Государственное санитарно-эпидемиологическое нормирование Российской Федерации

4.1. МЕТОДЫ КОНТРОЛЯ. ХИМИЧЕСКИЕ ФАКТОРЫ

Определение вредных веществ в биологических средах

Сборник методических указаний
МУК 4.1.2102—4.1.2116—06

Издание официальное

Москва • 2008

gost.e-ecolog.ru

Федеральная служба по надзору в сфере защиты прав потребителей и благополучия человека

4.1. МЕТОДЫ КОНТРОЛЯ. ХИМИЧЕСКИЕ ФАКТОРЫ

Определение вредных веществ в биологических средах

Сборник методических указаний
МУК 4.1.2102—4.1.2116—06

Определение вредных веществ в биологических средах: Сборник методических указаний.—М.: Федеральный центр гигиены и эпидемиологии Роспотребнадзора, 2008.—183 с.

1. Рекомендованы к утверждению Комиссией по санитарно-эпидемиологическому нормированию при Федеральной службе по надзору в сфере защиты прав потребителей и благополучия человека (протокол от 11.07.06 № 2).

2. Утверждены и введены в действие Руководителем Федеральной службы по надзору в сфере защиты прав потребителей и благополучия человека, Главным государственным санитарным врачом Российской Федерации 9 августа 2006 г.

3. Введены впервые.

ББК 28.072

© Роспотребнадзор, 2008
© Федеральный центр гигиены и эпидемиологии Роспотребнадзора, 2008

Содержание

Измерение массовой концентрации селена в моче методом атомно-абсорбционной спектрометрии: МУК 4.1.2102—06.....4
Определение массовой концентрации ванадия в пробах крови методом атомно-абсорбционной спектрометрии с электротермической атомизацией: МУК 4.1.2103—06 14
Определение массовой концентрации меди, магния, кадмия в пробах мочи методом атомно-абсорбционной спектрометрии: МУК 4.1.2104—06.....25
Определение массовой концентрации марганца, свинца, магния в пробах волос методом атомно-абсорбционной спектрометрии: МУК 4.1.2105—06 37
Определение массовой концентрации марганца, свинца, магния в пробах крови методом атомно-абсорбционной спектрометрии: МУК 4.1.2106—06.....50
Определение массовой концентрации фенола в биосредах (моча) газохроматографическим методом: МУК 4.1.2107—06.....63
Определение массовой концентрации фенола в биосредах (кровь) газохроматографическим методом: МУК 4.1.2108—06.....74
Определение массовой концентрации 2-хлорфенола в биосредах (моча) газохроматографическим методом: МУК 4.1.2109—06.....85
Определение массовой концентрации формальдегида, ацетальдегида, пропионового альдегида, масляного альдегида и ацетона в пробах мочи методом высокоэффективной жидкостной хроматографии: МУК 4.1.2110—06.....96
Измерение массовой концентрации формальдегида, ацетальдегида, пропионового альдегида, масляного альдегида и ацетона в пробах крови методом высокоэффективной жидкостной хроматографии: МУК 4.1.2111—06.....110
Определение массовой концентрации хлороформа, 1,2-дихлорэтана, тетрахлорметана, хлорбензола в биосредах (кровь) газохроматографическим методом: МУК 4.1.2112—06.....125
Определение массовой концентрации хлороформа, 1,2-дихлорэтана, тетрахлорметана в биосредах (моча) методом газохроматографического анализа равновесного пара: МУК 4.1.2113—06.....137
Определение массовой концентрации хлороформа, 1,2-дихлорэтана, тетрахлорметана, хлорбензола в биосредах (моча) газохроматографическим методом: МУК 4.1.2114—06.....149
Определение массовой концентрации хлороформа, 1,2-дихлорэтана, тетрахлорметана в биосредах (кровь) методом газохроматографического анализа равновесного пара: МУК 4.1.2115—06.....162
Определение массовой концентрации стирола в пробах крови методом высокоэффективной жидкостной хроматографии: МУК 4.1.2116—06.....174

УТВЕРЖДАЮ
Руководитель Федеральной службы
по надзору в сфере защиты прав
потребителей и благополучия человека,
Главный государственный санитарный
врач Российской Федерации
Г. Г. Онищенко
9 августа 2006 г.
Дата введения: 1 сентября 2006 г.

4.1. МЕТОДЫ КОНТРОЛЯ. ХИМИЧЕСКИЕ ФАКТОРЫ

Определение массовой концентрации хлороформа, 1,2-дихлорэтана, тетрахлорметана в биосредах (моча) методом газохроматографического анализа равновесного пара

Методические указания МУК 4.1.2113—06

1. Область применения

Методические указания по определению концентраций химических веществ в биологических средах предназначены для использования Федеральной службой по надзору в сфере защиты прав потребителей и благополучия человека, лечебными и научными учреждениями, работающими в области профпатологии и экологии человека, научно-исследовательскими институтами, занимающимися вопросами гигиены окружающей среды.

Методические указания разработаны с целью обеспечения контроля за содержанием органических соединений в биологических средах у населения, проживающего в районах с повышенным уровнем загрязнения окружающей среды.

Методические указания разработаны в соответствии с требованиями ГОСТ Р 8.563—96 «ГСОЕИ. Методики выполнения измерений», ГОСТ Р 1.5—92 «ГСС. Общие требования к построению, изложению, оформлению и содержанию стандартов». Методика анализа обеспечивает выполнение измерений массовой концентрации алифатических хлорированных углеводородов в моче в диапазоне концентраций:

• хлороформ от 0,0015 до 0,0900 мкг/см^3 с погрешностью 28,3 % при доверительной вероятности 0,95;

• тетрахлорметан от 0,0004 до 0,0300 мкг/см^3 с погрешностью 15,6 % при доверительной вероятности 0,95;

• 1,2-дихлорэтан от 0,0125 до 0,3700 мкг/см^3 с погрешностью 9,0 % при доверительной вероятности 0,95.

Хлороформ (трихлорметан)

$CHCl_3$ Молекулярная масса 119,38

Хлороформ – бесцветная жидкость с характерным сладковатым запахом. Температура кипения 61,15 °С, температура плавления (– 63,5 °С). Хлороформ растворим в органических растворителях и малорастворим в воде, наркотик [1].

Тетрахлорметан

CCl_4 Молекулярная масса 153,82

Тетрахлорметан – бесцветная жидкость. Температура кипения 76,75 °С, температура плавления (–22,87 °С). Тетрахлорметан растворим в органических растворителях и малорастворим в воде. Тетрахлорметан – сильнейший наркотик [1].

1,2-Дихлорэтан

$C_2H_4Cl_2$ Молекулярная масса 98,97

1,2-Дихлорэтан – бесцветная жидкость. Температура кипения 83,5 °С, температура плавления (–35,3 °С), 1,2-дихлорэтан растворим в органических растворителях и малорастворим в воде, является токсичным соединением [1].

2. Сущность метода

Методика основана на предварительном выделении алифатических хлорированных углеводородов из биологического материала (моча) путем нагревания объекта и последующем газохроматографическом анализе парогазовой пробы.

Выполнение измерений массовой концентрации алифатических хлорированных углеводородов проводят методом газовой хроматографии с детектором электронного захвата. Определению не мешают ацетон, ароматические углеводороды, алифатические спирты, трихлорэтилен, при содержании каждого из указанных веществ не более 0,5 мкг/см^3.

Длительность анализа одной пробы мочи – 20 мин.

3. Средства измерений, вспомогательные устройства, материалы и реактивы

При выполнении измерений применяют следующие средства измерений, вспомогательные устройства, материалы, реактивы и растворы. Допускается применение других типов средств измерений, вспомогательного оборудования и химреактивов с аналогичными или лучшими метрологическими и техническими характеристиками.

3.1. Средства измерений

Хроматограф газовый с детектором электронного захвата	
Весы лабораторные ВЛР-200 аналитические	ГОСТ 24104—01
Разновесы $Г_2$-210	ГОСТ 7328—01
Секундомер «Агат»	ТУ 25-1894.003—90
Микрошприцы МШ-10	ТУ 5Е2.833.106
Линейка измерительная	ГОСТ 427—75
Лупа измерительная	ГОСТ 25706—83
Шприцы медицинские стеклянные, вместимостью 5 $см^3$	ТУ 64-1-378—83
Колбы мерные, вместимостью 25, 50, 100 и 1 000 $см^3$	ГОСТ 1770—74
Пробирки мерные со шлифом 10 $см^3$	ГОСТ 1770—74
Пипетки мерные 5, 10 $см^3$	ГОСТ 29227—91
Хлороформ фарм. Массовая доля основного вещества, % не менее 99,7	ГСО 7288—96
Тетрахлорметан, ч. Массовая доля основного вещества, % не менее 99,9	ГСО 7211—95
1,2-Дихлорэтан, хч. Массовая доля основного вещества, % не менее 99,6	ГСО 7332—96

3.2. Вспомогательные устройства

Хроматографическая колонка стальная длиной 3 м и внутренним диаметром 3 мм	
Бидистиллятор стеклянный БС	ТУ 25-11.1592—81
Редуктор кислородный	ТУ 26-05-236—73

3.3. Материалы

Азот газообразный	ГОСТ 9293—74

3.4. Реактивы

Apiezon L на хроматоне N-супер фракции 0,16—0,20 мм – неподвижная фаза для заполнения хроматографической колонки	

Калия дихромат, чда	ГОСТ 4220—75
Натрия хлорид, хч	ГОСТ 4233—77
Ацетон, осч	ТУ 2633-039-44493179—00
Серная кислота, осч	ГОСТ 14262—78

3.5. Растворы

Раствор калия дихромата, 3 %-й

4. Требования к безопасности

4.1. При выполнении работ должны быть соблюдены меры противопожарной безопасности в соответствии с требованиями ГОСТ 12.1.004—85 и правила техники безопасности в соответствии с ГОСТ 12.1.007—76.

4.2. При работе необходимо соблюдать «Правила по технике безопасности и производственной санитарии при работе в химических лабораториях» (Утверждены МЗ СССР 20.12.82) и «Правила устройства и безопасной эксплуатации сосудов, работающих под давлением» (Утверждены Госгортехнадзором СССР 27.11.87).

4.3. При работе с реактивами соблюдают требования безопасности, установленные для работ с токсичными, едкими и легковоспламеняющимися веществами по ГОСТ 12.1.005—88.

4.4. При выполнении измерений с использованием газового хроматографа соблюдают правила электробезопасности в соответствии с ГОСТ 12.1.019—79 и инструкцией по эксплуатации прибора.

5. Требования к квалификации оператора

К выполнению измерений допускаются лица, имеющие квалификацию не ниже инженера-химика, опыт работы на газовом хроматографе и в химической лаборатории, прошедшие соответствующий инструктаж, освоившие метод в процессе тренировки и уложившиеся в нормативы оперативного контроля при выполнении процедур контроля погрешности.

6. Условия измерений

6.1. При проведении процессов приготовления растворов и подготовки проб к анализу соблюдают следующие условия:

- температура воздуха (20 ± 5) °С;
- атмосферное давление 630—800 мм рт. ст.;
- влажность воздуха не более 80 % при температуре 25 °С.

6.2. Выполнение измерений на газовом хроматографе проводят в условиях, рекомендуемых технической документацией по прибору.

7. Подготовка к выполнению измерений

Перед выполнением измерений проводят следующие работы: подготовка посуды, подготовка хроматографической колонки, приготовление аттестованных смесей, установление градуировочной характеристики.

7.1. Подготовка посуды

Используемую посуду замочить на 1 ч в свежеприготовленном 3 %-м растворе дихромата калия в серной кислоте (3 г дихромата калия на 100 $см^3$ концентрированной серной кислоты), отмыть в проточной водопроводной воде, ополоснуть бидистиллированной водой и просушить при температуре 120 °С.

7.2. Подготовка хроматографической колонки

Хроматографическую колонку перед заполнением неподвижной фазой промывают бидистиллированной водой, ацетоном, высушивают в токе инертного газа. Заполнение хроматографической колонки насадкой проводят под вакуумом. Концы колонки закрывают стекловатой, устанавливают в хроматограф и, не подключая к детектору, кондиционируют в токе газа-носителя (азота) с расходом 30 $см^3$/мин при температуре 200 °С в течение 18 ч. После охлаждения колонку подключают к детектору, записывают нулевую линию в рабочем режиме. При отсутствии мешающих влияний колонка готова к работе.

7.3. Приготовление аттестованных смесей

Для построения градуировочного графика собирают мочу, не содержащую определяемых компонентов, и готовят серию аттестованных растворов.

Исходный аттестованный раствор. В мерную колбу объемом 1 000 $см^3$, содержащую бидистиллированную воду в объеме 500 $см^3$, вводят микрошприцем 4 $мм^3$ хлороформа ГСО 7288—96, 1 $мм^3$ тетрахлорметана ГСО 7211—95, 20 $мм^3$ 1,2-дихлорэтана ГСО 7332—96 и заполняют колбу до метки водой. Весовое содержание компонентов в исходной аттестованной смеси составляет (с учетом плотности) хлороформ – 5,95 мкг/$см^3$, тетрахлорметан – 1,63 мкг/$см^3$, 1,2-дихлорэтан – 25,0 мкг/$см^3$. Срок хранения – 12 ч.

Рабочий аттестованный раствор. В мерную колбу объемом 100 $см^3$, содержащую 30 $см^3$ мочи, вносят 10 $см^3$ исходного аттестованного раствора и заполняют колбу до метки мочой.

7.4. Установление градуировочной характеристики

Градуировочную характеристику устанавливают методом абсолютной калибровки на градуировочных смесях хлорированных углеводородов. Она выражает зависимость площади пика на хроматограмме ($мм^2$) от массы компонента (мкг) и строится по 6 сериям аттестованных растворов для градуировки. Каждую серию, состоящую из 6 аттестованных растворов, готовят в мерных колбах объемом 100 $см^3$, содержащих 30 $см^3$ мочи. В каждую колбу вносят исходное вещество в соответствии с табл. 1 и заполняют колбу до метки мочой. Срок хранения – 12 ч.

Таблица 1

Аттестованные смеси для установления градуировочной характеристики при определении концентрации алифатических хлорированных углеводородов

Номер смеси для градуировки	1	2	3	4	5	6
Хлороформ, объем исходной аттестованной смеси (0,595 мкг/$см^3$), $см^3$	0,25	1,0	2,0	5,0	10,0	15,0
Содержание хлороформа, мкг/$см^3$	0,0015	0,0060	0,0120	0,0300	0,0600	0,0890
Тетрахлорметан, объем исходной аттестованной смеси (0,163 мкг/$см^3$), $см^3$	0,25	1,0	2,0	5,0	10,0	15,0
Содержание тетрахлорметана, мкг/$см^3$	0,0004	0,0016	0,0030	0,0080	0,0160	0,0240
1,2-Дихлорэтан, объем исходной аттестованной смеси (2,50 мкг/$см^3$), $см^3$	0,5	1,0	2,0	5,0	10,0	15,0
Содержание 1,2-дихлорэтана, мкг/$см^3$	0,0125	0,0250	0,0500	0,1250	0,2500	0,3700

Во флаконы из-под пенициллина помещают по 5 $см^3$ мочи с аттестованной смесью, флаконы закрывают резиновой пробкой и ставят в металлические цилиндры с просверленными в стенках отверстиями и навинчивающейся крышкой (рис. 1). Первый цилиндр с флаконом погружают в кипящую водяную баню. По истечении 5 мин отбирают нагретым в термостате при $t = 60$ °С шприцем из флакона 5 $см^3$ парогазовой пробы и вводят ее в хроматографическую колонку через испаритель. Процедуру повторяют аналогично для каждого градуировочного раствора и анализируют в условиях:

температура термостата колонок – 90 °С;
температура испарителя – 170 °С;
температура детектора – 250 °С;
расход газа-носителя (азота) – 30 $см^3$/мин;
скорость диаграммной ленты – 240 мм/ч;
время удерживания хлороформа – 3 мин 05с;
тетрахлорметана – 4 мин 20 с;
1,2-дихлорэтана – 5 мин 30 с.

На полученной хроматограмме определяют площади пиков определяемых компонентов и по средним результатам из 6 серий строят градуировочную характеристику. Градуировку проверяют 1 раз в квартал и при смене партии реактивов.

7.5. Отбор проб

Отбор проб мочи в объеме не менее 200 $см^3$ производится в тщательно вымытый стеклянный сосуд с притертой пробкой. Анализ мочи проводить сразу или хранить в холодильнике не более 12 ч после отбора пробы.

8. Выполнение измерений

В два флакона из-под пенициллина помещают по 5 $см^3$ мочи, флаконы закрывают резиновой пробкой и ставят в металлические цилиндры с просверленными в стенках отверстиями и навинчивающейся крышкой. Первый цилиндр с флаконом погружают в кипящую водяную баню. По истечении 5 мин отбирают нагретым в термостате при $t = 60$ °С шприцем из флакона 5 $см^3$ парогазовой пробы и вводят ее в хроматографическую колонку через испаритель. Процедуру повторяют аналогично для второго образца и проводят выполнение измерений двух параллельных проб мочи. Условия выполнения измерений аналогичны условиям при установлении градуировочной характеристики (п. 7.4).

9. Вычисление результатов измерений

На хроматограмме рассчитывают площадь пика и по градуировочной характеристике определяют концентрацию алифатических хлорированных углеводородов в моче. За результат измерения принимают среднее арифметическое значение двух параллельных определений X_{max}, X_{min}, расхождение между которыми не должно превышать значения предела повторяемости r_n (табл. 3).

Результат измерений представляют в виде ($\overline{X} \pm \Delta$) мкг/$см^3$, где

$\overline{X}$ – средний результат измерений, мкг/см^3, $\overline{X} = \frac{X_{max} + X_{min}}{2}$

при условии: $X_{\max} - X_{\min} \le \frac{r_n}{100} \cdot \frac{X_{\max} + X_{\min}}{2}$, где

X_{max} – максимальный результат из 2-х параллельных измерений;

X_{min} – минимальный результат из 2-х параллельных измерений;

r_n – значение предела повторяемости, %;

Δ – характеристика погрешности, мкг/см^3 при $P = 0{,}95$, равная:

$\Delta = \frac{\delta \cdot \overline{X}}{100}$, где δ – относительное значение характеристики погрешности, %.

10. Внутренний контроль качества результатов измерений

Внутренний контроль качества (ВКК) результатов измерений – повторяемость, внутрилабораторная прецизионность (воспроизводимость), точность – осуществляют с целью получения оперативной информации о качестве измерений и принятия при необходимости оперативных мер по его повышению в соответствии с нормативным документом МИ 2335—2003 «ГСОЕИ. Внутренний контроль качества результатов количественного химического анализа». Методика выполнения измерений обеспечивает получение результатов измерений с погрешностью, не превышающей значений, приведенных в табл. 2 и 3.

Таблица 2

Диапазон измерений, значения показателей точности, повторяемости, воспроизводимости

Наименование определяемого компонента и диапазон измерений, мкг/см^3	Показатель повторяемости (относительное среднеквадратическое отклонение повторяемости), σ_r, %	Показатель воспроизводимости (относительное среднеквадратическое отклонение воспроизводимости), $\sigma_{R\,\overline{X}_\ell}$, %	Показатель точности (границы относительной погрешности при вероятности $P = 0{,}95$), $\pm\,\delta$, %
Хлороформ, от 0,0015 до 0,09	11,6	12,7	28,3
Тетрахлорметан, от 0,0004 до 0,03	11,4	15,2	15,6
1,2-Дихлорэтан, от 0,0125 до 0,37	10,6	13,9	9,1

Таблица 3

Значения пределов повторяемости и воспроизводимости при доверительной вероятности $P = 0,95$

Наименование определяемого компонента и диапазон измерений, мкг/см^3	Предел повторяемости (относительное значение допускаемого расхождения между двумя результатами параллельных определений), r_n, %	Предел внутрилабораторной воспроизводимости (относительное значение допускаемого расхождения между двумя результатами измерений, полученными в одной лаборатории, но в разных условиях), $R_{\overline{X}_\ell}$, %
Хлороформ, от 0,0015 до 0,09 вкл.	32,1	35,1
Тетрахлорметан, от 0,0004 до 0,03 вкл.	21,6	24,4
1,2-Дихлорэтан, от 0,0125 до 0,37 вкл.	19,3	21,1

10.1. Контроль стабильности градуировочной характеристики

Контроль стабильности градуировочной характеристики проводят раз в квартал в анализируемой серии измерений. Определяют содержание исследуемых соединений в градуировочных растворах, которые соответствуют началу, середине и концу градуировочного интервала. Градуировка признается стабильной, если расхождение между заданными и измеренными значениями концентраций не превышает 5 %.

10.2. Контроль повторяемости

Относительное расхождение между результатами двух измерений, выполненных в соответствии с методикой одним оператором при измерении образцов одной и той же рабочей пробы, с использованием одних и тех же средств измерений и реактивов, в течение возможно минимального интервала времени, не должно превышать значения предела повторяемости r_n (табл. 3).

Повторяемость результатов параллельных измерений признают удовлетворительной, если

$$X_{\max} - X_{\min} \le \frac{r_n}{100} \cdot \frac{X_{\max} + X_{\min}}{2}, \text{ где}$$

r_n – значение предела повторяемости, %;

X_{max} – максимальный результат из 2-х параллельных измерений;

X_{min} – минимальный результат из 2-х параллельных измерений;

Если условие не выполняется, эксперимент повторяют. При повторном получении отрицательного результата выясняют причины, приводящие к неудовлетворительным результатам, и устраняют их.

10.3. Контроль воспроизводимости

Внутренний контроль качества воспроизводимости проводят с использованием рабочей пробы. Пробу делят на две равные части и анализируют в соответствии с методикой, максимально варьируя условия проведения анализа (разные операторы, разное время, разные партии реактивов одного типа, разные наборы мерной посуды и т. д.). Воспроизводимость результатов контрольных измерений признают удовлетворительной, если выполняется условие:

$$\left|\overline{X}_1 - \overline{X}_2\right| \le \frac{R_{\overline{X}_\ell}}{100} \cdot \frac{\overline{X}_1 + \overline{X}_2}{2}, \text{ где}$$

$\overline{X}_1$ – средний результат анализа рабочей пробы из 2-х параллельных измерений, мкг/см^3;

$\overline{X}_2$ – средний результат анализа рабочей пробы из 2-х параллельных измерений, полученный в других условиях, мкг/см^3;

$R_{\overline{X}_\ell}$ – значение предела внутрилабораторной воспроизводимости, % (табл. 3).

Расхождение между результатами измерений $\overline{X}_1$ и $\overline{X}_2$, полученных в разных условиях, не должно превышать значений показателя воспроизводимости $R_{\overline{X}_\ell}$ при доверительной вероятности $P = 0{,}95$, указанных в табл. 3.

Если условие не выполняется, эксперимент повторяют. При повторном получении отрицательного результата выясняют причины, приводящие к неудовлетворительным результатам, и устраняют их.

10.4. Контроль точности

Контроль точности с использованием метода добавок состоит в сравнении результата контрольной процедуры, равного разности между результатом контрольного измерения содержания алифатических хлорированных соединений (хлороформ, тетрахлорметан, 1,2-дихлорэтан) в пробе с известной добавкой ($\overline{X}^1$), в рабочей пробе без добавки ($\overline{X}$) и

величиной добавки $C_д$ (добавка должна составлять не менее 40 % от содержания алифатических хлорированных соединений в рабочей пробе) с нормативом точности K.

Результаты контроля признаются удовлетворительными, если выполняется условие:

$$\left|\overline{X}^1 - \overline{X} - C_д\right| = K_k \text{ , где}$$

$\overline{X}^1$ – средний результат контрольного измерения содержания определяемого компонента в рабочей пробе с известной добавкой из 2-х параллельных измерений, мкг/см^3;

$\overline{X}$ – средний результат контрольного измерения содержания определяемого компонента в рабочей пробе из 2-х параллельных измерений, мкг/см^3;

$C_д$ – величина добавки к пробе, мкг/см^3.

$$K = 0{,}84 \cdot \sqrt{(\frac{\delta}{100} \cdot \overline{X})^2 + (\frac{\delta}{100} \cdot \overline{X}^1)^2}$$

Качество контрольной процедуры признают удовлетворительной при выполнении условия: $K_k \le K$.

При превышении норматива контроля K эксперимент повторяют. При повторном превышении указанного норматива выясняют причины, приводящие к неудовлетворительным результатам контроля, и устраняют их.

Периодичность ВКК регламентируют в руководстве по качеству лаборатории.

Литература

1. Бандман А. Л., Войтенко Г. А., Волкова Н. В. и др. Вредные химические вещества. Углеводороды. Галогенпроизводные углеводородов: Справ. изд. /Под ред. В. А. Филова и др. Л.: «Химия», 1990.

Методические указания разработаны Пермским научно-исследовательским клиническим институтом детской экопатологии (Т. С. Уланова, Т. В. Нурисламова, Г. И. Леготкина, Н. А. Попова).

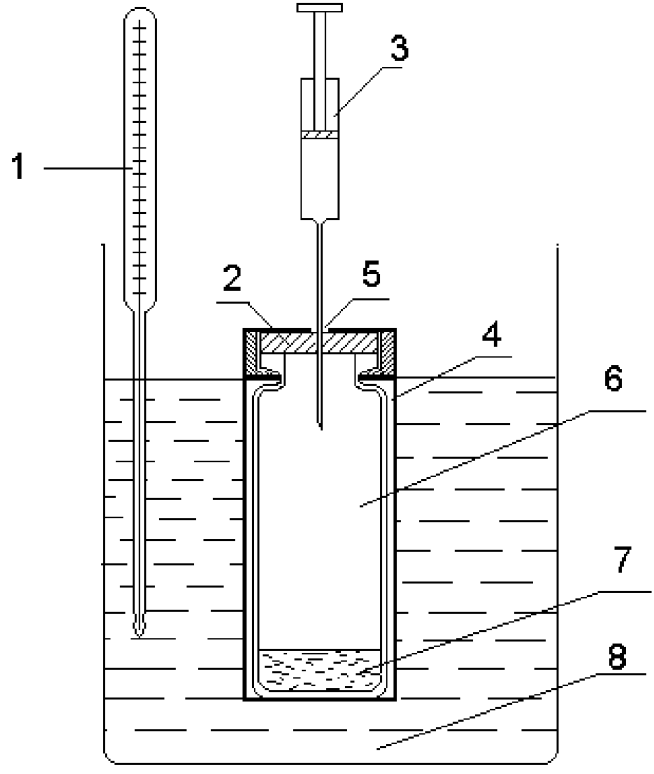

1 – термометр; 2 – инертная прокладка; 3 – шприц; 4 – металлический цилиндр с завинчивающейся крышкой; 5 – отверстие в металлической крышке; 6 – пенициллиновый флакон; 7 – проба мочи; 8 – термостатируемая водяная баня

Рис. 1. Прибор для анализа равновесной паровой фазы

gost.e-ecolog.ru