ТИПОВЫЕ ПРОЕКТНЫЕ РЕШЕНИЯ

902-03-36.85

СТАНЦИИ БИОЛОГИЧЕСКОЙ ОЧИСТКИ СТОЧНЫХ ВОД

С ФЛОТАЦИОННЫМ ИЛОРАЗДЕЛЕНИЕМ ПРОИЗВОДИТЕЛЬНОСТЬЮ 25-70 ТЫС. $м^3$/СУТ.

Альбом II

20308-02
ЦЕНА 1-06

gost.e-ecolog.ru

ЦЕНТРАЛЬНЫЙ ИНСТИТУТ ТИПОВОГО ПРОЕКТИРОВАНИЯ
ГОССТРОЯ СССР

Москва, А-445, Смоленская ул., 22
Сдано в печать I 1986 г.
Заказ № 581 Тираж 400 экз.

ТИПОВЫЕ ПРОЕКТНЫЕ РЕШЕНИЯ

902-03-36.85

СТАНЦИИ БИОЛОГИЧЕСКОЙ ОЧИСТКИ СТОЧНЫХ ВОД С ФЛОТАЦИОННЫМ ИЛОРАЗДЕЛЕНИЕМ ПРОИЗВОДИТЕЛЬНОСТЬЮ 25-70 ТЫС. $м^3$/СУТ

СОСТАВ ПРОЕКТА:

Альбом-I Пояснительная записка.
Альбом-II Чертежи.

АЛЬБОМ-II

Разработан проектным институтом
ЦНИИЭП инженерного оборудования
Главный инженер института Кетаов А.
Главный инженер проекта Маринат.

Утвержден Госгражданстроем
Приказ № 224 от 19 августа 1982г.
Введен в действие
ЦНИИЭП инженерного оборудования
Приказ № 119 от 27.12.84

Содержание альбома	N листа	Nстраницы.
Содержание альбома		2
Схема генплана станции производительностью 25тыс.м³/сутки.	1	3
Схема генплана станции производительностью 35тыс.м³/сут.	2	4
Схема генплана станции производительностью 50тыс. м³/сут.	3	5
Схема генплана станции производительностью 70тыс.м³/сут.	4	6
Схема высотного расположения сооружений станции производительностью 25тыс.м³/сут	5	7
Технологическая схема станций производительностью 25тыс. м³/сут.	6	8
Технологическая схема станций производительностью 70тыс.м³/сут.	7	9
Технологическая схема флотационного илоразделения осадка	8	10
Технологическая схема станций производительностью 70тыс.м³/сут.с узлом обработки осадка.	9	11
Условные обозначения, экспликация основного оборудования и сооружений	10	12

Типовой проект 902-03-36.85 Альбом - II

СОГЛАСОВАНО

Инв.№ подл. | Подп. и дата | Взам. инв. №

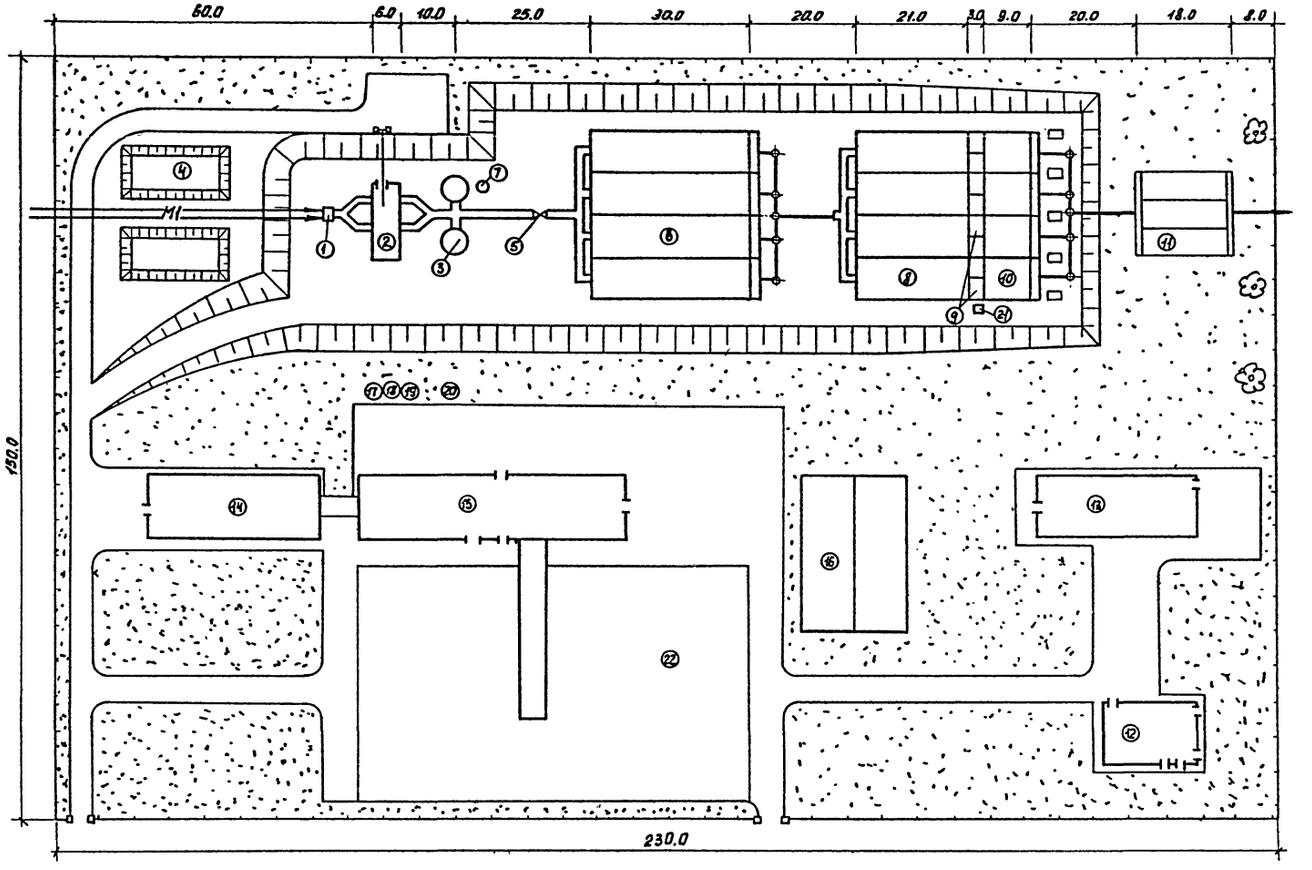

Общая площадь - 3.08 га

1. Экспликацию зданий и сооружений, условные обозначения - см. лист НК-10

Н. контр	Андриец		
Провер.	Марина		
Техник	Абашин		
ГИП	Марина		
Гл. спец.	Сирота		
Нач. отд.	Гольдман		

902-03-36.85 НК

Станции биологической очистки сточных вод с флотацией с вертикальным и радиальным отстойниками производительностью 25-70 тыс. м³/сутки.

Стадия	Лист	Листов
Р	1	10

Схема генплана станции производительностью 25 тыс. м³/сутки.

ЦНИИЭП инженерного оборудования г. Москва.

Копировал: Пискунина 20308-02 Формат А2

Типовой проект 902-03-36.85 Альбом - II

СОГЛАСОВАНО

Инв. № подл. | Подп. и дата | Взам. инв. №

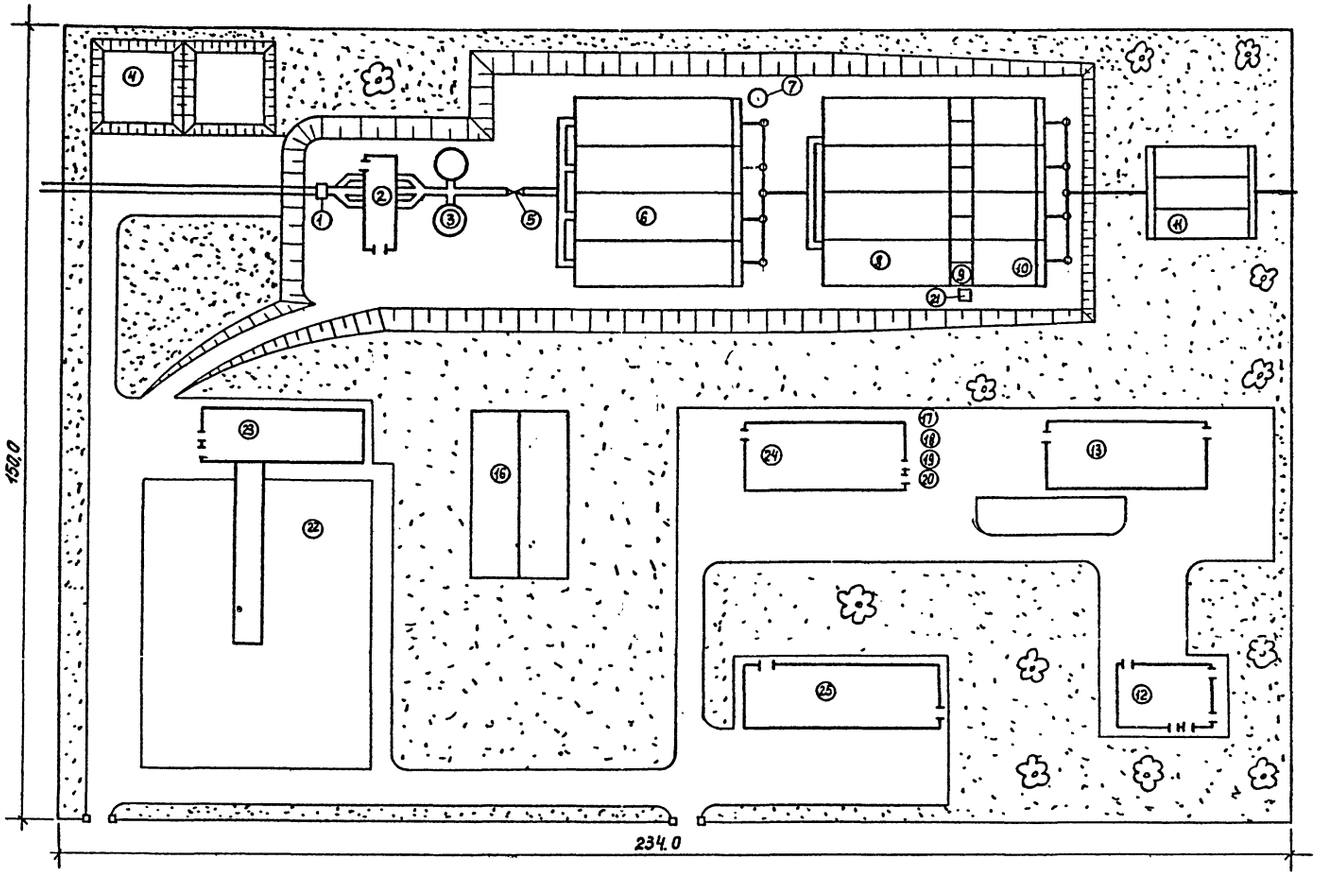

Общая площадь - 3.15 га.

1. Экспликацию зданий и сооружений, условные обозначения - см. лист НК-10

		902-03-36.85	НК
		Станция биологической очистки сточных вод с флотационным илоразделением производительностью 25-70 тыс. м³/сутки.	
Н. контр.	Андрианец		
провер.	Марина	Стадия: Р	Лист: 2	Листов:
техник.	Абашин		
ГИП	Марина	Схема генплана станции производительностью 35 тыс. м³/сутки	ЦНИИЭП инженерного оборудования г. Москва.
гл. спец.	Сирота		
нач. отд.	Гольдман		

Копировал: Пескова 20308-02 5 Формат А3

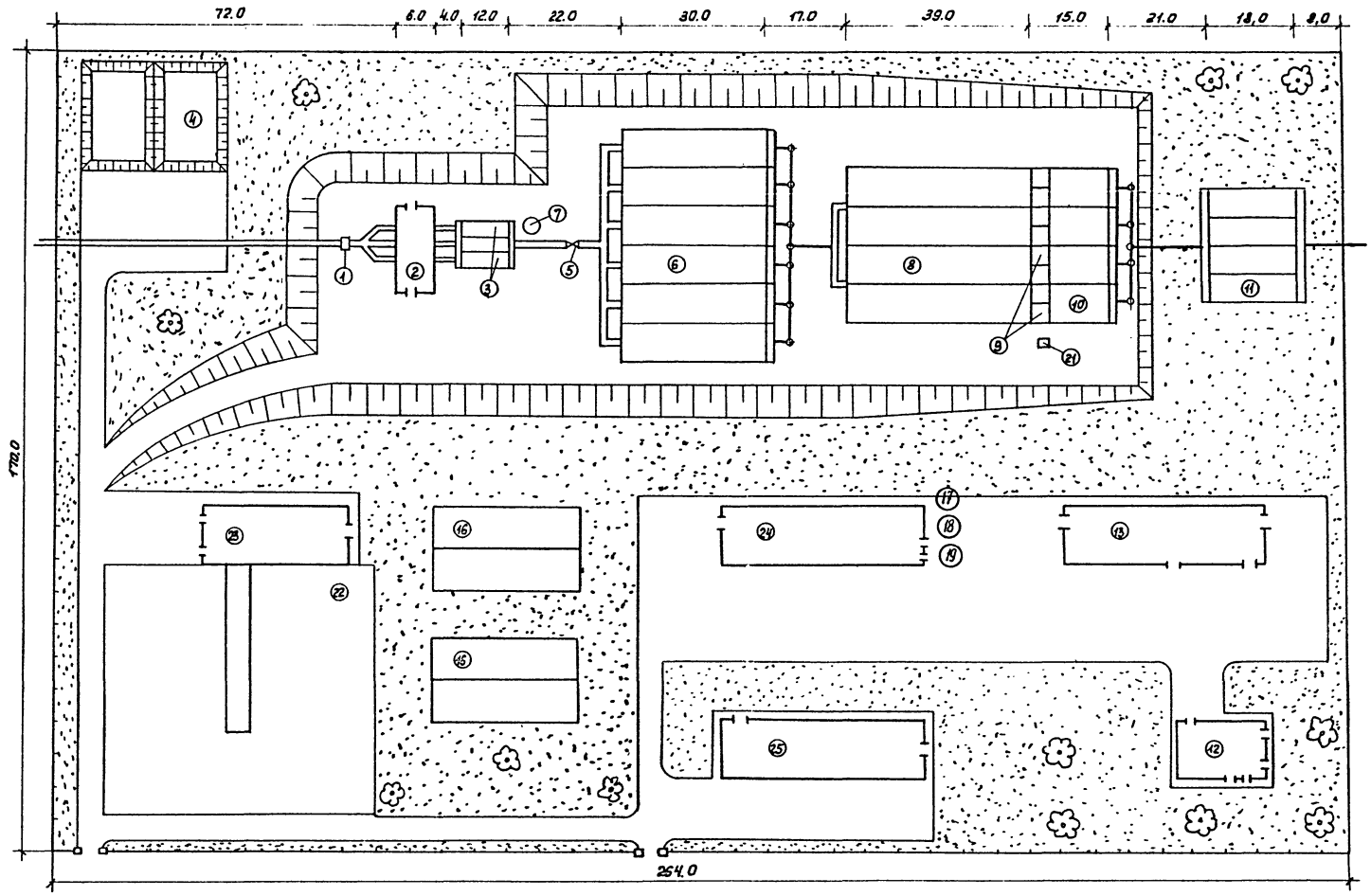

Общая площадь - 3.6 га

Экспликацию зданий и сооружений, условные обозначения см. лист НК-10

				902-03-36.85		НК
				Станции биологической очистки сточных вод с флотационным надразделением производительностью 25÷70 тыс. м³/сутки.		
Н. контр.	Андриец				Стадия	Лист	Листов
Провер.	Марина				Р	3	10
Техник	Абашин						
ГИП	Марина			Схема генплана станции производительностью 50 тыс. м³/сутки	ЦНИИЭП инженерного оборудования г. Москва.	
Гл. спец.	Сирота					
Нач. отд.	Гольдман					

Копировал: Пискулина 20308-02 6 Формат А2

Типовой проект 902-03-36.85 Альбом - II

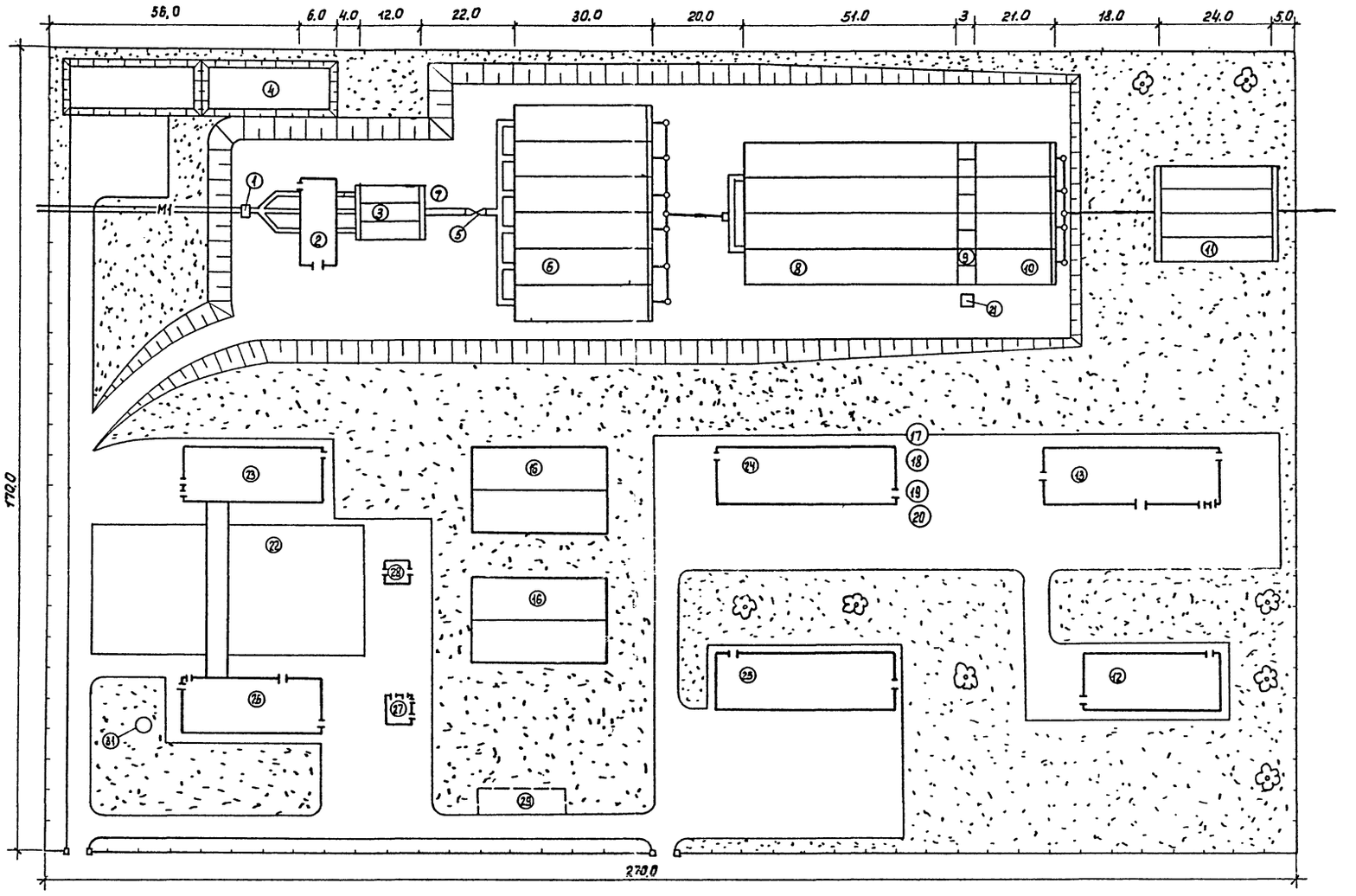

Общая площадь - 3.75 га

Экспликацию зданий и сооружений, условные обозначения см. лист НК.-10

			902-03-36.85 НК
			Станции биологической очистки сточных вод с флотационным илоразделением производительностью 25-70 тыс. м³/сутки
Н.контр.	Андриец		Стадия: Р.П. Лист: 4 Листов: 10
Провер.	Марина		
Техник	Абашин		
ГИП	Марина		Схема генплана станции производительностью 70 тыс. м³/сутки
Гл.спец.	Сирота		ЦНИИЭП инженерного оборудования г. Москва.
Нач.отд.	Гольдман		

Копировал: Пискулина 20308-02 7 Формат А2

СОГЛАСОВАНО

Инв.№ подл. | Подп. и дата | Взам. инв.№

Типовой проект 902-03-36.85 Альбом II

Инв.№подл. | Подпись и дата | Взам.инв.№

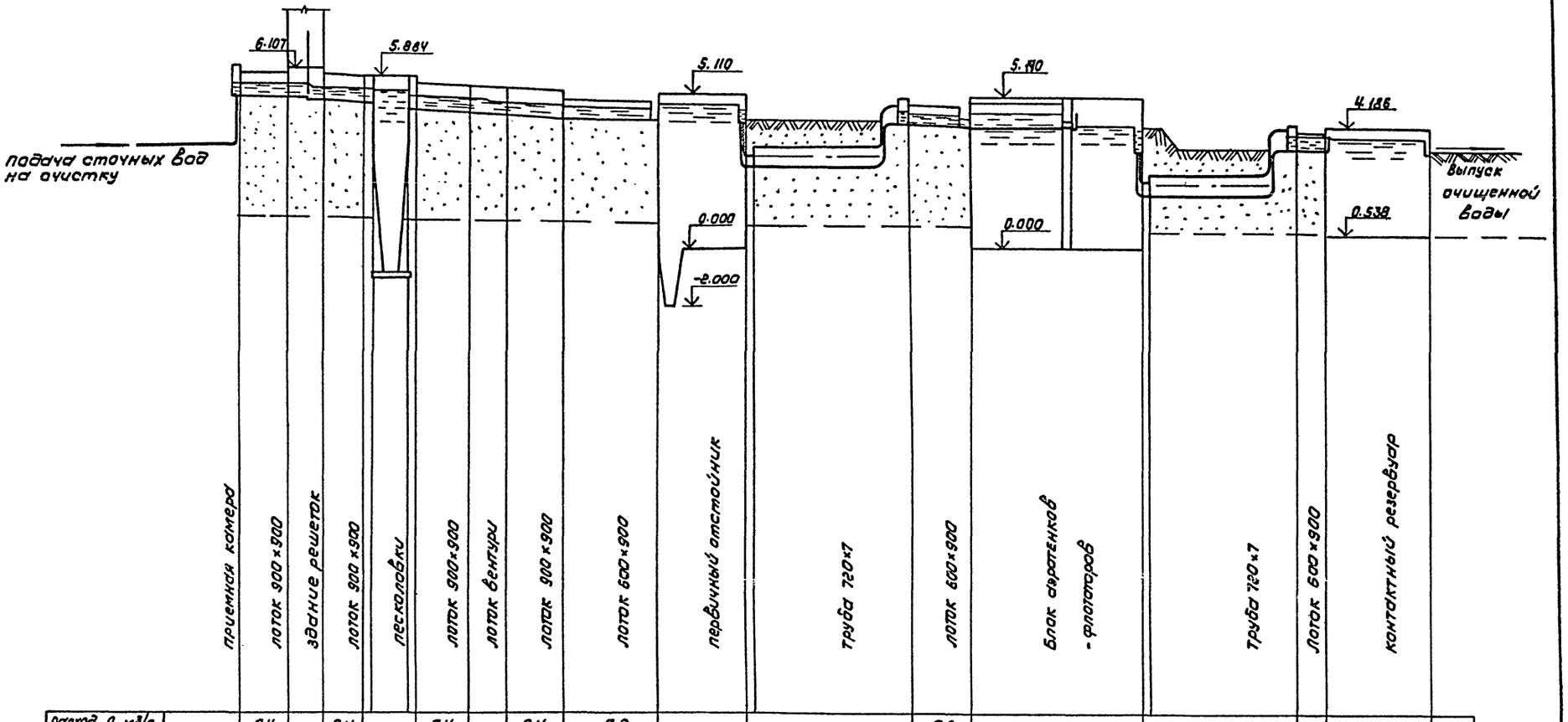

| | | |

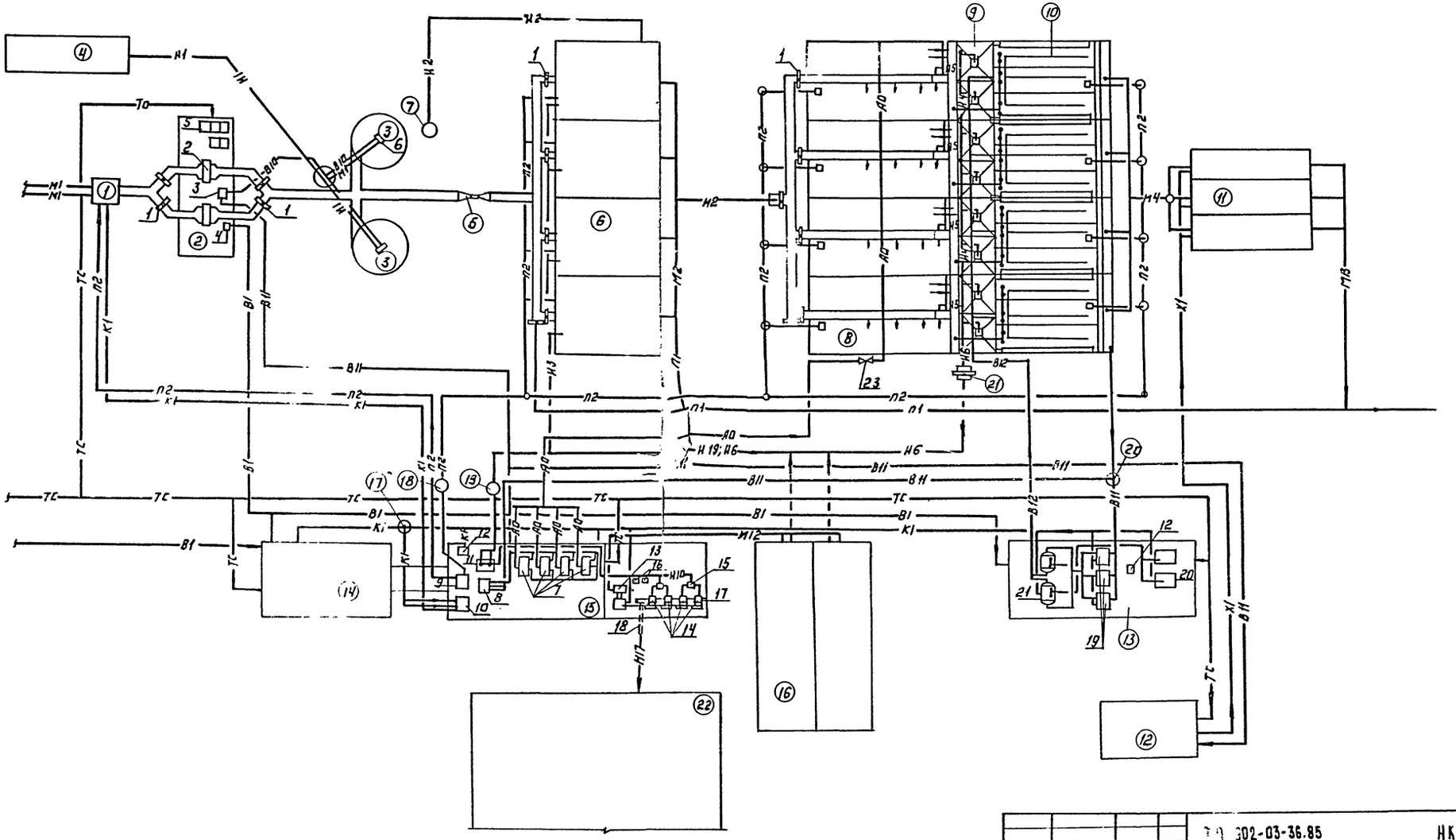

Условные обозначения, экспликацию зданий и сооружений, экспликацию оборудования см. лист НК-10

				ТП 902-03-36.85		НК
				Станция биологической очистки сточных вод с флотационным илоразделением производительностью 25 - 70 тыс. м³/сутки.		
Н. контр.	Калыкина				Стадия	Лист	Листов
Провер.	Марина				Р	6	
Инженер	Андрю...			Технологическая схема	ЦНИИЭП инженерного оборудования г. Москва	
Рук. гр.	Бар...					
Гип	...					
Кат.	...					
Нач.	...					

Инв. № подл. | Подпись и дата | Взам. инв. №

Формат А2

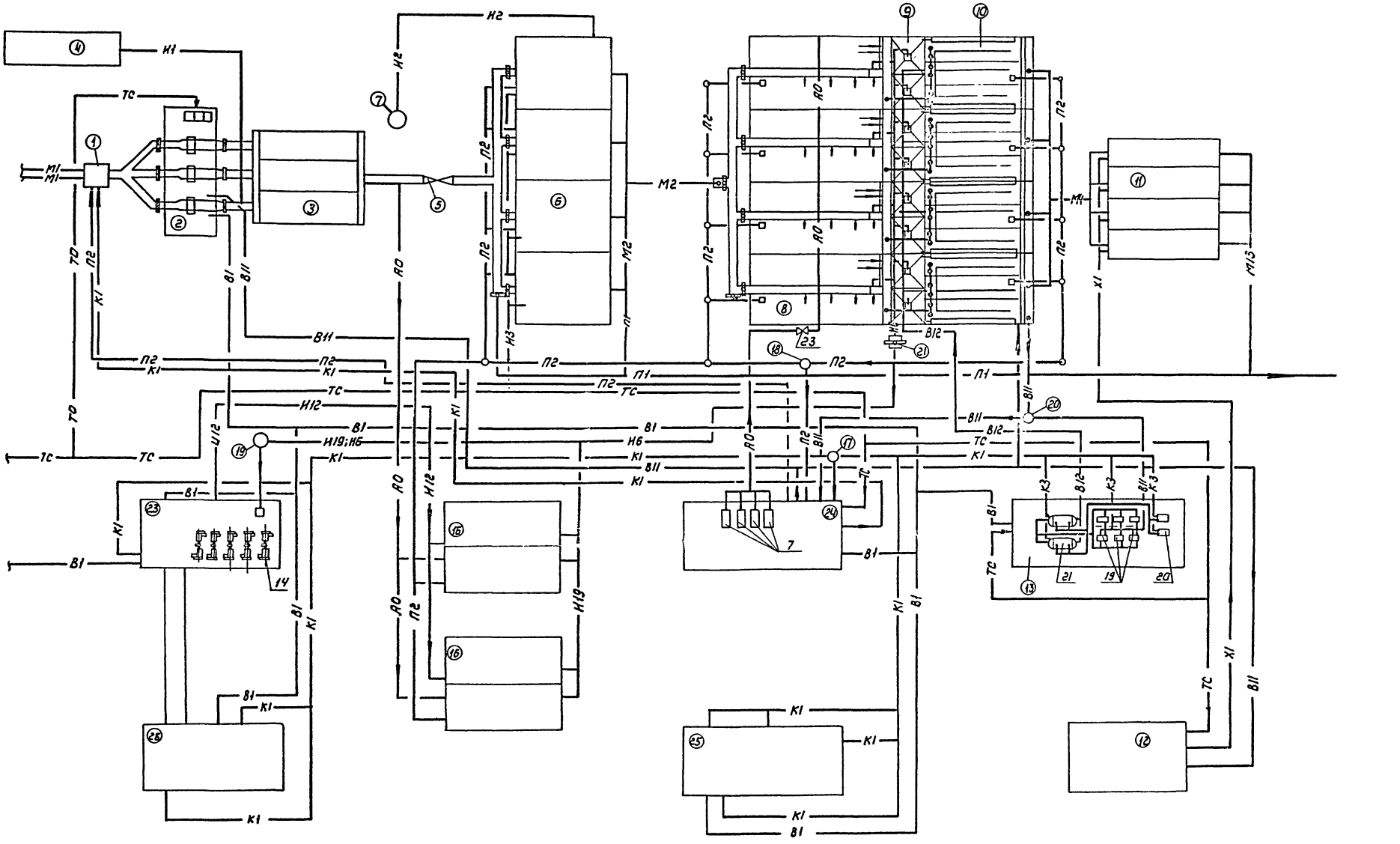

Условные обозначения, экспликацию зданий и сооружений, экспликацию основного оборудования см. лист. НК-10

Н. контр.	Каныкина		ТП 902-03-36.85	НК
Провер.	Марина		Станции биологической очистки сточных вод с флотационным плоразделением производительностью 25-70 тыс м³/сутки	
Инженер	Андриец		Стадия: Р	Лист: 7
Рук. гр.	Баранова			Листов
ГИП	Марина		Технологическая станции производ. 70 тыс м³/сутк	ЦНИИЭП инженерного оборудования

Инв. № подл. | Подпись и дата | Взам. инв. №

Типовой проект 902-03-36.85 Альбом II

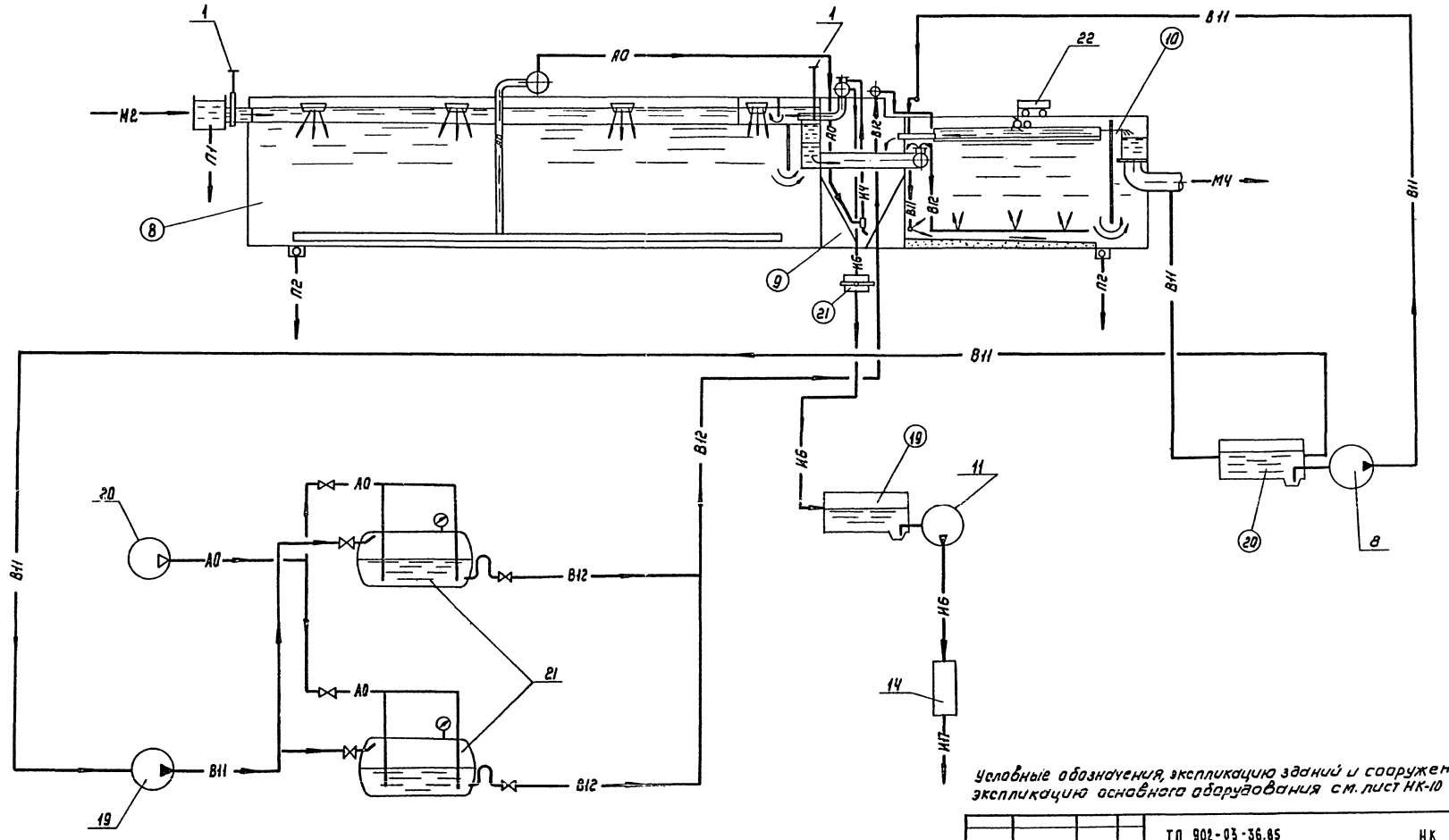

Условные обозначения, экспликацию зданий и сооружений, экспликацию основного оборудования см. лист НК-10

				ТП 902-03-36.85		НК
				Станции биологической очистки сточных вод с флотационным илоразделением производительностью 25-70 тыс м³/сутки		
Н. контр	Канькина				Стадия	Лист	Листов
Провер.	Марина				Р	8	
Инженер	Андиец						
Рук. гр.	Баранова						
ГИП	Марина			Технологическая схема флотационного илоразделения осадка	ЦНИИЭП инженерного оборудования г. Москва	
Гл. спец.	Смота					
Нач. отд.	Гельман					

Копировал: Коршунова 20308-02 11 Формат А2

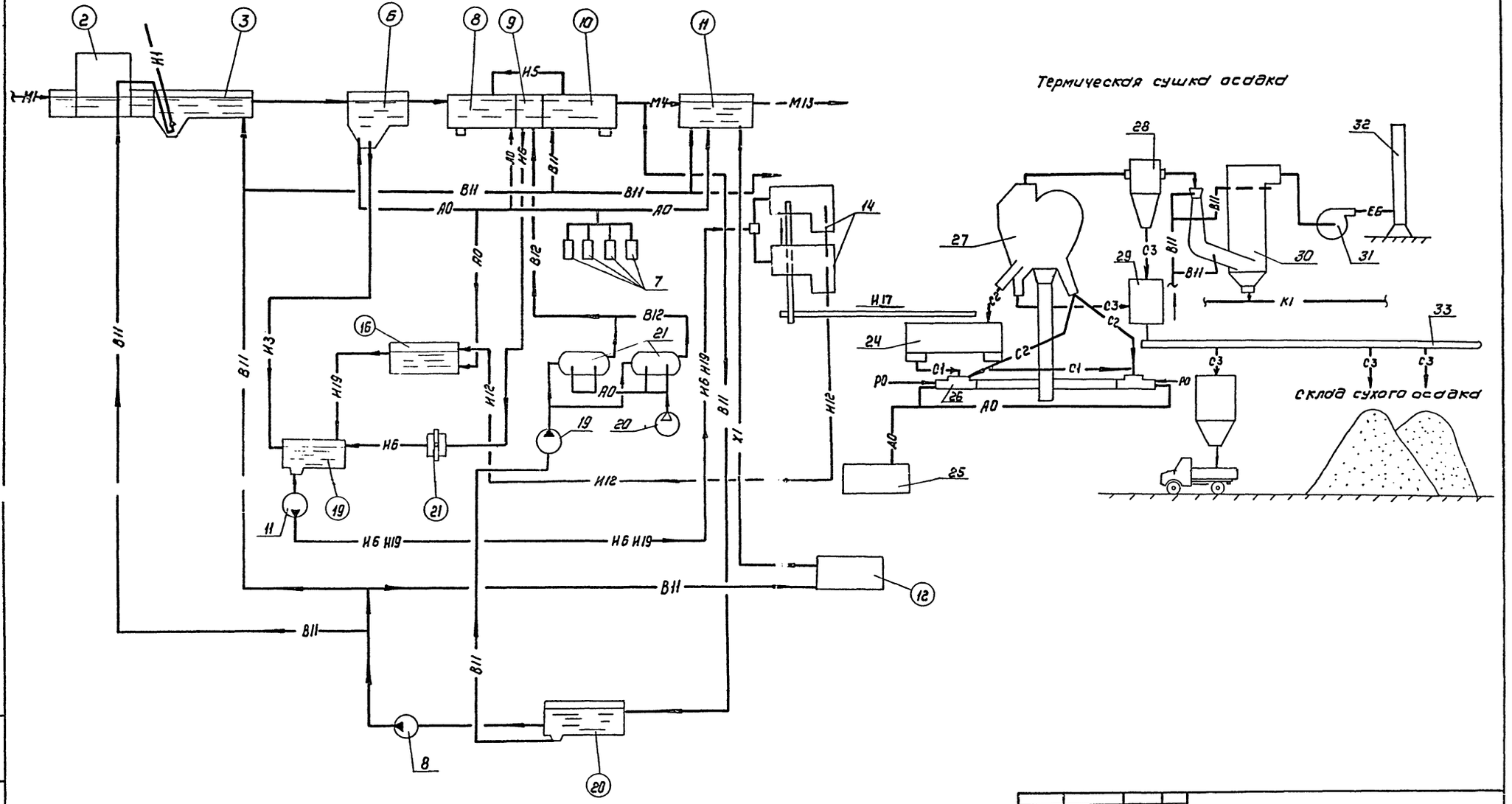

Условные обозначения, экспликацию зданий и сооружений, экспликацию основного оборудования см. лист НК-10

				ТП 902-03-36.85 НК			
				Станции биологической очистки сточных вод с флотационным илоразделением производительностью 25-70 тыс м³/сутки			
Н. контр	Канькина				стадия	лист	листов
Провер.	Марина				Р	9	10
Инженер	Андриец						
Рук. гр.	Баранова						
ГИП	Марина						
Гл. спец.	Сирота			Технологическая схема станции производительностью 70 тыс м³/сут	ЦНИИЭП инженерного оборудования г. Москва		
Нач. отд.	Гольдман						

Копировал Формат А2

Инв. № подл. | Подпись и дата | Взам. инв. №

Типовой проект 902-03-36.85 Альбом II

Типовой проект 902-03-36.85 Альбом II

Экспликация зданий и сооружений.

№№ сооруж.	Наименование	Производительность 25 тыс. м³/сут.	35 тыс. м³/сут.	50 тыс. м³/сут.	70 тыс. м³/сут.
1	Приемная камера	Т.П. 4.902.3	Т.П. 4.902.3	Т.П. 4.902.3	Т.П. 4.902.3
2	Здание решеток	Т.П. 902-2-351	Т.П. 902-2-367.83	Т.П. 902-2-367.83	Т.П. 902-2-367.83
3	Песколовки	Т.П. 902-2-331	Т.П. 902-2-331	Т.П. 902-2-372.84	Т.П. 902-2-372.84
4	Песковые площадки	—	—	—	—
5	Водоизмерительный лоток	Т.П. 902-9-5 тип 5	Т.П. 902-9-5 тип 5	Т.П. 902-9-5 тип 5	Т.П. 902-9-5 тип 5
6	Первичные отстойники	Т.П. 902-2-240	Т.П. 902-2-240	Т.П. 902-2-241	Т.П. 902-2-241
7	Жиросборник	—	—	—	—
8	Аэротенки	Т.П. 902-2-383.85	Т.П. 902-2-383.85	Т.П. 902-2-383.85	Т.П. 902-2-383.85
9	Иловые камеры	Т.П. 902-2-383.85	Т.П. 902-2-383.85	Т.П. 902-2-383.85	Т.П. 902-2-383.85
10	Флотаторы	Т.П. 902-2-383.85	Т.П. 902-2-383.85	Т.П. 902-2-383.85	Т.П. 902-2-383.85
11	Контактные резервуары	Т.П. 902-3-21	Т.П. 902-3-21	Т.П. 902-3-22	Т.П. 902-3-22
12	Хлораторная	Т.П. 901-7-6	Т.П. 901-7-6	Т.П. 901-7-6	Т.П. 901-2-21
13	Насосно-компрессорная	Т.П. 902-9-25.85	Т.П. 902-9-25.85	Т.П. 902-9-26.85	Т.П. 902-9-26.85
14	Административно-бытовое здание	Т.П. 902-9-19	—	—	—
15	Производственное здание	Т.П. 902-9-18	—	—	—
16	Стабилизаторы	Т.П. 902-2-289	Т.П. 902-2-289	Т.П. 902-2-289	Т.П. 902-2-289
17	Резервуар бытовых стоков	—	—	—	—
18	Резервуар опорожнения	—	—	—	—
19	Резервуар осадка	—	—	—	—
20	Резервуар технической воды	—	—	—	—
21	Бак избыточного ила	Т.П. 902-2-383.85	Т.П. 902-2-383.85	Т.П. 902-2-383.85	Т.П. 902-2-383.85
22	Площадка складирования осадка	—	—	—	—
23	Корпус обезвоживания осадка	—	Т.П. 902-2-244	Т.П. 902-2-243	Т.П. 902-2-243
24	Насосно-воздуходувная станция	—	Т.П. 902-9-20	Т.П. 902-9-21	Т.П. 902-9-21
25	Блок производственных и бытовых помещений	—	Т.П. 902-9-6	Т.П. 902-9-6	Т.П. 902-9-6
26	Корпус сушки осадка	—	—	—	Т.П. 902-4-83
27	Трансформаторная	—	—	—	Т.П. 407-3-175
28	Г.Р.П.	—	—	—	905-3-[illegible]
29	Площадка для установки силовых трансформаторов 10/6 кв	—	—	—	—
30	Трубка „Пито" для замера расхода воздуха	Разрабатывается при привязке проекта			
31	Дымовая труба	—	—	—	Т.П. 907-[illegible]-21

Экспликация основного оборудования

№№ поз.	Наименование
1.	Щитовой затвор
2.	Решетка механизированная марки РМУ
3.	Насос центробежный марки К 90/55
4.	Вакуум-насос ВВН-1-0,75
5.	Контейнер для мусора.
6.	Гидроэлеватор песколовок.
7.	Турбовоздуходувки.
8.	Насос технической воды.
9.	Насос опорожнения
10.	Насос бытовых стоков
11.	Насос осадка.
12.	Дренажный насос
13.	Насос перекачки фугата
14.	Центрифуги
15.	Решетка-дробилка
16.	Гидроциклон
17.	Конвейер ленточный горизонтальный
18.	То же, наклонный
19.	Высоконапорные насосы
20.	Компрессоры
21.	[illegible]
22.	Механизм для сбора флотопены
23.	Трубка „Пито"
24.	Бункер влажного осадка
25.	Воздуходувка для СВС-3,5/5,0
26.	Камера сгорания
27.	Сепаратор
28.	Циклон
29.	Бункер сухого осадка.
30.	Скруббер
31.	Дымосос
32.	Дымовая труба
33.	Скребковый транспортер

Условные обозначения

Обозначение	Наименование
— М1 —	Сточная вода поступающая на очистку
— М2 —	Сточная вода после механической очистки
— М4 —	Сточная вода после биологической очистки
— М13 —	Сточная вода из контактных резервуаров
— И1 —	Песчаная пульпа
— И2 —	Плавающие вещества
— И3 —	Сырой осадок
— И4 —	Активный ил возвратный
— И5 —	Активный ил циркулирующий
— И6 —	Активный ил избыточный
— И8 —	Смесь сырого осадка
— И10 —	Аэробно-сброженная смесь
— И12 —	Фугат
— И17 —	Обезвоженный осадок
— И19 —	Фугат аэробно-сброженный
— П1 —	Аварийный сброс
— П2 —	Опорожнение
— А0 —	Воздухопровод
— Х1 —	Хлорная вода
— К1 —	Бытовая канализация.
[illegible]	[illegible]
— В11 —	Трубопровод технической воды
— В12 —	Трубопровод рабочей воды
— ТС —	Теплосеть
— С1 —	Смесь обезвоженного осадка с ретурам
— С2 —	Осадок на ретур
— С3 —	Сухой осадок
— Р0 —	Газопровод природного газа
— Е6 —	Дымовые газы

Н. контр.	Андрибец		
Провер.	Марина		
Техник	Абашин		
Гип	Марина		
Гл. спец.	Сирота		
Нач. отд.	Гольдман		

ТП 902-03-36.85 НК

Станции биологической очистки сточных вод с флотационным илоразделением производительностью 25-70 тыс. м³/сут

Стадия	Лист	Листов
Р	10	

Условные обозначения
Экспликация основного оборудования и сооружений.

ЦНИИЭП инженерного оборудования г. Москва.

20308-02 (13)

Инв. №

Подп. и дата

Взам. инв. №

gost.e-ecolog.ru