ТИПОВОЙ ПРОЕКТ
816-1-75.86

ПРОФИЛАКТОРИЙ ДЛЯ ГАРАЖА НА 10 АВТОМОБИЛЕЙ С ТЕПЛОЙ СТОЯНКОЙ НА 6 АВТОМОБИЛЕЙ

ПАНЕЛЬНЫЕ СТЕНЫ

АЛЬБОМ 1

Общая пояснительная записка
Технология производства
Архитектурные решения
Конструкции железобетонные
Конструкции металлические
Внутренние водопровод и канализация
Отопление и вентиляция
Силовое электрооборудование
Автоматизация отопления и вентиляции
Связь и сигнализация

21010-01
Ц. 6 00

Кф Цито инв. № 21010 01

Привязан

Инв. №

gost.e-ecolog.ru

ЦЕНТРАЛЬНЫЙ ИНСТИТУТ ТИПОВОГО ПРОЕКТИРОВАНИЯ
ГОССТРОЯ СССР
КИЕВСКИЙ ФИЛИАЛ
г. Киев-57 ул. Эжена Потье № 12

34/7
Заказ № 6062 Инв. № 21010-01 Тираж 2200

Сдано в печать 22.8. 1986 Цена 6-00

ТИПОВОЙ ПРОЕКТ
816-1-75.86

ПРОФИЛАКТОРИЙ ДЛЯ ГАРАЖА НА 10 АВТОМОБИЛЕЙ С ТЕПЛОЙ СТОЯНКОЙ НА 6 АВТОМОБИЛЕЙ

ПАНЕЛЬНЫЕ СТЕНЫ

АЛЬБОМ 1

СОСТАВ ПРОЕКТА

АЛЬБОМ 1 – Общая пояснительная записка.
Технология производства. Архитектурные решения. Конструкции железобетонные.
Конструкции металлические.
Внутренние водопровод и канализация.
Отопление и вентиляция.
Силовое электрооборудование.
Автоматизация отопления и вентиляции.
Связь и сигнализация
АЛЬБОМ 2 – Строительные изделия
АЛЬБОМ 3 – Задание заводу на изготовление щитов
АЛЬБОМ 4 – Спецификации оборудования
АЛЬБОМ 5 – Нестандартизированное оборудование (из ТП 816-1-79.86)
АЛЬБОМ 6 – Ведомости потребности в материалах
АЛЬБОМ 7 – Сметы

РАЗРАБОТАН
проектным институтом
„ЦИТЭПсельхозпром"
г. Иваново

УТВЕРЖДЕН
Минсельхозом СССР
приказ №62-эг от 11.09.85
ВВЕДЕН В ДЕЙСТВИЕ институтом
„ЦИТЭПсельхозпром"
приказ №6 от 14.01.86

Директор института В.В.Баранов
Главный инженер проекта В.И.Глезин

Кф. Ц итп инв. № 21010-01
Привязан
Инв. №

Альбом 1

816-1-75.86

Типовой проект

Содержание альбома

Лист	Наименование	Стр.
1-8	Общая пояснительная записка. Расчеты показателей снижения сметной стоимости с.м.р. Затрат труда и расхода основных строительных материалов	3-9
	Технология производства	
1	Общие данные (начало)	10
2	Общие данные (окончание)	11
3	План расположения технологического оборудования на отм. 0,000	12
	Архитектурные решения	
1	Общие данные (начало)	13
2	Общие данные (продолжение)	14
3	Общие данные (окончание)	15
4	Планы на отм 0,000 и 3,000. Фрагмент 1. Разрезы 1-1 и 2-2.	16
5	Развертка стены в осях 2-3. Узлы А-ж.	17
6	Фасады. Схемы расположения элементов заполнения оконных проемов	18
7	Планы полов на отм. 0,000 и 3,000 и отверстий в стенах и перегородках	19
8	План кровли. Узел А.	20
	Конструкции железобетонные	
1	Общие данные (начало)	21
2	Общие данные (продолжение)	22
3	Общие данные (окончание)	23
4	Схема расположения фундаментов. Фрагменты 1-3	24
5	Фрагменты 4-13	25
6	Фундаменты ФА1-1; ФА1-1-01; ФФ1-1 - ФФ1-1-02	26
7	Фундаменты ФА2-1-ФА2-1-03	27
8	Фундаменты ФА4-1; ФА4-1-01, ФОМ1	28
9	Фундаменты ФА6-1; ФАТ6-1-01	29
10	Схема расположения подземного хозяйства. Сечение 1-1. 4-4	30
11	Схема расположения колонн, балок и стоек. Узлы А-В	31
12	Схемы расположения панелей стен	32
13	Схемы расположения плит покрытия, перекрытия и опорных плит. Узлы 1; 2	33
14	Участки монолитные УМ1-УМ5	34
15	Оснотровая канава КО1. План. Разрезы 1-1 - 2-2	35
16	Разрез 3-3, 4-4. Сечения 5-5 - 7-7. Узлы 1-5	36
17	Грязеотстойник ГР1	37
18	Схема армирования грязеотстойника ГР1. Сечение 1-1	38
	Конструкции металлические	
1	Общие данные (начало)	39
2-3	Общие данные (продолжение)	40-41
4	Общие данные (окончание)	42
5	Схема расположения подвесных путей. Разрезы 1-1; 2-2. Узел А	43
6	Схема расположения сетчатого ограждения. Виды А и Б.	43
7	Лестница металлическая Л1, Виды 1-1 - 3-3	44
8	Стремянка СГ-34. Узлы 1, 2	44
	Внутренние водопровод и канализация	
1	Общие данные	45
2	План на отметке 0,000 и 3,000	46
3	Грязеотстойник с бензомаслоуловителем. Схемы систем В1; Т3; Т4; К1 и К3.	47
ВКН	Эскизные чертежи общих видов нетиповых конструкций	48
	Отопление и вентиляция	
1	Общие данные (начало)	49
2	Общие данные (окончание)	50
3	Планы на отм. 0,000 и 3,000. Разрез 1-1	51
4	Разрезы 2-2 - 7-7	52
5	Схемы систем отопления 1 и 2, индивидуального теплового пункта. Узлы 1-4	53
6	Схемы систем П1П2, В1-В4, ВЕ1-ВЕ4	54
7	Установки систем П1, П2. Схема системы теплоснабжения установок П1, П2	55
ОВН-10.00	Изоляция трубопроводов. Общий вид	56
ОВН-20.00	Изоляция короба. Общий вид	56
	Силовое электрооборудование	
1	Общие данные (начало)	57
2	Общие данные (окончание)	58
3	Планы расположения силовой сети 380/220 и оборудования на отм. 0.000 в осях 1-6 и на отм. 3.000	59
4	Расчетная схема силовой сети (ШВ, ШР-1)	60
5	Расчетная схема силовой сети (ШР-1; ШР-2)	61
6	Схема электрическая принципиальная управления задвижкой. Схема внешних проводок	62
7	Кабельный журнал	63
8	Планы расположения электрического оборудования и прокладки осветительных сетей на отм. 0,000 в осях 1-6 и на отм. 3.000.	64
ЭМН	Крепление светильника в нише. Общий вид.	65
	Автоматизация отопления и вентиляции	
1	Общие данные (начало)	66
2	Общие данные (окончание)	67
3	Приточная система П1. Схема функциональная	68
4	Приточная система П2. Схема функциональная. Схема электрическая принципиальная	69
5	Индивидуальный тепловой пункт. Схема функциональная. Схема внешних проводок	70
6	Приточная система П1. Схемы электрические принципиальные регулирования, управления электродвигателем и отключения вентиляции при пожаре	71
7	Приточная система П1. Отключение вентиляции при пожаре. Схема внешних проводок	72
8	Приточная система П2. Схема внешних проводок	73
9	Приточные системы П1, П2. Отключение вентиляции при пожаре. План расположения	74
	Связь и сигнализация	
1	Общие данные	75
2	Схема соединений	76
3	План расположения сетей на отм. 0,000. План расположения сетей на отм. 3,000	77

Альбом 1

1. Общая часть

Типовой проект профилактория для гаража на 10 автомобилей с теплой стоянкой на 6 автомобилей разработан на основании плана типового проектирования Госстроя СССР на 1984-1985 гг и задания на проектирование, утвержденного Минсельхозом СССР 5 ноября 1983 г.

Типовой проект разработан для строительства в районах со следующими природно-климатическими условиями:

расчетная зимняя температура наружного воздуха минус 30°С;

нагрузка ветровая - 0,26 кПА (27 кгс/м²);

нагрузка снеговая - 0,98 кПА (100 кгс/м²);

Рельеф территории - спокойный, грунтовые воды отсутствуют; грунты непучинистые, непросадочные со следующими нормативными характеристиками: $\varphi^{н}$ = 0,49 рад (28°); $C^{н}$ = 2 кПА (0,02 кгс/м²); E = 14,7 мПА (150 кгс/м²); γ = 1,8 т/м³.

Коэффициент безопасности по грунту $K_г$ = 1,0.

2. Технология производства

2.1. Назначение

Профилакторий предназначен для технического обслуживания и текущего ремонта 10 грузовых и специальных автомобилей и 3 прицепов.

Строительство профилактория предусматривается в составе ремонтно-технической базы центральных усадеб хозяйств с парком 25 тракторов.

Производственная деятельность профилактория осуществляется в кооперации с центральной ремонтной мастерской хозяйства и специализированными предприятиями Госкомсельхозтехники.

Общий объём работ по техническому обслуживанию и ремонту автопарка составляет 3466 чел. ч.

Производственная программа по ремонтно-обслуживающим работам выполняется производственными рабочими в количестве 2 чел., из которых 1 чел. - привлекаемый водитель обслуживаемого автомобиля.

2.2. Охрана окружающей среды

Списанные машины, сборочные единицы и детали должны складироваться на специальной площадке и по мере накопления отправляться на утилизацию.

Все сточные воды отводятся в поселковые сети канализации и далее на очистные сооружения полной биологической очистки. Производственные сточные воды, содержащие значительные загрязнения по нефтепродуктам и взвешенным веществам, перед сбросом в наружные сети канализации проходят местную очистку в грязеотстойнике с бензомаслоуловителем.

Источником загрязнения атмосферного воздуха являются вентиляционные выбросы, содержащие окись углерода, окислы азота, альдегиды, аэрозоли свинца.

Обеспечение допустимых концентраций вредностей в приземном слое предусматривается за счет рассеивания их в атмосфере воздуха.

При привязке проекта надлежит проверить расчетом обеспечение рассеивания с учетом местных условий и фоновой концентрации аналогичных вредностей.

3. Архитектурно-строительные решения

3.1. Объемно-планировочное решение

Здание профилактория для гаража с теплой стоянкой прямоугольное в плане с размерами в осях 12×30,28 м, со встроенными бытовыми помещениями, высота до низа несущих конструкций - 5,4 м, в помещении хранения автомобилей - 3,6 м.

Степень огнестойкости II.

3.2. Противопожарные мероприятия

Для обеспечения успешной эвакуации автомобилей из помещений хранения участка технического обслуживания и ремонта автомобилей, в случае пожара, руководством хозяйства (колхоза, совхоза) должна быть разработана специальная инструкция и план эвакуации, в котором предусмотрено наличие необходимого количества тросов для буксировки, ключей от систем зажигания двигателей и место их хранения.

Инструкция и план должны быть согласованы с местными органами государственного пожарного надзора и объявлена всему водительскому составу. Не реже одного раза в год должна проводиться учебная тренировка по эвакуации автомобилей на случай пожара.

Все производственные и вспомогательные помещения должны быть обеспечены первичными средствами пожаротушения: пенными огнетушителями, ящиками с песком и совковыми лопатами, согласно норм положенности предусмотренными „Типовыми правилами пожарной безопасности для объектов сельскохозяйственного производства". Строительство профилактория для гаража на 10 автомобилей с теплой стоянкой на 6 автомобилей должно предусматриваться не далее 2 км от расположения пожарного депо.

Венткамеры и воздуховоды выполнены из несгораемых материалов.

Для помещений категории В предусмотрено автоматическое отключение систем вентиляции при возникновении пожара.

Вытяжной вентилятор от шкафа для зарядки аккумуляторов принят в искрозащищенном исполнении, а электродвигатель во взрывозащищенном исполнении.

Вытяжной воздуховод от шкафа для зарядки аккумуляторов и вытяжной вентилятор должны быть заземлены в соответствии с требованиями ПУЭ.

Трубопроводы для помещений категории В покрыты стеклотканью.

4. Водоснабжение и канализация

4.1. Водоснабжение

Водоснабжение гаража решается от сетей хозяйственно-питьевого производственно-противопожарного водопровода поселка. Качество воды должно удовлетворять требованиям ГОСТ 2874-82„ Вода питьевая". Расчётный расход воды составляет 1,09 м³/сут; 0,54 м³/ч; 0,76 л/с. В том числе на бытовые нужды - 0,5 м³/сут; 0,4 м³/ч; 0,76 л/с.

Внутреннее пожаротушение решается двумя струями от пожарных кранов, комплектуемых пожарными рукавами длиной 20 м. Расчетный расход воды на внутреннее пожаротушение - 5,2 л/с. Потребный напор на вводе в здание - 9 м, при пожаре - 19 м.

Для учета расхода воды предусматривается установка водомера. Обводная линия служит для пропуска пожарного расхода воды. Нормальное положение задвижки „Закрыто". Открытие задвижки на обводной линии предусматривается дистанционное, от каждого из пожарных кранов. Наружное пожаротушение здания должно решаться от наружной водопроводной сети. Расчетный расход воды 10 л/с.

Горячее водоснабжение гаража - централизованное, расчетный расход воды на бытовые нужды составляет: 0,45 м³/сут; 0,37 м³/ч; 0,72 л/с. На технологические нужды подача горячей воды не предусматривается. Потребный напор на вводе в здание - 10 м.

4.2. Канализация

Сброс бытовых и производственных сточных вод предусматривается в одноименные сети канализации. Производственные сточные воды перед сбросом в наружные сети канализации проходят очистку в грязеотстойнике с бензомаслоуловителем. Грязеотстойник оборудуется волокнистым фильтром. В качестве заполнителя могут быть использованы: древесная стружка, стекловолокно,

Привязан

Инв. № подл. | Подп. и дата | Взам. инв. №

Инв. №				
Нач. отд. ТХ	Виноградов			
Нач. отд. ЭЗ	Тигай			ТП 816-1-75.86 ПЗ
Нач. отд. ВК	Шляпкин			
Нач. отд. ОВ	Польтин			
Нач. отд. ЭТ	Кутин			Общая пояснительная записка. Расчеты показателей снижения сметной стоимости СМР, затрат труда и расхода основных стр. материалов
ГИП	Глезин			Стадия Р; Лист 1; Листов 9
Н. контр.	Антонычева			ЦИТЭПсельхозпром г. Иваново

Альбом 1

активированный уголь, вспученный вермикулит, силрон и др. Материал заполнителя и метод его регенерации уточняется при привязке. Расчетный расход сточных вод составляет:

бытовых — 1,35 м³/сут; 0,77 м³/ч; 2,65 л/с;
производственных – 0,24 м³/сут; 0,24 м³/ч; 1,0 л/с.

5. Отопление и вентиляция

5.1. Отопление

Данные о расходах тепла указаны на листе ОВ-2.

Удельный часовой расход тепла на отопление 1 м² общей площади профилактория для гаража на 10 автомобилей составляет 0,2 кВт (173,8 ккал/ч).

Теплоснабжение профилактория предусмотрена от наружных тепловых сетей.

Теплоноситель – вода с температурой 95–70°С.

Отопление в помещениях профилактория рассчитано на поддержание внутренней температуры 16°С, в помещении для хранения автомобилей – на 5°С, в бытовых помещениях согласно СНиП II-92-76, „Вспомогательные здания и помещения промышленных предприятий."

Схемой индивидуального теплового пункта предусмотрен учет расхода теплоносителя, контроль температуры и давления.

Необходимость установки приборов автоматического регулирования определяется при привязке проекта в соответствии с типовыми проектными решениями 903-04-13 альбом 1, 2. Автоматизированные индивидуальные тепловые пункты (ИТП) зданий жилищно — гражданского и производственного назначения.

Перепад давления на вводе тепловых сетей должен быть не менее 23000 Па (2300 кгс/м²).

5.2. Вентиляция

Вентиляция помещений профилактория запроектирована приточно-вытяжная с механическим и естественным побуждением.

Расчет воздухообмена помещения для хранения автомобилей принят из условия выезда и въезда 6 автомобилей в час по технологическому заданию.

Удаление вредностей выхлопных газов из помещения для хранения автомобилей осуществляется вытяжным крышным вентилятором, а из помещения технического обслуживания и ремонта – вытяжным крышным вентилятором и через гибкий шланг с трубой при регулировке двигателя автомобиля. Для локализации вредностей предусмотрены местные отсосы от вытяжного шкафа и панелей.

Количество воздуха, подаваемого приточными системами, компенсирует вытяжку и обеспечивает поддержание требуемых условий воздушной среды.

Работа приточной системы П2 предусмотрена во время выезда и въезда автомобилей и обеспечивает тепло на обогрев въезжающих машин и на нагрев, врывающегося через открытые ворота воздуха.

Работа приточной системы П1 предусмотрена в течение рабочего времени. Работа приточной системы П1 компенсирует теплопотери участка технического обслуживания и ремонта от 5 до 16°С, тепло на обогрев въезжающей машины и на нагрев врывающегося через открытые ворота воздуха.

Обслуживание вытяжных систем В1–В4 производится с передвижной лестницы.

Ремонт вентоборудования производится штатными слесарями хозяйства.

6. Силовое электрооборудование

Электроснабжение осуществляется от внешних сетей напряжением 380/220 В по воздушному вводу. Электроприемники по надежности электроснабжения относятся к потребителям III категории.

Установленная мощность силового электрооборудования и электроосвещения составляет 28,14 кВт.
Расчетная мощность – 12,1 кВт.
Годовой расход электроэнергии 13,31 кВтч.

7. Автоматизация отопления и вентиляции

Разделом предусматривается автоматизация приточных систем П1, П2, оснащение контрольно-измерительными приборами индивидуального теплового пункта. Согласно СНиП II-33-75 ч. II гл. 33 предусмотрено централизованное отключение при возникновении пожара систем вентиляции, обслуживающих помещения с производствами категории В.

8. Связь и сигнализация

Телефонизация и радиофикация предусматриваются от наружных сетей по кабельному вводу.

Пожарная сигнализация выполнена на основании требований СНиП II – 93-74 „Предприятия по обслуживанию автомобилей."

9. Молниезащита

Согласно „Инструкции по проектированию и устройству молниезащиты зданий и сооружений." СН 305-77 здание профилактория молниезащите не подлежит (так как по расчету N=0,051, что при n=12 ниже 0,1 по таблице 1 п.4).

Основные технико-экономические показатели

№ п.п.	Наименование показателей	Ед. изм.	Проект.
1	Количество автомобилей	ед	10
2	Численность работающих	чел.	12
	в том числе: рабочих	то же	1
	водителей	"	11
3	Общая площадь	м²	395,2
	Площадь застройки	м²	385,46
	Строительный объем	м³	2131,57
4	Общая сметная стоимость	тыс. руб.	59,45
	в том числе:	то же	
	строительно-монтажных работ	"	51,27
	оборудования	"	8,18
	Сметная стоимость на 1 автомобиль	"	5,95
	Сметная стоимость строительно-монтажных работ на 1м² общей площади	руб.	129,73
5	Расход тепла	ккал/час	243880
6	Потребная мощность	кВт	13,3
7	Расход воды	м³/сут	1,54
8	Расход стоков	то же	1,59
9	Трудозатраты построечные	чел.-дн	911,67
	на 1 м³ здания	тоже	0,43
	на 1 млн. руб. строительно-монтажных работ	тыс.чел.-дн.	17,78
10	Расход основных строительных материалов		
	цемент	т	75,34
	сталь	т	18,35
	кирпич	тыс. шт.	43,24
	лесоматериалы	м³	16,01
11	На расчетную единицу (1 автомобиль)		
	цемент	т	7,534
	сталь	т	1,83
	кирпич	тыс. шт	4,32
	на 1 млн. руб. строительно-монтажных работ		
	цемент	т	1469,5
	сталь	т	355
	кирпич	тыс. шт.	843,4
	лесоматериалы	м³	309,7

Привязан

Инв. № подл. | Подпись и дата | Взам. инв. №

10. Достижения науки и техники

Улучшение использования машинного парка должно осуществляться на базе научно-технического прогресса, позволяющим наиболее эффективно использовать капитальные вложения в сельское хозяйство.

Наиболее прогрессивной формой, обеспечивающей безотказную работу автомобильного транспорта в колхозах и совхозах, является система технического обслуживания, ремонта и хранения подвижного состава непосредственно в хозяйствах.

Принятым технологическим процессом в проекте профилактория предусмотрена деятельность его в кооперации с центральной ремонтной мастерской и предприятиями „Госкомсельхозтехники."

Для обеспечения необходимой загрузки технических средств снижения стоимости выполняемых работ в проекте профилактория для гаража учтена номенклатура и количество технических средств определенных „Табелем оборудования и оснастки гаражей с профилакториями колхозов и совхозов", разработанного институтом ВЦИТИН г. Тамбав

С целью наиболее рационального использования годового фонда времени рабочих, рабочих мест и обарудования, а также людских ресурсов, проектом предусматривается привлечение водителей автомобилей к выполнению работ по проведению технического обслуживания и ремонта подвижного состава. Это мероприятие позволяет, при сохранении рабочих мест, иметь возможность сократить площади бытовых помещений и количество санитарно-технических приборов для рабочих-ремонтников.

При разработке архитектурно-строительных решений в рабочем проекте были применены прогрессивные конструкции и решения:

- уменьшена высота производственной части;
- максимально использован объем здания за счет встроенного этажа в производственной части здания;
- предусмотрена тепловая защита здания за счет уменьшения площади остекления и увеличения сопротивления теплопередачи наружных стен;
- конструкции каркаса приняты по новым сериям и ГОСТам 1.462.1-3/80; 1.030.1-1; 1.410-3; ГОСТ 14.824-84, ГОСТ 22.701.0-77.

Применение прогрессивных конструкций позволило снизить расход строительных материалов и сметную стаимость объекта.

Применение прогрессивных технических решений позволило широко использовать типовые конструкции высокой заводской готавности, павысить сборность здания, укрупнить монтажные элементы, снизить затраты ручного труда в строительстве, применить наиболее совершенную организацию и технологию строительных работ, обеспечивающую повышение качества, сокращение сроков и стоимасти строительства.

При разработке санитарно-технической части проекта к достижениям науки и техники можно отнести:

- применение однотрубной горизонтальной приточной системы отопления с тупиковым движением теплоносителя;
- применение тонкостенных и пластмассовых труб;
- использование типовых серий института „Сантехпроект";
- расчет систем отопления и вентиляции с применением ЭВМ.

Все выше изложенные мероприятия дают возможность уменьшить сроки проектирования, выбрать наиболее оптимальный вариант технического решения, уменьшить трудоемкость монтажа и снизить сметную стоимость строительства.

В разработанной электротехнической части необходимо отметить, что электрооборудование, электроаппаратура, приборы контроля и регулирования, применяемые в проекте, отвечают современным требованиям передовых достижений. Так в проекте применено в основном люминисцентное освещение, взамен ламп накаливания, причем выбранные лампы меньше по мощности в сравнении с аналогами, но с нормируемой световой отдачей, что значительно сказывается на экономии электроэнергии.

Предусмотренный проектом индустриальный метод монтажных работ с заменой металлических труб на пластмассовые, дает не только снижение сметной стоимости, но и экономию материалов.

Инв.№ подл. | Подп. и дата | Взам.инв.№

Привязан

Инв.№

Альбом 1

Форма 1

Расчеты показателей снижения сметной стоимости СМР, затрат труда и раскода основных строительных материалов

Для определения показателей снижения сметной стоимости строительно-монтанных работ, затрат труда и расхода основных строительных материалов в качестве базисного проекта принят типовой проект № 503-288 „Гараж с профилакторием на 10 автомобилей".

Сравнение с базисным проектом выполнено по следующим конструктивным элементам зданий

1. Ворота
2. Окна
3. Двери
4. Колонны
5. Перекрытие
6. Покрытие
7. Стеновые панели
8. Наружная и внутренняя штукатурка
9. Подкрановые пути
10. Фундаменты

В результате проведенного анализа установлено, что новое техническое решение приводит к снижению:

1) Раскода стали в приведенном исчислении на 5,38т
2) Раскода цемента в приведенном исчислении на 12,47т
3) Сметной стоимости строительно-монтажных работ на

Перечень сравниваемых конструктивных элементов здания, сооружения и видов работ для расчета основных показателей

Стройка

Объект: Профилакторий для гаража на 10 автомобилей с теплой стоянкой на 6 автомобилей панельные стены

№ п.п.	Наименование конструктивных элементов здания сооружения и видов работ	Единица измерения	Объемы применения по проектным решениям: при базисном техническом уровне (БТУ) — Объем	при базисном техническом уровне (БТУ) — № проекта	при новом техническом уровне (НТУ)
1	2	3	4	5	6
1	Ворота по серии 2.435-6, вып.3				
	Монтаж ж-б ригелей ворот РВА-4	шт. / м³	4 / 5,6	503-288	-
	Монтаж ж-б. стоек СВА-2, СВА-2а	шт. / м³	8 / 4,8		-
	Установка металлических ворот	т	1,66		
	Установка анкерных болтов	т	0,134		
1а	Ворота по серии 1.435.9-17 вып.4				
	Установка рамы и полотен ворот	т			2,11
	Установка анкерных болтов	т			0,018
2	Окна				
	Установка оконных деревянных блоков по ГОСТ 12506-67	шт. / м²	2 / 6,37	503-288	
	Установка стеклопанелей по серии 1.436-8 вып.2 марки ПКП 5,9×2,05 и ПКП 5,9×3,25	шт. / т	9 / 0,597		
	Дополнительные металлоконструкции для стеклопанелей	т	1,35		
2а	Установка оконных деревянных блоков по ГОСТ 12506-81	шт. / м²			6 / 15,83
3	Двери				
	Установка дверных блоков по ГОСТ 14624-69	шт. / м²	9 / 16,81	503-288	
3а	Установка дверных блоков ГОСТ 14624-84 и серия 1.136-10	шт. / м²			15
4	Колонны				
	Монтаж колонн по серии КЭ-01-49, вып.2 и КЭ-01-55	шт. / м³	17 / 15,22	503-288	
4а	Монтаж колонн по серии 1.423-3 вып. 3	шт. / м³			17 / 9,03
5	Перекрытие				
	Устройство перекрытия из плит по серии 1.141-1, вып. 51	шт. / м³	6 / 4,61	503-288	
5а	Устройства перекрытия из плит по серии 1.141-1	шт. / м³			6 / 3,57
6	Покрытие				
	Монтаж плит покрытия по серии 1.465-7, вып.1 размерами 3×6 и 1,5×6м	шт. / м³	20 / 22,72	503-288	
6а	Монтаж плит покрытия по ГОСТ 22701.1-77	шт. / м³			20 / 22,06
7	Стеновые панели				
	Монтаж стеновых панелей по серии 1.432-5	шт. / м³	60 / 59,88	503-288	
7а	Монтаж стеновых панелей по серии 1.030.1-1	шт. / м³			60 / 87,04
8	Наружная и внутренняя штукатурка стен	м²	171,4	503-288	
8а	Внутренняя штукатурка стен	м²			53
9	Подкрановые пути по серии 1.462-1	т	1,237	503-288	
9а	Подкрановые пути по серии 1.426.2-3	т			0,757
10	Фундаменты монолитные ж.-б по серии 1.412-1	м³	36,98	503-288	
10а	Фундаменты монолитные ж.-б по серии 1.412-1/77	м³			25,19

Привязан

Инв.№ подл. | Подп. и дата | Взам. инв.№

Форма 3

Альбом 1

Объектная ведомость

показателей изменения сметной стоимости строительно-монтажных работ и затрат труда

Объект: Профилакторий для гаража на 10 автомобилей с теплой стоянкой на 6 автомобилей (панельные стены)
Общая площадь, м² - 395,2.
Общая сметная стоимость Со, тыс. руб. - 59,87.
В том числе строительно-монтажных работ Ссм, тыс. руб. - 51,69.
Составлена в ценах на 1 января 1984 г. Территориальный район-I.

Локальная ведомость № (л в №)	Наименование сравниваемых основных конструктивных элементов и видов работ по базисному (БТУ) и новому (НТУ) техническому уровню	Единица измерения	Расчетный объем применения		На единицу измерения: Сметная стоимость, руб.		На единицу измерения: Затраты труда, чел.-дн.		На расчетный объем применения: Сметная стоимость, руб.		На расчетный объем применения: Затраты труда, чел.-дн.		Изменение на объем применения по сравнению с базисным техническим уровнем [Снижение (+) Увеличение (-)]: сметной стоимости (графа 10 минус графа 11), руб.	Изменение на объем применения по сравнению с базисным техническим уровнем [Снижение (+) Увеличение (-)]: Затрат труда (графа 12 минус графа 13), чел. дн.	Увеличение по социально-экономическим факторам (СЭФ): Сметной стоимости руб.	Увеличение по социально-экономическим факторам (СЭФ): Затрат труда чел.-дн.
			БТУ	НТУ	БТУ	НТУ	БТУ	НТУ	БТУ (графа 4 × графа 6)	НТУ (графа 6 × графу 7)	БТУ (графа 4 × графу 8)	НТУ (графа 5 × графу 9)				
1	2	3	4	5	6	7	8	9	10	11	12	13	14	15	16	17
1	Ворота по серии 2.435-6, Вып 3 Монтаж ж-б ригелей ворот РВА-4 Монтаж ж-б стоек СВА-2, СВА-2а Установка рамы и полотен ворот Установка анкерных болтов	шт./м³ шт./м³ т т	4/5,6 8/4,8 1,66 0,134						2954							
1а	Ворота по серии 1.435.9-17, вып. 4 Установка рамы и полотен ворот Установка анкерных болтов	т т		2,11 0,018						2020			+ 984			
2	Окна Установка оконных деревянных блоков по ГОСТ 12506-67 Установка стеклопанелей по серии 1.436-8 вып 2 марки ПКП 5,9×2,05 и ПКП 5,9×3,25 Дополнительные металлоконструкции для стеклопанелей	шт./м² шт./т т	2/6,37 9/0,597 1,35						2762							
2а	Установка оконных деревянных блоков по ГОСТ 12506-81	шт./м²		6/15,83						404			+ 2358			
3	Двери Установка дверных блоков по ГОСТ 14624-69	шт	9						320							
3а	Установка дверных блоков по ГОСТ 14624-84 и серия 1.136-10	шт./м²		15						630			− 310			
4	Колонны Монтаж колонн по серии КЭ-01-49 и КЭ-01-55	шт./м³	17/15,22						2006							
4а	Монтаж колонн по серии 1.423-3, вып 3	шт/м³		17/9,03						1328			+ 683			
5	Перекрытие Устройство перекрытия из плит по серии 1.141-1, вып 51	шт./м³	6/4,61						402							
5а	Устройство перекрытия из плит по серии 1.141-1, вып. 61	шт./м³		6/3,57						614			− 212			
6	Покрытие Монтаж плит покрытия по серии 1.465-7, вып. 1 размерами 3×6 мм 1,5×6 м	шт./м³	20/22,72						2479							
6а	Монтаж плит покрытия по ГОСТ 22701.1-77	шт./м³		20/22,06						2489			+ 10			
7	Стеновые панели Монтаж стеновых панелей по серии 1.432-5	шт./м³	60/59,88						5931							
7а	Монтаж стеновых панелей по серии 1.030.1-1.	шт./м³		60/87,04						6387			− 456			

Взам. инв. №
Подп. и дата
Инв. № подл.

7
21010-01

ТП 816-1-75.86-ПЗ

Лист 5

Копировал Леонтьева

Формат А2

Альбом I

Локальная ведомость № (ЛВ №)	Наименование сравниваемых основных конструктивных элементов и видов работ по базисному (БТУ) и новому (НТУ) техническому уровню	Единица измерения	Расчетный объем применения		На единицу измерения: Сметная стоимость, руб.		На единицу измерения: Затраты труда, чел.-дн.		На расчетный объем применения: Сметная стоимость, руб.		На расчетный объем применения: Затраты труда, чел.-дн.		Изменение на объем применения по сравнению с базисным техническим уровнем [снижение (+) увеличение (-)]: Сметной стоимости (графа 10 минус графа 11), руб.	Изменение на объем применения по сравнению с базисным техническим уровнем [снижение (+) увеличение (-)]: Затрат труда (графа 12 минус графа 13) чел.-дн.	Увеличение по социально-экономическим фактором (СЭФ): Сметной стоимости руб.	Увеличение по социально-экономическим фактором (СЭФ): Затрат труда чел.-дн.
			БТУ	НТУ	БТУ	НТУ	БТУ	НТУ	БТУ (графа 4 × графу 6)	НТУ (графа 5 × графу 7)	БТУ (графа 4 × графу 8)	НТУ (графа 5 × графу 9)				
1	2	3	4	5	6	7	8	9	10	11	12	13	14	15	16	17
8	Наружная штукатурка стен, штукатурка дверных и оконных откосов	м²	171,4						258							
	Окраска фасадов цементными красками	м²	171,4						52							
8а	Наружная штукатурка стен	м²								30			+52			
9	Подкрановые пути по серии 1.462-1	т	1,237						300				+228			
9а	Подкрановые пути по серии 1.462.2-3	т		0,757						248			+52			
10	Фундаменты монолитные ж.-б по серии 1.412-1	м³	36,98						1553							
10а	Фундаменты монолитные ж.-б по серии 1.412-1/77	м³		33,59						1265			+288			
	Итого								19017	15410			$\Delta C_{см}$ = 36 07 × 1,165 × 1,08 = 4538			

Относительные показатели изменения сметной стоимости, % по объекту $Э_c = \frac{\Sigma \Delta C_{см} \cdot 100}{C_o \pm \Sigma \Delta C_{см}} = \frac{4,538 \cdot 100}{59,45 + 4,538} = 7,09$

По строительно-монтажным работам $Э_{см} = \frac{\Sigma \Delta C_{см} \cdot 100}{C_{см} \pm \Sigma \Delta C_{см}} = \frac{4,538 \cdot 100}{51,27 + 4,538} = 8,13$

Удельные капитальные вложения по объекту, руб. на единицу мощности (общей площади, емкости и т.д.) при базисном техническом уровне $У_{к_1} = \frac{C_o \pm \Sigma \Delta C_{см}}{П_2} = \frac{59,45 + 4,538}{395,2} = 161,91$

При новом техническом уровне $У_{к_2} = \frac{C_o}{П_2} = \frac{59,45}{395,2} = 150,43$

Главный инженер проекта Глезин

Составил Радионова

Проверил Вылгина, Пилипчук

Привязан

Инв. № подл. | Подп. и дата | Взам. инв. №

21010-01 8 Инв. №

ТП 816-1-75.86-ПЗ Лист 6

Копировал Леонтьева

Альбом 1

Форма 7

Относительные показатели изменения расхода основных строительных материалов по проектируемому объекту

Объект: Профилакторий для гаража на 10 автомобилей с теплой стоянкой на 6 автомобилей (панельные стены)
Производственная мощность, общая площадь, емкость и др. $П_2$ = 395,2
Сметная стоимость строительно-монтажных работ Ссм тыс. руб. = 51,69
Расход материалов по объекту (стройке, очереди строительства) Мо:

Стали (кроме труб), всего:	12,899 т	цемента	76,58 т
То же приведенной	18,348 т	цемента приведенного	75,34 т
Стальных труб	— т	лесоматериалов, приведенных к круглому лесу	16,01 м³

№ п.п.	Наименование материалов в натуральном и приведенном исчислении	Показатель расхода материалов снижение „+" увеличение „−" $\left(Э_м = \frac{\Sigma \Delta M \cdot 100}{Мо \pm \Sigma \Delta M}\right)$	Показатели удельного расхода материалов, т, м³ на единицу мощности, общей площади, емкости и т.д. при базисном техническом уровне (БТУ) $\left(У_{м_1} = \frac{Мо \pm \Sigma \Delta M}{П_2}\right)$	при новом техническом уровне (НТУ) $\left(У_{м_2} = \frac{Мо}{П_2}\right)$	Показатели расхода материалов, т, м³, на 1 млн. руб. сметной стоимости строительно-монтажных работ при базисном техническом уровне (БТУ) $\left(Р_{м_1} = \frac{Мо \pm \Sigma \Delta M}{Ссм \pm \Sigma \Delta Ссм}\right)$	при новом техническом уровне (НТУ) $\left(Р_{м_2} = \frac{Мо}{Ссм}\right)$
1	2	3	4	5	6	7
1	Сталь в натуральном исчислении	$\frac{4,93 \times 100}{12,899+4,93} = 27,65$	$\frac{12,899+4,93}{395,2} = 0,045$	$\frac{12,899}{395,2} = 0,033$	$\frac{12,899+4,93}{51,69+4,805} = 315,6$	$\frac{12,899}{51,69} = 249,5$
2	Сталь в приведенном исчислении	$\frac{5,38 \times 100}{18,348+5,38} = 22,67$	$\frac{18,348+5,38}{395,2} = 0,06$	$\frac{18,348}{395,2} = 0,046$	$\frac{18,348+5,38}{51,69+4,805} = 420,0$	$\frac{18,348}{51,69} = 355,0$
3	Стальные трубы					
4	Цемент в натуральном исчислении	$\frac{11,57 \times 100}{76,58+4,57} = 13,125$	$\frac{76,58+11,57}{395,2} = 0,223$	$\frac{76,58}{395,2} = 0,194$	$\frac{76,58+11,57}{51,69+4,805}$ 1560,3	$\frac{76,58}{51,69}$ 1481,5
5	Цемент в приведенном исчислении	$\frac{12,47 \times 100}{75,08+12,47} = 14,24$	$\frac{75,08+12,47}{395,2} = 0,221$	$\frac{75,08}{395,2} = 0,190$	$\frac{75,08+12,47}{51,69+4,805} = 1549,7$	$\frac{75,08}{51,69}$ 1452,5
6	Лесоматериалы приведенные к круглому лесу	$\frac{1,92 \times 100}{16,11-1,92} = -13,6$	$\frac{16,01-1,92}{395,2} = 0,036$	$\frac{16,01}{395,2} = 0,040$	$\frac{16,11-1,92}{51,69+4,805} = 249,4$	$\frac{16,01}{51,69}$ 309,7

Главный инженер проекта Глезин Составил Комаров

Форма 8

Сводная ведомость показателей изменения сметной стоимости строительно-монтажных работ, затрат труда и расхода основных строительных материалов по стройке

Стройка: Профилакторий для гаража на 10 автомобилей с теплой стоянкой на 6 автомобилей
Производственная мощность (общая площадь, емкость и т.д.) $П_2$ = 395,2
Общая сметная стоимость стройки (очереди) Со, тыс. руб 59,45
В том числе строительно-монтажных работ Ссм, тыс. руб 51,27
Составлена в ценах на 1 января 1984 г Территориальный район I

№ п.п.	Наименование проектных организаций-разработчиков и их ведомственная подчиненность	Наименование объектов	Снижение „+" Увеличение „−" Сметной стоимости строительно-монтажных работ тыс. руб.	Затрат труда чел.-дн.	Стали (кроме труб), т: в натуральном исчислении	Стали (кроме труб), т: в приведенном исчислении	Стальных труб, тон.	Цемента, т: в натуральном исчислении	Цемента, т: в приведенном исчислении	Лесоматериалов, приведенных к круглому лесу, м³
1	2	3	4	5	6	7	8	9	10	11
1	Институт ЦИТЭПсельхозпром	Профилакторий для гаража на 10 автомобилей с теплой стоянкой на 6 автомобилей	+4,805		+4,93	+5,38		+11,57	+12,47	−1,92

Относительные показатели изменения сметной стоимости, % по стройке

$Э_с = \frac{\Sigma \Delta Ссм \cdot 100}{Со \pm \Sigma \Delta Ссм} = \frac{4,538 \times 100}{59,45+4,538} = 7,09$

По строительно-монтажным работам

$Э_{см} = \frac{\Sigma \Delta Ссм \cdot 100}{Ссм \pm \Sigma \Delta Ссм} = \frac{4,538 \times 100}{51,27+4,538} = 8,13$

Удельные капитальные вложения по стройке, руб, на единицу емкости при базисном техническом уровне

$У_{к_1} = \frac{Со \pm \Sigma \Delta Ссм}{П_2} = \frac{59,45+4,538}{395,2} = 161,91$

При новом техническом уровне

$У_{к_2} = \frac{Со}{П_2} = \frac{59,45}{395,2} = 150,43$

Главный инженер проекта Глезин
Составил Радионова

ТП 816-1-75.86 Лист 7

Альбом 1

Форма 6

Сравнительная ведомость показателей изменения расхода основных строительных материалов по проектируемому объекту

Объект: Профилакторий для гаража на 10 автомобилей с теплой стоянкой на 6 автомобилей

№ позиции по форпел.	Наименование конструктивных элементов по базисному (БТУ) и новому (НТУ) техническому уровню	Единица измерения	Расчетный объем применения	Расход материалов на расчетный объем применения: Сталь (кроме труб) всего, т: в натуральном исчислении	Сталь (кроме труб) всего, т: в приведенном исчислении	Стальные трубы, т.	Цемент, т: в натуральном исчислении	Цемент, т: в приведенном исчислении к марке 400	Лесоматериалы, приведенные к круглому лесу, м³
1	2	3	4	5	6	7	8	9	10
1	БТУ Ворота по серии 2.435-6, вып. 3	шт / м³	4 / 5,6	0,947	0,994		1,79	1,79	
	Монтаж ж.-б. ригелей ворот РВА-4	шт/м³	8 / 4,8	0,778	0,810		1,344	1,344	
	Монтаж ж.-б. стоек СВА-2; СВА-2а	т	1,66	1,66	1,66				
	Установка рамы и полотен ворот	т	0,134	0,134	0,134				
	Установка анкерных болтов								
1а	НТУ Ворота по серии 1.435.9-17, вып. 4								
	Установка рамки полотен ворот	т	2,11	2,11	2,11				
	Установка анкерных болтов	т	0,018	0,018	0,018				
2	БТУ Окна ГОСТ 12506-67	шт / м²	2 / 6,37						1,23
	Установка оконных деревянных блоков								
	БТУ Установка стеклопанелей по серии 1.436-8 вып. 2	шт / т	9 / 0,597						
	БТУ Дополнительные металлоконструкции для стеклопанелей	т	1,35	1,35	1,35				
2а	НТУ Установка оконных деревянных блоков по ГОСТ 12506-81	шт / м²	6 / 15,83						3,15
3	БТУ Колонны по серии КЭ-01-49 и КЭ-01-55	шт/м³	17 / 15,28	1,92	2,28		4,26	4,26	
3а	НТУ Колонны по серии 1.423-3, вып 3	шт/м³	17 / 9,03	1,58	2,09		2,264	2,264	
4	БТУ Плиты покрытия по серии 1.465-7	шт/м³	20 / 22,12	2,33	3,4		9,29	9,34	
4а	НТУ Плиты покрытия по ГОСТ 22701.1(2)-77	шт/м³	20 / 22,06	1,903	2,73		9,126	9,126	
5	БТУ Плиты перекрытия по серии 1.141-1, вып 61	м³	4,61	0,15	0,203		1,29	1,29	
5а	НТУ Плиты перекрытия по серии 1.141-1, вып 61	м³	3,57	0,084	0,147		1,0	1,0	
6	БТУ Стеновые панели по серии 1.432-5	м³		2,93	3,49		21,11	21,11	
6а	НТУ Стеновые панели по серии 1.030.1-1	м³		2,092	2,78		19,74	19,74	
7	БТУ Подкрановые пути по серии 1.462-1	т	1,237	1,237	1,237				
7а	НТУ Подкрановые пути по серии 1.462.2-3	т	0,757	0,757	0,757				
	Всего (+снижение ; − увеличение)			+4,93	+5,38		+11,57	+12,47	−1,92

Главный инженер проекта Глезин Составил Вылегина

Привязан

21010-01 9 Инв. №

ТП 816-1-75.86 — ПЗ Лист 8

Копировал Леонтьева

Инв. № подл. | Подп. и дата | Взам. инв. №

Альбом 1

Ведомость рабочих чертежей основного комплекта

Лист	Наименование	Примечание
1	Общие данные (начало)	
2	Общие данные (окончание)	
3	План расположения технологического оборудования на отм. 0,000	

Ведомость основных комплектов рабочих чертежей

Обозначение	Наименование	Примечание
-ТХ	Технология производства	
-АР	Архитектурные решения	
-КЖС	Конструкции железобетонные	
-КМ	Конструкции металлические	
-ВК	Внутренние водопровод и канализация	
-ОВ	Отепление и вентиляция	
-ЭМ	Силовое электрооборудование	
-АОВ	Автоматизация отопления и вентиляции	
-СС	Связь и сигнализация	

Ведомость ссылочных и прилагаемых документов

Обозначение	Наименование	Примечание
	Ссылочные документы	
5.800-1	Чертежи оборудования и оснастки для ремонта сельскохозяйственной техники	
Выпуск 1	Верстаки	
0103	Верстак для ремонта шин	
Выпуск 3	Шкафы, лари, ящики, подставки	
0202	Шкаф для инструмента и монтажных принадлежностей	
0207	Шкаф для хранения электролита	
0304	Ящик для песка	
0305	Подставка под оборудование	
0314	Ларь для обтирочных материалов	
Выпуск 4	Стеллажи	
0403	Секция стеллажа	
0404	Секция стеллажа	
0405	Секция стеллажа	
	Прилагаемые документы	
-ТХ.СО	Спецификация оборудования	

1. Назначение профилактория

Профилакторий предназначен для проведения технических обслуживаний (ТО-1 и ТО-2), диагностики и текущего ремонта (ТР) автомобилей. Межсменное хранение автомобилей и прицепов предусматривается в отапливаемом помещении и на открытых площадках.

Производственная деятельность профилактория осуществляется в кооперации с центральной ремонтной мастерской хозяйства.

2. Производственная программа

Состав парка профилактория и объем работ по техническому обслуживанию и текущему ремонту приведены в таблице 1.

Трудоёмкости технического обслуживания и текущего ремонта приняты согласно „Временным нормативам для планирования объёмов работ по техническому обслуживанию и ремонту машин и оборудования, используемых в сельском хозяйстве на 1981-1985 г Москва 1980 г.

Таблица 1

Марка автомобилей	Кол.	Пробег, тыс. км	Трудоемкость, ТО		Трудоемкость ТР	
			суммарная трудоемк, чел.ч/1000км пробега	суммарная трудоемкость, чел.ч	суммарная трудоемкость чел.ч/1000 км пробега	суммарная трудоемкость, чел.ч
ЗИЛ-130	2	40	4,6	368	10,4	832,0
ГАЗ-52-04	3	40	4,3	516	8,6	1032,0
ГАЗ-53А	2	40	4,4	352	9,6	768,0
ЗИЛ-ММЗ-555	1	40	7,7	308	12,0	480,0
Специальные ЗИЛ/ГАЗ	1	40	4,6	184	10,4	416,0
УАЗ-469	1		3,7	148	13,0	520,0
Итого:	10					
Прицепы	3		2,2	264	3,1	372,0
Всего:	13			2140		4420

30% от суммарной трудоёмкости ТР - 1326
Общая трудоемкость 3466 чел.ч

3. Режим работы и штаты

Режим работы профилактория - односменный при 41 часовой рабочей неделе и 306 рабочих днях в году.

Штаты приведены в таблице 2.

Младший обслуживающий персонал входит в штаты ремонтно-технической базы хозяйства.

Типовой проект разработан в соответствии с действующими нормами и правилами и предусматривает мероприятия, обеспечивающие взрывную, взрывопожарную и пожарную безопасность при эксплуатации здания.
Главный инженер проекта В.И.Глезин

Инв.№ подл. | Подп. и дата | Взам. инв.№

21010-01 10

Привязан			
Инв.№			
Гл.инж.	Верхагелядов		6.11.85
Рук.гр.	Сепиверетов		6.11.85
Гл.спец.	Прохованцкий		6.11.85
Нач.отд.	Виноградов		6.11.85
Н.контр.	Антонычева		6.11.85
ГИП	Глезин.		

ТП 816-1-75.86-ТХ

Профилакторий для гаража на 10 автомобилей с теплой стоянкой на 6 автомобилей

Стадия	Лист	Листов
Р	1	3

Общие данные (начало)

ЦИТЭП сельхозпром г. Иваново

Копировал Леонтьева Формат А2

Таблица 2

Наименование	Кол.	Годовой фонд времени, ч	Группа производственного процесса
1. Слесарь по ремонту автомобилей, в том числе привлекаемые водители	2 1	1840	IВ IВ
Итого:	2		
2. Водители	11		

4. Производственный процесс

Перед установкой на хранение автомобили и прицепы, возвратившиеся из рейсов, подвергаются наружной мойке на специальной площадке производственной базы.

Шесть автомобилей устанавливаются в помещении хранения, остальные автомобили и прицепы на открытых площадках. Площадка для хранения автомобилей оборудуется устройством для обогрева двигателей в холодное время года от сети производственной базы.

Ежедневное техническое обслуживание проводится водителями на местах стоянки подвижного состава.

ТО-1 и ТО-2 проводятся по графику, ТР - по потребности. Для проведения этих работ в здании профилактория предусмотрен участок технического обслуживания и ремонта автомобилей с универсальным постом для ТО-1, ТО-2 и ТР. Пост оборудован осмотровой канавой с гидравлическим подъемником.

Диагностика автомобилей проводится перед проведением ТО-1 и ТО-2 на том же посту с помощью переносных диагностических приборов.

Текущий ремонт автомобилей проводится агрегатным методом. В профилактории выполняются работы по смене агрегатов, узлов и отдельных деталей, а также регулировочные, крепежные и разборочно-сборочные работы. Трудоёмкость перечисленных работ принята в размере 30% от трудоемкости ТР. Остальные 70% работ выполняются в центральной ремонтной мастерской хозяйства.

Капитальный ремонт автомобилей производится на специализированных ремонтных предприятиях Госкомсельхозтехники.

Профилакторий оснащён современным технологическим оборудованием согласно „Табелю оборудования и оснастки гаражей с профилакториями колхозов и совхозов", утвержденному Главным управлением механизации и электрификации сельского хозяйства МСХ СССР 10 июня 1983г.

5. Мероприятия по организации приёма, хранения и выдачи свежих и отработанных нефтепродуктов

Сбор и хранение отработанных нефтепродуктов осуществляется согласно требованиям ГОСТ 21046-81 „Нефтепродукты отработанные" раздельно по группам:
- ММО - масла моторные отработанные;
- СНО - смесь нефтепродуктов отработанных.

Сбор отработанных масел осуществляется в 20-ти литровые канистры и по мере заполнения их отправляют на центральный пункт сбора отработанных нефтепродуктов.

Годовой сбор отработанных масел составляет: ММО - 630 кг; СНО - 280 кг.

Заправка машин свежими маслами осуществляется от передвижной установки для смазки и заправки 03-9902.

6. Техника безопасности и охрана труда

Безопасные условия труда работающих обеспечиваются принятыми в проекте объёмно-планировочными и конструктивными решениями здания, организацией технологического процесса, системами вентиляции, отопления и освещения.

В холодное время года в помещениях профилактория поддерживается температура, заданная действующими нормами.

Осмотровая канава оборудована колесоотбойными брусами, основным сходом и запасным выходом, вентиляцией, электрическим освещением - стационарным и с помощью переносных ламп.

Зарядка аккумуляторов производится в вытяжном шкафу.

Для перемещения тяжеловесных грузов на участке технического обслуживания и ремонта предусмотрен подвесной кран грузоподъёмностью 1,0 т

Мойка автомобилей, прицепов, их узлов и деталей проводится пожаровзрывобезопасными нетаксичными жидкостями.

Хранение автомобилей перевозящих пожаровзрывоопасные и фекальные жидкости предусматривается на открытых площадках.

Проектом учтены „Правила техники безопасности при выполнении ремонтных работ в государственных предприятиях и организациях Министерства сельского хозяйства СССР и колхозах", утвержденные Министерством сельского хозяйства СССР и ЦК профсоюза рабочих и служащих сельского хозяйства и заготовок 8 июля 1970г., а так же „Типовые правила пожарной безопасности для объектов сельскохозяйственного производства," 1975г.

Привязан

Инв. № подл. | Подп. и дата | Взам. инв. №

Ст. инж.	Верхоладова		5.11.85
Рук. гр.	Селиверстов		
Гл. спец.	Гороховацкий		5.11.85
Нач. отд.	Виноградов		5.11.85
Н. контр.	Антонычева		6.11.85
ГИП	Глезин		

2.1010-01 11 Инв. №

ТП 816-1-15.86-ТХ

Профилакторий для гаража на 10 автомобилей с теплой стоянкой на 6 автомобилей	Стадия	Лист	Листов
	Р	2	

Общие данные (окончание)

ЦИТЭПсельхозпром г. Иваново

Альбом 1

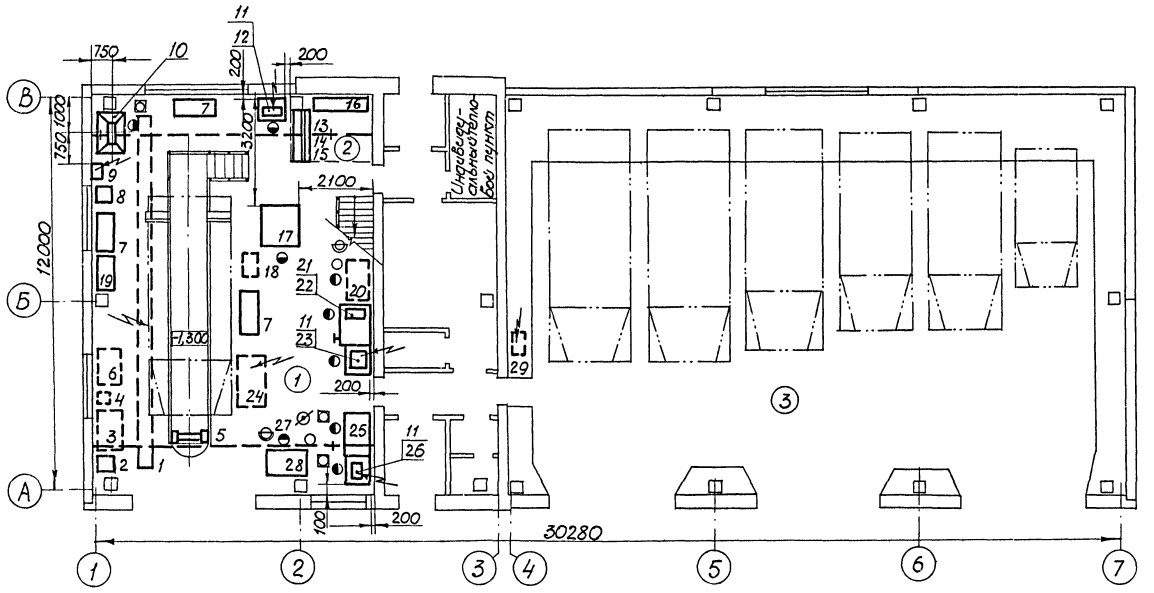

Экспликация помещений

Номер по плану	Наименование	Категория произв. по взрывной взрывопожарной и пожарной опасности
1	Участок технического обслуживания и ремонта автомобилей	В
2	Кладовая запасных частей и инструмента	В
3	Помещение хранения автомобилей	В

Условные обозначения:

- передвижное оборудование
- подвод холодной воды
- местный вентиляционный отсос
- рабочее место
- подвод электроэнергии
- отвод канализации

Категория производств принята в соответствии с „Перечнем производств по взрывной, взрывопожарной и пожарной опасности для предприятий МСХ СССР", утвержденным Министерством сельского хозяйства СССР

21010-01 12

Ст. инж.	Верхоглядова		5.11.85	ТП 816-1-75.86-ТХ
Рук. гр.	Селиверстов		5.11.85	
Гл. спец.	Хороховацкий		5.11.85	
Нач. отд.	Виноградов		5.11.85	
Н. контр.	Антонычева		10.11.85	
ГИП	Глезин			

Привязан

Инв. №

Продукторий для гаража на 10 автомобилей с теплой стоянкой на автомобилей

Стадия	Лист	Листов
Р	3	

План расположения технологического оборудования на отм. 0,000

ЦИТЭПсельхозпром г. Иваново

Копировал Сорокина

Формат А2

Гл. спец. техотд.	Шкомда			Нач. отд. ЭТ	Кутин		
Нач. отд. ТЭП	Тигай			Гл. спец. тех. отд.	Загоровский		
Нач. отд. ТТ	Пользин						
Нач. отд. ВК	Шляпкин						

Взам. инв. №

Подп. и дата

Инв. № подл.

Альбом 1

Ведомость рабочих чертежей основного комплекта

Лист	Наименование	Примечание
1	Общие данные (начало)	
2	Общие данные (продолжение)	
3	Общие данные (окончание)	
4	Планы на отм. 0,000 и 3,000. Фрагмент 1. Разрезы 1-1 и 2-2	
5	Развертка стены в осях 2-3. Узлы А-Ж	
6	Фасады. Схемы расположения элементов заполнения оконных проемов	
7	Планы полов на отм. 0,000 и 3,000 и отверстий в стенах и перегородках. Узлы А-Г	
8	План кровли. Узел А	

Ведомость ссылочных и прилагаемых документов

Обозначение	Наименование	Примеч.
	Ссылочные документы	
ГОСТ 8484-82	Плиты подоконные железобетонные для производственных зданий. Конструкция и размеры	
ГОСТ 12506-81	Окна деревянные для производственных зданий. Типы, конструкция и размеры	
ГОСТ 14624-84	Двери деревянные для производственных зданий. Типы, конструкция и размеры	
1.136-10	Двери деревянные внутренние для жилых и общественных зданий по ГОСТ 6629-74	
1.138-10 Выпуск 1	Перемычки железобетонные для зданий с кирпичными стенами: -перемычки брусковые	
1.238-1 Выпуск 2	Железобетонные козырьки входов и парапетные плиты общественных зданий: -козырьки длиной 184 см, шириной 155, 220 и 279 см и плиты длиной 129 см. Рабочие чертежи	
1.400-15 Выпуск 1	Унифицированные закладные изделия железобетонных конструкций для крепления технологических коммуникаций и устройств -рабочие чертежи унифицированных закладных изделий	
1.435.9-17 Выпуск 2	Ворота распашные: -ворота и панели типа „Сэндвич" Рабочие чертежи	
1.479.5-1	Шкафы деревянные для хранения одежды в санитарно-бытовых помещениях промышленных предприятий	
2.436-14 Выпуск 1	Узлы окон с деревянными переплетами по ГОСТ 12506-81: -рабочие чертежи	
2.460-15 Выпуск 1	Типовые узлы покрытий промышленных зданий в местах установки крышных вентиляторов: -рабочие чертежи типовых узлов	
2.460-18 Выпуск 1 Выпуск 3	Узлы покрытий одноэтажных производственных зданий с рулонными кровлями и железобетонными плитами: -узлы при уклонах кровель до 10% Рабочие чертежи -изделия. Рабочие чертежи	
2.430-3 Выпуск 1	Типовые архитектурно-строительные детали промышленных зданий с кирпичными стенами ТДА: -детали цоколя и устройство температурных швов в стенах	
	Прилагаемые документы	
-ДРВМ	Ведомость потребности в материалах	

Типовой проект разработан в соответствии с действующими нормами и правилами и предусматривает мероприятия, обеспечивающие взрывную, взрывопожарную и пожарную безопасность при эксплуатации здания
Главный инженер проекта В.И. Глезин

Инв.№ подл. | Подп. и дата | Взам.инв.№

21010-01 13

Привязан

Инв.№

Гл.инж.	Колгушкин	
Рук.гр.	Вылгина	
Гл.спец.	Пулипчук	
Нач.отд.	Тугой	
ГИП	Глезин	
Н.контр.	Антонычева	

ГП 816-1-75.86 -ДР

Профилакторий для гаража на 10 автомобилей с теплой стоянкой на 6 автомобилей

Стадия	Лист	Листов
Р	1	8

Общие данные (начало)

ЦИТЭ Сельхозпроект г. Иваново

Копировал Сорокина Формат А2

Альбом 1

Ведомость спецификаций

Лист	Наименование	Примечание
4	Спецификация элементов заполнения проемов, гардеробного оборудования и перемычек	
5	Спецификация изделий и материалов к узлам	
6	Спецификация к схемам расположения элементов заполнения оконных проемов	
8	Спецификация к плану кровли	

1. Кладку кирпичных стен с наружной стороны выполнить с расшивкой швов. Перегородки и наружные стены с внутренней стороны в производственных помещениях выполнить в подрезку швов, в бытовых помещениях выполнить в пустошовку.
2. Внутренняя отделка помещений приведена в ведомости отделки помещений.
3. Дверные откосы оштукатурить цементным раствором и окрасить известковой краской.
4. Столярные изделия загрунтовать горячей олифой и окрасить масляной краской 2 раза.
5. Двери в помещениях с категорией производства В одить кровельной сталью в замок по асбестовому картону с уплотнением в притворах.
6. Монтажные и соединительные элементы должны быть покрыты антикоррозионным металлизационным слоем (цинком) толщиной 0,12-0,15 мм.
7. Сварные швы и участки изделий с нарушенным в результате сварки защитным покрытием, должны быть дополнительно металлизированы.
8. Металлоконструкции открытые покрыть масляной краской 2 раза.

9. Бытовые помещения разработаны в соответствии со СНиП II-92-76. Состав бытовых помещений приведен в экспликации помещений.

Группа производственного процесса	Общее количество работающих	УТР	Шкафы гардеробные ДД-33,2	Шкафы гардеробные ДД-33,3	Душевые сетки	Умывальники	Унитазы	Примечание
1В	12	1	4	2	0,42	0,3	1	
Итого	12	1	4	2	1	1	1	

10. Проектом предусмотрено производство строительно-монтажных работ в летних условиях в соответствии с действующими нормативными документами по производству работ.
Устройство монолитных фундаментов должно выполняться в соответствии со СНиП III-15-76 „Бетонные и железобетонные конструкции монолитные".
Монтаж сборных железобетонных конструкций должен производиться в соответствии со СНиП III-16-80„Бетонные и железобетонные конструкции сборные".
Монтаж стальных конструкций выполнять в соответствии со СНиП III-18-75 „Металлические конструкции".
Кладку стен выполнять в соответствии со СНиП III-17-78 „Каменные конструкции".
Кровельные работы выполнять в соответствии со СНиП III-20-74„Кровли, гидроизоляция, пароизоляция и теплоизоляция".
Работы по устройству полов должны производиться в соответствии со СНиП III-8.14-72„Полы. Правила производства и приемки работ."
Антикоррозионную защиту конструкций выполнять в соответствии со СНиП II-28-73„Защита строительных конструкций от коррозии".
Производство работ выполнять в соответствии со СНиП III-4-80„Техника безопасности в строительстве".

При выполнении строительно-монтажных работ необходима установить контроль за выполнением правил пожарной безопасности в строительстве
11. При производстве всех видов работ в зимних условиях руководствоваться требованиями соответствующих разделов СНиП II-22-81; СНиП III-15-76; СНиП III-17-78; СНиП III-16-80; СНиП III-20-74.
12. Проектная организация, производящая привязку, должна в соответствии с местными климатическими условиями внести в чертежи данного типового проекта необходимые коррективы и дополнения.
13. Производство работ в зимних условиях по чертежам, не имеющих корректив, не допускается. Все работы должны вестись в соответствии с „Проектом производства работ в зимних условиях".
Лица, отвечающие за производство работ в зимнее время, должны быть ознакомлены стребованиями перечисленных СНиП и дополнительными указаниями организации, выполнившей привязку проекта к местным условиям.
Также необходимо соблюдение следующих мероприятий согласно СНиП II-22-81.
- выполнение зимней кладки предусматривать на растворах не ниже марки 50 с противоморозными химическими добавками, не вызывающими коррозии материалов кладки и твердеющих на морозе без обогрева;
- не допускается непосредственный контакт растворов с химическими добавками с оцинкованными закладными деталями без предварительной защиты их протекторными покрытиями;
- вид химической добавки указывается в конкретном проекте при привязке;
- при привязке проекта для производства работ в зимних условиях, привязывающей организации необходимо выполнить дополнительный расчет кирпичных стен с учетом п.п. 7,2; 7,4; 7,5 СНиП II-22-81.
14. В проекте производства работ на возведение кирпичных стен в зимних условиях должны быть приведены мероприятия, обеспечивающие устойчивость положения стен согласно СНиП III-17-78.

Инв. № подл. | Подпись и дата | Взам. инв. №

21010-01 14

Рук. гр.	Былгина		ТП-816-1-75.86	-АР
Гл. спец.	Пилипчук			
Нач. отд.	Тигай			
ГИП	Глезин			
Н. контр.	Антонычева	13.11.86	Профилакторий для гаража на 10 автомобилей с теплой стоянкой на 6 автомобилей	Стадия: Р; Лист: 2; Листов:
			Общие данные (продолжение)	ЦИТЭПсельхозпром г. Иваново

Привязан

Инв. №

Копировал Кудрявцева

Формат А2

Альбом 1

Ведомость отделки помещений площадь, м²

Наименование или номер помещения	Потолок		Стены или перегородки		Низ стен или перегородок (панель)			Примечание
	Площадь	Вид отделки	Площадь	Вид отделки	Площадь	Вид отделки	Высота, мм	
1; 2; 3; 7 8; 9	356,7	Затирка швов. Окраска известковой краской	124,98 758,59	Штукатурка Окраска известковой краской				Штукатурка в помещении Венткамер в воздухозаборе
4	14,3	Затирка швов. Окраска клеевой краской	41,14 20,68	Штукатурка Окраска клеевой краской	19,11	Окраска масляной краской	1500	
5; 6	4,9	Затирка швов. Окраска масляной краской Окраска клеевой краской	29,47 16,65	Затирка швов. Штукатурка. Окраска клеевой краской	8,44 13,15	Плитка керамическая ГОСТ 6141-82	1800 1500	В душевых панель H=1800мм В остальных помещениях H=1500мм Потолок - масляная окраска
10; 11	19,3	Затирка швов. Улучшенная окраска клеевой краской	91,66 48,29	Штукатурка. Улучшенная окраска клеевой краской		Окраска масляной краской	1500	

Инв. № подл. | Подп. и дата | Взам. инв. №

21010-01 15

Нач. гр.	Вылегина		ТП 816-1-75.86	-АР
Гл. спец.	Мищенчук			
Нач. отд.	Гугай			
ГИП	Глезин			
Н. контр.	Антонычева		Профилакторий для гаража на 10 автомобилей с теплой стоянкой на 4 автомобиля	Стадия: Р; Лист: 3; Листов:
Привязан			Общие данные (окончание)	ЦИТЭП сельхозпром г. Иваново

Инв. №

Копировал Формат А3

Альбом 1

План на отм. 0,000

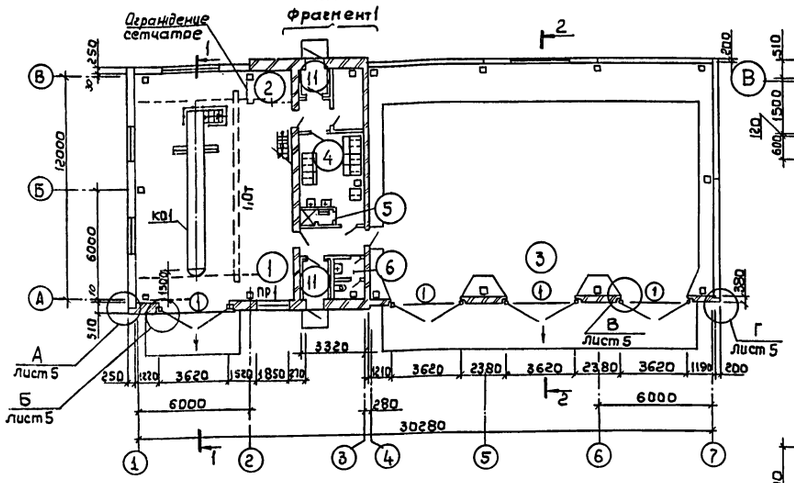

Фрагмент 1

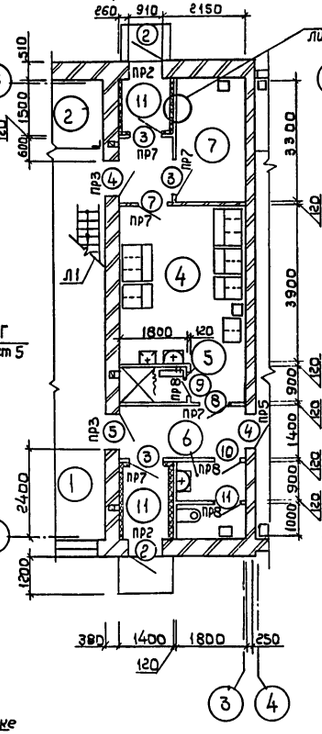

План на отм. 3,000

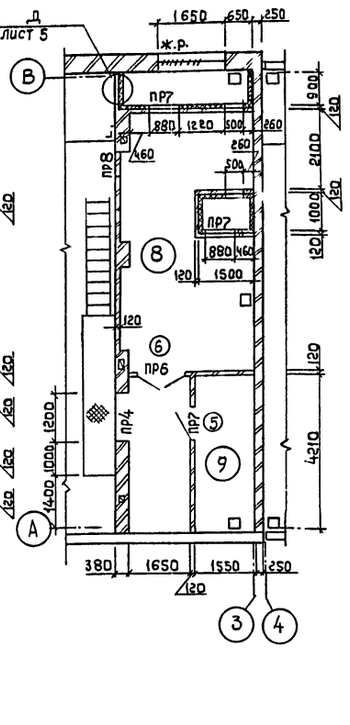

1—1

2—2

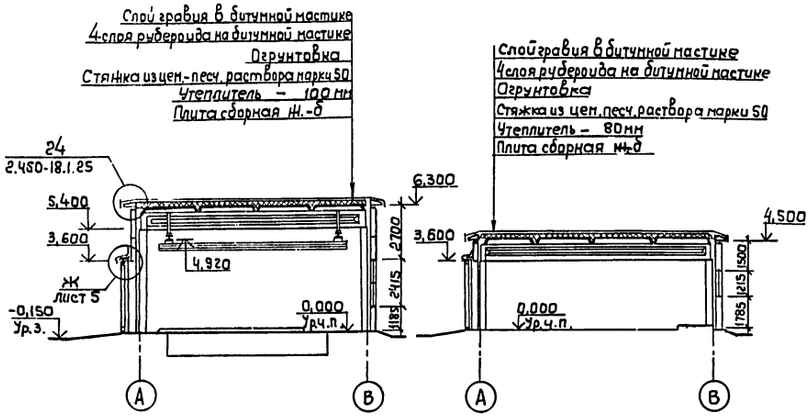

1. За условную отметку 0,000 принята отметка чистого пола участка технического обслуживания и ремонта автомобилей, что соответствует абсолютной отметке
2. Участки наружных стен, внутренние стены и перегородки выполнять из кирпича КР75/1800/15 ГОСТ 530-80 на растворе марки 10. Кладку внутренних стен выполнять на растворе марки 25.
3. Поверхности полотен дверей (поз. 4;5;6) облицевать со всех сторон по слою асбестового картона КАОН-1-2×1000×600 ГОСТ 2850-80 листом Б-ПН-НО-0,6 ГОСТ 19904-74. Соединения стальных листов облицовки между собой – внахлёстку (15мм). Притворы уплотнить полосками из асбестового картона, приклеить клеем №88-Н ТУ 38-105.1061-82. При установке двери оборудовать закрывателями дверными типа ЗД1-1 ГОСТ 5091-78
4. Характеристику материалов на кровлю см. на листе 8.

Экспликация помещений

Номер по плану	Наименование	Площадь, м²	Категория производства по взрывной, взрыво-пожарной и пожарной опасности
1	Участок технического обслуживания и ремонта автомобилей	95,2	В
2	Кладовая запчастей и инструмента	4,7	В
3	Помещение для хранения автомобилей	219,0	В
4	Гардероб	14,3	
5	Душевая	1,6	
6	Уборная	3,3	
7	Индивидуальный тепловой пункт	5,9	Д
8	Вентканера приточная	25,4	Д
9	Электрощитовая	6,5	Д
10	Коридоры	14,4	
11	Тамбуры	4,9	

Ведомость проёмов ворот и дверей

Марка, поз.	Размеры проёма в кладке, мм
1	3620×3600
2	910×2070
3;4;5	910×1870
6	1310×2070
7;8	810×2070
9;10;11	710×2070

Ведомость перемычек

Марка, поз.	Схема сечения
ПР1	1ПР3-22.12.14
ПР2	1ПР1-12.12.6
ПР3	1ПР1-12.12.6 / 1ПР38-12.12.22ч
ПР4	1ПР2-15.12.14
ПР5	1ПР38-12.12.22ч
ПР6	1ПР2-15.12.14
ПР7	1ПР1-12.12.6
ПР8	1ПР1-10.12.6

Спецификация элементов заполнения проёмов, гардеробного оборудования и перемычек

Марка, поз.	Обозначение	Наименование	Кол.	Масса ед., кг	Примечание
		Элементы заполнения проёмов			
1	1.435.9-17.2-2000-01	Ворота ВР 36×36-С	4	827	
		Блоки дверные			
2	ГОСТ 14624-84	ДН021-9Л11	2		
3	ГОСТ 14624-84	ДВГ19-9Л	3		
4	ГОСТ 14624-84	ДВГ19-9Л	2		см. п.3 пояснений
5	ГОСТ 14624-84	ДВГ19-9	2		
6	ГОСТ 14624-84	ДВГ21-13	1		
7	1.136-10	ДГ21-8Л	1		
8	1.136-10	ДГ21-8	1		
9	1.136-10	ДГ21-7СУП	1		
10	1.136-10	ДГ21-7П	1		
11	1.136-10	ДГ21-7	1		
ЗД1	ГОСТ 5091-78	Закрыватель дверной ЗД1	5		
		Гардеробное оборудование			
ДД-33.2	1.479.5-1.ОИ.1871.01 00 00 00	Шкаф дер. ДД-33.2	4		
ДД-33.3	-04	Шкаф дер. ДД-33.3	2		
	1.479.5-1.ОИ.1871.01.09.00.00	Скамья	4		
	-02	Скамья	2		
		Перемычки			
	1.138-10.Вып.1	1ПР1-10.12.6	4	25	
	1.138-10.Вып.1	1ПР1-12.12.6	20	25	
	1.138-10.Вып.1	1ПР2-15.12.14	4	75	
	1.138-10.Вып.1	1ПР3-22.12.14	4	100	
	1.138-10.Вып.1	1ПР38-12.12.22ч	4	75	
КВ1	-КЖИ-КВ1.00	Козырёк КВ 18.16-Та	2	150	
		24010-01 16			

Привязан

Инв. №

Ст. инж.	Колгушкин		
Рук. гр.	Быгина		
Гл. спец.	Пилипчук		
Нач. отд.	Тигай		
ГИП	Глезин		
Н. контр.	Антонычева		19.11.85

ТП 816-1-75.86 -АР

Профилакторий для гаража на 10 автомобилей с теплой стоянкой на 6 автомобилей

Стадия	Лист	Листов
Р	4	

Планы на отм. 0,000 и 3,000. Фрагмент 1. Разрезы 1-1 и 2-2.

ЦИТЭПсельхозпром г. Иванова

Копировал Леонтьева

Формат А2

Инв. № подл. | Подпись и дата | Взам. инв. №

Нач. отд. Штяпкин | Нач. отд. Виноградов | Нач. отд. Польгин | Нач. отд. Кутин

Гл. спец. ТО Шайхалов | Гл. спец. ТО Новиков | Гл. спец. ТО Заворохин

Альбом 1

Развёртка стены в осях 2-3

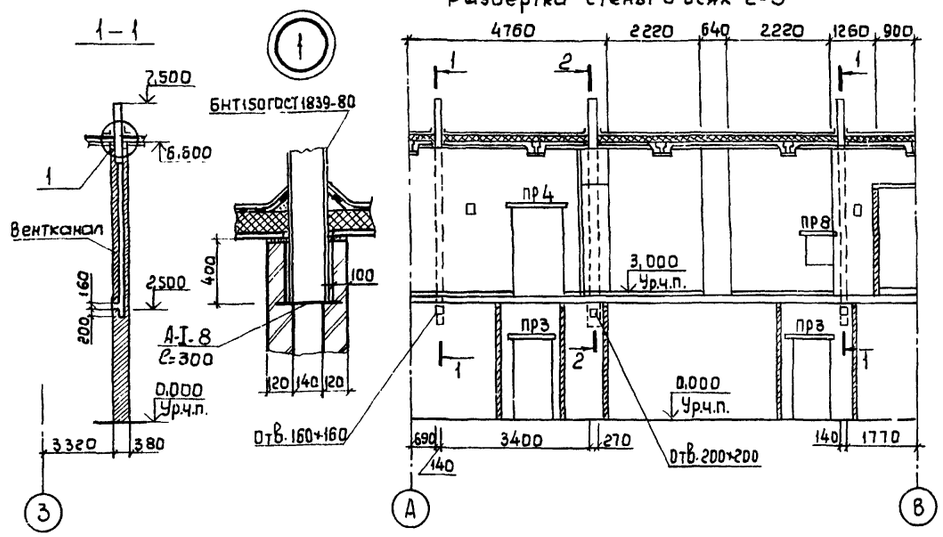

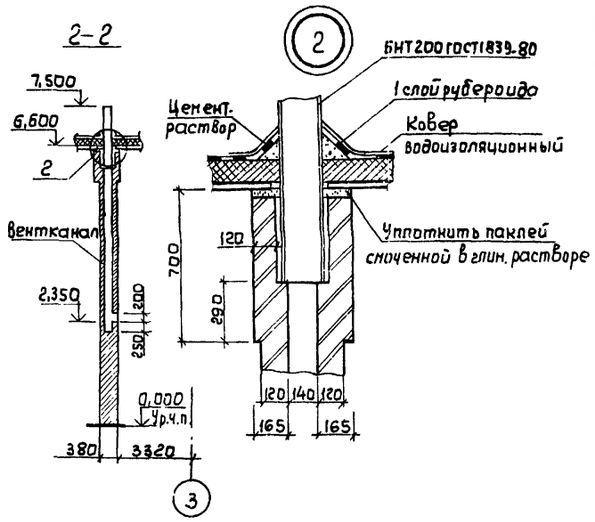

Спецификация изделий и материалов к узлам

Марка, поз.	Обозначение	Наименование	Кол.	Масса ед., кг	Примечание
МН401-1	1.400-15, Вып.1	Изделие МН401-1	32	1,4	
МН517	1.400-15, Вып.1	Изделие МН517 ℓ=250	8	1,68	
МС1	-КЖИ-МС1.00	Слив МС1	21,9	2,14	м
МС2	-01	Слив МС2	9,0	2,80	м
МС3	-КЖИ-МС3.00	Костыль МС3	15	0,98	
МС4	-01	Костыль МС4	9	1,28	
		Труба БНТ 150 ГОСТ 1839-80 ℓ=1300	2	12,1	
		Труба БНТ 200 ГОСТ 1839-80 ℓ=13.00	1	17,5	
		А-I-8 ГОСТ 5781-82, ℓ=300	1	0,12	
		Гвозди К3,0×80 ГОСТ 4028-63	48		
		Дюбель ДГПШ 3,7×40 ТУ 14-4-794-77	53		
		Прокладка ПРП-40.П-30×40.500 ГОСТ 19277-84	29,0		м
		Материалы			
		Вата минеральная марки 100 ГОСТ 4640-84	0,23		м³
		Мастика ГОСТ 14791-79	0,01		м³

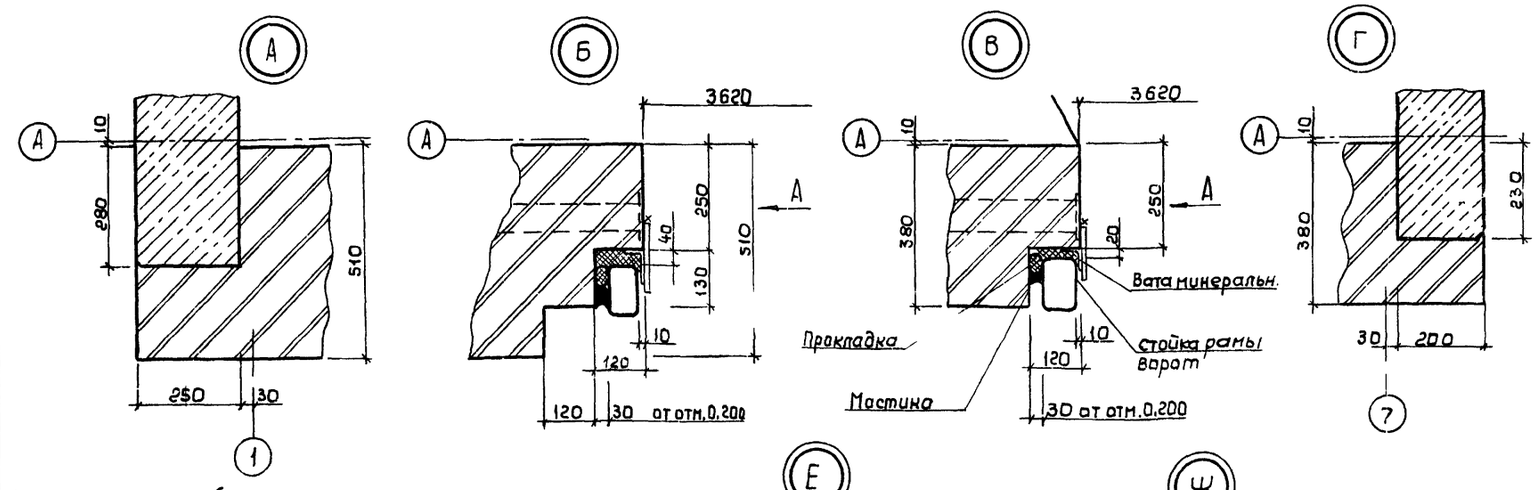

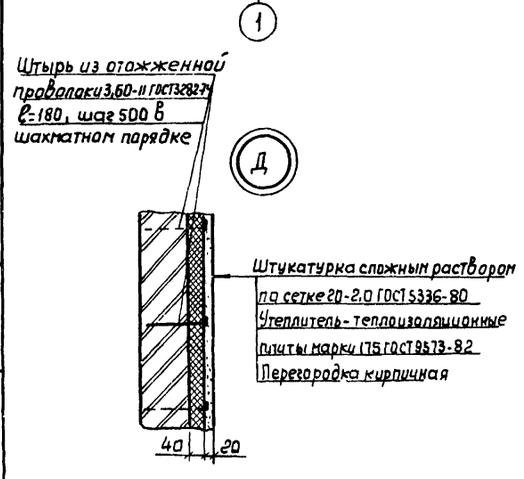

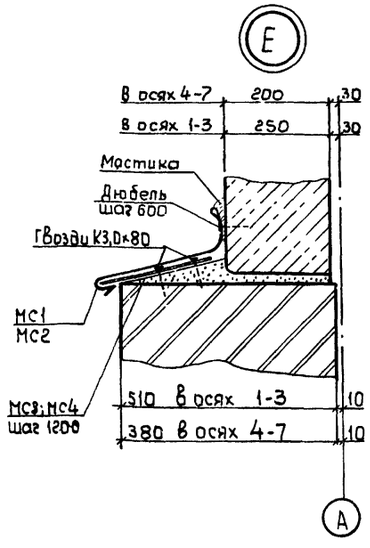

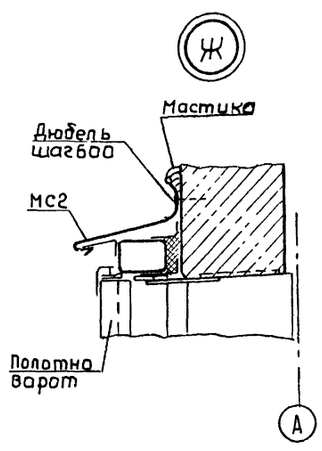

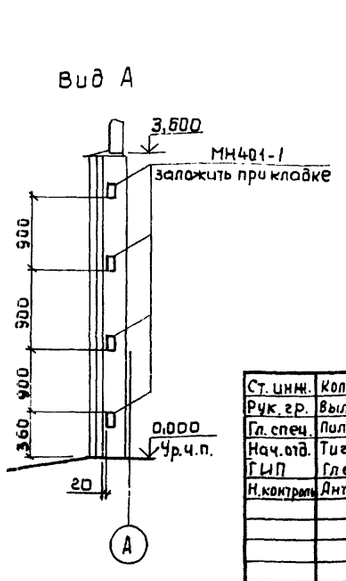

Привязан

Инв. № подл. | Подпись и дата | Взам. инв. №

21010-01 17 Инв. №

Ст. инж.	Колгушкин		ТП 816-1-75.86 -АР
Рук. гр.	Вылегина		
Гл. спец.	Полипчук		
Нач. отд.	Тигай		
ГИП	Глезин		
Н. контроль	Антонычева		

Профилакторий для гаража на 10 автомобилей с теплой стоянкой на 6 автомобилей	Стадия	Лист	Листов
	Р	5	
Развертка стены в осях 2-3. Узлы А-Ж	ЦИТЭПсельхозпром г. Иваново		

Корнилова Леонтьева

Формат А2

Альбом 1

Фасад 1-7.

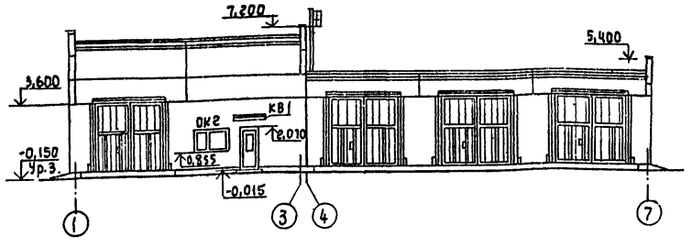

Фасад В-А

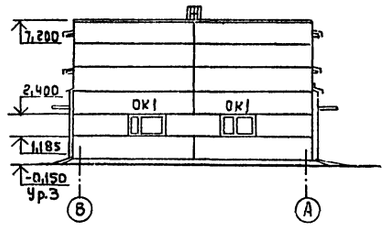

Фасад 7-1

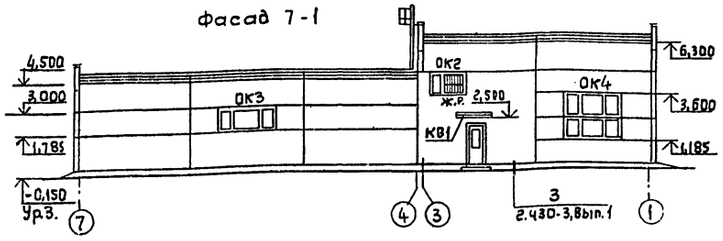

Фасад А-В

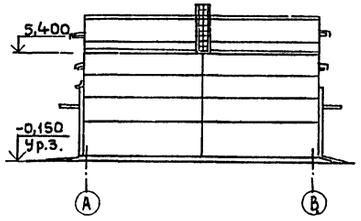

Схемы расположения элементов заполнения оконных проёмов

ОК1

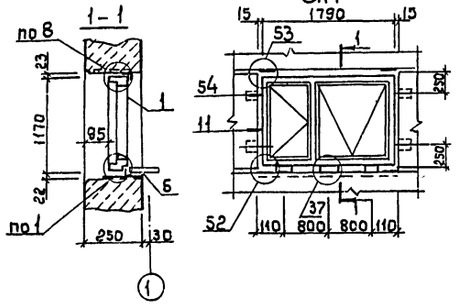

ОК2

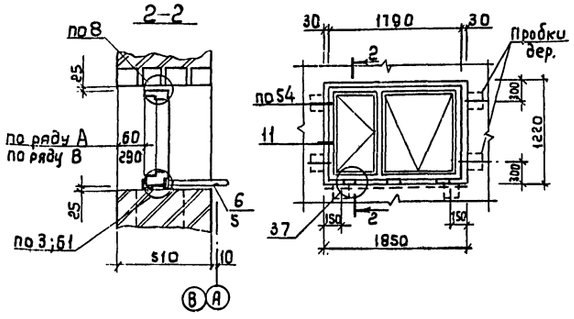

1. На фасадах зонты, дефлекторы и вентиляторы условно не показаны.
2. Решетки жалюзийные учтены в комплекте марки ОВ.
3. Все узлы окон на схемах расположения элементов заполнения оконных проёмов приняты по серии 2.436-14, Вып. 1.
4. Мастику ГОСТ 14791-79 применять в соответствии с инструкцией по её применению.

Спецификация к схемам расположения элементов заполнения оконных проёмов

Марка, поз.	Обозначение	Наименование	Кол. на схему ОК1	ОК2	ОК3	ОК4		Всего	Масса ед., кг	Примечание
		Окна ГОСТ 12506-81								
1		ПНД 12-18.1	1	1				4		1окно сж.Р.
2		ПНД 12-30.1			1			1		
3		ПНД 12-30.2				2		2		
		Плиты подоконные								
4	ГОСТ 8484-82.100-02	по 12.15.35-Т			1			1	16	
5	ГОСТ 8484-82.100-08	по 18.15.35-Т	1	1	1			4	24	
6	ГОСТ 8484-82.100-13	по 18.50.35-Т		1				1	80	
		Изделия крепёжные и фасонные								
МС3	2.436-14.1-600-02	МС3		4	4	4		16	0,34	
МС4	2.436-14.1-600-03	МС4	4		4	4		16	0,3	
МС7	2.436-14.1-620	МС7			6			6	0,1	
МС10	2.436-14.1-640	МС10		2				4	0,16	
МС11	2.436-14.1-620-01	МС11	4			6		14	0,14	
ФС3,5	2.436-14.1-590-06	ФС3,5		1,9				1,9	3,0	М
ФС1	2.436-14.1-590	ФС1			3,1			3,1	1,1	М
ФС2	2.436-14.1-590-01	ФС2		1,9				1,9	1,1	М
ФС3,2	2.436-14.1-590-03	ФС3.2	1,9			3,1		6,9	1,4	М
		Наличники типа I ГОСТ 8242-75								
		44×13	7,2					14,4		М
		54×13	3,6	10,8	10,8	16,3		55,9		М
		74×13				9,3		9,3		М
		Шуруп 1-4×35.016 ГОСТ 1145-80	64	64	70	110		436		
		Шуруп 1-5×50 ГОСТ 1145-80				8		8		
		Шуруп 1-6×70 ГОСТ 1145-80	14	6	16	16		72		
		Шуруп 1-8×120 ГОСТ 1145-80	4	4	4	8		28		
		Дюбель АГПШ 3,7×40 ТУ 14-4-194-77	8		12	12		40		
		Прокладки								
		ПРП-40.П-30×40.500 ГОСТ 19177-81	13,6	12,6	11,4	14		75,8		М
		ПРП-40.П-40×60.500 ГОСТ 19177-81				3		3		М
		Материалы								
		Пиломатериалы ГОСТ 24454-80								
		Прокладки						0,012		М3
		Прокладка 250×120×45		4				8		
		[illegible] ф50 δ=150	4		4	8		20		
		[illegible] ГОСТ 14791-79						0,01		М3

21010-01 18

Ст. инж.	Колечицкий		ТП 816-1-75.86 -АР
Рук. гр.	Вылгина		
Гл. спец.	Пилипчук		
Нач. отд.	Тигай		
ГИП	Глезин		
Н. контр.	Антоныщева		Профилакторий для гаража на 10 автомобилей с тёплой стоянкой на 6 автомобилей

Стадия	Лист	Листов
Р	6	

Фасады. Схемы расположения элементов заполнения оконных проемов

ЦИТЭ Госельхозпром г. Иваново

Привязан

Инв. №

Инв. № подл. | Подпись и дата | Взам. инв. №

Копировал Лекутьева

Формат А2

Альбом I

План полов на отм. 0,000 и отверстий в стенах и перегородках

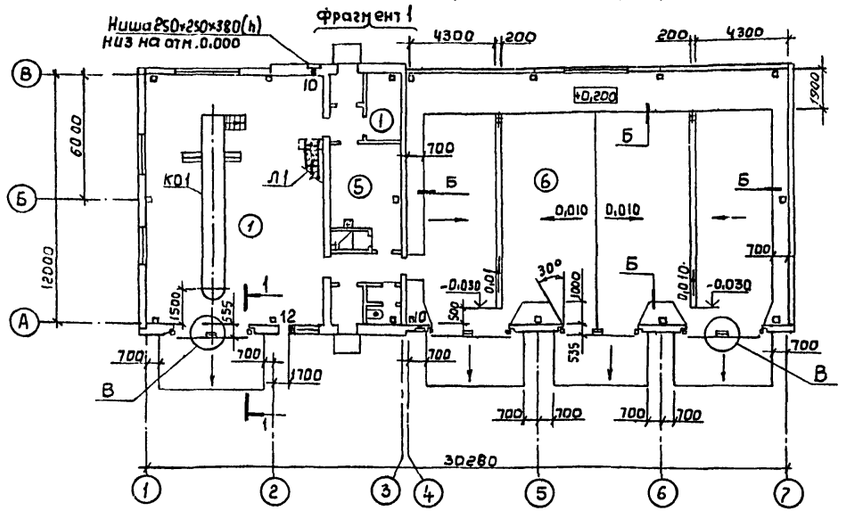

Фрагмент 1

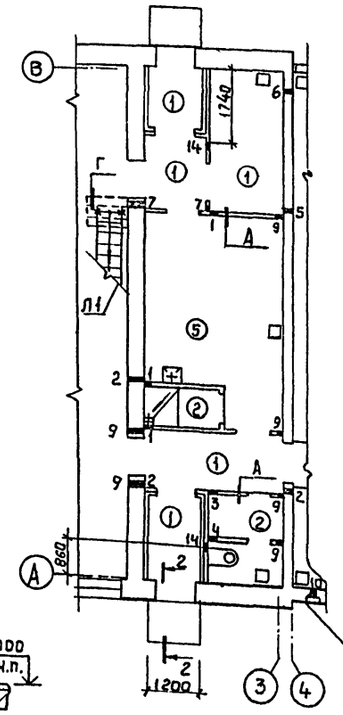

План полов на отм. 3,000 и отверстий в перегородках

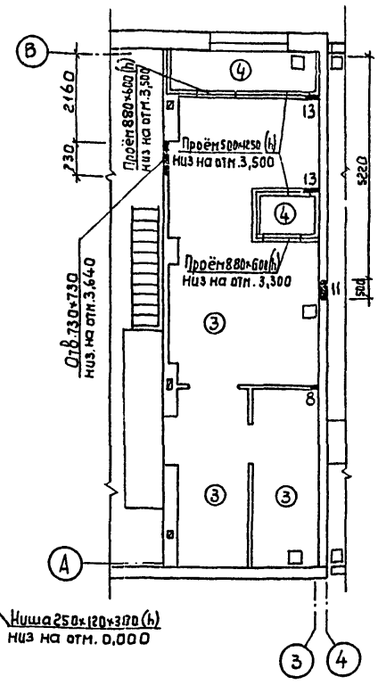

Экспликация полов

Наименование или номер помещения по проекту	Тип пола по проекту	Схема пола или номер узла по серии	Элементы пола и их толщина	Площадь пола, м²
1;2;7;10;11	1		Покрытие - бетон марки 300 -25мм Подстилающий слой - бетон марки 100 - 100мм Основание - уплотнённый грунт с втрамбованным в него слоем щебня или гравия крупностью 40-60мм толщиной -100мм	98,2
5;6	2		Покрытие - плитка керамическая ГОСТ 6787-80 Заполнение швов - цементно-песчаный раствор марки 100 Прослойка - цементно-песчаный раствор марки 100 -15мм Подстилающий слой - бетон марки 100 -100мм Основание - уплотнённый грунт с втрамбованным в него слоем щебня и ли гравия крупностью 40-60мм толщиной -100мм	5,1
8;9;10	3		Покрытие - цементно-песчаный раствор марки 200 -20мм Плита перекрытия	34,0
Камеры воздухозабора	4		Покрытие - цементно-песчаный раствор марки 200 -20мм Утеплитель - пенобетон марки Б ГОСТ 5742-76 толщиной -80мм Плита перекрытия	5,3
4	5		Покрытие - линолеум поливинилхлоридный типа О ГОСТ 14632-79 -1,8мм Стяжка - легкий бетон марки 75 -20мм Подстилающий слой - бетон марки 100 -80мм Основание - уплотненный грунт	14,3
3	6		Покрытие - бетон марки 300 -160мм Основание - уплотненный грунт с втрамбованным в него слоем щебня или гравия крупностью 40-60мм толщиной -100мм	224,0

Поверх подстилающего слоя в душевой, под трапами и сточными канавками в помещении для хранения автомобилей выполнить оклеечную битумную гидроизоляцию из четырех слоёв изола.

1—1

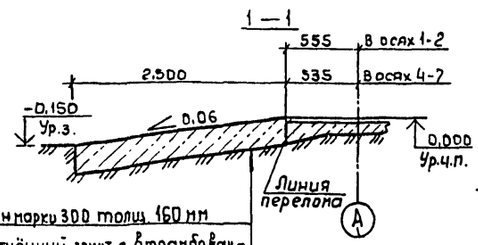

Бетон марки 300 толщ. 160 мм
Уплотнённый грунт с втрамбованным в него слоем щебня или гравия крупностью 40-60 мм толщ. 100мм

2—2

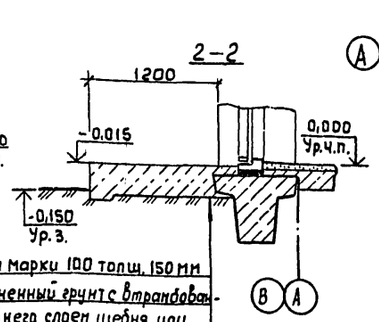

Бетон марки 100 толщ. 150 мм
Уплотненный грунт с втрамбованным в него слоем щебня или гравия крупностью 40-60 мм толщ. 100 мм

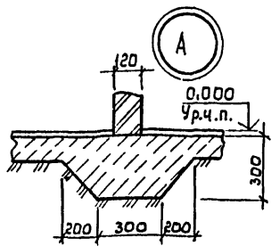

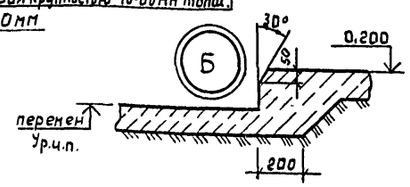

3—3

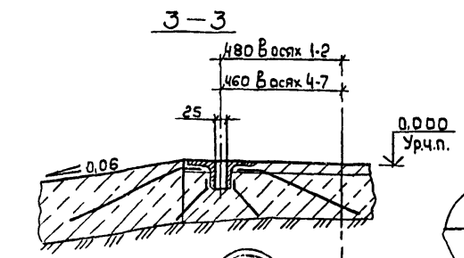

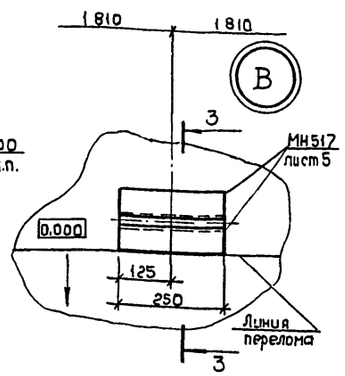

Таблица отверстий

Номер	Размеры в×h, мм	Отм. низа	Примечание
1	100×100	2,150	ВК
2	100×100	2,050	ВК
3	100×200	2,050	ВК
4	100×250	0,000	ВК
5	100×100	2,450	ОВ
6	100×100	1,950	ОВ
7	100×100	2,350	ОВ
8	100×100	3,100	ОВ
9	100×100	0,100	ОВ
10	100×100	0,150	ВК
11	500×500	3,100	ОВ
12	400×400	2,650	ОВ
13	500×300	5,000	ОВ
14	200×200	2,480	ОВ

Взам. инв. №
Подпись и дата
Инв. № подл.

Привязан

21010-01 19 Инв. №

Ст. инж.	Колгушкин		ТП 816-1-75.86 -АР
Рук. гр.	Выпгина		
Гл. спец.	Пилипчук		
Нач. отд.	Тигай		
ГИП	Глезин		
Н. контр.	Антонычева		

Профилакторий для гаража на 10 автомобилей с теплой стоянкой на 6 автомобилей

Стадия	Лист	Листов
Р	7	

Планы полов на отм. 0,000 и 3,000 и отверстий в стенах и перегородках. Узлы А - Г

ЦИТЭПсельхозпром г. Иваново

Копировал Леонтьева

Формат А2

Альбом 1

План кровли

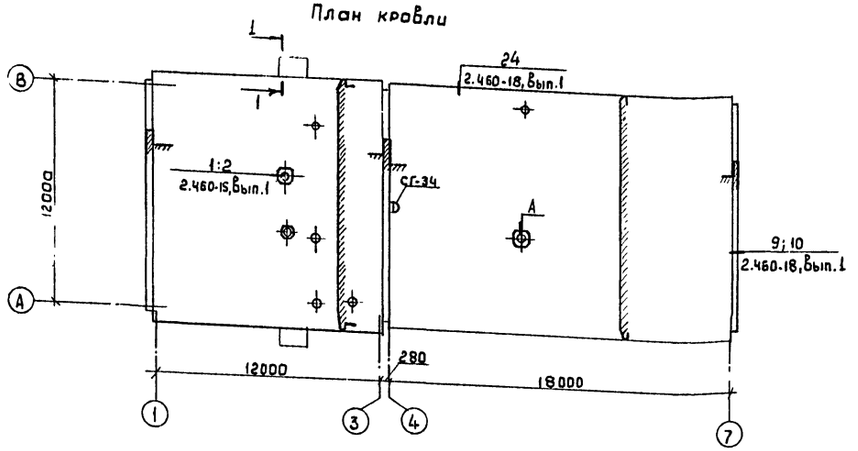

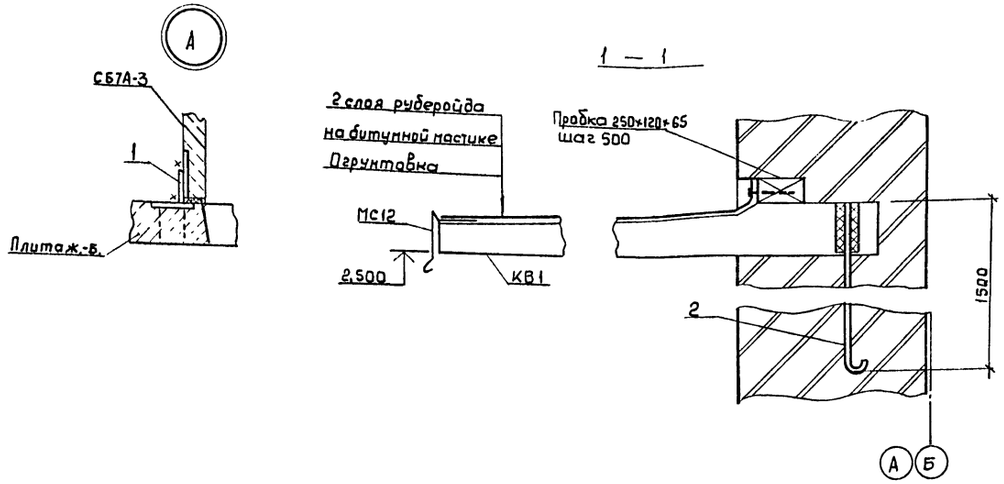

Спецификация к плану кровли

Марка, поз.	Обозначение	Наименование	Кол.	Масса ед., кг	Примечание
КР2	2.460-15, Вып.1	Козырёк КР2	2	6,51	
ФЭ2	2.460-15, Вып.1	Элемент фасонный ФЭ2	2	9,1	
ПП2	2.460-15, Вып.1	Полоса прижимная ПП2	2	1,69	
МС2	2.460-18.3 00	Фартук МС2	8,8	3,7	
МС3	2.460-18.3 00	Фартук МС3	17,7	4,1	
МС6	2.460-18.3 01	Костыль МС6	21	0,52	
МС7	2.460-18.3 02	Костыль МС7	42	0,38	
МС12	2.460-18.3 03	Фартук МС12	6	5,4	
МС55	2.460-18.3 24	Костыль МС 55	100	0,21	
МС56	2.460-18.3 25	Фартук МС56	43	3,0	
1		Полоса $\frac{Б-1\ б\times80\ ГОСТ\ 103-76}{Вст3кп2\ ГОСТ\ 535-79}$ ℓ=100	12	0,38	
2		А-II-20 ГОСТ 5781-82 ℓ=1600	4	3,96	
		Стандартные изделия			
		Гвозди ГОСТ 4028-63			
		К 2,0×40	248		
		К 3,0×80	16		
		К 3,5×90	120		
		Дюбель	126		
		ДГПШ4,5×40Ц×рТУ 14-4-794-77			
		Прокладки ПРП-40П-30×40, 500	61		м
		ГОСТ 19177-81			
		Материалы			
		Пиломатериалы 50×75×240			
		ГОСТ 24454-80	8		
		Вата минеральная марки 100	0,6		м³
		ГОСТ 4640-84			

1. Во избежание перекосов устанавливаемых вентиляторов при монтаже стаканов СБ7А-3 необходимо обеспечить горизонтальное положение верха стаканов
2. В проекте приняты:
   гравий крупностью 5-10 мм ГОСТ 8268-82;
   мастика битумная кровельная горячая марки МБК-Г-65 (нижние слои) и марки МБК-Г-65А (верхний слой) ГОСТ 2889-80;
   рубероид марки РКК-350Б (верхний слой) и марки РПП-300А (нижние и дополнительные слои) ГОСТ 10923-82;
   Утеплитель – теплоизоляционные изделия марки Б ГОСТ 5742-76.

3. Проходы вентканалов через покрытие - см. узлы 1 и 2 на листе 6.

Привязан

Инв. № подл. | Подпись и дата | Взам. инв. №

21010-01 20 Инв. №

Ст. инж.	Колгушкин		ТП 816-1-75.86 -АР
Рук. гр.	Выпенка		
Гл. спец.	Липипчук		
Нач. отд.	Тигай		
ГИП	Глезин		
Н. контр.	Антонычева	1981 г.	Профилакторий для гаража на 10 автомобилей с теплой стоянкой на 6 автомобилей

Стадия	Лист	Листов
Р	8	

План кровли. Узел А

ЦИТЭПсельхозпроект г. Иванова

Копировал Леонтьева

Формат А2

Альбом 1

Ведомость рабочих чертежей основного комплекта

Лист	Наименование	Примечание
1	Общие данные (начало)	
2	Общие данные (продолжение)	
3	Общие данные (окончание)	
4	Схема расположения фундаментов. Фрагменты 1-3	
5	Фрагменты 4-13	
6	Фундаменты ФА 1-1; ФА 1-1-01; ФФ 1-1 — ФФ 1-1-02	
7	Фундаменты ФА 2-1 — ФА 2-1-03	
8	Фундаменты ФА 4-1; ФА 4-1-01; ФоМ 1	
9	Фундаменты ФАТ 6-1; ФАТ 6-1-01	
10	Схема расположения подпольных каналов. Сечения 1-1-4-4	
11	Схема расположения колонн, балок и стоек. Узлы А-В	
12	Схемы расположения панелей стен	
13	Схемы расположения плит покрытия, перекрытия и опорных плит. Узлы 1; 2	
14	Участки монолитные Ум 1-Ум 5	
15	Осмотровая канава К01. План. Разрезы 1-1-2-2	
16	Разрезы 3-3 - 4-4. Сечения 5-5 -7-7. Узлы 1-5	
17	Грязеотстойник ГР1	
18	Схема армирования грязеотстойника ГР1. Сечение 1-1	

Ведомость ссылочных и прилагаемых документов

Обозначение	Наименование	Примечание
	Ссылочные документы	
ГОСТ 22701.0-77	Плиты железобетонные ребристые предварительно напряженные размерами 6×3м для покрытий производственных зданий. Технические условия	
ГОСТ 22701.1-77	Плиты железобетонные ребристые предварительно напряженные размерами 6×3м для покрытий производственных зданий. Плиты типа ПГ. Показатели и армирование.	
ГОСТ 22701.2-77	Плиты железобетонные ребристые предварительно напряженные размерами 6×3м для покрытий производственных зданий. Плиты типа ПВ. Показатели и армирование.	
1.030.1-1	Стены наружные из однослойных панелей для каркасных общественных зданий, производственных и вспомогательных зданий промышленных предприятий:	
Вып. 0-3	— материалы для проектирования стен одноэтажных производственных зданий. Рабочие чертежи;	
Вып. 1-1	— панели из легких и ячеистых бетонов. Рабочие чертежи;	
Вып. 2-1	— карнизные панели. Рабочие чертежи;	
Вып. 3-3	— монтажные узлы стен одноэтажных производственных зданий. Рабочие чертежи;	
Вып. 4-1	— изделия соединительные стальные. Рабочие чертежи	
1.141-1	Панели перекрытий железобетонные многопустотные:	
Вып. 61	— предварительно напряженные панели с круглыми пустотами длиной 4180, 3580 и 2980мм, шириной 1790, 1490 и 1190мм, армированные стержнями из термически упрочненной стали класса Ат-V. Метод натяжения электротермический. Рабочие чертежи.	
1.225-2	Железобетонные прогоны:	
Вып. 11	— прогоны прямоугольного сечения длиной 598, 358, 318 и 278 см, армированные сварными каркасами из стали класса А-III и Ат-III, и предварительно напряженный прогон длиной 598см, армированный стержнями из стали класса Ат-V. Метод натяжения электротермический. Опорные плиты. Рабочие чертежи	

Типовой проект разработан в соответствии с действующими нормами и правилами и предусматривает мероприятия, обеспечивающие взрывную, взрывопожарную и пожарную безопасность при эксплуатации здания.

Главный инженер проекта В.И.Глезин

Инв.№ подл. | Подп. и дата | Взам. инв.№

21010-01 21

Привязан

Инв.№

Инж.	Кузнецова	
Рук. гр.	Выгонина	
Гл. спец.	Климчук	
Нач. отд.	Гитай	
ГИП	Глезин	
Н. контр.	Антонычева	19.11.85

ТП 816-1-75.86 -АТК

Профилакторий для гаража на 40 автомобилей с теплой стоянкой на 6 автомобилей

Стадия	Лист	Листов
Р	1	18

Общие данные (начало)

ЦИТЭП сельхозпром г. Иваново

Ведомость ссылочных и прилагаемых документов (окончание)

Обозначение	Наименование	Примечание
1.241-1 Вып.12	Панели перекрытий железобетонные многопустотные: - панели многопустотные длиной 328 см, шириной 238 и 298 см, армированные сетками из стали класса А-III	
1.410-2 Вып.1	Унифицированные арматурные изделия для монолитных железобетонных конструкций: - арматурные сетки	
1.412-1/77 Вып.1 Вып.3	Монолитные железобетонные фундаменты под типовые колонны прямоугольного сечения одноэтажных промышленных зданий: - материалы для проектирования; - арматурные изделия. Рабочие чертежи	
1.412.1-4	Монолитные железобетонные фундаменты на естественном основании под железобетонные стойки фахверка. Материалы для проектирования и рабочие чертежи	
1.415-1 Вып.1	Железобетонные фундаментные балки для стен производственных зданий: - фундаментные балки для стен с шагом колонн 6 м	
1.423-3 Вып.1 Вып.2	Железобетонные колонны прямоугольного сечения для одноэтажных производственных зданий без мостовых кранов высотой до 9,6 м: - рабочие чертежи колонн; - арматурные и закладные изделия. Рабочие чертежи	
1.400-7	Стальные изделия для сопряжения сборных железобетонных конструкций одноэтажных промышленных зданий	

Обозначение	Наименование	Примечание
1.462.1-1/81 Вып.1 Вып.2	Железобетонные предварительно напряженные балки пролетом 12 м для покрытий зданий с плоской и скатной кровлей: - материалы для проектирования и рабочие чертежи балок; - арматурные и закладные изделия. Рабочие чертежи	
2.420-1 Вып.0 Вып.1	Монтажные детали сборных железобетонных колонн и подкрановых балок одноэтажных промышленных зданий: - указания по применению типовых монтажных деталей; - рабочие чертежи типовых монтажных деталей	
1.494-24 Вып.1	Стаканы для крепления крышных вентиляторов, дефлекторов и зонтов: - железобетонные стаканы с отверстиями диаметром 400, 700, 1000, 1200 и 1450 мм	
2.240-1 Вып.2	Детали перекрытия общественных зданий: - перекрытия кирпичных зданий	
2.430-3 Вып.3	Типовые архитектурно-строительные детали промышленных зданий с кирпичными стенами ТАА: - детали сопряжений кирпичных стен с конструкциями зданий	
2.460-2 Вып.2	Монтажные детали сборных железобетонных конструкций покрытий одноэтажных промышленных зданий: - типовые монтажные детали плит и температурных швов	
3.006.1-2/82 Вып.1-2	Сборные железобетонные каналы и тонелли из лотковых элементов: - плиты, опорные подушки. Рабочие чертежи.	

Обозначение	Наименование	Примечание
3.900-3 Вып.7,ч.1	Сборные железобетонные конструкции емкостных сооружений для водоснабжения и канализации: - изделия для круглых колодцев. Рабочие чертежи.	
5.900-2	Сальники набивные Ду 50...1400 мм для пропуска труб через стены	
-КЖ ВМ	Прилагаемые документы Ведомость потребности в материалах	

Альбом 1

Инв. № подл. | Подпись и дата | Взам. инв. №

Привязан

Инв. №

21010-01 22

Инж.	Кузнецова	
Рук. гр.	Вылгина	
Гл. спец.	Пилипчук	
Нач. отд.	Тигай	
ГИП	Глезин	
Н. контр.	Антонычева	

ТП 816-1-75.86 -КЖ

Профилакторий для гаража на 10 автомобилей с теплой стоянкой на 6 автомобилей

Стадия	Лист	Листов
Р	2	

Общие данные (продолжение)

ЦИТЭПсельхозпром г. Иваново

Копировал Ананьева Формат А3

Альбом 1

Ведомость спецификаций

Лист	Наименование	Примечание
4	Спецификация элементов к схеме расположения фундаментов	
6	Спецификация на фундаменты ФА1-1, ФА1-1-01; ФФ1-1 – ФФ1-1-02	
7	Спецификация на фундаменты ФА2-1, ФА2-1-01; ФА2-1-02; ФА2-1-03	
8	Спецификация на фундаменты ФА4-1; ФА4-1-01; ФоМ1.	
9	Спецификация на фундаменты ФАТ6-1; ФАТ 6-1-01	
10	Спецификация к схеме расположения подземного хозяйства	
11	Спецификация к схеме расположения колонн, балок и стоек. Спецификация стальных изделий к схемам расположения панелей стен на листе 12	
12	Спецификация к схемам расположения панелей стен	
13	Спецификация к схемам расположения плит покрытия, перекрытия и опорных плит	
14	Спецификация расхода материала на Ум1 - Ум5	
15	Спецификация изделий и материалов на осмотровую канаву К01	
17	Спецификация изделий и материалов на грязеотстойник и маслосборный колодец	
18	Спецификация арматурных сеток на грязеотстойник	

Ведомость объемов сборных бетонных и железобетонных конструкций по рабочим чертежам основного комплекта марки КЖС

№ строки	Наименование группы элементов конструкций	Код	Кол. м³	Примечание
1				
2	Колонны	582100	8,05	
3	Балки стропильные	582200	12,06	
4	Балки фундаментные	582400	5,33	
5	Перемычки	582800	1,09	
6	Панели стеновые наружные	583100	86,01	
7	Плиты покрытий	584100	22,06	
8	Стаканы ж.-б.		0,30	
9	Плиты перекрытий	584200	3,57	
10	Детали смотровых колодцев	585500	1,02	
11	Конструкции и детали каналов	585800	0,44	
12	Плиты подоконные ж.-б.	589400	0,074	
13	Козырьки		0,60	
14	Плиты опорные		0,144	
15	Всего бетона и железобетона		140,748	

Материалы на изготовление сборных бетонных и железобетонных конструкций учтены в ведомости потребности в материалах и отдельно не учитываются.

Инв.№ подл. | Подп. и дата | Взам.инв.№

Привязан

21010-01 23

Инв.№

Рук. гр.	Выпгина		
Гл. спец.	Пилипчук		
Нач. отд.	Тигай		
ГИП	Глезин		
Н. контр.	Антоничева		15.11.85

ТП 816-1-75.86 -КЖС

Профилакторий для гаража на 10 автомобилей с теплой стоянкой на 6 автомобилей

Стадия	Лист	Листов
Р	3	

Общие данные (окончание)

ЦИТЭП сельхозпром г. Иваново

Копировал Сорокина Формат А2

Альбом 1

Схема расположения фундаментов

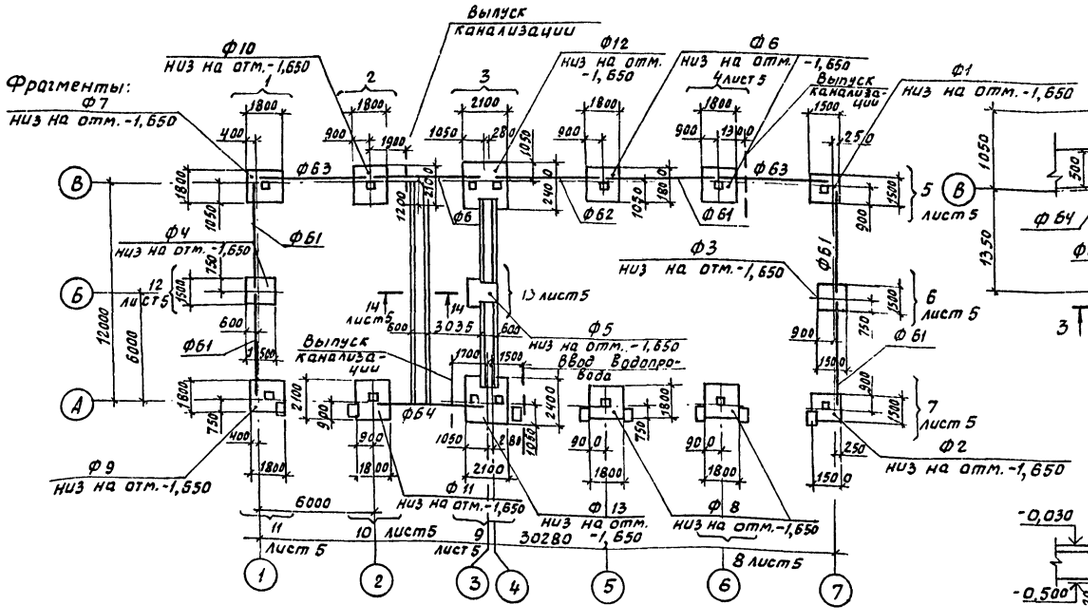

Фрагмент 3

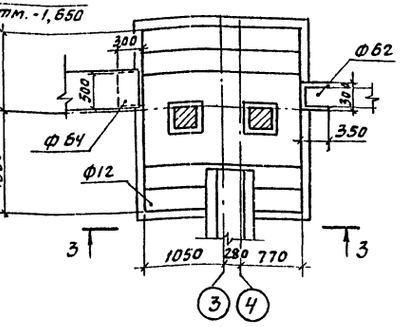

Вид 3-3

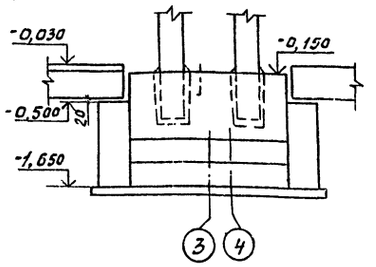

Фрагмент 1

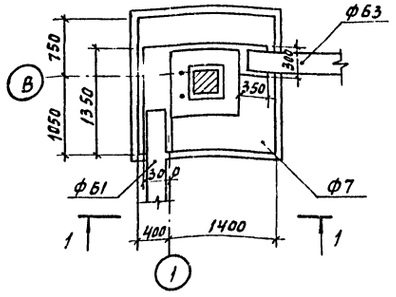

1-1

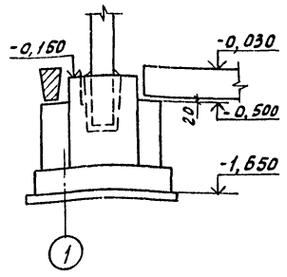

Фрагмент 2

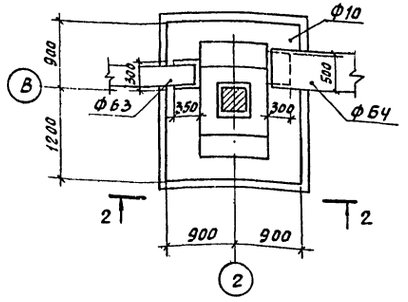

Вид 2-2

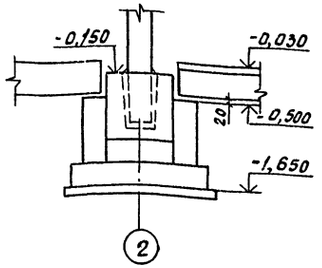

Спецификация элементов к схеме расположения фундаментов

Марка поз.	Обозначение	Наименование	Кол.	Масса ед., кг	Примечание
		Балки фундаментные			
ФБ1	1.415-1, Вып.1	ФБ Б-2	5	1300	
ФБ2	1.415-1, Вып.1	ФБ Б-3	1	1200	
ФБ3	1.415-1, Вып.1	ФБ Б-4	2	1200	
ФБ4	1.415-1, Вып.1	ФБ Б-31	2	1700	
		Фундаменты			
Фо М1	лист 7	Фо М1	8	0,62	м³
Ф1	лист 6	ФА1-1	1		
Ф2	лист 6	ФА1-1-01	1		
Ф3	лист 6	ФФ1-1	1		
Ф4	лист 6	ФФ1-1-01	1		
Ф5	лист 6	ФФ1-1-02	1		
Ф6	лист 7	ФА2-1	2		
Ф7	лист 7	ФА2-1-01	1		
Ф8	лист 7	ФА2-1-02	2		
Ф9	лист 7	ФА2-1-03	1		
Ф10	лист 8	ФА4-1	1		
Ф11	лист 8	ФА4-1-01	1		
Ф12	лист 9	ФАТ 6-1	1		
Ф13	лист 9	ФАТ 6-1-01	1		
		Материалы			
		Бетон марки 150	22,75		м³

Таблица нормативных нагрузок

Схема	Сечение, номер узла, оси	N, тс	M, тсм	Q, тс	Примечание
	1-А	25,24	7,29	0,865	
	2-А	35,32	7,09	0,865	
	3-4-А	44,5	7,62	0,865	
	5,6-А	25,04	2,94	0,635	
	7-А, В	17,98	4,1	0,635	
	7-Б	5,83	0,58	—	
	1-Б	9,72	1,36	—	
	6,5-В	22,41	2,42	0,635	
		5,6	—	—	Нагрузка на 1м
	14-14	5,76	—	—	

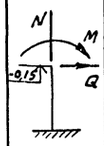

1. За условную отметку 0,000 принята отметка чистого пола гаража, что соответствует абсолютной отметке
2. Грунты в основаниях: непучинистые непросадочные с нормативными значениями характеристик: $\varphi^н$=0,49 рад.(28°); $C^н$=2 кПа(0,02 кгс/см²); E=14,7 кПа (150 кгс/см²); $\gamma^н$=1,8 т/м³.
Коэффициент безопасности по грунту $K_г$=1,0.
Грунтовые воды отсутствуют.
3. Гидроизоляцию под наружные стены выполнять из слоя цементного раствора состава 1:2 толщиной 30мм на отметке -0,030.
4. Фундаментные балки под кирпичные стены укладывать по свежеуложенному раствору марки 150.
5. До отметки -0,030 выполнить подливку цементным раствором марки 100.
6. Монтаж стоек рам ворот выполнять в соответствии с указаниями серии 1.435.9-17, вып. 0.

21010-01 24

Испол.	Сырова		ТП 816-1-75.86 -КЖ
Рук.гр.	Вылгина		
Гл.спец.	Пилипчук		
Нач.отд.	Гигой		
Н.контр.	Антонычева	19.11.85	
ГИП	Глезин		

Профилакторий для гаража на 10 автомобилей с теплой стоянкой на 6 автомобилей	Стадия	Лист	Листов
	Р	4	
Схема расположения фундаментов. Фрагменты 1-3.	ЦИТЭпсельхозпром г. Иваново		

Привязан

Инв. №

Инв.№ подл. | Подп. и дата | Взам.инв.№

Копировал Кириченко

Формат А2

Альбом I

Фрагмент 4

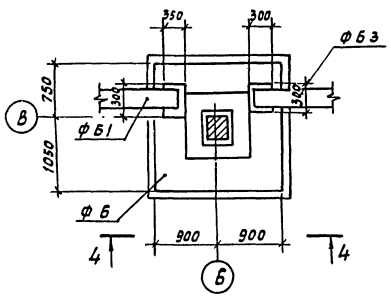

Фрагмент 5

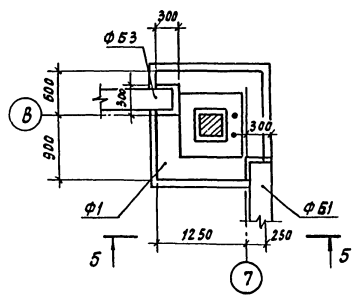

Фрагмент 6

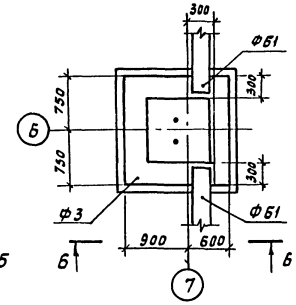

Фрагмент 7

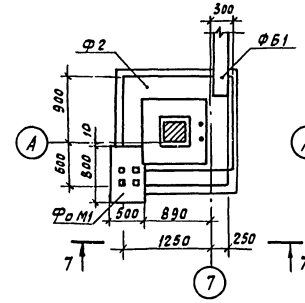

Фрагмент 8

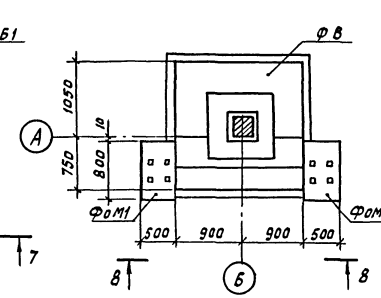

Фрагмент 12

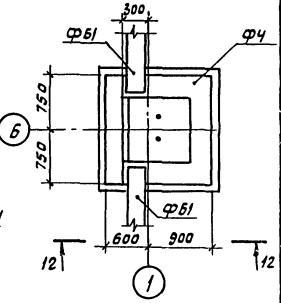

Вид 4-4

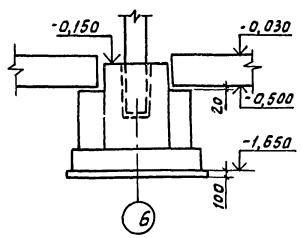

5-5

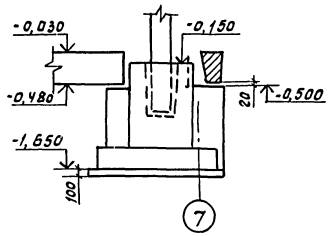

6-6

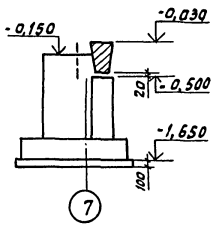

Вид 7-7

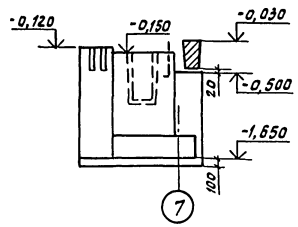

Вид 8-8

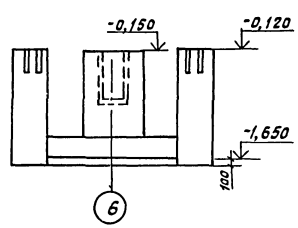

Вид 12-12

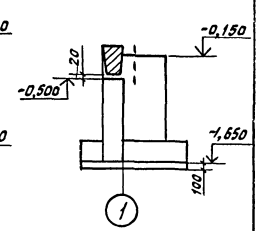

Фрагмент 9

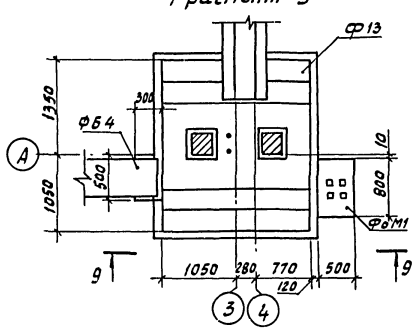

Фрагмент 10

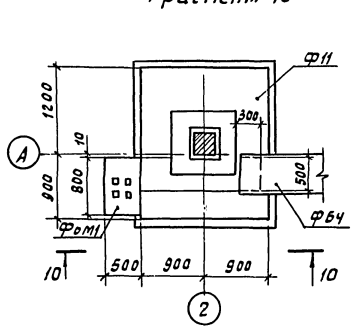

Фрагмент 11

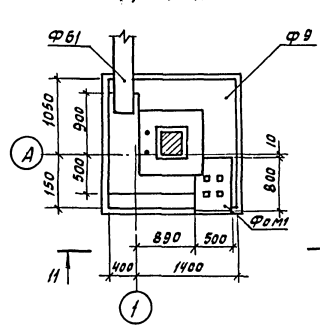

Фрагмент 13

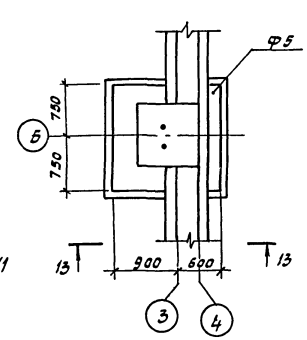

13-13

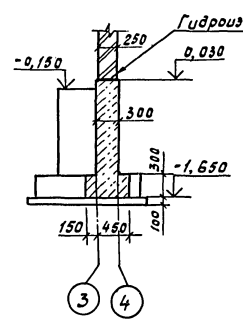

14-14

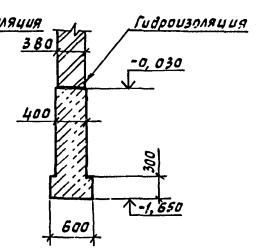

Вид 9-9

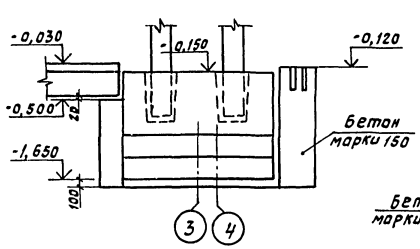

Вид 10-10

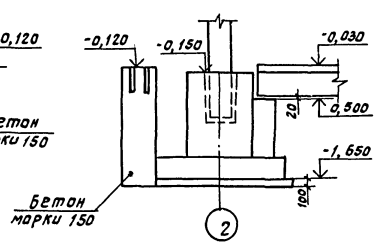

Вид 11-11

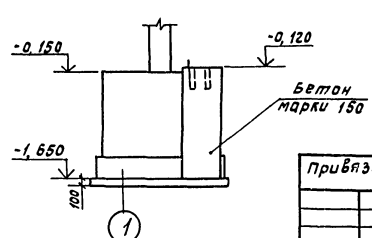

21010-01 25

Испол.	Сырова		ТП 816-1-75.86 -КЖ	
Рук. гр.	Вылгина			
Гл. спец.	Пилипчук			
Нач. отд.	Тигай			
ГИП	Глезин			
Н. контр.	Антонычева		Профилактарий для гаража на 10 автомобилей с теплой стоянкой на 6 автомобилей	Стадия: Р; Лист: 5; Листов:
Привязан:			Фрагменты 4 – 13	ЦИТЭПсельхозпром г. Иванова
Инв. №				

Копировал Курочкина

Формат А2

Инв. № подл. | Подп. и дата | Взам. инв. №

Альбом 1

ФА 1-1

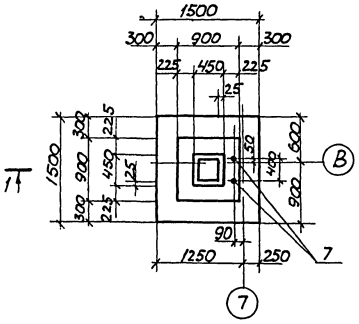

ФА 1-1-01

остальное см. ФА1-1

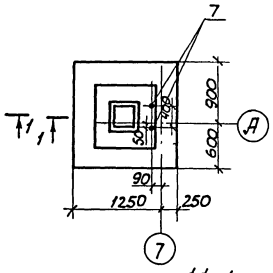

ФФ1-1-01

остальное см. ФФ1-1

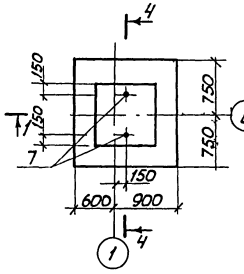

ФФ1-1-02

остальное см. ФФ1-1

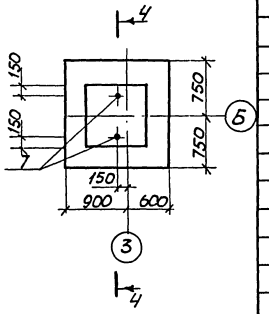

Спецификация на фундаменты ФА1-1; ФА1-1-01, ФФ1-1 – ФФ1-1-02

Формат	Зона	Поз.	Обозначение	Наименование	Кол. на исполнение ФА1-1 –	ФА1-1 01	ФФ1-1 –	ФФ1-1 01	ФФ1-1 02	Примечание
				Сборные единицы						
				Сетки арматурные						
		1	1.412-1/77, Вып.3	СА-8.AI	5	5				2,70кг
		2	1.412-1/77, Вып.3	СН12.AII -6×15	2	2				6,00кг
		3	1.410-3, Вып.1	1С 10.AIII / 6.AIII -145×145	2	2				8,20кг
		4	1.412.1-4.050	СН-6.AI			2	2	2	3,50кг
		5	1.410-3, Вып.1	1С 12.AII / 6.AIII 85×145			2	2	2	7,00кг
		6	1.410-3, Вып.1	1С 10.AIII / 6.AIII 145×145			2	2	2	8,20кг
		7	1.412-4060	Элемент закладной МН1	2	2	2	2	2	3,4 кг
				Соединительные элементы						
			1.412.1-4.080	ММ1			4	4	4	0,73кг
			1.412.1-4.080-01	ММ2			4	4	4	0,85кг
			1.412.1-4.080-02	ММ3			4	4	4	0,52кг
				Материалы						
				Бетон марки 150	1,6	1,6	1,65	1,65	1,65	м³

ФФ 1-1

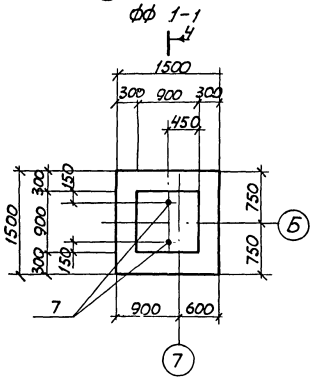

1-1

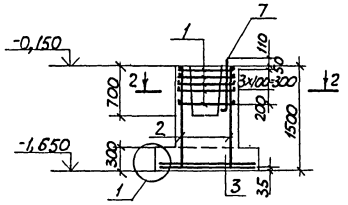

4-4

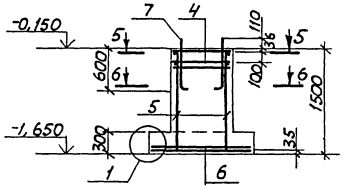

2-2

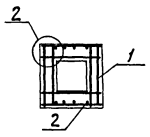

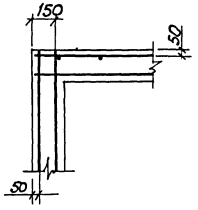

5-5

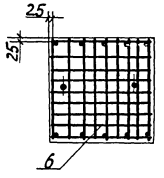

Ведомость расхода стали на элемент, кг

Марка элемента	Изделия арматурные: Арматура класса A-I ГОСТ 5781-82 6	8	10	Итого	A-II 12	Итого	A-III 6	10	Итого	Всего	Изделия закладные: Арматура класса A-I ГОСТ 5781-82 ф10	Итого	Прокат марки Вст3кп2 ГОСТ 103-76 6×80	Итого	Болт Ст3 ГОСТ 7798-70 ф24	Итого	Гайка ГОСТ 7805-70 М24	Итого	Всего	Общий расход
ФА1-1		15,1		15,1	10,4	10,4	2,0	14,4	16,4	41,9			0,90	0,90	5,50	5,50	0,4	0,4	6,80	48,70
ФА1-1-01		15,1		15,1	10,4	10,4	2,0	14,4	16,4	41,9			0,90	0,90	5,50	5,50	0,4	0,4	6,8	48,70
ФФ1-1	7,0		8,4	15,4	12,8	12,8	3,2	14,4	17,6	45,8	8,40	8,40	0,90	0,90	5,50	5,50	0,4	0,4	15,2	61,0
ФФ1-1-01	7,0		8,4	15,4	12,8	12,8	3,2	14,4	17,6	45,8	8,40	8,40	0,90	0,90	5,50	5,50	0,4	0,4	15,2	61,0
ФФ1-1-02	7,0		8,4	15,4	12,8	12,8	3,2	14,4	17,6	45,8	8,40	8,40	0,90	0,90	5,50	5,50	0,4	0,4	15,2	61,0

(1)

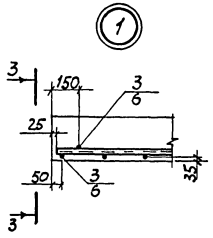

3-3

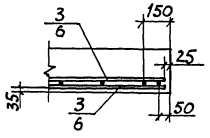

6-6

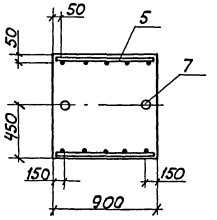

Схема раскладки сеток подошвы фундаментов ФФ1-1; ФА1-1

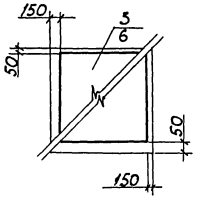

21010-01 26

Исполн.	Сырова		ТП 816-1-75.86 -КЖ
Рук. гр.	Вылгина		
Гл. спец.	Пилипчук		
Нач. отд.	Тигай		
ГИП	Глезин		
Н. контр.	Патрохова		

Привязан

Инв. №

Профилакторий для гаража на 1 автомобилей с теплой стоянкой на автомобилей

Стадия	Лист	Листов
Р	6	

Фундаменты ФА1-1; ФА1-1-01; ФФ1-1 – ФФ1-1-02

ЦИТЭПсельхозпром г. Иваново

Копировал Сорокина Формат А2

Инв.№ подл. | Подп. и дата | Взам. инв.№

Альбом 1

ФА2-1

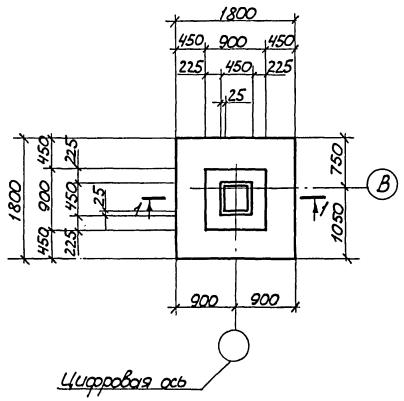

ФА2-1-01
остальное см. ФА2-1

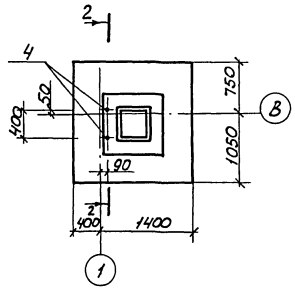

ФА2-1-02
остальное см. ФА2-1

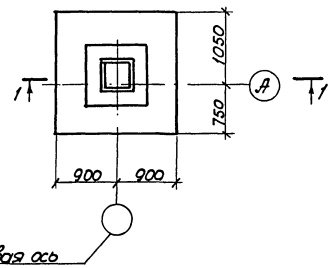

ФА2-1-03
остальное см. ФА2-1

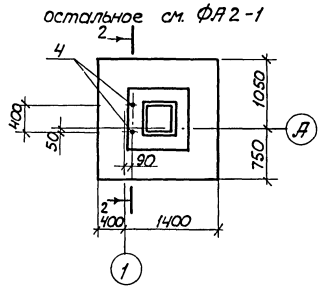

1-1 (2-2)

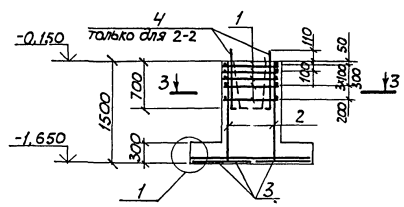

3-3

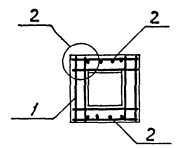

Схема раскладки сеток подливы

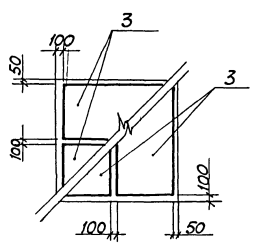

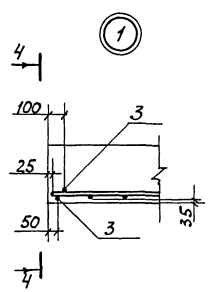

4-4

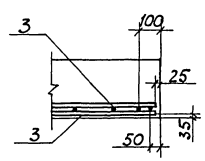

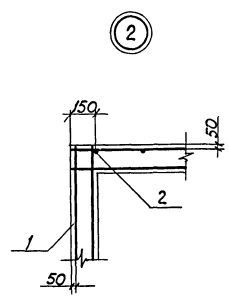

Спецификация на фундаменты ФА2-1; ФА2-1-01, ФА2-1-02, ФА2-1-03

Формат	Зона	Поз.	Обозначение	Наименование	Кол. на испол. ФА2-1 –	-01	-02	-03	Примечание
				Сборочные единицы					
				Сетки арматурные					
		1	1.412-1/77, Вып.3	С4-ВАI	5	5	5	5	2,7 кг
		2	1.412-1/77, Вып.3	С4 12АII-6×15	2	2	2	2	6,0 кг
		3	-КНИ С8	1С $\frac{10AIII}{6AIII}$ 85×175-1	4	4	4	4	6,40 кг
		4	1.412-4,060	Элемент закладной МН1		2		2	3,4 кг
				Материалы					
				Бетон марки 150	2,0	2,0	2,0	2,0	м³

Ведомость расхода стали на элемент, кг

Марка элемента	Изделия арматурные: Арматура класса А-I ГОСТ 5781-82 ф8	Итого	ф12	Итого	ф6	ф10	Итого	Всего	Изделия закладные: Прокат марки ВСт3кп2 ГОСТ 103-76 -6×80	Итого	Болт ГОСТ 2590-71 ф24	Итого	Гайка ГОСТ 5915-70 М24	Итого	Всего	Общий расход
ФА2-1	17,8	17,8	10,4	10,4	4,0	21,6	25,6	53,8								53,8
ФА2-1-01	17,8	17,8	10,4	10,4	4,0	21,6	25,6	53,8	0,90	0,90	5,50	5,50	0,40	0,40	6,8	60,6
ФА2-1-02	17,8	17,8	10,4	10,4	4,0	21,6	25,6	53,8								53,8
ФА2-1-03	17,8	17,8	10,4	10,4	4,0	21,6	25,6	53,8	0,90	0,90	5,50	5,50	0,40	0,40	6,8	60,6

21010-01 27

Исполн.	Сырова		ТП 816-1-15.86 -КНИ
Рук.гр.	Выпгина		
Гл.спец.	Типичук		
Нач.отд.	Тигай		
ГИП	Глезин		
Н.контр.	Антонычева	19.11.86	Профилакторий для гаража на 10 автомобилей с теплой стоянкой на 6 автомобилей / Стадия Р / Лист 7 / Листов
			Фундаменты ФА2-1 – ФА2-1-03 / ЦИТЭПсельхозпром г. Иваново

Привязан

Инв.№

Копировал Сорокина Формат А2

Инв.№подл. | Подп. и дата | Взам.инв.№

Альбом 1

ФА4-1

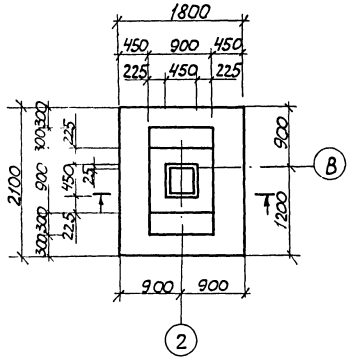

ФА-4-1-01
остальное см. ФА4-1

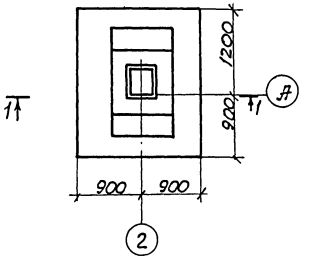

ФоМ1

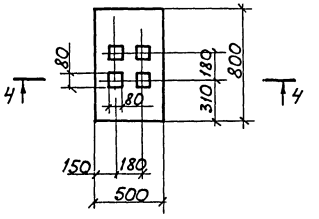

1-1

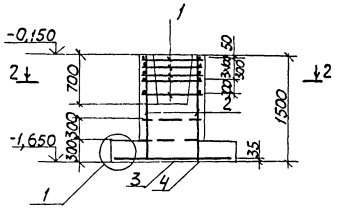

Схема раскладки сеток подошвы ФА4-1

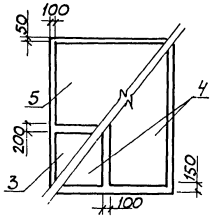

4-4

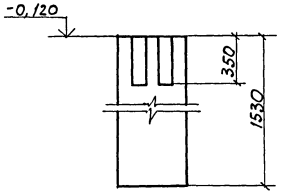

2-2

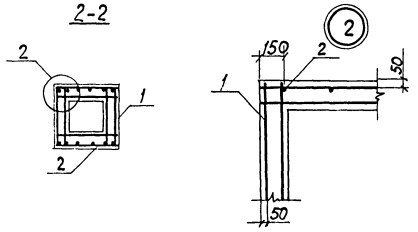

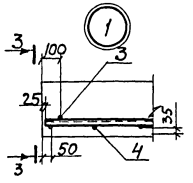

3-3

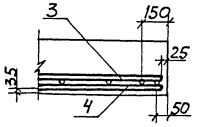

Спецификация на фундаменты ФА4-1, ФА4-1-01, ФоМ1

Формат	Зона	Поз.	Обозначение	Наименование	Кол. на испол. ФА4-1 —	-01	ФоМ1	Примечание
				Сборочные единицы				
				Сетки арматурные				
		1	1.412-1/77, Вып. 3	СА-8.AI	5	5		2,7кг
		2	1.412-1/77, Вып.3	СН 12.AII-6×15	2	2		6,0кг
		3	КЖИ-С8	1С 10.AIII/6.AIII 85×175-1	1	1		6,40кг
		4	КЖИ-С8-05	1С 10.AIII/6.AIII 85×205-1	2	2		7,10кг
		5	КЖИ-С8-01	1С 10.AIII/6.AIII 105×175-1	1	1		7,70кг
				Материалы				
				Бетон марки 150	2,52	2,52	0,62	м³

Ведомость расхода стали на элемент, кг

Марка элемента	Изделия арматурные									Всего	Общий расход
	Арматура класса										
	A-I			A-II			A-III				
	ГОСТ 5781-82										
	ф6	ф8	итого	ф10	ф12	итого	ф6	ф10	итого		
ФА4-1		17,8	17,80		10,4	10,4	3,8	24,5	28,3	56,5	56,5
ФА4-1-01		17,8	17,80		10,4	10,4	3,8	24,5	28,3	56,5	56,5

21010-01 28

Испол.	Сырова		ТП 816-1-75.86 -КЖ
Рук. гр.	Выгина		
Гл. спец.	Пилипчук		
Нач. отд.	Тигой		
ГИП	Глезин		
Н. контр	Антонычева		

Привязан

Инв. №

Профилактарий для гаража на 10 автомобилей с теплой стоянкой на 6 автомобилей

Стадия	Лист	Листов
Р	8	

Фундаменты ФА4-1; ФА4-1-01; ФоМ1

ЦИТЭП сельхозпром г. Иваново

Копировал Сорокина

Формат А2

Инв. № подл. | Подп. и дата | Взам. инв. №

Альбом 1

ФАТ 6-1

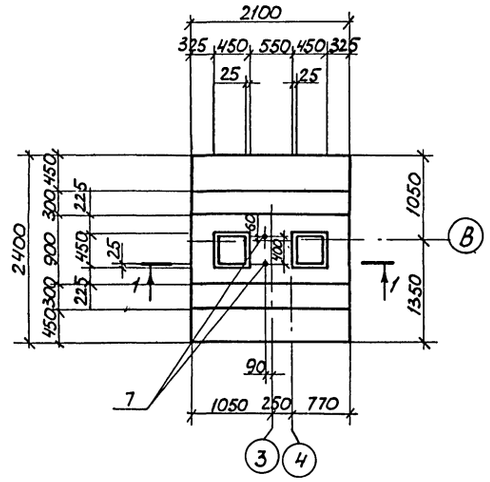

ФАТ 6-1-01
остальное см. ФАТ 6-1

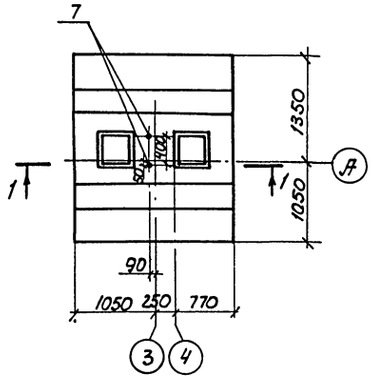

1-1

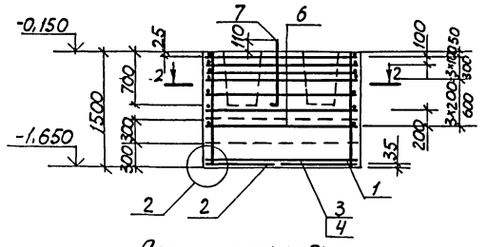

2-2

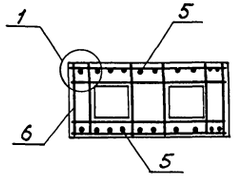

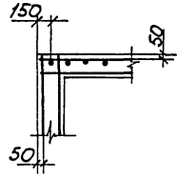

Схема раскладки сеток лодошвы

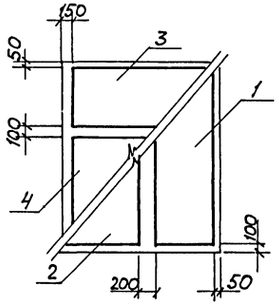

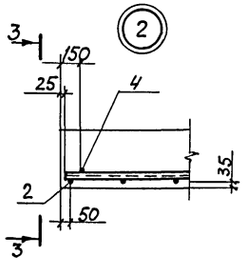

3-3

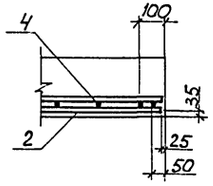

Спецификация на фундаменты ФАТ6-1, ФАТ6-1-01

Формат	Зона	Поз.	Обозначение	Наименование	Кол-во на испол. -	Кол-во на испол. -01	Примечание
				Сборочные единицы			
				Сетки арматурные			
		1	КЖИС8-03	1С 10АIII/6АIII-85×235-1	1	1	8,50 кг
		2	КЖИС8-04	1С 10АIII/6АIII-105×235-1	1	1	10,10 кг
		3	1.410-3 Вып. 1	1С 10АIII/6АIII-85×205	1	1	7,07 кг
		4	1.410-3 Вып. 1	1С 10АIII/6АIII-135×205	1	1	11,41 кг
		5	1.412-1/77, Вып. 3	СН 12АII-18×15	2	2	15,10 кг
		6	1.412-1/77, Вып. 3	С.АТ-8АI	7	7	5,2 кг
		7	1.412-4.060	Элемент закладной МН1	2	2	3,4 кг
				Материалы			
				Бетон марки 150	4,2	4,2	м³

Ведомость расхода стали на элемент, кг

Марка элемента	Изделия арматурные									Изделия закладные									Общий расход
	Арматура класса								Всего	Арматура класса		Прокат марки		Болт		Гайка		Всего	
	AI		AII		AIII					AI		ВСт3кп2		Ст3					
	ГОСТ 5781-82									ГОСТ 5781-82		ГОСТ 103-76		ГОСТ 2590-71		ГОСТ 5915-70			
	Ф8	Ф10	Итого	Ф12	Итого	Ф6	Ф10	Итого		Ф10	Итого	6-80	Итого	Ф24	Итого	М24	Итого		
ФАТ 6-1	35,6		35,6	25,8	25,8	4,7	32,4	37,1	98,5			0,90	0,90	5,50	5,50	0,40	0,40	6,80	105,3
ФАТ 6-1-01	35,6		35,6	25,8	25,8	4,7	32,4	37,1	98,5			0,90	0,90	5,50	5,50	0,40	0,40	6,80	105,3

21010-01 29

Испалн.	Сырова		ТП 816-1-15.86 — КЖ
Рук гр.	Вылгина		
Гл. спец.	Липимчук		
Нач. отд	Гигай		
ГИП	Глезин		
Н. контр.	Антонычева	13.11.95	Профилакторий для гаража на 40 автомобилей с теплой стоянкой на 6 автомобилей

Стадия	Лист	Листов
Р	9	

Фундаменты ФАТ6-1, ФАТ6-1-01

ЦИТЭП сельхозстроя г. Иваново

Привязан

Инв. №

Копировал Сорокина

Формат А2

Взам. инв. № | Подп. и дата | Инв. № подл.

Альбом 1

Схема расположения подземного хозяйства

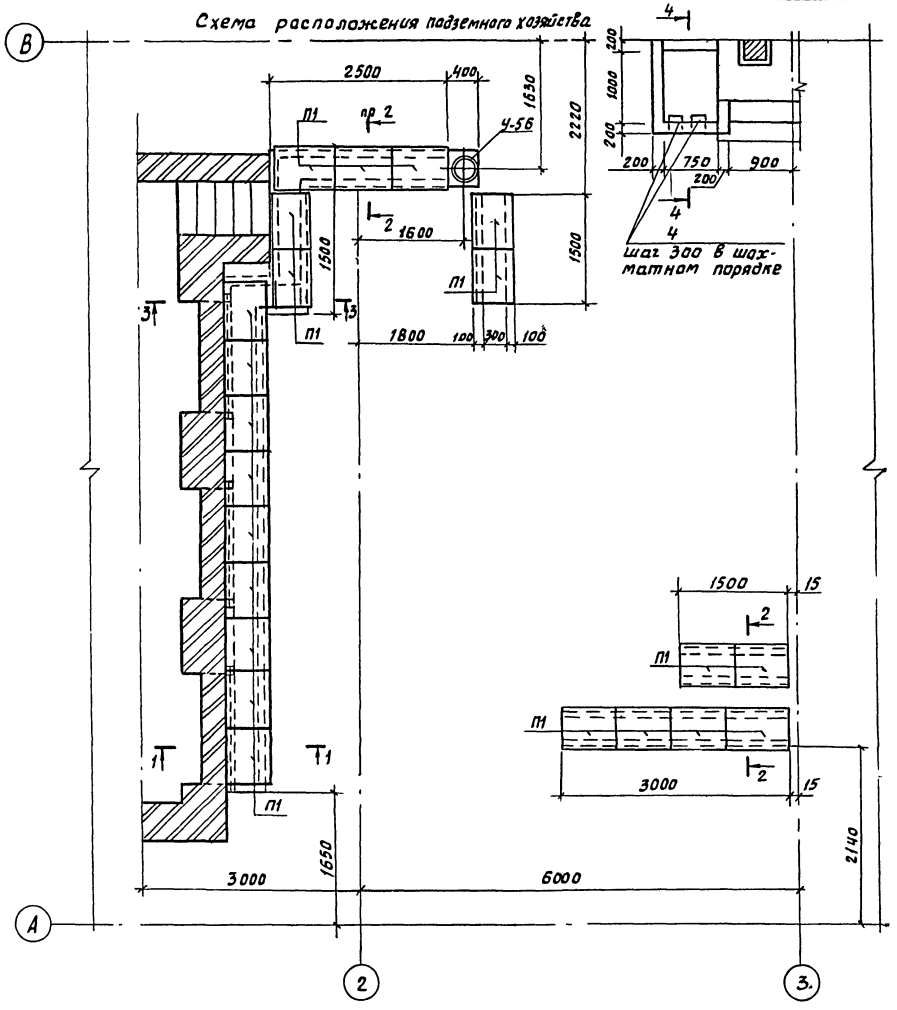

3-3

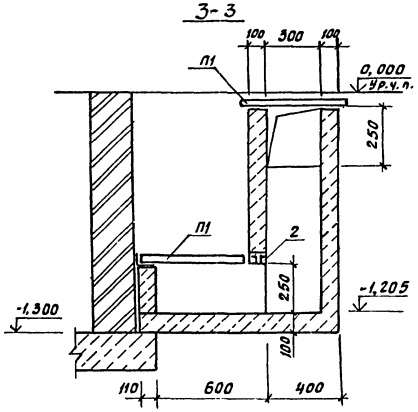

4-4

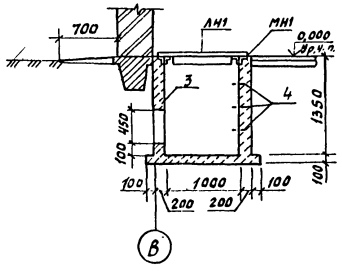

1-1

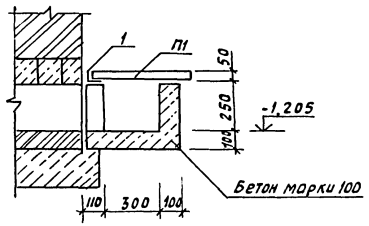

2-2

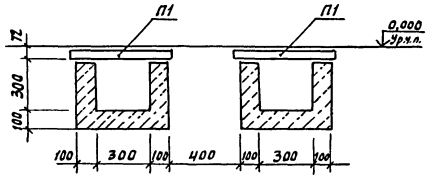

Спецификация к схеме расположения подземного хозяйства

Марка, поз.	Обозначение	Наименование	Кол.	Масса ед, кг	Примеч.
П1	3.006.1-2/82.1-2-1,0-010	Плита ПЗ-8	22	50	
У-56	1.400-15, вып.1	Изделие закладное У-56	1	3,9	
1		Уголок $\frac{Б-110\times70\times8\ ГОСТ8510-72}{В\ Ст3\ кп2\ ГОСТ535-79}$ ℓ=2000	3	21,8	
2		Швеллер $\frac{10\ ГОСТ8240-72}{В\ Ст3\ кп2\ ГОСТ535-79}$ ℓ=500	2	4,29	
3		А-I-14 ГОСТ5781-82 ℓ=1050	2	1,27	
МН1	1.400-15, вып.1	Изделие закладное МН737-1	1	15,7	
ЛН1	кжи-ЛН1	Крышка ЛН1	1	39,42	
4	кжи-МН5	Изделие закладное МН5	3	2,682	
		Материалы			
		Бетон марки 100	2,75		м³

1. Подпольные каналы и приямок выполнить из бетона марки 100.
2. Наружные поверхности каналов и приямка обмазать горячим битумом 2 раза.

21010-01 30

Ст. техн.	Кольчугина		ТП 816-1-75.86 -КЖ	
Рук. гр.	Вылгина			
Гл. спец.	Пилипчук			
Нач. отд.	Тигай			
Гип	Глезин			
Н. контр.	Антонычев		Профилакторий для гаража на 10 автомобилей с теплой стоянкой на 6 автомобилей	Стадия Р, Лист 10, Листов
			Схема расположения подземного хозяйства. Сечения 1-1 - 4-4	ЦИТЭПсельхозпром г. Иваново

Привязан

Инв. №

Инв. № подл. | Подп. и дата | Взам. инв. №

Нач. отд. ОВ Польшин

Копировал Курочкина

Формат 12

Альбом 1

Схема расположения колонн, балок и стоек

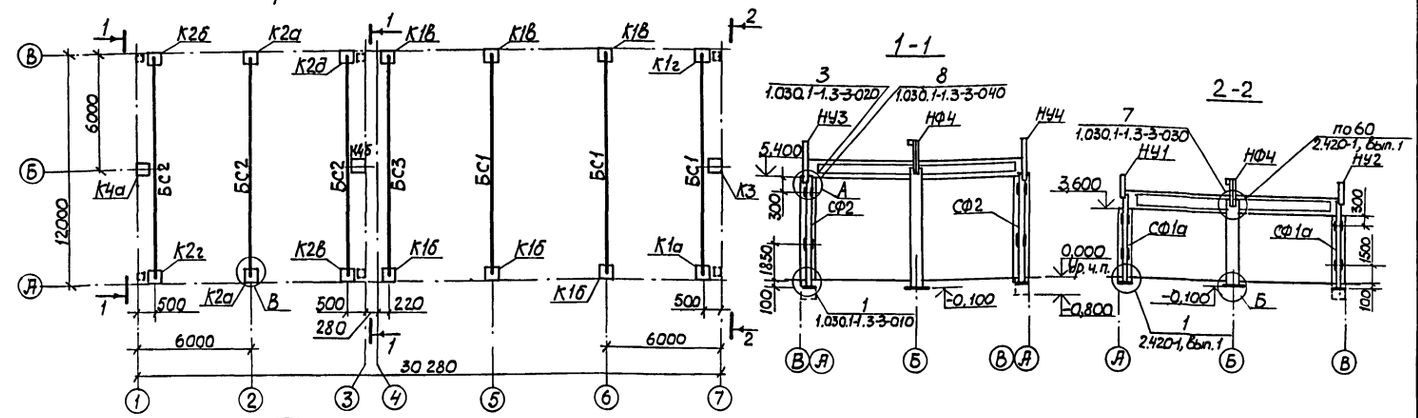

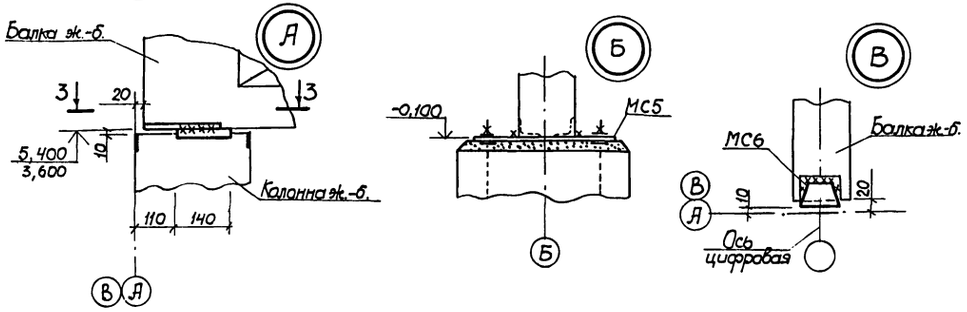

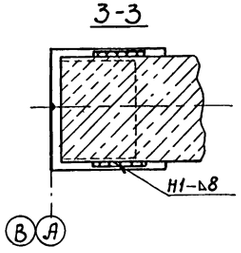

1. Монтаж колонн и балок вести в соответствии с требованиями СНиП III-16-80 и СНиП III-18-75.
2. Монтаж конструкций осуществлять сваркой электродом типа Э42 ГОСТ 9467-75, сварные швы – по ГОСТ 5264-80. Сварку выполнять после окончательной выверки конструкций.
3. Колонны заделать в фундаменты бетоном марки 200 на мелком гравии, Мрз не ниже 50.
4. В ходе монтажа после приварки к закладным изделиям колонн примыкающих элементов металлизировать дополнительно сварные швы и участки закладных изделий с нарушенным защитным покрытием.
5. Вертикальные стальные элементы следует покрыть 2 раза масляной краской.

Спецификация к схеме расположения колонн, балок и стоек

Марка, поз.	Обозначение	Наименование	Кол.	Масса, ед. кг	Примечание
		Колонны			
К1а	-КЖИ-К1.00	К36-3а	1	1000	
К1б	-01	К36-3б	3	1000	
К1в	-02	К36-3в	3	1000	
К1г	-03	К36-3г	1	1000	
К2а	-КЖИ-К2.00	К54-7а	2	1500	
К2б	-01	К54-7б	1	1500	
К2в	-02	К54-7в	1	1500	
К2г	-03	К54-7г	1	1500	
К2д	-04	К54-7д	1	1500	
К3	-КЖИ-К3.00	1КФ43-1-Н1	1	1000	
К4а	-КЖИ-К4.00	1КФ61-1-Н1	1	1400	
К4б	-КЖИ-К4.00-01	1КФ61-1-Н2	1	1400	
		Балки стропильные			
БС1	-КЖИ-1БСП12-4Ат-Vа	1БСП12-4Ат-V-а	2	4500	
БС2	-01	1БСП12-4Ат-V-б	2	4500	
БС3	-02	1БСП12-3Ат-V-а	2	4500	
БС4	-03	1БСП12-3Ат V б	1	4500	
		Изделия стальные			
СФ1а	1.030.1-1. 4-2-10	СФ1а ℓ=4470	2	246,5	
СФ2	1.030.1-1.4-2-10-01	СФ2	4	300,4	
НУ1	1.030.1-1. 4-1-020	НУ1	1	25,2	
НУ2	1.030.1-1. 4-1-020-01	НУ2	1	25,2	
НУ3	1.030.1-1. 4-1-020-02	НУ3	2	43	
НУ4	1.030.1-1. 4-1-020-03	НУ4	2	43	
НФ4	1.030.1-1. 4-1-010-03	НФ4	3	35,2	
МС5	-КЖИ-МС5.00	МС5	3	21,9	
МС6	-КЖИ-МС6.00	МС6	14	1,51	
ММ-12	1. 400-7	ММ-12	3	8,4	
ММ-19	1. 400-7	ММ-19	3	6,3	
Т24	1.030.1-1. 4-1-240	Т24	24	1,1	

Спецификация стальных изделий к схемам расположения панелей стен на листе 12

Марка, поз.	Обозначение	Наименование	Кол.	Масса ед, кг	Примечание
		Элементы крепления			
Т3	1.030.1-1. 4-1-120	Т3	42	0,4	
Т5	1.030.1-1. 4-1-130	Т5	8	0,4	
Т8	1.030.1-1. 4-1-140	Т8	20	0,5	
Т9	1.030.1-1. 4-1-150	Т9	6	0,4	
Т10	1.030.1-1. 4-1-150-01	Т10	14	1,3	
Т17	1.030.1-1. 4-1-220	Т17	2	0,3	
	1.030.1-1. 3.3-514	Полоса 5-2.8×80 ГОСТ 103-76 ℓ=140 ВСт3кп2 ГОСТ 535-79	14	0,71	
	1.030.1-1. 3-3-515	Полоса 5-2.8×140 ГОСТ 103-76 ℓ=140 ВСт3кп2 ГОСТ 535-79	2	1,23	
	1.030.1-1. 3-3-516	Полоса 5-2.6×60 ГОСТ 103-76 ℓ=250 ВСт3кп2 ГОСТ 535-79	8	0,71	
МК-5	2.430-3, Вып.3	МК-5	16	0,46	
МК-6	2.430-3, Вып.3	МК-6	16	0,46	

Привязан

21010-01 31 Инв. №

Гл. инж.	Котикихин		ТП 816-1-75.86 -КЖ
Рук. гр	Выпугина		
Гл. спец.	Пилипчук		
Нач. отд.	Тузов		
ГИП	Глазин		Профилакторий для гаража на 10 автомобилей с теплой стоянкой на 6 автомобилей
Н. контр.	Антоничева		Стадия Р; Лист 11; Листов
			Схема расположения колонн, балок и стоек. Узлы А-В
			ЦИТЭП сельхозпром г. Иваново

Инв. № подл. | Подпись и дата | Взам. инв. №

Копировал Сорокина

Формат А2

Альбом 1

Схема расположения панелей стен по ряду А

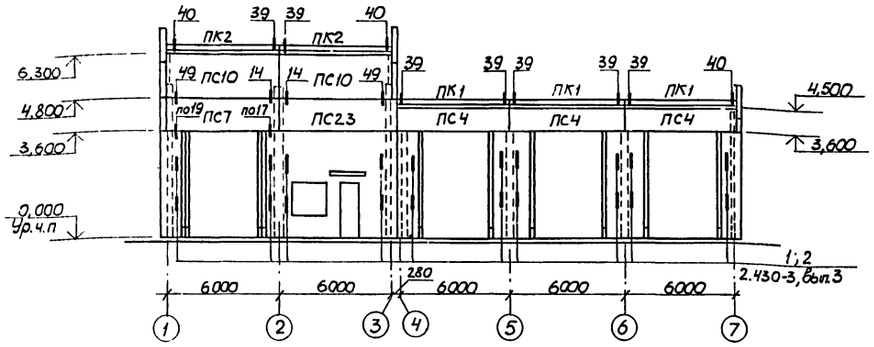

Схема расположения панелей стен по ряду В

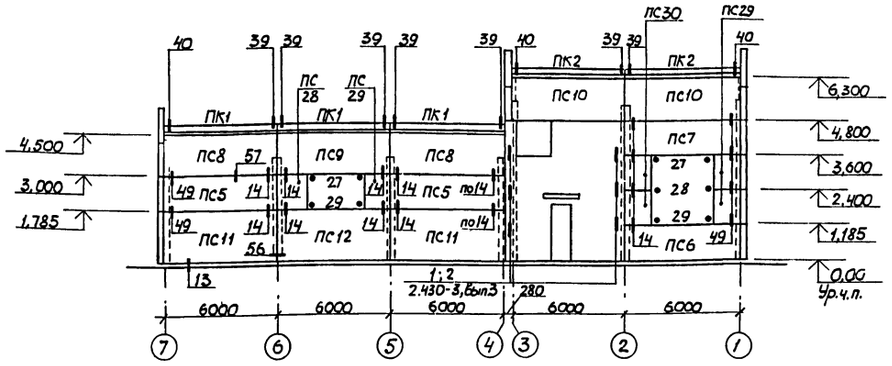

Схема расположения панелей стен по оси 1

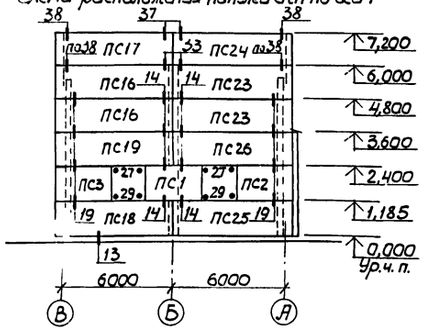

1-1

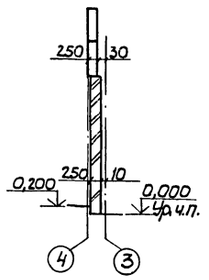

Схема расположения панелей стен по оси 3

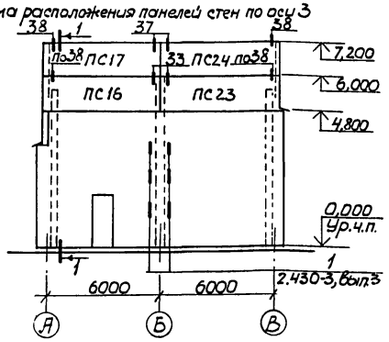

Схема расположения панелей стен по оси 7

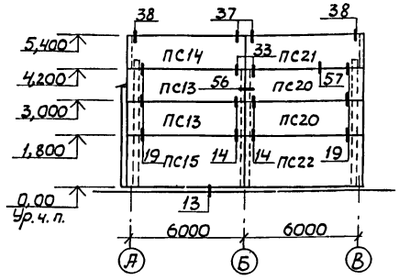

Спецификация к схемам расположения панелей стен

Марка, поз.	Обозначение	Наименование	Кол.	Масса ед, кг	Примечание
		Панели стеновые			
ПС1	1.030.1-1. 1-101-10	ПС30.12.2.5-6Л-57	1	1060	
ПС2	-КЖИ-ПС2.00	ПС30.12.2.5-6Л-74	1	1060	
ПС3	-01	ПС30.12.2.5-6Л-75	1	1060	
ПС4	1.030.1-1. 1-104-07	ПС60.9.2.0-6Л-48	3	1340	
ПС5	1.030.1-1. 1-105	ПС60.12.2.0-2Л-1	2	1740	
ПС6	1.030.1-1. 1-105-03	ПС60.12.2.5-3Л-47	1	2120	
ПС7	1.030.1-1. 1-105-03	ПС60.12.2.5-3Л-48	2	2120	
ПС8	1.030.1-1. 1-106	ПС60.15.2.0-2Л-35	2	2170	
ПС9	1.030.1-1. 1-106	ПС60.15.2.0-2Л-52	1	2170	
ПС10	1.030.1-1. 1-106-04	ПС60.15.2.5-2Л-35	4	2660	
ПС11	1.030.1-1. 1-107	ПС60.18.2.0-1Л-31	2	2610	
ПС12	1.030.1-1. 1-107-01	ПС60.18.2.0-3Л-47	1	2620	
ПС13	1.030.1-1. 1-115-03	ПС62.5.12.2.0-2Л-1.31	2	1810	
ПС14	1.030.1-1. 1-115-03	ПС62.5.12.2.0-2Л-1.34	1	1810	
ПС15	1.030.1-1. 1-115-06	ПС62.5.18.2.0-1Л-1.31	1	2720	
ПС16	1.030.1-1. 1-116-03	ПС63.12.2.5-3Л-1.31	3	2230	
ПС17	1.030.1-1. 1-116-03	ПС63.12.2.5-3Л-1.34	2	2230	
ПС18	-КЖИ-ПС18.00	ПС63.12.2.5-3Л-1.76	1	2230	
ПС19	-01	ПС63.12.2.5-3Л-1.77	1	2230	
ПС20	1.030.1-1. 1-123-03	ПС62.5.12.2.0-2Л-2.31	2	1810	
ПС21	1.030.1-1. 1-123-03	ПС62.5.12.2.0-2Л-2.34	1	1810	
ПС22	1.030.1-1. 1-123-06	ПС62.5.18.2.0-1Л-2.31	1	2720	
ПС23	1.030.1-1. 1-124-03	ПС63.12.2.5-3Л-2.31	4	2230	
ПС24	1.030.1-1. 1-124-03	ПС63.12.2.5-3Л-2.34	2	2230	
ПС25	-КЖИ-ПС18.00	ПС63.12.2.5-3Л-2.76	1	2230	
ПС26	-01	ПС63.12.2.5-3Л-2.77	1	2230	
ПС27	-КЖИ-ПС27.00	2ПС15.12.2.0-Л-78	1	430	
ПС28	-01	2ПС15.12.2.0-Л-79	1	430	
ПС29	-02	2ПС15.12.2.5-Л-78	2	530	
ПС30	-03	2ПС15.12.2.5-Л-79	2	530	
		Панели карнизные			
ПК1	1.030.1-1. 2-16.00.0	ПК60.6.5-Л	6	1200	
ПК2	1.030.1-1. 2-16.00.0-01	ПК60.7-Л	4	1300	
		Материалы			
		Цементный раствор марки 50	1,64		м³
	ГОСТ 19177-81	Прокладка ПРП-40.П-30×40.500	203		м
		Мастика ГОСТ 14791-79	0,20		м³

1. Панели стен приняты из легких бетонов (керамзитобетона) со средней плотностью в сухом состоянии 900 кг/м³.
Мрз бетона и раствора фактурных слоев принята равной 50.
Вид наружной отделки панелей стен – окраска поливинилацетатными красками типа ВА-17.
2. Для карнизных панелей монтажные петли выполнять из горячекатаной стали А-I-20 ГОСТ 5781-82. Марка стали ВСт3 пс2 ГОСТ 380-71.
3. Все монтажные узлы на схемах расположения, кроме особо указанных, приняты по серии 1.030.1-1, вып. 3-3.
4. До монтажа установить в панелях для простенков шлямбурные пробки для крепления окон.
5. Спецификацию стальных элементов см. на листе 11.

Привязан

Инв.№ 21010-01 32

Ст. инж.	Колгушкин		ТП 816-1-75.86 -КЖС
Рук. гр.	Выгулина		
Гл. спец.	Пилипчик		
Нач. отд.	Тигай		
ГИП	Глезин		
Н. контр.	Антонычева		

Профилакторий для гаража на 10 автомобилей с теплой стоянкой на 6 автомобилей

Стадия	Лист	Листов
Р	12	

Схемы расположения панелей стен

ЦИТЭПсельхозпром г. Иваново

Инв.№ подл. | Подп. и дата | Взам.инв.№

Альбом 1

Схема расположения плит покрытия

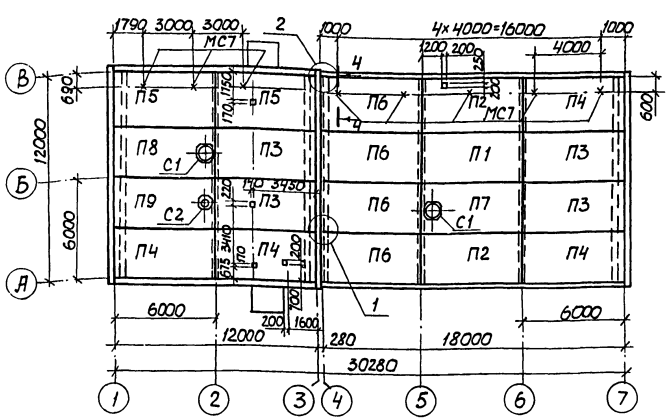

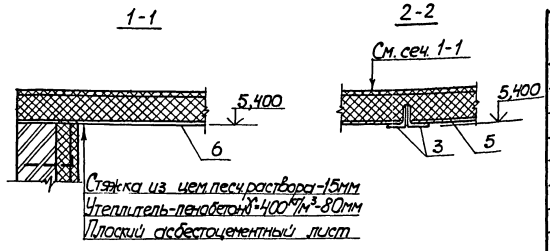

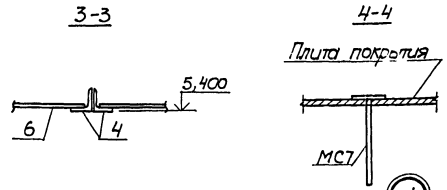

Схема расположения плит перекрытия и опорных плит

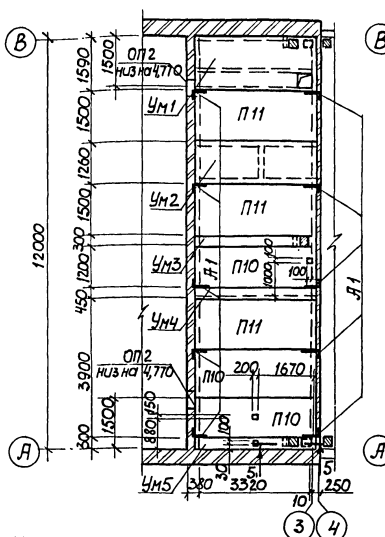

Схема расположения перекрытия на отм. 5,400

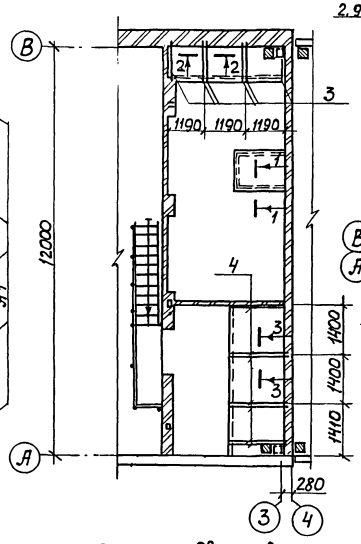

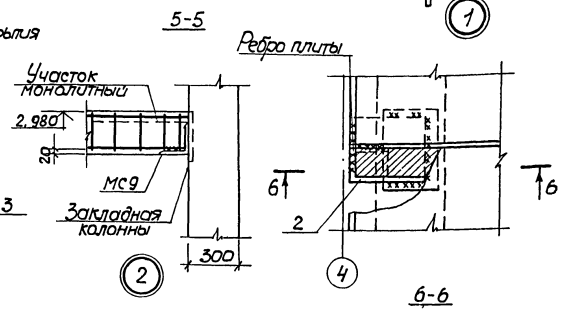

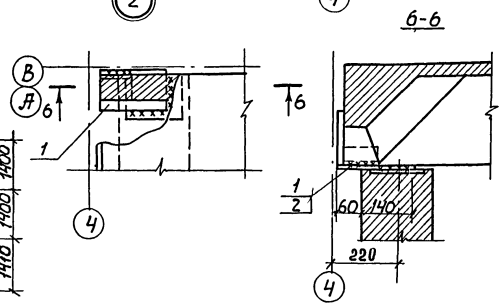

Спецификация к схемам расположения плит покрытия, перекрытия и опорных плит

Марка, поз.	Обозначение	Наименование	Кол.	Масса ед.кг	Примеч.
		Плиты покрытия			
П1	ГОСТ22701.1-77	ПГ-2АтVТ	1	2650	
П2	-КЖИ-ПГ-2АтVТа	ПГ-2АтVТа	2	2650	
П3	-КЖИ-ПГ-2АтVТа-01	ПГ-2АтVТб	4	2650	
П4	-02	ПГ-2АтVТаб	4	2650	
П5	-03	ПГ-3АтVТаб	2	2650	
П6	-04	ПГ-4АтVТа	4	2650	
П7	ГОСТ22701.2-77	ПВ7-3АтVТ	1	3200	
П8	-КЖИ-ПВ7-3АтVТа	ПВ7-3АтVТа	1	3200	
П9	-01	ПВ4-3АтVТа	1	3300	
		Плита опорная			
ОП2	-КЖИ-ОП2	ОП5,2-Та	2	47,4	
		Стаканы			
С1	1.494-24, вып.1	СБ7А-3	2	290	
С2	1.494-24, вып.1	СБ4А-1	1	150	
		Плиты перекрытия			
П10	1.141-1.61 300	ПК36.12-8АтVТ	3	1280	
П11	1.141-1.61 200	ПК36.15-8АтVТ	3	1700	
А1	-КЖИ-А1	Анкер А1	10	0,56	
		Участки монолитные			
Ум1	-КЖ-14	Ум1	1	–	0,51м³
Ум2	-КЖ-14	Ум2	1	–	0,528м³
Ум3	-КЖ-14	Ум3	1	–	0,236м³
Ум4	-КЖ-14	Ум4	1	–	0,187м³
Ум5	-КЖ-14	Ум5	1	–	0,222м³
1		Полоса Б-25×100 ГОСТ 103-76 / ВСт3кп2 ГОСТ 535-79	2	1,96	ℓ=100мм
2		Полоса Б-25×100 ГОСТ 103-76 / ВСт3кп2 ГОСТ 535-79	3	3,92	ℓ=200мм
МС7	-КЖИ-МС7	Крепежный элемент МС7	8	3,75	
МС9		Уголок Б-200×200×16 ГОСТ 8509-72 / ВСт3кп2 ГОСТ 535-79	3	14,6	ℓ=300мм
3		Уголок Б-65×65×5 ГОСТ 8509-72 / ВСт3кп2 ГОСТ 535-79	6	5,53	ℓ=1150мм
4		Уголок Б-65×65×5 ГОСТ 8509-72 / ВСт3кп2 ГОСТ 535-79	7	8,66	ℓ=1800мм
		Плоские асбестоцементные листы			
5		ЛП-П-3,6×1,2-10 ГОСТ 18124-75	1	92	
6		ЛП-П-3,6×1,5-10 ГОСТ 18124-75	2	115	

1. Монтаж сборных железобетонных конструкций производить согласно СНиП III-16-80, указаний ГОСТ 22701.1-77 и ГОСТ 22701.2-77 или серии 1.141-1 выпуск 61.
2. Швы между плитами тщательно заделать бетоном марки 150.
3. Сварные швы и участки закладных деталей с нарушенным защитным покрытием должны быть дополнительно металлизированы.
4. Сварку выполнять электродом типа Э42 ГОСТ 9467-75. Сварные швы - по ГОСТ 5264-80.
5. Отверстия в плитах пробить по месту, не нарушая несущих ребер, с последующей заделкой после пропуска труб коммуникаций цементным раствором марки 200.
6. Асбестоцементные листы укладывать на цементном растворе марки 50

21010-01 33

Ст.инж.	Чепуштанова	
Рук.гр.	Вылгина	
Гл.спец.	Пилипчук	
Начотд	Тигай	
ГИП	Глезин	
Н.контр	Антонычева	

ТП 816-1-75.86 -КЖ

Прив.язан

Инв.№

Профилакторий для гаража на 10 автомобилей с теплой стоянкой на 6 автомобилей

Схемы расположения плит покрытия, перекрытия и опорных плит. Узлы 1; 2

Стадия	Лист	Листов
Р	13	

ЦИТЭП сельхозпром г. Иваново

Копировал Сорокина

Формат А2

Нач. отд. ОВ Польгин
Нач. отд. ВК Шляпкин
Взам.инв.№
Подп. и дата
Инв.№ подл.

Альбом 1

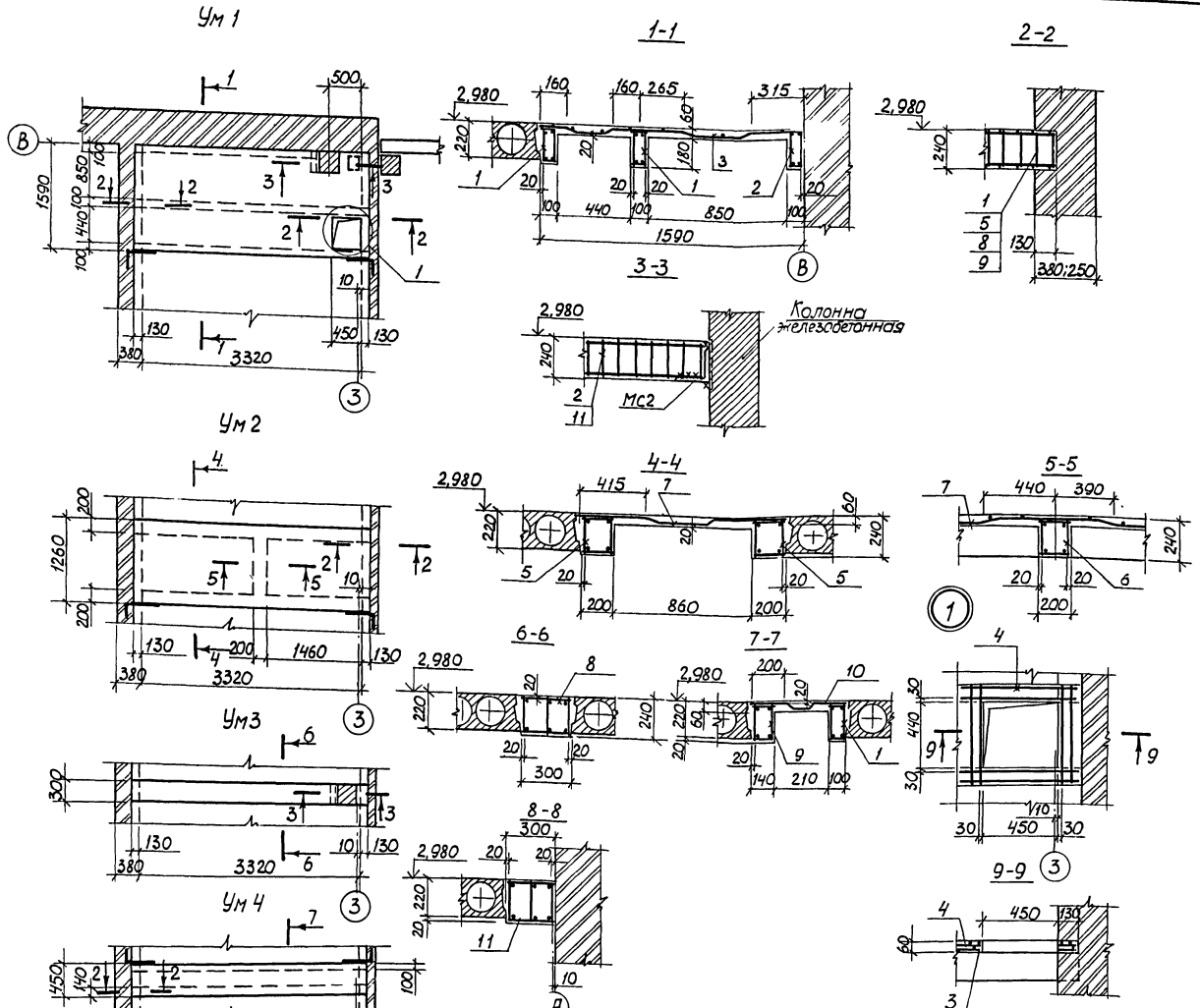

Спецификация расхода материала на Ум 1-Ум 5

Формат	Зона	Поз.	Обозначение	Наименование	Кол.	Примечание
				Участок монолитный Ум 1		
				Сборочные единицы		
А3		1	-КЖИ-КП1	Каркас пространственный КП2	2	12,932 кг
А3		2	-КЖИ-КП1-04	Каркас пространственный КП5	1	9,030 кг
Б4		3		Сетка С $\frac{4Вр1-200}{4Вр1-200}$-1660 ГОСТ 8478-81	1	5,669 кг
Д4		4	-КЖИ-С1	Сетка С1	1	2,344 кг
				Материалы		
				Бетон марки 200	0,510	м³
				Участок монолитный Ум 2		
				Сборочные единицы		
А3		5	-КЖИ-КП1-01	Каркас пространственный КП2	2	12,932 кг
А3		6	-КЖИ-КП1-02	Каркас пространственный КП3	1	4,176 кг
Б4		7		Сетка С $\frac{4Вр1-200}{4Вр1-200}$-1440 ГОСТ 8478-81	1	4,726 кг
				Материалы		
				Бетон марки 200	0,528	м³
				Участок монолитный Ум 3		
				Сборочные единицы		
А3		8	-КЖИ-КП1-05	Каркас пространственный КП6	1	10,969 кг
				Материалы		
				Бетон марки 200	0,236	м³
				Участок монолитный Ум 4		
				Сборочные единицы		
А3		1	-КЖИ-КП1	Каркас пространственный КП1	1	6,932 кг
А3		9	-КЖИ-КП1-03	Каркас пространственный КП4	1	12,204 кг
Б4		10		Сетка С $\frac{4Вр1-200}{4Вр1-150}$-2660 ГОСТ 8478-81	1	1,733 кг
				Материалы		
				Бетон марки 200	0,251	м³
				Участок монолитный Ум 5		
				Сборочные единицы		
А3		11	-КЖИ-КП1-06	Каркас пространственный КП7	1	15,015 кг
				Материалы		
				Бетон марки 200	0,222	м³

Ведомость расхода стали на элемент, кг

Марка элемента	Изделия арматурные										Всего	Общий расход
	Арматура класса											
	А-I		А-III					Вр1				
	ГОСТ 5781-82							ГОСТ 8478-81				
	Ф6		Итого	Ф6	Ф8	Ф12	Итого	Ф4	Ф5	Итого		
Ум 1	12,782		12,782	4,424	2,344	11,688	24,456	5,669		5,669	42,907	42,907
Ум 2	11,392		11,392	3,73		14,918	18,648	4,726		4,726	34,766	34,766
Ум 3	6,775		6,775	4,194			4,194				10,969	10,969
Ум 4	8,008		8,008	4,77		6,358	11,128	1,733		1,733	20,869	20,869
Ум 5	5,691		5,691	1,866		7,458	9,324				15,015	15,015

Привязан

21С16-61 34 Инв.№

Ст. инж.	Чепчугова		ТП 816-1-75.86-КЖС
Рук. гр.	Вылгина		
Гл. спец.	Лилипчук		
Нач. отд.	Тигай		
ГИП	Глезин		
Н. контр.	Антонычева		

Профилакторий для гаража на 10 автомобилей с теплой стоянкой на 6 автомобилей

Стадия	Лист	Листов
Р	14	

Участки монолитные Ум 1-Ум 5

ЦИТЭП сельхозпром г. Иваново

Перепечатал Сорокина

Формат А2

Взам.инв.№ | Подп. и дата | Инв.№ подл.

Альбом 1

План

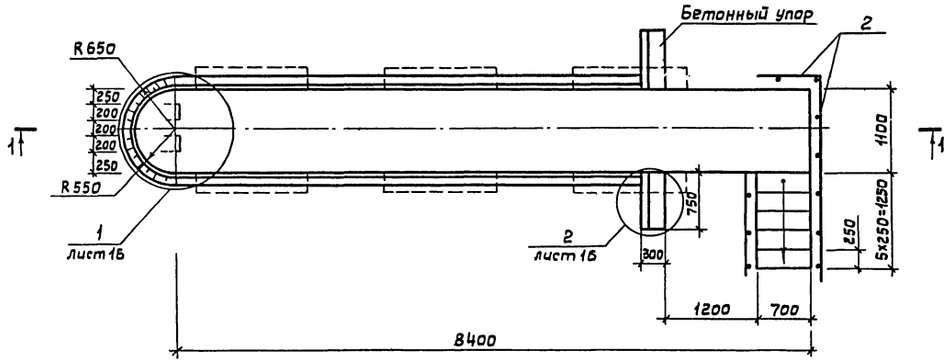

1-1

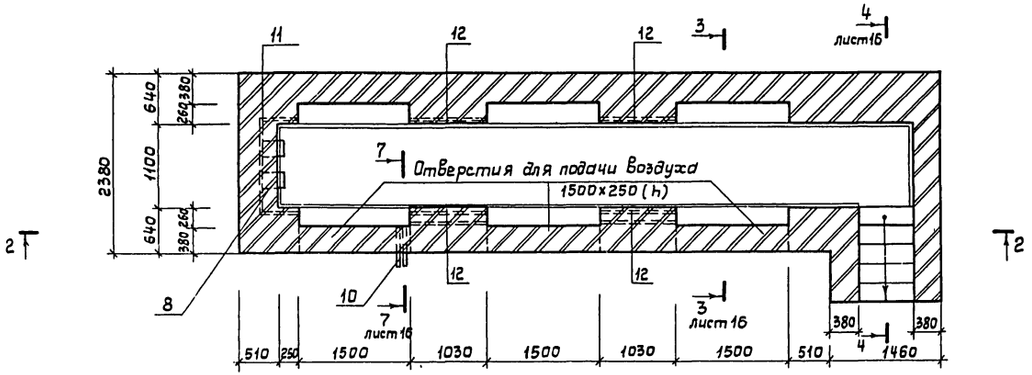

2-2

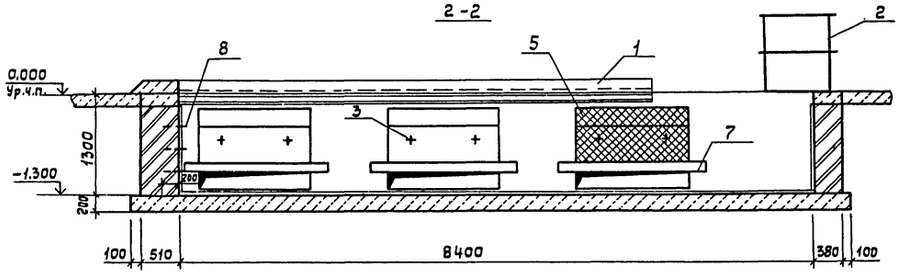

Спецификация изделий и материалов на осмотровую канаву КО1

Формат	Зона	Поз.	Обозначение	Наименование	Кол.	Примеч.
				Сборочные единицы		
А4		1	КЖИ-ОГ1	Реборда ОГ1	2	248,88 кг
А4		2	КЖИ-ОГ2	Ограждение ОГ2	1	39,63 кг
А4		3	КЖИ-МН2	Изделие закладное МН2	12	0,44 кг
А4		4	КЖИ-МН4	Изделие закладное МН4	12	0,48 кг
А4		5	КЖИ-РШ1	Решетка РШ1	6	18,9 кг
А4		6	КЖИ-С7	Сетка С7	6	9,2 кг
		7	1.138-10.1	Перемычка 1ПР3-19.12.14	15	75 кг
				Детали		
А4		8	КЖИ-МН1	Изделие закладное МН1	4	2,68 кг
А4		9	КЖИ-МН3	Изделие закладное МН3	6	0,133 кг
А4		10	КЖИ-МН5	Изделие закладное МН5	2	3,900 кг
А4		11	КЖИ-МН6	Изделие закладное МН6	1	8,000 кг
Б4		12		Труба 40x3,0 ГОСТ 3262-75 ℓ=1030	6	3,36 кг
				Материалы		
				Бетон марки 150	9,28	$м^3$
				Бетон марки 200	0,85	$м^3$

1. Стены осмотровой канавы выполнять из кирпича КР 100/1650/15 ГОСТ 530-80 на растворе марки 50 с последующей облицовкой керамической плиткой белого цвета по ГОСТ 6141-82.
2. Поз. 8 заложить через 300 мм по высоте в шахматном порядке.
3. Изделие закладное МН5 вывести выше отметки пола на 50 мм, верх трубы забить пробкой.

21010-01 35

Ст. техн.	Кольчугина		ТП 816-1-75.86 -КЖ
Рук. гр.	Вылгина		
Гл. спец.	Пилипчук		
Нач. отд.	Тигай		
ГИП	Глезин		
Н. контр.	Антонычева	19.11.82	Профилакторий для гаража на 10 автомобилей с теплой стоянкой на 6 автомобилей

Стадия	Лист	Листов
Р	15	

Осмотровая канава КО1. План. Разрезы 1-1 — 2-2

ЦИТЭ Псельхозпром г. Иваново

Привязан

Инв. №

Нач. отд. ОВ | Нач. отд. ЭТ | Взам. инв. № | Подпись и дата | Инв. № подл.

Корировал Крайнова

Формат А2

Альбом 1

3-3

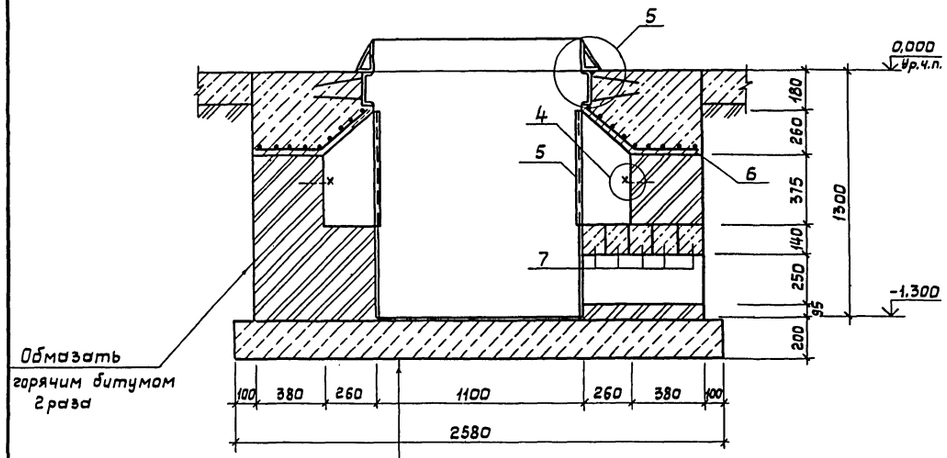

Цементный раствор марки 100-15
Бетон марки 150-200
Щебень, пролитый битумом
по уплотненному грунту - 100

4-4

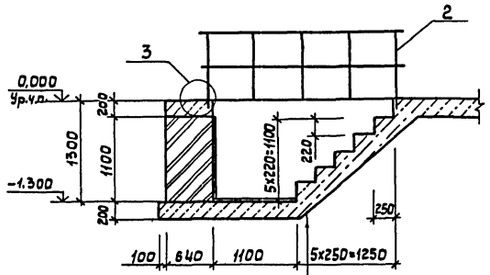

Набивные ступени из
бетона марки 150
Щебень, пролитый битумом
по уплотненному грунту-100

7-7

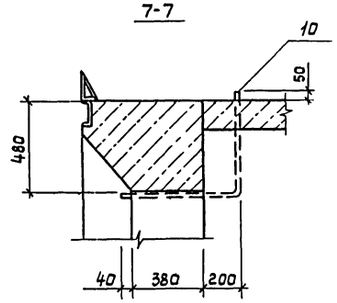

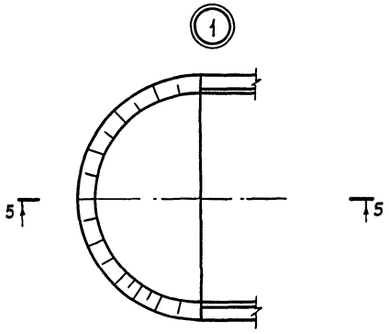

5-5

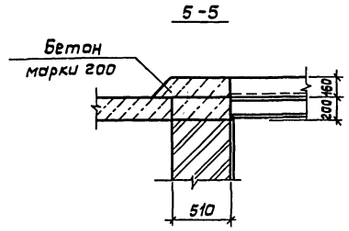

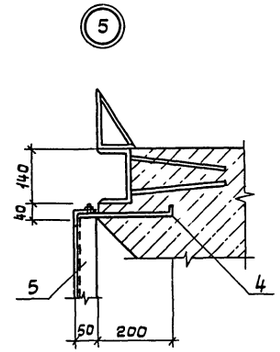

Разбивка закладных элементов в нише

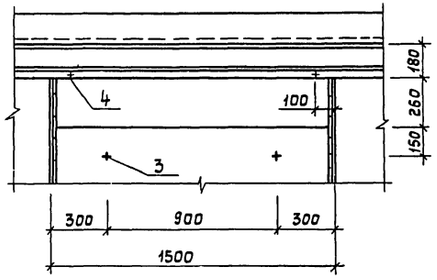

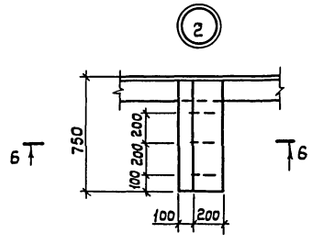

6-6

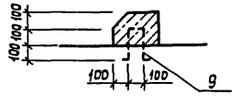

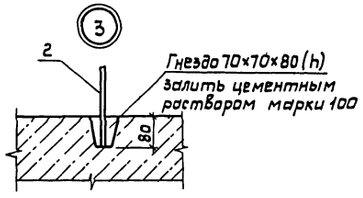

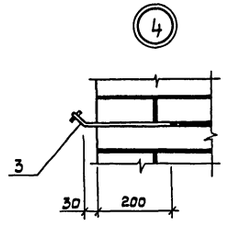

21010-01 36

Ст.техн.	Кольчугина		ТП 816-1-15.86 -КЖ		
Рук. гр.	Вылчина				
Гл. спец.	Пилипчук				
Нач. отд.	Тигай				
ГИП	Глевин				
Н. контр.	Антоничева	19.11.87	Профилакторий для гаража на 10 автомобилей с теплой стоянкой на 6 автомобилей	Стадия: Р; Лист: 16; Листов:	
Привязан			Разрезы 3-3-4-4. Сечения 5-5 -7-7. Узлы 1-5	ЦИТЭПсельхозпром г. Иваново	
Инв. №					

Инв. № подл. | Подпись и дата | Взам. инв. №

Альбом I

План

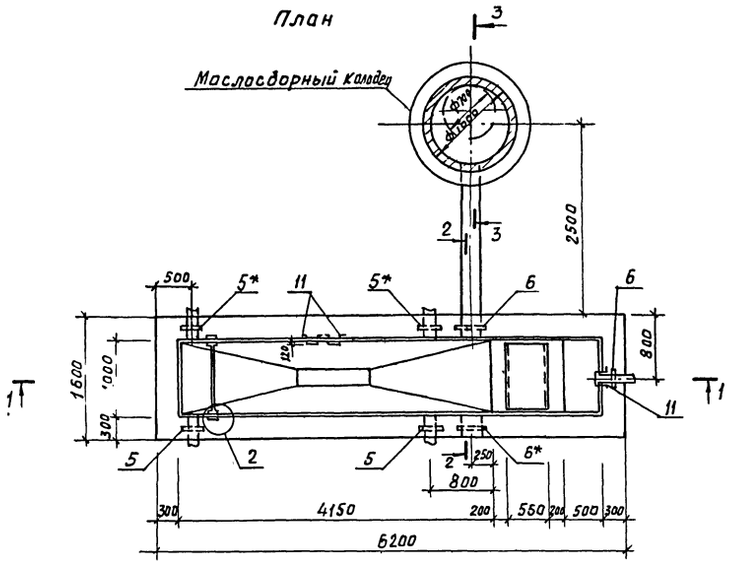

2-2

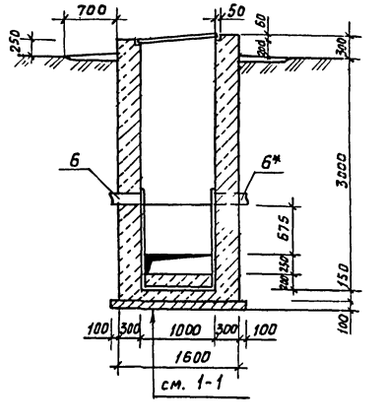

3-3

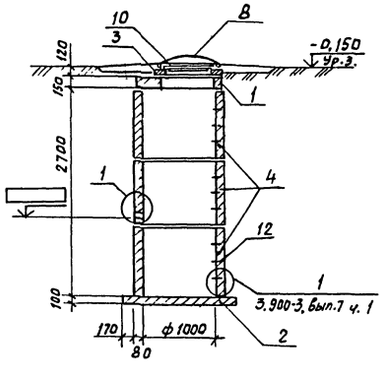

1-1

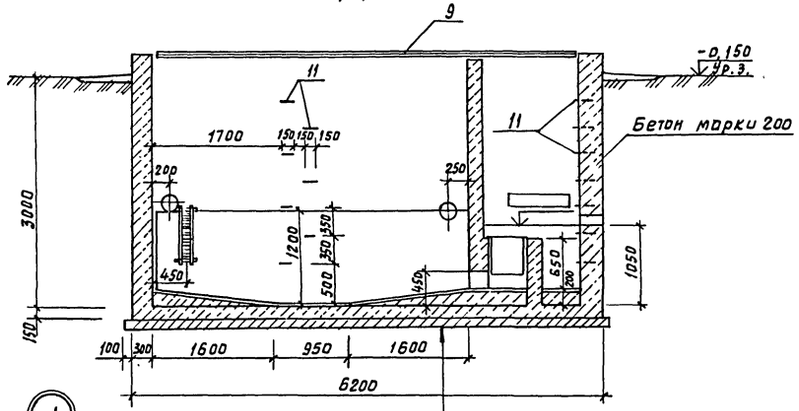

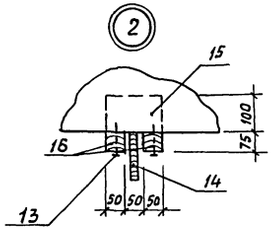

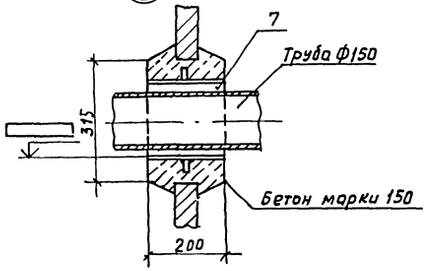

Цементный раствор с добавлением цеолита - 20
Бетон марки 50 - по уклону
Бетон марки 200 - 150
Бетонная подготовка марки 50 - 100
Утрамбованный грунт

Спецификация изделий и материалов на грязеотстойник и маслосборный колодец

Формат	Зона	Поз.	Обозначение	Наименование	Кол.	Примечание
				Сборочные единицы		
		1	3.900-3, вып. 1/82	Плита КЦП1-10-1	1	200 кг
		2	3.900-3, вып. 1/82	Плита КЦД-10	1	400 кг
		3	3.900-3, вып. 1/82	Кольцо опорное КЦ01	1	50 кг
		4	3.900-3, вып. 1/82	Кольцо стеновое КЦ-10-9	3	600 кг
		5	5.900-2 тм 90-02	Корпус сальника dy100, L=300	2	10,4 кг
		6	5.900-2 тм 90-04	Корпус сальника dy150, L=300	2	25,5 кг
		7	5.900-2 тм 89-04	Корпус сальника dy150, L=200	1	20,3 кг
		8	ГОСТ 3634-79	Люк ЛК	1	Компл.
А3		9	- КЖИ - ЩI	Щит щ1	3	0,12 м³
А4		10	- КЖИ - КД1	Крышка КД1	1	14,76 кг
				Детали		
А4		11	- КЖИ - МН1	Изделие закладное МН1	14	2,682 кг
		12	3.900-3, вып.7 ч. 2	Скоба ходовая	9	0,8 кг
				Стандартные изделия		
		13		Гвоздь К3,5х90 ГОСТ 4028-63		
				Материалы		
		14		Доска S20 L=1000	0,003	м³
		15		Брусок 100х100 L=150	0,002	м³
		16		Брусок 50х75 L=700	0,003	м³
				Плиты теплоизоляционные П175-500.500.50 ГОСТ 9573-82	1	
				Бетон тяжёлый марки 50	1,66	м³
				Бетон тяжелый марки 200	15,35	м³

1. Заполнение грязеотстойника водой при испытании производить до отметки выходного патрубка.
2. Внутренние и наружные стенки колодца промазать горячим битумом 2 раза по грунтовке.
3. Изделия деревянные изготовить из древесины хвойных пород II категории по ГОСТ 24454-80 влажностью не более 25%.
4. Узел 2 - дырчатая плавающая перегородка с отверстиями ф30 мм через 100 мм в шахматном порядке.
5. *Варианты мест установки сальников dy 100 мм и dy 150 мм.
6. После установки деревянной крышки, на опорное кольцо, уложить на крышку утеплитель.
7. Расположение отверстий труб по вертикали (от поверхности земли) уточнить по месту.

21010-01 37

Ст. техн.	Кольчугина		ТП 816-1-75.86 -КЖ
Рук. гр.	Выдрина		
Гл. спец.	Пилипчук		
Нач. отд.	Тигай		
ГИП	Глезин		Профилакторий для гаража на 10 автомобилей с теплой стоянкой на 6 автомобилей
Н. контр.	Антонычева		Стадия Р; Лист 17; Листов
			Грязеотстойник ГР1
			ЦИТЭП сельхозпром г. Иваново

Привязан

Инв. №

Инв. № подл. | Подп. и дата | Взам. инв. №

Копировал Кирочкина

Формат А2

Альбом 1

Схема армирования

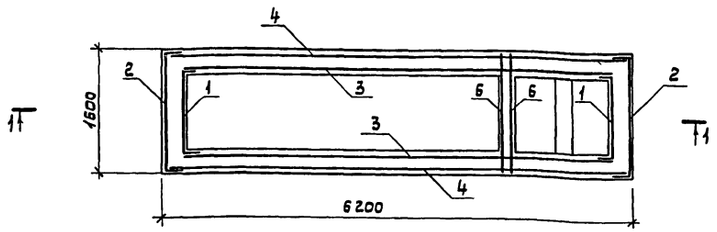

1-1

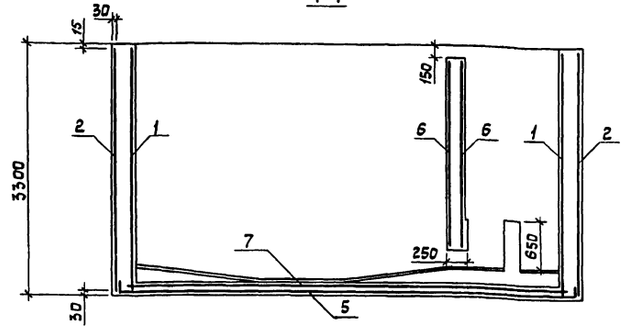

Спецификация арматурных сеток на грязеотстойник

Формат	Зона	Поз.	Обозначение	Наименование	Кол.	Примеч.
				Сборочные единицы		
А4		1	КЖИ-ГР1-С1	Сетка арматурная	2	38,72 кг
		2	-01	Сетка арматурная	2	52,04 кг
А4		3	-02	Сетка арматурная	2	133,76 кг
		4	-03	Сетка арматурная	2	145,25 кг
А4		5	КЖИ-ГР1-С2	Сетка арматурная	1	106,12 кг
А4		6	-01	Сетка арматурная	2	27,34 кг
		7	-02	Сетка арматурная	1	56,50 кг

Ведомость расхода стали, кг

Марка элемента	Изделия арматурные						Изделия закладные												Общий расход
	Арматура класса						Сталь профильная					Арматура класса							
	АII		АIII		В1		ГОСТ 8732-78			ГОСТ 103-76		АI					АII		
	ГОСТ 5781-82				ГОСТ 6727-80							ГОСТ 5781-82							
	Ф12	Итого	Ф12	Итого	Ф5	Итого	Тр.158х5	Тр.245х7	Итого	10	Итого	Ф6	Ф10	Ф12	Ф22	Итого	Ф16	Итого	
Грязеотстойник ГР1	—	—	542,2	542,2	—	—	12,88	27,16	40,04	8,16	8,16	—	—	—	—	—	—	—	607,93
Колодец маслосборный	2,2	2,2	—	—	34,1	34,1	—	9,48	9,48	2,32	2,32	0,8	2,4	2,2	18,9	24,3	9,6	9,6	82,00

21010-01

Ст. техн.	Кольчугина	Кольчугина	
Рук. гр.	Вылгина		
Гл. спец.	Пилипчук		
Нач. отд.	Тигай		
ГИП	Глезин		
Н. контр.	Антонычева		15.11.85

ТП 816-1-75 86 - КЖИ

Привязан

Инв. №

Профилакторий для гаража на 10 автомобилей с теплой стоянкой на 6 автомобилей

Стадия	Лист	Листов
Р	18	

Схема армирования грязеотстойника ГР1. Сечение 1-1

ЦИТЭП г. Иванова

Инв. № подл. | Подпись и дата | Взам. инв. №

Копировал Крайнова

Формат А2

Альбом 1

Ведомость рабочих чертежей основного комплекта

Лист	Наименование	Примечание
1	Общие данные (начало)	
2;3	Общие данные (продолжение)	
4	Общие данные (окончание)	
5	Схема расположения подвесных путей. Разрезы 1-1; 2-2 Узел А	
6	Схема расположения сетчатого ограждения. Виды А и Б	
7	Лестница металлическая Л1. Виды 1-1 – 3-3	
8	Стремянка СГ-34. Узлы 1; 2	

Ведомость ссылочных и прилагаемых документов

Обозначение	Наименование	Примечание
	Ссылочные документы	
1.431-10 Выпуск 2 Выпуск 3	Перегородки консольные сетчатые стальные: -материалы для проектирования монтажные схемы, узлы; -Дверные створки, стойки, ригели, щиты. Рабочие чертежи	
1.426.2-3 Выпуск 2	Стальные подкрановые балки: -пути подвесного транспорта пролетом 3,4 и 6 м	
1.450.3-3 Выпуск 2 часть 1,2	Стальные лестницы, площадки, стремянки и ограждения: -конструкции из горячекатанных профилей. Чертежи КМД	

Техническая спецификация металла

Вид профиля и ГОСТ, ТУ	Марка металла и ГОСТ	Обозначение и размер профиля, мм	№ п.п.	Код марки металла	Код вида профиля	Код размера профиля	Кол., шт	Длина, мм	Масса металла по элементам конструкций, т: подвесные пути	сетчатое ограждение	лестница площадка	стремянка	Общая масса, т	Масса потребности в металле по кварталам (заполняется изготовителем), т: I	II	III	IV	Заполняется ВЦ
				Код элемента конструкций														
1	2	3	4	5	6	7	8	9										
Подвесные пути	лист 2		1						0,757				0,757					
Сетчатое ограждение	лист 3		2							0,075			0,075					
Лестница, площадка, стремянка	лист 4		3								0,555	0,083	0,638					
Всего масса металла			4										1,470					
В том числе по маркам	ВСт3кп2 ГОСТ 535-79		5						0,066	0,046	0,433	0,082	0,627					
	ВСт3кп2 ГОСТ 16523-70		6								0,111		0,111					
	ВСт3кп2 ГОСТ 14637-79		7						0,015	0,014	0,011	0,001	0,041					
	ВСт3Гпс5 ГОСТ 380-71		8						0,664				0,664					
	ВСт3Гпс5 ГОСТ 380-71		9															
	ТУ 14-1-3023-80		10						0,012				0,012					
	ВСт3кп2 ГОСТ 11474-76		11							0,005			0,005					
	ВСт3кп2 ГОСТ 14964-79		12							0,010			0,010					
Масса поставки элементов по кварталам, т (заполняется заказчиком)		I	13															
		II	14															
		III	15															
		IV	16															

1. За условную отметку 0.000 принят уровень чистого пола первого этажа здания профилактория, что соответствует абсолютной отметке на местности [ ]
2. Изготовление и монтаж конструкций производить по СНиП III-18-75.
3. Заводские соединения приняты сварными.
4. Стальные конструкции разработаны на стадии КМ в соответствии с требованиями СНиП II-23-81 и СНиП II-6-74 и являются исходным материалом для рабочих чертежей на стадии КМД

Типовой проект разработан в соответствии с действующими нормами и правилами и предусматривает мероприятия, обеспечивающие взрывную, взрывопожарную и пожарную безопасность при эксплуатации здания.

Главный инженер проекта В.И. Глезин

Инв. № подл. | Подп. и дата | Взам. инв. №

21010-01 39

Привязан			
Инв. №			
Ст. инж.	Чепуштанова		ТП 816-1-15.86 – КМ
Рук. гр.	Вылгина		
Гл. спец.	Пилипчук		
Нач. отд.	Тигай		
ГИП	Глезин		
Н. контр.	Литомычева		Профилакторий для гаража на 10 автомобилей с теплой стоянкой на 6 автомобилей
			Общие данные (начало)

Стадия	Лист	Листов
Р	1	8

ЦИТЭПсельхозпром г. Иваново

Копировал Иванова Формат А2

Альбом 1

Ведомость металлоконструкций по видам профилей

Наименование конструкций по номенклатуре прейскуранта № 01-09	Позиция по прейскуранту № 01-09	№ п.п.	Код конструкций	Масса конструкций, т											Количество, шт	Серия типовых конструкций
				всего стали повышенной и высокой прочности	по видам профилей стали											
					балки и швеллеры	крупносортная сталь	среднесортная сталь	мелкосортная сталь	толстолистовая сталь	универсальная сталь	тонколистовая сталь	гнутые и гнутосварные	трубы	прочие	всего	
1	2	3	4	5	6	7	8	9	10	11	12	13	14	15	16	17	18
Сетчатое ограждение		1				0,003	0,041	0,007	0,013		0,001			0,010	0,075		1,431-10, Вып.2
Подвесные пути		2			0,664	0,081						0,012			0,757		1,426-2, Вып.2
Лестница и площадка		3			0,242	0,179	0,001	0,011	0,011		0,111				0,555		1.450.3-3, Вып.0; 2
Стремянка		4				0,072		0,010	0,001						0,083		1.450.3-3, Вып.0; 2
Итого		5			0,906	0,335	0,042	0,028	0,025		0,112	0,012		0,010	1,470		
Контрольная сумма		6													1,470		

Техническая спецификация металла на подвесные пути

Вид профиля и ГОСТ, ТУ	Марка металла и ГОСТ	Обозначение и размер профиля, мм	№ п.п.	Код			Кол., шт.	Длина, мм	Масса металла по элементам конструкции, т		Общая масса, т	Масса потребности в металле по кварталам, т (заполняется изготовителем)				Заполняется ВЦ
				марки металла	вида профиля	размера профиля			подвесные пути			I	II	III	IV	
									Код, Эл-та констр.							
1	2	3	4	5	6	7	8	9								
Балки двутавровые по ГОСТ 19425-74 и ТУ 14-2-427-80	ВСт3Гпс5 ГОСТ 380-71	I24М	1			092500	2	8670	0,664		0,664					
			2													
	Итого		3						0,664		0,664					
Всего профиля			4								0,664					
Швеллер гнутый ГОСТ 8278-75	ВСт3Гпс5-1 ТУ 14-1-3023-80	ГнС 60х32х3	5				4	1100	0,012		0,012					
	Итого		6						0,012		0,012					
Всего профиля			7								0,012					
Сталь угловая равнополочная ГОСТ 8509-72	ВСт3кп2 ГОСТ 535-79	L 50х5	8			095100	4	200	0,003		0,003					
		L 63х5	9			095100	2	1610	0,016		0,016					
		L 100х7	10			095100	4	200	0,009		0,009					
	Итого		11						0,028		0,028					
Всего профиля			12								0,028					
Сталь прокатная полосовая ГОСТ 103-76	ВСт3кп2 ГОСТ 535-79	S6	13			093100			0,011		0,011					
		S8	14			093100			0,027		0,027					
	Итого		15						0,038		0,038					
Всего профиля			16								0,038					
Сталь прокатная широкополосная ГОСТ 82-70	ВСт3кп2 ГОСТ 14637-79	S10	17			093100	2	320	0,015		0,015					
	Итого		18						0,015		0,015					
Всего профиля			19								0,015					
Итого масса метала			20								0,757					
В том числе по маркам	ВСт3Гпс5 ГОСТ 380-71		21								0,664					
	ВСт3Гпс5 ТУ 14-1-3023-80		22								0,012					
	ВСт3кп2 ГОСТ 535-79		23								0,066					
	ВСт3кп2 ГОСТ 14637-79		24								0,015					
Масса поставки элементов по кварталам, т (заполняется заказчиком)		I	25													
		II	26													
		III	27													
		IV	28													

Инв. № подл. | Подп. и дата | Взам. инв. №

Привязан

21010-01 40 Инв. №

Ст. инж.	Чепуштанова	
Рук. гр.	Вылгина	
Гл. спец.	Пилипчук	
Нач. отд.	Тигой	
ГИП	Глевин	
Н. контр.	Антоньчева	

ТП 816-1-75.86 – КМ

Профилакторий для хранения 100 автомобилей с теплой стоянкой на 8 автомобилей

Стадия	Лист	Листов
Р	2	

Общие данные (продолжение)

ЦИТЭПсельхозпроект г. Иваново

Копировал Иванова

Формат А2

Альбом 1

Техническая спецификация металла на сетчатое ограждение

Вид профиля и ГОСТ, ТУ	Марка металла и ГОСТ	Обозначение и размер профиля, мм	№ п.п.	Код марки металла	Код вида профиля	Код размера профиля	Кол., шт.	Длина, мм	Масса металла по элементам конструкции, т: сетчатое ограждение	Масса металла по элементам конструкции, т: Код эл-та констр.	Общая масса, т	Масса потребности в металле по кварталам, т (заполняется изготовителем) I	II	III	IV	Заполняется ВЦ
1	2	3	4	5	6	7	8	9								
Сталь угловая неравнополочная ГОСТ 8510-72	ВСт3кп2 ГОСТ 535-79	L 50×32×3	1			095300			0,041		0,041					
	Итого		2						0,041		0,041					
Всего профиля			3								0,041					
Уголки стальные гнутые неравнополочные ГОСТ 19772-74	ВСт3кп2 ГОСТ 11474-76	L 25×20×1,5	4			095300			0,005		0,005					
	Итого		5						0,005		0,005					
Всего профиля			6								0,005					
Сталь прокатная полосовая ГОСТ 103-76	ВСт3кп2 ГОСТ 535-79	S 6	7			093100			0,003		0,003					
	Итого		8						0,003		0,003					
Всего профиля			9								0,003					
Сталь листовая ГОСТ 19903-74	ВСт3 кп2 ГОСТ 14637-79	S 2	10			097200			0,001		0,001					
		S 4	11			097100			0,004		0,004					
		S 8	12			097100			0,004		0,004					
		S 10	13			097100			0,005		0,005					
	Итого		14						0,014		0,014					
Всего профиля			15								0,014					
Лента	ВСт3кп2 ГОСТ 535-79	0,8×45	16			097300			0,001		0,001					
	Итого		17						0,001		0,001					
Всего профиля			18								0,001					
Сетка проволочная сварная ТУ-14-4-641-75	ВСт3кп2 ГОСТ 14964-79	ф 2,5	19			127600			0,010		0,010					
	Итого		20						0,010		0,010					
Всего профиля			21								0,010					
Сталь горячекатанная круглая ГОСТ 2590-71	ВСт3кп2 ГОСТ 535-79	ф 18	22			095300			0,001		0,001					
	Итого		23						0,001		0,001					
Всего профиля			24								0,001					
Всего масса металла			25								0,075					
В том числе по маркам	ВСт3кп2 ГОСТ 535-79		26								0,046					
	ВСт3кп2 ГОСТ 11474-76		27								0,005					
	ВСт3кп2 ГОСТ 14964-79		28								0,010					
	ВСт3кп2 ГОСТ 14637-79		29								0,014					
Масса поставки элементов по кварталам, т (заполняется заказчиком)		I	30													
		II	31													
		III	32													
		IV	33													

Инв. № подл. | Подп. и дата | Взам. инв. №

21010-01 41

Ст. инж.	Чекунтанова		ТП 816-1-15.86-КМ
Рук. гр.	Выгина		
Гл. спец.	Пилипчук		
Нач. отд.	Тигай		
ГИП	Глезин		
Н. контр.	Антонычева		Профилакторий для гаража на 10 автомобилей с теплой стоянкой на 6 автомобилей

Стадия	Лист	Листов
Р	3	

Общие данные (продолжение)

ЦИТЭПсельхозпром г. Иваново

Привязан

Инв. №

Копировал Иванова

Формат А2

Альбом 1

Техническая спецификация металла на лестницу, площадку и стремянку

Вид профиля и ГОСТ, ТУ	Марка металла и ГОСТ	Обозначение и размер профиля, мм	№ п.п	Код: марки металла	Код: вида профиля	Код: размера профиля	Кол. шт.	Длина, мм	Масса металла по элементам конструкции, т: лестница и площадка	Масса металла по элементам конструкции, т: стремянка	Общая масса, т	Масса потребности в металле по кварталам, т (заполняется изготовителем): I	II	III	IV	Заполняется ВЦ
				Код эл-та констр.												
1	2	3	4	5	6	7	8	9								
Сталь горячекатанная, швеллеры ГОСТ 8240-72	ВСт3 кп2 ГОСТ 535-79	[16	1			09 2500			0,122		0,122					
		[14	2			09 2500			0,107		0,107					
		[12	3			09 2500			0,013		0,013					
	Итого		4						0,242		0,242					
Всего профиля			5								0,242					
Сталь угловая равнополочная ГОСТ 8509-72	ВСт3 кп2 ГОСТ 535-79	L125х10	6			09 5100			0,006		0,006					
		L90х6	7			09 5100			0,005		0,005					
		L75х6	8			09 5100			0,016	0,057	0,073					
		L63х5	9			09 5100			0,006		0,006					
		L56х5	10			09 5100			0,043		0,043					
		L50х5	11			09 5100			0,048		0,048					
		L25х3	12			09 5300			0,011		0,011					
	Итого		13						0,135	0,057	0,192					
Всего профиля			14								0,192					
Сталь полосовая ГОСТ 103-76	ВСт3 кп2 ГОСТ 535-79	54	15			09 3100			0,051	0,015	0,066					
		58	16			09 3100			0,004		0,004					
	Итого		17						0,055	0,015	0,070					
Всего профиля			18								0,070					
Сталь листовая ГОСТ 19903-74	ВСт3 кп2 ГОСТ 14637-79	Б-ПН-6	19			097100			0,002	0,001	0,003					
		Б-ПН-4	20			097100			0,009		0,009					
	ГОСТ 16523-70	Б-ПН-2	21			097200			0,111		0,111					
	Итого		22						0,122	0,001	0,123					
Всего профиля			23								0,123					
Сталь круглая ГОСТ 2590-71	ВСт3кп2 ГОСТ 535-79	ф18	24			09 5300				0,010	0,010					
	Итого		25							0,010	0,010					
Всего профиля			26								0,010					
Сталь горячекатанная ГОСТ 5781-75	ВСт3 кп2 ГОСТ 535-79		27													
		А-I-20	28			095200			0,001		0,001					
	Итого		29						0,001		0,001					
Всего профиля			30								0,001					
Всего масса металла			31						0,555	0,083	0,638					
В том числе по маркам	ВСт3кп2 ГОСТ 16523-70		32						0,111		0,111					
	ВСт3кп2 ГОСТ 535-79		33						0,433	0,082	0,515					
	ВСт3кп2 ГОСТ 14637-79		34						0,011	0,001	0,012					
Масса поставки элементов по кварталам, т (заполняется заказчиком)		I	35													
		II	36													
		III	37													
		IV	38													

Взам. инв. №

Подп. и дата

Инв. № подл.

Ст. инж.	Челушкина		ТП 816-1-15.86 - КМ
Рук. гр.	Выгина		
Гл. спец.	Пилипчук		
Нач. отд.	Тигай		
ГИП	Глезин		
Н. контр.	Антоничева		
Привязан			Профилакторий для гаража на 10 автомобилей с теплой стойкой на 6 автомобилей
Инв. №			Общие данные (окончание)

Стадия: Р | Лист: 4 | Листов:

ЦИТЭПсельхозпром г. Иваново

Копировал Иванова

Формат А2

Схема расположения путей подвесного крана

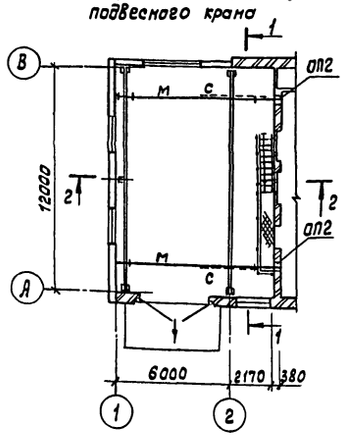

Разрез 1-1

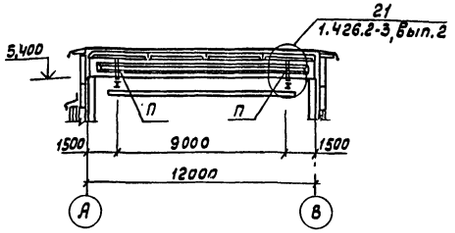

Разрез 2-2

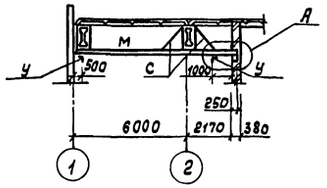

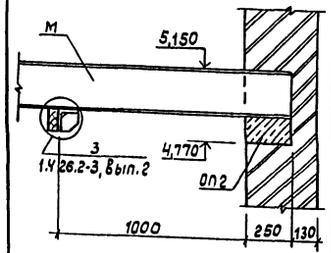

Ведомость элементов

Марка	Сечение Эскиз	Поз.	Состав	Опорные усилия M, тсм	N, тс	Q, тс	Группа констр.	Марка металла	Примечание
М		1	I24М		2,6		II	ВСт3Гпс5	
		2	S10						
		3	4болта М16						
П		4	2Гн[60х32х3		1,8		II	ВСт3Гпс5	
У		5	L100х7				IV	ВСт3кп2	
		6	S6						
		7	2болта М16						
С	L	8	L63х5	по гибкости			IV	ВСт3кп2	

1. Пути подвесного крана разработаны в соответствии с серией 1.426.2-3, Выпуск 2.
2. После монтажа все металлоконструкции окрасить масляной краской два раза.
3. Сварку выполнять электродом типа Э42 ГОСТ 9467-75. Сварные швы принять по ГОСТ 5264-80.

Ст.инж.	Челуштанова		ТП 816-1-15.86 – КМ
Рук.гр.	Вылгина		
Гл.спец.	Пилипчук		
Нач.отд.	Тигай		
ГИП	Глезин		
Н.контр.	Антонычева		

Привязан

Инв.№

Профилакторий для гаража на 10автомобилей с теплой стоянкой на 6 автомобилей	Стадия	Лист	Листов
	Р	5	
Схема расположения подвесных путей. Разрез 1-1; 2-2 Узел А	ЦИТЭПсельхозпром г. Иваново		

Инв.№ подл. | Подп. и дата | Взам.инв.№

Копировал Иванова Формат А2

Схема расположения сетчатого ограждения

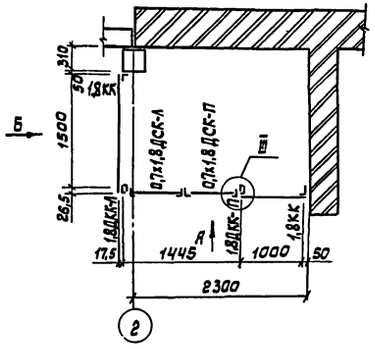

Вид А

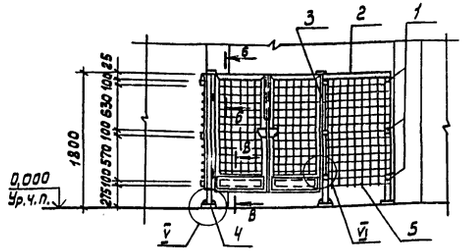

Вид Б

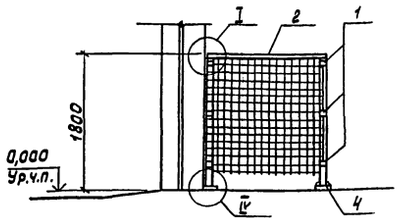

Ведомость элементов

Марка	Сечение Эскиз	Поз.	Состав	Опорные усилия M, тсм	N, тс	Q, тс	Группа констр.	Марка металла	Примечание
0,7х1,8ДСК-Л	1.431-10, Вып.2.		Створка дверная левая				IV	ВСт3кп2	шт.1
0,7х1,8ДСК-П	1.431-10, Вып.2.		Створка дверная правая				IV	ВСт3кп2	шт1
1,8ДКК-Л	1.431-10, Вып.2.		Дверная стойка левая				IV	ВСт3кп2	шт1
1,8ДСК-П	1.431-10, Вып.2.		Дверная стойка правая				IV	ВСт3кп2	шт1
1,8КК	1.431-10, Вып.2.		Рядовая стойка				IV	ВСт3кп2	шт2
		1	S4				IV	ВСт3кп2	шт12
		2	S0,8				IV	ВСт3кп2	l=2660мм
		3	S0,8				IV	ВСт3кп2	шт.1
		4	S6				IV	ВСт3кп2	шт8
		5	сетка сварн. 48х48х2,5				IV	ВСт3кп2	2600х1600мм

1. Транспортировку и монтаж консольных сетчатых стальных перегородок выполнять согласно серии 1.431-10, Выпуск 2.
2. Узлы и сечения приняты по серии 1.431-10, Выпуск 2.
3. После монтажа металлоконструкции покрасить масляной краской два раза

21010-01 43

Ст.инж.	Челуштанова		ТП 816-1-15.86 – КМ
Рук.гр.	Вылгина		
Гл.спец.	Пилипчук		
Нач.отд.	Тигай		
ГИП	Глезин		
Н.контр.	Антонычева		

Привязан

Инв.№

Профилакторий для гаража на 10автомобилей с теплой стоянкой на 6 автомобилей	Стадия	Лист	Листов
	Р	6	
Схема расположения сетчатого ограждения. Виды А, Б	ЦИТЭПсельхозпром г. Иваново		

Инв.№ подл. | Подп. и дата | Взам.инв.№

Альбом 1

Лестница металлическая Л1

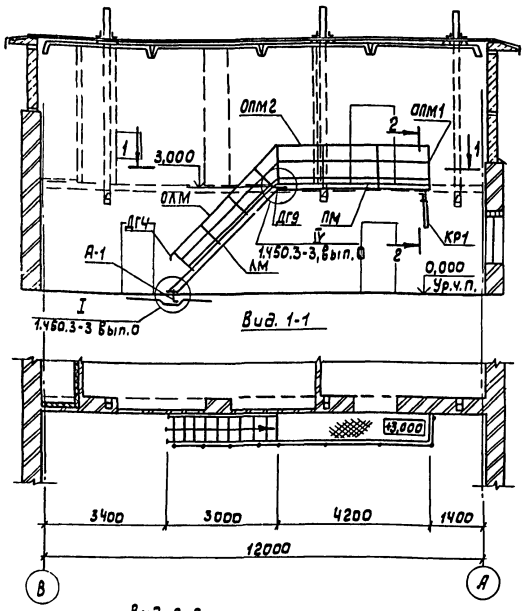

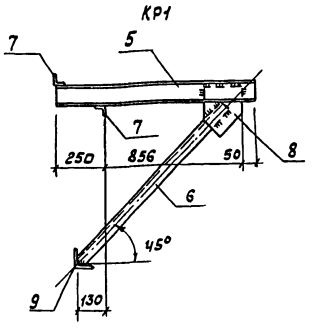

Поз.2

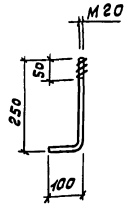

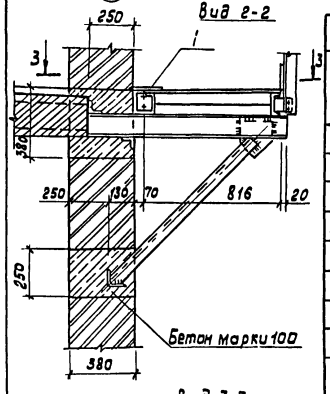

Вид 3-3

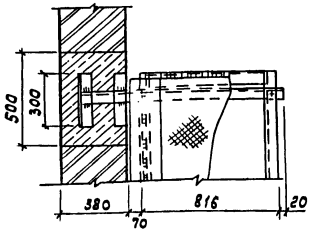

Общие указания см. лист 8

Ведомость элементов

Марка	Сечение: Эскиз	Поз.	Состав	Опорные усилия: M, тсм	N, тс	Q, тс	Группа конструк.	Марка металла	Примечание
ЛМ			1,450.3-3, Вып.0; 2. Лестничный марш МЛГШ 45-30.8				IV	ВСт3кп2	шт.1
ПМ			1.450.3-3, Вып.0; 2. Лестничная площадка ПМГШ-42.8				IV	ВСт3кп2	шт.1
ОЛМ			1.450.3-3, Вып.0; 2. Ограждение марша ОГпМЛГ45-10,30				IV	ВСт3кп2	шт.1
ОПМ1			1,450.3-3, Вып.0; 2. Ограждение площадки ОПМГ36-10.9				IV	ВСт3кп2	шт.1
ОПМ2			1.450.3-3, Вып.0; 2. Ограждение площадки ОПМГ36-10.42				IV	ВСт3кп2	шт.1
ДГ4			1,450.3-3, Вып.0; 2. Дополнительный элемент				IV	ВСт3кп2	шт.2
ДГ9			1.450.3-3, Вып.0; 2 Дополнительный элемент				IV	ВСт3кп2	шт.1
—	—	1	-4х200				IV	ВСт3кп2	шт.1
А1	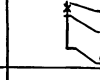	2	А-I-20				IV	ВСт3кп2	шт.2
		3	Гайка М20						
		4	Шайба 20						
КР1	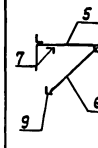	5	[12	по гибкости			IV	ВСт3кп2	l=1156 мм
		6	L63х5	по гибкости					l=1160 мм
		7	L90х6	конструктивно					l=300 мм
		8	-8х200	конструктивно					l=300 мм
		9	L125х10	конструктивно					l=300мм

Ст.инж.	Четушланова	
Рук.гр.	Выгина	
Гл.спец.	Пилипчук	
Нач.отд.	Тигай	
ГИП	Глезин	
Н.контр.	Антонычева	

ТП 816-1-75.86 КМ

Привязан

Инв.№

Профилакторий для гаража на 10 автомобилей с теплой стоянкой на 6 автомобилей

Стадия	Лист	Листов
Р	7	

Лестница металлическая Л1 Вид 1-1-3-3

ЦИТЭПсельхозпром г.Иваново

Копировал Иванова

Формат А3

Альбом 1

Стремянка СГ-3Ч

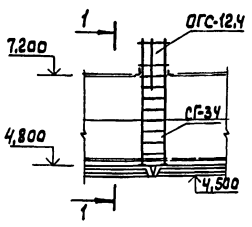

1-1

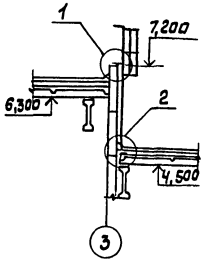

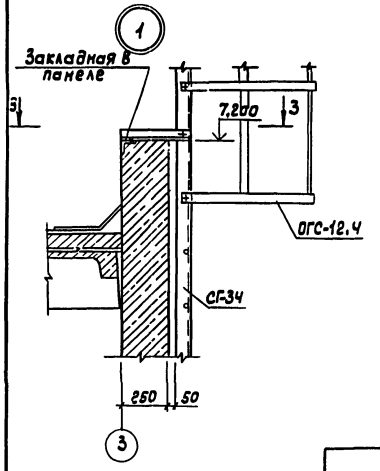

Вид 3-3

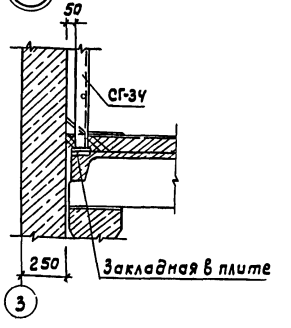

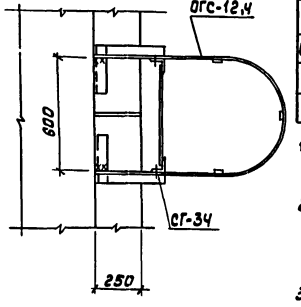

Ведомость элементов

Марка	Сечение: Эскиз	Поз.	Состав	Опорные усилия: M, тсм	N, тс	Q, тс	Группа конструк.	Марка металла	Примечание
СГ-3Ч			1.450.3-3, Вып.0; 2. Стремянка				IV	ВСт3кп2	шт.1
ОГС-12.Ч			1.450.3-3, Вып.0; 2. Ограждение стремянки				IV	ВСт3кп2	шт.1

1. Транспортировку и монтаж выполнять согласно серии 1.450.3-3 Выпуск 0.
2. Сварку выполнять электродом типа Э-42 ГОСТ 9467-75 с последующим восстановлением защитно-декоративного покрытия. Сварные швы принять по ГОСТ 5264-80
3. После монтажа металлоконструкции покрасить масляной краской два раза

21010-01

Ст.инж.	Четушланова	
Рук.гр.	Выгина	
Гл.спец.	Пилипчук	
Нач.отд.	Тигай	
ГИП	Глезин	
Н.контр.	Антонычева	

ТП 816-1-75.86 – КМ

Привязан

Инв.№

Профилакторий для гаража на 10 автомобилей с теплой стоянкой на 6 автомобилей

Стадия	Лист	Листов
Р	8	

Стремянка СГ-3Ч. Узлы 1;2

ЦИТЭПсельхозпром г.Иваново

Копировал Иванова

Формат А3

Альбом 1

Данные по производственному водопотреблению и водоотведению

№ потребителя по плану	Наименование потребителя	Количество потребителей	Количество часов работы в сутки	Водопотребление: Требования к качеству воды	Потребный напор у потребителя, м	Режим водопотребления	Расход воды на одного потребителя, л	Из хозяйственно-питьевого производственно-противопожарного водопровода, м³/сут	м³/ч	л/с	Водоотведение: Характеристика сточных вод	Режим водоотведения	В бытовую канализацию: м³/сут	м³/ч	л/с	В производственную канализацию: м³/сут	м³/ч	л/с	Концентрация загрязнений сточных вод после локальных очистных сооружений, мг/л	Примечание
	Участок технического обслуживания и ремонта																			
20	Ванна моечная передвижная	1	1	техн.	3	1 раз в неделю в течение 0,2 часа	0,14	0,14	0,14*	0,2*	нефтепродукты-1,9 г/л; взвешенные вещества 1,67 г/л	1 раз в неделю в течение 0,04 часа	—	—	—	0,14	0,14*	1,0*	нефтепродукты-2,8,5; взвешенные вещества-24	
28	Ванна для проверки камер	1	1	техн.	3	1 раз в неделю в течение 0,3 часа	0,4	0,4	0,4*	0,4*	тальк 0,04 г/л	1 раз в неделю в течение 0,1 часа	0,4	0,4*	1,0*	—	—	—	тальк-40	
	Помещение хранения автомобилей																			
	Заправка системы охлаждения двигателей	10	1	техн.	3	Равномерно	0,005	0,05	0,05	0,3	—	—	—	—	—	—	—	—	—	безвозвратные потери
	Стоки от таяния льда и снега с автомобилей	7	—	—	—	—	—	—	—	—	нефтепродукты-2 нг/л; взвешенные вещества-17 г/л		—	—	—	0,1	0,1*	0,05	нефтепродукты-0,2; взвешенные вещества-15	
	Итого:							0,59	0,54	0,6	нефтепрод.-1,1 г/л; взв. веш.-1,35 г/л		0,4	0,4	1,0	0,24	0,24	1,0	нефтепрод.-16,5; взв. веш.-20,7	

* Отмечены расходы воды и стоков определяющие максимальные часовые и секундные

Ведомость рабочих чертежей основного комплекта

Лист	Наименование	Примечание
1	Общие данные	
2	План на отметке 0,000 и 3,000	
3	Грязеотстойник с бензомаслоуловителем. Схемы систем В1; Т3; Т4; К1 и К3	

Основные показатели по чертежам водопровода и канализации

Наименование системы	Потребный напор на вводе, м	Расчетный расход: м³/сут	м³/ч	л/с	при пожаре л/с	Установленная мощность электроприемников, кВт	Примечание
Водопровод хозяйственно-питьевой производственно-противопожарный	9 (19)	1,09	0,54	0,76	5,8	0,18	
Горячее водоснабжение	9	0,45	0,37	0,72			
Канализация:							
Бытовая		1,35	0,77	2,65			
Производственная		0,24	0,24	1,0			

Условные обозначения:

—В1— Водопровод хозяйственно-питьевой производственно-противопожарный

—◪— Водомер

Ведомость ссылочных и прилагаемых документов

Обозначение	Наименование	Примечание
	Ссылочные документы	
4.904-69	Детали крепления санитарно-технических приборов и трубопроводов	
	Прилагаемые документы	
ВК.СО	Спецификация оборудования	
ВК ВМ	Ведомость потребности в материалах	
ВКН	Эскизные чертежи общих видов нетиповых конструкций	

Типовой проект разработан в соответствии с действующими нормами и правилами и предусматривает мероприятия обеспечивающие взрывную, взрывопожарную и пожарную безопасность при эксплуатации здания.

Главный инженер проекта В.И.Глезин

1. При привязке проекта к местным условиям заполнить пропуски в [ ]
2. Расчет систем водопровода и канализации произведен по СНиП II-30-76.
3. Трубопроводы систем В1, Т3 и Т4 выполнить из стальных водогазопроводных оцинкованных легких труб по ГОСТ 3262-75.
4. Трубопроводы систем К1 и К3 выполнить из пластмассовых труб по ГОСТ 22689.0-77.
5. Все трубопроводы систем В1, Т3 и Т4 покрыть масляной краской два раза.
6. Магистральные участки системы Т3 и Т4 покрыть тепловой изоляцией.
7. Трубопроводы систем К1 и К3 покрыть нефтяным битумом.
8. Производственные сточные воды от моечной ванны перед сбросом в поселковые сети должны проходить локальную очистку в грязеотстойнике с бензомаслоуловителем.

21010-01 45

Привязан			
Инв. №			
Вед. инж.	Кадушкин		03.10.85
Рук. гр.	Соловьева		03.10.85
Гл. спец.	Юматов		03.10.85
Нач. отд.	Шляпкин		03.10.85
Н. контр.	Антонычева		03.10.85
ГИП	Глезин		

ТП 816-1-75.86 ВК

Профилакторий для гаража на 10 автомобилей с теплой стоянкой на 6 автомобилей	Стадия	Лист	Листов
	Р	1	3
Общие данные	ЦИТЭПсельхозпром г. Иваново		

Копировал Лукичева Формат А2

Инв. № подл. | Подпись и дата | Взам. инв. №

Альбом 1

План на отметке 0,000

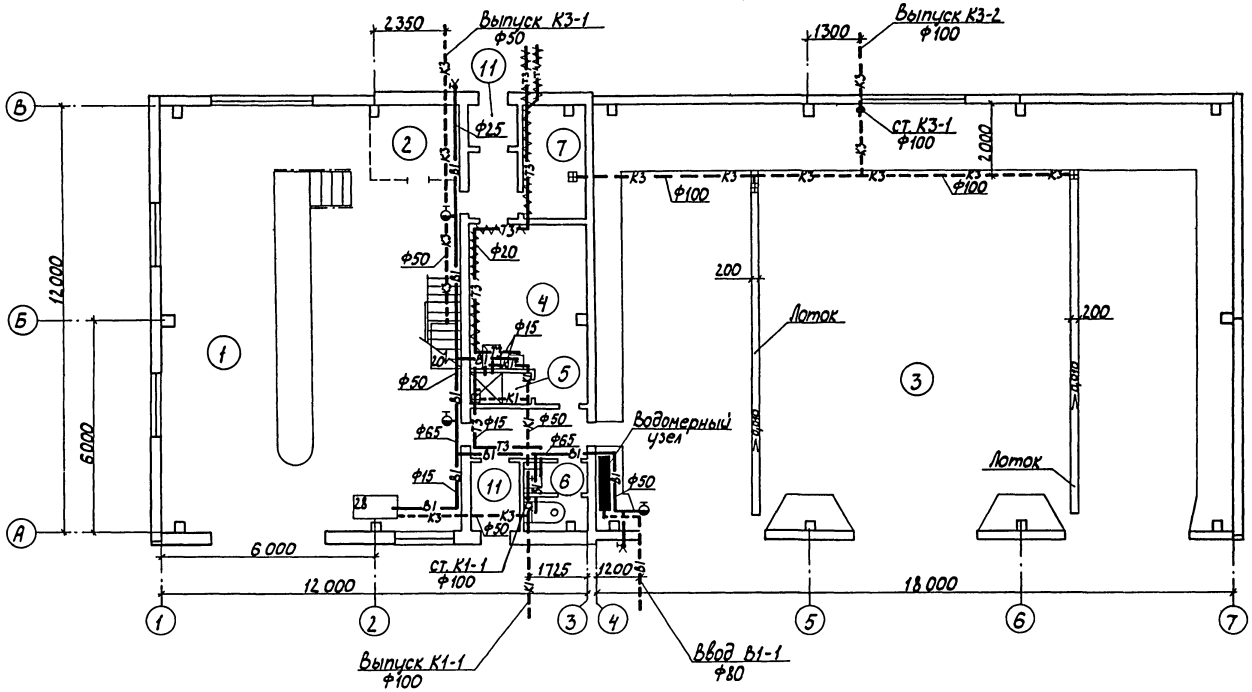

План на отметке 3,000

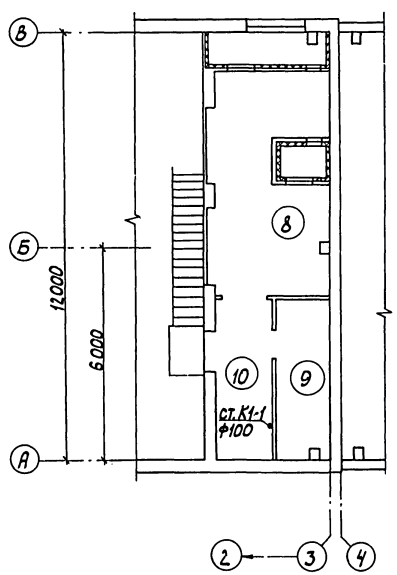

Экспликация помещений

Номер по плану	Наименование	Категория производства по взрывной взрыво-пожарной и пожарной опасности
1	Участок технического обслуживания и ремонта автомобилей	В
2	Кладовая запасных частей и инструмента	В
3	Помещение для хранения автомобилей	В
4	Гардероб	
5	Душевая	
6	Уборная	
7	Индивидуальный тепловой пункт	Д
8	Венткамера приточная	Д
9	Электрощитовая	Д
10	Коридоры	
11	Тамбуры	

21010-01 46

Исполн.	Ладушкин		03.10.85
Рук.групп	Соловьева		03.10.85
Гл.спец.	Пищулин		03.10.85
Нач.отд.	Шляпкин		03.10.85
Н.контр.	Антонычева		03.10.85
ГИП	Глезин		

ТП816-1-75.86-ВК

Привязан

Инв. №

Профилакторий для гаража на 10 автомобилей с теплой стоянкой на 6 автомобилей

Стадия	Лист	Листов
Р	2	

План на отметке 0,000 и 3,000

ЦИТЭПсельхозпром г. Иваново

Инв. № подл. | Подпись и дата | Взам. инв. №

Нач.отдела ТЭП Тигай
Нач.отдела ТХ Виноградов
Нач.отдела ТТ Польгин
Нач.отдела ЭТ Кутин
Гл.специалист Пищулин
Тех.отдела Загоровский
Пп.защита

Альбом 1

В1

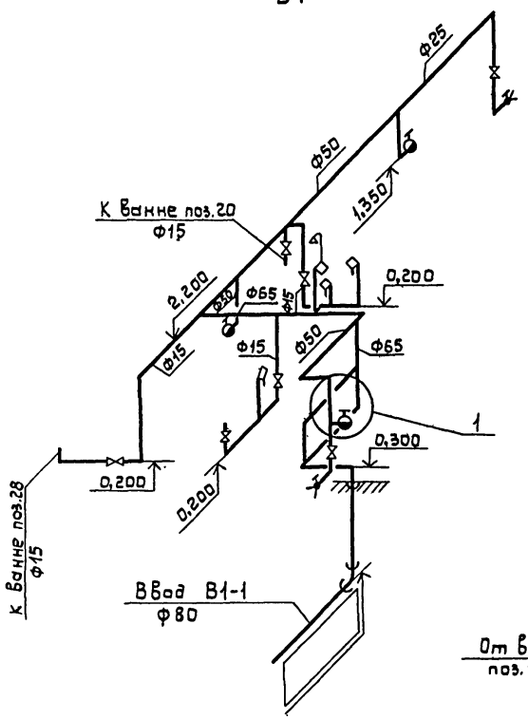

К3

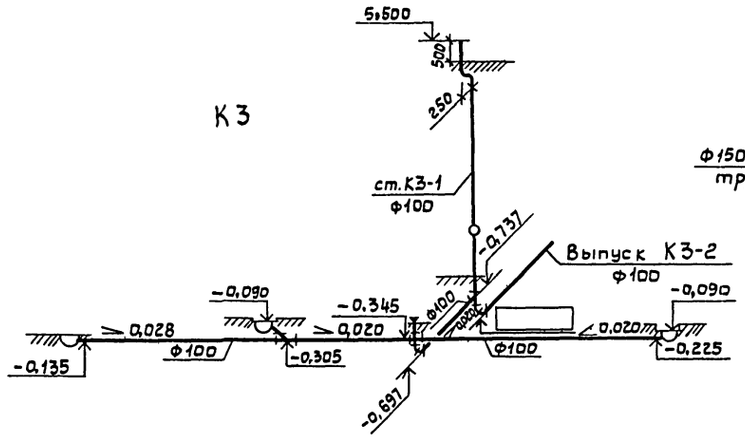

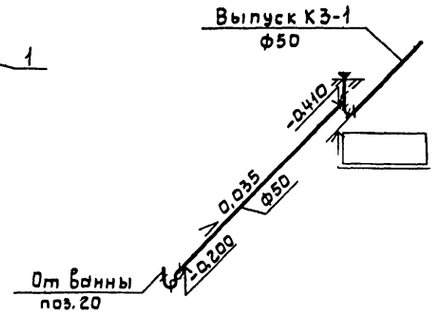

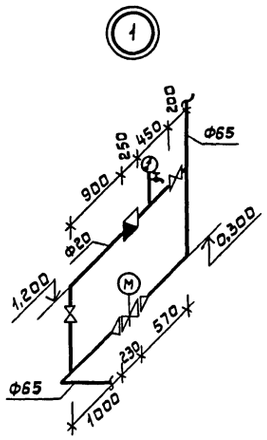

Грязеотстойник с бензомаслоуловителем

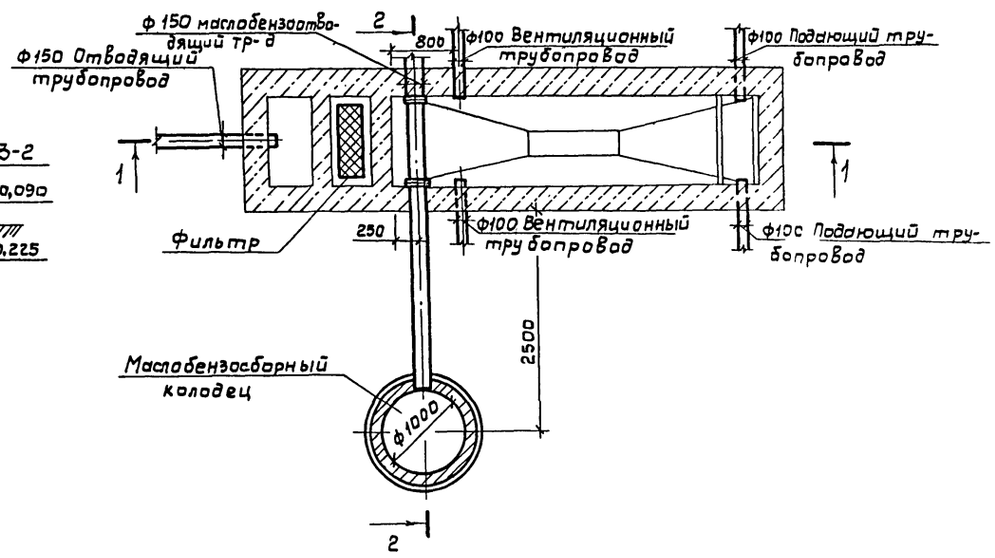

1-1

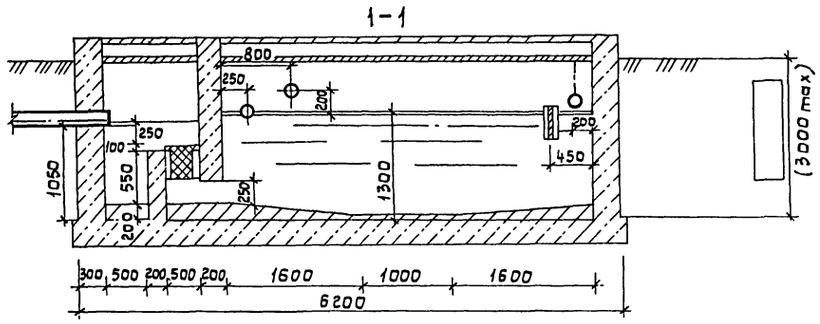

2-2

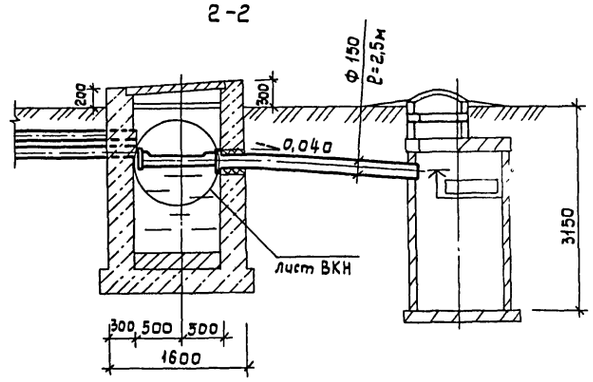

Т3, Т4

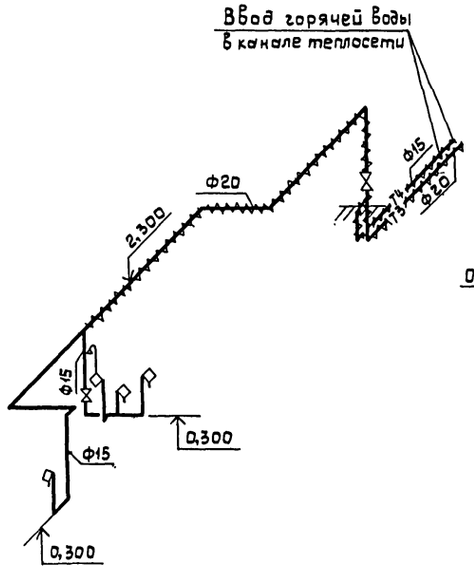

К1

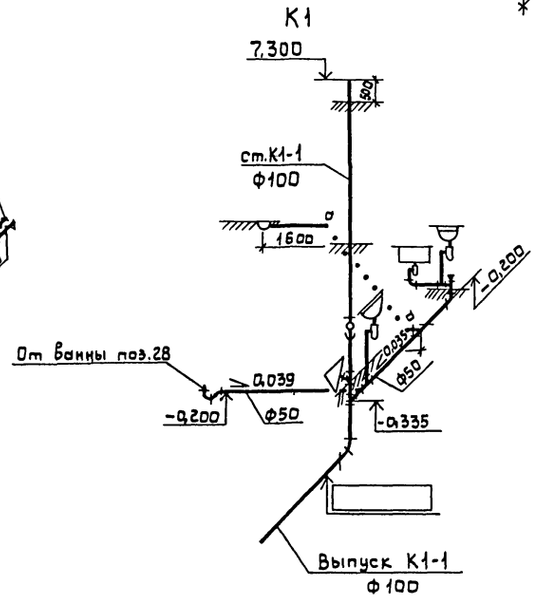

Ведущий инж.	Падушкин			03.10.85
Рук. гр.	Соловьева			03.10.85
Гл. спец.	Юматов			03.10.85
Нач. отд.	Шляпкин			03.10.85
Н. контр.	Антонычева			11.10.85
ГИП	Глезин			

ТП 816-1-75.86 ВК

Профилакторий для гаража на 10 автомобилей с теплой стоянкой на 4 автомобилей

Грязеотстойник с бензомаслоуловителем. Схемы систем В1; Т3; Т4; К1 – К3.

Стадия	Лист	Листов
Р	3	

ЦИТЭПсельхозпром г. Иваново

Привязан

Инв. №

Инв. № подл. | Подпись и дата | Взам. инв. № | Инв. № отд. | Ишкулин

21.10-01 47

Типовой проект

816-1-75.86

Профилакторий для гаража на 10 автомобилей с теплой стоянкой на 6 автомобилей

Альбом 1

Эскизные чертежи общих видов нетиповых конструкций

Привязан

Инв.№

Копировал Лукичева Формат А4

Альбом 1

Обозначение	Наименование	Примеч.
ВКН-010.00	Маслобензоотводящая труба	
	Общий вид	

Привязан

Инв.№

Инв.№ подл. | Подп. и дата | Взам.инв.№

Исполн.	Егорова		25.10.85
Вед.инж.	Ладушкин	(Ладушкин)	25.10.85
Рук.гр.	Соловьева	(Соловьева)	25.10.85
Гл.спец.	Юматов	(Юматов)	25.10.85
Нач.отд.	Шляпкин	(Шляпкин)	25.10.85
Н.контр.	Антоньчева	(Антоньчева)	25.10.85

ТП 816-1-75.86 ВКН

Содержание

Стадия	Лист	Листов
Р		1

ЦИТЭП сельхозпром г. Иваново

Копировал Лукичева Формат А4

Альбом 1

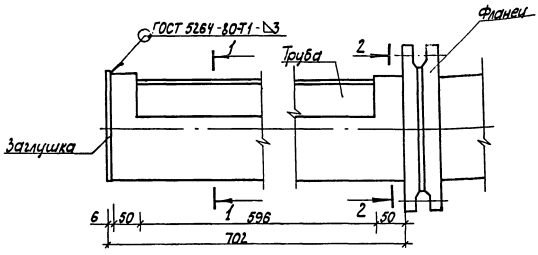

1-1

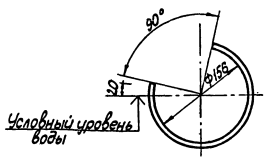

2-2

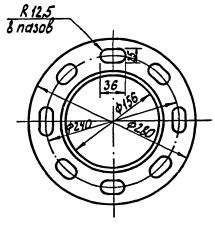

Пазы во фланце ГОСТ 12820-80 выполнены для регулировки положения маслобензоотводящей трубы

21010-01 48

Привязан

Исполн.	Егорова		25.10.85
Вед.инж.	Ладушкин	(Ладушкин)	25.10.85
Рук.гр.	Соловьева	(Соловьева)	25.10.85
Гл.спец.	Юматов	(Юматов)	25.10.85
Нач.отд.	Шляпкин	(Шляпкин)	25.10.85
Н.контр.	Антоньчева	(Антоньчева)	25.10.85

ТП 816-1-75.86 ВКН-010.00

Маслобензоотводящая труба Общий вид

Стадия	Лист	Листов
Р		1

ЦИТЭП сельхозпром г. Иваново

Копировал Формат А4

Альбом 1

Ведомость рабочих чертежей основного комплекта

Лист	Наименование	Примеч.
1	Общие данные (начало)	
2	Общие данные (окончание)	
3	Планы на отм. 0,000 и 3,000. Разрез 1-1	
4	Разрезы 2-2 – 7-7	
5	Схемы систем отопления 1и2, индивидуального теплового пункта. Узлы 1-4	
6	Схемы систем П1, П2, В1-В4, ВЕ1-ВЕ4	
7	Установки систем П1, П2, Схема системы теплоснабжения установок П1, П2	

Ведомость ссылочных и прилагаемых документов

Обозначение	Наименование	Примеч.
	Ссылочные документы	
4.904-69	Детали крепления санитарно-технических приборов и трубопроводов	
1.494-8	Решетки Воздухоприточные. Тип РР	
5.904-1	Детали креплений Воздуховодов:	
Выпуск 0	-указания по выбору и компановке креплений;	
Выпуск 1, ч.1и2	- рабочие чертежи	
2.190-1/72	Узлы и детали инженерного оборудования жилых и общественных зданий для сельского строительства:	
Выпуск 1	-отопление и газоснабжение;	
Выпуск 2	-вентиляция	

Типовой проект разработан в соответствии с действующими нормами и правилами и предусматривает мероприятия, обеспечивающие взрывную, взрывопожарную и пожарную безопасность при эксплуатации здания

Главный инженер проекта В.И.Глезин

Обозначение	Наименование	Примеч.
5.904-10	Узлы прохода вентиляционных вытяжных шахт через покрытия промышленных зданий	
	Узлы прохода общего назначения	
5.904-4	Двери и люки для вентиляционных камер	
5.904-5	Гибкие вставки к центровежным вентиляторам	
1.494-32	Зонты и дефлекторы вентиляционных систем	
1.494-25	Подставки под калориферы	
4.904-25	Подставки под калориферы	
1.494-21	Крепления решеток воздухоприточных типа „РР" и щелевых регулирующих типа „Р" к воздуховодам и строительным конструкциям	
5.903-2	Воздухосборники для систем отопления и теплоснабжения вентиляционных установок:	
Выпуск 1	– рабочие чертежи	
4.904-37	Местные отсосы при ручной электросварке	
5.903-1	Узлы обвязки регулирующих клапанов на трубопроводах теплоснабжения калориферных установок	
1.494-26	Унифицированные конструкции приточных вентиляционных установок:	
Выпуск 1	-коробки и диффузоры к вентиляторам. Рамки и подставки для установки калориферов;	
Выпуск 2	-утепленные створные клапаны к многоходовым калориферам по ГОСТ 7201-80	
1.469-7	Покрытия зданий с крышными вентиляторами:	
Выпуск 3	-рабочие чертежи комплектующих изделий для установки вентиляторов	
ГОСТ 13448-82	Решетки вентиляционные пластмассовые. Технические условия	

Обозначение	Наименование	Примеч.
ВСН 353-75 Ммсс СССР	Инструкция по применению и расчету воздуховодов из унифицированных деталей	
	Прилагаемые документы	
ОВ.СО	Спецификация оборудования систем отопления и вентиляции	
ОВ ВМ	Ведомость потребности в материалах по рабочим чертежам основного комплекта	
ОВМ	Эскизные чертежи общих видов нетиповых конструкций	

21010-01 49

Привязан

Инв. №

Инж.	Казарцева		3.10.85
Рук.гр.	Гаврилова		3.10.85
Гл.спец.	Князева		3.10.85
Нач.отд.	Польгин		3.10.85
Н.контр.	Антонычев		3.10.85
ГИП	Глезин		3.10.85

ТП 816-1-15.86 – ОВ

Профилакторий для гаража на 10 автомобилей с теплой стоянкой на 6 автомобилей

Стадия	Лист	Листов
Р	1	7

Общие данные (начало)

ЦИТЭПсельхозпром г. Иваново

Копировал Иванова Формат А2

Альбом I

План - схема

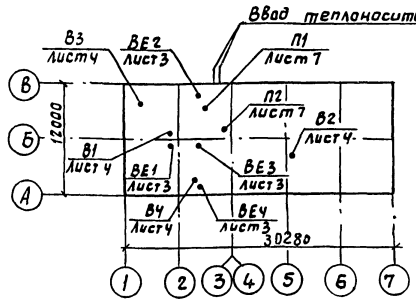

Основные показатели по чертежам отопления и вентиляции

Наименование здания (сооружения), помещения	Объем, м3	Периоды года при $t_н$,°с	Расход тепла, Вт (ккал/ч)				Расход холода, Вт (ккал/ч)	Установ. влекомощн. эл. двигат., кВт
			На отопление	На вентиляцию	На горячее водоснабжение	Общий		
Профилакторий для гаража на 10 автомобилей	2155,65	-30	79 665 (68680)	181775 (156700)	21460 (18500)	282900 (243880)	— —	8,17

Общие указания

Рабочие чертежи по отоплению и вентиляции выполнены в соответствии с требованиями СНиП II-33-75 „Отопление, вентиляция и кондиционирование воздуха, СНиП II-93-74 „Предприятия по обслуживанию автомобилей," „Инструкции по проектированию отопления и вентиляции предприятий по обслуживанию автомобилей" шифр 9125/2 института Гипроавтотранс г. Москва, СНиП II-92-76 „Вспомогательные здания и помещения промышленных предприятий" для строительства в районах с расчетными температурами наружного воздуха (параметры Б) $t_{но}^{р} = t_{нв}^{р} = -30°С$, (параметры А) $t_{нв}^{р} = -19°С$, летний период $t_{н}^{р} = 22°С$, продолжительность отопительного периода 232 дня, средняя температура отопительного периода $t_{н.ср.} = -6.2°С$

Расчетная температура внутреннего воздуха в холодный период года принята:
во всех производственных помещениях 16°С;
в помещении теплой стоянки 5°С;
в бытовых помещениях согласно СНиП II-92-76.

В качестве теплоносителя принята вода с температурой 95-70°С для систем отопления и вентиляции и вода с температурой 55°С для систем горячего водоснабжения.

Потери давления в системе отопления составляют-
22800 Па; (2280 кгс/м²)

Потери давления в системе теплоснабжения -
8200 Па; (820 кгс/м²)

Расход теплоносителя для отопления и вентиляции -
9,01 т/ч

Характеристика отопительно-вентиляционных систем

Обозначение системы	кол. систем	Наименование обслуживаемого помещения (технологического оборудования)	Тип установки	Вентилятор: Тип, исполн. по искрозащите	№	Схема испол.	положение	L, м³/ч	P, Па (кгс/м²)	n, об/мин	Электродвигатель: Тип, исполнение по взрывозащите	N, кВт	n, об/мин	Воздухонагреватель: Тип	№	Кол.	Т-ра нагрева, °С от	до	Расход тепла, Вт (ккал/ч)	ΔP, Па (кгс/м²)	Примечание
П1	1	Участок технического	А5105-2а	В-Ц4-70	5	1	Пр90°	7280	700	1425	4А100 S4У	3,0	1425	КВБА-П	8	2	-30	+25	132195	320	
		обслуживания и ре-							(70)										(113960)	(32)	
		монта автомобилей																			
П2	1	Помещение для хра	А4105-2	В-Ц4-70	4	1	Пр270°	3170	550	1400	4А80А4	1,1	1400	КВБА-П	8	1	-30	+16	49580	40	
		нения автомобилей							(55)										(42740)	(4)	
В1	1	Участок технического обслуживания и ремонта автомобилей		ВКР5.00 45.6.01	5			4180	270 (27)	920	4А80А6	0,75	920								
В2	1	Помещение для хра-		ВКР5.00 45.6.01	5			3170	270 (27)	920	4А80А6	0,75	920								
		нения автомобилей																			
В3	1	Участок технического обслу-		В-Ц4-70	3,15	1	Л0°	2160	1150	2850	80В2,	2,2	2850								
		живания и ремонта автомоб.		И1-01					(115)		II с-71										
		От поз. 8																			
В4	1	от поз. 24, 25	А3,15105-1	В-Ц4-70	3,15	1	Л0°	940	380	1370	4АА63В4	0,37	1370								
								620	(38)												

Расчет систем отопления и теплоснабжения произведен на ЭВМ по программе Поток-ОС, расчет теплопотерь по программе Р1ИВО.

Гнутые участки трубопроводов, участки соединений с арматурой отопительных приборов и калориферов монтировать из труб по ГОСТ 3262-75 на резьбе, остальные трубопроводы - из труб по ГОСТ 10704-76.

Изготовление металлических воздуховодов и унифицированных деталей в производственных помещениях выполнить в соответствии с инструкцией ВСН 353-75 ММСС-СССР (для систем П1, П2, В3, В4).

Воздуховоды бытовых помещений выполнить из асбоцементных коробов по серии 2.190-1/72 (для систем ВЕ2, ВЕ3, ВЕ4).

Крепление трубопроводов и радиаторов выполнить по серии 4.904-69, крепление воздуховодов по серии 5.904-1.

При монтаже трубопроводов установить закладные конструкции для приборов КИП, предусмотренные в соответствии с комплектом автоматизации отопления и вентиляции.

Монтаж и пусконаладочные работы систем отопления и вентиляции выполнить в соответствии с требованиями СНиП III-28-75, Санитарно-техническое оборудование зданий и сооружений" (В системе теплоснабжения установить дроссельную шайбу).

Короб размером 600×400 (h) мм изолировать плитами из минеральной ваты толщиной 60 мм с покровным слоем из стеклоткани.

Окраску воздуховодов, трубопроводов, радиаторов, калориферов выполнить в соответствии с архитектурно-строительными решениями по внутренней отделке помещений с нормальной влажностью или СНиП II-28-73 „Защита строительных конструкций от коррозии."

Трубопроводы, прокладываемые в подпольных каналах, трубопроводы теплоснабжения калориферов, коллекторы ИТП (индивидуальный тепловой пункт) изолировать шнуром теплоизоляционным толщиной слоя 30 мм с покровным слоем из стеклоткани.

Перед изоляцией выполнить антикоррозионное покрытие трубопроводов по СНиП II-Г.10-73„ Тепловые сети".

Вентилятор системы В3 принят в искрозащищенном исполнении, а электродвигатель - во взрывозащищенном исполнении. Исполнение по искрозащите принято с учетом п. 1.6 указаний по проектированию отопления и вентиляции кислотных аккумуляторных установок У-ОВ-01-78, разработанных ВНИПИ нефть г. Москва и согласованных с Госэнерго надзором 25.12.78.

9110-01. 50

Инж.	Казарцева			ТП 816-1-75.86 -ОЗ
Рук. гр.	Гаврилова			
Гл. спец.	Князева			
Нач. отд.	Польчин			
Н. контр.	Антонычева			
ГИП	Глезин			Профилакторий для гаража на 10 автомобилей с теплой стоянкой на 6 автомобилей

Стадия	Лист	Листов
Р	2	

Общие данные (окончание)

ЦИТЭПсельхозпром г. Иваново

Привязан

Инв. №

Инв. № подл. | Подп. и дата | Взам. инв. № | Инв. № дубл. | Подп. и дата | Взам. инв. № | Загоровали | Выкин | Акт. №

Копировал: Кирюшина

Формат А2

А.л-Зот 1

План на отм. 0,000

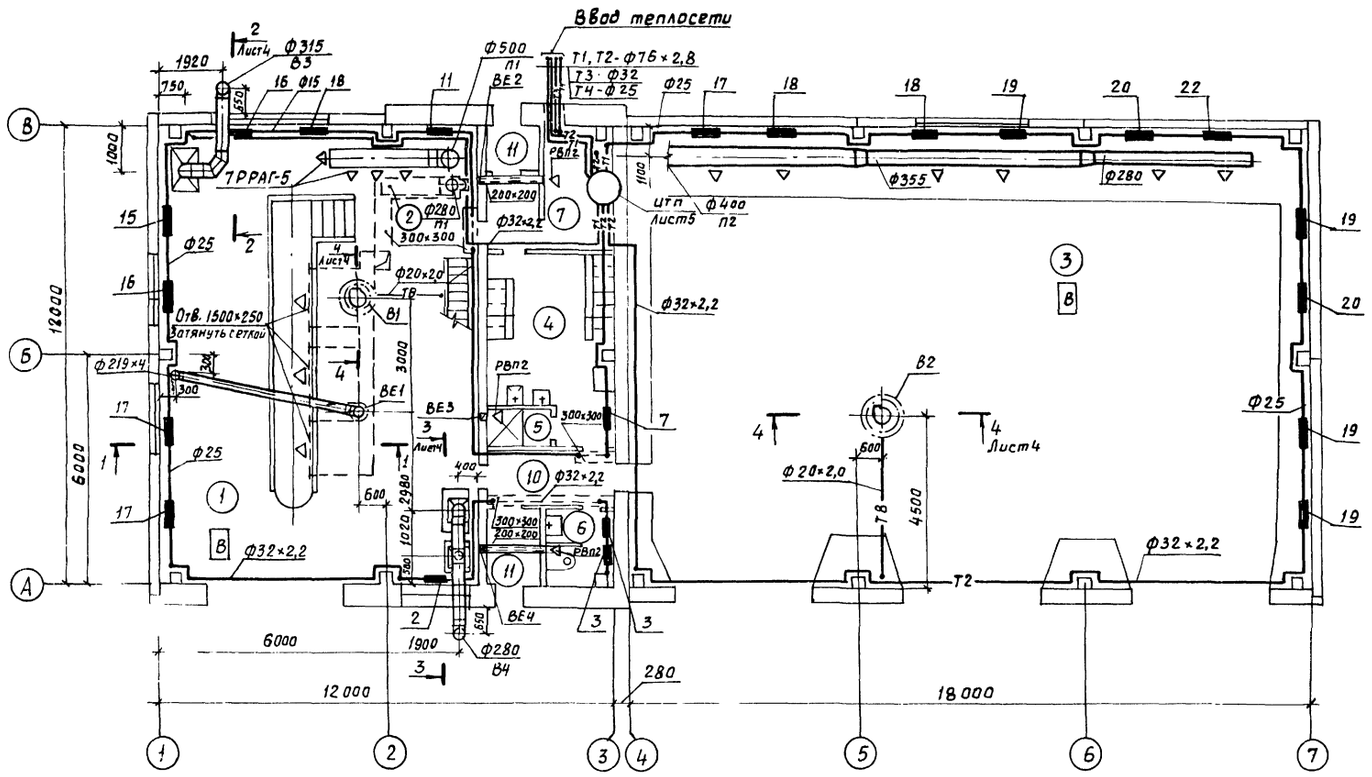

Экспликация помещений

1. Участок технического обслуживания и ремонта автомобилей
2. Кладовая запчастей и инструмента
3. Помещение для хранения автомобилей
4. Гардероб
5. Душевая
6. Уборная
7. Индивидуальный тепловой пункт
8. Венткамера приточная
9. Электрощитавая
10. Коридоры
11. Тамбуры

План на отм. 3,000

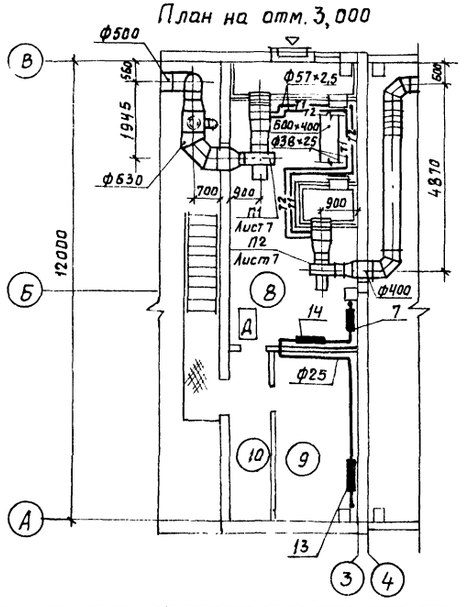

Разрез 1-1

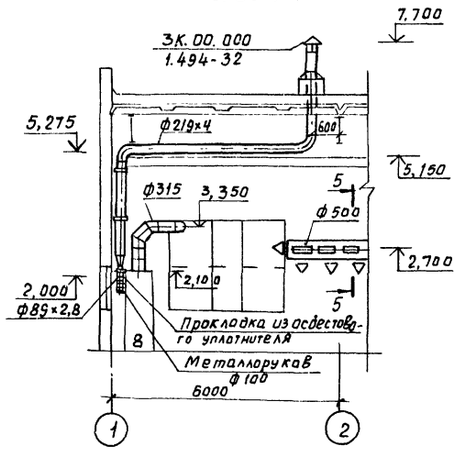

Разрез 5-5

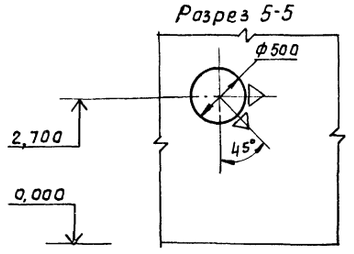

2010-01 51

Инж.	Казарцева			ТП 816-1-15.86 - 08	
Рук. гр.	Гаврилова				
Гл. спец.	Князева		29.10.86		
Нач. отд.	Польгин				
Н. контр.	Антоныцева		07.11.86		
ГИП	Глезин			Профилакторий для гаража на 10 автомобилей с теплой стоянкой на 8 автомобилей	Стадия: Р; Лист: 3; Листов:
Привязан				Планы на отм. 0,000 и 3,000. Разрез 1-1	ЦИТЭПсельхозпром г. Иваново

Инв. №

Копировал Курочкина

Формат А2

Альбом 1

Местные отсосы от технологического оборудования

Технологическое оборудование			Характеристика выделяющихся вредностей	Объем вытяжки м³/ч		Характеристика местного отсоса		Обозначение системы	Примечание
Поз.	Наименование	Кол.		на ед. оборуд.	Всего	Обозначение	Применяемые документы		
8	Шкаф для зарядки аккумуляторов	1	Водород	2160	2160	Встроенный отсос	Разработан в части ТХ	В3	Объем вытяжки и вредности приняты по технологическому заданию
24	Верстак для ремонта шин	1	Пары бензина-растворителя, тальк	940	940	Панель равномерного всасывания	4.904-37	В4	
25	Электровулканизатор 6140	1	Тепло, пары бензина-растворителя	620	620				

Разрез 2-2

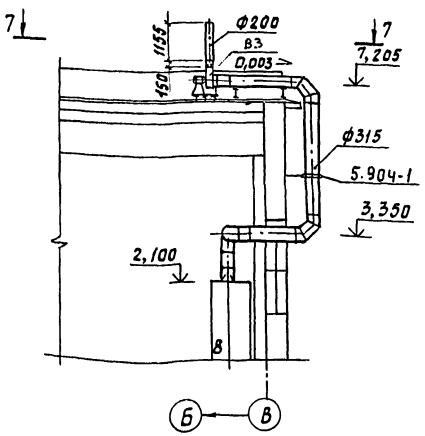

Разрез 3-3

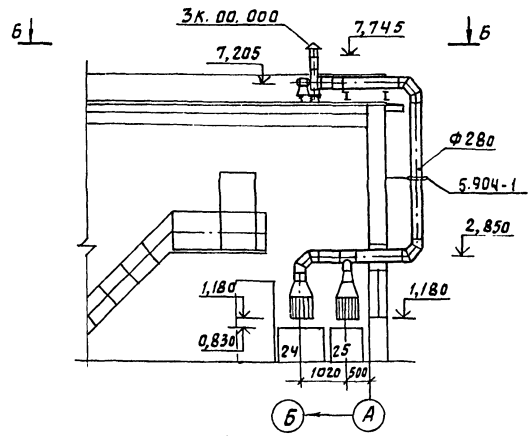

7-7

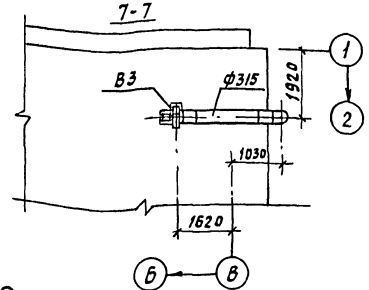

6-6

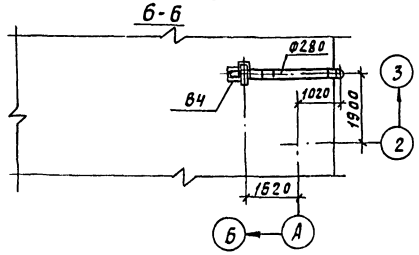

Разрез 4-4

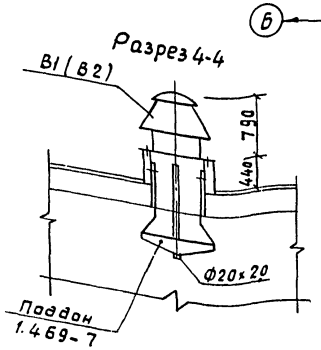

Спецификация вентиляционных установок

Марка, поз.	Обозначение	Наименование	Кол.	Масса ед., кг	Примечание
		В1, В2			
1	ТУ22-4952-В1	Вентилятор крышный радиальный ВКР5.00.45.6.01	2	76,1	
		В3			
2	ТУ22-3410-75	Установка вентиляторная, компл:	1	67,3	
		а. Вентилятор центробежный из алюминиевых сплавов В-Ц4-70 №3,15, положение 10°, исполнение по искрозащите И1-01			
		б. Электродвигатель В80В2, 2850 об/мин, 2,2 кВт, исполнение по взрывозащите IIс-Т1			
4	5.904-5	Вставка ВВ-18	1	3,45	
5	5.904-5	Вставка ВН-11	1	3,3	
		В4			
6		Агрегат вентиляторный А3.15105-1, компл:	1		
		а. Вентилятор центробежный В-Ц4-70 №3,15			

Марка, поз.	Обозначение	Наименование	Кол.	Масса ед., кг	Примечание
		исполнение 1, положение 10°			
		б. Электродвигатель 4АА63В4, 1370 об/мин 0,37 кВт			
7	5.904-5	Вставка ВВ-18	1	3,45	
8	5.904-5	Вставка ВН-11	1	3,3	

21010-01 52

Инж.	Казарцева		3.10.85
Рук.гр.	Гаврилова		3.10.85
Гл.спец.	Князева		29.10.85
Нач.отд.	Польчин		29.10
Н.контр.	Антонычева		01.11.85
ГИП	Глезин		

ТП 816-1-75.86 -08

Профилакторий для гаража на 10 автомобилей с теплой стоянкой на 8 автомобилей

Стадия	Лист	Листов
Р	4	

Разрезы 2-2 – 7-7

ЦИТЭП сельхозпром г. Иваново

Привязан

Инв. №

Копировал Курочкина

формат А2

Нач.отд. ТЭП	Тигай		
Нач.отд. ЭТ	Кутин		
Нач.отд. ТХ	Виноградов		
Гл.спец. ТО	Булкин		

Инв. № подл.	Подп. и дата	Взам. инв. №

Альбом 1

Система отопления 1

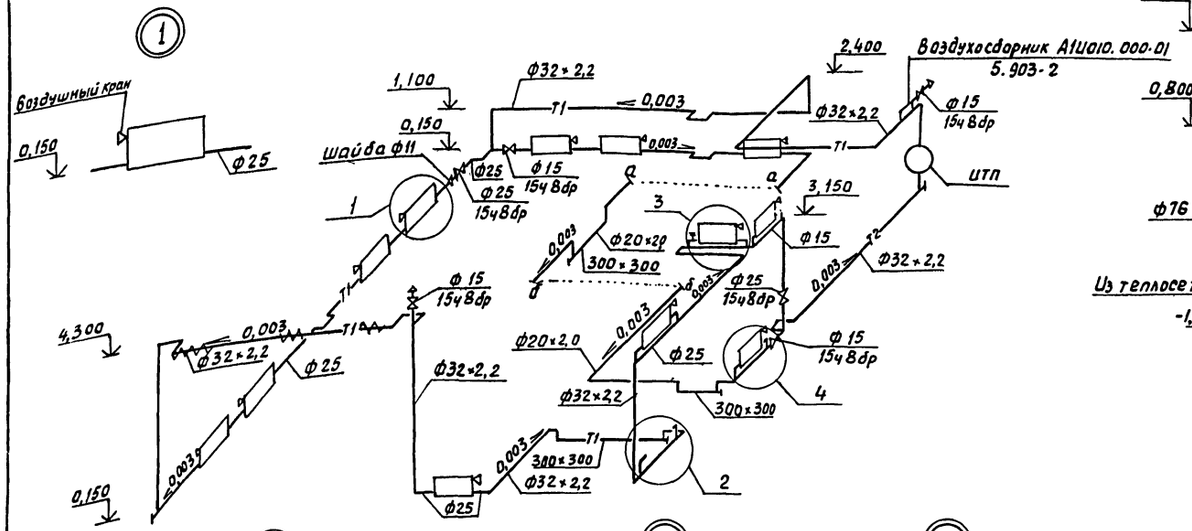

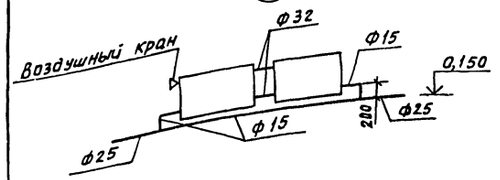

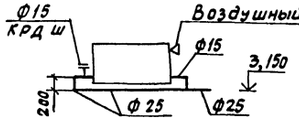

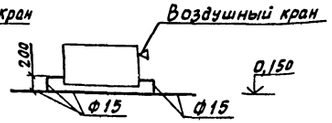

Индивидуальный тепловой пункт (ИТП)

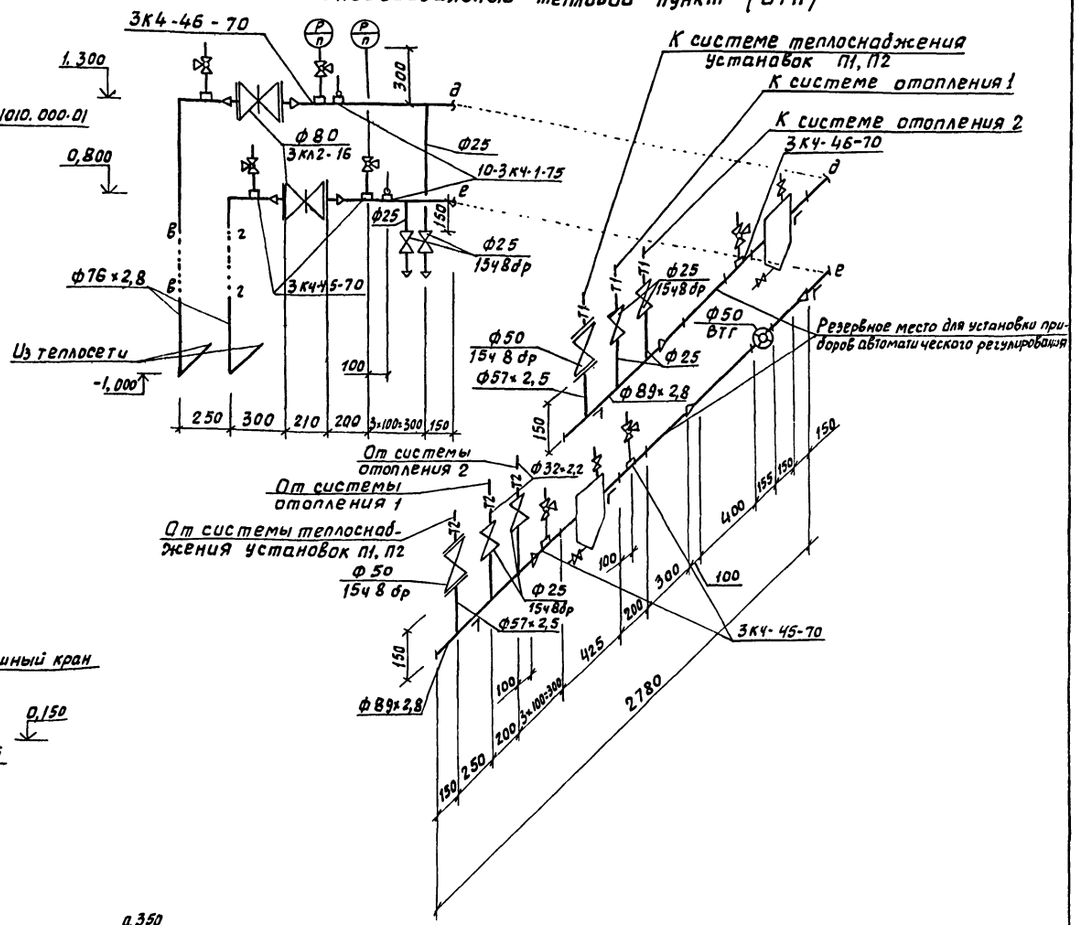

Система отопления 2

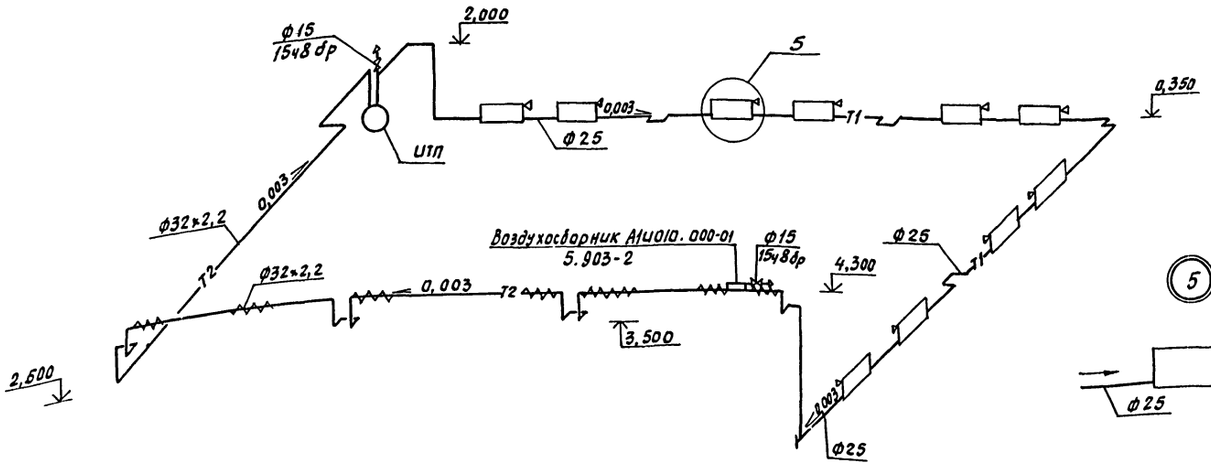

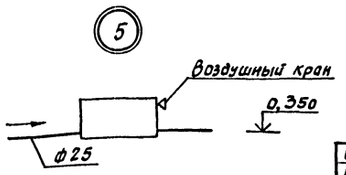

1. Обвязку нагревательных приборов, подсоединенных к системе отопления по проточной схеме, см. узлы 1,5; по регулируемой - узлы 2, 3, 4.
2. Подводки к нагревательным приборам принять диаметром 15 мм для узлов 2, 3, 4

21010-01 53

Инжен.	Казарчева			3.1085	ТП 816-1-75.86 – 08
Рук. гр.	Гаврилова			3.1085	
Гл. спец.	Князева			29.08.85	
Нач. отд.	Пальчин			29.08	
Н. контр.	Антонычева			07.11.85	
ГИП	Глезин				Профилакторий для гаража на 10 автомобилей с теплой стоянкой на 6 автомобилей
					Схемы систем отопления 1 и 2, индивидуального теплового пункта. Узлы 1-5

Стадия	Лист	Листов
Р	5	

ЦИТЭПсельхозпром г. Иваново

Привязан

Инв. №

Гл. спец. ТО Булкин
Гл. спец. отд. эл. Кутин

Инв. № подл. | Подп. и дата | Взам. инв. №

Копировал Курочкина

Формат А2

Альбом 1

П1

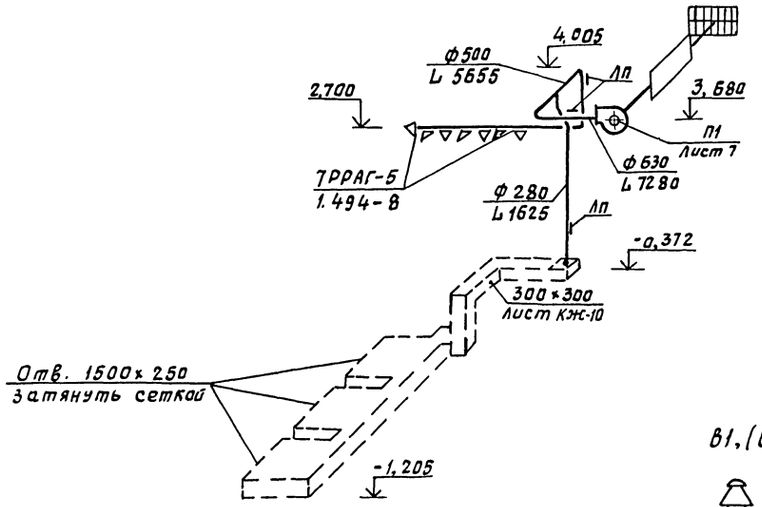

П2

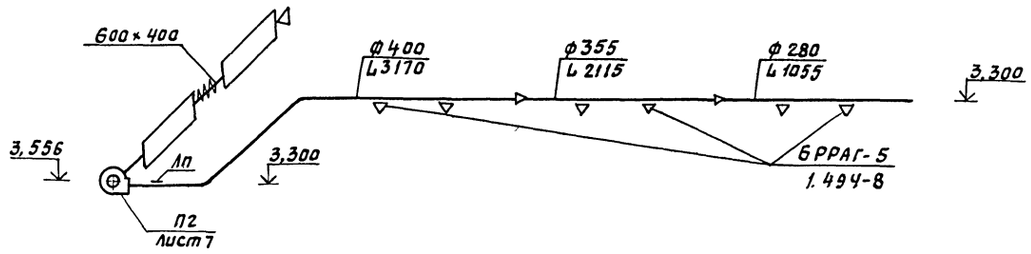

В1, (В2)

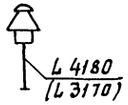

В3

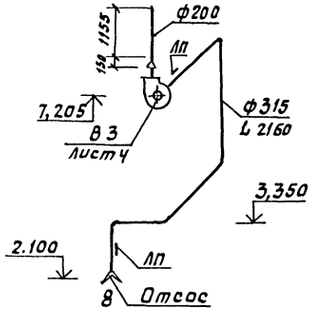

В4

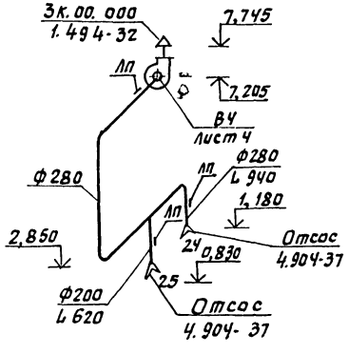

ВЕ1

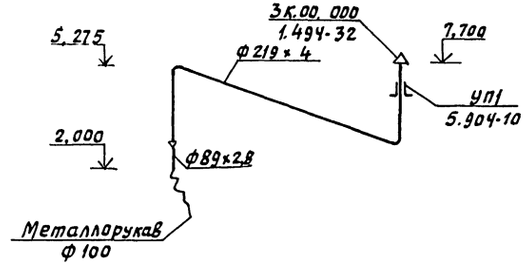

ВЕ2 (ВЕ4)

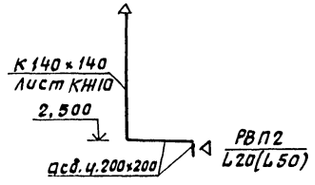

ВЕ3

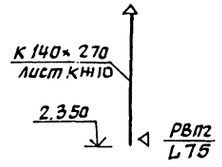

Инж.	Казарцева			ТП 816-1-75.86 -ОВ	
Рук. гр.	Гаврилова				
Гл. спец.	Князева				
Нач. отд.	Пользин				
Н. контр.	Антонычева				
ГИП	Глезин			Профилакторий для гаража на 10 автомобилей с теплой стоянкой на 6 автомобилей	Стадия: Р; Лист: 6; Листов:
Привязан				Схемы систем П1, П2, В1-В4, ВЕ1-ВЕ4	ЦИТЭПсельхозпром г. Иванова
Инв. №					

21010-01 54

Копировал Курочкина Формат А2

Альбом 1

Разрез 1-1

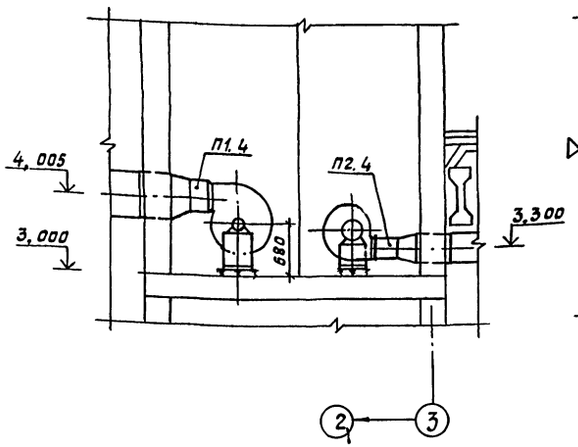

Разрез 2-2

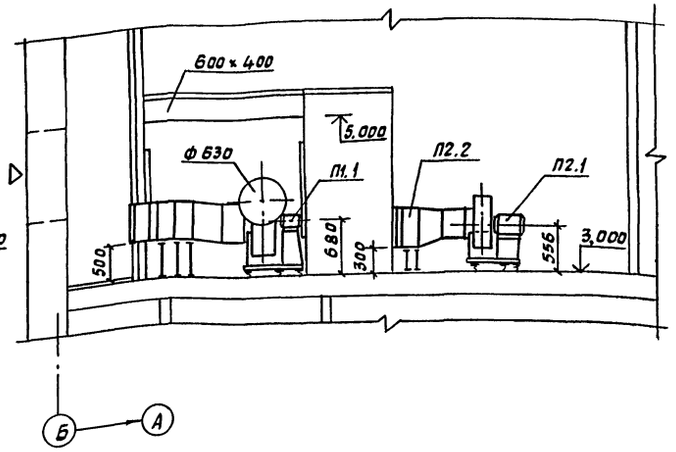

План

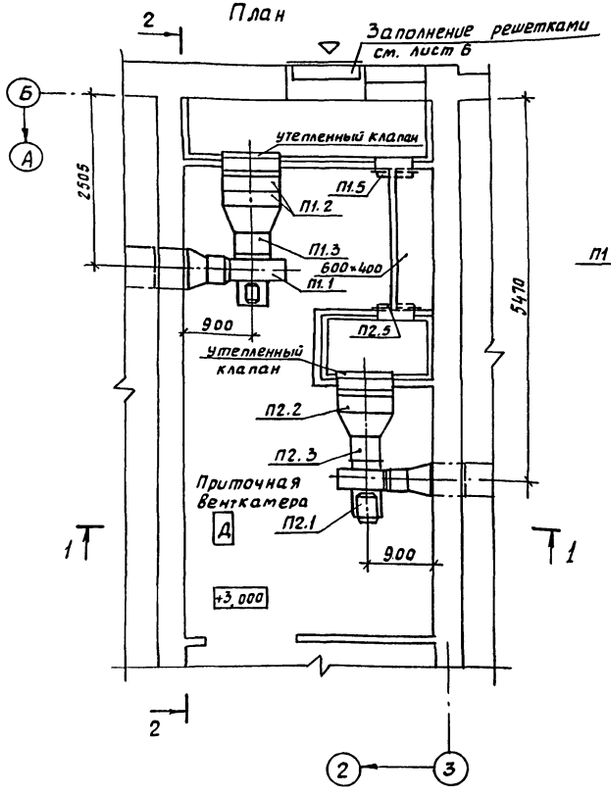

Система теплоснабжения установок П1, П2

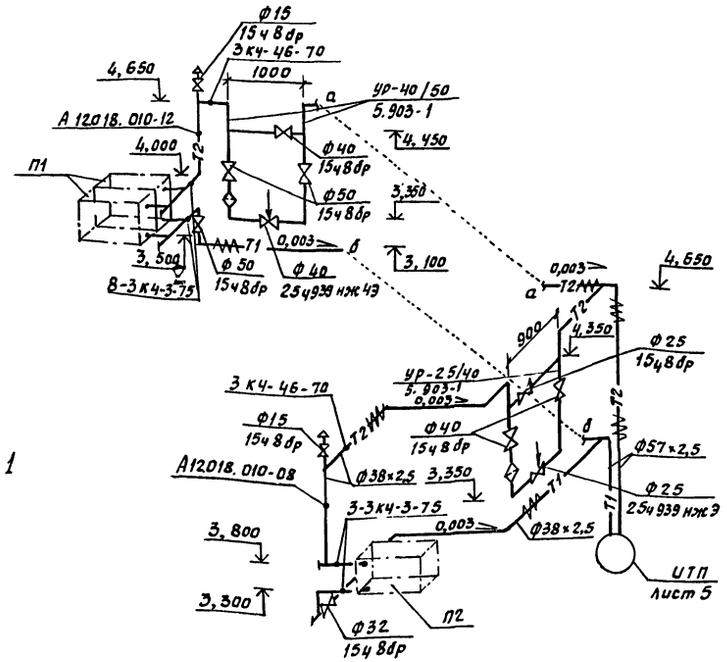

Спецификация вентиляционных установок

Марка, поз.	Обозначение	Наименование	Кол.	Масса ед., кг	Примечание
		П1			
П1.1		Агрегат вентиляторный А5105-2а, компл.:	1	124	
		а. Вентилятор центробежный В-Ц4-70 №5 исполнение1, положение Пр90°			
		б. Электродвигатель 4А100S4, 1425 об/мин, 3,0 квт			
П1.2	ТУ 22-4459-79	Калорифер КВБВА-П	2	96,6	
П1.3	5.904-5	Вставка ВВ-20	1	6,76	
П1.4	5.904-5	Вставка ВН-13	1	5,02	
П1.5	5.904-4	Дверь герметическая утепленная Дус 1,25×0,5	1	36	
		П2			
П2.1		Агрегат вентиляторный А4105-2, компл.:	1	83	
		а. Вентилятор центробежный В-Ц4-70 №4 исполнение 1, положение Пр270°			
		б. Электродвигатель 4А80А4, 1400 об/мин, 1,1 квт			
П2.2	ТУ 22-4459-79	Калорифер КВБВА-П	1	96,6	
П2.3	5.904-5	Вставка ВВ-19	1	5,13	
П2.4	5.904-5	Вставка ВН-12	1	4,12	
П2.5	5.904-4	Дверь герметическая утепленная Дус 1,25×0,5	1	36	

21016-01 55

Инж.	Казарцева		5.10.83	ТП 816-1-7S.86 – 08
Рук. гр.	Гаврилова		5.10.83	
Гл. спец.	Князева		25.10.83	
Нач. отд.	Польгин		29.10	
Н. контр.	Антоныче		27.11.83	
ГИП	Глезин			Профилакторий для гаража на 10 автомобилей с теплой стоянкой на 6 автомобилей

Стадия	Лист	Листов
Р	7	

Установки систем П1, П2. Схема системы теплоснабжения установок П1, П2

ЦИТЭПсельхозпром г. Иваново

Привязан

Инв. №

Нач. отд. ТЭП Тигай
Нач. отд. ЭТ Кутин
Гл. спец. то Булкин

Инв. № подл. | Подп. и дата | Взам. инв. №

Копировал Курочкина

Формат А2

Альбом 1

Типовой проект

816-1-75.86

Профилакторий для гаража на 10 автомобилей с теплой стоянкой на 6 автомобилей

Альбом 1

Эскизные чертежи общих видов нетиповых конструкций

Привязан

Инв. №

Инв.№ подл. | Подп. и дата | Взам.инв.№

Копировал Курочкина Формат А4

Альбом 1

Обозначение	Наименование	Примечание
ОВН-10.00	Конструкция изоляции трубопроводов	
	Общий вид	
ОВН-20.00	Конструкция изоляции корода	
	Общий вид	

Инж.	Казарцева		3.10.86
Рук. гр.	Гаврилова		21.11.86
Гл. спец.	Князева		21.11.86
Нач. отд.	Пользин		23.10.86
Н. контр.	Антонычева		23.10.86

ТП 816-1-75.86 – ОВН

Содержание

Стадия	Лист	Листов
И		1

ЦИТЭПсельхозпром г. Иванова

Инв.№ подл. | Подп. и дата | Взам.инв.№

Копировал Курочкина Формат А4

Альбом 1

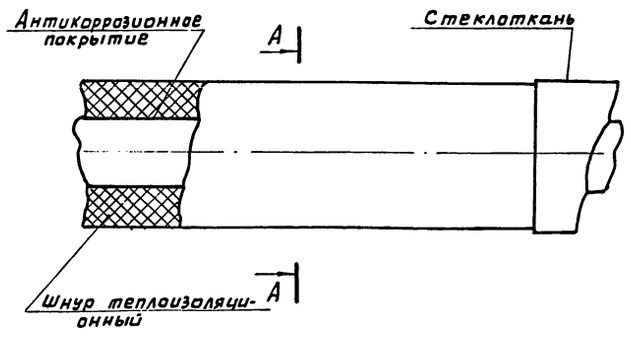

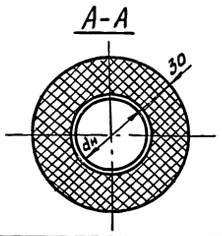

мм

Наружный диаметр трубопровода, dн	20	21,3	32	33,5	38	48	57	60	76	89
Слой теплоизоляционный	Шнур теплоизоляционный ТУ36-1695-79									
Слой покровный	Стеклоткань ТУ 6-11-135-79									

Крепление теплоизоляционного и покровного слоев выполнить проволокой S=0,8мм по ГОСТ 3282-74

Привязан

Инв. №

Ст. инж.	Казарцева		3.10.86
Рук. гр.	Гаврилова		21.11.86
Гл. спец.	Князева		21.11.86
Нач. отд.	Пользин		23.10.86
Н. контр.	Антонычева		23.10.86
ГИП	Глезин		

ТП 816-1-75.86 – ОВН-10.00

Конструкция изоляции трубопроводов Общий вид

Стадия	Лист	Листов
И		1

ЦИТЭПсельхозпром г. Иванова

Инв.№ подл. | Подп. и дата | Взам.инв.№

Копировал Курочкина Формат А4

Альбом 1

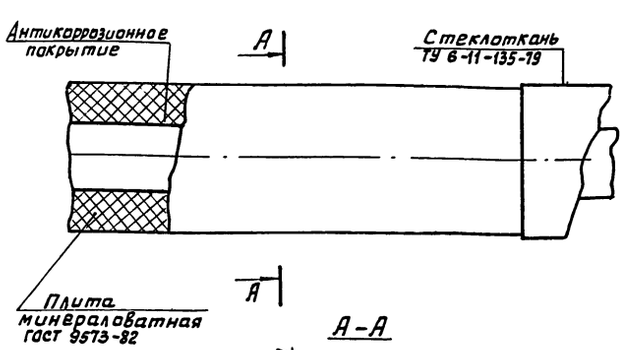

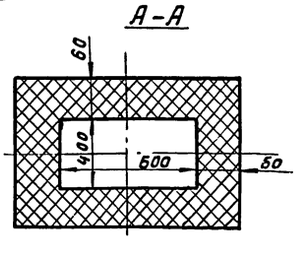

Крепление теплоизоляционного и покровного слоев выполнить проволокой S=5мм по ГОСТ 3282-74

Привязан

21010-01 56 Инв. №

Ст. инж.	Казарцева		3.10.86
Рук. гр.	Гаврилова		21.11.86
Гл. спец.	Князева		21.11.86
Нач. отд.	Пользин		23.10.86
Н. контр.	Антонычева		23.10.86
ГИП	Глезин		

ТП 816-1-75.86 – ОВН-20.00

Конструкция изоляции корода Общий вид

Стадия	Лист	Листов
И		1

ЦИТЭПсельхозпром г. Иванова

Инв.№ подл. | Подп. и дата | Взам.инв.№

Копировал Курочкина Формат А4

Альбом 1

Ведомость рабочих чертежей основного комплекта

Лист	Наименование	Примеч.
1	Общие данные (начало)	
2	Общие данные (окончание)	
3	Планы расположения силовой сети 380/220 В и оборудования на отм. 0.000 в осях 1-6 и на отм. 3,000	
4	Расчетная схема силовой сети (ШВ, ШР-1)	
5	Расчетная схема силовой сети (ШР-1; ШР-2)	
6	Схема электрическая принципиальная управления задвижкой. Схема внешних проводок	
7	Кабельный журнал	
8	Планы расположения электрического оборудования и прокладки осветительных сетей на отм. 0,000 в осях 1-6 и на отм. 3,000	

Ведомость ссылочных и прилагаемых документов

Обозначение	Наименование	Примеч.
	Ссылочные документы	
5.407-19	Установка одиночных светильников с лампами накаливания	
5.407-33	Установка одиночных магнитных пускателей серии ПМЕ (исполнение 1Р30) и токоподводы. Вып.1 Чертежи монтажные, 1982	Применительно
5.407-55	Установка одиночных ящиков с рубильниками и предохранителями	
4.407-265	Установка навесных и протяжных ящиков, клеммных коробок, щитков освещения и токоподводы (А416), 1979	
5.407-7	Устройство комплектных гибких токоподводов к электроталям (А 421), 1980	
5.407-49	Прокладка кабелей и проводов на лотках типа НЛ. Выпуск 0. Материалы для проектирования (А196) 1983 г.	
4.407-199	Прокладка осветительных электропроводок на тросах и установка светильников с лампами накаливания (А119А), 1975	
5.407-24	Прокладка проводов и кабелей в полиэтиленовых трубах в производственных помещениях 1981	
5.407-23	Прокладка проводов и кабелей в винипластовых трубах в производственных помещениях, 1981	
5.407-56	Установка распределительных щитов серии ЩО70-1, ЩО70-2 и ЩО70М и распределительных шкафов серии ШРС1, СПМ75, СПА77 и ШР11	
3.407-83	Заземляющие устройства опор ВЛ 0,4; 6-10; 20 и 35 кВ	
3.407-82	Вводы линий электропередачи до 1кВ в здания	
	Прилагаемые документы	
ЭМН-1	Крепление светильника в нише. Общий вид	
ЭМ.СО	Спецификация оборудования	
ЭМ ВМ	Ведомость потребности в материалах	

Таблица условных графических обозначений, не предусмотренных стандартами

Обозначение	Наименование
◪	Ящик с рубильником и предохранителями
⧄	Шкаф управления комплектной поставки
ТГ	Труба водогазопроводная легкая
Тр	Труба стальная электросварная
Вп	Труба винипластовая
П	Труба полиэтиленовая
⊗ А ⊠ А	Светильник эвакуационного освещения

Типовой проект разработан в соответствии с действующими нормами и правилами и предусматривает мероприятия, обеспечивающие взрывную, взрывопожарную и пожарную безопасность при эксплуатации здания.

Главный инженер проекта В.И. Глезин

Инв.№ подл.	Подп. и дата	Взам. инв.№	Гл.спец. ТО	Иванов	

21010-01 57

Инв.№			
Инж.	Баженова	Баженова	31.10.
Рук. гр.	Голубева	Голубева	30.10.85
Гл.спец.	Сидоров		4.11.85
Нач.отд.	Кутин		24.10.85
ГИП	Глезин		
Н.контр.	Антонычева		13.11.85

Привязан

ТП 816-1-75.86 -ЭМ

Профилакторий для гаража на 10 автомобилей с теплой стоянкой на 6 автомобилей

Стадия	Лист	Листов
Р	1	8

Общие данные (начало)

ЦИТЭПсельхозпром г. Иваново

Копировал Иванова

Формат А2

Альбом 1

Электроснабжение профилактория для гаража на 10 автомобилей предусмотреть по воздушному вводу от наружных сетей на напряжение 380/220В с заземленной нейтралью.

По классификации ПУЭ п 1-2-17 электроприемники профилактория по надежности электроснабжения относятся к потребителям III категории.

Данные об электрических нагрузках, cosφ и годовом расходе электроэнергии приведены в таблице

Потребители	Ру, кВт	Рр, кВт	cosφ	Годовое число часов использования максимума нагрузки	Годовой расход эл.энергии, тыс. кВтч
Силовое оборудование вентиляционное	9,2	3,7	0,85	1100	4,07
технологическое	14,1	5,6	0,6	1100	6,16
Итого	23,3	9,3		1100	10,23
Освещение	4,6	2,8	0,96	1100	3,08
Всего	27,9	12,1	0,74		13,31

Учет электрической энергии предусмотреть электросчетчиком, установленным в электрощитовой на вводе в здание

Компенсация реактивной мощности в данном проекте не предусматривается ввиду незначительности нагрузки.

Согласно ПУЭ и „Перечню производств по взрывной, взрывопожарной и пожарной опасности для предприятий Министерства сельского хозяйства СССР", утвержденному МСХ СССР 13 мая 1981 года, помещение хранения автомобилей относится к пожароопасному класса П-I, помещение гардероба - к пожароопасному класса П-IIа.

1. Силовое электрооборудование

Силовыми электроприемниками профилактория являются электродвигатели технологического и сантехнического оборудования, выбор которых произведен в соответствующих частях проекта. Электродвигатели приняты асинхронные, трехфазные с коротко замкнутым ротором.

Для распределения энергии к электроприемникам установить силовые распределительные шкафы типа ШРС с предохранителями НПН2-60 и ПН2-100.

В качестве защитной и пусковой аппаратуры для электродвигателей предусмотреть электромагнитные пускатели типа ПМЛ. Распределительную сеть выполнить кабелем марки АВРГ, прокладываемым по строительным конструкциям на скобах и проводами АПВ - в полиэтиленовых и винипластовых трубах, ПВ1 - в гибких вводах К1082.

2. Электроосвещение

Полезная площадь освещаемых помещений - 396 м².

Количество светильников - 49.

В помещениях профилактория предусмотрены следующие виды освещения:

- рабочее - общее и местное;

переносное.

Напряжение сети общего рабочего освещения 380/220В, напряжение ламп - 220В, напряжение переносного освещения - 36В.

Освещенности помещений принять в соответствии со СНиП II-4-79 „Естественное и искусственное освещение".

Общее рабочее освещение предусмотрено светильниками с лампами накаливания и люминесцентными лампами - ЛСП02, ПВЛП, НСП03, НСП02, НСП 11.

Местное стационарное освещение на верстаках выполнить светильниками МЛ на напряжение 220В, переносное освещение - светильниками РВО-42 через стационарный понижающий трансформатор ЯТП-0,25 напряжением 220/36В.

Осветительный щиток принять ОЩВ с автоматическими выключателями А3161.

Питание осветительного щитка предусмотреть от вводного шкафа.

Групповые осветительные сети выполнить тросовым проводом АРТ, кабелем АВРГ, прокладываемым по строительным конструкциям на скобах, на тросе и проводом АПВ в полиэтиленовых трубах в полу.

3. Зануление и заземление

Для защиты обслуживающего персонала от поражения электрическим током все металлические корпуса электрооборудования, технологического оборудования, подкрановые пути, несущие тросы электропроводок, а также светильников, нормально не находящихся под напряжением, подсоединить к нулевому проводу питающей сети. Для зануления использовать нулевую жилу кабелей и проводов.

На вводе в здание выполнить повторное заземление нулевого провода применительно к варианту на листе 44 серии 3.407-83 для грунта ρ=1·10⁴ Ом см (величину сопротивления растеканию заземлителей принять 100м с учетом устройств заземления радиотрансформатора).

4. Молниезащита

Здание профилактория относится ко II степени огнестойкости и Согласно „Инструкции по проектированию и устройству молниезащиты зданий и сооружений" СН 305-77 молниезащите не подлежит (так по расчету N=0,05, что при n=12 ниже 0,1 по таблице 1. п 4).

Электромонтажные работы выполнить в соответствии с ПУЭ, СНиП III-33-76.

Гл.спец.ТО Иванов 01.11.85г.

Инв.№ подл. | Подп. и дата | Взам.инв.№

21010-01 58

Инженер.	Баженова		30.10.85	ТП 816-1-75.86 -ЭМ	
Рук.гр.	Голубева		30.10.85		
Гл.спец.	Сидорова		1.11.85		
Нач.отд.	Кутин		01.11.85		
ГИП	Глезин		1.11.85		
Н.контр.	Антонычева		1.11.85	Профилакторий для гаража на 10 автомобилей с теплой стоянкой на 6 автомобилей.	Стадия: Р; Лист: 2; Листов:
				Общие данные (окончание)	ЦИТЭПсельхозпром г. Иваново

Привязан

Инв. №

Копировал Леонтьева Формат А2

Альбом 1

План на отм. 0,000

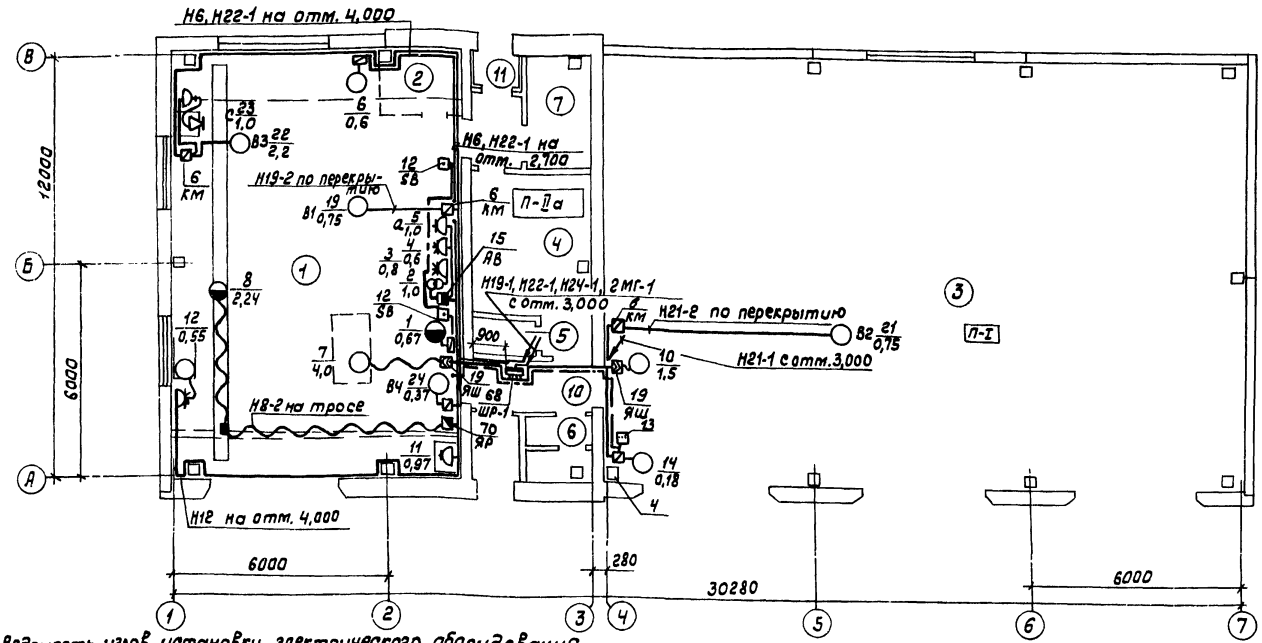

План на отм. 3,000

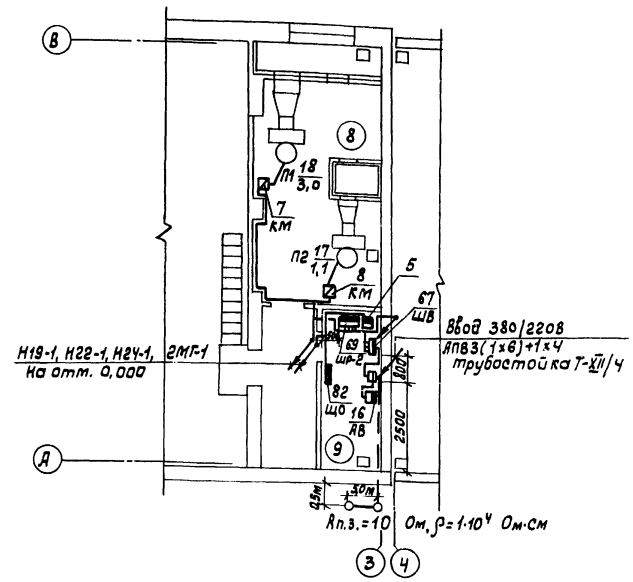

Ведомость узлов установки электрического оборудования

Поз.	Обозначение	Наименование	Кол.	Примеч.
1	5.407-56	Конструкции для установки		
		шкафа ШРС		
	5.407-56.0.100Д; 1.90	на полу	1	
	5.407-56.0.90Д; 1.80	на перекрытии	2	
2	5.407-55. 1.30ГЧ; 1.160	Настенная установка	2	
		однолинейного ящика ЯВШ		
	5.407-55. 1.10ГЧ; 1.30	Настенная установка силового ящика ЯРП-20	1	
	5.407-55.1.10ГЧ; 1.10	Настенная установка автоматического выключателя АП-50Б	2	примен.
	5.407-55.1.10ГЧ; 1.10	Настенная установка кнопочного поста управления ПКЕ	3	примен.
3	5.407-33	Настенная установка пускателей ПМЕ	8	примечательно
	лист 18			
4	5.407-23	Прокладка проводов в винипластовых трубах	108	
	лист 8,9,15	м		

Поз.	Обозначение	Наименование	Кол.	Примеч.
5	5.407-24	Прокладка труб в подготовке пола	4	
	лист 7,8,16	м		
6	5.407-7	Гибкий токоподвод к эл.	1	
	лист9	талям 0,5-5т, длина монорельса 6-12м		
7	3.407-82	Общий вид устройства четырехпроводного ввода в	1	
	лист 38	здание через трубостойку Т-XII/4		
	лист 55	Профиль для защиты кабеля при вводе в здание	1	
8	3.407-83	Устройство повторного заземления нулевого провода на вводе	1	
	лист 44			

Экспликация помещений

Номер по плану	Наименование
1	Участок технического обслуживания автомобилей
2	Кладовая запчастей и инструмента
3	Помещение для хранения автомобилей
4	Гардероб
5	Душевая
6	Уборная
7	Индивидуальный тепловой пункт
8	Венткамера приточная
9	Электрощитовая
10	Коридоры
11	Тамбуры

Привязан

Инв.№

Инж.	Баженова		
Рук.гр.	Голубева		
Гл.спец.	Сидоров		
Нач.отд.	Кутин		
ГИП	Слезин		
Н.контр.	Антонычева		15.11.85

21010-01 59

ТП 816-1-75.86 - ЭМ

Профилакторий для гаража на 10 автомобилей с стеллой, стоянкой на 6 автомобилей

Стадия	Лист	Листов
Р	3	

Планы расположения силовой сети 380/220В и оборудования на отм. 0,000 в осях 1-6 и на отм. 3,000

ЦИТЭПсельхозпром г. Иваново

Копировал Иванова

Формат А2

Альбом 1

Данные питающей сети								
Тип силового шкафа	ШР-1	ЩО	ШР-2					
Номинальн. ток предохранит., ток плавкой вставки	ШРС1-20	ОЩВ-6А УХЛ 4	ШРС1-20					
Номер кабеля (провода)	14,1	4,6	9,2					
Марка и сечение провода, способ проводки	14,3	7,0	11,5					
Длина участка сети, м	86,17	–	54,61					
Тип и номинальн. ток пускового аппарата, ток нагревательного элемента пускателя, А ток уставки расцепителя автомата, А	Шкаф силовой ШР-1	Щит осветительный	Шкаф силовой ШР-2	Резерв	Резерв			
Номер кабеля (провода)								
Марка и сечение провода (кабеля), способ прокладки								
Длина участка сети, м								
Электроприемник: обозначение на плане	1	2	3	4	5	6	7	
Электроприемник: номер по плану	2М112	ТСЗИ-1,0У2	компл.	компл.	компл.	компл.	компл.	
Электроприемник: тип	0,67	1,0	0,8	0,6	1,0	0,6	4,0	
Электроприемник: номинальная мощность, кВт: так, А	1,8	1,92	3,6	1,7	4,55	1,6	8,0	
Электроприемник: нам.	14	—	18,0	12	—	11,2	56	
Электроприемник: пуск.	Настольно-сверлильный станок 2М112	Трансформатор понижающий 380/220 в - 220/127	Электроинструмент трехфазный 220в	Электроинструмент трехфазный 380в	Электроинструмент однофазный 220в	Точильно-шлифовальный станок 10	Установка для смазки и заправки 03-9902 23	
Наименование механизма и номер по технологической части проекта								

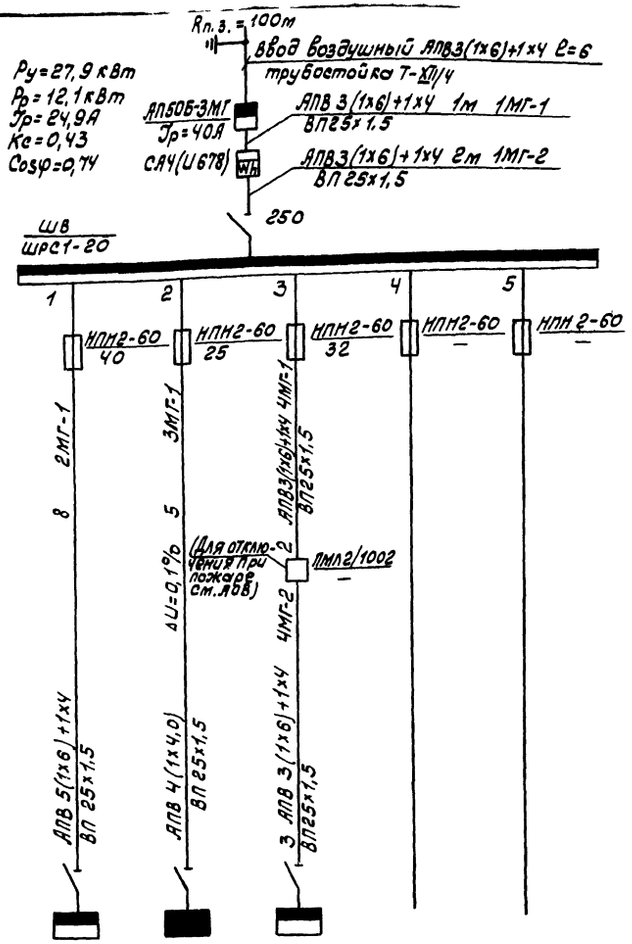

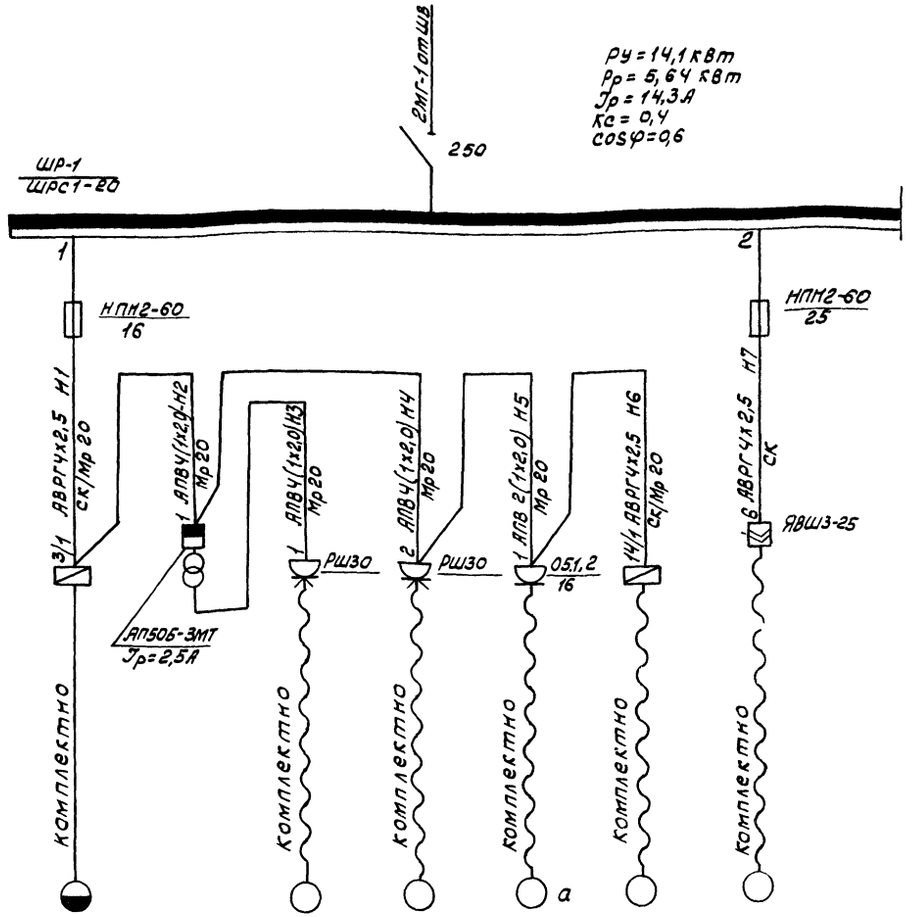

У электроприемников на схеме индексы а, в, с соответствуют подключению однофазных потребителей к указанным фазам с целью выравнивания нагрузки.

Инж.	Баженова		30.10.85
Рук.гр.	Голубева		30.10.85
Гл.спец.	Сидоров		4.11.85
Нач.отд.	Кутин		04.11.85
ГИП	Левин		
Н.контр.	Антонычева		5.11.85

ТП 816-1-75.86-ЭМ

Привязан

Инв.№

Профилакторий для гаража на 10 автомобилей с теплой стоянкой на 6 автомобилей

Стадия	Лист	Листов
Р	4	

Расчетная схема силовой сети (ШВ, ШР-1)

ЦИТЭП сельхозпрам г. Иваново

Копировал Иванова

Формат А2

Инв.№ подл. | Подп. и дата | Взам.инв.№ | Гл.спец.тр | Иванов | Ивлиев | 05.85

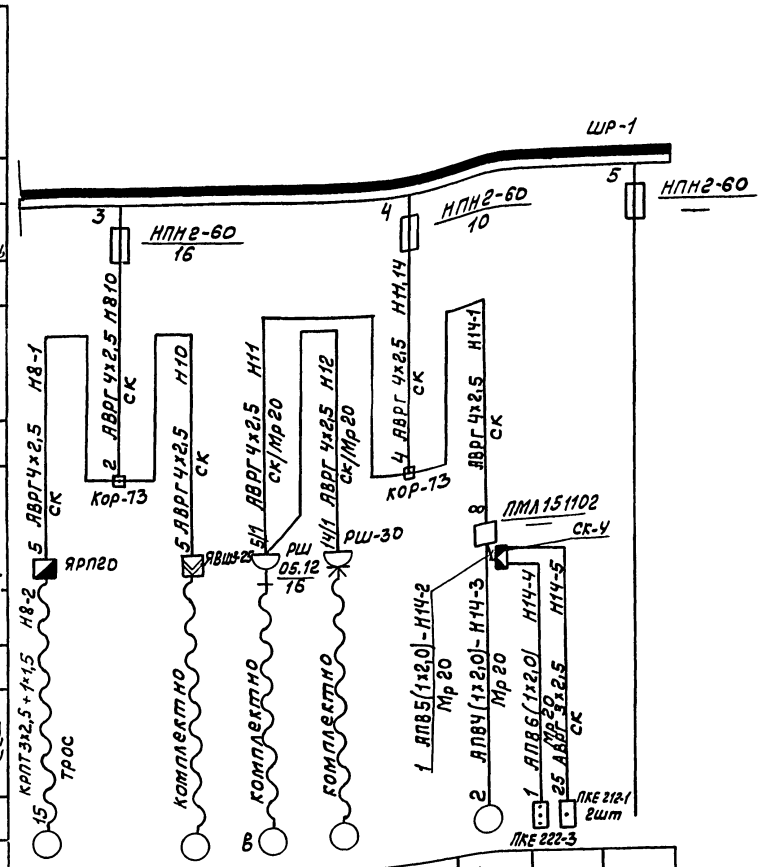

Данные питающей сети									
Тип силового шкафа									
Наминальн. ток предохранит. ток плавкой д вставки,									
Номер кабеля (провода)									
Марка и сечение провода, Способ проводки									
Длина участка сети, м									
Тип и наминальн. ток пускового аппарата Ток нагревательного элемента пускателя, А ток уставки расцепителя автомата, А									
Номер кабеля (провода)									
Марка и сечение провода (кабеля), способ проводки									
Длина участка сети, м									
Электроприемник	Обозначение на плане	8		10	11	12		14		
	Номер по плану									
	Тип	компл.		компл.	компл.	компл.		ДОЛ-11-293		
	Наминальная мощность, кВт	2,24		1.5	0,97	0,55		0,18		
	Ток, А ном.	5,1		3,3	4,4	1,7		0,5		
	Ток, А пуск.	30,6		23,1	–	11,9		2.5		
Наименование механизма и номер по технологической части проекта		Кран подвесной 1,0-10,8-9-6-220,1		Компрессор ГП-0,15/10 28	Электровибрационный аппарат 6140, 25	Гайковерт для гаек колес и-318 29		Задвижка 87А 008		Резерв

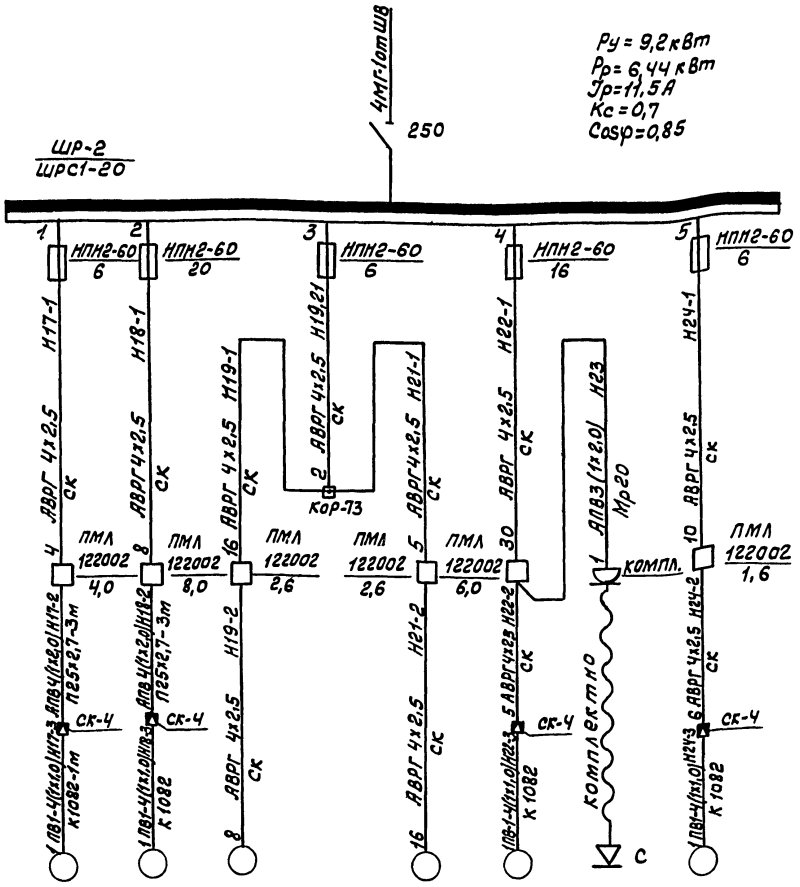

17	18	19		21	22	23	24
4А80А4	4А100S4У	4А80А6		4А80А6	80В2	компл.	4АА63В4
1,1	3,0	0,75		0,75	2,2	1,0	0,37
2,76	6,7	2,24		2,24	4,45	1,52	1,2
13,8	40,2	8,96		8,96	26,7	–	4,8
Вентилятор П-2	Вентилятор П-1	Вентилятор В1		Вентилятор В2	Вентилятор В3	Выпрямитель ВАКС-1-30 7	Вентилятор В4

У электроприемников на схеме индексы а, в, с соответствуют подключению однофазных потребителей к указанным фазам с целью выравнивания нагрузки.

21010-01 61

Инж.	Баженова				ТП 816-1-75.86 -ЗМ		
Рук. гр.	Голубева						
Гл. спец.	Сидоров						
Нач. отд.	Кутин						
Гип	Глезин						
Н. контр.	Антонычева				Профилакторий для гаража на 100 автомобилей с теплой стоянкой на 6 автомобилей	Стадия Р	Лист 5	Листов
Привязан					Расчетная схема силовой сети (ШР-1, ШР-2)	ЦИТЭПсельхозпром г. Иваново		
Инв. №								

Копировал Иванова

Формат А2

Альбом 1

Схема электрическая принципиальная управления задвижкой

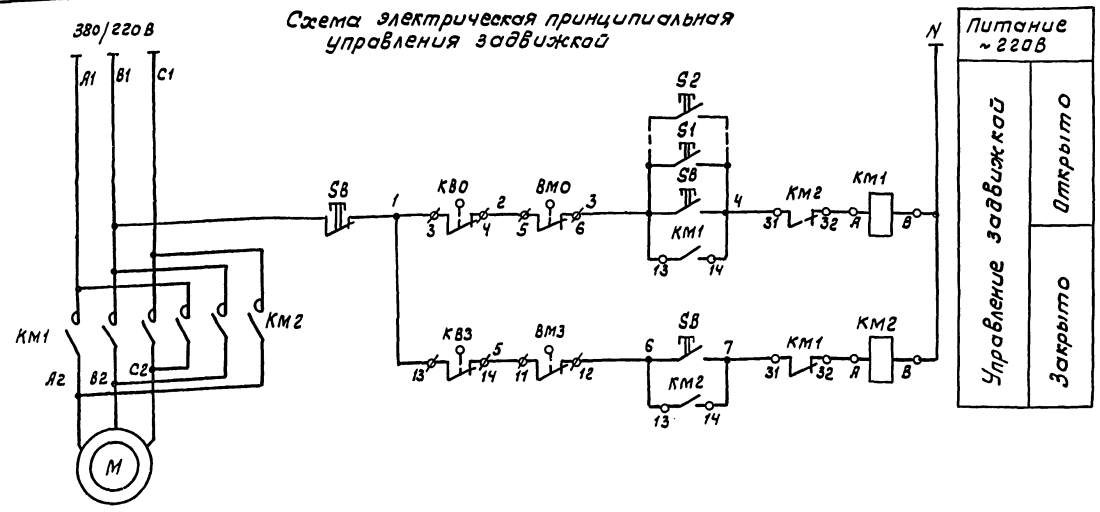

Диаграмма работы контактов конечных выключателей КВ0, КВ3.

Обозначение	Контакты	Запорное устройство: Закрыто		открыто
КВ0				
КВ3				

Диаграмма работы контактов конечных выключателей муфт ограничения крутящего момента ВМ0, ВМ3

Обозначение	Контакты	Момент: норма	выше нормы
ВМ0			
ВМ3			

Схема внешних проводок

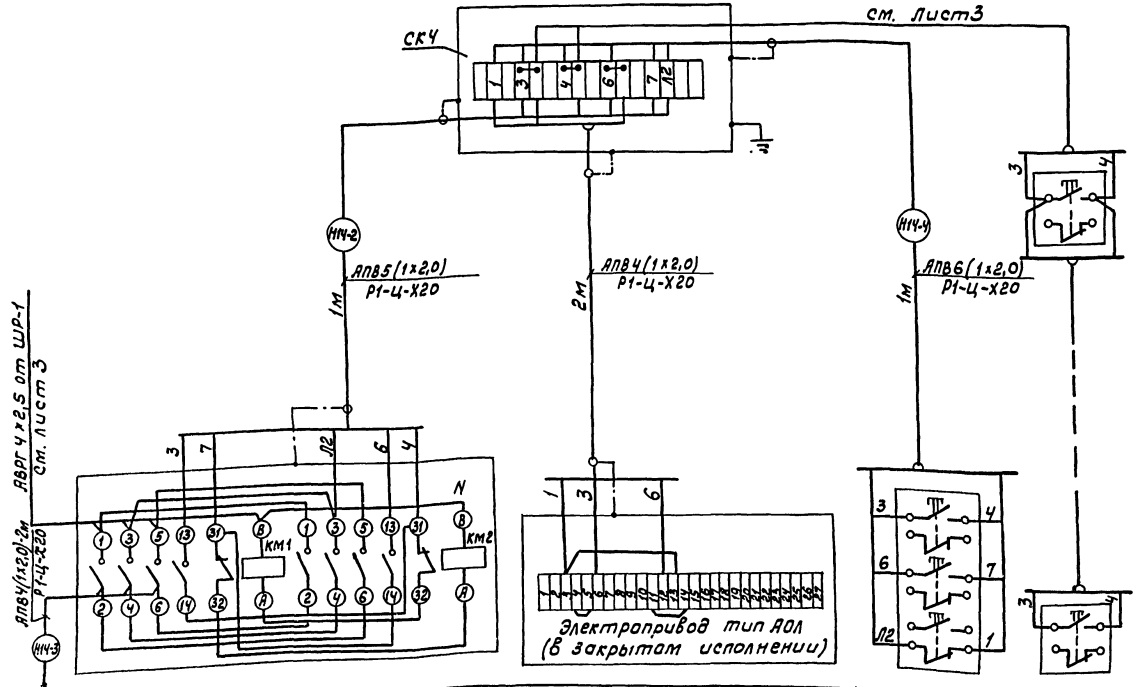

Поз. обознач.	Наименование	Кол.	Примеч.
S1-S2	Пост кнопочный ПКЕ 222-1У2 ТУ16-526.216-78	2	
КМ1, КМ2	Пускатель электромагнитный ПМЛ1-51102	1	
КВ0, КВ3 ВМ0, ВМ3	Микропереключатель	4	комплектно с эл. задвижкой
SB	Пост кнопочный ПКЕ 222-3У2 ТУ16-526.216-78	1	
	Провод АПВ2.0 380/660 ГОСТ 6323-79, м	27	
	Металлорукав Р1-Ц-Х20 ГОСТ 3575-75м	6	
СКЧ	Соединительная коробка КСК-16		
	ТУ36-ЭД1-1753-77	1	
	Проводник заземляющий П1 ТКЧ-392-70	5	

М	Поз. обознач.	КМ1, КМ2	ВМ0, ВМ3, КВ0, КВ3	SB	S1-S2
Электродвигатель	Аппарат	Пускатель электромагнитный	Электрифицированная задвижка	Пост управления кнопочный	

Привязан

21010-01 62 Инв. №

Разраб.	Баженова		
Рук. гр.	Голубева		
Гл. спец.	Сидоров		
Нач. отд.	Кутин		
ГИП	Глезин		
Н. контр.	Антонычева		

ТП 516-1-75.86 -ЭМ

Профилакторий для гаража на 10 автомобилей с теплой стоянкой на 6 автомобилей

Схема электрическая принципиальная управления задвижкой. Схема внешних проводок.

Стадия	Лист	Листов
Р	6	

ЦИТЭПсельхозпром г. Иваново

Инв. № подл. | Подпись и дата | Взам. инв. №

Гл. спец. ТО | Иванов

№ провода, кабеля	Откуда идет	Куда поступает	Способ прокладки через: трубы			Ящики протяжные	Данные кабеля провода по проекту				проложено		
			маркировка	диам. условн., мм	длина, м		марка	Количество и число жил, сечение	длина, м по трассе	с учетом 6%	марка	Количество и число жил, сечение	длина, м
	Ввод 380/220	Выключатель автоматич.	Т-VII/4	25	6		АПВ	3(1х6)+1х4	6	7			
1МГ-1	АВ	Счетчик акт. энергии	ВП	25х1,5	1		АПВ	3(1х6)+1х4	1	2			
1МГ-2	СА4 И-678	Шкаф силовой	ВП	25х1,5	2		АПВ	3(1х6)+1х4	2	3			
2МГ-1	ШВ	Шкаф силовой ШР-1	ВП	25х1,5	8		АПВ	3(1х6)+1х4	8	9			
3МГ-1	ШВ	Щиток осветительный	ВП	25х1,5	5		АПВ	4(1х4)	5	6			
4МГ-1	ШВ	МП отключения при пожаре	ВП	25х1,5	2		АПВ	3(1х6)+1х4	2	3			
4МГ-2	МП	Шкаф силовой ШР-2	ВП	25х1,5	3		АПВ	3(1х6)+1х4	3	4			
Н1	ШР-1	Шкаф управления	Мр	20	1		АВРГ	4х2,5	4	5			
Н2	ШУ	Автом. выключатель	Мр	20	1		АПВ	4(1х2,0)	1	2			
Н3	АВ	Розетка РШ30	Мр	20	1		АПВ	4(1х2,0)	1	2			
Н4	АВ	Розетка РШ30	Мр	20	2		АПВ	4(1х2,0)	2	3			
Н5	РШ	Розетка 05.1.2-16	Мр	20	1		АПВ	2(1х2,0)	1	2			
Н6	РШ	Шкаф управления	Мр	20	1		АВРГ	4х2,5	15	17			
Н7	ШР-1	Ящик штепсельный					АВРГ	4х2,5	6	7			
Н8,10	ШР-1	Коробка отв. кор-73					АВРГ	4х2,5	2	3			
Н8-1	Кор-73	Ящик силовой					АВРГ	4х2,5	5	6			
Н8-2	ЯРП-20	Электроприемник N1					КРПТ	3х2,5+1х1,5	15	17			
Н10	Кор-73	Ящик штепсельный					АВРГ	4х2,5	5	6			
Н11,14	ШР-2	Коробка отв. кор-73					АВРГ	4х2,5	4	5			
Н11	Кор-73	Розетка 05.1.2.16	Мр	20	1		АВРГ	4х2,5	6	7			
Н12	РШ	Розетка РШ-30	Мр	20	1		АВРГ	4х2,5	15	17			
Н14-1	Кор-73	МП задвижки					АВРГ	4х2,5	8	9			
Н14-2	МП	Коробка клеммная	Мр	20	1		АПВ	5(1х2,0)	1	2			
14-3	СК-4	Эл.двигатель задвижки	Мр	20	2		АПВ	4(1х2,0)	2	3			
14-4	СК-4	Кнопочный пост	Мр	20	1		АПВ	6(1х2,0)	1	2			
14-5	СК-4	Кнопочный пост					АВРГ	3х2,5	25	27			

№ провода, кабеля	Откуда идет	Куда поступает	Способ прокладки через: трубы			Ящики протяжные	Данные кабеля провода по проекту				проложено		
			маркировка	диам. условн., мм	длина, м		марка	Количество и число жил, сечение	длина, м по трассе	с учетом 6%	марка	Количество и число жил, сечение	длина, м
Н17-1	ШР-2	МП Вентилятора П-2					АВРГ	4х2,5	4	5			
Н17-2	МП	Коробка клеммная	П	25х2,7	3		АПВ	4(1х2,0)	3	4			
Н17-3	СК-4	Вентилятор П-2	К1082		1		ПВ1	4(1х1,0)	1	2			
Н18-1	ШР-2	МП Вентилятора П-1					АВРГ	4х2,5	8	9			
Н18-2	МП	Коробка клеммная	П	25х2,7	3		АПВ	4(1х2,0)	3	4			
Н18-3	СК-4	Вентилятор П-1	К1082		1		ПВ1	4(1х1,0)	1	2			
Н19,21	ШР-2	Коробка отв. кор-73					АВРГ	4х2,5	2	3			
Н19-1	Кор-73	МП Вентилятора В1					АВРГ	4х2,5	16	18			
Н19-2	МП	Вентилятор В1					АВРГ	4х2,5	8	9			
Н21-1	Кор-73	МП Вентилятора В2					АВРГ	4х2,5	5	6			
Н21-2	МП	Вентилятор В2					АВРГ	4х2,5	16	18			
Н22-1	ШР-2	МП Вентилятора В3					АВРГ	4х2,5	30	33			
Н22-2	МП	Коробка клеммная					АВРГ	4х2,5	5	6			
Н22-3	СК-4	Вентилятор В3	К1082		1		ПВ1	4(1х1,0)	1	2			
Н23	МП	Выпрямитель	Мр	20			АПВ	3(1х2,0)	1	2			
Н24-1	ШР-2	МП Вентилятора В4					АВРГ	4х2,5	10	11			
Н24-2	МП	Коробка клеммная					АВРГ	4х2,5	6	7			
Н24-3	СК-4	Вентилятор В4	К1082				ПВ1	4(1х1,0)	1	2			

21010-01 ОВ

Инж.	Баженова		30.10
Рук.гр.	Голубева		31.10.85
Гл.спец.	Сидорова		4.11.85
Нач.отд.	Кутин		4.11.85
ГИП	Глезин		
Н.контр.	Антонычева		13.11.85

ТП 816-1-15.86 -ЭМ

Привязан

Инв.№

Профилакторий для гаража на 10 автомобилей с теплой стоянкой на 6 автомобилей

Стадия	Лист	Листов
Р	7	

Кабельный журнал

ЦИТЭПсельхозпром г. Иваново

Копировал Формат А2

Альбом 1

План на отм. 0,000

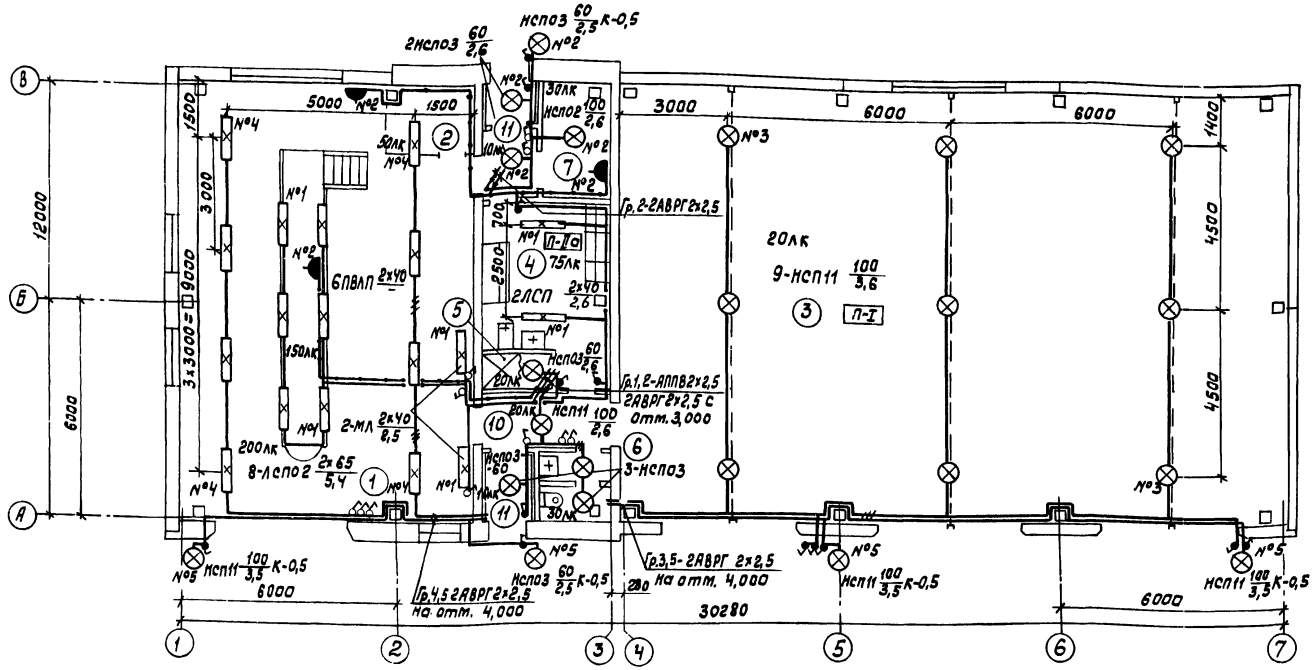

План на отм. 3,000

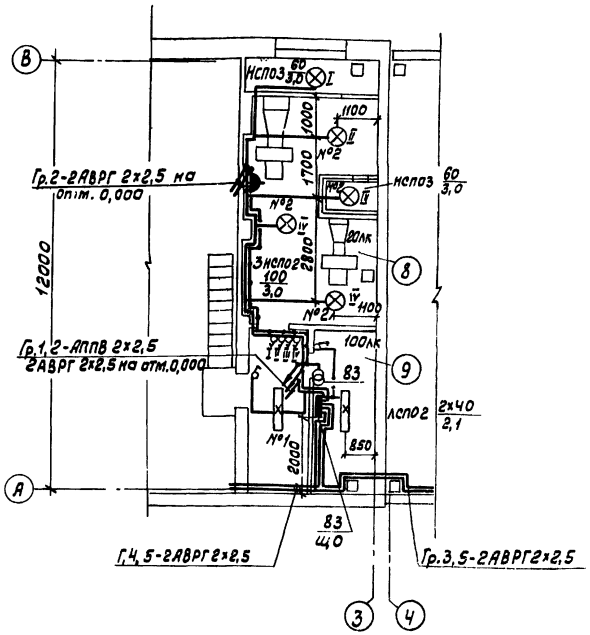

Ведомость узлов установки электрического оборудования

Поз.	Обозначение	Наименование	Кол.	Примеч.
1	5.407-19	Крепление светильников под	5	
	лист 16	перекрытием из ребристых		
		плит на крюке		
	лист 21	Крепление под перекрытием	8	
		из пустотных плит на крюке		
2	4.407-265-61	Настенная установка осве-	1	
		тительного щитка ощв		
3	4.407-199	Комплектование линий,	3	линии
	А 119.15	выполненных кабелем на		
		тросе с шагом между		
		светильниками 2,3,4 и 6 м		
	А 119.11	Комплектование линий, вы-	2	линии
		полненных проводом АРТ с		
		шагом между светильни-		
		ками 2,3,4 и 6 м		
	4.407-233-001	Крепление светильников	5	
		на кронштейне		

Экспликация помещений

Номер плану	Наименование
1	Участок технического об-
	служивания и ремонта
	автомобилей
2	Кладовая запчастей и
	инструмента
3	Помещение для хранения
	автомобилей
4	Гардероб
5	Душевая
6	Уборная
7	Индивидуальный теп-
	ловой пункт
8	Венткамера приточная
9	Электрощитовая
10	Коридоры
11	Тамбуры

Данные о групповом щитке с автоматическими выключателями

Номер щитка	Тип	Установленная мощность, кВт	Номера автоматических выключателей: однополюсные, занятые	однополюсные, резервные	трехполюсные, занятые	трехполюсные, резервные	Ток расцепителя, А: на вводе	на линиях
–	ОЩВ-6АУХЛ4	4,6	1-6	–	–	–	63	16

21010-01 64

Инж.	Баженова		30.10.85
Рук. гр.	Голубева		30.10.85
Гл.спец.	Сидоров		14.11.85
Нач.отд.	Кутин		24.10.85
ГИП	Глезин		
Н.контр.	Антонычева		13.11.85

ТП 816-1-7S.86-ЭМ

Профилакторий для гаража на 10 автомобилей с теплой стоянкой на 6 автомобилей

Стадия	Лист	Листов
Р	8	

Планы расположения электрического оборудования и прокладки осветительных сетей на отм. 0.000 в осях 1-6 и на отм. 3.000

ЦИТЭПсельхозпром г. Иваново

Привязан

Инв.№

Копировал Иванова

Формат А2

Инв.№ подл. | Подп. и дата | Взам.инв.№ | Нач.отд. ТХ | Нач.отд. ТТ | Нач.отд. ВК | Нач.отд. ТЭП | Виноградов | Польгин | Шляпкин | Тигаго | Иванов

Типовой проект

816-1-75.86

Профилакторий для гаража на 10 автомобилей с теплой стоянкой на 6 автомобилей

Альбом 1

Эскизные чертежи общих видов нетиповых конструкций

Привязан

Инв.№

Копировал Леонтьева Формат А4

Альбом 1

Обозначение	Наименование	Примеч
ЭМН-1	Крепление светильника в нише. Общий вид	

Инжен.	Пискунова		10.85
Рук.гр.	Голубева		10.85
Гл.спец	Сидоров		
Нач.отд.	Кутин		
ГИП	Глезин		
Н.контр.	Антоньева		11.85

ТП 816-1-75.86 - ЭМН

Содержание

Стадия	Лист	Листов
И		1

ЦИТЭ Сельхозпром г. Иваново

Копировал Леонтьева Формат А4

Инв.№ подл. | Подп. и дата | Взам.инв.№

Альбом 1

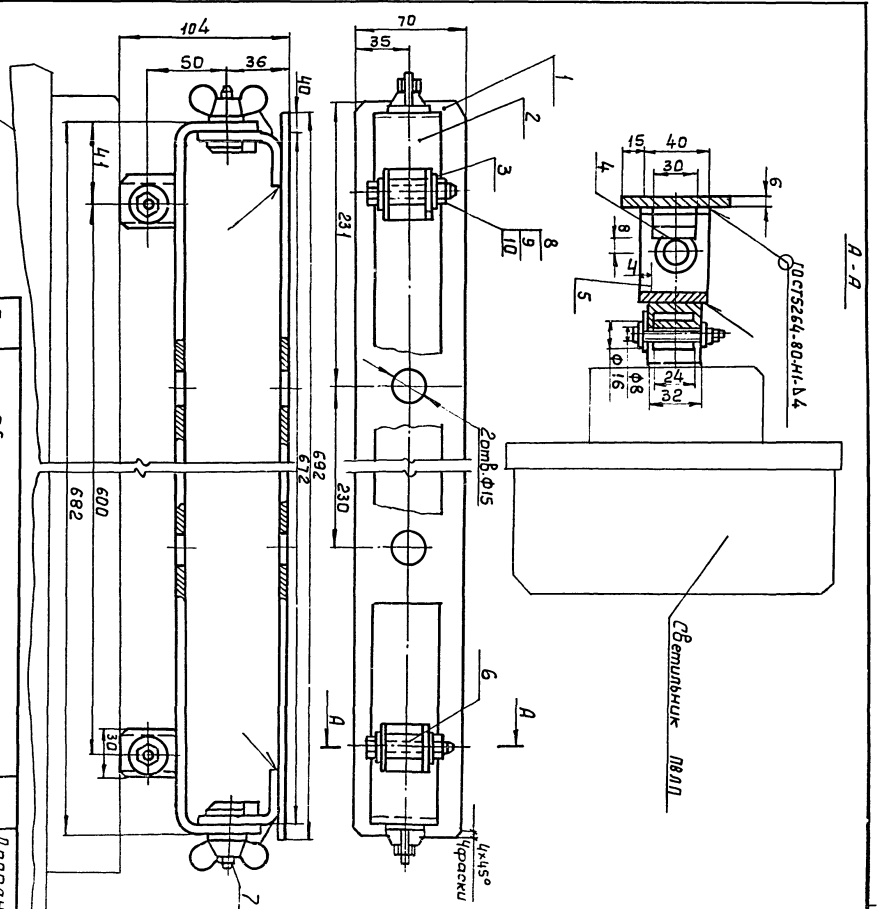

Поз	Обозначение	Кол	Дополн. указания
1	Основание, Ст.3 ГОСТ 380-71	1	1,8 кг
2	Скоба, Ст.3 ГОСТ 380-71	1	1,1 кг
3	Скоба, Ст.3 ГОСТ 380-71	2	0,04 кг
4	Платик 6х30х10, Ст.3 ГОСТ 380-71	2	0,014 кг
5	Уголь ник, Ст.3 ГОСТ 380-71	2	0,145 кг
6	Втулка, Ст.3 ГОСТ 380-71	2	0,028 кг
7	Болт специальный, Ст.3 ГОСТ 380-71	2	0,035 кг
8	Болт М6-8д х 50.58 ГОСТ 7798-70	2	
9	Гайка М6-6М.5 ГОСТ 5915-70	2	
10	Шайба 6-01.08 кп 016 ГОСТ 11371-78	2	

Инжен.	Пискунова		10.85
Рук.гр.	Голубева		10.85
Гл.спец	Сидоров		
Нач.отд.	Кутин		
ГИП	Глезин		
Н.контр.	Антоньева		11.85

ТП 816-1-75.86 - ЭМН

Крепление светильника в нише. Общий вид

Стадия	Лист	Листов
И		1

ЦИТЭ Сельхозпром г. Иваново

21010-01 65

Копировал Леонтьева Формат А3

Альбом 1

Ведомость рабочих чертежей основного комплекта

Лист	Наименование	Примеч.
1	Общие данные (начало)	
2	Общие данные (окончание)	
3	Приточная система П1. Схема автоматизации	
4	Приточная система П2. Схема автоматизации. Схема электрическая принципиальная	
5	Индивидуальный тепловой пункт Схема автоматизации. Схема внешних проводок	
6	Приточная система П1. Схемы электрические принципиальные регулирования, управления электродвигателем и отключения вентиляции при пожаре	
7	Приточная система П1. Отключение вентиляции при пожаре. Схема внешних проводок	
8	Приточная система П2. Схема внешних проводок	
9	Приточные системы П1, П2. Отключение вентиляции при пожаре. План расположения.	

Ведомость ссылочных и прилагаемых документов

Обозначение	Наименование	Примеч.
	Ссылочные документы	
ОСТ 36-27-77	Обозначения условные в схемах автоматизации технологических процессов	"Проектмонтажавтоматика" г. Москва
РМ4-2-84	Системы автоматизации технологических процессов. Схемы автоматизации. Указания по выполнению	
РМ4-6-81 ч. III	Системы автоматизации технологических процессов. Проектирование электрических и трубных проводок часть III. Указания по выполнению документации.	
ОСТ 36.13-76	Щиты и пульты систем автоматизации технологических процессов. Общие технические условия	"Проектмонтажавтоматика" и "Главмонтажавтоматика" г. Москва
РМ4-106-82	Системы автоматизации технологических процессов. Схемы электрические принципиальные. Требования к выполнению	"Главмонтажавтоматика" г. Москва
РМ4-107-82	Системы автоматизации технологических процессов. Требования к выполнению проектной документации на щиты и пульты	

Обозначение	Наименование	Примеч.
ТМ4-142-75	Термометр технический ртутный в оправе Установка на трубопроводе Д>76мм или металлической стенке	"Сантехпроект" г. Москва
ТМ4-143-75	Термометр технический ртутный в оправе Установка на трубопроводе Д 45,57мм	
ТМ4-144-75	Термометр технический ртутный в оправе Установка на трубопроводе Д 14-38 мм	
ТМ4-147-75	Термометр сопротивления Установка на трубопроводе Д 89мм или металлической стенке	
А12А018000СБ	Установка терморегулятора типа ТУДЭ на расширителе трубопроводе dн=32-219 мм	
ТКЧ-3136-70	Манометры в корпусе диаметром до 250мм с радиальным штуцером М20х1,5 Установка на трубопроводе (горизонтальном) Ру до 16кгс/см² t до 80°с	
ТКЧ-3138-70	Манометры в корпусе диаметром до 250мм с радиальным штуцером М20х1,5 Установка на трубопроводе (горизонтальном Ру до 16кгс/см² t до 225°с	

21010-01 66

Типовой проект разработан в соответствии с действующими нормами и правилами и предусматривает мероприятия, обеспечивающие взрывную, взрывопожарную и пожарную безопасность при эксплуатации здания
Главный инженер проекта В.И. Глезин

Привязан

Инв. № подл. | Подп. и дата | Взам. инв. №

Инв. №			
Гл. инж.	Петрова		
Рук. гр.	Быдин		
Гл. спец.	Сидоров		
Нач. отд.	Кутин		
ГИП	Глезин		
Н. контр.	Антонычева		

ТП 816-1-15.86-АОВ

Профилакторий для гаража на 10 автомобилей с теплой стоянкой на 6 автомобилей

Стадия	Лист	Листов
Р	1	9

Общие данные (начало)

ЦИТЭПсельхозгаз г. Иваново

Копировал Иванова

Формат А2

Альбом 1

Ведомость ссылочных и прилагаемых документов (продолжение)

Обозначение	Наименование	Примеч.
	Прилагаемые документы	
	Задание заводу на изготовление щитов	Альбом 3
А08.С01	Спецификация оборудования	Альбом 4
А08 ВМ	Ведомость потребности в материалах	Альбом 6

Рабочими чертежами предусматривается автоматизация приточных систем П1, П2, оснащение контрольно-измерительными приборами индивидуального теплового пункта. Согласно СНиП II-33-75 ч. II гл. 33 в рабочих чертежах предусмотрено централизованное отключение при возникновении пожара систем вентиляции, обслуживающих помещения с производствами категории В.

1. Автоматизация приточной системы П1.

Схемой автоматизации предусматривается:

- поддержание заданной температуры приточного воздуха путем воздействия на исполнительный механизм регулирующего клапана, установленного на трубопроводе обратного теплоносителя;
- защита калорифера от замораживания:

а) при остановленной приточной системе при понижении температуры воздуха перед калорифером до t = 3°С терморегулятор даёт импульс на полное открытие регулирующего клапана на теплоносителе и при повышении температуры воздуха до t = 5°С - клапан закрывается;

б) при работающей приточной системе при понижении температуры обратного теплоносителя до t = 30°С терморегулятор даёт импульс на отключение электродвигателя вентилятора, закрытие клапана наружного воздуха и полное открытие клапана на теплоносителе;

- звуковая сигнализация о срабатывании схемы защиты калорифера от замораживания.

2. Автоматизация приточной системы П2.

Схемой автоматизации предусматривается:

- защита калорифера от замораживания:

а) при остановленной приточной системе при понижении температуры воздуха перед калорифером до t = 3°С терморегулятор даёт импульс на полное открытие регулирующего клапана на теплоносителе; при достижении температуры воздуха t = 5°С клапан закрывается;

б) при работающей приточной системе при понижении температуры обратного теплоносителя до t = 30°С терморегулятор даёт импульс на отключение электродвигателя вентилятора приточной системы и полное открытие клапана на теплоносителе;

- звуковая сигнализация о срабатывании схемы защиты калорифера от замораживания.

3. Зануление

Для защиты обслуживающего персонала от поражения электрическим током все металлические части электрооборудования и приборов, нормально не находящиеся под напряжением, подсоединить к нулевому проводу сети 380/220В. Для зануления использовать специальный провод, жилу кабеля или заземляющий проводник (П1).

Длины кабелей даны с учётом 6% надбавки на изгибы, повороты и отходы согласно письму Госстроя СССР от 17.12.79г № 89-Д

Условное обозначение:

□ — Заполняется при привязке проекта.

Инв.№ подл. | Подп. и дата | Взам.инв.№ | Инв.№ дубл. | Подп. и дата | Инв.№ подл.

Ст.инж.	Петрова			21010-01	67
Рук. гр.	Быдин			ТП 816-1-75.86 - А08	
Гл.спец.	Сидоров				
Нач.отд.	Кутин				
Н.контр.	Антольчева				
ГИП	Глезин				
Привязан				Профилакторий для гаража на 10 автомобилей с теплой стоянкой на 6 автомобилей	Стадия: Р; Лист: 2; Листов:
Инв.№				Общие данные (окончание)	ЦИТЭПсельхозпром г. Иваново

Копировал Иванова Формат А2

Альбом 1

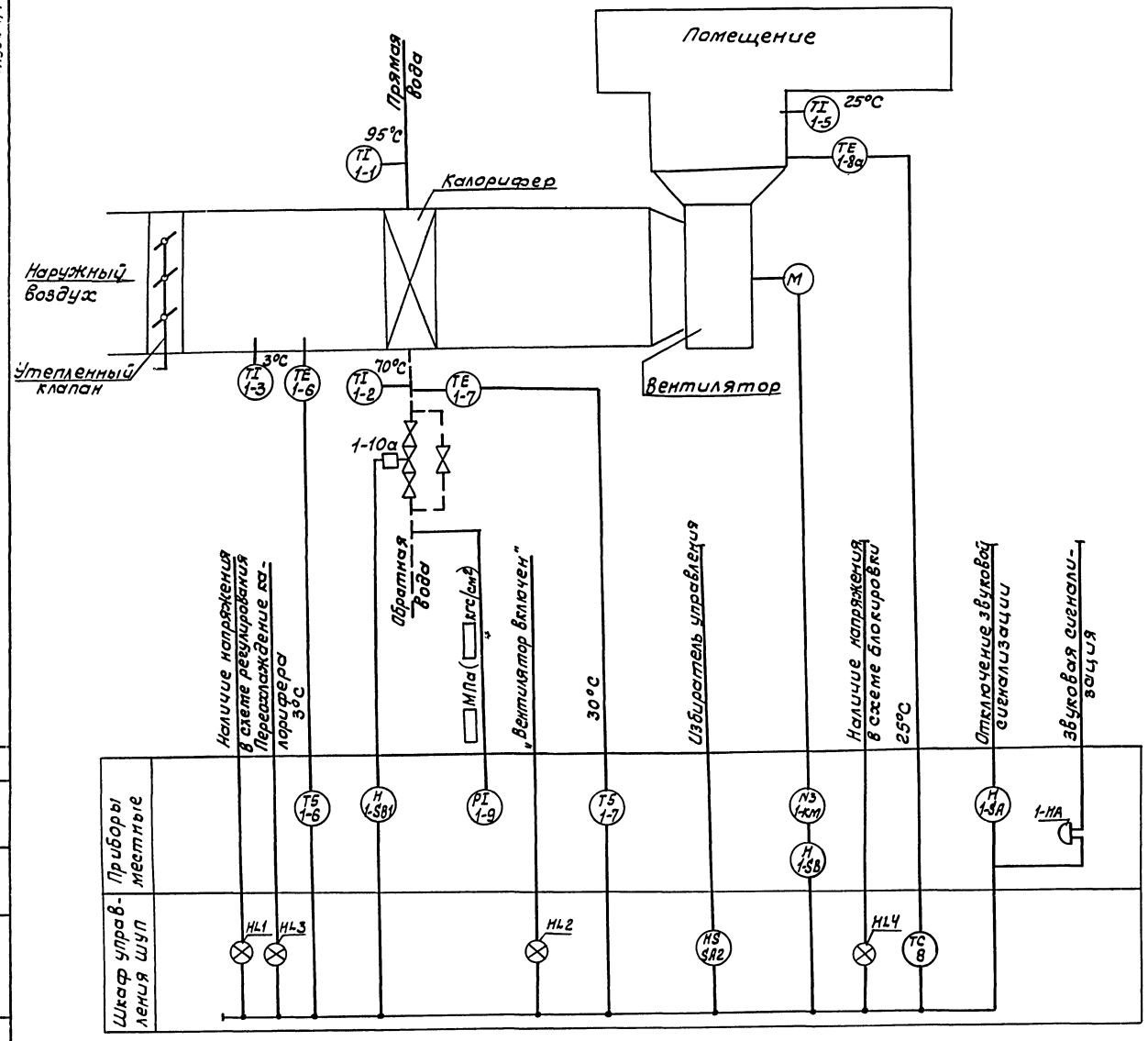

Поз. обознач.	Наименование	Кол.	Примеч.
1-1, 1-2	Термометр У51240104 ГОСТ 2823-73Е	2	компл.
	Оправа 2У2656364100 ГОСТ 3029-75Е		
1-3	Термометр У31240441 ГОСТ 2823-73Е	1	компл.
	Оправа 1У26540050 ГОСТ 3029-75Е		
1-5	Термометр У31240441 ГОСТ 2823-73Е	1	компл.
	Оправа 1У26540050 ГОСТ 3029-75Е		
1-6	Термоустройство ТУДЭ-1-4-П1В2		
	ТУ 25-02.281074-78		
1-7	Термоустройство ТУДЭ-2-4-П1В2		
	ТУ 25-02.281074-78		
1-8а	Термопреобразователь сопротивления		
	ТСМ-0879 ТУ25-02.792288-80	1	
1-9	Манометр ОБМ1-100х ▭ ТУ25-0226-74	1	
1-10а	Клапан регулирующий 25ч939нж		Заказано
	с электрическим исполнительным		в части ОВ
	механизмом МЭО-0,63	1	

21010-01 68

Инженер	Тихонова		3.09.85
Рук.гр.	Быдин		3.09.85
Гл.спец.	Сидоров		3.09.85
Нач.отд.	Кутин		14.10.85
ГИП	Глезин		
Н.контр	Антонычева		15.10.85

ТП 816-1-75.86-АОВ

Привязан

Инв.№

Профилакторий для гаража на 10 автомобилей с теплой стоянкой на 6 автомобилей

Стадия	Лист	Листов
Р	3	

Приточная система П1. Схема автоматизации

ЦИТЭПСельхозпром г. Иваново

Нач.отд.ТТ | Польгин | Взам.инв.№ | Подп.и дата | Инв.№подл.

Копировал Иванова

Формат А2

Альбом 1

Схема автоматизации

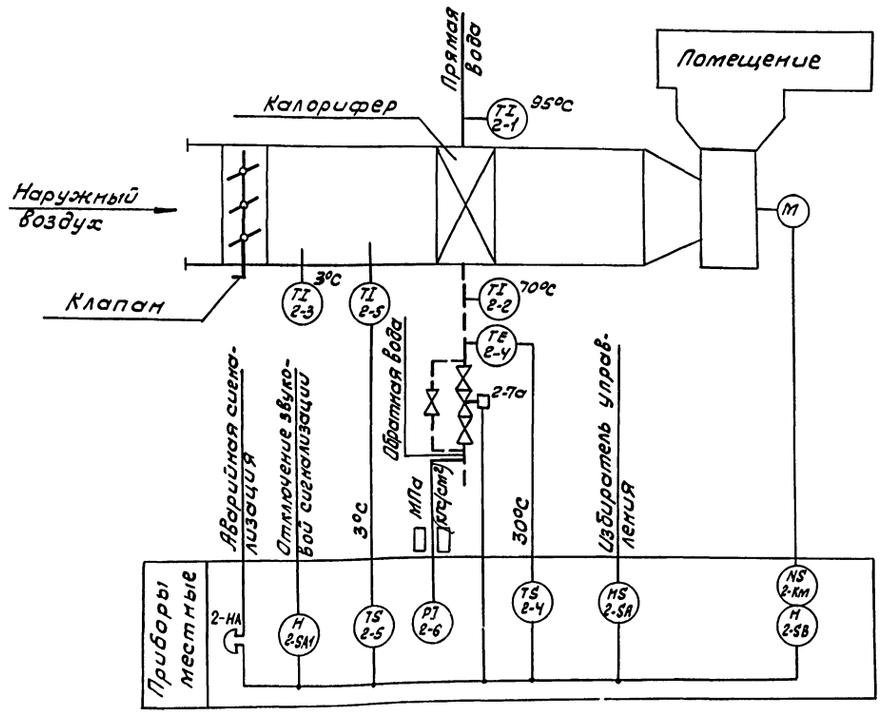

Диаграмма работы контакта датчика температуры 2-SK1

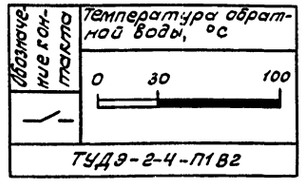

Диаграмма работы контакта датчика температуры 2-SK2

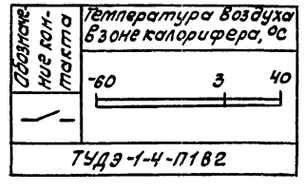

Диаграмма работы контактов переключателя 2-SA

Соединение контакта	Положение рукояти			
	0	I	0	II
С2-2Л2	—	×	—	—
С2-1Л2	—	—	—	×
С1-2Л1	—	×	—	—
С1-1Л1	—	—	—	×
Режим работы	Откл.	Лето	Откл.	Зима

ПП2-10/Н2-1У-1Р56Б

Схема электрическая принципиальная

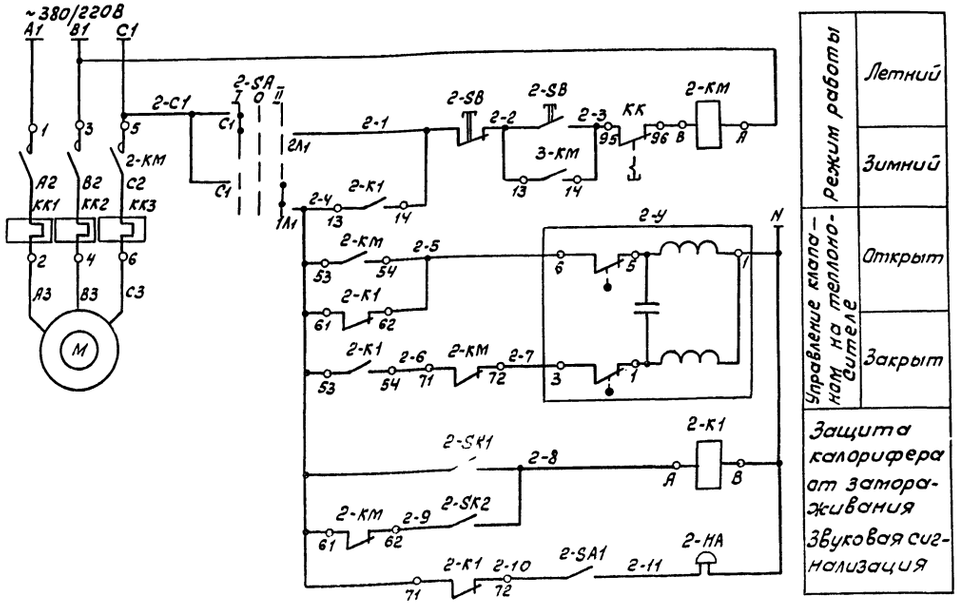

Поз. обознач.	Наименование	Кол.	Примеч.
2-1, 2-2	Термометр У51240 104 ГОСТ 2823-73Е	2	компл.
	Оправа 2У265 6364100 ГОСТ 3029-75Е		
2-3	Термометр У31240 441 ГОСТ 2823-73Е	1	компл.
	Оправа 192654005О ГОСТ 3029-75Е		
2-4	Термоустройство ТУДЭ-2-4-П1В2		
	ТУ25-02.28 1074-78	1	
2-5	Термоустройство ТУДЭ-1-4-П1В2		
	ТУ25-02.28 1074-78	1	
2-6	Манометр ОБМ1-100х□ ТУ25-02.26-74	1	
2-КМ	Пускатель ПМЛ-122002 ~380В ТУ16.526.437-78	1	Заказан в части ЭМ компл.
	Приставка контактная ПКЛ-2204 ТУ16-523.564-78		
2-К1	Пускатель ПМЛ-111002 ~220В ТУ16-526.437-78	1	компл.
	Приставка контактная ПКЛ-2204 ТУ16-523.554-78		
2-SB	Пост управления ПКЕ-712-2У3 ГОСТ 2492-77	1	Заказан в части ЭМ
2-SA	Переключатель пакетный ПП2-10/Н2-1Р56Б		
	исп. 4 ОСТ 16.0526-001-77Е	1	
2-SA1	Выключатель пакетный ПВ2-10 исп. 4		
	ОСТ16.0526-001-77Е	1	
2-НА	Звонок МЗ-1 ~220В ТУ25-05-1045-76	1	
2-7а	Клапан регулирующий 25ч939нж с электри-	1	Заказан в части ОВ поз. обозн. 2-У по эл. схеме
	ческим исполнительным механизмом МЭО-0,63		

21010-01 69

Ст. инж.	Петрова			ТП 816-1-75-86-АОВ
Рук. гр.	Быдин			
Гл. спец.	Сидоров			
Нач. отд.	Кутин			
Н. контр.	Антонычева			
ГИП	Глезин			

Привязан

Инв. №

Профилакторий для гаража на 10 автомобилей с теплой стоянкой на 6 автомобилей	Стадия	Лист	Листов
	Р	4	
Приточная система П2. Схема автоматизации. Схема электрическая принципиальная	ЦИТЭпромгазпром г. Иваново		

Копировал Иванова

Формат А2

Инв. № подл. | Подп. и дата | Взам. инв. №

Инв. № подл. | Подп. и дата | Взам. инв. №

Альбом 1

Схема автоматизации

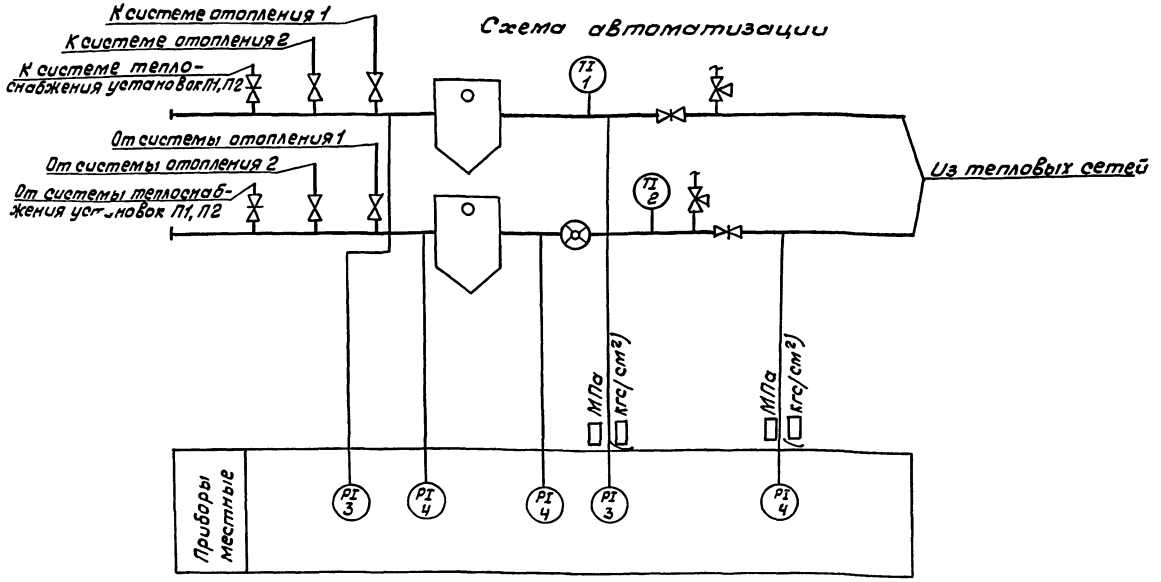

Поз. обознач.	Наименование	Кол.	Примеч.
1	Термометр П51240 103 ГОСТ2823-73Е	1	компл.
	Оправа 2П250 100 64100 ГОСТ3029-75Е		
2	Термометр П41240 103 ГОСТ2823-73Е	1	компл.
	Оправа 2П250100 64100 ГОСТ 3029-75Е		
3	Манометр ОБМ1-100х ▭ ТУ25-02.26-74	2	
4	Манометр ОБМ1-100х ▭ ТУ25-02.26-74	3	
	Манометр ОБМ1-100х ▭ ТУ25-02.26-74	1	Переносной
14М1	Кран 14М1 dy15 ТУ26-07-1061-73	4	
	Отборное устройство давления		
	ТК4-130-67	3	

Схема внешних проводок

Агрегат	Индивидуальный тепловой пункт								
Измеряемый параметр	Температура		Давление						
Измеряемая среда	Вода								
Место установки прибора, отборного устройства средств автоматики	Трубопровод прямой воды	Трубопровод обратной воды	Трубопровод прямой воды перед грязевиком	Трубопровод прямой воды после грязевика	Трубопровод обратной воды после задвижки	Трубопровод обратной воды перед грязевиком	Трубопровод обратной воды после грязевика	Трубопровод прямой воды	Трубопровод обратной воды
№ установочного чертежа	ТМ4-142-75		ТК4-3138-70		ТК4-3136-70			ТК4-3138-70	ТК4-3136-70
Поз. обознач.	1	2	3	3	4	4	4	На вводе	

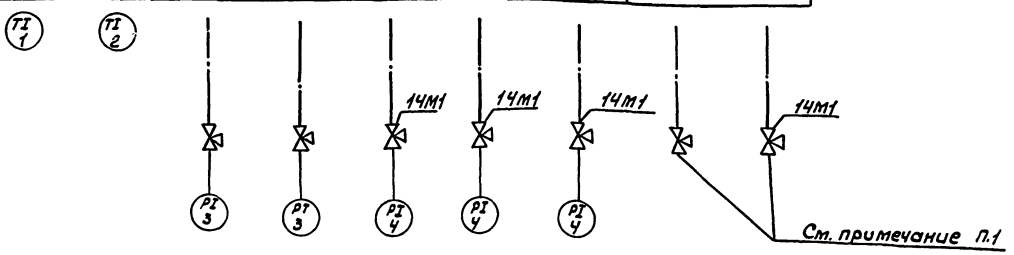

1. Отборные устройства давления на вводе предусмотрены для подключения переносного прибора давления.
2. Установка и заказ закладных конструкций выполняется в части ОВ.

21010-01 70

Ст.инж.	Петрова		3.09.85
Рук.гр.	Быдин		3.09.85
Гл.спец.	Сидоров		3.09.85
Нач.отд.	Кутин		24.08.85
Н.контр.	Антонычева		17.11.85
ГИП	Глезин		

ТП816-1-75.86 - АОВ

Профилакторий для гаража на 10 автомобилей с теплой стоянкой на 6 автомобилей

Индивидуальный тепловой пункт. Схема автоматизации. Схема внешних проводок

Стадия	Лист	Листов
Р	5	

ЦИТЭП сельхозпром г. Иваново

Привязан

Инв. №

Нач.отд. ТТ | Польгин | Взам.инв.№ | Подп. и дата | Инв.№подл.

Копировал Иванова

Формат А2

Альбом

Схема электрическая принципиальная регулирования

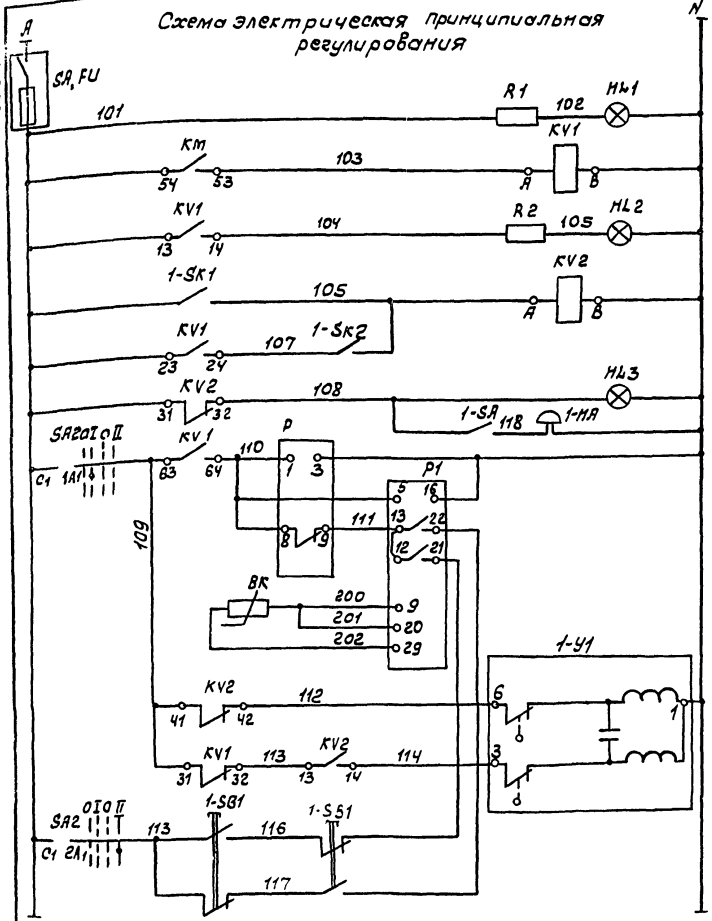

~220В
Пакетный выключатель, предохранитель
Контроль напряжения
Промежуточное реле
Сигнализация „Вентилятор включен"
Защита калорифера от замерзания: Температура наружного воздуха
Защита калорифера от замерзания: Температура обратного теплоносителя
Защита калорифера от замерзания: Сигнализация о переохлаждении калорифера
Регулирование температуры в помещении: Ступенчатый импульсный прерыватель
Регулирование температуры в помещении: Регулятор температуры
Регулирование температуры в помещении: Управление клапаном на теплоносителе: Открыт
Регулирование температуры в помещении: Управление клапаном на теплоносителе: Закрыт

Диаграмма работы контактов регулятора температуры P1

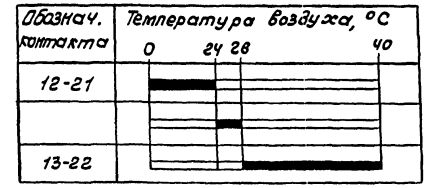

Диаграмма работы контактов датчиков температуры

1-SK1

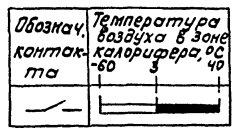

1-SK2

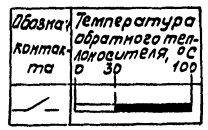

Схема выводов контактов и обмотки реле РПУ-2-364403

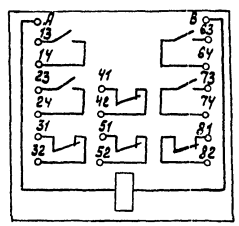

Диаграмма работы контактов переключателя SA2

Соединение контактов	Положение рукоятки 0	I	0	II
C1-1Л1	—	X	—	—
C1-2Л1	—	—	—	X
C2-1Л2	—	X	—	—
C2-2Л2	—	—	—	X
режим работы	Откл.	Авт.	Откл.	Ручн.

Поз. обознач.	Наименование	Кол.	Примеч.
	Шкаф управления ШУП		
P1	Регулятор температуры РТ-3-V4	1	Поз. обознач. 8
P	Прерыватель РИП-2 ГОСТ 22557-77	1	
SA, FU	Щиток электропитания ЭЩП-2М		Iпл.=2А
	ТУ36.1270-80	1	
SA2	Переключатель пакетный ПП2-10/Н2		
	ОСТ16.0526.001-77Е	1	
KV1, KV2 KV	Реле РПУ-2-364403 ТУ16-523.331-78 Е	3	43+4р конт.
HL1,	Арматура сигнальная АС-220 ТУ13.535.426-70		Линза молочная
HL4	С лампой Ц215-22510 ГОСТ 5011-83	2	компл.
HL2	Арматура сигнальная АС-220 ТУ16 535.426-70		Линза зеленая
	С лампой Ц215-225-10 ГОСТ 5011-83	1	компл.
HL3	Арматура сигнальная АС-220 ТУ16.535.426-70		Линза красная
	С лампой Ц215-225-10 ГОСТ 5011-83	1	компл.
R1, R2, R3	Резистор ПЭВ-10-1кОм	2	
FU1	Предохранитель ПРС-6х2П с плавкой вставкой ПВД-1	1	
	Аппаратура по месту		
1-BK	Термопреобразователь ТСМ-0879 ТУ25-02.792288-80	1	Поз. обознач. 1-8а
1-SK1	Термоустройство ТУДЭ-1-4-П1В2 ТУ25-02.281074-78	1	Поз. обознач. 1-6
1-SK2	Термоустройство ТУДЭ-2-4-П1В2 ТУ25-02.281074-78	1	Поз. обознач. 1-7
1-KM,	Пускатель ~380В ПМЛ-122002 ТУ16-526.437-78		Заказано
1-SB	Приставка контактная ПКЛ-1104 ТУ16-523.554-78	1	В части ЭМ компл.
1-Y1	Исполнительный механизм МЭО-0,63	1	Комплектно с клапаном 254939 НЖ
1-SB1	Пост управления ПКЕ-212-2У3 ГОСТ 2492-77	1	
1-SA	Выключатель пакетный ПВ2-10 исп.4		
	ОСТ16.0526.001-77Е	1	
1-HA	Звонок МЗ-1 ТУ25-05-1045-76	1	
KM	Пускатель ~380В ПМЛ-211002 ТУ16-526.437-78	1	Заказано в части ЭМ

Схема электрическая принципиальная управления электродвигателем

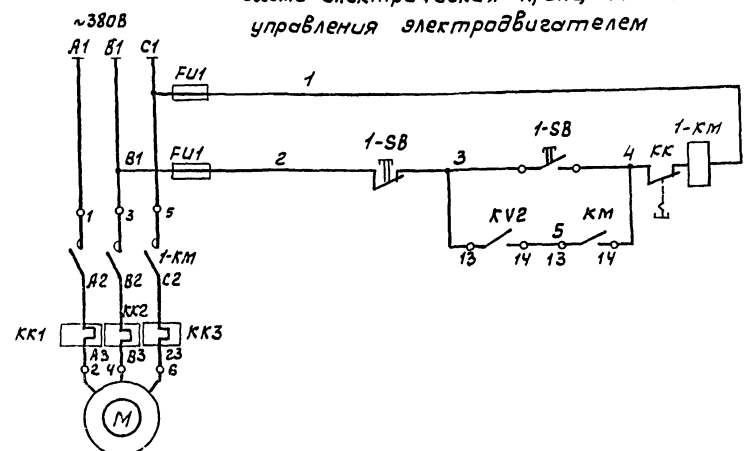

Схема электрическая принципиальная отключения вентиляции при пожаре

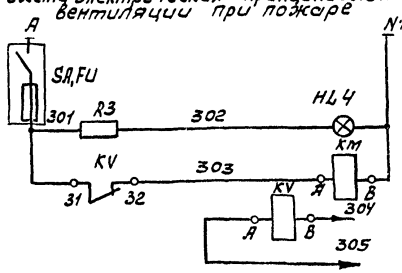

Питание ~220В
Контроль напряжения
Отключение силового шкафа ШР-3 при пожаре
К сигнализатору „Рубин-3" См. лист СС-2

Привязан

Инв. №

21010-01 71

Инженер	Тихонова		3.09.85
Рук. гр.	Быдин		3.09.85
Гл. спец.	Сидоров		3.09.85
Нач. отд.	Кутин		3.09.85
ГИП	Глезин		
Н. контр.	Антонычева		15.11.85

ТП 816-1-75-86-АОВ

Профилакторий для гаража на 10 автомобилей с теплой стоянкой на 6 автомобилей

Стадия	Лист	Листов
Р	6	

Приточная система П1. Схемы электрические принципиальные регулирования, управления электродвигателем и отключения вентиляции при пожаре

ЦИТЭПсельхозпром г. Иваново

Инв. № подл. | Подп. и дата | Взам. инв. №

Альбом I

Агрегат	Приточная система П1											
Измеряемая среда	Воздух			Вода		Воздух	Вода		Исполнительный механизм	Кнопочный пост управления	Электромагнитный пускатель	Кнопочный пост управления
Измеряемый параметр	Температура							Давление				
Место установки местных приборов, отборных устройств, пусковой аппаратуры	Приточный воздуховод	Зона перед калорифером	Приточный воздуховод	Трубопровод горячей воды	Трубопровод обратного теплоносителя	Приемная камера	Трубопровод обратного теплоносителя			На стене венткамеры		
№ установочного чертежа	ТМ4-147-75	ТМ4-142-75		ТМ4-143-75		АГ2.018 010-41	АГ2.018 010-12	ТК4-3138-70				
Поз. обознач.	1-8а	1-3	1-5	1-1	1-2	1-6	1-7	1-9	1-10а	1-SB1	1-КМ	1-SB

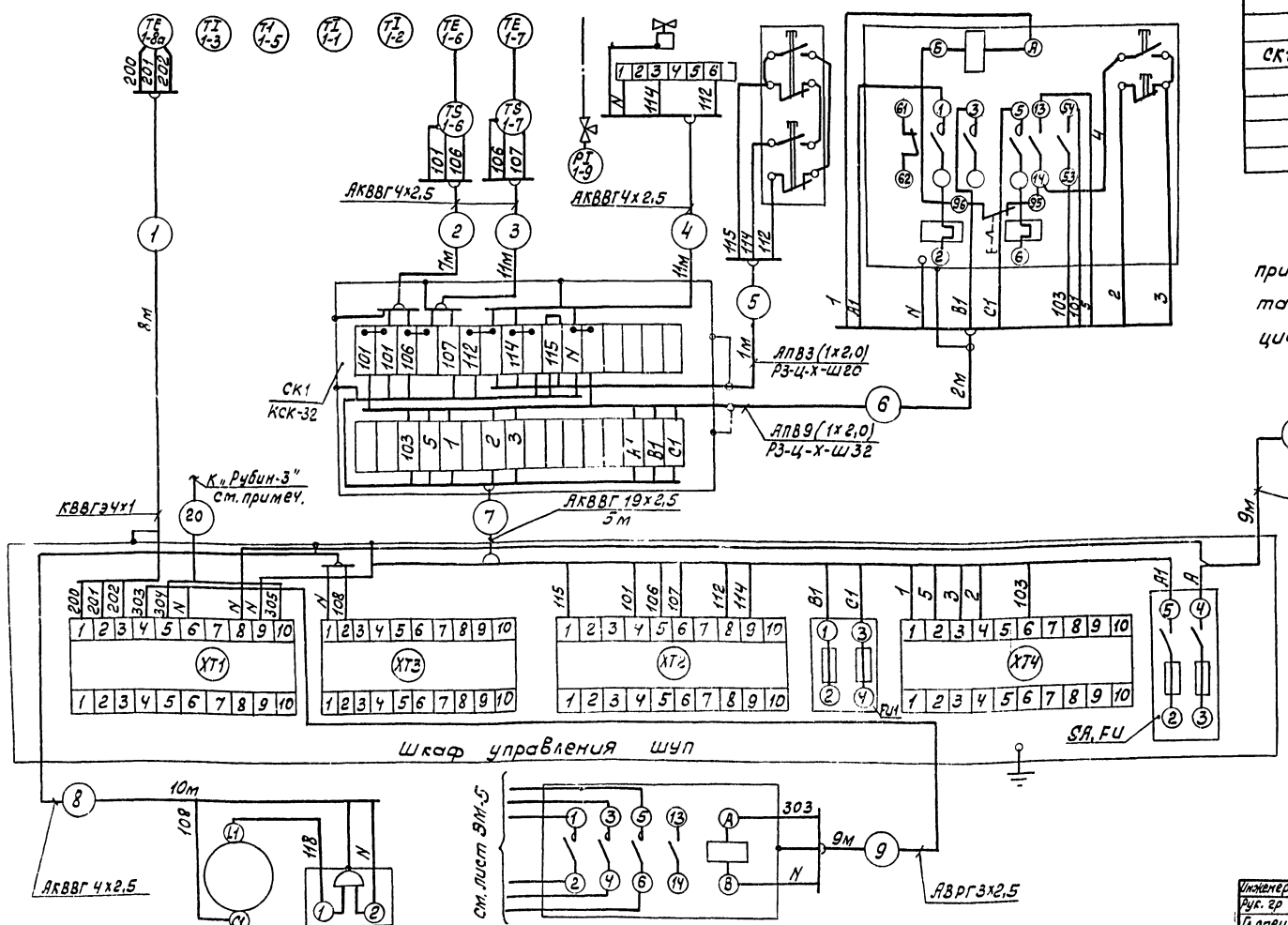

Поз. обознач.	Наименование	Кол.	Примеч.
	Кабель КВВГЭ 4х1 ГОСТ 1508-78Е	8	м
	Кабель АКВВГ 19х2,5 ГОСТ 1508-78Е	5	м
	Кабель АКВВГ 4х2,5 ГОСТ 1508-78Е	39	м
	Кабель АВРГ 3х2,5 6608 ГОСТ 433-73	18	м
	Провод АПВ 2,0 380/660 ГОСТ 6323-79	21	м
	Металлорукав Р3-Ц-Х-Ш20 ТУ 223988-77Е	1	м
	Металлорукав Р3-Ц-Х-Ш32 ТУ 22.3988-77Е	2	м
СК1	Коробка соединительная КСК-32		
	ТУ 36-ЭД1-1753-77	1	
	Проводник П-1 ТУ 36.1276-76	4	
	Отборное устройство 16-225 ТК4-130-67	1	
	Профиль ZП320 ТУ 36 1113-75	2	для крепления щита

Тип и длина кабеля N20 определяется при привязке проекта в зависимости от места установки станции пожарной сигнализации „Рубин-3".

Поз. обознач.	1-SA	1-НА	КМ
Место установки электроаппаратуры	На стене участка техобслуживания		На стене электрощитовой
Агрегат	Приточная система П1		Отключение вентиляции при пожаре

Привязан

Инв. №

Инженер	Тихонова		
Рук. гр	Быдин		
Гл. спец.	Сидоров		
Нач. отд	Кунтин		
ГИП	Гасдин		
Н. контр.	Антонычева		

21010-01 77

ТП 816-1-175.86 - АОВ

Профилакторий для гаража на 10 автомобилей с теплой стоянкой на 6 автомобилей

Стадия	Лист	Листов
Р	7	

Приточная система П1. Отключение вентиляции при пожаре. Схема внешних проводок

ЦИТЭПсельхозпром г. Иваново

Копировал

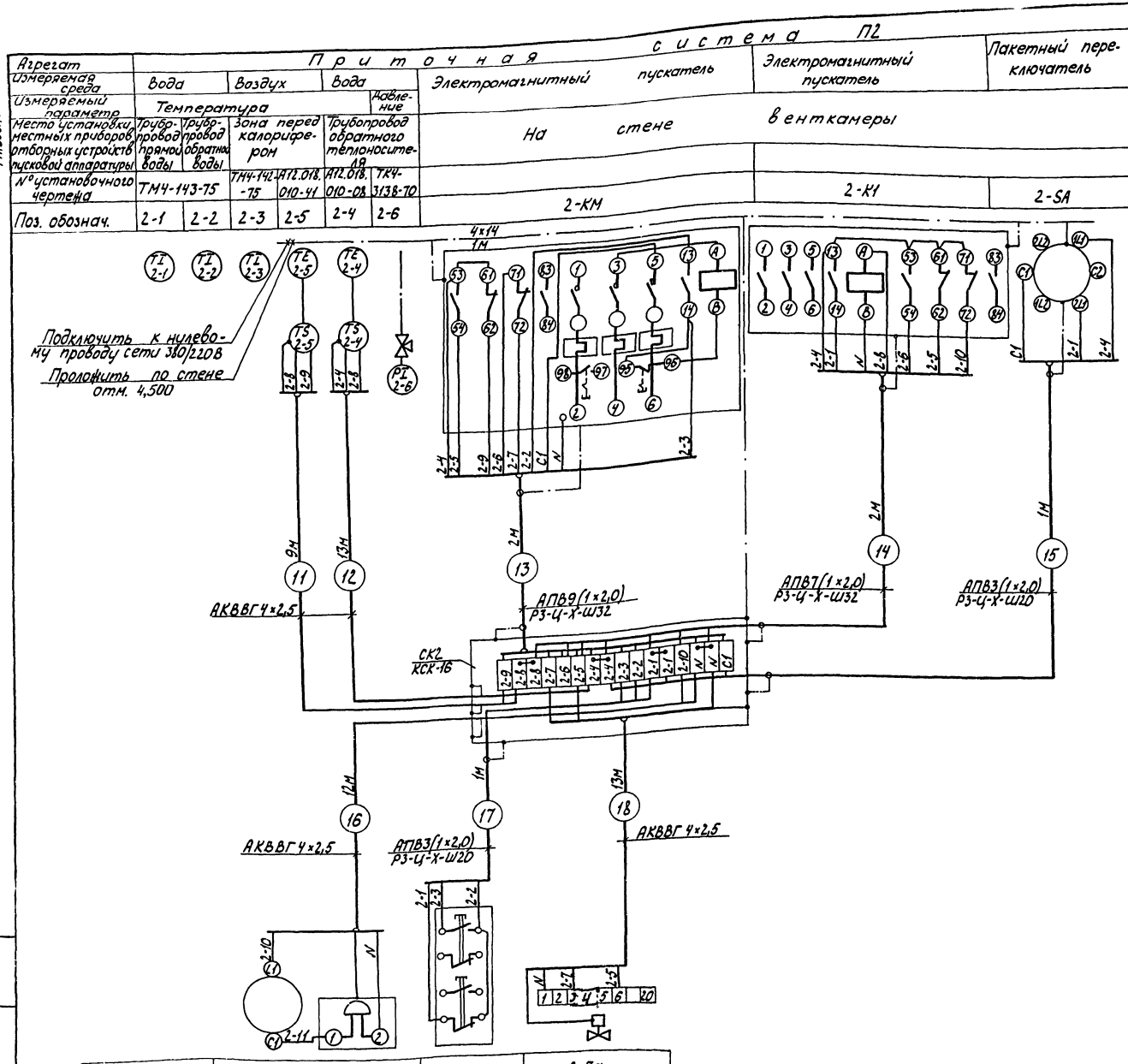

Поз. обознач.	Наименование	Кол.	Примеч.
	Провод АПВ 2,0 380/660 ГОСТ 6323-79	38	м
	Кабель АКВВГ 4×2,5 ГОСТ 1508-78Е	47	м
	Металлорукав Р3-Ц-Х-Ш20 ТУ 22-3988-77Е	2	м
	Металлорукав Р3-Ц-Х-Ш32 ТУ 22-3988-77Е	4	м
	Полоса 4×14 ГОСТ 103-76 / Ст3 ГОСТ 535-79	1	м
	Проводник заземляющий П1 ТУ 36.1276-76	11	
	Полоса К202 ТУ36-1434-76	1	
	Отборное устройство 16-225 ТК4-130-67	1	
СК2	Коробка соединительная КСК-16 ТУ36-ЭД1-1753-77	1	

Поз. обознач.	2-SA1, 2-НА	2-SB	2-7а
Место установки пусковой аппаратуры	На стене помещения хранения автомобилей	На стене венткамеры	Трубопровод обратного теплоносителя
Агрегат	Приточная	система	П2

Привязан

Инв.№

Ст.инж.	Петрова			
Рук.гр.	Бедин			
Гл.спец.	Сидоров			
Нач.отд.	Кутин			
Н.контр.	Антонычева			
ГИП	Глезин			

ТП 816-1-15.86 - АОВ

Профилакторий для гаража на 10 автомобилей с теплой стоянкой на 6 автомобилей

Приточная система П2
Схема внешних проводок

Стадия	Лист	Листов
Р	8	

УИТЭПсельхозпром г. Иваново

Копировал Лукичева

Формат А2

21010-01 73

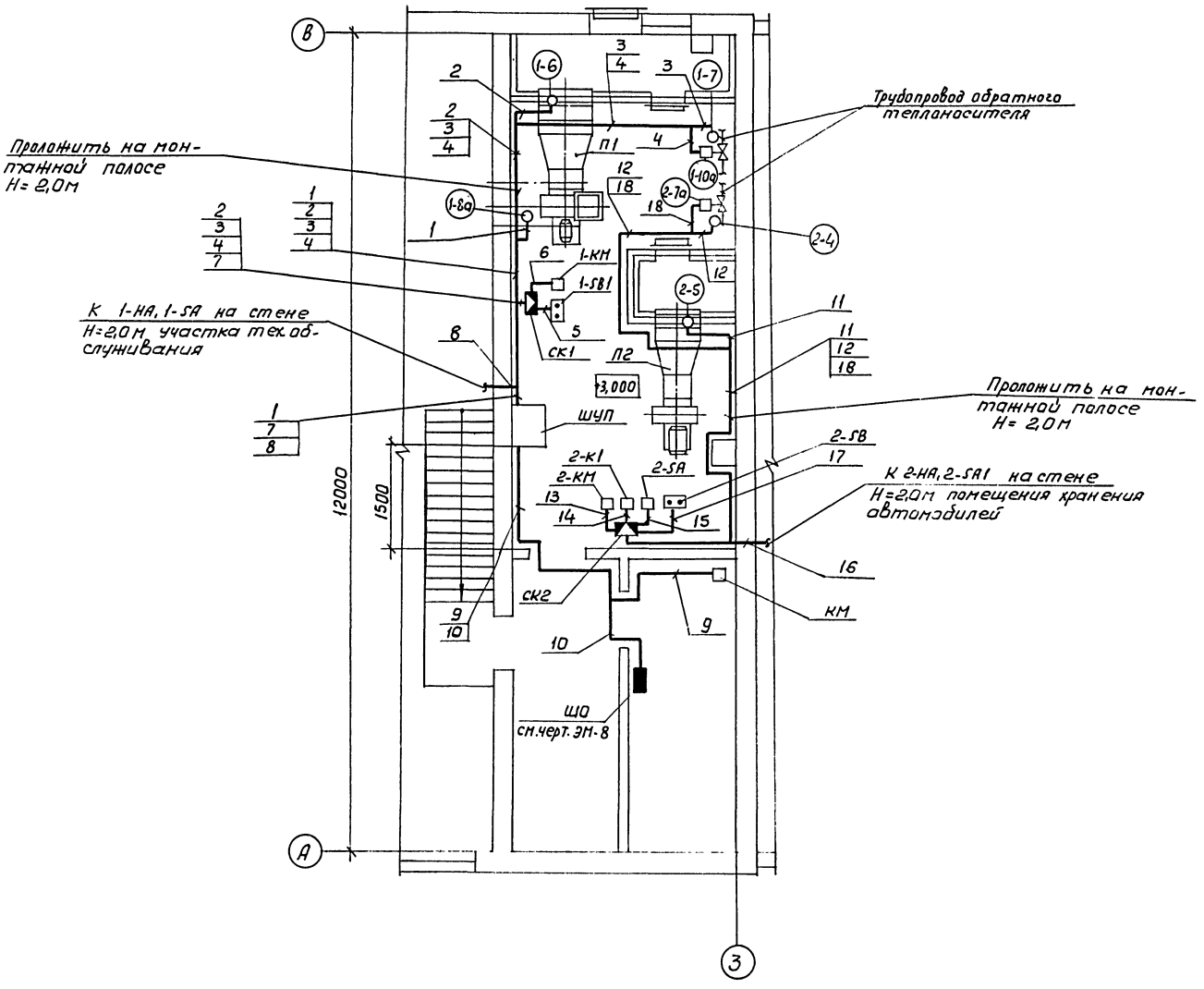

1. Место установки приборов и электроаппаратуры дана ориентировочно и уточняется при монтаже с целью удобства обслуживания.

2. Цифры в кружках соответствуют номерам позиционных обозначений по спецификации приборов и средств автоматизации.

3. Цифры на полочках соответствуют номерам кабелей на схемах внешних проводок.

4. Местные приборы и электроаппаратуру установить на высоте 1,2-1,6 м от пола, соединительные коробки – 0,5-0,8 м от пола.

5. Зануление приборов, электроаппаратуры, щитов выполнить согласно требований ПУЭ.

21010-01 74

Инжен.	Тиханова			ТП 816-1-15.86 -АОВ	
Рук.гр.	Быдин				
Гл.спец.	Сидоров				
Нач.отд.	Кутин				
ГИП	Глезин				
Н.контр.	Антонычева			Профилакторий для гаража на 10 автомобилей с теплой стоянкой на 6 автомобилей	Стадия Р; Лист 9; Листов
Привязан				Приточные системы П1, П2 отключение вентиляции при пожаре. План на отм.	ЦИТЭП сельхозпром г. Иваново
Инв.№					

Копировал Леонтьева Формат Г

Инв.№ подл. | Подп. и дата | Взам. инв.№ | Нач.отд. Кутин | ГИП Глезин

Альбом 1

Ведомость рабочих чертежей основного комплекта

Лист	Наименование	Примеч.
1	Общие данные	
2	Схема соединений	
3	План расположения сетей на отм. 0,000	
	План расположения сетей на отм. 3,000	

Ведомость ссылочных и прилагаемых документов

Обозначение	Наименование	Примечание
	Прилагаемые документы	
СС. СО	Спецификация оборудования	Альбом 4
СС ВМ	Ведомость потребности в материалах	Альбом 6

Условные обозначения, не предусмотренные стандартами

Обозначение	Наименование
	Коробка универсальная по схеме соединений
	Извещатель по схеме соединений
	Промежуточное приемно-контрольное устройство на плане
	Тросовая проводка
	Проставляется при привязке проекта

Типовой проект разработан в соответствии с действующими нормами и правилами и предусматривает мероприятия, обеспечивающие взрывную, взрывопожарную и пожарную безопасность при эксплуатации здания.

Главный инженер проекта В.И. Глезин

Телефонизация

Телефонизация осуществляется от наружных сетей общего пользования Министерства связи СССР по техническим условиям, выданным местными органами связи.

На участке технического обслуживания установить телефонный аппарат системы АТС типа ТА-72.

Абонентскую проводку выполнить проводом марки ТРП 2×0,5 открыто по стенам.

Ввод наружной сети телефонизации в здание предусмотреть кабелем марки ПРППМ 2×1,0 с установкой универсальной коробки типа УК-2П.

Радиофикация

Радиофикация осуществляется от районной радиосети Министерства связи СССР по техническим условиям, выданным местными органами связи.

На участке технического обслуживания установить абонентский громкоговоритель мощностью 0,15 В·А.

Абонентскую проводку выполнить открыто по стенам проводом марки ПТПЖ 2×0,6 с установкой универсальной коробки типа УК-2Р и радиорозетки типа РШР-1.

Ввод наружной сети радиофикации в здание предусмотреть кабелем марки ПРППМ 2×1,0.

Пожарная сигнализация

Рабочие чертежи основного комплекта выполнены на основании требований СНиП II-93-74 „Предприятия по обслуживанию автомобилей."

При возникновении пожара в защищаемых помещениях от повышения температуры срабатывают тепловые легкоплавкие датчики ДТЛ и от появления дыма срабатывают дымовые пожарные извещатели ИДФ-1М.

Сигнал тревоги поступает на сигнализатор „Рубин-3". Дымовые пожарные извещатели ИДФ-1М подключаются к сигнализатору „Рубин-3" через промежуточное приемно-контрольное устройство ППКУ-1М.

Электропитание сигнализатора „Рубин-3" предусмотреть от двух независимых источников электроэнергии. Выбор источников питания осуществить при привязке проекта.

Электропроводки к тепловым легкоплавким датчикам ДТЛ выполнить открыто проводом ТРВ 2×0,4 и к дымовым пожарным извещателям ИДФ-1М проводом ППВ3×1,0 по потолкам и стенам защищаемых помещений и на тросе по верхнему поясу ферм.

Монтаж датчиков пожарной сигнализации выполнить после установки светильников.

Сигнализатор „Рубин-3" установить в помещении с постоянным обслуживающим персоналом. Место установки сигнализатора „Рубин-3" определить при привязке проекта.

Монтажные работы выполнить в соответствии с ВМСН 14-73 „Ведомственные технические условия на монтаж, испытания и сдачу в эксплуатацию установок охранной и пожарной сигнализации", разработанными Всесоюзным объединением Союзспецавтоматика г. Москва.

21010-01 7.5

Инв. №			
Ст.инж.	Бородулина		30.9.75
Вед.инж.	Выдыкина		24.10.85
Гл.спец.	Сидоров		3.11.85
Нач.отд.	Кутин		24.11.85
Н.контр.	Антонычева		15.11.85
ГИП	Глезин		

Привязан

ТП 816-1-75.86. СС

Профилакторий для гаража на 10 автомобилей с теплой стоянкой на 6 автомобилей

Стадия	Лист	Листов
Р	1	3

Общие данные

ЦИТЭПсельхозпром г. Иваново

Копировал Лукичева

Формат А2

Инв. № подл. | Подп. и дата | Взам. инв. №

Нач. отд. ТЭП Тугай
Нач. отд. ТТ Полыгин
Нач. отд. ВК Шляпкин
Гл. спец. ТО Иванов

Альбом 1

Вид сигнализации	Пожарная сигнализация		
Номер луча	1	2	3
Тип извещателя	ДТЛ		ИДФ-1М
Номер помещения по экспликации	1, 2, 4	3	9

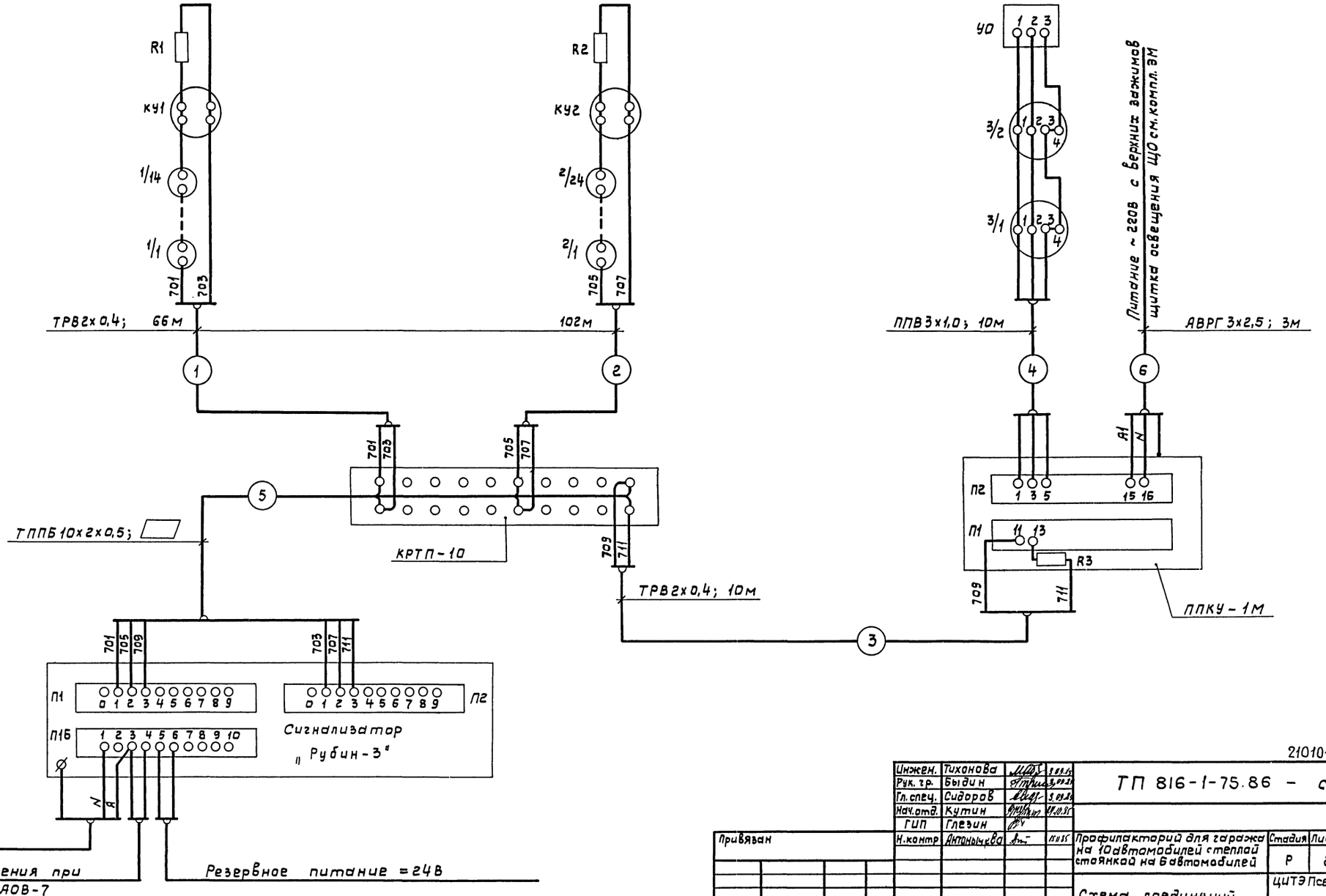

21010-01 76

Инжен.	Тихонова			ТП 816-1-75.86 – СС
Рук. гр.	Быдин			
Гл. спец.	Сидоров			
Нач. отд.	Кутин			
ГИП	Глезин			
Н. контр	Актанычева			Профилакторий для гаража на 10 автомобилей с теплой стоянкой на 6 автомобилей

Стадия	Лист	Листов
Р	2	

Схема соединений

ЦИТЭ Госельхозпром г. Иваново

Привязан

Инв. №

Копировал Крайнова

Формат А2

План расположения сетей на отм. 0,000

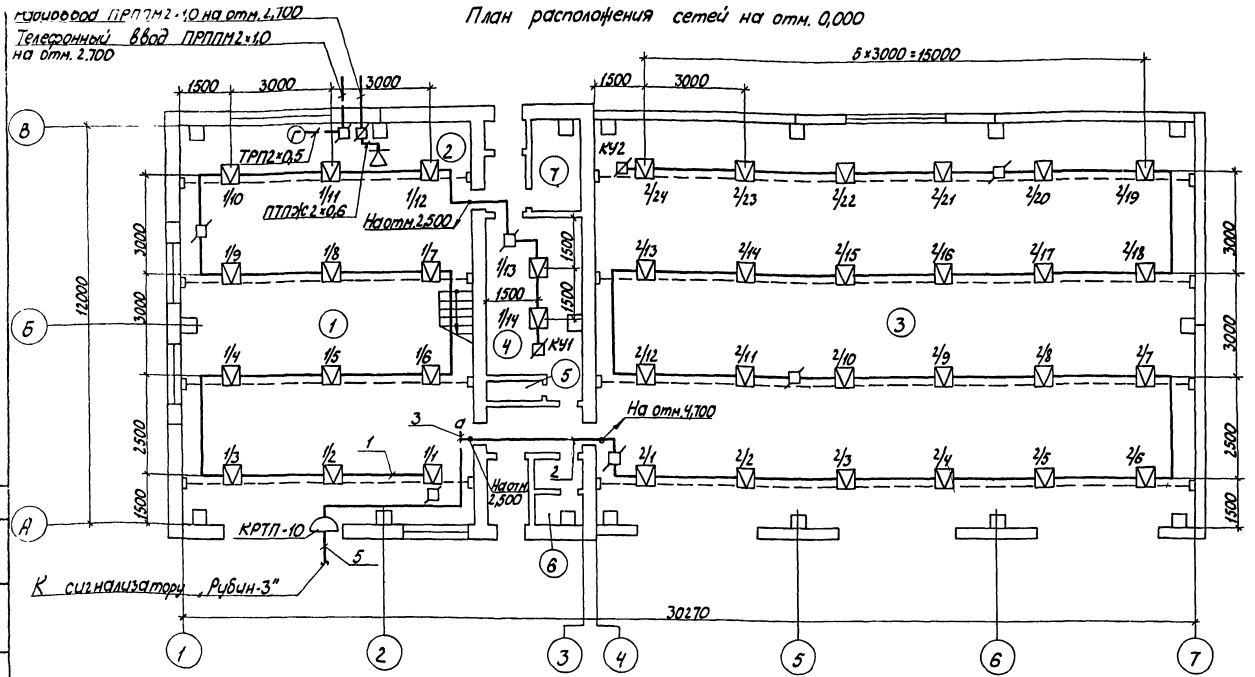

План расположения сетей на отм. 3,000

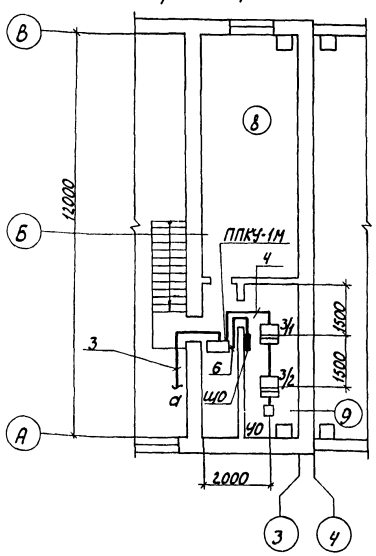

Экспликация помещений

Номер по плану	Наименование	Характеристика помещения или класс по ПУЭ	Примеч.
1	Участок технического обслуживания и ремонта автомобилей	нормальное	
2	Кладовая зап. частей и инструмента	нормальное	
3	Помещение хранения автомобилей	П-I	
4	Гардероб	П-IIа	
5	Душевая	сырое	
6	Уборная	влажное	
7	Индивидуальный тепловой пункт	влажное	
8	Венткамера	нормальное	
9	Электрощитовая	нормальное	

Спецификация на оборудование, монтажные материалы и изделия

Марка, поз.	Обозначение	Наименование	Кол.	Примеч.
		Пожарная сигнализация		
		Сигнализатор „Рубин-3"	1	
ДТЛ	ТУ25-09-1-77	Датчик тепловой ДТЛ	42	
		Извещатель пожарный		
ИДФ		дымовой ИДФ-1М	2	
		Устройство промежу-		
		точное ППКУ-1м	1	
КРТП	ГОСТ 8525-78Е	Коробка КРТП-10	1	
УК-2П	ГОСТ 10040-75Е	Коробка УК-2П	8	
ТППБ		Кабель ТППБ 10×2×0,5		
		ГОСТ 22498-77Е	▱	
АВРГ		Кабель АВРГ 3×2,5		
		ГОСТ 433-73	3	м
ТРВ		Провод ТРВ2×0,4		
		ГОСТ 20575-75Е	178	м
ППВ		Провод ППВ3×1,0 380/660		
		ГОСТ 6323-79	10	м
		Проволока 6 ГОСТ 1668-73	110	м
	ТУ36-1445-78Е	Натяжная муфта К798	8	
	ТУ36-1445-78Е	Зажим тросовый К676	16	
	ТУ36-1445-78Е	Анкер К675	16	
		Телефонизация		
ТА	РРО.218.060 ТУ	Аппарат ТА-72	1	
УК-2П	ГОСТ 10040-75Е	Коробка УК-2П	10	
ТРП		Провод ТРП 2×0,5	10	м
		ГОСТ 20575-75Е		
		Радиофикация		
	ГОСТ 5961-76	Громкоговоритель	1	мощн. 0,15 В·А
УК-2Р	ГОСТ 10040-75Е	Коробка УК-2Р-220-330	1	
РШР		Радиорозетка РШР-1	1	
ПТПЖ		Провод ПТПЖ 2×0,6	10	м
		ГОСТ 10254-75Е		

21010-01

77

Инжен.	Тихонова		3.09.85
Стинж.	Бородулина		3.09.85
Рук.гр.	Быдин		3.09.85
Гл.спец.	Сидоров		3.09.85
Нач.отд.	Кутин		04.09.85
ГИП	Глезин		
Н.контр.	Антонычева		4.09.85

ТП 816-1-75. 86 – СС

Профилакторий для гаража на 10 автомобилей с теплой стоянкой на 6 автомобилей

Стадия	Лист	Листов
Р	3	

План расположения сетей на отм. 0,000. План расположения сетей на отм. 3,000

ЦУТЭПсельхозпром г. Иваново

Привязан

Инв. №

Копировал Лукичева

Формат А2

gost.e-ecolog.ru