ТИПОВОЙ ПРОЕКТ
503-9-25.89

Пост слива газа автономного автотранспортного предприятия на 300 грузовых автомобилей с открытой стоянкой

АЛЬБОМ IV

АСТ-Н Задание заводу изготовителю на автоматику и электрооборудование

gost.e-ecolog.ru

Отпечатано
в Новосибирском филиале ЦИТП
630006, г. Новосибирск, ул. Лазарева 33/1
Выдано в печать „12" 1 1990 г.
Заказ 1-793 Тираж 170

ТИПОВОЙ ПРОЕКТ
503-9-25.89

Пост слива газа автономного автотранспортного предприятия на 300 грузовых автомобилей с открытой стоянкой

АЛЬБОМ IV

АСТ-Н Задание заводу изготовителю на автоматику и электрооборудование

Разработан:
Ростовским филиалом „Гипроавтотранс"
Главный инженер института З.Я.Левин
Главный инженер проекта АВ.Молчанов
С участием института Мосгазниипроект
Главный инженер института МА.Маевский
Главный инженер проекта АИ.Митрофанов

Проект утвержден и введен в действие
Минавтотрансом РСФСР
Приказ от 25.05 1989 г. № 4

Альбом III

Номер листа	Наименование	Стр
1	Содержание альбома	2
2	Пояснение к проекту	3
3	Перечень чертежей передаваемых заводу – изготовителю Главмонтажавтоматики	3
4	Спецификация щитов и пультов	4,5
	Щит контроля воздушной среды ЩК	
1÷6	Общий вид	6÷9
7÷12	Таблица соединений	10÷12
13÷18	Таблица подключения	13÷15
1	Перечень чертежей, передаваемых заводу-изготовителю Минэлектротехпрома	16
2	Перечень комплектных устройств	17
1	Эскиз №1 для заказа кнопочного поста ПКУ15-21.141-5492	17
	Шкаф управления вентиляторами ШУВ	
1	Перечень надписей	18
2,3	Технические данные аппаратов	19
4	Общий вид	20

Номер листа	Наименование	Стр.
5	Схема электрическая принципиальная	21
6	Схема соединений	22
	Шкаф управления компрессорами ШУК	
1,2	Перечень надписей	23
3,4	Технические данные аппаратов	24
5	Общий вид	25
6	Схема электрическая принципиальная	26
7	Схема соединений (начало)	27
8	Схема соединений (окончание)	28

Инв. № подл. | Подпись и дата | Взам. инв. №

Привязан

Инв. №

503-9-25.89 -АСТ-Н

ГИП	Молчанов		
Н.контр.	Сахновская		
Рук.бр.1	Тисленко		
Рук.ер.	Нечаева		
Ст.инж.	Звягинцева		

Содержание альбома

Стадия	Лист	Листов
РП	1	

Минавтотранс РСФСР
ГИПРОАВТОТРАНС
Ростовский филиал

В данном томе представлены задания заводам-изготовителям Главмонтажавтоматики (перечень см. чертеж Т.П 503-9-25.89 л (I л АСТ-18) и Минэлектротехпрома (перечень см. чертеж АСТ-13)

Задание заводам-изготовителям Главмонтажавтоматики

Задания выполнены в соответствии с ОСТ 36.13-76. и руководящим материалом РМ4-107-82 „Системы автоматизации технических процессов. Требования к выполнению проектной документации на щиты и пульты."

Задание заводам-изготовителям Минэлектротехпрома

Задания выполнены в соответствии с ОСТ 160.800.485-77.

Зоны аппаратов приняты по таблице 3-1 рекомендаций по проектированию ОЛХ684.002-82 для рам с шагом перфорации 50 мм.

				503-9-25.89-АСТ-Н		
ГИП	Молчанов				Стадия	Лист	Листов
Н контр	Сахновская				РП	2	
Рук бр 1	Тисленко			Пояснения к проекту	Минавтотранс РСФСР ГИПРОАВТОТРАНС Ростовский филиал		
Рук гр	Нечаева						
Ст инж	Звягинцева						

АЛЬБОМ IV

Обозначение	Наименование	Кол. листов	Примеч.
503-9-25.89-АСТ-Н, л3	Перечень чертежей, передаваемых заводу-изготовителю Главмонтаж-автоматики.	1	
503-9-25.89-АСТ-СО2	Спецификация щитов и пультов	2	
503-9-25.89-АСТ-Н	Щит контроля воздушной среды ЩК Общий вид	6	
503-9-25.89-АСТ-Н	Щит контроля воздушной среды ЩК. Таблица соединений	6	
503-9-25.89-АСТ-Н	Щит контроля воздушной среды ЩК. Таблица подключения	6	

Инв № подл | Подпись и дата | Взам инв. №

				503-9-25.89-АСТ-Н		
ГИП	Молчанов				Стадия	Лист	Листов
Н контр	Сахновская				РП	3	
Рук бр 1	Тисленко			Перечень чертежей, передаваемых заводу-изготовителю Главмонтажавтоматики.	Минавтотранс РСФСР ГИПРОАВТОТРАНС Ростовский филиал		
Рук гр	Нечаева						
Ст инж	Звягинцева						

Альбом IV

Позиция	Наименование техническая характеристика оборудования и материалов Завод-изготовитель (для импортного оборудования-страна, фирма)	Тип, марка оборудования. Обозначение документа и номер опросного листа	Единица измерения: наименование	Единица измерения: Код	Код завода-изготовителя	Код оборудования материала	Цена единицы оборудования, тыс. руб.	Количество	Масса единицы оборудования, кг
1	2	3	4	5	6	7	8	9	10
	Щиты								
	1. Шит контроля воздушной среды ЩК, состоящий из щита ЩШ-3Д-I-800×600 УХЛ4 ОСТ 36.13-76		шт.	796				1	

ГИП	Малиновский		503-9-25.89 -АСТ-СО2
Н. контр.	Синовская		Автономное АТП на 300 грузовых автомобилей с открытой стоянкой.
Рук. бр.	Гиденко		Стадия: РП; Листов: 1; Листов: 2
Рук. гр.	Неудева		Спецификация щитов и пультов
Ст. инж.	Звягинцева		Минавтотранс РСФСР ГИПРОАВТОТРАНС Ростовский филиал

Инв. № подл. | Подпись и дата | Взам. инв. №

Позиция	Наименование и техническая характеристика оборудования и материалов. Завод-изготовитель (для импортного оборудования - страна, фирма).	Тип, марка оборудования. Обозначение документа и номер опросного листа	Единица измерения: Наименование	Единица измерения: Код	Код завода-изготовителя	Код оборудования, материала	Цена единицы оборудования, тыс. руб.	Количество	Масса единицы оборудования, кг
1	2	3	4	5	6	7	8	9	10
	Аппаратура, поставляемая комплектно со щитами								
	1 Выключатель И~220В отс. 1,3 Ур-4А	ВА-14-26-14-2043	шт.	796				1	
	2 Реле И~220В								
		РПУ-2м-96300У3А	шт	796				2	
		РПУ-2м-96400У3А	шт	796				2	
		РПУ-2м-96820У3А	шт	796				3	
	Кнопка исп2								
	3. толкатель красный	КЕ-011 У3	шт	796				2	
	4. толкатель черный	КЕ-011 У3	шт	796				1	
	5 Кнопочный пост	ПКЕ 112	шт	796				1	
	Арматура								
	6.	АЕ-323221АУ2	шт	796				1	
	7.	АЕ-321221АУ2	шт	796				2	
	8. Лампа	КМ 24-90	шт	796				3	

АЛЬБОМ IV

Поз.	Обозначение	Наименование	Кол.	Примечание
		Документация		
		Таблица соединений		
		Таблица подключения		
		Стандартные изделия		
1		Шкаф щита	1	
		ЩШ-ЗД-I-800×600 УХЛ4		
		ОСТ 36.13-76		
2		Скоба С3600 ТК3-125-83	4	
3		Рейка боковая Р2Б-600	1	
		ТК3-277-88		
4		Рейка Р800·ТК3-101-83	1	
5		Опора ОК 800 ТК3-240-83	1	
6		Швеллер боковой ШБ 600	2	
		ТК3-241-83		
7		Узел 34 ТМ3-25-86	4	
8		Узел 35 ТМ3-25-86	4	
9		Узел 46 ТМ3-25-86	4	
10		Узел 47 ТМ3-25-86	2	
11		Рейка РБ 600 ТК3-100-83	1	

Инв. № подл. | Подпись и дата | Взам. инв. №

503-9-25.89-АСТ-Н

			Стадия	Лист	Листов
ГИП	Молчанов		РП	1	6
Н. контр.	Сахновская				
Рук. бр. 1	Тимченко				
Рук. гр.	Нечаева				

Щит контроля воздушной среды ЩК. Общий вид.

Минавтотранс РСФСР
ГИПРОАВТОТРАНС
Ростовский филиал

АЛЬБОМ IV

Поз	Обозначение	Наименование	Кол.	Примечание
12		Уголок УП42×25 ℓ=430	1	
		ТК4-2222-74		
13		Скоба	1	
		Прочие изделия		
14	поз. 14	Сигнализатор термохимический СТМ-1Д	1	
15	HL1	Арматура АЕ-323221АУ2	1	
16	HL2, HL3	Арматура АЕ-321221АУ2	2	
17	—	Лампа КМ24-90	3	
18	SB1, SB2	Кнопка КЕ-011 УЗ исп. 2	2	
		толкатель красный		
19	SB4	Кнопка КЕ-011 УЗ исп. 2	1	
		толкатель черный		
20	SB3	Кнопочный пост ПКЕ 112-УЗ	1	
21	SF	Выключатель ВА-14-26-14-2043	1	
		Ур = 4А		
22	K1, K4	Реле РПУ-2М-96800 УЗА	2	
23	K2, K3	Реле РПУ-2М-96440 УЗА	2	
24	K5, K6, K7	Реле РПУ-2М-96220 УЗА	3	
25	XT1....XT6	Блок БЗ24-4П16-в/в УЗ-10	6	
26	—	Рамка РПМ 66×26	9	
27	—	Крышка торцевая КТ5У	6	
		Материалы		
28		Провод ПВ3 0,5 380		
		ГОСТ 6323-79*Е	80	м
29		Провод ПВ3 1,0 380		
		ГОСТ 6323-79*Е	7	м
30		Провод ПВ3 1,5 380		
		ГОСТ 6323-79*Е	3	м

Инв. № подл. | Подп. и дата | Взам. инв. №

503-9-25.89-АСТ-Н

Лист 2

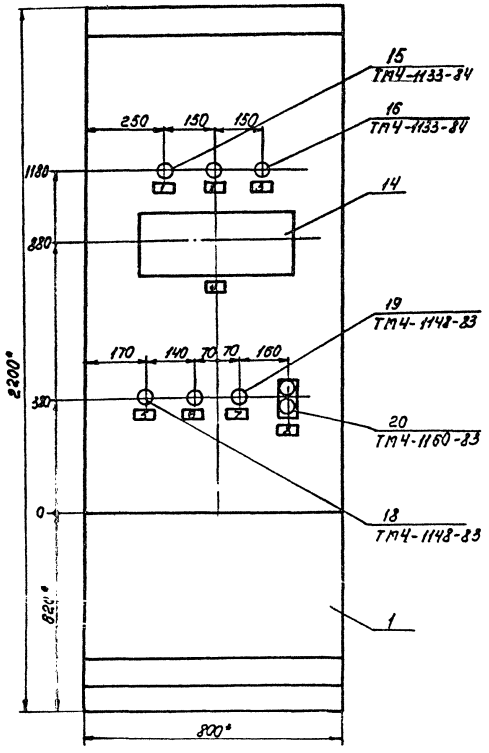

Разметка для крепления блока сигнализации и питания

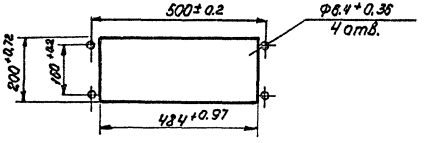

1.* Размеры для справок.
2. Покрытие – вариант 3 ОСТ36.13-76.
3. Прибор поз. 14 закрепить скобой поз. 13 и укрепить на каркасе щита по черт. ТМ3-141-83 (применительно)

Вид на внутренние плоскости (развернуто)

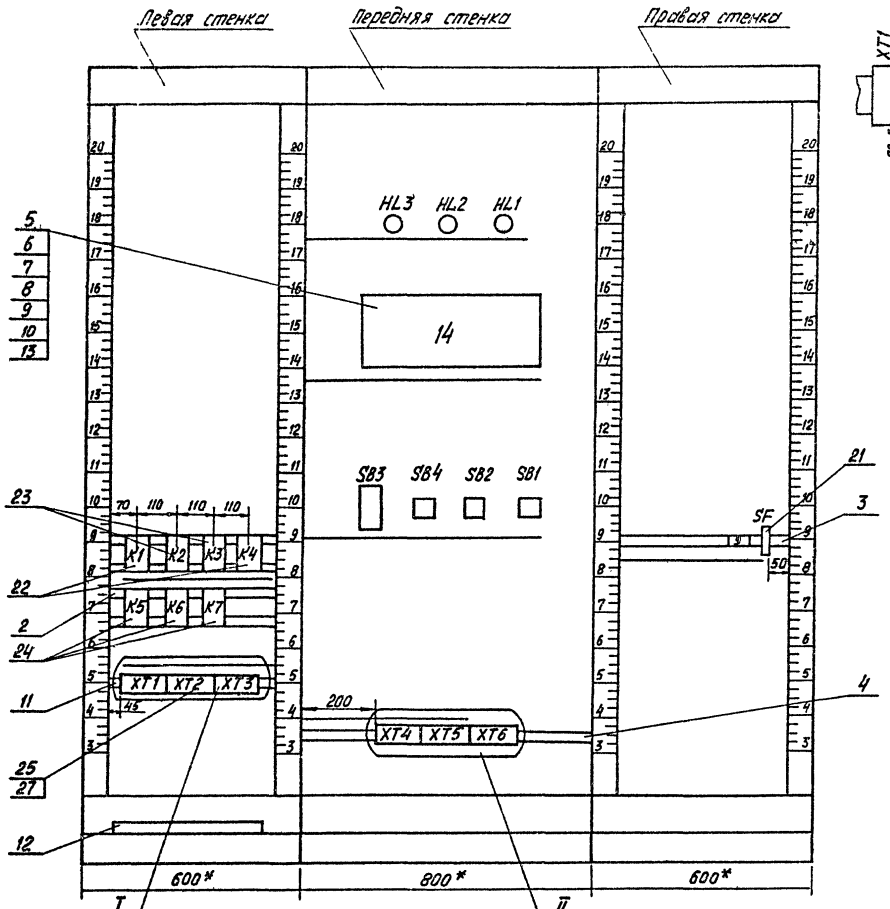

I
М1:2

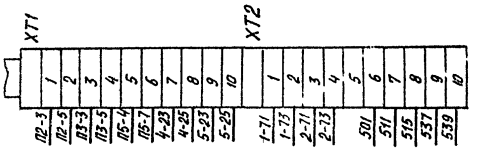

II
М1:2

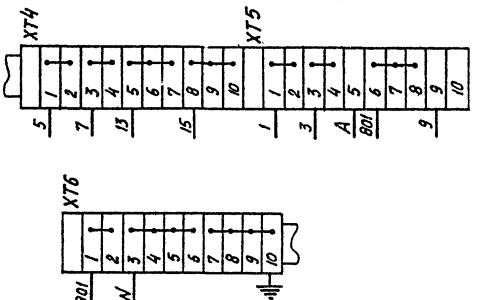

Скоба поз 13

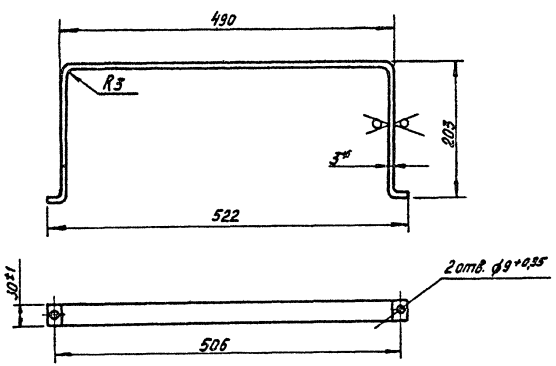

1. * Размер для справок.
2. Материал – Лист $\frac{Б\text{-}ПН\text{-}3.0\ ГОСТ\ 19903\text{-}74^{*}}{5\text{-}II\text{-}Н\text{-}10\ ГОСТ\ 16523\text{-}70^{*}}$
3. Неуказанные предельные отклонения размеров отверстий H14, валов h14.

Надписи на табло и в рамках

продолжение

№ надписи	Текст надписи	Кол.	№ надписи	Текст надписи	Кол.
	Рамка 66×26				
1	Наличие напряжения	1			
2	Аварийные системы				
	включены	1			
3	Загазованность	1			
4	Контроль воздушной				
	среды	1			
5	Отключение реле				
	контроля загазован-				
	ности	1			
6	Отключение аварийных				
	систем	1			
7	Съем звука	1			
8	Опробование сигнали-				
	зации	1			
9.	Питание ~220 В	1			

Инв. № подл. | Подп. и дата | Взам. инв. №

АЛЬБОМ IV

Проводник	Откуда идет	Куда поступает	Данные провода	Примечание
	Технические требования			
	Таблица соединений выполнена			
	на основании схем ТП503-9-25.89-АСТ л.18,			
	ТП503-9-25.89-АСТ л.19, ТП503-9-25.89-АСТ		л.20	
N	XT6:4	K7:B		
N	K7:B	K6:B		
N	K6:B	K5:B		
N	K5:B	K1:B		
N	K1:B	K2:B		
N	K2:B	K3:B	ПВ3 1.0	
N	K3:B	K4:B		
N	K4:B	HL3:2		
N	HL3:2	HL2:2		
N	HL2:2	HL1:2		
N	HL1:2	XT6:5		
N	14-X12:1	XT6:3		

Инв.№ подл. | Подпись и дата | Взам.инв.№

			503-9-25.89-АСТ-Н		
				Стадия	Лист	Листов
				РП	1	6
ГИП	Молчанов		Щит контроля воздушной среды ЩК. Таблица соединений.	Минавтотранс РСФСР ГИПРОАВТОТРАНС Ростовский филиал	
Н.контр.	Сахновская				
Рук.бр.т	Тисленко				
Рук.гр.	Начева				

АЛЬБОМ IV

Проводник	Откуда идет	Куда поступает	Данные провода	Примечание
A	XT5:5	SF:1	ПВ3 1.0	
1	SB1:22	XT5:1		
1	XT5:1	14-X1:1		
1	14-X1:1	14-X1:7		п
1	14-X1:7	14-X1:13		п
1	14-X1:13	14-X1:19		п
1	14-X1:19	14-X1:25		п
1	XT5:2	14-X2:1		
1	14-X2:1	14-X2:7		п
1	14-X2:7	14-X2:13		п
1	14-X2:13	14-X2:19		п
1	XT5:2	K1:6		
1-71	K3:9	XT2:1	ПВ3 0.5	
1-73	K3:11	XT2:2		
2-71	K3:13	XT2:3		
2-73	K3:15	XT2:4		
3	K1:8	K1:A		
3	K1:A	K2:A		
3	K2:A	K3:A		
3	K3:A	XT5:3		
3	XT5:3	14-X1:2		
3	14-X1:2	14-X1:8		п
3	14-X1:8	14-X1:14		п
3	14-X1:14	14-X1:20		п
3	14-X1:20	14-X1:26		п

Инв.№ подл. | Подпись и дата | Взам.инв.№

Проводник	Откуда идет	Куда поступает	Данные провода	Примечание
3	XT5:4	14-X2:2		
3	14-X2:2	14-X2:8		п
3	14-X2:8	14-X2:14		п
3	14-X2:14	14-X2:20		п
4-23	K1:5	K4:2		
4-23	K4:2	XT1:7		
4-25	K1:7	K4:4		
4-25	K4:4	XT1:8		
5	K4:5	SB2:22		
5	SB2:22	XT4:1		
5-23	K1:13	K4:13		
5-23	K4:13	XT1:9		
5-25	K1:15	K4:15	ПВ3 0,5	
5-25	K4:15	XT1:10		
7	K4:7	K4:A		
7	K4:A	HL2:1		
7	HL2:1	XT4:3		
9	K5:A	XT5:9		
9	XT5:9	14-X2:26		
11	SB3:34	SB3:13		
11	SB3:13	K6:1		
13	K1:11	K6:5		

Проводник	Откуда идет	Куда поступает	Данные провода	Примечание
13	K6:5	K6:A		
13	K6:A	K7:1		
13	K7:1	K7:5		
13	K7:5	SB3:14		
13	SB3:14	SB4:13		
13	SB4:13	HL3:1		
13	HL3:1	XT4:5		
15	XT4:8	K7:3		
17	K7:7	K7:A		
17	K7:A	SB4:14		
			ПВ3 0,5	
501	K2:9	K2:13		
501	K2:13	K5:6		
501	K5:6	K5:5		
501	K5:5	XT2:6		
511	K2:11	XT2:7		
515	K5:7	XT2:8		
537	K2:15	XT2:9		
539	K5:8	XT2:10		
801	K1:9	SB3:33		
801	SB3:33	SB2:21		
801	SB2:21	SB1:21		

Инв. № подл. | Подп. и дата | Взам. инв. №

Проводник	Откуда идет	Куда поступает	Данные провода	Примечание
801	К1:9	SB2:21		
801	SB2:21	SB1:21		
801	SB1:21	HL1:1		
801	HL1:1	SF:2		
801	SF:2	XT6:1		
801	14-X2:25	XT5:6		
801	14-X12:2	XT6:2		
П2-3	К1:1	К4:1		
П2-3	К4:1	XT1:1		
П2-5	К1:3	К4:3		
П2-5	К4:3	XT1:2		
П3-3	К1:10	К4:9		
П3-3	К4:9	XT1:3	ПВ3 0,5	
П3-5	К1:12	К4:11		
П3-5	К4:11	XT1:4		
П5-4	К1:4	К4:12		
П5-4	К4:12	XT1:5		
П5-7	К1:2	К4:10		
П5-7	К4:10	XT1:6		
1л1	К1:14	XT3:1		
1л11	К1:16	XT3:2		
1л21	К3:1	XT3:3		
1л31	К3:3	XT3:4		
2л21	К3:5	XT3:5		
2л31	К3:7	XT3:6		

Инв. № подл. | Подпись и дата | Взам. инв. №

Проводник	Откуда идёт	Куда поступает	Данные провода	Примечание
2л32	К2:1	XT3:7		
2л33	К2:3	XT3:8	ПВ3 0,5	
3л1	К2:5	XT4:9		
3л3	К2:7	XT4:10		
Земля	14-X23	XT6:7		
Земля	XT6:10	Узел заземления щита	ПВ3 1,5	

Инв. № подл. | Подп. и дата | Взам. инв. №

АЛЬБОМ IV

Проводник	Вывод	Вид контакта	Вывод	Проводник	Проводник	Вывод	Вид контакта	Вывод	Проводник
Технические требования									
Таблица подключения					выполнена				
на основании схем					ТП 503-9-25.89-АСТ, л.18				
ТП 503-9-25.89-АСТ л.19,					ТП 503-9-25.89-АСТ, л.20				
и таблицы соединений.									
Левая стенка									
		К1					К2		
П2-3	1	з	3	П2-5	2Л32	1	Р	3	2Л33
П5-7	2	з	4	П5-4	3Л1	5	Р	7	3Л3
4-23	5	з	7	4-25	501	9п	з	11	511
1	6	з	8	3	501*	13п	з	15	537
П3-3	10	з	12	П3-5	3*	А	К	В	N*
5-23	13	з	15	5-25					
1Л1	14	з	16	1Л11					
801	9	з	11	13			К3		
3*	А	К	В	N*	1Л21	1	Р	3	1Л31
					2Л21	5	Р	7	2Л31

503-9-25.89-АСТ-Н

ГИП	Молчанов			Стадия	Лист	Листов
Ч.контр.	Сахновская			РП	1	6
Рук.бр.1	Тисленко					
Рук.гр.	Нечаева					

Щит контроля воздушной среды. Таблица подключения.

Минавтотранс РСФСР
ГИПРОАВТОТРАНС
Ростовский филиал

Инв. № подл. | Подпись и дата | Взам. инв. №

АЛЬБОМ IV

Проводник	Вывод	Вид контакта	Вывод	Проводник	Проводник	Вывод	Вид контакта	Вывод	Проводник
		К3					К7		
1-71	9	з	11	1-73	13*	1п	Р	3	15
2-71	13	з	15	2-73	13*	5п	з	п7	17
3*	А	К	В	N*	17*	Ап	К	В	N*
		К4					ХТ1		
П2-3*	1	з	3	П2-5*	П2-3	1		2	П2-5
5	5	з	п7	7	П3-3	3		4	П3-5
4-23*	2	з	4	4-25*	П5-4	5		6	П5-7
П3-3*	9	з	11	П3-5*	4-23	7		8	4-25
П5-7*	10	з	12	П5-4*	5-23	9		10	5-25
5-23*	13	з	15	5-25*					
7*	Ап	К	В	N*			ХТ2		
					1-71	1		2	1-73
					2-71	3		4	2-73
		К5						6	501
501*	5п	з	7	515	511	7		8	515
501*	6п	з	8	539	537	9		10	539
9	А	К	В	N*					
							ХТ3		
					1Л1	1		2	1Л11
		К6			1Л21	3		4	1Л31
11	1	з	п5	13*	2Л21	5		6	2Л31
13*	Ап	К	В	N*	2Л32	7		8	2Л33
					3Л1	9		10	3Л3

Инв. № подл. | Подпись и дата | Взам. инв. №

503-9-25.89-АСТ-Н

Лист 2

Проводник	Вывод	Вид контакта	Вывод	Проводник
Передняя стенка				
		HL3		
13*	1		2	N*
		HL2		
7*	1		2	N*
		HL1		
801*	1		2	N*
		14		
		X1		
1*	1п		п2	3*
1*	7п		п8	3*
1*	13п		п14	3*
1*	19п		п20	3*
1	25п		п26	3
		X2		
1*	1п		п2	3*
1*	7п		п8	3*
1*	13п		п14	3*
1	19п		п20	3
801	25		26	9
		X12		
N*	1		2	801
Земля		X23		

Проводник	Вывод	Вид контакта	Вывод	Проводник
		SB3		
11*	13п		14	13*
801*	33		п34	11
		SB4		
13*	13		14	17
		SB2		
801*	21		22	5*
		SB1		
801*	21		22	1
		XT4		
5	1	П	2	
7	3	П	4	
13	5	П	6	
	6	П	7	
15	8	П	9	
	9	П	10	
		XT5		
1*	1	П	2	1*
3	3	П	4	3
A	5			
801	6	П	7	801
	7	П	8	
9*	9		10	

Проводник	Вывод	Вид контакта	Вывод	Проводник
		XT6		
801*	1	П	2	801*
N	3	П	4	N
	4	П	5	N
N	5		6	
Земля	7	П	8	
	8	П	9	
	9	П	10	Земля

Проводник	Вывод	Вид контакта	Вывод	Проводник

Инв. № подл. | Подпись и дата | Взам. инв. №

Проводник	Вывод	Вид контакта	Вывод	Проводник	Проводник	Вывод	Вид контакта	Вывод	Проводник
Правая стенка									
		SF							
A	1		2	801*					

13
14

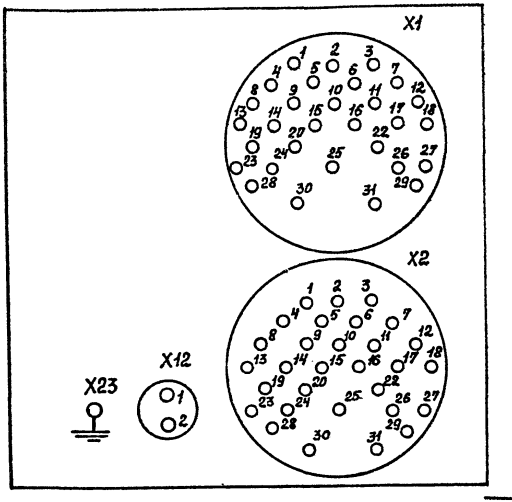

22
K2, K3

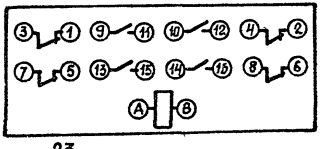

21
K1, K4

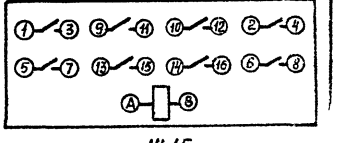

23
K5, K6, K7

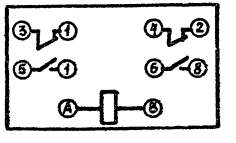

14,15
HL1... HL3

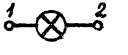

Инв. № подл. | Подпись и дата | Взам. инв. №

Альбом 1

Номер листа	Наименование	Стр.
	Перечень чертежей, передаваемых заводу-изготовителю Минэлектротехпрома	
	Перечень комплектных устройств	
1.	Эскиз №1 для заказа кнопочного поста ПКУ 15-21.141-54У2	
	Шкаф управления вентиляторами ШУВ	
1	Перень надписей	
2,3	Технические данные аппаратов	
4	Общий вид	
5	Схема электрическая принципиальная	
6	Схема соединений	

Номер листа	Наименование	Стр.
	Шкаф управления компрессорами ШУК	
1, 2	Перечень надписей	
3,4	Технические данные аппаратов	
5	Общий вид	
6	Схема электрическая принципиальная	
7	Схема соединений (начало)	
8	Схема соединений (окончание)	

Инв. № подл. | Подпись и дата | Взам. инв. №

			503-9-25.89 АСТ-Н
ГИП	Молчанов		Перечень чертежей, передаваемых заводу-изготовителю Минэлектротехпрома
Н. контр.	Сахновская		Стадия: РП; Лист: 1; Листов:
Рук. бр. 1	Тисленко		Минавтотранс РСФСР ГИПРОАВТОТРАНС Ростовский филиал
Рук. гр.	Начаева		
Ст. инж.	Звягинцева		

Наименование	Кол. НКУ	Кол. приведенных панелей	Обозначение чертежа общего вида	Примечание
Шкаф управления вентиляторами ШУВ	1	1		
Шкаф управления компрессорами ШУК	1	1		

ГИП	Молчанов	
Н.контр	Сахновская	
Рук.бр.1	Тисленко	
Рук.гр.	Нечаева	
Ст.инж.	Звягинцева	

503-9-25.89 -АСТ-Н

Перечень комплектных устройств

Стадия	Лист	Листов
РП		

Минавтотранс РСФСР ГИПРОАВТОТРАНС Ростовский филиал

Инв. № подл. | Подпись и дата | Взам. инв. №

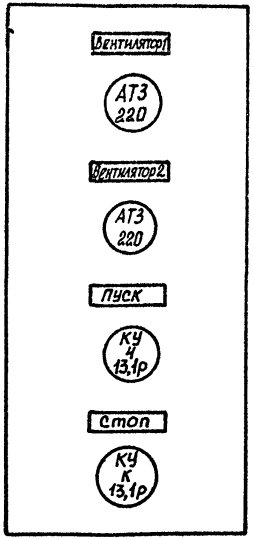

Данный чертеж передается заводу-изготовителю кнопочных постов.

ГИП	Молчанов	
Н.контр	Сахновская	
Рук.бр.1	Тисленко	
Рук.гр.	Нечаева	
Ст.инж	Звягинцева	

503-9-25.89 -АСТ-Н

Эскиз №1 для заказа кнопочного поста ПКУ 15-21.141-54У2

Стадия	Масса	Масштаб
РП		
Лист	Листов 1	

Минавтотранс РСФСР ГИПРОАВТОТРАНС Ростовский филиал

Инв. № подл. | Подпись и дата | Взам. инв. №

Линия	Номер надписи	Поз. обозначение	Место надписи	Текст	Кол.	Вид шрифта	Заго-товка
	1	В4 - SF1	Табличка	В4 - N1 Ур. 1А	1		
	2	В4 - SF 2	Табличка	В4 - N2 Ур.1А	1		
	3	В5 - SF1	Табличка	В5 - N1 Ур. 1А	1		
	4	В5 - SF2	Табличка	В5 - N2 Ур. 1А	1		
	5	В4 - HL1	Табличка	В4 - N1 Включен	1		
	6	В5 - HL 1	Табличка	В5 - N1 Включен	1		
	7	В4 - HL2	Табличка	В4 - N2 Включен	1		
	8	П5 - HL		П5 Включено	1		
	9	В5 - HL 2	Табличка	В5 - N2 Включен	1		
	10	В4 - SA1	Табличка	В4 - N1. Раб. - Опробов. Рез.			
				Откл.	1		
	11	В5 - SA1	Табличка	В5 - N1 Раб. - Опробов - Рез. -			
				Откл.	1		
	12	В4 - SA2	Табличка	В4 - N2 Раб. - Опробов. Рез.			
				Откл.	1		
	13	В5 - SA 2	Табличка	В5 - N2. Раб. - Опробов. - Рез.			
				Откл.	1		
	14	В4 - SB3	Табличка	В4 Пуск - Стоп	1		
	15	П5 - SB	Табличка	П5 Пуск - Стоп	1		
	16	В5 - SB3	Табличка	В5 Пуск - Стоп	1		
	17	—	Табличка	Шкаф управления ШУВ	1		

Инв.№ подл. | Подпись и дата | Взам. инв.№

503-9-25.89-АСТ-Н

ГИП	Молчанов	
Н.контр.	Сохновский	
Рук. бр.	Гуселенко	
Рук. гр.	Нечаев	

Шкаф управления Вентиляторами ШУВ
Перечень надписей.

Стадия	Лист	Листов
РП	1	

Минавтотранс РСФСР
ГИПРОАВТОТРАНС
Ростовский филиал

Формат	Зона	Поз.	Обозначение	Наименование	Кол.	Примечание
				Документация		
А3			503-9-25.89-АСТ-Н л.4	Чертеж общего вида	1	
А3			503-9-25.89-АСТ-Н л.5	Схема электрическая		
				принципиальная	1	
А3			503-9-25.89-АСТ-Н л.6	Схема соединений	1	
А4			503-9-25.89-АСТ-Н л.1	Таблица перечня		
				надписей	1	
				Сборочные единицы		
				Ящик ЯУЭ-1265	1	
				Н1		
		1		Выключатель ВА14-26-14-20УЗ		В4-SF1; SF2
				U~220В; Jр.1А; отс.1.3	4	В5-SF1; SF2
		2		Реле РКВ11-43-111УХЛ4		В4-КТ.
				U~220В	2	В5-КТ
				Реле U~220В		
		3		РПУ-2М-96620УЗА	4	В4-К2,К3 В5-К2,К3
		4		РПУ-2М-96220УЗА	2	В4-К1 В5-К1.
				Блок зажимов		
				БЗ24-4П25-В/ВУЗ-10	12	

Т.Н.П.	Молчанов			
Н.контр.	Сахновская			
Рук.бр.1	Тисленко			
Рук.гр.	Нечаева			

503-9-25.89-АСТ-Н

Шкаф управления вентиляторами шув технические данные аппаратов.

Стадия	Лист	Листов
РП	2	

Минавтотранс РСФСР
ГИПРОАВТОТРАНС
Ростовский филиал

Инв. № подл. | Подпись и дата | Взам. инв. №

Формат А4

АЛЬБОМ IV

Формат	Зона	Поз.	Обозначение	Наименование	Кол.	Примечание
				Н51		
		5		Переключатель		
				ПКУЗ-212Ф; Схема 2026	4	В4-SA1; SA2 В5-SA1; SA2
		6		Кнопочный пост		П5-SB В4-SB3
				управления ПКЕ-112-2УЗ	3	В5-SB3
				Арматура U~220В		
		7		АЕ-321 221АУ2	2	В4-HL1 В5-HL1
		8		АЕ-323 221АУ2	3	В4-HL2; П5-HL В5-HL2

Инв. № подл. | Подпись и дата | Взам. инв. №

503-9-25.89-АСТ-Н

Лист 3

Копировал Мнг

Формат А4

Альбом IV

Вид спереди
Дверь не показана

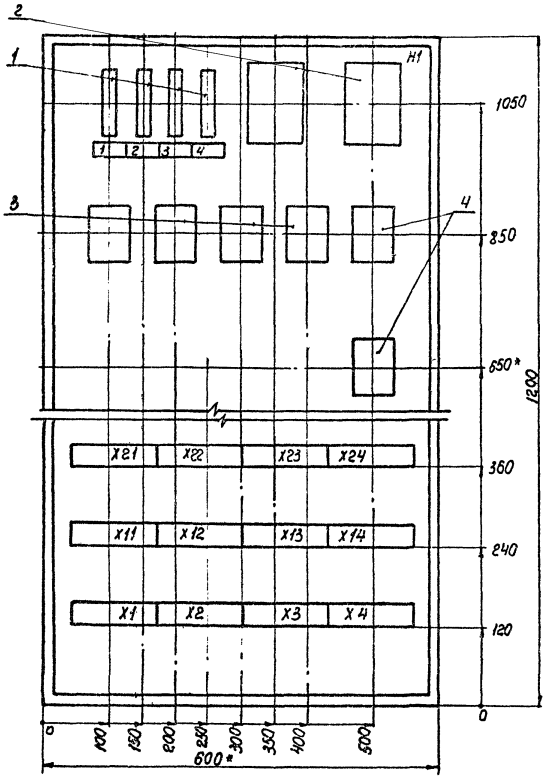

Дверь
Вид спереди

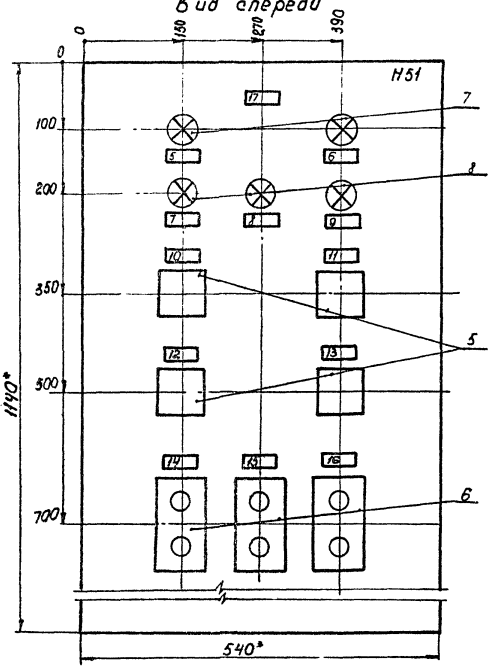

* Размеры для справок

ГИП	Молчанов		
Н.контр.	Сахновская		
Рук. бр.	Тисленко		
Рук. гр.	Нечаев		

503-9-25.89-АСТ-Н

Шкаф управления Вентиляторами ШУВ Общий вид.

Стадия	Масса	Масштаб
РП		
Листов	Листов	

Минавтотранс РСФСР
ГИПРОАВТОТРАНС
Ростовский филиал

Инв. № подл. | Подпись и дата | Взам. инв. №

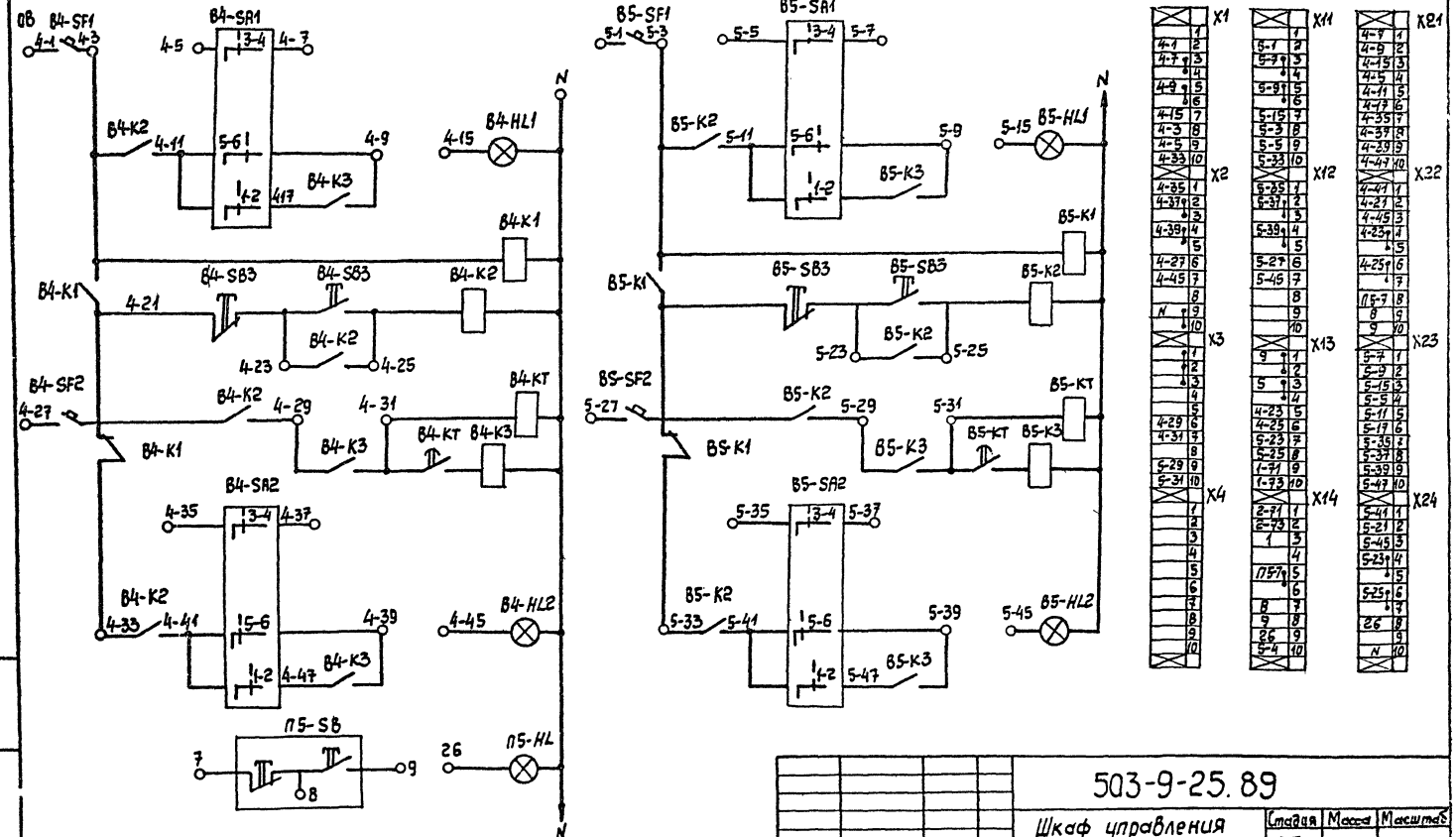

ГИП	Молчанов		
Н.контр	Сахновская		
Рук.Бр.1	Тисленко		
Рук.гр.	Нечаева		

503-9-25.89

Шкаф управления вентиляторами ШУВ. Схема электрическая принципиальная

Стадия	Масса	Масштаб
РП		
Лист 5	Листов	

Минавтотранс РСФСР ГИПРОАВТОТРАНС Ростовский филиал

Инв.№ подл. | Подпись и дата | Взам. инв.№

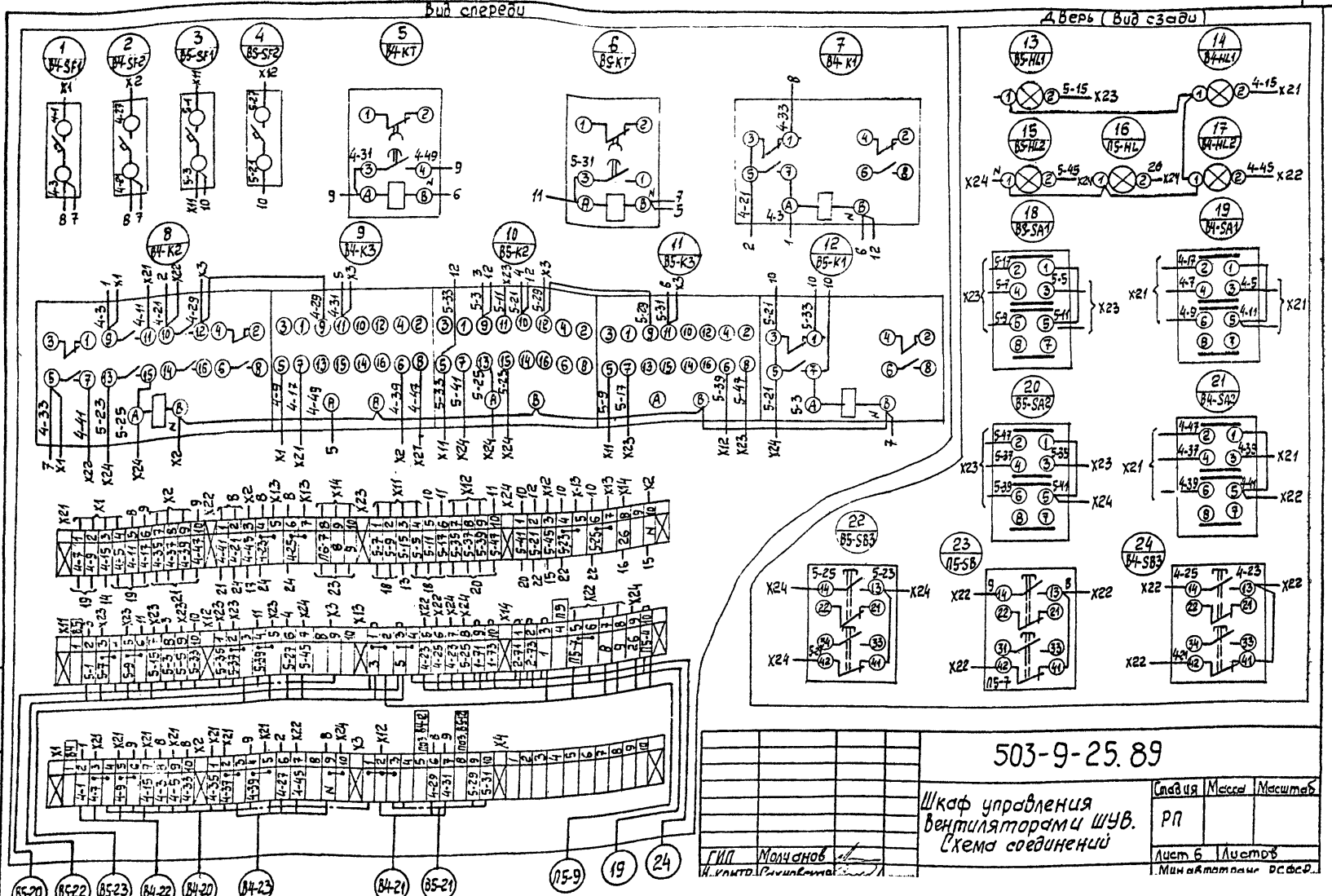

503-9-25.89

Шкаф управления вентиляторами ШУВ. Схема соединений

Стадия	Масса	Масштаб
РП		
Лист 6	Листов	

ГИП Молчанов

Минавтотранс РСФСР

АЛЬБОМ IV

Панель	Надпись	Поз. обозначение	Место надписи	Текст	Кол.	Вид шрифта	Заготовка
	1	SF	Табличка	Общие цепи управл. Jp 0,63A	1		
	2	1-SF1	Табличка	Компрессор N1 Jp 1A	1		
	3	2-SF1	Табличка	Компрессор N2 Jp 1A	1		
	4	1-SF2	Табличка	Насос N1 Jp 1A	1		
	5	2-SF2	Табличка	Насос N2 Jp 1A	1		
	6	1SF	Табличка	Задвижка N1 Jp 1A	1		
	7	2SF	Табличка	Задвижка N2 Jp 1A	1		
	8	—	Табличка	Компрессоры	1		
	9	—	Табличка	Насосы	1		
	10	1-HL1	Табличка	N1 Включен	1		
	11	HL3	Табличка	Давление высоко	1		
	12	HL5	Табличка	Давление высоко	1		
	13	1-HL2	Табличка	N1 Включен	1		
	14	2-HL1	Табличка	N2 Включен	1		
	15	HL4	Табличка	Уровень конденсата высок	1		
	16	HL6	Табличка	Давление низко	1		
	17	2-HL2	Табличка	N2 Включен	1		
	18	—	Табличка	Задвижка N1	1		
	19	1-HL3	Табличка	Открыта	1		
	20	1-HL5	Табличка	Закрыта	1		
	21	1-HL4	Табличка	Муфта	1		
	22	—	Табличка	Задвижка N2	1		
	23	2-HL3	Табличка	Открыта	1		

Взам. инв. №

Подпись и дата

Инв. № подл.

ГИП	Молчанов	
Н. контр.	Сахновская	
Рук. бр. 1	Тисленко	
Рук. гр.	Нечаева	
Ст. инж.	Звягинцева	

503-9-25.89-АСТ-Н

Шкаф управления компрессорами ШУК. Перечень надписей.

Стадия	Лист	Листов
РП	1	

МИНАВТОТРАНС РСФСР
ГИПРОАВТОТРАНС
Ростовский филиал

АЛЬБОМ IV

Панель	Надпись	Поз. обозначение	Место надписи	Текст	Кол.	Вид шрифта	Заготовка
	24	2-HL5	Табличка	Закрыта	1		
	25	2-HL4	Табличка	Муфта	1		
	26	1-SA1	Табличка	N1 Выбор режима			
				Опробов. – Откл. – Дистанц.	1		
	27	SA3	Табличка	Съем сигнала	1		
	28	1-SA2	Табличка	N1 Выбор режима			
				Опробов. – Откл. – Дистанц.	1		
	29	2-SA1	Табличка	N2 Выбор режима			
				Опробов. – Откл. – Дистанц.	1		
	30	1.SB	Табличка	Задвижка N1 Открыть-Закрыть-Стоп			
	31	2-SA2	Табличка	N2 Выбор режима			
				Опробов. – Откл. – Дистанц.	1		
	32	SB3	Табличка	Компрессоры Пуск-Стоп	1		
	33	2SB	Табличка	Задвижка N2 Открыть-Закрыть-Стоп	1		
	34	SB4	Табличка	Насосы Пуск-Стоп	1		

Взам. инв. №

Подпись и дата

Инв. № подл.

503-9-25.89-АСТ-Н

Лист 2

Формат	Зона	Поз.	Обозначение	Наименование	Кол.	Примечание
				Документация		
А3			503-9-25.89-АСТ-Н, л.5	Чертеж общего вида	1	
А3			503-9-25.89-АСТ-Н, л.6	Схема электрическая		
				принципиальная	1	
А3			503-9-25.89-АСТ-Н, л.7,8	Схема соединений	1	
А4			503-9-25.89-АСТ-Н, л.1,2	Таблица перечня		
				надписей	2	
				Сборочные единицы		
				ЯУЭ-1265	1	
				Н1		
				Выключатель ВАЧ-26-14-2093		
				У~220В; отс.		
		1		Ур 0,5А	3	SF, 1SF, 2SF
		2		Ур 1А	4	1SF1-1-SF2, 2-SF1, 2-SF2
				Реле У~220В		
		3		РПУ-2М-96220 У3А	3	К1, К3, К6
		4		РПУ-2М-96 440 У3А	3	К2, К4, К5
		5		ВЛ-54 УХЛ4	1	ХТ
		6		Звонок ЗВП-220; У~220В	1	НА
				Блок зажимов		
				БЗ24-4П25-В/ВУЗ-10	16	

ГИП	Мальчанов		
Н.контр.	Сорновская		
Рук.гр.	Тысленко		
Рук.гр.	Нечаева		
Ст.инж.	Зверинцева		

503-9-25.89-АСТ-Н

Шкаф управления компрессорами ШУК. Технические данные аппаратов.

Стадия	Лист	Листов
РП	3	

Минавтотранс РСФСР ГИПРОАВТОТРАНС

Инв.№ подл. | Подпись и дата | Взам.инв.№

Формат	Зона	Поз.	Обозначение	Наименование	Кол.	Примечание
				Н51		
				Переключатель		
		7		ПКУ3-212С схема 2001	4	1-SA1; 2-SA1 1-SA2; 2-SA2
		8		ПКУ3-212И схема 0101	1	SA3
				Кнопочный пост управления		
		9		ПКЕ-112-2У3	2	983, 984
		10		ПКЕ-112-3У3	2	158, 298
				Арматура У~220		
		11		АЕ-321221 АУ2	6	HL3, HL6; 1-HL5, 2-HL5
		12		АЕ-323221 АУ2	6	1-HL1, 2-HL1, 1-HL2, 2-HL2
		13		АЕ-324221 АУ2	2	1-HL4; 2-HL4

Инв.№ подл. | Подпись и дата | Взам.инв.№

Дверь
Вид спереди

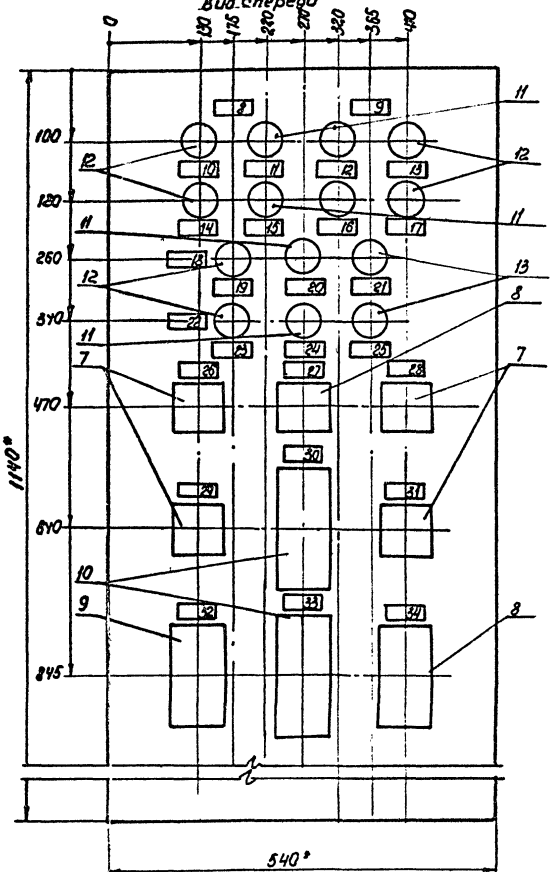

Вид спереди
Дверь не показана

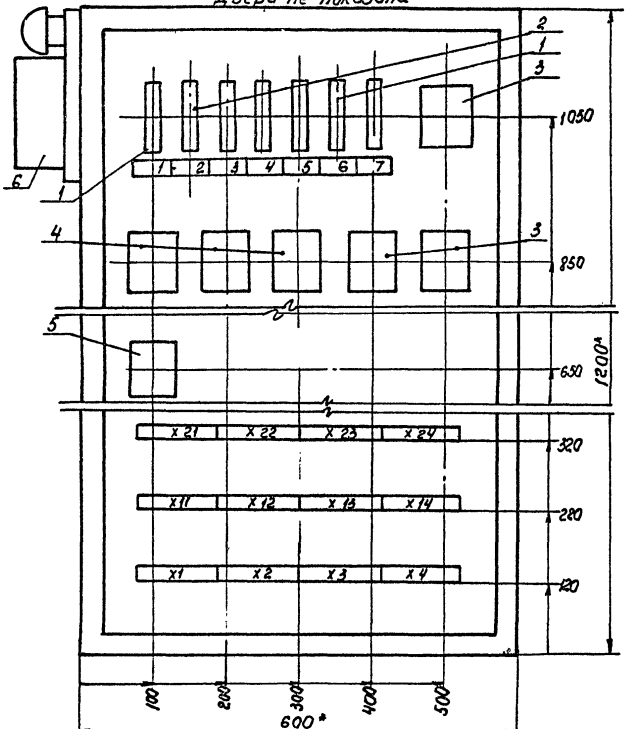

* Размеры для справок

ГИП	Малахов	503-9-25.89 -АСТ-Н	
Н.контр	Сахновская	Шкаф управления компрессорами шум. Общий вид.	Стадия: РП; Масса; Масштаб
Рук.бр.	Гусленко		Лист 5; Листов
Рук.гр.	Нечаева		Минавтотранс РСФСР ГИПРОАВТОТРАНС Ростовский филиал
Ст.инж.	Звягинцева		

Инв.№ подл. | Подпись и дата | Взам.инв.№

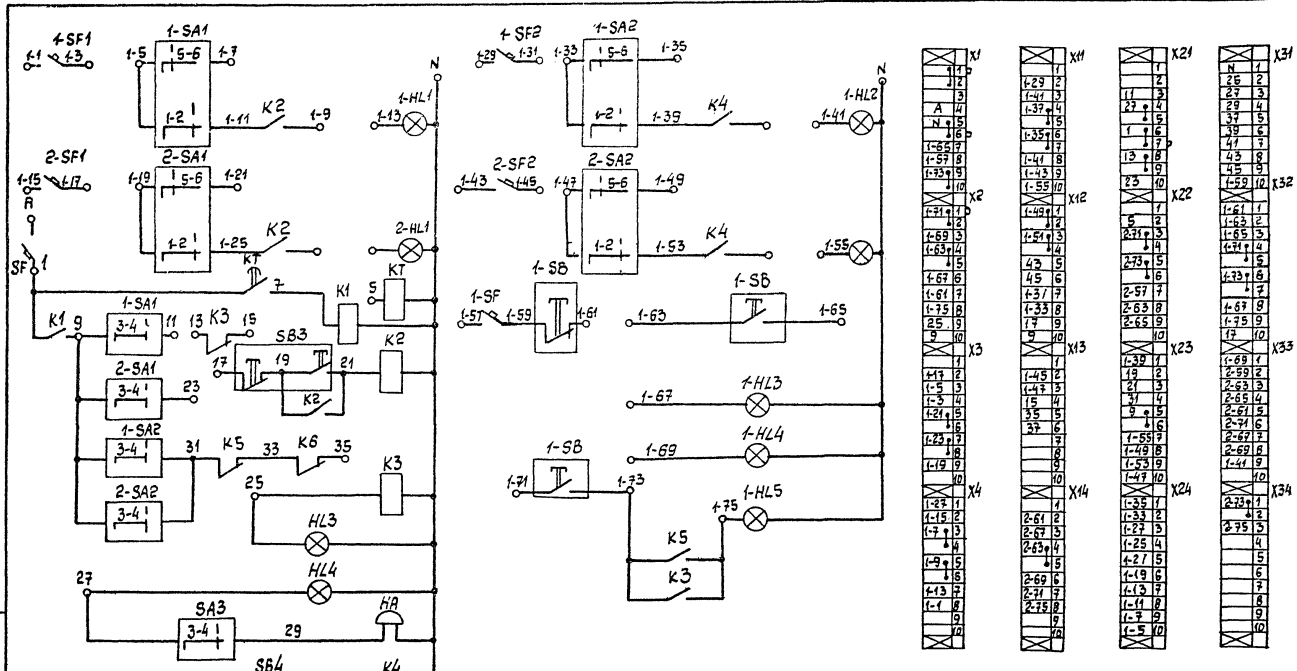

ГИП	Молчанов		
Н.контр	Сухайская		
Рук.бр.1	Тисленко		
Рук.гр.	Нечаева		

503-9-25.89

Шкаф управления компрессорами ШУК

Схема электрическая принципиальная

Стадия	Масса	Масштаб
РП		
Лист 6	Листов	

Минавтотранс РСФСР
ГИПРОАВТОТРАНС

Вид спереди

ГИП	Мальчанов	503-9-25.89	
Н.контр	Сахновская	Шкаф управления компрессорами ШУК. Схема соединений (начало)	Стадия: РП; Масса; Масштаб
Рук.Гр.1	Тисленко		Лист 7 Листов
Рук.гр.	Нечаева		Минавтотранс РСФСР ГИПРОАВТОТРАНС Ростовский филиал
Гл.инж	Збарницкий		

Инв.№ подл. | Подпись и дата | Взам.инв.№

Инв. № подл.	Подпись и дата	Взам. инв. №

Дверь (Вид сзади)

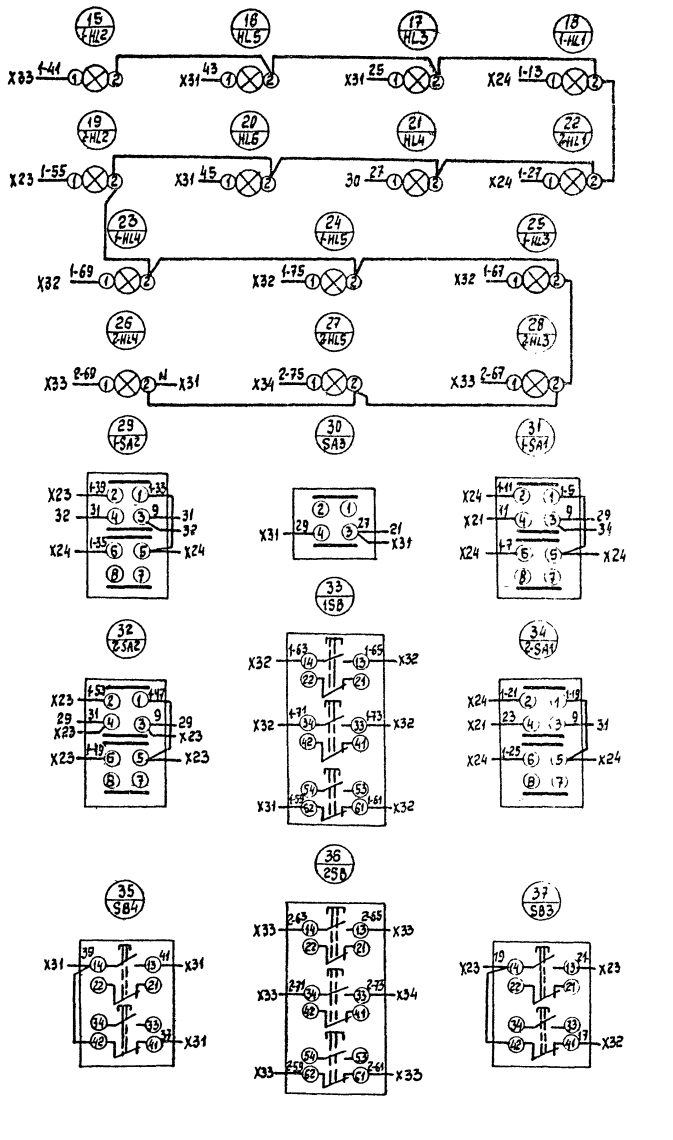

ГИП	Малиновская		
Н. контр.	Сахновская		
Рук. бр.	Тисленко		
Рук. гр.	Нечаева		

503-9-25.89-А

Шкаф управления компрессорами. ШУК. Схема соединений (окончание)

Стадия РП

Лист 8

Минавтосанс РСФСР

Масштаб

gost.e-ecolog.ru