ТИПОВОЙ ПРОЕКТ
503-9-25.89

Пост слива газа автономного автотранспортного предприятия на 300 грузовых автомобилей с открытой стоянкой

АЛЬБОМ I

ТХ	ТЕХНОЛОГИЧЕСКИЕ РЕШЕНИЯ	СТР. 21
АР	АРХИТЕКТУРНЫЕ РЕШЕНИЯ	СТР. 12
КЖ	КОНСТРУКЦИИ ЖЕЛЕЗОБЕТОННЫЕ	СТР. 20
КМ	КОНСТРУКЦИИ МЕТАЛЛИЧЕСКИЕ	СТР. 9

gost.e-ecolog.ru

ТИПОВОЙ ПРОЕКТ
503-9-25.89

Пост слива газа автономного автотранспортного предприятия на 300 грузовых автомобилей с открытой стоянкой

АЛЬБОМ I

ПЕРЕЧЕНЬ АЛЬБОМОВ

АЛЬБОМ I	ТХ	ТЕХНОЛОГИЧЕСКИЕ РЕШЕНИЯ
	АР	АРХИТЕКТУРНЫЕ РЕШЕНИЯ
	КЖ	КОНСТРУКЦИИ ЖЕЛЕЗОБЕТОННЫЕ
	КМ	КОНСТРУКЦИИ МЕТАЛЛИЧЕСКИЕ
АЛЬБОМ II	ОВ	ОТОПЛЕНИЕ И ВЕНТИЛЯЦИЯ
	ВК	ВНУТРЕННИЕ ВОДОПРОВОД И КАНАЛИЗАЦИЯ
	ЭМ	СИЛОВОЕ ЭЛЕКТРООБОРУДОВАНИЕ
	ЭО	ЭЛЕКТРИЧЕСКОЕ ОСВЕЩЕНИЕ
	АСТ	АВТОМАТИЗАЦИЯ САНТЕХНИЧЕСКИХ И ТЕХНОЛОГИЧЕСКИХ УСТАНОВОК
	СС	СВЯЗЬ И СИГНАЛИЗАЦИЯ
АЛЬБОМ III	КЖИ	ИНДУСТРИАЛЬНЫЕ СТРОИТЕЛЬНЫЕ КОНСТРУКЦИИ
АЛЬБОМ IV	АСТ-Н	ЗАДАНИЕ ЗАВОДУ ИЗГОТОВИТЕЛЮ НА АВТОМАТИКУ И ЭЛЕКТРООБОРУДОВАНИЕ
АЛЬБОМ V	СО	СПЕЦИФИКАЦИИ ОБОРУДОВАНИЯ
АЛЬБОМ VI	ВМ	ВЕДОМОСТИ ПОТРЕБНОСТИ В МАТЕРИАЛАХ
АЛЬБОМ VII	С	СМЕТЫ

РАЗРАБОТАН:
РОСТОВСКИМ ФИЛИАЛОМ „ГИПРОАВТОТРАНС"
ГЛАВНЫЙ ИНЖЕНЕР ИНСТИТУТА Э.Я. ЛЕВИН
ГЛАВНЫЙ ИНЖЕНЕР ПРОЕКТА А.В. МОЛЧАНОВ
С УЧАСТИЕМ ИНСТИТУТА „МОСГАЗНИИПРОЕКТ"
ГЛАВНЫЙ ИНЖЕНЕР ИНСТИТУТА М.А. МАЕВСКИЙ
ГЛАВНЫЙ ИНЖЕНЕР ПРОЕКТА А.И МИТРОФАНОВ

ПРОЕКТ УТВЕРЖДЕН И ВВЕДЕН В ДЕЙСТВИЕ
МИНАВТОТРАНСОМ РСФСР
ПРИКАЗ ОТ 23.05 1989 г № 4

Содержание альбома N1

Лист	Наименование	Стр.
	Содержание альбома	2
	Чертежи марки ТХ	
1	Общие данные	3
2	Схема технологическая	4
3	Наружные газопроводы. Спецификация.	5
4	Наружные газопроводы. Схема генплана. Планировка производственного корпуса	6
5	Наружные газопроводы. Вид А. Разрезы Б-Б, В-В, Г-Г, Д-Д.	7
6	Наружные газопроводы. Узел I. Разрезы Е-Е, Ж-Ж.	8
7	Наружные газопроводы. Виды. Разрезы.	9
8	Наружные газопроводы. Схема	10
9	Насосно - компрессорное отделение. Спецификация	11
10	Насосно - компрессорное отделение. Спецификация	12
11	Насосно - компрессорное отделение. План.	13
12	Насосно - компрессорное отделение. Разрез А-А	14
13	Насосно - компрессорное отделение. Разрезы Б-Б. В-В.	15
14	Насосно - компрессорное отделение. Разрезы.	16
15	Насосно - компрессорное отделение. Виды. Разрезы	17
16	Насосно - компрессорное отделение. Схема	18
17	Участок дегазации баллонов. План. Вид А.	19
18	Нестандартизированное оборудование. Присоединение концевое для рукава	20
19	Нестандартизированное оборудование. Присоединение концевое для рукава. Д стали.	21
	Чертежи марки ТХ1	
1	Общие данные. Схема Разводки системы трубопроводов сжатого воздуха	22
2	План расстановки технологического оборудования между осями 1÷7 и А÷Б План и схема разводки системы трубопроводов сжатого воздуха.	23

Продолжение

Лист	Наименование	Стр
	Чертежи марки АР	
1	Общие данные (начало)	24
2	Общие данные (окончание)	25
3	Ведомость отделки помещений	26
4	План на отм. 0.000	27
5	Фасады. Разрезы.	28
6	Венткамера на отм. 3.300. Фрагменты 1, 2. Вид А-А ÷ Д-Д.	29
7	Узлы 1÷9	30
8	План кровли (для t = -30°C), План кровли (для t = -40°C). Схема молниезащиты	31
9	Планы полов и отверстий в стенах и перегородках	32
10	Экспликация полов. Узел 10.	33
11	Узлы 11÷19	34
12	Навес.	35
	Чертежи марки КЖ.	
1	Общие данные	36
2	Схема расположения фундаментов и фундаментных балок.	37
3	Узлы А, Б. Фундаменты под оборудование ФОм1 ÷ ФОм4	38
4	Фундаменты Фм1 ÷ Фм3	39
5	Фундаменты Фм4 ÷ Фм7	40
6	Фундаменты Фм8 ÷ Фм10	41
7	Фундаменты Фм11 ÷ Фм15	42
8	Схема расположения колонн, балок, ригелей и прогонов.	43
9	Узлы 1÷6 к листу 8.	44
10	Схемы расположения плит покрытия для t = -30°C; t = -40°C.	45
11	Схемы расположения плит перекрытия антресоли на отм. 3,300.	46

продолжение

Лист	Наименование	Стр
12	Схемы расположения панелей стен, насадок торцового фахверка по осям А, Б, 3, 7.	47
13	Спецификация элементов к схемам расположения панелей стен	48
14	Схема расположения опор под трубопроводы и фундаментов под оборудование.	49
15	Схема расположения фундаментов в осях А/2 - Б и 7 ÷ 11.	50
16	Схема расположения колонн, балок, прогонов в осях 7 ÷ 11	51
17	Схема расположения элементов очистных сооружений и щитов покрытия	52
18	Сечения 3-3 ÷ 6-6 Узлы 1÷4 к листу 17	53
19	Участки монолитные Ум2, Ум3.	54
20	Днище монолитное Дм1	55
	Чертежи марки КМ	
1	Общие данные (начало)	66
2	Общие данные (продолжение)	57
3	Общие данные (продолжение)	58
4	Общие данные (продолжение)	59
5	Общие данные (окончание)	60
6	Схемы расположения путей подвесных кранов, траверс и лестницы Л1	61
7	Сечения 4-4÷13-13. Узлы 1÷3. Схемы расположения зенитных фонарей	62
8	Схема расположения окон	63
9	Схема расположения консолей, балок и траверс под трубопроводы в осях 7÷11	64

ГНП	Молчанов	
Н. контр.	Сахновская	
Рук. бр.	Тисленко	
Гл. спец.	Таран	
Рук. гр.	Кульвец	
Ст. инж.	Коротких	

503-9-25.89

Содержание альбома

Стадия	Лист	Листов
РП		1

Минавтотранс РСФСР
ГИПРОАВТОТРАНС
Ростовский ф.и.лиал

Инв. № подл. | Подпись и дата | Взам. инв. №

Альбом

Ведомость чертежей основного комплекта ТХ

Лист	Наименование	Примечание
1	Общие данные.	
2	Схема технологическая.	
3	Наружные газопроводы. Спецификация.	
4	Наружные газопроводы. Схема генплана.	
	Планировка производственного корпуса.	
5	Наружные газопроводы. Вид А.	
	Разрезы Б-Б, В-В, Г-Г, Д-Д.	
6	Наружные газопроводы. Узел I.	
	Разрезы Е-Е, Ж-Ж.	
7	Наружные газопроводы. Виды. Разрезы.	
8	Наружные газопроводы. Схема.	
9	Насосно-компрессорное отделение.	
	Спецификация.	
10	Насосно-компрессорное отделение.	
	Спецификация.	
11	Насосно-компрессорное отделение. План.	
12	Насосно-компрессорное отделение. Разрез А-А.	
13	Насосно-компрессорное отделение.	
	Разрезы Б-Б, В-В.	
14	Насосно-компрессорное отделение. Разрезы.	
15	Насосно-компрессорное отделение.	
	Виды. Разрезы.	
16	Насосно-компрессорное отделение. Схема.	
17	Участок дегазации баллонов.	
	План. Вид А.	
18	Нестандартное оборудование.	
	Присоединение концевое для рукава.	
19	Нестандартное оборудование. Присоединение	
	концевое для рукава. Детали.	

Ведомость ссылочных и прилагаемых документов

Обозначение	Наименование	Примечание
	Ссылочные документы	
Серия 5.905-12	Устройство для отбора импульса	ЦИТП 380053, Тбилиси
УКИП 3.00	давления на газопроводе.	Авдальское ш. 86-а
	Прилагаемые документы	
503-9-25.89-ТХ.СО	Спецификация оборудования	
503-9-25.89 ТХ. ВМ	Ведомость потребности в	
	материалах.	

Ведомость спецификаций

Лист	Наименование	Примечание
3.	Спецификация на наружные газопроводы.	
9.	Спецификация насосно-компрессорного	
	отделения.	
10.	Спецификация насосно-компрессорного	
	отделения. (Продолжение)	
17	Спецификация участка на дегазации	
	баллонов.	

Условные обозначения и изображения

- ——— Газопровод жидкой фазы
- - - - - Газопровод паровой фазы
- —н— Газопровод импульсный
- —д— Газопровод дренажный
- —с— Газопровод сбросной
- —п— Газопровод продувочный
- —ск— Газопровод слива конденсата
- —сн— Трубопровод слива масла

Общие указания

1. Исходными данными для разработки рабочих чертежей является техническое задание на разработку технологических решений поста слива газа в составе типового проекта „Автономное автотранспортное предприятие на 300 грузовых автомобилей, с открытой стоянкой", утвержденное Минавтотрансом РСФСР.

2. Прокладку газопроводов, установку и монтаж газооборудования производить в соответствии с требованиями СНиП 2.04.08-87, СНиП III-29-76 и „Правил безопасности в газовом хозяйстве" Госгортехнадзора СССР.

3. Надземные газопроводы защитить лакокрасочными покрытиями, состоящие из двух-трех слоёв грунтовки и двух слоёв эмали или лака. Рекомендуемое сочетание см. раздел 11 СНиП 2.04.08-87. Газопроводы паровой фазы теплоизолируются.

4. Наружные газопроводы проложить на низких опорах высотой не менее 0,5 м. В местах пересечения с автомобильными проездами наружные газопроводы проложить на высоких опорах на высоте не менее 5,5 м. Шаг опор 2,5 м. Уклон газопроводов не менее 0,03 в сторону хранилища газа.

5. Конструкции опор разрабатываются в архитектурно-строительной части.

6. Крепление газопроводов к стенам зданий решается проектом привязки.

7. На опорах под хомутами проложить диэлектрическую прокладку из листовой резины толщиной 3 мм.

8. Сварные стыковые швы газопроводов должны отстоять от опор на расстоянии не менее 300 мм

9. При пересечении стен газопроводы заключить в футляры. Сварные швы на участке газопровода, проложенного в футляре, не допускаются.

10. Пространство между стеной и футляром следует заделывать бетоном на всю толщину пересекаемой конструкции. Концы футляра следует уплотнить битумом.

11. Изоляция резервуаров должна быть „весьма усиленного типа" по ГОСТ 9.015-74.

12. Трубы стальные бесшовные горячедеформированные по ГОСТ 8731-74, применяемые для строительства газопроводов не должны изготовляться методом пилигримовой прокатки из слитка.

Типовой проект разработан в соответствии с действующими нормами и правилами и предусматривает мероприятия, обеспечивающие взрывную, взрывопожарную и пожарную безопасность при эксплуатации.

Главный инженер проекта [подпись] /Митрофанов/.

Инв. № подл.	Подпись и дата	Взам. инв. №		

Привязан:

Инв. №

503-9-25.89 - ТХ

ГИП	Митрофанов	[подпись]	06.88
Н.контр.	Иванова	[подпись]	06.88
Нач.отд.	Екименкова	[подпись]	06.88
Гл.спец.	Гладкий	[подпись]	06.88
Рук.гр.	Бычкова	[подпись]	06.88
Ст.инж.	Гайнуддинова	[подпись]	06.88
Инженер	Мегдалович	[подпись]	06.88

Автономное автотранспортное предприятие на 300 грузовых автомобилей с открытой стоянкой

	Стадия	Лист	Листов
Пост слива газа	Р	1	19
Общие данные	Институт МосгазНИИпроект		

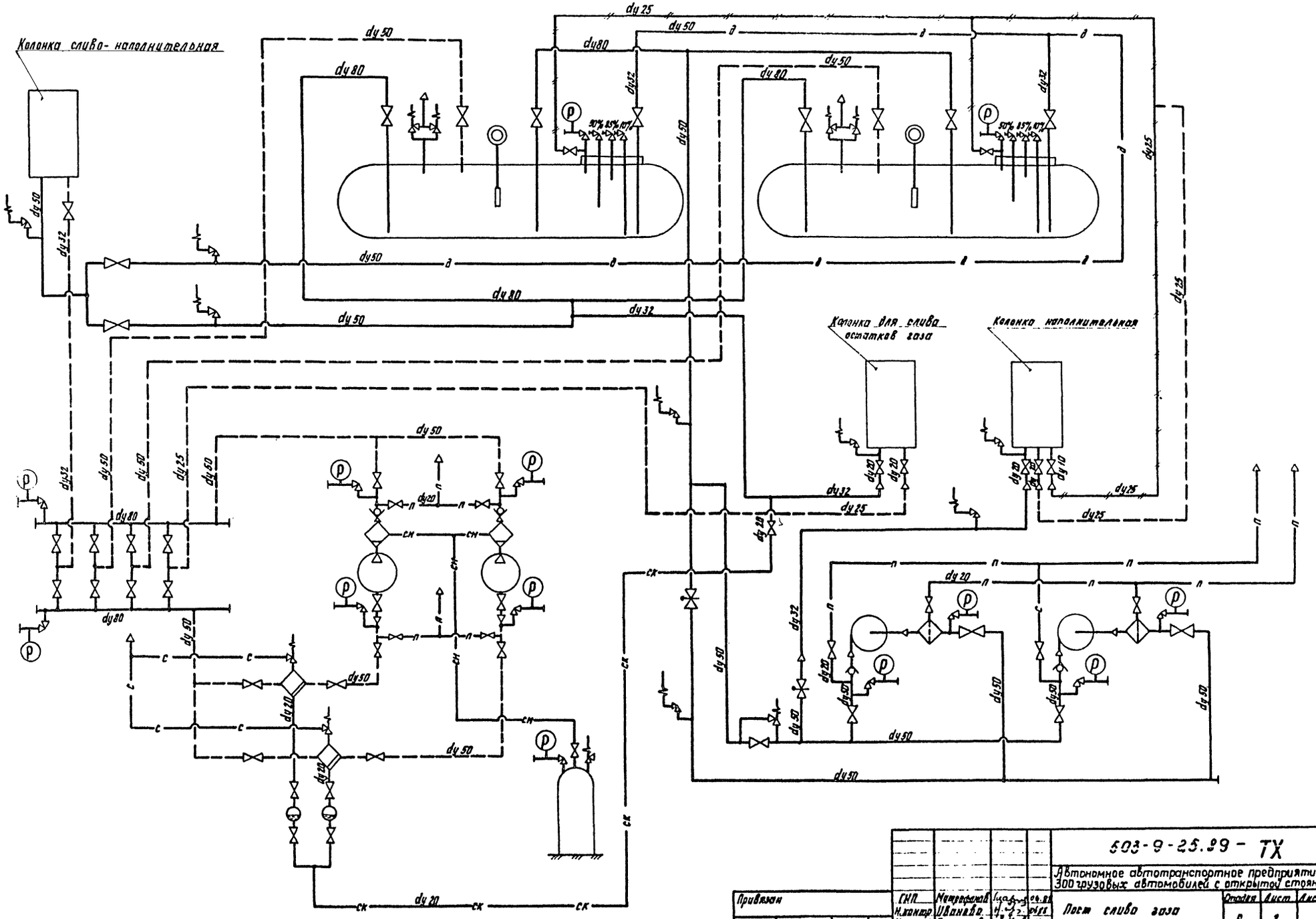

Альбом

Инв. № подл.	Подпись и дата	Взам. инв. №	Привязан	ГИП	Митрофанов		04.88
				Н.контр.	Иванова		04.88
				Нач.отд.	Ежинкова		04.88
				Гл.спец.	Гладкий		04.88
				Рук.гр.	Бычкова		04.88
			Инв. №	Ст.инж.	Гайнутдинова		06.88

503-9-25.89 - ТХ

Автономное автотранспортное предприятие на 300 грузовых автомобилей с открытой стоянкой.

	Стадия	Лист	Листов
Пост слива газа	Р	2	
Схема технологическая	Институт Мосгаз НИИпроект		

Альбом

Поз.	Обозначение	Наименование	Кол.	Масса ед. кг	Примечание
1	ОСТ 26-02-2080-84	Сосуд ПС-25-И-I-Л	2	7200,0	
2	Каталог ЦБКА Часть II	Задвижка клиновая с выдвижным шпинделем с электроприводом фланцевая 30с941нж (ЗКЛПЭ-16), Ду50, Ру1,6	1	93,0	
3	Каталог ЦБКА Часть V	Клапан предохранительный малоподъемный пружинный цапковый 17с11нж Ду15, Ру 1,6	4	2,5	
4		То же Ду 25	5	5,1	
6	Каталог ЦБКА Часть I	Вентиль запорный проходной цапковый 15с11бк1 Ду10, Ру 2,5	1	0,63	
7	Каталог ЦБКА Часть I	Вентиль запорный фланцевый 15с12п2 (КЗ 22010) Ду20, Ру2,5	4	4,98	
8		То же Ду25	2	5,65	
9		" Ду32	1	9,24	
11	Каталог ЦБКА Часть I	Вентиль запорный фланцевый 15с18п, Ду50, Ру2,5	2	16,6	
12	ГОСТ 12821-80	Фланец 1-20-25 Ст10	4	0,97	
13	ГОСТ 12821-80	Фланец 4-20-25 Ст10	8	0,97	
14	ГОСТ 12821-80	Фланец 4-25-25 Ст10	4	1,16	
15	ГОСТ 12821-80	Фланец 1-32-25 Ст10	1	1,83	
16	ГОСТ 12821-80	Фланец 4-32-25 Ст10	2	1,81	

Продолжение

Поз.	Обозначение	Наименование	Кол.	Масса ед. кг	Примечание
17	ГОСТ 12821-80	Фланец 1-50-25 Ст10	3	2,78	
18	ГОСТ 12821-80	Фланец 2-50-25 Ст10	4	2,76	
20	ГОСТ 15180-76	Прокладка А-20-25 ПОН	4	0,004	
21	ГОСТ 15180-76	Прокладка В-20-25 ПОН	8	0,004	
22	ГОСТ 15180-76	Прокладка В-25-25 ПОН	4	0,004	
23	ГОСТ 15180-76	Прокладка А-32-25 ПОН	1	0,005	
24	ГОСТ 15180-76	Прокладка В-32-25 ПОН	2	0,005	
25	ГОСТ 15180-76	Прокладка А-50-25 ПОН	3	0,014	
26	ГОСТ 15180-76	Прокладка В-50-25 ПОН	4	0,027	
27	ГОСТ 481-80	Паронит ПМБ-2,0			
		Прокладка ф22×14	1	0,004	
30	ГОСТ 17375-83	Отвод 90° 57×3	40	0,5	
31	ГОСТ 17375-83	Отвод 90° 89×3,5	4	1,4	
33	ГОСТ 24137-80	Хомут 32-В Ст3сп	65	0,057	
34	ГОСТ 24137-80	Хомут 40-В Ст3сп	54	0,064	
35	ГОСТ 24137-80	Хомут 60-В Ст3сп	45	0,141	
36	ГОСТ 10621-80	Винт самонарезающий М4×12.01	1850	0,008	
37	ГОСТ 7798-80	Болт М12×50.58	64	0,07	
38	ГОСТ 7798-80	Болт М16×70.58	40	0,16	
39	ГОСТ 5915-70	Гайка М8. 5.05	476	0,010	
40	ГОСТ 5915-70	Гайка М10. 5.05	180	0,012	
41	ГОСТ 5915-70	Гайка М12. 5.05	64	0,015	
42	ГОСТ 5915-70	Гайка М16. 5.05	40	0,033	
43	ГОСТ 11371-78	Шайба 12.01.19	64	0,006	
44	ГОСТ 11371-78	Шайба 16.01.19	40	0,010	
45	ГОСТ 1779-72	Шнур асбестовый	1,25		м³

Продолжение

Поз.	Обозначение	Наименование	Кол.	Масса ед. кг	Примечание
46		Сталь оцинкованная ОЦ Б-ОН-НО-0,8 ГОСТ 19904-74 ОН-КР-1 ГОСТ 14918-80	60		м²
48		Труба 16×3 ГОСТ 8734-75 В10 ГОСТ 8733-74	3,5	0,96	м
49		Труба 20×2,5 ГОСТ 8734-75 В10 ГОСТ 8733-74	20	1,08	м
50		Труба 26×3,0 ГОСТ 8734-75 В10 ГОСТ 8733-74	18	1,7	м
51		Труба 32×3,0 ГОСТ 8734-75 В10 ГОСТ 8733-74	220	2,15	м
52		Труба 38×3,0 ГОСТ 8734-75 В10 ГОСТ 8733-74	120	2,59	м
53		Труба 57×3,5 ГОСТ 8732-78 В10 ГОСТ 8731-74	200	4,6	м
54		Труба 89×3,5 ГОСТ 8732-78 В10 ГОСТ 8731-74	8	7,38	м
55		Уголок Б-63×63×6 ГОСТ 8509-86 Ст3сп ГОСТ 535-79 L = 0,5 м	2	5,72	
56		Уголок Б-70×70×7 ГОСТ 8509-86 Ст3сп ГОСТ 535-79 L = 0,8 м	8	7,39	
57		Уголок Б-45×45×5 ГОСТ 8509-86 Ст3сп ГОСТ 535-79 L = 0,8 м	8	3,37	
58		Обвязка емкости V = 25м³	2		Разрабатывается по отдельному заказу
59		Колонка наполнительная	1		
60		Колонка для слива остатков газа	1		
61		Колонка сливо-наполнительная	1		

Привязан

Инв. №

ГИП	Митрофанов		06.88
Н. контр.	Иванова		06.88
Нач. отд.	Екименкова		06.88
Гл. спец.	Гладская		06.88
Рук. ср.	Бычкова		06.88
Ст. инж.	Гайнуллинова		06.88
Инженер	Воронкова		06.88

503-9-25.89 - ТХ

Автономное автотранспортное предприятие на 300 грузовых автомобилей с открытой стоянкой

Пост слива газа

Стадия	Лист	Листов
Р	3	

Наружные газопроводы. Спецификация

Институт Мосгоз НИИпроект

Отпечатано: Карымова

Инв. № подл. | Подпись и дата | Взам. инв. №

Альбом I

План
М 1:400

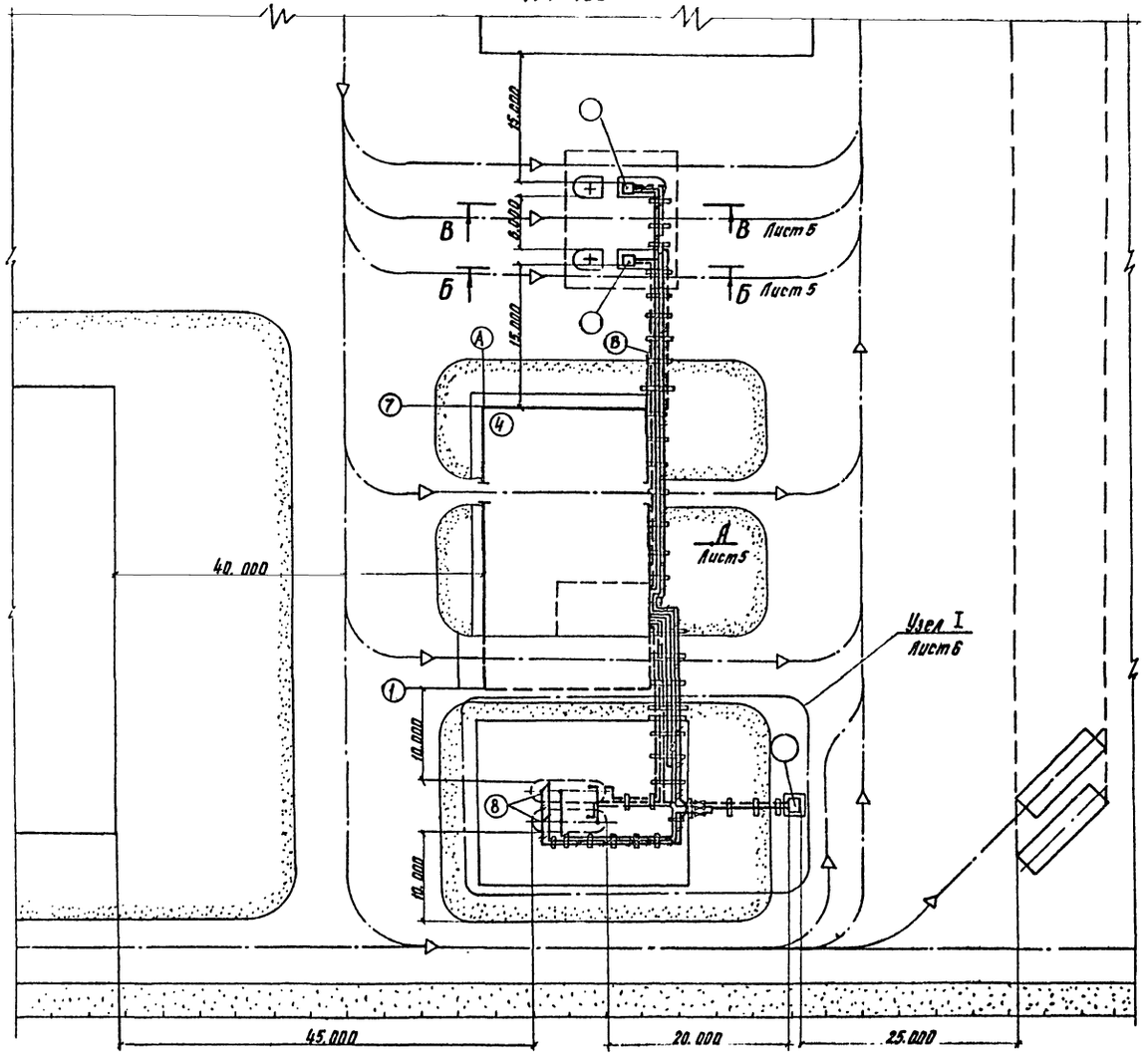

Планировка производственного корпуса
М 1:200

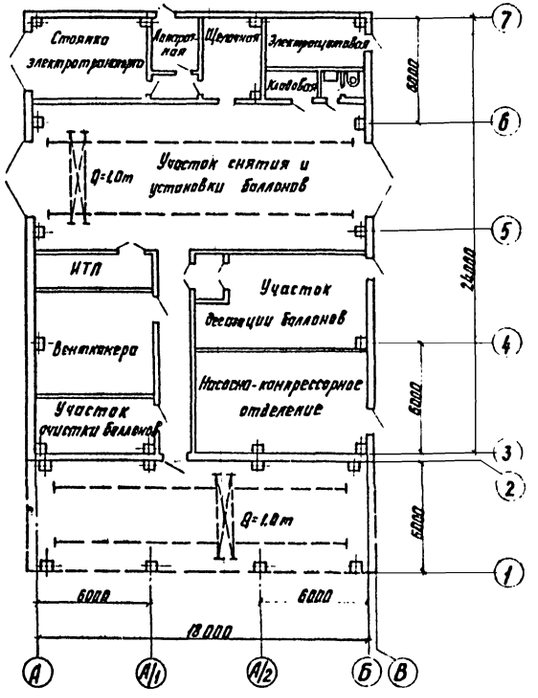

Экспликация зданий и сооружений поста слива газа

№ по ген. плану	Наименование	Примечание
1	Производственный корпус поста слива	
2	Резервуарный парк	два резервуара по 25 м³ каждый
3	Колонка слива-наполнительная	Разрабатывается по отдельному заказу
4	Колонка для слива остатков газа	
5	Колонка наполнительная	

ГИП	Матрофанов		06.88	503-9-25.89 - ТХ	
Н.контр.	Иванова		06.88	Автономное автотранспортное предприятие на 300 грузовых автомобилей с открытой стоянкой	
Нач.отд.	Еременкова		06.88	Пост слива газа	Стадия: Р; Лист: 4; Листов:
Гл.спец.	Гладский		06.88		
Рук.гр.	Бычкова		06.88	Наружные газопроводы Схема генплана. Планировка производственного корпуса	Институт МосгазНИИпроект
Ст.инж.	Гайнутдинова		06.88		
Инженер	Борисова		06.88		

Привязан

Инв. №

Инв. № подл. | Подпись и дата | Взам. инв. №

Альбом I

Вид А
М 1:100 Лист 4

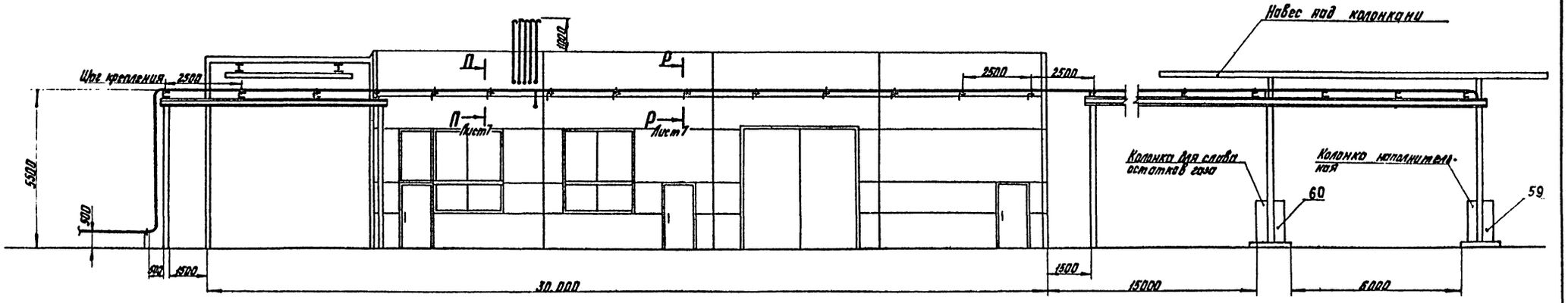

Б – Б
М 1:50 Лист 4

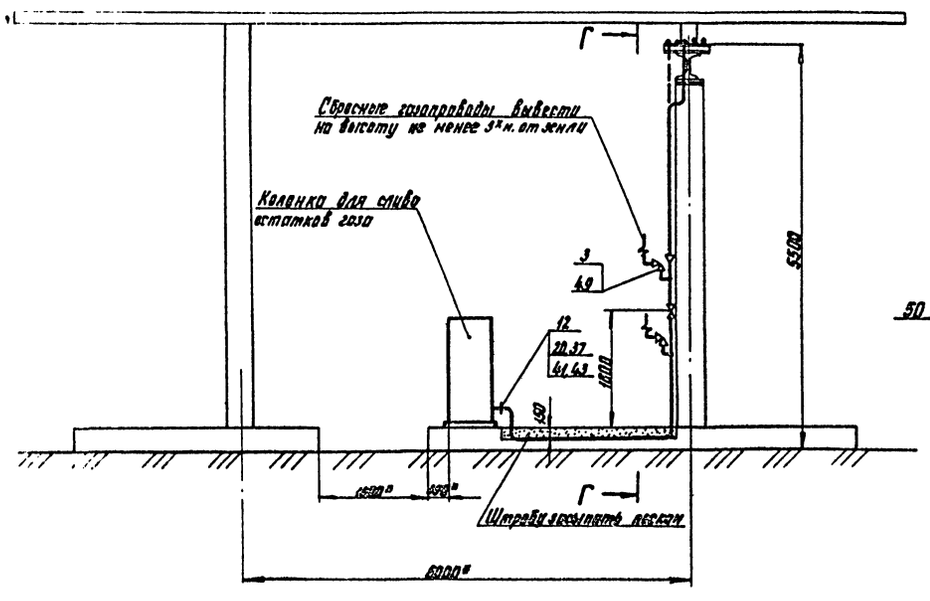

Г – Г
М 1:50

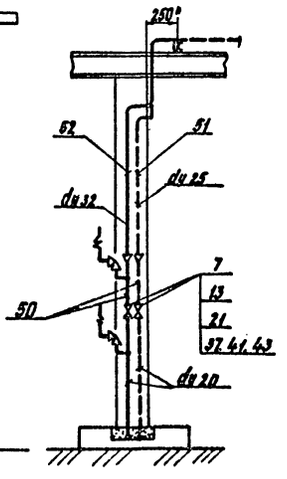

В – В
М 1:50 Лист 4

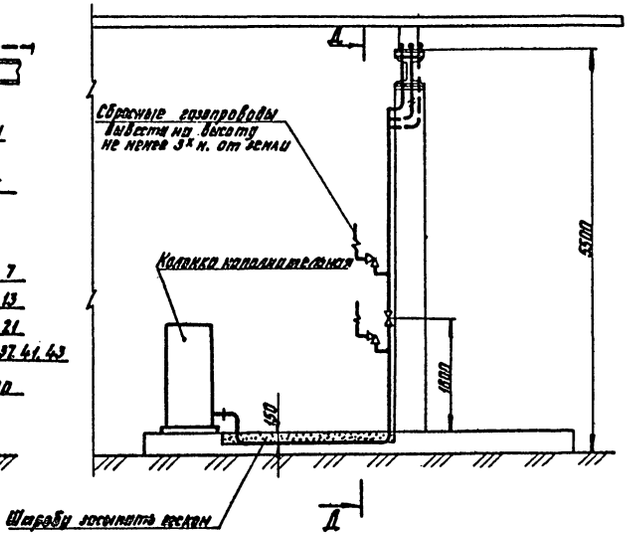

Д – Д
М 1:50

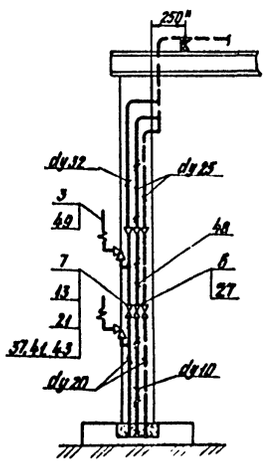

				503-9-25.89 - ТХ
				Автономное автотранспортное предприятие на 300 грузовых автомобилей с открытой стоянкой.
ГИП	Митрофанов		06.88	
Н.контр.	Иванова		06.88	Пост слива газа
Нач.отд.	Екименкова		06.88	Стадия: Р; Лист: 6; Листов:
Гл.спец.	Гладский		06.88	
Рук.гр.	Бычкова		06.88	Наружные газопроводы
Ст.инж.	Гайдуканова		06.88	Вид А. Разрезы Б-Б, В-В, Г-Г, Д-Д
Инженер	Волынцева		06.88	Институт МосгазНИИпроект

Привязан

Инв. №

Альбом I

Узел I Лист 4
М1:100

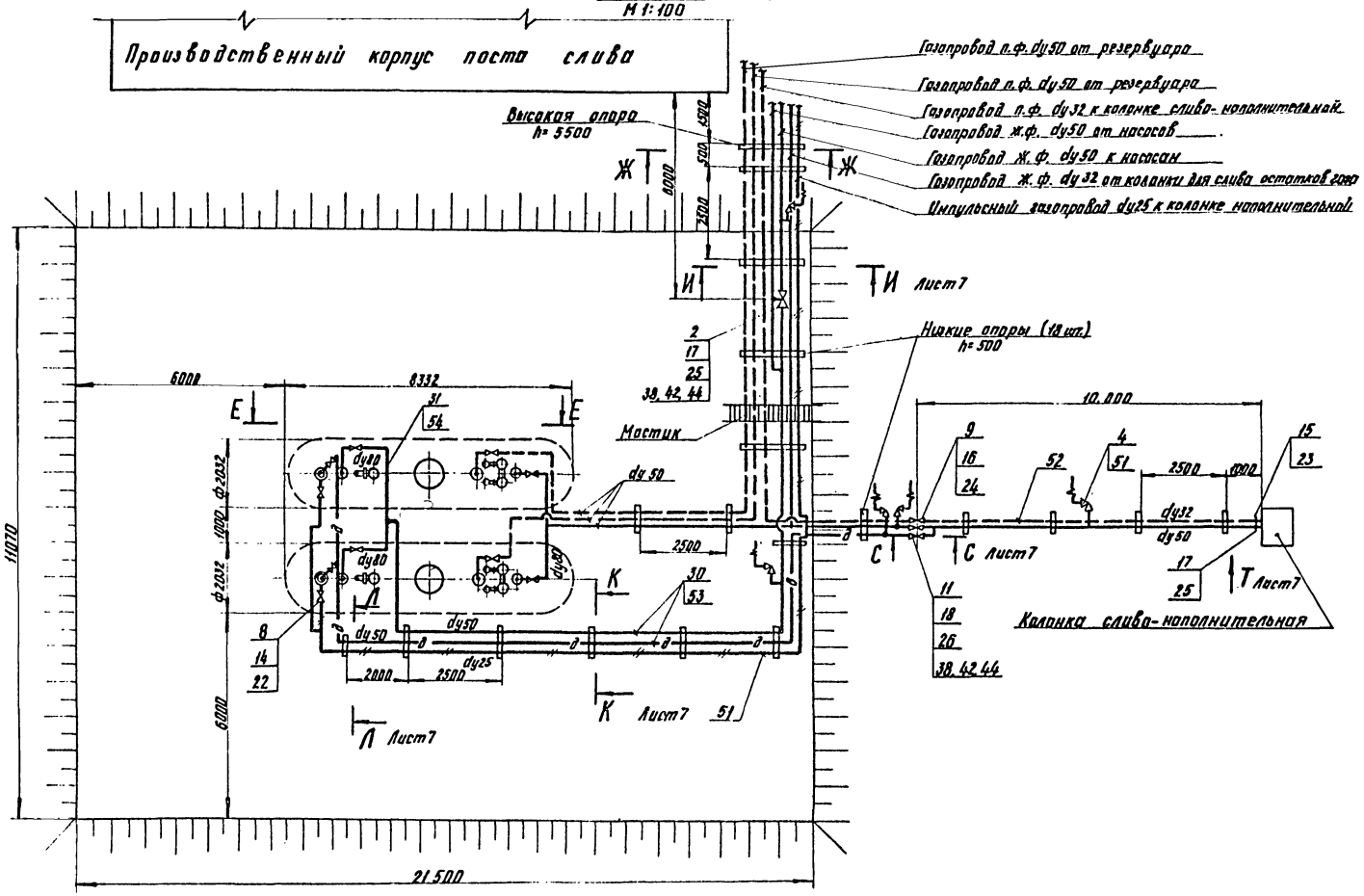

Ж - Ж
М1:20

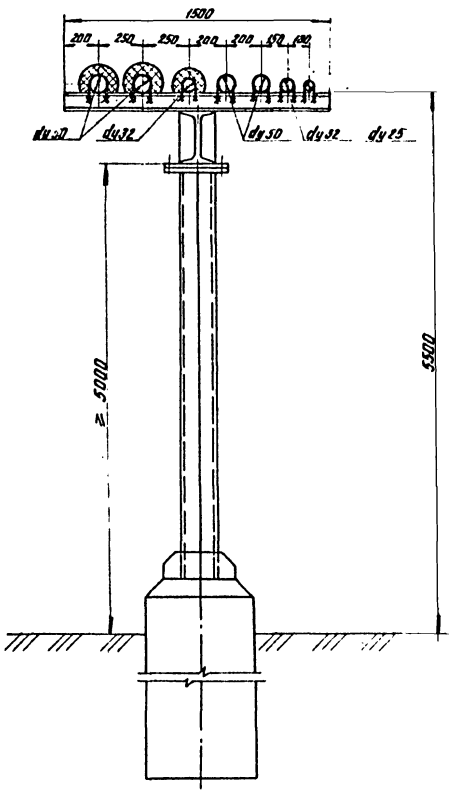

Е - Е повернуто
М1:50

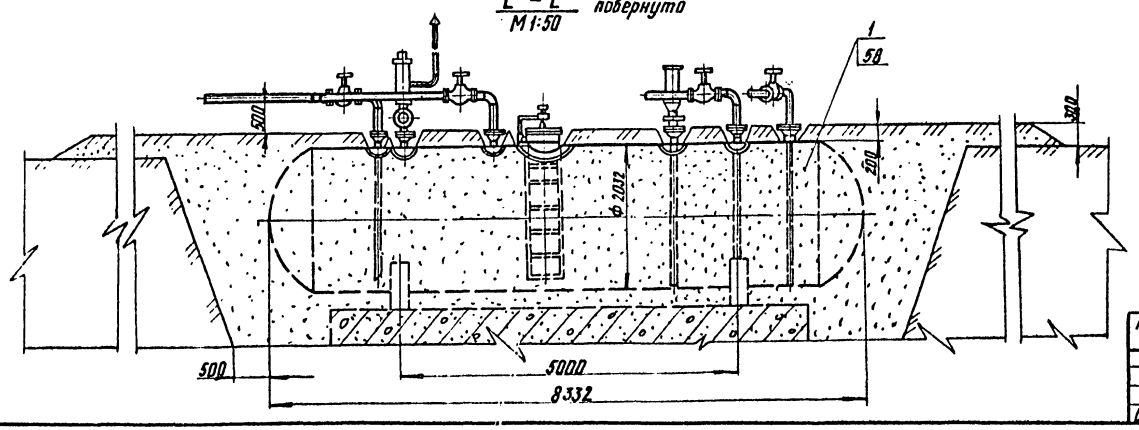

Привязан					
Инв. №					
ГИП	Митрофанов		06.88		
Н.контр.	Иванова		06.88		
Нач.отд.	Екименкова		06.88		
Гл.спец.	Гладский		06.88		
Рук.гр.	Бычкова		06.88		
Ст.инж.	Гайнутдинова		06.88		

503-9-25.89 - ТХ

Автономное автотранспортное предприятие на 300 грузовых автомобилей с открытой стоянкой

Пост слива газа

Стадия	Лист	Листов
Р	6	

Наружные газопроводы
Узел I. Разрезы Е-Е; Ж-Ж

Институт МосгазНИИпроект

Инв. № подл. | Подпись и дата | Взам. инв. №

Альбом I

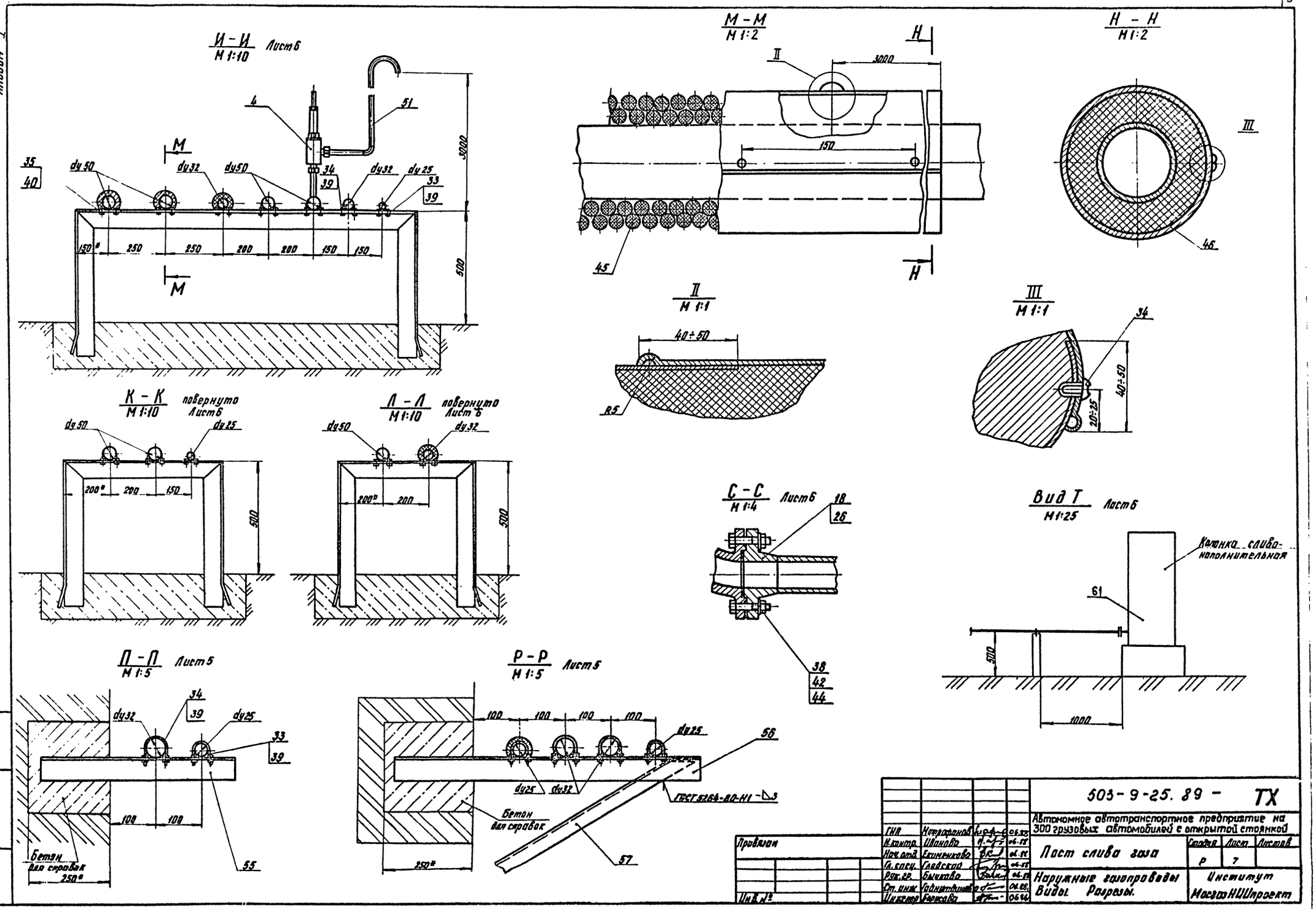
И - И
М 1:10
Лист 6
М - М
М 1:2
Н - Н
М 1:2
II
М 1:1
III
М 1:1
К - К
М 1:10
повернуто
Лист 6
Л - Л
М 1:10
повернуто
Лист 6
С - С
М 1:4
Лист 6
Вид Т
М 1:25
Лист 6
Колонка сливо-наполнительная
П - П
М 1:5
Лист 5
Р - Р
М 1:5
Лист 5
Бетон для справок
ГОСТ 5264-80-Н1
Привязан
Инв. №
503-9-25.89 - ТХ
Автономное автотранспортное предприятие на 300 грузовых автомобилей с открытой стоянкой
Пост слива газа
Стадия
Лист
Листов
Р
7
Наружные газопроводы
Виды. Разрезы.
Институт
МосгазНИИпроект

Альбом I

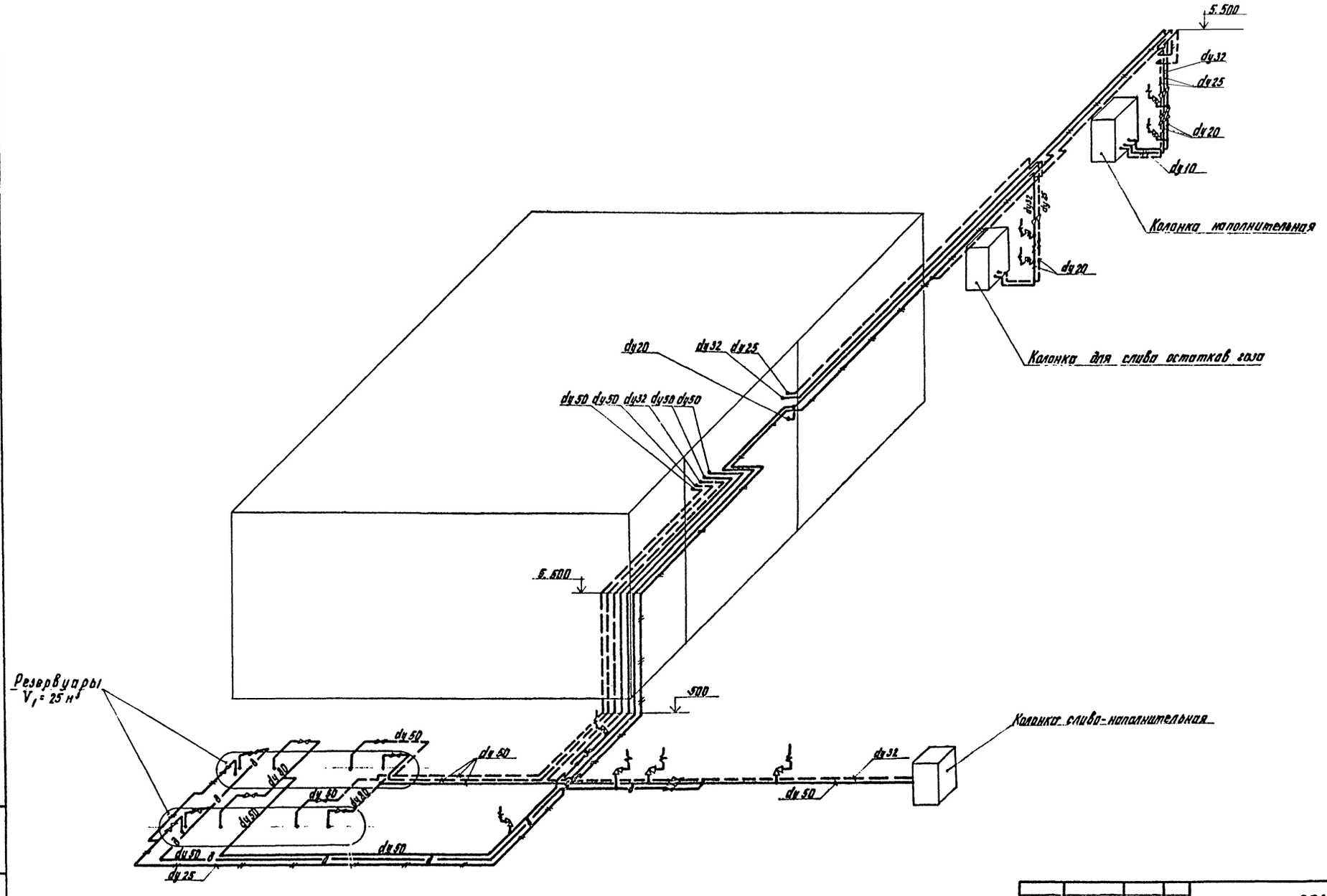

				503-9-25.89 - ТХ			
				Автономное автотранспортное предприятие на 300 грузовых автомобилей с открытой стоянкой.			
Привязан	ГИП	Матрофанов	06.88	Пост слива газа	Стадия	Лист	Листов
	Н.контр.	Иванова	06.88		Р	8	
	Нач.отд.	Екименкова	06.88				
	Гл.спец.	Гладский	06.88	Наружные газопроводы Схема	Институт		
	Рук.гр.	Бычкова	06.88		Мосгазнии проект		
Инв.№	Ст.инж.	Гайнитдинова	06.88				

Инв. № подл. | Подпись и дата | Взам. инв. №

Альбом I

Поз.	Обозначение	Наименование	Кол.	Масса ед. кг	Примечание
1	ТУ26-06-1223-79	Агрегат электронасосный			
		черпаковый А4-5/170-I			
		Q=5м³/ч. H=170м	2	280,0	
2		Агрегат компрессорный			
		типа А 110-7-2	2	1770,0	
3	ГОСТ 6661-75	Двигатель ВАО-82-4У2			
		исп. М201, напряж. 380 В,			
		N=55 кВт. h=1500 об/мин.	2	490,0	
4	Каталог ЦБКА	Клапан обратный			
	Часть V	поворотный 19с38нж			
		Ду50. Ру 6,4	4	13,8	
5	Каталог ЦБКА	Клапан предохранительный			
	Часть V	малоподъемный пружинный			
		фланцевый 17с12нж			
		Ду50. Ру 1,6	1	14,9	
6	Каталог ЦБКА	Вентиль запорный угловой			
	Часть I	цапковый 15с13бк 1(К324028)			
		Ду6. Ру 2,5	11	0,4	
7	Каталог ЦБКА	Вентиль запорный фланцевый			
	Часть I	15с12п2(К322010) Ру2,5; Ду20	9	4,98	
8		То же, Ду 25	2	5,65	
9		То же. Ду 32	2	9,24	
10	Каталог ЦБКА	Вентиль запорный			
	Часть I	фланцевый 15с18п			
		Ду 50; Ру 2,5	17	16,6	
11	Каталог ЦБКА	Задвижка клиновая с			
	Часть II	выдвижным шпинделем			
		с электроприводом фланцевая			

Продолжение

Поз.	Обозначение	Наименование	Кол.	Масса ед. кг	Примечание
		30с 941 нж (3КЛПЭ-16)			
		Ду50. Ру 1,6	1	93,0	
12	Каталог ЦБКА	Указатель уровня вентиль-			
	часть III	ного типа цапковый 12нж 17бк	2	3,5	
13	ГОСТ 8446-74	Трубка стеклянная для			
		определения уровня			
		жидкости ф20мм, L=200мм	2		
14	ГОСТ 8625-77	Манометр технический			
		МТП-160 Шкала 0...2,5МПа	11	1,5	
15	ГОСТ 12821-80	Фланец 4-20-25 Ст 10	18	0,97	
16	ГОСТ 12821-80	Фланец 4-25-25 Ст 10	4	1,16	
17	ГОСТ 12821-80	Фланец 4-32-25 Ст 10	4	1,81	
18	ГОСТ 12821-80	Фланец 1-50-25 Ст 10	8	2,78	
19	ГОСТ 12821-80	Фланец 2-50-25 Ст 10	34	2,76	
20	ГОСТ 15180-76	Прокладка В-20-25 ПОН	18	0,004	
21	ГОСТ 15180-76	Прокладка В-25-25 ПОН	4	0,004	
22	ГОСТ 15180-76	Прокладка В-32-25 ПОН	4	0,005	
23	ГОСТ 15180-76	Прокладка А-50-25 ПОН	8	0,014	
24	ГОСТ 15180-76	Прокладка Б-50-25 ПОН	34	0,027	
25	ГОСТ 481-80	Паронит ПМБ-2,0			
		Прокладка ф18×11	22	0,003	
26	ГОСТ 17375-83	Отвод 90° 45×2,5	4	0,3	
27	ГОСТ 17375-83	Отвод 90° 57×3	54	0,5	
28	ГОСТ 17378-83	Переход К 57×4-38×2	1	0,2	
29	ГОСТ 17378-83	Переход К 57×4-45×2,5	4	0,2	
30	ГОСТ 17378-83	Переход К 89×3,5-57×3	4	0,6	
31	ГОСТ 17379-83	Заглушка 57×3,0	4	0,2	
32	ГОСТ 17379-83	Заглушка 89×3,5	4	0,6	

Продолжение

Поз.	Обозначение	Наименование	Кол.	Масса ед. кг	Примечание
33	ГОСТ 7798-80	Болт М12×50.58	198	0,07	
34	ГОСТ 7798-80	Болт М16×70.58	180	0,16	
35	ГОСТ 7798-80	Болт М20×70.58	16	0,20	
36	ГОСТ 5915-70	Гайка М8. 5. 05	70	0,010	
37	ГОСТ 5915-70	Гайка М10. 5. 05	104	0,012	
38	ГОСТ 5915-70	Гайка М12.5. 05	104	0,015	
39	ГОСТ 5915-70	Гайка М16.5.05	186	0,033	
40	ГОСТ 5915-70	Гайка М20.5.05	16	0,04	
41	ГОСТ 11371-78	Шайба 12.01.19	98	0,006	
42	ГОСТ 11371-78	Шайба 16.01.19	180	0,010	
43	ГОСТ 11371-78	Шайба 20.01.19	16	0,02	
44	ГОСТ 24137-80	Хомут 32-В Ст. 3сп	8	0,057	
45	ГОСТ 24137-80	Хомут 40-В Ст 3 сп	6	0,064	
46	ГОСТ 24137-80	Хомут 60-В Ст 3сп	25	0,141	
47	ГОСТ 24137-80	Хомут 90-В Ст 3сп	5	0,278	
49	ГОСТ 9812-74	Битум нефтяной			
		изоляционный			
		БНИ-IV	0,005		м³
50	ГОСТ 16183-77	Пакля смоляная			
		ленточная	0,01		м³
51		Баллон с арматурой			
		левый	1	130	
52		Огнетушитель			
		ОХП-10	3		
53		Труба 14×20 ГОСТ 10704-76			
		В10 ГОСТ 10705-80	20	0,59	м

Инв. № подл. | Подпись и дата | Взам. инв. №

Привязан

Инв. №

ГИП	Митрофанов		06.88
Н. контр.	Иванова		06.88
Нач. отд.	Екименкова		06.88
Гл. спец.	Гладкий		06.88
Рук. гр.	Бычкова		06.88
Ст. инж.	Гайшадинова		06.88

503-9-25.89 ТХ

Автономное автотранспортное предприятие на 300 грузовых автомобилей с открытой стоянкой

Пост слива газа

Стадия	Лист	Листов
Р	9	

Насосно-компрессорное отделение. Спецификация

Институт Массаз НИИпроект

Альбом I

Продолжение

Поз.	Обозначение	Наименование	Кол	Масса ед. кг	Примечание
54		Труба 26х3,0 ГОСТ 8734-75 В10 ГОСТ 8733-74	130	1,7	м
55		Труба 32х3,0 ГОСТ 8734-75 В10 ГОСТ 8733-74	30	2,15	м
56		Труба 38х3,0 ГОСТ 8734-75 В10 ГОСТ 8733-74	25	2,59	м
57		Труба 57х3,5 ГОСТ 8732-78 В10 ГОСТ 8731-74	120	4,6	м
58		Труба 89х3,5 ГОСТ 8732-78 В10 ГОСТ 8731-74	4,5	7,38	м
59		футляр			
		Труба 50х3,0 ГОСТ 10704-76 Д ГОСТ 10705-80			
		L = 500мм	6	3,48	
60		футляр			
		Труба 57х3,0 ГОСТ 10704-76 Д ГОСТ 10705-80			
		L = 500мм	3	4,0	
61		футляр			
		Труба 89х3,0 ГОСТ 10704-76 Д ГОСТ 10705-80			
		L = 500 мм	4	6,36	
63		Рама под электродви-			Смотри
		гатель компрессора	2	48,0	Лист 14
64		Рама под агрегат			Смотри
		электронасосный	2	25,0	Лист 14

Продолжение

Поз.	Обозначение	Наименование	Кол	Масса ед. кг	Примечание
65		Крепление газопро-			Смотри
		вода dy 20			Лист 15
		к стене	30	0,04	
66		Крюк	30	0,04	Смотри Лист 15
67		Крепление газопро-			
		вода dy 25			Смотри
		к стене	8	1,3	Лист 15
68		Крепление газопро-			
		вода dy 32			Смотри
		к стене, L = 200мм	2	1,5	Лист 15
69		Крепление газопро-			
		вода dy 32			Смотри
		к стене, L = 500мм	4	2,5	Лист 15
70		Крепление газопро-			
		вода dy 50			Смотри
		к стене, L = 200мм	19	1,79	Лист 15
71		Крепление газопро-			
		вода dy 50			Смотри
		к стене, L = 500мм	6	4,06	Лист 15
72		Крепление газопро-			
		вода dy 80			Смотри
		к стене	4	6,41	Лист 15
73		Крепление газопро-			
		вода dy 50 на			
		отвельно стоящей			Смотри
		опоре	1	5,46	Лист 15
74		Опора	1	3,12	Смотри Лист 15
75		Болт фундаментный	4	0,47	Смотри Лист 15

Продолжение

Поз.	Обозначение	Наименование	Кол.	Масса ед. кг	Примечание
76		Лист Б-ПН-5,0 ГОСТ 19903-74 Ст3сп ГОСТ 14637-79	43	39,25	м²
77		Лист Б-ПН-10,0 ГОСТ 19903-74 Ст3сп ГОСТ 14637-79	2	78,5	м²
78		Швеллер 5П ГОСТ 8240-72 Ст3 ГОСТ 535-79	2	4,84	м
79		Швеллер 20П ГОСТ 8240-72 Ст3 ГОСТ 535-79	4,5	18,4	м
80		Уголок Б-45х45х5 ГОСТ 8509-86 Ст3сп ГОСТ 535-79	20	3,37	м
81		Уголок Б-63х63х6 ГОСТ 8509-86 Ст3сп ГОСТ 535-79	5	5,72	м
82		Уголок Б-70х70х7 ГОСТ 8509-86 Ст3сп ГОСТ 535-79	25	7,39	м
84	Серия 5.905-12	Устройство для отбора импульса давления на газопроводе УКИП 3.00	1	44	Калькулятор хитель Полисмо фонд (ГОП
86		Конденсатосборник	2		Разрабо- тывается по от- дельно- му заказу
87		Фильтр Ду 50	2		
88		Тройник для манометра	11		

Привязан				503-9-25.89 - ТХ
Инв. №				Автономное автотранспортное предприятие на 300 грузовых автомобилей с открытой стоянкой.
ГИП	Нетерпенко		06.88	
Н. контр.	Иванова		06.88	Пост слива газа
Нач. отд.	Екименкова		06.88	Стадия: Р; Лист: 10; Листов:
Гл. констр.	Гордеев		06.88	
Рук. гр.	Быкова		06.88	Насосно-компрессорное отделение. Спецификация.
Ст. инж.	Одинцова		06.88	Институт Мосгазниипроект

Инв. № подл. | Подпись и дата | Взам. инв. №

Альбом I

План
М 1:25

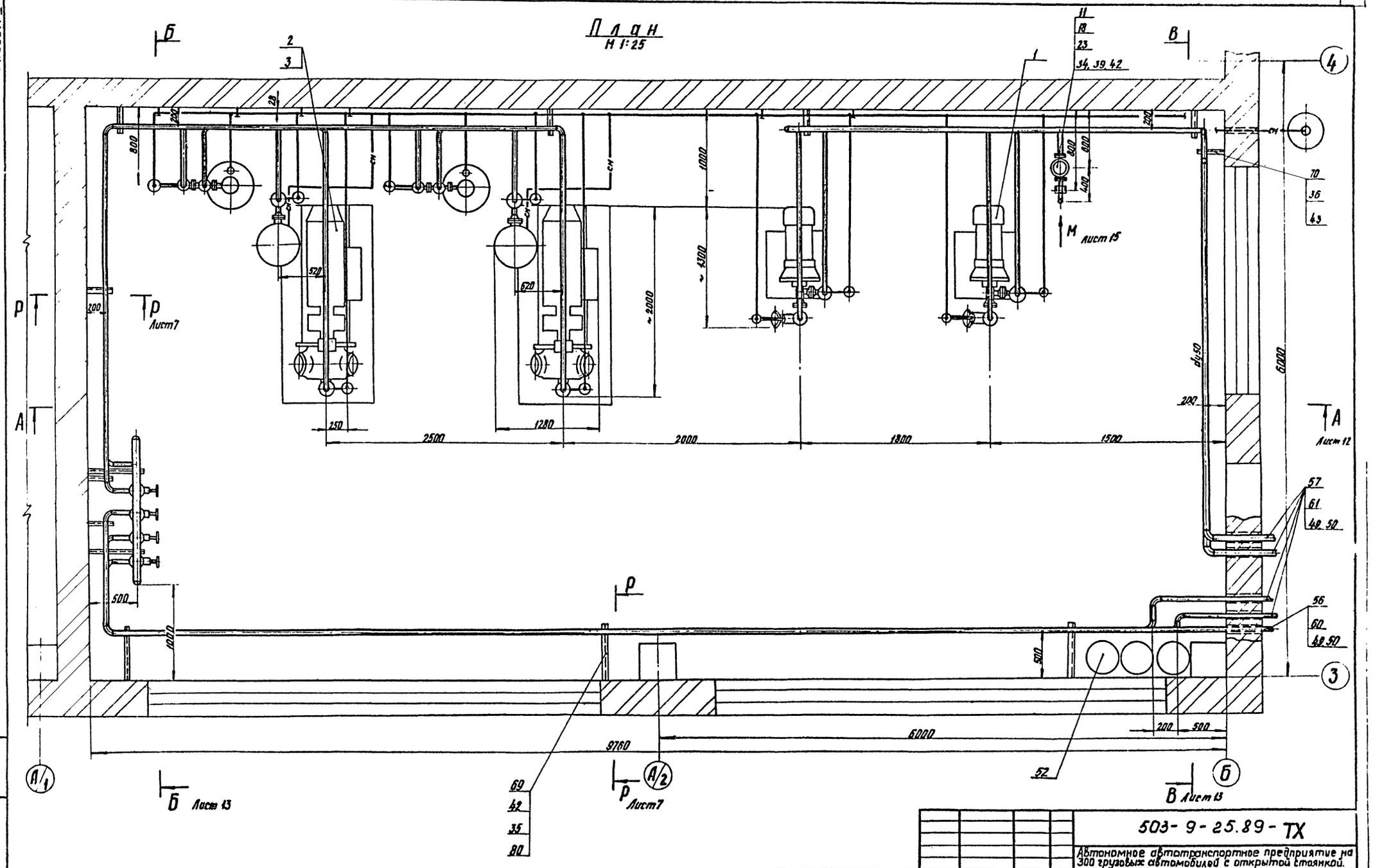

Привязан	ГИП	Митрофанов		06.88	503-9-25.89-ТХ	
	Н.контр.	Иванова		06.88	Автономное автотранспортное предприятие на 300 грузовых автомобилей с открытой стоянкой.	
	Нач.отд.	Екименкова		06.88	Пост слива газа	Стадия: Р; Лист: Н; Листов:
	Гл.спец.	Гладский		06.88	Насосно-компрессорное отделение. План	Институт МосгазНИИпроект
Инв.№	Рук.гр.	Бычкова		06.88		
	Ст.инж.	Гайнитдинова		06.88		

Альбом I

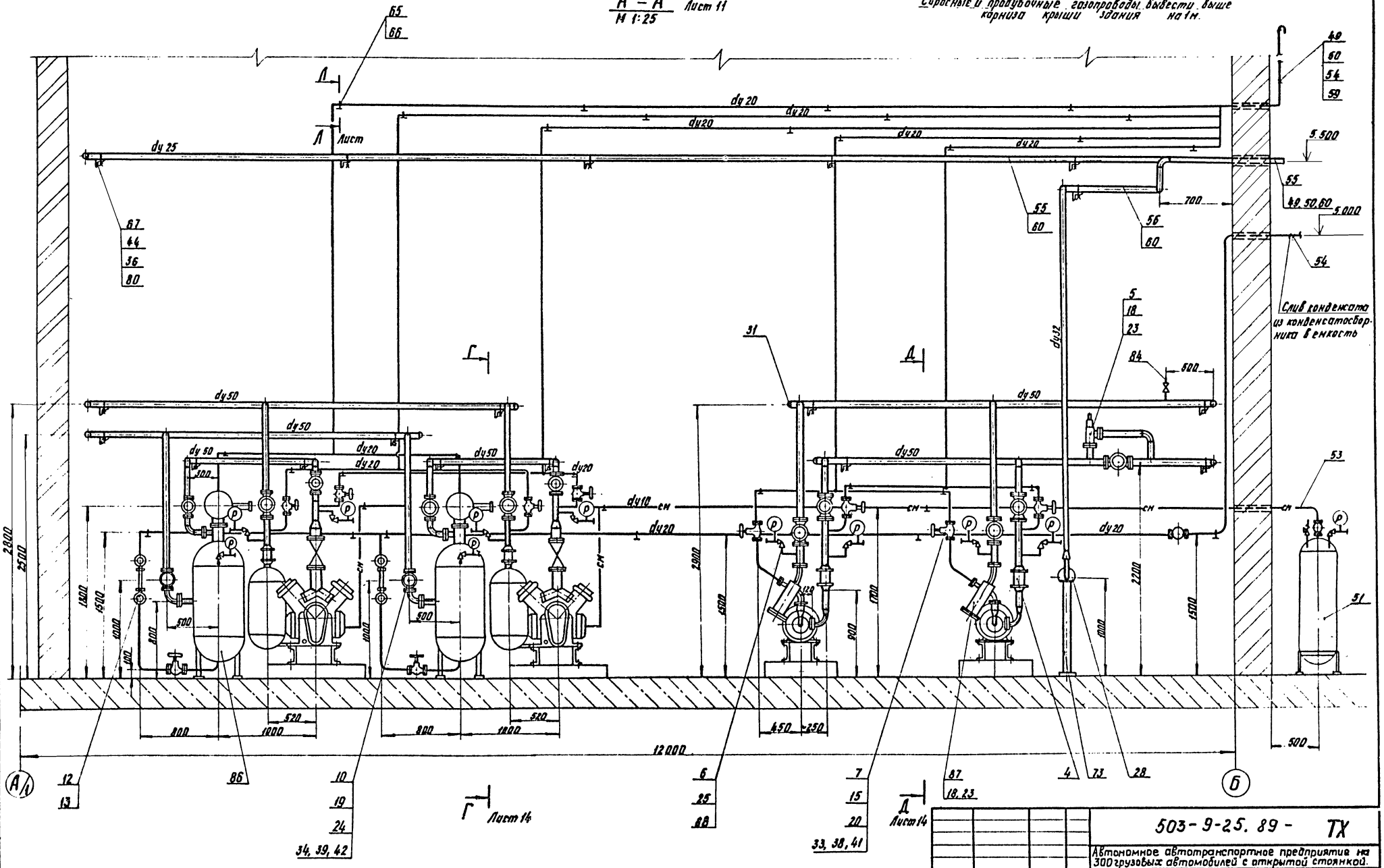

Привязан	ГИП	Матрофанов		06.88	503-9-25.89 - ТХ
	Н.контр.	Иванова		06.88	Автономное автотранспортное предприятие на 300 грузовых автомобилей с открытой стоянкой.
	Нач.отд.	Екименкова		06.88	Пост слива газа — Стадия: Р; Лист: 12; Листов:
	Гл.спец.	Гладский		06.88	Насосно-компрессорное отделение. Разрез А-А
	Рук.гр.	Бычкова		06.88	Институт МосгазНИИпроект
Инв. №	Ст.инж.	Гайнуллинова		06.88	

Альбом I

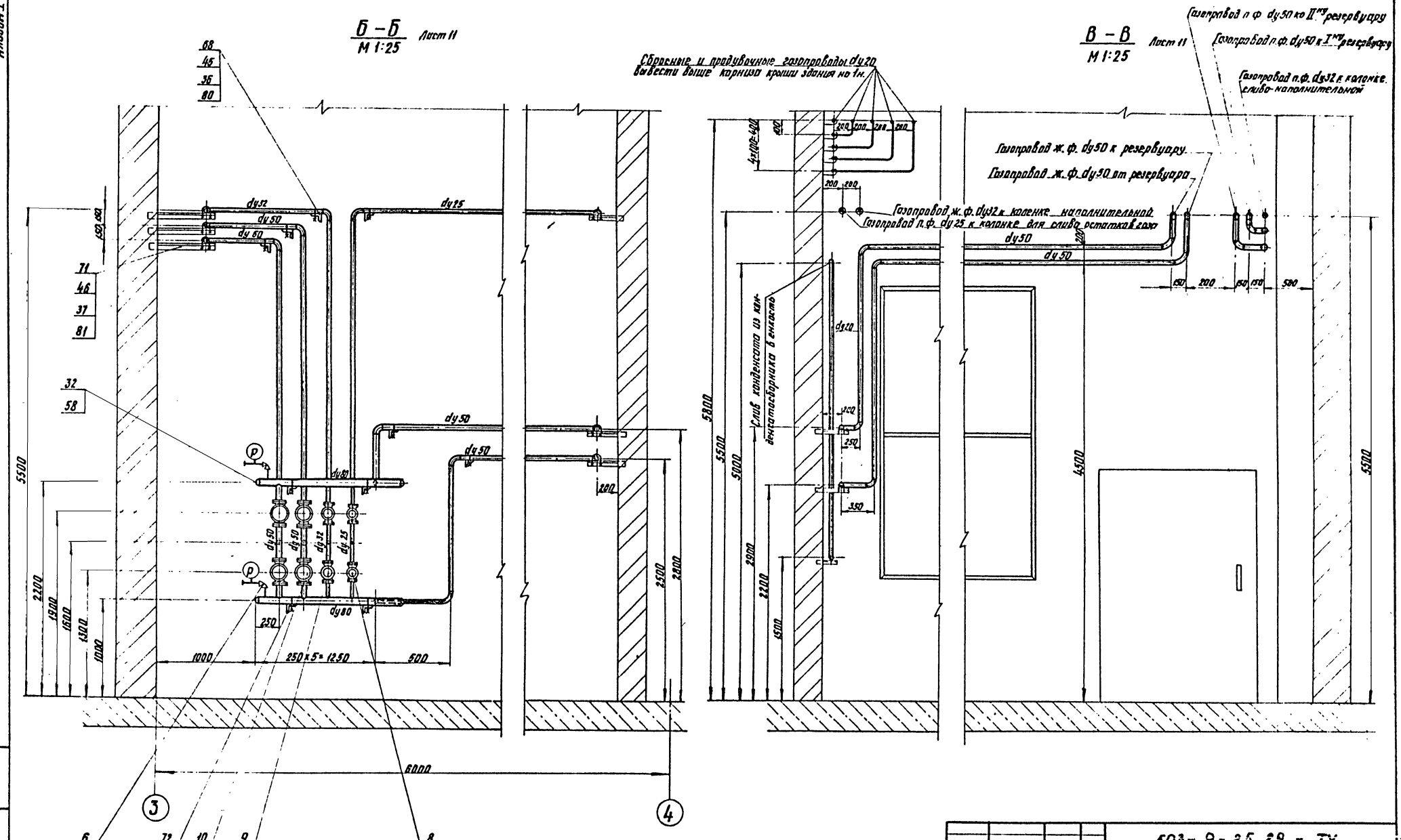

					503-9-25.89-ТХ		
					Автономное автотранспортное предприятие на 300 грузовых автомобилей с открытой стоянкой		
Привязан	ГИП	Митрофанов		06.88	Пост слива газа	Стадия	Лист	Листов
	Н.контр.	Иванова		06.88		Р	13	
	Нач.отд.	Екименкова		06.88				
	Гл.спец.	Гладский		06.88				
	Рук.гр.	Бычкова		06.88	Насосно-компрессорное отделение. Разрезы Б-Б, В-В	Институт МосгазНИИпроект		
	Ст.инж.	Гайнутдинов		06.88				
Инв. №	Инженер	Воронцова		06.88				

Инв. № подл. | Подпись и дата | Взам. инв. №

Альбом I

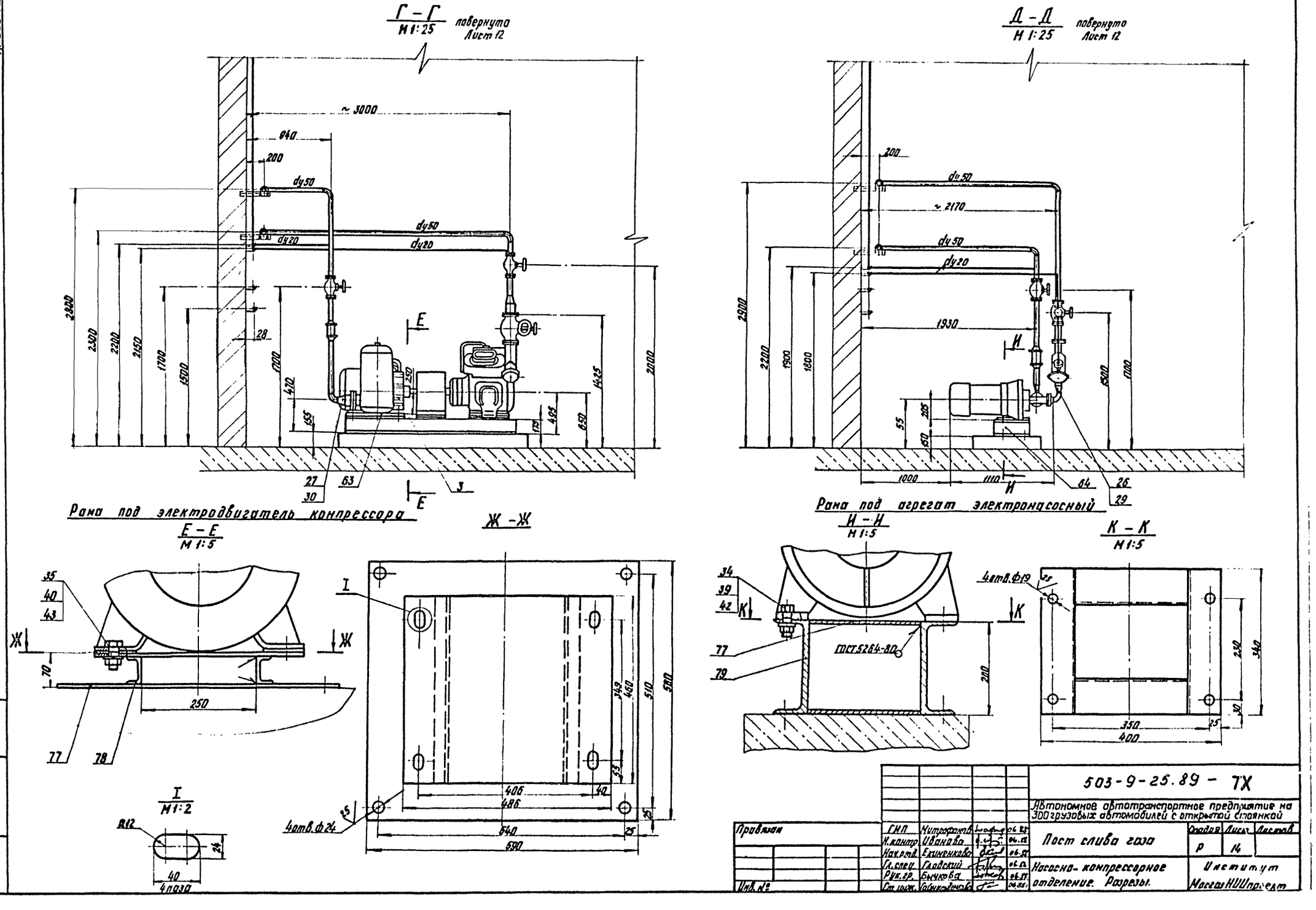
Г – Г
М 1:25
повернуто
Лист 12
~ 3000
940
200
dy50
dy20
2800
2300
2200
2150
1700
1500
28
470
155
250
1425
2000
495
650
175
27
30
63
3
Рама под электродвигатель компрессора
Д – Д
М 1:25
повернуто
Лист 12
200
dy50
~ 2170
dy20
2900
2200
1900
1800
1930
1500
1700
55
205
150
1000
1110
64
26
29
Рама под агрегат электронасосный
Е – Е
М 1:5
35
40
43
70
250
77
78
Ж – Ж
I
349
460
510
580
55
406
40
486
540
25
590
4отв.ф24
I
М 1:2
R12
24
40
4 паза
И – И
М 1:5
34
39
42
77
79
ГОСТ 5264-80
200
К – К
М 1:5
4отв.ф19
230
340
30
350
25
400
503-9-25.89 – ТХ
Автономное автотранспортное предприятие на 300 грузовых автомобилей с открытой стоянкой
Пост слива газа
Насосно-компрессорное отделение. Разрезы.
Стадия
Лист
Листов
Р
14
Институт
Мосгаз НИИпроект
Правлен
ГИП
Н.контр.
Нач.отд.
Гл.спец.
Рук.гр.
Ст.инж.
Инв. №
Подпись и дата
Взам. инв. №

Альбом I

Крепление газопровода dy 20 к стене

Л – Л
М 1:1 лист

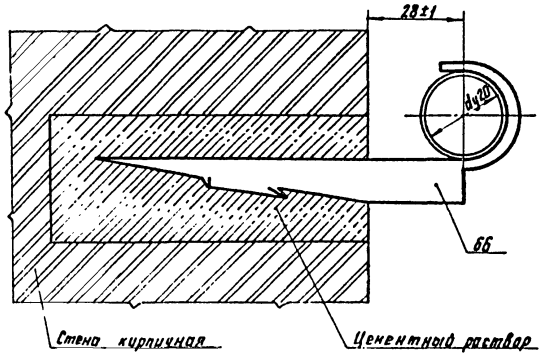

Крепление газопровода dy 25÷80 к стене

Р – Р

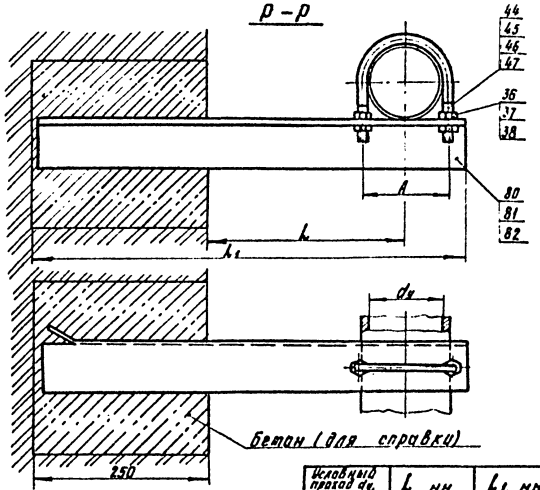

Уголок, деталь поз. 80, 81, 82

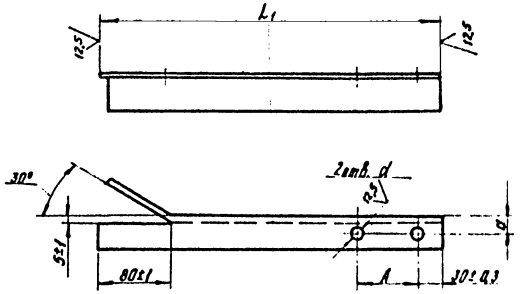

Крюк, деталь поз. 66

М 1:1

Материал Ст3 ГОСТ 380-11

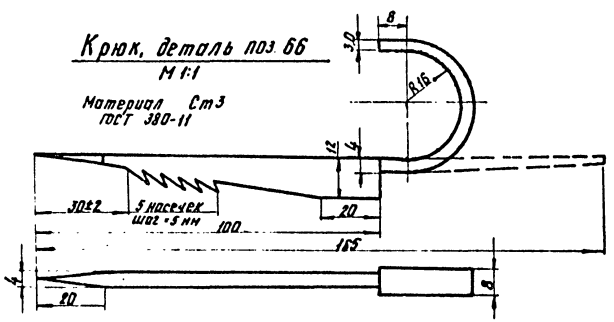

Условный проход dy, мм	L, мм	L1, мм	A, мм	d, мм	a, мм	Уголок в×в×d, мм
25	200	485	40	10	13	45×45×5
32	200	490	48	10	13	
	500	790	48	10	13	
50	200	515	70	12	25	
	500	815	70	12	25	83×63×6
80	500	831	102	15	40	70×70×7

Крепление газопровода dy 50 на отдельно стоящей опоре

Вид М
М 1:2 повернуто лист 11

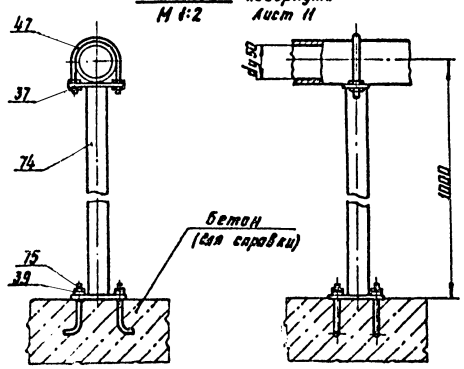

Опора, поз. 74

М 1:2

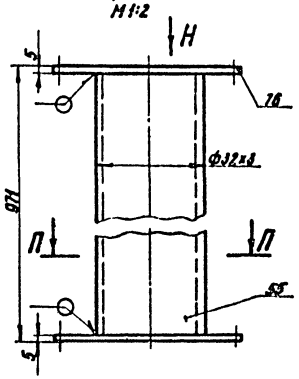

П – П

М 1:2

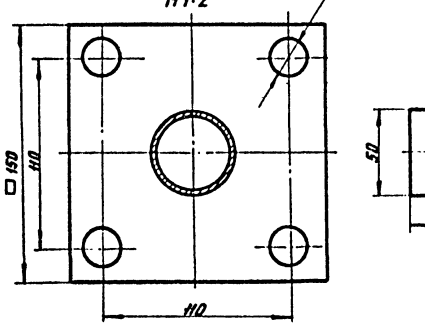

Вид Н

М 1:2

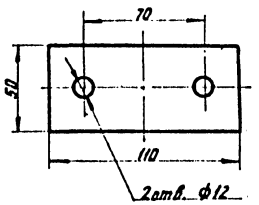

Болт фундаментный, деталь поз. 74

М 1:2

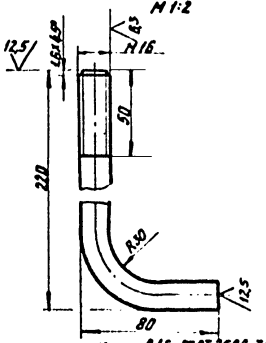

Материал: Круг Ф16 ГОСТ 2590-71
Ст3-1-I ГОСТ 535-79

ГИП	Матрофанов		06.88	503-9-25.89-ТХ
Н. контр.	Иванова		06.88	Автономное автотранспортное предприятие на 300 грузовых автомобилей с открытой стоянкой.
Нач. отд.	Екименкова		06.88	Пост слива газа
Гл. спец.	Гладкова		06.88	Стадия: Р; Лист: 15; Листов:
Рук. гр.	Быкова		06.88	Насосно-компрессорное отделение. Виды. Разрезы.
Вед. инж.	Слободчиков		06.88	Институт Мосгаз НИИпроект
Ст. техн.	Дмитриева		06.88	

Привязан

Инв. №

Инв. № подл. | Подпись и дата | Взам. инв. №

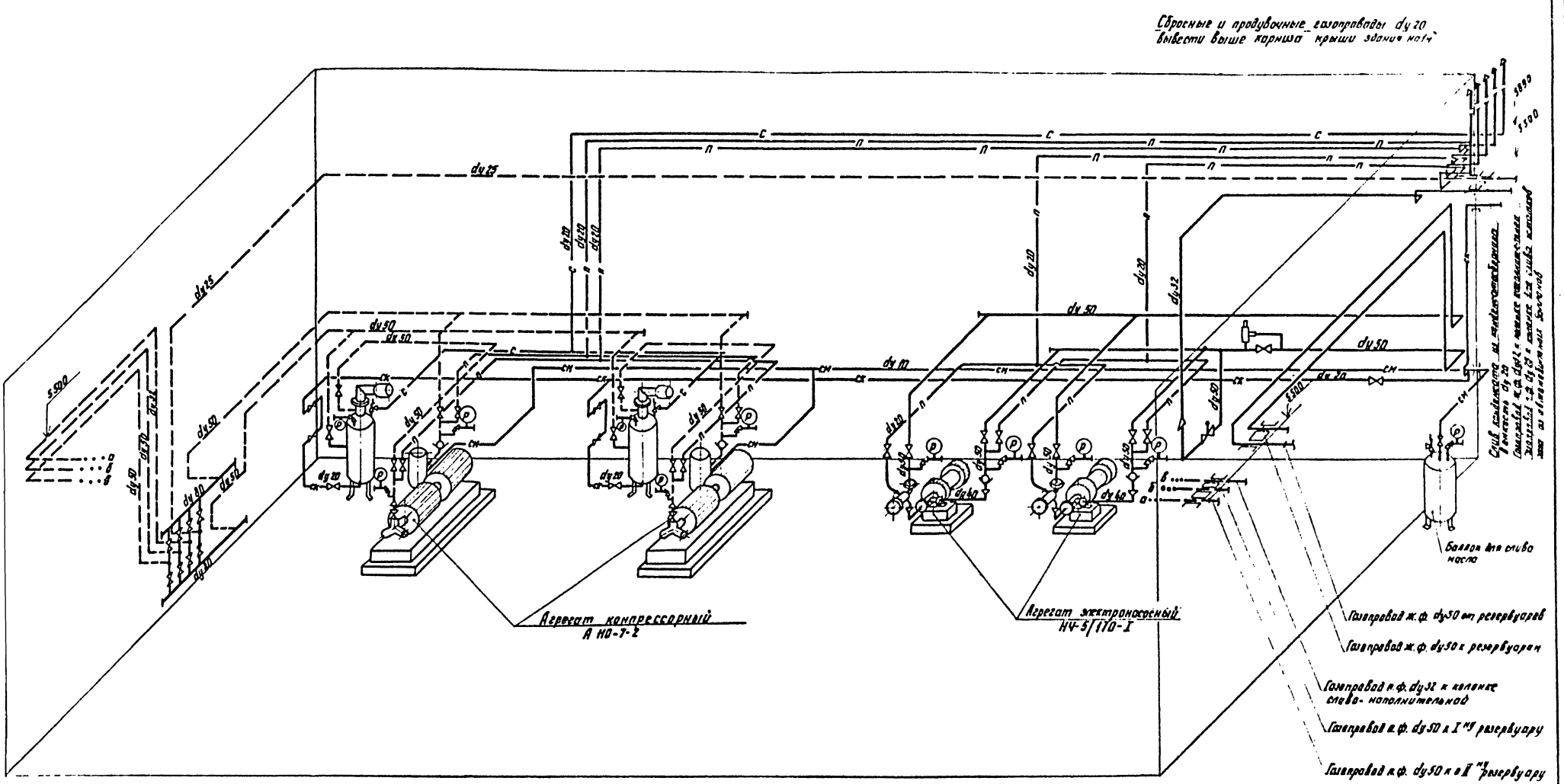

				503-9-25.89 -ТХ	
				Автономное автотранспортное предприятие на 300 грузовых автомобилей с открытой стоянкой	
Привязан	ГИП	Митрофанов		Пост слива газа	Стадия: Р; Лист: 16; Листов:
	Н.контр.	Иванова			
	Нач.отд.	Елисеенкова			
	Гл.спец.	Гладкий			
	Рук.гр.	Бычкова		Насосно-компрессорное отделение. Схема.	Институт МосгазНИИпроект
Инв.№	Ст.инж.	Гайнштейнова			

Инв. № подл. | Подпись и дата | Взам. инв. №

Альбом I

План
М 1:40

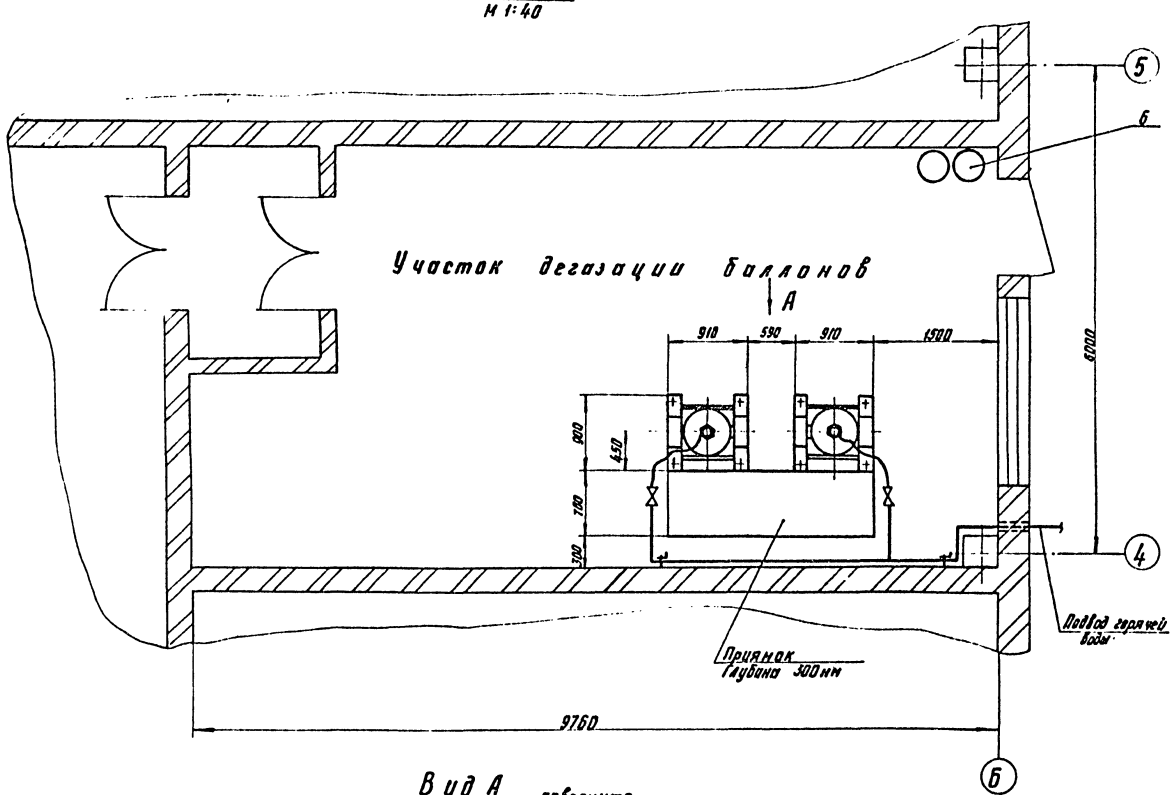

Вид А
М 1:20 повернуто

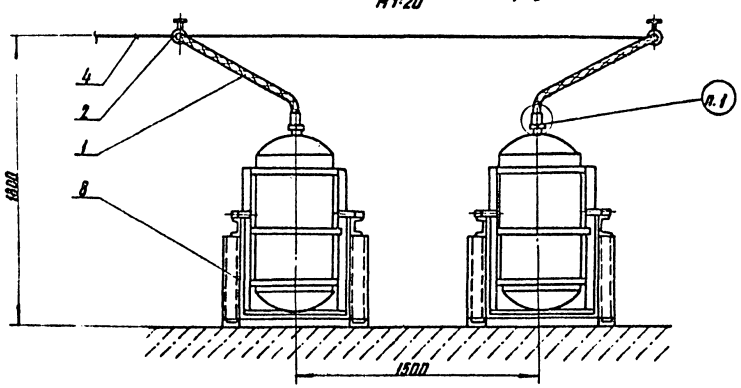

Спецификация

Позиция	Обозначение	Наименование	Кол.	Масса ед. кг	Примечание
1	ГОСТ 6286-73	Рукав I Л-12-135/80-У	4	0,9	м
2	Каталог ЦБКА	Вентиль запорный			
	Часть I	15 кч 18п (КА 22030)			
		Ду 15, Ру 1.6	2	0,7	
4	ГОСТ 3262-75	Труба водогазопро-			
		водная ф 20×2,5	7	1,45	м
6		Огнетушитель ОХП-10	2		
8		Устройство для			Разрабатывается
		опрокидывания			по отдельному
		баллонов	2		заказу

Примечание

1. Конструкцию присоединения рукава к вентилю баллона смотри „Нестандартизированное оборудование" лист 18, 19
2. Крепление трубопровода ду 15 (поз. 4) к стене смотри лист 15

ГИП	Митрофанов		06.88	503-9-25.89 -ТХ	
Н. контр.	Иванова		06.88	Автономное автотранспортное предприятие на 300 грузовых автомобилей с открытой стоянкой	
Нач. отд.	Екименкова		06.88	Пост слива газа	Лит. Р / Лист 17 / Листов
Гл. спец.	Гладкий		06.88		
Рук. гр.	Бычкова		06.88	Участок дегазации баллонов. План. Вид А	Институт МосгазНИИпроект
Ст. инж.	Гайнутдинова		06.88		
Инжен.	Борисова		06.88		

Привязан

Инв. №

Инв. № подл. | Подпись и дата | Взам. инв. №

Формат	Зона	Поз	Обозначение	Наименование	Кол.	Примечание
				Документация		
А3			503-9-25.89ТХ.НО.1.00СБ	Сборочный чертеж		
				Детали		
А4		1	503-9-25.89 ТХ. НО. 1. 01	Штуцер	1	
А4		2	503-9-25.89 ТХ. НО. 1. 02	Гайка накидная	1	
А3		3	503-9-25.89 ТХ. НО. 1. 03	Ниппель	1	
А4		4	503-9-25.89 ТХ. НО. 1. 04	Гайка	1	

Инв.№ подл. | Подпись и дата | Взам. инв.№ | Инв.№ дубл. | Подпись и дата

Изм.	Лист	№ докум.	Подп.	Дата	503-9-25.89 -ТХ.НО.1.00
Разраб.		Невская		06.88	Присоединение концевое для рукава
Провер.		Слабодчиков		06.88	Лит. / Лист / Листов 1
Т.контр.		Корнилова		06.88	Институт Мосгазпроект
Н.контр.		Иванова		06.88	
Утв.		Елисеенкова		06.88	

Копировал: Корнилова Формат А4

ТХ.НО.1.01

12,5

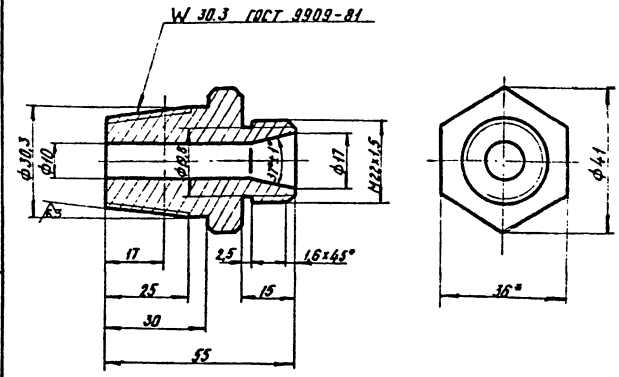

1. Неуказанные предельные отклонения размеров деталей: отверстий H14, валов h14, остальных ± IT14/2
2. Покрытие - Хим. окс. по ГОСТ 9.073-77
3. * Размер для справок

Изм.	Лист	№ докум.	Подп.	Дата	503-9-25.89 - ТХ.НО.1.01
Разраб.		Невская		06.88	Штуцер
Провер.		Слабодчиков		06.88	Лит. / Масса / Масштаб
Т.контр.		Корнилова		06.88	Р / 0,155 / 1:1
Н.контр.		Иванова		06.88	Сталь 35 ГОСТ 1050-74
Утв.		Елисеенкова		06.88	Лист / Листов 1
					Институт Мосгазпроект

Копировал: Корнилова Формат А4

ТХ.НО.1.00СБ

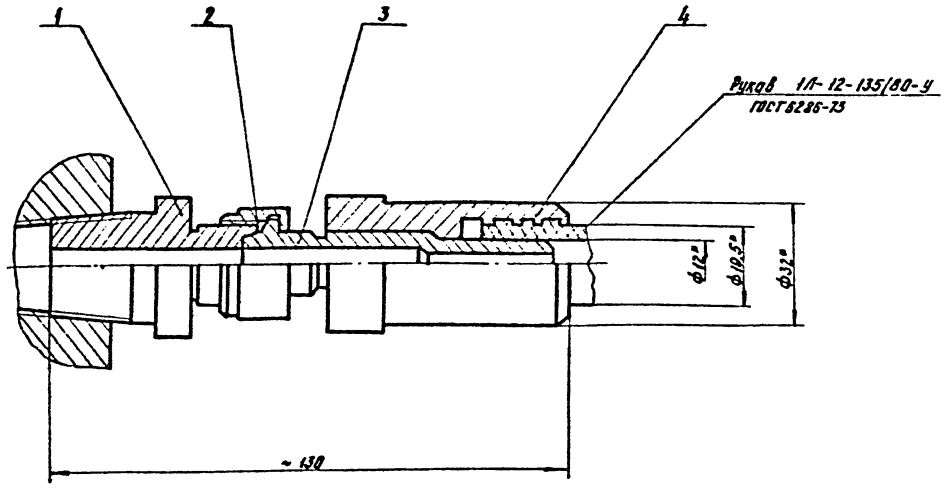

* Размеры для справок

Изм.	Лист	№ докум.	Подп.	Дата	503-9-25.89 - ТХ.НО.1.00СБ
Разраб.		Невская		06.88	Присоединение концевое для рукава
Провер.		Слабодчиков		06.88	Сборочный чертеж
Т.контр.		Корнилова		06.88	Лит. / Масса / Масштаб
Н.контр.		Иванова		06.88	Р / 0,452 / 1:1
Утв.		Елисеенкова		06.88	Лист / Листов 1
					Институт Мосгазпроект

Копировал: Корнилова Формат А3

ТХ.НО.1.02

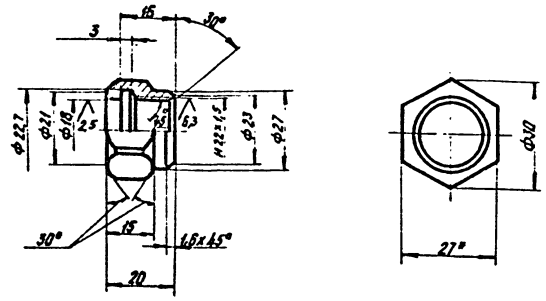

1. Неуказанные предельные отклонения размеров деталей: отверстий - H14, валов - h14, остальных $\pm \frac{IT14}{2}$
2. Покрытие - Хим. окс. по ГОСТ 9.073-77
3. * Размер для справок

					503-9-25.89 - ТХ.НО.1.02		
Изм.	Лист	№ докум.	Подп.	Дата	Гайка накидная	Лит.	Масса	Масштаб
Разраб.		Невская					0,030	1:1
Провер.		Слабодчикая				Лист	Листов 1
Т.контр.		Черноиванова					
Н.контр.		Иванова			Сталь 35 ГОСТ 1050-74	Институт Мосгазнипроект	
Утв.		Екименкова					

Копировал: Корнилова Формат А4

ТХ.НО.1.04

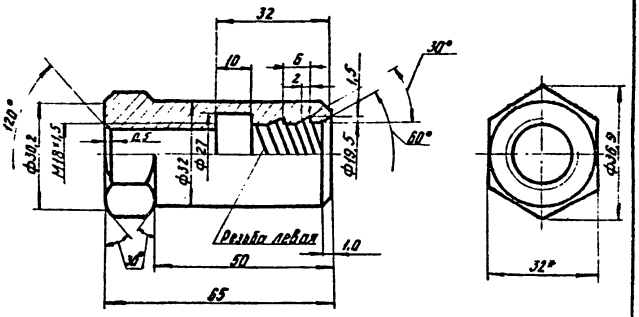

1. Неуказанные предельные отклонения размеров деталей: отверстий - H14, валов - h14, остальных $\pm \frac{IT14}{2}$
2. Покрытие - Хим. окс. по ГОСТ 9.073-77
3. * Размер для справок

					503-9-25.89 - ТХ.НО.1.04		
Изм.	Лист	№ докум.	Подп.	Дата	Гайка	Лит.	Масса	Масштаб
Разраб.		Чебская					0,191	1:1
Провер.		Слабодчикая				Лист	Листов 1
Т.контр.		Черноиванова					
Н.контр.		Иванова			Сталь 35 ГОСТ 1050-74	Институт Мосгазнипроект	
Утв.		Екименкова					

Копировал: Корнилова Формат А4

ТП ТХ.НО.1.03

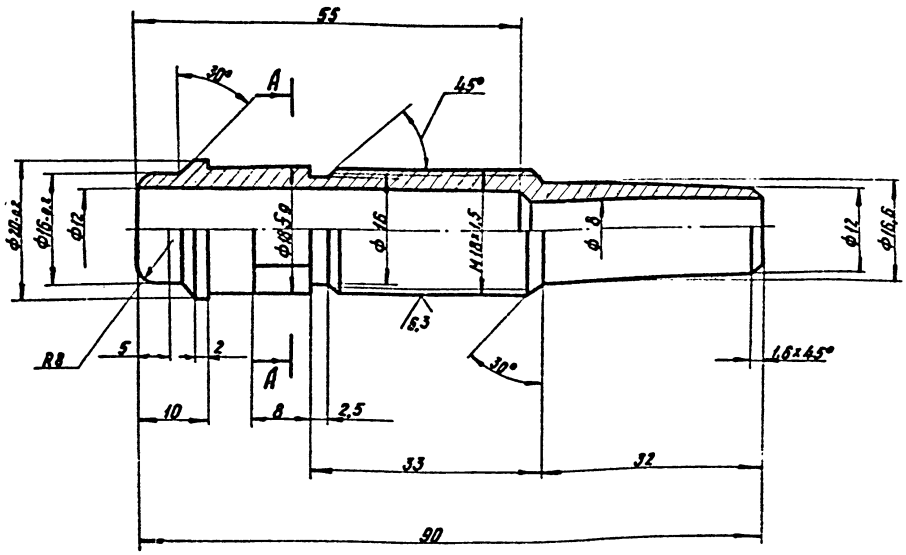

А - А

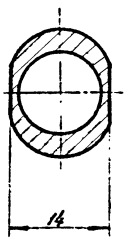

1. Неуказанные предельные отклонения размеров деталей: отверстий H14, валов h14, остальных $\pm \frac{IT14}{2}$
2. Покрытие - Хим. окс. по ГОСТ 9.073-77

					503-9-25.89 ТХ.НО.1.03		
Изм.	Лист	№ докум.	Подп.	Дата	Ниппель	Лит.	Масса	Масштаб
Разраб.		Чебская					0,256	2:1
Провер.		Слабодчикая				Лист	Листов 1
Т.контр.		Черноиванова					
Н.контр.		Иванова			Сталь 35 ГОСТ 1050-74	Институт Мосгазнипроект	
Утв.		Екименкова					

Копировал: Корнилова Формат

АЛЬБОМ I

Ведомость рабочих чертежей основного комплекта

Лист	Наименование	Примечание
1	Общие данные	
2	План расстановки технологического оборудования между осями 1-7 и А-Б.	
	План и схема разводки системы трубопроводов сжатого воздуха.	

Ведомость основных комплектов рабочих чертежей

Обозначение	Наименование	Примечание
503-9-25.89-ТХ1	Технология производства	
503-9-25.89-ТХ2	Технология производства	
503-9-25.89-АР	Архитектурные решения	
503-9-25.89-КЖ	Конструкции железобетонные	
503-9-25.89-КМ	Конструкции металлические	
503-9-25.89-ОВ	Отопление и вентиляция	
503-9-25.89-ВК	Внутренний водопровод и канализация	
503-9-25.89-ЭМ	Силовое электрооборудование	
503-9-25.89-ЭО	Электрическое освещение	
503-9-25.89-СС	Связь и сигнализация	
503-9-25.89-АСТ	Автоматизация сантехнических и технологических установок	

Ведомость ссылочных и прилагаемых документов

Обозначение	Наименование	Примечание
	Ссылочные документы	
серия 4.904-69	Детали крепления санитарно-технических устройств, приборов и трубопроводов	
	Прилагаемые документы	
503-9-25.89-ТХ1.СО	Спецификации оборудования.	Альбом V
503-9-25.89-ТХ2.СО	Спецификации оборудования	Альбом V
503-9-25.89-ТХ1.ВМ	Ведомости потребности в материалах	Альбом VI
503-9-25.89-ТХ2.ВМ	Ведомости потребности в материалах	Альбом VI

Условные обозначения и изображения

Наименование	Обозначение или изображение
Подвод холодной воды	⊖
Подвод горячей воды	⊕
Подвод холодной воды и отвод в канализацию	⊖
Подвод сжатого воздуха	△
Местный вентиляционный отсос	⊡
Потребитель электроэнергии	11,00 кВт
Трубопровод сжатого воздуха	—в—
Трубопровод сжатого воздуха, проложенный на отм. −0,200 м	---в---
Категория производства по взрывной и пожарной опасности (в числителе) и категория устройства электроустановок по взрывной и пожарной опасности по ПУЭ (в знаменателе)	А/В-Iа

Потребители сжатого воздуха

№№точек	Обозначение	Наименование	Кол	Примечание
		Участок дегазации баллонов		
1	2/15 140 008	Манипулятор пневматический	2	Q=250кг
2		Продувка баллонов	1	

1. Монтаж, испытание, промывку трубопроводов производить в соответствии со СНиП 3.05.05.84. Монтаж воздухопроводов вести в увязке с другими коммуникациями.
2. Крепление трубопроводов выполнить в соответствии с серией 4.904-69. „Детали крепления санитарно-технических устройств, приборов и трубопроводов."
3. Участки трубопроводов, проходящие в стенах заключить в предохранительные трубы и загерметизировать.
4. Подземные трубопроводы покрыть битумно-резиновой мастикой за 1 раз, наземные - грунтовкой и окрасить синей пентафталевой эмалью за 2 раза.
5. Данный лист смотреть совместно с листом ТХ-2.
6. Герметизацию участков при прокладке трубопроводов следует производить в помещении категории А.
7. Оборудование, показанное пунктиром учтено в части проекта 503-9-25.89 ТХ2.

Указания по привязке

При привязке типового проекта следует выполнять:

проверку соответствия оборудования действующим нормам технологического проектирования предприятий автомобильного транспорта (ОНТП), ведомственным строительным нормам (ВСН), ГОСТам, системе стандартов безопасности труда и другим нормативным документам;

проверку соответствия сроком действия чертежей нестандартизированного и промышленного оборудования.

Типовой проект разработан в соответствии с действующими нормами и правилами и предусматривает мероприятия, обеспечивающие взрывную, взрывопожарную и пожарную безопасность при эксплуатации здания.

Главный инженер проекта А.В.Молчанов

Согласовано: Гл. спец. Рук. гр. ЭМ Рук. гр. ОВ — Гордон, Жарова, Волощенко

Рук. гр. ВК — Стрижакова, Кабранов, Бурдаева

Рук. гр. АР — Кабранов

Гл. спец. — Молчанов, Спирко, Гончарова

Инв. № подл. | Подпись и дата | Взам. инв. №

Привязан:

Инв. №

503-9-25.89-ТХ1

Автономное АТП на 300 грузовых автомобилей с открытой стоянкой

ГИП	Молчанов		
Н.контр.	Сохновская		
Рук.бр.1	Тихленко		
Гл.спец.	Штейман		
Ст.инж.	Алексеев		

Пост слива газа. Общие данные

Стадия	Лист	Листов
РП	1	2

Минавтотранс РСФСР ГИПРОАВТОТРАНС Ростовский р.

АЛЬБОМ I

План расстановки технологического оборудования

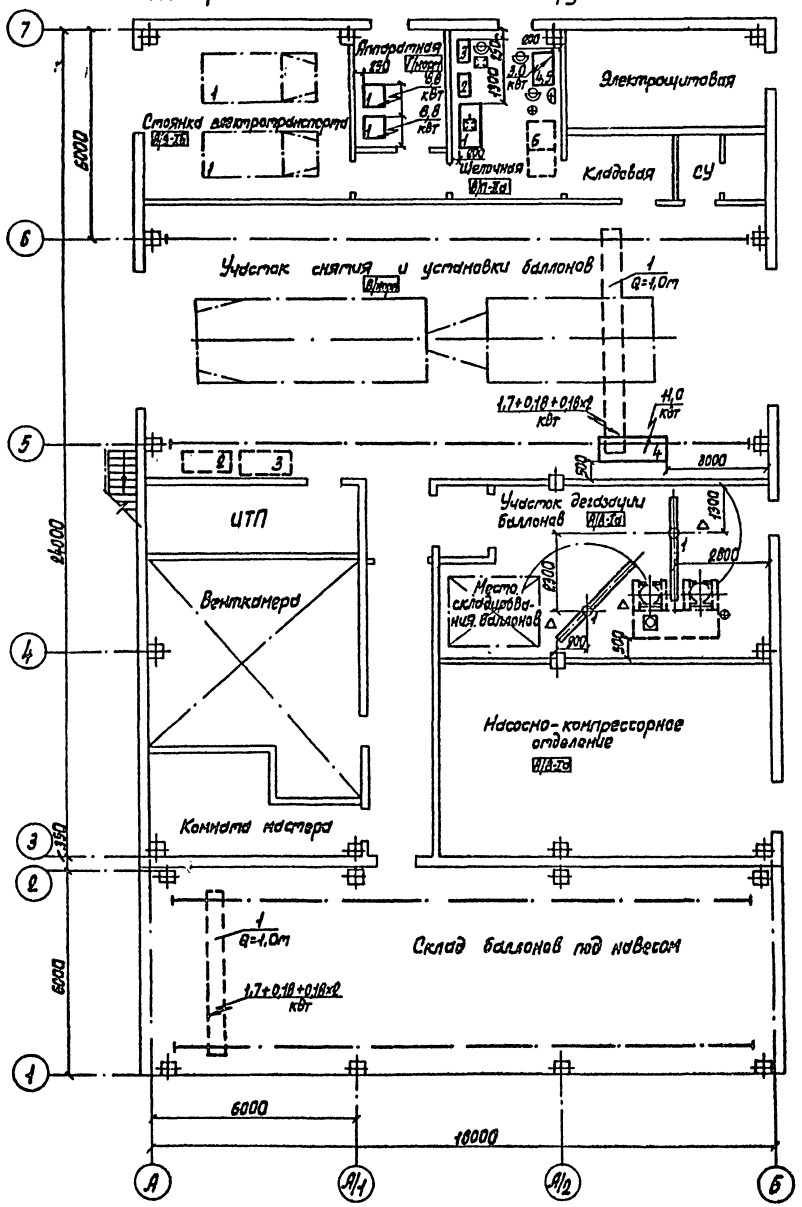

План разводки системы трубопроводов сжатого воздуха

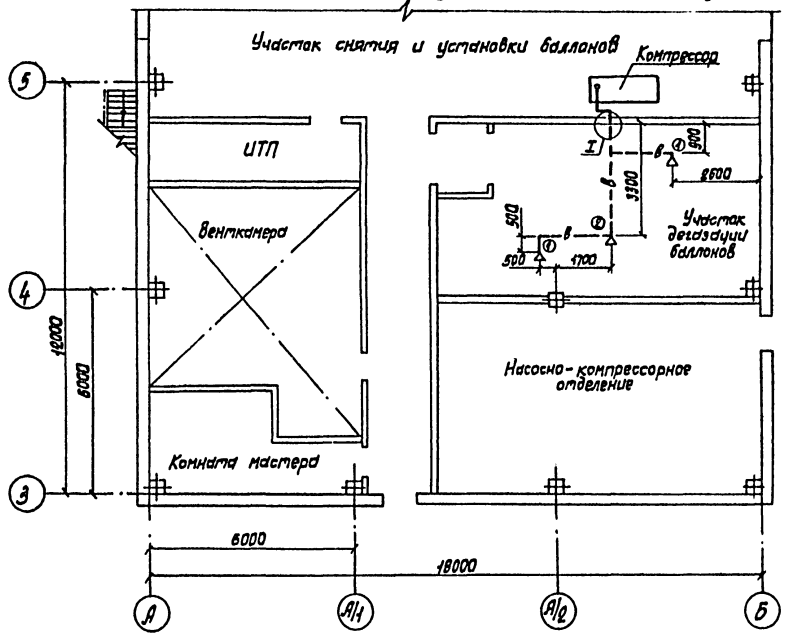

Схема разводки системы трубопроводов сжатого воздуха

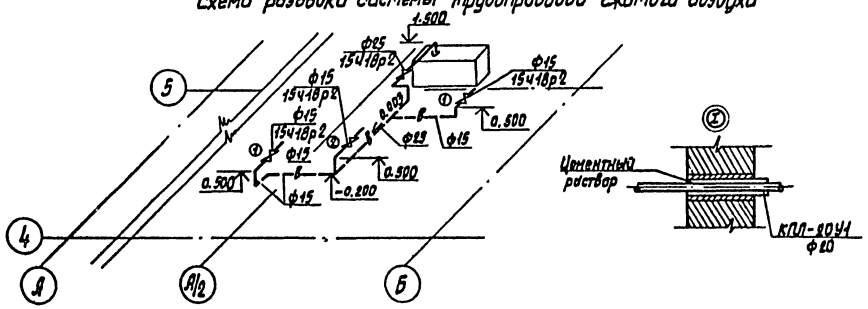

				503-9-25.89 ТХ1	
				Автономное АТП на 200 грузовых автомобилей с открытой стоянкой	
Привязан				Пост слива газа	Стадия: РП; Лист: 2; Листов:
		ГИП	Молчанов		
		Н.контр.	Сахновская		
		Рук.бр.1	Тысленко	План расстановки технологического оборудования. План и схема разводки системы трубопроводов сжатого воздуха	Минавтотранс РСФСР ГИПРОАВТОТРАНС Ростовский филиал
		Гл.спец.	Штепин		
Инв.№		Ст.инж.	Ижеева		

Инв.№ подл. | Подпись и дата | Взам.инв.№

АЛЬБОМ I

Ведомость рабочих чертежей основного комплекта

Лист	Наименование	Примечание
1	Общие данные (начало)	
2	Общие данные (продолжение)	
3	Ведомость отделки помещений	
4	План на отм. 0.000	
5	Фасады. Разрезы	
6	Венткатера на отм. 3.300. Фрагменты 1, 2.	
	Вид А-А ÷ Д-Д	
7	Узлы 1÷9	
8	План кровли (для t=-30°С). План кровли	
	(для t=-40°С). Схема молниезащиты.	
9	Планы отверстий в стенах и перего-	
	родках.	
10	Экспликация полов. Узел 10	
11	Узлы 11÷19	
12	Навес над коланками	

Основные строительные показатели

Наименование	Ед. изм.	Количество	
		t=-30°С	t=-40°С
Площадь застройки	м²	564	668.2
в том числе навес	м²	108	108
Общая площадь	м²	486	486
Строительный объем	м³	3110	3143
Навес над колонками:			
Площадь застройки	м²	108	108

Типовой проект разработан в соответствии с действующими нормами и правилами и предусматривает мероприятия, обеспечивающие взрывную, взрывопожарную и пожарную безопасность при эксплуатации здания.

Главный инженер проекта А.В.Молчанов

Ведомость ссылочных и прилагаемых документов

Обозначение	Наименование	Примечание
	Ссылочные документы	
ГОСТ 6629-88	Двери деревянные внутренние для жилых и общественных зданий	
ГОСТ 6665-82*	Камни бортовые и железобетонные	
ГОСТ 16233-77*	Листы асбестоцементные волнистые унифицированного профиля 54/200 и детали к ним	
ГОСТ 14624-84	Двери деревянные для зданий промышленных предприятий	
1.038.1-1 в.1	Перемычки железобетонные	
1.431-6-28	Перегородки кирпичных зданий промышленных предприятий	
1.436.9-17	Ворота распашные	
1.450.3-36.1	Стальные лестницы, площадки, стремянки	
1.464.2-17 в.1	Фонари зенитные с размером светового проема 2.7×2.7м со стальными переплетами	
1.464.2-21 в.1	Фонари зенитные с размером светового проема 1.5×1.7м со стальными переплетами	
2.435-6 в.12	Противопожарные двери и ворота	
2.460-1 в.1	Типовые архитектурно-строительные детали одноэтажных промышленных неотапливаемых зданий с покрытием из асбестоцементных волнистых листов	
2.460-14 в.1	Типовые узлы покрытий промышленных зданий в местах пропуска вентиляционных шахт	
2.460-16 в.1	Типовые узлы покрытий промышленных зданий в местах установки крышных вентиляторов	
2.460-18 в.1	Узлы покрытий одноэтажных производственных зданий с рулонной кровлей и железобетонными плитами	
2.460-19	Узлы легкосбрасываемых покрытий одноэтажных зданий промышленных предприятий со взрывоопасными производствами	
3.400-6/76	Унифицированные закладные детали сборных железобетонных конструкций и инженерных сооружений промышленных предприятий	

Продолжение

Обозначение	Наименование	Примечание
	Прилагаемые документы	
503-9-25.89-КЖ.И	Индустриальные строительные конструкции	альбом IV
503-9-25.89-АР.ВМ	Ведомости потребности в материалах	альбом VIII

Ведомость спецификаций

Лист	Наименование	Примечание
3	Спецификация перемычек	
3	Спецификация элементов заполнения	
	проемов	
4	Спецификация элементов крепления	
	перегородок к каркасу, армирования	
	перегородок	
6	Спецификация изделий на венткатеры	
8	Спецификация к плану кровли	
11	Спецификация на данный лист	
12	Спецификация материалов на навес	

Согласовано: Гл.отец. ГХ Штепин; Рук.гр. ОВ Володченко; Рук.гр. ВК Стахиева; Рук.гр. ЭМ Жарова; Рук.гр. ЭЛ Кургман; Рук.гр. Сб.№3

Инв.№ подл. | Подпись и дата | Взам.инв.№

Привязан

Инв.№

503-9-25.89 -АР

Автономное АТП на 300 грузовых автомобилей с открытой стоянкой

			Стадия	Лист	Листов
ГИП	Молчанов				
Н.контр.	Сахновская		Пост слива газа	РП	1	12
Рук.бр.1	Тисленко				
Гл.спец.	Таран				
Рук.гр.	Кульвец		Общие данные (начало)	Минавтотранс РСФСР ГИПРОАВТОТРАНС Ростовский филиал	
Ст.инж.	Буймистрюк				

АЛЬБОМ I

Таблица толщин ограждающих конструкций

Расчетная зимняя температура	Наружные стеновые панели $\gamma = 900$ кг/м³	Наружные кирпичные участки $\gamma = 1400$ кг/м³	Утеплитель в покрытии минераловатные плиты $\lambda = 175$ кг/м³	Утеплитель вентикамер.-минераловатные плиты $\gamma = 175$ кг/м³
t = - 30 °с	250 мм	380 мм	50 мм	40 мм
t = - 40 °с	300 мм	380 мм	60 мм	50 мм

Условные обозначения:

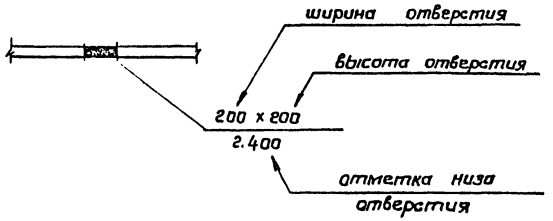

Общие указания

1. За условную отметку 0.000 принят уровень чистого пола здания, соответствующий абсолютной отметке ☐ по генплану.
2. Степень огнестойкости здания - II.
3. Стены из сборных керамзитобетонных панелей $\gamma = 900$ кг/м³ с вставками из эффективного кирпича марки 100 (ГОСТ 530-80) на растворе марки 25 $\gamma = 1400$ кг/м³. вставки оштукатурить
4. Перегородки - из обыкновенного глиняного кирпича (ГОСТ 530-80) марки 75 на растворе марки 50.
5. Кладку перегородок в помещениях категории А вести с тщательным заполнением швов для исключения пылегазопроницаемости.
6. При кладке заложить:
   а) деревянные антисептированные пробки размерами 65 х 13 х 250мм не менее трех штук с каждой стороны дверного проема.
   б) рамы противопожарных дверей по узлам серии 2.435-6.8.1.2.
   в) закладные детали для крепления окон по листам КМ
7. Пристрелку дюбелями вести монтажным поршневым пистолетом ПЦ52-1 в соответствии с требованиями инструкции по его эксплуатации ТУ-14-4-794-77.
8. Горизонтальную гидроизоляцию под все стены и перегородки выполнить из цементно-песчаного раствора состава 1:2; толщиной 30мм.
9. Деревянные конструкции, соприкасающиеся с кирпичом или бетоном, антисептировать и обернуть толем.
10. Вокруг здания выполнить отмостку на щебеночном основании шириной 1000 мм.
11. Откосы дверных и оконных проемов оштукатурить цементно-песчаным раствором.
12. Кровлю выполнить в соответствии со СНиП II-26-76.
13. Эвакуационные, противопожарные и двери санузлов выполнить с приборами самозакрывания и уплотнением притворов.
14. Двери эвакуационных выходов выполнить без замков и запоров снаружи.
15. Полы выполнить в соответствии с требованиями СНиП 2.03.13-88.
16. Деревянные оконные и дверные блоки окрасить масляной краской за 2 раза. Металлические оконные и дверные блоки окрасить эмалью ЭП 51 ГОСТ 9640-85.
17. Фасады окрасить полимерцементной краской (ГОСТ 19279-73) светлых тонов. Цокольную панель H = 1200 окрасить полимерцементной краской темных тонов.
18. Монтажные проемы заложить глиняным кирпичом марки 100 на глиняном растворе.
19. Подсыпку под полы производить местным грунтом оптимальной влажности слоями по 20 см с последующим трамбованием до объемного веса скелета грунта $\gamma = 1600$ кг/м³.
20. До начала работ по устройству кровли разработать мероприятия по противопожарной защите и по контролю за выполнением правил пожарной безопасности при производстве строительно-монтажных работ.
21. Указания по производству строительных работ в зимнее время.

Работы в зимних условиях должны выполняться по специальному проекту производства работ и обосновываться технико-экономическим расчётом. Подлежащий разработке грунт должен быть предварительно подготовлен рыхлением.

Прочность бетона монолитных бетонных фундаментов на время монтажа колонн должна быть не менее 70% от проектной. Для приготовления бетонных смесей следует применять быстротвердеющие портландцементы.

Зимнюю кладку производить в соответствии со СНиП 3.02.01-87.

Производство работ по возведению каменных конструкций в зимних условиях должно сопровождаться систематическим контролем на всех этапах.

Внутренние малярные работы производить в утепленных и отапливаемых помещениях. Температура поверхностей должна быть не ниже 8°С.

				503-9-25.89-АР	
				Автономное АТП на 300 грузовых автомобилей с открытой стоянкой	
Привязан:	ГИП	Молчанов		Пост слива газа	Стадия: РП; Лист: 2; Листов:
	Н.контр.	Сахновская			
	Рук.Бр.1	Тисленко			
	Гл.спец.	Таран		Общие данные (продолжение)	Минавтотранс РСФСР ГИПРОАВТОТРАНС Ростовский филиал
Инв.№	Рук.гр.	Кульберц			
	Ст.инж.	Буймистренко			

Инв.№ подл. | Подпись и дата | Взам.инв.№

Ведомость отделки помещений площадь в м²

Наименование или номер помещения	Потолок		Стены или перегородки		Низ стен или перегородок (панель)			Колонны		Примечание
	площадь	вид отделки	площадь	вид отделки	площадь	вид отделки	высота мм	площадь	вид отделки	
Насосно-компрессорное отделение, участок дегазации баллонов, стоянка электротранспорта	200	Затирка швов плит, известковая окраска	327	Расшивка швов кладки, известковая окраска	130	Керамическая плитка	1,8			См. примечание п. 1,3
Участок снятия и установки баллонов, коридор, кладовая, тамбуры	278	Затирка швов плит, известковая окраска	465	Расшивка швов кладки, известковая окраска	153	Водоэмульсионная окраска	1,8			См. примечание п. 1
Аппаратная щелочная	36	Затирка швов плит, известковая окраска	117	Расшивка швов кладки, известковая окраска	41	Керамическая кислотоупорная плитка на кислотоупорном р-ре	1,8			См. примечание п. 1
ИТП, электрощитовая вентканеры камеры воздухозабора	142	Затирка швов плит, известковая окраска	512	Расшивка швов кладки, известковая окраска	—	—	—			Штукатурку камер воздухозабора по утеплителю см. лист 6
Комната мастера	15	Затирка швов плит, клеевая побелка	40	Сухая штукатурка, водоэмульсионная окраска	—	—	—			См. примечание п. 1
Санузел	4	Затирка швов плит, клеевая побелка	11	Мокрая штукатурка, масляная окраска	18	Стеклянная плитка ГОСТ 17057-80	2,0			

Спецификация элементов заполнения проемов

Марка, поз.	Обозначение	Наименование	Кол.	Масса ед. кг	Примечание
1	1.435.9-17	Ворота ВР4,2×4,2 С	2		
2	1.435.9-17	Ворота ВР2,4×2,4 К	1		См. примечание п. 2
3	2.435-6 в.2	Дверной блок ПДИУ-3	1		
4	2.435-6 в.2	Дверной блок ПДИУ-1	1		
5	ГОСТ 14624-84	Дверной блок ДНТ24-10л	3		
5а		Дверной блок ДНТ24-10	1		См. примечание п. 4
6	ГОСТ 14624-84	Дверной блок ДНТ21-9	1		
7	2.435-6 в.2	Дверной блок ПДИ-3	1		
8	2.435-6 в.2	Дверной блок ПДИ-6л	1		
9	2.435-6 в.1	Дверной блок ПД-3	2		
10	2.435-6 в.1	Дверной блок ПД6л	2		
		Дверной блок ПД6	4		
11	ГОСТ 6629-74*	Дверной блок ДГ21-9л	1		
12	ГОСТ 6629-74*	Дверной блок ДГ21-7лп	1		
13	ГОСТ 6629-74*	Дверной блок ДГ21-7л	1		

1. Отделку колонн принять аналогично отделке стен.
2. Ворота ВР2,4×2,4 выполнить искронедающими, для чего все трущиеся элементы ворот выполнить из латуни.
3. В насосно-компрессорном отделении стены выше отм. 1,8 облицевать плитами ПА/О по ТУ21-24-60-74 на высоту 3,6 м для звукоизоляции.
4. Для заполнения проема тип 5а полотно дверного блока ДНТ24-10А обрезать по месту, коробку заглубить в подготовку пола.

Спецификация перемычек

продолжение

Марка поз.	Обозначение	Наименование	Кол.	Масса ед. кг	Примечание
		t = -30°C			
1	1.038.1-1 в.1	2ПБ10-1	2		
2	1.038.1-1 в.1	2ПБ13-1	11		
4	1.038.1-1 в.1	2ПБ17-2	3		
5	1.038.1-1 в.1	2ПБ22-3	3		

Марка поз.	Обозначение	Наименование	Кол.	Масса ед. кг	Примечание
		t = -40°C			
1	1.038.1-1 в.1	2ПБ10-1	4		
2	1.038.1-1 в.1	2ПБ13-1	14		
3	1.038.1-1 в.1	2ПБ16-2	2		
4	1.038.1-1 в.1	2ПБ17-2	3		
5	1.038.1-1 в.1	2ПБ22-3	3		

Привязан

Инв. N

Инв. N подл. | Подпись и дата | Взам. инв. N

ГИП	Молчанов	
Н. контр.	Сахновская	
Рук. бр. 1	Тисленко	
Гл. спец.	Таран	
Рук. гр.	Кильдяк	
Ст. инж.	Кузнецова	

503-9-25.89-АР

Автономное АТП на 300 грузовых автомобилей с открытой стоянкой

Пост слива газа

Стадия	Лист	Листов
РП	3	

Ведомость отделки помещений

Минавтотранс РСФСР ГИПРОАВТОТРАНС Ростовский филиал

АЛЬБОМ I

План на отм. 0.000

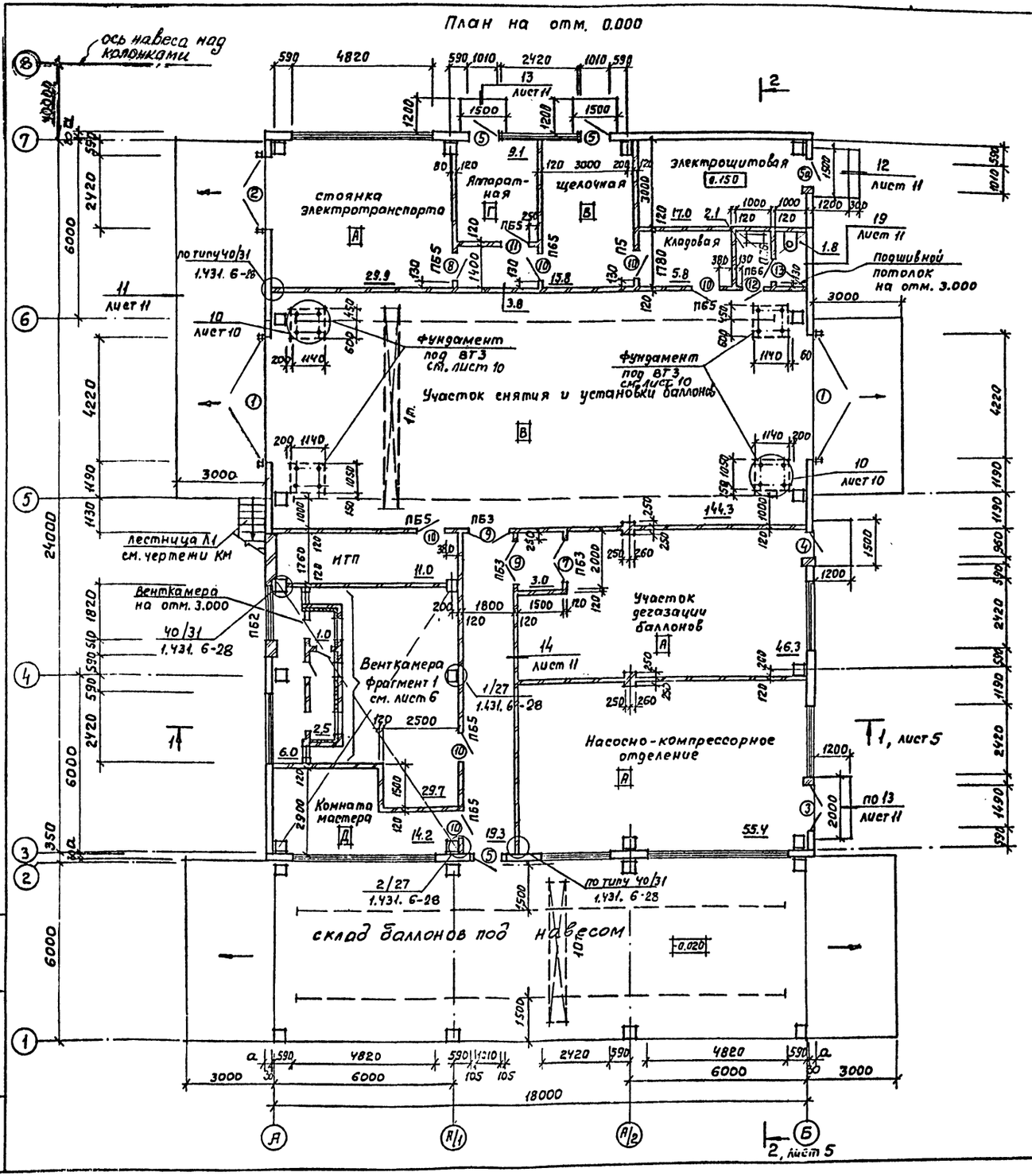

Ведомость проемов ворот и дверей

Марка поз.	Размер проема в кладке
1	4220 × 4200
2	2420 × 2400
3	1490 × 2400
4	960 × 2400
5, 5а	1010 × 2400
6	910 × 2085
7	1490 × 2415
8	960 × 2050
9	1490 × 2415
10	960 × 2050
11	910 × 2070
12	710 × 2070
13	710 × 2070

Ведомость перемычек

Марка, поз.	Схема сечения
ПБ1	2 (ПБ1)
ПБ2	5 (ПБ2)
ПБ3	4 (ПБ3)
ПБ4	3 (ПБ4)
ПБ5	2 (ПБ5)
ПБ6	1 (ПБ6)

Спецификация элементов крепления перегородок к каркасу, армирования перегородок

Марка, поз.	Обозначение	Наименование	Кол.	Масса ед, кг	Приме-чание
МС1	1.431. 6-28	соединительный элемент	30		
МС2	1.431. 6-28	соединительный элемент	30		
МС11	1.431. 6-28	соединительный элемент	60		
МС12	1.431. 6-28	соединительный элемент	30		
ДГ-XII	1.431. 6-28	Дюбель (4,5×60)	120		
ф16AI	ГОСТ 2590-88	Арматура ф16 AI	65	158	
ф5BI	ГОСТ 6727-80*	Арматура ф5 BI	3120	0,154	

1. Спецификации заполнения проемов и перемычек см. лист 3.
2. Проем тип 6 и перемычки тип ПБ1, 4 см. лист 6
3. Перегородки толщиной 120 мм, высотой более 3 м. армировать 2 ф5 BI с шагом 450 мм. по высоте.

Привязан

Инв. №

				503-9-25.89 - АР	
				Автономное АТП на 300 грузовых автомобилей с открытой стоянкой	
ГИП	Молчанов				
Н.контр.	Сохновская			Пост слива газа.	Стадия: РП; Лист: 4; Листов:
Рук.бр.1	Тисленко				
Гл.спец.	Таран			План на отм. 0.000	Минавтотранс РСФСР ГИПРОАВТОТРАНС Ростовский филиал
Рук.гр.	Сульвеч				
Ст. инж.	Буймистренко				

Инв. № подл. | Подпись и дата | Взам. инв. №

АЛЬБОМ I

Фасад 1-7

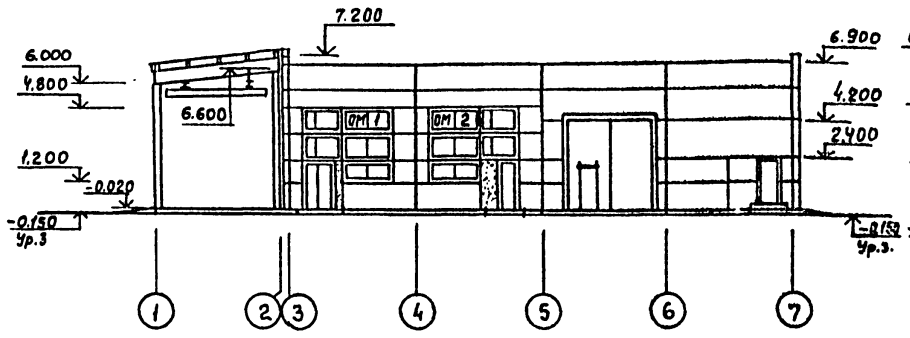

Фасад 7-1

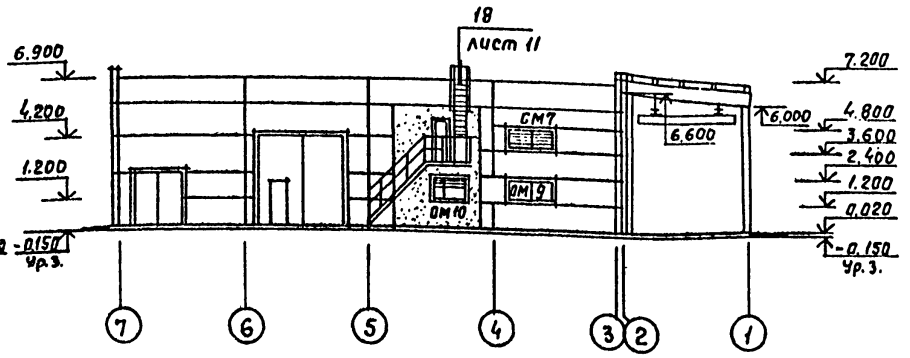

Фасад А-Б

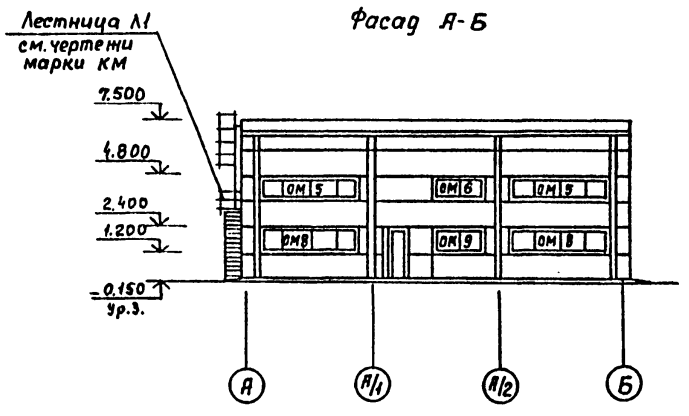

Фасад Б-А

Разрез 1-1

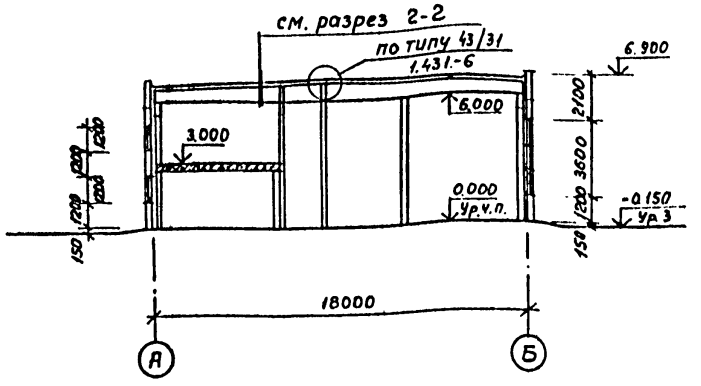

1. Спецификацию окон см. лист. КМ-8
2. Утеплитель - жёсткие минераловатные плиты /ГОСТ 10140-80/, толщину см. таблицу на листе 2.

Разрез 2-2

Слой гравия на битумной мастике - 10 мм.
1 слой рубероида РКП-350А /ГОСТ 10923-82/ на битумной мастике
2 слоя рубероида РПП-300А /ГОСТ 10923-82/ на битумной мастике
Утеплитель - жесткие минераловатные плиты $\gamma = 175$ кг/м³ - см. прим. п.2
Пароизоляция - слой рубероида
Железобетонные плиты покрытия

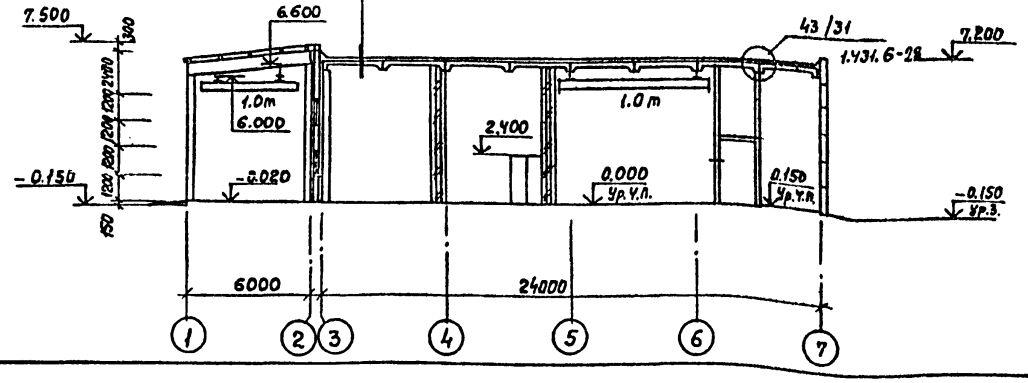

Привязан

Инв. N

ГИП	Молчанов		
Н.контр.	Сахновская		
Рук.бр.1	Гисленко		
Гл.спец.	Таран		
Рук.гр.	Сульвеи		
Ст.инж.	Буйнистрова		

503-9-25.89-АР

Автономное АТП на 300 грузовых автомобилей с открытой стоянкой

Пост слива газа

Стадия	Лист	Листов
РП	5	

Фасады. Разрезы.

Минавтотранс РСФСР ГИПРОАТОТРАНС Ростов-на-Дону

Копировал Макеимова

Инв. N подл. | Подпись и дата | Взам. инв. N

АЛЬБОМ I

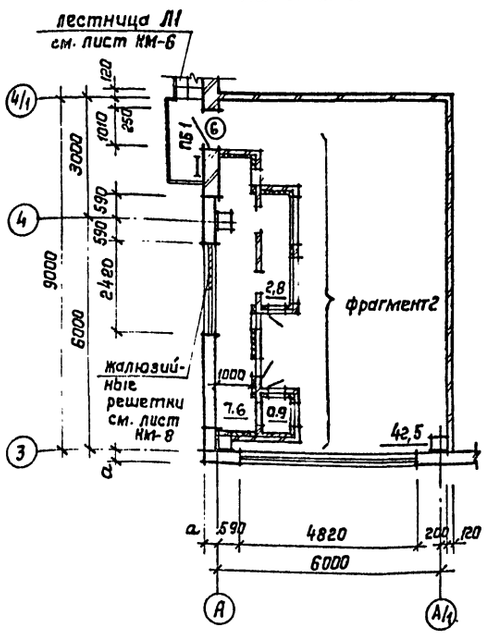

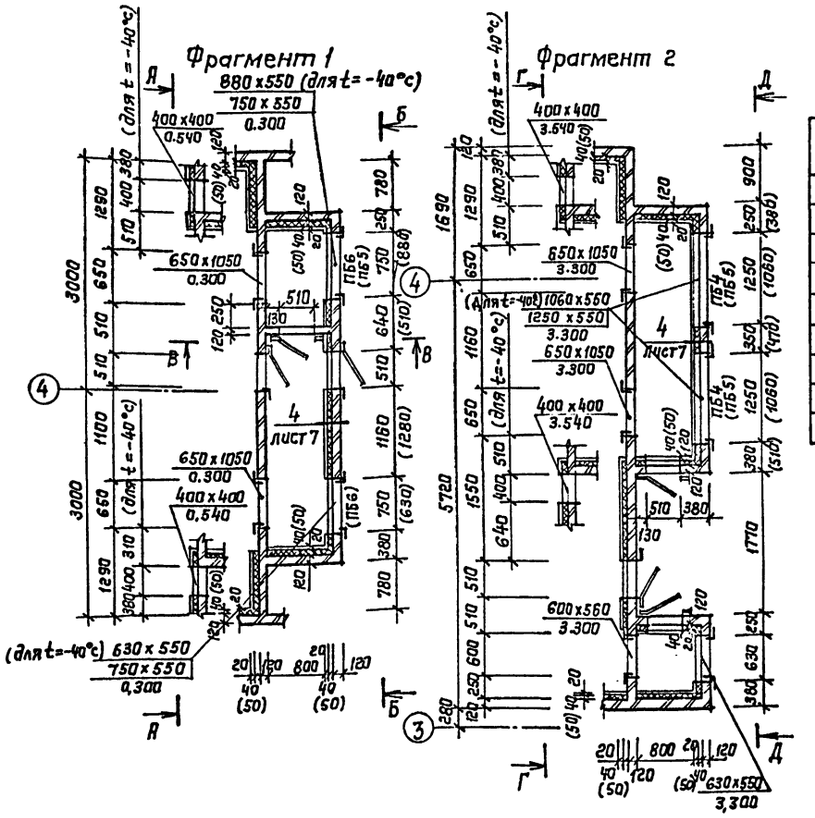

Спецификация изделий на венткамеры

Марка, поз.	Обозначение	Наименование	Кол.	Масса ед., кг	примечание
РМ4	Альбом III	Рама РМ4	6	19,12	
		Деталь крепления			
Д1	Альбом III	Д1	1330	0,04	
		Закладная деталь			
МИ4-46	3.400-6/76	Ми 4-46, ℓ = 200 мм	40	0,88	
1	ГОСТ 15589-70	Болт М12 x 220.4.6	32	0.213	t = -40°c
2	ГОСТ 15526-70	Гайка М12.4	32	0.015	t = -40°c
ф6АI	ГОСТ 5781-82	ф6АI	35	0,222	

1. Размеры в скобках даны для t = -40°c.
2. Узлы 1 ÷ 9 см. лист 7.
3. Над отверстиями 200 ÷ 700 выполнить рядовые перемычки по узлу 8 на листе 7.

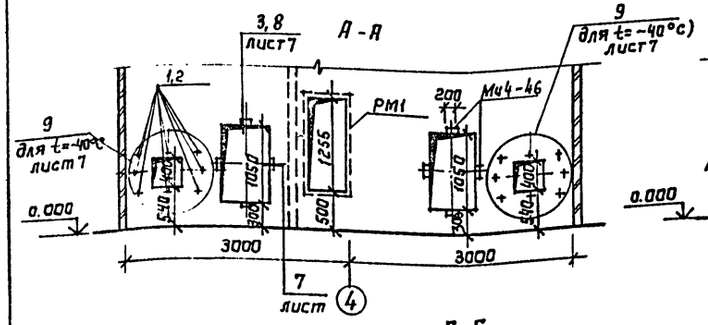

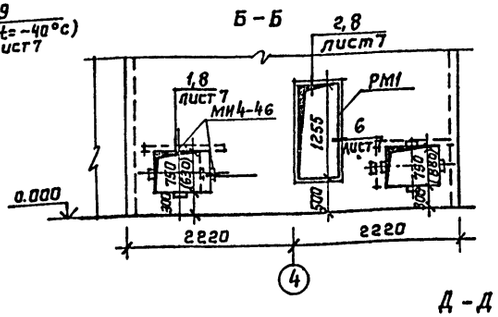

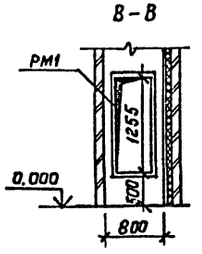

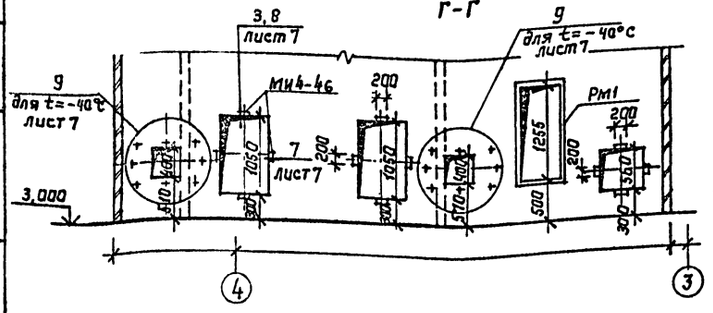

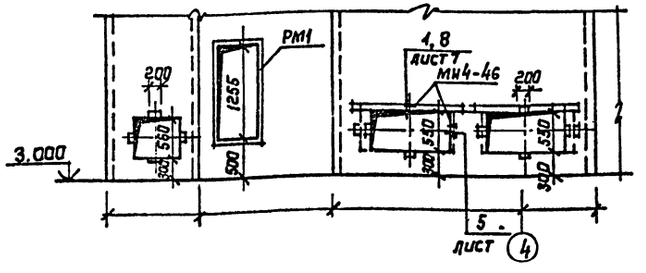

Привязан

Инв. №

ГИП	Молчанов		
Н.контр.	Сахновская		
Рук.бр.№	Тисленко		
Гл.спец	Таран		
Рук.гр.	Кульбеса		
Ст.инж.	Буймистренко		

503-9-25.89 - АР

Автономное АТП на 300 грузовых автомобилей с открытой стоянкой

Пост слива газа

Стадия	Лист	Листов
РП	6	

Венткамера на отм. 3.000. Фрагменты 1,2. Вид А-А÷Д-Д.

МИНАВТОТРАНС РСФСР
ГИПРОАВТОТРАНС
Ростовский филиал

Инв. № подл. | Подпись и дата | Взам. инв. №

АЛЬБОМ I

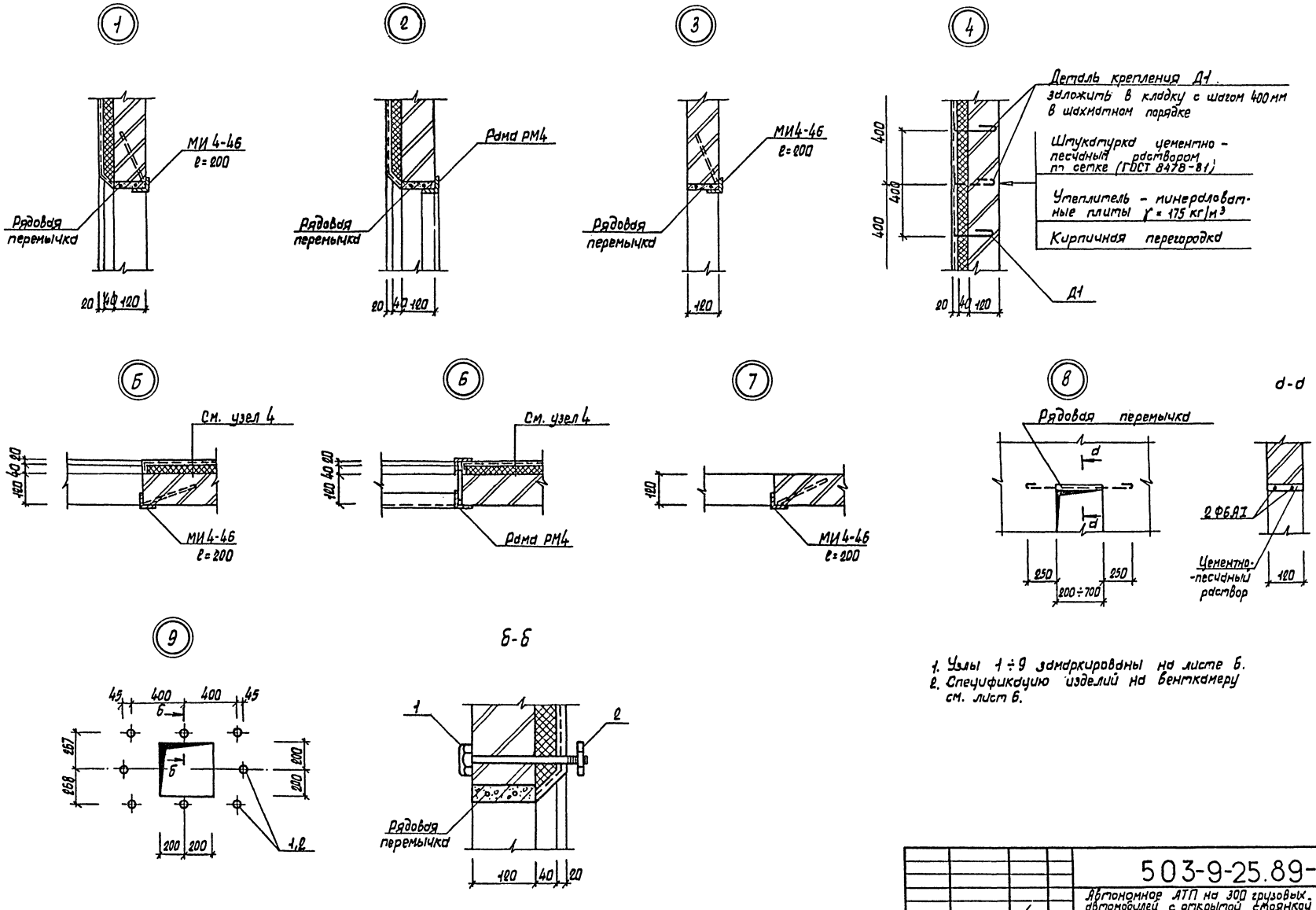

1. Узлы 1÷9 замаркированы на листе 6.
2. Спецификацию изделий на бенткамеру см. лист 6.

Привязан	ГИП	Малчанов	503-9-25.89-АР		
	Н.контр.	Сахновская	Автономное АТП на 300 грузовых автомобилей с открытой стоянкой		
	Рук.бр.1	Тисленко	Пост слива газа	Стадия	Лист	Листов
	Гл.спец	Таран		РП	7	
	Рук.гр.	Кульвец	Узлы 1÷9	Минавтотранс РСФСР ГИПРОАВТОТРАНС Ростовский филиал		
Инв. N	Ст.инж.	Буймистренко				

Инв. N подл. | Подпись и дата | Взам. инв. N

План кровли (для t=-30°с)

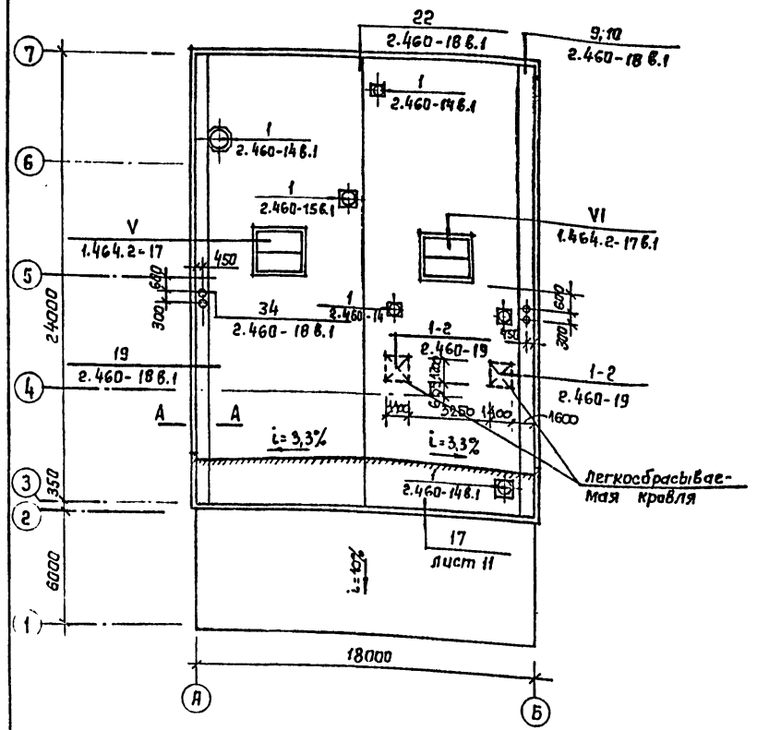

План кровли (для t=-40°с)

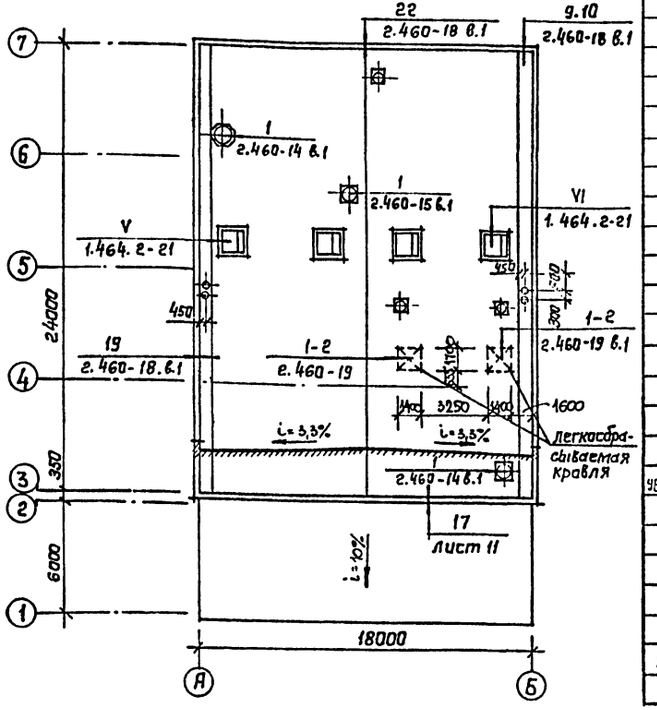

Спецификация к плану кровли

Марка, поз.	Обозначение	Наименование	Кол.	Масса ед., кг	Примечание
КС8	2.460-14 вып.1	стяжное кольцо КС8	3	0.76	
КЛ3	2.460-14 вып.1	стальной колпак КЛ3	3	5,29	
ПП1	2.460-14 вып.1	прижимная полоса ПП1	3	1.08	
ФЭ1	2.460-14 вып.1	фасонный элемент ФЭ1	3	6.0	
КС11	2.460-14 вып.1	стяжное кольцо КС11	1	1.17	
КЛ6	2.460-14 вып.1	стальной колпак КЛ6	1	10.08	
ПП2	2.460-14 вып.1	прижимная полоса ПП2	1	1.69	
КФ5	2.460-14 вып.1	кольцо-фланец КФ5	1	2.7	
ФЭ2	2.460-14 вып.1	фасонный элемент ФЭ2	1	9.1	
КС14	2.460-14 вып.1	стяжное кольцо КС14	1	1.88	
КЛ9	2.460-14 вып.1	стальной колпак КЛ9	1	9.89	
ПП3	2.460-14 вып.1	прижимная полоса ПП3	1	1.88	
КФ8	2.460-14 вып.1	кольцо-фланец КФ8	1	4.6	
ФЭ7	2.460-14 вып.1	фасонный элемент ФЭ7	1	9.2	
КР1	2.460-15 вып.1	стальной козырек КР1	1	5.36	
ФЭ2	2.460-15 вып.1	фасонный элемент ФЭ2	1	9.1	
ПП2	2.460-15 вып.1	прижимная полоса ПП2	1	1.69	
		Кровля навеса			
УВ-7,5×1750		Асбестоцементные			
		волнистые листы			
	ГОСТ 16233-77*	УВ-7,5×1750	72		
А1	Альбом III	Анкера 1	90	0.075	
Г	2.460-1 в.1	Гайка Г	90		
Ш1	2.460-1.в.1	Шайба Ш1	90		
ПМ1	2.460-1.в.1	Прокладка ПМ1	90		
ГУ	2.460-1.в.1	гребенка ГУ	18		

Схема молниезащиты

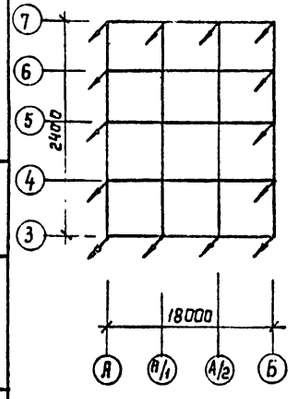

А-А

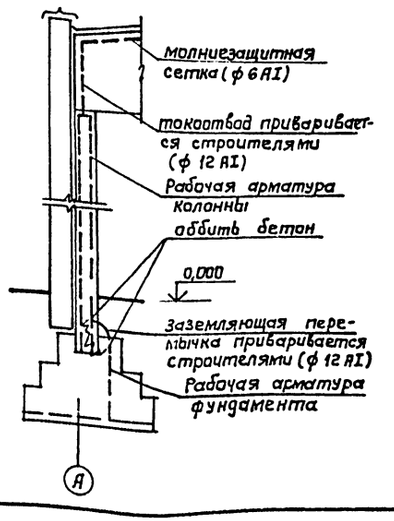

1. Молниезащитную сетку выполнить со стороной ячеек 6х6 м и уложить под основной слой гидроизоляции в местах, указанных на чертеже. Расход ф 6 АI на молниезащитную сетку ф 6 АI – 53,0 кг; ф 12 АI – 10,8 кг
2. Все выступающие над крышей элементы присоединить к молниезащитной сетке.
3. Узлы сетки и все соединения молниезащитных устройств выполнить сваркой электродами Э42 ГОСТ 9467-75
4. В качестве тоководов на указанных на чертеже колоннах принята рабочая арматура колонн, которая должна иметь непрерывную электрическую цепь от молниезащитной сетки до арматуры фундаментов для заземлителей использовать рабочую арматуру фундаментов, соединенную с рабочей арматурой колонн заземляющей перемычкой

Привязан

Инв. №

ГИП	Молчанов	
Н. контр.	Сахновская	
Рук. бр.1	Тисленко	
Гл. спец.	Таран	
Рук. гр.	Кульвец	
Ст. инж.	Буймистренко	
Арх.	Богданова	

503-9-25.89 – АР

Автономное АТП на 300 грузовых автомобилей с открытой стоянкой

Пост слива газа

Стадия	Лист	Листов
РП	8	

План кровли (для t=-30°с)
План кровли (для t=-40°с)
Схема молниезащиты

Минавтотранс РСФСР
ГИПРОАВТОТРАНС
Ростовский филиал

Инв. № подл. | Подпись и дата | Взам. инв. №

АЛЬБОМ I

Планы отверстий в стенах и перегородках

На отм. 0.000

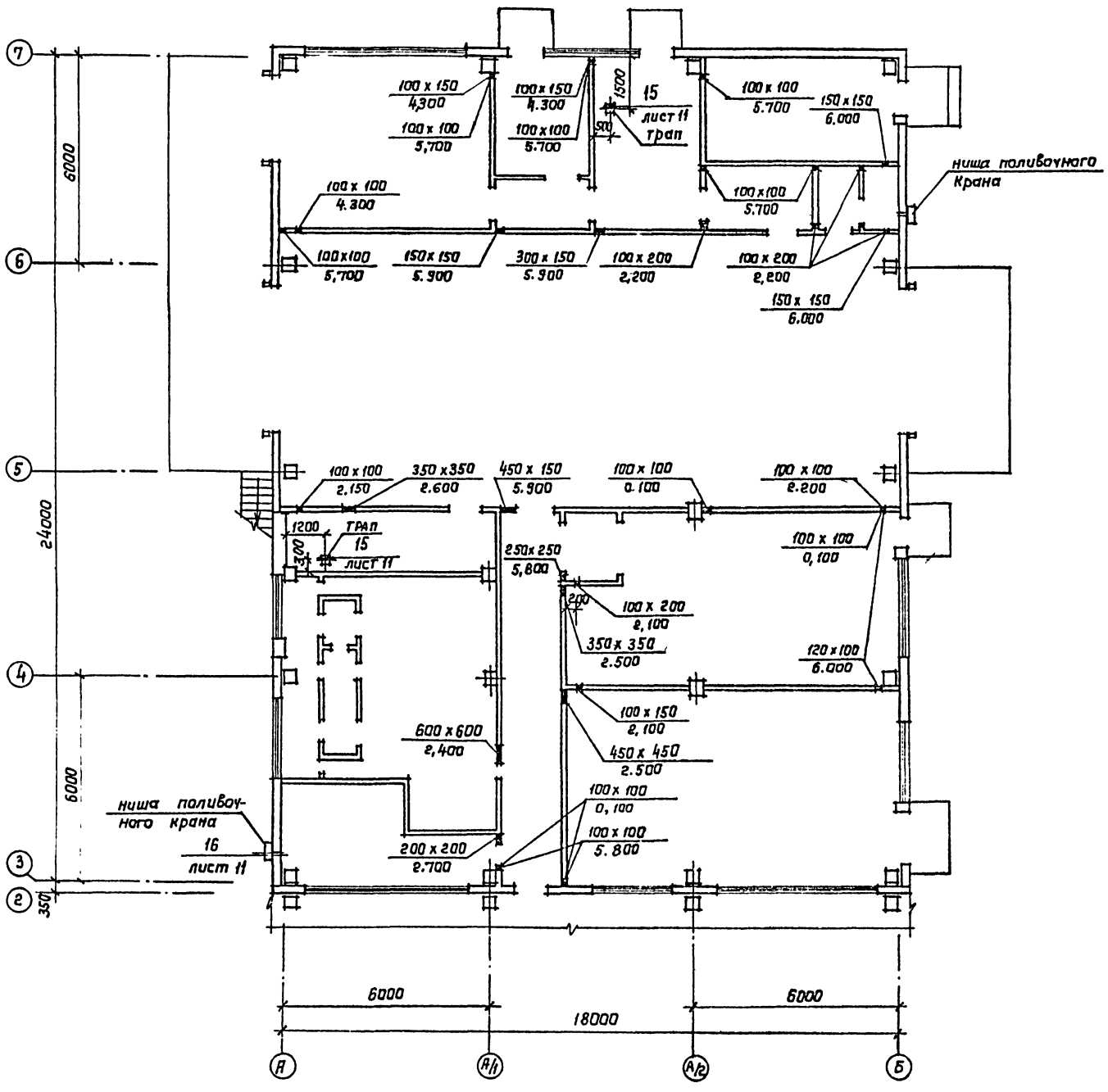

На отм. 3,000

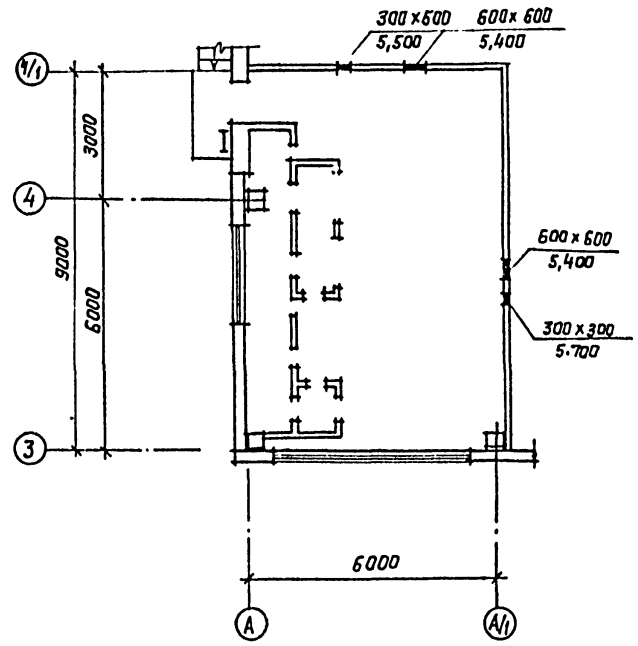

1. Экспликацию полов см. лист 10.
2. Над отверстиями 200 ÷ 700 выполнить рядовую перемычку по узлу 8, лист 7. Расход ф 6AI составляет : 25 м (вес 1м - 0,222 кг).

Привязан			
Инв.№			
ГИП	Малчанов		
Н. контр.	Сахновская		
Рук.Бр.1	Тисленко		
Гл.спец.	Таран		
Рук.гр.	Кульвец		
Ст.инж.	Буймистрен		

503-9-25.89-АР

Автономное АТП на 300 грузовых автомобилей с открытой стоянкой

Паст слива газа

Стадия	Лист	Листов
РП	9	

Планы отверстий в стенах и перегородках.

Минавтотранс РСФСР
ГИПРОАВТОТРАНС
Ростовский филиал

Инв.№ подл. | Подпись и дата | Взам. инв.№

Экспликация полов

Наименование или номер помещения по проекту	Тип пола по проекту	Схема или номер узла по серии	Элементы пола и их толщины	Площадь пола в м²
Насосно-компрессорное отделение, участок дегазации баллонов, стоянка электротранспорта			Покрытие - бетон класса В25 на известняковом щебне - 25мм подстилающий слой - бетон класса В 12,5 - 100мм. основание - грунт, утрамбованный со щебнем, крупностью 40-60 мм.	132.0
Участок снятия и установки баллонов, коридор, кладовая, тамбуры			Покрытие - бетон класса В 25 - 25мм. подстилающий слой - бетон класса В 12,5 - 100мм основание - грунт, утрамбованный со щебнем, крупностью 40-60 мм.	177,0
ИТП, электрощитовая вентка-мера			Покрытие - цементно-песчаный раствор марки 200-20мм подстилающий слой - бетон класса В 12,5 - 100мм. основание - грунт, утрамбованный со щебнем, крупностью 40-60 мм.	68.0
Аппаратная, щелочная			Покрытие - керамические кислотоупорные плиты /ГОСТ 961-84*/ - 13мм. Прослойка и заполнение швов из кислотоупорного раствора на жидком стекле с уплотняющей добавкой из фурилового спирта или солянокислого анилина /ГОСТ 5243-17*/ вводимые при затворении раствора в количестве соответственно 3 и 0,4% от веса жидкого стекла - 25мм Гидроизоляция - 2 слоя гидроизола на битумной мастике-2мм. Подстилающий слой - бетон класса В 12,5 - 100мм. Основание - грунт утрамбованный со щебнем крупностью 40-60 мм.	25.0
Комната мастера			Покрытие - линолеум на тканевой подоснове /ГОСТ 7251-77/ - 4мм Прослойка из холодной мастики на водостойких вяжущих - 1мм. Стяжка - легкий бетон класса В 3.5 - 20мм Подстилающий слой - бетон класса В 12,5 - 100мм. Основание - грунт утрамбованный со щебнем крупностью 40÷60 мм.	15.0

продолжение

Наименование или номер помещения по проекту	Тип пола по проекту	Схема или номер узла по серии	Элементы пола и их толщины	Площадь пола в м²
санузел			Покрытие - керамические плиты /ГОСТ 6787-80*/ - 10мм Прослойка и заполнение швов из цементно-песчаного раствора марки 150-15мм подстилающий слой - бетон класса В 12,5 - 100мм	4.0
Вент-камера			Покрытие - цементно-песчаный раствор марки 200 - 20мм Стяжка - легкий бетон класса В 3.5 - 60мм сборная железобетонная плита перекрытия	43.0
Камеры воздухозабора			Покрытие - цементно-песчаный раствор марки 200 - 20мм Стяжка - цементно-песчаный раствор марки 150-40мм Утеплитель - полужесткие минераловатные плиты γ = 175 кг/м³ - 40мм сборная железобетонная плита перекрытия	11.3

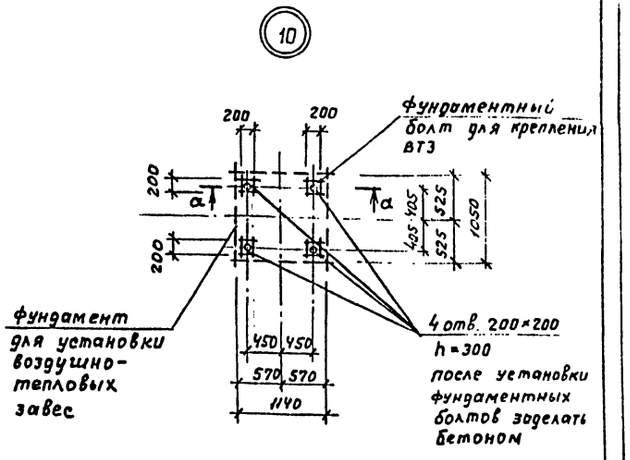

а - а

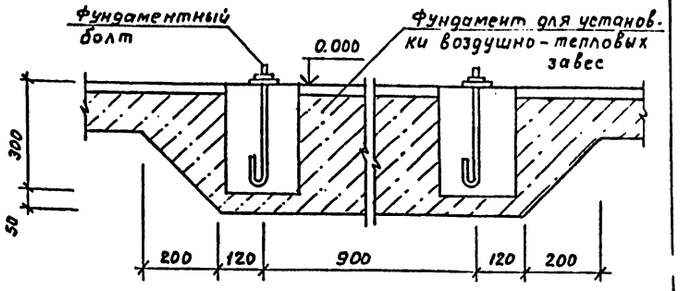

Типы плинтусов

„А"

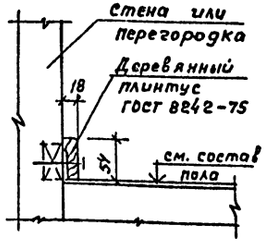

„Б"

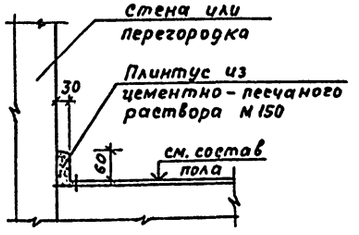

1. В помещениях санузлов пол выполнить на 30 мм. ниже соседних помещений
2. В комнате мастера выполнить плинтус тип „А", в остальных помещениях - тип „Б"
3. В помещении ИТП пол выполнить с уклоном 1,5% к трапу

Привязан	ГИП	Молчанов	503-9-25.89 -АР	
	Н. контр.	Сахновская	Автономное АТП на 300 грузовых автомобилей с открытой стоянкой	
	Рук. бр.1	Тисленко	Пост слива газа	Стадия: РП; Лист: 10; Листов:
	Гл. спец.	Таран	Экспликация полов. Узел 10	Минавтотранс РСФСР ГИПРОАВТОТРАНС
	Рук. гр.	Кульвец		
Инв. N	Ст. инж.	Буймистренко		

Инв. № подл. | Подпись и дата | Взам. инв. N

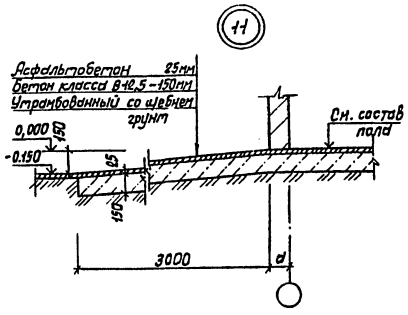

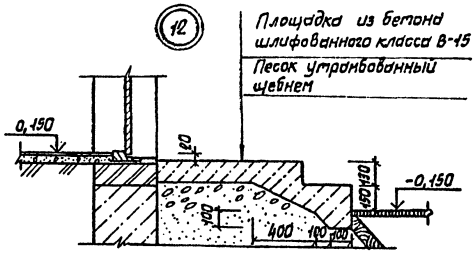

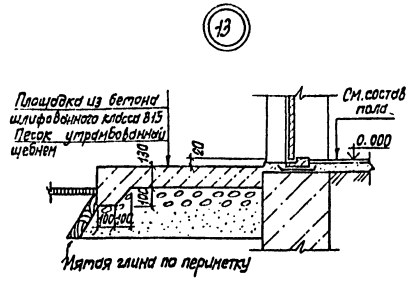

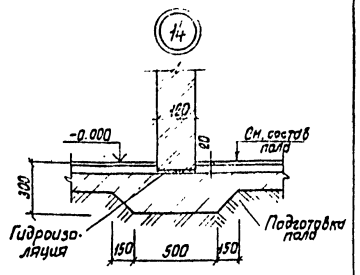

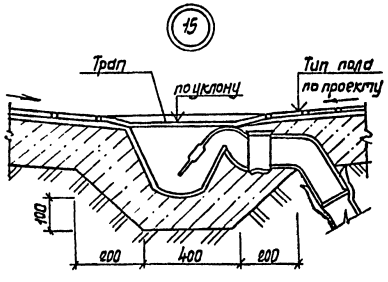

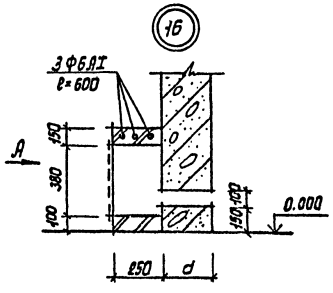

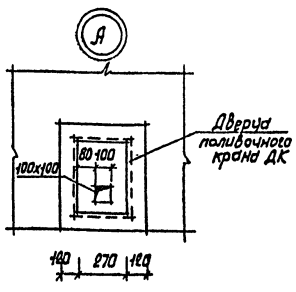

Спецификация на данный лист

Марка поз.	Обозначение	Наименование	Кол.	Масса ед.кг	Примечание
ДК	Альбом III	Дверца поливочного крана	2	6,3	
1	1.450.3-3 вып.1	Ступень 7.1.02-01	1	5,87	
2	Узел 18	Швеллер 16 ГОСТ 8240-72* / Вст3кп2 ГОСТ 535-79* l=800	1	33,5	
3	Узел 19	Уголок 50х5 ГОСТ 8509-86 / Вст3кп2 ГОСТ 535-79* l=1780	4	6,3	
		Плоские асбестоцементные			
4	Узел 19	листы	4		м²

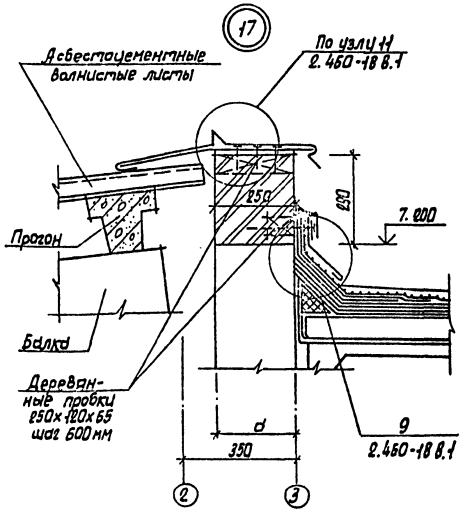

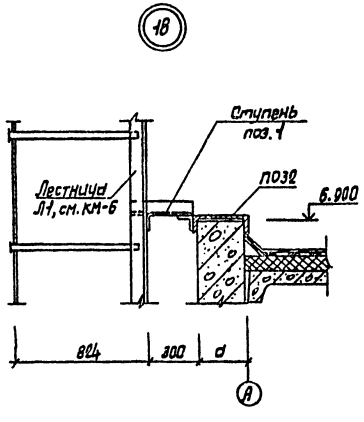

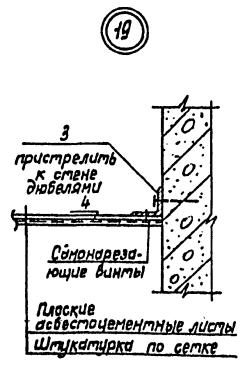

Инв.№ подл. | Подпись и дата | Взам.инв.№

Привязан		ГИП	Молчанов		
		Н.контр.	Сахновская		
		Рук.гр.1	Тисленко		
		Гл.спец.	Таран		
		Рук.гр.	Кульбей		
Инв.№		Ст.инж.	Дмитриенко		

503-9-25.89-АР

Автономное АТП на 300 грузовых автомобилей с открытой стоянкой

Пост слива гсм

Стадия	Лист	Листов
РП	11	

Узлы 11÷19

Минавтотранс РСФСР ГИПРСАВТОТРАНС Ростовский филиал

АЛЬБОМ I

План на отм. – 0,150

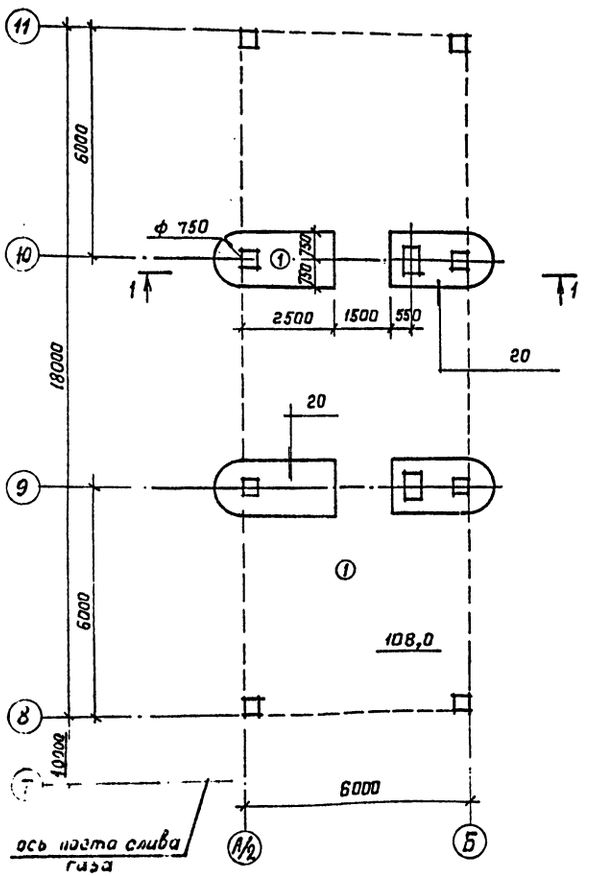

Разрез 1-1

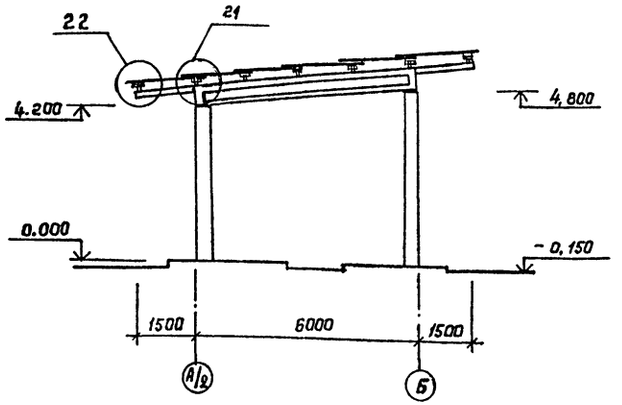

Схема молниезащиты

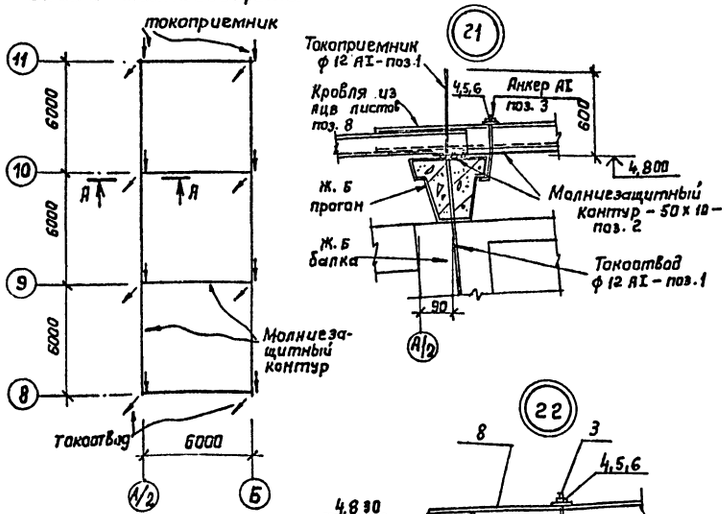

А-А

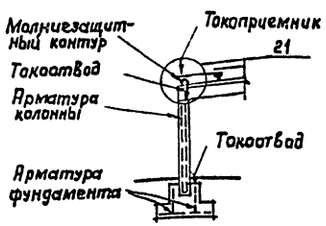

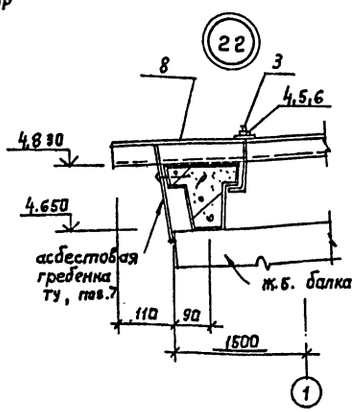

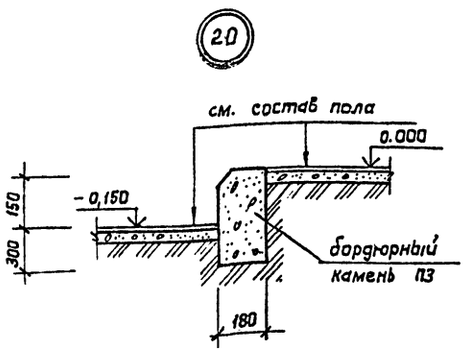

Экспликация полов

Наименование или номер помещения по проекту	Тип пола по проекту	Схема или номер узла по серии	Элементы пола и их толщины	Площадь пола в м²
—	1	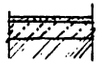	покрытие – асфальтобетон – 40мм Подстилающий слой – бетон класса В 12,5 – 130мм основание – утрамбованный грунт со щебнем крупностью 40÷60мм	108

Спецификация элементов навеса

Марка поз.	Обозначение	Наименование	Кол.	Масса ед. кг	Примеч.
1	лист 12	ф 12 АI, ГОСТ 5781-82*	16,0	0.888	м
2	лист 12	полоса 510 х 50 ГОСТ 103-76* Вст3кп2 ГОСТ 535-79*	60.0	3,93	м
3	альбом III	анкер АI	126	0,087	
4	2.460 – 16.1	гайка Г	126	0.005	
5	2.460 – 16.1	Шайба Ш1	126	0,011	
6	2.460 – 16.1	Прокладка ПМ	126	0,003	
7	2.460 – 16.1	гребенка ГУ	36		
8	ГОСТ 16233-77*	АЦВ лист У8-7.5х1750	108		м²
П3	ГОСТ 6665-82*	бордюрный камень П3	33.5		м

Привязан

Инв. №

Взам. инв. №

Подпись и дата

Инв. № подл.

ГИП	Малуканов	
Н.контр.	Сахновская	
Рук. бр.1	Тисленко	
Гл. спец.	Таран	
Рук. гр.	Кульбец	

503-9-25.89-АР

Автономное АТП на 300 грузовых автомобилей с открытой стоянкой

Пост слива газа

Стадия: РП | Лист: 12 | Листов:

Навес над колонками

Минавтотранс РСФСР ГИПРОАВТОТРАНС

АЛЬБОМ I

Ведомость рабочих чертежей основного комплекта

Лист	Наименование	Примечание
1	Общие данные	
2	Схема расположения фундаментов и фундаментных балок	
3	Узлы А,Б. Фундаменты под оборудование Фм1÷Фм4	
4	Фундаменты Фм1÷Фм3	
5	Фундаменты Фм4÷Фм7	
6	Фундаменты Фм8÷Фм10	
7	Фундаменты Фм11÷Фм15	
8	Схема расположения колонн, балок, ригелей и прогонов	
9	Узлы 1÷6 к листу 8	
10	Схемы расположения плит покрытия для t=-30°C; t=-40°C	
11	Схема расположения плит перекрытия антресоли на отм.3.300	
12	Схемы расположения панелей стен, насадок торцового фахверка по осям А,Б,3,7	
13	Спецификация элементов к схемам расположения панелей стен	
14	Схема расположения опор под трубопроводы и фундаментов под оборудование	
15	Схема расположения фундаментов в осях А/2-Б и 7÷11	
16	Схема расположения колонн, балок, прогонов в осях 7÷11	
17	Схемы расположения элементов очистных сооружений и щитов покрытия	
18	Сечения 3-3÷6-6. Узлы 1-4 к листу 17	
19	Участки монолитные Ум2. Ум3	
20	Днище монолитное Дм1	

Ведомость объемов бетонных и железобетонных конструкций по рабочим чертежам основного комплекта марки КЖ

N п/п	Наименование группы элементов конструкций	Код	Кол. м³	Примечание
1	Балки фундаментные	582400	3,26	
2	Колонны	582100	18,71	
3	Ригели	582500	2,75	
4	Балки стропильные	582200	3,60	
5	Балки подстропильные	582200	7,200	
6	Плиты перекрытия	584200	4,13	
7	Плиты покрытия	584100	36,78	
8	Панели стеновые	583100	107,48	
9	Перемычки	582800	0,35	
10	Прогоны	582500	6,84	
	Всего бетона и железобетона		191,10	

Материалы на изготовление сборных бетонных и железобетонных конструкций учтены в ведомости потребности в материалах и отдельно не учитываются

Типовой проект разработан в соответствии с действующими нормами и правилами и предусматривает мероприятия, обеспечивающие взрывную, взрывопожарную и пожарную безопасность при эксплуатации здания.

Главный инженер проекта А.В. Молчанов

Ведомость ссылочных и прилагаемых документов

Обозначение	Наименование	Примечание
	Ссылочные документы	
1.020-1/83, вып. 3-4	Ригели высотой 450мм пролетом 3,0 и 6,0м для опирания ребристых плит перекрытия	
1.020-1/83, вып 6-1	Монтажные узлы	
1.020-1/83, вып. 7-1	Изделия соединительные стальные	
1.030.1-1, вып. 0-0.0-3.0-4.1-1.1-2, 1-3, 3-3, 4-1, 4-2	Стены наружные из однослойных панелей для каркасных общественных зданий, производственных и вспомогательных зданий промышленных предприятий	
1,041.1-2, вып.5	Сборные железобетонные многопустотные плиты перекрытий многоэтажных общественных зданий, производственных и вспомогательных зданий промышленных предприятий	
1.042.1-4, вып.1	Сборные железобетонные ребристые плиты высотой 300мм для перекрытий многоэтажных общественных зданий, производственных и вспомогательных зданий промышленных предприятий	
1.410-3, вып.1	Сетки сварные для армирования железобетонных конструкций	
1.412-1/77, вып. 1÷3	Монолитные железобетонные фундаменты под типовые колонны прямоугольного сечения одноэтажных промышленных зданий	
1.415.1-2, вып.1	Балки фундаментные железобетонные для наружных и внутренних стен производственных зданий промышленных предприятий	
1,423-3, вып.0-1, 1,2	Железобетонные колонны прямоугольного сечения для одноэтажных производственных зданий	
1,427.1-3, вып.0,1/87, 2/87	Колонны железобетонные прямоугольного сечения для продольного и торцового фахверка одноэтажных производственных зданий высотой 3,0-14,4м	
1,462.1-10/80, вып.1,2	Балки стропильные железобетонные для покрытий зданий с пролетами 6 и 9м	
1,462-14, вып.1	Железобетонные прогоны для покрытий зданий	
1,462,1-18, вып.1	Балки подстропильные железобетонные для одноэтажных зданий промышленных предприятий с покрытиями из плит на пролет	
1.465.1-13, вып.1	Плиты железобетонные типа „П" размером 3×18 для малоуклонных покрытий одноэтажных зданий промышленных предприятий	
3.900-3 вып.3/82	Сборные железобетонные конструкции емкостных сооружений для водоснабжения и канализации	
	Прилагаемые документы	
503-9-25,89	Индустриальные строительные конструкции	Альбом III
503-9-25,89	Ведомости потребности в материалах	Альбом VI

Ведомость спецификаций

Лист	Наименование	Примечание
2	Спецификация элементов к схеме расположения фундаментов и фундаментных балок	
8	Спецификация элементов к схеме расположения колонн, балок, ригелей и прогонов	
9	Спецификация элементов к схеме расположения колонн, балок, ригелей и прогонов (продолжение)	
10	Спецификация элементов к схемам расположения плит покрытия	
11	Спецификация элементов к схеме расположения плит перекрытия на отм.3.300	
13	Спецификация элементов к схемам расположения панелей стен на листе 12	
14	Спецификация элементов к схеме расположения опор под трубопроводы и фундаментов под оборудование	
15	Спецификация элементов к схеме расположения фундаментов в осях А/2-Б и 7÷11	
16	Спецификация элементов к схеме расположения колонн, балок, прогонов в осях 7÷11	
17	Спецификация элементов к схеме расположения очистных сооружений	

Общие указания

1. За относительную отметку ±0,000 принят уровень чистого пола 1 этажа, что соответствует абсолютной отметке.
2. Проект разработан для следующих условий строительства:
   а) t=-30°C; ветер-I район; снег-III район (основной вариант),
   в) t=-40°C; ветер-II район; снег-IV район
3. Фундаменты рассчитаны для основного варианта.
4. Антикоррозийную защиту выполнить в соответствии со СНиП 2.03.11-85. Защита строительных конструкций от коррозии". Металлические элементы конструкций и изделия должны быть окрашены лентафталевым лаком ПФ170 (ПФ171) с 10-15% алюминиевой пудры. Монтажные и соединительные элементы наружных ограждений и конструкций должны быть защищены путем металлизации цинковым покрытием толщиной не менее 50мкм.
5. По степени воздействия газовая среда помещений является неагрессивной.
6. При расчете конструкций учтен коэффициент надежности по назначению γ_n=0,95 соответствующий II классу ответственности здания.

Согласовано: Рук. гр. ОВ Рук. гр. ВК Зайцев Стрижанова

Инв. № подл. | Подпись и дата | Взам. инв. №

Привязан:

Инв. №

503-9-25.89-КЖ

Автономное АТП на 300 грузовых автомобилей с открытой стоянкой

ГИП	Молчанов		Пост слива газа	Стадия	Лист	Листов
Н.контр	Сахновская			РП	1	20
Рук.бр.2	Шульгин					
Гл.констр	Рубан					
Гл.спец	Боунов		Общие данные	Минавтотранс РСФСР ГИПРОАВТОТРАНС Ростовский филиал		
Рук.гр	Лавренко					
Ст.инж	Норова					

Схема расположения фундаментов и фундаментных балок

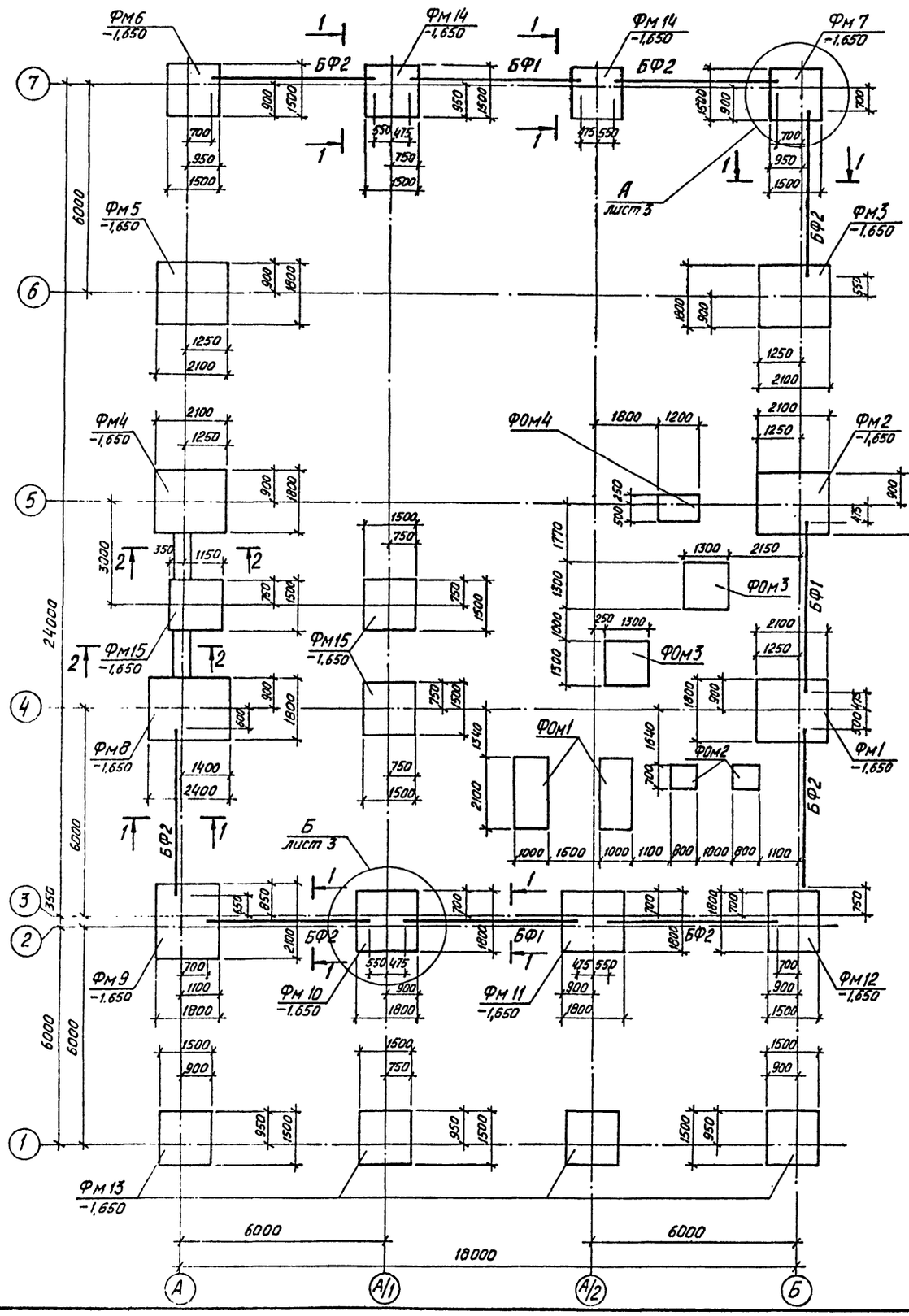

1-1
для t=-30°С

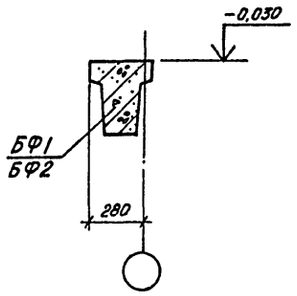

1-1
для t=-40°С

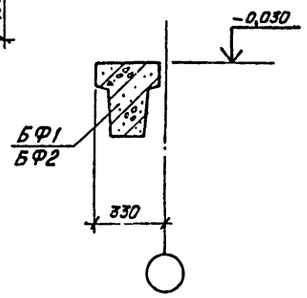

2-2

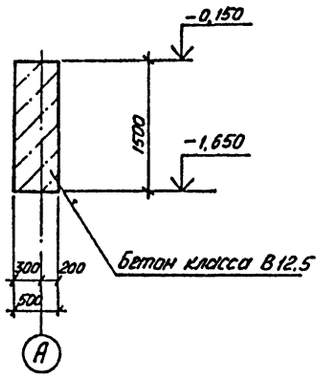

Спецификация элементов к схеме расположения фундаментов и фундаментных балок

Марка, поз.	Обозначение	Наименование	Кол.	Масса ед., кг.	Примечание
		Балки фундаментные			
		t=-30°С			
БФ1	1.415.1-2, Вып. 1	2БФ6-14АIV	3	850	
БФ2	1.415.1-2, Вып. 1	2БФ6-20АIV	7	800	
		t=-40°С			
БФ1	1.415.1-2, Вып. 1	2БФ6-13АIV	3	850	
БФ2	1.415.1-2, Вып. 1	2БФ6-19АIV	7	800	
		Фундаменты			
ФМ1	лист 4	ФМ1	1	—	
ФМ2	лист 4	ФМ2	1	—	
ФМ3	лист 4	ФМ3	1	—	
ФМ4	лист 5	ФМ4	1	—	
ФМ5	лист 5	ФМ5	1	—	
ФМ6	лист 5	ФМ6	1	—	
ФМ7	лист 5	ФМ7	1	—	
ФМ8	лист 6	ФМ8	1	—	
ФМ9	лист 6	ФМ9	1	—	
ФМ10	лист 6	ФМ10	1	—	
ФМ11	лист 7	ФМ11	1	—	
ФМ12	лист 7	ФМ12	1	—	
ФМ13	лист 7	ФМ13	4	—	
ФМ14	лист 7	ФМ14	2	—	
ФМ15	лист 7	ФМ15	3	—	
		Фундаменты под оборудование			
ФОМ1	лист 3	ФОМ1	2	—	
ФОМ2	лист 3	ФОМ2	2	—	
ФОМ3	лист 3	ФОМ3	2	—	
ФОМ4	лист 3	ФОМ4	1	—	

Примечания см. лист 3.

Привязан

Инв. №

Инв. № подл. | Подпись и дата | Взам. инв. №

			503-9-25.89-КЖ
			Автономное АТП на 300 грузовых автомобилей с открытой стоянкой
ГИП	Молчанов		Пост слива газа
Н.контр.	Сахновская		Стадия: РП; Лист: 2; Листов:
Рук.бр.2	Шульгин		Схема расположения фундаментов и фундаментных балок
Гл.констр.	Рубан		Минавтотранс РСФСР ГИПРОАВТОТРАНС Ростовский филиал
Гл.спец.	Воинов		
Рук.гр.	Лавренко		
Ст.инж.	Мазова		

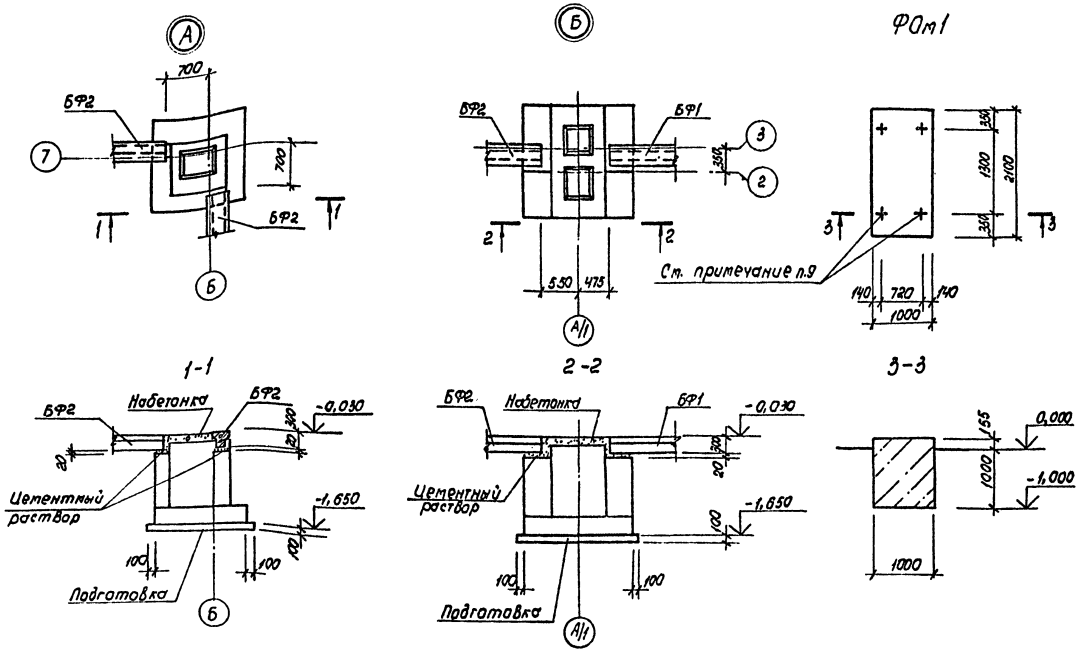

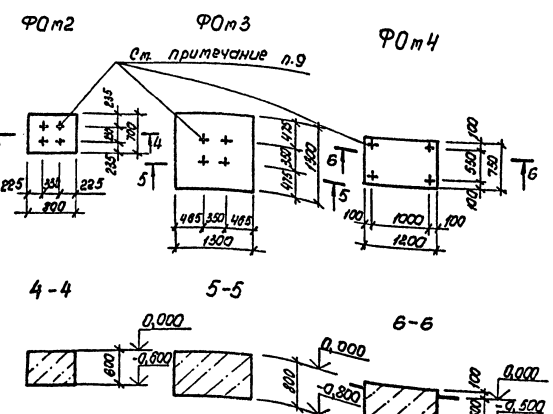

Спецификация ФОм1÷ФОм4

Формат	Зона	Поз.	Обозначение	Наименование	Кол.	Примечание
				ФОм1÷ФОм4		
				Материалы		
				Бетон класса В12,5		
				ФОм1		2,48 м³
				ФОм2		0,84 м³
				ФОм3		1,35 м³
				ФОм4		0,54 м³
				Пр1		
				Материалы		
			3.400-6/76	МИ4-29		8,9 п.м
				Сталь рифл. δ=6		0,5 м²
				Бетон класса В12,5		0,4 м³
				Пр2		
				Материалы		
			3.400-6/76	МИ4-29		4,4 п.м
			503-9-25.89 альбом II	МН3	4	
				Сталь рифл. δ=6		1,2 м²
				Бетон класса В12,5		1,12 м³

1. В маркировке фундаментов в числителе дана марка фундамента, в знаменателе отметка низа подошвы фундамента.
2. Основанием под фундаменты служат грунты со следующими нормативными характеристиками: $\varphi_n = 0,49$ рад, $C_n = 2$ кПа, $E_n = 14,7$ мПа, $\gamma = 1,81$ т/м³. Грунтовые воды отсутствуют.
3. Горизонтальную гидроизоляцию стен выполнять из слоя цементного раствора состава 1:2 толщиной 30мм на отм. -0,030
4. Фундаментные балки укладывать на слой цементного раствора, торцы между фундаментными балками и фундаментами забить бетоном класса В15.
5. Подготовку под фундаменты выполнять из бетона класса В3,5 толщиной 100мм.
6. Набетонки на фундаменты выполнять из бетона класса В15
7. Обратную засыпку пазух и траншей производить грунтом оптимальной влажности равномерно со всех сторон фундаментов слоями средн с трамбованием до плотности обратной засыпки $\rho_d = 1,65$ т/м³ и с соблюдением требований СН 536-81.
8. Все фундаменты под оборудование выполнять после получения оборудования и сверки с установочными чертежами.
9. Анкерные болты устанавливать в просверленные скважины с закреплением с патацью эпоксидного клея. Диаметр скважины должен быть на 10мм больше диаметра анкерного болта, принимаемого по поставляемому оборудованию, $N_{скв} \geq 10 d_{скв}$. Работы по установке анкеров на эпоксидном клее выполнять в соответствии с рекомендациями „Руководства по креплению технологического оборудования фундаментными болтами (-М.: Стройиздат, 1979).

Привязан

Инв. №

ГИП	Малютин		503-9-25.89 — КЖ
Н. контр.	Сахновская		Автомотное АТП на 300 грузовых автомобилей с открытой стоянкой.
Рук. бр-л	Шульгин		Пост слива газа — Стадия: РП; Лист: 3; Листов:
Гл. констр.	Рубан		
Гл. спец.	Воинов		Узлы А, Б. Фундаменты под оборудование ФОм1÷ФОм4 — Минавтотранс РСФСР ГИПРОАВТОТРАНС Ростовский филиал
Рук. гр.	Лабренко		
Ст. инж.	Морова		

Инв. № подл. | Подпись и дата | Взам. инв. №

Фм1

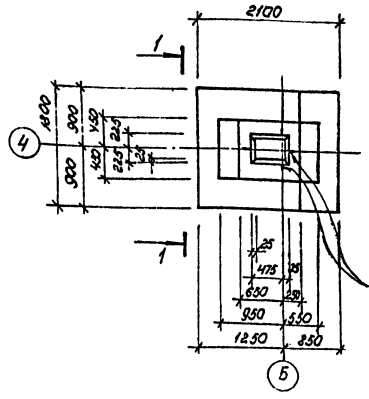

Фм2

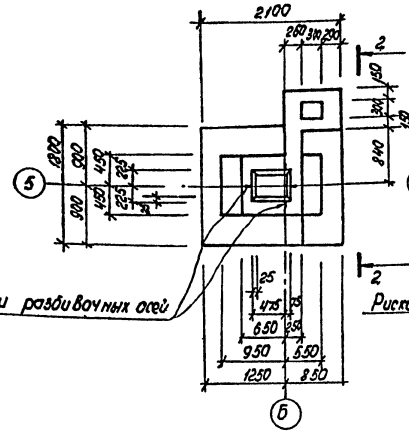

Фм3

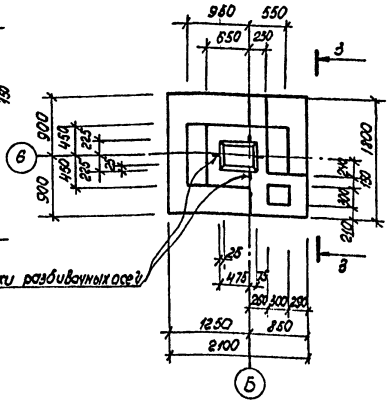

1-1

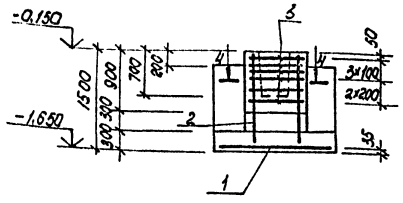

2-2

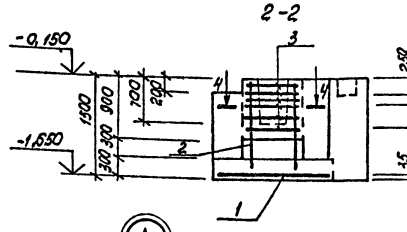

3-3

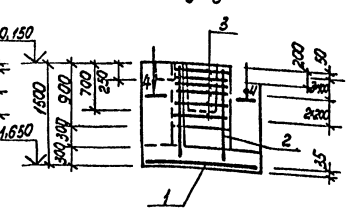

4-4

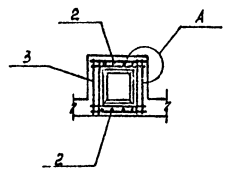

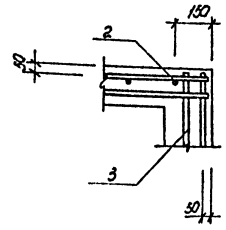

Расчетная схема Фм1

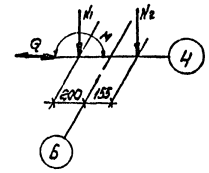

N_1^{max} = 26,5 тс
N_1^{min} = 21,1 тс
N_2 = 5,6 тс
M = ± 8,18 тм
Q = ± 1,89 тс

Расчетная схема Фм2 ÷ Фм5

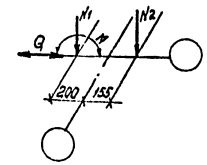

N_1^{max} = 28,66 тс
N_1^{min} = 21,2 тс
N_2 = 5,6 тс
M = ± 8,18 тм
Q = ± 1,89 тс

Спецификация Фм1 ÷ Фм3, Фм14

Формат	Зона	Поз.	Обозначение	Наименование	Кол.	Примечание
				Фм1 ÷ Фм3		
				Сборочные единицы		
				Сетки арматурные		
А3		1	1.410-3, вып.1	$\frac{2С-10АII}{10АIII}$ 175×205	1	
А2		2	1.412-1/77, вып.3	СН12АII-6×15	2	
А2		3	1.412-1/77, вып.3	СА-8АI	6	
				Материалы		
				Бетон класса В 12,5		
				Фм1		2,38 м³
				Фм2		3,28 м³
				Фм3		2,85 м³
				Фм14		
				Сборочные единицы		
				Сетки арматурные		
А3		6	1.410-3, вып.1	$\frac{2С-10АII}{10АIII}$ 145×145	1	
				Изделия закладные		
АI		4	ГОСТ 24379.1-80	Болт 1.1П 24т.800 ВСт3кп2	2	
				Материалы		
				Бетон класса В 12,5		2,8 м³

1. В расчетных схемах даны нормативные нагрузки по обрезу фундамента на отм. -0,150.
2. Фундамент Фм14 разработан на листе 7.

Ведомость расхода стали на элемент, кг

Марка элемента	Изделия арматурные								Всего	Общий расход
	Арматура класса									
	A-I			A-II			A-III			
	ГОСТ 5781-82*			ГОСТ 5781-82*			ГОСТ 5781-82*			
	ф8		Итого	ф12		Итого	ф10	Итого		
Фм1 ÷ Фм3	17,8		17,8	10,4		10,4	23,3	23,3	51,5	51,5

Привязан

Инв. №

			503-9-25.89 — КЖ	
			Автономное АТП на 300 грузовых автомобилей с открытой стоянкой	
ГИП	Малинов		Пост слива газа	Стадия: Р; Лист: 4; Листов:
Н. контр.	Осиповская			
Рук. бр. 2	Шульгин			
Гл. констр.	Руban			
Гл. спец.	Ваинов		Фундаменты Фм1 ÷ Фм3	Минавтотранс РСФСР ГИПРОАВТОТРАНС Ростовский филиал
Рук. гр.	Лаврено			
Ст. инж.	Морозов			

Инв. № подл. | Подпись и дата | Взам. инв. №

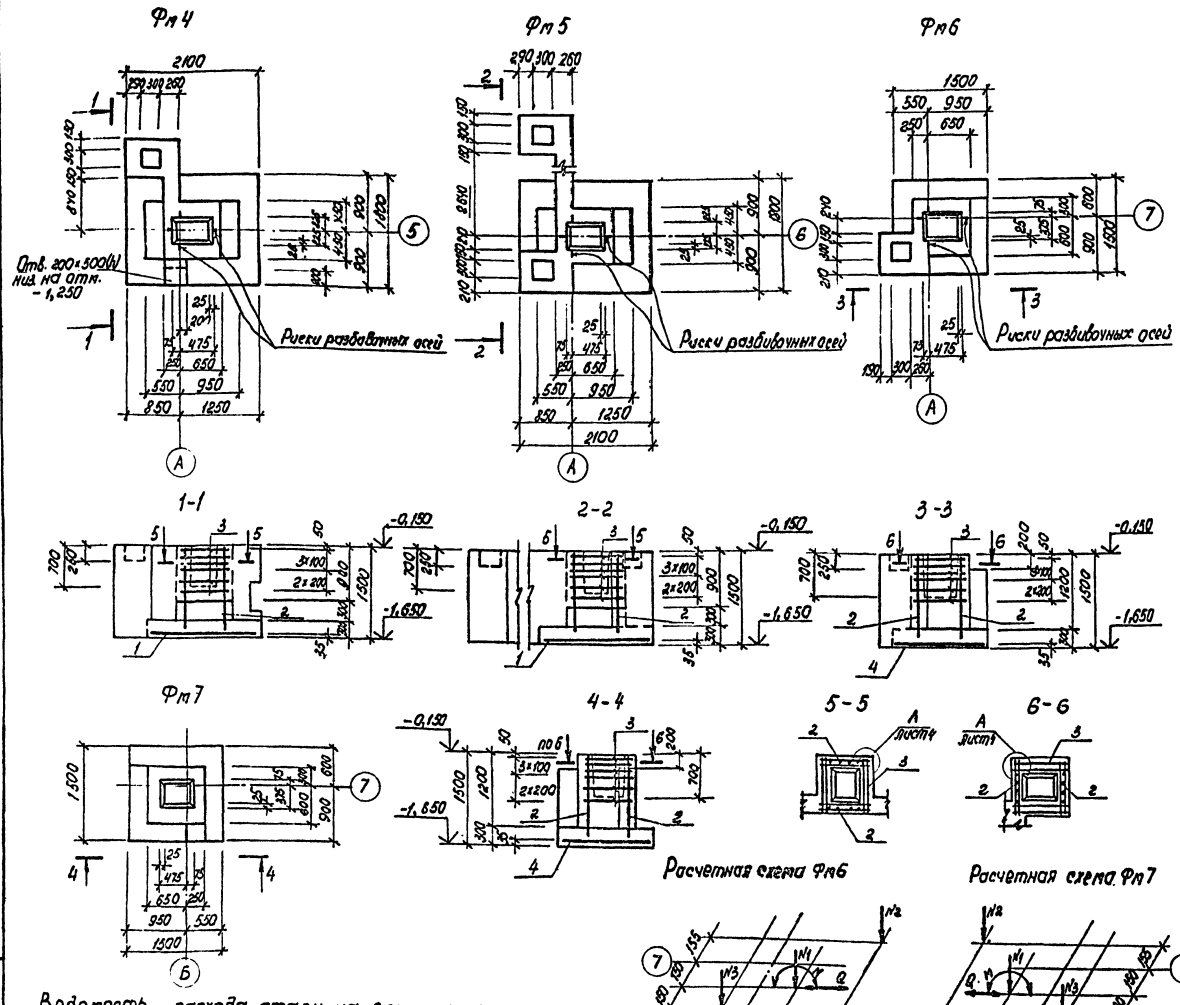

Спецификация Фм4 ÷ Фм7

Формат	Зона	Поз.	Обозначение	Наименование	Кол.	Примечание
				Фм4, Фм5		
				Сборочные единицы		
				Сетки арматурные		
А3		1	1.410-3, вып.1	$2С\frac{10АIII}{10АII}$ 175×205	1	
А4		2	1.412-1/77, вып.3	СН12АII-6×15	2	
А4		3	1.412-1/77, вып.3	СА-8АI	6	
				Материалы		
				Бетон класса В12,5		
				Фм4		3,84 м³
				Фм5		4,2 м³
				Фм6, Фм7		
				Сборочные единицы		
				Сетки арматурные		
А4		2	1.412-1/77, вып.3	СН12АII-6×15	2	
А4		3	1.412-1/77, вып.3	СА-8АI	6	
А3		4	1.410-3, вып.1	$2С\frac{10АII}{10АII}$ 145×145	1	
				Материалы		
				Бетон класса В12,5		
				Фм6		1,84 м³
				Фм7		1,43 м³

1. В расчетных схемах даны нормативные нагрузки по обрезу фундамента на отм. -0,150
2. Расчетную схему Фм4, Фм5 см. лист 4.

Ведомость расхода стали на элемент, кг

Марка элемента	Изделия арматурные										Общий расход
	Арматура класса									Всего	
	А-I			А-II			А-III				
	ГОСТ 5781-82*			ГОСТ 5781-82*			ГОСТ 5781-82*				
	ф8		Итого	ф12		Итого	ф10		Итого		
Фм4, Фм5	17,8		17,8	10,4		10,4	23,3		23,3	51,5	51,5
Фм6, Фм7	17,8		17,8	10,4		10,4	14,4		14,4	42,6	42,6

N_1^{max} = 13,2 тс
N_1^{min} = 11,6 тс
N_2 = 5,5 тс
N_3 = 4,8 тс
M = ±4,1 тм
Q = ±0,95 тс

Привязан

Инв. №

ГИП	Молчанов		
Н. контр.	Сатновская		
Рук. бр-2	Шульгин		
Гл. констр.	Рубан		
Гл. спец.	Воинов		
Рук. гр.	Лавренко		
Ст. инж.	Морова		

503-9-25.89 – КЖ

Автономное АТП на 300 грузовых автомобилей с открытой стоянкой

Пост слива газа.

Стадия	Лист	Листов
РП	5	

Фундаменты Фм4÷Фм7

Минавтотранс РСФСР
ГИПРОАВТОТРАНС
Ростовский филиал

Инв. № подл. | Подпись и дата | Взам. инв. №

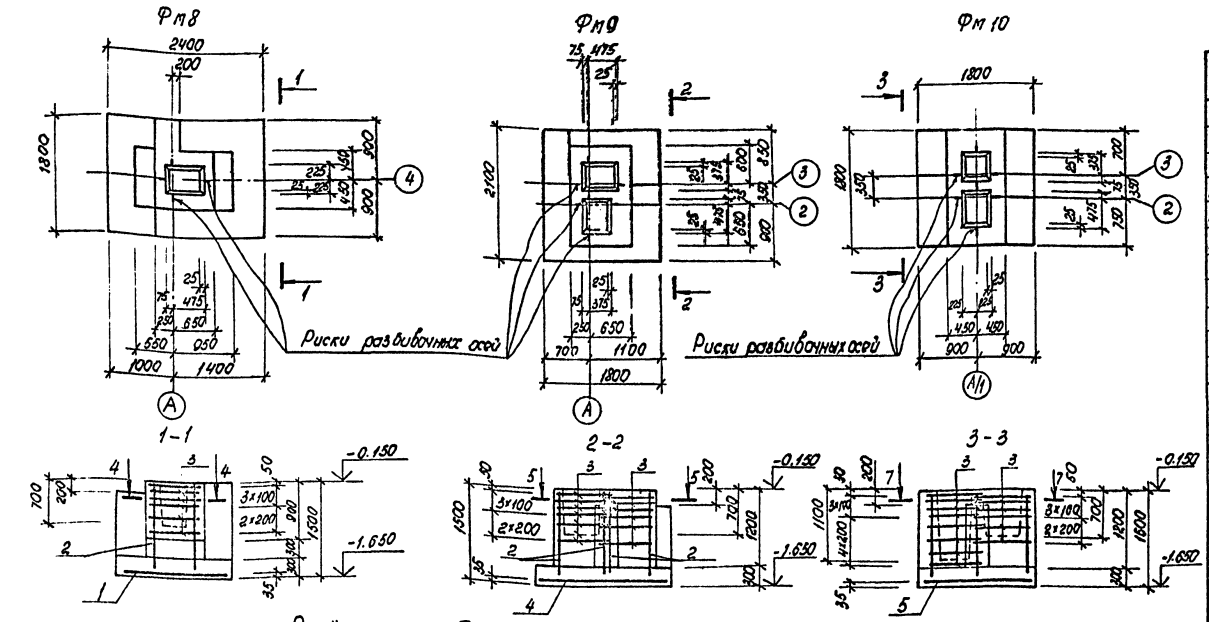

Спецификация Фм 8 ÷ Фм 10

Формат	Зона	Поз.	Обозначение	Наименование	Кол.	Примечание
				Фм8		
				Сборочные единицы		
				Сетки арматурные		
А3		1	1.410-3, вып.1	2С $\frac{10АII}{10АIII}$ 175×235	1	
А4		2	1.412-1/77, вып.3	СН 12АII-6×15	2	
А4		3	1.412-1/77, вып.3	СА-8АI	6	
				Материалы		
				Бетон класса В12,5		2,6 м³
				Фм 9		
				Сборочные единицы		
				Сетки арматурные		
А4		2	1.412-1/77, вып.3	СН12АII-6×15	4	
А4		3	1.412-1/77, вып.3	СА-8АI	12	
А3		4	1.410-3, вып.1	2С $\frac{10АII}{10АIII}$ 175×205	1	
				Материалы		
				Бетон класса В12,5		2,81 м³
				Фм 10		
				Сборочные единицы		
				Сетки арматурные		
А4		2	1,412-1/77, вып.3	СН12АII-6×15	8	
А4		3	1.412-1/77, вып3	СА-8АI	14	
А3		5	1.410-3, вып.1	2С $\frac{10АII}{10АIII}$ 175×175	1	
				Материалы		
				Бетон класса В12,5		2,6 м³

1. В расчётных схемах даны нормативные нагрузки по обрезу фундамента на отм. −0.150.
2. Сечение 4-4 см. лист 4.
3. Сечение 7-7 см. лист 7

Расчётная схема Фм8

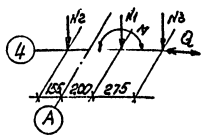

N_1^{max} = 26,5 тс
N_1^{min} = 21,1 тс
N_2 = 5,6 тс
N_3 = 13,5 тс
M = ± 8,18 тм
Q = ± 1,89 тс

Расчётная схема Фм9

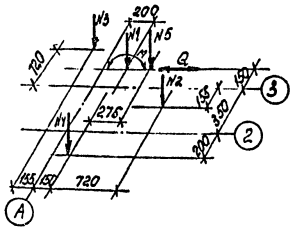

N_1^{max} = 14,3 тс
N_1^{min} = 11,6 тс
N_2 = 5,1 тс
N_3 = 4,4 тс
N_4 = 5,1 тс
N_5 = 9,0 тс
M = ± 5,5 тм
Q = ± 1,3 тс

Расчётная схема Фм10

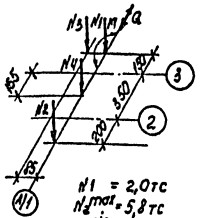

N_1 = 2,0 тс
N_2^{max} = 5,8 тс
N_2^{min} = 4,0 тс
N_3 = 9,0 тс
N_4 = 10,5 тс
M = ± 1,2 тм
Q = ± 0,83 тс

Расчётная схема Фм13; Фм15

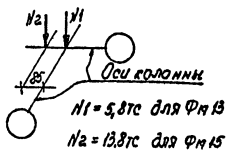

N_1 = 5,8 тс для Фм 13
N_2 = 13,8 тс для Фм 15

Расчётная схема Фм14

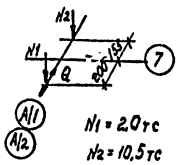

N_1 = 2,0 тс
N_2 = 10,5 тс
Q = ± 0,26 тс

Ведомость расхода стали на элемент, кг

Марка элемента	Изделия арматурные									Всего	Общий расход
	Арматура класса										
	А-I			А-II			А-III				
	ГОСТ 5781-82*			ГОСТ 5781-82*			ГОСТ 5781-82*				
	Ф8		Итого	Ф12		Итого	Ф10		Итого		
Фм8	17,8		17,8	10,4		10,4	26,1		26,1	54,3	54,3
Фм9	35,6		35,6	20,8		20,8	23,3		23,3	79,7	79,7
Фм10	40,2		40,2	15,6		15,6	19,2		19,2	75,0	75,0

Инв. № подл. | Подпись и дата | Взам. инв. №

Привязан

Инв. №

ГИП	Молчанов	
Н. контр.	Сахновская	
Рук. бр. 2	Шульгин	
Гл. констр.	Рубан	
Гл. спец.	Воинов	
Рук. гр.	Лавренко	
Ст. инж.	Морова	

503-9-25.89 – КЖ

Автономное АТП на 300 грузовых автомобилей с открытой стоянкой

Пост сливагаза

Стадия	Лист	Листов
РП	6	

Фундаменты Фм8 ÷ Фм10

Минавтотранс РСФСР
ГИПРОАВТОТРАНС
Ростовский филиал

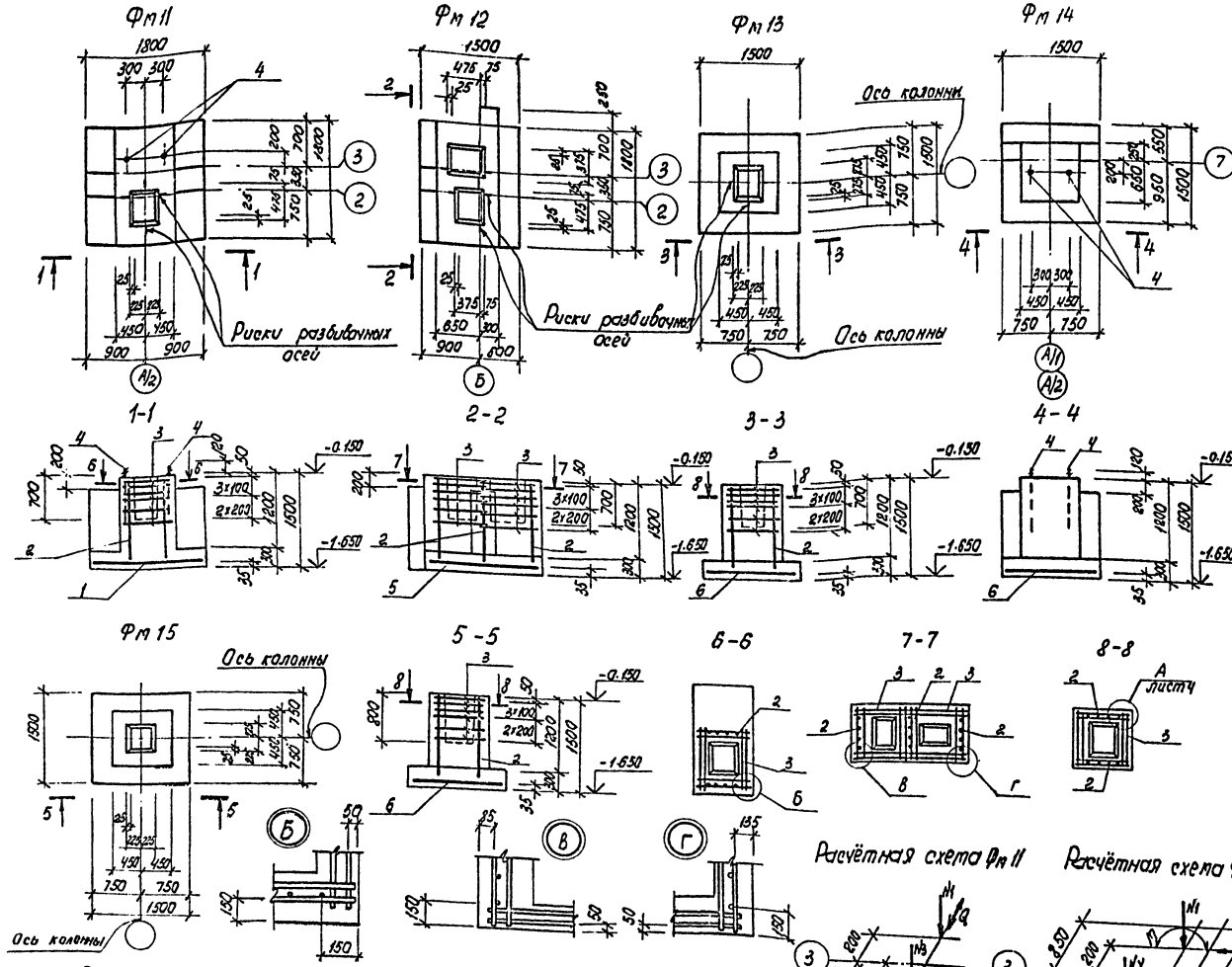

Спецификация Фм11÷Фм13, Фм15

Обозначение	Наименование	Кол.	Примечание
	Фм11		
	Сборочные единицы		
	Сетки арматурные		
А3 1	1.410-3, вып. 1	2С $\frac{10АII}{10АII}$ 175×175	1	
АI 2	1.412-1/77, вып. 3	СН12АII-6×15	2	
АI 3	1.412-1/77, вып. 3	СА-8АI	6	
	Изделия закладные		
АI 4	ГОСТ 24379.1-80	Болт 1.1 м 2М24×800 ВСт3 кп2	2	
	Материалы		
	Бетон класса В12,5		2,14 м³
	Фм12		
	Сборочные единицы		
	Сетки арматурные		
АI 2	1.412-1/77, вып. 3	СН12АII-6×15	3	
АI 3	1.412-1/77, вып. 3	СА-8АI	12	
А3 5	1.410-3, вып. 1	2С $\frac{10АIII}{10АIII}$ 145×175	1	
	Материалы		
	Бетон класса В12,5		2,65 м³
	Фм13, Фм15		
	Сборочные единицы		
	Сетки арматурные		
АI 2	1.412-1/77, вып. 3	СН12АII-6×15	2	
АI 3	1.412-1/77, вып. 3	СА-8АI	6	
А3 6	1.410-3, вып. 1	2С $\frac{10АIII}{10АIII}$ 145×145	1	
	Материалы		
	Бетон класса В12,5		1,50 м³

1. В расчётных схемах даны нормативные нагрузки по обрезу фундамента на отм. -0,150.
2. Расчётные схемы Фм13 ÷ Фм15 см. лист 6.
3. Спецификация на Фм14 дана на листе 4.

Расчётная схема Фм11

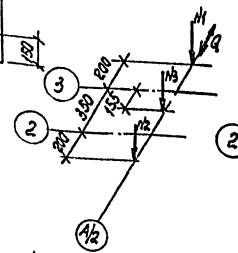

Расчётная схема Фм12

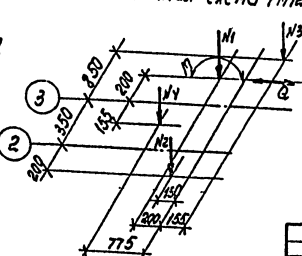

Ведомость расхода стали на элемент, кг

Марка элемента	Изделия арматурные: Арматура класса A-I ГОСТ 5781-82* Ф8	Итого	A-II ГОСТ 5781-82* Ф12	Итого	A-III ГОСТ 5781-82* Ф10	Итого	Всего	Изделия закладные: Прокат марки ВСт3 кп2 ГОСТ 24379.1-80 М24	Итого	Всего	Общий расход
Фм11	17,8	17,8	10,4	10,4	19,4	19,4	47,6	6,84	6,84	6,84	54,44
Фм12	34,8	34,8	15,6	15,6	16,7	16,7	67,1	—	—	—	67,1
Фм13, Фм15	17,8	17,8	10,4	10,4	14,4	14,4	42,6	—	—	—	42,6
Фм14	—	—	—	—	14,4	14,4	14,4	6,84	6,84	6,84	ет. 24

Инв. № подл. | Подпись и дата | Взам. инв. №

Привязан

Инв. №

503-9-25.89 — КЖ

Автономное АТП на 300 грузовых автомобилей с открытой стоянкой.

ГИП	Молчанов	
Н. контр.	Сапожкова	
Рук. бр. 2	Шилогин	
Гл. констр.	Рубан	
Гл. спец.	Боимов	
Рук. гр.	Павленко	
Стажир.	Морова	

Пост слива газа — Стадия: РП; Лист: 7; Листов: —

Фундаменты Фм11÷Фм15

Минавтотранс РСФСР ГИПРОАВТОТРАНС Ростовский филиал

Схема расположения колонн, балок, ригелей и прогонов

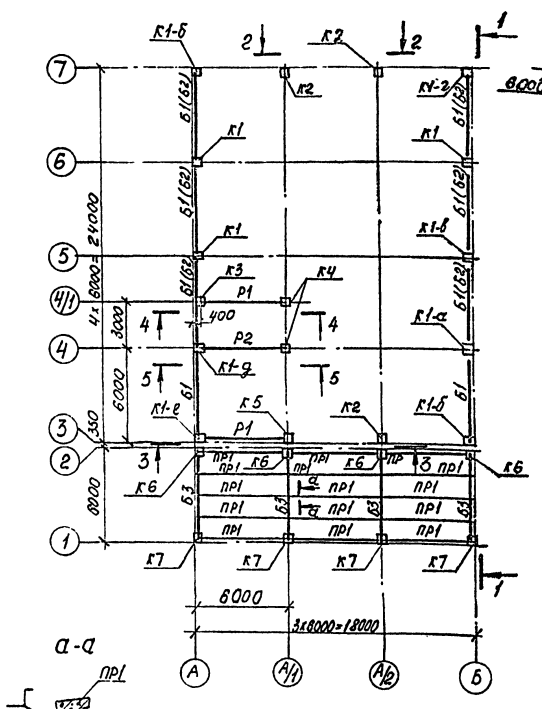

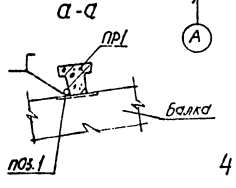

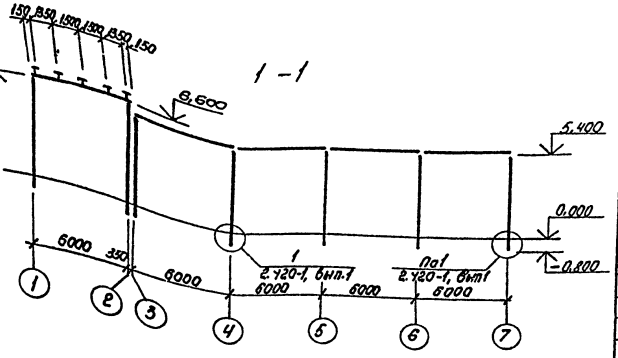

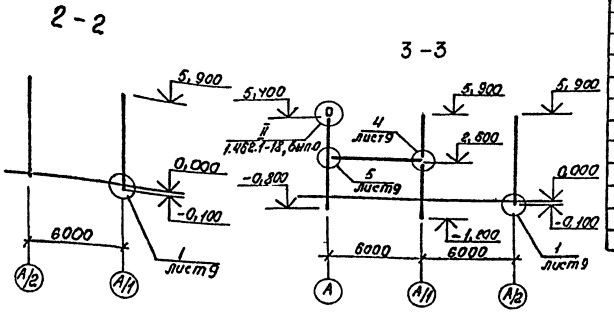

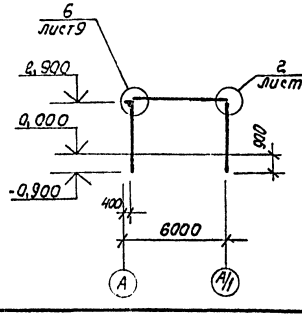

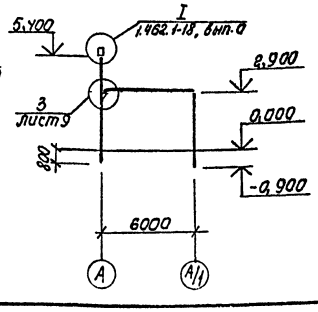

1 При монтаже сборных железобетонных конструкций руководствоваться указаниями серий 1.423-3, вып. 0-1; 1.427.1-3, вып. 0; 1.462.1-18, вып. 0; 1.462.1-10/80, вып.1; 1.462-14, вып. 1 и СНиП 3.03.01-87

2 Марка подстропильной балки в скобках дана для IV снегового района.

Спецификация элементов к схеме расположения колонн, балок, ригелей и прогонов

Марка, поз.	Обозначение	Наименование	Кол	Масса ед., кг	Примечание
		I, II ветровой район			
		Колонны			
К1	503-9-25.89 альбом III	К1	3	1850	
К1-а	503-9-25.89 альбом III	К1-а	1	1850	
К1-б	503-9-25.89 альбом III	К1-б	2	1850	
К1-в	503-9-25.89 альбом III	К1-в	1	1850	
К1-2	503-9-25.89 альбом III	К1-2	1	1850	
К1-д	503-9-25.89 альбом III	К1-д	1	1850	
К1-е	503-9-25.89 альбом III	К1-е	1	1850	
К2	503-9-25.89 альбом III	К2	3	1800	
К3	503-9-25.89 альбом III	К30-7-а	1	930	
К4	503-9-25.89 альбом III	К30-7-б	2	930	
К5	503-9-25.89 альбом III	К30-2-а	1	850	
К6	1.423-3, вып. 3	К66-6	4	2200	
К7	1.423-3, вып. 1	К60-2	4	2000	
		Ригели			
Р1	503-9-25.89 альбом III	РОР 4.56-40 Ат V-а	2	2240	
Р2	1.020-1/83, вып. 3-4	РДР 4.56-70 Ат V	1	2400	
	Продолжение см. лист 9				

Привязан

Инв. №

ГИП	Малуянов		
Н.контр.	Сахновская		
Рук.бр.	Шильгин		
Гл.констр.	Рубан		
Гл.спец.	Воинов		
Рук.гр.	Лавренко		
Ст.инж.	Кривчук		

503-9-25.89-КЖ

Автономное АТП на 300 грузовых автомобилей с открытой стоянкой

Пост слива газа

Стадия	Лист	Листов
РП	8	

Схема расположения колонн, балок, ригелей и прогонов

Минавтотранс РСФСР ГИПРОАВТОТРАНС Ростовский филиал

Инв. № подл. | Подп. и дата | Взам. инв.

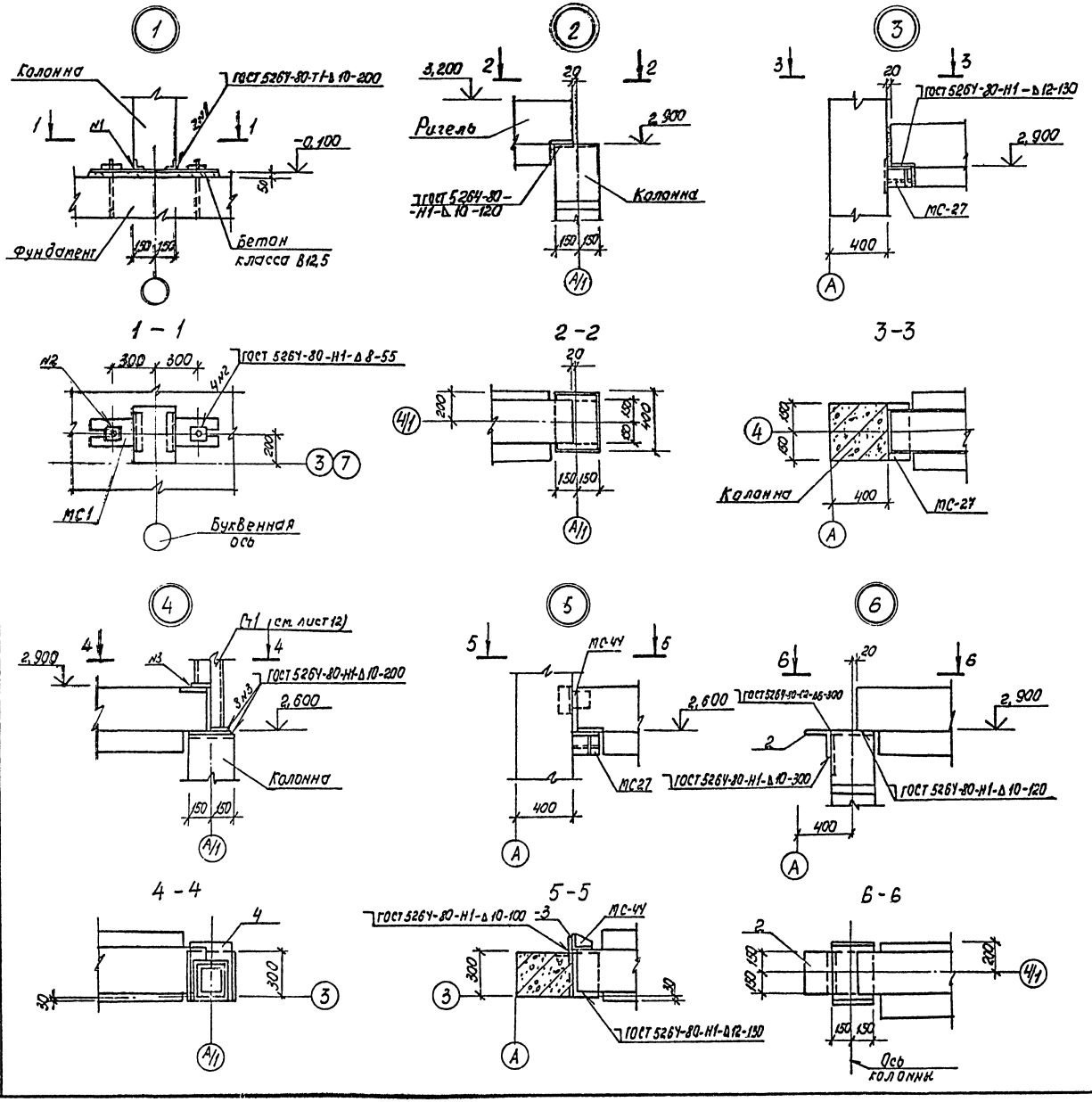

Спецификация элементов к схеме расположения колонн, балок, ригелей и прогонов продолжение

Марка, поз.	Обозначение	Наименование	Кол.	Масса ед., кг	Примечание
		III снеговой район			
		Балки			
Б1	503-9-25.89 альбом III	1БП6-2АУ-а	8	2200	
		IУ снеговой район			
		Балки			
Б1	503-9-25.89 альбом III	1БП6-2АУ-а	2	2200	
Б2	503-9-25.89 альбом III	1БП6-3АУ-а	6	2200	
		III, IУ снеговой район			
		Прогоны			
ПР1	1.462-14, вып.1	2ПР-1АУ	15	500	
		Балки			
Б3	503-9-25.89 альбом III	1БСТ6-1АУ-Т-а	4	1150	
		Изделия соединительные			
МС1	503-9-25.89 альбом III	МС-1	3	25,12	
МС-27	1.020-1/83, вып.7-1	МС-27	2	10,58	
МС-44	1.020-1/83, вып.7-1	МС-44	1	2,15	
1	лист 9	А-I-16 ГОСТ 5781-82* ℓ=180	20	0,28	
2	лист 9	Уголки Б200×200×12 ГОСТ 8509-86 09Г2С-12 ГОСТ 19281-73			
		ℓ=300	1	11,1	
3	лист 9	Полоса Б-10×50 ГОСТ 103-76* ВСт3кп2 ГОСТ 6422-76			
		ℓ=100	1	0,4	
4	лист 9	Полоса Б-14×270 ГОСТ 19903-74* ВСт3кп2 ГОСТ 380-71*			
		ℓ=400	1	11,9	

Привязан

Инв. №

ГИП	Матанов		503-9-25.89 – КЖ
Н.контр.	Ханов		Автономное АТП на 300 грузовых автомобилей с открытой стоянкой.
Рук.бр.2	Ильгин		Пост слива газа
Гл.констр.	Рубан		Стадия: РП; Лист: 9; Листов:
Гл.спец.	Домов		Узлы 1÷6 к листу 9
Рук.гр.	Лаврено		Минавтотранс РСФСР ГИПРОАВТОТРАНС Ростовский ф.
Ст.инж.	Кривчук		

Инв. № подл. | Подп. и дата | Взам. инв. №

Схема расположения плит покрытия для $t=-30°C$

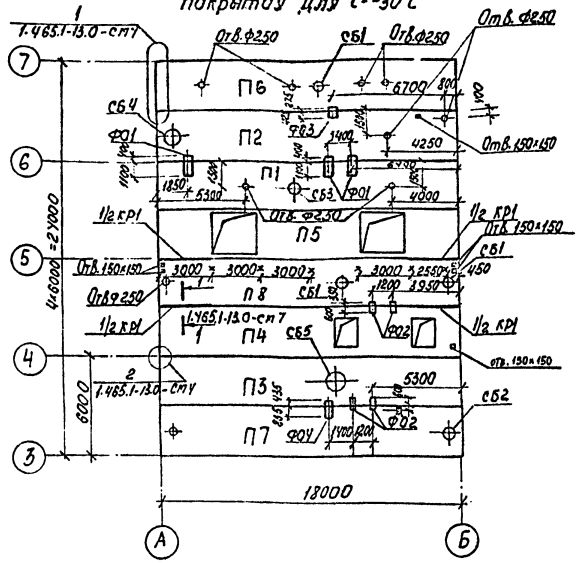

Схема расположения плит покрытия для $t=-40°C$

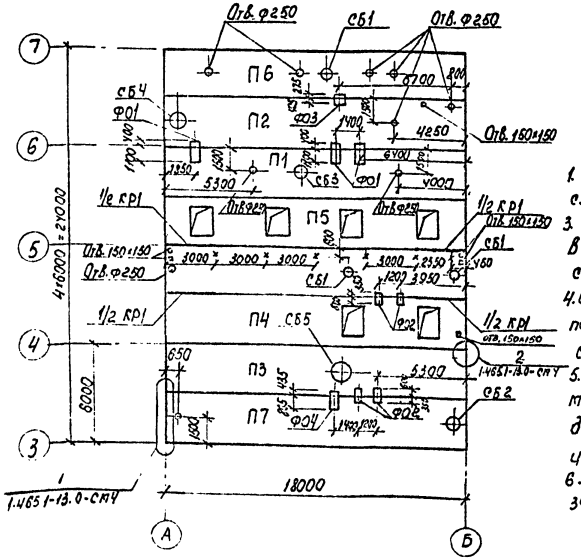

Спецификация элементов к схемам расположения плит покрытия.

Марка, поз.	Обозначение	Наименование	Кол.	Масса ед., кг	Примечание
		Схемы расположения плит покрытия $t=-30°C$; III снеговой район			
		Плиты			
П1	1.465.1-13, вып.1	1ПВ18-4АУТ-7.1	1	11500	
П2	1.465.1-13, вып.1	1ПВ18-3АУТ-10	1	11400	
П3	1.465.1-13, вып.1	1ПВ18-3АУТ-14.1	1	12100	
П4	1.465.1-13, вып.1	1ПФ18-2АУТ-2	1	10500	
П5	1.465.1-13, вып.1	1ПФ18-3АУТ-5	1	10300	
П6	503-9-25.89 альбом III	1ПВ18-2АУТ-4.1-а	1	11500	
П7	503-9-25.89 альбом III	1ПВ18-2АУТ-7-а	1	11500	
П8	503-9-25.89 альбом III	1ПВ18-4АУТ-4-а	1	11500	
		$t=-40°C$; IV снеговой район			
		Плиты			
П1	1.465.1-13, вып.1	1ПВ18-5АУТ-7.1	1	11500	
П2	1.465.1-13, вып.1	1ПВ18-5АУТ-10	1	11400	
П3	1.465.1-13, вып.1	1ПВ18-5АУТ-14.1	1	12100	
П4	1.465.1-13, вып.1	1ПФ18-3АУТ-2	1	10000	
П5	1.465.1-13, вып.1	1ПФ18-5АУТ-3	1	10000	
П6	503-9-25.89 альбом III	1ПВ18-3АУТ-4.1-а	1	11500	
П7	503-9-25.89 альбом III	1ПВ18-3АУТ-7-а	1	11500	
П8	503-9-25.89 альбом III	1ПВ18-5АУТ-4-а	1	11500	

Продолжение

Марка, поз.	Обозначение	Наименование	Кол.	Масса ед., кг	Примечание
		$t=-30°C$; $t=-40°C$ III, IV снеговой район			
		Стаканы			
СБ1	1.494-24, вып.1	СБ4А-1	3	150	
СБ2	1.494-24, вып.1	СБ7А-1	1	290	
СБ3	1.494-24, вып.1	СБ7А-2	1	290	
СБ4	1.494-24, вып.1	СБ10А-1	1	250	
СБ5	1.494-24, вып.1	СБ14А-1	1	400	
		Фундаменты под оборудование			
ФО1	лист 11	ФО1	3		0,45 м³
ФО2	лист 11	ФО2	4		0,25 м³
ФО3	лист 11	ФО3	1		0,20 м³
ФО4	лист 11	ФО4	1		0,38 м³
		Каркасы			
КР1	1.465.1-13.0-90	КР1	2	9,30	
		Изделие соединительное			
Пт-2	2.460-11, дополнение 1	Пт-2	8	17,9	
МС2	503-9-25.89 альбом III	МС2	6	8,83	

1. При монтаже сборных железобетонных плит руководствоваться указаниями серии 1.465.1-13, вып.0 и СНиП 3.03.01-87
3. Узлы крепления стаканов к плитам см. серии 2.460-14, вып. 0 и 2.460-15, вып.0. Верх стакана должен быть строго горизонтальным.
4. Отверстия в плитах покрытия размером 150×150 выполнять по месту с рассверловкой по контуру отверстия в увязке с сантехнической частью проекта.
5. Отверстия в плитах покрытия диаметром 250 выполнять по месту с рассверловкой по контуру отверстия и с последующей установкой соединительного изделия Пт-2 на цементном растворе.
6. В местах, обозначенных знаком х, до устройства кровли заложить детали МС2

Привязан

Инв. №

ГИП	Малуханов		
Н.контр.	Ханжбеева		
Рук. бр.	Шульгин		
Гл.констр.	Рубан		
Гл.спец.	Боимов		
Рук. гр.	Лаврентьев		
Ст.инж.	Кутнякова		

503-9-25.89-КЖ

Автономное АТП на 300 грузовых автомобилей с открытой стоянкой.

Пост слива газа

Стадия	Лист	Листов
РП	10	

Схемы расположения плит покрытия для $t=-30°C$; $t=-40°C$.

Минавтотранс РСФСР ГИПРОАВТОТРАНС Ростовский филиал

Инв.№ подл. | Подпись и дата | Взам.инв.№

Схема расположения плит перекрытия антресоли на отм. 3,300

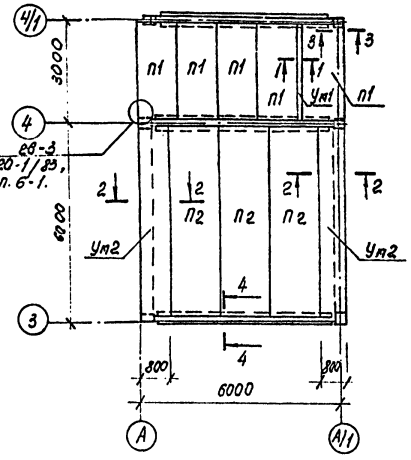

1-1

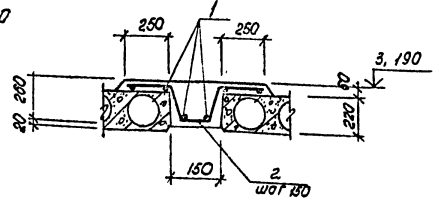

2-2

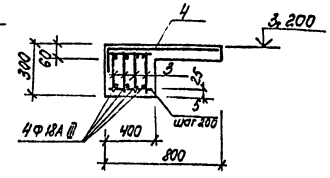

3-3

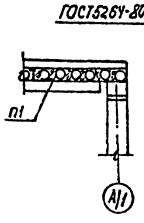

4-4

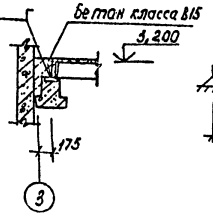

Расчетная схема балки плиты

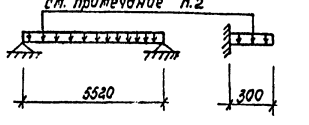

Спецификация элементов к схеме расположения плит перекрытия на отм. 3.300

Марка, поз.	Обозначение	Наименование	Кол.	Масса ед., кг	Примечание
		Плиты			
П1	1.041.1-2, вып. 5	ПК 27.12-8А III т	5	900	
П2	1.042.1-4, вып. 1	П2-2А т V	3	1900	
		Участки монолитные			
Ум1	лист 11	Ум1	1		
Ум2	лист 11	Ум2	2		
		Изделие соединит.			
МС-26	1.020-1/83	МС-26	1	3,2	

Спецификация Ум1, Ум2.

Формат	Дома	Поз.	Обозначение	Наименование	Кол.	Примеч.
				Ум 1		
				Сборочные единицы		
		1	лист 11	А-I-6 ГОСТ 5781-82* ℓ = 2650	6	
		2	лист 11	А-III-8 ГОСТ 5781-82* ℓ = 1100	19	
				материалы		
				Бетон класса В15	0,37	м³
				Ум2		
		3	лист 11	Сборочные единицы		
			503-9-25.89 Альбом III	каркас КР3	4	
		4	ГОСТ 8478-81	Сетка С $\frac{4ВрI-200}{8АII-200}$ 950×5650 $\frac{05}{75}$	1	
		5	лист 11	А-I-6 ГОСТ 5781-82* ℓ = 370	58	
				Материалы		
				Бетон класса В15	0,83	м³

Ф01

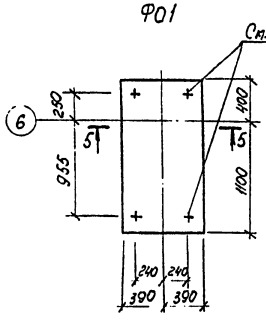

Ф02

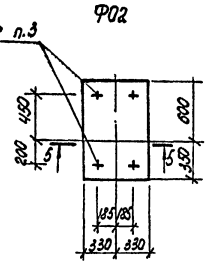

Ф03

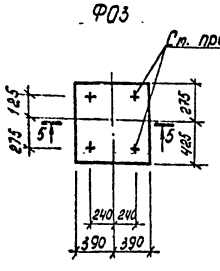

Ф04

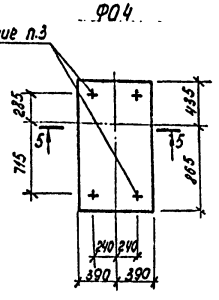

5-5

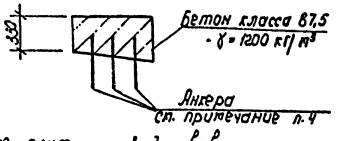

Ведомость расхода стали на элемент, кг

Марка элемента	Изделия арматурные. Арматура класса. А-I ГОСТ 5781-82* Ф6		Итого	А-III ГОСТ 5781-82* Ф8	Ф10	Ф18		Итого	Вр-I ГОСТ 6727-80 Ф4		Итого	Всего	Общий расход
Ум1	3,53		3,53	8,15	—	—		8,15	—		—	11,68	11,68
Ум2	11,72		11,72	11,02	14,08	45,44		70,54	2,44		2,44	84,70	84,70

1. При монтаже плит руководствоваться указаниями серий 1.041.1-2, вып. 5; 1.042.1-4, вып. 1 и СНиП III-16-80
2. Нормативная равномерно-распределенная нагрузка на монолитные участки с учетом собственного веса принята: постоянная – 400 кгс/м²; полная временная – 500 кгс/м²
3. Колодцы для анкеров сверлить при монтаже оборудования (см. примечание п. 9 на листе 3)
4. При заливке швов установить анкера Ф8А III ℓ=500 для крепления фундаментов под оборудование.

Привязан

Инв. №

ГНП	Малчанов		
Н.контр.	Сахновская		
Рук.бр.2	Шульгин		
Гл.констр.	Рубан		
Гл.спец.	Боунов		
Рук.гр.	Лавренко		
Ст.инж.	Кутнякова		

503-9-25.89 – КЖ

Автономное АТП на 300 грузовых автомобилей с открытой стоянкой

Пост слива газа

Стадия	Лист	Листов
РП	11	

Схема расположения плит перекрытия антресоли на отм. 3,300

Минавтотранс РСФСР ГИПРОАВТОТРАНС Ростовский филиал

Инв. № подл. | Подпись и дата | Взам. инв. №

Схема расположения панелей стен по оси Б

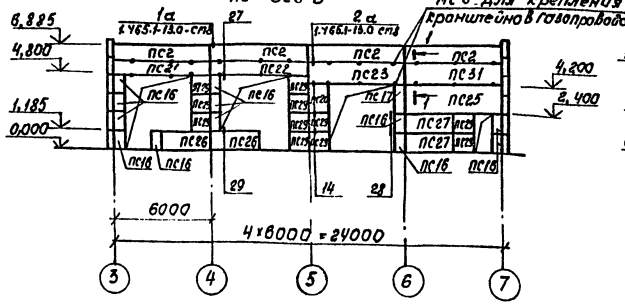

Схема расположения панелей стен по оси А

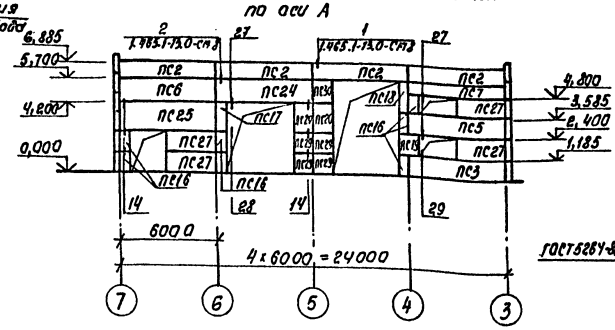

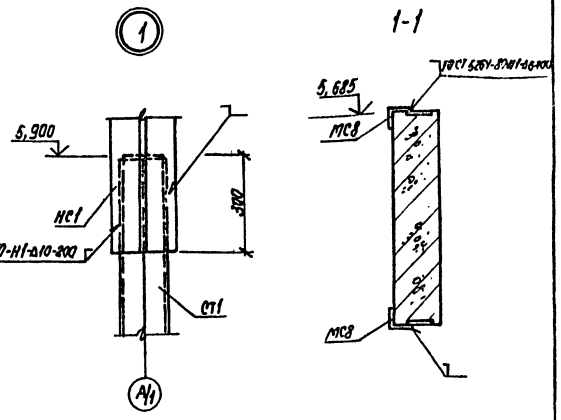

Схема расположения панелей стен по оси 3

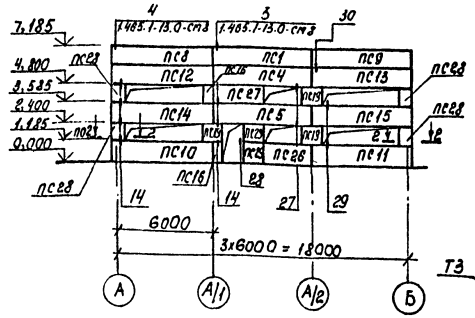

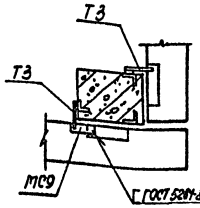

Схема расположения панелей стен по оси 7

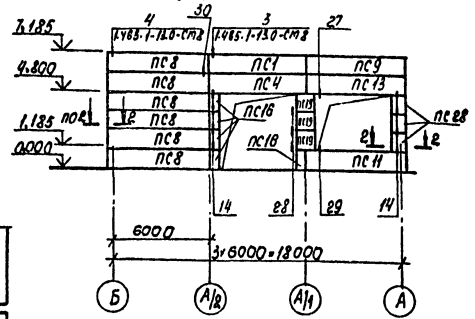

Схема расположения насадок торцового фахверка по оси 3

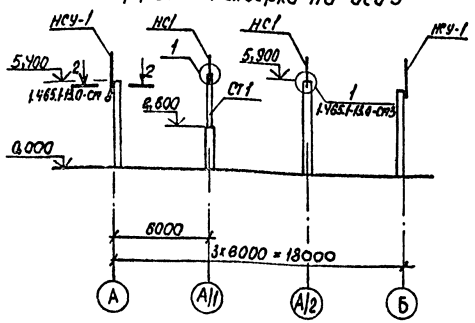

Схема расположения насадок торцового фахверка по оси 7

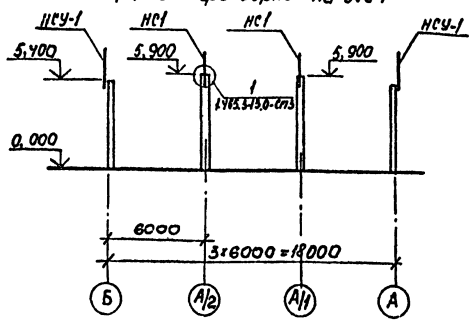

1. Панели приняты из легкого бетона $\gamma = 900$ кг/м³.
2. Все узлы, кроме оговоренных, замаркированы по серии 1.030.1-1, вып. 3-3.
3. Вертикальные и горизонтальные швы выполнять по узлам 56, 57 серии 1.030.1-1, вып. 3-3.
4. Монтаж стеновых панелей вести в соответствии с указаниями серии 1.030.1-1, вып. 0-3 и СНиП 3.03.01-87
5. При изготовлении панелей наружные поверхности выполнять с полимерцементным покрытием.
6. Все сварные соединения выполнять электродами типа Э42 по ГОСТ 9467-75.
7. Спецификацию элементов к схемам расположения панелей стен см. лист 13
8. МС8 приварить к закладным деталям до монтажа панелей.

Привязан

Инв. №

ГИП	Малчанов		503-9-25.89- КЖ	
Н. контр.	Сатновская		Автономное АТП на 300 грузовых автомобилей с открытой стоянкой	
Рук. бр. 2	Шульгин		Пост слива газа	Стадия: РП; Лист: 12; Листов:
Гл. констр.	Рубан			
Гл. спец.	Воинов		Схемы расположения панелей стен, насадок торцового фахверка по осям А; Б; 3; 7.	Минавтотранс РСФСР ГИПРОАВТОТРАНС Ростовский филиал
Рук. гр.	Лавренко			
Ст. инж.	Кутняков			

Инв. № подл. | Подпись и дата | Взам. инв. №

Спецификация элементов к схемам расположения панелей стен на листе 12

Марка, поз.	Обозначение	Наименование	Кол.	Масса ед., кг	Примечание
		t=-30°С, I ветровой район			
		Панели стен			
ПС1	1.030.1-1, вып. 1-1, ч.I	ПС60.12.2,5-3. л-31	2	2120	
ПС2	1.030.1-1, вып. 1-1, ч.I	ПС60.12.2,5-3. л-34	8	2120	
ПС3	1.030.1-1, вып. 1-1, ч.I	ПС60.12.2,5-3. л-36	1	2120	
ПС4	1.030.1-1, вып. 1-1, ч.I	ПС60.12.2,5-3. л-37	2	2120	
ПС5	1.030.1-1, вып. 1-1, ч.I	ПС60.12.2,5-3. л-38	2	2120	
ПС6	1.030.1-1, вып. 1-1, ч.I	ПС60.15.2,5-2. л-31	1	2660	
ПС7	1.030.1-1, вып. 1-1, ч.I	ПС60.9. 2,5-2 л-37	1	1600	
ПС8	1030.1-1, вып. 1-1, ч.I	ПС63.12.2,5-3. л-1.31	7	2230	
ПС9	1030.1-1, вып. 1-1, ч.I	ПС63.12.2,5-3. л-2.31	2	2230	
ПС10	1.030.1-1, вып. 1-1, ч.I	ПС63.12.2,5-3. л-1.36	1	2230	
ПС11	1.030.1-1, вып. 1-1, ч.I	ПС63.12.2,5-3. л-2.36	2	2230	
ПС12	1.030.1-1, вып. 1-1, ч.I	ПС63.12.2,5-3. л-1.37	1	2230	
ПС13	1.030.1-1, вып. 1-1, ч.I	ПС63.12.2,5-3. л-2.37	2	2230	
ПС14	1.030.1-1, вып. 1-1, ч.I	ПС63.12.2,5-3. л-1.38	1	2230	
ПС15	1.030.1-1, вып. 1-1, ч.I	ПС63.12 2,5-3. л-2.38	1	2230	
ПС16	1.030.1-1, вып. 1-1, ч.II	2ПС6.12.2,5-л-60	26	210	
ПС17	1.030.1-1, вып. 1-1, ч.II	2ПС6.18.2,5-л-60	2	320	
ПС18	1.030.1-1, вып. 1-1, ч.II	2ПС6.21.2,5-л-60	1	370	
ПС19	1.030.1-1, вып. 1-1, ч.II	2ПС12.12.2,5-л-59	7	420	
ПС20	503-9-25.89 альбом III	2ПС12.18.2,5-л-а	3	630	
ПС21	503-9-25.89 альбом III	ПС60.9.2,5-2.л-а	1	1600	
ПС22	503-9-25.89 альбом III	ПС60.9 2,5-2.л-б	1	1600	
ПС23	503-9-25.89 альбом III	ПС60.15.2,5-2.л-а	1	2660	
ПС24	503-9-25.89 альбом III	ПС60.15.2,5-2.л-б	1	2660	
ПС25	503-9-25.89 альбом III	ПС60.18.2,5-2.л-а	2	3190	
ПС26	503-9-25.89 альбом III	ПС30.12.2,5-6.л-а	3	1060	
ПС27	503-9-25.89 альбом III	ПС30.12.2,5-6.л-б	7	1060	
ПС28	503-9-25.89 альбом III	2ПС9.12.2,5-л-а	7	320	
ПС29	503-9-25.89 альбом III	2ПС12.12.2,5-л-а	17	420	
ПС30	503-9-25.89 альбом III	2ПС12.15.2,5-л-а	1	530	
ПС31	1.030.1-1, вып. 1-1, ч.I	ПС60.15.2,5-2.л-38	1	2660	

Продолжение

Марка, поз.	Обозначение	Наименование	Кол.	Масса ед., кг	Примечание
		t=-40°С, II ветровой район			
		Панели стен			
ПС1	1.030.1-1, вып. 1-1, ч.I	ПС60.12.3,0-3. л-31	2	2510	
ПС2	1.030.1-1, вып. 1-1, ч.I	ПС60.12.3,0-3. л-34	8	2510	
ПС3	1.030.1-1, вып. 1-1, ч.I	ПС60.12.3,0-3. л-36	1	2510	
ПС4	1.030.1-1, вып. 1-1, ч.I	ПС60.12.3,0-3. л-37	2	2510	
ПС5	1.030.1-1, вып. 1-1, ч.I	ПС60.12.3,0-3. л-38	2	2510	
ПС6	1.030.1-1, вып. 1-1, ч.I	ПС60.15.3,0-3. л-31	1	3140	
ПС7	1.030.1-1, вып. 1-1, ч.I	ПС60.9.3,0-6. л-37	1	1910	
ПС8	1.030.1-1, вып. 1-1, ч.I	ПС63,5.12.3,0-3. л-1.31	7	2660	
ПС9	1.030.1-1, вып. 1-1, ч.I	ПС63,5.12.3,0-3. л-2.31	2	2660	
ПС10	1.030.1-1, вып. 1-1, ч.I	ПС63,5.12.3,0-3. л-1.36	1	2660	
ПС11	1.030.1-1, вып. 1-1, ч.I	ПС63,5.12.3,0-3. л-2.36	2	2660	
ПС12	1.030.1-1, вып. 1-1, ч.I	ПС63,5.12.3,0-3. л-1.37	1	2660	
ПС13	1.030.1-1, вып. 1-1, ч.I	ПС63,5.12.3,0-3. л-2.37	2	2660	
ПС14	1.030.1-1, вып. 1-1, ч.I	ПС63,5.12.3,0-3. л-1.38	1	2660	
ПС15	1.030.1-1, вып. 1-1, ч.I	ПС63,5.12.3,0-3. л-2.38	1	2660	
ПС16	1.030.1-1, вып. 1-1, ч.II	2ПС6.12.3,0-л-60	26	250	
ПС17	1.030.1-1, вып. 1-1, ч.II	2ПС6.18.3,0-л-60	2	370	
ПС18	1.030.1-1, вып. 1-1, ч.II	2ПС6.21.3,0-л-60	1	440	
ПС19	1.030.1-1, вып. 1-1, ч.II	2ПС12.12.3,0-л-59	7	500	
ПС20	503-9-25.89 альбом III	ПС30.12.3,0-6.л-а	3	1250	
ПС21	503-9-25.89 альбом III	ПС60.9.3,0-6.л-а	1	1910	
ПС22	503-9-25.89 альбом III	ПС60.9.3,0-6.л-б	1	1910	
ПС23	503-9-25.89 альбом III	ПС60.15.3,0-3.л-а	1	3140	
ПС24	503-9-25.89 альбом III	ПС60.15.3,0-3.л-б	1	3140	
ПС25	503-9-25.89 альбом III	ПС60.18.3,0-2.л-а	2	3760	
ПС26	503-9-25.89 альбом III	ПС30.12.3,0-6.л-а	3	1250	

Продолжение

Марка, поз.	Обозначение	Наименование	Кол.	Масса ед., кг	Примечание
ПС27	503-9-25.89 альбом III	ПС30.12.3,0-6.л-б	7	1250	
ПС28	503-9-25.89 альбом III	2ПС9,3.12.3,0-л-а	7	390	
ПС29	503-9-25.89 альбом III	2ПС12.12.3,0-л-а	17	500	
ПС30	503-9-25.89 альбом III	2ПС12.15.3,0-л-а	1	620	
ПС31	1.030.1-1, вып. 1-1, ч.I	ПС60.15.3,0-6.л-38	1	3140	
		t=-30°С; t=-40°С			
		I, II ветровой район			
		Стойка фахверка			
СТ1	503-9-25.89 альбом III	СТ1	1	121,32	
		Насадки фахверка			
НС1	1.465.1-13.0-10	НС1	4	55,1	
НСУ-1	1.465.1-13.0-30	НСУ-1	4	54,9	
		Изделия соединительные			
МС1	1.465.1-13.0-60	МС1	4	3,4	
МС3	1.465.1-13.0-70	МС3	4	5,6	
МС5	1.465.1-13.0-20	МС5	8	2,0	
МС7	1.465.1-13.0-40	МС7	4	3,6	
Т3	1.030.1-1, вып. 4-1	Т3	104	0,4	
Т-8	1.439-2	Т-8	28		
Т-34	1.465.1-13.0-110	Т-34	16	0,5	
Т-36	1.465.1-13.0-100	Т-36	16	0,7	
		Лист 8×80×140 ГОСТ 19903-74*	56	0,7	
		Лист 8×140×140 ГОСТ 19903-74*	40	1,2	
МС8	лист 12	Уголок 6100×110×8 ГОСТ 8509-86 Вст3кп2 ГОСТ 380-71* С-100	24	1,35	
МС9	лист 12	Лист 6×50×120 ГОСТ 19903-74*	9	0,28	

Привязан

Инв. №

ГИП	Молчанов	
Н.контр.	Сахновская	
Рук.гр.2	Шульгин	
Гл.констр.	Рубан	
Гл.спец.	Воинов	
Рук.гр.	Лавренко	
Ст.инж.	Купнякевич	

503-9-25.89- КЖ

Автономное АТП на 300 грузовых автомобилей с открытой стоянкой

Пост слива газа

Стадия	Лист	Листов
РП	13	

Спецификация элементов к схемам расположения панелей стен

Минавтотранс РСФСР ГИПРОАВТОТРАНС Ростовский филиал

Инв. № подл. | Подпись и дата | Взам. инв. №

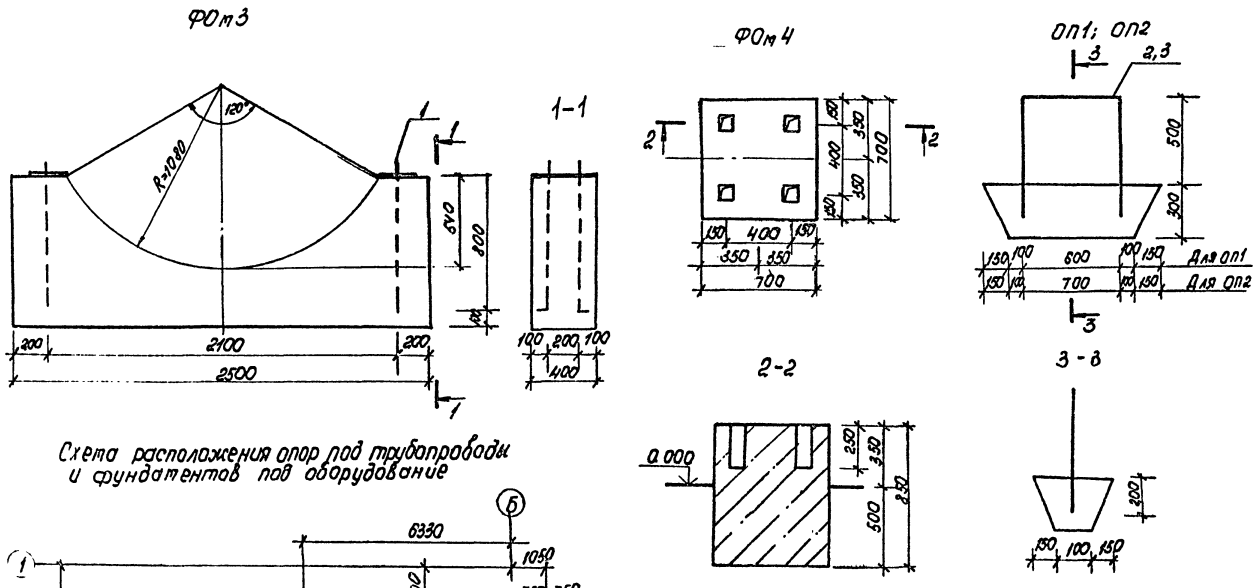

Схема расположения опор под трубопроводы и фундаментов под оборудование

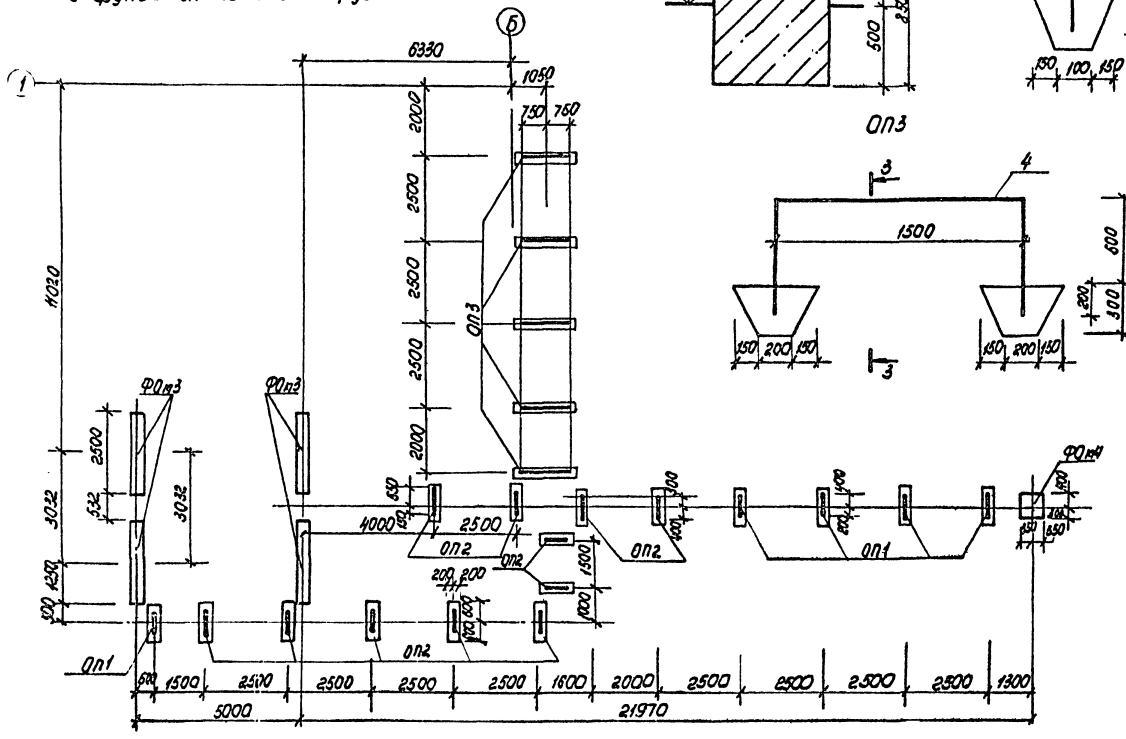

Спецификация элементов к схеме расположения опор под трубопроводы и фундаментов под оборудование

Марка поз.	Обозначение	Наименование	Кол.	Масса ед. кг.	Примечание
		Фундаменты			
ФОм3	лист 14	ФОм3	4		
ФОм4	лист 14	ФОм4	1		
		Опоры			
ОП1	лист 14	ОП1	5		
ОП2	лист 14	ОП2	11		
ОП3	лист 14	ОП3	5		

Спецификация фундаментов и опор

Формат	Зона	Поз.	Обозначение	Наименование	Кол.	Примечание
				ФОм3		
				Сборочные единицы		
		1	503-9-25.89 Альбом III	Изделие закладное Мн1	2	
				Материалы		
				Бетон класса В12,5	0.62	м³
				ФОм4		
				Материалы		
				Бетон класса В12,5	0.41	м³
				Опора ОП1		
				Сборочные единицы		
		2	503-9-25.89 Альбом III	Рама металлическая Рм2	1	
				Материал		
				Бетон класса В12,5	0.16	м³
				Опора ОП2		
				Сборочные единицы		
		3	503-9-25.89 Альбом III	Рама металлическая Рм3	1	
				Материал		
				Бетон класса В12,5	0.16	м³
				Опора ОП3		
				Сборочные единицы		
		4	503-9-25.89 Альбом III	Рама металлическая РМ4	1	
				Материал		
				Бетон класса В12,5	0.13	м³

Привязан

Инв. №

ГИП	Малчанов		
Н. контр.	Сахновская		
Рук. бр. 1	Тисленко		
Гл. спец.	Розенблат		
Рук. гр.	Пасько		
Техн.	Столбунова		

503-9-25.89-КЖ

Автономное АТП на 300 грузовых автомобилей с открытой стоянкой

Пост слива газа

Стадия	Лист	Листов
РП	14	

Схема расположения опор под трубопроводы и фундаментов под оборудование

Минавтотранс РСФСР ГИПРОАВТОТРАНС Ростовский филиал

Инв. № подл. | Подпись и дата | Взам. инв. №

АЛЬБОМ I

Схема расположения фундаментов в осях А/2-Б и 7÷11

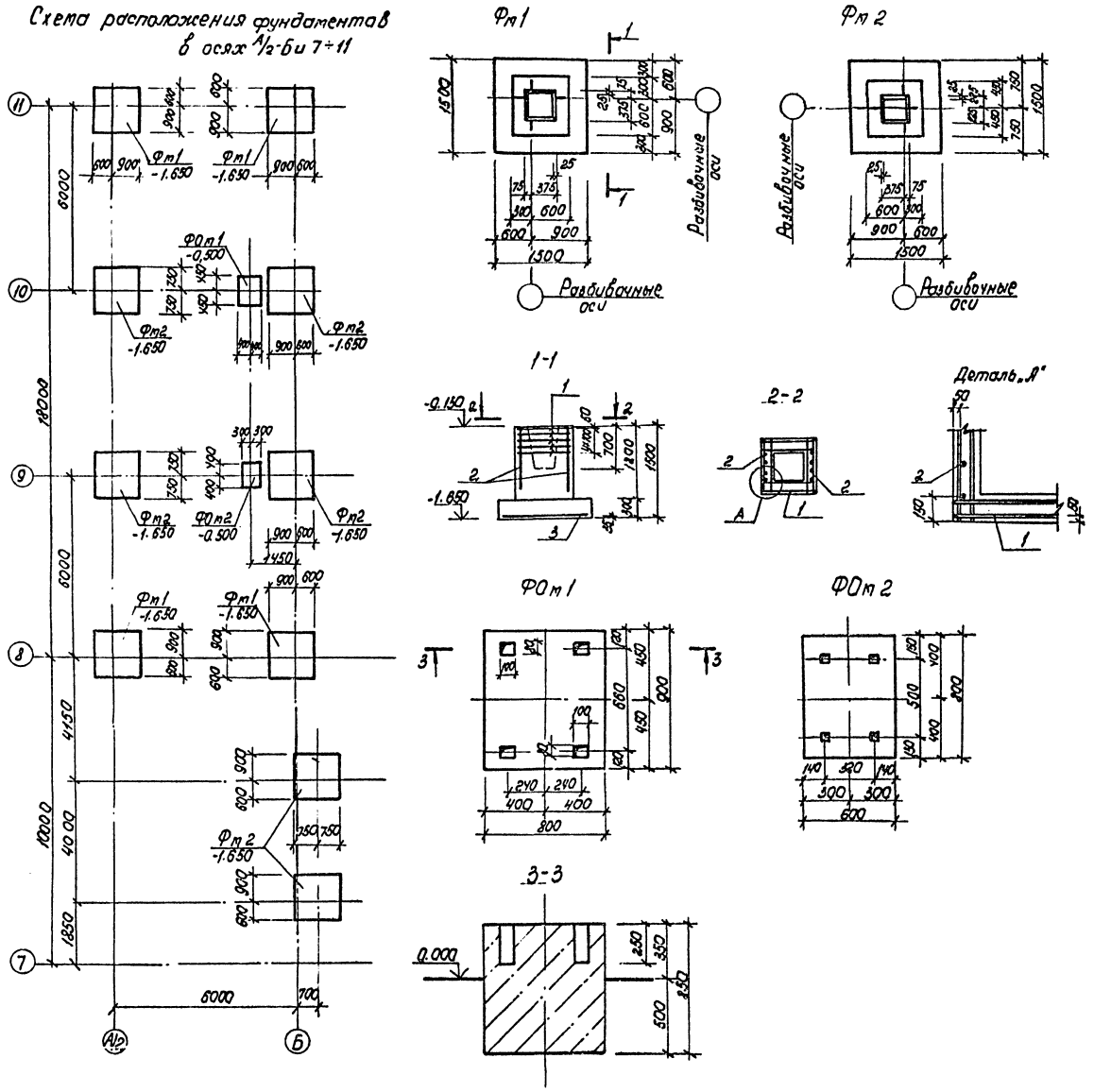

Спецификация элементов к схеме расположения фундаментов в осях А/2-Б и 7÷11

Марка, поз.	Обозначение	Наименование	Кол.	Масса ед., кг.	Примечание
Фм1	лист 15	Фм1	4		
Фм2	лист 15	Фм2	6		
ФОм1	лист 15	ФОм1	1		
ФОм2	лист 15	ФОм	1		

Спецификация фундаментов

Формат	Зона	Поз.	Обозначение	Наименование	Кол.	Примечание
				Фундаменты Фм1, Фм2		
				Сборочные единицы		
				сетки арматурные		
		1	1.412-1/77 вып. 3	СА-8АI	5	
		2	1.412-1/77 вып. 3	СН 12 АII - 6×15	2	
		3	1.410-3 вып. 1	2С $\frac{10АIII}{10АIII}$ 145×145	1	
				Материалы		
				Бетон класса В12,5	1.52	м³
				Фундамент ФОм1		
				Материалы		
				Бетон класса В12,5	0.6	м³
				Фундамент ФОм2		
				Материалы		
				Бетон класса В12,5	0.4	м³

Ведомость расхода стали на один фундамент, кГ

Марка элемента	Изделия арматурные							Общий расход
	Арматура класса						Всего	
	А-I		А-II		А-III			
	ГОСТ 5781-82*		ГОСТ 5781-82*		ГОСТ 5781-82*			
	ф8	Итого	ф12	Итого	ф10	Итого		
Фм1, Фм2	15,1	15.1	10.4	10,4	14,4	14,4	59,9	89,9

Привязан	ГИП	Молчанов	
	Н. контр.	Сахновская	
	Рук. бал.	Тисленко	
	Гл. спец.	Розенблат	
	Рук. гр.	Пасько	
Инв. №	Техн.	Столбунов	

503-9-25.89-КЖ

Автономное АТП на 300 грузовых автомобилей с открытой стоянкой

Пост слива газа

Стадия	Лист	Листов
РП	15	

Схема расположения фундаментов в осях А/2-Б и 7÷11.

Минавтотранс РСФСР ГИПРОАВТОТРАНС Ростовский филиал

Инв. № подл. | Подпись и дата | Взам. инв. №

АЛЬБОМ I

Схема расположения колонн, балок прогонов в осях 7÷11

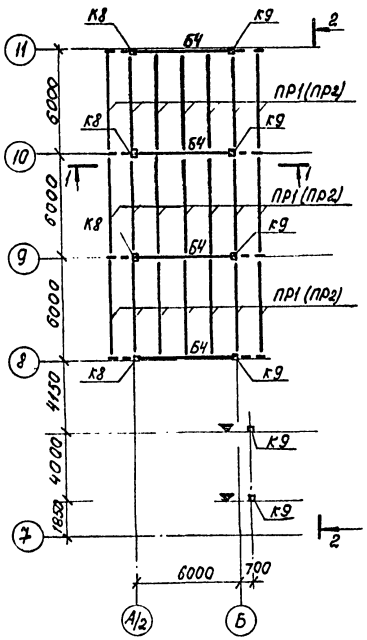

1-1

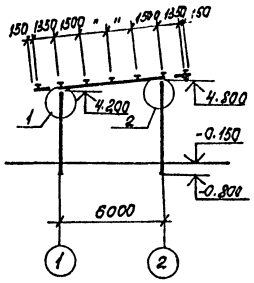

Деталь ориентации колонн при монтаже

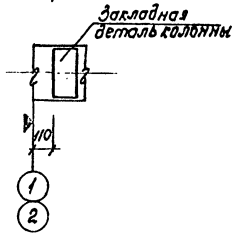

2 - 2

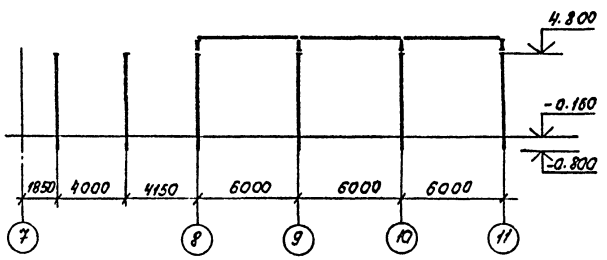

Спецификация элементов к схеме расположения колонн, балок, прогонов в осях 7÷11

Марка, поз.	Обозначение	Наименование	Кол.	Масса ед., кг	Примечание
		Колонны			
К8	1.423-3 вып.1	К 8-3	4	1100	
К9	1.423-3 вып.1	К 8-4	6	1800	
		Балки			
Б4	503-9.25.89 альбом II	1БСТ6-1А VT-6	4	1150	
		Прогоны			
ПР1	1.462-14 вып.1	2ПР-1А V	21	500	
		Изделия соединительные			
МС3	503-9.25.89 альбом III	МС3	8	4.53	
1	лист 16	А-I-16 ГОСТ 5781-82* ρ=180	20	0.28	

1

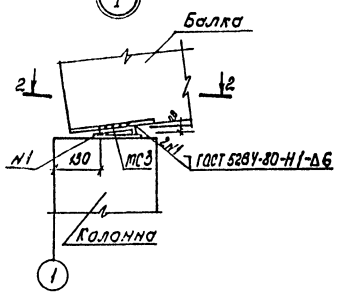

2

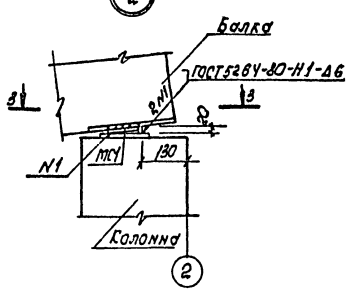

3

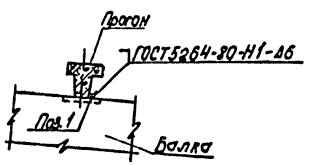

2-2

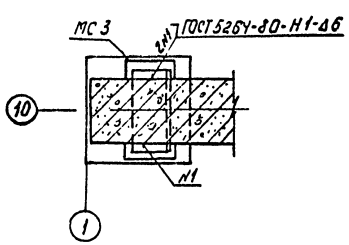

3-3

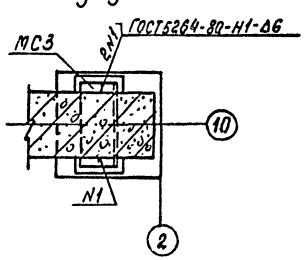

Привязан

Инв. №

				503-9-25.89 КЖ	
				Автономное АТП на 300 грузовых автомобилей с открытой стоянкой	
ГИП	Молчанов			Пост слива газа	Стадия: РП; Лист: 16; Листов:
Н. контр.	Сахновская				
Рук. бр.	Тисленко				
Гл. спец.	Розенблат				
Рук. гр.	Посыло			Схема расположения колонн, балок, прогонов в осях 7÷11	Минавтотранс РСФСР ГИПРОАВТОТРАНС Ростовский филиал
Техн.	Столбунова				

Инв. № подл. | Подпись и дата | Взам. инв. №

АЛЬБОМ I

Схема расположения элементов очистных сооружений

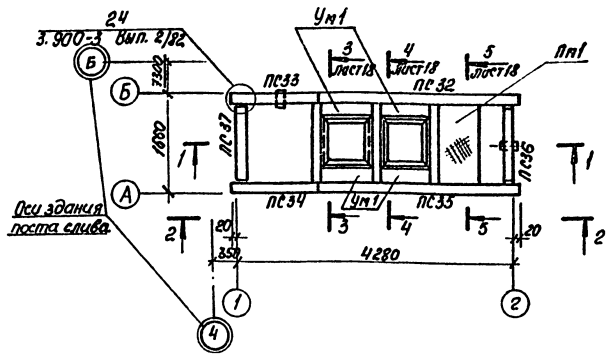

Схема расположения щитов покрытия

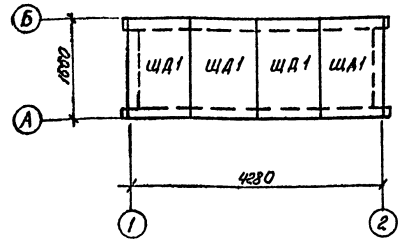

1 – 1

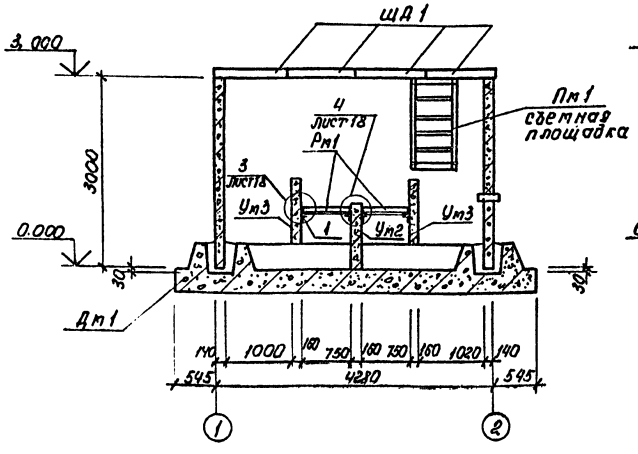

2 – 2

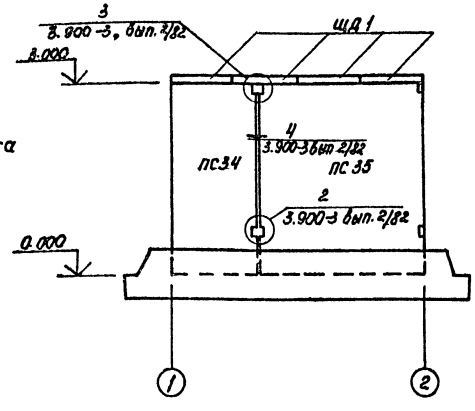

Схема расчетных нагрузок на очистные сооружения

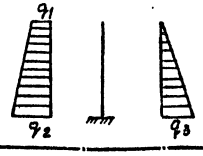

$q_1 = 0.39\ т/м^2$

$q_2 = 2.45\ т/м^2$

$q_3 = 2.70\ т/м^2$

1. За относительную отметку 0.000 принят верх днища, что соответствует абсолютной отметке по генплану ▭
2. Панель ПС34 выполнить с плоским торцом слева при взгляде на неё с наружной стороны сооружения

Спецификация элементов к схеме расположения очистных сооружений

Марка, поз.	Обозначение	Наименование	Кол.	Масса ед. кг	Примечание
		Стеновые панели			
ПС32	503-9-25.89 альбом III	ПС 2-30-К1-а	1	3,13	
ПС33	503-9-25.89 альбом III	ПС 2А-30-К1-а	1	1.39	
ПС34	3.900-3, вып. 1/82	ПС 2А-30-К1 лев.	1	1.39	см. прим. п.2
ПС35	3.900-3, вып 1/82	ПС 2-30-К1	1	3.16	
ПС36	503-9-25.89 альбом III	ПС 2А-30-К1-б	1	1.39	
ПС37	503-9-25.89 альбом III	ПС 2А-30-К1-в	1	1.39	
		Днище монолитное			
Дм1	лист 20	Дм1	1		
		Участки монолитные			
Ум1	лист 18	Ум1	4		
Ум2	лист 19	Ум2	1		
Ум3	лист 19	Ум3	2		
		Площадка			
Пм1	503-9-25.89 альбом III	Пм1	1		
		Щит			
ЩД1	503-9-25.89 альбом III	ЩД 1	4		
		Рамка			
Рм1	503-9-25.89 альбом III	Рм1	2		
		Уголок Б-90×90×8 ГОСТ 8509-86 ВСт3кп2 ГОСТ 380-71*			
1	лист 17	$\ell = 100$	8		

Привязан

Инв. №

ГИП	Молчанов		503-9-25.89 – КЖ
Н. контр.	Сахновская		Автономное АТП на 300 грузовых автомобилей с открытой стоянкой
Рук. гр.	Гисленко		Пост слива газа — Стадия: РП; Лист: 17; Листов:
Гл. спец.	Розенблат		
Рук. гр.	Гасева		Схемы расположения элементов очистных сооружений и щитов покрытия
Инж.	Гривцова		Минавтотранс РСФСР ГИПРОАВТОТРАНС Ростовской филиал

Инв. № подл. | Подп. и дата | Взам. инв. №

Альбом I

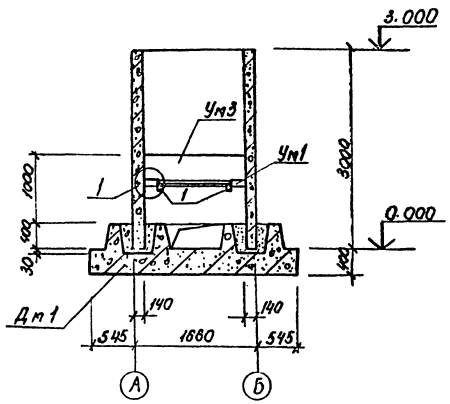

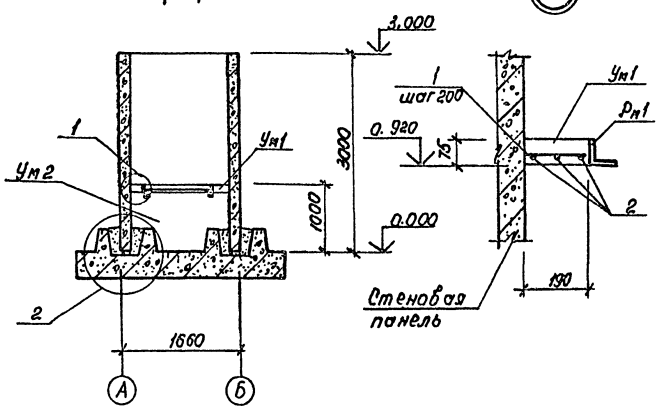

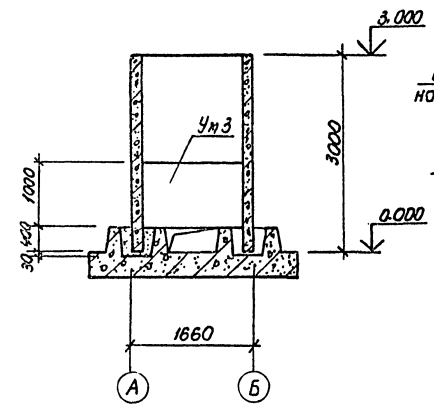

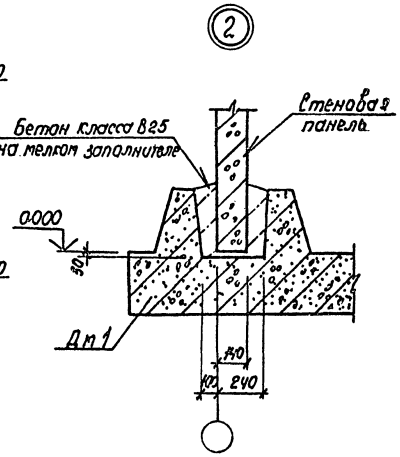

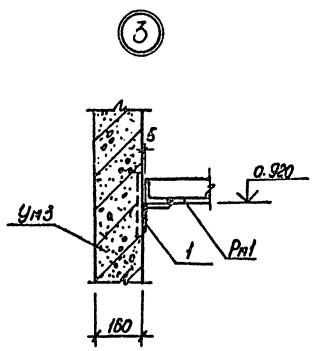

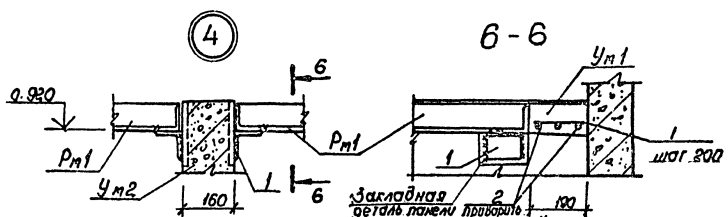

Спецификация Ум1

Формат	Зона	Поз.	Обозначение	Наименование	Кол.	Примечание
				Ум1		
				Детали		
Бч		1	лист 18	А-I-6 ГОСТ 5781-82*		
				ℓ = 170	4	0.04 кг
Бч		2	лист 18	А-III-10 ГОСТ 5781-82*		
				ℓ = 730	3	0.45 кг
				Материалы		
				Бетон класса В12.5		0.01 м³

1. Основанием очистных сооружений приняты грунты со следующими характеристиками: $\varphi_n = 0.49$ рад; $C_n = 2$ кПа, $E_n = 14.7$ мПа, $\gamma_n = 1.8$ т/м.
2. Под монолитное днище устраивается подготовка из бетона класса В3,5, толщиной 100 мм.
3. Марка бетона всех конструкций очистных сооружений по морозостойкости не ниже F50 и водопроницаемости не ниже W6.
4. При конкретной привязке проекта необходимо предусмотреть утепление сооружений с наружной стороны шлаком при глубине промерзания более 1,2 м.
5. Наружные поверхности очистных сооружений обмазать горячим битумом за 2 раза.
6. Обратную засыпку пазух производить местным грунтом оптимальной влажности равномерно со всех сторон очистных сооружений слоями 0,2-0,3 м с трамбованием до плотности обратной засыпки $\rho_{bf} = 1.65$ т/м³ и с соблюдением требований СН 536-81.
7. Ведомость расхода стали на Ум1 см. лист 19.

Привязан

Инв. №

		503-9-25.89 — КЖ	
		Автономное АТП на 300 грузовых автомобилей с открытой стоянкой.	
ГИП	Малканов		
Н. контр.	Сухновская	Пост слива газа	Стадия: РП; Лист: 18; Листов:
Рук. бр.	Гуськенко		
Гл. спец.	Розенблат	Сечения 3-3 ÷ 6-6; Узлы 1 ÷ 4 к листу 17.	Минавтотранс РСФСР СИПРОАВТОТРАНС Ростовский филиал
Рук. гр.	Пасого		
Инж.	Кривчук		

Инв. № подл. | Подп. и дата | Взам. инв. №

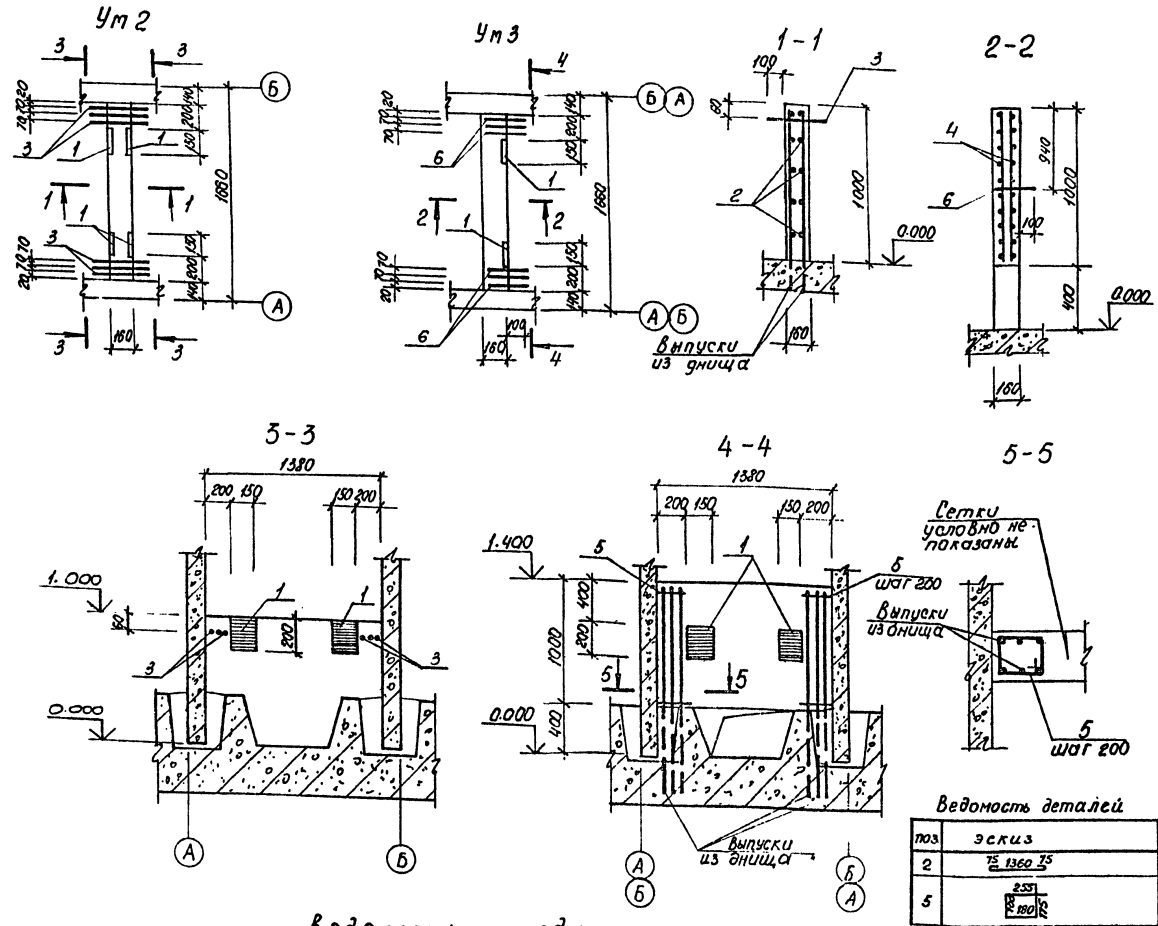

Спецификация Ум 2, Ум 3.

Формат	Зона	Поз.	Обозначение	Наименование	Кол.	Примечание
				Ум 2		
				Сборочные единицы		
				Изделия закладные		
А4		1	503-9-25.89 альбом III	Мн4	4	
				Детали		
БУ		2	лист 19	А-I-6 ГОСТ 5781-82*		
				ℓ = 1510	10	0.34 кг
БУ		3	лист 19	А-III-10 ГОСТ 5781-82*		
				ℓ = 360	6	0.22 кг
				Материалы		
				Бетон класса В12,5		0.2 м³
				Ум 3		
				Сборочные единицы		
				Сетка арматурная		
		4	ГОСТ 23279-85	4С $\frac{6АIII-100}{4Вр1-100}$ 95×135	2	
				Изделия закладные		
А4		1	503-9-25.89 альбом III	Мн4	2	
				Детали		
БУ		5	лист 19	А-I-6 ГОСТ 5781-82*		
				ℓ = 710	12	0,16 кг
БУ		6	лист 19	А-III-10 ГОСТ 5781-82* ℓ = 240	6	0.15 кг
				Материалы		
				Бетон класса В12,5		0.22 м³

Ведомость деталей

поз	эскиз
2	75 1360 75
5	255 / 180 / 175

Ведомость расхода стали на элемент, кг

Марка элемента	Изделия арматурные									Изделия закладные								Общий расход
	Арматура класса								Всего	Арматура класса			Прокат марки				Всего	
	Вр-I			А-I			А-III			А-III			В Ст3 кп2					
	ГОСТ 6727-80*			ГОСТ 5781-82*			ГОСТ 5781-82*			ГОСТ 5781-82*			ГОСТ 103-76*					
	Ф4		Итого	Ф6		Итого	Ф10		Итого	Ф8		Итого	-10×200		Итого			
Ум1	—			0.16		0.16	1.35		1.35	1.51	—		—				—	1.51
Ум2				3,4		3,4	1.32		1.32	4.72	0,8		0.8	9,6		9,6	10,4	15,12
Ум3	2.4		2.4	6,2		6,2	0.9		0.9	9,50	0.4		0.4	4.8		4.8	5,2	14,70

Привязан

Инв. №

ГИП	Молчанов		
Н.контр.	Сахновская		
Рук.бр.1	Тисленко		
Гл.спец.	Розенблат		
Рук.гр.	Пасько		
Инж.	Крыжов		

503-9-25.89 - КЖ

Автономное АТП на 300 грузовых автомобилей с открытой стоянкой.

Пост слива газа

Стадия	Лист	Листов
РП	19	

Участки монолитные Ум2, Ум3

Минавтотранс РСФСР ГИПРОАВТОТРАНС Ростовский

Инв. № подл. | Подп. и дата | Взам. инв.

ДМ1

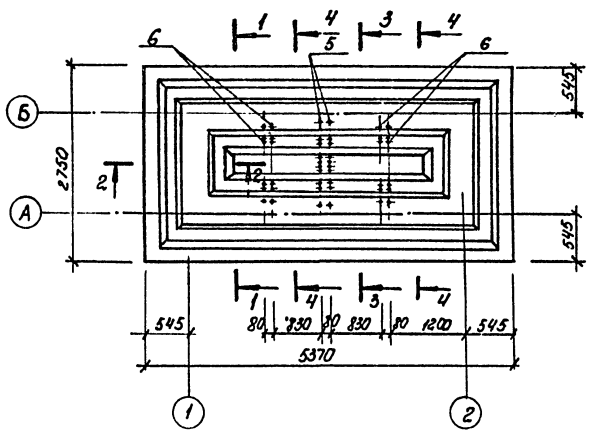

Схема расположения верхних и нижних сеток днища

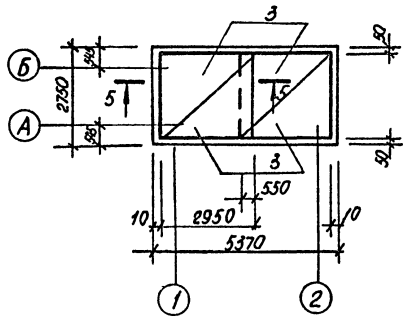

Спецификация ДМ1

Формат	Зона	Поз.	Обозначение	Наименование	Кол.	Примечание
				ДМ1		
				Сборочные единицы		
				Каркасы		
А4		1	503-9-25.89 альбом III	КР4	166	
А4		2	503-9-25.89 альбом III	КР5	12	
				Сетки арматурные		
А4		3	1.410-3, вып.1	$\frac{2С\ 10А\text{III}}{10А\text{III}}$ 265 х 295	4	
				Детали		
				А-III-10 ГОСТ 5781-82*		
Б4		4	лист 19	ℓ = по месту	198	м
Б4		5	лист 19	ℓ = 1400	20	0.87 кг
				А-III-16 ГОСТ 5781-82*		
Б4		6	лист 19	ℓ = 1800	24	2.84 кг
				Материалы		
				Бетон класса В15		7.9 м³

1-1

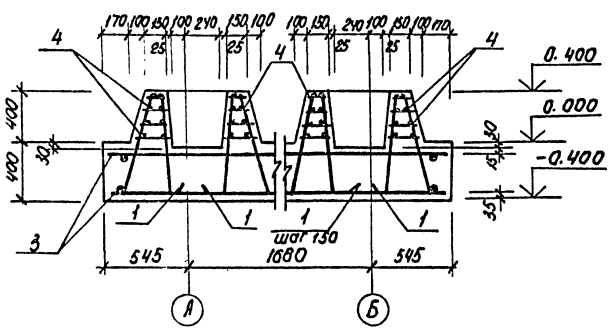

2-2

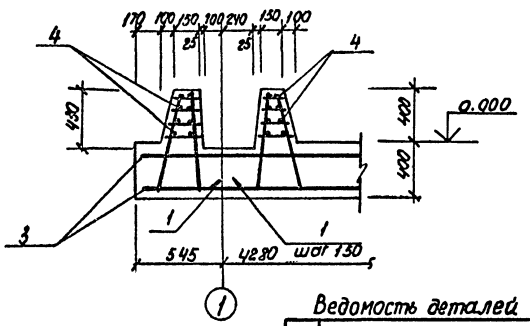

Ведомость расхода стали на элемент, кг

Марка элемента	Изделия арматурные								Всего	Общий расход
	Арматура класса									
	A-I				A-III					
	ГОСТ 5781-82*				ГОСТ 5781-82*					
	Ф6			Итого	Ф10	Ф16		Итого		
ДМ1	49,45			49,45	349,8	546,3		895,8	945,25	945,25

Ведомость деталей

Поз.	Эскиз
5	1300
6	1700

3-3

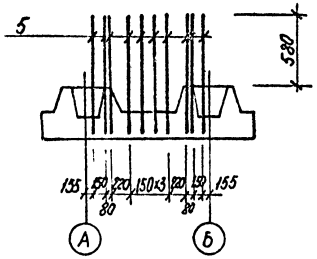

4-4

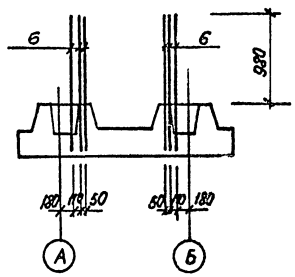

5-5

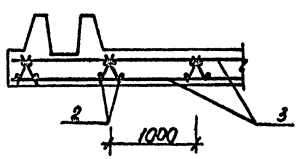

Привязан

Инв. №

				503-9-25.89-КЖ	
				Автономное АТП на 300 грузовых автомобилей с открытой стоянкой.	
ГИП	Малюков			Пост слива газа	Стадия: П; Лист: 20; Листов:
Н. контр.	Сахновская				
Рук. бр.	Гуселенко				
Гл. спец.	Розенблат				
Рук. гр.	Посього			Днище монолитное ДМ1	Типовой проект 4.903-9
Инж.	Кривчук				ГПИ «Автотранспроект» Росавтотранс Костюковский филиал

Инв. № подл. | Подп. и дата | Взам. инв. №

АЛЬБОМ I

Ведомость рабочих чертежей основного комплекта

Лист	Наименование	Примечание
1	Общие данные (начало)	
2	Общие данные (продолжение)	
3	Общие данные (продолжение)	
4	Общие данные (продолжение)	
5	Общие данные (окончание)	
6	Схемы расположения путей подвесных кранов, траверс и лестницы Л1.	
7	Сечения 4-4÷13-13. Узлы 1÷3. Схемы расположения зенитных фонарей.	
8	Схема расположения окон	
9	Схема расположения консолей, балок и траверс под трубопроводы в осях 7÷11	

Ведомость ссылочных и прилагаемых документов

Обозначение	Наименование	Примечание
	Ссылочные документы	
1.426,2-3, вып. 2	Стальные подкрановые балки	
1.436,3-21, вып. 1	Окна с переплетами из гнуто-сварных стальных профилей и механизмы открывания	
1.450,3-3, вып. 0,1	Стальные лестницы, площадки, стремянки и ограждения	
1.464,2-17, вып. 1	Фонари зенитные с размерами светового проема 2,7×2,7 м со стальными переплетами	
1.464,2-21, вып. 1	Фонари зенитные с размерами светового проема 1,5×1,7 м со стальными переплетами	
2.436-19, вып. 1	Узлы окон со стальными переплетами по серии 1.436,3-21	

Ведомость металлоконструкций по видам профилей

Наименование конструкций по номенклатуре прейскуранта N 01-09	Позиции по прейскуранту N 01-09	N п/п	Код конструкций	Масса конструкций, т: Всего стали повышенной и высокой прочности	По видам профилей стали: Балки и швеллеры	Крупносортная сталь	Среднесортная сталь	Мелкосортная сталь	Универсальная сталь	Толстолистовая сталь	Тонколистовая сталь	Гнутые и гнутосварные	Трубы	Прочие			Всего	Количество штук	Серия типовых конструкций
1	2	3	4	5	6	7	8	9	10	11	12	13	14	15			16	17	18
Крановые пути и элементы крепления		1	526235		2,64	0,11	—	0,05	—	0,54	—	0,05	—	—			3,39		1.426 2-3, вып. 2
Элементы крепления трубопроводов и площадки		2	—		0,91	0,41	—	—	—	0,07	—	—	—	—			1,39		—
Площадки, лестницы и ограждения		3	526241 526244		—	0,02	—	0,03	—	0,05	0,1	0,26	—	—			0,46		1.430.3-3 вып. 0,1
Фонари		4	526143		0,08 / —	—	—	—	—	0,03 / 0,01	0,53 / 0,62	0,24 / 0,04	—	0,05 / 0,03			0,93 / 0,7		1.464 2-17 вып. 1 / 1.464 2-21 вып. 1
Переплеты		5	526221		—	—	—	—	—	—	1,18	—	—	—			1,18		1.436.3-21
Итого					3,63 / 3,55	0,54	—	0,08	—	0,69 / 0,67	1,81 / 1,9	0,55 / 0,35	—	0,05 / 0,03			7,35 / 7,12		
Контрольная сумма					3,63 / 3,55	0,54	—	0,08	—	0,69 / 0,67	1,81 / 1,9	0,55 / 0,35	—	0,05 / 0,03			7,35 / 7,12		

Общие указания

1. В ведомости металлоконструкций по видам профилей в числителе дан вес для $t = -30°C$, в знаменателе — для $t = -40°C$.
2. Проектирование стальных конструкций выполнено в соответствии с требованиями СНиП II-23-81.
3. Конструкции сварные. Сварку производить электродами типа Э42 по ГОСТ 9467-75. Монтаж конструкций производить на черных болтах и сварке. Болты плотно затянуть и нарезку расчеканить.
4. В узлах и деталях даны решения соединений конструкций. Количество и диаметры болтов, длина и толщина сварных швов определяется при разработке деталировочных чертежей на основании расчетных усилий, указанных в ведомости элементов.
5. Конструкции, для которых не приведены усилия в ведомости элементов, следует крепить на двух болтах и сварке. Минимальное усилие для крепления элементов принято 3,0 т.
6. Все стальные конструкции прогрунтовать на заводе-изготовителе. Грунтовать одним слоем ГФ-020 с последующей окраской двумя слоями эмали ПФ-133.

Типовой проект разработан в соответствии с действующими нормами и правилами и предусматривает мероприятия обеспечивающие взрывную, взрывопожарную и пожарную безопасность при эксплуатации здания.

Главный инженер проекта А.В. Молчанов

Согласовано: Гл. спец. ТХ, Штепин, Взам. инв. №, Подпись и дата, Инв. № подл.

Инв. №			
ГИП	Молчанов		
Н. контр.	Сахновская		
Рук. бр. 2	Шульгин		
Гл. констр.	Рубан		
Гл. спец.	Воинов		
Рук. гр.	Лавренко		
Техник	Гайденко		

Привязан

503-9-25.89-КМ

Автономное АТП на 300 грузовых автомобилей с открытой стоянкой

Пост слива газа

Стадия	Лист	Листов
РП	1	9

Общие данные (начало)

Минавтотранс РСФСР ГИПРОАВТОТРАНС Ростовский филиал

Общая техническая спецификация металла

Вид профиля и ГОСТ, ТУ	Марка металла и ГОСТ	Обозначение и размер профиля, мм	№ п/п	Код: Марки металла	Код: вида профиля	Код: размера профиля	Количество, шт.	Длина, мм	Масса металла элементов конструкций, т: Крановый путь	Электрич. кран. балки пролетом 12 м	Фонари (для t=-30°С)	Фонари (для t=-40°С)	Вертикальные связи по колоннам	Площадки	Общая масса, т	Масса потребности в металле по кварталам I	II	III	IV	Заполняется ОМ
									Код металла конструкций: 526Д3	5Д223	5Д145	5Д146								
1	2	3	4	6	6	7	8	9												
Балки двутавровые и швеллеры стальные специальные ГОСТ 19425-74*	ВСт3ГпсБ ГОСТ 380-71*	I 24 М	1			004			2,64	—	—	—	—		2,64					
	Итого		2	12360																
Всего профиля			3		53305				2,64	—	—	—	—		2,64					
									2,64						2,64					
Сталь горячекатаная швеллеры ГОСТ 8240-72*	ВСт3кп2 ГОСТ 380-71*	С12	4			004			—	—	0,08	—	0,82	—	0,90 / 0,82					
		С14	5						—	—	—	—	0,05	0,04	0,09					
	Итого		6	11240					—	—	0,08	—	0,87	0,04	0,99 / 0,91					
Всего профиля			7		26106				—	—	0,08	—	0,87	0,04	0,99 / 0,91					
Швеллеры стальные гнутые равнополочные ГОСТ 8278-83	ВСт3ГпсБ-1 ТУ14-1-3023-80	ГнС 60×32×3	8			003			—	0,05	—	—	—	—	0,05					
	Итого		9	12360																
	ВСт3кп2 ГОСТ 380-71*	ГнС 100×60×3	10			003			—	0,05	—	—	—	—	0,05					
									—	—	0,18	—	—	—	0,18 / —					
	Итого		11	11240																
Всего профиля			12		73007				—	—	0,18	—	—	—	0,18 / —					
Уголки стальные гнутые равнополочные ГОСТ 19771-74*	ВСт3кп2 ГОСТ 380-71*	ГнL 40×40×3	13			003			—	0,05	0,18	—	—	—	0,23 / 0,05					
		ГнL 80×80×4	14			003			—	—	0,02	—	—	—	0,02 / —					
	Итого		15	11240					—	—	0,01	—	—	—	0,01 / —					
Всего профиля			16						—	—	0,03	—	—	—	0,03 / —					
Уголки стальные гнутые неравнополочные ГОСТ 19772-74*	ВСт3кп2 ГОСТ 380-71*	ГнL 50×63×3	17			003			—	—	0,03	—	—	—	0,03 / —					
		ГнL 60×40×3	18			003			—	—	—	0,02	—	—	— / 0,02					
		ГнL 70×50×3	19			003			—	—	—	0,02	—	—	— / 0,02					
	Итого		20	11240					—	—	0,03	—	—	—	0,03 / —					
Всего профиля			21		75205				—	—	0,03	0,04	—	—	0,03 / 0,04					
Уголки стальные горячекатаные равнополочные ГОСТ 8509-86	ВСт3кп2 ГОСТ 380-71*	L 50×5	22			003			—	—	0,03	0,04	—	—	0,03 / 0,04					
		L 63×5	23			003			—	0,03	—	—	—	—	0,03					
	Итого		24	11240					—	0,06	—	—	0,11	—	0,17					
	ВСт3пс6-1 ТУ14-1-3023-80	L 100×7	25			003			—	0,09	—	—	0,11	—	0,20					
	Итого		26						—	0,02	—	—	0,28	0,02	0,32					
Всего профиля			27		21113				—	0,02	—	—	0,28	0,02	0,32					
Сталь горячекатаная круглая ГОСТ 2590-71*	ВСт3кп2 ГОСТ 380-71*	Ø6	28			003			—	0,11	—	—	0,39	0,02	0,52					
		Ø16	29			003			—	—	0,01	0,01	—	—	0,01 / 0,01					
	Итого		30	11240					—	0,05	—	—	—	—	0,05					
Всего профиля			31		11118				—	0,05	0,01	0,01	—	—	0,06 / 0,06					
Сетка сварная оцинкованная ТУ14-4-719-70	ВСт3кп2 ГОСТ 380-71*	N 25	32						—	0,05	0,01	0,01	—	—	0,06 / 0,06					
	Итого		33						—	—	0,04	0,02	—	—	0,03 / 0,02					
Всего профиля			34						—	—	0,04	0,02	—	—	0,04 / 0,02					
									—	—	0,04	0,02	—	—	0,04 / 0,02					

В технической спецификации металла цифры в числителе даны для t=-30°С, в знаменателе для t=-40°С.

Инв. № подл. | Подпись и дата | Взам. инв. №

Привязан

Инв. №

		503-9-25.89-КМ	
ГИП	Мальцанов	Автоматное АТП на 300 грузовых автомобилей с открытой стоянкой.	
Н. контр.	Сахновский		
Рук. БА	Шульгин	Пост слива газа	Стадия: РП; Лист: 2; Листов:
Гл. конст.	Рубан		
Гл. спец.	Бочков	Общие данные (продолжение)	Минавтотранс РСФСР ГИПРОАВТОТРАНС Ростовский филиал
Рук. гр.	Лаврина		
Ст. инж.	Ворока		

Продолжение

Вид профиля и ГОСТ, ТУ	Марка металла и ГОСТ	Обозначение и размер профиля, мм	№ п/п	Код: Марки металла	Код: Вида профиля	Код: Размера профиля	Количество, шт	Длина, мм	Масса металла по элементам конструкций, т: Код металла конструкций: Кранового пути	Связей между фермами	Фонарей (кроме связей)	Стропильных ферм (кроме связей)	Элементов площадок и лестниц	Прочих элементов	Общая масса, т	Масса потребности в металле по кварталам: I	II	III	IV	Заполняется ВЦ.
1	2	3	4	5	6	7	8	9	526256	526233	526114	526144		526224						
Сталь листовая горячекатаная ГОСТ 19903-74*	ВСт3гпс5-1 ТУ14-1-3023-80	-δ=6				003			—	0.02	—	—	—	—	0,02					
		-δ=8				003			—	0.16	—	—	—	—	0,16					
		-δ=10				003			—	0.36	—	—	—	—	0,36					
		Итого		12360																
	ВСт3кп2 ГОСТ 380-71*	-δ=3				003			—	0.54	—	—	—	—	0.54					
		-δ=4				003			—	—	0.53	0.62	—	—	0.53 / 0.62					
		-δ=6				003			—	—	0.01	—	—	—	0.01 / —					
		-δ=8				003			—	—	0.01	—	0.07	—	0.08 / 0.07					
		Итого		11240					—	—	0.01	—	—	—	0.01 / —					
	ВСт3пс6-1 ТУ14-1-3023-80	-δ=10				003			—	—	0.56	0.62	0.71	—	0.83 / 0.89					
						003			—	—	—	0.01	—	—	— / 0.01					
		Итого		12360		003														
Всего профиля					71110				—	—	—	0.01	—	—	— / 0.01					
Итого масса металла									—	0.54	0.56	0.63	0.07	—	1.37 / 1.24					
Площадки, лестницы, ограждения	1.450.3-3, вып.1								2,64	0.75	0.93	0.70	1.33	0.06	5.71 / 5.48					
Переплеты	1.436.3-21, вып.1														0.46					
Всего масса металла															1.18					
В том числе по маркам	ВСт3гпс5														7.35 / 7.12					
	ВСт3гпс5-1								2,64	—	—	—	—	—	2.64					
	ВСт3пс6-1								—	0.59	—	—	—	—	0.59					
	ВСт3кп2 $t=-30°C$								—	0.02	—	0.01	0.28	0.02	0.33 / 0.33					
	ВСт3кп2 $t=-40°C$								—	0.14	0.93	—	1.05	0.04	2.64					
	ВСт3кп								—	0.14	—	0.69	1.05	0.04	2.40					
	Ст3														1.05					
	Ст10														0.07					
Масса поставки элементов по кварталам, т (заполняется заказчиком)	I														0.04					
	II																			
	III																			
	IV																			

Инв. № подл. | Подпись и дата | Взам. инв. №

Привязан

Инв. №

		503-9-25.89 - КМ	
		Автономное АТП на 300 грузовых автомобилей с открытой стоянкой	
ГИП	Малчанов	Пост слива газа	Стадия: РП; Лист: 3; Листов:
Н. контр.	Гатновская		
Рук. бр.	Шульгин		
Гл. констр.	Рубан	Общие данные (продолжение)	Минавтотранс РСФСР ГИПРОАВТОТРАНС Ростовский филиал
Гл. спец.	Воинов		
Рук. гр.	Лабренко		
Ст. инж.	Мороза		

Техническая спецификация металла на площадку, лестницу, ограждения.

Вид профиля и ГОСТ, ТУ	Марка металла и ГОСТ	Обозначение и размер профиля, мм	№ п.п.	Код: Марки металла	Код: Вида профиля	Код: Размера профиля	Количество шт.	Длина, мм	Масса металла по элементам конструкций, т: Площадка, лестница и ограждения				Общая масса, т	Масса потребности в металле по кварталам (заполняется изготовителем), т: I	II	III	IV	Заполняется в ц.
1	2	3	4	5	6	7	8	9	526241									
Швеллеры стальные гнутые равнополочные ГОСТ 8278-83	В Ст3 кп2 ГОСТ 380-71*	ГНС 160×50×4	1			003			0,04				0,04					
		ГНС 180×50×4	2			003			0.09				0,09					
	Итого		3	11240					0.13				0.13					
Всего профиля			4		73007				0.13				0,13					
Швеллеры стальные гнутые неравнополочные ГОСТ 8281-80*	В Ст3 кп2 ГОСТ 380-71*	ГН 60×40×12×2,6	5			003			0.04				0.04					
	Итого		6	11240					0.04				0.04					
Всего профиля			7		75205				0.04				0.04					
Сталь прокатная угловая равнополочная ГОСТ 8509-86	В Ст3 кп2 ГОСТ 380-71*	L 25×3	8			003			0.01				0.01					
		L 75×6	9			003			0.02				0.02					
	Итого		10	11240					0.03				0.03					
Всего профиля			11		21113				0.03				0.03					
Уголки стальные гнутые равнополочные ГОСТ 19771-74*	В Ст3 кп2 ГОСТ 380-71*	ГН L 80×80×5	12			003			0,07				0.07					
	Итого		13	11240					0.07				0.07					
Всего профиля			14		75205				0.07				0.07					
Сталь горячекатаная круглая ГОСТ 2590-71*	В Ст3 кп2 ГОСТ 380-71*	В 18	15			003			0.02				0.02					
	Итого		16	11240					0.02				0.02					
Всего профиля			17		11118				0.02				0.02					
Сталь листовая горячекатаная ГОСТ 19903-74*	В Ст3 кп2 ГОСТ 380-71*	-δ=2	18			003			0.10				0.10					
		-δ=4	19			003			0.04				0.04					
		-δ=6	20			003			0.01				0.01					
	Итого		21	11240					0.15				0.15					
Всего профиля			22		71110				0.15				0.15					
Профиль гнутый ЧМТУ 2-130-70	В Ст3 кп2 ГОСТ 380-71*	{ 90×30×25×3	23			003			0.02				0.02					
	Итого		24	11240					0.02				0.02					
Всего профиля			25		72508				0.02				0.02					
Всего масса металла по маркам	В Ст3 кп2		26	11240					0.46				0.46					
Масса поставки элементов по кварталам т (заполняется заказчиком)		I																
		II																
		III																
		IV																

Инв. № подл. | Подпись и дата | Взам. инв. №

Привязан

Инв. №

ГИП	Молчанов		
Н. контр.	Сахновская		
Рук. бр. 2	Шульгин		
Гл. конструктор	Рубан		
Гл. спец.	Воинов		
Рук. гр.	Лавренко		
Инж.	Морова		

503-9-25.89-КМ

Автономное АТП на 300 грузовых автомобилей с открытой стоянкой

Пост слива газа

Общие данные (продолжение)

Стадия	Лист	Листов
РП	4	

Минавтотранс РСФСР ГИПРОАВТОТРАНС Ростовский филиал

АЛЬБОМ I

Техническая спецификация металла на переплеты

Вид профиля и ГОСТ	Марка металла и ГОСТ	Обозначение и размер профиля	№ п.п	Код: Марка металла	Код: Вид профиля	Код: Размер профиля	Количество, шт.	Длина, мм	Масса металла по элементам констр.: переплёты	Масса металла по элементам констр.:	Масса металла по элементам констр.:	Масса металла по элементам констр.:	Общая масса, т	Масса потребности в металле по кварталам: I	II	III	IV	Заполняется ВЦ
1	2	3	4	5	6	7	8	9	52,6 ГН									
Сталь листовая холоднокатанная ГОСТ 19904-74*	В ст3 кп ГОСТ 16523-70*	-б=1,8	1						1.05				1.05					
	Итого		2						1.05				1.05					
	Ст3 ГОСТ 380-71*	-б=1,8	3						0.07				0.07					
	Итого		5						0.07				0.07					
	В ст3 кп2 ГОСТ 380-71*	-б=3	6						0.02				0.02					
	Итого		7	11240					0.02				0.02					
	Ст 10 кп ГОСТ 16523-70*	-б=1,8	8						0.04				0,04					
	Итого		9						0.04				0,04					
Всего профиля			10		71110													
Сталь горячекатанная круглая ГОСТ 2950-71	В ст3 кп2 ГОСТ 380-71*	В 8	11						0.002				0,002					
	Итого		12	11240					0.002				0.002					
Всего профиля			13		11118													
Всего масса металла по маркам	В ст3 кп		14						1.05				1.05					
	Ст3		15						0.07				0.07					
	В ст3 кп2		16						0.022				0.022					
	Ст 10		17						0.04				0.04					
Масса поставки элементов по кварталам заполняется заказчиком.																		

1. Техническая спецификация металла на переплеты разработана для t=-30°С и -40°С.

Привязан	ГИП	Молчанов	
	Н.контр.	Сахновская	
	Рук.бр.1	Тисленко	
	Гл.спец.	Таран	
	Рук.гр.	Кульвец	
Инв.№	Ст.инж.	Буйнастрова	

503-9-25.89 — КМ

Автономное АТП на 300 грузовых автомобилей с открытой стоянкой

Пост слива газа

Стадия	Лист	Листов
РП	5	

Общие данные (окончание)

Минавтотранс РСФСР ГИПРОАВТОТРАНС Ростовский филиал

Инв.№ подл. | Подпись и дата | Взам. инв.№

АЛЬБОМ I

Схема расположения путей подвесного крана

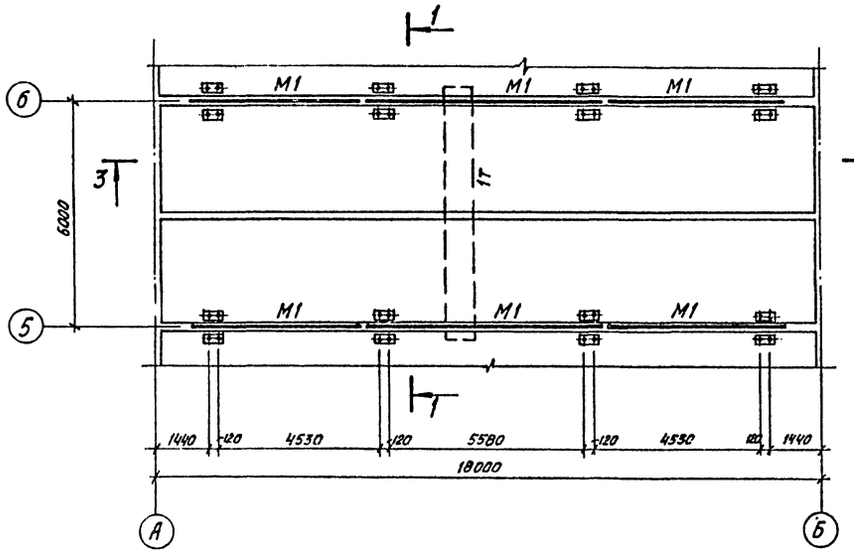

1-1

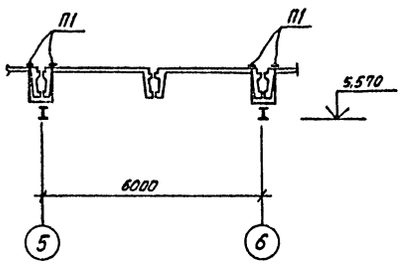

2-2

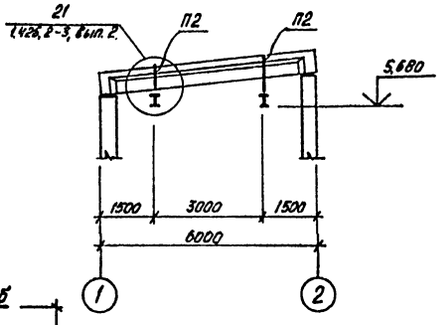

Схема расположения путей подвесного крана и траверс

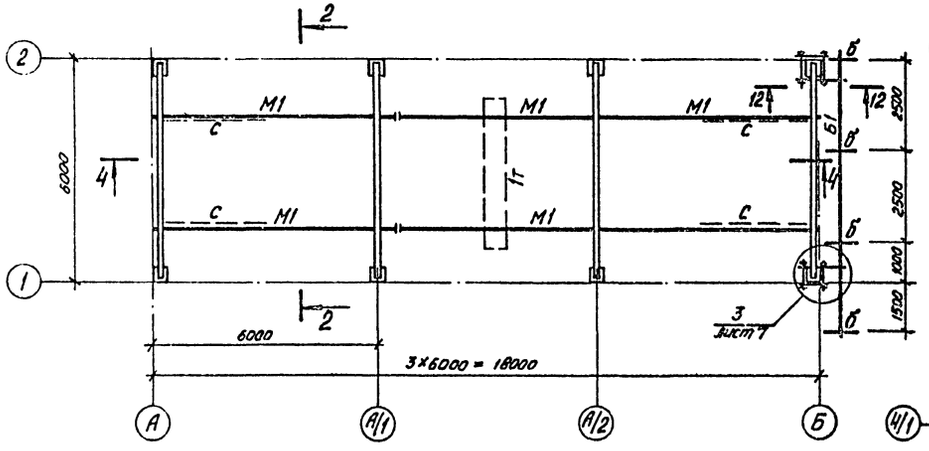

Схема расположения лестницы Л1

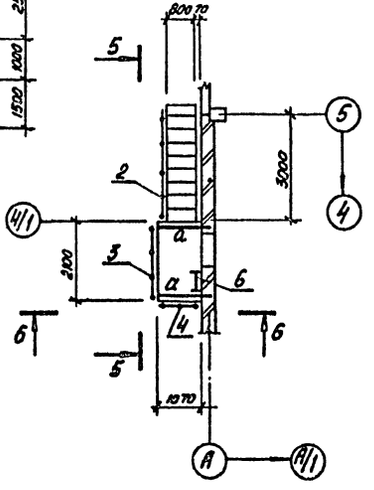

3-3

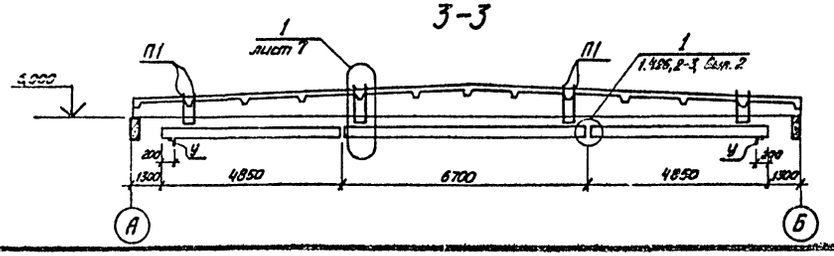

Ведомость элементов

Марка	Сечение: Эскиз	поз.	Состав	Опорные усилия: M, тс.м	N, тс	Q, тс	Группа конст.	Марка материала	Примечание
М1	I		I 24 М	—	—	2,5	1	Вст3ГпС5	
а	[		[14						Конструктивно
б	[		[12				3	Вст3кп2	
Б1	1	1	[12						
	2 150	2	– 6×50						– 6×50 шаг 500
П1	•		В 16		1,0				
П2			2ГН[60×32×3	—	1,8		1	Вст3ГпС5-1	
	216								
с	L		L 63×5				1	Вст3кп2	Конструктивно
у	L		L 100×7				1	Вст3Пс6-1	
1	1.450.3-3, вып. 1		МЛХШ 45-36.В						
2			ОГпМЛХ 45-10.36						
3			ОГпМХ Эб-10.21						
4			ОГпМХ Эб-10.12				4	Вст3кп2	
5			ПМХШ-21.10						
6			СХ-46						
7			ОГС-244						
ДХ4			ДХ4						
	для t = -30°С								
Ф1	1.464.2-17, вып. 1		Фонарь зенитный						
	для t = -40°С								
Ф1	1.464.2-21, вып. 1		Фонарь зенитный						

1. Техническую спецификацию металла см. листы 2,3,4.
2. Все стальные конструкции, кроме ездовых поверхностей крановых путей, прогрунтовать на заводе-изготовителе одним слоем ГФ-020 с последующей окраской двумя слоями эмали ПФ-133.
3. Сечения 4-4 ÷ 12-12 см. на листе 7.
4. В узле 21 серии 1.426.2-3, вып.2 толщину планки принять Sпл = 10 мм, диаметр болтов 16 мм.

Привязан

Инв. №

Инв. № подл. | Подпись и дата | Взам. инв. №

			503-9-25.89-КМ
ГИП	Молчанов		Автономное АТП на 300 грузовых автомобилей с открытой стоянкой
Н. контр.	Сохновская		Пост слива газа — Стадия: РП; Лист: 6; Листов:
Рук. гр. 2	Шульгин		
Гл. констр.	Рубан		
Гл. спец.	Воинов		Схемы расположения путей подвесных кранов, траверс и лестницы Л1.
Рук. гр.	Лобренко		Минавтотранс РСФСР ГИПРОАВТОТРАНС Ростовский филиал
Ст. инж.	Кривчук		

АЛЬБОМ I

4-4

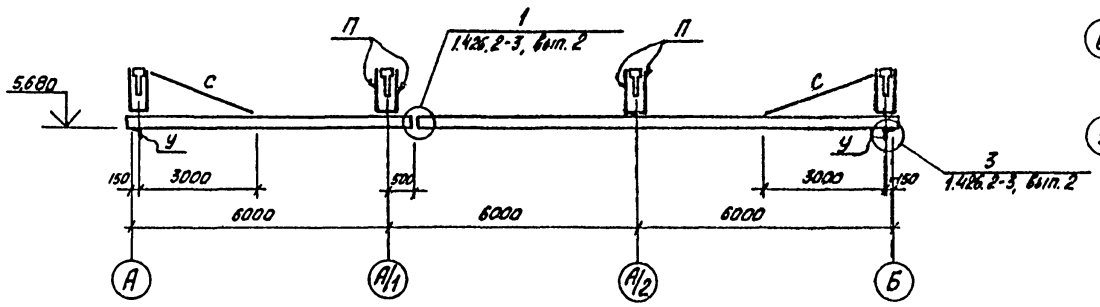

Схема расположения зенитных фонарей для t=-30°С

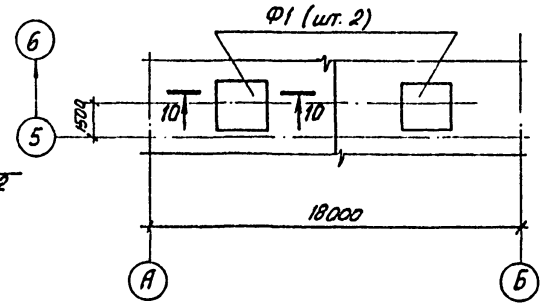

Схема расположения зенитных фонарей для t=-40°С

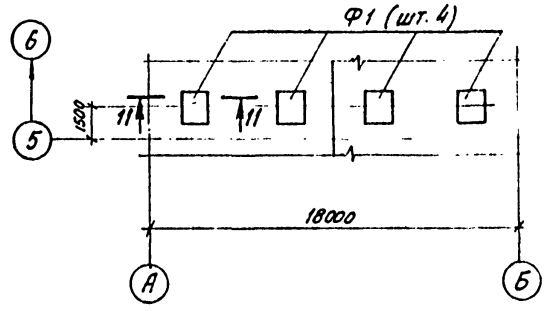

5-5

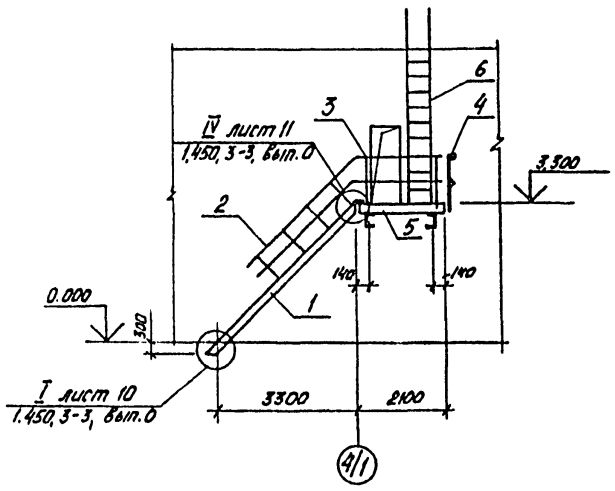

6-6

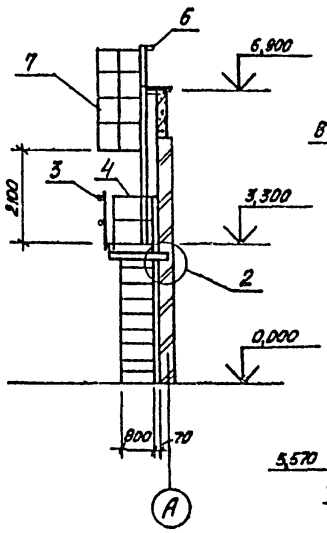

7-7

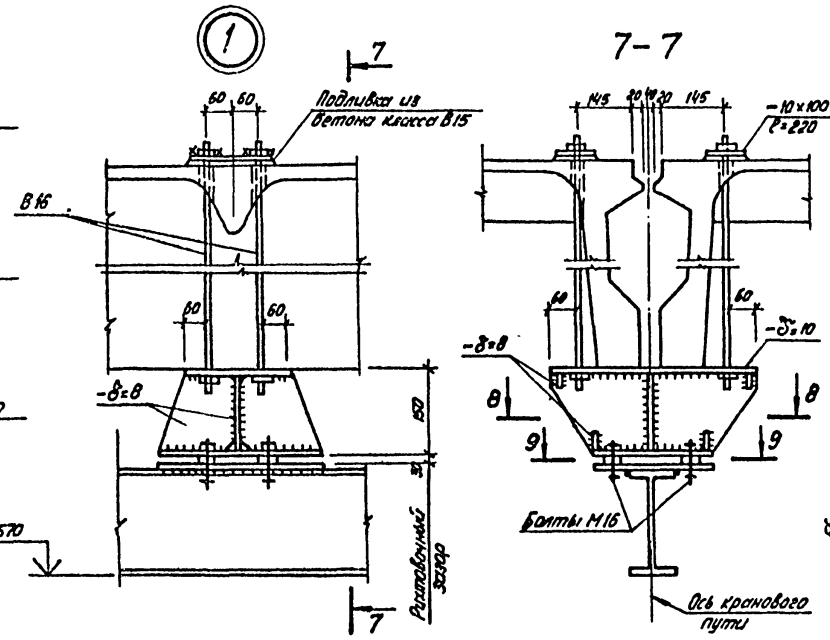

8-8

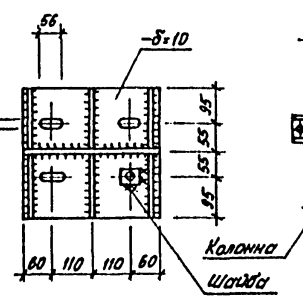

13-13

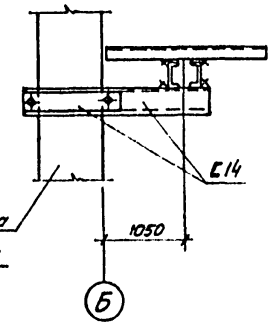

9-9

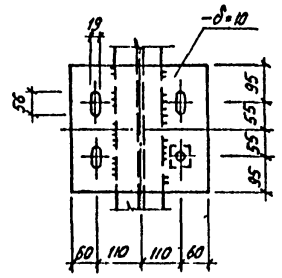

10-10

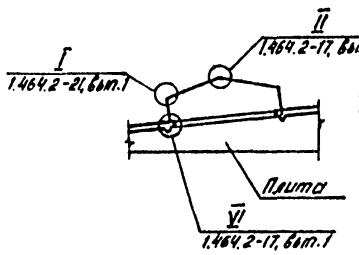

11-11

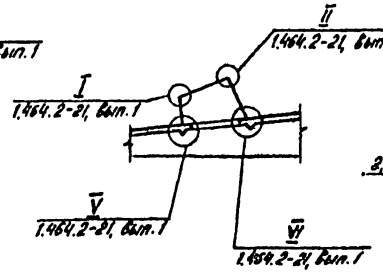

12-12

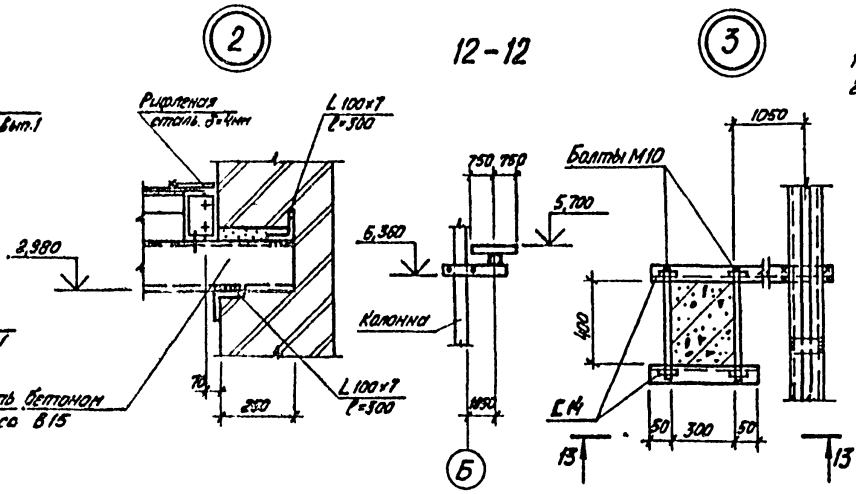

1. Данный лист см. совместно с листом 6.
2. Корпус стакана зенитного фонаря для t=-40°С выполнять из стали толщиной 3 мм по ГОСТ 19903-74*.

Привязан

Инв. №

				503-9-25.89-КМ	
				Автономное АТП на 300 грузовых автомобилей с открытой стоянкой	
ГИП	Марюнов			Пост слива газа	Стадия: РП; Лист: 7; Листов:
Н.контр.	Сохновская				
Рук.бр.2	Шульгин				
Гл.констр.	Рубан			Сечения 4-4÷13-13. Узлы 1÷3. Схемы расположения зенитных фонарей	Минавтотранс РСФСР ГИПРОАВТОТРАНС Ростовский филиал
Гл.спец.	Воинов				
Рук.гр.	Лавренко				
Ст.инж.	Кривчук...				

Инв. № подл. | Подпись и дата | Взам. инв. №

АЛЬБОМ I

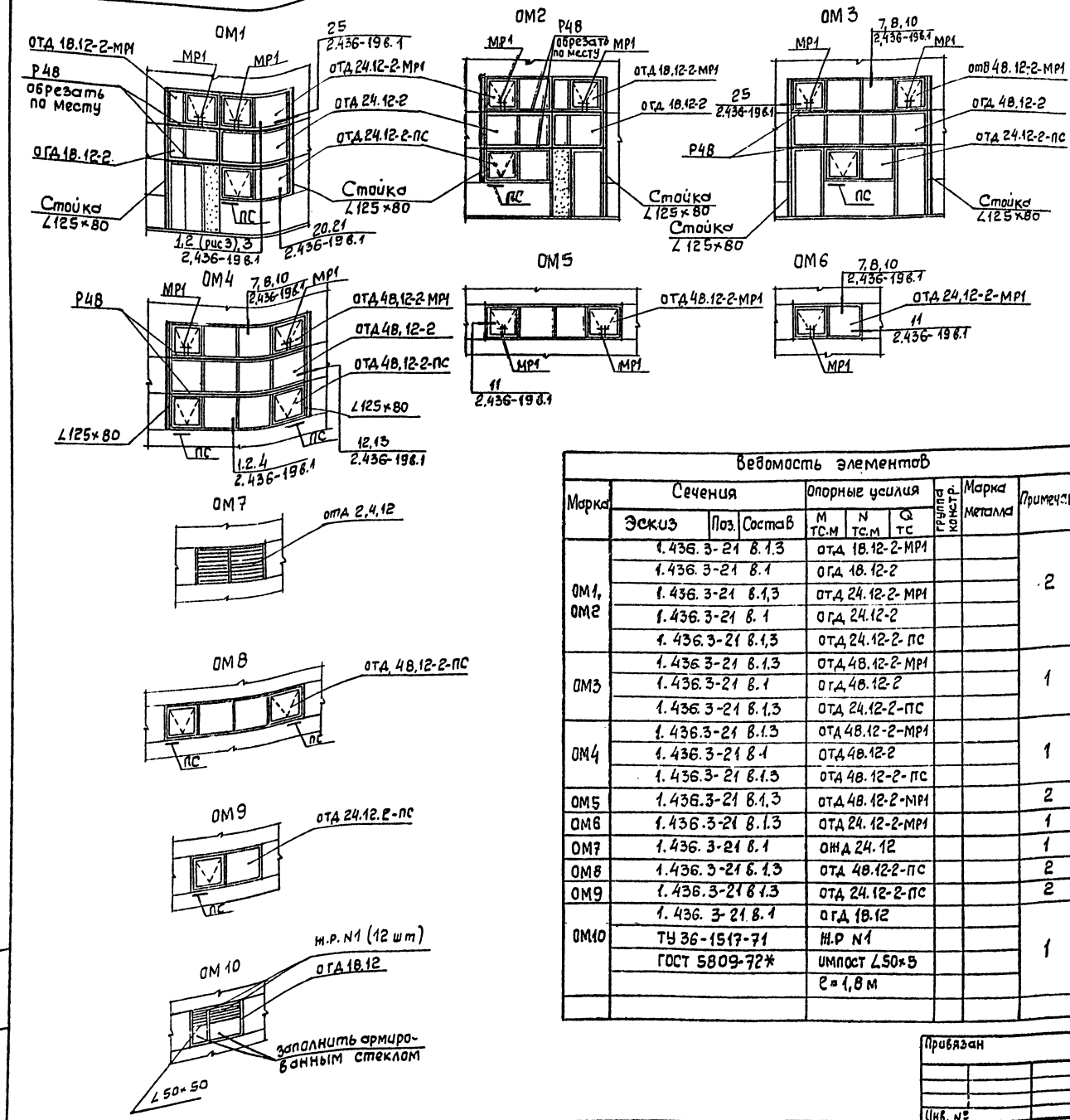

(продолжение)

Ведомость элементов

Марка	Сечения: Эскиз	Поз	Состав	Опорные усилия: M тс.м	N тс.м	Q тс	Группа констр.	Марка металла	Примечание
				Детали					
М4	2.436-19 в.0,1			сухарь М4					48
Ми1-20	3.400-6/76			закладная					
				деталь МИ1-20					5
А1.24	2.436-19 в.0,1			нащельник А1.24					50
А1.18	2.436-19 в.0,1			нащельник А1.18					4
А2.24	2.436-19 в.0,1			слив А2.24					16
А2.18	2.436-19 в.0,1			слив А2.18					1
М6	2.436-19 в.0,1			планка М6					54
М6Н	2.436-19 в.0,1			планка М6Н					54
М1	2.436-19 в.0,1			сухарь М1					43
М2	2.436-19 в.0.1			сухарь М2					43
Р48	2.436-19 в.0,1			ригель ветровой Р48					8
стойка	2.436-19 в.0,1			уголок 125×80 ГОСТ 8510-72* / Вст3кп2 ГОСТ 380-88					34И
полоса	2.436-19 в.0,1			полоса 50×5 ГОСТ 103-76 / Вст3кп2-ТУ14-3023-80					
				ℓ=50					48
полоса	2.436-19 в.0,1			полоса 50×5 ГОСТ 103-76 / Вст3кп2-ТУ14-3023-80					
				ℓ=100					8
лист	2.436-19 в.0,1			лист 6-ПД-3×200×100 ГОСТ 19904-74 / Ст10кп ГОСТ 16523-70					21
				Стандартные изделия					
винт	ТУ 400.28-401-84			винт ПК8-ДС-4,5-15-15					102
				Материалы					
мастика	ТУ 84-246-85			мастика тиоколовая					
				АМ-05 $\gamma=1{,}5$ т/см³					127кг
прокладка	ГОСТ 19177-81			прокладка ПРП-40					
				К40.300					180м

1. В графе „примечание" указано количество марок по проекту

Ведомость элементов

Марка	Сечения: Эскиз	Поз.	Состав	Опорные усилия: M тс.м	N тс.м	Q тс	Группа констр.	Марка металла	Примечание
ОМ1, ОМ2	1.436.3-21 в.1.3			отд 18.12-2-МР1					2
	1.436.3-21 в.1			огд 18.12-2					
	1.436.3-21 в.1,3			отд 24.12-2-МР1					
	1.436.3-21 в.1			огд 24.12-2					
	1.436.3-21 в.1,3			отд 24.12-2-ПС					
ОМ3	1.436.3-21 в.1.3			отд 48.12-2-МР1					1
	1.436.3-21 в.1			огд 48.12-2					
	1.436.3-21 в.1,3			отд 24.12-2-ПС					
ОМ4	1.436.3-21 в.1.3			отд 48.12-2-МР1					1
	1.436.3-21 в.1			отд 48.12-2					
	1.436.3-21 в.1.3			отд 48.12-2-ПС					
ОМ5	1.436.3-21 в.1.3			отд 48.12-2-МР1					2
ОМ6	1.436.3-21 в.1.3			отд 24.12-2-МР1					1
ОМ7	1.436.3-21 в.1			ожд 24.12					1
ОМ8	1.436.3-21 в.1.3			отд 48.12-2-ПС					2
ОМ9	1.436.3-21 в.1.3			отд 24.12-2-ПС					2
ОМ10	1.436.3-21 в.1			огд 18.12					1
	ТУ 36-1517-71			Ж.Р N1					
	ГОСТ 5809-72*			импост ∠50×5					
				ℓ=1,8 м					

Привязан

Инв. №

ГИП	Молчанов	
Н.контр	Сахновская	
Рук.бр.1	Тисленко	
Гл.спец	Таран	
Рук.гр.	Кульвец	
Ст.инж	Бчимостренко	

503-9-25.89-КМ

Автономное АТП на 300 грузовых автомобилей с открытой стоянкой

Пост слива газа

Схема расположения опор

Стадия	Лист	Листов
РП	8	

Минавтотранс РСФСР
ГИПРОАВТОТРАНС
Ростовский филиал

Подп. | Подпись и дата | Взам. инв. №

Схема расположения консолей, балок и траверс под трубопроводы в осях 7÷11

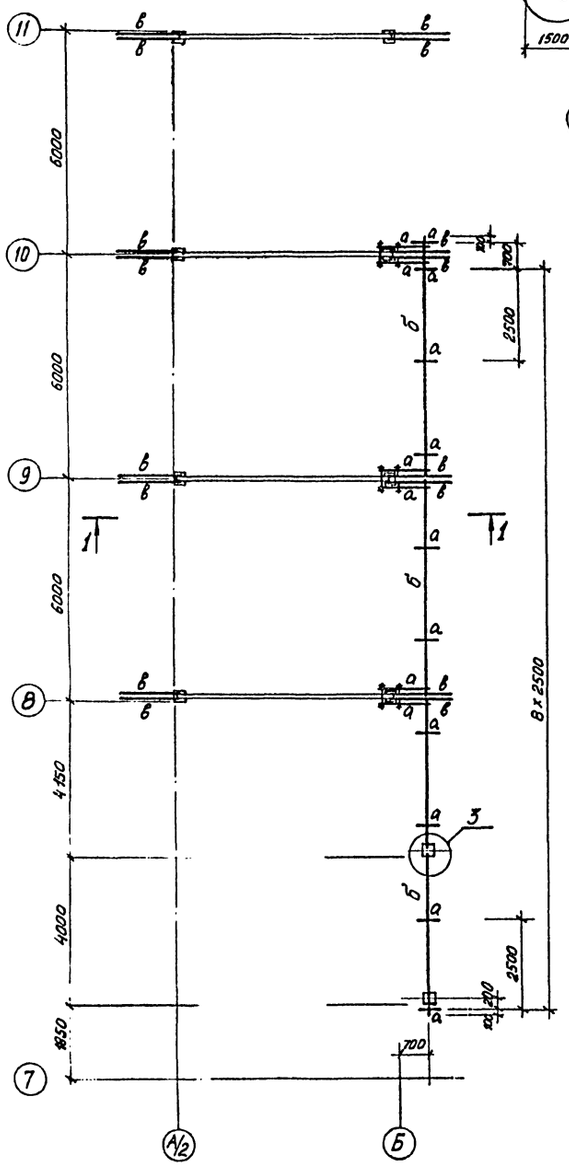

1-1

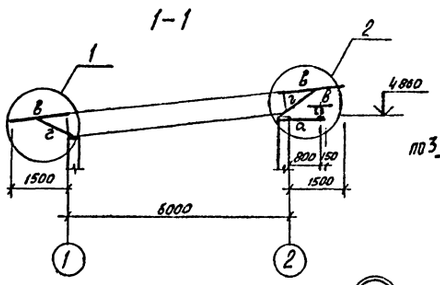

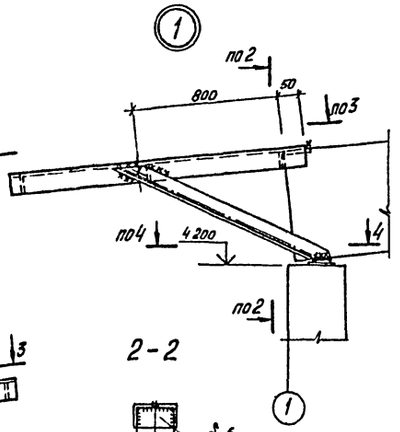

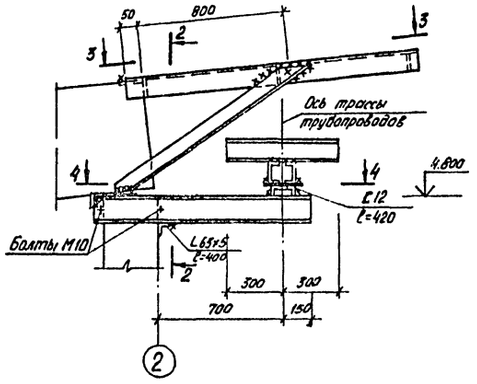

2-2

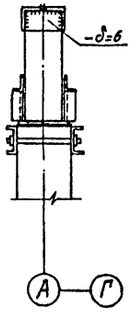

3-3

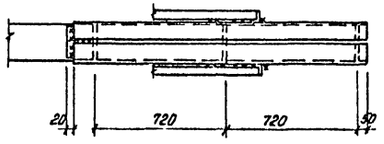

4-4

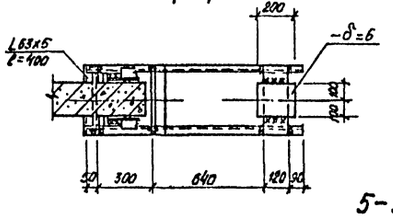

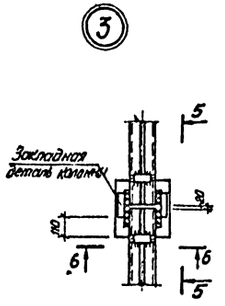

5-5

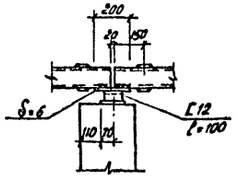

6-6

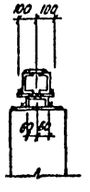

Ведомость элементов

Марка	Сечение: Эскиз	Поз.	Состав	Опорные усилия: M, тс.м	N, тс.	Q, тс.	Группа конструк.	Марка металла	Примечание
а			L12				3	Вст3кп2	Конструктивно
б	1, 2, 150	1	L12						
		2	-6×50						-6×30 шаг 500
в			L63×5				1	Вст3кп2	Конструктивно
г			L100×7				1	Вст3пс6-1	

1. Техническую спецификацию металла см. листы 23.
2. Все стальные конструкции прогрунтовать на заводе-изготовителе одним слоем ГФ-020 с последующей окраской двумя слоями эмали ПФ-133.

Привязан

Инв. №

		503-9-25.89-КМ	
		Автономное АТП на 300 грузовых автомобилей с открытой стоянкой	
ГИП	Молчанов	Пост слива сока	Стадия: РП; Лист: 9; Листов:
Н.контр.	Сахновская		
Рук.гр.1	Тихенко		
Гл.спец.	Розенблат	Схема расположения консолей, балок и траверс под трубопроводы в осях 7÷11.	Минавтотранс РСФСР ГИПРОАВТОТРАНС Ростовский филиал
Рук.гр.	Пасько		
Техн.	Столбунова		

Инв. № подл. | Подпись и дата | Взам. инв. №

Отпечатано
в Новосибирском филиале ЦИТП
630006, г. Новосибирск, ул. Лазарева 33/1
Выдано в печать "18" V 1990 г.
Заказ Т-790 Тираж 170

gost.e-ecolog.ru