ТИПОВОЙ ПРОЕКТ
503-3-18С.87

ПРОФИЛАКТОРИЙ ДЛЯ ЕЖЕДНЕВНОГО ОБСЛУЖИВАНИЯ ГРУЗОВЫХ АВТОМОБИЛЕЙ НА ДВЕ ЛИНИИ (ДЛЯ ЮЖНЫХ РАЙОНОВ)

АЛЬБОМ У

СПЕЦИФИКАЦИЯ ОБОРУДОВАНИЯ

21957/05

цена 2-55

gost.e-ecolog.ru

ТИПОВОЙ ПРОЕКТ
503-3-18С.87
ПРОФИЛАКТОРИЙ ДЛЯ ЕЖЕДНЕВНОГО ОБСЛУЖИВАНИЯ ГРУЗОВЫХ АВТОМОБИЛЕЙ НА ДВЕ ЛИНИИ
(для сухих районов)

АЛЬБОМ У

СОСТАВ ПРОЕКТА

АЛЬБОМ I	Общая пояснительная записка. Технология производства. Отопление и вентиляция. Внутренние водопровод и канализация.
АЛЬБОМ II	Архитектурные решения. Конструкции железобетонные. Конструкции металлические. Силовое электрооборудование. Электроосвещение. Автоматизация технологических и санитарно-технических устройств. Связь и сигнализация.
АЛЬБОМ III	Строительные изделия.
АЛЬБОМ IУ	Задания заводу-изготовителю.
АЛЬБОМ У	Спецификации оборудования.
АЛЬБОМ УI	Ведомости потребности в материалах.
АЛЬБОМ УII	Сметы.
АЛЬБОМ УIII	Проектная документация по приспособлению помещений ежедневного обслуживания и углубленной мойки для специальной обработки автотранспорта.

РАЗРАБОТАН
Проектным институтом "Гипроавтотранс"

УТВЕРЖДЕН И ВВЕДЕН В ДЕЙСТВИЕ С 01.04.86
Минавтотрансом РСФСР
Протокол от 11.02.86 № 4

Главный инженер института В.Н.Крюков
Главный инженер проекта И.А.Кирсанов

СОДЕРЖАНИЕ АЛЬБОМА

- Титульный лист ..... стр. I
- Содержание альбома ..... стр. 2

ТХ.СО Спецификация оборудования..... стр. 3
ОВ.СО Спецификация оборудования ..... стр.IO
ВК.СО Спецификация оборудования стр.30
ЭО.СО Спецификация оборудования стр.36
ЭМ.СО Спецификация оборудования стр.4I
ЭМ.- Спецификация оборудования стр.5I
- СОI
А.СОI Спецификация оборудования стр.52
А.СО2 Спецификация оборудования стр.62
СС.СО Спецификация оборудования стр.63

Позиция	Наименование и техническая характеристика оборудования и материалов. Завод-изготовитель (для импортного оборудования - страна, фирма)	Тип, марка оборудования. Обозначение документа и номер опросного листа	Единица измерения: Наименование	Единица измерения: Код	Код завода-изготовителя	Код оборудования, материала	Цена единицы оборудования, тыс. руб.	Количество	Масса единицы оборудования, кг
1	2	3	4	5	6	7	8	9	10
	ОБОРУДОВАНИЕ И МАТЕРИАЛЫ, ПОСТАВЛЯЕМЫЕ ЗАКАЗЧИКОМ								
	Участок ежедневного обслуживания автомобилей								
I	Установка для мойки грузовых автомобилей, стационарная,	М I29	шт	796		4577II0029		I	I300
	струйная, автоматическая. Производительность 25 авт/час								
	4500 х 5500 х 4000 мм								
	Насосная станция расположена в очистных сооружениях								
	Участок ежедневного обслуживания и углубленной мойки								
	автомобилей								
I	Привод ворот внутренний ПРВ-ВАС. Проем ворот 4,0 х 4,2 м	Серия	шт	796				2	200
	Мощность 2хI,I кВт	I.435.2-23							
		Мосгортранс-							
		ниипроект							

Взам. инв. №

Подпись и дата

Инв. № подл.

Инв. №

ГИП	Кирсанов	
Нач.от	Пугин	
Н.конт	Козырь	
Р.груп	Масленникова	
Ст.инж	Троицкий	
Инжен.	Береза	

Привязан

ТП 503-3-18С.87 -ТХ.СО

Спецификация оборудования

Стадия	Лист	Листов
Р	I	7

ГИПРОАВТОТРАНС г.Москва

Позиция	Наименование и техническая характеристика оборудования и материалов. Завод-изготовитель (для импортного оборудования - страна, фирма)	Тип, марка оборудования. Обозначение документа и номер опросного листа	Единица измерения		Код завода-изготовителя	Код оборудования, материала	Цена единицы оборудования, тыс. руб.	Количество	Масса единицы оборудования, кг
			Наименование	Код					
1	2	3	4	5	6	7	8	9	10
2	Установка для мойки грузовых автомобилей	М I29	шт	796		4577II0029		I	I300
	Стационарная, струйная, автоматическая								
	Производительность 25 авт/час								
	4500 х 5500 х 4000 мм								
	Насосная станция расположена в очистных сооружениях								
3	Установка для мойки двигателей снаружи	М 203	шт	796.		4577I20002		I	2I0
	Стационарная с подогревом воды, емкость бака для моющей								
	смеси - I50 л								
	Емкость водонагревателя - I50 л								
	I400 х 600 х 2025 мм								
	Мощность I0 кВт								
4	Бункер для утильных деталей (для обтирочных материалов)	Р 938	шт	796				I	92
	500 х 600 х I000 мм	ГИАТ,М							
5	Установка для мойки автомобилей, передвижная, шланговая,	ЦКБ-III2	шт	796		4577II00I3		I	2I9
	двухпостовая								
	Производительность 75-80 л/мин								
	Мощность 7,5 кВт								
	I420 х 540 х 950 мм								

Взам. инв. №

Подпись и дата

Инв. № подл.

Привязан

Инв. №

Позиция	Наименование и техническая характеристика оборудования и материалов. Завод-изготовитель (для импортного оборудования - страна, фирма)	Тип, марка оборудования. Обозначение документа и номер опросного листа	Единица измерения: Наименование	Единица измерения: Код	Код завода-изготовителя	Код оборудования, материала	Цена единицы оборудования, тыс. руб.	Количество	Масса единицы оборудования, кг
1	2	3	4	5	6	7	8	9	10
6	Пистолет для обдувки деталей сжатым воздухом	С-417	шт	796		4577630002		I	0,35
	Максимальное давление в магистрали до 10 атм.								
	На чертеже не показан								
	Кладовая для хранения эксплуатационных материалов								
I	Стол конторский, 1200 х 700 х 800 мм		шт	796		5611220000		I	40
2	Шкаф конторский, 1200 х 600 х 1600 мм		шт	796		5611220000		I	60
3	Стеллаж полочный для деталей, 920 х 620 х 1200 мм	Р957	шт	796				6	134
		ГИАТ,М							
	Компрессорная								
I	Компрессор стационарный, автоматический, воздушный.	155-2В5	шт	796		4577340002		2	350
	Производительность 0,6 м3/мин								
	Максимальное давление 1,2 МПа								
	Мощность 5,5 кВт								
	1789 х 560 х 1300 мм								
2	Водосборник вертикальный подвесной емкость 10 л	9250 НЭТ	шт	796				I	17,5
	На чертеже не показан	ГИАТ,Н							

Привязан

Инв. №

Взам. инв. №

Подпись и дата

Инв. № подл.

Позиция	Наименование и техническая характеристика оборудования и материалов. Завод-изготовитель (для импортного оборудования - страна, фирма)	Тип, марка оборудования. Обозначение документа и номер опросного листа	Единица измерения		Код завода-изготовителя	Код оборудования, материала	Цена единицы оборудования, тыс. руб.	Количество	Масса единицы оборудования, кг
			Наименование	Код					
1	2	3	4	5	6	7	8	9	10
	Склад масел с насосной								
I	Резервуар стальной горизонтальный цилиндрический для	типовой	шт	796		-		I	590
	хранения нефтепродуктов, емкость 3 м3	проект							
		704-I-I58.83							
		Южгипронефте-							
		провод							
		Казахский							
		ф-л ЦИТП							
2	Насос шестеренный с электродвигателем 4AI32 M6	Ш40-6-I8/4	шт	796		363I922000		I	I90
	Обороты 940 в мин, давление 4 кгс/см2								
	Подача I8 м3/час								
	Мощность 7,5 кВт								
3	Насосная установка с электродвигателем A02-22-4, M-302	3I06Б	шт	796		-		2	50,8
	мощность I,5 кВт,								
	Входит в комплект колонки маслораздаточной 367М3								
4	Колонка маслораздаточная стационарная	367М3	шт	796		4577330015		2	30
	Установлена вне помещения								
5	Огневой предохранитель	ОП-504А	шт	796		3689100000		I	7
	На чертеже не показан								

Привязан

Инв. №

Инв. № подл. | Подпись и дата | Взам. инв. №

Позиция	Наименование и техническая характеристика оборудования и материалов. Завод-изготовитель (для импортного оборудования - страна, фирма)	Тип, марка оборудования. Обозначен з документа и номер опросного листа	Единица измерения		Код завода-изготовителя	Код оборудования, материала	Цена единицы оборудования, тыс. руб.	Количество	Масса единицы оборудования, кг
			Наименование	Код					
1	2	3	4	5	6	7	8	9	10
	Аппаратная								
I	Пульт управления с аппаратным шкафом		шт	796				2	
	Входит в комплект установки моечной М I29								
	Арматура сжатого воздуха								
I	Вентиль запорный муфтовый из ковкого чугуна	I5кчI6п2	шт	796		3732III032		4	0,7
	Ру I6 кгс/см2 Ду I5								
	Арматура маслохозяйства								
I	Задвижка клиновая с выдвижным шпинделем фланцевая из стали I2XI8H9TЛ с ручным управлением, с ответными фланцами, прокладками и крепежом	ЗКЛ2-I6	шт	796		374I2I9066		2	38
	Ру I6 кгс/см2 Ду 80								
2	Задвижка клиновая с выдвижным шпинделем муфтовая, с ответными фланцами, прокладками и крепежом	ЗКС-I60	шт	796					
	Ру I60 кгс/см2 Ду 20		шт	796		374IIII006		2	3,6
3	Ду 40		шт	796		374IIII008		2	9,4
4	Клапан обратный питательный муфтовый подъемный, с ответными фланцами, прокладками и крепежом	КП-I60	шт	796		3742324007		2	2,8
	Ру I60 кгс/см2 Ду 20								

Привязан

Инв. №

Взам. инв. №

Подпись и дата

Инв. № подл.

Позиция	Наименование и техническая характеристика оборудования и материалов. Завод-изготовитель (для импортного оборудования - страна, фирма)	Тип, марка оборудования. Обозначение документа и номер опросного листа	Единица измерения		Код завода-изготовителя	Код оборудования, материала	Цена единицы оборудования, тыс. руб.	Количество	Масса единицы оборудования, кг
			Наименование	Код					
1	2	3	4	5	6	7	8	9	10
5	Клапан обратный поворотный однодисковый фланцевый,	I9cI0нж	шт	796		3742421078		I	27,8
	с ответными фланцами, прокладками и крепежом								
	Ру I60 кгс/см2 Ду 80								
	Участок ежедневного обслуживания и углубленной								
	мойки автомобилей, приспособленный для специальной								
	обработки автотранспорта (расстановку оборудования								
	см. в альбоме №)								
I	Занавес из ткани хлопчатобумажной технической с водоупорными	ГОСТ	шт	796				4	30
	противогнилостными пропитками	I5I60-69							
	3000 х 4000 мм	ГОСТ							
		I0776-76							
2	Верстак слесарный, I200 х 780 х 800 мм	ОРГ-I468	шт	796		4577640023		I	I7I,4
3	Бочка стальная сварная, толстостенная для химических	ГОСТ	шт	796				I	2I9
	продуктов. Диаметр 600 мм, емкость 200 л	I7366-80							

Привязан

Инв. №

ТП 503-3-18С.87 -ТХ.СО

Лист 6

Инв. № подл. | Подпись и дата | Взам. инв. №

Позиция	Наименование и техническая характеристика оборудования и материалов. Завод-изготовитель (для импортного оборудования - страна, фирма)	Тип, марка оборудования. Обозначение документа и номер опросного листа	Единица измерения		Код завода-изготовителя	Код оборудования, материала	Цена единицы оборудования, тыс. руб.	Количество	Масса единицы оборудования, кг
			Наименование	Код					
1	2	3	4	5	6	7	8	9	10
	ОБОРУДОВАНИЕ, ПОСТАВЛЯЕМОЕ ПОДРЯДЧИКОМ								
	Трубопроводы сжатого воздуха								
I	Трубопровод из сварных водогазопроводных обыкновенных труб Ду I5	ГОСТ 3262-75	м	006				34	I,28
	Трубопровод реборды								
I	Трубопровод реборды из труб стальных электросварных	ГОСТ	м	006				80	3,55
	5I х 3	I0704-76							
	Трубопроводы маслохозяйства								
	Трубопровод из труб стальных электросварных	ГОСТ							
I	25 х 2	I0704-76	м	006				30	I,I3
2	5I х 3		м	006				I0	3,55
3	89 х 3,5		м	006				24	7,38
4	Отвод крутоизогнутый 90° Ду 50 57 х 3	ГОСТI7375-77	шт	796		9992I30000		I0	0,6
5	Отвод крутоизогнутый 90° Ду 80 89 х 35	ГОСТI7375-77	шт	796		9992I30000		I6	0,8
6	Переход Ду 50 х Ду 40 57х5 - 45х4	ГОСТ I7378-77	шт	796		9992I30000		2	0,3

Привязан

Инв. №

ТП 503-3-18С.87 -ТХ.СО

Лист 7

Инв. № подл. | Подпись и дата | Взам. инв. №

Формат А3

Позиция	Наименование и техническая характеристика оборудования и материалов. Завод-изготовитель (для импортного оборудования - страна, фирма)	Тип, марка оборудования. Обозначение документа и номер опросного листа	Единица измерения: Наименование	Единица измерения: Код	Код завода-изготовителя	Код оборудования, материала	Цена единицы оборудования, тыс. руб.	Количество	Масса единицы оборудования, кг
1	2	3	4	5	6	7	8	9	10
	ОБОРУДОВАНИЕ И МАТЕРИАЛЫ, ПОСТАВЛЯЕМЫЕ ЗАКАЗЧИКОМ								
	I. ОТОПЛЕНИЕ								
I	Вентиль запорный муфтовый из ковкого чугуна								
	Ру I6 Ду I5	I5кч18п2	шт	796		3732III032		I5	0,7
2	Ру I6 Ду 20 $t_н$ = -I0°С	Каталог	шт	796		3732III033		4	0,9
3	Ру I6 Ду 25 $t_н$ = -20°С	ЦКБА	шт	796		3732III034		4	I,4
	2. ТЕПЛОСНАБЖЕНИЕ УСТАНОВОК СИСТЕМ								
	Вентиль запорный муфтовый из ковкого чугуна								
I	Ру I6 ø I5	I5кч18п2	шт	796		3732III032		2I	0,7
2	Ру I6 ø 25 $t_н$ = -I0°С	Каталог	шт	796		3732III034		7	I,4
	Ру I6 ø 25 $t_н$ = -20°С	ЦКБА	шт	796		3732III034		6	I,4
3	Ру I6 ø 32		шт	796		3732I2I034		5	2,I
4	Ру I6 ø 40 $t_н$ = -I0°С		шт	796		3732I2I035		6	3,7
	Ру I6 ø 40 $t_н$ = -20°С		шт	796		3732I2I035		7	3,7

Инв. № подл. | Подпись и дата | Взам. инв. №

Инв. №

Привязан

ТП 503-3-18 С.87 -ОВ.СО

ГИП	Кирсанов	
Нач.от	Лошакова	
Гл.сп.	Бедеров	
Рук.гр	Морковкина	
Вед.ин	Брудин	

Спецификация оборудования

Стадия	Лист	Листов
Р	I	20

ГИПРОАВТОТРАНС г.Москва

Позиция	Наименование и техническая характеристика оборудования и материалов. Завод-изготовитель (для импортного оборудования - страна, фирма)	Тип, марка оборудования. Обозначение документа и номер опросного листа	Единица измерения: Наименование	Единица измерения: Код	Код завода-изготовителя	Код оборудования, материала	Цена единицы оборудования, тыс. руб.	Количество	Масса единицы оборудования, кг
1	2	3	4	5	6	7	8	9	10
5	Клапан регулирующий, двухседельный с однообротным								
	исполнительным механизмом МЭО Ру I6 ∅ I5 K_v0,25	25ч943нж	шт	796		3722510000		2	20
6	Ру I6 ∅ 25 K_v - 6,3	25ч939нж	шт	796		3722511245		I	26,9
7	Ру I6 ∅ 25 K_v - I0 $t_ч$ = -I0°С	Каталог ЦКБА	шт	796		3722511245		I	26,9
8	Ру I6 ∅/25 K_v - I6 $t_н$ = -20°С		шт	796		3722511245		I	26,9
9	Ру I6 ∅ 40		шт	796		3722511246		2	34,I
	3. УЗЕЛ УПРАВЛЕНИЯ								
	Вентиль запорный муфтовый из ковкого чугуна								
I	Ру I6 ∅ I5	I5кчI8п2	шт	796		3732III032		4	0,7
2	Ру I6 ∅ 20 $t_н$ = -I0°С	Каталог ЦКБА	шт	796		3732III033		2	0,9
3	Ру I6 ∅ 25 $t_н$ = -I0°С		шт	796		3732III034		2	I,4
	Ру I6 ∅ 25 $t_н$ = -20°С		шт	796		3732III034		4	I,4
4	Ру I6 ∅ 50		шт	796		3732I3I043		2	5
	Вентиль запорный фланцевый из ковкого чугуна в комплекте								
	с ответными фланцами, прокладками и крепежом								
5	Ру 25 ∅ 65 $t_н$ = -20°С	I5кчI6пI	шт	796		3732I3I088		2	25
		Каталог ЦКБА							

Взам. инв. №

Подпись и дата

Инв. № подл.

Привязан

Инв. №

Позиция	Наименование и техническая характеристика оборудования и материалов. Завод-изготовитель (для импортного оборудования - страна, фирма)	Тип, марка оборудования. Обозначение документа и номер опросного листа	Единица измерения: Наименование	Единица измерения: Код	Код завода-изготовителя	Код оборудования, материала	Цена единицы оборудования, тыс. руб.	Количество	Масса единицы оборудования, кг
1	2	3	4	5	6	7	8	9	10
	Задвижка клиновая с выдвижным шпинделем, с ручным управлением, фланцевая из углеродистой стали в комплекте с ответными фланцами, прокладками и крепежом								
6	Ру I6 ϕ 50 $t_н$ = -I0°С	30с4Iнж1	шт	796		374I2II030		2	25
7	Ру I6 ϕ 80 $t_н$ = -20°С	(ЗКЛ2-I6)	шт	796		374I2II03I		2	38
		Каталог ЦКБА							
	Регулятор расхода и давления универсальный, диапазон настройки от 0,00I ÷ 0,004 МПа								
8	Ру I6 ϕ 25 $t_н$ = -I0°С	УРРД-М	шт	796				2	I5,5
	Ру I6 ϕ 25 $t_н$ = -20°С		шт	796				3	I5,5
9	Счетчик турбинный горячей воды $t_н$ = -I0°С	ВТГ-50	шт	796		42I32I2I02		I	6,8
I0	$t_н$ = -20°С	ВТГ-80	шт	796		42I32I2I03		I	I2
	Кран трехходовой натяжной муфтовый, с фланцем для контрольного манометра, латунный								
II	Ру I6 ϕ I5	I4МГ.00.00	шт	796		37I2226007		6	0,26
I2	Манометр показывающий общего назначения, верхний предел измерений I6 кгс/см2	ОБМГ-I00 ГОСТ 8625-77	шт	796		42I2I3I300		4	0,8
I3	Термометр технический прямой в оправе, пределы шкалы от 0° ÷ +I60°С, цена деления I°С, длина верхней части 240 мм, длина нижней части I03	П-5-240-I03	шт	796		42I0600000		2	0,5

Привязан

Инв. №

Позиция	Наименование и техническая характеристика оборудования и материалов. Завод-изготовитель (для импортного оборудования - страна, фирма)	Тип, марка оборудования. Обозначение документа и номер опросного листа	Единица измерения		Код завода-изготовителя	Код оборудования, материала	Цена единицы оборудования, тыс. руб.	Количество	Масса единицы оборудования, кг
			Наименование	Код					
1	2	3	4	5	6	7	8	9	10
I4	длина нижней части I63	П-5-240-I63	шт	796		42I0600000		2	0,55
	4. ВЕНТИЛЯЦИЯ								
I	Камера приточная вентиляционная левого исполнения (П1)	2ПКI0	шт	796				I	I045
		5.904-I2							
		Бланк-заказ							
		№ I							
2	Камера приточная вентиляционная левого исполнения (П2)	2ПК20	шт	796				I	I735
		5.904-I2							
		Бланк-заказ							
		№ 2							
3	Агрегат вентиляторный виброизолированный, комплектно:	А2,5095-I	компл	67I		486I2I0000		I	26
	а) Вентилятор радиальный, $Д_{кол} = 0,95\ Д_{ном}$, исполнение I,	В-Ц4-70							
	положение Пр0°;	№ 2,5							
	б) Электродвигатель I375 об/мин, 0,I2 кВт	4А56А4							
4	Агрегат вентиляторный виброизолированный, комплектно:	А2,5095-I	компл	67I		486I2IC000		I	26
	а) Вентилятор радиальный, $Д_{кол} = 0,95\ Д_{ном}$, исполнение I	В-Ц4-70							
	положение Л0°	№ 2,5							
	б) Электродвигатель I375 об/мин, 0,I2 кВт	4А56А4							

Взам. инв. №

Подпись и дата

Инв. № подл.

Привязан

Инв. №

Позиция	Наименование и техническая характеристика оборудования и материалов. Завод-изготовитель (для импортного оборудования - страна, фирма)	Тип, марка оборудования. Обозначение документа и номер опросного листа	Единица измерения		Код завода-изготовителя	Код оборудования, материала	Цена единицы оборудования, тыс. руб.	Количество	Масса единицы оборудования, кг
			Наименование	Код					
1	2	3	4	5	6	7	8	9	10
5	Агрегат вентиляторный виброизолированный, комплектно:	А2,5095-2а	компл	671		486I2I0000		I	27
	а) Вентилятор радиальный, $Д_{кол} = 0,95\ Д_{ном}$, исполнение I	В-Ц4-70						I	
	положение Пр0°	№ 2,5							
	б) Электродвигатель 2740 об/мин, 0,55 кВт	4А63В2						I	
6	Агрегат вентиляторный виброизолированный, комплектно:	А2,5095-2б	компл	671		486I2I0000		2	28
	а) Вентилятор радиальный, Дкол = 0,95 Дном, исполнение I	В-Ц4-70						2	
	положение Пр0°	№ 2,5							
	б) Электродвигатель 2750 об/мин, 0,37 кВт	4А63А2						2	
7	Агрегат вентиляторный виброизолированный, комплектно:	А2,5095-2б	компл	671		486I2I0000		2	28
	а) Вентилятор радиальный, $Д_{кол} = 0,95\ Д_{ном}$, исполнение I,	В-Ц4-70						2	
	положение Л0°	№ 2,5							
	б) Электродвигатель 2750 об/мин, 0,37 кВт	4А63А2						2	
8	Агрегат вентиляторный виброизолированный, комплектно:	А6,3I05-I	компл	671		486I2I0000		2	I97
	а) Вентилятор радиальный, $Д_{кол} = I,05\ Д_{ном}$, исполнение I	В-Ц4-70						2	
	положение ПрI80°	№ 6,3							
	б) Электродвигатель 950 об/мин, 2,2 кВт	4АI00L 6						2	
9	Агрегат вентиляторный виброизолированный, комплектно:	А6,3I05-I	компл	671		486I2I0000		2	I97
	а) Вентилятор радиальный, Дкол = I,05 Дном, исполнение I,	В-Ц4-70						2	
	положение ЛI80°	№ 6,3							
	б) Электродвигатель 950 об/мин, 2,2 кВт	4АI00L 6						2	

Инв. № подл. | Подпись и дата | Взам. инв. №

Привязан

Инв. №

Позиция	Наименование и техническая характеристика оборудования и материалов. Завод-изготовитель (для импортного оборудования - страна, фирма)	Тип, марка оборудования. Обозначение документа и номер опросного листа	Единица измерения: Наименование	Единица измерения: Код	Код завода-изготовителя	Код оборудования, материала	Цена единицы оборудования, тыс. руб.	Количество	Масса единицы оборудования, кг
1	2	3	4	5	6	7	8	9	10
I0	Вентилятор крышный осевой из углеродистой стали с	№ 4	компл	671		486I7I0000		I	48
	электродвигателем I365 об/мин, 0,37 кВт	4А63В4У2							
II	Вентилятор крышный осевой из углеродистой стали с	№ 5	компл	671		486I7I0000		I	70
	электродвигателем I390 об/мин, 0,55 кВт	4А7IА4У2							
I2	Вентилятор крышный осевой виброизолированный из углеродистой	№ 8-в	компл	671		486I7I0000		I	240
	стали с электродвигателем 920 об/мин, I,I кВт	4А80В6У2							
I3	Калорифер пластинчатый многоходовой	КВС6А-П	шт	796		48635I2252		2	56,2
I4		КВБ8А-П	шт	796		48635I2322		8	96,6
		ТУ22-572I-84							
	Вентиль запорный муфтовый из ковкого чугуна								
I5	Ру I6 ⌀ I5	I5кчI8п2	шт	796		3732III032		3	0,7
		Каталог ЦКБА							
I6	Клапан воздушный утепленный с исполнительным механизмом	КВУ600хI000	шт	796		48633I4300		2	53,7
		МЭО-I,6/25-							
		-0,25н							

Взам. инв. №

Подпись и дата

Инв. № подл.

Привязан

Инв. №

Позиция	Наименование и техническая характеристика оборудования и материалов. Завод-изготовитель (для импортного оборудования - страна, фирма)	Тип, марка оборудования. Обозначение документа и номер опросного листа	Единица измерения: Наименование	Единица измерения: Код	Код завода-изготовителя	Код оборудования, материала	Цена единицы оборудования, тыс. руб.	Количество	Масса единицы оборудования, кг
1	2	3	4	5	6	7	8	9	10
	ОБОРУДОВАНИЕ, ПОСТАВЛЯЕМОЕ ПОДРЯДЧИКОМ								
	I. Отопление								
I	Радиатор отопительный чугунный $t_н$ = -10°С	МI40-АО	экм	084		4935I00000		49	
		ГОСТ 8690-75	секц					I40	8,23
	$t_н$ = -20°С		экм	084		4935I00000		72,45	
			секц					207	8,23
2	Кран Маевского Ру 6 ⌀ I5	СТД7073 В				4834400000		7	0,0I4
		ТУ36-7I0-77							
3	Воздухосборник горизонтальный ⌀ 20	АIИ0I2.000	шт	796				2	5,6
		5.903-2 вып. I							
4	Кронштейн для чугунных радиаторов $t_н$ = -10°С	0П5	шт	796				58	0,274
	$t_н$ = -20°С	0П5	шт	796				69	0,274
		4.904-69							
5	Хомут для водогазопроводных труб ⌀ I5	ТП4	шт	796				20	0,0I9
6	⌀ 20 $t_н$ = -10°С	ТП4-0I	шт	796				34	0,025
	⌀20 $t_н$ = -20°С	ТП4-0I	шт	796				26	0,025
7	⌀ 25 $t_н$ = -20°С	ТП4-02	шт	796				8	0,034
		4.904-69							

Взам. инв. №

Подпись и дата

Инв. № подл.

Привязан

Инв. №

Позиция	Наименование и техническая характеристика оборудования и материалов. Завод-изготовитель (для импортного оборудования - страна, фирма)	Тип, марка оборудования. Обозначение документа и номер опросного листа	Единица измерения: Наименование	Единица измерения: Код	Код завода-изготовителя	Код оборудования, материала	Цена единицы оборудования, тыс. руб.	Количество	Масса единицы оборудования, кг
1	2	3	4	5	6	7	8	9	10
8	Трубодержатели	СТД 603/I-0I	шт	796				4	0,037
		4.904-69							
	Трубопровод из водогазопроводных легких труб								
9	ø I5	ГОСТ 3262-75*	м	006		I385000000		45	I,I6
I0	ø 25 $t_н$ = -20°С		м	006		I385000000		35	2,I2
II	ø 32		м	006		I385000000		I0	2,73
I2	Трубопровод из стальных электросварных термообработанных труб	ГОСТ							
	ø I8х2	I0704-76*	м	006		I373000000		80	0,647
I3	ø 25х2 $t_н$ = -I0°С					I385000000		I35	I,5
	ø 25х2 $t_н$ = -20°С		м	006		I385000000			I,5
I4	Конструкция теплоизоляционная:	ОВНЗ							
	а) Пух-шнур минераловатный ø = 30 мм	ШАП-2	$м^3$	II3		2574430600		0,I	200
		ГОСТ I779-72							
	б) Лакостеклоткань	Т-23	$м^2$	055		595246760I		4,5	0,4
		ТУ6-II-23I-76							
I5	Проволока стальная низкоуглеродистая ø I,2	ГОСТ 3282-74	кг	I66		I2II000000		0,3	-
I6	Окраска трубопроводов битумным лаком	БТ 577	кг	I66		23III30600		I,5	-
		ГОСТ 563I-79							
I7	Окраска трубопроводов и нагревательных приборов масляной	МА-2I	кг	I66		23I0070000		I5	-
	краской готовой к применению для внутренних работ	ГОСТ I0503-7I							

Привязан

Инв. №

Взам. инв. №

Подпись и дата

Инв. № подл.

Позиция	Наименование и техническая характеристика оборудования и материалов. Завод-изготовитель (для импортного оборудования - страна, фирма)	Тип, марка оборудования. Обозначение документа и номер опросного листа	Единица измерения: Наименование	Единица измерения: Код	Код завода-изготовителя	Код оборудования, материала	Цена единицы оборудования, тыс. руб.	Количество	Масса единицы оборудования, кг
1	2	3	4	5	6	7	8	9	10
	2. Теплоснабжение установок систем								
	Трубопровод из водогазопроводных легких труб								
I	ø I5	ГОСТ	м	006		I385000000		47	I,I6
2	ø 20	3262-75*	м	006		I385000000		6	I,5
3	ø 25 $t_н$ = -I0°C		м	006		I385000000		3I	2,I2
	ø 25 $t_н$ = -20°C		м	006		I385000000		I0	2,I2
4	ø 32 $t_н$ = -I0°C		м	006		I385000000		47	2,73
	ø 32 $t_н$ = -20°C		м	006		I385000000		54	2,73
5	ø 40 $t_н$ = -I0°C		м	006		I385000000		27	3,33
	ø 40 $t_н$ = -20°C		м	006		I385000000		40	3,33
	Трубопровод из электросварных прямошовных труб								
6	ø 57 x 3	ГОСТ	м	006		I373000000		I60	4
7	ø 76 x 3	I0704-76*	м	006		I373000000		I2	5,4
8	Фильтр жидкостный ø I5	ОРКI.20.00	шт	796				I	I,9
	ø 25	ОРКI.20.00-02	шт	796				I	I,9
9	ø 40	ОРК2.I0.00-	шт	796				2	I6
		-0I							
		5.903-I							
I0	Воздухосборник горизонтальный ø 20	АПИ0I2.000	шт	796				2	5,6
II	ø 32	АПИ0I2.000-	шт	796				2	I7,2
		-0I							

Привязан

Инв. №

Инв. № подл. | Подпись и дата | Взам. инв. №

Позиция	Наименование и техническая характеристика оборудования и материалов. Завод-изготовитель (для импортного оборудования - страна, фирма)	Тип, марка оборудования. Обозначение документа и номер опросного листа	Единица измерения		Код завода-изготовителя	Код оборудования, материала	Цена единицы оборудования, тыс. руб.	Количество	Масса единицы оборудования, кг
			Наименование	Код					
1	2	3	4	5	6	7	8	9	10
I2	Воздухосборник горизонтальный ø 50	АИ0I2.000-	шт	796				2	27,7
		-02							
		5.903-2							
		вып.I							
I3	Расширитель для термометра	ЗК4-2-75	шт	796				I2	2,3
		группа 7							
		Сборник 50							
		Главмонтаж-							
		автоматика							
I4	Расширитель	ЗК4-4-75	шт	796				4	2,3
		Группа 7							
		Сборник 50							
		Главмонтаж-							
		автоматика							
I5	Трубодержатель	СТД603/I-0I	шт	796				6	0,05
I6	Трубодержатель $t_н$ = -I0°С	СТД603/I-02	шт	796				4	0,06
I7	Хомут $t_н$ = -I0°С	СТД 6I2/6	шт	796				20	0,I55
	$t_н$ = -20°С	СТД 6I2/6	шт	796				60	0,I55
		4.904-69							
I8	Крючок для водогазопроводных труб	ТП4	шт	796				4	0,0I9
I9	$t_н$ = -I0°С	ТП4-02	шт	796				6	0,034
	$t_н$ = -20°С	ТП4-02	шт	796				4	0,034

Взам. инв. №

Подпись и дата

Инв. № подл.

Привязан

Инв. №

Позиция	Наименование и техническая характеристика оборудования и материалов. Завод-изготовитель (для импортного оборудования - страна, фирма)	Тип, марка оборудования. Обозначение документа и номер опросного листа	Единица измерения		Код завода-изготовителя	Код оборудования, материала	Цена единицы оборудования, тыс. руб.	Количество	Масса единицы оборудования, кг
			Наименование	Код					
1	2	3	4	5	6	7	8	9	10
20	Крючок для водогазопроводных труб $t_н$ = -10°С	ТП4-03	шт	796				8	0,13
	$t_н$ = -20°С	ТП4-03	шт	796				2	0,13
21	$t_н$ = -20°С	ТП4-04	шт	796				8	0,18
		4.904-69							
22	Конструкция теплоизоляционная:	ОВН3, ОВН 4							
	а) Пух-шнур минераловатный ∅ = 30 мм	ШАП-2	м3	113		2574430600		1	200
		ГОСТ 1779-72							
	б) Лакостеклоткань	Т-23	м2	055		5952467601		45	0,4
		ТУ6-11-231-76							
	в) Лак битумный	БТ 577	кг	166		2311130600		5	-
		ГОСТ 5631-79							
	г) Проволока стальная низкоуглеродистая ∅ 1,2	ГОСТ 3282-74*	кг	166		1211000000		2	-
23	Конструкция теплоизоляционная:	ОВН3, ОВН4							
	а) Маты минераловатные на синтетическом связующем б = 30 мм	ГОСТ	м3	113		5762100000		1,6	87
	$t_н$ = -20°С	21880-76							
	б) Лакостеклоткань $t_н$ = -20°С	Т-23	м2	055		5952467601		66	0,4
	в) Проклейка швов битумным лаком и окраска трубопроводов								
	$t_н$ = -20°С	БТ 577	кг	166		2311130600		27	-
	$t_н$ = -10°С	ГОСТ 5631-76	кг	166		2311130600		10	-
24	Проволока стальная низкоуглеродистая ∅ 1,2	ГОСТ 3282-74*	кг	166		1211000000		3	-

Привязан

Инв. №

Инв. № подл. | Подпись и дата | Взам. инв. №

Позиция	Наименование и техническая характеристика оборудования и материалов. Завод-изготовитель (для импортного оборудования - страна, фирма)	Тип, марка оборудования. Обозначение документа и номер опросного листа	Единица измерения: Наименование	Единица измерения: Код	Код завода-изготовителя	Код оборудования, материала	Цена единицы оборудования, тыс. руб.	Количество	Масса единицы оборудования, кг
1	2	3	4	5	6	7	8	9	10
	3. Узел управления								
I	Грязевик абонентский I6-65	Т34.03	шт	796				2	28,7
		4.903-I0							
		вып.8							
	Трубопровод из водогазопроводных легких труб								
2	ø I5	ГОСТ 3262-75*	м	006		I385000000		5	I,I6
3	ø 20 $t_н$ = -I0°C		м	006		I385000000		5	I,5
4	ø 25 $t_н$ = -I0°C		м	006		I385000000		I	2,I2
	ø 25 $t_н$ = -20°C		м	006		I385000000		6	2,I2
	Трубопровод из стальных электросварных прямошовных труб								
5	ø 57 х3 $t_н$ = -I0°C	ГОСТ	м	006		I373000000		I9	4
	ø 57 х 3 $t_н$ = -20°C	I0704-76*	м	006		I373000000		4	4
6	ø 76 х 3 $t_н$ = -20°C		м	006		I373000000		I9	5,4
7	Распределительный и сборний коллектор ø I59 х 4,5	ОВН8	шт	796		I373000000		2	28
8	Штуцер для манометра	ЗК4-46-76	шт	796				6	0,23
		Группа 8							
		Сборник 25							
		Главмонтаж-автоматика							
9	Расширитель для термометра	ЗК4-2-75	шт	796				I	2,3

Взам. инв. №

Подпись и дата

Инв. № подл.

Привязан

Инв. I2

Позиция	Наименование и техническая характеристика оборудования и материалов. Завод-изготовитель (для импортного оборудования - страна, фирма)	Тип, марка оборудования. Обозначение документа и номер опросного листа	Единица измерения: Наименование	Единица измерения: Код	Код завода-изготовителя	Код оборудования, материала	Цена единицы оборудования, тыс. руб.	Количество	Масса единицы оборудования, кг
1	2	3	4	5	6	7	8	9	10
I0	Расширитель для термометра	ЗК4-3-75	шт	796				3	2,5
	$t_н$ = -20°С	ЗК4-3-75	шт	796				I	2,5
II	Бобышка для термометра $t_н$ = -20°С	ЗК4-I-75	шт	796				3	0,6
		Группа 7							
		Сборник 50							
		Главмонтаж-автоматика							
I2	Конструкция теплоизоляционная:	ОВНЗ, ОВН4							
	а) Пух-шнур минераловатный ∅ = 30 мм $t_н$ = -I0°С	ШАП-2	м3	II3		2574430600		0,05	200
	$t_н$ = -20°С	ГОСТ I779-72	м3	II3				0,06	200
	б) Лакостеклоткань $t_н$ = -I0°С	Т-23	м2	055		595246760I		3	0,4
	$t_н$ = -20°С	ТУ6-II-23I-	м2	055		595246760I		3,5	0,4
		-76							
	в) Проволока стальная низкоуглеродистая ∅ I,2	ГОСТ 3282-74*	кг	I66		I2II000000		0,2	-
I3	Конструкция теплоизоляционная:	ОВНЗ, ОВН4							
	а) Маты минераловатные на синтетическом связующем								
	$t_н$ = -I0°С	ГОСТ	м3	II3		5762020000		0,25	87
	$t_н$ = -20°С	2I880-76	м3	II3		5762020000		0,3	87
	б) Лакостеклоткань $t_н$ = -I0°С	Т-23	м2	055		595246760I		I0	0,4
	$t_н$ = -20°С	ТУ6-II-23I-	м2	055		595246760I		I3	0,4
		-76							
	в) Проволока стальная низкоуглеродистая ∅ I,2	ГОСТ 3282-74	кг	I66		I2II000000		I	-

Инв. № подл. | Подпись и дата | Взам. инв. №

Привязан

Инв. №

Позиция	Наименование и техническая характеристика оборудования и материалов. Завод-изготовитель (для импортного оборудования - страна, фирма)	Тип, марка оборудования. Обозначение документа и номер опросного листа	Единица измерения		Код завода-изготовителя	Код оборудования, материала	Цена единицы оборудования, тыс. руб.	Количество	Масса единицы оборудования, кг
			Наименование	Код					
1	2	3	4	5	6	7	8	9	10
I4	Окраска лаком битумным	БТ 577	кг	I66		23III30600		2	-
		ГОСТ 563I-79							
	4. Вентиляция								
I	Дверь герметическая утепленная	Ду I,25х0,5	шт	796				2	33,6
		5.904-4							
2	Дефлектор	СТД 2I0.00.	шт	796				5	9,05
		000							
		I.494-32							
3	Зонт круглий	ЗК.00.000	шт	796				3	2
		I.494-32							
4	Вставка гибкая	ВВ I7	шт	796				6	2,62
5		ВВ 2I	шт	796				I	9,95
6		ВВ 22	шт	796				I	II,75
7		ВН I0	шт	796				6	2,66
8		ВН I4	шт	796				I	6,26
9		ВН I5	шт	796				I	II,74
		5.904-5							
I0	Подставка под калорифер Н = 500 мм	4.904-25	шт	796				I0	2

Инв. № подл. | Подпись и дата | Взам. инв. №

Привязан

Инв. №

Позиция	Наименование и техническая характеристика оборудования и материалов. Завод-изготовитель (для импортного оборудования - страна, фирма)	Тип, марка оборудования. Обозначение документа и номер опросного листа	Единица измерения		Код завода-изготовителя	Код оборудования, материала	Цена единицы оборудования, тыс. руб.	Количество	Масса единицы оборудования, кг
			Наименование	Код					
1	2	3	4	5	6	7	8	9	10
II	Воздухораспределитель эжекционный панельный штампованный	ВЭПшI3гб	шт	796				2	80
		I.494-38							
		вып.I							
I2	Узел прохода без клапана ⌀ 200	УПI	шт	796				7	75
I3	⌀ 250	УПI-0I	шт	796				2	76,5
		5.904-I0							
I4	Клапан обратный искробезопасный 200 х 200	АЗЕ025.000	шт	796				2	8
		3.904-I8							
		вып.I							
I5	Решетка щелевая регулирующая	РI50	шт	796				I7	0,4I
		I.494-I0							
I6	Заслонка воздушная круглого сечения с ручным управлением	АЗД I33.000	шт	796				9	4,85
		Р200Р							
I7		АЗДI33.000-	шт	796				2	6,03
		0I							
		Р250Р							
I8		АЗДI36.000	шт	796				I	28,5
		Р630Р							
I9		АЗДI36.000-	шт	796				I	37,I
		-0I , Р800Р							
		5.904-I3							
		вып.I-2							

Взам. инв. №

Подпись и дата

Инв. № подл.

Привязан

Инв. №

Позиция	Наименование и техническая характеристика оборудования и материалов. Завод-изготовитель (для импортного оборудования - страна, фирма)	Марка, сборник, обозначение документа и номер портового листа	Единица измерения: Наименование	Единица измерения: Код	Код завода-изготовителя	Код оборудования, материала	Цена единицы оборудования, тыс. руб.	Количество	Масса единицы оборудования, кг
1	2	3	4	5	6	7	8	9	10
20	Заслонка воздушная прямоугольного сечения с ручным	АЗД I32.000	шт	796				I	4,8
	управлением	Р200х200Р							
		5.904-I3							
		вып.I-2							
2I	Решетка воздухоприточная I00 х200	РРI	шт	796				6	0,9
22	I00 х 400	РР2	шт	796				8	I,6
23	200 х 600	РР5	шт	796				2	3,4
		I.494-8							
24	Короб воздухораздаточный Н = I800 мм	I.494-2	шт	796				8	I30
	$t_н$ = -20°С	вып.I2							
25	Поддон под крышный вентилятор ø 700	ОВНI	шт	796				2	22,2
26	ø I000	ОВН2	шт	796				I	26
27	Переход I с сечения 530х503 на сечение ø 250 ℓ = 500	ОВН5	шт	796				2	3,6
28	Переход 2 с сечения 530х503 на сечение 600хI000 ℓ = 500	ОВН6	шт	796				2	4,7
29	Лючок питометражный		шт	796				I4	0,04
	Воздуховод из тонколистовой стали круглого сечения	ГОСТ							
30	б = 0,5 мм ø I00	I9904-74*	м	006				5	I,23
3I	ø I25		м	006				I3	I,54
32	ø I60		м	006				28	I,96

Привязан

Инв. №

ТП 503-3-18С.87 -ОВ.СО

Лист I6

Инв. № подл. | Подпись и дата | Взам. инв. №

Позиция	Наименование и техническая характеристика оборудования и материалов. Завод-изготовитель (для импортного оборудования - страна, фирма)	Тип, марка оборудования. Обозначение документа и номер опросного листа	Единица измерения: Наименование	Единица измерения: Код	Код завода-изготовителя	Код оборудования, материала	Цена единицы оборудования, тыс. руб.	Количество	Масса единицы оборудования, кг
1	2	3	4	5	6	7	8	9	10
	Воздуховод из тонколистовой стали круглого сечения	ГОСТ							
33	б = 0,5 мм ø 180	19904-74*	м	006				20	2,22
34	ø 200		м	006				44	2,46
35	б = 0,6 мм ø 250		м	006				50	3,69
36	ø 280		м	006				5	4,16
37	б = 0,7 мм ø 630		м	006				12	10,89
38	ø 800		м	006				10	13,81
	Воздуховод из тонколистовой стали прямоугольного сечения	ГОСТ							
39	б = 0,5 мм 150 х 200	19904-74*	м	006				3	2,74
	Воздуховод прямоугольный из асбестоцементных коробов								
40	150 х 150	ОВН9	м	006				3	21
41	150 х 200	ОВН10	м	006				9	22
42	200 х 200	ТУ21-24-	м	006				3	50,6
		-0.10-83							
43	Крепление воздуховодов комплектно:								
	а) Тяга	2ТЯ	шт	796				23	0,12
	б) Хомут ø 160	ТХ-04	шт	796				5	0,44
	ø 180	ТХ-05	шт	796				3	0,49
	ø 200	ТХ-06	шт	796				2	0,54
	ø 250	ТХ-08	шт	796				5	0,65
	ø 630	ТХ-16	шт	796				4	1,5

Взам. инв. №

Подпись и дата

Инв. № подл.

Привязан

Инв. №

Позиция	Наименование и техническая характеристика оборудования и материалов. Завод-изготовитель (для импортного оборудования - страна, фирма)	Т. п. марка оборудования. Обозначение документа и номер опросного листа	Единица измерения: Наименование	Единица измерения: Код	Код завода-изготовителя	Код оборудования, материала	Цена единицы оборудования, тыс. руб.	Количество	Масса единицы оборудования, кг
1	2	3	4	5	6	7	8	9	10
	⌀ 800	ITX-I8	шт	796				4	I,8I
		5.904-I							
44	Конструкция теплоизоляционная:								
	а) Сетка проволочная тканая для штукатурных работ с	№ I2	м2	055		I275000000		0,5	I,4
	квадратными ячейками из проволоки ⌀ I,2	ГОСТ							
		I2I84-66							
	б) Асбестоцементная штукатурка, состоящая из асбеста		м3	II3				0,02	I500
	марки М-6-30 и цемента М400								
45	Окраска металлических воздуховодов масляной краской,	МА-2I	кг	I66		23I0060000		20	-
	готовой к применению для внутренних работ	ГОСТ							
		I0503-7I							
46	Сетка проволочная тканая с квадратными ячейками 2 мм	№ 2	м2	055		I275000000		I	6
	из проволоки ⌀ I,2	ГОСТ							
		I2I84-66							

Взам. инв. №

Подпись и дата

Инв. № подл.

Привязан

Инв. №

БЛАНК-ЗАКАЗ № I

на приточную вентиляционную камеру
типа 2ПК I0
Серия 5.904-I2

Количество камер по данному бланк-заказу I
Исполнение камеры ~~правое~~, левое (ненужное зачеркнуть)
Вентилятор А6,3 095-2а (обозначение по Руководству)
Тип вентилятора В-Ц4-70 № 6,3
Схема исполнения I количество I
Электродвигатель 4АТI2М4 (тип) мощность, кВт 5,5

Число оборотов вентилятора в мин. I445 (ГОСТ 5976-73)

Положение корпуса вентилятора Л0°
Направление вращения колеса ~~правое~~, левое
(ненужное зачеркнуть)
Калориферная секция с калориферами по ГОСТ 720I-70

КВСI0А П	2 шт	~~КВБ-I0П~~	~~шт~~
~~КВС-IIП~~	~~шт~~	~~КВБ-IIП~~	~~шт~~
~~КВС-I2П~~	~~шт~~	~~КВБ-I2П~~	~~шт~~
~~КСК3-I0~~	~~шт~~	~~КСК4-I0~~	~~шт~~
~~КСК3-II~~	~~шт~~	~~КСК4-II~~	~~шт~~
~~КСК3-I2~~	~~шт~~	~~КСК4-I2~~	~~шт~~

(ненужное зачеркнуть)
Количество рядов калорифера по ходу воздуха I

Последний ряж калориферов полный ~~(неполный)~~
(ненужное зачеркнуть)
Секция орошения ~~есть~~, нет (ненужное зачеркнуть)
Приемная секция с ~~фильтром (только для камеры ПКI0) с рециркуляцией, без рециркуляции (ненужное зачеркнуть)~~
Расположение рециркуляционной заслонка ~~верхнее, боковое~~, нижнее (ненужное зачеркнуть)
Секция фильтра ~~с фильтрующим материалом ФСУ, ФРПК-ПГ~~ (ненужное зачеркнуть)
Рециркуляционная заслонка н е т шт
(обозначение, количество)

Привод рециркуляционной заслонки н е т шт
(тип, количество)

Утепленная заслонка КВУ 600 х I000 I шт
(обозначение, количество)

Привод утепленной заслонки МЭО-I,6/25-0,25 И I шт
(тип, количество)

Реквизиты заказчика

Заказчик

Привязан

Инв. №

Инв. № подл. | Подпись и дата | Взам. инв. №

БЛАНК-ЗАКАЗ № 2

на приточную вентиляционную камеру
типа 2ПК20

Серия 5.904-12

Количество камер по данному бланк-заказу I
Исполнение камеры правое.левое (ненужное зачеркнуть)
Вентилятор А8-5а (обозначение по Руководству)
Тип вентилятора В-Ц4-70 № 8
Схема исполнения I количество I
Электродвигатель 4АI32М6 ,мощность, кВт 7.5
(тип)
Число оборотов вентилятора в мин, 970 (ГОСТ 5976-73)
Положение корпуса вентилятора Пр0°
Направление вращения колеса,правое,~~левое~~
(ненужное зачеркнуть)
Калориферная секция с калориферами по ГОСТ 7201-70

КВС10А-П	3 шт	~~КВБ-10Н~~	шт
~~КВБ-11Н~~	шт	~~КВБ-11Н~~	шт
~~КВБ-12Н~~	шт	~~КВБ-12Н~~	шт
~~КСК3-10~~	шт	~~КСК4-10~~	шт
~~КСК3-11~~	шт	~~КСК4-11~~	шт
~~КСК3-12~~	шт	~~КСК4-12~~	шт

(ненужное зачеркнуть)
Количество рядов калориферов по ходу воздуха I
Последний ряд калориферов полный (неполный)
(ненужное зачеркнуть)
Секция орошения ~~есть~~, нет (ненужное зачеркнуть)
Приемная секция ~~с фильтром (только для камеры ГПК10) с рециркуляцией без рециркуляции~~ (ненужное зачеркнуть)
Расположение рециркуляционной заслонки, ~~верхнее.боковое.нижнее~~
Секция фильтра ~~с фильтрующим материалом~~
ФСФУ, ФРНК Ш (ненужное зачеркнуть)
Рециркуляционная заслонка нет шт
(обозначение,количество)
Привод рециркуляционной заслонки нет шт
(тип,количество)

- 2 -

Утепленная заслонка КВУ I600хI000 I шт
(обозначение,количество)
Привод утепленной заслонки МЭО 4/63-0.63 I шт
(тип.количество)
Реквизиты заказчика
Заказчик

Инв. № подл. | Подпись и дата | Взам. инв. №

Привязан

Инв. №

ТП 503-3-18С.87 ОВ.СО

Лист 20

Позиция	Наименование и техническая характеристика оборудования и материалов. Завод-изготовитель (для импортного оборудования - страна, фирма)	Тип, марка оборудования. Обозначение документа и номер опросного листа	Единица измерения: Наименование	Единица измерения: Код	Код завода-изготовителя	Код оборудования, материала	Цена единицы оборудования, тыс. руб.	Количество	Масса единицы оборудования, кг
1	2	3	4			7	8	9	10
	ОБОРУДОВАНИЕ И МАТЕРИАЛЫ, ПОСТАВЛЯЕМЫЕ ЗАКАЗЧИКОМ								
	I. Водопровод хозяйственно-питьевой, производственный В0								
	I. Вентиль запорный муфтовый Ру= I0 кгс/см2								
	ø I5	I5ч8р	шт	796		3722III005		5	0,7
	2. ø 25	I5ч8р2	шт	796		3722I2I0I0		6	I,75
	3. Задвижка параллельная с выдвижным шпинделем с ответными фланцами, прокладками и крепежом Ру=I0 кгс/см2								
	ø 50	30ч47бр	шт	796		372II2I023		2	20,0
	2. Горячее водоснабжение Т3								
	I. Вентиль запорный муфтовый Ру= I6 кгс/см2								
	ø I5	I5БIбк	шт	796		37I2III002		3	0,38
	2. ø 20	I5БIбр	шт	796		37I2I2I005		2	0,47
	3. Производственный водопровод В3								
	I. Задвижка клиновая с выдвижным шпинделем с ответными фланцами, прокладками и крепежом с ручным управлением								

Взам. инв. №

Подпись и дата

Инв. № подл.

Инв. №

Привязан

Профилакторий для ежедневного обслуживания грузовых автомобилей на две линии (для сухих районов)

ТП 503-3-18С.87 ВК СО

ГИП	Кирсанов	
Нач.от	Ратников	
Гл.сп.	Марионков	
Рук.гр.	Кавтун	

Спецификация оборудования

Стадия	Лист	Листов
Р	I	

ГИПРОАВТОТРАНС г.Москва

Позиция	Наименование и техническая характеристика оборудования и материалов. Завод-изготовитель (для импортного оборудования - страна, фирма)	Тип, марка оборудования. Обозначение документа и номер опросного листа	Единица измерения		Код завода-изготовителя	Код оборудования, материала	Цена единицы оборудования, тыс. руб.	Количество	Масса единицы оборудования, кг
			Наименование	Код					
1	2	3	4	5	6	7	8	9	10
	Ру= 25 кгс/см2								
	ø I00	3296	шт	796		374I2I9046		3	52,0
	4. Канализация пламясодержащих вод К6								
	I. Задвижка параллельная с выдвижным шпинделем с ответными фланцами, прокладками и крепежом Ру=I0 кгс/см2								
	ø I50	30ч47бр	шт	796		372II2I026		4	74,6
	2. Манометр общего назначения Ру= I0 кгс/см2	ОБМ1-I00хI0							
	ø I00	ТУ2607-I077-	шт	796		42I2I3I300		2	0,8
		-79							
	3. Гидроциклон левого исполнения	ГЦР-360							
		ГОСТ I07I8-	шт	796		3I32I6I207		2	360
		- 73							
	4. Бункер для осадка V = 4,5 м3		шт	796				I	
	5. Трубопровод осветленной воды К14								
	I. Задвижка параллельная с выдвижным шпинделем с ответными фланцами, прокладками и крепежом Ру= I0 кгс/см2								
	ø I50	30ч47бр	шт	796		372II2I026		2	74,6

Взам. инв. №

Подпись и дата

Инв. № подл.

Привязан

Инв. №

Позиция	Наименование и техническая характеристика оборудования и материалов. Завод-изготовитель (для импортного оборудования - страна, фирма)	Тип, марка оборудования. Обозначение документа и номер опросного листа	Единица измерения: Наименование	Единица измерения: Код	Код завода-изготовителя	Код оборудования, материала	Цена единицы оборудования, тыс. руб.	Количество	Масса единицы оборудования, кг
1	2	3	4	5	6	7	8	9	10
	ОБОРУДОВАНИЕ И МАТЕРИАЛЫ, ПОСТАВЛЯЕМЫЕ ПОДРЯДЧИКОМ								
	I. Водопровод хозяйственно-производственный В0								
	I. Трубопровод из стальных водогазопроводных оцинкованных								
	легких труб ∅ I5	ГОСТ 3262-75*	м	006				35	I,2
	2. ∅ 25	ГОСТ 3262-75*	м	006				I5	2,2
	3. ∅ 50	ГОСТ 3262-75*	м	006				25	4,39
	4. Трубопровод из чугунных напорных раструбных труб								
	класса ЛА с резиновыми манжетами ∅ 50	ТУ-I4-3-259-							
		-74	м	006				5	II,0
	5. Рукав резино-тканевый ∅ 25 ℓ = 30 м	П(УП)-6,3-							
		-I5-У	шт	796				I	2I,9
	2. Горячее водоснабжение Т3								
	I. Трубопровод из стальных водогазопроводных оцинкованных								
	легких труб ∅ I5	ГОСТ3262-75*	м	006				30	I,2
	2. ∅ 20	ГОСТ3262-75*	м	006				I5	I,56
	3. Производственный водопровод В3								
	I. Трубопровод из стальных электросварных труб								
	∅ 89x3,5	ГОСТ I0704-	м	006				5	7,38
		-76							
	2. ∅ II4x4	ГОСТ I0704-	м	006				20	I0,85
		- 76							

Привязан

Инв. №

ТП 503-3-18 С.87 ВК.СО

Лист 3

Взам. инв. №

Подпись и дата

Инв. № подл.

Позиция	Наименование и техническая характеристика оборудования и материалов. Завод-изготовитель (для импортного оборудования - страна, фирма)	Тип, марка оборудования. Обозначение документа и номер опросного листа	Единица измерения: Наименование	Единица измерения: Код	Код завода-изготовителя	Код оборудования, материала	Цена единицы оборудования, тыс. руб.	Количество	Масса единицы оборудования, кг
1	2	3	4	5	6	7	8	9	10
	4. Канализация бытовая К1								
	1. Унитаз "Компакт" с прямым выпуском с низкорасположенным сливным бачком	К1-КВ							
		ГОСТ22847-77	шт	796				1	13,5
		БНК-ВП							
		ГОСТ 21485-	шт	796				1	11,0
		-0-76							
	2. Умывальник керамический с пластмассовым сифоном	ПРсС							
	и смесителем с нижней камерой смешения	ГОСТ 23759-	шт	796				3	12
		-79							
		СБПУ							
		ГОСТ23412-79	шт	796				3	0,5
		СМ-УМ-ИКСР-							
		-28							
		ГОСТ 19802-	шт	796				3	1,3
		-74							
	3. Трап чугунный канализационный ⌀ 50	ТК 50Б							
		ГОСТ 1811-81	шт	796				2	4,9
	4. Отвод из полиэтилена высокой плотности канализационный								
	90° ⌀ 100	ГОСТ 22689.9-	шт	796				3	0,34
		-77							
	5. ⌀ 50	ГОСТ 22689-	шт	796				3	0,07
		-9-77							

Взам. инв. №

Подпись и дата

Инв. № подл.

Привязан

Инв. №

Позиция	Наименование и техническая характеристика оборудования и материалов. Завод-изготовитель (для импортного оборудования - страна, фирма)	Тип, марка оборудования. Обозначение документа и номер опросного листа	Единица измерения		Код завода-изготовителя	Код оборудования, материала	Цена единицы оборудования, тыс. руб.	Количество	Масса единицы оборудования, кг
			Наименование	Код					
1	2	3	4	5	6	7	8	9	10
	6. Заглушка из полиэтилена высокой плотности канализацион-								
	ная ø100	ГОСТ 22689.	шт	796				2	0,124
		16-77							
	7. ø 50	ГОСТ 22689.	шт	796				1	0,02
		16-77							
	8. Тройник из полиэтилена высокой плотности канализационный								
	ø 100x100	ГОСТ22689.	шт	796				3	0,48
		10-77							
	9. ø 100x50	ГОСТ22689.10-	шт	796				2	0,28
		-77							
	10. ø 50x50	ГОСТ 22689.	шт	796				3	0,09
		10-77							
	11. Трубопровод из канализационных труб из полиэтилена высо-								
	кой плотности ø 100	ГОСТ22689.3-	м	006				20	1,225
		-77							
	12. ø 50	ГОСТ22689.3-	м	006				5	0,445
		-77							
	5. Производственная канализация К3								
	1. Трубопровод из полиэтиленовых труб высокой плотности								
	ø 225x12,8 (с)	ГОСТ 18599-	м	006				13	8,6
		- 73							
	6. Канализация шламосодержащих вод К6								
	1. Трубопровод из стальных электросварных труб								

Взам. инв. №

Подпись и дата

Инв. № подл.

Привязан

Инв. №

Позиция	Наименование и техническая характеристика оборудования и материалов. Завод-изготовитель (для импортного оборудования - страна, фирма)	Тип, марка оборудования. Обозначение документа и номер опросного листа	Единица измерения: Наименование	Единица измерения: Код	Код завода-изготовителя	Код оборудования, материала	Цена единицы оборудования, тыс. руб.	Количество	Масса единицы оборудования, кг
1	2	3	4	5	6	7	8	9	10
	ø I59x4,5	ГОСТ I0704-76	м	006				35	I7,I5
	2. ø II4x4	ГОСТ I0704-76	м	006				3	I0,85
	3. ø I8x2	ГОСТ I0704-76	м	006				3	0,789
	7. Переливной трубопровод КТ3								
	I. Трубопровод из полиэтиленовых труб высокой плотности								
	ø I60x9,I(c)	ГОСТ I8599-73	м	006				I0	4,43
	8. Трубопровод осветленной воды КТ4								
	I. Трубопровод из стальных электросварных труб								
	ø I59x4,5	ГОСТ I0704-76	м	006				25	I7,I5
	2. ø I40x3,2	ГОСТ I0704-76	м	006				5	I0,79

Взам. инв. №

Подпись и дата

Инв. № подл.

Привязан

Инв. №

Позиция	Наименование и техническая характеристика оборудования и материалов. Завод-изготовитель (для импортного оборудования - страна, фирма)	Тип, марка оборудования. Обозначение документа и номер опросного листа	Единица измерения: Наименование	Единица измерения: Код	Код завода-изготовителя	Код оборудования, материала	Цена единицы оборудования, тыс. руб.	Количество	Масса единицы оборудования, кг
1	2	3	4	5	6	7	8	9	10
	ОБОРУДОВАНИЕ И МАТЕРИАЛЫ, ПОСТАВЛЯЕМЫЕ ЗАКАЗЧИКОМ								
	I. Низковольтная аппаратура								
I	Выключатель автоматический, двухполюсный 220 В, ток отсечки	АП50Б-2МТ	шт	796		3421400008		I	I,2
	I0 Iн, исполнение IP20, с комбинированным расцепителем	ТУI6-522.I39-							
	I6 А	-78							
	2. Пункты распределительные								
I	Пункт распределительный на 660 В, переменного тока, с	ПРII-30I0-	шт	796		3434II0000		I	30
	вводным автоматом АЕ 2056 с комбинированным расцепителем	2IУ3							
	на ток 25 А, I2 фидерными выключателями типа АЕ 2044 с тепло-								
	выми расцепителями на I6 А (надпись на шкафу АР/-I)								
	3. Светотехническое оборудование								
	Светильники с лампами накаливания								
I	Светильник 220 В, настенный до I00 Вт	НБ006-I00/	шт	796		346I4I0000		5	I,4
		Р'0-02							

Инв. № подл. | Подпись и дата | Взам. инв. №

Инв. №

ГИП	Кирсанов	
Нач.от	Огурцов	
Н.конт	Кузнецов	
Гл.сп.	Кузнецов	
Рук.гр	Салигуров	

Привязан

ТП503-3-18 С.87 -90.00

Спецификация оборудования

Стадия Р | Л.

ГПИ Проавтоматика г.Костома

Позиция	Наименование и техническая характеристика оборудования и материалов. Завод-изготовитель (для импортного оборудования - страна, фирма)	Тип, марка оборудования. Обозначение документа и номер опросного листа	Единица измерения: Наименование	Единица измерения: Код	Код завода-изготовителя	Код оборудования, материала	Цена единицы оборудования, тыс. руб.	Количество	Масса единицы оборудования, кг
1	2	3	4	5	6	7	8	9	10
2	Светильник 220 В, потолочный до 100 Вт	НПП03-100-	шт	796		3461110000		2	3,6
		-001							
3	Светильник 220 В, подвесной с защитной сеткой и клемной	НСП11-200-	шт	796		3461110000		5	3,7
	колодкой до 200 Вт	-234							
4	Светильник 220 В, подвесной с защитной сеткой и клемной	НСП09-200/	шт	796		3461110000		57	3,7
	колодкой до 200 Вт	Р50-03							
	Светильники с люминесцентными лампами								
5	Светильник 220 В, потолочный, стартерного зажигания	ЛП002-2х40/	шт	796		3461120000		13	7
	индивидуальной установки, коэффициент мощности 0,92	П-02							
	числом и мощностью ламп 2х40 Вт								
6	Светильник 220 В, стартерного зажигания, пылезащищенного	ПВЛП-2х40	шт	796		3461120000		30	10
	исполнения, коэффициент мощности 0,92, числом и мощностью								
	ламп 2х 40 Вт, для крепления на профиль								
	Лампы и стартеры								
	Лампа накаливания общего назначения с цоколем Е-27, 220-230 В								
7	40 Вт	Б220-230-40	шт	796		3466000000		3	0,02
8	100 Вт	Б220-230-100	шт	796		3466000000		8	0,03
9	150 Вт	Б220-230-150	шт	796		3466000000		5	0,04
10	200 Вт	Б220-230-200	шт	796		3466000000		60	0,04

Взам. инв. №

Подпись и дата

Инв. № подл.

Привязан

Инв. №

Позиция	Наименование и техническая характеристика оборудования и материалов. Завод-изготовитель (для импортного оборудования - страна, фирма)	Тип, марка оборудования. Обозначение документа и номер опросного листа	Единица измерения		Код завода-изготовителя	Код оборудования, материала	Цена единицы оборудования, тыс. руб.	Количество	Масса единицы оборудования, кг
			Наименование	Код					
1	2	3	4	5	6	7	8	9	10
II	Лампа люминесцентная белого света, мощностью 40 Вт	ЛБ-40	шт	796		3467030000		90	0,I
I2	Стартер 220 В, для люминесцентных ламп	80С-220	шт	796		3461700000		90	0,005
	4. Кабельные изделия								
	Кабель силовой с алюминиевыми жилами, с поливинилхлоридной								
	изоляцией, без защитного покрова	АВВГ-0,66							
I	2 х 4 кв.мм		км	008		352222III0		0,5	I22
2	3х 4 кв.мм		км	008		352222III8		0,3	I40

Взам. инв. №

Подпись и дата

Инв. № подл.

Привязан

Инв. №

Позиция	Наименование и техническая характеристика оборудования и материалов. Завод-изготовитель (для импортного оборудования - страна, фирма)	Тип, марка оборудования. Обозначение документа и номер опросного листа	Единица измерения		Код завода-изготовителя	Код оборудования, материала	Цена единицы оборудования, тыс. руб.	Количество	Масса единицы оборудования, кг
			Наименование	Код					
1	2	3	4	5	6	7	8	9	10
	ОБОРУДОВАНИЕ, ПОСТАВЛЯЕМОЕ ПОДРЯДЧИКОМ								
	I. Электроустановочные изделия								
I	Патрон пластмассовый, настенный, с креплением за фланец	Е27ФП-02	шт	796		346III0000		2	0,066
2	Выключатель однополюсный с клавишным приводом 220 В, 6,3А, для открытой установки, исполнение IP20	0-I-04-6/220	шт	796		34642I0000		25	0,042
3	Выключатель однополюсный с клавишным приводом 220 В, 6,3А, для открытой установки, исполнение IP44	0-I-IP44-I7--6/220	шт	796		34642I0000		I2	0,I4
4	Розетка штепсельная, 220 В, 6,3А, одноместная для открытой установки, исполнение IP20	РШ-ц-2-0-06--6/220	шт	796		3464420000		I	0,06
5	Розетка штепсельная, 42 В, I0А, двухполюсная, для открытой установки, исполнение IP43	РШ-П-2-0-IP43-0I-I0/42	шт	796		3464320000		7	0,0I04
	2. Монтажные изделия								
I	Кронштейны	УII6У3	шт	796		346473I02I		2I	I,45
2	Ящик с понижающим трансформатором 220/36 В	ЯТП-0,25	шт	796		343429506I		3	9

Привязан

Инв. №

Взам. инв. №

Подпись и дата

Инв. № подл.

Позиция	Наименование и техническая характеристика оборудования и материалов. Завод-изготовитель (для импортного оборудования - страна, фирма)	Тип, марка оборудования. Обозначение документа и номер опросного листа	Единица измерения		Код завода-изготовителя	Код оборудования, материала	Цена единицы оборудования, тыс. руб.	Количество	Масса единицы оборудования, кг
			Наименование	Код					
1	2	3	4	5	6	7	8	9	10
3	Профиль	К225У2	шт	796		3449626III		30	5,42
4	Коробка для соединения и разветвления кабелей	У192МУХЛ2	шт	796		346474522I		I50	0,063
5	Крюк	У625УХЛ4	шт	796		346473I32I		45	0,08

Инв. № подл. | Подпись и дата | Взам. инв. №

Привязан

Инв. №

Позиция	Наименование и техническая характеристика оборудования и материалов. Завод-изготовитель (для импортного оборудования - страна, фирма)	Тип, марка оборудования. Обозначение документа и номер опросного листа	Единица измерения: Наименование	Единица измерения: Код	Код завода-изготовителя	Код оборудования, материала	Цена единицы оборудования, тыс. руб.	Количество	Масса единицы оборудования, кг
1	2	3	4			7	8	9	10
	ОБОРУДОВАНИЕ И МАТЕРИАЛЫ, ПОСТАВЛЯЕМЫЕ ЗАКАЗЧИКОМ								
	I. Электрооборудование								
	Аппараты низкого напряжения								
I	Конденсаторная установка, ввод сверху кабельный	УК-0,38-75У3	шт	796		34I4600000		I	I50,0
		ТУI6-530.227							
		-8I							
2	Выключатель автоматический, двухполюсный, переменного тока	АП50Б-2М	шт	796		342I400000		I	I,0
	500 В, ток отсечки 3,5 Iн с максимальным расцепителем на	ТУI6-522.I39							
	ток I,6 А, исполнение IP20	-78							
3	Переключатель универсальный на 2 секции, 3 фиксированных	УП5402с23	шт	796		3428090000		I	3,8
	положения, с револьверной рукояткой, надпись № 23,	ТУI6-524.074							
	исполнение IP55	-75							
4	Пускатель магнитный, нереверсивный, катушка 220 В,	ПМЕ-06I	шт	796		3427000000		I	3,25
	переменного тока, блокконтакты 2р и 4з, исполнение IP40	ОСТI6.0536							
		00I-72							

Взам. инв. №

Подпись и дата

Инв. № подл.

Инв. №

Привязан

ТП 503-3-18с.87 -ЭМ.СО

ГИП	Кирсанов	
Нач.от	Огурцов	
Н.конт	Кузнецов	
Гл.сп.	Кузнецов	
Вед.ин	Семашко	
Вед.ин	Абрамова	

Спецификация оборудования

Стадия	Лист	Листов
Р	I	10

ГИПРОАВТОТРАНС г.Москва

Формат А3

Позиция	Наименование и техническая характеристика оборудования и материалов. Завод-изготовитель (для импортного оборудования - страна, фирма)	Тип, марка оборудования. Обозначение документа и номер опросного листа	Единица измерения		Код завода-изготовителя	Код оборудования, материала	Цена единицы оборудования, тыс. руб.	Количество	Масса единицы оборудования, кг
			Наименование	Код					
1	2	3	4	5	6	7	8	9	10
5	Пускатель магнитный, нереверсивный 380 В, переменного тока	ПМЛ223002У3	шт	796		3427000000		I	I,25
	блокконтакты Iз, исполнение IP54 с тепловым реле на ток I6 А	ТУI6-526.437-							
		-78							
6	Пускатель магнитный нереверсивный 380 В, переменного тока,	ПМЛIII002У3	шт	796		3427000000		I	0,89
	блокконтакт Ip, исполнение IP40	ТУI6-526.437-							
		-78							
	Пускатель магнитный, нереверсивный 380 В, переменного тока	ПМЛI23002У3							
	блокконтакты Iз, исполнение IP54 с тепловым реле на ток	ТУI6-526.437-							
7	I,3 А	-78	шт	796		3427000000		I	0,89
8	2 А		шт	796		3427000000		I	0,89
9	3,2 А		шт	796		3427000000		I	0,89
I0	Кнопочный пост управления с одним цилиндрическим толкателем,	ПКЕ222-IУ2	шт	796		3428440000		I	0,29
	исполнение IP54, надпись "Пуск"	ТУI6-526.2I6-							
		-7I							
II	Кнопочный пост управления с двумя элементами, с Ip и Iз	ПКЕ222-2У2	шт	796		3428440000		I	0,4I
	контактами, с двумя цилиндрическими толкателями, исполнение	ТУI6-526.2I6-							
	IP54	-7I							
	черный толкатель - "закрыть"								
	красный толкатель - "стоп"								

Инв. № подл. | Подпись и дата | Взам. инв. №

Привязан

Инв. №

Позиция	Наименование и техническая характеристика оборудования и материалов. Завод-изготовитель (для импортного оборудования - страна, фирма)	Тип, марка оборудования. Обозначение документа и номер опросного листа	Единица измерения		Код завода-изготовителя	Код оборудования, материала	Цена единицы оборудования, тыс. руб.	Количество	Масса единицы оборудования, кг
			Наименование	Код					
1	2	3	4	5	6	7	8	9	10
I2	Кнопочный пост управления с тремя элементами, с Iз и Iр	ПКЕ 222-3У2	шт	796		3428440000		3	0,59
	контактами, с цилиндрическими толкателями	ТУI6-526.2I6							
	двумя черными - "открыть" - "закрыть"	-7I							
	и одним красным - "стоп"								
	Исполнение IP54								
I3	Пост управления кнопочный с одним сальником ϕ 22 мм	ПКУI5-I9.I3I	шт	796		3428450000		3	I,05
	№ I - "АСТК", тр 220 В, В-5	40У3							
	№ 2 - "КУ", "ч", "Iр+Iз", "пуск"	ТУI6-526.333							
	№ 3 - "КУ", "к", "Iр+Iз", "стоп"	-74							
	Обозначение поста AN24 - I шт.								
	№ I - "АСТК", тр 220 В, В-6								
	№ 2 - "КУ", "ч","Iр+Iз", "пуск"								
	№ 3 - "КУ", "к","Iр+Iз", "стоп"								
	Обозначение поста AN27 - I шт.								
	№ I - "АСТК", тр 220 В, В-7								
	№ 2- "КУ", "к", "Iр+Iз", "пуск"								
	№ 3 - "КУ", "ч", "Iр+Iз", "стоп"								
	Обозначение поста AN28 - I шт.								

Взам. инв. №

Подпись и дата

Инв. № подл.

Привязан

Инв. №

Позиция	Наименование и техническая характеристика оборудования и материалов. Завод-изготовитель (для импортного оборудования - страна, фирма)	Тип, марка оборудования. Обозначение документа и номер опросного листа	Единица измерения: Наименование	Единица измерения: Код	Код завода-изготовителя	Код оборудования, материала	Цена единицы оборудования, тыс. руб.	Количество	Масса единицы оборудования, кг
1	2	3	4	5	6	7	8	9	10
I4	Пост управления кнопочный с одним сальником ∅ 22 мм	ПКУI5-I9.I4I	шт	796		3428450000		I	I,4
	№ I - "АСТК", тр 220 В, "В-4", "работа"	54У2							
	№ 2 - "АСТЖ", тр 220 В, "В-4", "авария	ТУI6-526.333							
	№ 3 - "КУ", "ч", "Iр+Iз", "пуск"	-74							
	№ 4 - "КУ", "к", "Iр+Iз", "стоп"								
	Обозначение поста AN25								
	Ящики управления								
	Ящик управления асинхронными двигателями с к.з.р,								
	нереверсивный, 380 В, в нормальном исполнении								
	Цепи управления 220 В переменного тока								
	Автоматы с комбинированными расцепителями "к", реле тепловые								
	с нагревательными элементами "НЭ"								
	однофидерные								
I5	К-2,5 А НЭ-I,6 А (АВ24)	ЯУ5II3-03А2Е	шт	796		343I875II3		I	2I,5
		ТУI6-536.274							
		-7I							
I6	К-I А НЭ-I,6 А (АВ29, АВ3I)	ЯУ5II0-03А2Г	шт	796		343I875II0		2	2I,5
		ТУI6-536.274							
		-7I							
	двухфидерные								
I7	фидер №№ I и 2 К-6,4 А НЭ-3,2 А (АВ30)	ЯУ5II4-03А2К	шт	796		343I875II4		I	39,9
		ТУI6-536.274							
		-7I							

Взам. инв. №

Подпись и дата

Инв. № подл.

Привязан

Инв. №

Позиция	Наименование и техническая характеристика оборудования и материалов. Завод-изготовитель (для импортного оборудования - страна, фирма)			Тип, марка оборудования. Обозначение документа и номер опросного листа	Единица измерения: Наименование	Единица измерения: Код	Код завода-изготовителя	Код оборудования, материала	Цена единицы оборудования, тыс. руб.	Количество	Масса единицы оборудования, кг
1	2			3	4	5	6	7	8	9	10
I8	Фидер № I	К-6,4 А	НЭ-3,2 А	ЯУ5II4-03А2К	шт	796		343I875II4		I	39,9
	Фидер № 2	К-I0 А	НЭ-6,3 А	03А2Н							
			(АВ 34)	ТУI6-536.274							
				-7I							
I9	Фидер № I	К-25 А	НЭ-I2,5 А	ЯУ5II4-03Б2Д	шт	796		343I875II4		I	39,9
	Фидер № 2	К-40 А	НЭ-20 А	03Б2Ж							
			(АВ 33)	ТУI6-536.274							
				-7I							
20	Фидер №№ I и 2	К-I,6 А	НЭ-I А	ЯУ5II5-03А2Г	шт	796		343I875II5		I	43,9
			(АВ 25)	ТУI6-536.274							
				-7I							
2I	Фидер №№ I и 2	К-I0 А	НЭ-6,3 А	ЯУ5II7-03А2Н	шт	796		343I875II7		2	47,3
	только для $t°$ минус 20°С (АВ I7, АВ I9)			ТУI6-536.274							
				-7I							
22	Фидер №№ I и 2	К-I,6 А	НЭ-0,5 А	ЯУ5II7-03А2А	шт	796		343I875II7		I	47,3
			(АВ 27)	ТУI6-536.274							
				-7I							

Привязан

Инв. №

ТП 503-3-18С.87 -ЭМ.СО

Лист 5

Взам. инв. № | Подпись и дата | Инв. № подл.

Формат А3

Позиция	Наименование и техническая характеристика оборудования и материалов. Завод-изготовитель (для импортного оборудования - страна, фирма)	Тип, марка оборудования. Обозначение документа и номер опросного листа	Единица измерения: Наименование	Единица измерения: Код	Код завода-изготовителя	Код оборудования, материала	Цена единицы оборудования, тыс. руб.	Количество	Масса единицы оборудования, кг
1	2	3	4	5	6	7	8	9	10
23	Ящик управления асинхронными двигателями с к.з.р.,	ЯУ54I8-	шт	796		343I8754I8		2	43,9
	реверсивный, 380 В, в нормальном исполнении	03Г2К							
	Цепи управления 220 В переменного тока.	ТУI6-536.							
	Автоматы с комбинированными расцепителями "К", реле тепловые	274-7I							
	с нагревательными элементами "НЭ"								
	К IO А								
	фидер №№ I и 2 НЭ-3,2 А (АВ2, АВ7)								
	Пункты распределительные. Ящики силовые								
24	Шкаф силовой распределительный с трехполюсным рубильником	ШРII-735I7-	шт	796		3434300000		I	92,0
	на 400 А с предохранителем ПН2-400 на вводе с 6 группами	22У3							
	предохранителей ПН2-I00 с плавкими вставками 3I,5Ах5;	ТУI6-536.							
	50Ах1	506-76							
	с 2 группами предохранителей ПН2-250 с плавкими вставками								
	250Ах2								
	Шкаф "АР1"								
25	Шкаф силовой распределительный с трехполюсным рубильником	ШРII-73703-	шт	796		3434300000		I	78,0
	на 250 А на вводе с 3 группами предохранителей ПН2-I00 с	22У3							
	плавкими вставками 3I,5АхI; 50Ах2	ТУI6-536.							
	с 2 группами предохранителей НПН2-60 с плавкими вставками	506-76							
	I6АхI, 40АхI								
	Шкаф"АР2"								

Взам. инв. №

Подпись и дата

Инв. № подл.

Привязан

Инв. №

Позиция	Наименование и техническая характеристика оборудования и материалов. Завод-изготовитель (для импортного оборудования - страна, фирма)	Тип, марка оборудования. Обозначение документа и номер опросного листа	Единица измерения: Наименование	Единица измерения: Код	Код завода-изготовителя	Код оборудования, материала	Цена единицы оборудования, тыс. руб.	Количество	Масса единицы оборудования, кг
1	2	3	4	5	6	7	8	9	10
26	Шкаф силовой распределительный с трехполюсным рубильником	ЩРП-7370I-	шт	796		3434300000		I	76,0
	на 250 А на вводе с 5 группами предохранителей НПН2-60 с	22У3							
	плавкими вставками I6Ах4, 63АхI	ТУ16-536.							
	Шкаф "АРЗ"	506-76							
27	Ящик однофидерный с трехполюсным выключателем и тремя	ЯВ3-3I	шт	796		34342200044		I	20,0
	предохранителями 380 В, 50 Гц, I00 А, исполнение IP54	ТУ16-526.							
	Плавкая вставка 60А	052-68							
28	Вводно-распределительное устройство	ВРУ-I3-20У	шт	796					
		Т736-I002-76							
29	Ящик навесной (А S 25)	по чертежам	шт	796				I	46,0
	размером 600 х 450 х 467	Гипроавто-							
		транса							

Взам. инв. №

Подпись и дата

Инв. № подл.

Привязан

Инв. №

ТП 503-3-18С.87 -ЭМ.СО

Лист 7

Позиция	Наименование и техническая характеристика оборудования и материалов. Завод-изготовитель (для импортного оборудования - страна, фирма)	Тип, марка оборудования. Обозначение документа и номер опросного листа	Единица измерения		Код завода-изготовителя	Код оборудования, материала	Цена единицы оборудования, тыс. руб.	Количество	Масса единицы оборудования, кг
			Наименование	Код					
1	2	3	4	5	6	7	8	9	10
	Кабельные изделия								
	Кабель силовой с алюминиевыми жилами, без защитного покрова,	АВВГ-0,66кВ							
	сечение:	ГОСТ 16442-							
I	2 х 2,5	80	км	008		3522221109		0,025	98
2	3 х 2,5		км	008		3522221117		0,07	109
3	4 х 2,5		км	008		3522221125		0,46	130
4	4 х 6		км	008		3522221127		0,015	253
5	4 х 25		км	008		3522221130		0,01	612
6	3х4 + 1х2,5		км	008		3522221118		0,045	178
7	3х6 + 1х4		км	008		3522221119		0,01	218
8	2х16 + 1х10		км	008		3522221113		0,02	345
9	3х35 + 1х16		км	008		3522221123		0,02	776
10	3х50 + 1х25		км	008		3522221124		0,035	979
	Кабель контрольный с алюминиевыми жилами, без защитного	АКВВГ							
	покрова, сечение:	ГОСТ 1508-							
11	4 х 2,5	-78*Е	км	008		3563440131		0,05	126
12	5 х 2,5		км	008		3563440132		0,08	146
13	7 х 2,5		км	008		3563440133		0,06	182
14	14 х 2,5		км	008		3563440135		0,015	317

Взам. инв. №

Подпись и дата

Инв. № подл.

Привязан

Инв. №

Позиция	Наименование и техническая характеристика оборудования и материалов. Завод-изготовитель (для импортного оборудования - страна, фирма)	Тип, марка оборудования. Обозначение документа и номер опросного листа	Единица измерения: Наименование	Единица измерения: Код	Код завода-изготовителя	Код оборудования, материала	Цена единицы оборудования, тыс. руб.	Количество	Масса единицы оборудования, кг
1	2	3	4	5	6	7	8	9	10
I5	Кабель переносной, гибкий с медными жилами, сечение:	КГ-0,66 кВ							
	3 х I,5 + I х I	ГОСТ	км	008		34444I0I00		0,0I	202
		I3497-77*Е							
I6	Провод с алюминиевой жилой, с поливинилхлоридной изоляцией,	АПВ-0,66 кВ							
	сечение:	ГОСТ 6323-79							
	2,5		км	008		355I330II2		0,84	I6
I7	Провод с медной жилой с поливинилхлоридной изоляцией, сечение:	ПВI-0,66 кВ							
I7	I,5	ГОСТ 6323-79	км	008		355II303I8		I,53	22
I8	2,5		км	008		355II303I9		0,02	35
I9	Рукав гибкий металлический	РЗ-Ц-Х-Ш-22	км	008		2554II002I		0,03	II00
		ТУ 22-3988-							
		-77							

Привязан

Инв. №

Позиция	Наименование и техническая характеристика оборудования и материалов. Завод-изготовитель (для импортного оборудования - страна, фирма)	Тип, марка оборудования. Обозначение документа и номер опросного листа	Единица измерения		Код завода-изготовителя	Код оборудования, материала	Цена единицы оборудования, тыс. руб.	Количество	Масса единицы оборудования, кг
			Наименование	Код					
1	2	3	4	5	6	7	8	9	10
	ОБОРУДОВАНИЕ, ПОСТАВЛЯЕМОЕ ПОДРЯДЧИКОМ								
	I. Электроустановочные изделия								
I	Коробка соединительная	КСК-I6	шт	796		999II5000I		2	2,4
	Электромонтажные изделия заводов ГЭМ								
I	Короб	УII05У3	шт	796		34496II07I		I0	9,8
2	Коробка	У994У2	шт	796		346474I2II		I	0,5
3	Муфта	ТР-4У3	шт	796		3449650303		50	0,I2
4	Полоса	К202У2	шт	796		344962633I		30	0,79
5	Профиль	К238У2	шт	796		3449626I8I		I0	3,09
6	Скоба	КI42У2	шт	796		3449653III		200	0,04
7	Скоба	К253У2	шт	796		3449653I03		I00	0,02
8	Соединительная муфта	У276УХЛ3	шт	796		344965040I		I00	0,02
9	Соединительный уголок	У280УХЛ3	шт	796		3449654I0I		I00	0,0I
I0	Трубная клица	Л75У3	шт	796		344965540I		300	0,02
II	Ответвительный зажим	У73IМУ3	шт	796		3449632303		4	0,05
I2	Профиль	К235У2	шт	796		3449626I2I		2	3,37
I3	Уголок	К236У2	шт	796		34496262II		I	4,57

Взам. инв. №

Подпись и дата

Инв. № подл.

Привязан

Инв. №

Схема межпанельных соединений

Схема ВРУ

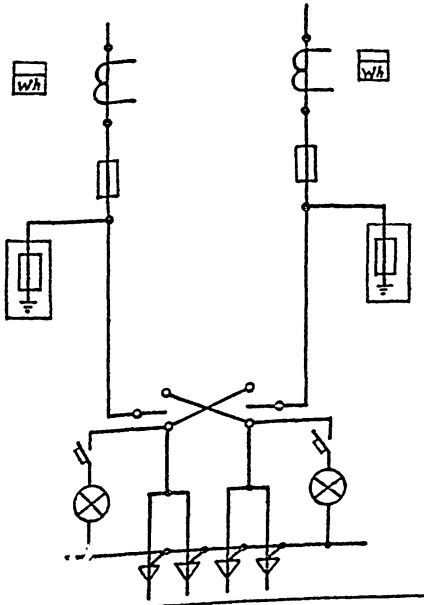

План расположения

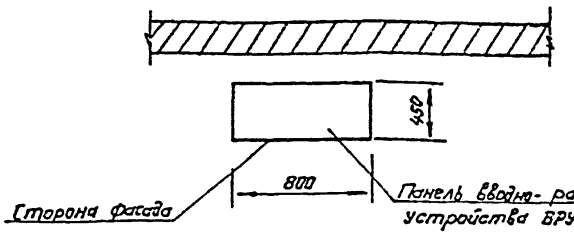

Вводно-распределительное устройство типа ВРУ1-13-20У4 ТУ36-1002-80 изготовить со степенью защиты IP30 по ГОСТ 14.254-80.

Тип панели	ВРУ1-13-20У4	
№№ групп	Ввод №1	Ввод №2
Номинальный ток плавкой вставки	ПН2-400 / 315	ПН2-400 / 200
Тип и технические данные счетчика непосредственного включения или через трансформаторы тока	СА4-И672М 380/220 300/5	СА4-И672М 380/220 50/5
Тип и технические данные трансформатора тока	ТК-20 300/5	ТК-20 50/5

Привязан

Инв.№

ТП 503-3-18С.87 ЭМ 01

ГИП	Корсанов	Профилактория для ежесменного обслуживания грузовых автомобилей на две линии (для южных районов)	Стадия: Р; Лист: ; Листов: 1
Нач. отд.	Огурцов		
Н.контр.	Кузнецов	Опросный лист для ВРУ1	ГИПРОАВТОТРАНС г. Москва
Гл.спец.	Кузнецов		
Вед.инж.	Семашко		

Инв.№ подл. | Подпись и дата | Взам.инв.№

Копировал Каннова

Формат А3

Позиция	Наименование и техническая характеристика оборудования и материалов. Завод-изготовитель (для импортного оборудования - страна, фирма)	Тип, марка оборудования. Обозначение документа и номер опросного листа	Единица измерения: Наименование	Единица измерения: Код	Код завода-изготовителя	Код оборудования, материала	Цена единицы оборудования, тыс. руб.	Количество	Масса единицы оборудования, кг
1	2	3	4	5	6	7	8	9	10
	ОБОРУДОВАНИЕ И МАТЕРИАЛЫ, ПОСТАВЛЯЕМЫЕ ЗАКАЗЧИКОМ								
	I. Приборы и средства автоматизации								
I	Регулятор температуры электрический трехпозиционный градуировка I00П, пределы регулируемой температуры 0 ÷ 40°С, без встраиваемого кожуха, исполнение обыкновенное	РТ-3 ТУ25.02(342.574.096)-75Е	шт	796		42I8823802		4	2,5
2	Термопреобразователь сопротивления платиновый. Пределы измерений-50 ÷ I50 С. Длина монтажной части 200 мм, вариант 5Ц2.82I.446-20, материал защитной арматуры ст08хI3	ТСП-0879-0I ТУ25-02. 792288-2	шт	796		42II4290I2		4	0,3
3	Устройство терморегулирующее дилатометрическое, нормально открытые контакты, дифференциал 2°С, корпус пылебрызгозащищенный, исполнение обыкновенное, замыкание контактов при повышении температуры. Диапазон регулируемой температуры от -60° до 40°С. Длина чувствительной трубки 505 мм	ТУДЭ-I ТУ25-02. 28I074-78	шт	796		42II240I00		4	I,5

Взам. инв. №

Подпись и дата

Инв. № подл.

Инв. №

Привязан

ТП 503-3-18С.87 -А.СОI

ГИП	Кирсанов	1285
Нач.от	Огурцов	
Н.конт	Кузнецов	
Гл.сп.	Кузнецов	
Рук.гр	Федорков	
Инж.	Тихонова	

Спецификация оборудования

Стадия	Лист	Листов
Р	1	10

ГИПРОАВТОТРАНС г.Москва

Альбом V

Позиция	Наименование и техническая характеристика оборудования и материалов. Завод-изготовитель (для импортного оборудования - страна фирма)	Тип, марка оборудования. Обозначение документа и номер опросного листа	Единица измерения: Наименование	Единица измерения: Код	Код завода-изготовителя	Код оборудования, материала	Цена единицы оборудования, тыс. руб.	Количество	Масса единицы оборудования, кг
1	2	3	4	5	6	7	8	9	10
4	Устройство терморегулирующее дилатометрическое, нормально открытые контакты, дифференциал 4°С. Корпус пылебрызгозащищенный, исполнение обыкновенное, замыкание контактов при повышении температуры от 0° до 250°С. Длина чувствительной трубки 265 мм	ТУДЭ-4 ТУ25.02. 281074-78	шт	796		42II240I00		4	I,5
5	Датчик-реле температуры камерный биметаллический, исполнение обыкновенное. Замыкание контактов при понижении температуры. Пределы регулируемой температуры от 0° до 30°С	ДТКБ-53 ТУ25.02.888-75	шт	796		42II3I0I00		2	0,3
6	Термометр технический прямой. Пределы показаний от 0° до 200°С. Длина верхней части 240 мм и нижней I63 мм с защитной оправой	П6.I.240.I63 ГОСТ 2823-73 ГОСТ 3029-75*Е	шт	796		432I22III3		6	0,3
7	Термометр технический прямой. Пределы показаний от 0° до I00°С. Длина верхней части 240 мм и нижней I63 мм с защитной оправой	П4.I.240.I63 ГОСТ 2823-73 ГОСТ 3029-75*Е	шт	796		432I22III3		6	0,3
8	Термометр технический угловой, изогнутый под углом 90°. Пределы показаний от -30° до 50°С. Длина верхней части 240 мм и нижней I4I мм с защитной оправой	У2.I.240.I4I ГОСТ 2823-73 ГОСТ 3029-75*Е	шт	796		432I22I500		2	0,3

Взам. инв. №

Подпись и дата

Инв. № подл.

Привязан

Инв. №

Позиция	Наименование и техническая характеристика оборудования и материалов. Завод-изготовитель (для импортного оборудования - страна, фирма)	Тип, марка оборудования. Обозначение документа и номер опросного листа	Единица измерения		Код завода-изготовителя	Код оборудования, материала	Цена единицы оборудования, тыс. руб.	Количество	Масса единицы оборудования, кг
			Наименование	Код					
1	2	3	4	5	6	7	8	9	10
9	Термометр технический угловой, изогнутый под углом 90°.	У2.I.240.29I	шт	796		432I22I500		2	0,3
	Пределы показаний от -30° до 50°С. Длина верхней части 240 мм	ГОСТ 2823-73							
	и нижней 29I мм, с защитной оправой	ГОСТ 3029-							
		-75*Е							
I0	Термометр технический угловой изогнутый под углом 90°.	ТТК	шт	796		432I223300		2	0,3
	Пределы показаний от -30° до 50°С. Длина верхней части 220 мм	Б.220.300							
	и нижней 300 мм, с защитной оправой	ТУ25.II.899-							
		-73							
		ГОСТ 3029-							
		-75*Е							
II	Термометр технический угловой, изогнутый под углом 90°.	ТТК	шт	796		432I223300		2	0,3
	Пределы показаний от -30° до 50°С. Длина верхней части 220 мм	Б220,850							
	и нижней 850 мм с защитной оправой	ТУ25.II.899-							
		-73							
		ГОСТ 3029-							
		-75*Е							
I2	Извещатель пожарный тепловой	ДТЛ	шт	796		6653I35500		4	0,05

Взам. инв. №

Подпись и дата

Инв. № подл.

Привязан

Инв. №

ТП 503-3-18С.87 -А.СОI

Поз.	Наименование и техническая характеристика оборудования и материалов. Завод-изготовитель (для импортного оборудования - страна фирма)	Тип, марка оборудования. Обозначение документа и номер опросного листа	Единица измерения: Наименование	Единица измерения: Код	Код завода-изготовителя	Код оборудования, материала	Цена единицы оборудования, тыс. руб.	Количество	Масса единицы оборудования, кг
1	2	3	4	5	6	7	8	9	10
	2. Электроаппаратура								
	А. Установленная по месту								
I	Кнопочный пост управления для пристройки с двумя элементами:	ПКЕ-222-2У3	шт	796		3428440005		4	0,54
	с 1з и 2р контактами, с цилиндрическими толкателями с	ТУ16-526.							
	надписями: черные толкатели - "Вперед" и "Назад".	210-71							
	Исполнение IP54, Ввод трубой.								
2	Пускатель магнитный нереверсивный с катушкой 220 В, 50 Гц,	ПМЕ-061	шт	796		3427100081		4	2,0
	с 4з и 2р блокконтактами, 0 величины, без теплового реле,	ОСТ16.536-							
	исполнение IP54	001-72							
3	Пост управления с сальниками (ø 32)	ПКУ15.19.331-	шт	796		3428453300		4	4,6
	№ 1 - "АСТЗ", тр, 220 В, "Вентилятор"	5ЧУ2							
	№ 2 - "КУ", "ч", Iр+Iз, "Пуск"	ТУ16.526.333							
	№ 3 - "КУ", "к", Iр+Iз "Стоп"	-74							
	№ 4 - "АСТЗ",Тр, 220 В "Нагреватель"								
	№ 5 - "КУ", "ч", Iр+Iз "Пуск"								
	№ 6 - "КУ", "к", Iр+Iз "Стоп"								
	№ 7 - "АСТК",Тр, 220 В, "Авария"								
	№ 8 - "АСТК", Тр, 220 В, "Резерв"								
	№ 9 - "АСТК", Тр, 220 В, "Резерв"								
	Обозначение поста: AN33, AN35 ,AN31,AN29								

Инв. № подл. | Подпись и дата | Взам. инв. №

Привязан

Инв. №

Позиция	Наименование и техническая характеристика оборудования и материалов. Завод-изготовитель (для импортного оборудования - страна, фирма)	Тип, марка оборудования. Обозначение документа и номер опросного листа	Единица измерения		Код завода-изготовителя	Код оборудования, материала	Цена единицы оборудования, тыс. руб.	Количество	Масса единицы оборудования, кг
			Наименование	Код					
1	2	3	4	5	6	7	8	9	10
4.	Резистор 2 кОм ± 5%	МЛТ-0,5 ГОСТ 7113-75 Ж Е	шт.	796		3428500000		4	0,01
5.	Резистор 1,5 кОм ± 5%	МЛТ-0,5 ГОСТ 7113 - 75 Ж Е	шт.	796		3428500000		1	0,01
	Б. Установленная в щитах								
1.	Регулятор температуры (учитывается в разделе "Приборы и средства автоматизации" поз.1)	РТ-3	шт.	796		42I8823802		4	2,5
2.	Универсальный переключатель ~220в	УП53I1-А23 ТУ16-524.074 - 75	шт.	796		34282I000I		4	0,85

Взам. инв. №

Подпись и дата

Инв. № подл.

Привязан

Инв. №

Позиция	Наименование и техническая характеристика оборудования и материалов. Завод-изготовитель (для импортного оборудования - страна, фирма)	Тип, марка оборудования. Обозначение документа и номер опросного листа	Единица измерения: Наименование	Единица измерения: Код	Код завода-изготовителя	Код оборудования, материала	Цена единицы оборудования, тыс. руб.	Количество	Масса единицы оборудования, кг
1	2	3	4	5	6	7	8	9	10
3	Универсальный переключатель ~220 В	УП53I1-023	шт	796		34282I000I		4	0,85
		ТУ16-524.							
		074-75							
4	Универсальный переключатель ~220 В	УП53I2-029	шт	796		34282I000I		4	I,2
		ТУ16-524.							
		074-75							
5	Универсальный переключатель ~220 В	УП53I4-П254	шт	796		34282I000I		4	I,85
		ТУ16-524.							
		074-25							
6	Кнопка управления, исполнение 2, черный толкатель,	КЕ0 IIУ3	шт	796		342842I000		8	0,2
	надпись "Пуск"	ТУ16-526.							
		407-76							
7	Кнопка управления, исполнение 2, красный толкатель	КЕ 0IIУ3	шт	796		342842I000		8	0,2
	надпись "Стоп"	ТУ16-526.							
		407-76							
8	Кнопка управления, исполнение 2, красный толкатель	КЕ 0IIУ3	шт	796		342842I000		4	0,2
	без надписи	ТУ16-526.							
		407-76							
9	Арматура ~ 220 В	АС-I20IIУ2	шт	796		346I6I0892		4	0,I
		ТУ16-535.							
		930-76							
I0	Арматура ~ 220 В	АС-I20I3У2	шт	796		346I6I0892		8	0,I
		ТУ16-535.							
		930-76							

Инв. № подл. | Подпись и дата | Взам. инв. №

Привязан

Инв. №

Позиция	Наименование и техническая характеристика оборудования и материалов. Завод-изготовитель (для импортного оборудования - страна, фирма)	Тип, марка оборудования. Обозначение документа и номер спросного листа	Единица измерения: Наименование	Единица измерения: Код	Код завода-изготовителя	Код оборудования, материала	Цена единицы оборудования, тыс. руб.	Количество	Масса единицы оборудования, кг
1	2	3	4	5	6	7	8	9	10
II	Реле времени электромеханическое программное ~ 220 В	ВС-I0-33	шт	796		342534I040		4	3,0
		ТУI6-523.							
		476-74							
I2	Прерыватель регулируемый импульсный ~ 220 В	РИП-2М	шт	796		42I8900030		4	2,7
		ТУ50-58-76							
I3	Реле электромагнитное универсальное ~ 220 В	РПУ-2-	шт	796		3425I30000		8	0,45
		36220У3Б							
		ТУI6-523.							
		33I-78							
I4	Реле электромагнитное универсальное ~ 220 В	РПУ-2-	шт	796		3425I30000		20	0,45
		36420У3Б							
		ТУI6-523.							
		33I-78							
I5	Выключатель автоматический Iн = IA, Iотс = I,3 Iн	А63-М	шт	796		342I30I000		4	0,3
		ТУI6-522.							
		II0-74							
I6	Выключатель пакетный однополюсный, исполнение 3, ~220 В	ПВI-I0	шт	796		34246I0000		4	0,I6
		ОСТI6.0526.							
		00I-74							

Взам. инв. №

Подпись и дата

Инв. № подл.

Привязан

Инв. №

Позиция	Наименование и техническая характеристика оборудования и материалов. Завод-изготовитель (для импортного оборудования - страна, фирма)	Тип, марка оборудования. Обозначение документа и номер опросного листа	Единица измерения		Код завода-изготовителя	Код оборудования, материала	Цена единицы оборудования, тыс. руб.	Количество	Масса единицы оборудования, кг
			Наименование	Код					
1	2	3	4	5	6	7	8	9	10
	I.3. Кабели и провода								
I	Кабель силовой с алюминиевыми жилами без защитного покрова	АВВГ	км	008		352222000I		0,035	98
	сечением 2 х 2,5	ГОСТ I6442-							
		80							
2	Кабель контрольный с медными жилами, с поливинилхлоридной	КВВГЭ	км	008		3563I4022I		0,05	I0,I
	изоляцией, в общем экране из медной проволоки и алюминиевой	ГОСТ I508-							
	или медной фольги в поливинилхлоридной оболочке сечением	-78*Е							
	4 х I,5								
	Кабель контрольный с алюминиевыми жилами, с поливинилхлорид-	ГОСТ I508-							
	ной изоляцией и оболочкой, сечением:	-78*Е							
3	4 х 2,5	АКВВГ	км	008		356344013I		0,I65	I26
4	5 х 2,5	АКВВГ	км	008		35634401 32		0,0I5	I4,6
5	7 х 2,5	АКВВГ	км	008		35634401 33		0,I	I82
6	I0 х 2,5	АКВВГ	км	008		35634401 34		0,0I0	263
7	I4 х 2,5	АКВВГ	км	008		35634401 35		0,085	3I7
8	I9 х 2,5	АКВВГ	км	008		35634401 36		0,060	4I6
9	Провод с медными жилами с поливинилхлоридной изоляцией,	ТРВ	км	008		3575III000		0,03	I3
	телефонный, распределительный, числом и сечением жил	ГОСТ 20575-							
	2 х 0,5 мм2	-75Е							

Взам. инв. №

Подпись и дата

Инв. № подл.

Привязан

Инв. №

Позиция	Наименование и техническая характеристика оборудования и материалов. Завод-изготовитель (для импортного оборудования - страна, фирма)	Тип, марка оборудования. Обозначение документа и номер опросного листа	Единица измерения: Наименование	Единица измерения: Код	Код завода-изготовителя	Код оборудования, материала	Цена единицы оборудования, тыс. руб.	Количество	Масса единицы оборудования, кг
1	2	3	4	5	6	7	8	9	10
	ОБОРУДОВАНИЕ, ПОСТАВЛЯЕМОЕ ПОДРЯДЧИКОМ								
	I. Электрооборудование и монтажные изделия								
I	Коробка соединительная	КСК-8	шт	796		999II5000I		3	I,6
		ТУ36.I753-75							
2	Коробка соединительная	КСК-I6	шт	796		999II5000I		4	2,7
		ТУ36.I753-75							
3	Коробка соединительная	КС-20	шт	796		999II5000I		2	2,4
		ТУ36.I764-76							
4	Полоса	Ш-30	шт	796		999095000I		6	I,3
		ТУ36.III3-75							
5	Скоба двухлапковая	СД-27	шт	796		999I48000I		20	0,0I5
		ТУ36.I086-76							
6	Рамка	РПМ 55хI5	шт	796		999I37000I		2	0,053
		ТУ36.II30-79							

Взам. инв. №

Подпись и дата

Инв. № подл.

Привязан

Инв. №

Позиция	Наименование и техническая характеристика оборудования и материалов. Завод-изготовитель (для импортного оборудования - страна, фирма)	Тип, марка оборудования. Обозначение документа и номер опросного листа	Единица измерения		Код завода-изготовителя	Код оборудования, материала	Цена единицы оборудования, тыс. руб.	Количество	Масса единицы оборудования, кг
			Наименование	Код					
1	2	3	4	5	6	7	8	9	10
7	Скоба двухлапковая СД22	СД-22	шт	796		9991480001		50	0,015
		ТУ36.1086-76							
8	Коробка	УК-2П	шт	796		9991200001		1	0,055
		ГОСТ 10040-							
		-79							

Взам. инв. №

Подпись и дата

Инв. № подл.

Привязан

Инв. №

Альбом 8

Позиция	Наименование и техническая характеристика оборудования и материалов. Завод-изготовитель (для импортного оборудования - страна, фирма)	Тип, марка оборудования. Обозначение документа и номер опросного листа	Единица измерения: Наименование	Единица измерения: Код	Код завода-изготовителя	Код оборудования, материала	Цена единицы оборудования, тыс. руб.	Количество	Масса единицы оборудования, кг
1	2	3	4	5	6	7	8	9	10
	ЩИТЫ И ПУЛЬТЫ								
I.	Щит автоматизации приточной системы ПI (П2 ÷ П4), состоящий щита шкафного малогабаритного (по плану АД33(АД35, АД3I, АД29)	ЩШМ I000х600-П УЧIР30 ОСТ36.I3-76	компл.	670		3433I94600		4	5I

Взам. инв. №

Подпись и дата

Инв. № подл.

Инв. №

ГИП	Кирсанов	
Нач.отд.	Огурцов	
Н.конт.	Кузнецов	
Гл.спец.	Кузнецов	
Рук.гр.	Федорков	
Инж.	Тихонова	

Привязан

ТП 503-3-18 С.87 -А.002

Спецификация щитов и пультов

Стадия	Лист	Листок
	I	I

ГИПРОАВТОТРАНС г.Москва

Альбом V

Позиция	Наименование и техническая характеристика оборудования и материалов. Завод-изготовитель (для импортного оборудования - страна, фирма)	Тип, марка оборудования. Обозначение документа и номер опросного листа	Единица измерения: Наименование	Единица измерения: Код	Код завода-изготовителя	Код оборудования, материала	Цена единицы оборудования, тыс. руб.	Количество	Масса единицы оборудования, кг
1	2	3	4			7	8	9	10
	ОБОРУДОВАНИЕ И МАТЕРИАЛЫ, ПОСТАВЛЯЕМЫЕ ЗАКАЗЧИКОМ								
	I. Основное оборудование								
I	Аппарат телефонный системы АТС настольный с 2-х жильным шнуром	ТА-72М-2АТС РРО.2I8.060 ТУ	шт	796		6654III730		2	I,4
2	Аппарат телефонный системы ЦБ настольный	ТА-68ЦБ РРО.2I8.055 ТУ	шт	796		6654210300		I	I,I5
3	Колонка звуковая для закрытых пространств 5, I0, I5 Вт	I5 КЗ-8 ТУ ЛЮ3.843. 00I	шт	796		6573522550		I	5
4	Часы электрические вторичные, показывающие потребляемая сощность 0,5 Вт, номинальное напряжение 24 ± 0,6 В	ВЧСI-М2-ПВ-24Р-300-323К ТУ 2507.I509-82	шт	796		4282720004		I	3,2

Взам. инв. №

Подпись и дата

Инв. № подл.

Инв. №

Привязан

ТП 503-3-18С.87 -СС.СО

ГИП	Кирсанов	
Нач.от	Чаликов	
Гл.сп.	Зуйков	
Рук.гр	Бочарова	
Вед.ин	Борисова	

Спецификация оборудования

Стадия	Лист	Листов
Р	I	3

ГИПРОАВТОТРАНС г.Москва

Формат А3

Позиция.	Наименование и техническая характеристика оборудования и материалов. Завод-изготовитель (для импортного оборудования - страна, фирма)	Тип, марка оборудования. Обозначение документа и номер опросного листа	Единица измерения: Наименование	Единица измерения: Код	Код завода-изготовителя	Код оборудования, материала	Цена единицы оборудования, тыс. руб.	Количество	Масса единицы оборудования, кг
1	2	3	4	5	6	7	8	9	10
5	Коробка телефонная распределительная	КРТ-10	шт	796		5296223203		I	I,2
		ГОСТ 8525-							
		-78*Е							
6	Коробка универсальная для сети проводного вещания	УК-2П	шт	796		5295333235		I	0,07
		ГОСТ 10040-							
		-75*Е							
	2. Кабельные изделия								
	Кабель радиофикации с медными жилами с ПЭ изоляцией и оболочкой, числом и сечением жил: 2 х 0,8	ПРППМ							
		ТУ16-505-755	км	008		3577II0301		0,05	21,5
		-80							
	Кабель городской телефонный с медными жилами с ПЭ изоляцией, ПЭ оболочке, числом и сечением жил: 10х2х0,4	ТПП							
		ГОСТ 22498-	км	008		3572II0102		0,01	83
		-77*Е							
	Провод телефонный распределительный с медными жилами с ПЭ изоляцией, числом и сечением жил: 1х2х0,5	ТРП							
		ГОСТ 20575-	км	008		3575II0102		0,06	8
		-75*Е							

Привязан

Инв. №

Взам. инв. №

Подпись и дата

Инв. № подл.

Позиция	Наименование и техническая характеристика оборудования и материалов. Завод-изготовитель (для импортного оборудования - страна, фирма)	Тип, марка оборудования. Обозначение документа и номер опросного листа	Единица измерения		Код завода-изготовителя	Код оборудования, материала	Цена единицы оборудования, тыс. руб.	Количество	Масса единицы оборудования, кг
			Наименование	Код					
1	2	3	4	5	6	7	8	9	10
	ОБОРУДОВАНИЕ, ПОСТАВЛЯЕМОЕ ПОДРЯДЧИКОМ								
	I. Монтажные материалы								
	Розетка телефонная 2-х контактная	РТ-2	шт	796		6672531300		3	0,04
		ГОСТ 8810-81							

Отпечатано
в Новосибирском филиале ЦИТП
630064 г. Новосибирск пр. Карла Маркса 1
Выдано в печать 14" VII 1988 г.
Заказ Г-1336 Тираж 100

gost.e-ecolog.ru