ТИПОВОЙ ПРОЕКТ
503-3-18С.87

ПРОФИЛАКТОРИЙ ДЛЯ ЕЖЕДНЕВНОГО ОБСЛУЖИВАНИЯ ГРУЗОВЫХ АВТОМОБИЛЕЙ НА ДВЕ ЛИНИИ (ДЛЯ ЮЖНЫХ РАЙОНОВ С СЕЙСМИЧНОСТЬЮ ДО 7 БАЛЛОВ)

АЛЬБОМ IV

ЗАДАНИЯ ЗАВОДУ - ИЗГОТОВИТЕЛЮ

21957/04

цена 0-99

gost.e-ecolog.ru

ТИПОВОЙ ПРОЕКТ
503-3-18 С.87

ПРОФИЛАКТОРИЙ ДЛЯ ЕЖЕДНЕВНОГО ОБСЛУЖИВАНИЯ ГРУЗОВЫХ АВТОМОБИЛЕЙ НА ДВЕ ЛИНИИ (ДЛЯ ЮЖНЫХ РАЙОНОВ)

АЛЬБОМ IV

СОСТАВ ПРОЕКТА

АЛЬБОМ I — ОБЩАЯ ПОЯСНИТЕЛЬНАЯ ЗАПИСКА. ТЕХНОЛОГИЯ ПРОИЗВОДСТВА. ОТОПЛЕНИЕ И ВЕНТИЛЯЦИЯ. ВНУТРЕННИЙ ВОДОПРОВОД И КАНАЛИЗАЦИЯ.

АЛЬБОМ II — АРХИТЕКТУРНЫЕ РЕШЕНИЯ. КОНСТРУКЦИИ ЖЕЛЕЗОБЕТОННЫЕ. КОНСТРУКЦИИ МЕТАЛЛИЧЕСКИЕ. СИЛОВОЕ ЭЛЕКТРООБОРУДОВАНИЕ. ЭЛЕКТРООСВЕЩЕНИЕ. АВТОМАТИЗАЦИЯ ТЕХНОЛОГИЧЕСКИХ И САНИТАРНО-ТЕХНИЧЕСКИХ УСТРОЙСТВ. СВЯЗЬ И СИГНАЛИЗАЦИЯ.

АЛЬБОМ III — СТРОИТЕЛЬНЫЕ ИЗДЕЛИЯ.

АЛЬБОМ IV — ЗАДАНИЯ ЗАВОДУ-ИЗГОТОВИТЕЛЮ.

АЛЬБОМ V — СПЕЦИФИКАЦИЯ ОБОРУДОВАНИЯ.

АЛЬБОМ VI — ВЕДОМОСТИ ПОТРЕБНОСТИ В МАТЕРИАЛАХ.

АЛЬБОМ VII — СМЕТЫ

АЛЬБОМ VIII — ПРОЕКТНАЯ ДОКУМЕНТАЦИЯ ПО ПРИСПОСОБЛЕНИЮ ПОМЕЩЕНИЙ ЕЖЕДНЕВНОГО ОБСЛУЖИВАНИЯ И УГЛУБЛЕННОЙ МОЙКИ ДЛЯ СПЕЦИАЛЬНОЙ ОБРАБОТКИ АВТОТРАНСПОРТА.

ПРИМЕНЕННЫЕ МАТЕРИАЛЫ: ТП 704-1-158.83 Резервуар стальной горизонтальный цилиндрический для хранения нефтепродуктов емкостью 3 м³ (Казахский филиал ЦИТП)
ТП 503-9-6.84 -Установка для обезвоживания осадка сточных вод от мойки автомобилей (Новосибирский филиал ЦИТП)

РАБОЧИЙ ПРОЕКТ УТВЕРЖДЕН И ВВЕДЕН В ДЕЙСТВИЕ С 01.04.86 МИНАВТОТРАНСОМ РСФСР ПРОТОКОЛ ОТ 11.02.86 № 4

РАЗРАБОТАН ИНСТИТУТОМ „ГИПРОАВТОТРАНС"

ГЛАВНЫЙ ИНЖЕНЕР ИНСТИТУТА В.Н. КРЮКОВ
ГЛАВНЫЙ ИНЖЕНЕР ПРОЕКТА И.А. КИРСАНОВ

Альбом IV

Типовой проект

В данном томе представлены задания заводам-изготовителям Главмонтажавтоматики (перечень см. чертеж ТП -АН000ПУ), и Минэлектротехпрома (перечень см. чертеж ТП -ЭЛ000ПМ).

Задания заводам-изготовителям Главмонтажавтоматики

Задания выполнены в соответствии с ОСТ 36-13-76 и руководящим материалам РМ4-107-82 „Системы автоматизации технологических процессов. Требования к выполнению проектной документации на щиты и пульты."

Задания заводам-изготовителям Минэлектротехпрома

Задания выполнены в соответствии с ОСТ 160.800 485-77.

Зоны аппаратов приняты по таблице 3-2 рекомендаций по проектированию ОИХ 684.002-82 для рам с шагом перфорации 25 мм, так как принятый шаг перфорации подлежит внедрению на всех щитостроительных заводах.

				ТП 503-3-18С.87 - ООО			
				Профилакторий для ежедневного обслуживания грузовых автомобилей на две линии (для южных районов)	Стадия	Лист	Листов
					Р		1
Нач. отд.	Огурцов			Пояснения к проекту	ГИПРОАВТОТРАНС г. Москва		
Н. контр.	Кузнецов						
Рук. гр.	Федярков						
Инж.	Мурашниченко						

Инв. № подл. | Подпись и дата | Взам. инв. №

Формат А3

Обозначение	Наименование	Кол. листов	Примеч.
ТП 503-3-18С.87 -АС0	Спецификация щитов и пультов	4	
ТП 503-3-18С.87 -АН001	Приточная система П1(П2÷ПУ) Щит автоматизации АД33(АД35, АД31, АД29)		
	Общий вид.	5	
ТП 503-3-18С.87 -АН002	Приточная система П1(П2÷П4) Щит автоматизации АД33(АД35, АД31, АД29)		
	Таблица соединений.	7	
ТП 503-3-18С.87 -АН003	Приточная система П1(П2÷П4). Щит автоматизации АД33(АД35, АД31, АД29) Таблица подключения.		

				ТП 503-3-18С.87 - АН000ПЗ			
				Профилакторий для ежедневного обслуживания грузовых автомобилей на две линии (для южных районов)	Стадия	Лист	Листов
					Р		1
Нач. отд	Огурцов			Перечень чертежей шкафов управления	ГИПРОАВТОТРАНС г. Москва		
Н. контр.	Кузнецов						
Рук. гр.	Федярков						
Инж.	Мурашниченко						

Инв. № подл. | Подпись и дата | Взам. инв. №

Формат А4

Наименование	Кол. НКУ	Кол. приведенных панелей	Обозначение таблицы аппаратов	Примечание
1. Щит автоматизации АД-25	1	1	ТП -ЭЛ001	

				ТП 503-3-18С.87 - ЭЛ000ПЗ			
				Профилакторий для ежедневного обслуживания грузовых автомобилей на две линии (для южных районов)	Стадия	Лист	Листов
					Р		1
Нач. отд	Огурцов			Перечень комплектных устройств	ГИПРОАВТОТРАНС г. Москва		
Н. контр.	Кузнецов						
Рук. гр.	Федярков						
Инж.	Мурашниченко						

Инв. № подл. | Подпись и дата | Взам. инв. №

Копировал Коннова

Формат А4

Альбом IV

Типовой проект

Позиция	Наименование и техническая характеристика оборудования и материалов. Завод-изготовитель (для импортного оборудования-страна, фирма).	Тип, марка оборудования. Обозначение документа и номер опросного листа	Единица измерения: Наименование	Единица измерения: Код	Код завода изготовителя	Код оборудования, материала	Цена единицы оборудования, тыс. руб	Количество	Масса единицы оборудования, кг
1	2	3	4	5	6	7	8	9	10
	Щиты и пульты								
1	Щит автоматизации приточной системы П1(П2÷П4) состоящий из щита шкафного малогабаритного ЩШМ-1000х600-II УЧI Р30 (по плану: АД33(АД35,АД31,АД29)	ОСТ 35.13-76	компл.	670		3433194600		4	51

Нач.отд.	Огурцов		
Н.контр.	Кузнецов		
Рук.гр.	Федорков		
Инж.	Мирошниченко		

ТП 503-3-18С.87 - АСО

Профилакторий для ежедневного обслуживания грузовых автомобилей на две линии (для южных районов)

Стадия	Лист	Листов
Р	1	4

Спецификация щитов и пультов.

ГИПРОАВТОТРАНС г. Москва

формат А3

Инв.№ подл. | Подп. и дата | Взам.инв.№

Позиция	Наименование и техническая характеристика оборудования и материалов. Завод-изготовитель (для импортного оборудования-страна, фирма).	Тип, марка оборудования. Обозначение документа и номер опросного листа	Единица измерения: Наименование	Единица измерения: Код	Код завода-изготовителя	Код оборудования, материала	Цена единицы оборудования, тыс. руб.	Количество	Масса единицы оборудования кг
1	2	3	4	5	6	7	8	9	10
	Аппаратура и приборы, поставляемые комплектно со щитами и пультами								
1	Регулятор температуры	РТ-3	шт	796		4218823802		4	2.5
2.	Универсальный переключатель ~ 220В	УП 5311-А23 ТУ16-524.074-75	шт	796		3428210001		4	0.85
3	Универсальный переключатель ~ 220В.	УП5311-С23 ТУ16-524.074-75	шт	796		3428210001		4	0.05
4	Универсальный переключатель ~ 220В	УП 5312-С29 ТУ16-524.074-75	шт	796		3428210001		4	12
5	Универсальный переключатель ~ 220В	УП5314-Л254 ТУ16-524.074-75	шт	796		3428210001		4	1.85
6	Кнопка управления, исполнение 2, черный толкатель надпись „пуск"	КЕ 011 У3 ТУ16-526.407-76	шт	796		3428421000		8	0.2

Инв.№ подл. | Подпись и дата | Взам.инв.№

ТП 503-3-18С.87 - АСО

Формат А3

Позиция	Наименование и техническая характеристика оборудования и материалов. Завод-изготовитель (для импортного оборудования-страна, фирма)	Тип, марка оборудования. Обозначение документа и номер опросного листа	Единица измерения: Наименование	Единица измерения: Код	Код завода-изготовителя	Код оборудования, материала	Цена единицы оборудования, тыс руб.	Количество	Масса единицы оборудования, кг
1	2	3	4	5	6	7	8	9	10
7	Кнопка управления, исполнение 2, красный толкатель,	КЕ011У3	шт	796		3428421000		8	0.2
	надпись „стоп"	ТУ16-526.407-76							
8	Кнопка управления, исполнение 2, красный толкатель	КЕ011У3	шт	796		3428421000		4	0.2
	без надписи.	ТУ16-526.407-76							
9	Арматура ~ 220В	АС-12011У2	шт	796		3461610892		4	0,1
		ТУ16-535.930-76							
10	Арматура ~ 220В)	АС-12013У2	шт	796		3461610892		8	0,1
		ТУ16-535.930-76							
11	Реле времени электромеханическое программное	ВС 10-33	шт	796		3425341040		4	3.0
	~ 220В	ТУ16-523.476-74							

Типовой проект ТП

Инв.№ подл. | Подпись и дата | Взам. инв.№

Позиция	Наименование и техническая характеристика оборудования и материалов. Завод-изготовитель (для импортного оборудования-страна, фирма)	Тип, марка оборудования. Обозначение документа и номер опросного листа	Единица измерения: Наименование	Единица измерения: Код	Код завода-изготовителя	Код оборудования, материала	Цена единицы оборудования, тыс. руб.	Количество	Масса единицы оборудования, кг
1	2	3	4	5	6	7	8	9	10
12	Прерыватель регулируемый импульсный	РИП-2М	шт	796		4218900030		4	2,7
	~ 220В	ТУ50-58-76							
13	Реле электромагнитное универсальное, ~ 220 В	РПУ-2-36220У3Б	шт	796		3425130000		8	0,45
		ТУ16-523.331-78							
14	Реле электромагнитное универсальное ~ 220В	РПУ-2-36420У3Б	шт	796		3425130000		20	0,45
		ТУ16-523.331-78							
15	Выключатель автоматический Iн = 1А, Iотс = 1,3Iн	А63-М	шт	796		3421301000		4	0,3
		ТУ16-522.110-74							
16	Выключатель пакетный однополюсный исполнение 3,	АВ1-10	шт	796		3424610000		4	0,16
	~ 220В	ОСТ16.0526.001-74							

Инв.№ подл. | Подпись и дата | Взам. инв.№

Альбом IV

Типовой проект

Поз.	Обозначение	Наименование	Кол.	Примеч.
		Документация		
	ТП503-3-18С.87 АН002	Таблица соединений		
	ТП503-3-18С.87 АН003	Таблица подключения		
		Стандартные изделия		
1		Шкаф щита ЩШМ-1000х600-II У4ТР30 ОСТ 36.13-76	1	
2		Рейка РБ500	1	
3		Рейка Р600	1	
		Прочие изделия		
4	В1	Регулятор температуры электрический трехпозиционный РТ-3 Гр.23; 0°÷+40°С, ~220В	1	
5	SB1, SB6	Кнопка управления КЕ011У3, исп 2 черный „пуск"	2	
6	SB2, SB7	Кнопка управления КЕ011У3, исп 2 красный „стоп"	2	

Поз.	Обозначение	Наименование	Кол.	Прим.
7	SB8	Кнопка управления КЕ011У3, исп 2 красный, б/н	1	
8	HL1, HL2	Арматура АС12013У2 ~220В	2	
9	HL3	Арматура АС12011У2 ~220В	1	
10	SA2	Переключатель универсальный УП5314-Л254 ~220В	1	
11	SA3	Переключатель универсальный УП5311-С23 ~220В	1	
12	SA4	Переключатель унверсальный УП5312-С29, ~220В	1	
13	SA5	Переключатель универсальный УП5311-А23 ~220В	1	
14	SA1	Выключатель пакетный однополюсный ПВ1-10 исп.3 ~220В	1	
15	SF1	Выключатель автоматический АБ3М $I_н$=1А; $I_{отс.}$=1.3 $I_н$	1	
16	K1÷K5	Реле промежуточное РПУ-2-36420У3Б ~220В	5	
17	K6, K7	Реле промежуточное РПУ-2-36420У3Б ~220В	2	
18	KT1	Реле времени ВС-10-33 ~220В	1	
19	SK1	Прерыватель регулируемый импульсный РИП-2М, ~220В	1	
20		Блок Б310	10	
21		Упор	4	
22		Рамка 66х26	11	
		Материалы		
23		Провод ПВ1 1 380	150м	

Взам. инв. №

Подп. и дата

Инв. № подл.

Нач. отд.	Огурцов			
Н. контр.	Кузнецов			
Рук. гр.	Федорков			
Инж.	Мирошниченко			

ТП 503-3-18С.87 -АН001

Профилакторий для ежедневного обслуживания грузовых автомобилей на две линии (для южных районов)

Стадия	Лист	Листов
Р	1	5

Приточная система П1 (П2÷П4) Щит автоматизации АД33 (АД35, АД31, АД29). Общий вид

Гипроавтотранс г. Москва

Формат А4

Изм	Лист	№ докум	Подп.	Дата	ТП 503-3-18С.87 -АН001	Лист 2

Формат А4

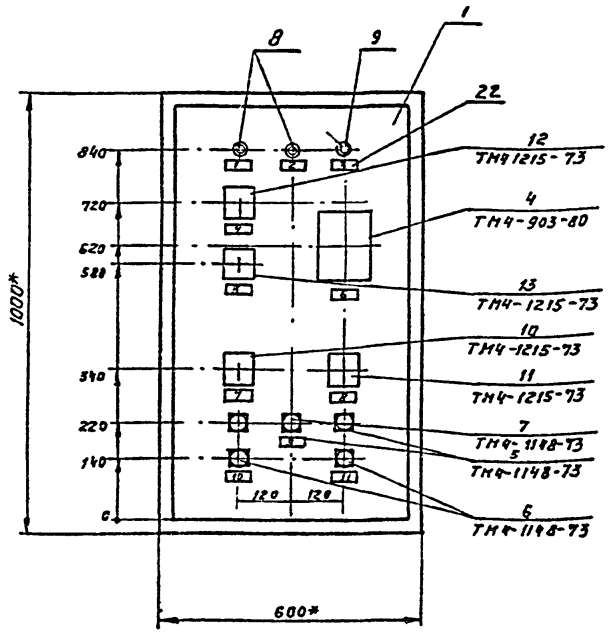

1.* Размеры для справок.

2. По данному чертежу изготовить 2 щита.

Изм	Лист	№ докум	Подп.	Дата	ТП 503-3-18С.87 АН001	Лист 3

Формат А3

Альбом IV

Типовой проект ТП

Вид на внутренние плоскости (развернуто)

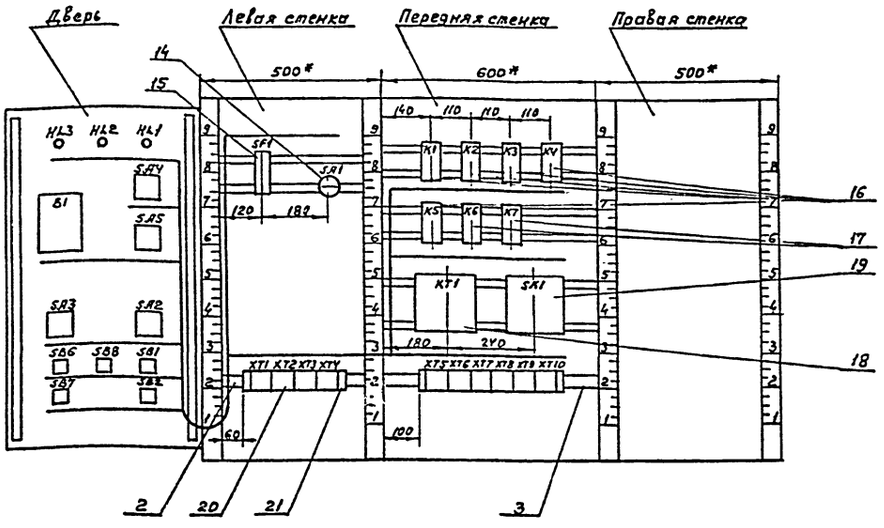

Изм	Лист	N докум.	Подп.	Дата	ТП 503-3-18С.87 -АН001	Лист 4

Формат А3

Инв. N подл. | Подпись и дата | Взам. инв. N

Надписи на табло и в рамках

N° надписи	Текст надписи	Кол.	N надписи	Текст надписи	Кол.
	Рамка 66 × 26				
1	Нормальная работа приточной системы	1			
2	Нормальная работа электронагревателя	1			
3	Авария	1			
4	Схема регулирования				
	Избиратель управления				
	руч. - 0 - авт.	1			
5	Управление клапаном				
	на теплоносителе				
	понизить - повысить	1			
6	Регулятор температуры				
	приточного воздуха	1			
7	Избиратель управления				
	вентилятора				
	мест. - дист. - откл. - опроб.	1			
8	Избиратель управления				
	электронагревателя				
	мест. - откл. - дист.	1			
9	Съем сигнала	1			
10	Управление вентилятора	1			
11	Управление электронагревателем	1			

Изм	Лист	N докум.	Подпись	Дата	ТП 503-3-18С.87 -АН001	Лист 5

Формат А4

Проводник	Откуда идет	Куда поступает	Данные провода	Примечание
	Технические	требования		
	Таблица соединений выполнена			
	на основании	схем А5÷А7; А11, А12.		
1	XT1:2	K1:8		
1	K1:8	K2:14		
1	K2:14	K4:11		
1	K4:11	K4:14		
1	K4:14	K5:11		
1	K5:11	K5:14		П
1	K5:14	XT6:1		
			ПВ1 1	
3	XT1:3	XT6:2		
5	XT1:4	K1:11		
5	K1:11	K1:14		П
5	K1:14	K2:11		
5	K2:11	KT1:3		
5	KT1:3	XT6:3		
5	XT6:3	XT6:4		П
7	SA1:L1	K1:13		

				ТП 503-3-18С.87 -АН002		
Нач. отд.	Огурцов			Профилакторий для ежедневного обслуживания грузовых автомобилей на две линии (для южных районов)	Стадия Р	Лист 1	Листов 7
Н. контр.	Кузнецов					
Рук. гр.	Федорков			Приточная система П1 (П2÷П4) Щит автоматизации АД33 (АД35, АД31, АД29) таблица соединений	ГИПРОАВТОТРАНС г. МОСКВА	
Инж.	Марошниченко					

Копировал Максимова

Формат А4

Инв. N подл. | Подпись и дата | Взам. инв. N

Проводник	Откуда идет	Куда поступает	Данные провода	Примечание
9	SA1:C1	XT1:5		
9	XT1:5	K6:5		
9	K6:5	KT1:4		
9	KT1:4	XT6:5		
11	K2:13	K6:10		
13	XT1:6	K2:3		
13	K2:3	XT6:6		
15	XT1:7	K2:5		
17	XT1:8	XT6:7		
19	XT1:9	K1:12		
19	K1:12	KT1:7		
21	K1:A	KT1:8		
21	KT1:8	KT1:9	ПВ1 1	
23	XT1:10	K1:10		
23	K1:10	XT6:8		
23	XT6:8	XT6:9		п
25	K2:A	XT7:1		
25	XT7:1	XT7:2		п
27	XT2:1	K2:12		
27	K2:12	K3:A		
29	XT2:2	XT7:3		
33	K2:10	K5:3		
33	K5:3	XT7:4		
37	K2:6	K4:3		
37	K4:3	XT7:5		
39	K5:6	XT7:6		
41	K4:A	XT7:7		
43	K4:3	XT7:8		
45	K5:A	XT7:9		

Инв.№ подл. | Подп. и дата | Взам.инв.№

Изм. Лист № докум. Подп. Дата | ТП 503-3-18С.87 -АН002 | Лист 2

Формат А4

Проводник	Откуда идет	Куд поступает	Данные провода	Примечание
47	K4:13	K5:13		
47	K5:13	XT7:10		
49	K4:12	K5:8		
49	K5:8	XT8:1		
51	K4:8	K5:12		
51	K5:12	XT8:2		
53	XT2:4	XT8:3		
55	XT2:5	XT8:4		
57	XT2:6	XT8:5	ПВ1 1	
59	XT2:7	XT8:6		
61	XT2:8	XT8:7		
61	XT8:7	XT8:8		п
63	XT2:9	XT8:9		
63	XT8:9	XT8:10		п
65	XT8:10	XT9:1		
65	XT9:1	XT9:2		п
71	XT3:1	K2:4		
71	K2:4	K2:9		п
101	SF1:2	XT3:3		
101	XT3:3	K1:4		
101	K1:4	K1:3		п
101	K1:3	K3:3		

Инв.№ подл. | Подп. и дата | Взам.инв.№

Изм. Лист № докум. Подп. Дата | ТП 503-3-18С.87 -АН 002 | Лист 3

Формат А4

Проводник	Откуда идет	Куда поступает	Данные провода	Примечание
101	K3:3	K3:7		п
101	K3:7	K3:8		п
101	K3:8	K3:11		п
103	XT3:4	K3:13		
105	XT3:5	SK1:1		
105	SK1:1	SK1:4		п
109	XT3:6	SK1:5		
111	XT3:7	K6:2		
111	K6:2	XT8:5		
113	XT3:8	K6:1		
113	K6:1	XT9:6	ПВ1 1	
115	K3:5	K6:6		
115	K6:6	K6:7		п
117	K3:9	K1:5		
117	K1:5	XT9:7		
119	K3:10	XT9:8		
121	K6:A	XT9:9		
121	XT9:9	XT9:10		п
123	K1:6	K3:14		
125	K3:12	K6:4		
127	XT3:9	K6:9		
127	K6:9	K7:2		
127	K7:2	K7:A		п
127	K7:A	XT10:1		
129	XT3:10	K7:7		

Инв.№ подл. | Подп. и дата | Взам.инв.№

Изм. Лист № докум. Подп. Дата | ТП 503-3-18С.87 -АН002 | Лист 4

Формат А4

Проводник	Откуда идет	Куда поступает	Данные провода	Примечание
201	XT4:1	XT10:5		
202	XT4:2	XT10:6		
203	XT4:3	XT10:7		
211	SF1:1	XT5:9		
N	XT1:1	K1:B		
N	K1:B	K2:B		
N	K2:B	K3:B		
N	K3:B	K4:10		
N	K4:10	K4:B	ПВ1 1	п
N	K4:B	K5:10		
N	K5:10	K5:B		п
N	K5:B	K6:B		
N	K6:B	K7:B		
N	K7:B	KT1:10		
N	KT1:10	SK1:3		
N	SK1:3	XT5:4		
N	XT5:4	XT5:5		п
N	XT5:5	XT5:6		п
земля	XT5:1	XT5:2		п
земля	XT5:2	XT5:3		п
земля	XT5:3	XT5:4		п

Инв.№ подл. | Подп. и дата | Взам.инв.№

Изм. Лист № докум. Подп. Дата | ТП 503-3-18С.87 -АН002 | Лист 5

Копировал струкова

Формат А4

Альбом IУ

Типовой проект ТП

Провозник	Откуда идет	Куда поступает	Данные провода	Примечание
		Дверь		
1	XT1:2	SAУ:7		
1	SAУ:7	SA2:6А		
1	SA2:6А	SA2:14А		П
1	SA2:14А	SB2:3		
3	XT1:3	SA2:У		
5	XT1:У	SB1:1		
9	XT1:5	SA2:9		
13	XT1:6	SA2:10А		
15	XT1:7	SA2:У		
15	SA2:У	SB1:2		
17	XT1:8	SA2:2		
19	XT1:9	SA2:2А		
23	XT1:10	HL1:1		
27	XT2:1	SAУ:8	ПВ1 1	
29	XT2:2	SA2:13		
53	XT2:У	SB7:3		
55	XT2:5	SB7:У		
57	XT2:6	SA3:1		
57	SA3:1	SA3:3		П
59	XT2:7	SA3:4		
59	SA3:У	SB6:1		
61	XT2:8	SB6:2		
63	XT2:9	HL2:1		
65	XT2:10	SA3:2		

Инв. № подл. | Подпись и дата | Взам. инв. №

Изм.	Лист	№ докум.	Подп.	Дата	ТП 503-3-18С.87 -АН002	Лист 6

Формат А4

Провозник	Откуда идет	Куда поступает	Данные провода	Примечание
71	XT3:1	SA2:6		
71	SA2:6	SA2:8		П
101	XT3:3	SB8:3		
103	XT3:4	SA4:1		
103	SAУ:1	SAУ:5		П
105	XT3:5	B1:16		
105	B1:16	SAУ:2		
107	SAУ:6	SA5:1		
107	SA5:1	SA5:3		П
109	XT3:6	B1:12		
109	B1:12	B1:13		П
111	XT3:7	B1:22		
111	B1:22	SA5:2	ПВ1 1	
113	XT3:8	B1:21		
113	B1:21	SA5:4		
127	XT3:9	HL3:1		
129	XT3:10	SB8:4		
201	XTУ:1	B1:9		
202	XTУ:2	B1:20		
203	XTУ:3	B1:29		
N	XT1:1	HL3:2		
N	HL3:2	HL2:2		
N	HL2:2	HL1:2		
N	HL1:2	B1:5		

Инв. № подл. | Подпись и дата | Взам. инв. №

Изм.	Лист	№ докум.	Подп.	Дата	ТП 503-3-18С.87 -АН002	Лист 7

Формат А4

Проводник	Вывод	Вид контакта	Вывод	Проводник
			Технические	
	Таблица		подключения	
	схем		А4÷А6, А8.; А9	
	нений		АН002	
	Левая стенка			
		SF1		
Л11	1		2	101
		SA1		
7	Л1		С1	9
		XT1		
N*	1		2	1*
3*	3		4	5*
9*	5		6	13*
15*	7		8	17*
19*	9		10	23*

Проводник	Вывод	Вид контакта	Вывод	Проводник
			требования	
			выполнена на основании	
			и таблицы соеди-	
		XT2		
27*	1		2	29*
	3		4	53*
55*	5		6	57*
59*	7		8	61*
63*	9		10	65*
		XT3		
71*	1		2	
101*	3		4	103*
105*	5		6	109*
111*	7		8	113*
127*	9		10	129*

Инв. № подл. | Подпись и дата | Взам. инв. №

Изм.	Лист	№ докум.	Подпись	Дата	ТП503-3-18С.87 -АН003		
Нач. отд.	Огурцов				Прорилекторий для ежедневного обслуживания грузовых автомашин на две линии (для южных районов)	Стадия: Р	Лист: 1	Листов: 6
Рук. гр.	Кузнецов				Приточная системы П1 (А2-А4) Щит автоматизации АЛ33(2035, АВ31, АР29) Таблица подключения А	ГИПРОАВТОТРАНС г. Москва	
Рук. гр.	Федорков						
Нач. сект.	Шкуратенко						

Проводник	Вывод	Вид контакта	Вывод	Проводник
		XTУ		
201*	1		2	202*
203*	3		4	
	5		6	
	7		8	
	9		10	
	Передняя стенка			
		K1		
101*	3 п	Р	5	117*
	7	Ж	9	
23*	10	Ж	8	1*
123	6	Р	п 4	101*
5*	11 п	Ж	13	7
5*	14 п	Ж	12	19*
21	А	К	В	N*
		K2		
13*	3	Р	5	15
	7	Ж	9	
33	10	Ж	п 8	71
37	6	Р	п 4	71*
5*	11	Ж	13	11
1*	14	Ж	12	27*
25	А	К	В	N*
		K3		
101*	3 п	Р	5	115

Проводник	Вывод	Вид контакта	Вывод	Проводник
101*	7 п	Ж	9	113
119	10	Ж	п 8	101*
	6	Р	4	
101*	11 п	Ж	13	103
123	14	Ж	12	125
27	А	К	В	N*
		KУ		
37*	3	Р	5	43
	7	Ж	9	
N*	10 п	Ж	8	51
	6	Р	4	
1*	11 п	Ж	13	47
1*	14 п	Ж	12	49
41	А	К	п В	N*
		K5		
33*	3	Р	5	39
	7	Ж	9	
N*	10 п	Ж	8	49*
	6	Р	4	
1*	11 п	Ж	13	47*
1*	14 п	Ж	12	51*
45	А	К	п В	N*
		K6		
113*	1	Ж	п 6	115*
111*	2	Р	п 7	115
125	4	Р	9	127*
9	5	Ж	10	N
121	А	К	В	117*

Инв. № подл. | Подпись и дата | Взам. инв. №

Изм.	Лист	№ докум.	Подпись	Дата	ТП 503-3-18С.87 -АН003

Копировал Максимова

Формат А4

Проводник	Вывод	Вид контакта	Вывод	Проводник
		К7		
	1	3	6	
127	2	Р	7	129
	4	Р	9	
	5	3	10	
127	А п	К	В	N
		КТ1		
5	3	3	4	9
	4	Р	5	
	13	3	14	
	14	Р	15	
	6	3	7	
19	7	Р	п 8	21
	1	К	п 9	21
N	10			
		SK1		
105	1 п		3	N
105	4 п		5	109
		XT5		
3	1 п		п 2	3
3	3 п		п 4	N
N	5 п		п 6	N
	7		3	
111	9		10	

Проводник	Вывод	Вид контакта	Вывод	Проводник
		XT6		
1	1		2	3
5	3 п		п 4	5
9	5		6	13
17	7		п 8	23
23	9 п		10	
		XT7		
25	1 п		п 2	25
29	3		4	33
37	5		6	39
41	7		8	43
45	9		10	47
		XT8		
49	1		2	51
53	3		4	55
57	5		6	59
61	7 п		п 8	61
63	9 п		п 10	63

Инв.№ подл. | Подпись и дата | Взам. инв.№

Изм.	Лист	№ докум.	Подпись	Дата

ТП 503-3-18С.87 - АН003

Лист 3

Формат А4

Проводник	Вывод	Вид контакта	Вывод	Проводник
		XT9		
65	1 п		п 2	65
	3		4	
111	5		6	113
117	7		8	119
121	9 п		п 10	121
		XT10		
127	1		2	
	3		4	
201	5		6	202
203	7		8	
	9		10	

Проводник	Вывод	Вид контакта	Вывод	Проводник

Альбом IV

Типовой проект ТП

Формат	Зона	Поз.	Обозначение	Наименование	Кол.	Примеч.
				Документация		
			ТП503-3-18С.87 – ЭЛ002-ВО	Чертеж общего вида		
			ТП503-3-18С.87 – ЭЛ002-ЭЧ	Схема электрическая соединений		
			ТП503-3-18С.87 – ЭЛ002-ТБ	Таблица перечня надписей		
				Сборочные единицы		
				H1 01		
		01		Выключатель автоматический		
				А63М ~220В	01	QF
		02		Реле времени РВП72-3221-		
				00У3 ~220В	01	KT
		03		Реле промежуточное РПУ-2-		
				-3640033У3 ~220В	02	KV1, KV2
				H51 01		
		04		Избиратель управления		
				УП5313-ф150	01	SA
				Колодка из 10 зажимов		
				на ток 16 А		

Инв.№ подл. | Подп. и дата | Взам.инв.№ | Инв.№ дубл. | Подпись и дата

Изм.	Лист	№ докум.	Подп.	Дата
Разраб.	Мирошничек			
Провер.	Федорков			
Н.контр.	Кузнецов			
Утв.	Огурцов			

ТП 503-3-18С.87 – ЭЛ001

Щит автоматизации АД25 Технические данные аппаратов.

Лит	Лист	Листов
		1

ГИПРОАВТОТРАНС г. Москва

Формат А4

10

Панель	Строка	Надпись	Поз. обозначение	Место надписи	Текст	Кол.	Вид шрифта	Заготовка
		1	SA	Табличка	Избиратель управления	1		
		2	SA	Ключ	25раб.-тест.-25раб.	1		

Инв.№ подл. | Подп. и дата | Взам.инв.№ | Инв.№ дубл. | Подп. и дата

Изм.	Лист	№ докум.	Подпись	Дата
Разраб.	Мирошничек			
Провер.	Федорков			
Н.Контр.	Кузнецов			
Утв.	Огурцов			

ТП 503-3-18С.87 –ЭЛ001ТБ

Щит автоматизации АД25 Таблица перечня надписей

Лит.	Лист	Листов
		1

ГИПРОАВТОТРАНС г. Москва

Формат А4

ТП503-3-18.87 -ЭЛ002ВО

Вид спереди
Дверь не показана

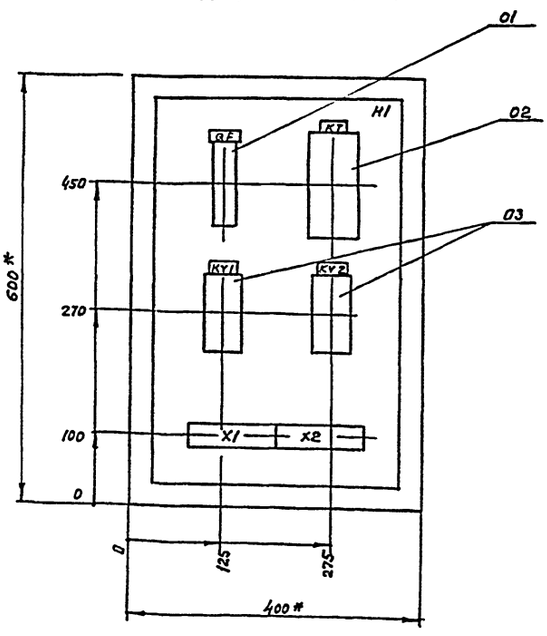

Дверь ящика
Вид спереди

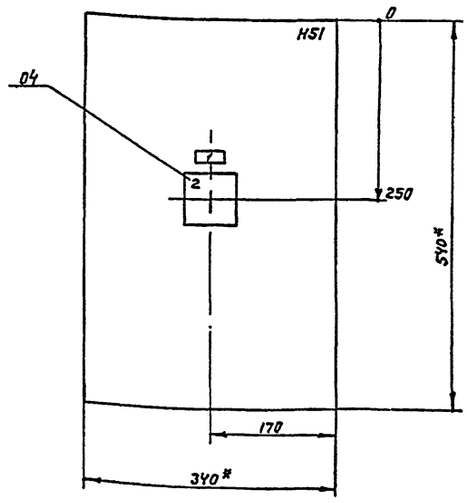

1.* Размеры для справок

2. В контуре табличек и аппаратов номера надписей по перечню надписей

Инв.№ подл. | Подп. и дата | Взам.инв.№ | Инв.№ дубл. | Подпись и дата

Изм.	Лист	№ докум.	Подп.	Дата
Разраб.	Мирошничек			
Провер.	Федорков			
Т.контр.	Федорков			
Н.контр.	Кузнецов			
Утв.	Огурцов			

ТП 503-3-18С.87 -ЭЛ001ВО

Щит автоматизации АД25 Чертеж общего вида

Лит	Масса	Масштаб
Лист	Листов	
	1	

ГИПРОАВТОТРАНС г. Москва

Копировал Максимова

Формат А3

Альбом IV

Типовой проект ТП

Вид спереди.

Дверь ящика
Вид со стороны монтажа.

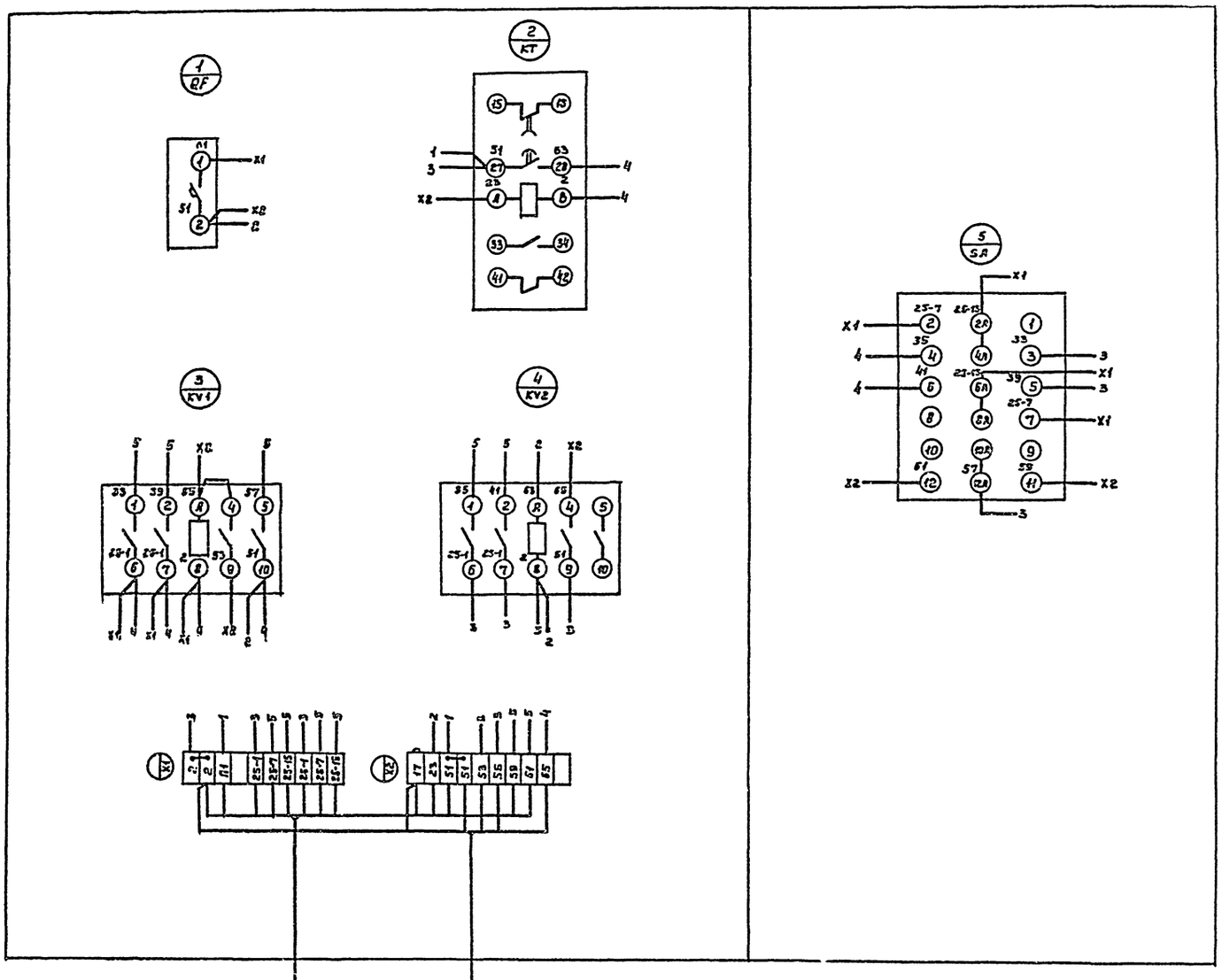

					ТП 503-3-18С.87 -ЭЛ001 Э4		
Изм.	Лист.	№ докум.	Подп.	Дата	Щит автоматизации КД 25. Схема электрическая соединений.	Лит.	Масса	Масштаб
Разраб.		Мурашинченко						—
Провер.		Федорков				Лист	Листов 1	
Т.контр.		Федорков						
Н.Контр.		Кузнецов				ГИПРОАВТОТРАНС г. Москва		
Утв.		Огурцов						

Копир. Струкова

Формат А2

Отпечатано
в Новосибирском филиале ЦИТП
630064 г. Новосибирск пр. Карла Маркса 1
Выдано в печать "14" VI 1988 г.
Заказ Г-1655 Тираж 100

gost.e-ecolog.ru