ТИПОВОЙ ПРОЕКТ

503-3-18С.87

ПРОФИЛАКТОРИЙ ДЛЯ ЕЖЕДНЕВНОГО ОБСЛУЖИВАНИЯ ГРУЗОВЫХ АВТОМОБИЛЕЙ НА ДВЕ ЛИНИИ (ДЛЯ ЮЖНЫХ РАЙОНОВ)

АЛЬБОМ II

АРХИТЕКТУРНЫЕ РЕШЕНИЯ. КОНСТРУКЦИИ ЖЕЛЕЗОБЕТОННЫЕ. КОНСТРУКЦИИ МЕТАЛЛИЧЕСКИЕ. СИЛОВОЕ ЭЛЕКТРООБОРУДОВАНИЕ. ЭЛЕКТРООСВЕЩЕНИЕ. АВТОМАТИЗАЦИЯ ТЕХНОЛОГИЧЕСКИХ И САНИТАРНО-ТЕХНИЧЕСКИХ УСТРОЙСТВ. СВЯЗЬ И СИГНАЛИЗАЦИЯ.

21957/02

цена 4-64

gost.e-ecolog.ru

ТИПОВОЙ ПРОЕКТ
503-3-18 С.87

ПРОФИЛАКТОРИЙ ДЛЯ ЕЖЕДНЕВНОГО ОБСЛУЖИВАНИЯ ГРУЗОВЫХ АВТОМОБИЛЕЙ НА ДВЕ ЛИНИИ (ДЛЯ ЮЖНЫХ РАЙОНОВ)

АЛЬБОМ II

СОСТАВ ПРОЕКТА:

АЛЬБОМ I	ОБЩАЯ ПОЯСНИТЕЛЬНАЯ ЗАПИСКА. ТЕХНОЛОГИЯ ПРОИЗВОДСТВА. ОТОПЛЕНИЕ И ВЕНТИЛЯЦИЯ. ВНУТРЕННИЙ ВОДОПРОВОД И КАНАЛИЗАЦИЯ.
АЛЬБОМ II	АРХИТЕКТУРНЫЕ РЕШЕНИЯ. КОНСТРУКЦИИ. ЖЕЛЕЗОБЕТОННЫЕ. КОНСТРУКЦИИ МЕТАЛЛИЧЕСКИЕ. СИЛОВОЕ ЭЛЕКТРООБОРУДОВАНИЕ. ЭЛЕКТРООСВЕЩЕНИЕ. АВТОМАТИЗАЦИЯ ТЕХНОЛОГИЧЕСКИХ И САНИТАРНО-ТЕХНИЧЕСКИХ УСТРОЙСТВ. СВЯЗЬ И СИГНАЛИЗАЦИЯ.
АЛЬБОМ III	СТРОИТЕЛЬНЫЕ ИЗДЕЛИЯ.
АЛЬБОМ IV	ЗАДАНИЯ ЗАВОДУ-ИЗГОТОВИТЕЛЮ.
АЛЬБОМ V	СПЕЦИФИКАЦИЯ ОБОРУДОВАНИЯ.
АЛЬБОМ VI	ВЕДОМОСТИ ПОТРЕБНОСТИ В МАТЕРИАЛАХ.
АЛЬБОМ VII	СМЕТЫ.
АЛЬБОМ VIII	ПРОЕКТНАЯ ДОКУМЕНТАЦИЯ ПО ПРИСПОСОБЛЕНИЮ ПОМЕЩЕНИЙ ЕЖЕДНЕВНОГО ОБСЛУЖИВАНИЯ И УГЛУБЛЕННОЙ МОЙКИ ДЛЯ СПЕЦИАЛЬНОЙ ОБРАБОТКИ АВТОТРАНСПОРТА.

ПРИМЕНЕННЫЕ МАТЕРИАЛЫ: ТП 704-1-158.83 РЕЗЕРВУАР СТАЛЬНОЙ ГОРИЗОНТАЛЬНЫЙ ЦИЛИНДРИЧЕСКИЙ ДЛЯ ХРАНЕНИЯ НЕФТЕПРОДУКТОВ ЕМКОСТЬЮ 3М³ (КАЗАХСКИЙ ФИЛИАЛ ЦИТП);
ТП 503-9-6.84 -. УСТАНОВКА ДЛЯ ОБЕЗВОЖИВАНИЯ ОСАДКА СТОЧНЫХ ВОД ОТ МОЙКИ АВТОМОБИЛЕЙ (НОВОСИБИРСКИЙ ФИЛИАЛ ЦИТП)

РАБОЧИЙ ПРОЕКТ УТВЕРЖДЕН И ВВЕДЕН В ДЕЙСТВИЕ С 01.04.86 МИНАВТОТРАНСОМ РСФСР ПРОТОКОЛ ОТ 11.02.86 № 4

РАЗРАБОТАН
ИНСТИТУТОМ „ГИПРОАВТОТРАНС"

ГЛАВНЫЙ ИНЖЕНЕР ИНСТИТУТА В.Н. КРЮКОВ
ГЛАВНЫЙ ИНЖЕНЕР ПРОЕКТА И.А. КИРСАНОВ

Содержание альбома

Альбом II

Типовой проект 503-3-18 С.87

Лист	Наименование	Стр.	Примечание
	Титульный лист	1	
	Содержание альбома	2	
	Архитектурные решения - АР		
1	Общие данные		
2	Спецификации		
3	План на отм. 0.000		
4	План на отм.3.300. Фрагмент 2 Узлы 1÷6		
5	Разрез 1-1. Планы полов. План кровли. Узел 7		
6	Фасады. Схемы расположения элементов заполнения оконных проемов.		
7	Планы сборных экструзионных перегородок на отм. 0.000, 3.300		
	Конструкции железобетонные - КЖ		
1	Общие данные		
2	Схема расположения фундаментов. Фрагменты 1...3		
	Фундамент ФМ1		
3.	Схемы расположения колонн, диафрагм жесткости, ригелей перекрытия и покрытия		
4	Схемы расположения плит покрытия и перекрытия. Узел 1. Деталь обрамления отверстий		
5	Спецификации к схемам расположения колонн, диафрагм жесткости, ригелей перекрытия и ригелей покрытия, плит покрытия и плит перекрытия.		
6	Участки монолитные Ум1, Ум2		
7	Схемы расположения панелей стен		
8	Спецификация к схемам расположения панелей стен. Узлы 1, 2		
9	Схема расположения фундаментов под оборудование, приямка и колодцев		
10	Фундамент Фом1. План на отметке 0.000 Разрезы 1-1; 2-2;		
11	Фундамент Фом1. Разрезы 3-3... 9-9		
12	Фундамент Фом2. План на отметке 0.000. Разрезы 10-10...13-13		
13	Фундаменты Фом3, ФомЧ, приямок Пр1. колодцы К1, К2		
14	Спецификация фундаментов Фом1...ФомЧ, приямок Пр.1, колодцев К1, К2		
15	Узлы 1.5, Бс1, мн2, мн3		

Лист	Наименование	Стр.	Примечание
	Конструкции металлические - КМ		
1	Общие данные		
2	Схема расположения металлических балок между осями А-Б; 5-6. Схема перекрытия между осями А-Б; 5-6		
3	Узлы 1... 7		
4	Лестницы Л1, Л2		
	Силовое электрооборудование - ЭМ		
1	Общие данные		
2	Распределительная сеть ~380/220В. Шкафы АРМ; АР1. Схема принципиальная однолинейная		
3.	Распределительная сеть ~380/220В. Шкафы АР2; АР3 Схема принципиальная однолинейная		
4	Ворота М2; М3; М7, М8 Схема принципиальная управления.		
5.	Вентиляторы М24; М27; М28. Схема принципиальная управления.		
6	Вентиляторы М25; М26. Схема принципиальная управления.		
7	Привод М1 (МЧ. Установка для мойки М129) Схема принципиальная управления. Дополнение. Схема подключения.		
8	Отключение вентиляции при пожаре. Схемы принципиальная управления и подключения		
9	Ворота М2, М3; М7; М8. Цепи управления Схема подключения.		
10	Вентиляторы М24; М27; М28. Цепи управления Схема подключения		
11	Вентиляторы М25; М26. Цепи управления Схема подключения		
12	Кабельный журнал (начало)		
13	Кабельный журнал (продолжение)		
14	Кабельный журнал (окончание). Сводка кабелей и проводов учтенных кабельным журналом		
15	Кабельная раскладка. План на отметке 3.300		
16	Кабельная раскладка. Планы на отметках 0.000 и 3.300. Фрагмент 1		
	Электроосвещение - ЭО		
1	Общие данные		
2	Планы расположения электрического оборудования и прокладки электрических сетей		
	Принципиальная схема питающей сети		
	Автоматизация технологических и санитарно-технических устройств - А		
1	Общие данные		
2	Приточная система П1(П2) Схема функциональная		
3	Приточная система П3 (ПЧ) Схема функциональная		
4	Воздушно-тепловая завеса У1(У2) Схема функциональная		
5	Приточная система П1(П2). Схема электрическая принципиальная управления (начало)		
6	Приточная система П1(П2). Схема электрическая принципиальная управления (окончание)		
7	Приточная система П1(П2). Схема электрическая принципиальная регулирования		
8	Приточная система П3(ПЧ). Схема электрическая принципиальная управления (начало)		
9	Приточная система П3 (ПЧ). Схема электрическая принципиальная управления. (окончание)		
10	Воздушно-тепловая завеса У1 (У2) Схема электрическая принципиальная управления		
11	Приточная система П1(П2). Схема внешних проводок (начало)		
12.	Приточная система П1(П2). Схема внешних проводок (окончание)		
13.	Приточная система П3 (ПЧ) Схема внешних проводок		
14	Воздушно-тепловая завеса У1(У2) Схема внешних проводок		
15	Планы расположения		
16.	Пожарная сигнализация. Схемы. Планы расположения.		
	Связь и сигнализация - СС		
1	Общие данные		
2	Планы расположения сетей кабельных на отм. 0.000, и 3.300		

Инв. № подл. | Подпись и дата | Взам. инв. №

Альбом III

Типовой проект

Ведомость рабочих чертежей основного комплекта

Лист	Наименование	Примечание
1	Общие данные	
2	Спецификации	
3	План на отм. 0.000	
4	План на отм. 3.300. Фрагмент г. Узлы 1÷6	
5	Разрез 1-1. Планы полов. План кровли. Узел 7.	
6	Фасады. Схемы расположения элементов заполнения оконных проемов.	
7	Планы сборных экструзионных перегородок на отм. 0.000, 3.300.	

Ведомость ссылочных и прилагаемых документов /начало/

Обозначение	Наименование	Примечание
	Ссылочные документы	
ГОСТ 14624-84	Двери деревянные для зданий промышленных предприятий	
ГОСТ 12506-81	Окна деревянные производственных зданий	
ГОСТ 948-76	Перемычки железобетонные для зданий с кирпичными стенами	
Серия 1.235.3-1, Вып.1	Ворота распашные, глухие с дистанционным управлением для зданий торговли, общественного питания и бытового обслуживания	
Серия 2.430-3, Вып.3	Типовые архитектурно-строительные детали промышленных зданий с кирпичными стенами	
Серия 2.460-18. Вып.2	Узлы покрытий одноэтажных производственных зданий с рулонными кровлями и железобетонными плитами	
Серия 1.431-6	Кирпичные перегородки для одноэтажных и многоэтажных производственных зданий	
Серия 1.494-27, Вып.5	Воздухоприемные устройства с подвесными утепленными клапанами	

Ведомость /окончание/

Обозначение	Наименование	Примечание
Серия 1.038.8-3	Перегородки из асбестоцементных экструзионных панелей для многоэтажных зданий промышленных предприятий	
	Прилагаемые документы	
ТП 503-3-18С.87 АР ВМ	Ведомость потребности в материалах	
ТП 503-3-18С.87 АР СО	Спецификация оборудования	

Ведомость отделки помещений площадь в м²

Наименование или номер помещения	Потолок		Стены или перегородки		Низ стен или перегородок / панель			Примечание
	Площадь	Вид отделки	Площадь	Вид отделки	Площадь	Вид отделки	Высота, мм	
Бункерная, компрессорная, кладовая для хранения эксплуатационных материалов, гардеробные, коридор, склад масел	140.0	Затирка, окраска ВВА-17	172.0	Затирка, окраска ВВА-17	202.0	Масляная окраска	1800	Для кирпичных стен выполнить штукатурку
Щитовая, тепловой ввод, венткамеры, бункерная (второй свет)	158.0	Затирка, известковая окраска	484.0	Затирка, известковая окраска		—		Отделка на всю высоту
Участок ЕО душевые	184.0	Затирка, масляная окраска	96.0	Затирка масляная окраска	128.0	Глазурованная плитка	1800	—
санузлы	3.0	Затирка, масляная окраска	13.0	Затирка масляная окраска	11.0	Глазурованная плитка	1500	—

Ведомость спецификаций

Лист	Наименование	Примечание
2	Спецификация элементов заполнения проемов	
2	Спецификация гардеробного оборудования	
2	Спецификация перемычек	
2	Спецификация закладных изделий	
2	Спецификация элементов экструзионных перегородок	

Строительные показатели

1	Площадь застройки	568.0 м²
2	Общая площадь	686.0 м²
3	Строительный объем	4733.0 м³

Общие указания

- Класс здания – II
- Степень огнестойкости – II
- Расчетная зимняя температура наружного воздуха – минус 10° минус 20° /основной/
- Скоростной напор ветра для III /основной/ и IV климатических районов
- Вес снегового покрова для I /основной/ и II районов
- Рельеф территории – спокойный

1. За условную отметку 0.000 принят уровень чистого пола, что соответствует по топографической съемке.
2. Наружные стены запроектированы из стеновых панелей из легкого бетона на пористых заполнителях γ= 900 кг/м³
3. Кладку кирпичных вставок, перегородок выполнить из обыкновенного глиняного кирпича пластического прессования М75 по ГОСТ 530-80 на растворе М50. Кирпичные перегородки толщиной 120 мм армировать на всю длину 2 Ø 5 АI через 750 мм кладки по высоте.
4. При кладке кирпичных стен и перегородок заложить следующие элементы:
   а/ антисептированные деревянные пробки по размеру кирпича для крепления дверных блоков по 2 штуки с каждой стороны проема.
   б/ закладные изделия по спецификации.
5. Горизонтальную гидроизоляцию стен выполнить из цементно-песчаного раствора состава 1:2 толщиной 30 мм. /для кирпичных участков стен/.
6. По периметру здания выполнить асфальтовую отмостку толщиной 40 мм и шириной 750 мм по щебеночному основанию толщиной 100 мм с уклоном 0.05 от здания. Пандусы – асфальтобетоном с уклоном 0.01 от здания.
7. Проект разработан для условий производства работ в летнее время, при производстве работ в зимнее время руководствоваться СНиП III-15-80 бетонные и железобетонные конструкции сборные, СНиП II-22-81 "Каменные конструкции" и СНиП II-20-74 кровли, гидроизоляция пароизоляция и теплоизоляция.
8. Стеновые панели окрасить поливинилацетатными красками ВА-17З ГОСТ 20833-75 холодных тонов в заводских условиях. Кирпичные участки стен оштукатурить и окрасить под цвет панелей
9. Столярные изделия окрасить 2-мя слоями эмалевой краской ХВ-110.
10. Ворота и стальные конструкции окрасить эмалью пф-133 по грунту ГФ-0119.
11. Таблица толщин ограждающих конструкций приведена на листе ТП -КЖ.8

Типовой проект разработан в соответствии с действующими нормами и правилами и предусматривает мероприятия, обеспечивающие взрывную, взрывопожарную и пожарную безопасность при эксплуатации здания.

Главный инженер проекта И.А. Кирсанов

Привязан

Инв. №

ГИП	Кирсанов	
Н. контр	Ростунова	
Нач. отд.	Хрулева	
Гл. констр	Винклер	
Гл. спец	Лисичкин	
Рук. гр.	Тузанов	
Ст. арх.	Язбичьян	

ТП 503-3-18С.87 АР

Профилактории для ежесменного обслуживания грузовых автомобилей на две линии /для южных районов/

стадия	Лист	Листов
Р	1	7

Общие данные

ГИПРОАВТОТРАНС г. Москва

Копировал Коннова

Формат А2

Инв. № подл. | Подп. | Взам. инв. №

Альбом 2

Спецификация элементов заполнения проемов

Марка, поз.	Обозначение	Наименование	Кол.	Масса ед. кг	Примечание
1	1.435.3-1. Вып.1	Ворота ВРГ-Д 4,0×4,2	3	960,0	
2	ГОСТ 14624-69	Дверной блок Д 56	5		
3	ГОСТ 14624-69	Дверной блок Д37-П	11		
4	ГОСТ 14624-69	Дверной блок Д38-П	6		
ОК1	ГОСТ 12506-81	Окно ПВД 12-18.1	11		
ОК2	ГОСТ 12506-81	Окно ПВД 12-18.1	2		
	ТУ 36-1517-74	Жалюзийная решетка №1	40	1,0	Заполнение

Спецификация перемычек

Марка, поз.	Обозначение	Наименование	Кол.	Масса ед. кг	Примечание
ПР1	ГОСТ 948-76	1ПРВ-44.12.89	6	383,0	
	ГОСТ 948-76	1ПРВ-59.12.89	3	520,0	
ПР2	ГОСТ 948-76	1ПР1-12.12.6	6	25,0	
ПР3	ГОСТ 948-76	1ПР1-12.12.6	7	25,0	

Спецификация гардеробного оборудования

Марка, поз.	Обозначение	Наименование	Кол.	Масса ед. кг	Примечание
1	Ученский завод лабораторных печей	Электрополотенце ЭРД 1,0Н.0	1		
2	ГОСТ 22414-77	Шкаф металл. МД-85.4	5		Со скамьей
3	ГОСТ 22414-77	Шкаф металл. МДВ-85.4	2		Со скамьей

Спецификация закладных изделий

Марка, поз.	Обозначение	Наименование	Кол.	Масса ед. кг	Примечание
РВ1	ТП503-3-18С87.КЖИ-230	Рама ворот	3	203,00	
РМ1	ТП503-3-18С 87-КЖИ-170	РМ1	2	20,30	
РМ2	ТП-503-3-18С 87-КЖИ-170	РМ2	3		
РМ3	ТП-503-3-18С 87-КЖИ-170	РМ3	1	29,56	
РМ4	ТП-503-3-18С 87-КЖИ-180	РМ4	1	54,0	
РМ5	ТП-503-3-18С 87-КЖИ-180	РМ5	1	28,75	
РМ6	ТП-503-3-18С 87-КЖИ-180	РМ6	1	30,0	
РМ7	ТП-503-3-18С 87-КЖИ-180	РМ7	1	36,0	
РМ8	ТП-503-3-18С.87-КЖИ-180	РМ8	2	17,0	
МН1	ГОСТ 8240-72	Швеллер №16, ℓ=4500мм	3	63,9	
МН2	ГОСТ 8240-72	Швеллер №16, ℓ=600мм	12	8,5	
МН3	ГОСТ 5781-82	Арматура АIФ6, ℓ=300мм	110	0,06	
ОП1	ТП503-3-18С.87-КЖИ-200	ОП1	1	39,19	
ОП2	ТП503-3-18С 87-КЖИ-200	ОП2	1	27,59	

Спецификация элементов экструзионных перегородок

Марка, поз.	Обозначение	Наименование	Кол.	Масса ед. кг.	Примечание
ПГ1	ТУ 21-24-82-84	ПГ 305-60.6	45	96,6	
ПГД1	ТУ 21-24-97-82	ПГД 305-30.6	10	49,9	
ПГ2	ТУ 21-24-82-84	ПГ 275.60.6	18	87,1	
ПГД2	ТУ 21-24-97-82	ПГД 275.30.6	3	45,0	
МС12	1.430.8-307-11	МС12	20	1,6	
МС13	1.430.8-307	МС13	140	0,3	
МС15	1.430.8-310	МС15	40	2,67	1п.м.
МС17	1.430.8-311	МС17	170	0,09	
МС19	1.430.8-313	МС19	14	0,23	
СТ1	1.430.8-312-05	СТ6	14	12,2	

Инв. № подл. | Подпись и дата | Взам. инв. №

Привязан

Инв. №

ГИП	Кирсанов		ТП 503-3-18 С.87 АР
Нач. отд.	Хрупало		
Н. контр.	Винклер		Профилакторий для ежедневного обслуживания грузовых автомобилей на 8 постов (для южных районов)
Гл. конст.	Винклер		Стадия: Р; Лист: 2; Листов:
Гл. спец.	Лисичкин		Спецификации
Рук. гр.	Тузанов		ГИПРОАВТОТРАНС г. Москва
Ст. арх.	Язычьян		

Копировал Марченко

Формат А3

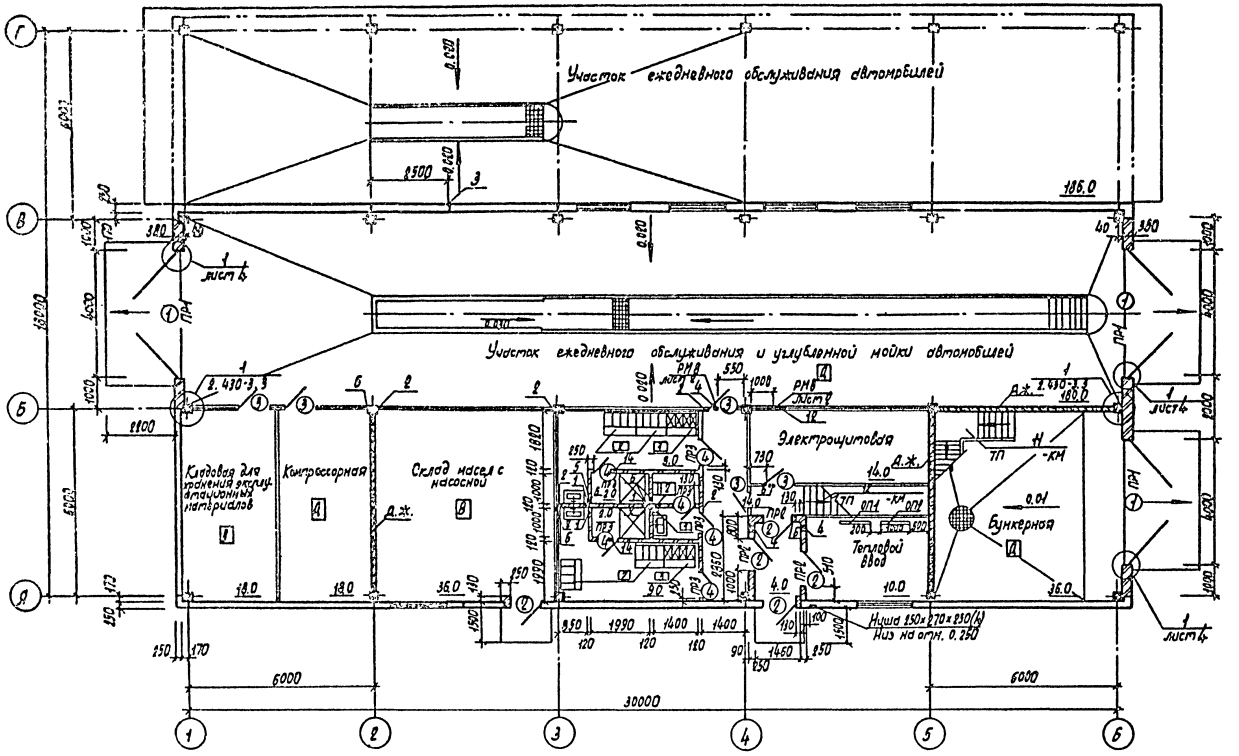

Ведомость проемов ворот и дверей

Марка, поз.	Размер проема в кладке, мм
1	4000×4000
2	1070×2100
3	1080×2080
4	880×2080

Ведомость перемычек

Марка, поз.	Схема сечения
ПР1	1ПРА-44.12.29; 1ПРА-57.12.29; 4.200
ПР2	1ПР1-12.12.6; 2.100
ПР3	1ПР1-12.12.6; 2.080

Ведомость отверстий

(начало)

N отв.	Размеры: Длина	Размеры: Высота	Отметка низа отверст.	Назначение	Примечание
1	150	150	0.000	ВК	
2	100	100	2.100	ВК	
3	100	100	0.650	ВК	
4	600	300	2.600	ОВ	
5	250	250	2.350	ОВ	
6	350	350	2.550	ОВ	

(окончание)

N отв.	Размеры: Длина	Размеры: Высота	Отметка низа отверст	Назначение	Примечание
7	1090	400	5.000	ОВ	
8	400	400	6.150	ОВ	
9	780	780	5.700	ОВ	
10	950	950	5.630	ОВ	
11	350	350	5.925	ОВ	
12	500	300	2.500	90	
13	1090	400	5.770	ОВ	
14	640	240	2.550	ОВ	

Согласовано: Нач.отд. Дурдуев; Нач.отд. Гольцова; Нач.отд. Ратников; Взам. инв.№; Подпись и дата; Инв.№ подл.

Привязан

Инв.№

ГИП	Кирсанов	
Нач.отд.	Хрупало	
Н.контр.	Винклер	
Гл.конст.	Винклер	
Гл.спец.	Лисичкин	
Рук.гр.	Тузанов	
Ст.арх.	Ялычьян	

ТП 503-3-18С 87 АР

Профилакторий для ежедневного обслуживания грузовых автомобилей на две линии (для южных районов)

Стадия	Лист	Листов
Р	3	

План на отм. 0.000

ГИПРОАВТОТРАНС г. Москва

Копировал Марченко

Формат А2

Альбом II

Типовой проект

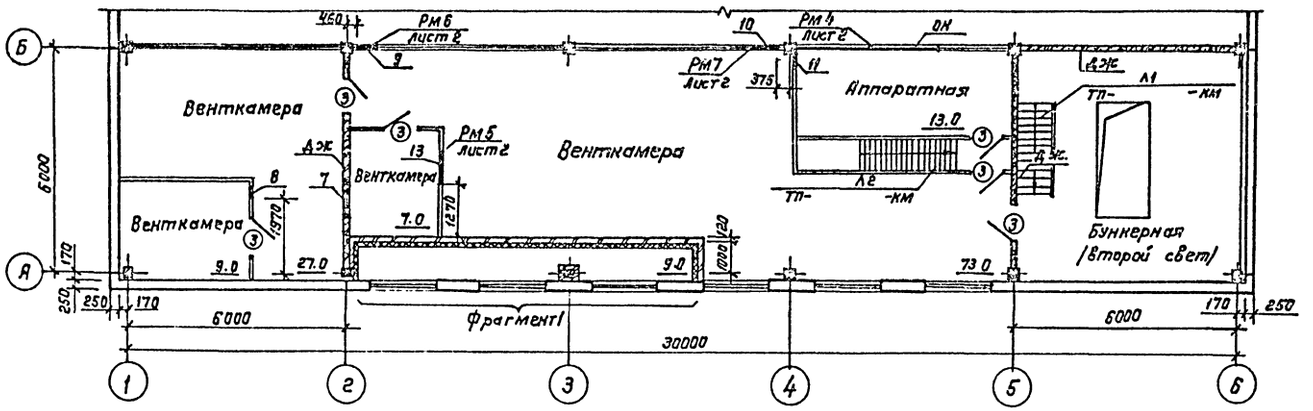

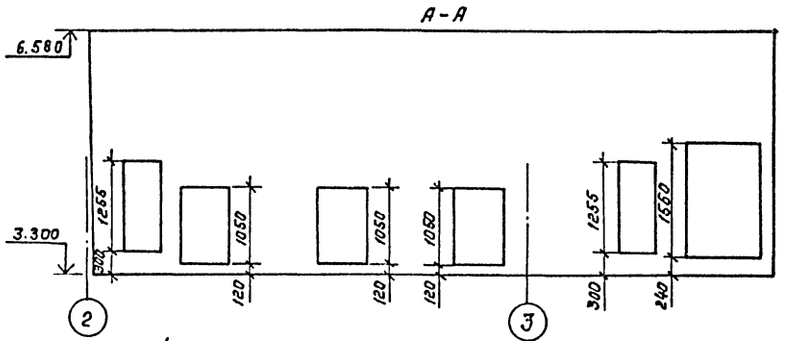

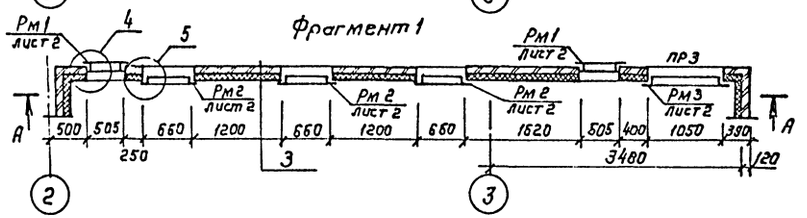

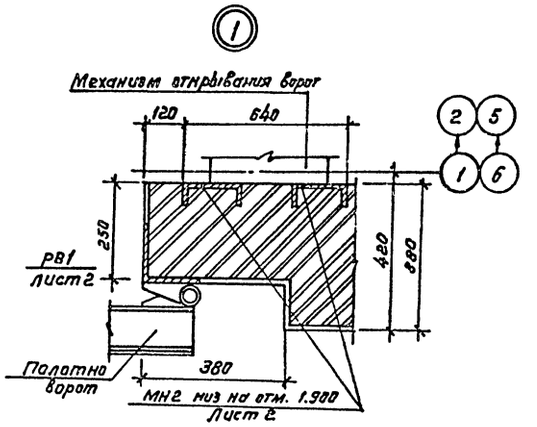

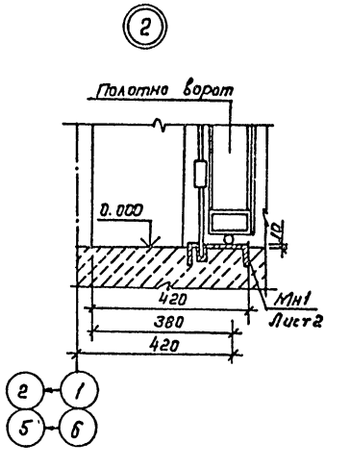

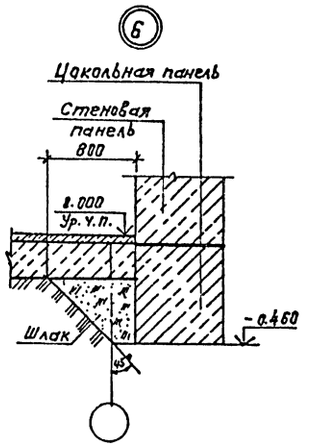

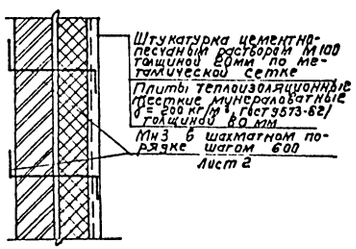

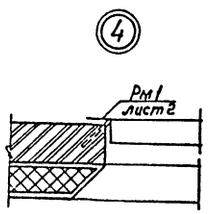

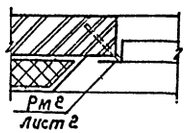

				ТП 503-3-18С87	АР
ГИП	Кирсанов				
Нач. отд.	Хрупало				
Н. контр.	Винклер			Профилакторий для ежедневного обслуживания грузовых автомобилей на две линии (для южных районов)	Стадия: Р; Лист: 4; Листов:
Гл. конст.	Винклер				
Гл. спец.	Лисичкин				
Рук. гр.	Тузанов			План на отм. 3.300. Фрагмент 1 Узлы 1...6	ГИПРОАВТОТРАНС г. Москва
Ст. арх.	Язычьян				

Привязан

Инв. №

Согласовано: Нач. отд. Огурцов; Нач. отд. Пугин; Нач. отд. Лошакова; Нач. отд. Ратников

Инв. № подл. | Подпись и дата | Взам. инв. №

Копировал Коннова

Формат А2

Разрез 1-1

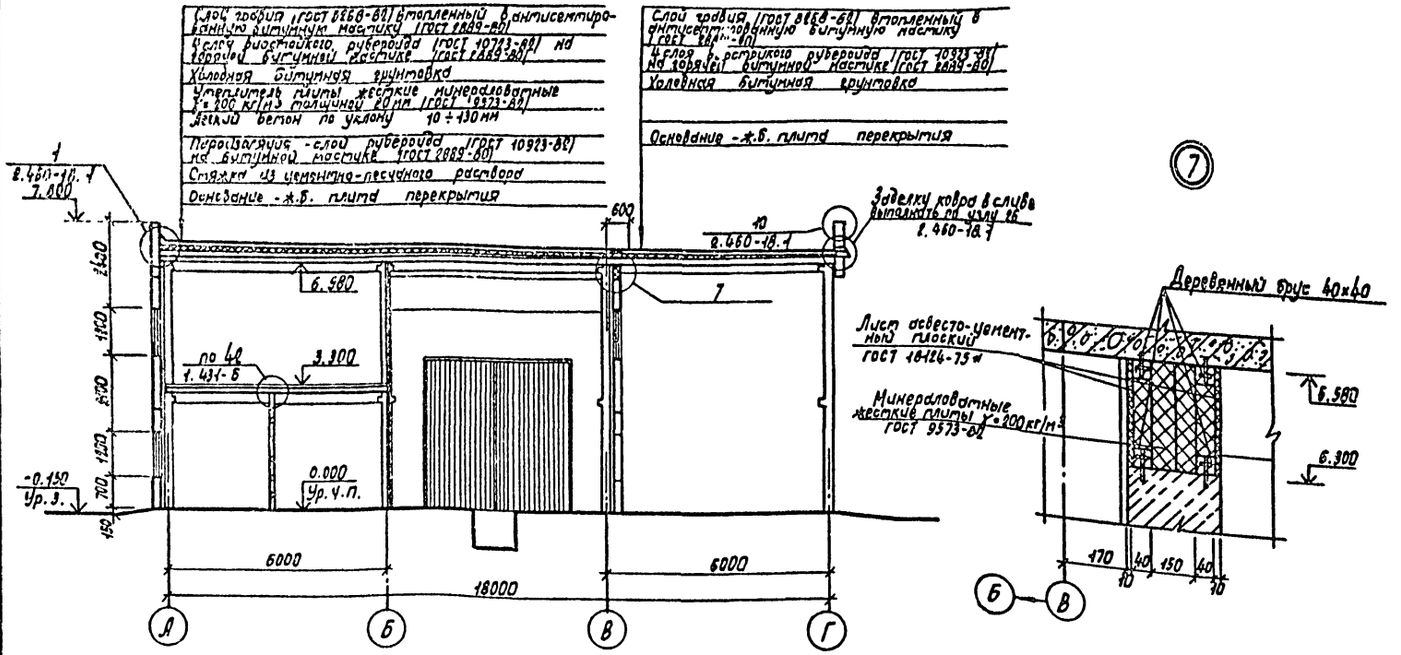

План полов на отм. 0.000

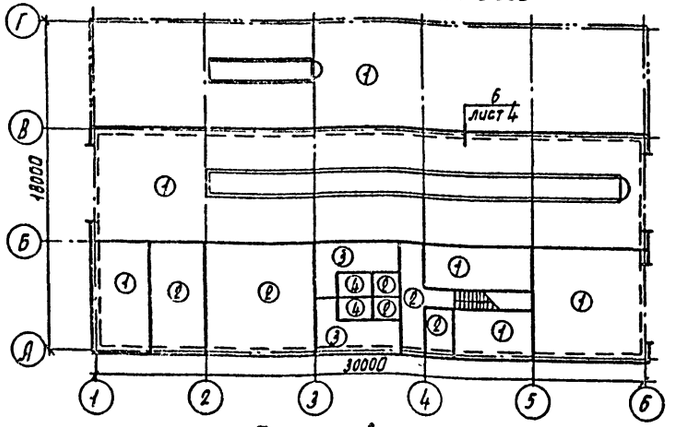

План кровли

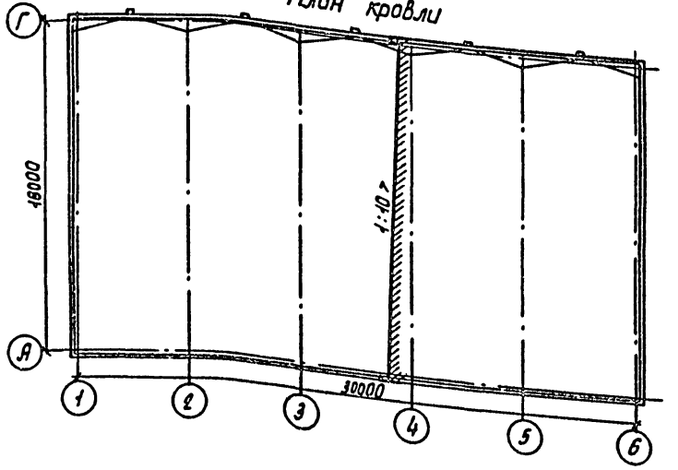

План полов на отм. 3.300

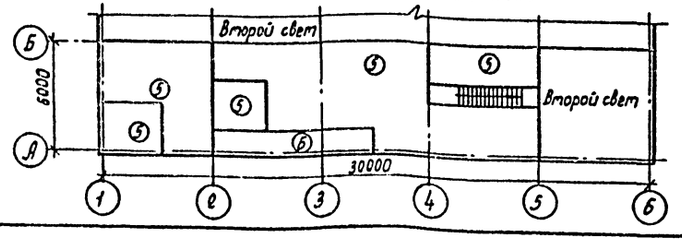

Экспликация полов

Наименование или номер помещения по проекту	Тип пола по проекту	Схема пола или номер узла по серии	Элементы пола и их толщина в мм	Площадь пола, м²
Участок ЕО и углубленной мойки винтовой электрической тепловой "Ивой" кладовая	1		Покрытие-бетон М300, шлиф -30 Подстилающий слой-бетон М150-150 Основание-грунт с втрамбованным щебнем крупностью 40-60 мм	444.0
Компрессорная, склад масел, коридоры, санузлы	2		Покрытие-керамическая плитка (ГОСТ 6787-80) -13 Прослойка и заполнение швов-цементно-песчаный раствор М150 -15 Подстилающий слой-бетон М150 -100 Основание-грунт с втрамбованным щебнем крупностью 40-60 мм	75.0
Гардеробные	3		Покрытие-линолеум поливинилхлоридный многослойный (ГОСТ 14632-79)-5 Прослойка из быстротвердеющей мастики на водостойких вяжущих -5 Выравнивающий слой-цементно-песчаный раствор М50 -20 Подстилающий слой-бетон М150 -100 Основание-грунт с втрамбованным щебнем крупностью 40-60 мм	18.0
Душевые	4		Покрытие-керамическая плитка (ГОСТ 6787-80) -13 Прослойка и заполнение швов-цементно-песчаный раствор М50 -15 Гидроизоляция - 2 слоя рубероида (ГОСТ 10923-82) на битумной мастике -5 Стяжка по уклону-цементно-песчаный раствор М 150 -20 Подстилающий слой-бетон М150-80 Основание-грунт с втрамбованным щебнем крупностью 40-60 мм	4.0
Венткамеры аппаратная	5		Покрытие-бетон М300, шлиф. -30 Подстилающий слой-бетон М150-70 Основание-ж.б. плита перекрытия	129.0
Воздухозаборвенткамер	6		Покрытие-бетон М300, шлиф.-30 Стяжка-цементно-песчаный раствор М150 -10 Гидроизоляция-2 слоя рубероида (ГОСТ 10923-82) на битумной мастике -10 Утеплитель-жесткие минераловатные плиты γ=200 кг/м³ (ГОСТ 9573-82)-80 Основание-ж.б. плита перекрытия	9.0

Привязан

Инв. №

ГИП	Курсанов	
Нач.отд.	Хрупало	
Н.контр.	Винклер	
Гл.конст.	Винклер	
Гл.спец.	Лисичкин	
Рук.гр.	Тузанов	
Ст.арх.	Язычян	

ТП 503-3-18 с. 87 АР

Профилакторий для ежедневного обслуживания грузовых автомобилей на 8 постов (для южных районов)

Стадия Р | Лист 5 | Листов

Разрез 1-1. Планы полов. План кровли. Узел 7

ГИПРОДОРТРАНС г. Москва

Копировал Маринина Формат А2

Согласовано

Инв. № подл. | Подпись и дата | Взам. инв. №

Альбом II

Типовой проект

Согласовано:

Инв.№ подл. | Подпись и дата | Взам. инв.№ | Инв.№ дубл. | Подпись и дата

Фасад 1-6

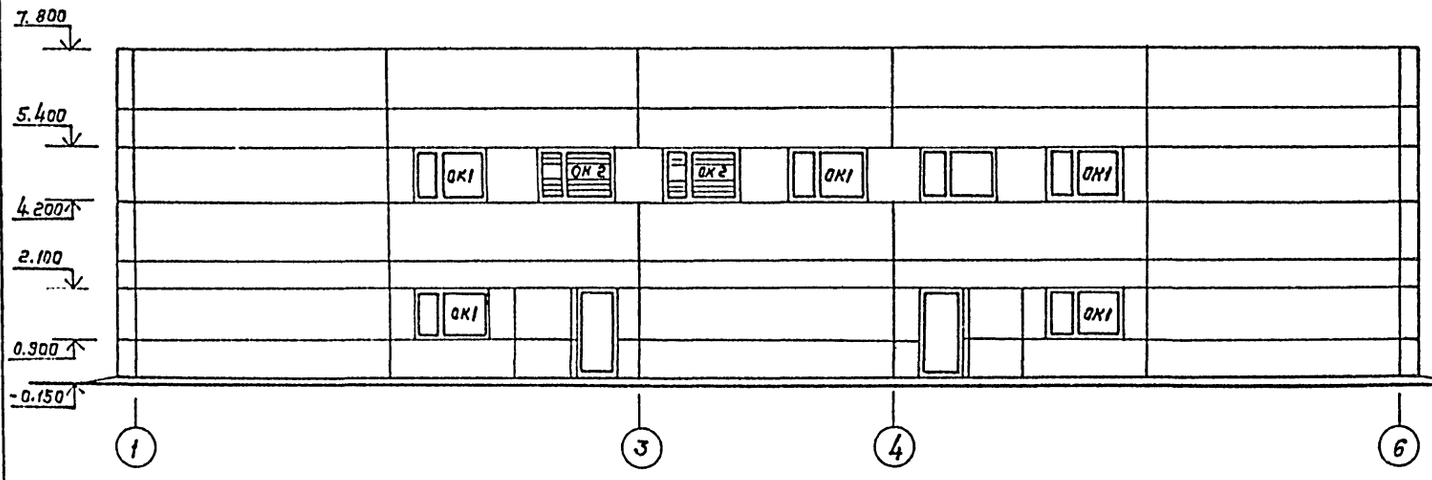

Фасад А-Г

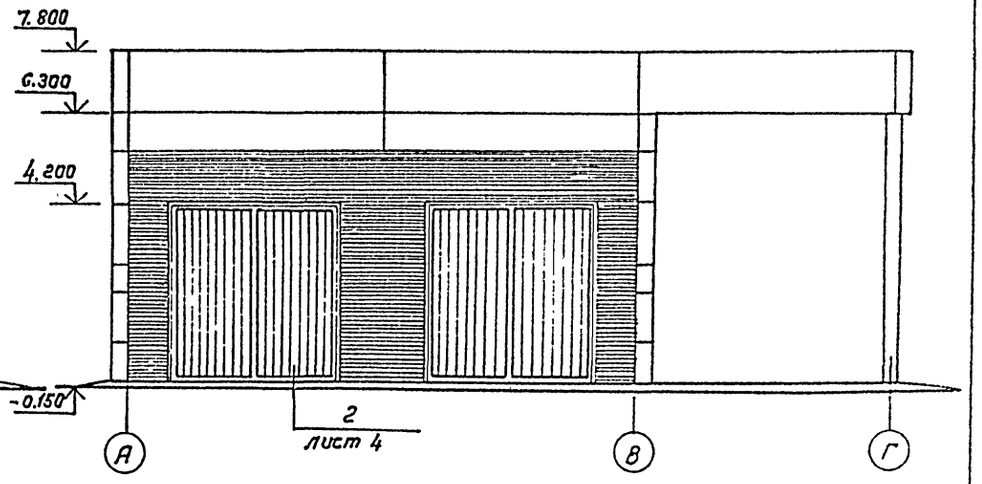

Фасад 6-1

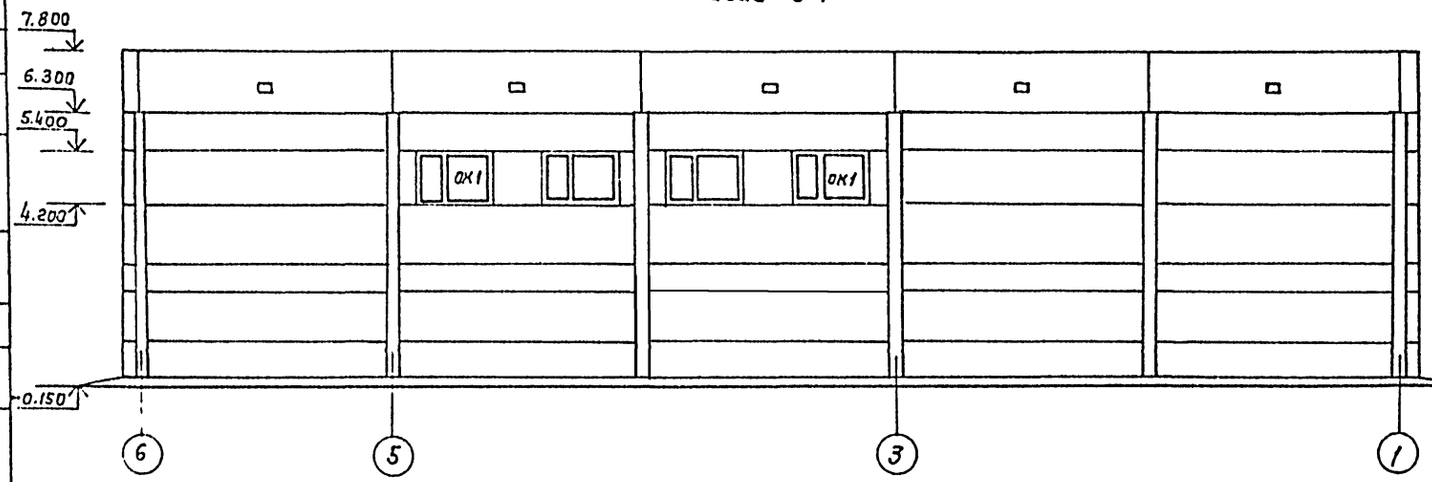

Фасад Г-А

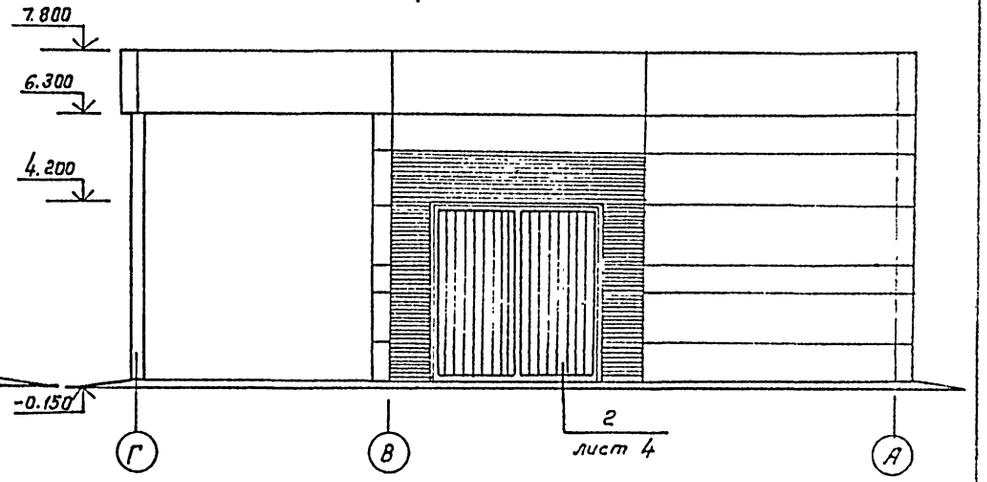

Схемы расположения элементов заполнения оконных проемов

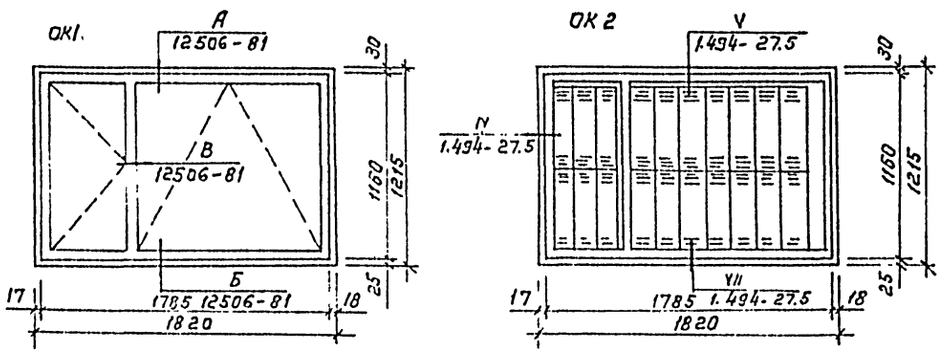

				ТП 503-3-18 С.87	АР
ГИП	Кирсанов				
Нач. отд.	Хрупало				
Н. контр	Винклер			Профилакторий для ежедневного обслуживания грузовых автомобилей на две линии (для южных районов)	Стадия: Р; Лист: 6; Листов:
Гл. конст.	Винклер				
Гл. спец.	Литчукин				
Рук. гр.	Гузанов			Фасады. Схемы расположения элементов заполнения оконных проемов.	ГИПРОАВТОТРАНС г. Москва
Ст. арх.	Язычьян				

Привязан

Инв. №

Копировал Коннова

Типовой проект

План сборных экструзионных перегородок на отм. 0.000

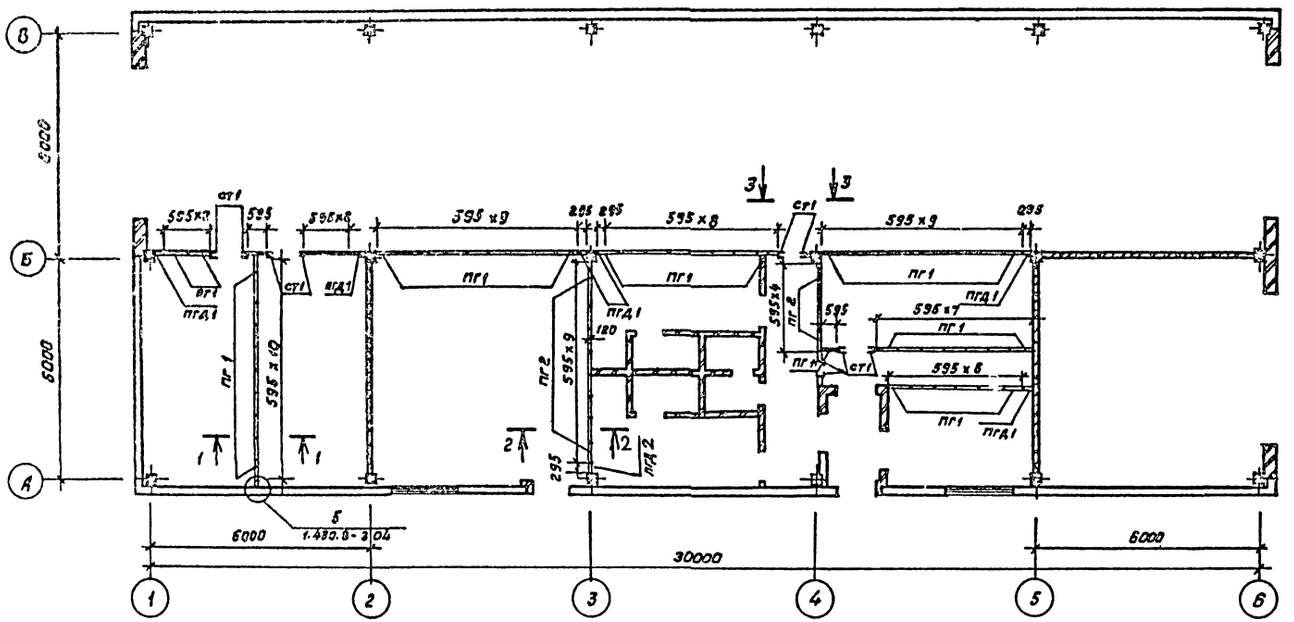

План сборных экструзионных перегородок на отм. 3.300.

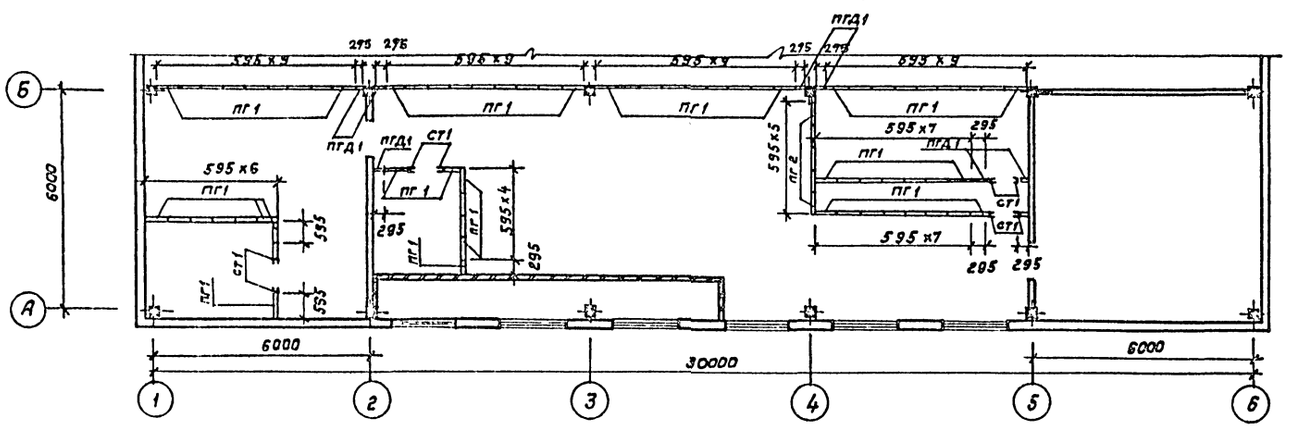

1 - 1

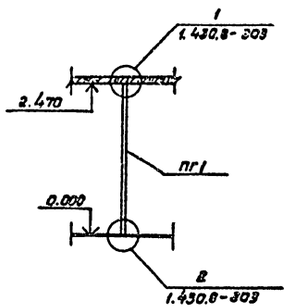

2 - 2

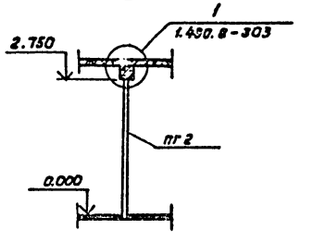

3 - 3

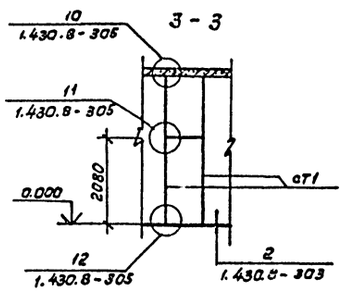

				ТП 503-3-18С.87			АР
		Гип	Кирсанов				
		Нач.отд.	Крупало				
Привязан		Н. контр.	Винклер	Профилакторий для ежедневного обслуживания грузовых автомобилей на обслужив. (для южных районов)	Стадия	Лист	Листов
		Гл. конст.	Винклер		Р	7	
		Гл.спец.	Лисичкин				
		Рук.гр.	Тузанов	Планы сборных экструзионных перегородок на отм. 0.000 и 3.300.	ГИПРОАВТОТРАНС г. Москва		
		Ст.арх.	Язычьян				

Копировал: Каннова

Формат А2

Взам. инв.

Подпись и дата

Инв. № подл.

Альбом III

Типовой проект

Ведомость рабочих чертежей основного комплекта

Лист	Наименование	Примечание
1	Общие данные	
2	Схема расположения фундаментов. Фрагменты 1...3	
	Фундамент ФМ1	
3	Схемы расположения колонн, диафрагм жесткости,	
	ригелей перекрытия и покрытия	
4	Схемы расположения плит покрытия и перекрытия.	
	Узел 1. Деталь обрамления отверстий.	
5	Спецификации к схемам расположения колонн, диафра-	
	грам жесткости, ригелей перекрытия и ригелей	
	покрытия, плит покрытия и перекрытия	
6	Участки монолитные Ум1, Ум2	
7	Схемы расположения панелей стен	
8	Спецификация к схемам расположения панелей	
	стен. Узлы 1,2.	
9	Схема расположения фундаментов под оборудова-	
	ние приямка и колодцев.	
10	Фундамент Фом1. План на отметке 0.000. Разрезы 1-1; 2-2;	
11	Фундамент Фом1. Разрезы 3-3... 9-9.	
12	Фундамент Фом2. План на отметке 0.000 Разрезы 10-10...13-13.	
13	Фундаменты Фом3, Фом4, Приямок Пр1, Колодцы К1, К2.	
14	Спецификация фундаментов Фом1... Фом4, приямка Пр1,	
	колодцев К1, К2.	
16	Узлы 1...5, Бс1, Мн2, Мн3.	

Ведомость ссылочных и прилагаемых документов (начало)

Обозначение	Наименование	Примечание
	Ссылочные документы	
1.020-1/83 вып. 0-1; 1-1	Конструкции каркаса межвидового	
3-1; 4-1; 6-1; 7-1	Применения для многоэтажных обще-	
	ственных зданий, производственных и	
	вспомогательных зданий промыш-	
	ленных предприятий	

Ведомость ссылочных и прилагаемых документов (окончание)

Обозначение	Наименование	Примечание
1.(11.1-2 вып. 1.6	Сборные железобетонные многопустотные	
	плиты перекрытий многоэтажных обще-	
	ственных зданий, производственных и вспо-	
	могательных зданий промышленных предприятий	
1.494-24, вып.1	Стаканы для крепления крышных венти-	
	ляторов дефлекторов и зонтов	
1.030.1-1 вып.1-1; 3-1; 4-1	Стены наружные из однослойных панелей	
	для каркасных общественных зданий, произ-	
	водственных и вспомогательных зданий	
	промышленных предприятий	
5.900-2	Сальники набивные Ду50...1400 для	
	пропуска труб через стены	
3.900-3 вып.7 часть1	Сборные железобетонные конструкции	
	емкостных сооружений для водоснаб-	
	жения и канализации	
	Прилагаемые документы	
ТП-503-3-18С.87 -КЖИ	Чертежи строительных изделий	
ТП-503-3-18С.87 -КЖВМ	Ведомость потребности в материалах	

Ведомость спецификаций

Лист	Наименование	Примечание
2	Спецификация к схеме расположения фундаментов	
	Спецификация фундамента ФМ1.	
5	Спецификации к схемам расположения колонн, диафрагм	
	жесткости, ригелей перекрытия и ригелей покрытия.	
	Спецификация к схемам расположения плит покрытия и перекрытия	
6	Спецификация участков монолитных Ум1, Ум2.	
	Спецификация каркаса Кр1. Спецификация каркаса Кр2.	
8	Спецификация к схемам расположения панелей стен	
9	Спецификация к схеме расположения фундаментов	
	под оборудование приямка и колодцев	
14	Спецификация фундаментов Фом1...Фом4, приямка Пр1,	
	колодцев К1, К2	
15	Спецификация Бс1, Мн2, Мн3.	

Ведомость объемов сборных бетонных и железобетонных конструкций по рабочим чертежам основного комплекта марки КЖ

Марка	Наименование группы элементов конструкции	Код	Количество м3	Примечание
1	Фундаменты стаканного типа и башмаки	5812000000	35.60	
2	Колонны	5821000000	17.70	
3	Ригели и прогоны	5825000000	19.12	
4	Плиты покрытий	5841000000	51.98	
5	Панели стеновые наружные	5831000000	167.87	
6	Плиты перекрытий	5842000000	16.94	
7	Перемычки	5828000000	1.66	
8	Детали лифтовых и вентиляцион-	5896000000	1.39	
	ных шахт.			
	Всего бетона и железобетона	5899990099	322.26	

Материалы на изготовление сборных бетонных и железобетонных конструкций учтены в ведомости потребности в материалах и отдельно не учитываются.

Общие указания:

1. Типовой проект разработан для применения в районах с расчетной температурой наружного воздуха минус 10°С; минус 20°С (основной вариант) скоростным напором ветра для III (основной вариант) IV географических районов, весам снегового покрова для I (основной вариант) II географических районов.
2. Данные о грунтах приведены на листе 2.
3. За относительную отметку 0.000 принята отметка чистого пола здания.
4. После проведения монтажно-сварочных работ антикоррозийную защиту металлических изделий восстановить.
5. Производство работ в зимнее время производить с учетом требований СНиП 3.02.01-83; СНиП III-15-76; СНиП III-16-80

Согласовано

Инв. № подл. | Подпись и дата | Взам. инв. №

Типовой проект разработан в соответствии с действующими нормами и правилами и предусматривает мероприятия, обеспечивающие взрывную, взрывопожарную и пожарную безопасность при эксплуатации здания

Главный инженер проекта /И.А. Кирсанов/

Привязан

Инв. №

ГИП	Кирсанов	
Н. контр.	Растунова	
Нач. АСО	Хрупало	
Гл. констр.	Винклер	
Гл. спец.	Лисичкин	
Рук. гр.	Алехова	
Ст. инж.	Черкасова	
Инж.	Сафонова	

ТП503-3-18С.87 КЖ

Профилакторий для ежедневного обслуживания грузовых автомобилей на 9 ти линии (для южных районов)

Стадия	Лист	Листов
Р	1	15

Общие данные

ГИПРОАВТОТРАНС г. Москва

Копировал Коннова

Формат А2

Альбом II

Типовой проект

Схема расположения фундаментов

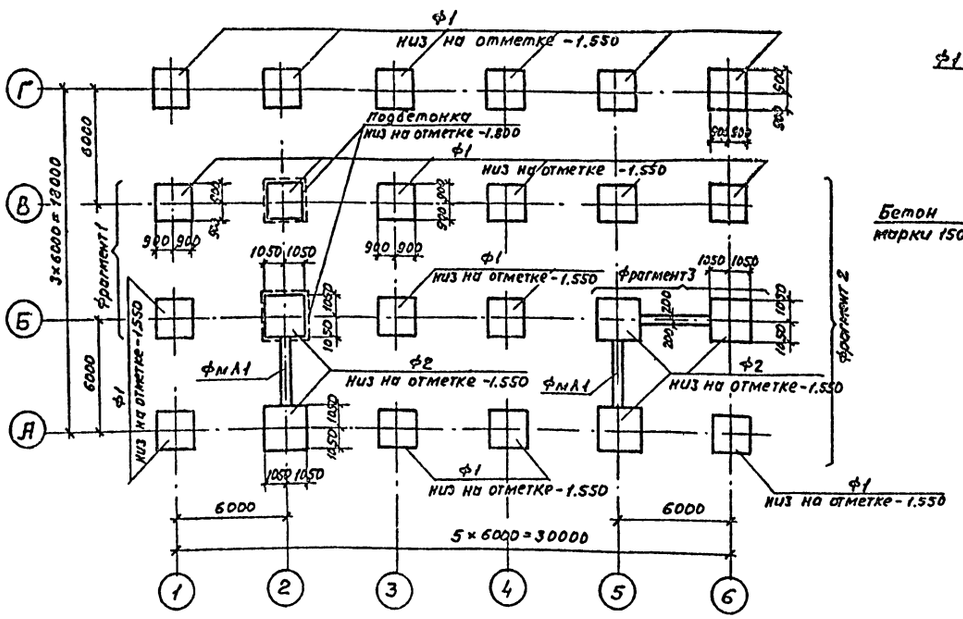

1 — 1

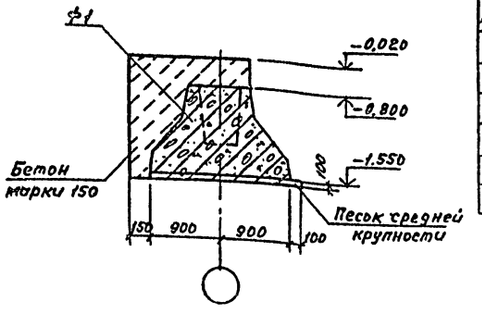

Спецификация к схеме расположения фундаментов

Марка позиция	Обозначение	Наименование	Количество	Масса единицы кг	Примечание
		Фундаменты			
Ф1	1.020-1/83 Вып. 1-1	1Ф18.8-1	19	3500	
Ф2	1.020-1/83 Вып. 1-1	1Ф21.8-1	5	4500	
ФмЛ1	Лист 2	ФмЛ1	—		15.0п.м

Спецификация фундамента ФмЛ1

Формат	Зона	Позиция	Обозначение	Наименование	Количество	Примечание
				ФмЛ1		
				Материалы		
				Бетон марки 150	—	0,5м³

2 — 2

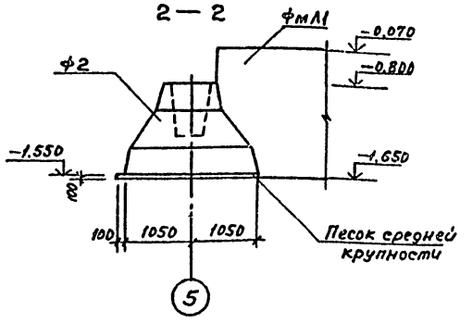

1. Основание под фундаменты приняты грунты со следующими характеристиками: $\varphi = 28°$; $c^н = 2$ кПа; $E = 14.7$ мПа; $\gamma = 1.8$ т/м³; $Kr = 1$. Грунтовые воды отсутствуют
2. Под сборные фундаменты устраивается песчаная подготовка $\delta = 100$ мм. из песка средней крупности
3. Обратную засыпку пазух производить грунтом без включения строительного мусора и растительного грунта с послойным трамбованием до получения γ скелета грунта ≥ 1.6 т/м³

Фрагмент 1

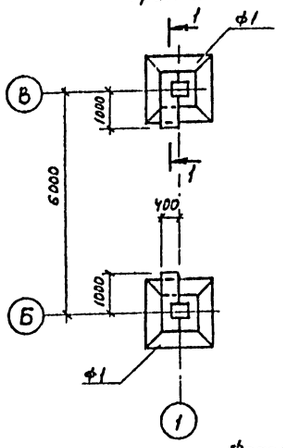

Фрагмент 2

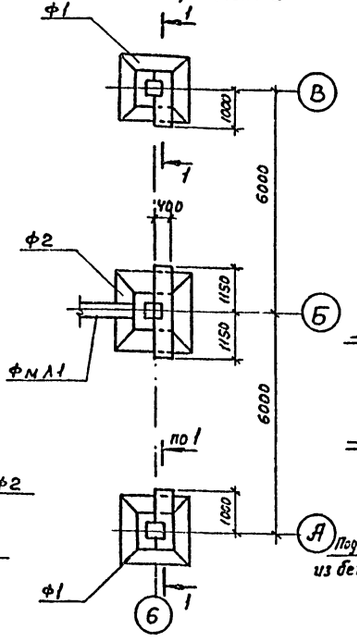

Фрагмент 3

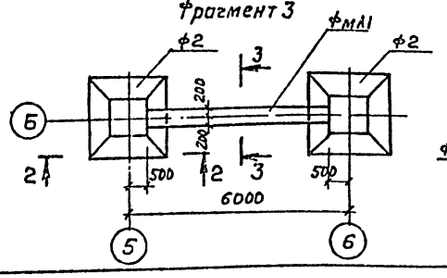

3 — 3

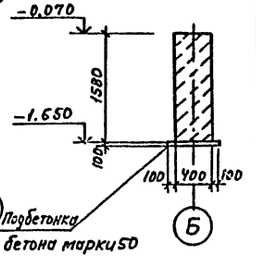

Марка	Расчетная схема	Нагрузки: Нормативные N кН	Нагрузки: Расчетные N кН
Ф1	-0,800 N	401	483
Ф2		495	594

ГИП	Кирсанов		
Нач.отд.	Хрупало		
Н.контр	Винклер		
Гл.констр	Винклер		
Гл.спец.	Лисичкин		
Рук.гр.	Алехова		
ст.инж.	Черкасова		
инж.	Сафонова		

Привязан

инв. N

ТП 503-3-18С.87 КЖ

Профилакторий для ежедневного обслуживания грузовых автомобилей на две линии для южных районов

Стадия	Лист	Листов
Р	2	

Схема расположения фундаментов. Фрагменты 1...3 Фундамент ФмЛ1

ГИПРОАВТОТРАНС г. Москва

Инв. N подл. | Подпись и дата | Взам инв. N

Копировал Максимова Формат А2

Альбом II

Схема расположения колонн, диафрагм жесткости, ригелей покрытия /Схема1./

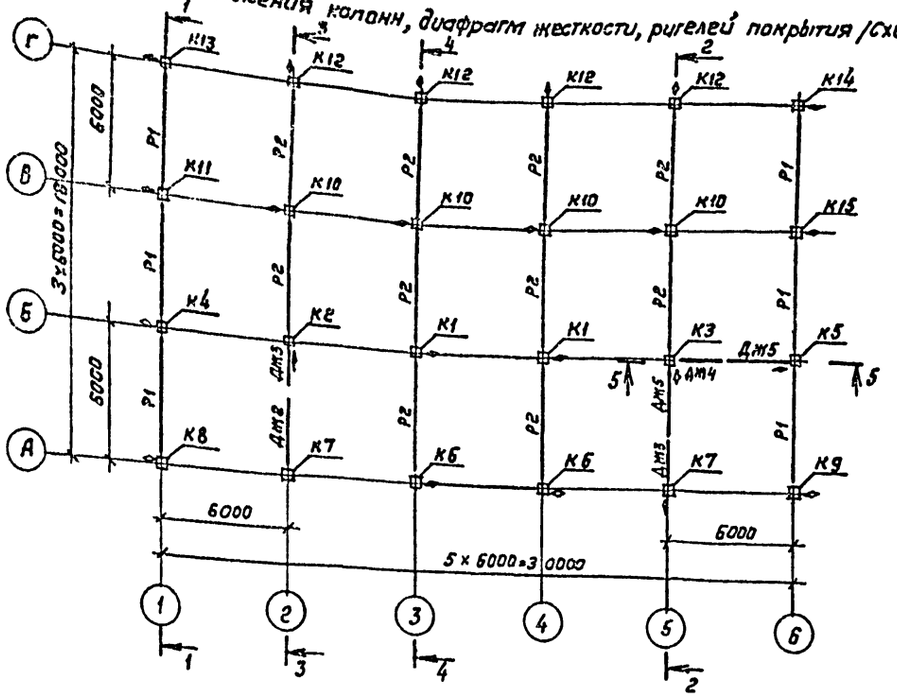

Схема расположения диафрагм жесткости, ригелей перекрытия /схема2/

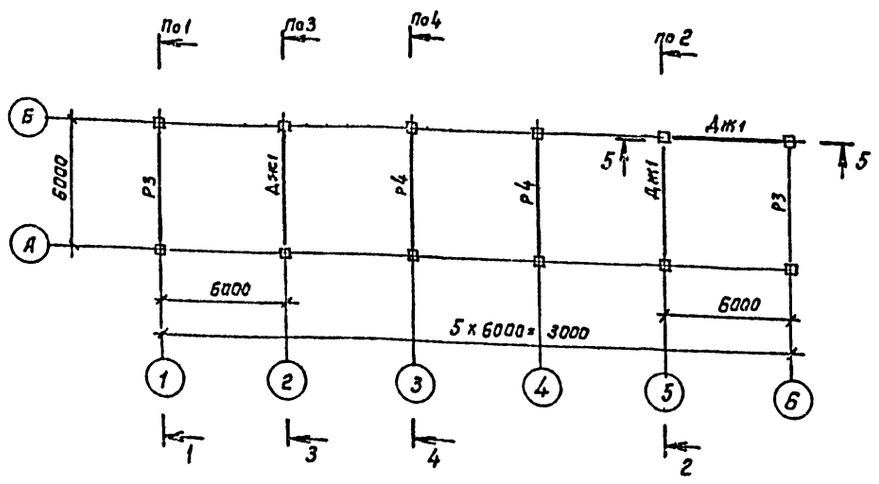

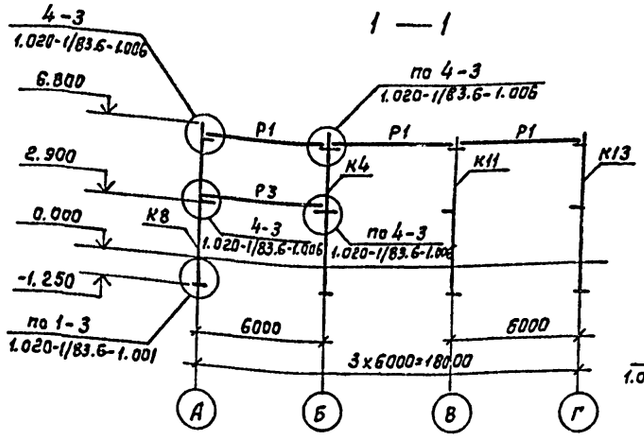

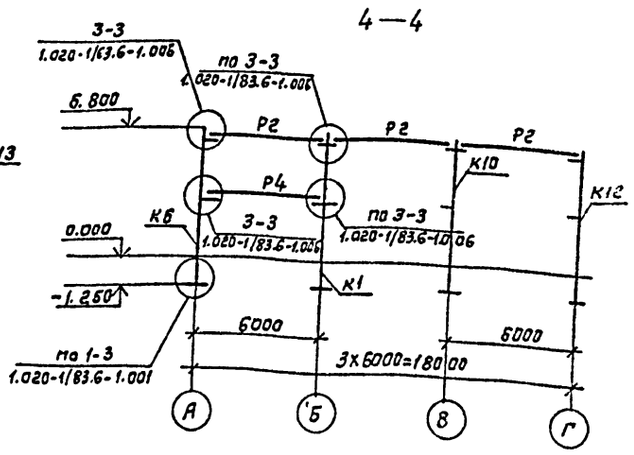

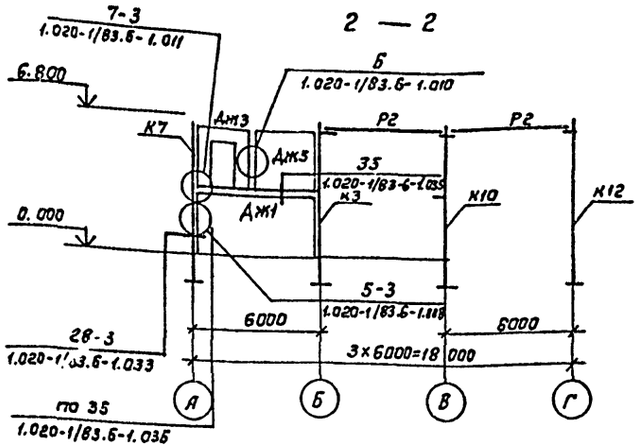

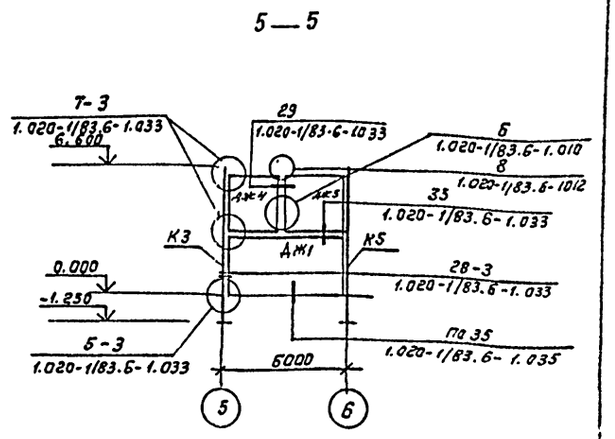

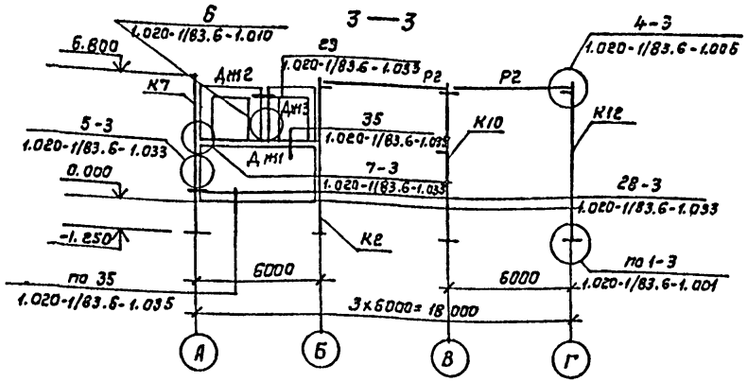

Спецификация к схемам 1 и 2 дана на листе 5

ГИП	Кирсанов		ТП 503-3-18С.87	КЖ
Нач. отд.	Хрупало			
Н. контр.	Винклер			
Гл. констр.	Винклер		Профилакторий для ежедневного обслуживания грузовых автомобилей на две линии/для южных районов	Стадия: Р; Лист: 3; Листов:
Гл. спец.	Лисичкин			
Рук. гр.	Алехова			
Ст. инж.	Черкасова		Схемы расположения колонн, диафрагм жесткости, ригелей перекрытия и покрытия.	ГИПРОАВТОТРАНС г. Москва
Инж.	Сафонова			

Привязан

Инв. №

Копировал Коннова

Формат 12

Типовой проект

Заказ № 4859

Инв. № подл. | Подпись и дата | Взам. инв. №

Схема расположения плит покрытия /схема 1/

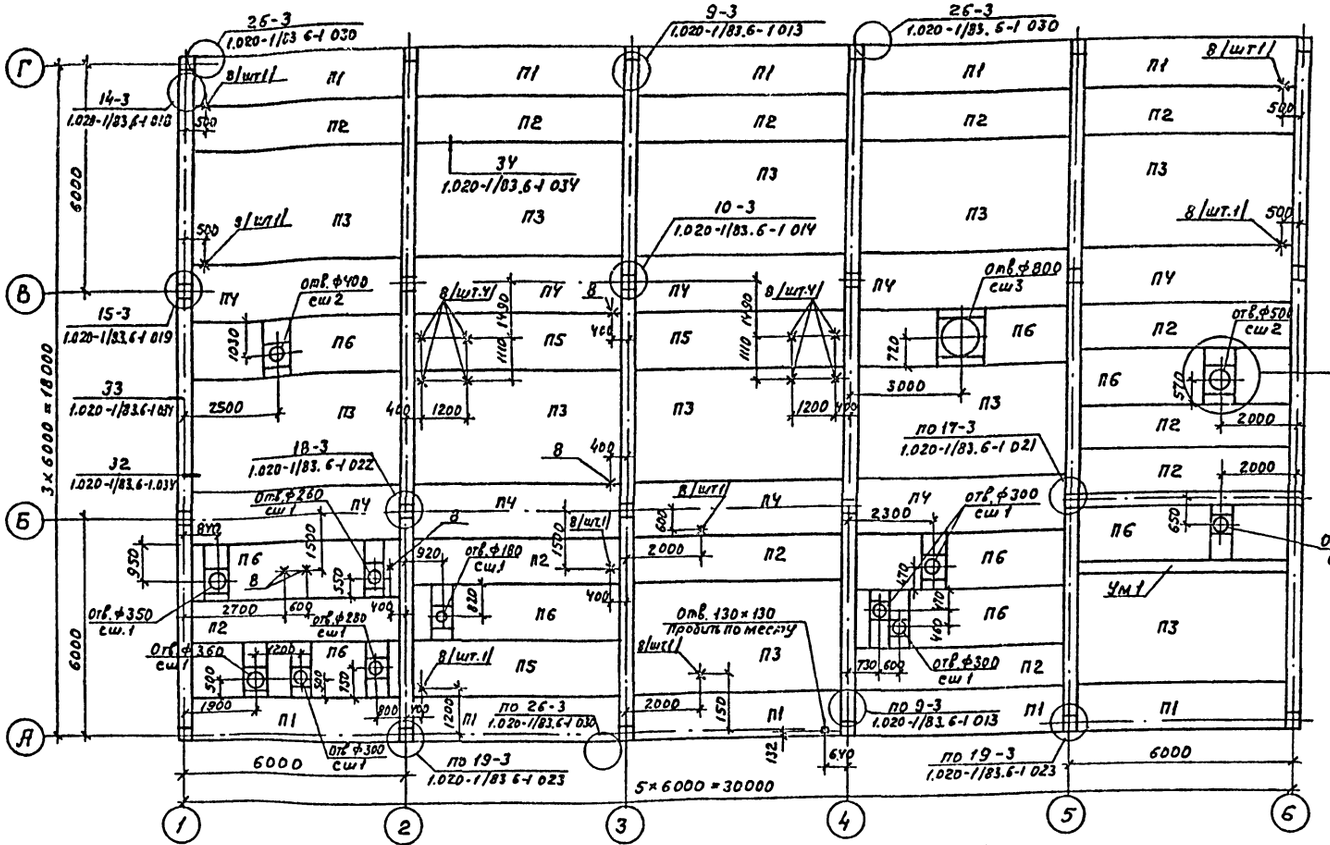

Схема расположения плит перекрытия /схема 2/

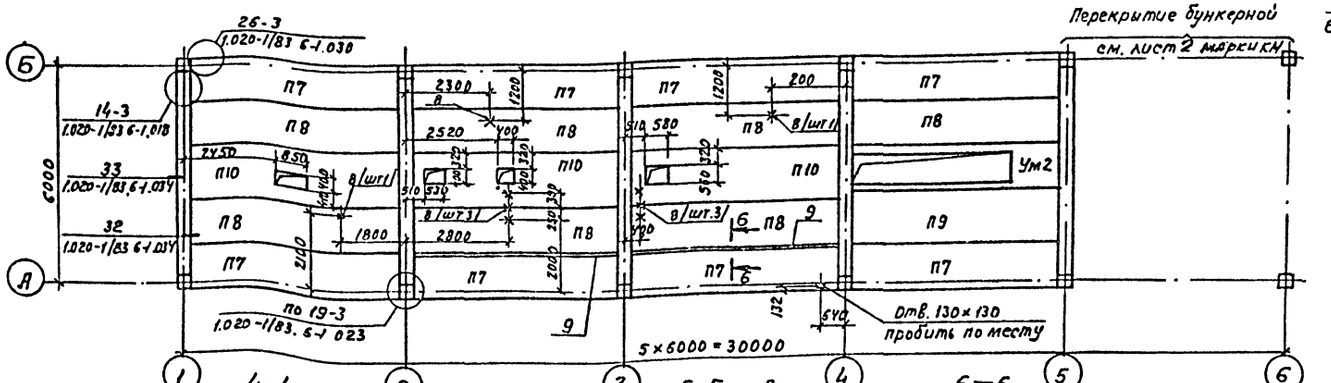

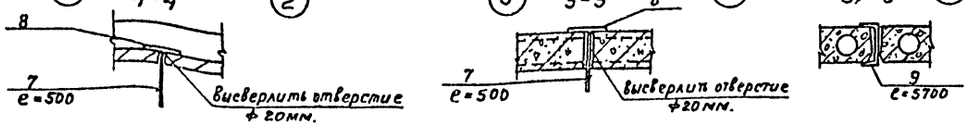

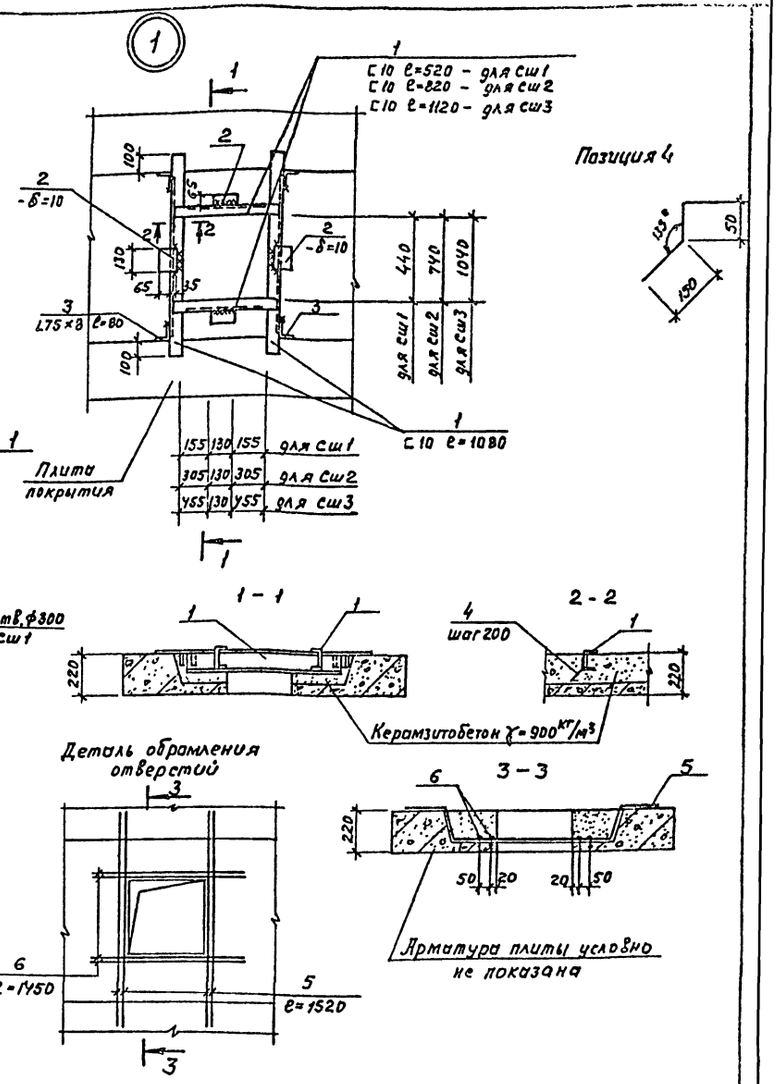

1. Спецификация к схемам расположения плит покрытия и перекрытия дана на листе 5
2. Полезная нормативная нагрузка на перекрытие принята 4.0 кПа

ГИП	Кирсанов		
Нач. отд.	Хрупало		
Н. контр.	Винклер		
Гл. конст	Винклер		
Гл. спец	Лисичкин		
Рук гр	Алехова		
Ст. инж	Черкасова		

Привязан

Инв. N

ТП 503-3-18С.87 КЖ

Профилакторий для ежедневного обслуживания грузовых автомобилей на две линии/для южных районов

Стадия	Лист	Листов
Р	4	

Схемы расположения плит покрытия и перекрытия. Узел 1. Деталь обрамления отверстий

ГИПРОАВТОТРАНС г. Москва

Копировал Максимова Формат А2

Альбом II

Типовой проект

согласовано

Нач. отд. ОВ	Лошакова	
Нач. отд. ВК	Ратников	
Нач. отд. АСУ	Чаликов	

Взам. инв. N | Подпись и дата | Инв. N подл.

Альбом II

Типовой проект

Инв.№ подл. | Подпись и дата | Взам.инв.№

Спецификация к схемам расположения колонн, диафрагм жесткости, ригелей перекрытия и ригелей покрытия.

Марка, поз.	Обозначение	Наименование	Кол.	Масса ед., кг	Примечание
		Схема 1			
		Колонны			
К1	ТП503-3-18.87-КЖИ-010	2КД3.36-2.4-1	2	1882,86	
К2	-020	2КО3.36-2.1-1	1	1918.54	
К3	-020	2КО3.36-2.1-2	1	1970.89	
К4	-010	2КД3.36-2.4-2	1	1859,17	
К5	-010	2КД 3.36-2.4-3	1	1952.2	
К6	-020	2КО3.36-2.1-3	2	1861.9	
К7	-030	2К 3.36-1-1	2	1889.58	
К8	-020	2КО3.36-2.1-4	1	1868,42	
К9	-040	2КО3.36-2.1-5	1	1864,64	
К10	-050	2КД3.36-2.4-4	4	1886,63	
К11	-050	2КД3.36-2.4-5	1	1906,63	
К12	-040	2КО3.36-2.1-6	4	1860,64	
К13	-040	2КО3.36-2.1-7	1	1869,2	
К14	-040	2КО3.36-2.1-8	1	1869.2	
К15	-050	2КД3.36-2.4-6	1	1906,63	
		Ригели			
Р1	1.020-1/83.3-107-01	РАП 4.57-30	6	2070	
Р2	1.020-1/83,3-102-01	РДП 4.57-50АтV	10	2650	
		Диафрагмы жесткости			
Дж2	1.020-1/83.4-131	2ДП 30.36	1	3720	
Дж3	1.020-1/83.4-130	2ДП 26.36	2	3150	
Дж4	1.020-1/83.4-121	2Д 26.36	1	4050	
Дж5	1.020-1/83 4-122	2Д 30.36	2	4730	
		Изделия соединительные			
Мс3	1.020-1/83.7-1.30	Мс3	21	2.43	
Мс4	1.020-1/83.7-1.40	Мс4	21	0,13	
Мс5	1.020-1/83.6-1.70.12.060.200	Мс5	3	1.32	
Мс7	1.020-1/83.6-1.120.12.060.200	Мс7	12	2,26	
Мс8	1.020-1/83,7-1.40	Мс8	12	0,16	
Мс9	1.020-1/83.7-1.30.01	Мс9	6	1.6	
		Схема 2			
		Ригели			
Р3	1.020-1/83.3-107-02	РАП 4.57-40	2	2070	
Р4	1.020-1/83.3-102-03	РДП 4.57-70АтV	2	2650	
Дж1	1.020-1/83.4-111	2Д 56.33	3	8230	
		Изделия соединительные			
Мс3	1.020-1/83.7-1.30	Мс3	21	2.43	
Мс4	1.020-1/83.7-1.40	Мс4	21	0,13	
Мс9	1.020-1/83.7-1.30.01	Мс9	6	1.6	

Спецификация к схемам расположения плит покрытия и перекрытия /начало/

Марка, поз.	Обозначение	Наименование	Кол.	Масса ед.,кг	Примечание
		Схема 1			
		Плиты			
		$P_0 = 0.5 \cdot 10^3$ Па; $0.7 \cdot 10^3$ Па			
П1	1.041.1-2.1.200	ПК 56.12-4АIIIТ-1	10	2000	
П2	1.041.1-2.1.100-02	ПК 56.12-8АIIIТ	12	2000	
П3	1.041.1-2.1.700-01	ПК 56.30-9АIIIТ	11	5000	
П4	1.041.1-2.1-400	ПК 56.15-4АIIIТ-2	9	2600	
П5	1.041.1-2,1.300-02	ПК 56.15-8АIIIТ	3	2600	
П6	1.041.1-1 62.0.0.0.0	ПРС 56.15-4АIIIТ	9	2890	
		Стаканы			
Сш1	1.494-24 Вып.1	СБ4А-1	10	150	
Сш2	1.494-24 Вып.1	СБ7А-2	2	300	
Сш3	1.494-24 Вып.1	СБ10А-2	1	250	
		Изделия соединительные			
Мс9	1.020-1/83.7-1.30-01	Мс9	7	1.6	
Мс11	1.020-1/83 6-1.22.011.540	Мс11	10	1.61	
Мс13	1.020-1/83 6-1.14.011.600	Мс13	14	0.73	
Мс15	1.020-1/83 6-1.15.011.300	Мс15	8	0,45	
Мс18	1.020-1/83 6-1.14.011.350	Мс18	5	0,41	
Мс21	1.020-1/83 6-1.260.10.070.260	Мс21	13	0.55	
Мс23	1.020-1/83 6-1.100.10.060.110	Мс23	7	0.86	
Мс26	1.020-1/83 7-1.80	Мс26	20	3.2	
Ум1	Лист 6	Участок монолитный Ум1	1		
		Детали			
		С10 ГОСТ 8240-72*			
1	Лист 4	ℓ = 44,0 п.м.	—		
		−10×130 ГОСТ 103-76*			
2	Лист 4	ℓ = 4,5 п.м.	—		
		L75×75×8 ГОСТ 8509-72*			
3	Лист 4	ℓ = 4.3 п.м	—		
		А-III-8 ГОСТ 5781-82*			
4	Лист 4	ℓ = 200	110		
		А-III-10 ГОСТ 5781-82*			
5	Лист 4	ℓ = 1520	52		
6		ℓ = 1450	52		
7	Лист 4	ℓ = 500	19		
		−10×100 ГОСТ 103-76*			
8	Лист 4	ℓ=100	19		

/окончание/

Марка, поз.	Обозначение	Наименование	Кол.	Масса ед., кг	Примечание
		Схема 2			
		Плиты			
П7	1.041.1-2.1.200-02	ПК 56.12-12АIIIТ-1	8	2000	
П8	1.041.1-2.1.100-03	ПК 56.12-10АIIIТ	7	2000	
П9	1.041.1-2.1.300-03	ПК 56.15-10АIIIТ	1	2600	
П10	1.041.1-1 62.0.0.0.0-08	ПРС 56.15-10АIIIТ	3	2890	
		Изделия соединительные			
Мс9	1.020-1/83.7-1.30-01	Мс9	6	1.6	
Мс11	1.020-1/83.6-1.22.011.540	Мс11	10	1.61	
Мс15	1.020-1/83.6-1.15.011.300	Мс15	8	0.45	
Мс18	1.020-1/83.6-1.14.011.350	Мс18	2	0.41	
Мс21	1.020-1/83.6-1.260.10.070.260	Мс21	9	0.55	
Мс23	1.020-1/83.6-1.100.10.060.110	Мс23	6	0.86	
Мс26	1.020-1/83.7-1.80	Мс26	16	3,2	
Ум2	Лист 6	Участок монолитный Ум2	1		
		Детали			
		А-III-10 ГОСТ 5781-82*			
5	Лист 4	ℓ = 1520	16		
6	Лист 4	ℓ = 1450	16		
7	Лист 4	ℓ = 200	9		
		−10×100 ГОСТ 103-76*			
8	Лист 4	ℓ = 100	9		
9	Лист 4	С24 ГОСТ 8240-72* ℓ = 5700	2		

Привязан

Инв.№ подл.

ГИП	Кирсанов	
Нач.отд.	Хрупало	
Н.контр.	Винклер	
Гл.констр	Винклер	
Гл.спец.	Лисичкин	
Рук.гр.	Алехова	
Ст.инж.	Черкасова	

ТП 503-3-18 С.87 КЖ

Профилакторий для ежедневного обслуживания грузовых автомобилей на 2 подъемки (для южных районов)	Стадия	Лист	Листов
	Р	5	
Спецификации к схемам расположения колонн, диафрагм жесткости, ригелей перекрытия, ригелей покрытия, плит покрытия и перекрытия.	ГИПРОАВТОТРАНС г. Москва		

Копировал Каннава

Альбом II

Типовой проект

Участок монолитный Ум1

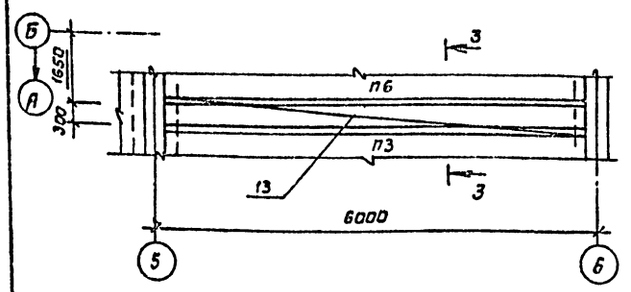

Участок монолитный Ум2

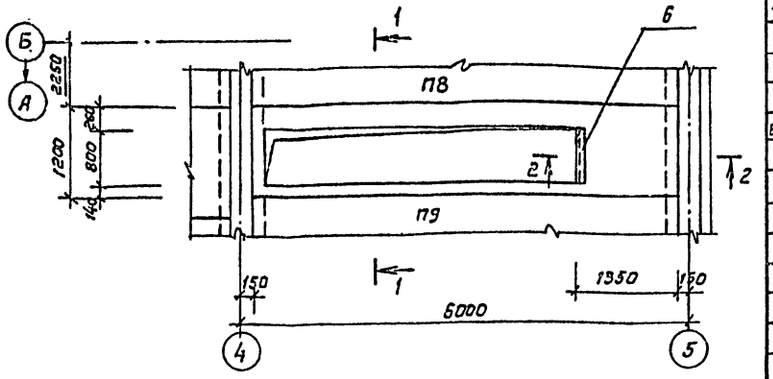

1 — 1

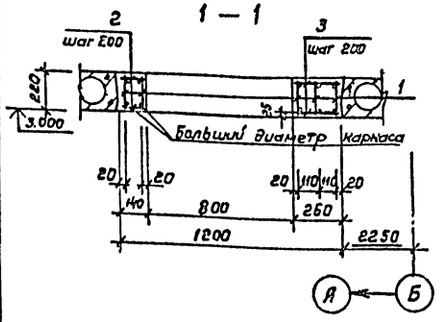

2 — 2

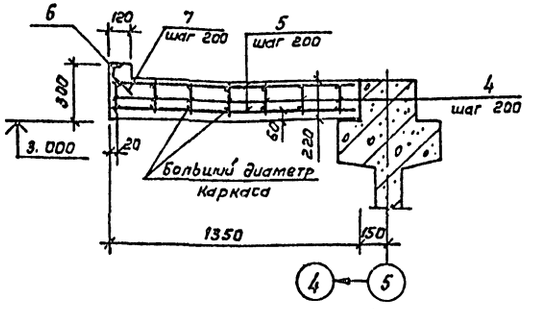

3 — 3

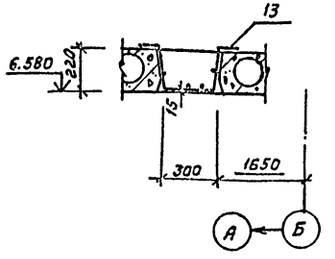

Каркас Кр1

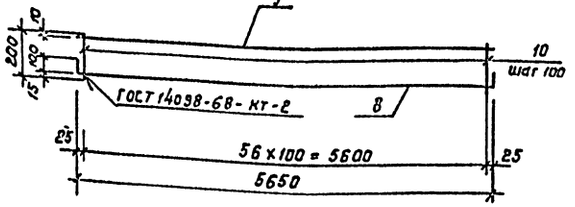

Каркас Кр2

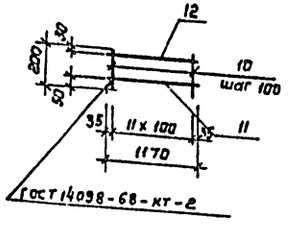

Ведомость деталей

Поз.	Эскиз
7	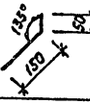

Спецификация участков монолитных Ум1, Ум2

Формат	Зона	Поз.	Обозначение	Наименование	Кол	Примечание
				Ум1		
				Сборочные единицы		
Б4		13		Сетка $\frac{100\,Г\,100/6/Б}{1100}$ ГОСТ 8478-81	–	5.7 п.м
				Материалы		
				Бетон марки 200	–	0,38 м³
				Ум2		
				Сборочные единицы		
				Каркасы		
А2		1		Кр1	5	
А2		4		Кр2	7	
				Детали		
				L100х100х8 ГОСТ 8509-72 *		
Б4		6		ℓ = 800	1	
				А-I-6-ГОСТ 5781-82 *		
Б4		2		ℓ = 120	58	0.03 кг
Б4		3		ℓ = 240	58	0,05 кг
Б4		5		ℓ = 1320	14	0,29 кг
				Л-III-8-ГОСТ 5781-82 *		
Б4		7*		ℓ = 200	5	0,08 кг
				Материалы		
				Бетон марки 200		0.74 м³

*) Поз.7 – см. ведомость деталей

Спецификация каркаса Кр2

Формат	Зона	Поз.	Обозначение	Наименование	Кол	Примечание
				Кр2		
				Детали		
Б.Ч		11		А-II-16-ГОСТ 5781-82 * ℓ=1170	1	1.85 кг
Б.Ч		12		А-I-10-ГОСТ 5781-82 * ℓ= 1170	1	0.72 кг
Б.Ч		10		А-I-6-ГОСТ 5781-82 * ℓ= 200	12	0.044 кг

Спецификация каркаса Кр1

Формат	Зона	Поз.	Обозначение	Наименование	Кол	Примечание
				Кр1		
				Детали		
Б4		8		А-III-16-ГОСТ 5781-82 * ℓ=5850	1	9,2 кг
Б4		9		А-I-10-ГОСТ 5781-82 * ℓ=5650	1	3,5 кг
Б4		10		А-I-6-ГОСТ 5781-82 * ℓ= 200	57	0,044 кг

Ведомость расхода стали на элемент, кг

Марка элемента	Изделия арматурные						Изделия закладные					Общий расход
	Арматура класса					Всего	Прокат марки		Арматура класса		Всего	
	A-III		A-I				Вст3 кп2		A III			
	ГОСТ 5781-82		ГОСТ 5781-82 *				ГОСТ 6509-72		ГОСТ 5781-82			
	ф16	Итого	ф6	ф10	Итого		L100х8	Итого	ф8	Итого		
Ум2	59,1	59,1	11.7	29,9	41.6	100,7	9.7	9.7	0,4	0,4	10,1	110,8
Ум1	—	—	27,9	—	27.9	27,9	—	—	—	—	—	27,9

Привязан

Инв. № подл. | Подпись и дата | Взам. инв. №

Инв. № подл.

ГИП	Курсанов	
Нач.отд.	Хрупала	
Н. контр.	Винклер	
Гл. конст.	Винклер	
Гл. спец.	Лисичкин	
Рук. гр.	Алехова	
Ст. инж.	Чернасова	

ТП 503-3-180.87 -КЖ

Профилакторий для ежедневного обслуживания грузовых автомобилей на две линии для горных районов

Стадия	Лист	Листов
Р	6	

Участки монолитные Ум1, Ум2

ГИПРОАВТОТРАНС г. Москва

Копировал

Альбом

Типовой проект

Инв.№ подл. | Подпись и дата | Взам.инв.№

Схемы расположения панелей стен

по оси „А"

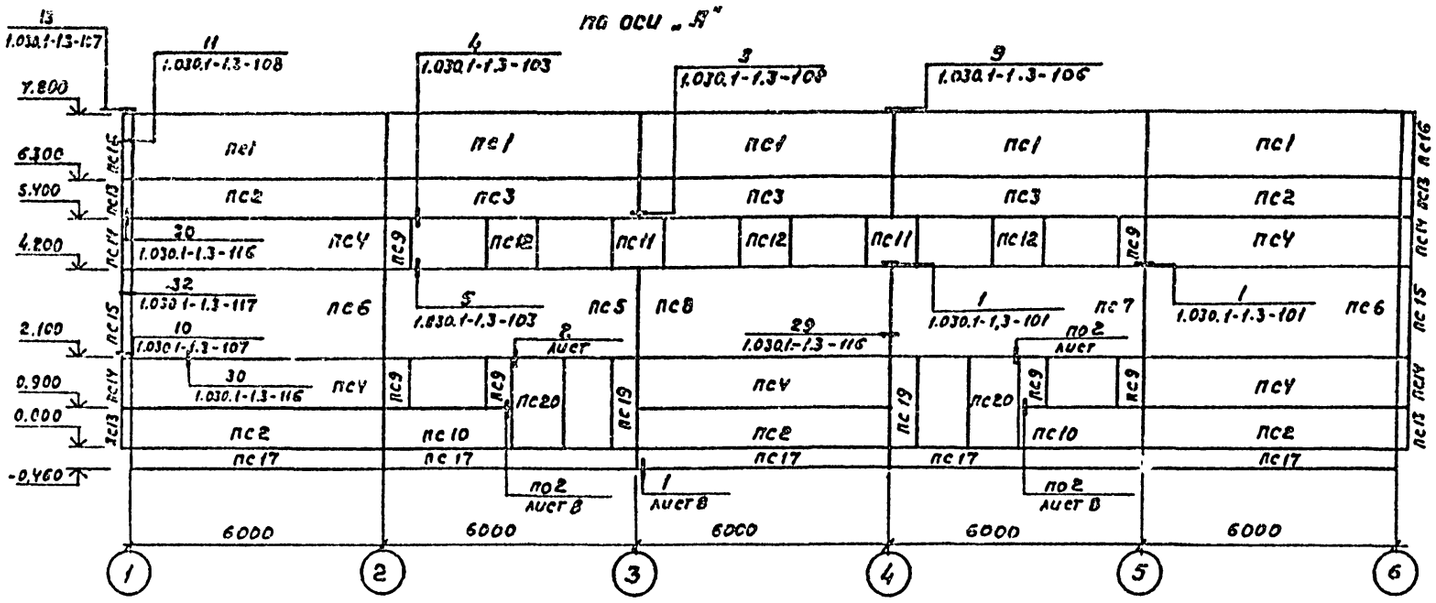

по оси „Б"

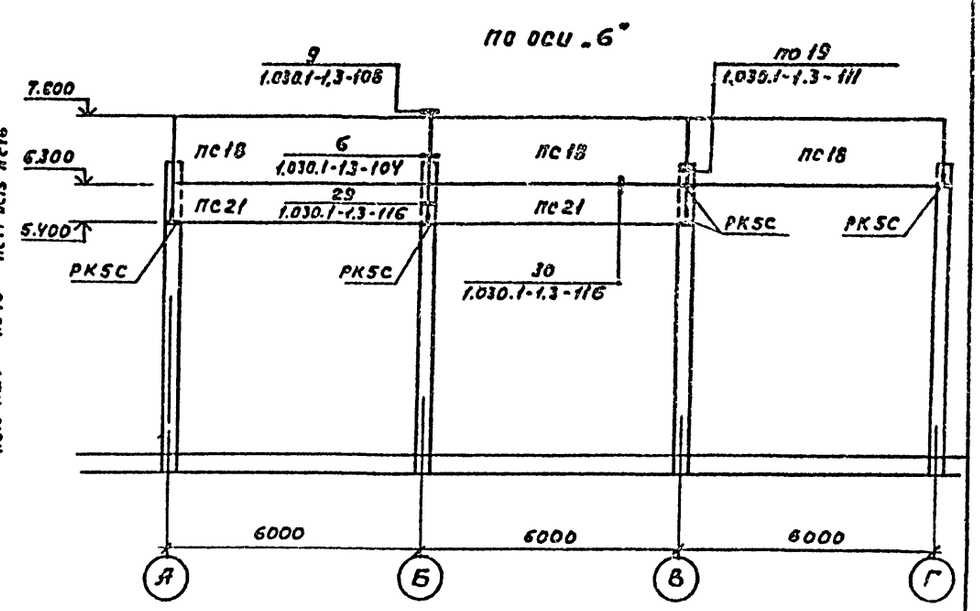

по оси „В"

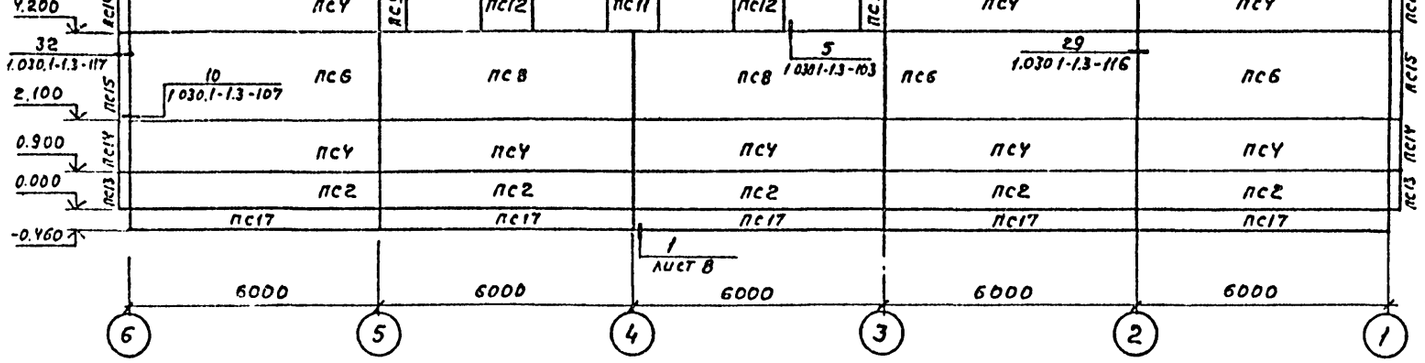

по оси „1"

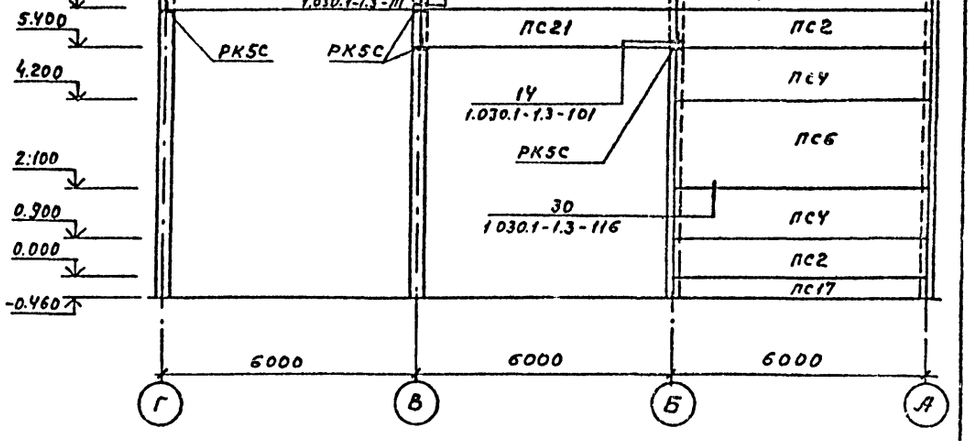

по оси „Г"

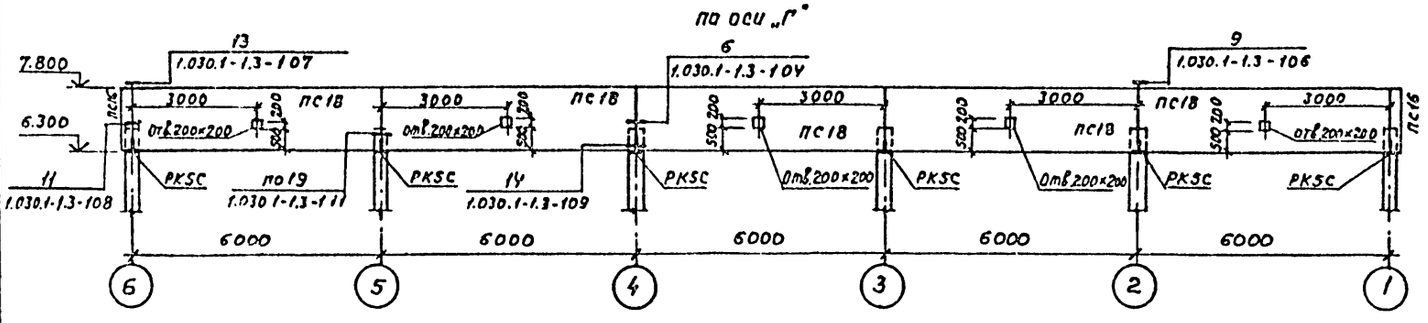

1. Спецификация к схемам расположения панелей стен и основные примечания даны на листе 8
2. Указания по монтажу смотреть в серии 1.030.1-1 вып.3-1

Привязан

Инв. №

ГИП	Кирсанов		ТП 503-3-18С.87 КЖ
Нач.отд.	Хрупаль		
Н.контр	Винклер		
Гл.конс.	Винклер		Профилакторий для ежедневного обслуживания грузовых автомобилей на две линии для южных районов
Рук.гр.	Тузанов		Стадия: Р; Лист: 7; Листов:
Гл.спец.	Лисичкин		Схемы расположения панелей стен
Рук.гр.	Алехова		ГИПРОАВТОТРАНС г.Москва
Ст.инж.	Черкасова		

Копировал Максимова Формат А2

Альбом II

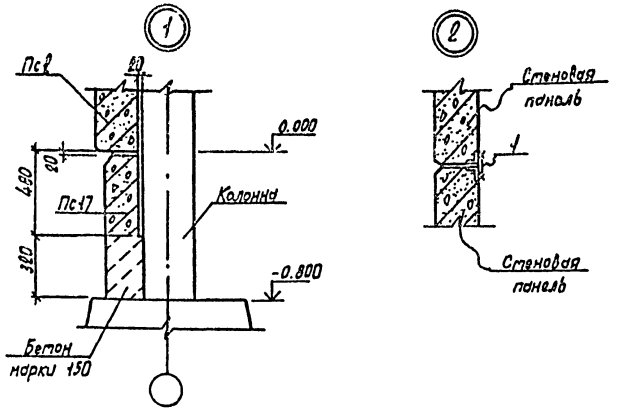

Спецификация к схемам расположения панелей стен

/начало/

Марка, поз.	Обозначение	Наименование	Кол.	Масса ед. кг	Примечание
		t= -10°C			
		Панели стен			
ПС1	ТП 503-3-18С.87-КЖИ-060	ПС 60.15.2.0-2л-2	6	2778.48	
ПС2	-070	ПС 60.9.2.0-2л-1	15	1643.7	
ПС3	-080	ПС 60.9.2.0-2л-9	5	1649.22	
ПС4	-070	ПС 60.12.2.0-4л-1	15	2223.7	
ПС5	-090	ПС 60.21.2.5-4л-1.9	1	4777.46	
ПС6	-070	ПС 60.21.2.5-1л-1	6	4753.7	
ПС7	-100	ПС 60.21.2.5-4л-2.9	1	4777.46	
ПС8	-080	ПС 60.21.2.5-4л-6	3	4769.22	
ПС9	-110	2ПС 6.12.2.0-л-1	8	219.14	
ПС10	-160	ПС 30.9.2.0-6л-6	2	831.9	
ПС11	-110	2ПС 12.12.2.0-л-1	3	439.14	
ПС12	-120	2ПС 12.12.2.0-л-4	5	535.44	
ПС13	-130	3ПС 41.90.2.0-л-1	8	172.9	
ПС14	-130	3ПС 41.120.20-л-1	8	232.9	
ПС15	-130	3ПС 41.210.25-л-1	4	452.9	
ПС16	-130	3ПС 41.150.20-л-2	4	296.46	
ПС17	1.030.1-1.1-1.78-04	БЧ 60.5.2.5-л	11	1040	
ПС18	ТП 503-3-18С.87-КЖИ-140	ПС 60.15.2.0-2л-17	10	2783.48	
ПС19	-120	2ПС 6.21.2.5-л-1	2	466.62	
ПС20	-120	2ПС 12.21.2.5-л-1	2	945.44	
ПС21	-150	ПС 60.9.2.0-21-16	3	1645.98	
РК5С	1.030.1-1.4-1.330-03	Консоль опорная РК5С	15	12.2	

/продолжение/

Марка поз.	Обозначение	Наименование	Кол.	Масса ед. кг	Примечание
		Изделия соединительные			
МС1	1.030.1-1.4-1.270	МС1	136	0.26	
МС2	1.030.1-1.3-1.70.6.060.00	МС2	68	0.28	
МС20	1.030.1-1.3-1.6.044.150	МС2	28	0.032	
МС3	1.030.1-1.4-1.270-01	МС3	32	0.52	
МС4	1.030.1-1.3-1.260.10.070.260	МС4	12	5.1	
МС6	1.030.1-1.3-1.12.044.300	МС6	20	0.26	
МС7	1.030.1-1.3-1.60.6.060.60	МС7	8	0.25	
1	Лист В	-80×10 ГОСТ 103-76* ℓ=100	4	0.64	
		t= -20°C			
		Панели стен			
ПС1	ТП 503-3-18С.87-КЖИ-060	ПС 60.15.2.5-2л-2	6	3408.45	
ПС2	-070	ПС 60.9.2.5-2л-1	15	2023.7	
ПС3	-080	ПС 60.9.2.5-2л-9	5	2029.22	
ПС4	-070	ПС 60.12.2.5-3л-1	15	2713.7	
ПС5	-090	ПС 60.21.2.5-4л-1.9	1	4777.46	
ПС6	-070	ПС 60.21.2.5-1л-1	6	4753.7	
ПС7	-100	ПС 60.21.2.5-4л-2.9	1	4777.46	
ПС8	-080	ПС 60.21.2.5-4л-6	3	4769.22	
ПС9	-110	2ПС 6.12.2.5-л-1	8	269.14	
ПС10	-160	ПС 30.9.2.5-6л-6	2	1021.9	
ПС11	-110	2ПС 12.12.2.5-л-1	3	539.14	
ПС12	-120	2ПС 12.12.2.5-л-4	5	535.44	
ПС13	-130	3ПС 41.90.25-л-1	8	190.9	
ПС14	-130	3ПС 41.120.25-л-1	8	262.9	
ПС15	-130	3ПС 41.210.25-л-1	4	452.9	
ПС16	-130	3ПС 41.150.25-л-2	4	326.46	
ПС17	1.030.1-1.1-1.78-04	БЧ 60.5.25-л	11	1040	
ПС18	ТП 503-3-18С.87-КЖИ-140	ПС 60.15.2.5-2л-17	10	3413.48	
ПС19	-120	2ПС 6.21.2.5-л-1	2	466.62	
ПС20	-120	2ПС 12.21.2.5-л-1	2	945.44	
ПС21	-150	ПС 60.9 2.5-2л-16	3	2025.98	
РК5С	1.030.1-1.4-1.330-03	Консоль опорная РК5С	15	12.2	

/окончание/

Марка, поз.	Обозначение	Наименование	Кол.	Масса ед. кг	Примечание
		Изделия соединительные			
МС1	1.030.1-1.4-1.270	МС1	136	0.26	
МС2	1.030.1-1.3-1.70.6.060.80	МС2	68	0.28	
МС20	1.030.1-1.3-1.6.044.150	МС2	28	0.032	
МС3	1.030.1-1.4-1.270-01	МС3	32	0.52	
МС4	1.030.1-1.3-1.260.10.070.260	МС4	12	5.1	
МС6	1.030.1-1.3-1.12.044.300	МС6	20	0.26	
МС7	1.030.1-1.3-1.60.6.060.60	МС7	8	0.25	
1	Лист В	-80×10 ГОСТ 103-76* ℓ=100	4	0.64	

1. Стеновые панели на температуру минус 10°С имеют закладные детали, аналогичные стеновым панелям, применяемым для температуры минус 20°С. В спецификации вес стеновых панелей толщиной 200 мм дан с учетом веса закладных деталей.
2. Отверстия в стеновых панелях высверлить алмазным сверлом.
3. При привязке проекта к конкретным условиям отличающимся от принятых в проекте по расчетной температуре наружного воздуха, толщину панелей стен принимать по таблице

Расчетная температура наружного воздуха	Толщина панели мм
t°= 20° ... 27°	250
t°= 28° ... 38°	300
t°= 38° ... 45°	350

Привязан

Инв. N

ГИП	Кирсанов		ТП 503-3-18 С.87 КЖ
Нач. отд.	Хрупало		
Н. контр.	Винклер		
Гл. конст.	Винклер		
Гл. спец.	Лисичкин		Профилакторий для ежедневного обслуживания грузовых автомобилей на две смены (для южных районов)
Рук. гр.	Алексеев		Стадия Р; Лист 8; Листов
Ст. инж.	Черкасов		Спецификация к схемам расположения панелей стен Узлы 1,2
			ГИПРОАВТОТРАНС г. Москва

Копировал Морозова Формат А2

Инв. N подл. | Подпись и дата | Взам. инв. N

Альбом II

Типовой проект

Схема расположения фундаментов под оборудование, приямка и колодцев

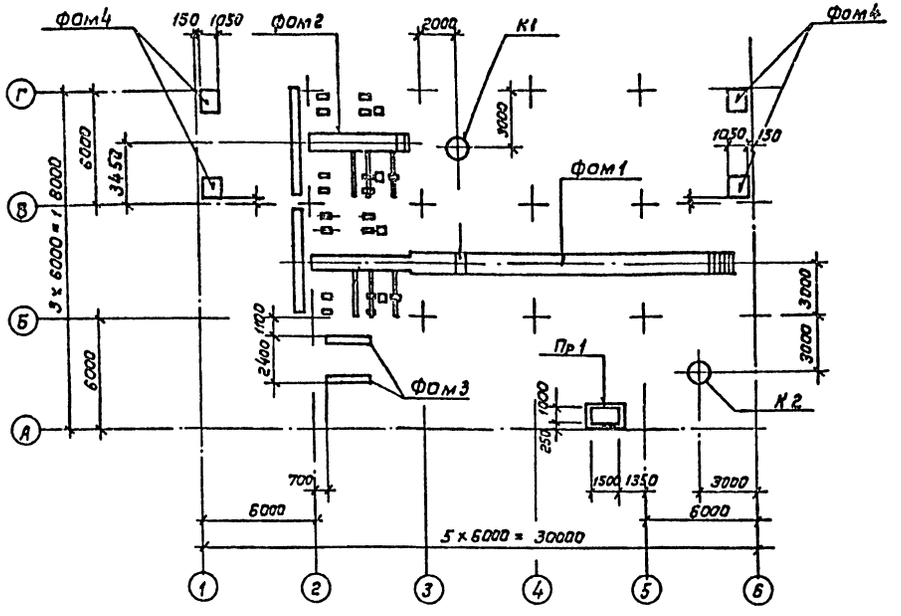

1. Основание фундаментов под оборудование, приямка, колодцев утрамбовать щебнем.
2. Обратную засыпку пазух фундаментов производить грунтом без включения строительного мусора и растительного грунта с послойным трамбованием до получения γ скелета грунта $\geq 1{,}6$ т/м³
3. В фундаментах ФОМ 1, ФОМ 2 полы облицевать керамическими плитками по ГОСТ 6787-80*, стены – белыми керамическими плитками по ГОСТ 6141-82.
4. После монтажа стальные конструкции и открытые поверхности закладных изделий покрыть грунтом ГФ-0119 по ТУБ-10-139-73 за два раза и окрасить эмалью ПФ-133 по ГОСТ 926-82 за 2 раза.

Спецификация к схеме расположения фундаментов под оборудование, приямка и колодцев

Марка поз.	Обозначение	Наименование	Кол.	Масса ед., кг	Примечание
		Фундаменты			
ФОМ1	Листы 10; 11; 14	Канава с моечной установкой М-129	1	—	
ФОМ2	– 12; 14	Моечная установка М-129	1	—	
ФОМ3	– 13; 14	Фундамент под резервуар стальной горизонтальный цилиндрический	1	—	
ФОМ4	– 13; 14	Фундамент под воздушно-тепловые завесы	4	—	
		Приямок			
Пр1	– 13; 14	Пр1	1	—	
		Колодцы			
К1	– 13; 14	К1	1	—	
К2	– 13; 14	К2	1	—	

ГИП	Кирсанов		
Нач. отд.	Хрупало		
Н. контр.	Винклер		
Гл. спец.	Лисичкин		
Рук. гр.	Алехова		
Инж.	Сапрошина		

ТП 503-3-18 С.87 КЖ

Профилакторий для ежедневного обслуживания грузовых автомобилей на обе линии (для южных районов)

стадия	Лист	Листов
Р	9	

Схема расположения фундаментов под оборудование, приямка и колодцев.

ГИПРОАВТОТРАНС г. Москва

Привязан

Инв. №

Согласовано

Инв. № подл. | Подпись и дата | Взам. инв. №

Копировал Коннова

Формат А4

Альбом II

Типовой проект

Фундамент Фам1

План на отметке 0.000

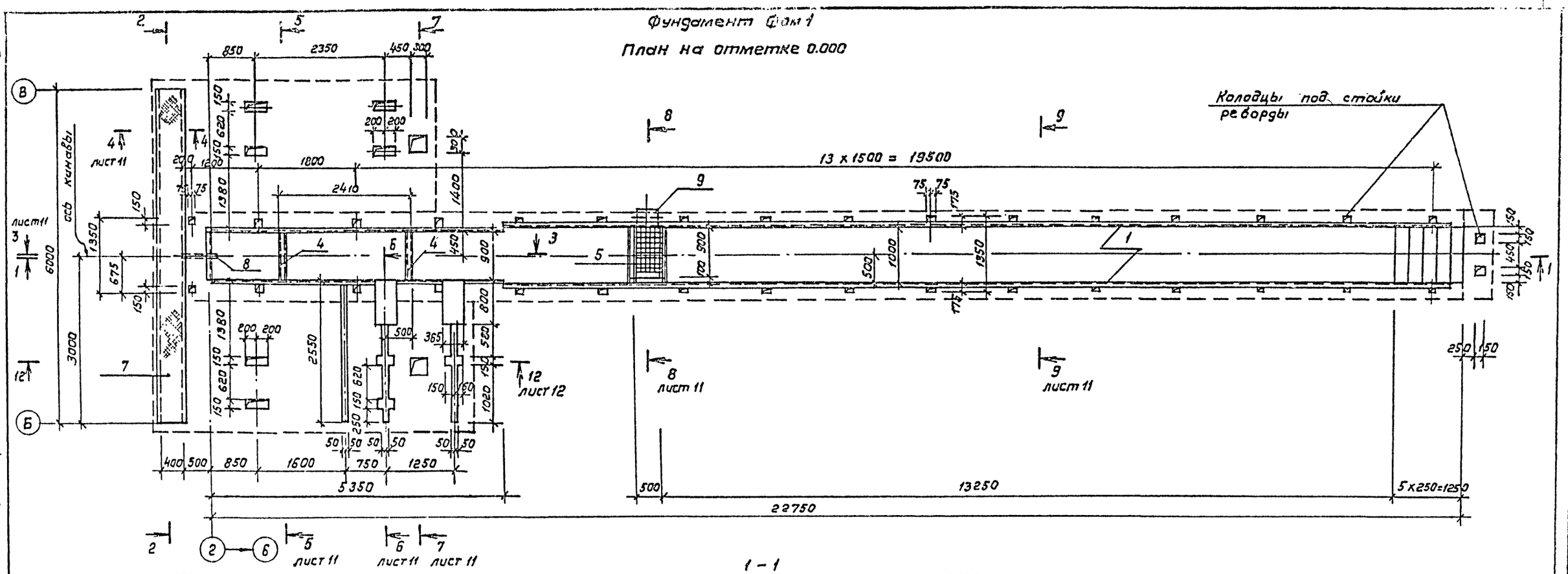

1 – 1

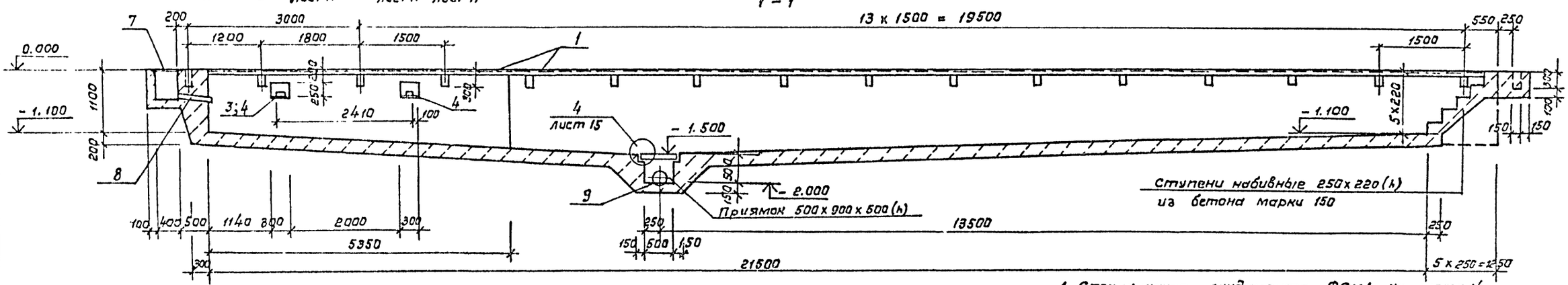

2 – 2

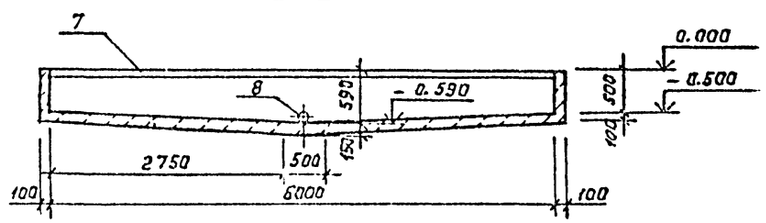

1. Спецификация фундамента Фам1 на листе 14
2. Реборда выполняется по чертежам марки ТХ

				ТП 503-3-18 С.87		КЖ	
ГИП	Киреанов						
Нач. отд	Хрупало						
Н. контр.	Винклер						
Гл. конст.	Винклер						
Гл. спец.	Лисичкин			Профилакторий для ежедневного обслуживания грузовых автомобилей на две линии. / для южных районов/	Стадия	Лист	Листов
Рук. гр.	Алехова				Р	10	
Инж.	Сапрошина			Фундамент Фам1. План на отметке 0.000. Разрезы 1-1, 2-2.	ГИПРОАВТОТРАНС г. Москва		

Привязан

Инв. №

Копировал Качаева

Формат А2

Альбом II

Типовой проект

3 – 3

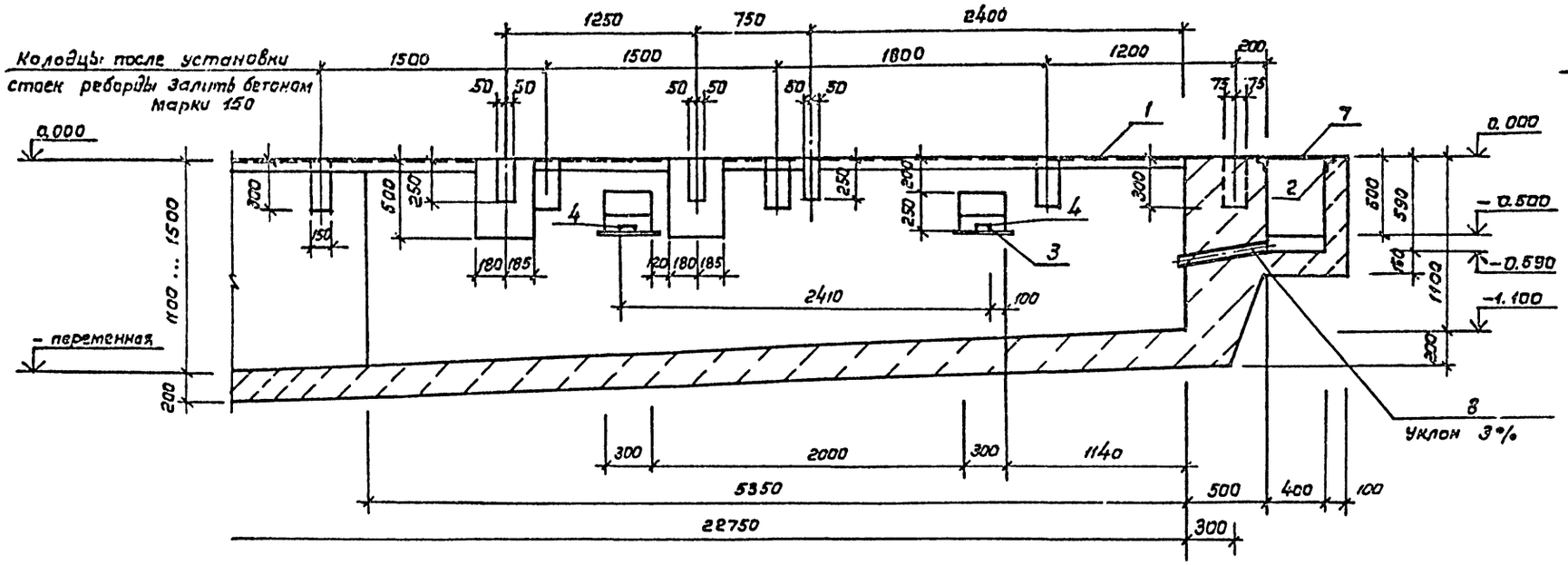

4 – 4

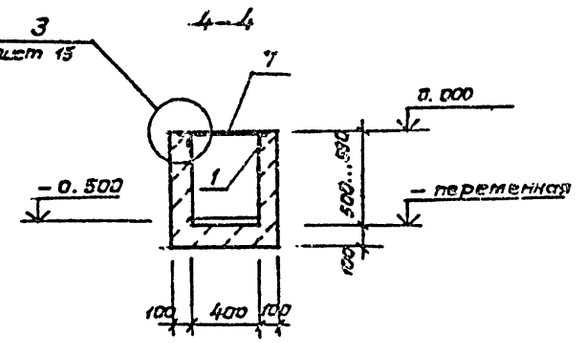

5 – 5

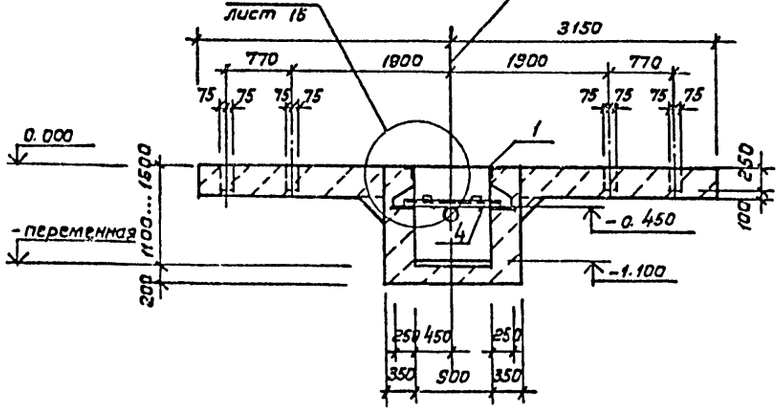

6 – 6

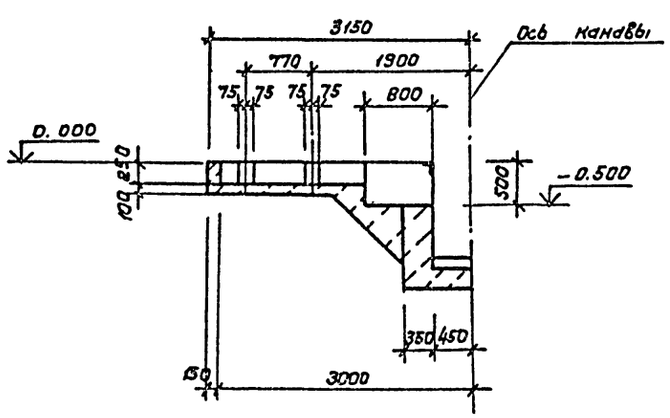

7 – 7

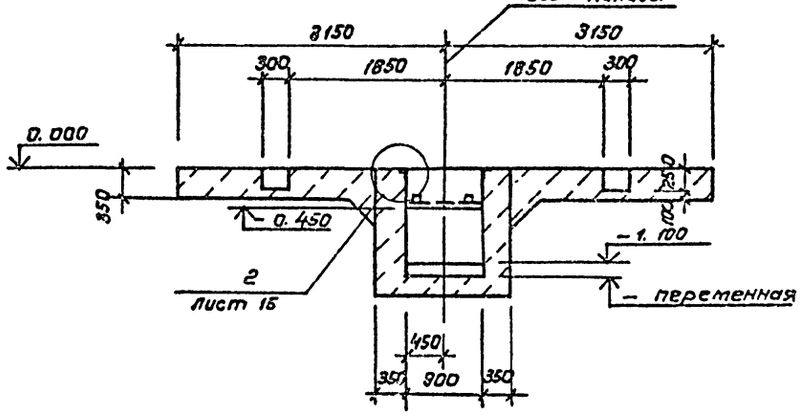

8 – 8

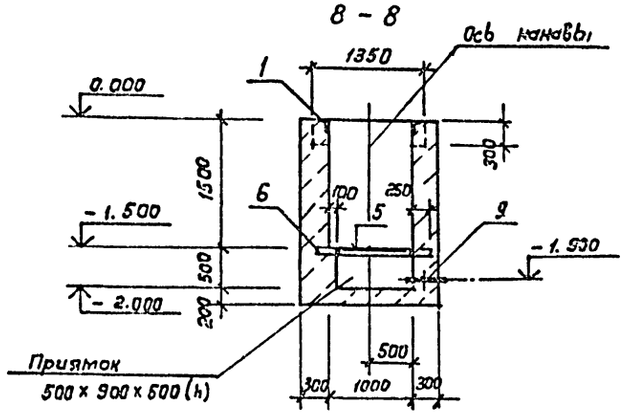

9 – 9

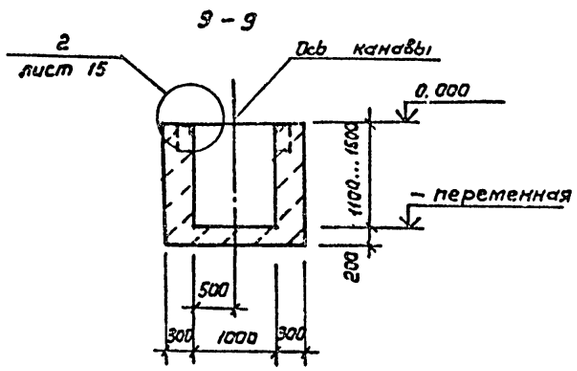

ГИП	Кирсанов		ТП 503-3-18 С. 87 КЖ
Нач. отд.	Крупадо		
Н. контр.	Винклер		
Гл. конст.	Винклер		Профилакторий для ежедневного обслуживания грузовых автомобилей на две линии. (для южных районов)
Гл. спец.	Лисичкин		Стадия Р; Лист 11; Листов
Рук. гр.	Алехова		Фундамент ФМ 1 Разрезы 3-3 ... 9-9
Инж.	Сапрошина		ГИПРОАВТОТРАНС г. Москва

Привязан

Инв. № подл. | Подп. и дата | Взам. инв. №

Копировал Крылова

Формат А2

Альбом V

Типовой проект

Фундамент ФОМ2

План на отметке 0.000

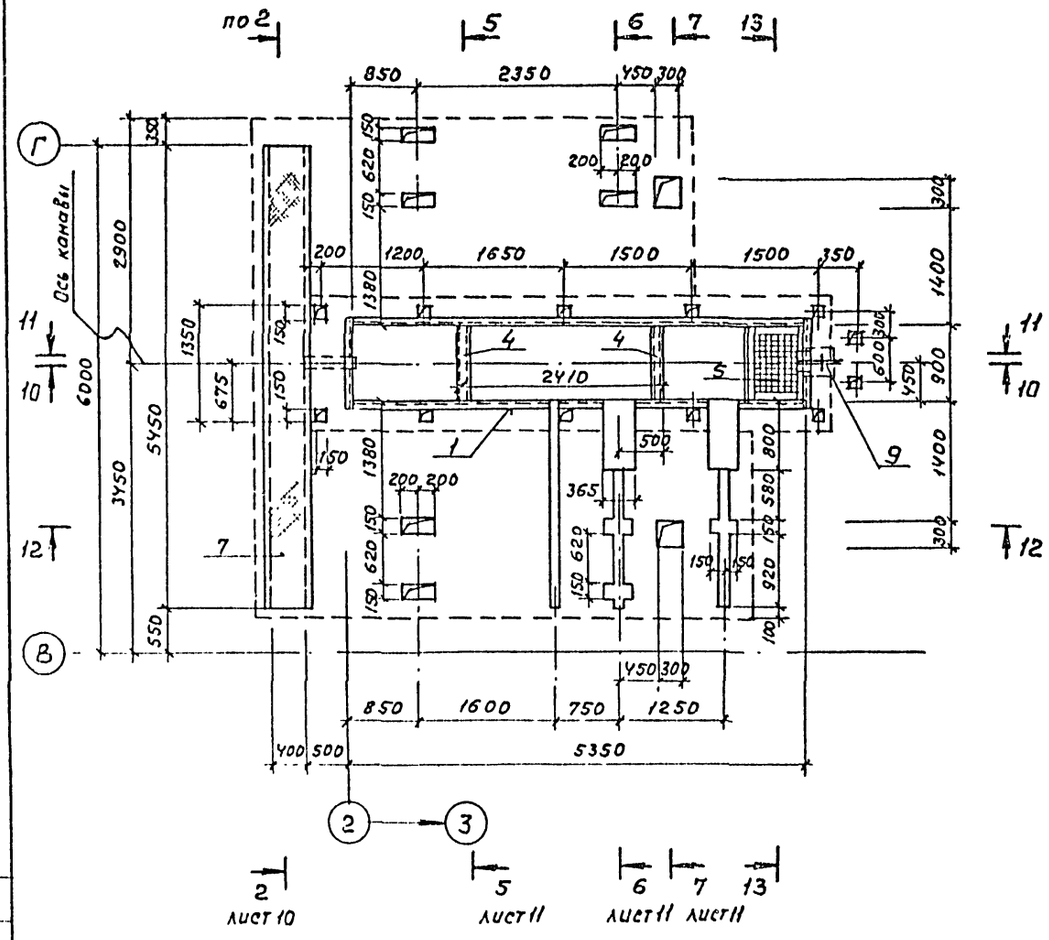

11 — 11

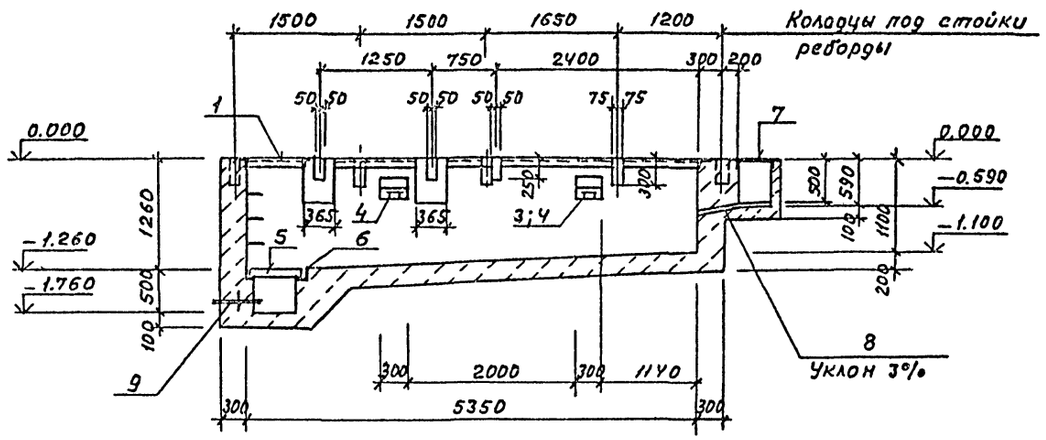

12 — 12

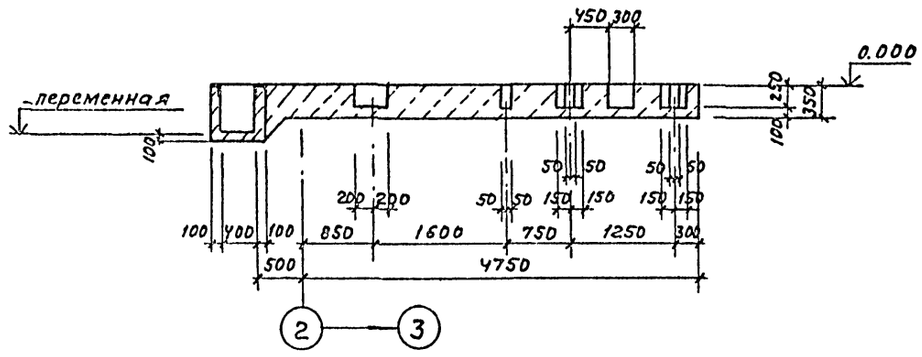

Позиция 11

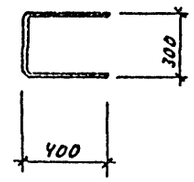

10 — 10

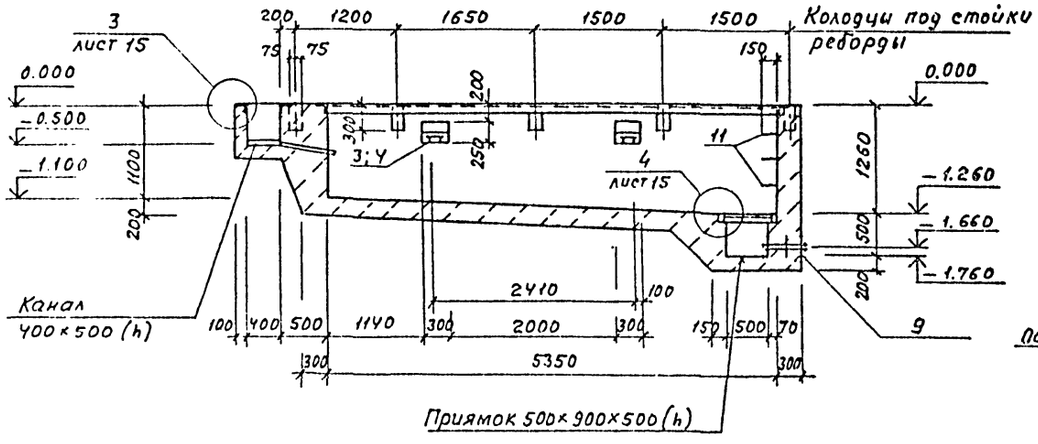

13 — 13

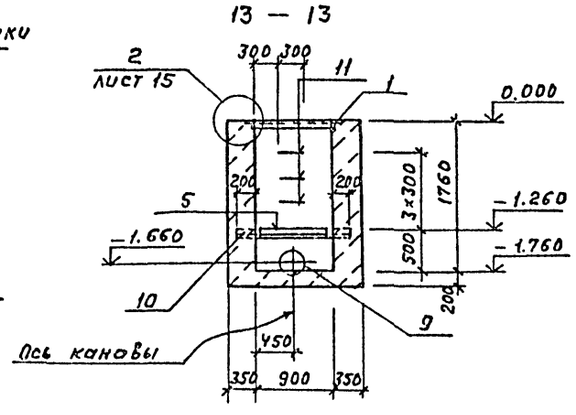

1. Спецификация фундамента ФОМ2 на листе 14
2. Реборда выполняется по чертежам марки ТХ

Привязан

Инв. N

ГИП	Кирсанов	
Нач. отд	Хрупало	
Н. контр.	Винклер	
Гл. конс.	Винклер	
Гл. спец.	Лисичкин	
Рук. гр.	Алехова	
Инж.	Сапрошина	

ТП 503-3-18 С 87 КЖ

Профилакторий для ежедневного обслуживания грузовых автомобилей на две линии /для южных районов/

Стадия	Лист	Листов
Р	12	

Фундамент ФОМ2
План на отметке 0.000
Разрезы 10-10 .. 13-13

ГИПРОАВТОТРАНС г. Москва

Копировал Максимова Формат А2

Альбом II

Типовой проект

Фундамент ФОМ3

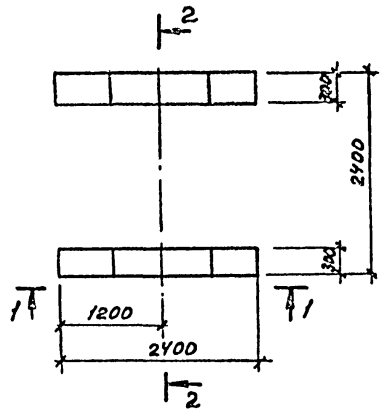

Приямок Пр1

План ниже отметки 0.000

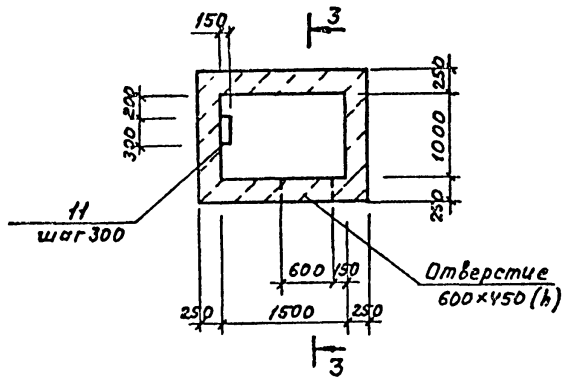

План на отметке 0.000

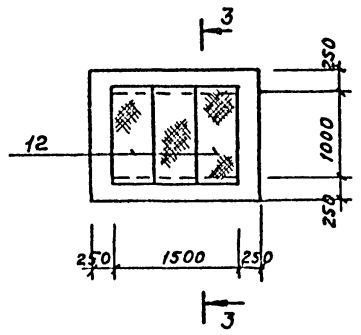

1 — 1

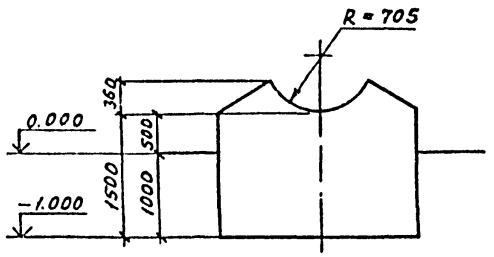

2 — 2

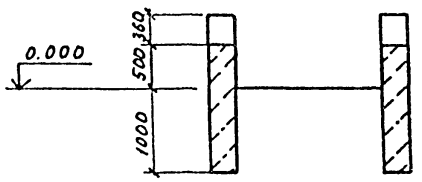

3 — 3

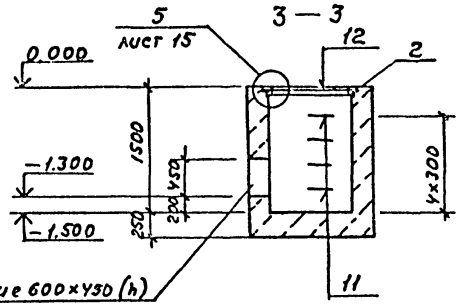

Колодец К1

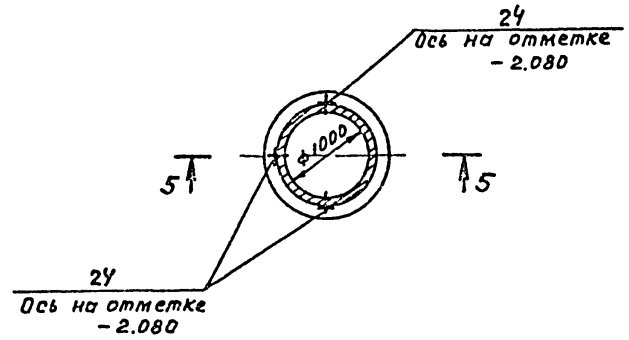

Колодец К2

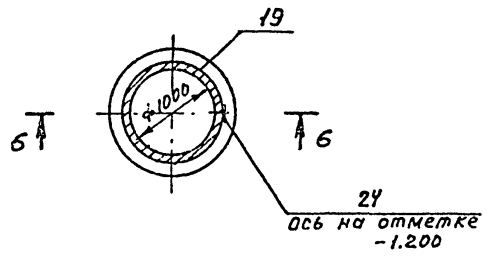

5 — 5

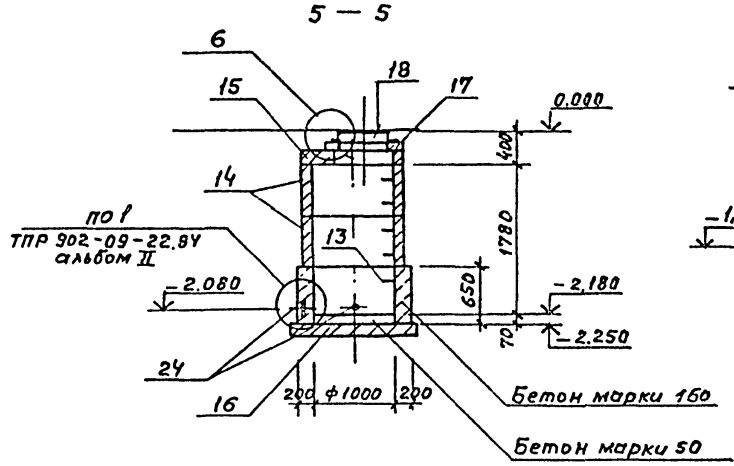

6 — 6

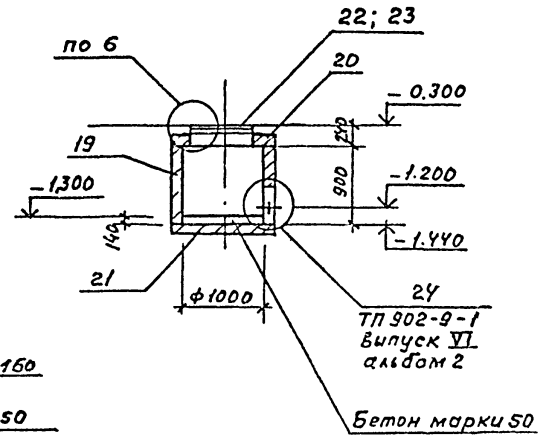

Позиция 13

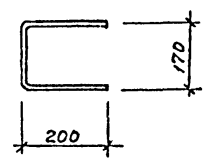

Фундамент ФОМ4

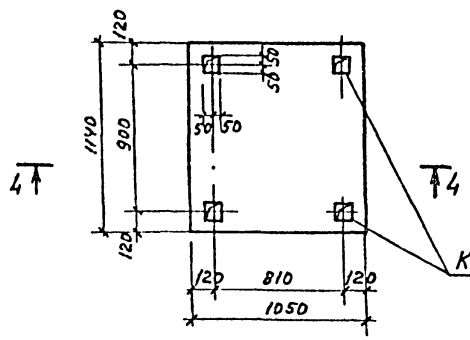

Колодцы 100×100×220(h)

4 — 4

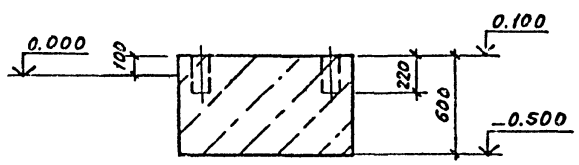

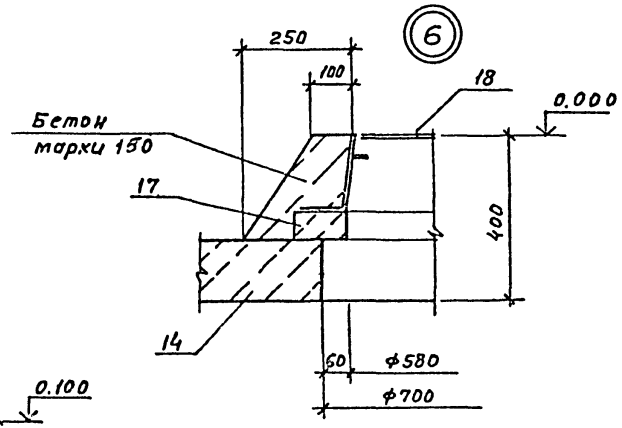

1. Спецификация фундаментов ФОМ3, ФОМ4, приямка Пр1, колодцев К1, К2 на листе 14

Согласовано

Нач. отд. ТХ	Пугин	
Нач. отд. ОВ	Лошкова	
Нач. отд. ВК	Ратников	

Инв. № подл. | Подпись и дата | Взам. инв. №

ГИП	Кирсанов		ТП 503-3-18 С.87 КЖ
Нач. отд.	Хрупало		
Н. контр.	Винклер		
Гл. конст.	Винклер		
Гл. спец.	Лисичкин		Профилакторий для ежедневного обслуживания грузовых автомобилей на две линии (для южных районов)
Рук. гр.	Алехова		Стадия Р; Лист 13; Листов
Инж.	Сапрошина		Фундаменты ФОМ3, ФОМ4, приямок Пр1, колодцы К1, К2
			ГИПРОАВТОТРАНС г. Москва

Привязан

Инв. №

Копировал Максимова

Формат А2

Альбом II

Типовой проект

Спецификация фундаментов ФОм1...ФОм4, приямка Пр1, колодцев К1, К2 /начало/

Формат	Зона	Поз.	Обозначение	Наименование	Кол.	Примечание
				ФОм1		
				Сборочные единицы		
				Изделия закладные		
А3		3	ТП-503-3-18С.87-КЖИ-190	Мн 1	4	
А2		1	Лист 15	Мн 2		45.9 пм
А2		2	— 15	Мн 3		12.0 пм
А2		4	— 15	Балка Бс 1	2	
А3		5	ТП-503-3-18С.87 КЖИ-220	Решетка Рс1	1	
		9	5.900-4	Сальник Ду 200 А400	1	
				Детали		
				L 63×5 ГОСТ 8509-72*		
Б.Ч		6		ℓ = 1200	2	5.8 кг
				Сталь рифленая Б 6		
				ГОСТ 8568-77*		
Б.Ч		7		490×6000	1	150.0 кг
				Труба 50×4 ГОСТ 8732-78*		
Б.Ч		8		ℓ = 550	1	2.5 кг
				Материалы		
				Бетон марки 150		28.0 м³
				ФОм2		
				Сборочные единицы		
				Изделия закладные		
А3		3	ТП-503-3-18С.87-КЖИ-190	Мн 1	4	
А2		1	Лист 15	Мн 2		
А2		2	— 15	Мн 3		
А2		4	— 15	Балка Бс1	2	
А3		5	ТП 503-3-18 С.87 - КЖИ-220	Решетка Рс1	1	
		9	5.900-4	Сальник Ду 200 А400	1	

/продолжение/

Формат	Зона	Поз.	Обозначение	Наименование	Кол.	Примечание
				Детали		
				L 63×5 ГОСТ 8509-72*		
Б.Ч		10		ℓ = 1100	2	5.3 кг
				Сталь рифленая Б 6		
				ГОСТ 8568-77*		
Б.Ч		7		490×5450	1	136.0 кг
				Труба 50×4 ГОСТ 8732-78*		
Б.Ч		8		ℓ = 550	1	2.5 кг
				А-III-20 ГОСТ 5781-82*		
А2		11	Лист 12	ℓ = 1100	3	2.75 кг
				Материалы		
				Бетон марки 150		7.0 м³
				ФОм3		
				Материалы		
				Бетон марки		2.3 м³
				ФОм4		
				Материалы		
				Бетон марки 150		1.0 м³
				ПР1		
				Сборочные единицы		
				Изделия закладные		
А2		2	Лист 15	Мн 3		3.0 пм
А3		12	ТП-503-3-18С.87-КЖИ-210	Щит Щс 1	3	
				Детали		
				А-III-20 ГОСТ 5781-82		
А2		11	Лист 12	ℓ = 1100	4	2.75 кг

/окончание/

Формат	Зона	Поз.	Обозначение	Наименование	Кол.	Примечание
				Материалы		
				Бетон марки		3.0 м³
				К1		
				Сборочные единицы		
		14	3.900-3 Вып.7 часть 1	Кольцо КЦ-10-6	2	
				Плита перекрытия		
		15	3.900-3 Вып.7 часть 1	КЦП1-10-1	1	
				Плита днища		
		16	3.900-3 Вып.7 часть 1	КЦД 10	1	
				Опорное кольцо		
		17	3.900-3 Вып.7 часть 1	КЦО-1-7	1	
		18	ГОСТ 3634-81	Люк „Т"	1	134.0 кг
		24	5.900-4	Сальник Ду 200 А200	3	
				Детали		
				А-III-20 ГОСТ 5781-82		
А2		13	Лист 13	ℓ = 600	1	1.5 кг
				Материалы		
				Бетон марки 150		0.5 м³
				К2		
				Сборочные единицы		
		19	ТП 902-9-1 Вып.VI часть 2	Кольцо КЦ10-2-18	1	
				Плита перекрытия		
		20	ТП 902-9-1 Вып.VI часть 2	ПП10-40-1-1	1	
				Плита днища		
		21	ТП 902-9-1 Вып.VI часть 2	ПД 10-2-1	1	
		22	ТП 902-9-1 Вып.VI часть 2	Люк Лн	1	
		23	ТП 902-9-1 Вып.VI часть 2	Решетка Рн	1	
		24	5.900-4	Сальник Ду 200 А200	1	

Ведомость расхода стали на элемент, кг

Марка элемента	Изделия закладные																		Всего	Общий расход
	Арматура класса				AI		Прокат марки													
	AIII						В ст.3 кп2													
	ГОСТ 5781-82*				ГОСТ 5781-82*		ГОСТ 2590-71*		ГОСТ 8240-72*		ГОСТ 8509-72*			ГОСТ 19903-74*		ГОСТ 8568-77*		ГОСТ 8732-78*		
	ф8	ф12	ф20	Итого	ф8	Итого	ф16	Итого	С10	Итого	L63×5	L50×5	Итого	δ10	Итого	δ6	Итого	50×4	Итого	
ФОм1	19.0	15.0	—	34.0	5.0	5.0	1.0	1.0	21.0	21.0	89.0	186.0	270.0	25.0	25.0	150.0	150.0	2.5	2.5	508.5	508.5
ФОм2	9.0	15.0	9.0	33.0	4.5	4.5	1.0	1.0	21.0	21.0	77.0	58.0	135.0	25.0	25.0	136.0	136.0	2.5	2.5	358.0	358.0
Пр1	1.0	—	11.0	12.0	1.5	1.5	—	—	—	—	15.0	38.0	53.0	—	—	77.0	77.0	—	—	143.5	143.5

Привязан

Инв. №

Взам. инв. № | Подпись и дата | Инв. № подл.

ГИП	Кирсанов		ТП 503-3-18С.87 КЖ
Нач. отд	Хрулало		
Н. контр	Винклер		
Гл. констр	Винклер		
Гл. спец	Лисичкин		
Рук. гр	Алехова		
Инж.	Сапрошина		

Профилакторий для ежесменного обслуживания грузовых автомобилей на две линии (для южных районов)	Стадия	Лист	Листов
	Р	14	
Спецификация фундаментов ФОм1..ФОм4, приямка Пр1, колодцев К1, К2	ГИПРОАВТОТРАНС г. Москва		

Копировал Формат А3

Альбом II

Типовой проект

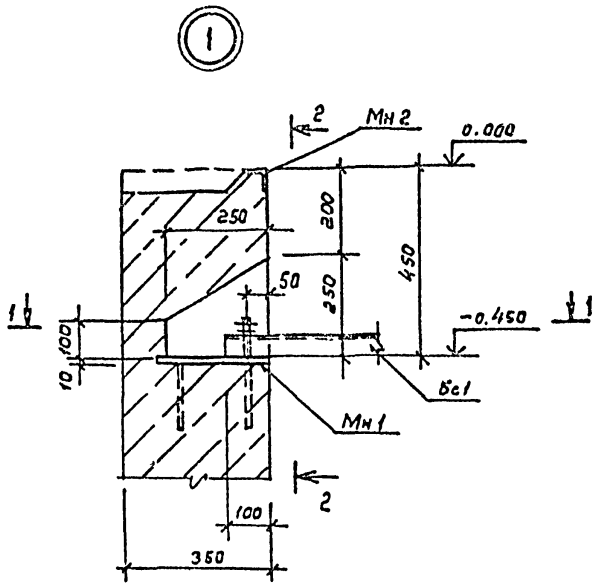

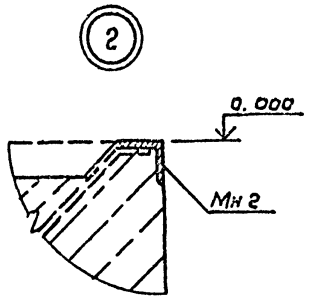

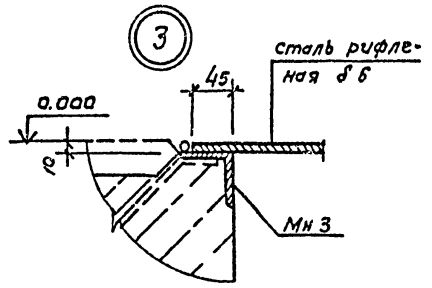

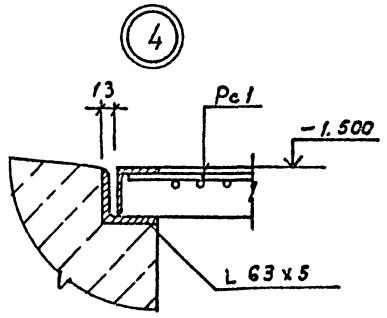

Бс 1

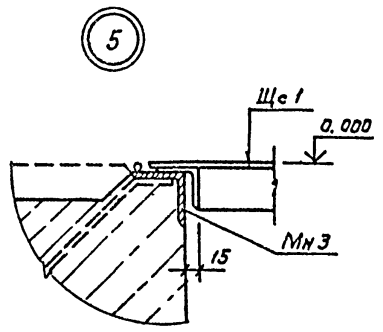

3 — 3

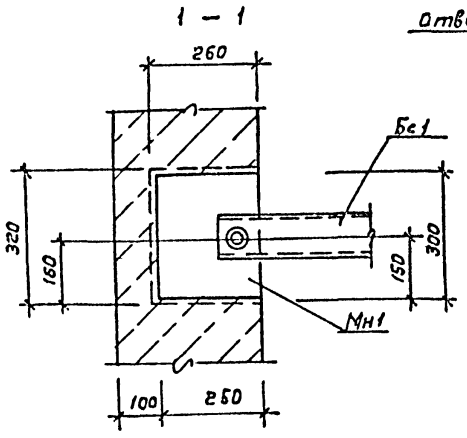

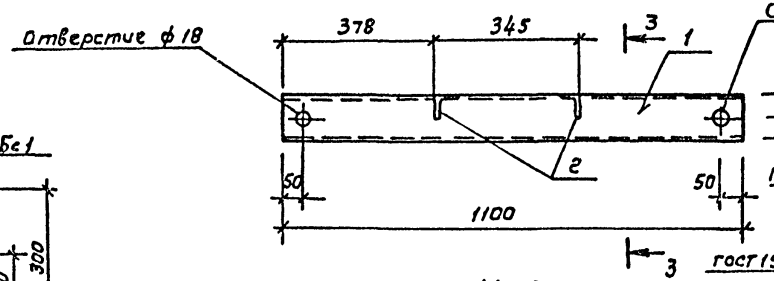

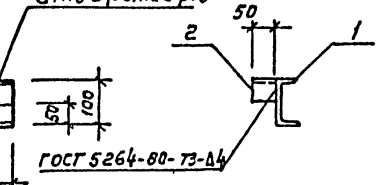

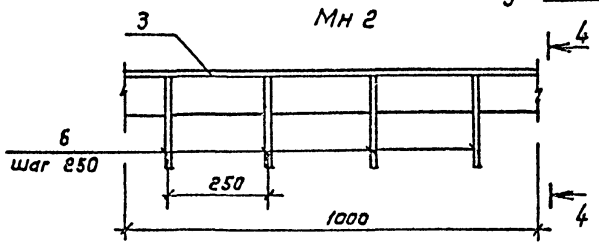

4 — 4

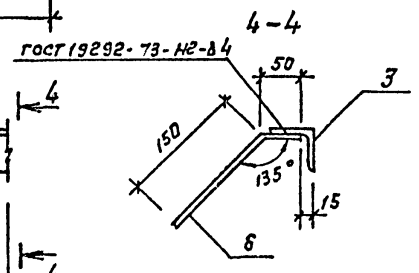

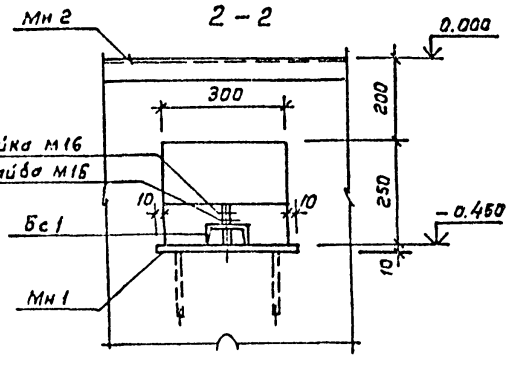

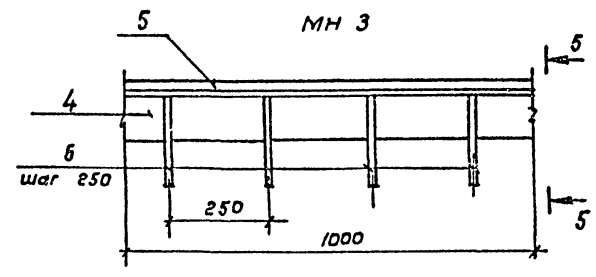

5 - 5

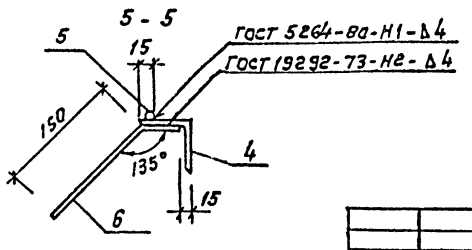

Спецификация Бс1, Мн 2, Мн 3.

Формат	Зона	Поз.	Обозначение	Наименование	Кол.	Примечание
				Бс 1		
				Детали		
				С 10 ГОСТ 8240-72*		
Б4		1		ℓ= 1100	1	10,1 кг
				L 50 х 5 ГОСТ 8509-72*		
Б4		2		ℓ = 50	2	0,2 кг
				Итого		10,3 кг
				Мн 2		
				Детали		
				L 50 х 5 ГОСТ 8509-72*		
Б4		3		ℓ = 1000	1	3.8 кг
				А-III - В ГОСТ 5781-82*		
Б4		6		ℓ = 200	4	0,1 кг
				Итого :		4.2 кг
				Мн 3		
				Детали		
				L 63 х 5 ГОСТ 8509-72*		
Б4		4		ℓ = 1000	1	4,8 кг
				А-III -8 ГОСТ 5781-82*		
Б4		6		ℓ = 200	4	0,1 кг
				А-I -8 ГОСТ 5781-82*		
Б4		5		ℓ = 1000	1	0.4 кг
				Итого:		5,6 кг

Инв.№ подл. | Подпись и дата | Взам.инв.№

ГИП	Кирсанов	ТП 503-3-18С 87	КЖ
Нач. отд	Хрупало		
Н. контр	Винклер		
Гл. конст	Винклер	Профилакторий для ежедневного обслуживания грузовых автомобилей на две линии / для южных районов/	Стадия: Р; Лист: 15; Листов:
Гл. спец	Лисичкин		
Рук. гр.	Алехова	Узлы 1... 5, Бс1, Мн 2, Мн 3.	ГИПРОАВТОТРАНС г. Москва
Инж.	Сапрошина		

Привязан

Инв. №

Копировал Конно[illegible]

Формат А2

Альбом II

Типовой проект

Ведомость рабочих чертежей основного комплекта

Лист	Наименование	Примечание
1	Общие данные	
2	Схема расположения металлических балок между осями А-Б; 5-6. Схема перекрытия между осями А-Б; 5-6	
3	Узлы 1...7	
4	Лестницы Л1, Л2	

Ведомость ссылочных и прилагаемых документов

Обозначение	Наименование	Примечание
	Ссылочные документы	
1.450.3-3 вып 2 части 1,2	Стальные лестницы, площадки, стремянки и ограждения.	

Техническая спецификация металла

Вид профиля и ГОСТ, ТУ	Марка металла и ГОСТ	Обозначение и размер профиля	№ п.п.	Код: Марки металла	Код: Вида профиля	Код: Размера профиля	Количество, шт.	Длина, мм.	Масса металла по элементам констр. т: Бункерная (Код эл-та констр.)	Масса металла по элементам констр. т: Лестницы (Код эл-та констр.)	Общая масса, т	Масса потребности в металле по кварталам (заполняется изготовителем), т				Заполняется ВЦ
Швеллеры	Вст.3 сп5	⊏30	1		51885				1.110		1.110					
ГОСТ 8240-72*	ГОСТ 535-79*	⊏40	2		51885				0.580		0.580					
	Итого:		3						1.690		1.690					
	Вст.3 кп2	⊏16	4		51885					0.261	0.261					
	ГОСТ 535-79*															
	Итого:		5							0.261	0.261					
Всего профиля:			6						1.690	0.261	1.951					
Сталь прокатная угловая	Вст.3 пс6	L75×75×6	7		51635				0.010		0.010					
равнополочная	ГОСТ 535-79*															
ГОСТ 8509-72*	Итого		8						0.010		0.010					
	Вст.3 кп2	L75×75×6	9		51635					0.017	0.017					
	ГОСТ 535-79*	L50×50×5	10		51635					0.174	0.174					
		L25×25×3	11		51602					0.020	0.020					
	Итого:		12							0.211	0.211					
Всего профиля:			13						0.010	0.211	0.221					
Сталь толстолистовая	Вст.3 кп2	δ=4	14		51815				0.157	0.015	0.172					
ГОСТ 19903-74*	ГОСТ 14637-79	δ=10	15		51815				0.057		0.057					
	Итого:		16						0.214	0.015	0.229					
Всего профиля:			17						0.214	0.015	0.229					
Сталь листовая рифленая	Вст.3 кп2	δ=6	18		51901				1.280		1.280					
ГОСТ 8568-77*	ГОСТ 380-71*	δ=4	19		51901					0.179	0.179					
	Итого:		20						1.280	0.179	1.459					
Всего профиля:			21						1.280	0.179	1.459					
Сталь полосовая ГОСТ 103-76*	Вст.3кп2 ГОСТ 535-79*	-4×140	22		51745					0.008	0.008					
	Итого:		23							0.008	0.008					
Всего профиля:			24							0.008	0.008					
Итого масса металла:			25								3.868					

Общие указания.

1. Типовой проект разработан для применения в районах с расчетной температурой наружного воздуха минус 10°С; минус 20°С (основной вариант); скоростным напором ветра для III (основной вариант) IV географических районов; весом снегового покрова для I (основной вариант), II географических районов.
2. Все металлоконструкции огрунтовать 2 слоями ГФ-0119 и окрасить эмалью ПФ-133 за 2 раза. После проведения сварочных работ окраску восстановить.
3. Сварку производить электродами типа Э42 по ГОСТ 9467-75, $h_{шва}$ = 6 мм., кроме оговоренных.

Типовой проект разработан в соответствии с действующими нормами и правилами и предусматривает мероприятия, обеспечивающие взрывную, взрывопожарную и пожарную безопасность при эксплуатации здания.

Главный инженер проекта /И.Я. Кирсанов/

Согласовано: Гл. спец. техотд. Грачев

Взам. инв. №

Инв. № подл. | Подпись и дата

Инв. №		
ГИП	Кирсанов	
Н. контр.	Ростунова	
Нач. отд.	Хрупало	
Гл. констр.	Винклер	
Гл. спец.	Лисичкин	
Рук. гр.	Алехова	
Ст. инж.	Черкасова	

Привязан

ТП 503-3-18С 87 КМ

Профилакторий для ежедневного обслуживания грузовых автомобилей на две линии для южных районов

Стадия	Лист	Листов
Р	1	4

Общие данные

ГИПРОАВТОТРАНС г. Москва

Копировал Максимова Формат А2

Альбом II

Типовой проект

Схема расположения металлических балок между осями А-Б; 5-6

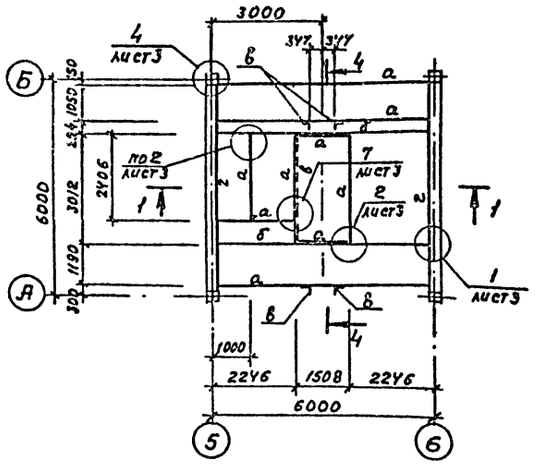

Схема перекрытия между осями А-Б; 5-6

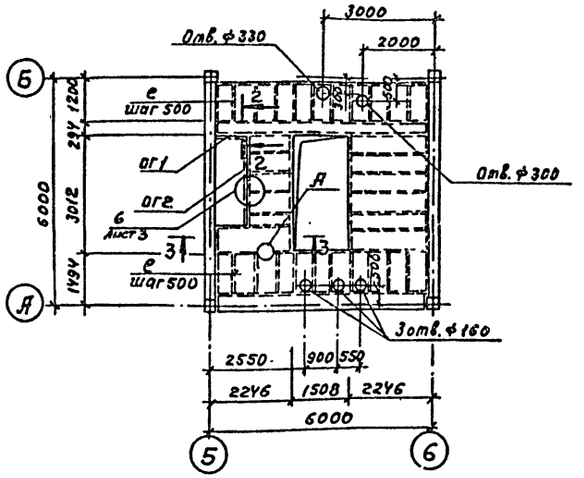

Ведомость элементов

Марка	Сечение Эскиз	Поз.	Состав	Опорные усилия M	N	Q		Марка металла	Примечание
а		—	С30	—	—	0.7	1	Вст3сп5	
б		—	С40	—	—	2.9	1	Вст3сп5	
в		—	L75×6	конструктивно			1	Вст3пс6	
г	1 ⊡ 2 шаг 500	1	С30	конструктивно			1	Вст3сп5	
		2	-δ=10					Вст3 кп2	
д	—	—	Сталь рифленая δ=6мм	конструктивно			4	Вст3 кп2	
е	—	—	-80×4	конструктивно			4	Вст3 кп2	
ог1	—	—	ОГАМ36-10.9	—	—	—	4	Вст3 кп2	1.450.3-3.82
ог2	—	—	ОГАМ36-10.9	—	—	—	4	Вст3 кп2	1.450.3-3.82

1. Монтажные соединения выполнять на болтах нормальной точности М12 и сварке. Указания по сварке даны на листе общих данных

1—1

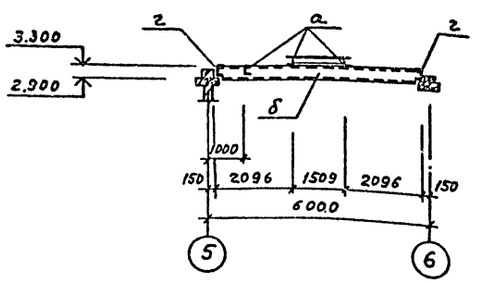

2—2

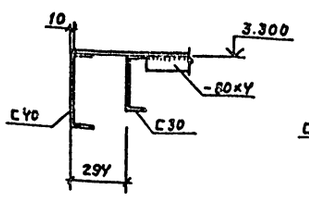

3—3

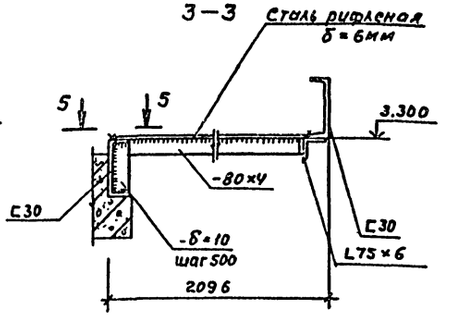

4—4

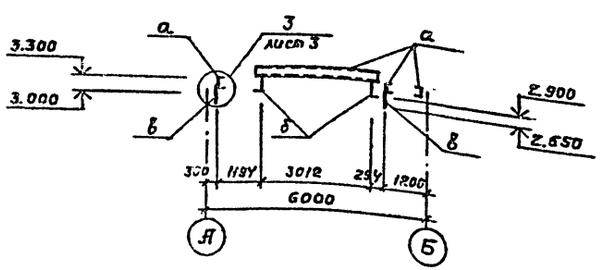

5—5

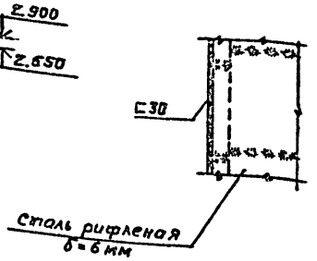

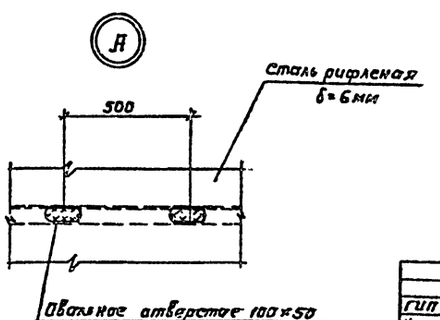

Привязан

Инв. №

ГИП	Карсанов		
Нач.отд	Хрупало		
Н.контр	Винклер		
Гл.конст.	Винклер		
Гл.спец.	Лисичкин		
Рук.гр.	Алехова		
Ст.инж.	Черкасова		

ТП 503-3-18 С 87 КМ

Профилакторий для ежедневного обслуживания грузовых автомобилей на две линии (для южных районов)

Стадия	Лист	Листов
Р	2	

Схема расположения металлических балок между осями А,Б,5-6
Схема перекрытия между осями А,Б,5-6

ГИПРОАВТОТРАНС г. Москва

Согласовано: Нач. отд. ЭК Ратников

Инв. № подл. | Подпись и дата | Взам. инв. №

Копировал Максимова Формат А2

Альбом II

Типовой проект

Инв. N подл. | Подпись и дата | Взам. инв. N

1

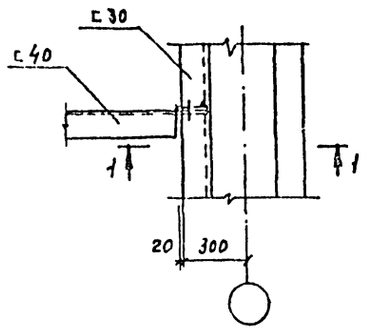

2

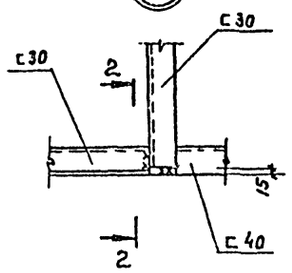

3

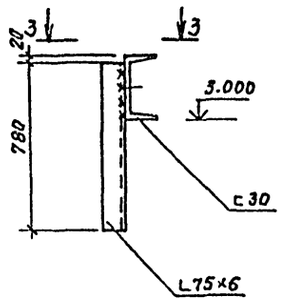

4

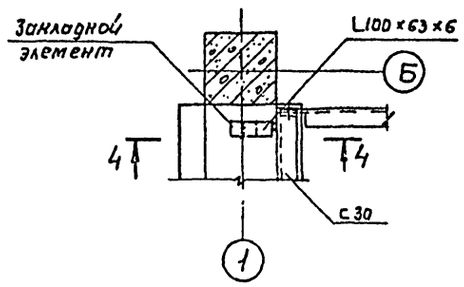

5

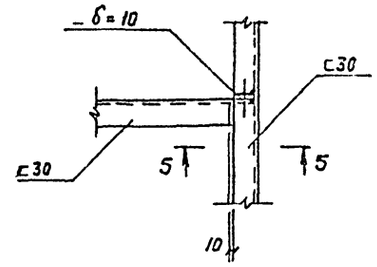

6

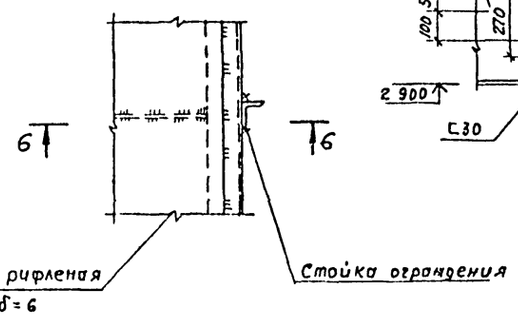

1 — 1

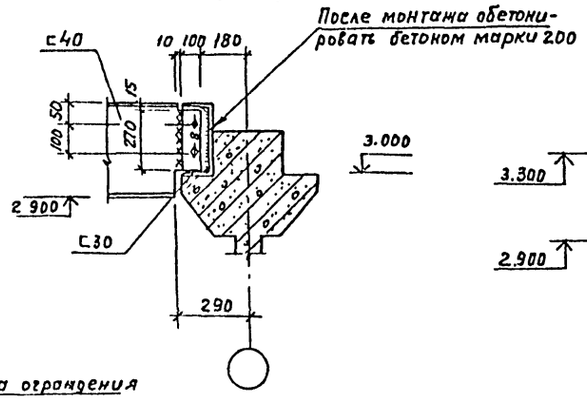

2 — 2

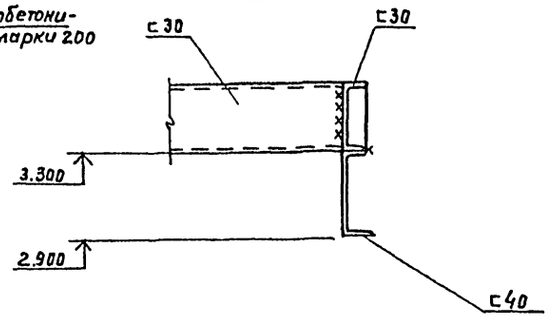

3 — 3

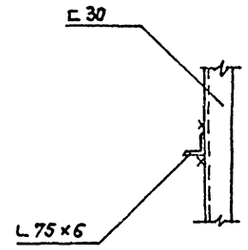

7

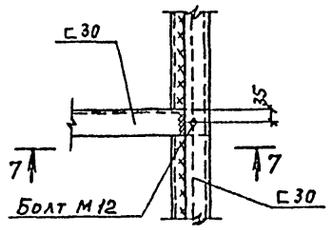

7 — 7

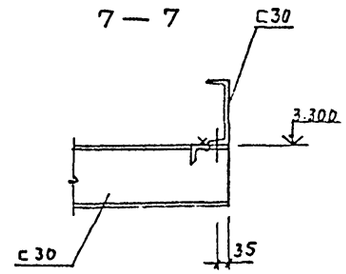

4 — 4

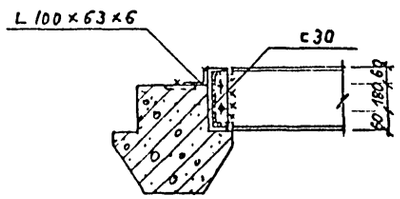

5 — 5

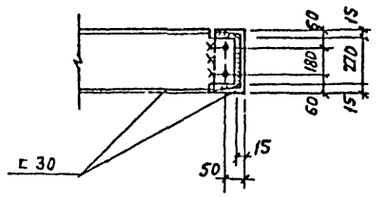

6 — 6

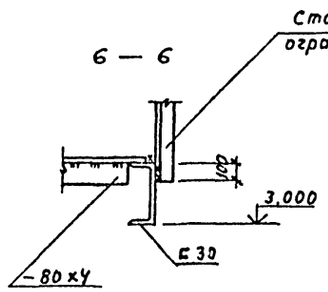

				ТП 503-3-18 С. 87	КМ
ГИП	Кирсанов				
Нач. отд.	Хрупало				
Н. контр.	Винклер				
Гл. конст.	Винклер			Профилакторий для ежедневного обслуживания грузовых автомобилей на две линии (для южных районов)	Стадия: Р; Лист: 3; Листов:
Гл. спец.	Лисичкин				
Рук. гр.	Алехова				
Ст. инж.	Черкасова			Узлы 1... 6	ГИПРОАВТОТРАНС г. Москва
Инжен.	Сафонова				

Привязан

Инв. N

Копировал Максимова

Формат А2

Альбом II

Типовой проект

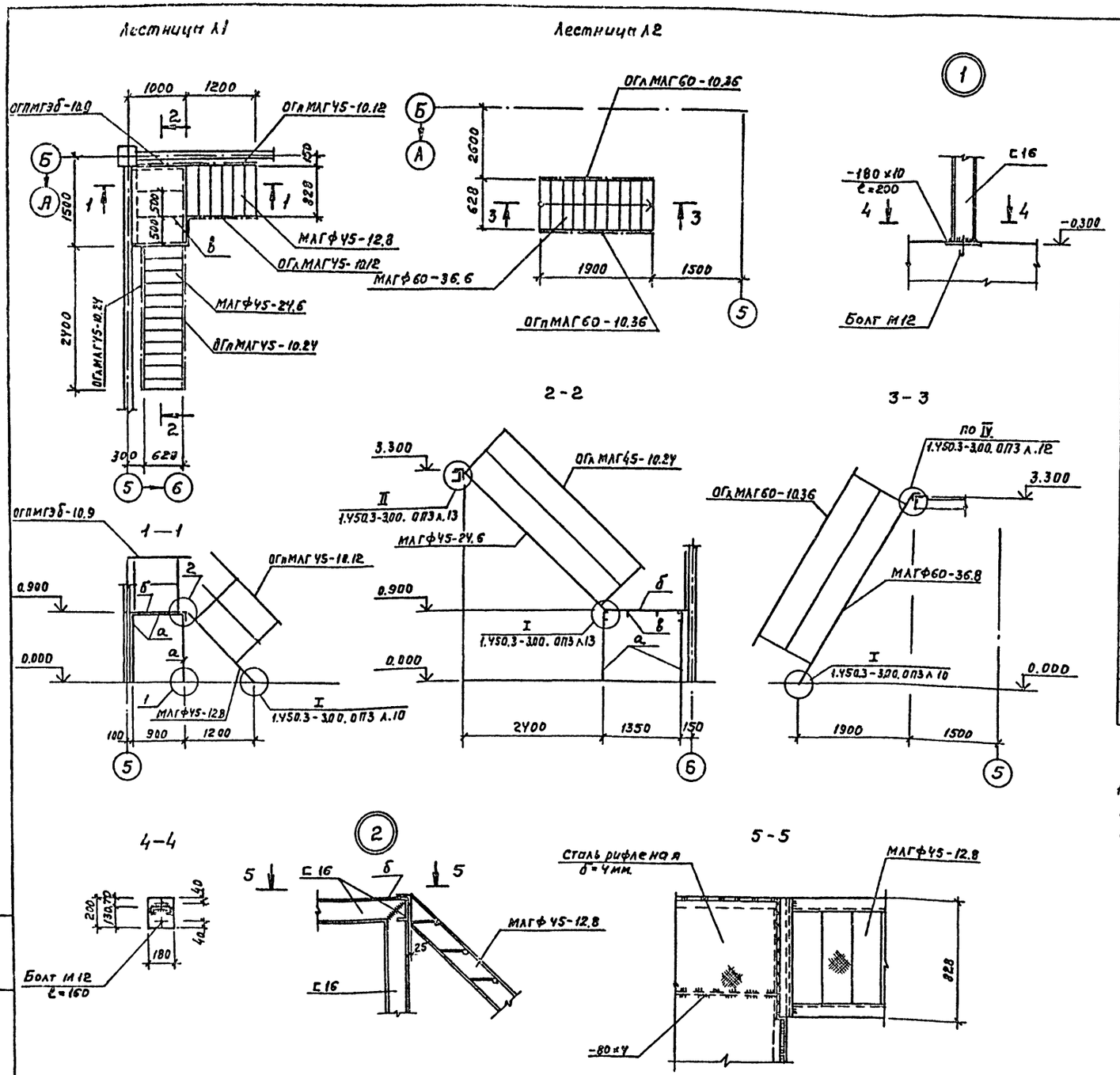

Ведомость элементов									
Марка	Сечение			Опорные усилия				Марка металла	Примечание
	Эскиз	Поз.	Состав	M	N	Q			
а	С		С16				4	Вст3кп2	
б			Сталь рифл. δ=4				4	Вст3кп2	
МАГФ45-									
-12.8							4	Вст3кп2	1.450.3-3в.2
МАГФ45-									
-24.6							4	Вст3кп2	1.450.3-3в.2
МАГФ60									
-36.6							4	Вст3кп2	1.450.3-3в.2
ОГлМАГ45-									
-10.12							4	Вст3кп2	1.450.3-3в.2
ОГлМАГ45-									
-10.12							4	Вст3кп2	1.450.3-3в.2
ОГлМАГ45-									
-10.24							4	Вст3кп2	1.450.3-3в.2
ОГлМАГ45-									
-10.24							4	Вст3кп2	1.450.3-3в.2
ОГПМГЭБ-									
-10.9							4	Вст3кп2	1.450.3-3в.2
ОГлМАГ60									
-10.36							4	Вст3кп2	1.450.3-3в.2
ОГлМАГ60-									
-10.36							4	Вст3кп2	1.450.3-3в.2
в	—	—	-80×4	—	—	—	4	Вст3кп2	

1. Монтажные соединения выполняются на болтах нормальной точности М12 и сварке. Указания по сварке даны на листе общих данных.

ГИП	Кирсанов	ТП 503-3-18 С.87	КМ
Нач.отд.	Хрупало		
Н.контр.	Винклер		
Гл.констр.	Винклер	Профилакторий для ежедневного обслуживания грузовых автомобилей на две линии (для южных районов)	Стадия: Р; Лист: 4; Листов:
Гл.спец.	Лисичкин		
Рук.гр.	Алехова		
СТ инж.	Черкасова	Лестницы Л1, Л2	ГИПРОАВТОТРАНС г. Москва

Привязан

Инв. №

Копировал Максимова

Формат А2

Инв. № подл. | Подпись и дата | Взам. инв. №

Альбом II

Типовой проект

Ведомость рабочих чертежей основного формата

Лист	Наименование	Примечание
1	Общие данные	
2	Распределительная сеть ~380/220В. Шкафы АРМ; АР1. Схема принципиальная однолинейная	
3	Распределительная сеть ~380/220В. Шкафы АР2; АР3 Схема принципиальная однолинейная	
4	Ворота М2; М3; М7; М8. Схема принципиальная управления.	
5	Вентиляторы М24; М27; М28. Схема принципиальная управления	
6	Вентиляторы М25; М26. Схема принципиальная управления	
7	Привод М1 (М4 Установка для мойки М129) Схема принципиальная управления. Дополнение. Схема подключения	
8	Отключение вентиляции при пожаре. Схемы принципиальная управления и подключения	
9	Ворота М2; М3; М7; М8. Цепи управления Схема подключения	
10	Вентиляторы М24; М27; М28. Цепи управления Схема подключения	
11	Вентиляторы М25; М26. Цепи управления Схема подключения	
12	Кабельный журнал (начало)	
13	Кабельный журнал (продолжение)	
14	Кабельный журнал (окончание). Сводка кабелей и проводов уточненных кабельным журналом	
15	Кабельная раскладка. План на отметке 3.300	
16	Кабельная раскладка. План на отметках 0.000 и 3.300 Фрагмент 1.	

Условные обозначения и изображения

АРМ – вводно-распределительное устройство
АР – Шкаф силовой распределительный
АВ – Ящик управления
АН – Пост дистанционного управления
АД – Щит автоматизации
АЯ – Шкаф аппаратный
▭ Заполняется при привязке проекта

Типовой проект разработан в соответствии с действующими нормами и правилами и предусматривает мероприятия, обеспечивающие взрывную, взрывопожарную и пожарную безопасность при эксплуатации здания.

Главный инженер проекта Кирсанов

Ведомость ссылочных и прилагаемых документов

Обозначения	Наименование	Примечание
	Ссылочные документы	
5.407-11	Заземление и зануление электроустановок	
5.407-23 выпуск 1	Прокладка проводов в винипластовых трубах в производственных помещениях	
5.407-55 выпуск 1	Установка одиночных ящиков с рубильниками и предохранителями	
	Прилагаемые документы	
ТП503-3-18С.87 ЭМ, СО	Спецификация оборудования	
ТП503-3-18С.87 ЭМ, ВМ	Ведомость потребности в материалах	
ТП503-3-18С.87 ЭМ, ОЛ	Опросный лист для заказа ВРУ	ТП ЭМ; СО

Основные показатели

начало

Напряжение сети	питающей	~380/220В
	распределительной	~380/220В
Источник питания		от местных сетей 0,4/0,23 кВ
Категория электроприемников		третья (пояснения даны на листе 1 комплекта А)
Мощность вновь установленного оборудования	установленная	168,3/153,5 квт
	расчетная	115,1/111,5 квт
Cos φ	до компенсации	0,85
	после компенсации	—
Способ прокладки	помещения со взрывоопасной средой	Не имеются
	Остальные помещения	Кабели по строительным конструкциям Провода в поливинилхлоридных трубах в полах и открыто.
Шкафы силовые		ШРН
Защита от коррозии		Не требуется. Для монтажа приняты поливинилхлоридные трубы. Применяемые для частичного монтажа, стальные трубы покрыть антикоррозийной эмалью при открытой проводке.
Защитное заземление	части подлежащие заземлению	Металлические корпуса электрооборудования, корпуса электродвигателей, металлоконструкции электропроводок.
	заземляющие проводники	Специально предназначенные нулевые проводники питающих и распределительных сетей

окончание

Защита кабельной сети от механических повреждений	Прокладка кабелей до двух метров от уровня пола в коробах
Молниезащита	Не требуется
Указания по монтажу	Монтаж выполнить в соответствии со СНиП-3.05.06-85„ Электротехнические устройства"

Таблица нагрузок

Наименование узлов питания и групп электроприемников	Установленная мощность Ру кВт	Коэффициент использования Ки	Cos φ / tg φ	Средняя нагрузка за максимально загруженную смену Рм; кВт	Qм; кВАр	Годовой расход электроэнергии тыс квт/час
Силовое электрооборудование						
в том числе:	168,3/153,5	0,7	0,85/0,61	115,1/111,5	71,1/68,5	386,5/374,0
ВЗ (только для t°-20°)	8,8	0,4	0,8/0,75	3,6	2,6	
Вентиляция	16,9	0,65	0,8/0,75	11,1	8,3	
утепленные заслонки	8,4	—	—	—	—	
мойка	104,7	0,7	0,8/0,75	71,3	53,8	
компрессор	11,0	0,7	0,8/0,75	7,7	5,8	
ворота	4,4	0,1	0,5/1,73	0,4	0,6	
нагреватели (~220В)	11,1	0,7	1/—	21,0	—	
рабочее освещение	15,45	0,8	0,95/0,329	12,3	4,1	39,7
аварийное освещение	2,0	1,0	0,95/0,329	2,0	0,65	9,6
Итого	179,75/170,95	0,7	0,85/0,61	113,4/125,8	75,85/73,75	437,8/423,3
Компенсация					-50,0/-50,0	
Всего	179,75/170,95	0,7	0,98/0,2	129,4/125,8	25,85/23,75	437,8/423,3

В таблице нагрузок и в основных показателях цифры дробью означают:
в числителе – годовой расход электроэнергии, установленная и расчетная мощность и ток для районов с t°- минус 20°С
в знаменателе – до t° минус 20°С

Привязан

Инв. N

ТП 503-3-18 С 87 -ЭМ

ГИП	Кирсанов		
Н. контр.	Ротчугова		
Нач. отд	Огурцов		
Гл. спец	Кляндуб		
Вед. инж	Горшкова		
Вед. инж	Сметанко		

Профилактории для ежедневного обслуживания грузовых автомобилей на две линии (для южных районов)

Стадия	Лист	Листов
Р	1	16

Общие данные

Гипроавтотранс г. Москва

Копировал: Марченко Формат А2

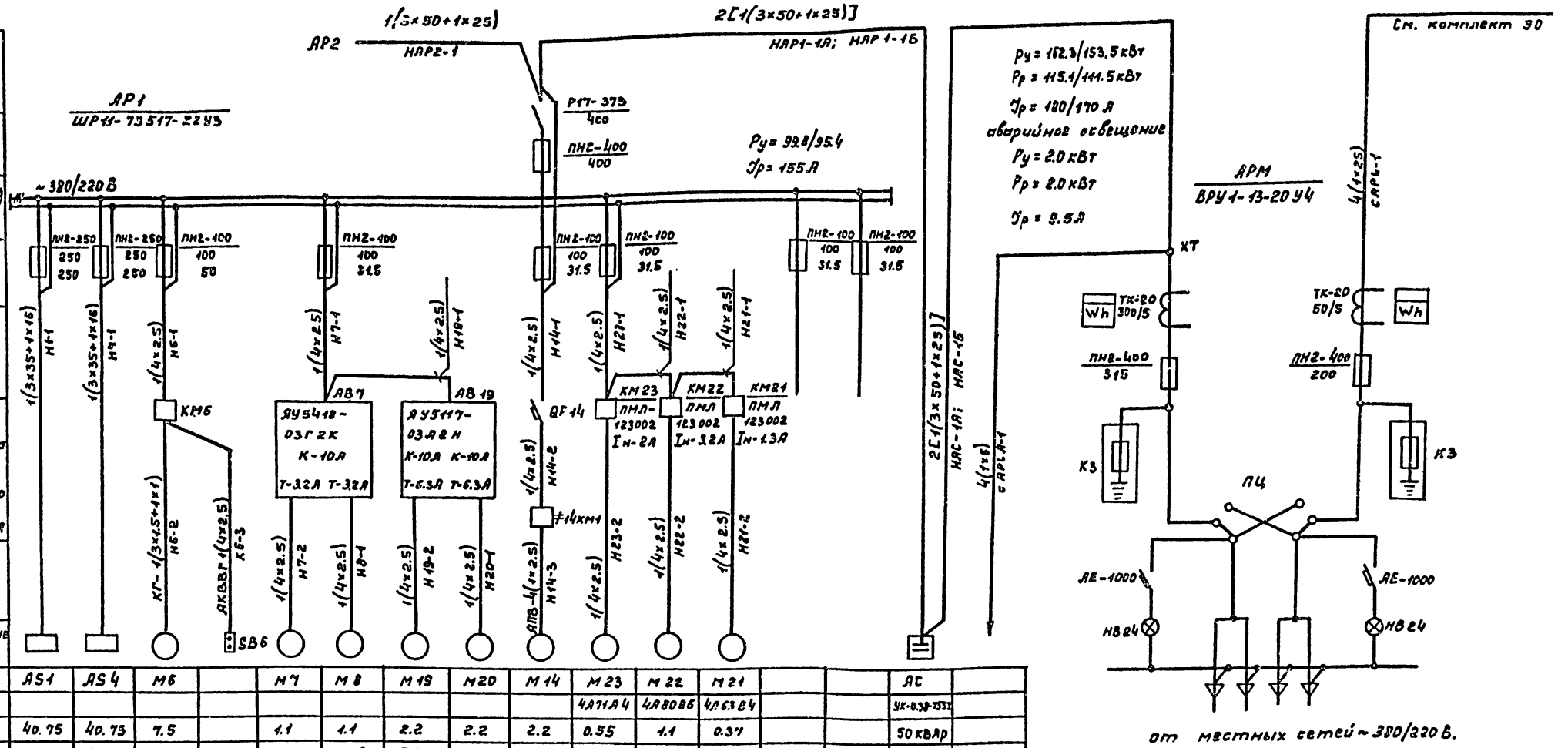

от местных сетей ~380/220 В.

Данные питающей сети																
Шинопровод распред. пункт	Тип Iн, А Расцепитель, А															
	Тип, напряжение, сечение (шинопровода) Расчетный ток, А Устан. мощность, кВт															
Аппарат отходящей линии	Тип Iн, А Расцепитель или плавкая вставка, А															
Марка и сечение проводника	Маркировка или длина участка сети															
Пусковой аппарат	Тип Iн, А Расцепитель автомата уставка, А Нагревательный элемент теплового реле Т-тепловой, уставка, А															
Марка и сечение проводника	Маркировка или длина участка сети															
Электроприемник	Условное обозначение на плане															
	Номер по плану	AS1	AS4	M6		M7	M8	M19	M20	M14	M23	M22	M21			AC	
	Тип										4А71А4	4А80В6	4А63В4			УК-0.38-7551	
	Рн, кВт	40.75	40.75	7.5		1.1	1.1	2.2	2.2	2.2	0.55	1.1	0.37			50 кВАр	
	Ток, А Iн	81.0	81.0	15.1		2.76	2.76	5.65	5.65	5.65	1.7	3.05	1.2				
	Ток, А Iп	525.0	525.0	113.0		19.3	19.3	28.2	28.2	28.2	7.7	12.2	4.8				
	Наименование механизма по плану	Установка для мойки грузовых автомобилей М 129		Установка для мойки автомобилей ЦКБ-1112		Привод ворот 1.435.2-23 выпуск 6		Воздушная завеса У1		Насосная установка 9350	Сантехнические вентиляторы В-1	В-3	В-2	Резерв		Конденсаторная установка	Аварийное освещение
Схему управления см.лист		7		—		4		А-10		—	—						—

Вся сеть выполняется кабелем марки АВВГ, за исключением случаев, где марка указана на чертеже.

Пусковой аппарат, тип которого на чертеже не указан, поставляется комплектно с механизмом вместе с проводами от аппарата до электроприемника.

Числа дробью означают: в числителе - установленная и расчетные мощности и ток для районов с t° - минус 20°С, в знаменателе - до t° минус 20°С.

Альбом II

Типовой проект

Инв. N подл. | Подпись и дата | Взам. инв. N

ТП 503-3-18 С.87			ЭМ
Привязан:	ГИП	Кирсанов	Профилакторий для ежедневного обслуживания грузовых автомобилей на две линии (для южных районов).
	Нач. отд.	Огурцов	
	Н. Контр.	Кузнецов	Распределительная сеть 380/220 В, шкафы АРМ, АР1. Схема принципиальная однолинейная.
	Гл. спец.	Кузнецов	
Инв. N	Вед. инж.	Семашко	

Стадия	Лист	Листов
Р	2	

ГИПРОАВТОТРАНС г. Москва

Копировал Струкова

Формат А2

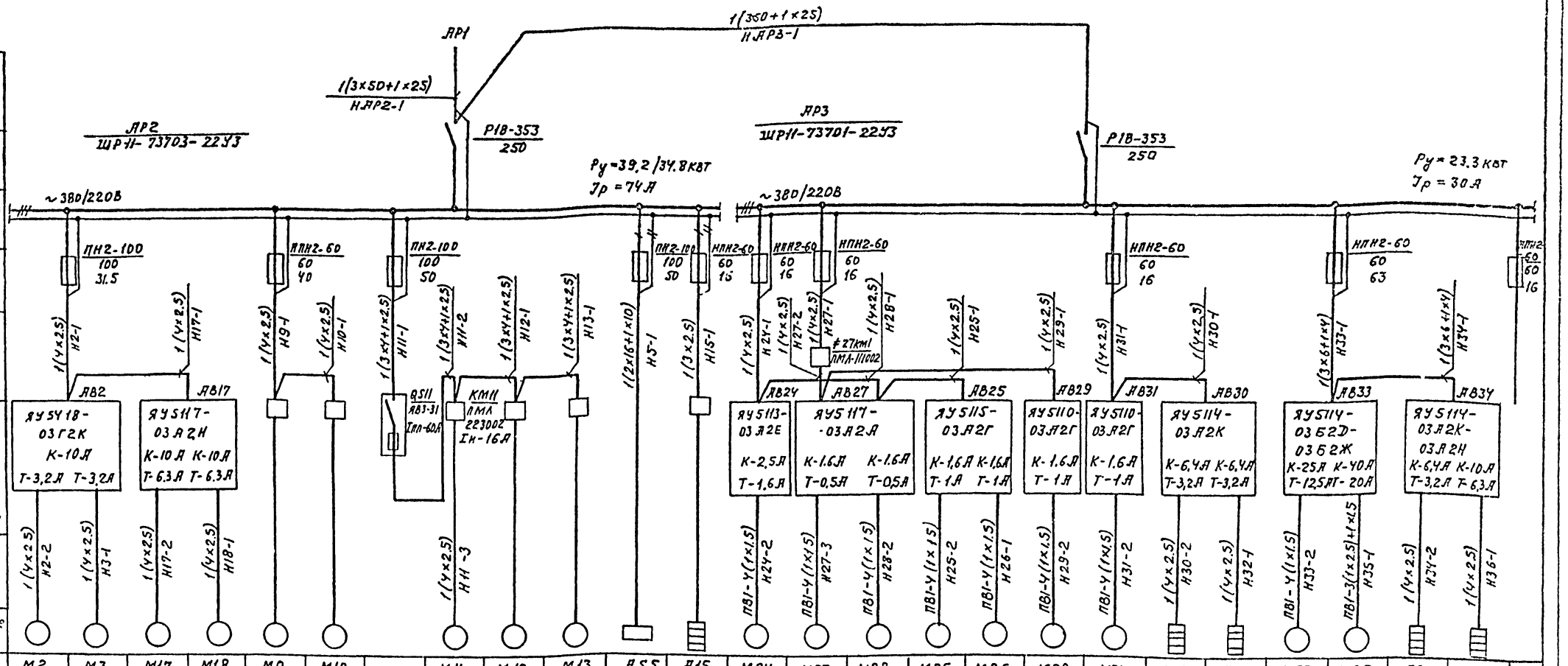

Данные питающей сети																										
Шинопровод распред. пункта	Тип Iн, А Расцепитель, А																									
	Тип, напряжение сечение (шинопровода) Расчетный ток, А Устан. мощность, кВт																									
Аппарат отходящей линии	Тип Iн, А Расцепитель или плавкая вставка, А																									
Марка и сечение проводника	Маркировка или длина участка сети																									
Пусковой аппарат	Тип Iн, А Расцепитель автомата уставка, А нагревательный элемент теплового реле Т-тепловой, уставка, А																									
Марка и сечение проводника	Маркировка или длина участка сети																									
Электроприемник	Условное обозначение на плане																									
	Номер по плану	М2	М3	М17	М18	М9	М10		М11	М12	М13	А55	А15	М24	М27	М28	М25	М26	М29	М31	А30	А32	М33	М35	А34	А36	
	Тип			4А100L6					4А132М6					4А63В2	4А56А4	4А56А4	4А63А2		4А63А2				4А112М4	4А132М6			
	Рн, кВт	1.1	1.1	2.2	2.2	5.5	5.5		7.5	1.5	1.5	10.0	1.05	0.55	0.12	0.12	0.37	0.37	0.37	0.37	1.6	1.6	5.5	7.5	1.6	3.6	
	Ток, А Iн	2.76	2.76	5.65	5.65	10.5	10.5		16.5	3.3	3.3	45.5	5.0	1.33	0.44	0.44	0.93	0.93	0.93	0.93	2.6	2.6	11.5	16.5	2.6	5.8	
	Ток, А Iп	19.3	19.3	28.2	28.5	79.0	79.0		107.5	19.8	19.8	—	—	6.0	1.6	1.6	4.2	4.2	4.2	4.2	—	—	80.5	107.0	—	—	
	Наименование механизма по плану	Привод ворот 1.435.2-23 выпуск 6		Воздушная завеса У2		Компрессор 155-285			Насос ШУ0-6-18/4	Насосная установка 3106Б		Установка для мойки двигателей М203	Электросушитель для рук ЭРА-1,0/10	Сантехнические вентиляторы							Утепленные заслонки систем		Сантехнические вентиляторы		Утепленные заслонки систем		Резерв
														В-5	В-6	В-7	В-4		П-4	П-3	П-4	П-3	П-1	П-2	П-1	П-2	
Схему управления см. лист		4		А-10		—			—					5			6		А-8,9		А-8,9		А-5,6		А-5,6		

Вся сеть выполняется кабелем марки АВВГ, за исключением случаев, где марка указана на чертеже. Пусковой аппарат, тип которого на чертеже не указан, поставляется комплектно с механизмом вместе с проводами от аппарата до электроприемника,

Число дробью означают: в числителе - установленная мощность для районов с t°-минус 20°С, в знаменателе - до t° минус 20°С

Альбом

Типовой проект

Взам инв №

Привязан

Инв. №

ГИП	Кирсанов	
Нач. отд	Огурцов	
Н. контр	Кузнецов	
Гл. спец.	Кузнецов	
Вед. инж	Семашко	

ТП 503-3-18 С.87 ЭМ

Профилакторий для ежедневного обслуживания грузовых автомобилей на две линии. (для южных районов)

Распределительная сеть ~380/220В шкафы АР2; АР3 Схема принципиальная однолинейная

Стадия	Лист	Листов
Р	3	

ПИПРОАВТОТРАНС г. Москва

Копировал Максимова

Формат А4

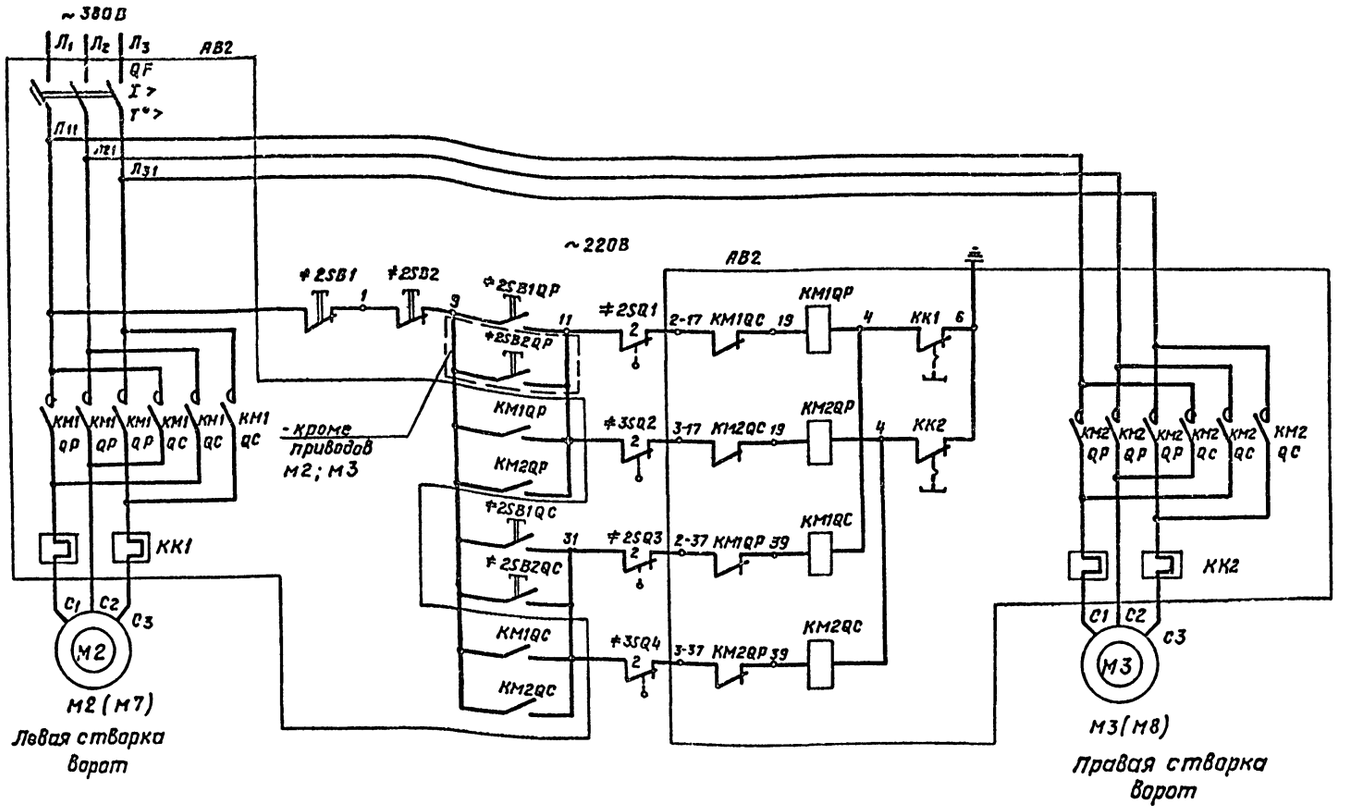

Поз. обозначение	Наименование	Кол.	Примечание
	У механизма		
М2 М3	Двигатель 4А80А4 1,1 кВт; 2,75А	2	
#2QS1 #2QS3 #3QS2 #3QS4	Выключатель конечный ВК 200Б	4	комплектно с механизмом ворот.
#2SB1	Кнопка управления ПКЕ 222-3У2	1	
#2SB1 #2SB2	Кнопка управления ПКЕ 222-3У2	2	
#2SB2	Кнопка управления ПКЕ 222-2У2	1	для приводов М2; М3
	по месту		
АВ2	Ящик управления АУ 5418-03Г2К цепи управления ~ 220 В	1	
	QF - выключатель автоматический Iн - 10А		
	КК1, КК2 - реле тепловое Iн - 3,2А		

1. Схема составлена для приводов М2; М3. Для остальных приводов схема аналогична
2. Цифры в левой части обозначений аппаратов и маркировок цепей обозначают номера приводов и меняются соответственно с их номерами.

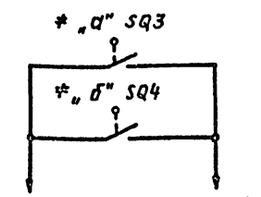

В схему воздушных завес

Выключатели конечные положения полотен ворот

ВК-200Б					
Полотно	Выключатель		Ворота открыты	Ворота закрыты	Назначение цепи
Левое	#„а"SQ1	9 1	X	—	не используется
		2 1	—	X	Отключение двигателя при открытых воротах
	#„а"SQ3		—	X	Включение воздушной завесы
		2 1	X	—	Отключение двигателя при закрытых воротах
Правое	#„б"SQ2	1	X	—	не используется
		2 1	—	X	Отключение двигателя при открытых воротах
	#„б"SQ4	1	—	X	Включение воздушной завесы
		2	X	—	Отключение двигателей при закрытых воротах.

Конечный выключатель		Воздушные завесы
„а"	„б"	
2	3	М17; М18
7	8	М19; М20

Альбом II

Типовой проект

Инв.№ подл. | Подпись и дата | Взам.инв.№

				ТП 503-3-18 С.87	ЭМ
Привязан:					
	ГИП	Кираанов		Профилактории для ежедневного обслуживания грузовых автомобилей на две линии (для южных районов)	Стадия: Р; Лист: 4; Листов:
	Н.контр.	Кузнецов		Ворота М2; М3; М7; М8 Схема принципиальная управления	Гипроавтотранс г. Москва
инв.№	Вед.инж.	Семашко			

Копировал: Короткова Формат А2

Альбом II

Типовой проект

Поз. обозначение	Наименование	Кол.	Примечание
	У механизма.		
М	Двигатель	1	См. таблицу
А	Ящик управления цепи управления ~220В	1	ЦУ применения
	По месту		
SB HL	Кнопочный пост управления AN	1	См. таблицу применения

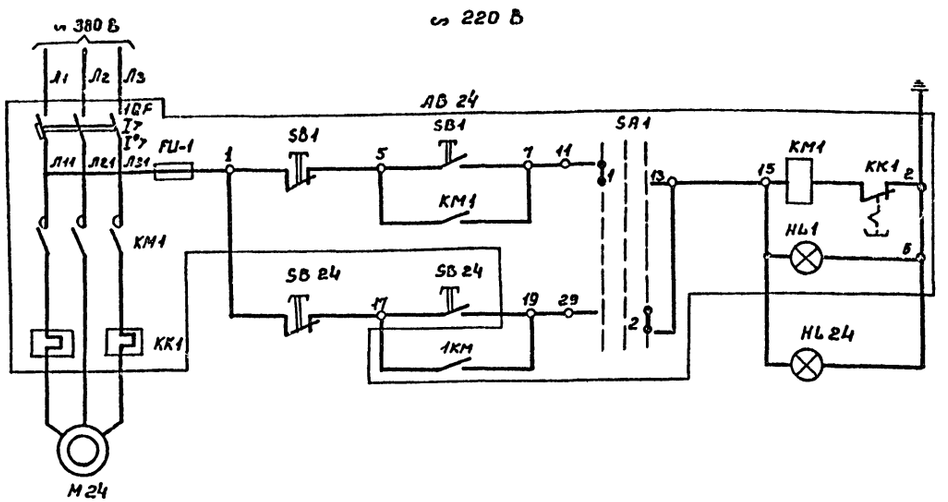

Схема составлена для привода М24. Для остальных приводов схема аналогична. Цифры в правой части обозначений аппаратов и маркировок цепей обозначают номера приводов и меняются соответственно с их номерами.

Таблица применения.

Обозначение привода	Обозначение вентсистемы	Двигатель	Ящик управления QF уставка автомата А	Ящик управления KK тепловое реле А	Ящик управления Тип	Ящик управления Обозначение	Кнопочный пост Тип	Кнопочный пост Обозначение
М24	В-5	4А 63 В2 ~380 В; 0,55 кВт; 1,33 А.	2.5	1.6	ЯУ 5113-03 А2Е	АВ 24	ПКУ 15-19.131.40 УЗ	AN 24
М27	В-6	4А 56 А4 ~380 В; 0.12 кВт 0.44 А	1.6	0.5	ЯУ 5117-03 А2А	АВ 27	ПКУ 15-19.131.40 УЗ	AN 27
М28	В-7		1.6	0.5		АВ 27	ПКУ 15-19.131.40 УЗ	AN 28

Избиратель управления SA-1

УП 5312-С86

Номер секции	Номер контакта Л	Номер контакта П	Положение рукоятки: Местн. −45° Л	Местн. −45° П	0° Л	0° П	Дист. +45° Л	Дист. +45° П
I	1	2	X					X
II	3	4	X					X
III	5	6	X					X
IV	7	8	X					X

Привязан:

Инв. N

Гип	Кирсанов		
Нач. отд	Огурцов		
Н. контр.	Кузнецов		
Гл. спец.	Кузнецов		
Вед инж.	Семашко		

ТП 503-3-18 С.87 ЭМ

Профилакторий для ежедневного обслуживания грузовых автомобилей на 80 с линии (для южных районов).

Вентиляторы М24, М27; М28 Схема принципиальная управления.

Стадия	Лист	Листов
Р	5	

ГИПРОАВТОТРАНС г. Москва

Копировал Струкова

Формат А2

Инв. N подл. | Подпись и дата | Взам. инв. N

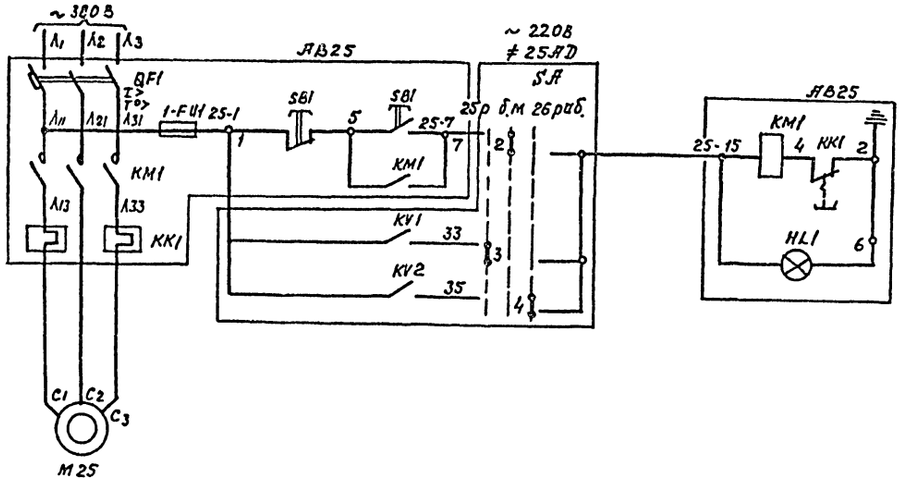

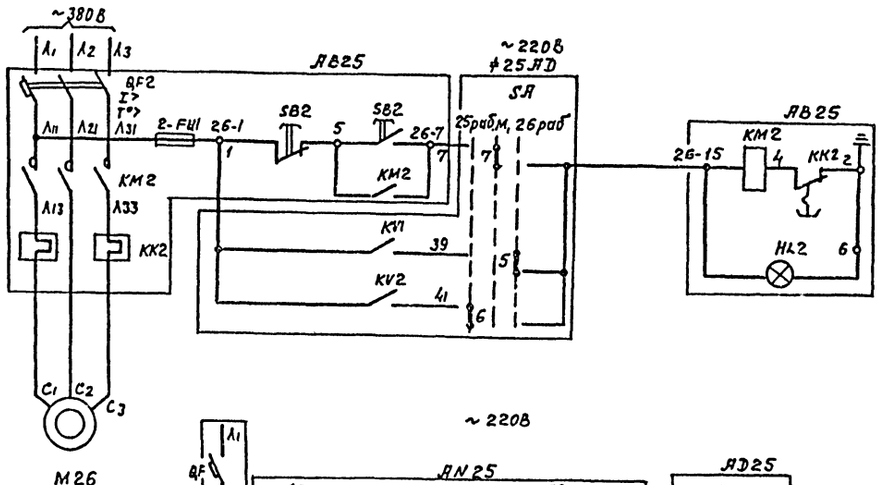

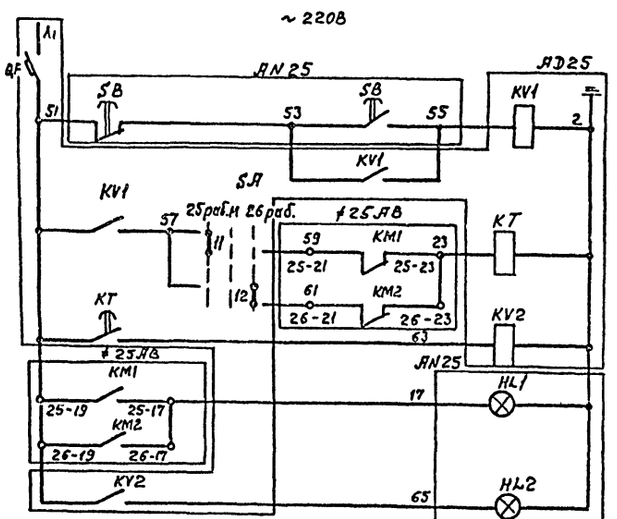

Поз. обозначение	Наименование	Кол.	Примечание
	У механизма		
M25 M26	Двигатель 4А63А2; 0,37 кВт.; 0.93А	2	
	Ящик управления ЯУ5115-03А2Г цепи управления ~220В	1	
	QF1,2 – автоматический выключатель 1,6 А		
	KK1,2 – тепловое реле 1А		
	AD25		
QF	Автоматический выключатель А63М	1	
KT	Реле времени РВП72-3221-00У3 ~220В	1	
KV1 KV2	Реле промежуточное РПУ2-364003У3; ~220В	2	
SA	Избиратель управления УП5313-Ф150	1	
	по месту		
AN25	Кнопочный пост управления ПКУ15-19.141.40У3	1	

SA
избиратель управления

УП 5313 Ф 150										
Номер секции	Номер контакта		Положение рукоятки							
			—		25раб.		местн.		26раб.	
			-90°		-45°		0°		+45°	
	Л	П	Л	П	Л	П	Л	П	Л	П
I	1	2	X					X		
II	3	4			X					X
III	5	6				X			X	
IV	7	8		X			X			
V	9	10	X					X		
VI	11	12			X					X *

* не используется

Альбом II

Типовой проект

Инв. № подл.	Подпись и дата	Взам. инв. №

Привязан

Инв. №

ГИП	Кирсанов	
Нач.отд.	Огурцов	
Н.контр.	Кузнецов	
Гл.спец.	Кузнецов	
Вед.инж.	Семашко	

ТП 503-3-18С.87 ЭМ

Профилакторий для ежедневного обслуживания грузовых автомобилей на две линии (для южных районов)

Вентиляторы М25; М26
Схема принципиальная управления

Стадия	Лист	Листов
Р	6	

ГИПРОАВТОТРАНС
г. Москва

Копировал Максимова

Формат А2

Альбом II

Поз. обозначение	Наименование	Кол.	Примечание
	Аппаратура, устанавливаемая дополнительно в очистных сооружениях		
SA1	Избиратель управления УП5402-С23	1	
SB1	Кнопка управления ПКЕ 212-1У3	1	

Схема принципиальная управления

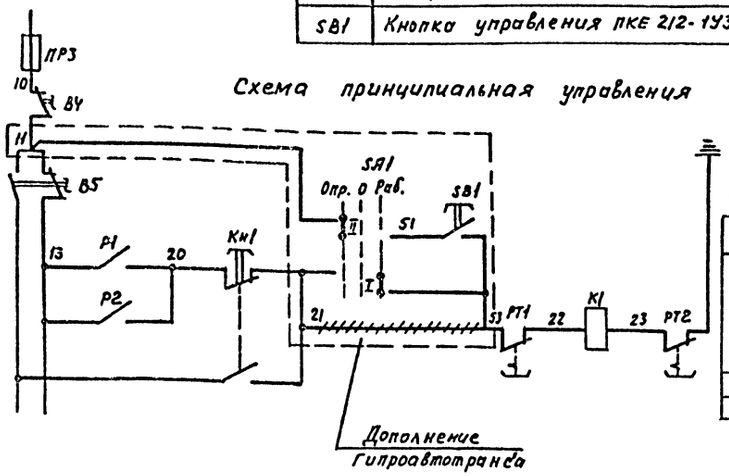

SA1

Избиратель управления

УП5402-С23								
Номер секции	Номер контакта		Положение рукоятки					
			Опр. -45°		0 0		Раб. +45°	
	Л	П	Л	П	Л	П	Л	П
I	1	2					X	X
II	3	4	X	X				

Узел схемы выполнен на основании чертежа М 1290000001Э3 завода-изготовителя. Дополнение Гипроавтотранса вынесены в схему связи с выносом насоса установки для мойки (привод М1) в очистные сооружения от мойки автомобилей.

Схема подключения

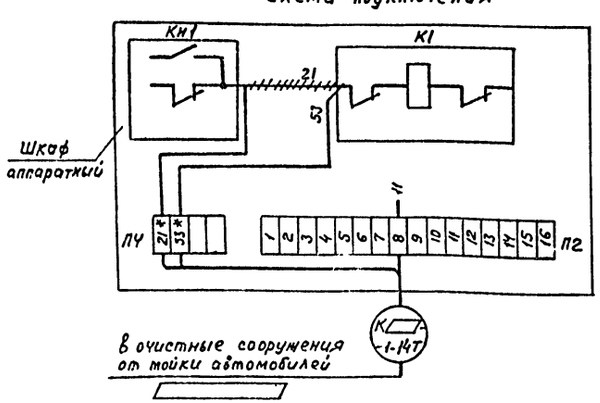

По данному чертежу на месте монтажа произвести перекоммутацию аппаратуры. Клеммник ПЧ установить в аппаратном шкафу дополнительно или при возможности использовать свободные клеммы клеммников, установленных в шкафу

* — домаркировать

Типовой проект

Инв. № подл. | Подпись и дата | Взам. инв. №

ТП 503-3-18С.87				ЭМ
Профилакторий для ежедневного обслуживания грузовых автомобилей на две линии (для южных районов)		Стадия	Лист	Листов
		Р	7	
Привод М1 (МЧ. Установка для мойки М1 2 д) Схема принципиальная управления Дополнение. Схема подключения		ГИПРОАВТОТРАНС г. Москва		

Привязан

Инв. №

ГИП	Кирсанов	
Нач. отд	Огурцов	
Н. контр	Кузнецов	
Гл. спец	Кузнецов	
Вед. инж	Семашко	

Альбом

Поз. обозначение	Наименование	Кол.	Примечание
	У механизма		
QF27	Автоматический выключатель АП50Б-2М; Jн-1.6А	1	
≠27КМ1	Пускатель магнитный ПМЛ 111002У3	1	
≠27КМ2	Пускатель магнитный ПМЕ-061	1	

Схема принципиальная управления

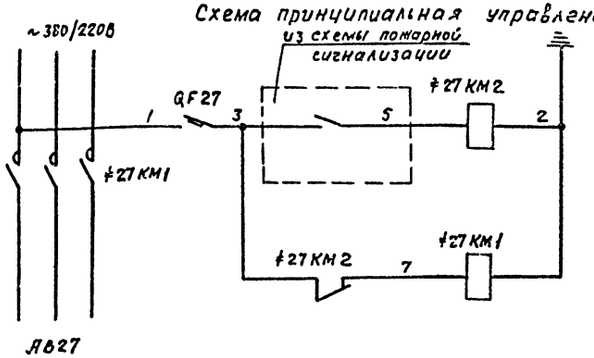

Схема подключения

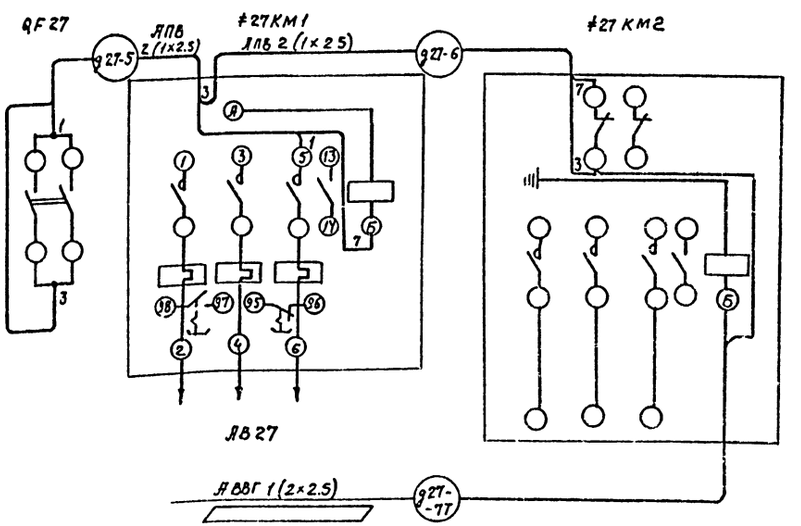

Типовой проект

Инв. № подл. | Подпись и дата | Взам. инв. №

ТП 503-3-18С.87				ЭМ
Профилакторий для ежедневного обслуживания грузовых автомобилей на две линии (для южных районов)		Стадия	Лист	Листов
		Р	8	
Отключение вентиляции при пожаре. Схемы принципиальная управления и подключения		ГИПРОАВТОТРАНС г. Москва		

Привязан

Инв. №

ГИП	Кирсанов	
Нач. отд	Огурцов	
Н. контр	Кузнецов	
Гл. спец	Кузнецов	
Вед. инж	Семашко	

Копировал Максимова

Формат А2

Альбом II

Типовой проект

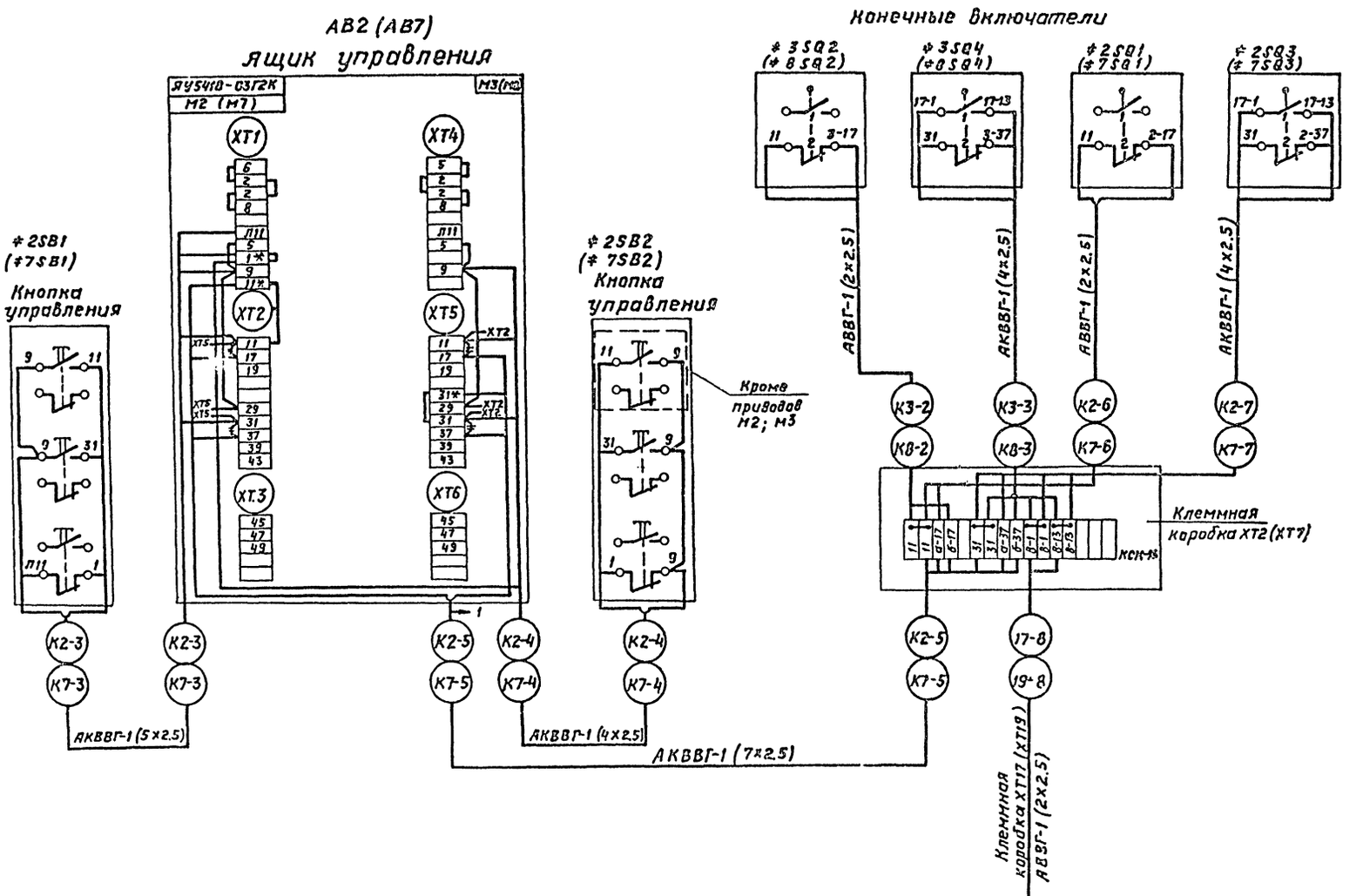

* Домаркировать

++++ Демонтировать

				ТП 503-3-18С.87		ЭМ
Привязан				Профилакторий для ежедневного обслуживания грузовых автомобилей на две линии (для южных районов)	стадия	лист	листов
		ГИП	Кирсанов		Р	9	
		Н.котд	Дгирцов				
		Н.контр	Кузнецов	Ворота М2; М3; М7; М8. Цепи управления Схема подключения	Гипроавтотранс г. Москва		
Инв №		Гл.спец	Кузнецов				
		Вед.инж	Семашко				

Копировал: Каратkова

Формат: А2

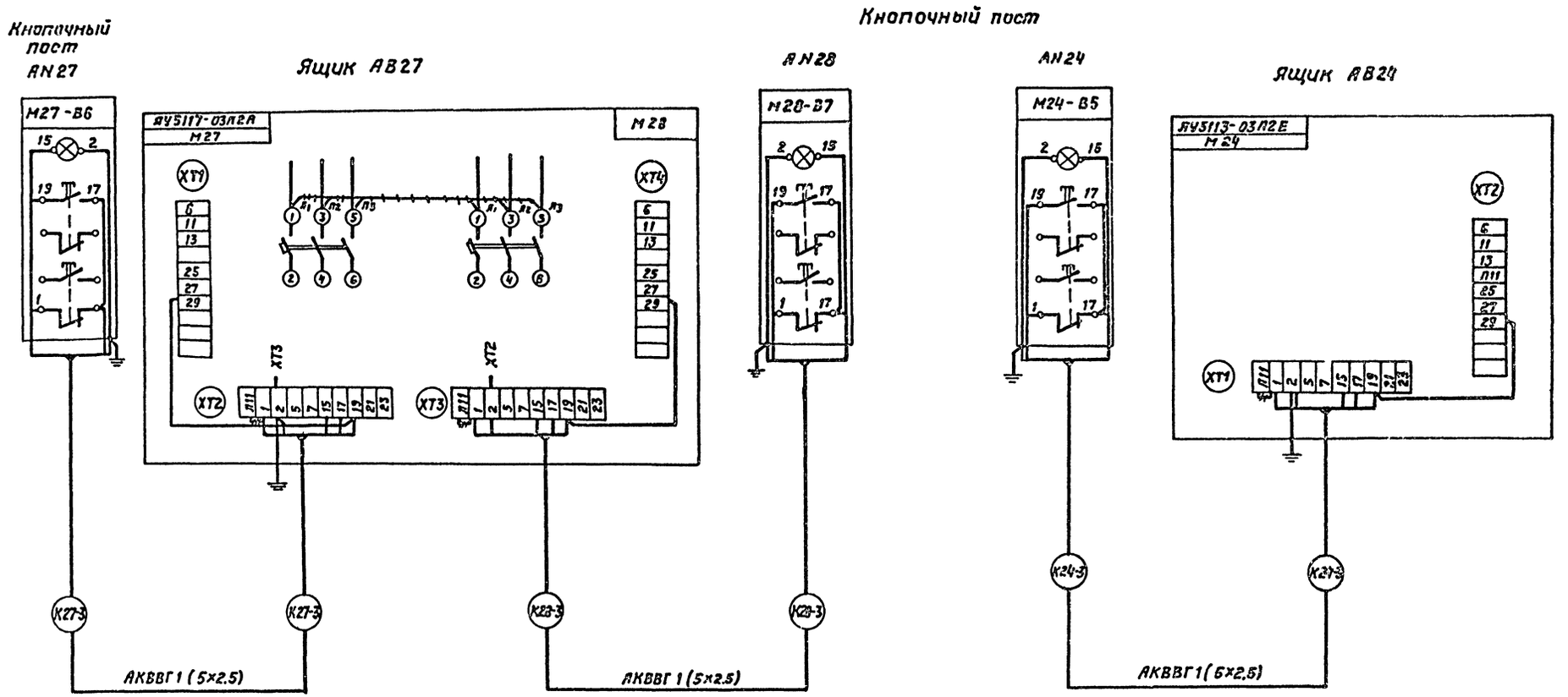

—демонтировать

Привязан:				ТП 503-3-18С.87	ЭМ
	ГИП	Кирсанов		Профилакторий для ежедневного обслуживания грузовых автомобилей на две линии (для южных районов)	Стадия: Р; Лист: 10; Листов:
	Нач.отд	Оеурцов			
	Н.контр	Кузнецов		Вентиляторы М24; М27; М28 цепи управления Схема подключения	Гипроавтотранс г. Москва
	Гл.спец	Кузнецов			
Инв №	Ведин.ж	Семашко			

Копировал: Формат А2

Альбом II

Типовой проект

Инв № подл | Подпись и дата | Взам инв №

Альбом II

Типовой проект

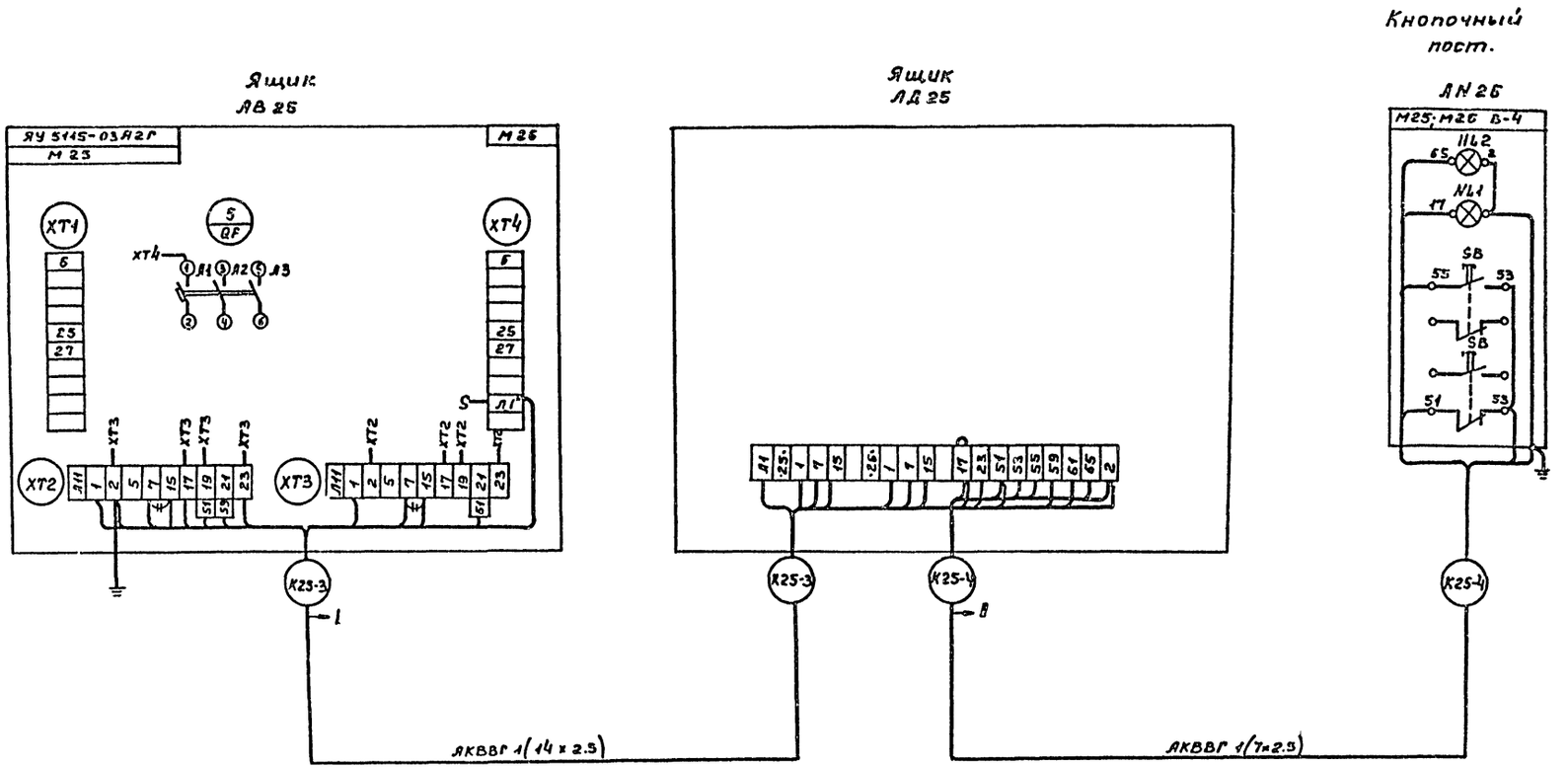

— демонтировать

* — домаркировать

Привязан:	ГИП	Кирсанов		ТП 503-3-19С.87	ЭМ
	Нач.отд.	Огурцов		Профилакторий для ежедневного обслуживания грузовых автомобилей на две линии (для южных районов).	Стадия: Р; Лист: 11; Листов:
	Н контр.	Кузнецов		Вентиляторы М25; М26. Цепи управления. Схема подключения.	ГИПРОАВТОТРАНС г Москва
	Гл спец.	Кузнецов			
Инв. №	Вед.инж.	Семашко			

Копировал Струкова

Формат А2

Инв. № подл. | Подпись и дата | Взам. инв. №

Альбом I

Типовой проект

Маркировка кабеля	Трасса: Начало	Трасса: Конец	Проходы через трубы: Маркировка	Проходы через трубы: Условный проход, мм	Проходы через трубы: длина, м	Проходы через ящики протяжные	Кабель по проекту: Марка, напряжение	Кабель по проекту: Число жил и сечение	Кабель по проекту: Длина +8% м	Кабель проложено: Марка, напряжение	Кабель проложено: Число жил и сечение	Кабель проложено: длина, м
	от местных	вводное устрой-										
	сетей	ство АРМ.										
	от местных	вводное устрой-										
	сетей	ство АРМ										
НАР1-1А	конденсаторная	Шкаф АР1					АВВГ	1(3×50+1×25)	3			
	установка АС											
НАР1-1Б	конденсаторная	шкаф АР1					АВВГ	1(3×50+1×25)	3			
	установка АС											
НАР2-1	шкаф АР1	шкаф АР2					АВВГ	1(3×50+1×25)	3			
НАР3-1	шкаф АР2	шкаф АР3					АВВГ	1(3×50+1×25)	15			
НАС-1А	Вводное устрой-	конденсаторная					АВВГ	1(3×50+1×25)	3			
	ство АРМ	установка АС										
НАС-1Б	Вводное устрой-	конденсаторная					АВВГ	1(3×50+1×25)	3			
	ство АРМ	установка АС										
сАРЦ-1	Вводное устрой-	шкаф АРЦ					АВВГ	1(4×25)	10			
	ство АРМ											
сАРЦА-1	Вводное устрой-	шкаф АРЦА					АВВГ	1(4×6)	5			
	ство АРМ,											
	коробки ХТ											
Н1-1	шкаф АР1	шкаф AS1		МН50	2		АВВГ	1(3×35+1×16)	10			
Н ▭	шкаф AS1	насос ≠ 1М1-										
1-2Т		очистные соору-					▭	▭				
		жения от мойки										
		автомобилей										
Н1-3	шкаф AS1	насос ≠ 1М2		ПТ20 МН20	28 4		ПВ1	3(1×1.5)	34			
Н1-4	шкаф AS1	насос ≠ 1М3		ПТ20 МН20	31 6		ПВ1	3(1×1.5)	39			
Н1-5	шкаф AS1	насос ≠ 1М4		ПТ20 МН20	26 6		ПВ1	3(1×1.5)	34			
Н1-6	шкаф AS1	насос ≠ 1М5		ПТ20 МН20	31 4		ПВ1	3(1×1.5)	37			
Н1-7	шкаф AS1	насос ≠ 1М6		ПТ20 МН20	34 4		ПВ1	3(1×1.5)	40			
К1-8	шкаф AS1	светофор HL1		ПТ20 МН20	18		АПВ	3(1×2.5)	24			
К1-9	шкаф AS1	пульт ≠ 1АД1		ПТ20 МН20	18 4		АПВ	7(1×2.5)	25			
К1-10	шкаф AS1	конечный вы-		ПТ20 МН20	23 6		ПВ1	3(1×1.5)	31			
		ключатель 1SQ8										
К1-11	шкаф AS1	конечный выклю		ПТ20 МН20	24 6		ПВ1	3(1×1.5)	32			
		чатель ≠ 1SQ9										
К1-12	шкаф AS1	вентиль ≠ 1УА1		ПТ20 МН20	27 4		АПВ	3(1×2.5)	33			
К1-13	шкаф AS1	вентиль ≠ 1УА2		ПТ20 МН20	24 4		АПВ	3(1×2.5)	30			
К ▭	шкаф AS1	S.A1; SB1-очистные					▭	▭				
1-14Т		сооружения от										
		мойки авто-										
		мобилей										
Н2-1	шкаф АР2	Ящик АВ2					АВВГ	1(4×2.5)	40			

Маркировка кабеля	Трасса: Начало	Трасса: Конец	Проходы через трубы: Маркировка	Проходы через трубы: Условный проход, мм	Проходы через трубы: длина, м	Проходы через ящики протяжные	Кабель по проекту: Марка, напряжение	Кабель по проекту: Число жил и сечение	Кабель по проекту: Длина +8% м	Кабель проложено: Марка напряжение	Кабель проложено: Число жил и сечение	Кабель проложено: длина, м
Н2-2	Ящик АВ2	двигатель М2					АВВГ	1(4×2.5)	8			
К2-3	Ящик АВ2	кнопка ≠ 2SB1					АКВВГ	1(5×2.5)	15			
К2-4	Ящик АВ2	кнопка ≠ 2SB2					АКВВГ	1(4×2.5)	15			
К2-5	ящик АВ2	коробка ХТ2					АКВВГ	1(7×2.5)	10			
К2-6	коробка ХТ2	конечный выключа-					АВВГ	1(2×2.5)	5			
		тель ≠ 2SQ1										
К2-7	коробка ХТ2	конечный выклю-					АКВВГ	1(4×2.5)	5			
		чатель ≠ 2SQ3										
Н3-1	Ящик АВ2	двигатель М3					АВВГ	1(4×2.5)	15			
К3-2	коробка ХТ2	конечный выклю-					АВВГ	1(2×2.5)	5			
		чатель ≠ 3SQ2										
К3-3	коробка ХТ2	конечный выклю-					АКВЗГ	1(4×2.5)	5			
		чатель ≠ 3SQ4										
Н4-1	шкаф АР1	шкаф AS4		МН50	2		АВВГ	1(3×35+1×16)	10			
Н ▭	шкаф AS4	Насос ≠ 4М1-					▭	▭				
4-2Т		очистные соору-										
		жения от мойки										
		автомобилей										
Н4-3	шкаф AS4	насос ≠ 4М2		ПТ20 МН20	18 4		ПВ1	3(1×1.5)	24			
Н4-4	шкаф AS4	насос ≠ 4М3		ПТ20 МН20	23 4		ПВ1	3(1×1.5)	29			
Н4-5	шкаф AS4	насос ≠ 4М4		ПТ20 МН20	16 6		ПВ1	3(1×1.5)	24			
Н4-6	шкаф AS4	насос ≠ 4М5		ПТ20 МН20	21 4		ПВ1	3(1×1.5)	27			
Н4-7	шкаф AS4	насос ≠ 4М6		ПТ20 МН20	24 4		ПВ1	3(1×1.5)	30			
К4-8	шкаф AS4	светофор HL4		ПТ20 МН20	8 4		АПВ	3(1×2.5)	14			
К4-9	шкаф AS4	пульт ≠ 4АД1		ПТ20 МН20	9 4		АПВ	7(1×2.5)	15			
К4-10	шкаф AS4	конечный выклю-		ПТ20 МН20	13 6		ПВ1	3(1×1.5)	21			
		чатель ≠ 4SQ9										
К4-11	шкаф AS4	конечный выклю-		ПТ20 МН20	14 6		ПВ1	3(1×1.5)	22			
		чатель ≠ 4SQ9										
К4-12	шкаф AS4	вентиль ≠ 4УА1		ПТ20 МН20	17 4		АПВ	3(1×2.5)	23			
К4-13	шкаф AS4	вентиль ≠ 4УА2		ПТ20 МН20	14 4		АПВ	3(1×2.5)	20			

Взам. инв. №

Подпись и дата

Инв. № подл.

Привязан

Инв. №

ГИП	Кирсанов	
Нач. отд.	Огурцов	
Н. контр.	Кузнецов	
Гл. спец.	Кузнецов	
Вед. инж.	Сдняшко	

ТП 503-3-18 С.87 ЭМ

Профилакторий для ежедневного обслуживания грузовых автомобилей на две линии (для южных районов).

Стадия	Лист	Листов
Р	12	

Кабельный журнал (начало).

ГИПРОАВТОТРАНС г. Москва

Альбом II

Типовой проект

Маркировка кабеля	Трасса: Начало	Трасса: Конец	Проходы через трубы: Маркировка	Проходы через трубы: Условный проход, мм	Проходы через трубы: Длина, м	Ящики протяжные	Кабель по проекту: Марка, напряжение	Кабель по проекту: Число жил и сечение	Кабель по проекту: Длина+8% м	Кабель проложено: Марка, напряжение	Кабель проложено: Число жил и сечение	Кабель проложено: Длина, м
К ▭ 4-14Т	Шкаф АS4	SA4; SB4-очистные сооружения от мойки автомобилей					▭	▭				
Н5-1	Шкаф АР2	шкаф АS5					АВВГ	1(2×16+1×10)	15			
Н5-2	Шкаф АS5	водонагреватель А5					АВВГ	1(2×16+1×10)	3			
Н6-1	Шкаф АР2	пускатель КМ6					АВВГ	1(4×2,5)	10			
Н6-2	пускатель КМ6	установка для мойки М6					КГ	1(3×1,5+1×1)	10			
К6-3	пускатель КМ6	кнопка SB6					АКВВГ	1(4×2,5)	2			
Н7-1	Шкаф АР1	ящик АВ7					АВВГ	1(4×2,5)	12			
Н7-2	ящик АВ7	двигатель М7					АВВГ	1(4×2,5)	15			
К7-3	Ящик АВ7	кнопка ≠7SB1					АКВВГ	1(4×2,5)	8			
К7-4	Ящик АВ7	кнопка ≠7SB2					АКВВГ	1(5×2,5)	8			
К7-5	Ящик АВ7	коробка ХТ7					АКВВГ	1(7×2,5)	10			
К7-6	коробка ХТ7	конечный выключатель ≠7SQ1					АВВГ	1(2×2,5)	5			
К7-7	Коробка ХТ7	конечный выключатель ≠7SQ3					АКВВГ	1(4×2,5)	5			
Н8-1	Ящик АВ7	двигатель М8					АВВГ	1(4×2,5)	8			
К8-2	Коробка ХТ7	конечный выключатель ≠8SQ2					АВВГ	1(2×2,5)	5			
К8-3	Коробка ХТ7	конечный выключатель ≠8SQ4					АКВВГ	1(4×2,5)	5			
Н9-1	Шкаф АР2	компрессор М9		МН20	3		АВВГ	1(4×2,5)	25			
Н10-1	Компрессор М9	компрессор М10		МН20	3		АВВГ	1(4×2,5)	5			
Н11-1	Шкаф АР2	ящик QS11					АВВГ	1(3×4+1×2,5)	20			
Н11-2	Ящик QS11	пускатель КМ11					АВВГ	1(3×4+1×2,5)	12			
Н11-3	пускатель КМ11	насос М11		МН20	2		АПВ	4(1×2,5)	4			
Н12-1	Пускатель КМ11	Насосная установка М12		МН20	3		АВВГ	1(3×4+1×2,5)	5			
Н13-1	Насосная установка М12	насосная установка М13		МН20	2		АВВГ	1(3×4+1×2,5)	4			
Н14-1	Шкаф АР1	двигатель QF14					АВВГ	1(4×2,5)	20			
Н14-2	Автомат QF14	пускатель ≠14КМ1					АВВГ	1(4×2,5)	1			
Н14-3	пускатель ≠14КМ1	насос М14		МН20	3		АПВ	4(1×2,5)	5			
К14-4	пускатель ≠14КМ1	Коробка ≠14ХТ1					АКВВГ	1(5×2,5)	1			
К14-5	Коробка ≠14ХТ1	пускатель ≠14КМ2					АКВВГ	1(7×2,5)	1			
К14-6	Коробка ≠14ХТ1	пускатель ≠14КМ3					АКВВГ	1(7×2,5)	1			
К14-7	Коробка ≠14ХТ1	кнопочный пост АН14					АКВВГ	1(14×2,5)	12			
К14-8	Коробка ≠14ХТ1	распределитель ≠14УА1		МН20	3		АПВ	3(1×2,5)	5			
К14-9	Коробка ≠14ХТ1	распределитель ≠14УА1		МН20	3		АПВ	3(1×2,5)	5			
К14-10	Коробка ≠14ХТ1	распределитель ≠14УА2		МН20	3		АПВ	3(1×2,5)	5			
К14-11	Коробка ≠14ХТ1	распределитель ≠14УА2		МН20	3		АПВ	3(1×2,5)	5			
К14-12	Коробка ≠14ХТ1	коробка ≠14ХТ2					АКВВГ	1(5×2,5)	2			
К14-13	Коробка ≠14ХТ2	конечный выключатель ≠14SQ1					АВВГ	1(3×2,5)	15			
К14-14	Коробка ≠14ХТ2	конечный выключатель ≠14SQ2					АВВГ	1(3×2,5)	14			
К14-15	Коробка ≠14ХТ2	конечный выключатель ≠14SQ3					АВВГ	1(3×2,5)	13			
К14-16	коробка ≠14ХТ2	конечный выключатель ≠14SQ4					АВВГ	1(3×2,5)	12			
Н15-1	Шкаф АР2	сушитель для рук А15					АВВГ	1(3×2,5)	15			
16	Свободная клемма											
Н17-1*	Ящик АВ2	ящик АВ17					АВВГ	1(4×2,5)	2			
Н17-2*	Ящик АВ17	двигатель М17					АВВГ	1(4×2,5)	8			
Н18-1*	Ящик АВ17	двигатель М18					АВВГ	1(4×2,5)	15			
Н19-1*	Ящик АВ7	ящик АВ19					АВВГ	1(4×2,5)	2			
Н19-2*	Ящик АВ19	двигатель М19					АВВГ	1(4×2,5)	15			
Н20-1*	Ящик АВ19	двигатель М20					АВВГ	1(4×2,5)	8			

*- только для t° = минус 20°С

Взам инв N

Подпись и дата

Инв. N подл

Привязан

Инв. N

ГИП	Кирсанов	
Нач. отд.	Огурцов	
Н. контр.	Кузнецов	
Гл. спец.	Кузнецов	
Вед. инж.	Семашко	

ТП 503-3-18С.87 ЭМ

Профилакторий для ежедневного обслуживания грузовых автомобилей на две линии (для южных районов)

Стадия	Лист	Листов
Р	13	

Кабельный журнал (продолжение)

ГИПРОАВТОТРАНС г. Москва

Копировал Максимова Формат А2

Альбом II

Типовой проект

Маркировка кабеля	Трасса: Начало	Трасса: Конец	Проходы через трубы: Маркировка	Проходы через трубы: Условный проход, мм	Проходы через трубы: длина, м	Ящики протяжные	Кабель по проекту: Марка, напряжение	Кабель по проекту: Число жил и сечение	Кабель по проекту: длина +2% м	Кабель проложено: Марка напряжение	Кабель проложено: Число жил и сечение	Кабель проложено: длина, м
Н21-1	пускатель КМ22	пускатель КМ21					АВВГ	1(4х2.6)	1			
Н21-2	пускатель КМ21	двигатель М21					АВВГ	1(4х2.5)	25			
Н22-1	пускатель КМ23	пускатель КМ22					АВВГ	1(4х2.5)	1			
Н22-2	пускатель КМ22	двигатель М22					АВВГ	1(4х2.5)	15			
Н23-1	Шкаф АР1	пускатель КМ23					АВВГ	1(4х2.5)	20			
Н23-2	пускатель КМ23	двигатель М23					АВВГ	1(4х2.5)	20			
Н24-1	шкаф АР3	ящик АВ24					АВВГ	1(4х2.5)	20			
Н24-2	ящик АВ24	двигатель М24		пг 20 мн 20	6 1		ПВ1	4(1х2.5)	8			
К24-3	ящик АВ24	кнопочный пост АН24					АКВВГ	1(5х2.5)	10			
Н25-1	ящик АВ27	ящик АВ25					АВВГ	1(4х2.5)	15			
Н25-2	ящик АВ25	двигатель М25		пг 20 мн 20	4 1		ПВ1	4(1х1.5)	7			
К25-3	ящик АВ25	ящик АД25					АКВВГ	1(14х2.5)	2			
К25-4	ящик АД25	кнопочный пост АН25					АКВВГ	1(7х2.5)	35			
Н26-1	ящик АВ25	двигатель М26		пг 20 мн 20	3 1		ПВ1	4(1х1.5)	6			
Н27-1	Шкаф АР3	пускатель ≠27КМ1					АВВГ	1(4х2.5)	15			
Н27-2	пускатель ≠27КМ1	Ящик АВ27					АВВГ	1(4х2.5)	2			
Н27-3	Ящик АВ27	двигатель М27		пг 20 мн 20	3 1		ПВ1	4(1х1.5)	6			
К27-4	Ящик АВ27	пост АН27					АКВВГ	1(5х2.5)	20			
д27-5	пускатель ≠27КМ1	автомат QF27					АПВ	2(1х2.5)	2			
д27-6	пускатель ≠27КМ1	пускатель ≠27КМ2					АПВ	2(1х2.5)	2			
д27-7т	пускатель ≠27КМ2						АВВГ	1(2х2.5)				
Н28-1	Ящик АВ24	Ящик АВ27					АВВГ	1(4х2.5)	2			
Н28-2	Ящик АВ27	двигатель М28		пг 20 мн 20	6 1		ПВ1	4(1х1.5)	9			
К28-3	Ящик АВ27	кнопочный пост АН28					АКВВГ	1(5х2.5)	20			
Н29-1	ящик АВ27	ящик АВ29					АВВГ	1(4х2.5)	10			
Н29-2	ящик АВ29	двигатель М29		пг 20 мн 20	5 1		ПВ1	4(1х1.5)	8			
Н30-1	ящик АВ31	Ящик АВ30					АВВГ	1(4х2.5)	2			
Н30-2	ящик АВ30	Заслонка А30		мн 20	3		АВВГ	1(4х2.5)	15			
Н31-1	шкаф АР3	Ящик АВ31					АВВГ	1(4х2.5)	10			
Н31-2	ящик АВ31	двигатель М31		пг 20 мн 20	5 1		ПВ1	4(1х1.5)	8			
Н32-1	ящик АВ30	Заслонка А32		мн 20	3		АВВГ	1(4х2.5)	18			
Н33-1	шкаф АР3	ящик АВ33					АВВГ	1(3х6+1х4)	5			
Н33-2	ящик АВ33	двигатель М33		пг 20 мн 20	4 1		ПВ1	4(1х1.5)	7			
Н34-1	ящик АВ33	ящик АВ34					АВВГ	1(3х6+1х4)	2			
Н34-2	ящик АВ34	Заслонка А34		мн 20	3		АВВГ	1(4х2.5)	27			
Н35-1	ящик АВ33	двигатель М35		пг 20 мн 20	3 1		ПВ1	3(1х2.5)+1х1.5	6			
Н36-1	ящик АВ34	заслонка А36		мн 20	3		АВВГ	1(4х2.5)	25			

Взам. инв.№

Подпись и дата

Инв.№ подл.

Сводка кабелей, проводов и труб, учтенных кабельным журналом

Число и сечение жил, напряжение	Марка, количество м: АВВГ	АКВВГ	КГ	АПВ	ПВ1		
2 х 2.5 660В	25						
3 х 2.5 »	70						
4 х 2.5 »	460	50					
6 х 2.5 »		80					
7 х 2.5 »		60					
14 х 2.5 »		15					
4 х 6 »	5						
4 х 25 »	10						
3 х 1.5 + 1 х 1 »			10				
3х4 + 1 х 2.5 »	45						
3 х 6 + 1 х 4 »	10						
2 х 16 + 1 х 10 »	20						
3 х 35 + 1 х 16 »	20						
3 х 50 + 1 х 25	35						
1.5					1550		
2.5				840	20		

Трубы металлические
МН20 – 150 м
МН50 – 5 м

Труба поливинилхлоридная
ПГ20 – 550 м

Привязан:			ТП503-3-18С.87			ЭМ
	ГИП	Кирсанов	Профилакторий для ежедневного обслуживания грузовых автомобилей на две линии. (для южных районов)	Стадия	Лист	Листов
	Нач.отд.	Огурцов		Р	14	
	Н.контр.	Кузнецов	Кабельный журнал / окончание/, Сводка кабелей и проводов, учтенных кабельным журналом.	ГИПРОАВТОТРАНС г. Москва		
Инв.№	Гл.спец.	Кузнецов				
	Вед.инж.	Семашко				

Копировал: Конкова

Формат А3

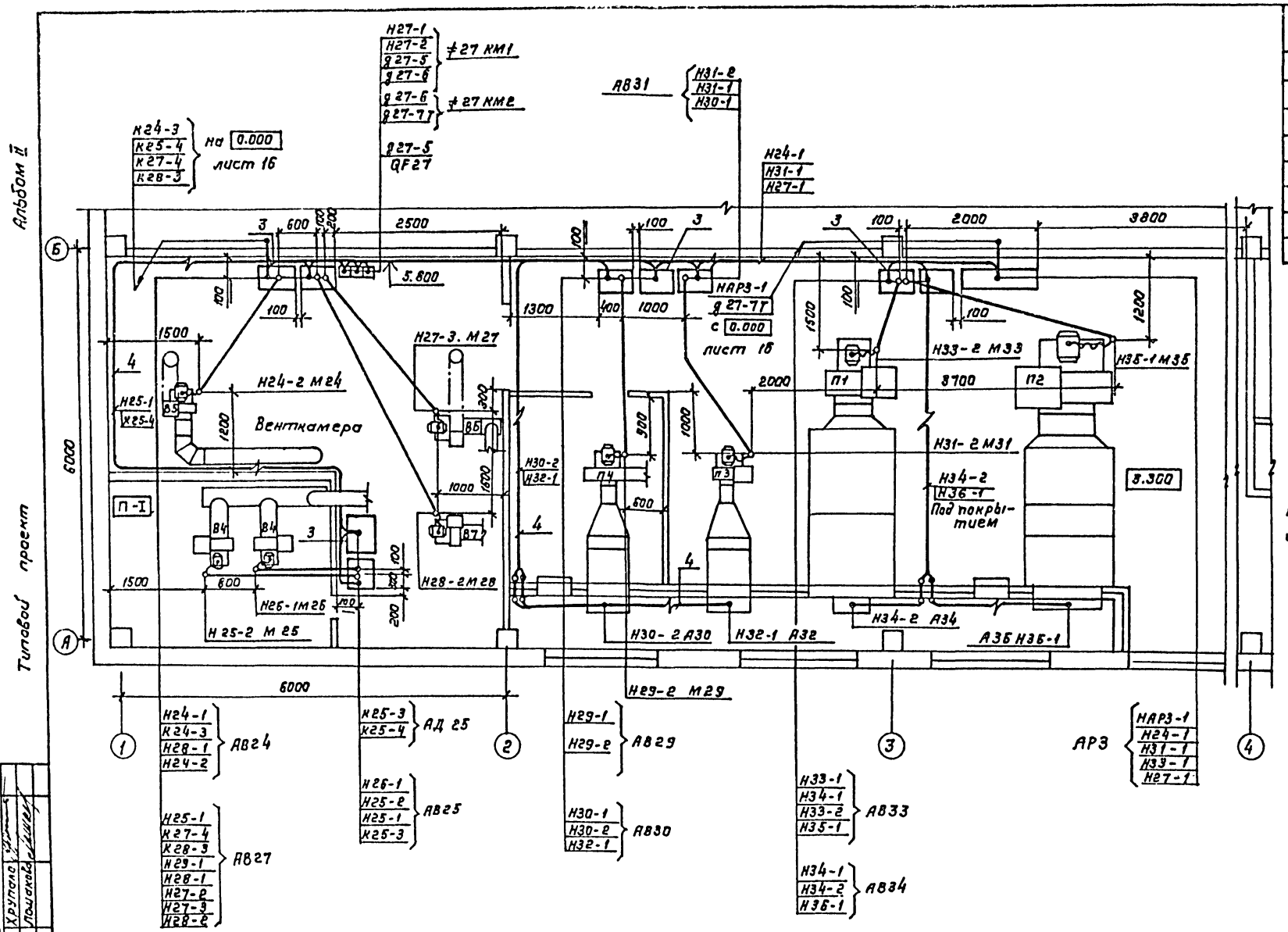

Марка поз.	Обозначение	Наименование	Кол.	Масса ед., кг	Примечание
1		Коробка У994 У2	1	0,5	
2		Полоса К202 У2	30	0.79	
3		Профиль К238 У2	10	3.09	
4		Скоба К142 У2	200	0.04	
5		Скоба К253 У2	100	0.02	
6		Ответвительный стим У731МУ3	4	0.05	
7		Профиль К23 5У2	2	3.37	
8		Уголок К236У2	1	4.57	

1. Крепление электрокабелей, прокладываемых по строительным конструкциям, выполнить скобами и монтажной полосой с шагом не более 800 мм.

2. Раскладку труб для электропроводок в полах выполнить до сооружения чистого пола на отметках минус 100 мм, концы труб вывести на 100 мм над отметкой чистого пола.

3. Трасса g 27-7Т определяется при привязке проекта в зависимости от места установки станции пожарной сигнализации.

Согласовано:
Нач. АСО — Хрупало
Нач. отд. ОВ — Лошакова
Взам. инв. №
Подпись и дата
Инв. № подл.

Привязан:
Инв. №

Гип	Кирсанов	
Нач. отд.	Огурцов	
Н. контр.	Кузнецов	
Гл. спец.	Кузнецов	
Рук. гр.	Абрамова	

ТП 503-3-18 С.87 ЭМ

Профилакторий для ежедневного обслуживания грузовых автомобилей на две линии (для южных районов)

Кабельная раскладка. План на отметке 3.300.

Стадия	Лист	Листов
Р	15	

ГИПРОАВТОТРАНС г. Москва

Копировал Коннова

формат А2

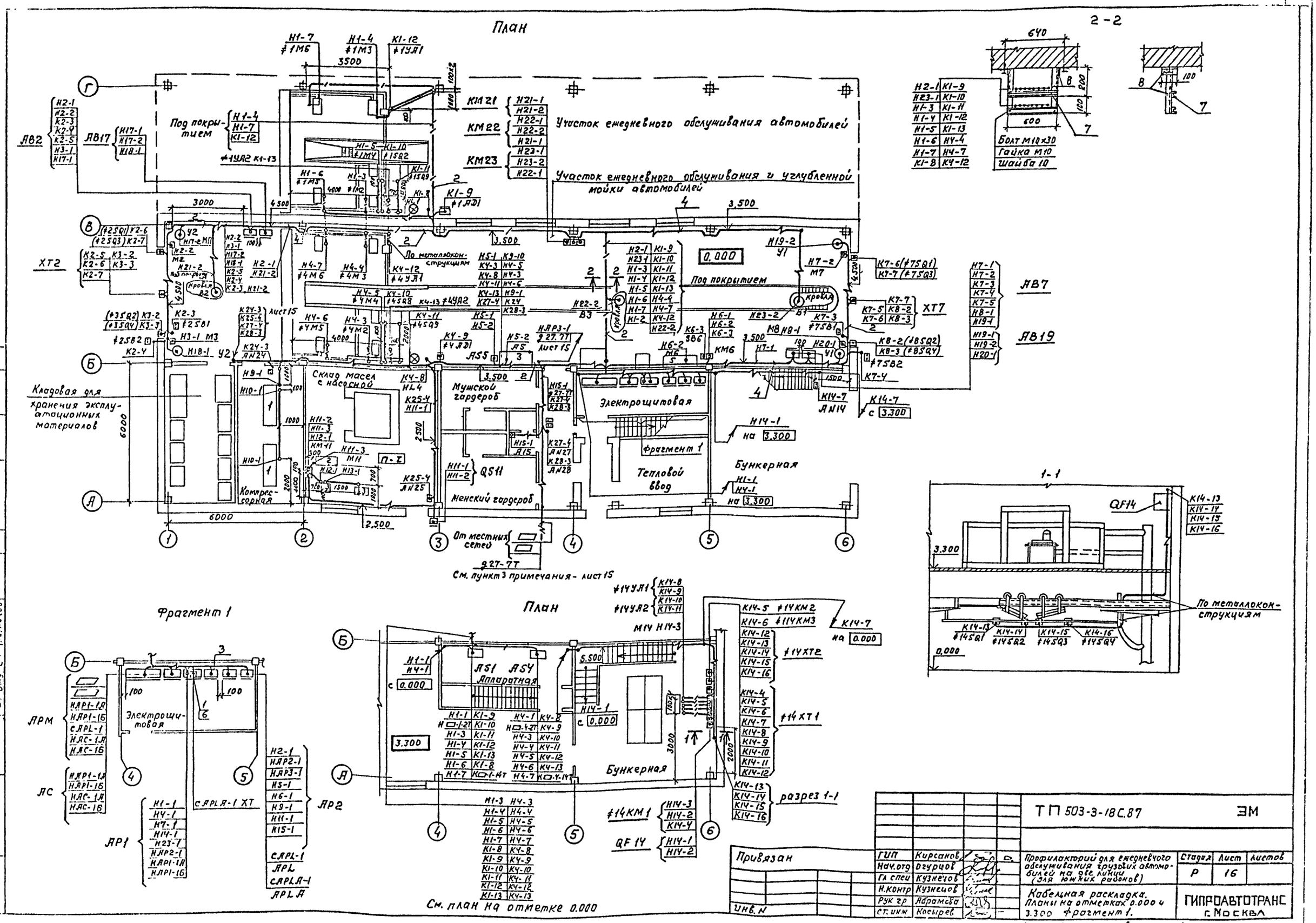

План
2-2
Участок ежедневного обслуживания автомобилей
Участок ежедневного обслуживания и углубленной мойки автомобилей
Под покрытием
Кладовая для хранения эксплуатационных материалов
Склад масел с насосной
Мужской гардероб
Женский гардероб
Электрощитовая
Тепловой ввод
Бункерная
Фрагмент 1
Компрессорная
От местных сетей
См. пункт 3 примечания - лист 15
Болт М10х30
Гайка М10
Шайба 10
1-1
По металлоконструкциям
Фрагмент 1
Электрощитовая
План
Аппаратная
Бункерная
разрез 1-1
См. план на отметке 0.000
ТП 503-3-18С.87
ЭМ
Привязан
Инв. N
ГИП Кирсанов
Нач.отд Огурцов
Гл.спец Кузнецов
Н.контр Кузнецов
Рук гр Абрамова
Ст.инж Косырев
Профилакторий для ежедневного обслуживания грузовых автомобилей на две линии (для южных районов)
Стадия Р
Лист 16
Листов
Кабельная раскладка. Планы на отметках 0.000 и 3.300 фрагмент 1.
ГИПРОАВТОТРАНС г. Москва
Копировал Максимова
Формат А2

Альбом II

Типовой проект

Ведомость рабочих чертежей основного комплекта

Лист	Наименование	Примечание
1	Общие данные	
2	Планы расположения электрического оборудования и прокладки электрических сетей.	
	Принципиальная схема питающей сети.	

Ведомость ссылочных и прилагаемых документов

Обозначение	Наименование	Примечание
	Ссылочные документы	
5.407-19	Установка одиночных светильников с лампами накаливания	
	Прилагаемые документы	
ТП 503-3-18С.87 ЭОСО	Спецификация оборудования	
ТП 503-3-18С.87 ЭОВМ	Ведомость потребности в материалах	

Основные показатели

Напряжение	Общее	380/220В	
	переносное	36В	
Источник питания		от вводного распределительного устройства	
		рабочее	эвакуационное
Мощность	установленная	15,45 квт	2.0 квт
	расчетная	12,3 квт	2,0 квт
cos φ		0.95	0.95
Полезная площадь	Количество светильников	686 м²	110 шт
Способ прокладки		Распределительная сеть выполняется кабелем марки АВВГ по строительным конструкциям	
Щитки освещения		ПР 11, АП 50Б-2МТ	
Защитное заземление	Части подлежащие заземлению	Кожухи щитков, металлические корпуса светильников, кронштейны, один из выводов 36в понижающих трансформаторов	
	Заземляющие проводники	Рабочий нулевой провод	
Указание по монтажу		Монтаж электрооборудования должен быть выполнен в соответствии со СНиП 3.05.08-85 „Электротехнические устройства"	
Рекомендации по обслуживанию светильников		со стремянки	

Общие указания

1. Высота установки группового щитка 1,8 м до верха щитка.
2. Номера групп на плане соответствуют номерам автоматов на схеме щитка.
3. Расположение светильников и проводку в венткамерах уточнить после установки оборудования.
4. Потеря напряжения в распределительной сети не превышает 2.0%.
5. Основные показатели приведены в таблице.

Условные обозначения и изображения

APL — групповой щиток освещения
APLA — аварийный щиток освещения
TAT — трансформатор понижающий
▭ — заполняется при привязке проекта

Согласовано
Гл. спец. Техн. Шунский
Инв. № подл. | Подп. и дата | Взам. инв. №

Типовой проект разработан в соответствии с действующими нормами и правилами и предусматривает мероприятия, обеспечивающие взрывную, взрывопожарную и пожарную безопасность при эксплуатации здания.

Главный инженер проекта У.А. Кирсанов

Инв. №			Привязан	
			ТП 503-3-18С.87	ЭО
ГИП	Кирсанов		Профилакторий для ежедневного обслуживания грузовых автомобилей на две линии. /для южных районов/	Стадия: Р; Лист: 1; Листов: 2
Н.контр.	Ростунова			
Нач.отд.	Огурцов			
Гл.спец	Кузнецов		Общие данные	ГИПРОАВТОТРАНС г. Москва
Рук.гр.	Садигурский			

Копировал Коннова

Формат А2

Альбом II

Типовой проект

План на отметке 0.000

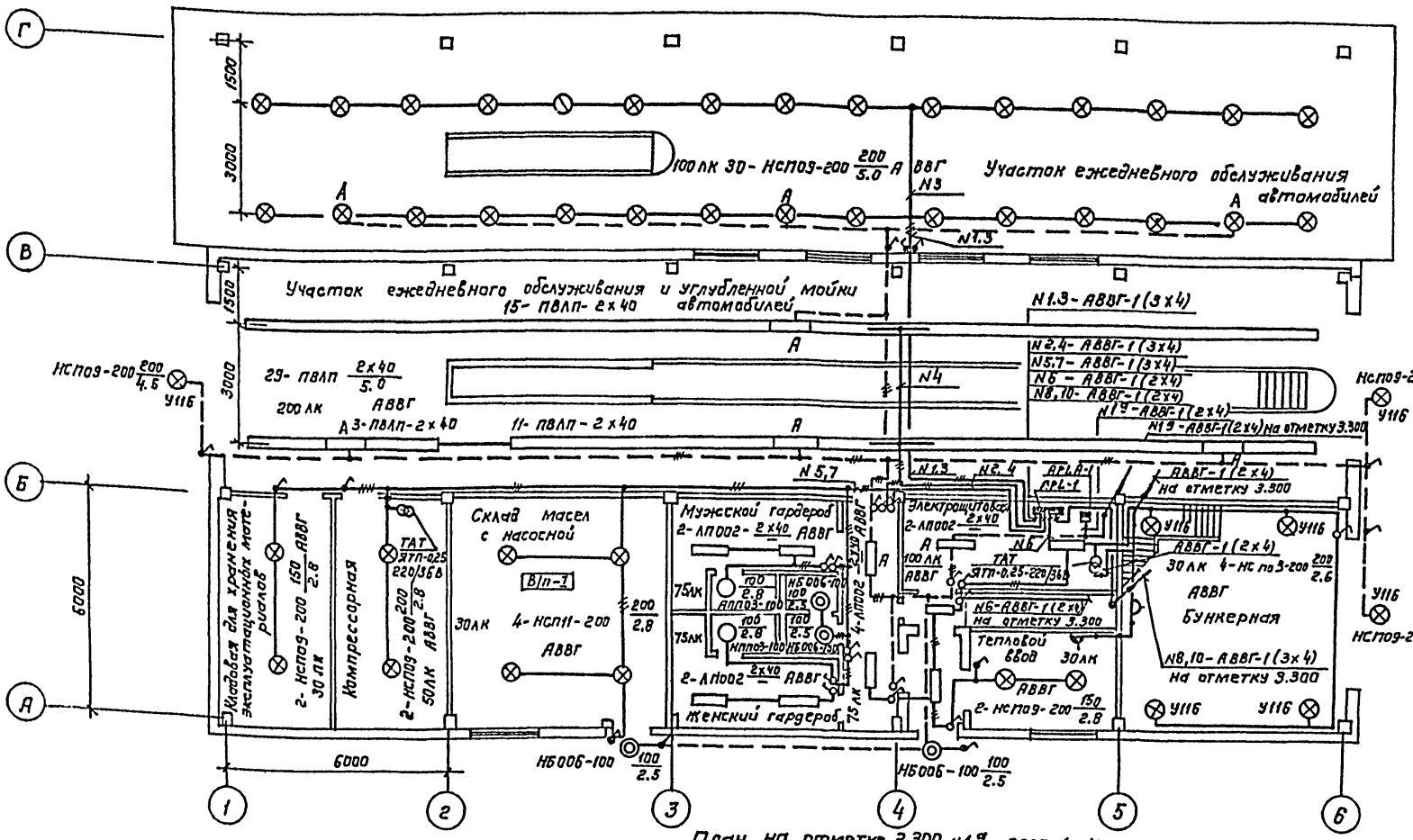

План на отметке 3.300

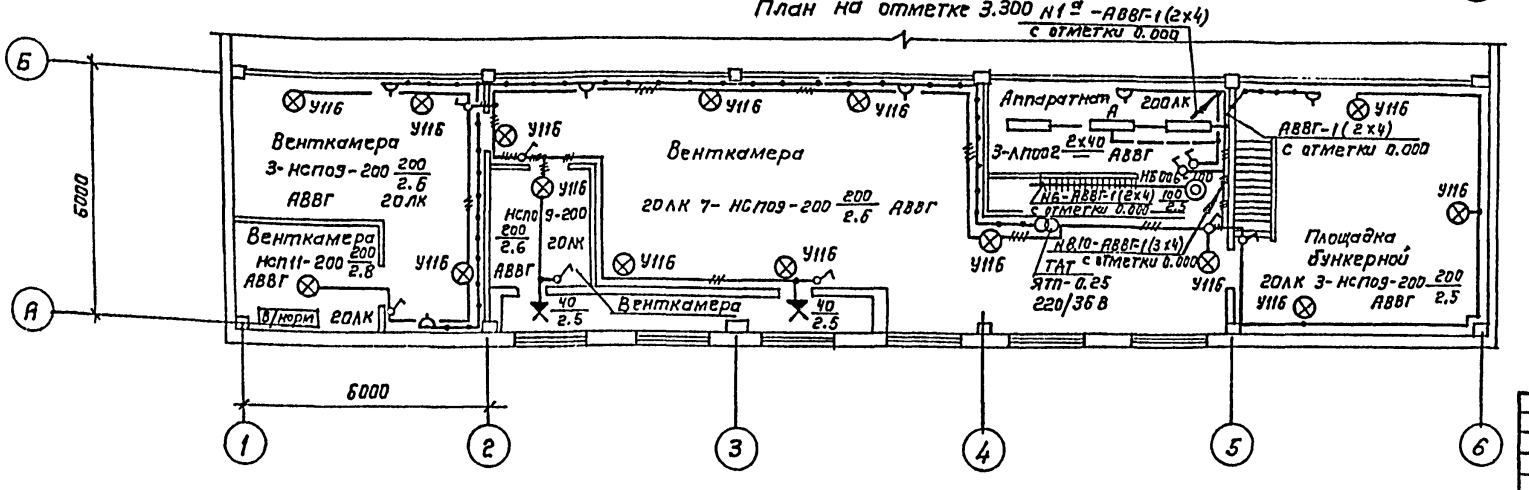

1. Прокладка питающих сетей выполнена в чертежах комплекта ЭМ.
2. Кабели питающей сети учтены в кабельном журнале комплекта ЭМ

Принципиальная схема питающей сети

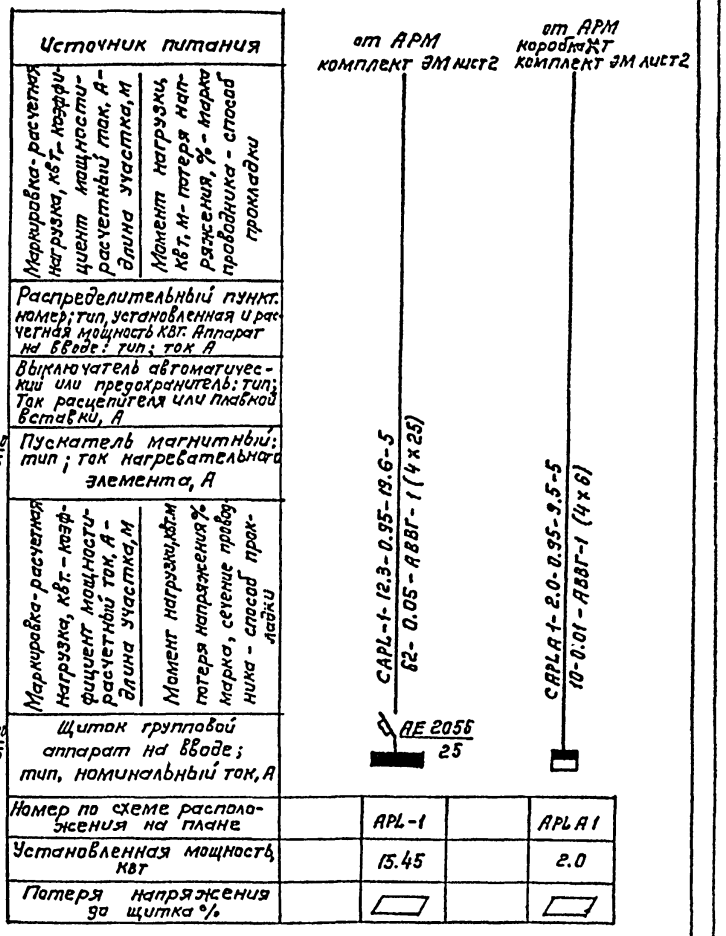

Источник питания			
Маркировка-расчетная нагрузка, кВт-коэффициент мощности-расчетный ток, А-длина участка, м	Момент нагрузки, кВт, м-потеря напряжения, %-марка проводника-способ прокладки		
Распределительный пункт: номер; тип, установленная и расчетная мощность кВт. Аппарат на вводе: тип; ток А			
Выключатель автоматический или предохранитель: тип; Ток расцепителя или плавкой вставки, А			
Пускатель магнитный: тип; ток нагревательного элемента, А			
Маркировка-расчетная нагрузка, кВт-коэффициент мощности-расчетный ток, А-длина участка, м	Момент нагрузки, кВт, м-потеря напряжения %-марка, сечение проводника-способ прокладки		
Щиток групповой аппарат на вводе; тип, номинальный ток, А			
Номер по схеме расположения на плане		APL-1	APLA1
Установленная мощность, кВт		15.45	2.0
Потеря напряжения до щитка %		▱	▱

Данные о групповых щитках с автоматическими выключателями

Номер щитка	Тип	Установленная мощность кВт	Номера автоматических выключателей: Однополюсные, Занятые	Однополюсные, Резервные	Трехполюсные, Занятые	Трехполюсные, Резервные	Ток расцепителя, А: на вводе	на линиях
APL-1	ПР11-3010-21У3	15.45	1÷8	9,11,12	—	—	25	16
APLA-1	АП50Б-2МТ	2.0	—	—	—	—	—	16

ТП 503-3-18 С.87 ЭО

Привязан			
Инв.№			

Гип	Кирсанов	
Нач.отд.	Огурцов	
Н.контр	Кузнецов	
Гл.спец	Кузнецов	
Рук.гр.	Садигурский	

Профилакторий для ежедневного обслуживания грузовых автомобилей на две линии (для южных районов)

Планы расположения электрического оборудования и прокладки электрических сетей. Принципиальная схема питающей сети.

Стадия	Лист	Листов
Р	2	

ГИПРОАВТОТРАНС г. Москва

Согласовано: Нач.отд. Пугин; Нач.отд. Лошакова; Нач.отд. Ратников; Нач.отд. Хрупало

Согласовано: Инв.№ подл. | Подпись и дата | Взам.инв.№

Копировал Кочнова

формат А2

Альбом II

Типовой проект

Ведомость рабочих чертежей основного комплекта

Лист	Наименование	Примечан.
1	Общие данные	
2	Приточная система П1(П2, П3, П4). Схема функциональная	
3.	Воздушно-тепловая завеса У1(У2). Схема функциональная	
4	Приточная система П1(П2, П3, П4). Схема электрическая принципиальная управления (Начало)	
5	Приточная система П1(П2, П3, П4). Схема электрическая принципиальная управления (окончание)	
6	Приточная система П1(П2, П3, П4). Схема электрическая принципиальная регулирования	
7	Воздушно-тепловая завеса У1(У2). Схема электрическая принципиальная управления	
8	Приточная система П1(П2, П3, П4). Схема внешних проводок (начало).	
9	Приточная система П1(П2, П3, П4). Схема внешних проводок (окончание)	
10	Воздушно-тепловая завеса У1(У2). Схема внешних проводок.	
11	Планы расположения	
12	Пожарная сигнализация. Схемы. Планы расположения	

Ведомость ссылочных и прилагаемых документов

Обозначение	Наименование	Примечание
	Ссылочные документы	
Группа 7. Сборник 31 Главмонтажавтоматика монтажные чертежи	Приборы для измерения и регулирования температуры Установка на технологических трубопроводах и оборудовании	
Группа 7. Сборник 70. Главмонтажавтоматика монтажные чертежи	Приборы для измерения и регулирования температуры. Установка на стене.	
Группа 5. Сборник 49 Главмонтажавтоматика. Монтажные чертежи	Конструкции для установки приборов на стене и полу	
	Прилагаемые документы	
АН	Задание заводу-изготовителю Главмонтажавтоматики	
ЭЛ	Задание заводу-изготовителю на НКУ	
А. С01	Спецификация оборудования	
А. С02	Спецификация щитов и пультов	
А. ВМ	Ведомость потребности в материалах	

Общие указания

В разделе „Автоматическое управление" представлены схемы управления приточными вентиляционными системами, воздушно-тепловыми завесами.

Описание работы приточных систем и воздушно-тепловых завес дано на соответствующих чертежах функциональных схем.

Проектом предусмотрена также пожарная сигнализация. При срабатывании датчика в защищаемом помещении сигнал о пожаре поступает на пульт ППС-1, последний выдает команду на отключение вентиляции.

Пульт ППС-1 расположен в производственном здании действующего предприятия, на территории которого сооружается профилакторий

Условные обозначения

АВ - ящик управления силовой
АД - щит автоматизации
AS - шкаф управления
АН - пост управления ПКУ
▭ - заполняется при привязке проекта

Согласовано
Гл. спец. т.о. Шунский
Инв. № подл. | Подпись и дата | Взам. инв. №

Типовой проект разработан в соответствии с действующими нормами и правилами и предусматривает мероприятия, обеспечивающие взрывную, взрывопожарную и пожарную безопасность при эксплуатации здания.
Главный инженер проекта И.А Кирсанов

Инв. N

Привязан:

ТП 503-3-18С.87 А

ГИП	Кирсанов	
Н. контр	Ростунова	
Н. котд	Огурцов	
Гл. спец.	Кузнецов	
Рук. гр.	Федорков	
Инжен	Тихонова	

Профилакторий для ежедневного обслуживания грузовых автомобилей на две линии (для южных районов)

Стадия	Лист	Листов
Р	1	12

Общие данные

ГИПРОАВТОТРАНС г. Москва

Копировал Коннова

Формат А2

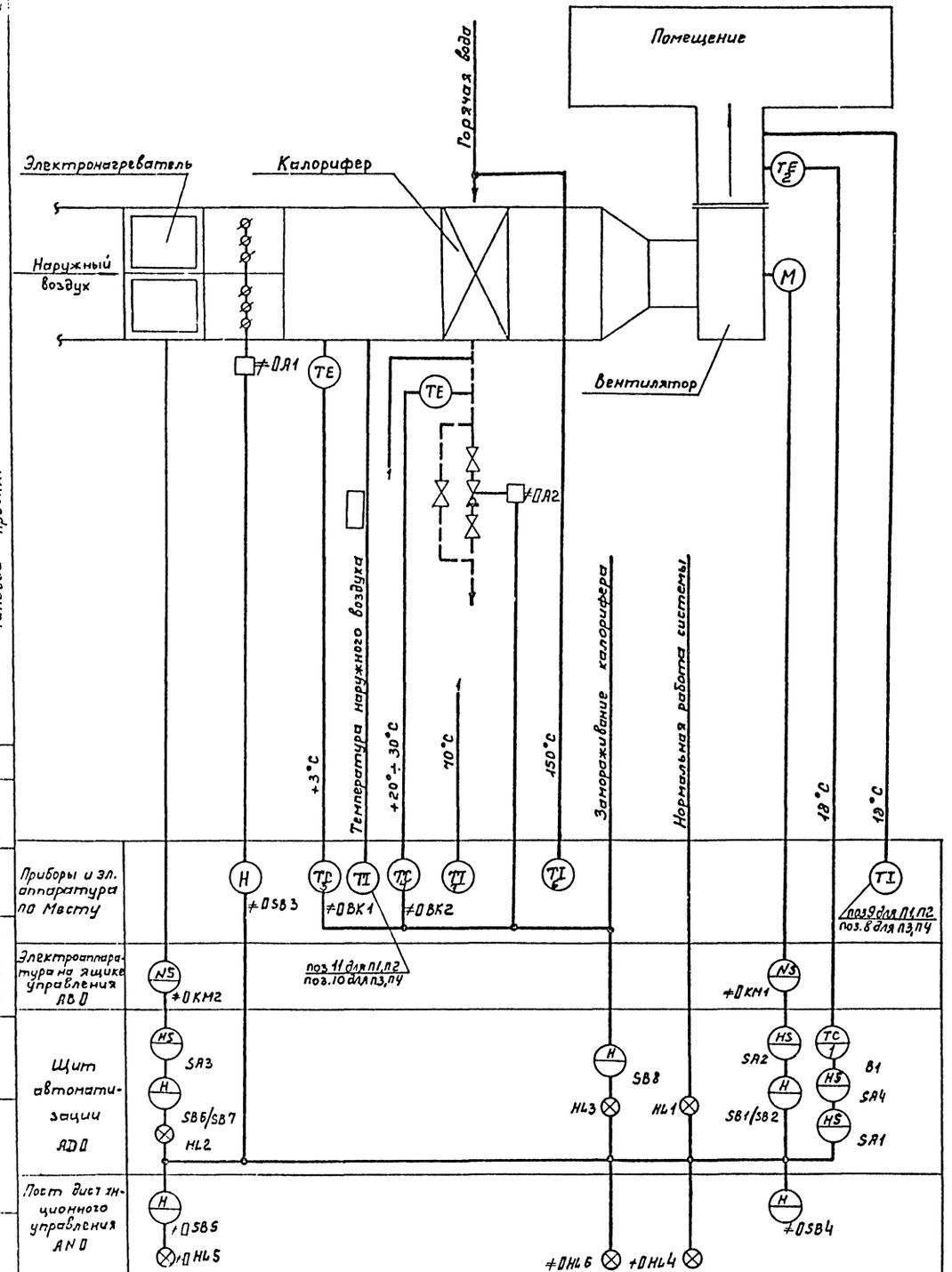

Типовой проект

Схемой предусматривается:

1. Местное управление электродвигателем приточного вентилятора со щита автоматизации и дистанционное управление.
2. Сблокированное с электродвигателем приточного вентилятора управление клапаном наружного воздуха и опробование кнопками по месту.
3. Регулирование температуры приточного воздуха путем воздействия на исполнительный механизм клапана на теплоносителе.
4. Защита калорифера от замораживания при работающей и неработающей системе и автоматический 3х минутный прогрев калорифера перед включением вентилятора.
5. Автоматическое подключение системы регулирования при включении вентилятора.
6. Аварийное отключение приточного вентилятора при срабатывании защиты от замораживания.
7. Сигнализация нормальной работы приточной системы.
8. Местное и дистанционное управление электронагревателем при включении приточного вентилятора.

Схема выполнена для приточной системы П1 и действительна для приточных систем П2, П3, П4 с указанием в 0 индексов перед обозначением аппаратов и приборов согласно таблице применяемости, лист 6.

				ТП 503-3-18С.87			-А
Привязан:	ГИП	Кирсанов		Профилакторий для ежедневного обслуживания грузовых автомобилей на две линии (для южных районов).	Стадия	Лист	Листов
	Нач отд.	Огурцов			Р	2	
	Н контр.	Кузнецов					
	Гл. спец.	Кузнецов		Приточная система П1 (П2, П3, П4). Схема функциональная	ГИПРОАВТОТРАНС г. Москва		
Инв. N	Рук. гр.	Бедорков					
	Инжен.	Тихонова					

Альбом II

Типовой проект

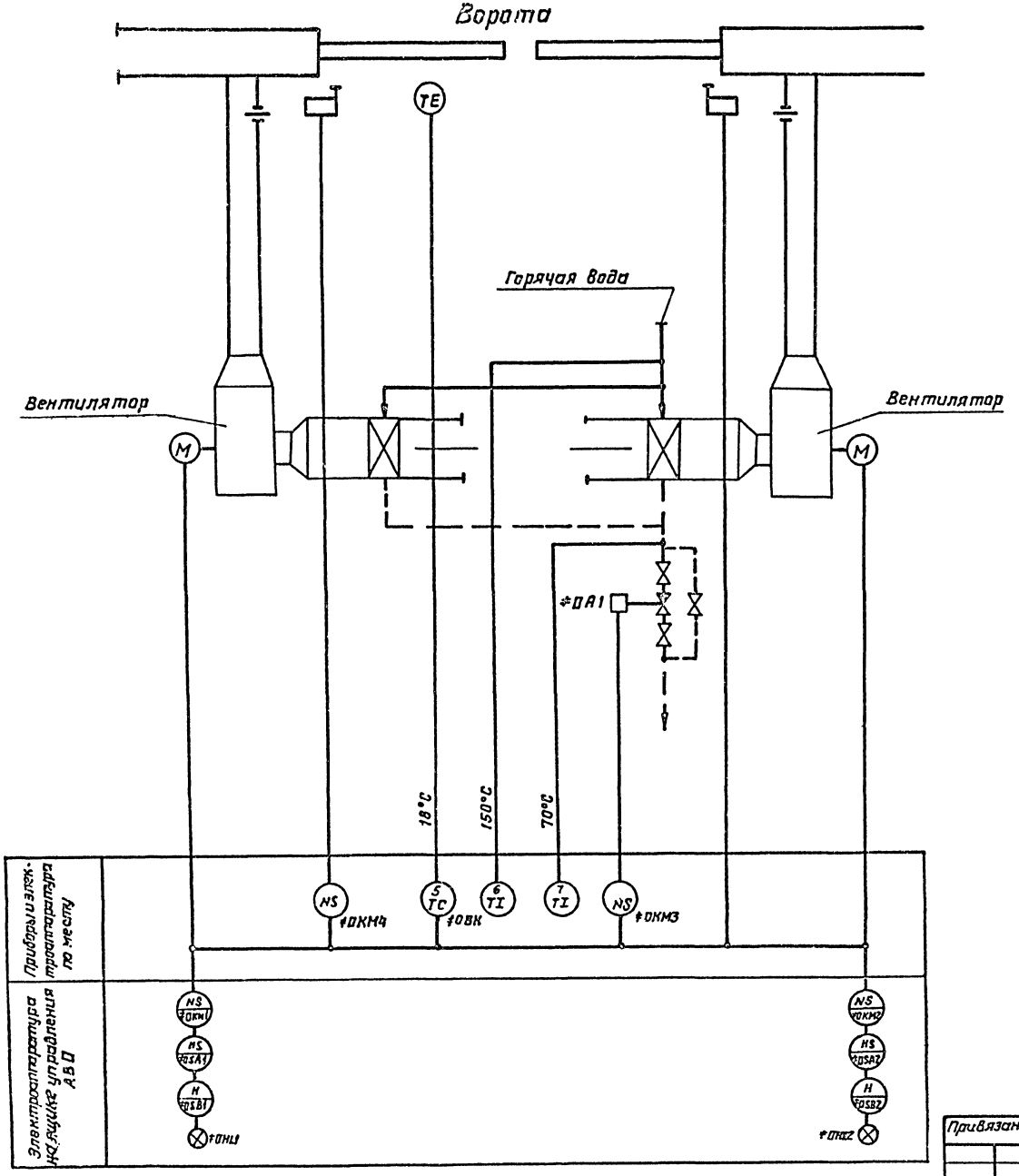

Пояснения к схеме

По данной схеме автоматизируется воздушно-тепловая завеса расчитываемая для предохранения от врывания наружного воздуха в помещение при открывании ворот и для восстановления температуры воздуха в зоне ворот после их закрытия.

Схемой предусматривается:

а) автоматическое включение электродвигателей вентиляторов при открывании ворот и отключение их после восстановления температуры воздуха в зоне ворот.

б) поддержание заданной температуры в зоне ворот при закрытых воротах.

в) блокировка клапана на теплоносителе калорифера с работой вентилятора.

Ручное управление вентиляторами осуществляется с ящика управления.

Схема функциональная выполнена для воздушно-тепловой завесы У1 и действительна для воздушно-тепловой завесы У2 с указанием в П индекса перед обозначением аппаратов и приборов согласно таблице применяемости, лист 7.

Согласовано

Инв. № подл. | Подпись и дата | Взам. инв. № | Инв. № дубл. | Подпись | Дата

ТП 503-3-18 С.87			А
Привязан	ГИП	Хирсанов	
	Нач. отд	Лецуцов	
	Н. контр	Кузнецов	
	Гл. спец.	Кузнецов	
	Рук. гр.	Федорков	
Инв. №	Инженер	Тихонова	

Профилакторий для ежедневного обслуживания грузовых автомобилей на две линии (для гожных районов)

Стадия: Р | Лист: 3 | Листов:

Воздушно-тепловая завеса

У1(у2) Схема функциональная

Липроавтотранс г. Москва

Копировал: Короткова

Формат А2

Альбом II

Типовой проект

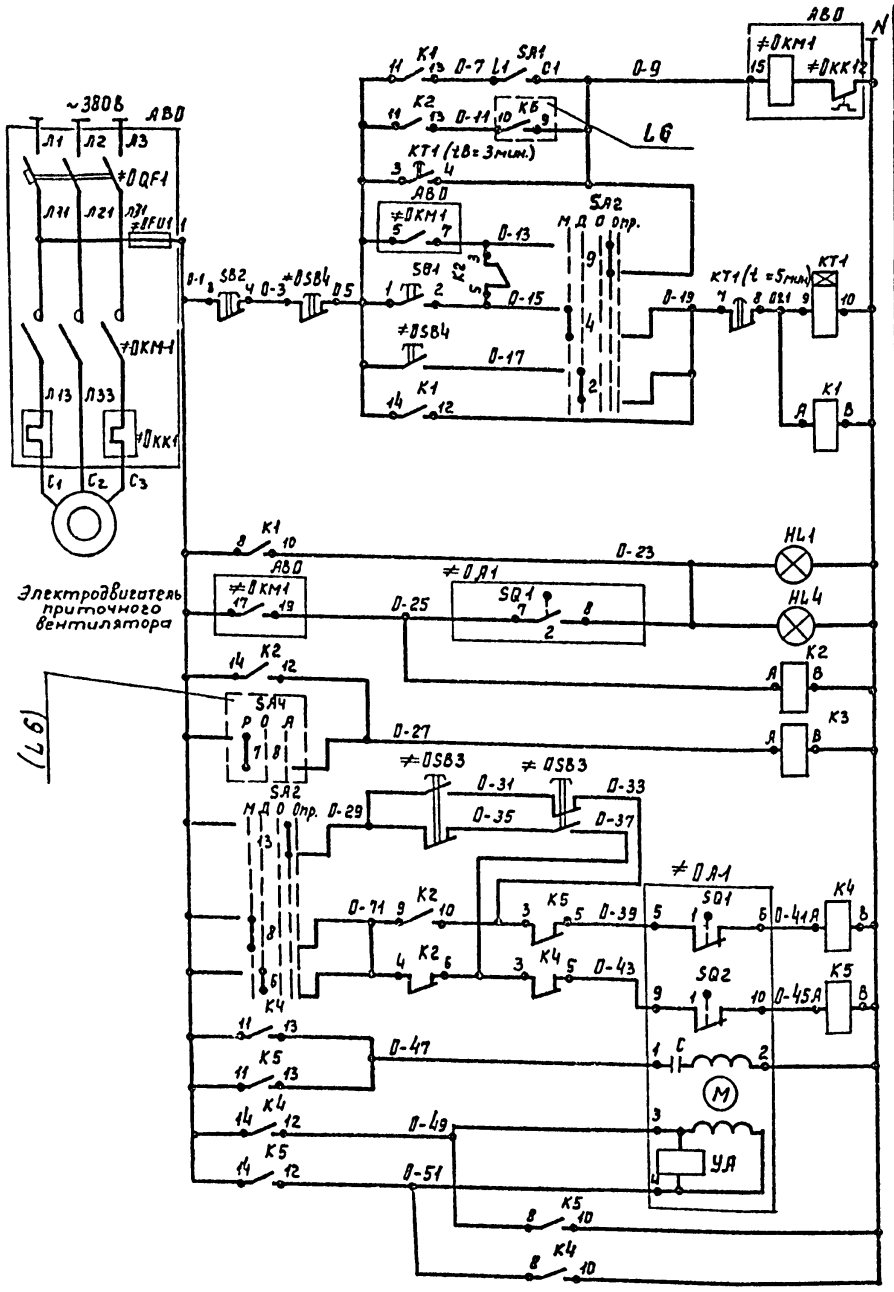

Включение системы в летнем режиме	Управление электровозбудителем приточного вентилятора
Автоматическое управление в рабочем режиме	
3х минутный прогрев в зимнем режиме	
Ручное опробование	
Местное управление со щита автоматизации	
Дистанционное управление с с поста	
На щите автоматизации	Сигнализация нормальной работы приточной системы
Пост управления	
Реле промежуточное	
Ручное опробование	Управление исполнительным механизмом клапана наружного воздуха
Открытие	
Закрытие	
Обмотка возбуждения	
Обмотка управления	
Контакты в схему регулирования (L6).	
Контакты в схему управления электронагревателем (L5)	

Поз. обозначение	Наименование	Кол.	Примечание
	Щит автоматизации АВ0.		
SA1	Выключатель пакетный однополюсный	1	
	ПВ1-10; ~ 220В; исп. 3		
SA2	Переключатель универсальный	1	
	УП 5314-Л254, ~220В.		
	Кнопка КЕ011У3, исп. 2		
SB1	Черный „Пуск"	1	
SB2	Красный „Стоп"	1	
К1...	Реле промежуточное РПУ-2-36420 УЗБ	5	
К5	~ 220В; 4з+2р		
КТ1	Реле времени ВС-10-33; ~ 220В	1	
HL1	Арматура АС 12013 У2 ~220В	1	
	Ящик АВ0		
≠0QF1	Выключатель автоматический	1	По документации комплекта марки ЭМ
≠0КМ1	Пускатель магнитный		
≠0КК1	Реле тепловое		
≠0FU1	Предохранитель		
	Аппаратура по месту.		
≠0SB3	Пост управления кнопочный ПКЕ-222-2У3	1	
	~ 220В.		
SB4, HL4	Пост управления ПКУ-15.19.331-54У2, 220В	1	АН0
≠0А1	Исполнительный механизм М30, 220В	1	По документации
			комплекта марки ОВ

1. Схема выполнена для приточной системы П1 и действительна для приточных систем П2, П3ПЧ, с указанием в 0 индексов в обозначении аппаратов и маркировке цепей согласно таблице применяемости. лист 6.
2. Схема регулирования. лист 6.

Привязан:

Инв. №

Взам. инв. №

Подп. и дата

Инв. № подл.

ГИП	Кирсанов		
Нач. отд	Огурцов		
Н. Контр.	Кузнецов		
Гл. спец	Кузнецов		
Рук. гр.	Федоров		
Инжен.	Тихонова		

ТП 503-3-18 С.87 А

Профилакторий для ежедневного обслуживания грузовых автомобилей на две линии (для южных районов).

Стадия	Лист	Листов
Р	4	

Приточная система. Схема электрическая принципиальная управления (начало)

ГИПРОАВТОТРАНС г. Москва

Альбом II

Типовой проект

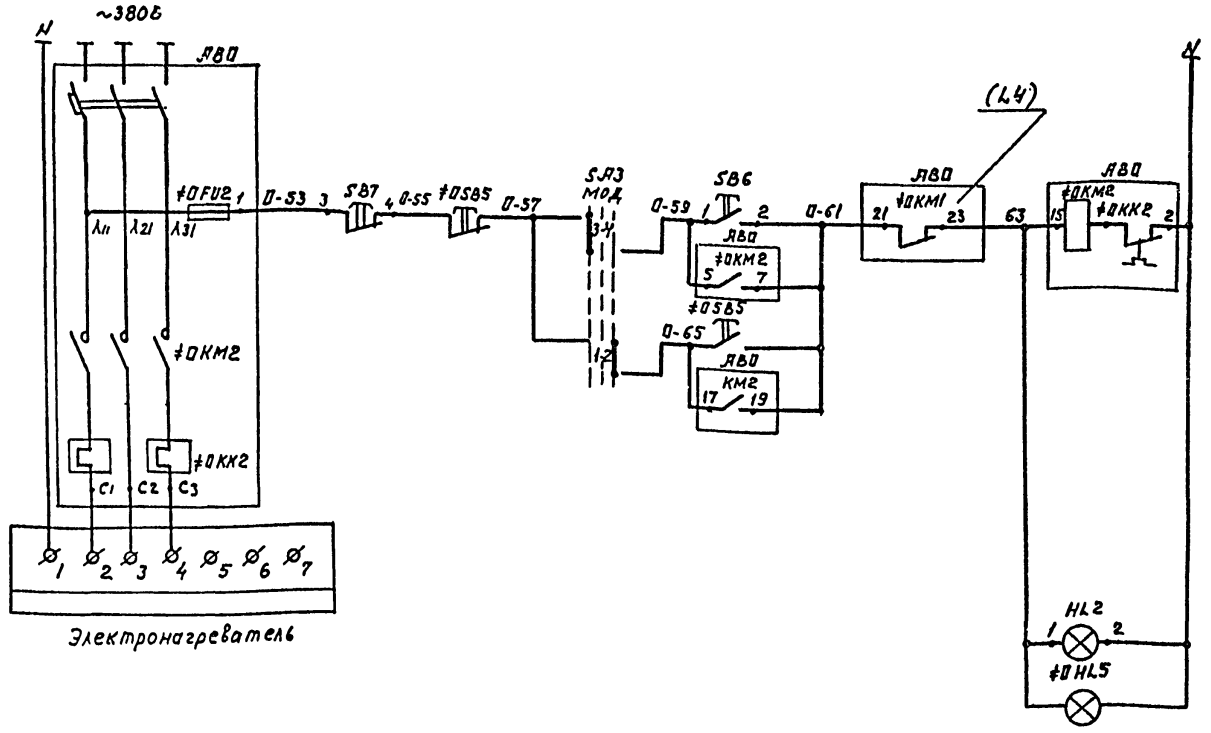

Поз. обозначение	Наименование	Кол.	Примечание
	Щит автоматизации АПО		
SA3	Переключатель универсальный	1	
	УП5311-С23, 220В		
	Кнопка КЕ011УЗ; исп. 2		
SB6	черный „пуск"	1	
SB7	Красный „стоп"	1	
HL2	Арматура АС12.013 У2 ~220В	1	
	Ящик АВП		
≠0QF2	Выключатель автоматический	1	По документации комплекта марки ЭМ
≠0КМ2	Пускатель магнитный		
≠0ККК2	Реле тепловое		
≠0FU2	Предохранитель		
	Аппаратура по месту		
≠0SB5	Пост управления	1	АПО
≠0HL5	ПКУ-15.19.331-54 У2; ~220В		

Диаграммы работы контактов

Исполнительный механизм ≠0А1

МЭП-1.6/25

Обозначение конечных выключат.	Обозначение контактов	Положение воздушного клапана: Откр. — t расч. — Закр.
SQ1	1	
	2	
SQ2	1	
	2	

Избиратель управления SA2

УП5314-Л254

Номер секции	Номер контакта	Положение рукоятки: Местн.	Дист.	Откл.	Опроб.	Не использ.
		-90°	-45°	0°	+45°	+90°
		Л П	Л П	Л П	Л П	Л П
I	1 2					
II	3 4					
III	5 6					
IV	7 8					
V	9 10					
VI	11 12					*
VII	13 14					
VIII	15 16					*

Реле времени КТ1

ВС-10-33

№ контактов	Обозначение контактов	Выдержка времени: 15 сек. — 3 мин. — 5 мин. —
КТ		
КТ		

Избиратель управления SA3

УП5311-С23

Номер секции	Номер контакта	Положение рукоятки: Местн.	Откл.	Дист.
		-45°	0°	+45°
		Л П	Л П	Л П
I	1 2			
II	3 4			

* - не используется

Привязан

Инв. №

Взам. инв. №

Подпись и дата

Инв. № подл.

ГИП	Киреанов	
Нач. отд	Огурцов	
Н. контр	Кузнецов	
Гл. спец	Кузнецов	
Рук. гр.	Федорков	
Инжен	Тихонова	

ТП 503-3-18 С.87 А

Профилакторий для ежедневного обслуживания грузовых автомобилей на две линии (для южных районов)

Приточная система (120П3Н) Схема электрическая принципиальная управления (окончание)

Стадия	Лист	Листов
Р	5	

ГИПРОАВТОТРАНС г. Москва

Копировал Максимова Формат А2

Альбом II

Типовой проект

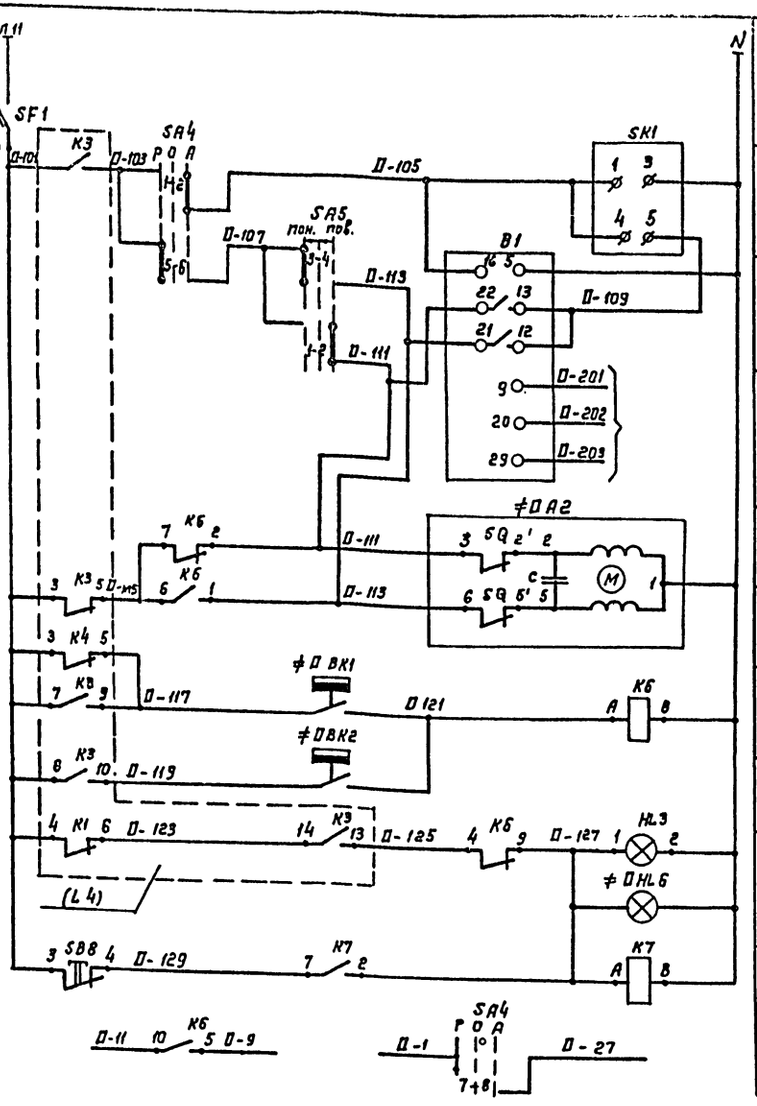

Питание и защита цепей управления

Регулирующий импульсный прерыватель

Регулятор температуры приточного воздуха

К термасистеме регулятора температуры

Регулирующий клапан на теплоносителе калорифера — Открытие; Закрытие

Защита калорифера от замерзания — Регулятор температуры воздуха перед калорифером; Регулятор температуры обратного теплоносителя; Местная и дистанционная аварийная сигнализация; Съем аварийного сигнала

Контакты в схему управления (Л4)

Диаграммы работы контактов

Регуляторы температуры

В1 — РТ-8

Обозначение цепи	Температура приточного воздуха 0° ниже нормы	выше 40°
13-22		
12-21		

≠ПВК1 — ТУДЭ-1

Обозначение контакта	Температура воздуха перед калорифером −60°C	+3°C	+40°C
1			

≠ПВК2 — ТУДЭ-4

Обозначение контакта	Температура обратного теплоносителя 0°	20÷30°C	+250°C

Избиратели управления

SA4 — УП5312-С29

Номера секций	Номера контактов	Положение рукоятки: Руч. −45°	Откл. 0°	Авт. +45°
		л	п	л	п	л	п
I	1	2					✕
II	3	4					✕
III	5	6	✕	✕			
IV	7	8	✕	✕			

*

SA5 — УП5311-А23

Номера секций	Номера контактов	Положение рукоятки: Пониж. −45°	Откл. 0°	Повыш. +45°
		л	п	л	п	л	п
I	1	2				✕
II	3	4	✕	✕		

* не используется

Поз. обозначение	Наименование	Кол.	Примечание
	Щит автоматизации АДП		
SF1	Выключатель автоматический	1	
	А63 м Iн=1А; Iотс.=1.8Iн		
SA4	Переключатель универсальный УП5312-С29	1	
	~220В		
SA5	Переключатель универсальный УП53Н-А23; ~220В	1	
SB8	Кнопка КЕ-011У3; исп. 2; красный, б/н.	1	
К6	Реле промежуточное РПУ-2-3Б220УЗБ; ~220В;	2	
К7	2з + 2р		
SK1	Регулирующий импульсный прерыватель РИП-2м	1	
	~220В		
В1	Регулятор температуры электрический трех		
	позиционный РТ-3; 100П; 0°÷+40°С; ~220В		
НЛ3	Арматура АС 120 11У2; ~ 220В	1	
	Аппаратура по месту		
≠ПНЛ6	Пост управления ПКУ-15, 19. 331-54-2	1	АНП
≠ПВК1	Регулятор температуры дилатометрический	1	
	электрический ТУДЭ-1; 50°÷+40°С; ~ 220В		
≠ПВК2	Регулятор температуры дилатометрический	1	
	электрический ТУДЭ-4; 0°÷250°С; ~ 220В.		
≠ПА2	Исполнительный механизм М30; ~ 220В		По документации комплекса марки ОВ

Схема управления приточной системой листы 4; 5.

Таблица применяемости

Номера систем	Индекс систем	Номера ящиков управления вентиляторов	Номера ящиков управления нагревателей	Номер поста дистанционного управления
П1	33	АВ33	АВ34	АН33
П2	35	АВ33	АВ34	АН35
П3	31	АВ29	АВ30	АН31
П4	29	АВ29	АВ30	АН29

Инв. № подл. | Подпись и дата | Взам. инв. №

Привязан

Инв. №

ГИП	Кирсанов	
Нач. отд.	Огурцов	
Н. контр.	Кузнецов	
Гл. спец.	Кузнецов	
Рук. гр.	Федорков	
Инж.	Тихонова	

ТП 503-3-18 С 87 – А

Профилакторий для ежедневного обслуживания грузовых автомобилей на две линии. (для южных районов)

Стадия	Лист	Листов
Р	6	

Приточная система П(П1, П3, П4) Схема электрическая принципиальная регулирования.

ГИПРОАВТОТРАНС г. Москва

Копировал Коннова

Формат А2

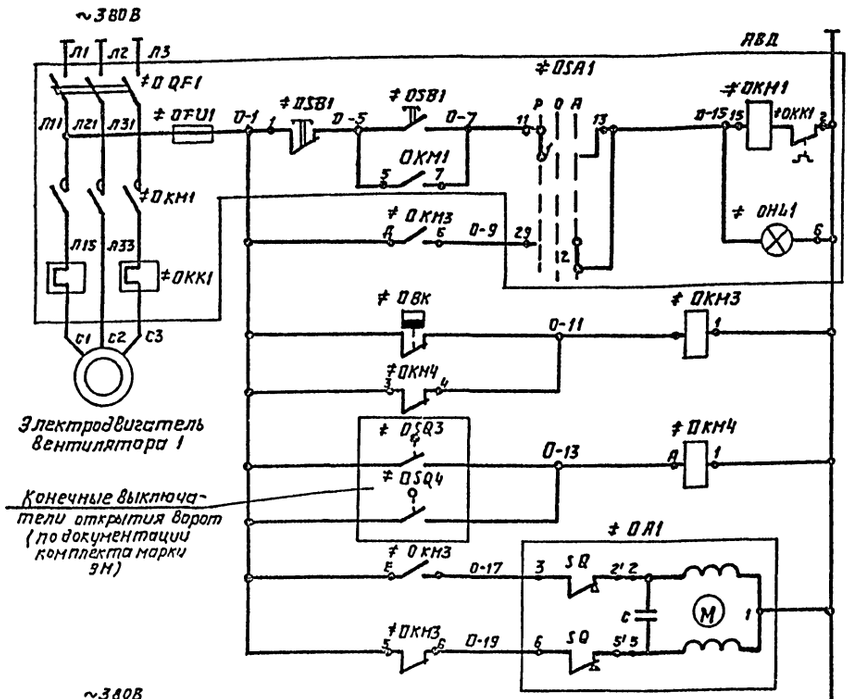

Ручное	Управление электродвигателем вентилятора 1	Воздушно-тепловая завеса У1 (У2)
Автоматическое		
от регулятора температуры	Автоматическое включение электродвигателей вентиляторов	
От конечных выключателей открытия распашных ворот		
Открытие	Регулирующий клапан на теплонасителе калорифера	
Закрытие		
Ручное	Управление электродвигателем вентилятора 2	
Автоматическое		

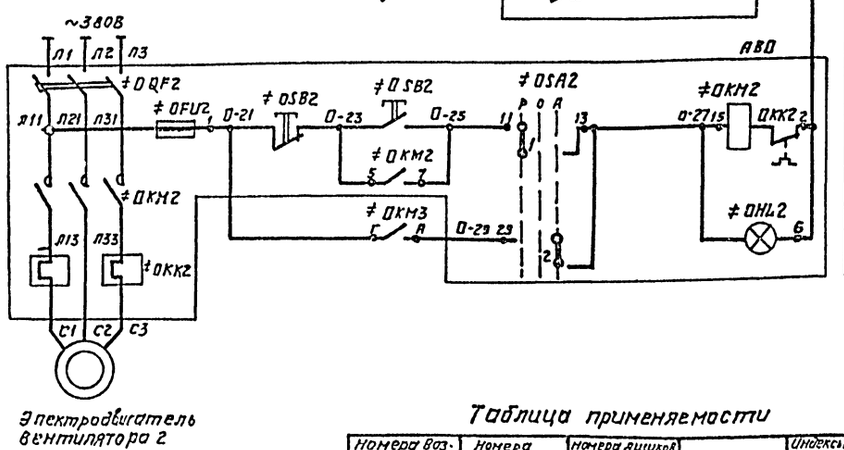

Таблица применяемости

Номера воздушно-тепловых завес	Номера электродвигателей вентиляторов	Номера ящиков управления вентиляторов	Индекс	Индексы конечных выключателей ворот SQ3	SQ4
У1	М19 М20	ЛВ19	19	7	8
У2	М17 М18	АВ17	17	2	3

Поз. обозначение	Наименование	Кол.	Примечание
	Ящик АВП		
≠0QF1, ≠0QF2	Выключатель автоматический	1	по документации комплекта марки ЭМ
≠0KM1, ≠0KM2	Пускатель магнитный		
≠0KK1, ≠0KK2	Реле тепловое		
≠0SA1, ≠0SA2	Переключатель универсальный		
≠0SB1, ≠0SB2	Кнопка управления		
≠0HL1, ≠0HL2	Лампа сигнальная		
≠0FU1, ≠0FU2	Предохранитель		
	Аппаратура по месту		
≠0KM3,	Пускатель магнитный ПМЕ-061, Uкат ~220В	2	
≠0KM4	Исполнение IP54		
≠0BK	Датчик температуры камерный биметаллический ДТКБ-53, 0÷30°С, ~220В	1	поз.1
≠0A1	Исполнительный механизм МЭО-0,63; ~220В	1	по документам комплекта марки ОВ

Диаграммы работы контактов

Регулятор температуры ≠0BK

ДТКБ-53	
Обозначение контакта	Температура воздуха в помещении (0°С, 12°С, 4°С, +30°С)
1	

Выключатель конечный ≠0SQ3; ≠0SQ4

Выключатель ворот			
Обозначение контакта	Ворота закрыты	открытие закрытие	Ворота открыты

1. Схема управления выполнена для воздушно-тепловой завесы У1 и действительна для воздушно-тепловой завесы У2 с указанием в □ индекса перед обозначением аппаратов, приборов и маркировке цепей согласно таблице применяемости.
2. Количество аппаратуры в перечне дано для одной воздушно-тепловой завесы

ТП 503-3-18С.87					А
Привязан	ГИП	Кирсанов	Профилакторий для ежедневного обсуживания грузовых автомобилей на две линии (для южных районов)	Стадия	Лист	Листов
	Нач отд	Огурцов		Р	7	
	Н контр.	Кузнецов				
	Гл спец.	Кузнецов	Воздушно-тепловая завеса У1 (У2). Схема электрическая принципиальная управления	Гипроавтотранс г. Москва		
Инв №	Рук. гр.	[illegible]				

Инв № подл. | Подпись и дата | Взам. инв. №

Копировал Коротков

Формат: А2

Приточная система П1 (П2).

Наименование параметра и места отбора импульса	Дистанционное управление и сигнализация	Ящики управления	
	Пост управления и сигнализации	Электронагреватель	Электродвигатель приточного вентилятора
Обозначение черт. установки	—	—	—
Позиция	АПО	АВ О	АВ О

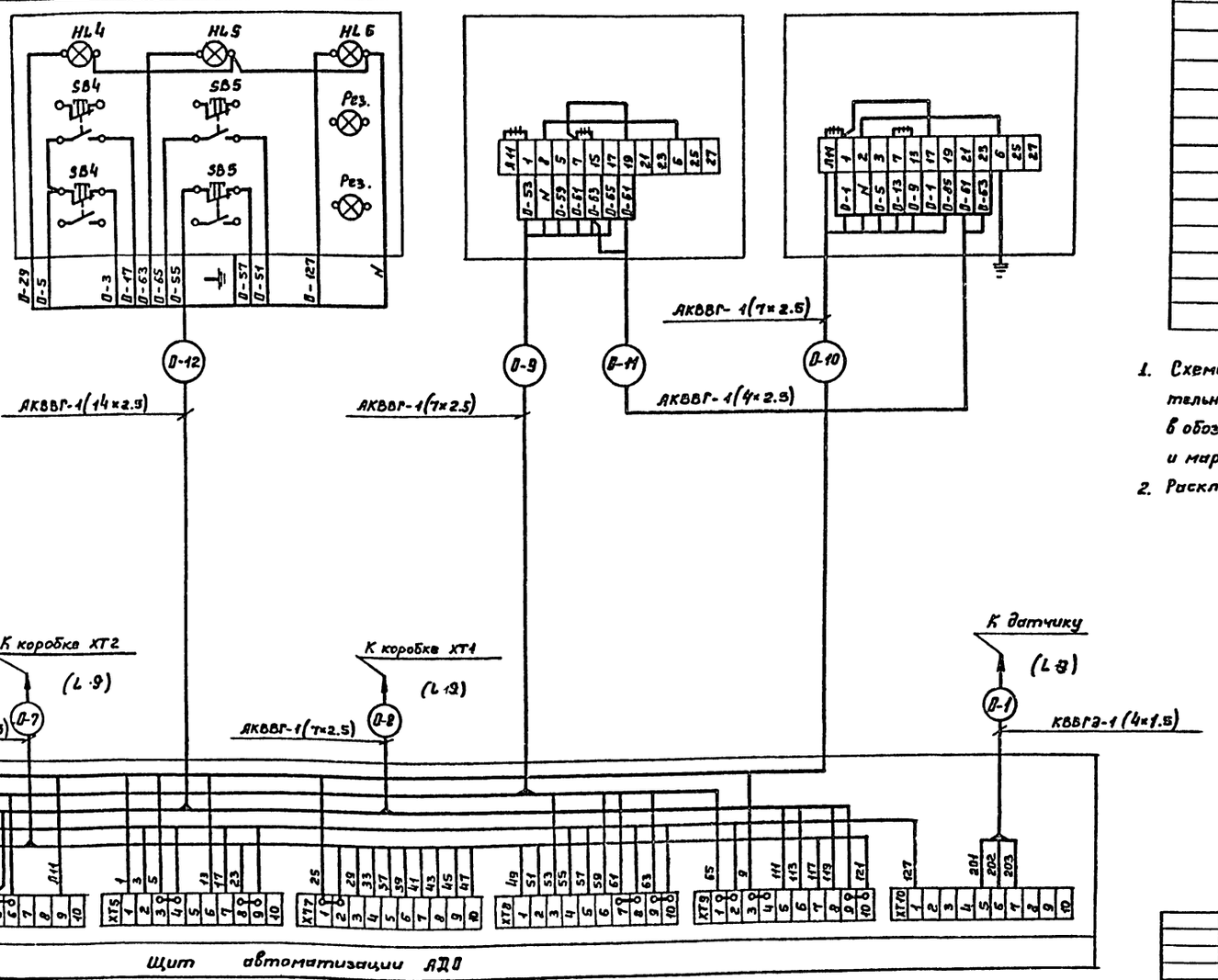

Поз. обозначение	Наименование	Кол.	Примечание
	Коробки соединительные.		
	КСК-8	4	
	КС-20	4	
	Кабель контрольный с медными жилами без защитного покрова в общем экране.		
	КВВГЭ 4×1.5	45	м
	Кабели контрольные с алюминиевыми жилами без защитного покроба		
	АКВВГ 4×2.5	65	м
	АКВВГ 7×2.5	95	м
	АКВВГ 14×2.5	85	м
	АКВВГ 19×2.5	50	м
	Труба легкая неоцинкованная с полностью сплющенным гратом		
	М-Н-25×2.8	20	м

1. Схема выполнена для приточной системы П1 и действительна для приточной системы П2 с указанием в О индексов в обозначении аппаратов, приборов, клеммных коробок и маркировке трасс согласно таблице применяемости.
2. Раскладка трасс О-1...О-12 лист 11.

Типовой проект

Инв.№подл. | Подпись и дата | Взам.инв.№

Привязан:

Инв. №

ГИП	Кирсанов	
Нач.отд	Огурцов	
Н.Контр.	Кузнецов	
Гл. инж.	Кузнецов	
Рук.гр.	Федорков	
Инжен.	Тихонова	

ТП 503-3-18 С.87 — А

Профилакторий для ежедневного обслуживания грузовых автомобилей на две линии (для южных районов).

Приточная система П1(П2,П3,П4). Схема внешних проводок (начало).

Стадия	Лист	Листов
Р	8	

ГИПРОАВТОТРАНС г. Москва

Копировал Струкова

Формат А2

Приточная система П1(П2)

Наименование параметра и места отбора импульса	Температура											
	Приточный воздуховод	Перед калорифером	Трубопровод обратного теплоносителя калорифера		Воздушный клапан наружного воздуха	Кнопка опробования воздушного клапана	Перед калорифером	Трубопровод горячей воды	Трубопровод обратного теплоносителя	Приточный воздуховод
	Воздух		Вода		Воздух		Воздух	Вода		Воздух
Обозначение чертежа установки	ТМ4-51-73	ТМ4-172-75	ТМ4-171-75	См. комплект ОВ	См. комплект ОВ	—	ТМ4-142-75	ТМ4-1.44-75 (П1) ТМ4-143-75 (П2)		ТМ4-142-75
Позиция	≠ОВ1 (2)	≠ОВК1 (3)	≠ОВК2 (4)	≠ОА2	≠ОА1	≠ОSВ3	11- для П1, П2 10- для П3, П4	6	7	поз. 9 для П1, П2 поз. 8 для П3, П4

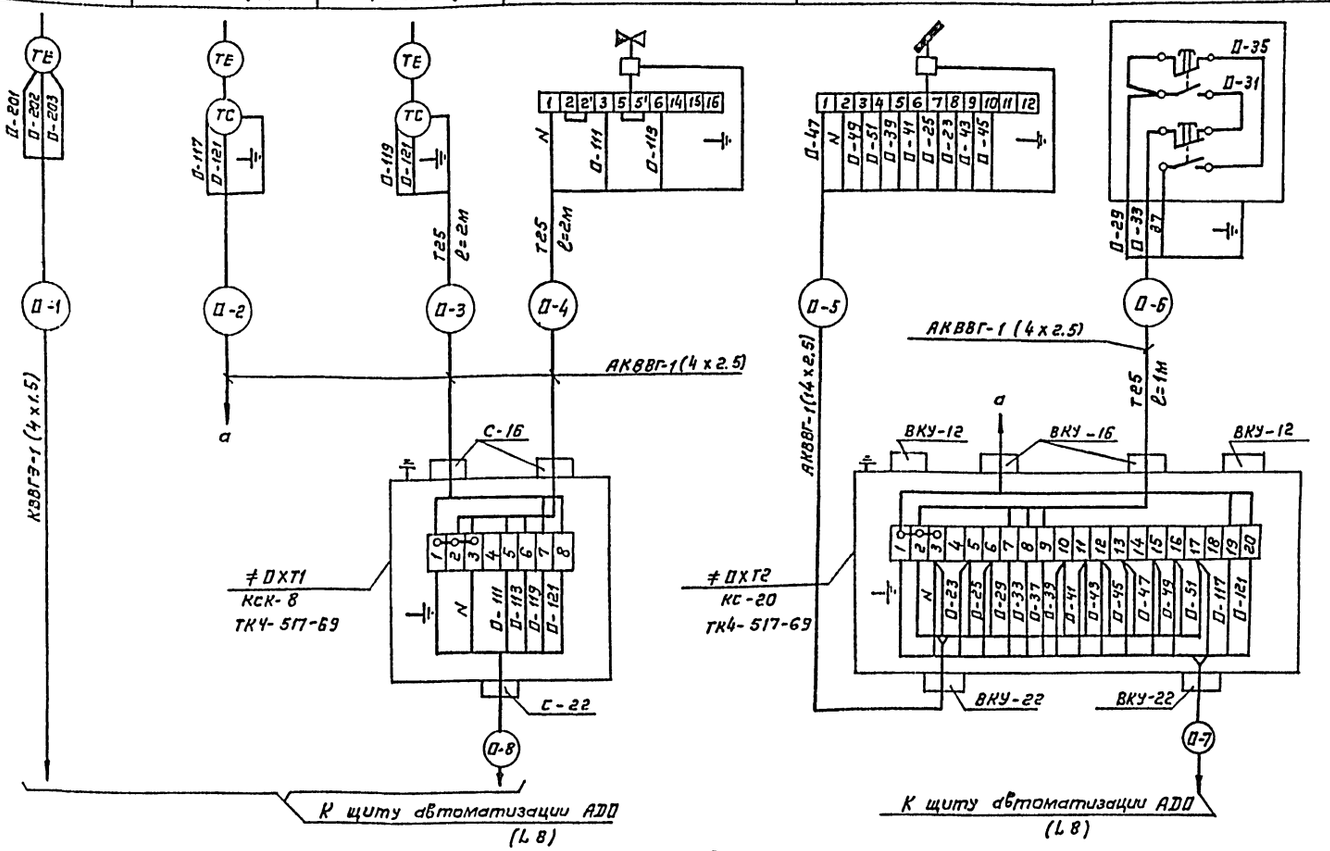

Таблица применяемости и длин трасс

Номера систем	Индекс систем	Номера щитов автоматизации	Номера ящиков управления вентиляторов	Номера ящиков управления потребителей	Номера клеммных коробок	Номера трасс / Длина трассы в м											
П1	33	АД33	АВ33	АВ34	≠33ХТ1	33-1	33-2	33-3	33-4	33-5	33-6	33-7	33-8	33-9	33-10	33-11	33-12
					≠33ХТ2	10	5	3	3	5	3	15	15	3	3	1	15
П2	35	АД35	АВ33	АВ34	≠35ХТ1	35-1	35-2	35-3	35-4	35-5	35-6	35-7	35-8	35-9	35-10	35-11	35-12
					≠35ХТ2	10	15	3	3	5	3	15	5	10	10	1	10
П3	31	АД31	АВ29	АВ31	≠31ХТ1	31-1	31-2	31-3	31-4	31-5	31-6	31-7	31-8	31-9	31-10	31-11	31-12
					≠31ХТ2	15	2	3	3	5	3	15	15	3	4	1	20
П4	29	АД29	АВ29	АВ31	≠29ХТ1	29-1	29-2	29-3	29-4	29-5	29-6	29-7	29-8	29-9	29-10	29-11	29-12
					≠29ХТ2	10	2	3	3	5	2	5	5	10	9	1	20

Типовой проект

Инв.№ подл. | Подпись и дата | Взам.инв.№

ТП 503-3-18 С.87 А

Привязан

Инв.№

ГИП	Курсанов	
Нач.отд	Огурцов	
Н.контр.	Кузнецов	
Гл.спец.	Кузнецов	
Рук.гр.	Федорков	
Инженер.	Тихонов	

Профилакторий для ежедневного обслуживания грузовых автомобилей на две линии (для южных районов)

Стадия: Р | Лист: 9 | Листов:

Приточная система П1(П2,П3,П4) Схема внешних проводок (окончание).

ГИПРОАВТОТРАНС г. Москва

Копировал Коннова

Формат А2

Альбом №

Типовой проект

Воздушно-тепловая завеса У1 (У2).

Наименование параметра и место отбора импульса	Температура				Пускатель магнитный
	Помещение	Трубопровод обратного теплоносителя калорифера	Трубопровод горячей воды	Трубопровод обратного теплоносителя калорифера	
	Воздух	Вода			
Обозначение черт. установки	ТМ4-41-73	См. комплект ОВ	ТМ4-143-75		—
Позиция	=ОВК1 (5)	=ОА1	6	7	=ОКМ3

Поз. обозначен.	Наименование	Кол.	Примечание
	Коробка соединительная КСК-16	2	
	Кабели контрольные с алюминиевыми		
	жилами без защитного покрова		
	АКВВГ 4×2.5	34	м
	АКВВГ 5×2.5	12	м
	АКВВГ 10×2.5	6	м
	Кабель силовой с алюминиевыми жилами		
	АВВГ 2×2.5	30	м
	Труба легкая неоцинкованная с полностью		
	сплющенным гратом.		
	М-Н-25×2.8	8	м

Таблица применяемости и длин трасс.

Номера воздушно-тепловых завес	Индекс	Номера ящиков управления вентиляторов	Номера клеммных коробок ворот	Номера трасс					
				Длина трасс в м					
У1	19	АВ 19	ХТ 1	19-1	19-2	19-3	19-4	19-5	19-6
				3	25	3	3	3	15
У2	17	АВ 17	ХТ 2	17-1	17-2	17-3	17-4	17-5	17-6
				3	3	3	3	3	15

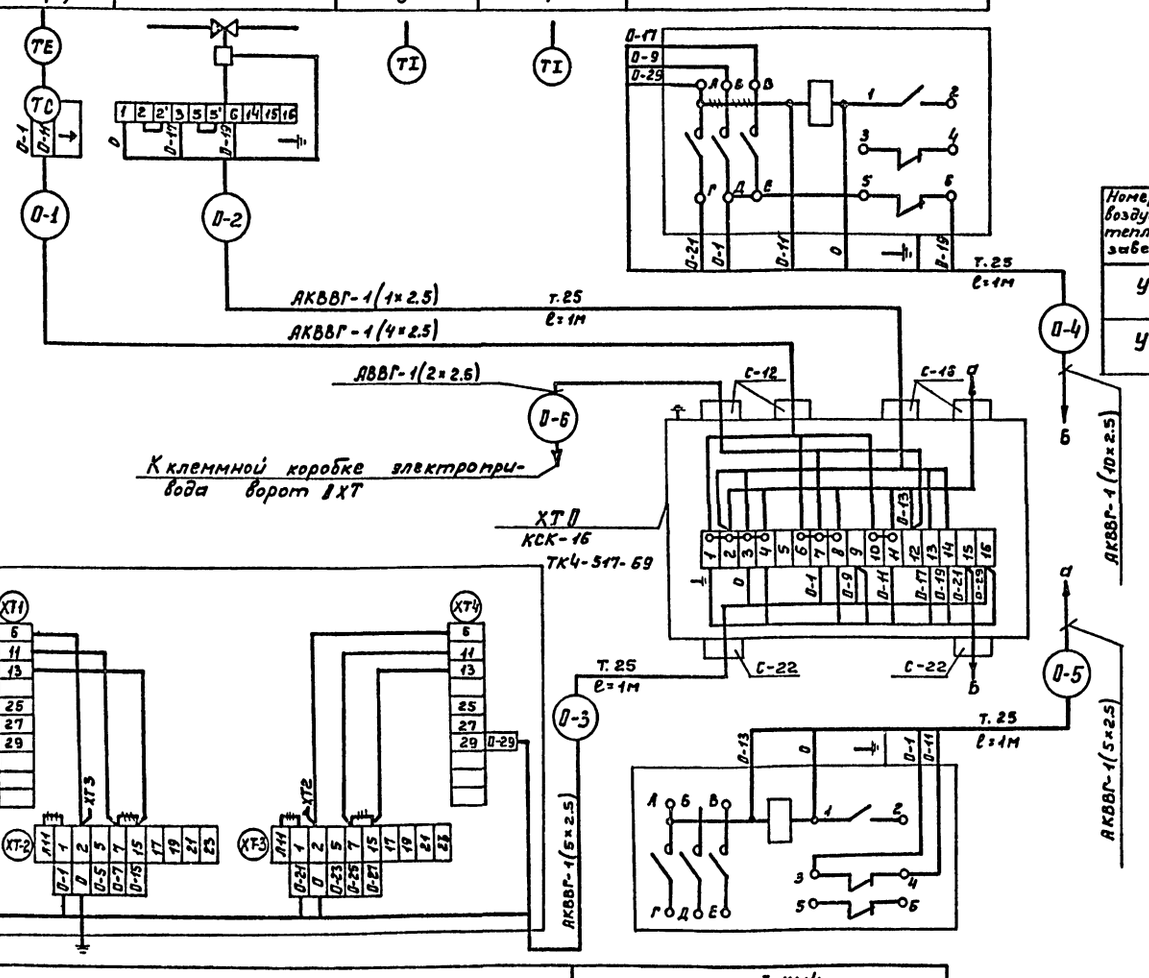

1. Данная схема внешних проводок выполнена для воздушно-тепловой завесы У1 и действительна для воздушно-тепловых завес У2. с указанием в 0 индекса перед обозначением аппаратов, приборов, клеммных коробок и маркировке трасс согласно таблице применяемости.
2. Раскладка трасс О-1 ..... О-6 лист 11

Позиция	АВ 0	0 КМ4
Обозначение черт. установки	—	—
Наименование параметра и место отбора импульса	Место установки см. комплект ЭМ Ящик управления электродвигателями вентиляторов.	Пускатель магнитный

Воздушно-тепловая завеса У1 (У2)

ТП 503-3-18С.87 А

ГИП	Кирсанов	Профилакторий для ежедневного обслуживания грузовых автомобилей на 200 линий. (Для южных районов).	Стадия: Р; Лист: 10; Листов:
Нач. отд.	Огурцов		
Н. контр.	Кузнецов		
Гл. спец.	Кузнецов	Воздушно-тепловая завеса У1 (У2). Схема внешних проводок.	ГИПРОАВТОТРАНС г. Москва
Рук. гр.	Федорков		
Инжен.	Тихонова		

Привязан:

Инв. №

Подпись и дата | Взам. инв. №

Инв. № подл.

Копировал Струкова Формат А2

Альбом II

Типовой проект

Поз.	Обозначение	Наименование	Кол.	Примечание
1		Скоба двухлапковая СД-22	30	

План на отметке 0.000

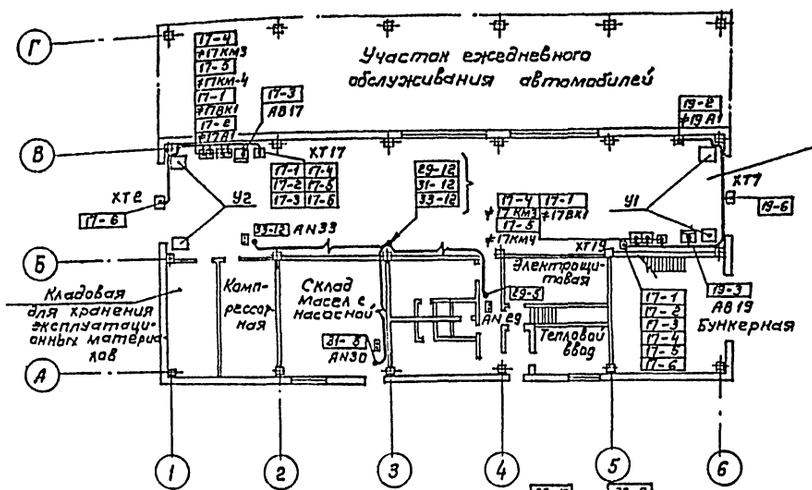

План на отметке 3.300

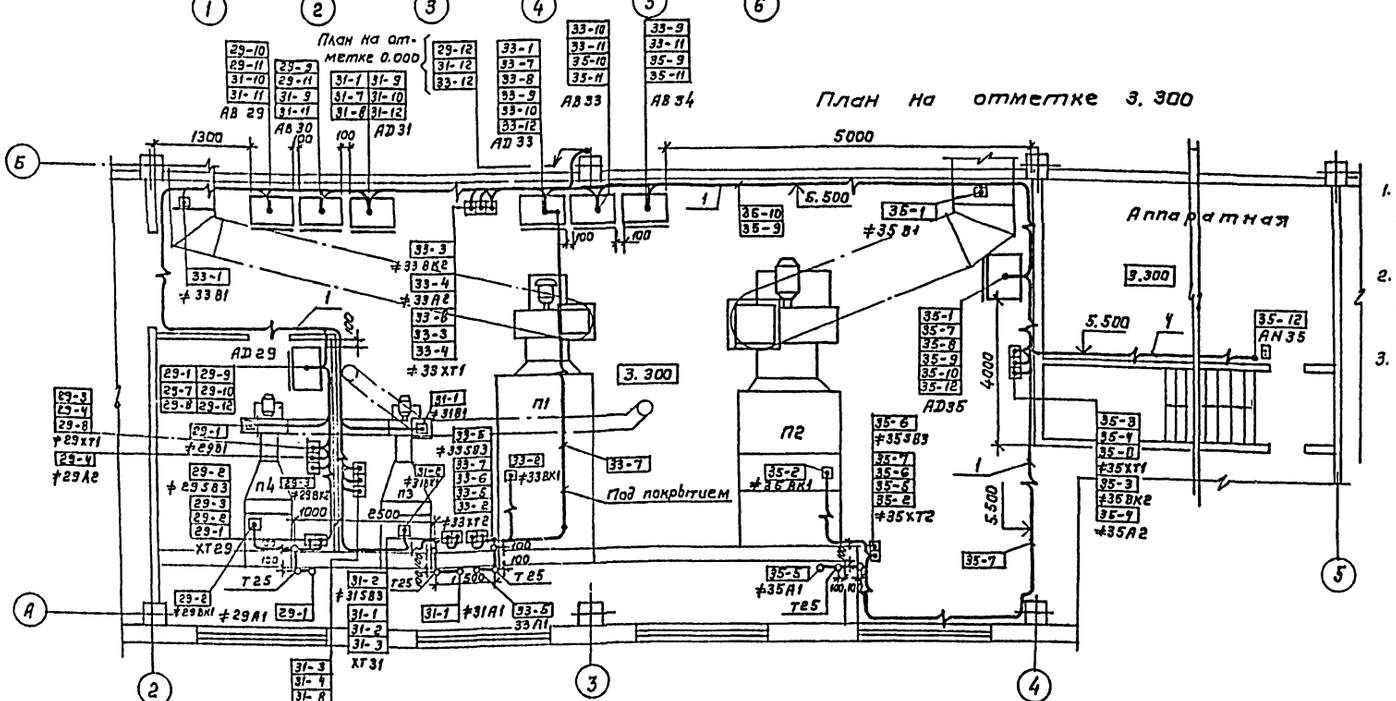

1. Позиции монтируемых приборов и аппаратуры, а также нумерация кабелей соответствует схемам внешних проводок (листы 8, 9).
2. Крепление кабелей и труб, прокладываемых по строительным конструкциям выполнить скобами с шагом не более 800 мм.
3. Монтаж приборов и средств автоматизации выполнить согласно строительных норм и правил СН и П3.05.07-85.

Согласовано:
Нач. отд. 08 Пашкевич
Нач. АСО Хрупало

Инв. № подл. | Подпись и дата | Взам. инв. №

			ТП 503-3-18 с.87	А
Привязан	ГИП	Кирсанов	Профилакторий для ежедневного обслуживания грузовых автомобилей на две линии (для южных районов)	Стадия: Р; Лист: 11; Листов:
	Нач. отд.	Агурцов		
	Н. контр.	Кузнецов		
	Гл. спец.	Кузнецов	Планы расположения	ГИПРОАВТОТРАНС г. Москва
Инв. №	Рук. гр.	Федорков		
	Ст. инж.	Косырев		

Копировал Каннава

Формат А2

Поз. Обознач.	Наименование	Кол.	Примечание
XT1	Коробка соединительная КСК-8.	1	
1R5	Резистор МЛТ-0,5-1,5 ком ±5%	1	
1R1...1R4	Резистор МЛТ-0,5-2 ком ± 5%.	4	
1ВК1...1ВК4	Датчик ДТЛ	4	
	Провод с медными жилами теле-		
	фонный распределительный ТРВ 2×0,5	20м	

Поз.	Обозначение	Наименование	Кол.	Примечание
1.		Скоба двухлапковая СД-22.	20.	
2.		Шуруп с полукруглой головкой	40.	
3.		Коробка универсальная УК-2П.	1.	

1. Крепление датчиков выполнить к плитам перекрытия на клею БМК-5 или КМ9-2160 согласно инструкции ВМСН 26-73 и ВМСН 56-74.
2. Резистор 1R5 устанавливается в клеммной коробке XT1.

План

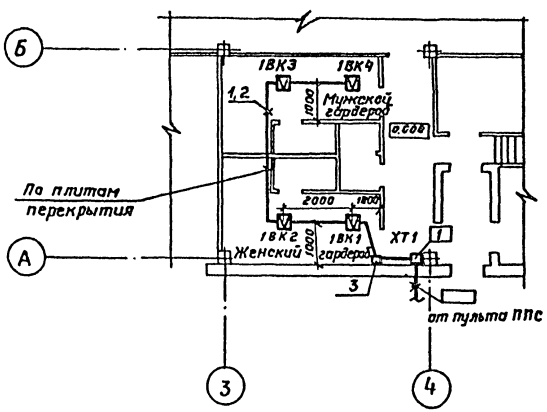

Схема внешних проводок

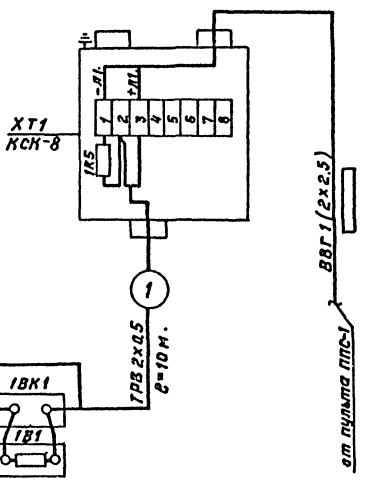

Схема электрическая принципиальная

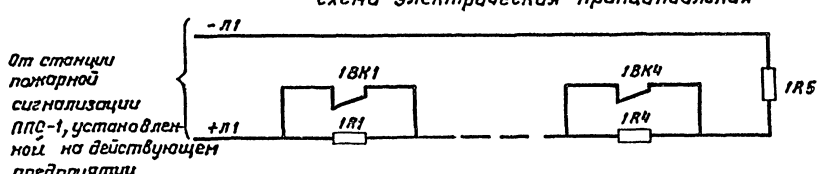

Альбом II

Типовой проект

Согласовано:

Нач. АСО	Хрупало	

Инв.№ подл.	Подпись и дата	Взам. инв.№

ТП 503-3-18С.87 А

Привязан:

Инв №

ГИП	Кирсанов	
Нач.отд	Огурцов	
Н.контр.	Кузнецов	
Гл.спец	Кузнецов	
Рук.гр	Федорков	
Ст.инж.	Косырев	

Профилакторий для ежедневного обслуживания грузовых автомобилей на две линии. (для южных районов)

Пожарная сигнализация. Схемы. Планы расположения.

Стадия	Лист	Листов
Р	12	

Гипроавтотранс г.Москва

Копировал: Короткова

Формат А2

Альбом 2

Типовой проект

Ведомость рабочих чертежей основного комплекта

Лист	Наименование	Примечание
1	Общие данные	
2	Планы расположения сетей кабельных	
	на отм. 0.000 и 3.300.	

Ведомость ссылочных и прилагаемых документов

Обозначение	Наименование	Примечание
	Прилагаемые документы	
ТП – СС.СО	Спецификация оборудования	

Схема организации связи и сигнализации

Виды связи и сигнализации	Наименование помещений: Участок ежедневного обслуживания и углубленной мойки автомобилей	Наименование помещений: Аппаратная
Городская автоматическая телефонная связь		
Производственная автоматическая телефонная связь		
Телефонная связь диспетчера производства		
Громкоговорящая распорядительно-поисковая связь		
Электрочасофикация		

К действующему грузовому автопредприятию

Схемы расположения сетей

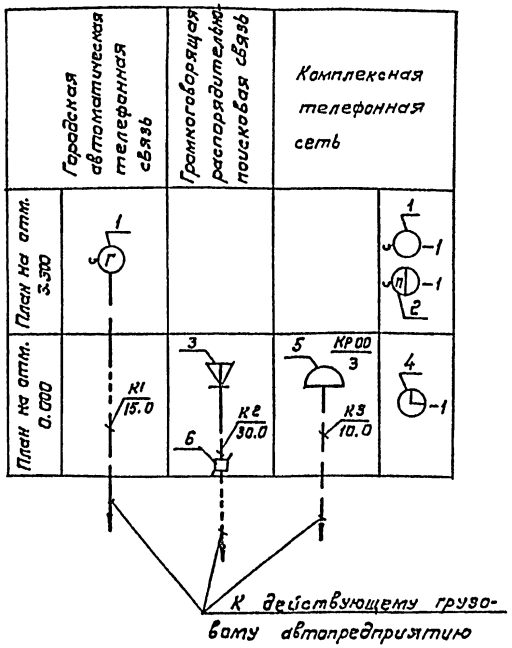

К действующему грузовому автопредприятию

Условные обозначения и изображения

П — Аппарат телефонной связи диспетчера производства

Общие указания

1. В помещениях кабели и провода прокладываются открыто по стенам на 2,0 м над уровнем пола.
2. Телефонные розетки устанавливаются на высоте 0,25 м над уровнем пола.
3. Электровторичные часы устанавливаются на 0,1 м выше уровня ворот.
4. Звуковые колонки устанавливаются на стене на высоте 3,1 м над уровнем пола.
5. Монтаж электрочасов выполняется в соответствии с РТМ 26.76-72 НИИЧАСПРОМ.
6. Монтаж устройств связи выполняется в соответствии с "Инструкцией по монтажу сооружений и устройств связи, радиовещания и телевидения" ВСН 600-81/Минсвязи СССР.
7. При производстве строительно-монтажных работ следует руководствоваться „Инструктивными указаниями по технике безопасности на монтаж средств промышленной связи и СЦБ" Части 2 и 3 МСН 233-70 и ВСН 232-72/ ММСС СССР.
8. Обозначения коробок распределительных телефонных и радиотрансляционной сети, колонок звуковых, прокладка кабелей по стене выполнены применительно к ГОСТ 2.753-73.

Типовой проект разработан в соответствии с действующими нормами и правилами и предусматривает мероприятия, обеспечивающие взрывную, взрывопожарную и пожарную безопасность при эксплуатации здания.
Главный инженер проекта И.А. Кирсанов

Привязан.

Инв. №

ТП 503-3-18 С.87 -СС

ГИП	Кирсанов		
Н. контр.	Ростунов		
Нач. отд.	Чаликов		
Гл. спец.	Зуйкав		
Рук. гр.	Бочарова		
Вед. инж.	Борисова		

Профилакторий для ежесменного обслуживания грузовых автомобилей на две линии /для южных районов/

Стадия	Лист	Листов
Р	1	2

Общие данные

ГИПРОАВТОТРАНС г. Москва

Инв. № подл. | Подпись и дата | Взам. инв. №

Наталья Коннова

Формат А2

Альбом II

План расположения сетей кабельных на отм. 0.000

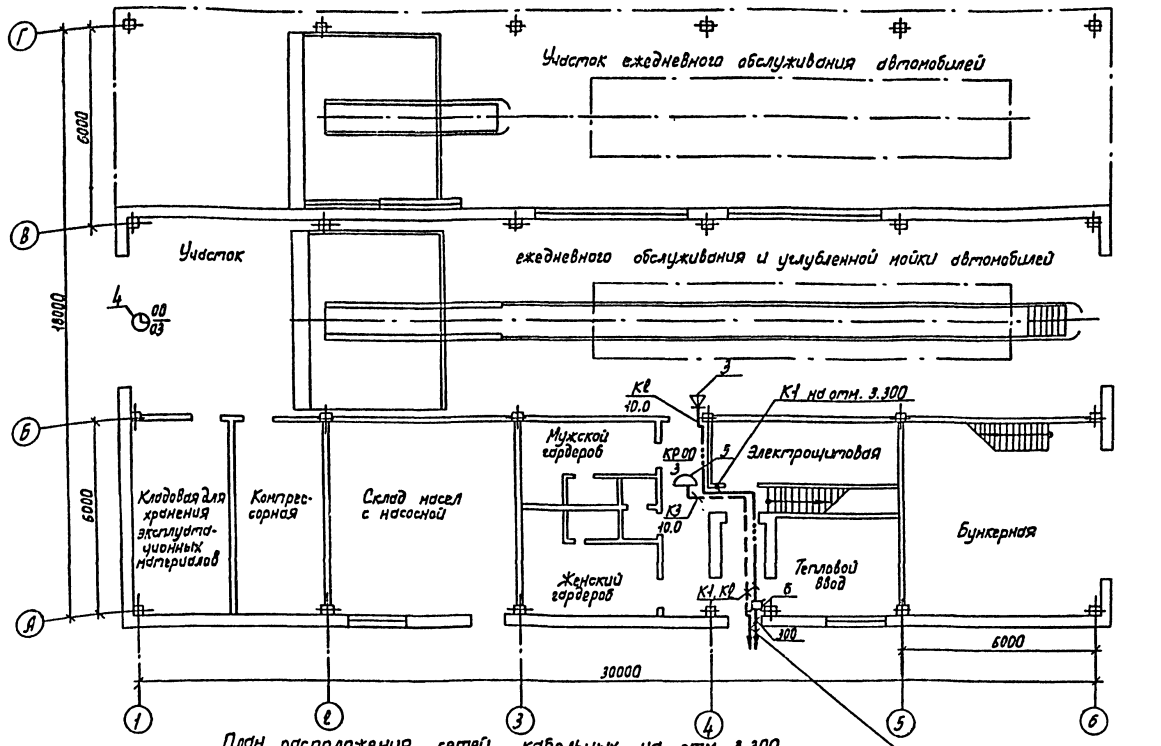

План расположения сетей кабельных на отм. 3.300

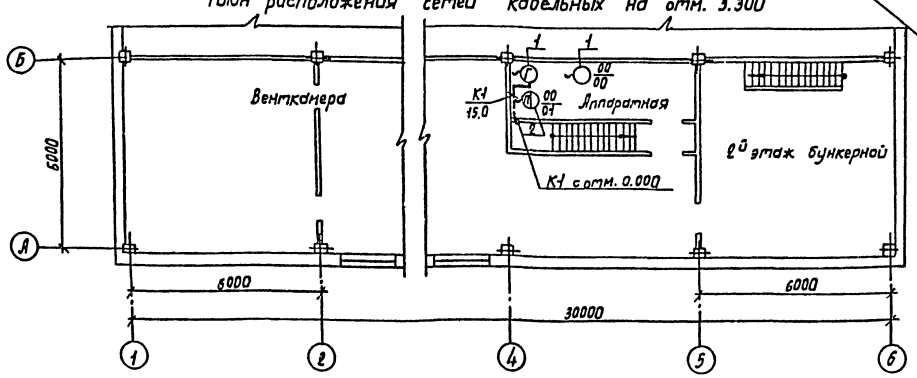

Спецификация

Марка, поз.	Обозначение	Наименование	Кол.	Примечание
		Городская автоматическая телефонная связь		
1	РРО. 218. 060 ТУ	Аппарат телефонный ТА-72М-2 АТС	1	
К1	ТУ 16-505-755-80	Кабель радиофикации ПРППМ 2х0.8	15	м
		Производственная автоматическая телефонная связь		
1	РРО. 218. 060 ТУ	Аппарат телефонный ТА-72М-2 АТС	1	
—	ГОСТ 20575-75* Е	Провод телефонный ТРП 1х2х0,5	10	м
		Телефонная связь диспетчера производства		
2	РРО. 218. 055 ТУ	Аппарат телефонный ТА-68 ЦБ	1	
—	ГОСТ 20575-75* Е	Провод телефонный ТРП 1х2х0,5	10	м
		Громкоговорящая радиотелефонно-поисковая связь		
3	1103. 843. 001. ТУ	Колонка звуковая 15К3-8	1	
6	ГОСТ 10040-75* Е	Коробка универсальная УК-2П	1	
К3	ТУ 16-505-755-80	Кабель радиофикации ПРППМ 2х0,8	10	м
		Электрофикация		
4	ТУ 2507. 1509-80	Часы электровторичные ВЧС1-М2ПВ-24В-300-383К	1	
—	ГОСТ 20575-75* Е	Провод телефонный ТРП 1х2х0,5	30	м
		Комплексная телефонная сеть		
5	ГОСТ 8525-78* Е	Коробка телефонная КРТ-10	1	
К3	ГОСТ 22498-77* Е	Кабель телефонный ТПП 10х2х0,4	10	м

Согласовано:
Нач. отд. ВК Фатихова
Нач. отд. ОВ Ушакова
Нач. отд. ЭО Ушакова
Нач. отд. ТХ Лунин
Нач. отд. ЭОВиСС Шарова
Нач. отд. ЭО Шарова

Инв. № подл. | Подпись и дата | Взам. инв. №

Привязан

Инв. №

ГИП	Куренков		
Нач. отд.	Ушаков		
Н. контр.	Зуйков		
Гл. спец.	Зуйков		
Рук. гр.	Бочарова		
Вед. инж.	Борисова		

ТП 503-3-18 С.87 СС

Профилакторий для ежедневного обслуживания грузовых автомобилей на 30 постов (для южных районов)

Планы расположения сетей кабельных на отм. 0.000 и 3.300

Стадия	Лист	Листов
Р	2	

ГИПРОАВТОТРАНС г. Москва

Копировал Марченко

Формат А2

Отпечатано
в Новосибирском филиале ЦИТП
630064 г. Новосибирск пр. Карла Маркса 1
Выдано в печать "14" 01 1988 г.
Заказ Т-1653 Тираж 100

gost.e-ecolog.ru