ТИПОВОЙ ПРОЕКТ
503-2-21.86

ЗАКРЫТАЯ СТОЯНКА АВТОТРАНСПОРТНОГО ПРЕДПРИЯТИЯ НА 650 ЛЕГКОВЫХ АВТОМОБИЛЕЙ – ТАКСИ С ЗАКРЫТОЙ СТОЯНКОЙ

АЛЬБОМ V

ЗАДАНИЕ ЗАВОДУ ИЗГОТОВИТЕЛЮ НА АВТОМАТИКУ И ЭЛЕКТРООБОРУДОВАНИЕ

				Привязан	
Инв. №					

gost.e-ecolog.ru

Отпечатано
в Новосибирском филиале ЦИТП
630064 г. Новосибирск пр. Карла Маркса 1

Выдано в печать "1" II 1988 г
Заказ Т-305 Тираж 430

ТИПОВОЙ ПРОЕКТ

503-2-21.86

ЗАКРЫТАЯ СТОЯНКА
АВТОТРАНСПОРТНОГО ПРЕДПРИЯТИЯ НА 650
ЛЕГКОВЫХ АВТОМОБИЛЕЙ – ТАКСИ С ЗАКРЫТОЙ СТОЯНКОЙ

АЛЬБОМ V

ЗАДАНИЕ ЗАВОДУ ИЗГОТОВИТЕЛЮ НА АВТОМАТИКУ
И ЭЛЕКТРООБОРУДОВАНИЕ

РАЗРАБОТАН
Ростовским филиалом
"Гипроавтотранс"

Главный инженер института Левин З.Я.
Главный инженер проекта Финкер З.З.

Рабочий проект утвержден Минавтотрансом РСФСР протокол № 22 от 30.09.1986
и введен в действие 01.03.1987.

				привязан	
инв. №					

ТИПОВОЙ ПРОЕКТ 503-2-21.86 АЛЬБОМ V

Лист	Наименование	Стр.
1; 2	Содержание альбома	2;3
3	Перечень комплектных устройств	3
1	Эскиз №1 для заказа кнопочного поста ПКУ15-21.131...	4
	Щит автоматизации 1ЩА (2ЩА ... 17ЩА)	
1	Щит автоматизации 1ЩА(2ЩА...17ЩА). Перечень надписей	4
2;3	Щит автоматизации 1ЩА(2ЩА...17ЩА). Технические данные аппаратов.	5
4	Щит автоматизации 1ЩА(2ЩА... 17ЩА). Общий вид.	6
5	Щит автоматизации 3ЩА(4ЩА;17ЩА). Схема электрическая принципиальная.	7
6	Щит автоматизации 1ЩА(2ЩА;5ЩА... 16ЩА). Схема электрическая принципиальная.	8
7	Щит автоматизации 3ЩА(4ЩА; 17ЩА). Схема соединений.	9
8	Щит автоматизации 1ЩА(2ЩА; 5ЩА... 16ЩА). Схема соединений.	10

Лист	Наименование	Стр.
	Щит управления и сигнализации ЩУС	
1	Перечень надписей	11
2	Технические данные аппаратов	11
3	Общий вид	12
4	Схема электрическая принципиальная	12
5	Схема соединений	13
	Шкаф pH-метра	
1	Перечень надписей	14
2	Технические данные аппаратов	14
3	Общий вид	15
4	Схема соединений	15
	КТП	
1	Опросный лист для заказа КТП 1×400	16

Инв. № подл. | Подпись и дата | Взам. инв. №

Привязан

Инв. №

ТП 503-2-21.86 АСТ-Н

ГИП	Финкер	
Н.контр.	Сахновская	
Нач.отд.	Молчанов	
Рук.гр.	Нечаева	
Рук.гр.	Хитина	

Содержание альбома

Стадия	Лист	Листов
РП	1	2

Минавтотранс РСФСР
ГИПРОАВТОТРАНС
Ростовский филиал

Копировал Павленко Формат А3

ТИПОВОЙ ПРОЕКТ 503-2-21.86 АЛЬБОМ V

Лист	Наименование	Стр
	Шкаф управления ШУ	
1;2	Технические данные аппаратов	17
3	Перечень надписей	18
4	Общий вид. Вид спереди	18
5	Общий вид. Дверь. Вид спереди.	19
6	Схема электрическая принципиальная	20
7.	Схема соединений	21

Инв. № подл. | Подпись | Дата | Взам. инв. №

ТП 503-2-21.86 АСТ-Н | Лист 2

Копировал [signature] Формат А4

ТИПОВОЙ ПРОЕКТ 503-2-21.86 АЛЬБОМ V

Наименование	Кол. НКУ	Кол. привер-енных панел.	Обозначение чертежа общего вида	Приме-чание
Щит автоматизации 1ЩА... 17ЩА	17	17	л.4	
Щит управления сигнализации ЩУС	1	1	л.3	
Шкаф pH-метра	1	1	л.3	
Шкаф управления ШУ	1	1	л.4;5	

Инв. № подл. | Подпись | Дата | Взам. инв. №

ГИП	Финкер	[signature]	
Н.контр.	Сахновская	[signature]	
Нач.отд.	Матвеев	[signature]	
Рук.гр.	Нечаева	[signature]	
Рук.гр.	Хитина	[signature]	

ТП 503-2-21.86 АСТ-Н

Перечень комплектных устройств

Стадия	Лист	Листов
РП		1

Минавтотранс РСФСР ГИПРОАВТОТРАНС Ростовский филиал

Копировал [signature] Формат А4

ТИПОВОЙ ПРОЕКТ 503-2-21.86 АЛЬБОМ V

панель	надпись	Поз. обозначение	Место надписи	Текст	кол.	для чертежа	завод-заготовка
	1	SF1	Табличка	Вентилятор Jp1A	1		
	2	SF2	Табличка	Эл. нагреватель Jo 0,63A	1		
	3	SF3	Табличка	Защита от замораживания Jp 0,63A	1		
	4	поз. 9б	Табличка	Импульсный прерыватель	1		
	5	HL1	Табличка	Норма	1		
	6	HL2	Табличка	Авария	1		
	7	поз. 9	Табличка	Регулятор температуры	1		
	8	SA5	Табличка	Регулирование температуры			
				Понизить-Откл.-Повысить	1		
	9	SA4	Табличка	Регулирование температуры			
				Ручное - Откл. - Авт.	1		
	10	SA1	Табличка	Вентилятор			
				Дистанционный - Откл.-Местный	1		
	11	SA2	Табличка	Эл. нагреватель			
				Ручной - Откл. - Авт.	1		
	12	SA3	Табличка	Режим работы			
				Летний - Зимний	1		
	13	SB2; SB1	Табличка	Вентилятор „Пуск" - Стоп"	1		
	14	SB4; SB3	Табличка	Эл. нагреватель „Пуск" - Стоп"	1		
	15	—	Табличка	Система П1 (П2 ... П17)			

Инв. № подл. | Подпись и дата | Взам. инв. №

ТП 503-2-21.86 АСТ-Н			
ГИП	Финкер	Щит автоматизации 1ЩА (2ЩА .. 17ЩА) Перечень надписей	Стадия: РП; Лист: 1; Листов: 8
Н. контр.	Сахновская		Минавтотранс РСФСР ГИПРОАВТОТРАНС Ростовский филиал
Нач. отд.	Молчанов		
Рук. гр.	Нечаева		
Рук. гр.	Хитина		

Копировал Павленко Формат А4

ТИПОВОЙ ПРОЕКТ 503-2-21.86 АЛЬБОМ V

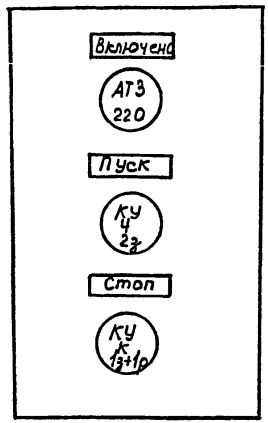

1. Данный чертёж передаётся заводу-изготовителю кнопочных постов.
2. По чертежу изготовить: ПКУ 15-21.131-40У3 - 1шт
ПКУ 15-21.131-54У2 - 2шт.

Инв. № подл. | Подпись и дата | Взам. инв. №

ТП 503-2-21.86 АСТ-Н			
ГИП	Финкер	Эскиз № 1 для заказа кнопочного поста ПКУ 15-21.131-...	Стадия: РП; Масса: ; Масштаб: ; Лист: ; Листов: 1
Н. контр.	Сахновская		Минавтотранс РСФСР ГИПРОАВТОТРАНС Ростовский филиал
Нач. отд.	Молчанов		
Рук. гр.	Нечаева		
Рук. гр.	Хитина		

Копировал Павленко Формат А4

ТИПОВОЙ ПРОЕКТ 503-2-21.86 АЛЬБОМ V

Формат	Зона	Позиция	Обозначение	Наименование	Кол.	Примечание
				Документация		
А2			503-2-21.86 АСТ-Н л.4	Чертеж общего вида		
А2			503-2-21.86 АСТ-Н л.5,6	Схема электрическая принципиальная		
А2			503-2-21.86 АСТ-Н л.7,8	Схема соединений		
А4			503-2-21.86 АСТ-Н л.1	Таблица перечня надписей		
				Сборочные единицы		
				Ящик ЯУ3-1265	1	
				Н1		
				Выключатель АБ3М-У3		
				U~380 В, отс. 1.3		
		1		Jр 1А	1	SF1
		2		Jр 0,63А	2	SF2;SF3
				Реле U ~ 220В		
		3		РПУ-2-36220 У3А	2	К2;К6
		4		РПУ-2-36440 У3А	4	К1;К3...К5
		5		РВП-72-3121 0044	1	КТ

Инв.№ подл. | Подпись и дата | Взам. инв.№

ГИП	Финкер	
Н.контр.	Сахновская	
Нач.сто.	Молчанов	
Рук. гр.	Нечаева	
Рук.гр.	Хитина	

ТП 503-2-21.86 : АСТ-Н

Щит автоматизации 2ЩА(2ЩА....17ЩА)
Технические данные аппаратов.

Стадия	Лист	Листов
РП	2	

МИНАВТОТРАНС РСФСР
ГИПРОАВТОТРАНС
Ростовский филиал

Копировал Павленко Формат А4

ТИПОВОЙ ПРОЕКТ 503-2-21.86 АЛЬБОМ V

Формат	Зона	Позиция	Обозначение	Наименование	Кол.	Примечание
		15		Ступенчатый импульсный		
				прерыватель СИП-01МЦ-220	1	поз. 9б
				Н51		
				Переключатель ПКУ3-12С У3		
		6		Схема 3030	1	SA3
		8		схема 2004	2	SA2;SA4
		9		Схема 3031	1	SA1
				Переключатель ПКУ3.12АУ3		
		7		Схема 2004	1	SA5
				Кнопка КЕ-011 У3 исполн2		
		10		толк. красн.	2	S31;S33
		11		толк. черн.	2	S62;S34
				Арматура Ц~220В		
		12		НЕ-3111111 УХЛ	1	HL2
		13		НЕ-3131111 УХЛ	1	HL1
		14		Регулятор температуры		
				РТ-3Б. Градуировка 100П		
				Предел регулирования		
				0-40°С	1	поз. 9
		-		Блок зажимов БЗ-10	10	

Инв.№ подл. | Подпись и дата | Взам. инв.№

ТП 503-2-21.86 АСТ-Н Лист 3

Копировал Павленко Формат А4

ТИПОВОЙ ПРОЕКТ 503-2-21.86 АЛЬБОМ V

Вид спереди
Дверь не показана

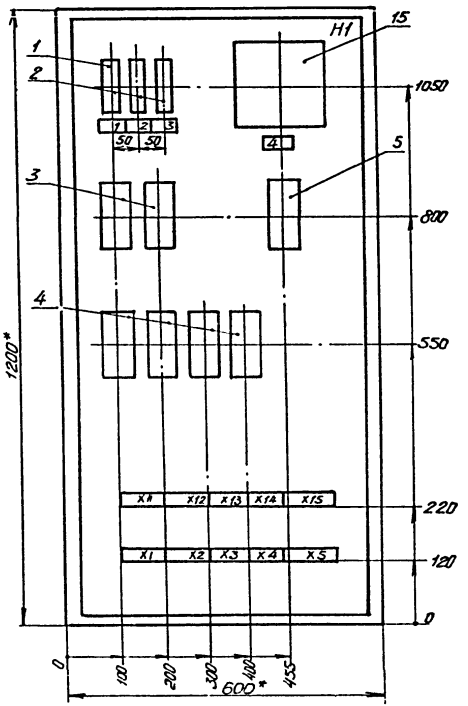

Дверь
Вид спереди

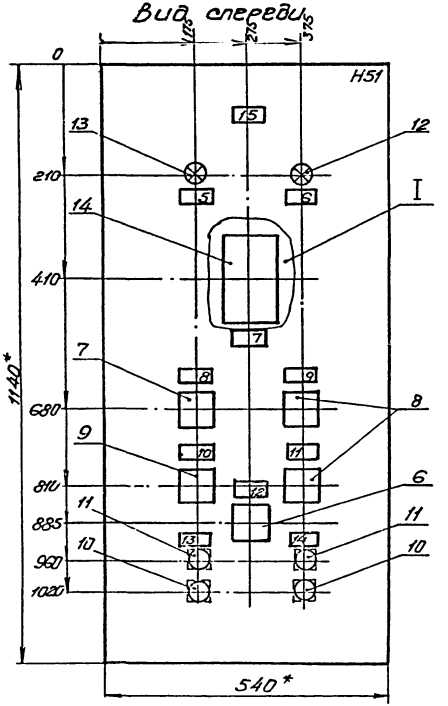

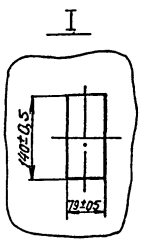

* Размеры для справок.

ГИП	Финкер		
Н.контр.	Сахновская		
Нач. отд.	Молчанов		
Рук. гр	Нечаева		
Рук. гр	Хитина		

ТП 503-2-21.86 АСТ-Н

Щит автоматизации. 1ЩА (2ЩА... 17ЩА) Общий вид

Стадия	Масса	Масштаб
РП		
Лист 4	Листов	

Минавтотранс РСФСР ГИПРОАВТОТРАНС Ростовский филиал

Инв.№ подл. | Подпись и дата | Взам. инв.№

Копировал

Формат А3

ТИПОВОЙ ПРОЕКТ 503-2-21.86 АЛЬБОМ V

Инв.№ подл. | Подпись и дата | Взам.инв.№

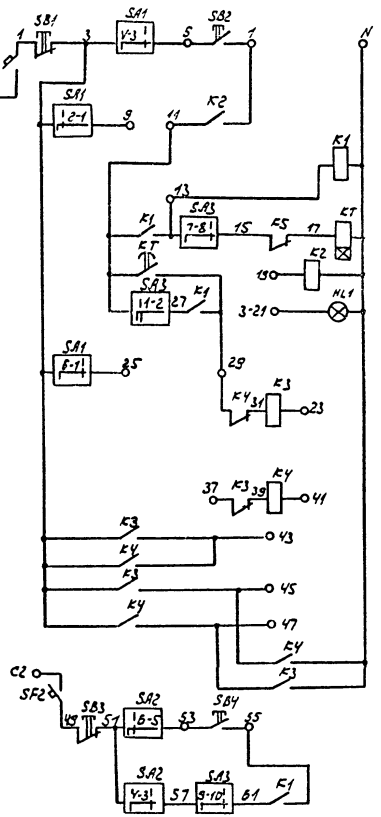

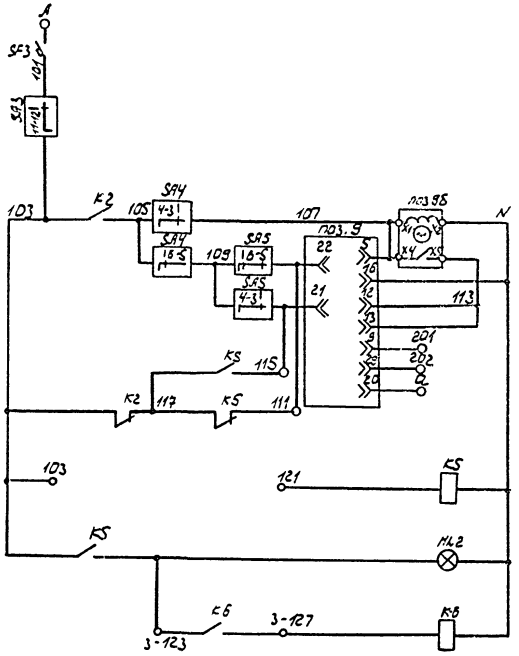

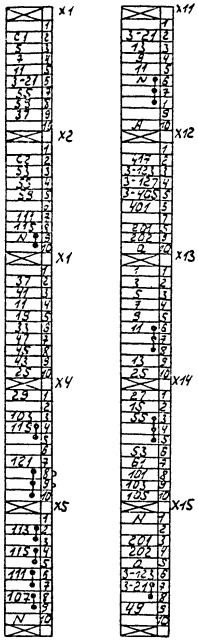

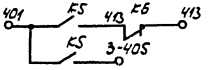

Ряды зажимов расположены в НКУ горизонтально.

			ТП 503-2-21.86 АСТ-Н		
			Щит автоматизации ЗЩА(ЧЩА,ПЩА). Схема электрическая принципиальная	Стадия	Масса	Масштаб
				РП		
				Лист 5	Листов	
ГИП	Финкер			Минавтотранс РСФСР ГИПРОАВТОТРАНС Ростовский филиал		
Н.контр.	Захновская					
Нач.отд.	Молчанов					
Рук.гр.	Нечаева					
Рук.гр.	Хитина					

Копировал: Т85 формат А3

ТИПОВОЙ ПРОЕКТ 503-2-21.86 АЛЬБОМ V

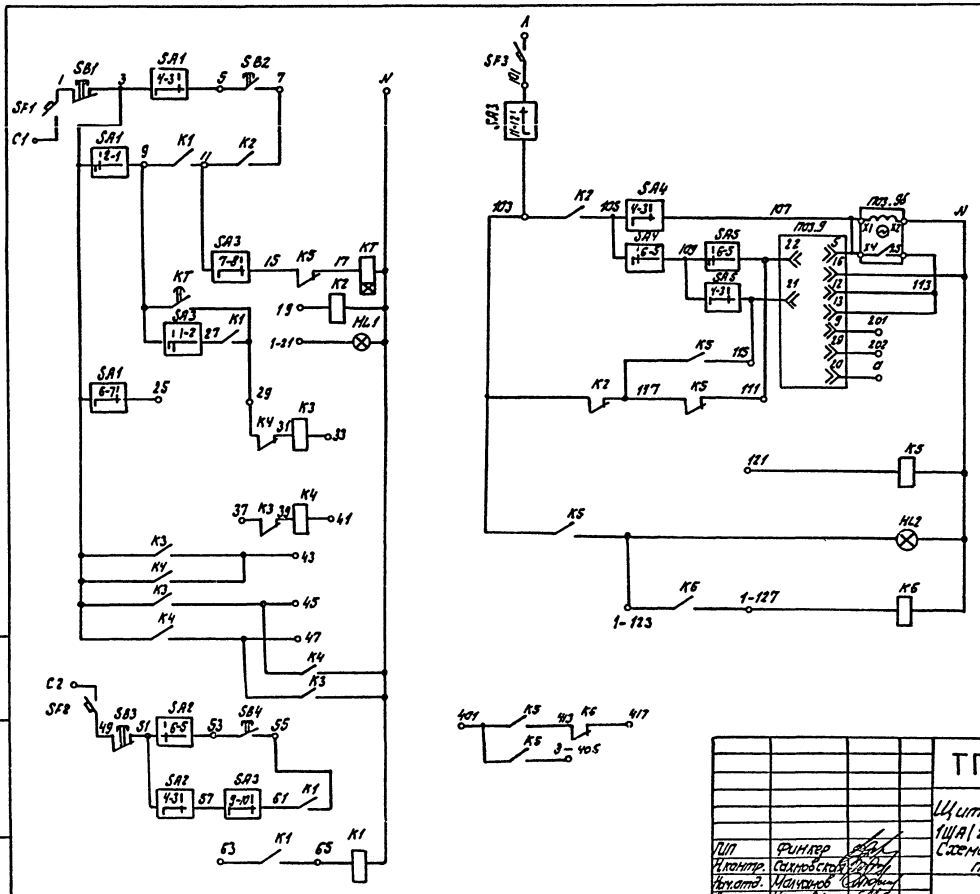

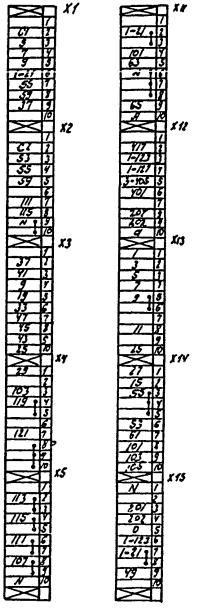

Ряды зажимов расположены в НКУ горизонтально

				ТП 503-2-21.86 — АСТ-Н	
				Щит автоматизации 1ЩА (2ЩА 5ЩА... 16ЩА). Схема электрическая принципиальная.	Стадия: РП; Масса; Масштаб
ГИП	Финкер				Лист 6; Листов
Н.контр.	Сахновская				Минавтотранс РСФСР ГИПРОАВТОТРАНС Ростовский филиал
Нач.отд.	Малчанов				
Рук.гр.	Нечаева				
Рук.гр.	Хитина				

Инв.№ подл. | Подпись и дата | Взам. инв.№

Копировал

Формат А3

ТИПОВОЙ ПРОЕКТ 503-2-21.86 АЛЬБОМ V

Вид спереди

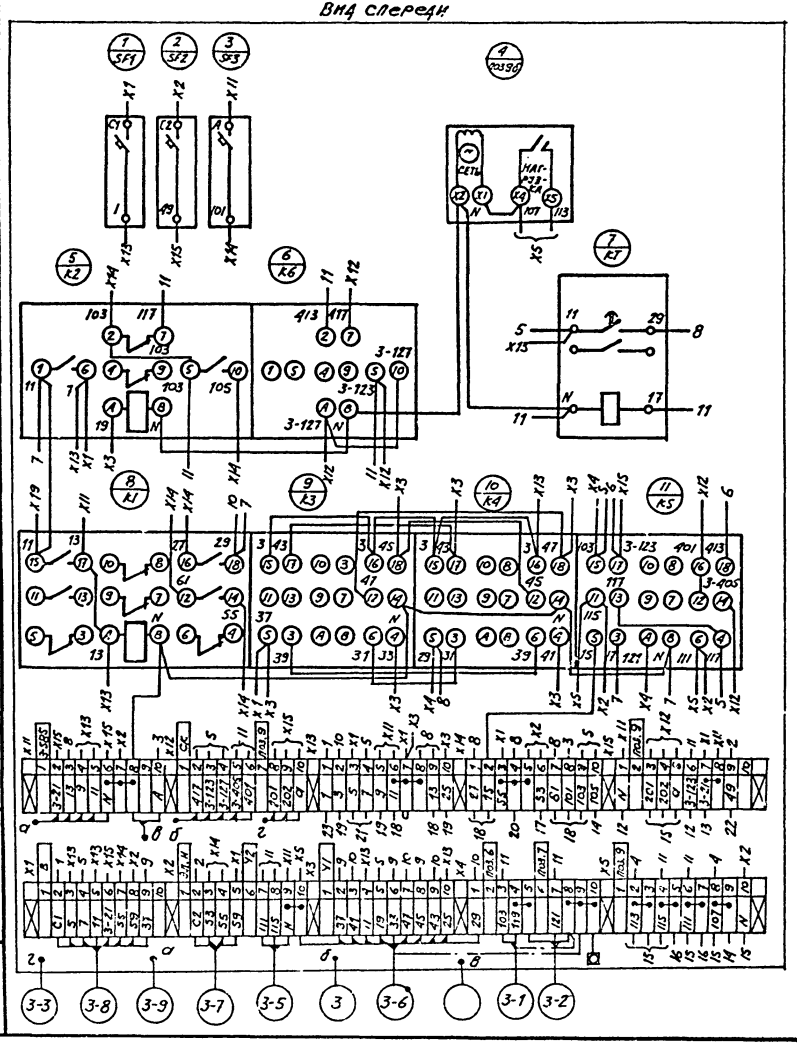

Дверь (вид сзади)

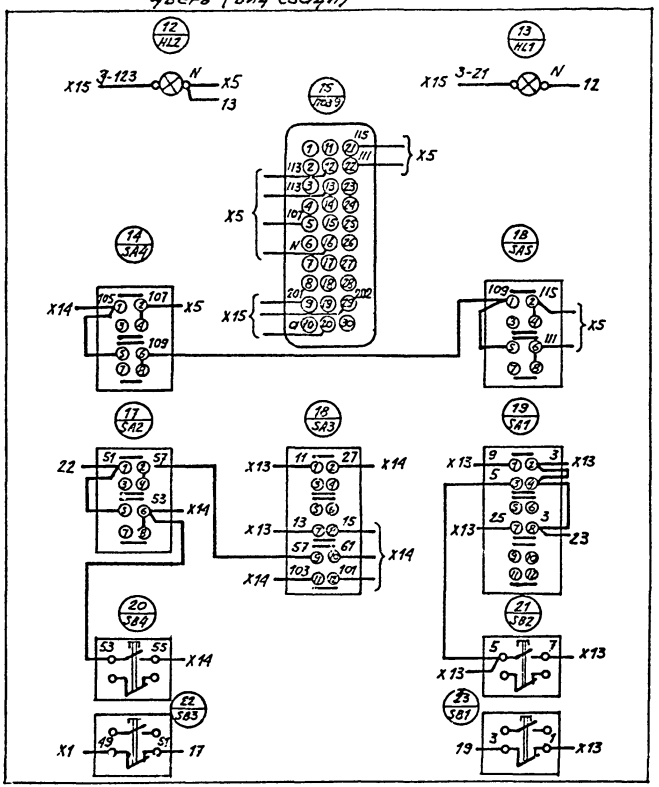

ГИП	Финкер		
Н. контр.	Сапковских		
Нач. отд.	Молчанов		
Рук. гр.	Нечаева		
Рук. гр.	Хитина		

ТП 503-2-21.86 -АСТ-Н

Щит автоматизации ЗЩА (4ЩА; 17ЩА). Схема соединений

Стадия	Масса	Масштаб
РП		
Лист 7	Листов	

Минавтотранс РСФСР
ГИПРОАВТОТРАНС
Ростовский филиал

Копировал

Формат А3

Инв. № подл. | Подпись и дата | Взам. инв. №

Вид спереди

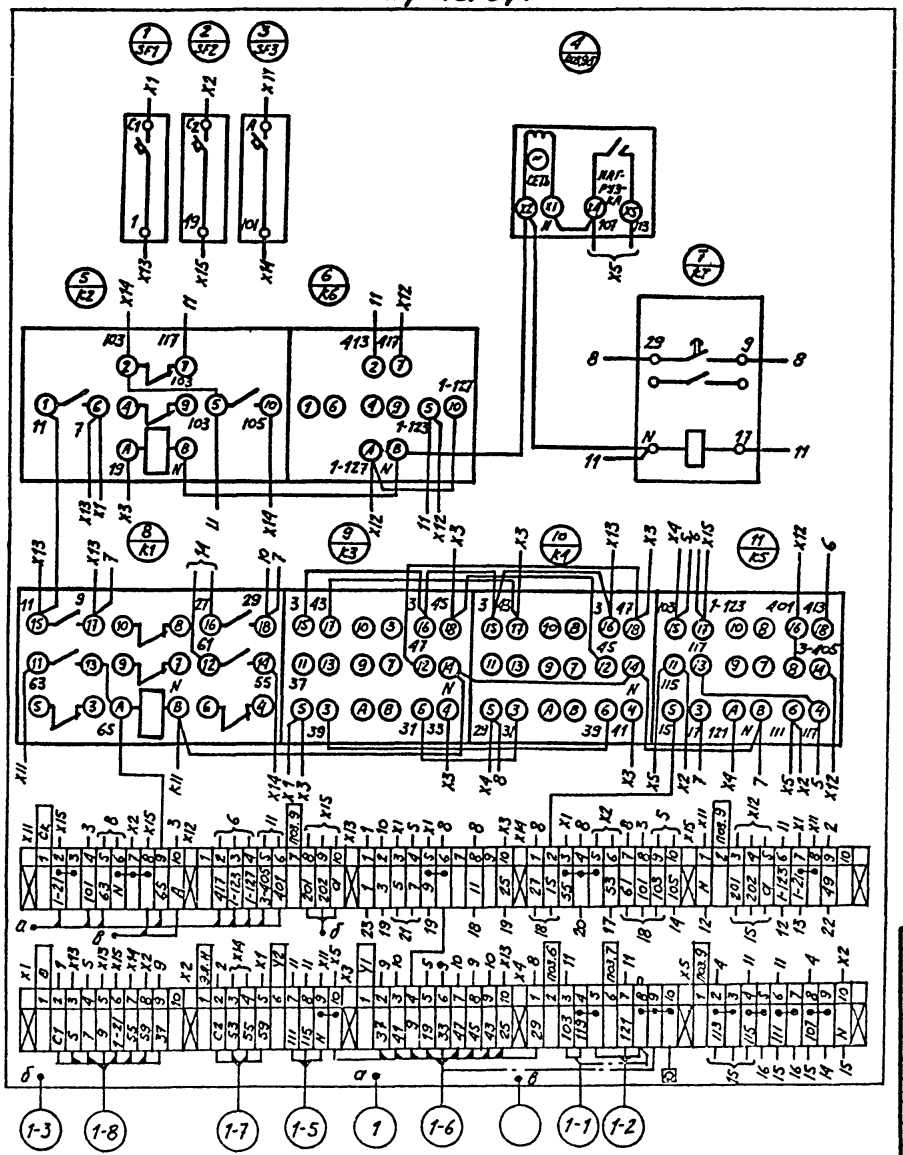

Дверь (вид сзади)

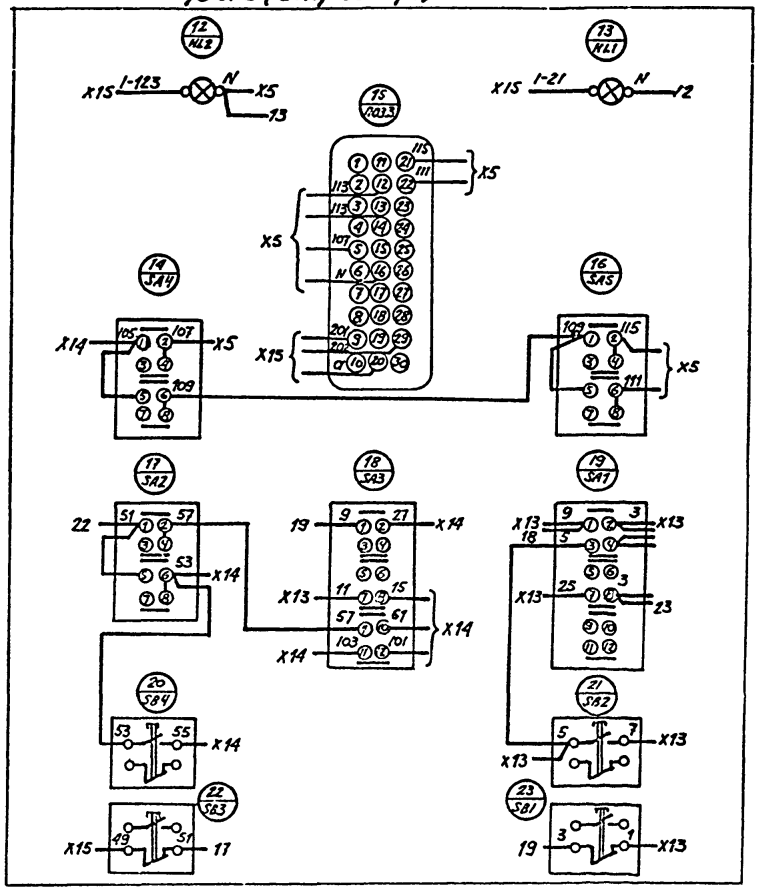

ГИП	Финкер	
Н. контр.	Сахновская	
Нач. отд.	Молчанов	
Рук. гр.	Неучева	
Рук. гр.	Хитина	

ТП 503-2-21.86 -АСТ-Н

Щит автоматизации 1ЩА (2ЩА; 5ЩА ... 16ЩА). Схема соединений

Стадия	Масса	Масштаб
РП		
Лист 8	Листов	

Минавтотранс РСФСР
ГИПРОАВТОТРАНС
Ростовский филиал

Копировал

Формат А3

Инв. № подл. | Подпись и дата | Взам. инв. №

Панель	Надпись	Поз. обозначение	Место надписи	Текст	Кол.	Без шрифта	Заготовка
	1		Табличка	Авария	1		
	2	1-HL1; 1-HL2	Табличка	П1	2		
	3	2-HL1; 2-HL2	Табличка	П2	2		
	4	3-HL1; 3-HL2	Табличка	П3	1		
	5	4-HL1; 4-HL2	Табличка	П4	1		
	6	5-HL1; 5-HL2	Табличка	П5	2		
	7	6-HL1; 6-HL2	Табличка	П6	2		
	8	7-HL1; 7-HL2	Табличка	П7	2		
	9	8-HL1; 8-HL2	Табличка	П8	2		
	10	9-HL1; 9-HL2	Табличка	П9	2		
	11	10-HL1; 9-HL2	Табличка	П10	2		
	12	11-HL1; 11-HL2	Табличка	П11	2		
	13	12-HL1; 12-HL2	Табличка	П12	2		
	14	13-HL1; 13-HL2	Табличка	П13	2		
	15	14-HL1; 14-HL2	Табличка	П14	2		
	16	15-HL1; 15-HL2	Табличка	П15	2		
	17	16-HL1; 16-HL2	Табличка	П16	2		
	18	17-HL1; 17-HL2	Табличка	П17	1		
	19	–	Табличка	Норма	1		
	20	SB1; SB2	Табличка	Включение П1; П2; П5...П16	1		
	21	SB1	Табличка	Включить	1		
	22	SB2	Табличка	Отключить	1		

Инв. № подл. | Подпись и дата | Взам. инв. №

ТП 503-2-21.86 АСТ-Н

ГИП	Финкер	
Н.контр	Сахновская	
Нач.отд	Молчанов	
Рук.гр.	Нечаева	
Рук.гр.	Хитина	

Щит управления и сигнализации ЩУС. Перечень надписей

Стадия	Лист	Листов
РП	1	5

Минавтотранс РСФСР ГИПРОАВТОТРАНС Ростовский филиал

Копировал Формат А4

Формат	Зона	Позиция	Обозначение	Наименование	Кол.	Примечание
				Документация		
А4			503-2-21.86 АСТ-Н л.3	Чертеж общего вида		
А4			503-2-21.86 АСТ-Н л.4	Схема электрическая принципиальная		
А4			503-2-21.86 АСТ-Н л.5	Схема соединений		
А4			503-2-21.86 АСТ-Н л.1	Таблица перечня надписей		
				Сборочные единицы		
				Ящик ЯУЭ-0863	1	
				Н51		
				Арматура U~220В		
		1		АЕ-3111111 УХЛ	17	1-HL1...17-HL1
		2		АЕ-3131111 УХЛ	14	1-HL2; 2-HL2 5-HL2...16-HL2
				Кнопка КЕ011 У3 исполн.2		
		3		толк черн	1	SB1
		4		толк красн	1	SB2

Инв. № подл. | Подпись и дата | Взам. инв. №

ТП 503-2-21.86 АСТ-Н

ГИП	Финкер	
Н.контр	Сахновская	
Нач.отд	Молчанов	
Рук.гр.	Нечаева	
Рук.гр.	Хитина	

Щит управления и сигнализации ЩУС. Технические данные аппаратов

Стадия	Лист	Листов
РП	2	

Минавтотранс РСФСР ГИПРОАВТОТРАНС Ростовский филиал

Копировал Формат А4

Вид спереди
Дверь не показана

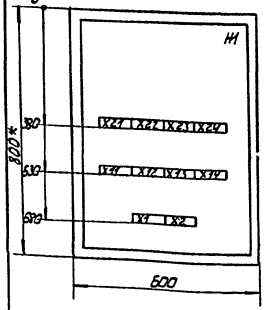

Дверь
Вид спереди

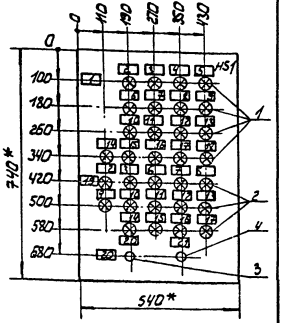

* Размеры для справок.

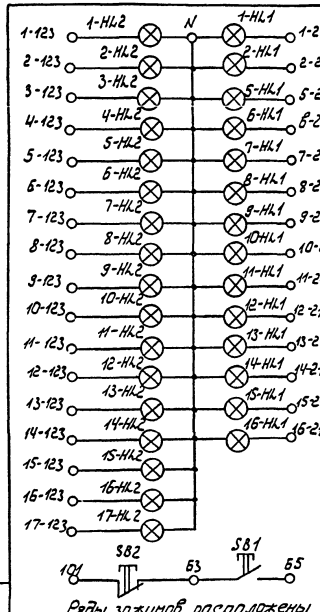

Ряды зажимов расположены в НКУ горизонтально

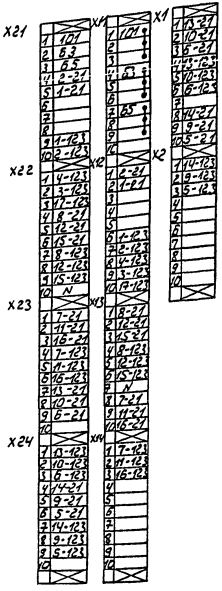

ТП 503-2-21.86 АСТ-Н			
Щит управления и сигнализации ЩУС. Общий вид	Стадия	Масса	Масштаб
	Р.П		1:10
	Лист 3	Листов	
	Минавтотранс РСФСР ГИПРОАВТОТРАНС Ростовский филиал		
ГИП Финкер; Н.контр. Сахновская; Нач.отд. Малчанов; Рук.гр. Нечаева; Рук.гр. Хитина			

Инв.№ подл. | Подпись и дата | Взам.инв.№

Копировал: Загвардей Формат А4.

ТП 503-2-21.86 АСТ-Н			
Щит управления и сигнализации ЩУС. Схема электрическая принципиальная	Стадия	Масса	Масштаб
	Р.П		
	Лист 4	Листов	
	Минавтотранс РСФСР ГИПРОАВТОТРАНС Ростовский филиал		
ГИП Финкер; Н.контр. Сахновская; Нач.отд. Малчанов; Рук.гр. Нечаева; Рук.гр. Хитина			

Инв.№ подл. | Подпись и дата | Взам.инв.№

Копировал: Загвардей Формат А4

Типовой проект 503-2-21.86 Альбом I

Дверь (вид сзади)

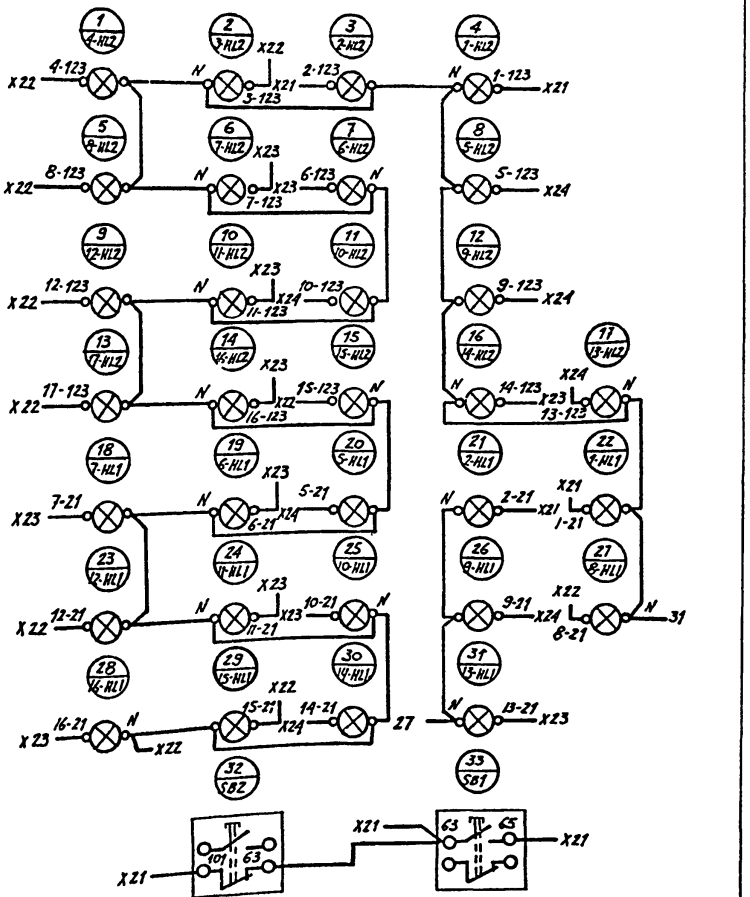

Вид спереди

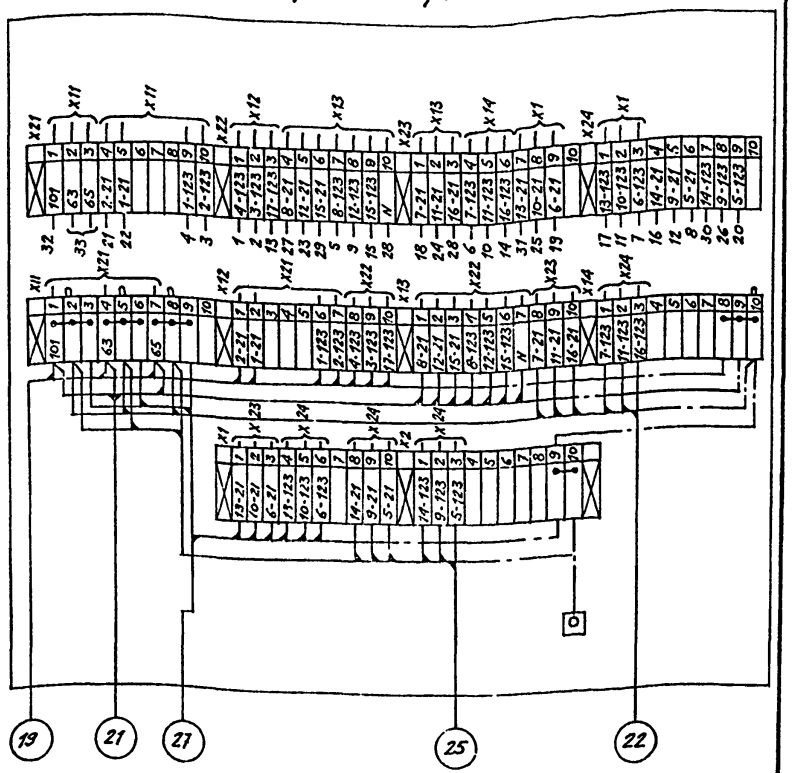

			ТП 503-2-21.86	АСТ-Н	
			Щит управления и сигнализации ЩУС. Схема сигнализации	Стадия: РП	Масса: Масштаб:
				Лист 5	Листов
ГИП	Финкер			Минавтотранс РСФСР Гипроавтотранс Ростовский филиал	
Н.контр.	Салиховский				
Нач.отд.	Малчанов				
Рук.гр.	Некаева				
Рук.гр.	Хитина				

Инв. № подл. | Подпись и дата | Взам. инв. №

Копировал

Формат А3

Панель	Надпись	Поз. обозначение	Место надписи	Текст	Кол.	Вид шрифта	Заготовка
	1	1SF	Табличка	Питание прибора ~220В; 0,63А	1		
	2	поз.24	Табличка	Контроль pH-ионов	1		

ТП 503-2-21.86 АСТ-Н

ГИП	Финкер		
Н.контр	Сахновский		
Нач.отд	Молчанов		
Рук.гр	Хитина		
Ст.инж	Звягинцева		

Шкаф pH-метра. Перечень надписей

Стадия	Лист	Листов
РП	1	4

Минавтотранс РСФСР ГИПРОАВТОТРАНС Ростовский филиал

Копировал Формат А4

Формат	Зона	Позиция	Обозначение	Наименование	Кол.	Примеч.
				Документация		
А4			503-2-21.86 АСТ-Н л.3	Чертеж общего вида		
А4			503-2-21.86 АСТ-Н л.4	Схема соединений		
А4			503-2-21.86 АСТ-Н л.1	Перечень надписей		
				Сборочные единицы		
				Ящик ЯУЭ-0643	1	
				Н1		
		1		Выключатель А63-МУ3		
				U~380В. Jр-0,63А отс.1.3	1	1SF
				Н51		
		2		Преобразователь измерительный. Предел измерения		
				1..14ед pH; U~220В; П-201.2	1	поз.15
		3		В комплект входит:		
				Показывающий прибор		
				U~220В; шкала 1..14ед pH		
				М-381		поз 15 Б
				Блок зажимов БЗ-10	1	

ТП 503-2-21.86 АСТ-Н

ГИП	Финкер		
Н.контр	Сахновский		
Нач.отд	Молчанов		
Рук.гр	Хитина		
Ст.инж	Звягинцева		

Шкаф pH-метра. Технические данные аппаратов

Стадия	Лист	Листов
РП	2	

Минавтотранс РСФСР ГИПРОАВТОТРАНС Ростовский филиал

Копировал Формат А4

ТИПОВОЙ ПРОЕКТ 503-2-21.86 АЛЬБОМ V

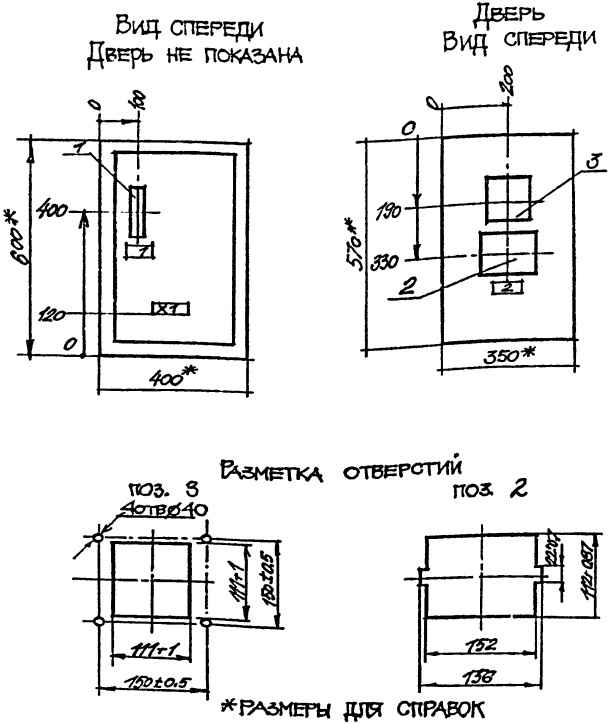

ГИП	Финкер		
Н.Контр	Сахновская		
Нач.отд	Молчанов		
Рук.гр	Хитина		
Ст.инж	Звягинцева		

ТП 503-2-21.86 АСТ-Н

Шкаф рН-метра. Общий вид

Стадия	Масса	Масштаб
РП		1:10

Лист 3 | Листов

Минавтотранс РСФСР ГИПРОАВТОТРАНС Ростовский филиал

Инв. № подл. | Подпись и дата | Взам. инв. №

Копировал | Формат А4

ТИПОВОЙ ПРОЕКТ 503-2-21.86 АЛЬБОМ V

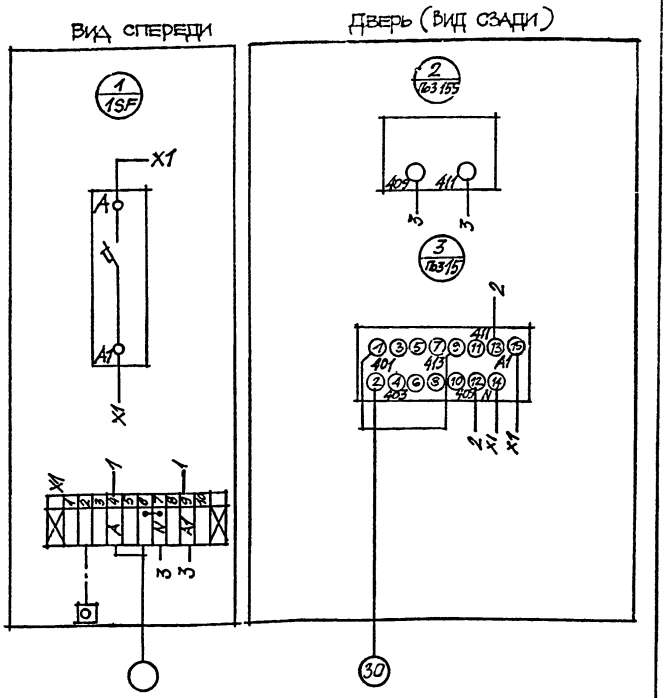

ГИП	Финкер		
Н.Контр	Сахновская		
Нач.отд	Молчанов		
Рук.гр	Хитина		
Ст.инж	Звягинцева		

ТП 503-2-21.86 АСТ-Н

Шкаф рН-метра Схема соединений

Стадия	Масса	Масштаб
РП		

Лист 4 | Листов

Минавтотранс РСФСР ГИПРОАВТОТРАНС Ростовский филиал

Инв. № подл. | Подпись и дата | Взам. инв. №

Копировал | Формат А4

ТИПОВОЙ ПРОЕКТ 503-2-21.86 АЛЬБОМ V

Наименование и адрес	Заказчика	
	Проектной организации	
	Объекта	
Реквизиты заказчика	Платежные	
	Отгрузочные	
Условное обозначение подстанции		КТП-400-10/0,4-113-8043
Номер технических условий		ТУ16-530-284-82
Количество подстанций		1
	ШЛН-1	1
	ШЛН-2	—
	ШСН-1	—
	ШСН-2	—

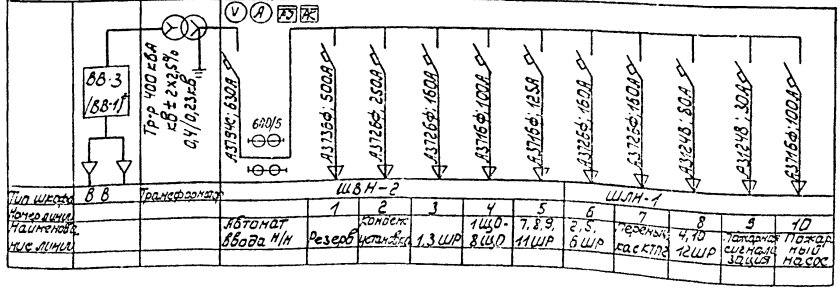

( )* Решается при привязке проекта.

ГИП	Шульгин		
Н. контр.	Сахновский		
Нач. отд.	Молчанов		
Рук. гр.	Коробов		
Инж.	Коробовская		

ТП 503-2-21.86 АСТ-Н

КТП
Опросный лист для заказа КТП-1×400

Стадия	Масса	Масштаб
РП		
Лист 1	Листов	

Минавтотранс РСФСР Гипроавтотранс Ростовский филиал

Копировал ТЗР формат А3

Инв.№ подл. | Подпись и дата | Взам. инв.№

ТИПОВОЙ ПРОЕКТ 503-2-21.86 АЛЬБОМ V

Формат	Зона	Позиция	Обозначение	Наименование	Кол	Примечание
				Документация		
А4Х			503-2-21.86 АСТ-Н л.А1:5	Чертеж общего вида	1	
А3			503-2-21.86 АСТ-Н л.6	Схема электрическая принципиальная		
А3			503-2-21.86 АСТ-Н л.7	Схема соединений	1	
А4			503-2-21.86 АСТ-Н л.3	Таблица перечня надписей	1	
				Сборочные единицы		
				Ящик ЯУЭ-1063	1	
				Н1		
				Выключатель АБ3-М У3		
				U~380; отс 3		
		1		Jp 0,63А	1	SF2
		2		Jp 1А	5	106SF.108SF 112SF; 113SF
		3		Jp 1,6А	1	SF1
				Реле U~220В		
		4		РПУ-2-36800 У3А	2	K1; K2
		5		РПУ-2-36220 У3А	1	K
		6		РВП 72-3221 00У4	1	KT

Взам. инв. №

Подпись и дата

Инв. № подл.

ГИП	Финкер		
Н.контр	Сахновская		
Нач.отд	Молчанов		
Рук.гр	Нечаева		
Рук.гр	Хитина		

ТП 503-2-21.86 АСТ-Н

Шкаф управления ШУ технические данные аппаратов

Стадия	Лист	Листов
РП	1	2

Минавтотранс РСФСР Гипродортранс Ростовский филиал

Копировал Формат А4

ТИПОВОЙ ПРОЕКТ 503-2-21.86 АЛЬБОМ V

Формат	Зона	Поз.	Обозначение	Наименование	Кол	Примечан
				Н 51		
				Переключатель		
		7		ПКУ-3-12Ф У3 схема 3077	3	106SA..108SA
		8		ПКУ-3-12С У3 схема 2001	2	112SA;113SA
				Арматура U~220В		
		9		АЕ-3151111 УХЛ	1	HL1
		10		АЕ-3131111 УХЛ	5	106-HL1..108-HL1 112 HL; 113HL
		11		АЕ-3111111 УХЛ	3	106-HL2..108HL2
		12		АЕ-3141111 УХЛ	3	HL2...HL4
		13		АЕ-3121111 УХЛ	3	HL5...HL7
		1		Блок зажимов БЗ-10	12	

Взам. инв. №

Подпись и дата

Инв. № подл.

ТП 503-2-21.86 АСТ-Н Лист 2

Копировал Формат А4

ТИПОВОЙ ПРОЕКТ 503-2-21.86 АЛЬБОМ V

Панель	Надпись	Поз. обозначение	Место надписи	Текст	Кол.	Вид шрифта	Заготовка
	1	SF2	Табличка	Питание ЭРСУ JpQ63A	1		
	2	108-SF	Табличка	Погружной насос №1 Jp1A	1		
	3	107-SF	Табличка	Погружной насос №2 Jp1A	1		
	4	108-SF	Табличка	Погружной насос N3 Jp1A	1		
	5	112-SF	Табличка	Линия 1. Насос Jp1A	1		
	6	113-SF	Табличка	Линия 2. Насос Jp1A	1		
	7	HL1	Табличка	Цепи управления U~220B	1		
	8	HL2... HL4	Табличка	Верхний уровень	1		
	9	HL5... HL7	Табличка	Контроль исправности прибора	1		
	10	HL2; HL5	Табличка	Фильтр N1	1		
	11	HL3; HL6	Табличка	Фильтр N2	1		
	12	HL4; HL7	Табличка	Фильтр N3	1		
	13	112-HL	Табличка	Линия 1. Насос включен	1		
	14	113-HL	Табличка	Линия 2. Насос включен	1		
	15	106-HL1, 108-HL1	Табличка	Включен рабочий насос1	1		
	16	106-HL2, 108-HL2	Табличка	Включен резерв	1		
	17		Табличка	Погружной насос N1	1		
	18		Табличка	Погружной насос N2	1		
	19		Табличка	Погружной насос N3	1		
	20	106-SA...108-SA	Табличка	Откл-Резерв-Опробование	3		
	21	112 SA	Табличка	Насос 1. Ручной-Откл-Авт	1		
	22	113 SA	Табличка	Насос 2 Ручной-Откл-Авт	1		

Взам. инв. №

Подпись и дата

Инв. № подл.

ГИП	Финкер		
Н.контр	Сахновская		
Нач.отд	Молчанов		
Рук.гр.	Нечаева		
Рук.гр.	Хитина		

ТП 503-2-21.86 АСТ-Н

Шкаф управления ШУ
Перечень надписей

Стадия	Лист	Листов
РП	3	

Минавтотранс РСФСР
ГИПРОАВТОТРАНС
Ростовский филиал

Копировал Формат А4

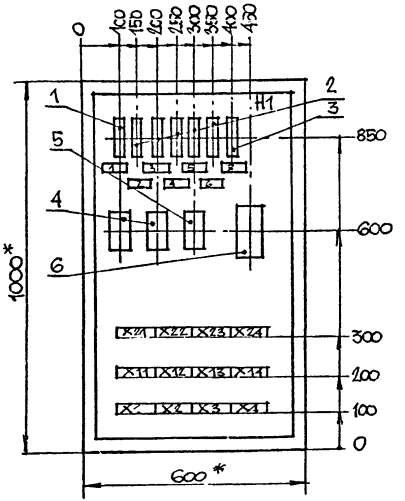

* Размеры для справок

Взам. инв. №

Подпись и дата

Инв. № подл.

ГИП	Финкер		
Н.контр	Сахновская		
Нач.отд	Молчанов		
Рук.гр	Нечаева		
Рук.гр	Хитина		

ТП 503-2-21.86 АСТ-Н

Шкаф управления ШУ
Общий вид
Вид спереди

Стадия	Масса	Масштаб
РП		1:10
Лист 4	Листов	

Минавтотранс РСФСР
ГИПРОАВТОТРАНС
Ростовский филиал

Копировал Формат А4

ТИПОВОЙ ПРОЕКТ 503-2-21.86 АЛЬБОМ V

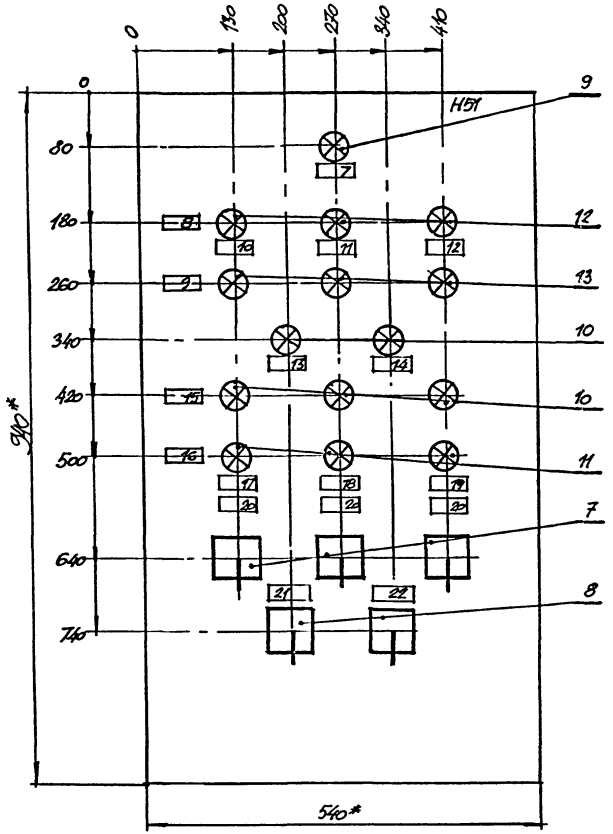

* Размеры для справок

ТП 503-2-21.86			АСТ-Н
Шкаф управления ШУ. Общий вид. Дверь. Вид спереди		Стадия	Масса	Масштаб
		РП		1:5
		Лист 5	Листов	
		Минавтотранс РСФСР Гипроавтотранс Ростовский филиал		
ГИП	Финкер		
Н.контр	Молчанов		
Нач.отд.	Молчанов		
Рук.гр	Неудева		
Рук.гр	Хитина		

Инв.№ подл. | Подпись и дата | Взам. инв. №

Копировал

Формат А3

ТИПОВОЙ ПРОЕКТ 503-2-21.86 АЛЬБОМ V

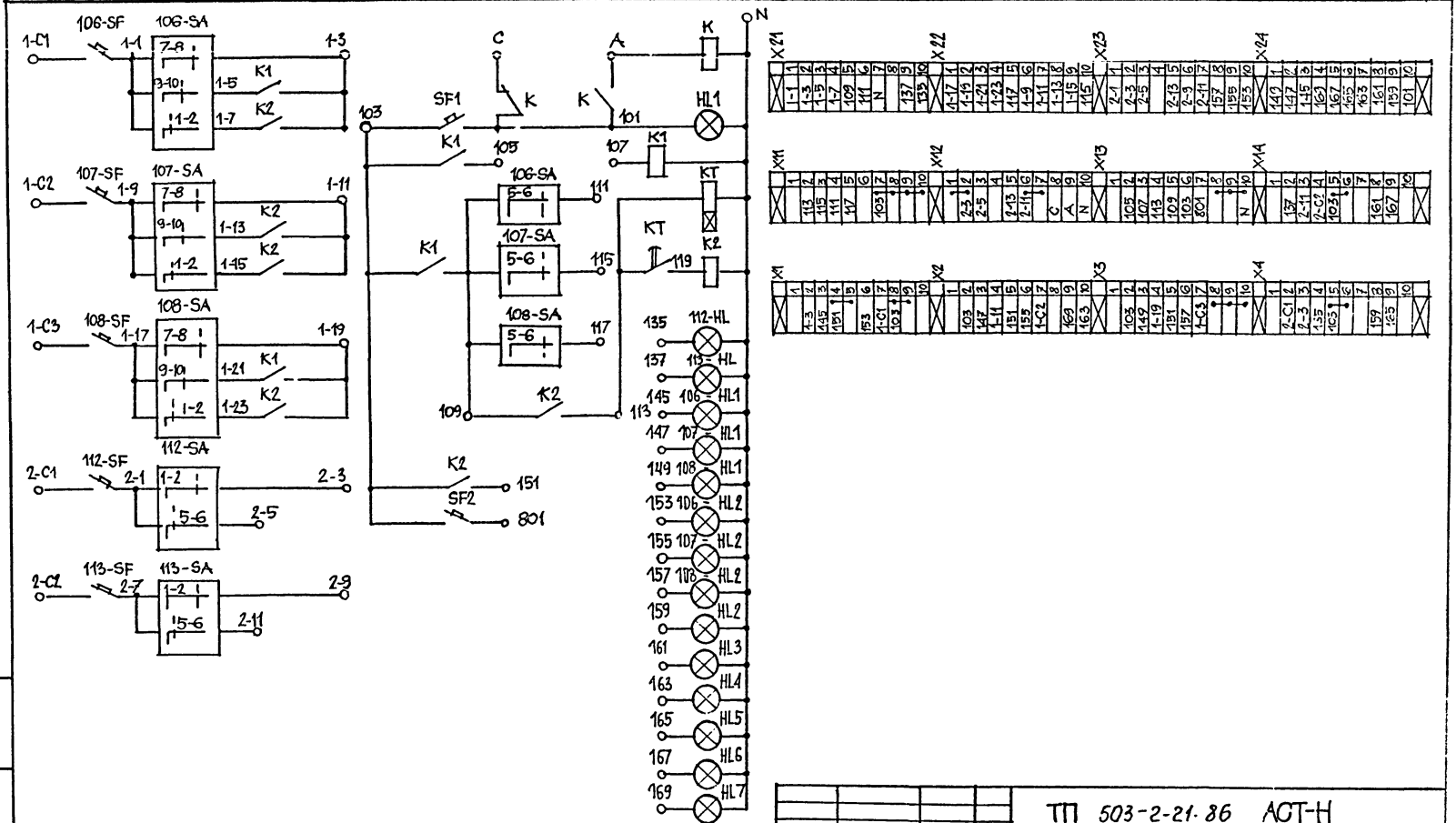

				ТП 503-2-21.86 АСТ-Н	
				Шкаф управления ШУ Схема электрическая принципиальная	Стадия: РП; Масса; Масштаб
					Лист 6; Листов
ГИП	Финкер				Минавтотранс РСФСР ГИПРОАВТОТРАНС Ростовский филиал
Н.контр	Сахновская				
Нач.отд	Молчанов				
Рук.гр	Нечаева				
Рук.гр	Хитина				

Инв. № подл. | Подпись и дата | Взам. инв. №

Копировал

Формат А4

Типовой проект 503-2-21.86 Альбом V

Вид спереди

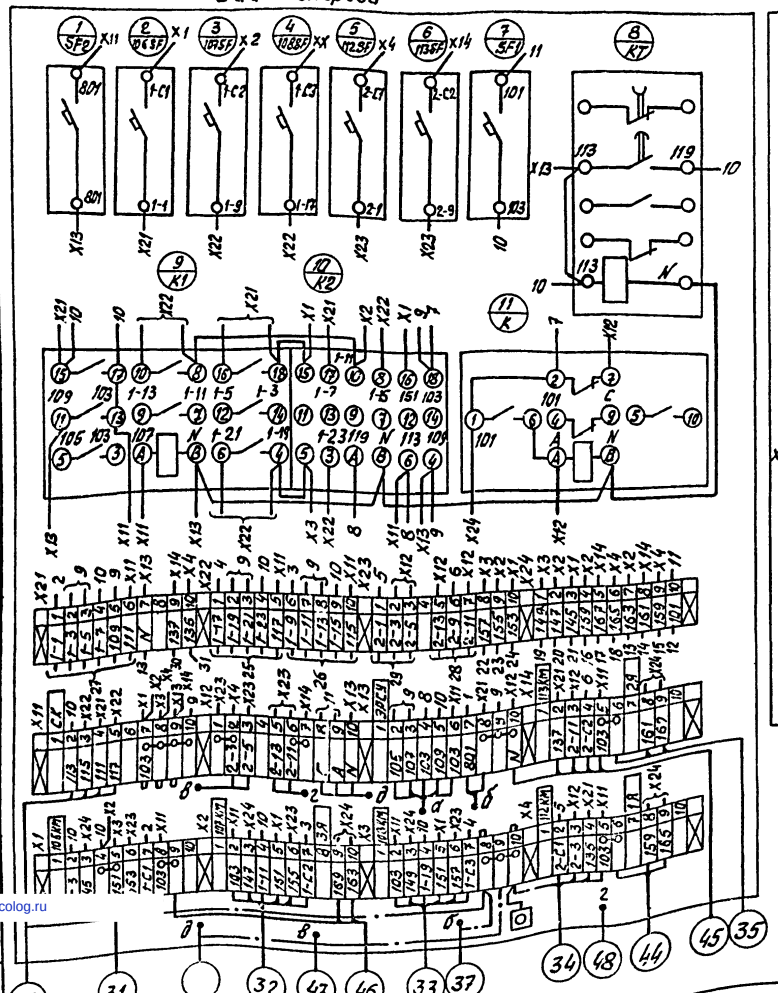

Дверь (вид сзади)

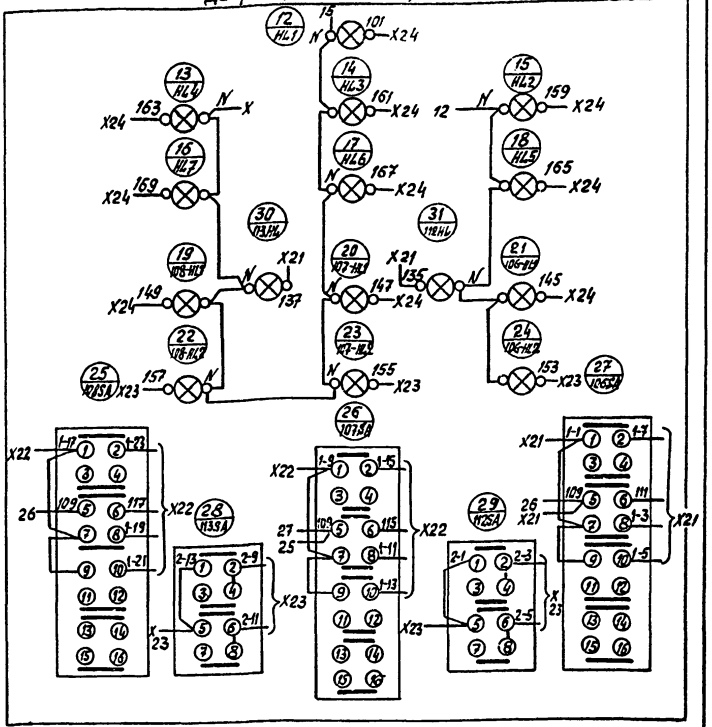

				ТП 503-2-21.86 АСТ-Н			
				Шкаф управления ШУ Схема соединений	Стадия	Масса	Масштаб
					РП		
					Лист 7	Листов	
Гип	Финкер				Минавтотранс РСФСР Гипроавтотранс Ростовский филиал		
Н.контр.	Сахновская						
Нач.отд.	Молчанова						
Рук.гр.	Нечаева						
Рук.гр.	Хитина						

Копировал Вак

Формат А3

Инв.№ подл. | Подп. и дата | Взам. инв.№

gost.e-ecolog.ru