ТИПОВОЙ ПРОЕКТ

503-2-21.86

ЗАКРЫТАЯ СТОЯНКА
АВТОТРАНСПОРТНОГО ПРЕДПРИЯТИЯ НА 650 ЛЕГКОВЫХ
АВТОМОБИЛЕЙ-ТАКСИ

АЛЬБОМ IV

ИНДУСТРИАЛЬНЫЕ СТРОИТЕЛЬНЫЕ КОНСТРУКЦИИ

gost.e-ecolog.ru

Отпечатано
в Новосибирском филиале ЦИТП
630064 г Новосибирск пр Карла Маркса 1

Выдано в печать „2" II 1988 г
Заказ Г-304 Тираж 430

ТИПОВОЙ ПРОЕКТ

503-2-21.86

ЗАКРЫТАЯ СТОЯНКА
АВТОТРАНСПОРТНОГО ПРЕДПРИЯТИЯ НА 650
АВТОМОБИЛЕЙ – ТАКСИ С ЗАКРЫТОЙ СТОЯНКОЙ

АЛЬБОМ IV

ИНДУСТРИАЛЬНЫЕ СТРОИТЕЛЬНЫЕ КОНСТРУКЦИИ

Разработан
Ростовским филиалом
"Гипроавтотранс"

Главный инженер института Левин Э.Я.
Главный инженер проекта Финкер Э.З.

Рабочий проект утвержден Минавтотрансом
РСФСР протокол № 22 от 30.09.1986
и введен в действие 01.03.1987

Привязан

Инв. №

Содержание альбома

Обозначение	Наименование	Стр.	Примечание
	Содержание альбома	2	
ТП 503-2-21.86 КЖИ-ТУ	Технические условия по изготовлению изделий	3	
ТП 503-2-21.86 КЖИ-БЦ1÷БЦ7	Балки цокольные БЦ1÷БЦ7	4	
ТП503-2-21.86 КЖИ-К2÷К32	Спецификация колонн К2÷К32	5	
ТП503-2-21.86 КЖИ-К2÷К6 СБ	Колонны К2÷К6	6	
ТП 503-2-21.86 КЖИ-К7÷К12СБ	Колонны К7÷К12	7	
ТП503-2-21.86 КЖИ-К13÷К17СБ	Колонны К13÷К17	8	
ТП 503-2-21.86 КЖИ-К18÷К23 СБ	Колонны К18÷К23	9	
ТП 503-2-21.86 КЖИ-К24÷К27СБ	Колонны К24÷К27	10	
ТП 503-2-21.86 КЖИ-К28-К32СБ	Колонны К28÷К32	11	
ТП 503-2-21.86 КЖИ-К2-К32ВС	Ведомость расхода дополнительной стали колонн К2÷К32	12	
ТП 503-2-21.86 КЖИ-К33, К34	Колонны К33, К34	13	
ТП 503-2-21.86 КЖИ-К35, К36	Колонны К35, К36	14	
ТП 503-2-21.86 КЖИ-Д6, Д7	Диафрагмы жесткости Д6, Д7	14	
ТП 503-2-21.86 КЖИ-Д8	Диафрагма жесткости Д8	15	
ТП 503-2-21.86 КЖИ-Р10	Ригель Р10	16	
ТП 503-2-21.86 КЖИ-Р11÷Р20	Ригели Р11÷Р20. Спецификация. Ведомость расхода дополнительной стали.	17	
ТП503-2-21.86 КЖИ-Р11÷Р20СБ	Ригели Р11÷Р20	18	
ТП 503-2-21.86 КЖИ-П15÷П21СБ	Плиты перекрытия П15÷П21	19	
ТП 503-2-21.86 КЖИ-П22÷П24СБ	Плиты перекрытия П22÷П24	20	
ТП 503-2-21.86 КЖИ-ПС19÷ПС52, ПС56-ПС60	Спецификация панелей стеновых ПС19÷ПС52, ПС56÷ПС60	21	
ТП 503-2-21.86 КЖИ-ПС61-ПС78	Спецификация панелей стеновых ПС61÷ПС78 (для t° -40°)	22	
ТП 503-2-21.86 КЖИ-ПС52, ПС56÷ПС76	Спецификация панелей стеновых ПС52, ПС56÷ПС76 (для t° -20; -30°)	22	
ТП 503-2-21.86 КЖИ-ПС19÷ПС28	Панели стеновые ПС19÷ПС28	23	
ТП 503-2-21.86 КЖИ-ПС29÷ПС31 ПС48÷ПС52	Панели стеновые ПС29÷ПС31; ПС48÷ПС52	24	
ТП 503-2-21.86 КЖИ-ПС32÷ПС34 ПС56-ПС59	Панели стеновые ПС32÷ПС34; ПС56÷ПС59	25	
ТП 503-2-21.86 КЖИ-ПС35-ПС39СБ	Панели стеновые ПС35÷ПС39	26	
ТП 503-2-21.86 КЖИ-ПС40÷ПС43СБ	Панели стеновые ПС40÷ПС43	27	
ТП 503-2-21.86 КЖИ-ПС44-ПС47 ПС-77, ПС78 СБ	Панели стеновые ПС44÷ПС47, ПС77, ПС78	28	
ТП 503-2-21.86 КЖИ-ПС60÷ПС64СБ	Панели стеновые ПС60÷ПС64	29	

продолжение

Обозначение	Наименование	Стр.	Примечание
ТП 503-2-21.86 КЖИ-ПС65÷ПС76СБ	Панели стеновые ПС65÷ПС76	30	
ТП 503-2-21.86 КЖИ-ПС19÷ПС37ВС	Ведомость расхода дополнительной стали на ПС19÷ПС37	31	
ТП 503-2-21.86 КЖИ-ПС38÷ПС52 ПС-56÷ПС59 ВС	Ведомость расхода дополнительной стали на ПС38÷ПС52, ПС56÷ПС59	31	
ТП 503-2-21.86 КЖИ-ПС60÷ПС78ВС	Ведомость расхода дополнительной стали на ПС60÷ПС78	32	
ТП503-2-21.86 КЖИ-3ПБ34-4ст	Перемычка 3ПБ34-4ст	32	
ТП 503-2-21.86 КЖИ-ПС16ПР-35-62-1	Панель стеновая ПС16 ПР-35-62-1	33	
ТП503-2-21.86 КЖИ-СФ1, СФ2	Стойки фахверка СФ1, СФ2	33	
ТП503-2-21.86 КЖИ-КП1	Каркас пространственный КП1	34	
ТП503-2-21.86 КЖИ-КП2	Каркас пространственный КП2	34	
ТП503-2-21.86 КЖИ-КР1	Каркас плоский КР1	35	
ТП503-2-21.86 КЖИ-КР2	Каркас плоский КР2	35	
ТП503-2-21.86 КЖИ-КР3	Каркас плоский КР3	35	
ТП503 2-21.86 КЖИ-КР4	Каркас плоский КР4	35	
ТП503-2-21.86 КЖИ-КР5	Каркас плоский КР5	36	
ТП503-2-21.86 КЖИ-КР6	Каркас плоский КР6	36	
ТП503-2-21.86 КЖИ-КР7	Каркас плоский КР7	36	
ТП503-2-21.86 КЖИ-КР8	Каркас плоский КР8	36	
ТП 503-2-21.86 КЖИ-КР9	Каркас плоский КР9	37	
ТП503-2-21.86 КЖИ-КР10	Каркас плоский КР10	37	
ТП 503-2-21.86 КЖИ-КР11	Каркас плоский КР11	37	
ТП503-2-21.86 КЖИ-С1	Сетка арматурная С1	37	
ТП503-2-21.86 КЖИ-С2	Сетка арматурная С2	38	
ТП503-2-21.86 КЖИ-С3	Сетка арматурная С3	38	
ТП503-2-21.86 КЖИ-С4	Сетка арматурная С4	38	
ТП503-2-21.86 КЖИ-С5	Сетка арматурная С5	38	
ТП503-2-21.86 КЖИ-С6	Сетка арматурная С6	39	
ТП503-2-21.86 КЖИ-С7	Сетка арматурная С7	39	
ТП503-2-21.86 КЖИ-С8,С9	Сетка арматурная С8,С9	39	
ТП503-2-21.86 КЖИ-С10	Сетка арматурная С10	39	
ТП503-2-21.86 КЖИ-С11	Сетка арматурная С11	40	
ТП503-2-21.86 КЖИ-МН1	Изделие закладное МН1	40	

продолжение

Обозначение	Наименование	Стр.	Примечание
ТП503-2-21.86 КЖИ-МН2	Изделие закладное МН2	40	
ТП 503-2-21.86 КЖИ-МН3	Изделие закладное МН3	40	
ТП 503-2-21.86 КЖИ-МН4	Изделие закладное МН4	41	
ТП 503-2-21.86 КЖИ-МН5	Изделие закладное МН5	41	
ТП 503-2-21.86 КЖИ-МН6	Изделие закладное МН6	41	
ТП 503-2-21.86 КЖИ-МН7	Изделие закладное МН7	41	
ТП 503-2-21.86 КЖИ-МН8	Изделие закладное МН8	42	
ТП 503-2-21.86 КЖИ-МН9	Изделие закладное МН9	42	
ТП 503-2-21.86 КЖИ-МН10	Изделие закладное МН10	42	
ТП 503-2-21.86 КЖИ-МН11	Изделие закладное МН11	43	
ТП 503-2-21.86 КЖИ-МН12	Изделие закладное МН12	43	
ТП 503-2-21.86 КЖИ-МН13, МН14	Изделия закладные МН13, МН14	43	
ТП 503-2-21.86 КЖИ-МС1	Монтажная деталь МС1	44	
ТП 503-2-21.86 КЖИ-МС2	Изделие соединительное МС2	44	
ТП 503-2-21.86 КЖИ-МС3, МС4	Изделия соединительные МС3, МС4	44	
ТП 503-2-21.86 КЖИ-МС5, МС6	Изделия соединительные МС5, МС6	45	
ТП 503-2-21.86 КЖИ-МС7	Изделие соединительное МС7	45	
ТП 503-2-21.86 КЖИ-МС8	Изделие соединительное МС8	45	
ТП 503-2-21.86 КЖИ-МС9	Изделие соединительное МС9	46	
ТП 503-2-21.86 КЖИ-МС10÷ КЖИ-МС15	Изделия соединительные МС10÷МС15	46	
ТП 503-2-21.86 КЖИ-ВР1	Вентиляционная решетка ВР1	47	
ТП 503-2-21.86 КЖИ-ВР2, ВР3	Вентиляционные решетки ВР2, ВР3	47	
ТП 503-2-21.86 КЖИ-А1	Анкер А1	47	
ТП 503-2-21.86 КЖИ-А2	Анкер А2	47	
ТП 503-2-21.86 КЖИ-РМ1	Рама РМ1	48	
ТП 503-2-21.86 КЖИ-РМ2	Рама РМ2	48	
ТП 503-2-21.86 КЖИ-РМ3	Рама РМ3	48	
ТП 503-2-21.86 КЖИ-РМ4	Рама РМ4	48	

Инв. № подл. | Подп. и дата | Взам. инв. №

Привязан:

Инв. №

ГИП	Финкер	
Н.контр	Сахновская	
Нач.отд.	Лошинцев	
Гл.констр	Рубан	
Гл.спец.	Разенблют	
Рук. гр.	Салей	
Вед.инж	Катрюлин	
Вед.инж	Сухорукова	

ТП 503-2-21.86 КЖИ

Содержание альбома

Стадия	Лист	Листов
РП		1

МИНАВТОТРАНС РСФСР
ГИПРОАВТОТРАНС
Ростовский филиал

ТИПОВОЙ ПРОЕКТ 503-2-21.86 АЛЬБОМ IV

Все изделия должны отвечать требованиям и рекомендациям соответствующих серий

В маркировке сборных железобетонных изделий в числителе дана рабочая марка изделия по соответствующей серии, в знаменателе – условная марка, принятая по схемам расположения элементов сборных конструкций.

На указанной стороне сборных железобетонных элементов нанести несмываемой краской знак ▼, необходимый для ориентации при монтаже.

Арматурные и закладные изделия должны отвечать требованиям ГОСТ 10922-75 „Арматурные изделия и закладные детали сварные для железобетонных конструкций. Технические требования и методы испытаний"

Плоские каркасы и сетки следует изготавливать при помощи контактной точечной сварки по ГОСТ 14098-68. Сварку каркасов и сеток производить во всех точках пересечения стержней.

Размеры сеток и каркасов даны по осям и торцам стержней.

Закладные и соединительные изделия изготавливать в соответствии с ГОСТ 10292-75 „Соединения сварные элементов закладных деталей сборных железобетонных конструкций. Контактная и автоматическая сварка плавлением. Основные типы и конструктивные элементы" и с „Инструкцией по сварке соединений арматуры и закладных деталей железобетонных конструкций" СН 393-78.

Для сварки применять электроды типа Э-42А-Ф и Э46-Т.

Все закладные изделия стеновых панелей, закладные изделия Мн-39, Мн-34 колонн, предназначенные для крепления стеновых панелей, защитить цинковым покрытием толщиной не менее 120 мкм.

Анкера перечисленных закладных изделий защищаются цинковым покрытием на участке длиной 50 мм от наружной поверхности закладного изделия.

Необетонированные поверхности остальных закладных изделий и соединительные элементы защитить лакокрасочным покрытием по СНиП 2.03.11-85 „Защита строительных конструкций от коррозии".

Соединительное изделие МС16 металлизуется слоем цинка толщиной не менее 0,15 мм.

Инв. № подл. | Подпись и дата | Взам. инв. №

ГИП	Финкер	
Н. контр.	Сазиновская	
Нач. отд.	Пашинцев	
Гл. констр.	Рубан	
Гл. спец.	Розенблат	
Рук. гр.	Солей	
Вед. инж	Клетрюлин	
Инженер	Садовская	

ТП 503-2-21.86 КЖИ-ТУ

Технические условия по изготовлению изделий

Стадия	Лист	Листов
РП		1

Минавтотранс РСФСР ГИПРОАВТОТРАНС Ростовский филиал

Копировал Формат А3

ТИПОВОЙ ПРОЕКТ АЛЬБОМ IV

Инв. № подл. | Подпись и дата | Взам. инв. №

Стадия	Масса	Масштаб
Лист	Листов	

Копировал Формат А3

ТИПОВОЙ ПРОЕКТ 503-2-21.86 АЛЬБОМ IV

Инв. № подл. | Подпись и дата | Взам. инв. №

БЦ 60.5.2,5-Л-1 / БЦ 1 ; БЦ 60.5.2,5-Л-2 / БЦ 3

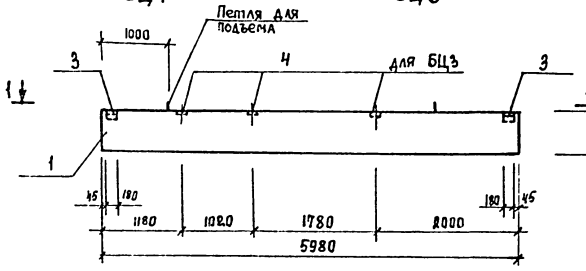

1 - 1

БЦ 30.5.2,5-Л-1 / БЦ2 ; БЦ 30.5.2,5-Л-2 / БЦ6

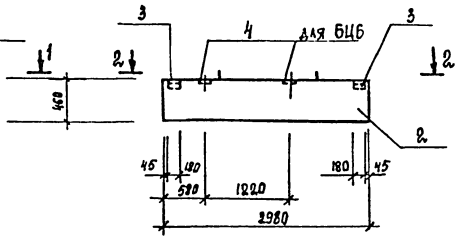

2 - 2

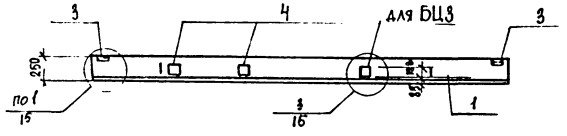

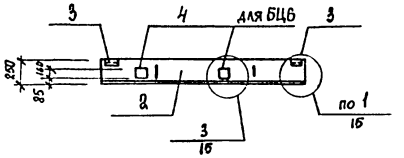

БЦ 60.5.2,5-Л-3 / БЦ4 ; БЦ 60.5.2,5-Л-4 / БЦ5

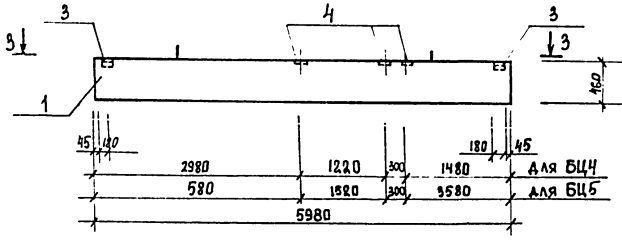

3 - 3

БЦ 30.5.2,5-Л-3 / БЦ7

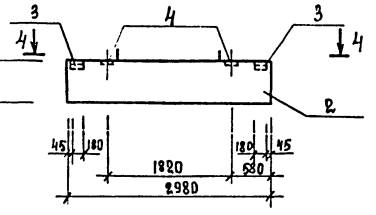

4 - 4

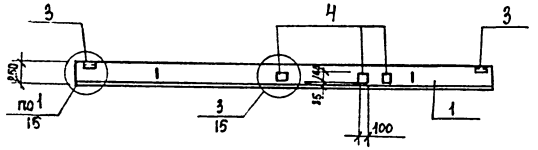

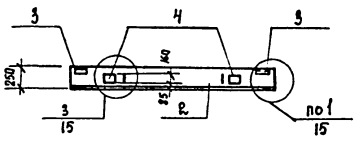

Спецификация балок цокольных БЦ1 ÷ БЦ7

Формат	Зона	Поз.	Обозначение	Наименование	Кол. на испол. БЦ1	БЦ2	БЦ3	БЦ4	БЦ5	БЦ6	БЦ7	Примечание
				Документация								
				Балки								
А3		1	1.030.1-1, вып. 1-1 ч. III	БЦ 60.5.2,5-Л	X		X	X	X			
А3		2	1.030.1-1, вып 1-1 ч. III	БЦ 30.5.2,5-Л		X				X	X	
А4			503-2-21.86 КЖИ-БЦ1÷БЦ7	Ведомость расхода	X	X	X	X	X	X	X	
				Дополнительной стали								
				Дополнительные								
				Сборочные единицы								
				Изделия закладные								
А4		3	1.030.1-1, вып. 1-3	М1	2	2	2	2	2	2	2	
А4		4	1.030.1-1, вып. 1-3	М9	—	—	3	3	3	2	2	

Ведомость расхода дополнительной стали на элемент, кг

Марка элемента	Изделия закладные: Арматура класса A III ГОСТ 5781-82* ⌀10		Итого	Всего	Прокат марки В ст3 кп 2 ГОСТ 19903-74*: -6×60	-8×100	Итого	ГОСТ 8509-72* L63×63×6		Итого	Всего	Общий расход
БЦ1	0,52		0,52	0,52	1,12	—	1,12	2,06		2,06	3,18	3,70
БЦ2	0,52		0,52	0,52	1,12	—	1,12	2,06		2,06	3,18	3,70
БЦ3	1,66		1,66	1,66	1,12	3,0	4,12	2,06		2,06	6,18	7,84
БЦ4	1,66		1,66	1,66	1,12	3,0	4,12	2,06		2,06	6,18	7,84
БЦ5	1,66		1,66	1,66	1,12	3,0	4,12	2,06		2,06	6,18	7,84
БЦ6	1,28		1,28	1,28	1,12	2,0	3,12	2,06		2,06	5,18	6,46
БЦ6	1,28		1,28	1,28	1,12	2,0	3,12	2,06		2,06	5,18	6,46

Все замаркированные узлы приняты по серии 1.030.1-1, вып. 0-1.

ТП 503-2-21.86 КЖИ-БЦ1÷БЦ7			
ГИП	Финкер		
Н. контр.	Слуновская		
Нач. отд.	Пашинцев		
Гл. конст.	Рубан		
Гл. спец.	Розенблат		
Рук. гр.	Солей		
Вед. инж.	Клименко		
Инженер	Крохичук		
Балки цокольные БЦ1 ÷ БЦ7		Стадия: РП	Масса: 1040, 130
		Лист	Листов 1
		Минавтотранс РСФСР ГИПРОАВТОТРАНС Ростовский филиал	

ТИПОВОЙ ПРОЕКТ 503-2-21.86 АЛЬБОМ IV

Формат	Зона	Поз.	Обозначение	Наименование	Количество на исполнение К2	К3	К4	К5	К6	К7	К8	К9	К10	К11	К12	К13	К14	К15	К16	К17	К18	К19	К20	К21	К22	К23	К24	К25	К26	К27	К28	К29	К30	К31	К32	Примечание
				Документация																																	
				Колонны																																	
А3			1.020-1/83	вып. 2-1 4.КО3.28(33)-22	✕	✕	✕	✕	✕	✕	✕	✕	✕	✕	✕	✕	✕	✕	✕	✕																		
А2			1.020-1/83	вып. 2-1 4КД3.28(33)-2.3																	✕	✕	✕	✕	✕	✕	✕	✕	✕	✕	✕	✕	✕	✕	✕	✕	✕
А2			503-2-21.86	Альбом IV К2÷К6 сб	✕	✕	✕	✕	✕																												
А2			503-2-21.86	Альбом IV К7÷К12 сб						✕	✕	✕	✕	✕	✕																						
А2			503-2-21.86	Альбом IV К13÷К17 сб												✕	✕	✕	✕	✕																	
А2			503-2-21.86	Альбом IV К18÷К23 сб																	✕	✕	✕	✕	✕	✕											
А2			503-2-21.86	Альбом IV К24÷К27 сб																							✕	✕	✕	✕							
А2			503-2-21.86	Альбом IV К28÷К32 сб																											✕	✕	✕	✕	✕	✕	✕
				Ведомость расхода																																	
				Дополнительной стали	✕	✕	✕	✕	✕	✕	✕	✕	✕	✕	✕	✕	✕	✕	✕	✕	✕	✕	✕	✕	✕	✕	✕	✕	✕	✕	✕	✕	✕	✕	✕	✕	✕
				Дополнительные																																	
				сборочные единицы																																	
				Изделия закладные																																	
А4		1	1.020-1/83	вып. 2-15 МН-13	—	—	—	—	12	12	12	12	—	—	—	—	—	—	—	—	—	—	—	—	—	—	—	9	9	—	—	—	—	—	—	—
А4		2	1.020-1/83	вып. 2-15 МН-14	—	—	—	—	—	—	—	—	—	—	—	—	12	—	—	—	—	—	—	—	—	—	—	—	—	—	—	—	—	—	—	—	—
А4		3	1.020-1/83	вып. 2-15 МН-19	—	—	—	—	3	3	3	3	—	—	—	—	—	—	—	—	—	—	—	—	—	—	—	—	—	—	—	—	—	—	—	—	—
А4		4	1.020-1/83	вып. 2-15 МН-20	—	—	—	—	—	—	—	—	—	—	—	—	3	—	—	—	—	—	—	—	—	—	—	—	2	2	—	—	—	—	—	—	—
А4		5	1.020-1/83	вып. 2-15 МН-27	—	—	—	—	—	—	—	2	1	—	2	2	—	1	—	—	—	—	1	—	—	2	1	—	—	—	—	—	3	—	—	3	—
А4		6	1.020-1/83	вып. 2-15 МН-33	9	9	9	9	—	—	—	—	9	9	9	9	9	9	9	—	—	—	1	—	—	2	1	—	—	—	—	—	—	—	—	—
А4		7	1.020-1/83	вып. 2-15 МН-34	—	8	9	—	9	8	9	—	—	—	8	8	—	—	9	9	—	—	—	—	—	—	—	—	—	10	—	—	8	—	—	—	—
А4		8	1.020-1/83	вып. 2-15 МН-38	—	—	—	4	—	3	—	1	2	2	1	1	2	2	4	8	—	2	2	2	1	2	—	—	—	—	—	3	1	3	3	—	—
А4		9	1.020-1/83	вып. 2-15 МН-40	3	7	7	7	3	—	—	2	—	—	2	2	2	1	—	—	—	—	—	—	—	—	—	—	—	—	—	—	—	—	—	—	—
А4		10	1.020-1/83	вып. 2-15 МН-41	4	—	—	—	—	—	—	—	4	6	3	3	—	5	—	—	3	1	2	2	2	2	2	3	—	—	—	2	1	3	3	—	—
А4		11	1.020-1/83	вып. 2-15 МН-22	—	—	—	—	—	—	—	—	—	—	—	—	—	—	—	—	—	—	—	—	—	—	1	—	1	1	1	—	—	—	—	—	—
А4		12	1.020-1/83	вып. 2-15 МН-16	—	—	—	—	—	—	—	—	—	—	—	—	—	—	—	—	—	—	—	—	—	—	3	—	3	3	3	—	—	—	—	—	—
А3		13	503-2-21.86	Альбом IV МН 10	—	—	—	—	—	—	—	1	—	—	1	1	—	—	—	—	—	—	—	—	—	1	—	—	—	—	—	—	—	—	—	—	—	—

ГИП	Финкер	
Н. контр	Сахновская	
Нач. отд.	Пашинцев	
Гл. констр	Рыбан	
Гл. спец.	Розенблат	
Рук. гр.	Солей	
Вед. инж	Кастрюлин	
Инженер	Крибчук	

ТП 503-2-21.86 КЖИ-К2÷К32

Спецификация колонн К2÷К32

Стадия	Лист	Листов
РП		1

Минавтотранс РСФСР ГИПРОАЗТОТРАНС Ростовский филиал

Инв. № подл. | Подпись и дата | Взам. инв. №

4КО3.28(33)-2.2-1 / К2 , 4КО3.28(33)-2.2-2 / К3

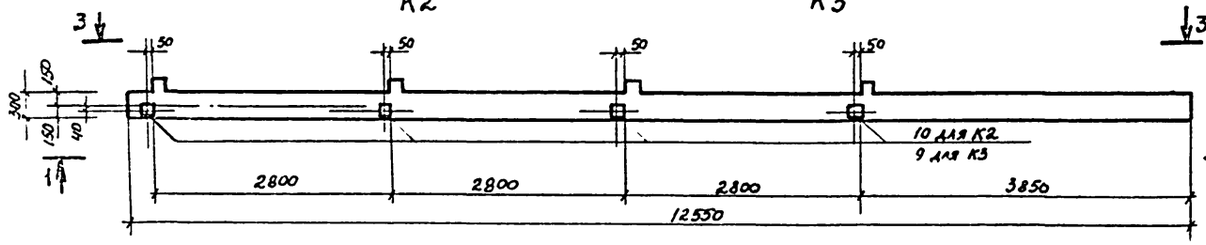

1—1

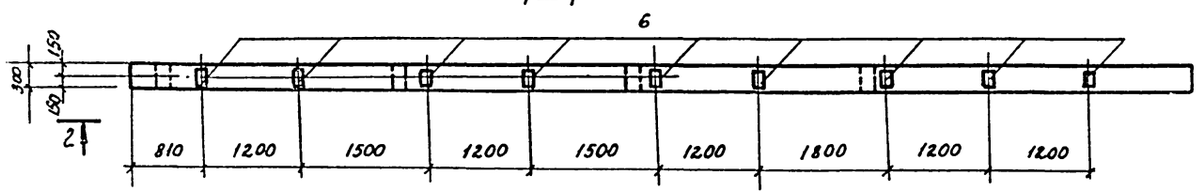

4КО3.28(33)-2.2-3 / К4

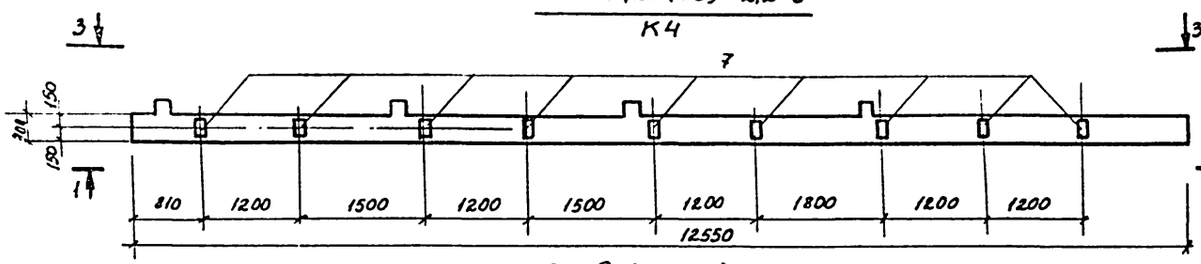

2—2 (для К4)

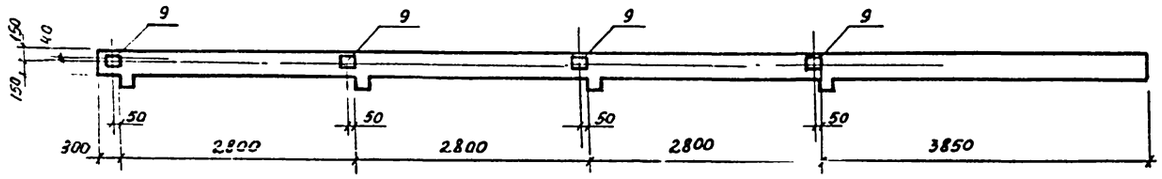

2—2 (для К3)

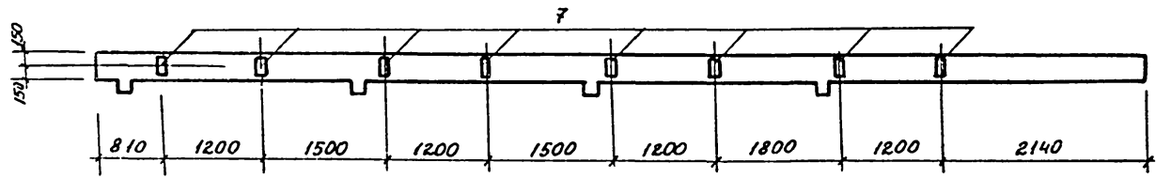

4КО3.28(33)-2.2-4 / К5

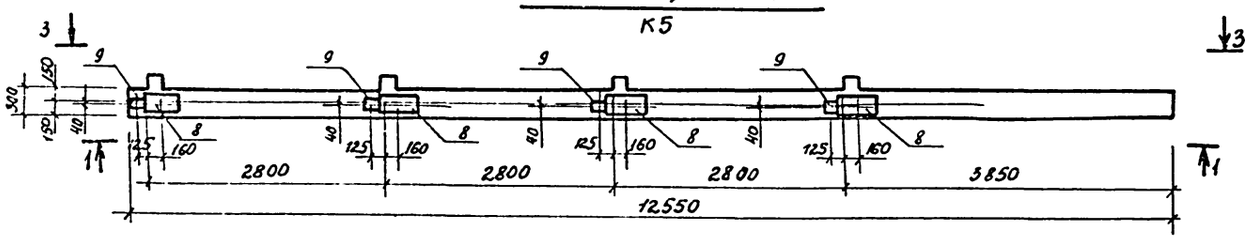

4КО3.28(33)-2.2-5 / К6

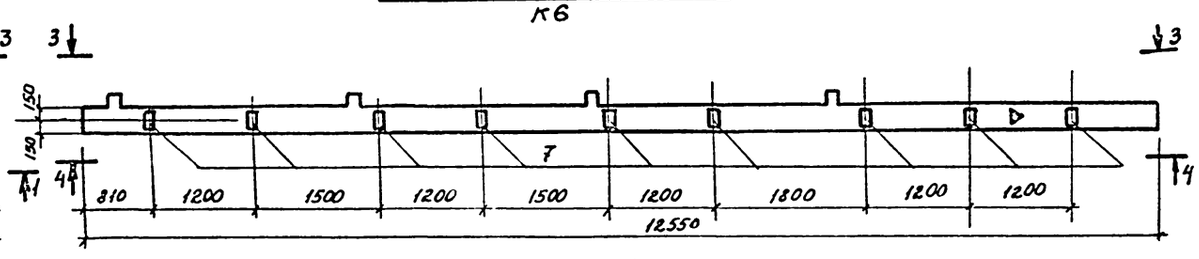

4—4

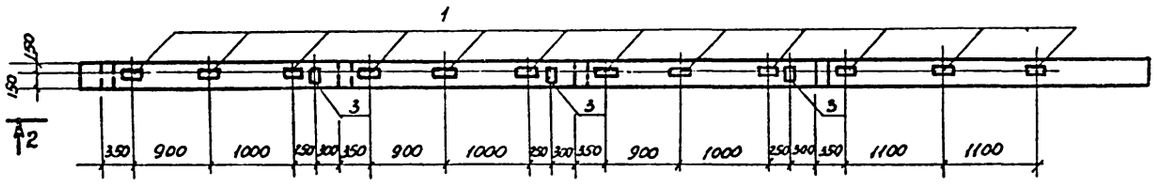

3—3

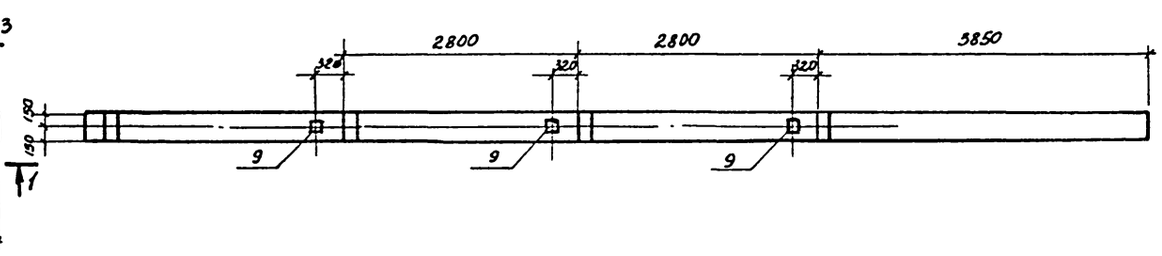

1. Установку дополнительных закладных изделий выполнить согласно узлам, приведенным в документе 1.020-1/83.2-1.0041.

				ТП 503-2-21.86 КЖИ-К2-К6сб		
Гип	Финкер			Колонны К2-К6	Стадия	Масса	Масштаб
Н.контр.	Сахновская				РП	2891	1:50
Нач.отд.	Лашинцев				Лист	Листов 1
Гл.констр.	Рубан				Минавтотранс РСФСР ГИПРОАВТОТРАНС Ростовский филиал	
Гл.спец.	Розенблат					
Вед.инж.	Кастрюлин.					
Инж.	Усиков					

Инв.№ подл. | Подпись и дата | Взам.инв.№

ТИПОВОЙ ПРОЕКТ 503-2-21.86 АЛЬБОМ IV

4КО3.28(33)-2.2-6
К7

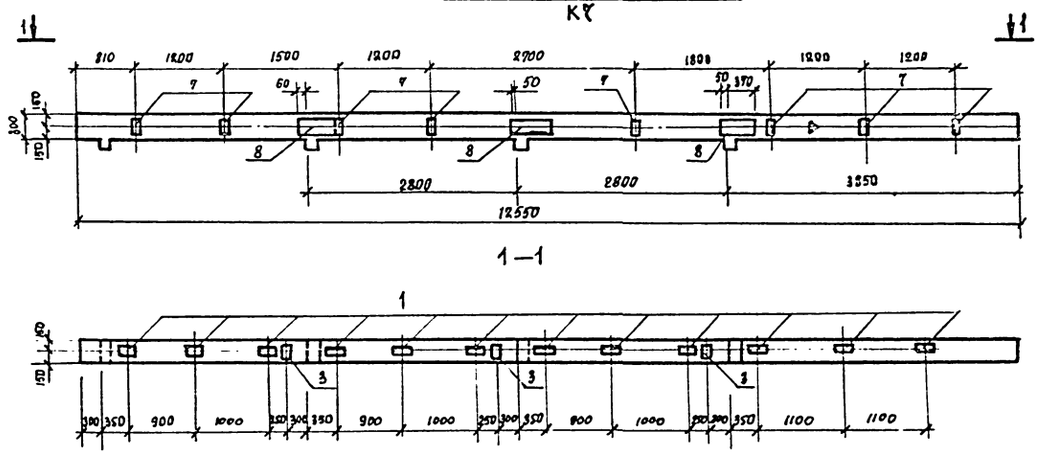

1—1

4КО3.28(33)-2.2-10
К11

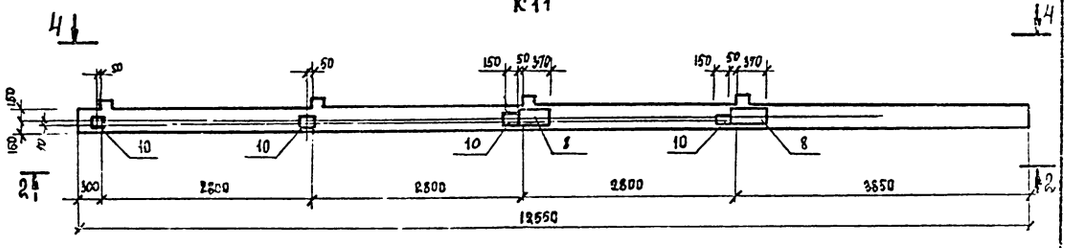

4—4

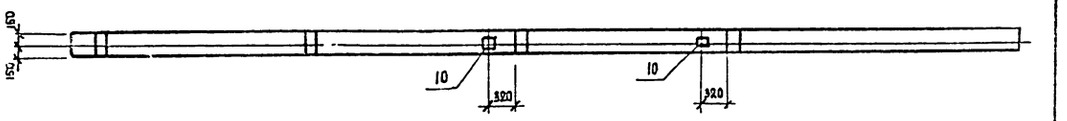

4КО3.28(33)-2.2-7
К8

4КО3.28(33)-2.2-8
К9

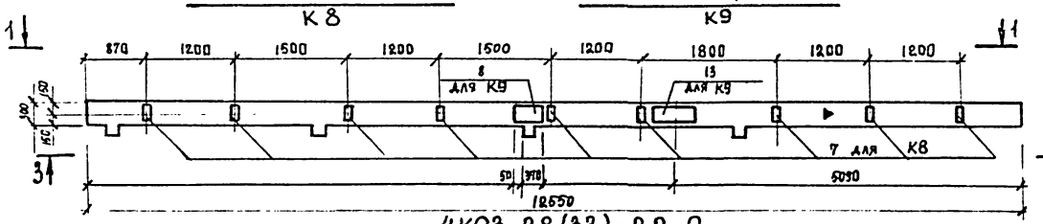

4КО3.28(33)-2.2-11
К12

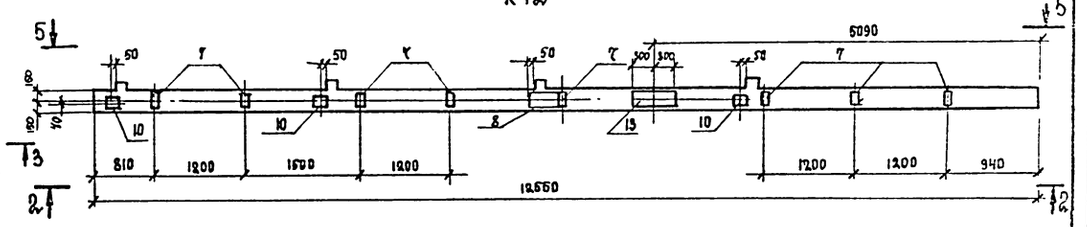

4КО3.28(33)-2.2-9
К10

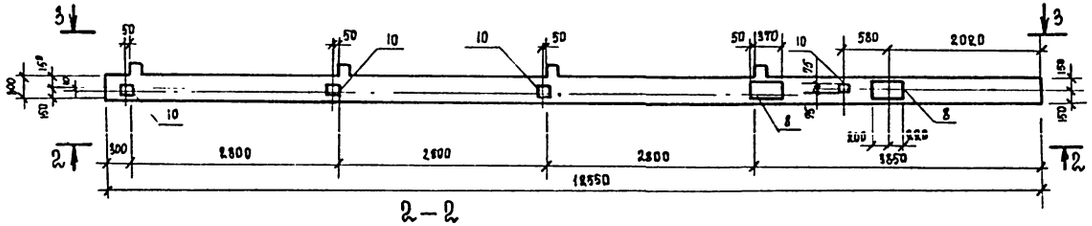

2—2

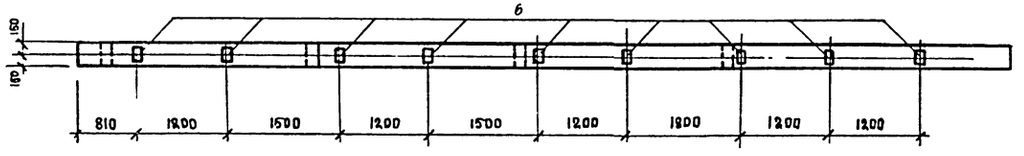

3—3

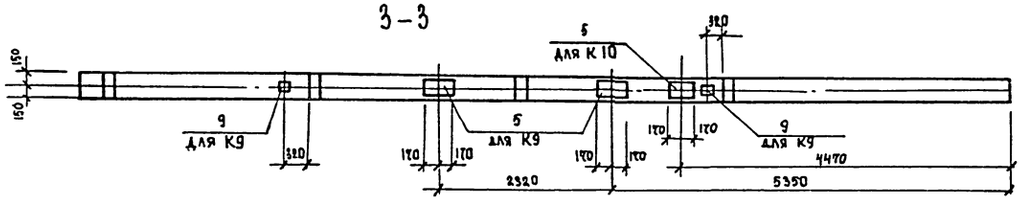

5—5

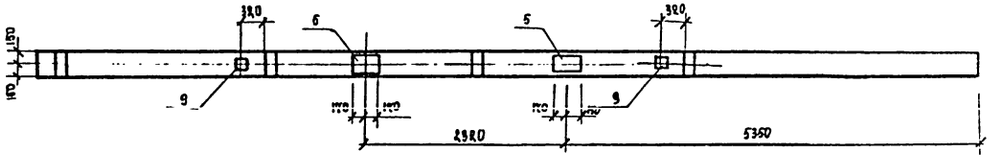

1. Установку дополнительных закладных изделий выполнять согласно узлам, приведенным в документе 1.020-1/83.2-1.0041.

ТИП	Финкер	ТП 503-2-21.86	КЖИ-К7÷К12сб
Н.контр.	Сахновская	Колонны К7÷К12	Стадия: РП; Масса: 2891; Масштаб: 1:50
Нач. отд	Пашинцев		Лист; Листов
Гл.констр	Рубан		Минавтотранс РСФСР ГИПРОАВТОТРАНС Ростовский филиал
Гл.спец.	Розенблат		
Рук.гр.	Солей		
Вед.инж.	Кастролин		
Инженер	Ченков		

Инв. № подл. | Подпись и дата | Взам. инв. №

ТИПОВОЙ ПРОЕКТ 503-2-21.86 - АЛЬБОМ IV

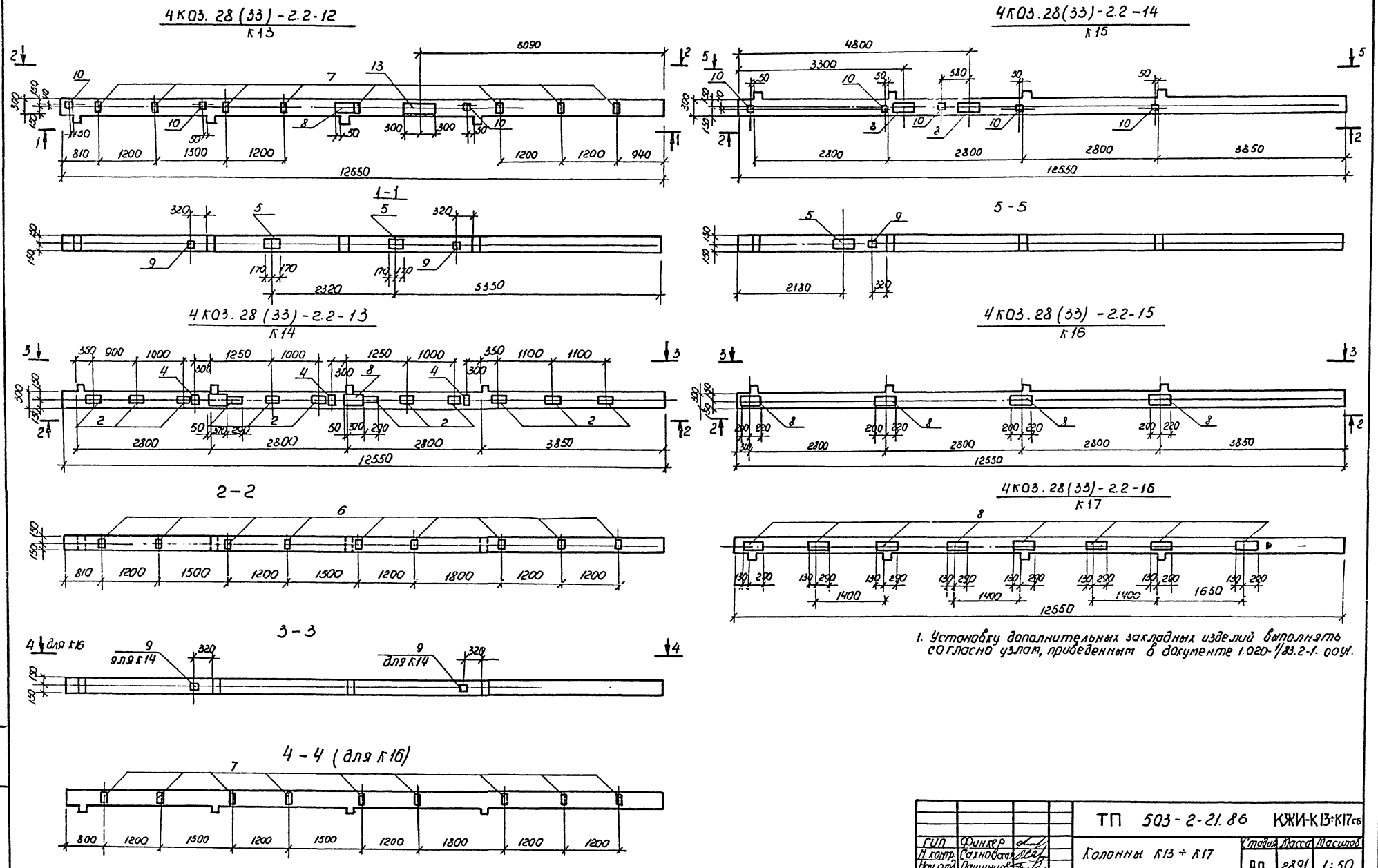

1. Установку дополнительных закладных изделий выполнять согласно узлам, приведенным в документе 1.020-1/83.2-1.0041.

ГИП	Финкер			ТП 503-2-21.86		КЖИ-К13÷К17сб	
Н.контр.	Сахновская			Колонны К13 ÷ К17	Стадия	Масса	Масштаб
Нач.отд.	Пашинцев				РП	2891	1:50
Гл.констр.	Рубан				Лист	Листов 1	
Гл.спец.	Розенблат				Минавтотранс РСФСР		
Рук.гр.	Солей				ГИПРОАВТОТРАНС		
Вед.инж.	Кастрюлин				Ростовский филиал		
Инж.	Усиков						

Инв.№ подл. | Подпись и дата | Взам. инв.№

ТИПОВОЙ ПРОЕКТ 503-2-21.86 АЛЬБОМ IV

4КДЗ.28(33)-2.3-1
К18

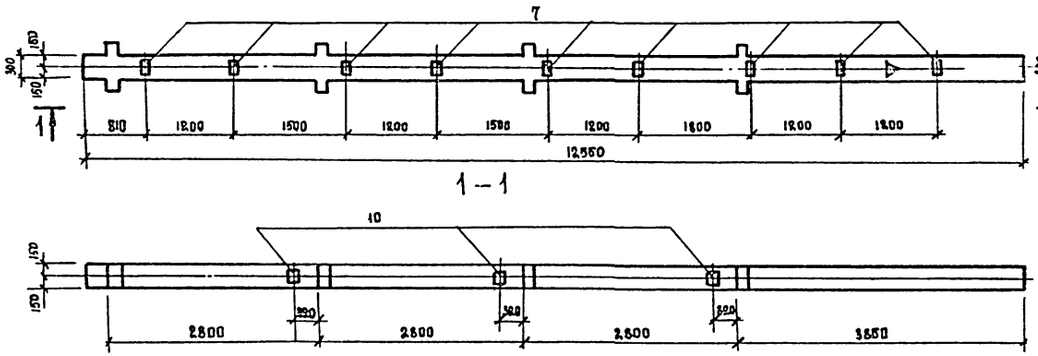

4КДЗ.28(33)-2.3-5
К22

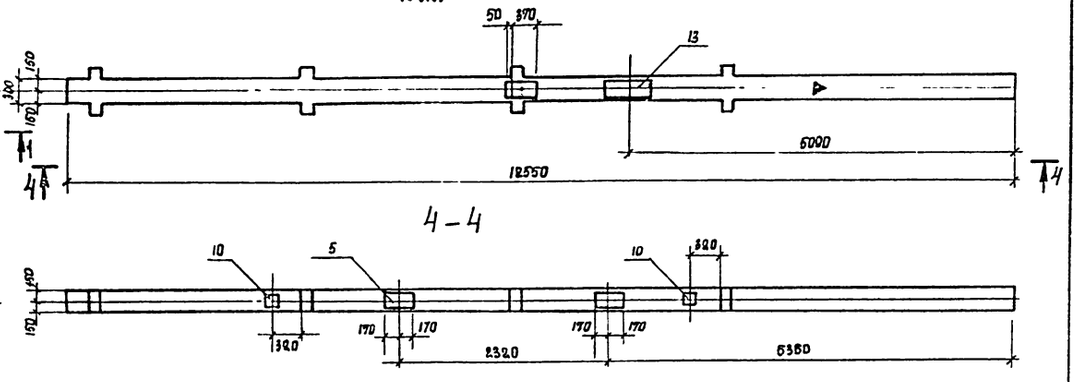

4КДЗ.28(33)-2.3-2
К19

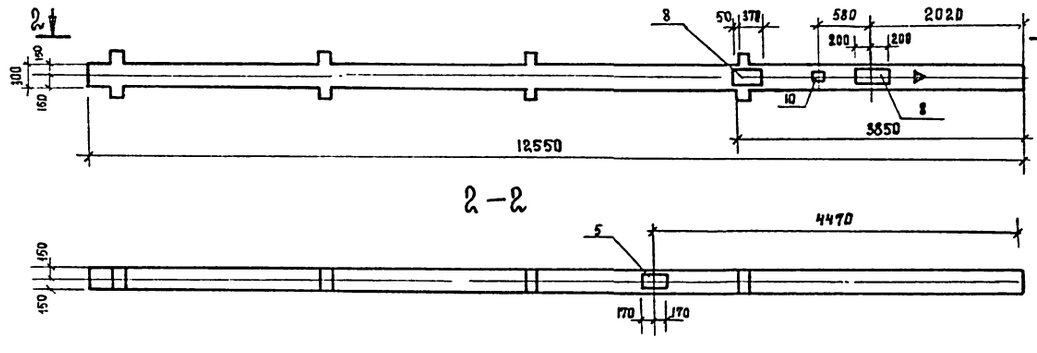

4КДЗ.28(33)-2.3-6
К23

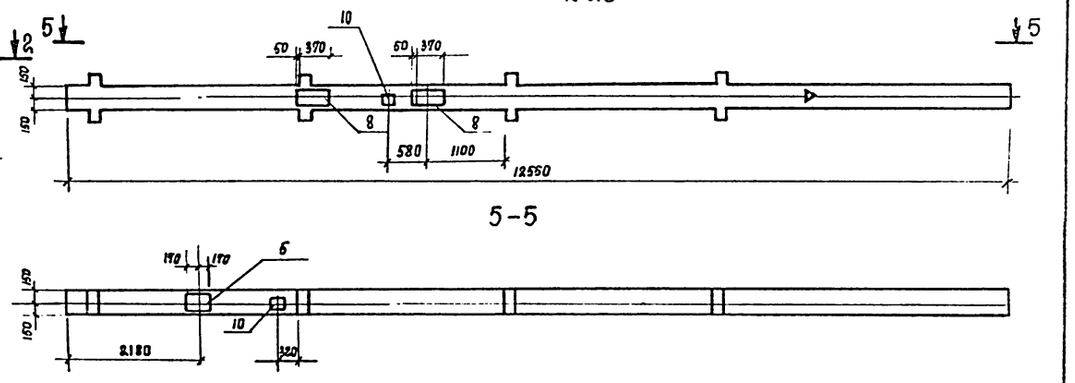

4КДЗ.28(33)-2.3-3 ; 4КДЗ.28(33)-2.3-4
К20 ; К21

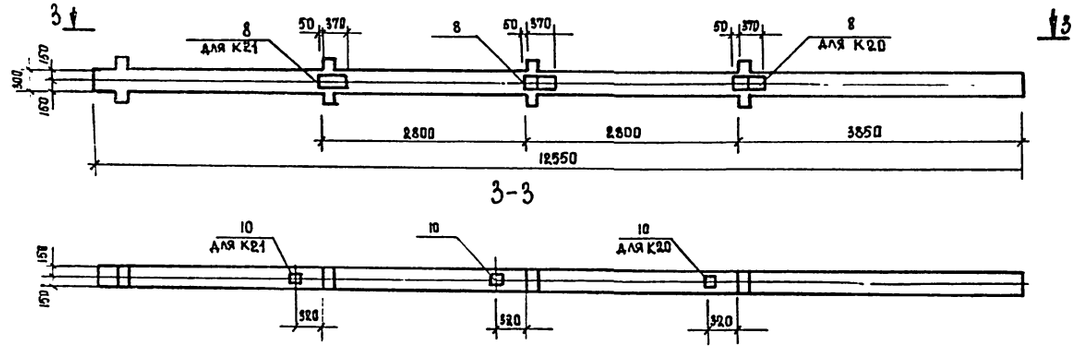

1. Установку дополнительных закладных изделий выполнять согласно узлам, приведенным в документе 1.020-1/83.2-100У1

ГИП	Финкер		
Н.контр.	Сахновская		
Нач.отд.	Пашинцев		
Гл.констр.	Рубан		
Гл.спец.	Розенблат		
Вед.инж.	Кастрюлин		
Инженер	Усиков		

ТП 503-2-21.86 КЖИ-К18÷К23.86

Колонны К18÷К23

Стадия	Масса	Масштаб
РП	2959	1:50
Лист	Листов 1	

Минавтотранс РСФСР ГИПРОАВТОТРАНС Ростовский филиал

Инв.№ подл. | Подпись и дата | Взам.инв.№

ТИПОВОЙ ПРОЕКТ 503-2-21.86 АЛЬБОМ IV

4КД3.28(33)-2.3-7 / К24 , 4КД3.28(33)-2.3-8 / К25

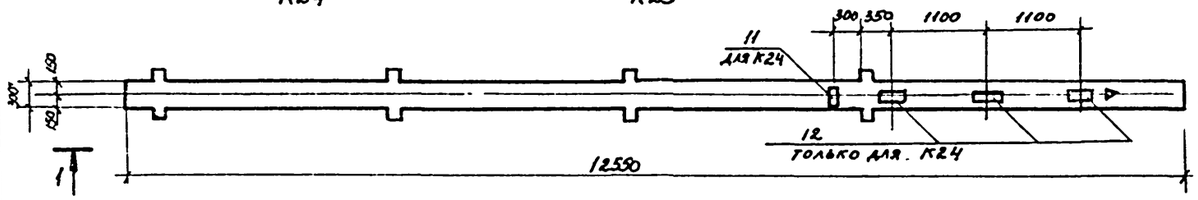

1-1

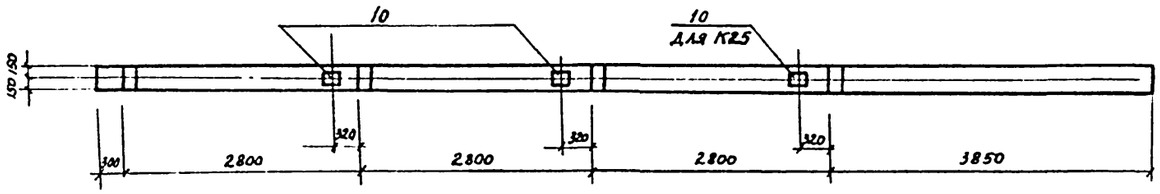

4КД3 28(33)-2.3-9 / К26

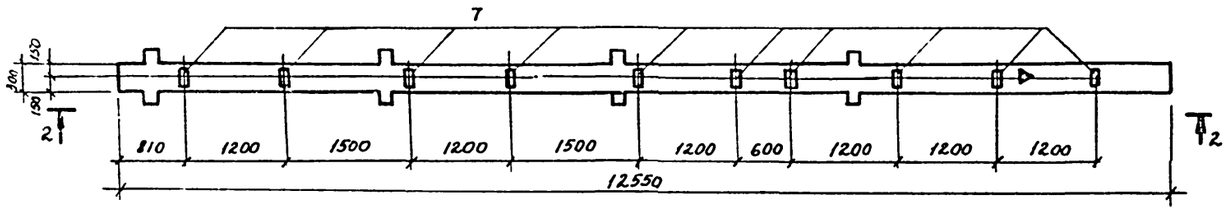

2-2

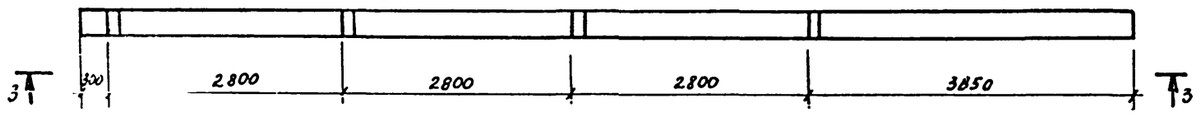

3-3

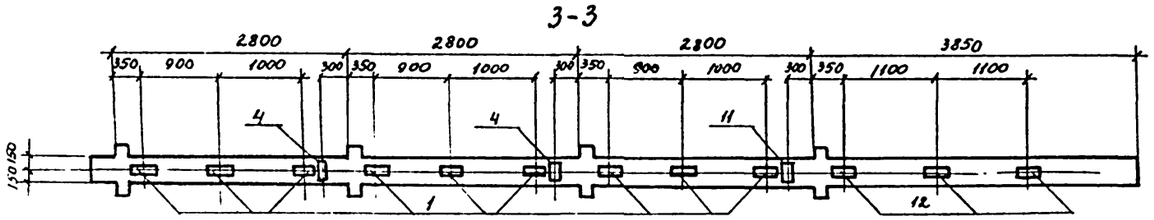

4КД3.28(33)-2.3-10 / К27

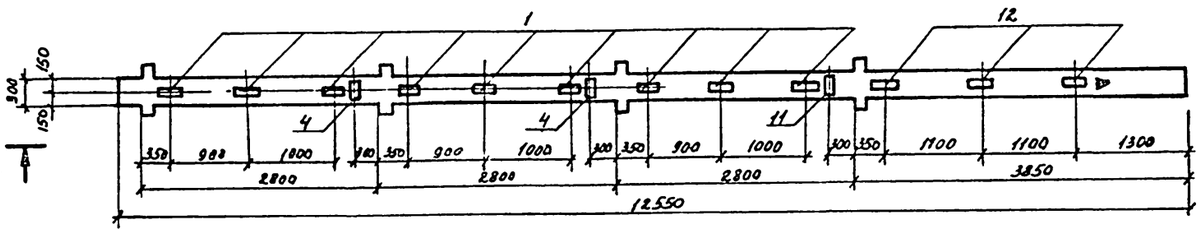

1. Установку дополнительных закладных изделий выполнять согласно узлам, приведенным в документе 1.020-1/83.2-100ч1.

				ТП 503-2-21.86		КЖИК24÷К27сб
Гип	Финкер			Колонны К24÷К27	Стадия	Масса	Масштаб
Н.контр	Сагиновская				РП	2959	1:50
Нач.отд.	Пьянинцев				Лист	Листов 1
Гл.констр	Рубан				Минавтотранс РСФСР ГИПРОАВТОТРАНС Ростовский филиал	
Гл.спец	Розенблат					
Вед.инж	Кастрюлин					
Инж	Усиков					

Инв.№ подл. | Подпись и дата | Взам.инв.№

ТИПОВОЙ ПРОЕКТ 503-2-21.86 АЛЬБОМ IV

Инв. № подл. | Подпись и дата | Взам. инв. №

4КДЗ.28(33)-2.3-11
К28

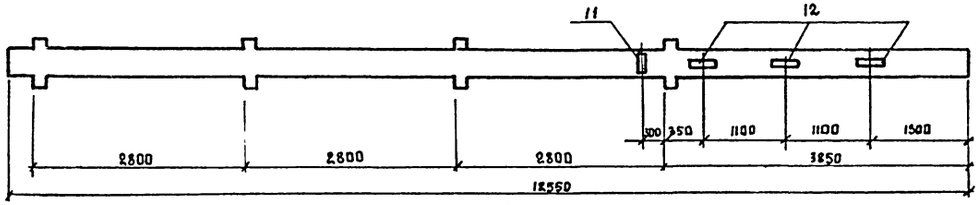

4КДЗ.28(33)-2.3-12
К29

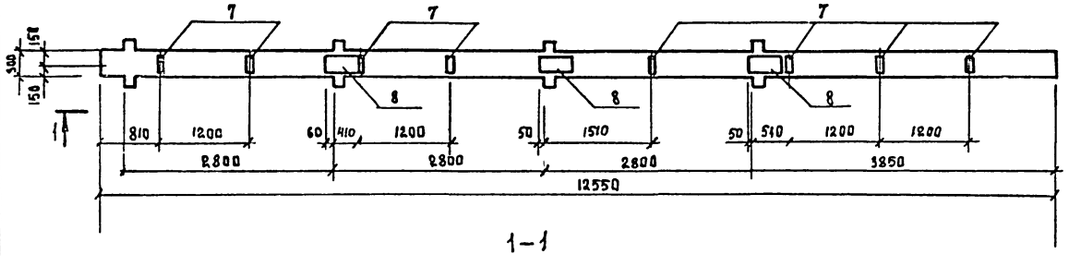

1-1

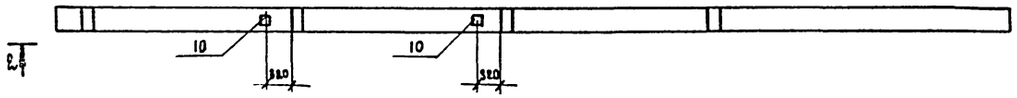

2-2

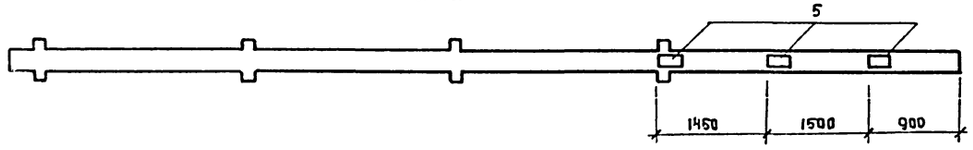

4КДЗ.28(33)-2.3-13
К30

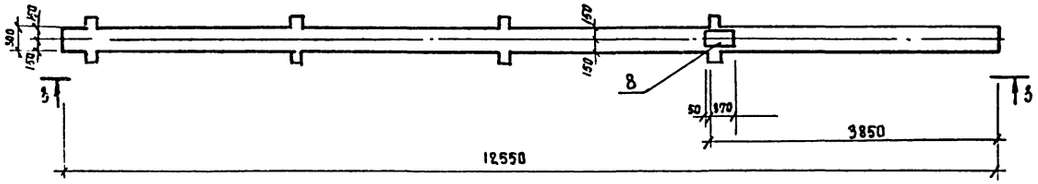

3-3



4КДЗ.28(33)-2.3-14
К31

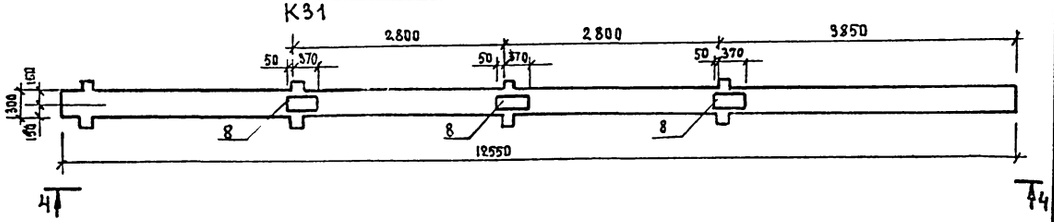

4КДЗ.28(33)-2.3-15
К32

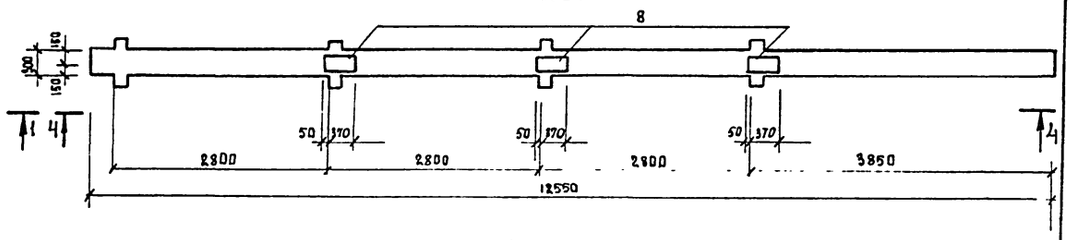

4-4

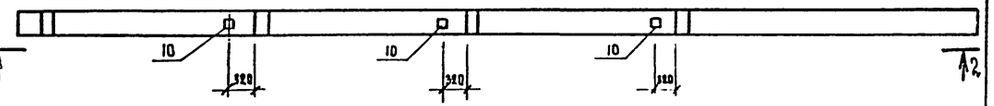

ГИП	Финкер		
Н.контр.	Сахновская		
Нач. отд.	Плшинцев		
Гл. констр.	Рубан		
Гл. спец.	Розенблат		
Рук. гр.	Солей		
Вед. инж.	Кастрюлин		
Инженер	Сальовская		

ТП 503-2-21.86 КЖИ К28÷К32сб

Колонны К28÷К32

Стадия	Масса	Масштаб
РП		1:50
Листов	Листов 1	

Минавтотранс РСФСР
ГИПРОАВТОТРАНС
Ростовский филиал

ТИПОВОЙ ПРОЕКТ 503-2-21.86 АЛЬБОМ IV

Марка элемента	Изделия закладные: Арматура класса A III ГОСТ 5781-82* ф8	ф12	ф16	ф18	ф22		Итого	Прокат марки Вст3кп2 ГОСТ 103-76* 6×100	-8×150	-12×150	-12×280	-16×280		Итого	Всего	Общий расход
К2	3.6	7.52	—	—	—		11.12	10.17	15.51	—	—	—		25.68	36.80	36.80
К3	6.8	7.84	—	—	—		14.64	19.21	9.87	—	—	—		29.08	43.72	43.72
К4	7.2	7.84	—	—	—		15.04	20.34	9.87	—	—	—		30.21	45.25	45.25
К5	3.6	10.72	—	—	20.4		34.72	10.17	9.87	—	—	118.16		138.20	172.92	172.92
К6	3.6	6.48	42.84	—	—		52.92	10.17	4.23	57.69	—	—		72.09	125.01	125.01
К7	3.2	5.28	42.84	—	15.3		66.62	9.04	—	57.69	—	88.62		155.35	221.97	221.97
К8	3.6	3.12	42.84	—	—		49.56	10.17	—	57.69	—	—		67.86	117.42	117.42
К9	—	7.50	42.84	7.68	13.6		71.62	—	2.82	57.69	16.98	71.74		149.23	220.85	220.85
К10	3.6	5.78	—	3.84	10.2		23.42	10.17	11.28	—	8.97	59.08		89.50	112.92	112.92
К11	3.6	7.68	—	—	10.2		21.48	10.17	16.92	—	—	59.08		86.17	107.65	107.65
К12	6.8	7.88	—	7.68	13.6		35.96	19.21	11.28	—	16.98	71.74		119.21	155.17	155.17
К13	6.8	7.88	—	7.68	13.6		35.96	19.21	11.28	—	16.98	71.74		119.21	155.17	155.17
К14	3.6	9.92	37.8	—	10.2		61.56	10.17	2.82	115.38	—	59.08		187.45	249.01	249.01
К15	3.6	7.94	—	3.84	10.2		25.58	10.17	15.51	—	8.97	59.08		93.73	119.31	119.31
К16	7.2	2.88	—	—	20.4		30.48	20.34	—	—	—	118.16		138.50	168.98	168.98
К17	—	5.76	—	—	40.8		46.56	—	—	—	—	236.32		236.32	282.88	282.88
К18	3.6	5.2	—	—	—		8.8	10.17	14.1	—	—	—		14.1	22.9	22.9
К19	—	2.66	—	3.84	10.2		16.70	—	2.82	—	8.97	59.08		70.87	87.57	87.57
К20	—	3.52	—	—	10.2		13.72	—	5.64	—	—	59.08		63.91	77.63	77.63
К21	—	3.52	—	—	10.2		13.72	—	5.64	—	—	59.08		63.91	77.63	77.63
К22	—	4.60	—	7.68	18.7		30.98	—	5.64	—	16.98	71.74		94.36	125.34	125.34
К23	—	3.70	—	3.84	10.2		17.74	—	5.64	—	8.97	59.08		73.69	91.43	91.43
К24	—	0.78	11.22	—	—		12.00	—	5.64	24.02	—	—		29.66	41.66	41.66
К25	—	3.12	—	—	—		3.12	—	8.46	—	—	—		8.46	11.58	11.58
К26	4	28.86	42.36				75.22	11.13	—	72.24	—	—		83.54	159.76	158.76
К27	—	28.86	42.34	—	—		71.20	—	—	72.24	—	—		72.24	143.44	143.44
К28	—	0.78	11.22	—	—		12.00	—	—	24.02	—	—		24.02	36.02	36.02
К29	3.2	4.78	—	11.52	15.3		34.80	9.04	5.64	—	26.91	88.62		130.21	165.01	165.01
К30	—	1.76	—	—	5.1		6.86	—	2.82	—	—	29.54		32.36	39.22	39.22
К31	—	5.28	—	—	15.3		20.58	—	8.46	—	—	88.62		97.08	117.66	117.66
К32	—	5.10	—	11.52	10.2		26.82	—	8.46	—	26.91	88.62		123.99	150.81	150.81

Взам. инв. №

Подпись и дата

Инв. № подл.

ГИП	Финкер		ТП 503-2-21.86 КЖИ-К2÷К32		
Н.контр	Сахновская		Ведомость расхода дополнительной стали колонн К2÷К32	Стадия	Масса	Масштаб
Нач.отд	Пашинцев			РП		
Гл.констр	Рубан			Лист	Листов 1	
Гл.спец	Розенблат			Минавтотранс РСФСР ГИПРОАВТОТРАНС Ростовский филиал		
Рук.гр	Солей					
Вед.инж	Кастрюлин					
Инж.	Садовская					

ТИПОВОЙ ПРОЕКТ 503-2-21.86 АЛЬБОМ IV

4К03.28(33)-2.2-17
К33

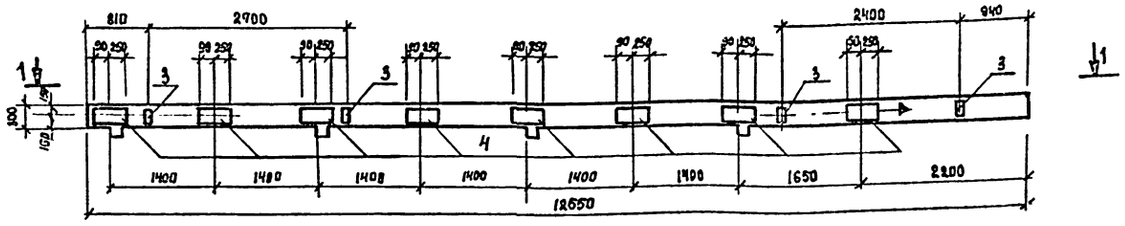

1–1

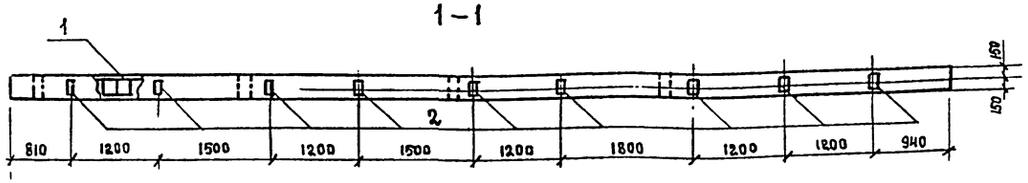

4К03.28(33)-2.2-18
К34

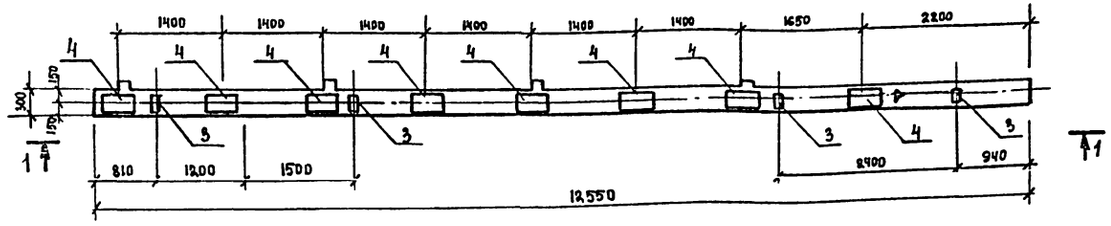

Спецификация колонн К33, К34

Формат	Зона	Поз.	Обозначение	Наименование	Кол. К33	Кол. К34	Примечание
				Документация			
			1.020-1/83.2-1.004	Узлы	X	X	
			1.020-1/83.2-1.00ТО	Техническое описание	X	X	
				Сборочные единицы			
А3		1	503-2-21.86 Альбом IV	Каркас пространст. КП1	1	1	
				Изделия закладные			
А4		2	1.020-1/83 вып 2-15	Мн 33	9	9	
А4		3	1.020-1/83 вып. 2-15	Мн 34	4	4	
А4		4	1.020-1/83 вып. 2-15	Мн 36	8	8	
				Материалы			
				Бетон класса В 40	1,15	1,15	м³

Ведомость расхода стали на элемент, кг

Марка элемента	Изделия арматурные						Изделия закладные																	Общий расход
	Арматура класса					Всего	Арматура класса										Прокат марки						Всего	
	AI		AIII				AI	AIII									Вст3кп2							
	ГОСТ 5781-82*		ГОСТ 5781-82*				ГОСТ 5781-82*	ГОСТ 5781-82*									ГОСТ 103-76*							
	ø6	Итого	ø10	ø20	Итого		ø8	Итого	ø8	ø10	ø12	ø16	ø20	ø18	ø25	Итого	-10×75	-10×120	-10×300	-6×100	-12×280	Итого		
К33, К34	9,99	9,99	3,5	123,6	127,12	137,11	1,6	1,6	5,2	1,28	4,24	1,28	8,0	27,84	12,64	60,48	3,84	10,92	7,06	14,69	143,52	180,03	242,11	379,22

ГИП	Финкер		ТП 503-2-21.86 КЖИ-К33, К34
Н.контр	Сахновская		Колонны К33, К34
Нач. отд	Пашинцев		Стадия: РП; Масса: 2900; Масштаб: 1:50
Гл. конст.	Рубан		Лист; Листов 1
Гл. спец.	Розенблат		Минавтотранс РСФСР ГИПРОАВТОТРАНС Ростовский филиал
Рук. гр.	Солей		
Вед. инж	Каспрюлин		
Инженер	Усиков		

Инв. № подл. | Подпись и дата | Взам. инв. №

ТИПОВОЙ ПРОЕКТ 503-2-21.86 АЛЬБОМ IV

Спецификация колонн К35, К36

Формат	Зона	Поз.	Обозначение	Наименование	Кол. на исполн. К35	Кол. на исполн. К36	Примечание
				Документация			
			1.020-1/83, вып. 2-1	Колонна 1КВ03.28-2.1		X	
				Дополнительные сборочные единицы			
				Изделия закладные			
А4		1	1.020-1/83 2-15.24	Мн 33	2	2	
А4		2	1.020-1/83 2-15.24	Мн 34	2	2	
А4		3	1.020-1/83 2-15.23	Мн 40	1	1	

1КВ03.28-2.1-1
К35

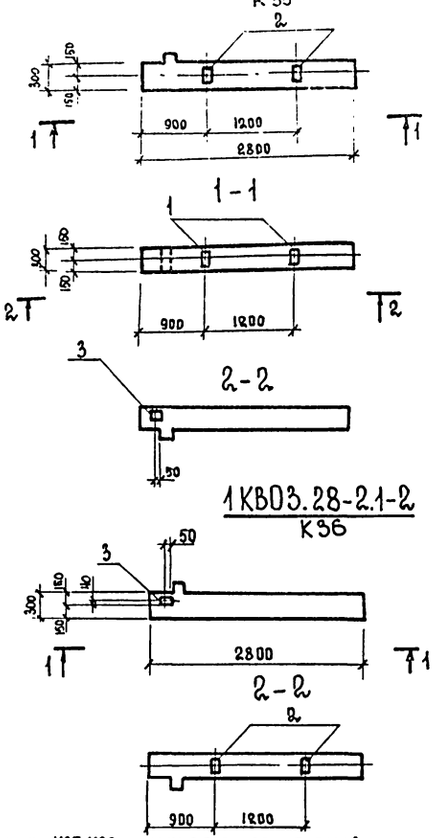

1КВ03.28-2.1-2
К36

Ведомость расхода дополнительной стали на элемент, кг

Марка элемента	Изделия закладные: Арматура класса A III, ГОСТ 5781-82* ⌀8	⌀12	Итого	Прокат марки Вст3 кп2, ГОСТ 103-76* -6×108	-8×150	Итого	Всего	Общий расход
К35, К36	1,60	1,12	2,72	4,52	1,41	5,93	8,65	8,65

1. Колонны К35, К36 отличаются от типовой колонны 1КВ03.28-2.1 по серии 1.020-1/83 вып.2-1 наличием дополнительных закладных изделий.
2. Установку дополнительных закладных изделий выполнять согласно узлам, приведенным в документе 1.020-1/83.2-1.0191.

ГИП	Финкер	
Н контр	Сахновская	
Нач. отд.	Пашинцев	
Гл. констр	Рубан	
Гл. спец.	Розенблат	
Рук. гр	Солей	
Вед. инж	Кастрюлин	
Инженер	Садовская	

ТП 503-2-21.86 КЖИ-К35,К36

Колонны К35, К36

Стадия	Масса	Масштаб
РП	647	1:50
Лист	Листов 1	

Минавтотранс РСФСР ГИПРОАВТОТРАНС Ростовский филиал

Копировал Формат А3

ТИПОВОЙ ПРОЕКТ 503-2-21.86 АЛЬБОМ IV

Спецификация диафрагм Д6, Д7

Формат	Зона	Поз.	Обозначение	Наименование	Кол. на исп. Д6	Кол. на исп. Д7	Примечание
				Документация			
				Диафрагма жесткости			
А3		1	1.020-1/83, вып.4-1	1Д 56.33	X		
А3		2	1.020-1/83, вып.4-1	1Д 56.28		X	
				Дополнительные сборочные единицы			
				Изделия закладные			
А4		3	1.020-1/83, вып.3-9	Мн 32	6	—	
А4		4	1.400-15, вып. 0	Мн 510	—	2	

1Д 56.33-1
Д6

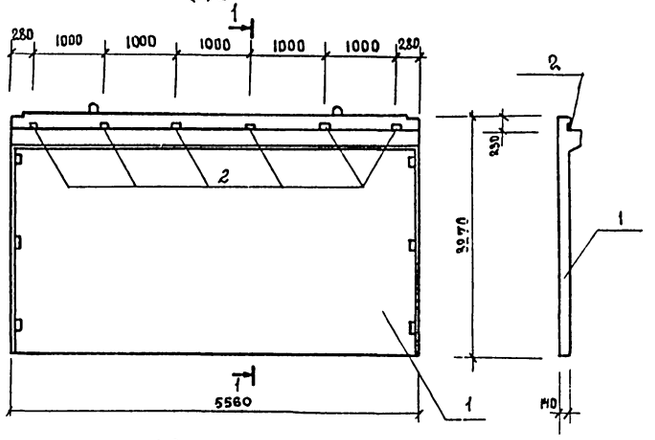

1Д 56.28-1
Д7

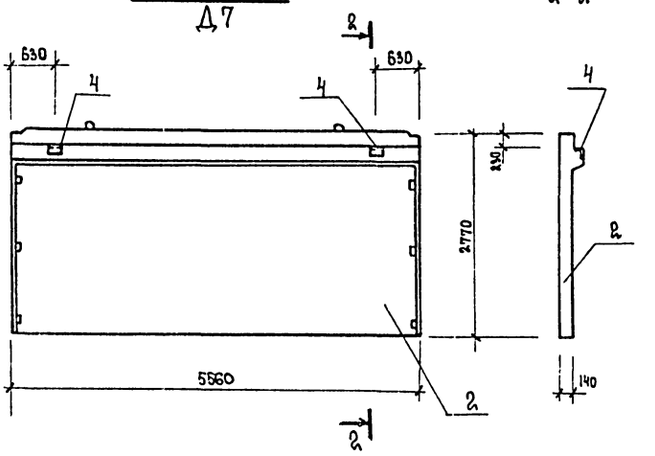

Ведомость расхода дополнительной стали на элемент, кг

Марка элемента	Изделия закладные: Арматура класса A III, ГОСТ 5781-82* ⌀8	⌀10	⌀12	Итого	Всего	Прокат марки Вст3 кп2, ГОСТ 103-76* -8×110	Итого	ГОСТ 8510-72* L160×100×9	Итого	Всего	Общий расход
Д6	—	2,88	—	2,88	2,88	4,56	4,56	—	—	4,56	7,44
Д7	0,6	—	3,2	3,8	3,8	—	—	10,8	10,8	10,8	14,6

ГИП	Финкер	
Н Контр.	Сахновская	
Нач. отд.	Пашинцев	
Гл. спец.	Розенблат	
Рук. гр.	Паенько	
Инженер	Водяхина	

ТП 503-2-21.86 КЖИ-Д6,Д7

Диафрагмы жесткости Д6, Д7

Стадия	Масса	Масштаб
РП	6300 7500	1:50
Лист	Листов 1	

Минавтотранс РСФСР ГИПРОАВТОТРАНС Ростовский филиал

Копировал Формат А3

ТИПОВОЙ ПРОЕКТ 503-2-21.86 АЛЬБОМ IV

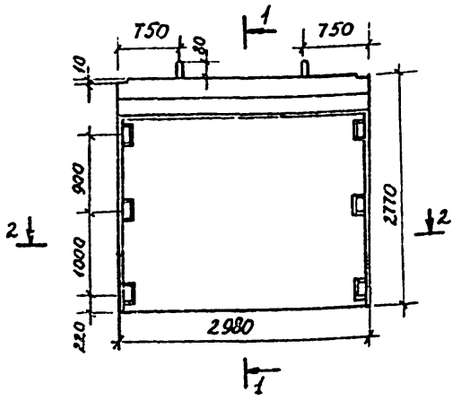

2-2

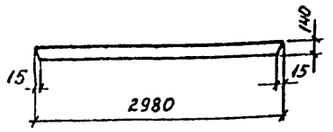

1-1

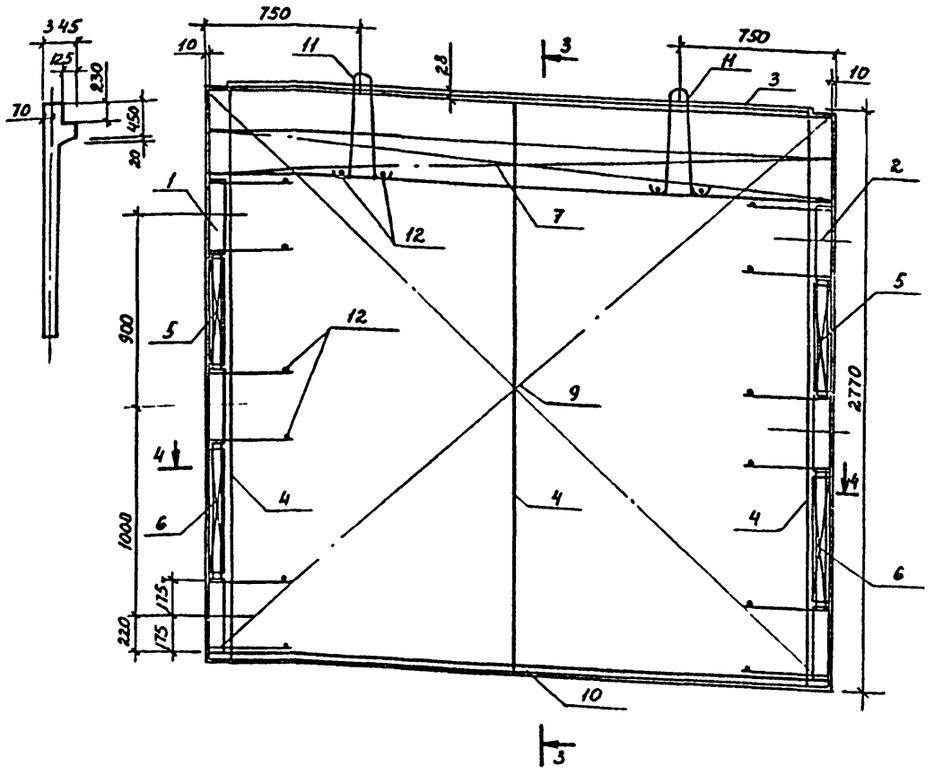

4-4

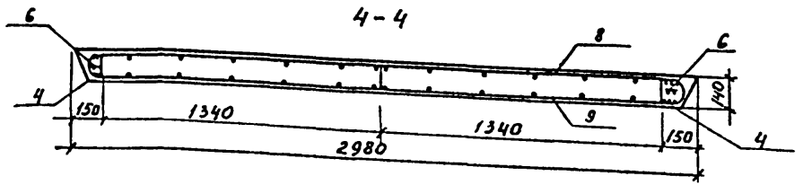

3-3

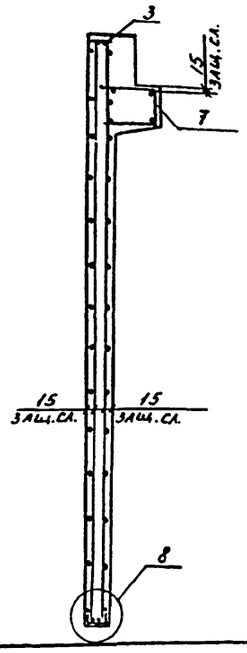

Спецификация диафрагмы Д8

Формат	Зона	Поз.	Обозначение	Наименование	Кол.	Примечание
				Сборочные единицы.		
				Изделия закладные		
				сборные		
А3		1	1.020-1/83 вып. 4-2	СМН-2	1	
А3		2	1.020-1/83 вып. 4-2	СМН-3	1	
А4		3	1.020-1/83 вып. 4-2	Каркас укрупненный сборный СКР-5	1	
				Каркасы плоские		
А4		4	1.020-1/83 вып. 4-2	Кр-2	3	
А4		5	1.020-1/83 вып 4-2	Кр-25	2	
А4		6	1.020-1/83 вып. 4-2	Кр-26	2	
А4		7	1.020-1/83 вып 4-2	Кр-42	1	
				Сетки		
А4		8	503-2-21.86 КЖИ-С8,С9	С8	1	
А4		9	503-2-21.86 КЖИ-С8, С9	С9	1	
А4		10	1.020-1/83 вып. 4-2	С98	2	
А3		11	1.400-9 вып. 1	Петля униф. УП1-9	2	
				Детали		
Б4		12	503-2-21.86 КЖИ Д8	⌀6 AIII ГОСТ 5781-82*		
				с=150	16	0,03 кг
				Материалы.		
				Бетон класса В-25		1,48 м³

Ведомость расхода стали на элемент, кг.

Марка элемента	Изделия арматурные							Изделия закладные									Общий расход
	Арматура класса							Арматура класса						Прокат марки			
	AIII			AI		BpI		AIII				BpI		ВСТ3кп2			
	ГОСТ 5781-82*			ГОСТ 5781-82*		ГОСТ 6727-80		ГОСТ 5781-82*				ГОСТ 6727-80		ГОСТ 103-76*			
	⌀6	⌀16	Итого	⌀16	Итого	⌀5	Итого	⌀6	⌀12	⌀16	Итого	⌀5	Итого	10 КЖИ	10 КЖП	Итого	Всего
Д8	22.92	9.34	32.26	3.88	3.88	5.94	5.94	9.15	0.54	15.20	24.89	6.3	6.3	15.36	1.12	16.48	47.67	89.75

Диафрагму Д8 выполнить в металлоформе диафрагмы 1Д30.33 серии 1.020-1/83 вып. 4-1. Армирование и установку закладных выполнить по данному чертежу.

ГИП	Финкер		ТП 503-2-21.86 КЖИ-Д8
Н. контр	Сазоновская		Диафрагма жесткости Д8
Нач. отд.	Шишнцев		Стадия: РП; Масса: 3700; Масштаб:
Гл. констр.	Рубан		Лист; Листов 1
Гл. спец.	Розенблат		Минавтотранс РСФСР Типоавтотранс Ростовский филиал
Рук. гр.	Солей		
Вед. инж.	Кастрюлин		
Инж.	Садовская		

Инв. № подл. | Подпись и дата | Взам. инв. №

ТИПОВОЙ ПРОЕКТ 503-2-21.86 АЛЬБОМ IV

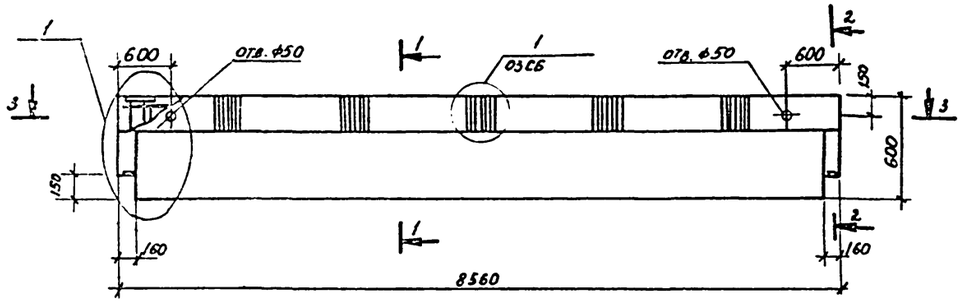

1-1

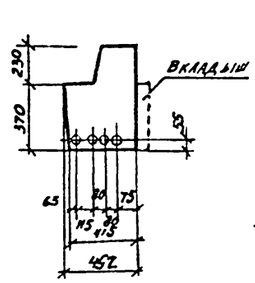

2-2

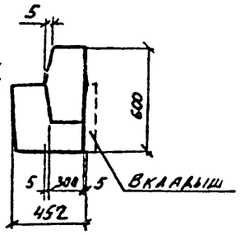

3-3

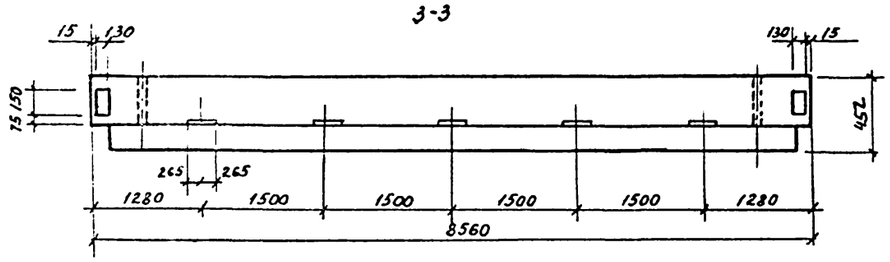

4-4

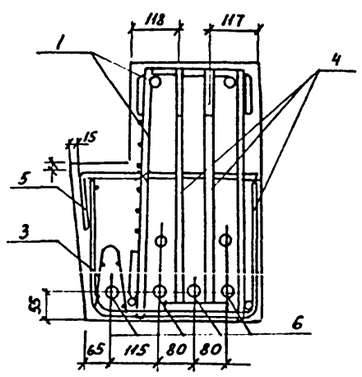

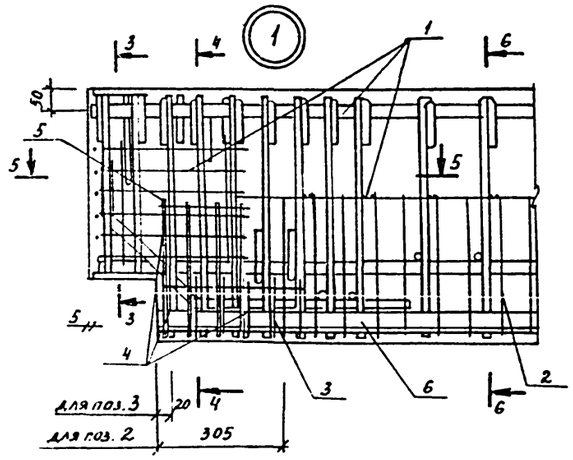

5-5

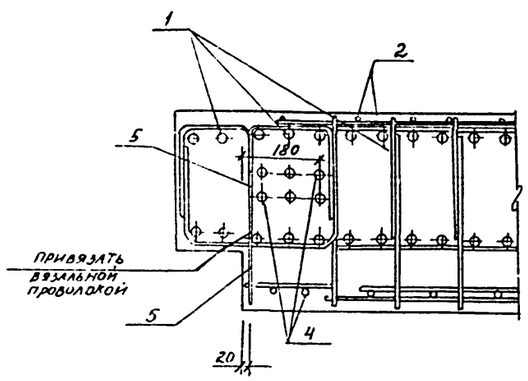

6-6

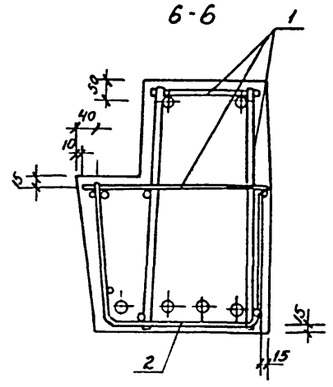

7-7

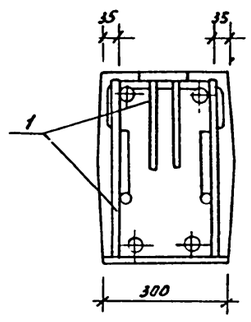

Спецификация ригеля Р10

Формат	Зона	Поз.	Обозначение	Наименование	Кол.	Примечание
				Сборочные единицы		
				Каркас		
А3		1	503-2-21.86 альбом IV	КП2	1	
				Сетки арматурные		
А4		2	503-2-21.86 альбом IV	С7	1	
А4		3	1.020-1/83 вып. 3-9	С-18	2	
				Изделие закладное		
А4		4	503-2-21.86 альбом IV	МН-9	2	
				Детали.		
				ф8 А III ГОСТ 5781-82*		
А2		5	503-2-21.86 КЖИ-Р10	ℓ=580	2	
				ф18 Ат V ГОСТ 10884-81		
Б4		6	503-2-21.86 КЖИ-Р10	ℓ=8240	4	
				Материалы		
				Бетон класса В30	1,92	м³

Ведомость деталей

Поз.	Эскиз
5	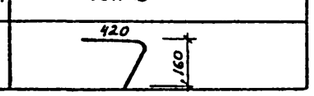

Ведомость расхода стали на один элемент, кг

Марка элемента	Напрягаемая арматура класса				Изделия арматурные														
					Арматура класса														
	Ат V			Всего	A I				A III								Вр I			Всего
	ГОСТ 10884-81				ГОСТ 5781-82*				ГОСТ 5781-82*								ГОСТ 6727-80			
	ф18		Итого		ф12	ф14		Итого	ф6	ф8	ф10	ф12	ф16	ф20	Итого	ф5		Итого	
Р10	65,85		65,85	65,85	20,16	2,08		23,24	21,07	0,46	—	63,56	33,32	—	118,41	10,52		10,52	152,17

продолжение

Изделия закладные													
Арматура класса								Прокат марки				Всего	Общий расход
A III					Вр I			Вст. 3 кп					
ГОСТ 5781-82*					ГОСТ 6727-80			ГОСТ 103-76*					
ф12	ф14	ф20	ф16	Итого	ф5		Итого	10÷130	132÷150	152÷210	Итого		
1,68	4,16	9,88	9,6	25,32				3,06	8,48	5,34	16,88	42,26	260,22

1. Ригель Р10 выполнить в металлоформе ригеля РОП.6.86-30Ат V серии 1.020-1/83 выпуск 3-7. Армирование, установку закладных и установку вкладышей выполнить по данному чертежу.
2. Последовательность сборки арматурных изделий в форме см. серию 1.020-1/83 выпуск 3-7 документ 0070. При этом особое внимание следует обратить на строгую фиксацию в проектном положении сборных закладных деталей поз. 4

Инв. № подл. | Подпись и дата | Взам. инв. №

			ТП 503-2-21.86	КЖИ-Р10
ГИП	Финкер		Ригель Р10	Стадия: РП; Масса: 4800; Масштаб:
Н. контр.	Сахновская			Лист; Листов 1
Нач. отд.	Пашинцев			Минавтотранс РСФСР ГИПРОАВТОТРАНС Ростовский филиал
Гл. констр.	Рубан			
Гл. спец.	Розенблат			
Рук. гр.	Солей			
Вед. инж.	Кастрюлин			
Вед. инж.	Чудрукова			

ТИПОВОЙ ПРОЕКТ 503-2-21.86 АЛЬБОМ IV

Спецификация ригелей Р11÷Р20

	Обозначение	Наименование	Количество на исполнение									
			Р11	Р12	Р13	Р14	Р15	Р16	Р17	Р18	Р19	Р20
		Документация										
		Ригели										
1	1.020-1/83 В 3-7	РОП 6.86-30 АтV			X							
2	1.020-1/83 В 3-7	РОП 6.86-30 АтV				X						
3	1.020-1/83 В 3-7	РДП 6.86-70 АтV	X									
4	1.020-1/83 В 3-7	РДП 6.86-90 АтV		X								
5	1.020-1/83 В 3-1	РОП 4.57-40					X					
6	1.020-1/83 В 3-1	РОП 4.57-40						X				
7	1.020-1/83 В 3-1	РОП 4.57-40								X		
8	1.020-1/83 В 3-1	РДП 4.57-30							X			
9	1.020-1/83 В 3-1	РДП 4.27-40									X	
10	1.020-1/83 В 3-1	РДП 4.27-40										X
	503-2-21.86 КЖИ-Р11÷Р20	Ведомость расхода										
		дополнительной стали	X	X	X	X	X	X	X	X	X	X
		Дополнительные										
		Сборочные единицы										
		Изделия закладные										
11	1.020-1/83 В 3-3	Мн 92	—	18	9	6	2	2	—	6	—	2
12	1.020-1/83 В 3-3	Мн 93	—	—	—	—	—	—	1	—	—	—
13	1.400-6/76 В1	М4-14	—	—	—	4	—	—	4	—	2	—
14	1.400-6/76 В1	М1-6-1	—	—	—	1	—	—	—	—	—	—
15	1.400-6/76 В1	М 4-26-1	—	—	—	1	—	—	—	—	—	—
16	1.400-15.В1.510	Мн 510	3	—	—	—	—	—	—	—	—	—
17	3.400-6/76	Мн 2-4	—	—	—	—	—	—	—	—	—	1

Ведомость расхода дополнительной стали на элемент, кг

Марка элемента	Изделия закладные																		Всего	Общий расход
	Арматура класса								Прокат марки											
	А III								В Ст 3 кп2	В Ст 3 пс										
	ГОСТ 5781-82*								ГОСТ 8510-72*	ГОСТ 103-76*										
	⌀6	⌀10	⌀12					Итого	L 160×10×9	Итого	6×120	6×40	8×110	10×200	8×150	6×130	10×130	Итого		
Р11	0,9	—	4,8					5,7	16,2	16,2	—	—	—	—	—	—	—	—	21,9	21,9
Р12	—	8,93	—					8,93	—	—	—	—	13,69	—	—	—	—	13,69	13,69	22,62
Р13	—	4,46	—					4,46	—	—	—	—	6,84	—	—	—	—	6,84	6,84	11,3
Р14	0,8	2,98	2,7					6,48	—	—	—	—	4,56	6,1	1,8	8,0	—	20,46	20,46	26,94
Р15	—	0,99	—					0,99	—	—	—	—	1,52	—	—	—	—	1,52	1,52	2,51
Р16	—	0,99	—					0,99	—	—	—	—	4,52	—	—	—	—	1,52	1,52	2,51
Р17	0,8	—	0,82					1,62	—	—	—	—	—	—	—	8,0	1,53	9,53	9,53	11,15
Р18	—	2,98	—					2,98	—	—	—	—	4,56	—	—	—	—	4,56	4,56	7,54
Р19	0,4	—	—					0,4	—	—	—	—	—	—	—	4,0	—	4,0	4,0	4,4
Р20	0,2	0,99	—					1,19	—	—	1,7	0,5	1,52	—	—	—	—	3,72	3,72	4,91

Инв. № подл. | Подпись и дата | Взам. инв. №

ГИП	Финкер		ТП 503-2-21.86 КЖИ-Р11÷Р20
Н.контр	Сахновская		
Нач. отд	Пашинцев		Ригели Р11÷Р20 Спецификация Ведомость расхода дополнительной стали
Гл. констр	Рубан		
Гл. спец.	Розенблат		
Ведущ.	Каспрюлин		
Инженер	Садовская		

Стадия	Лист	Листов
РП		1

Минавтотранс РСФСР ГИПРОАВТОТРАНС Ростовский филиал

ТИПОВОЙ ПРОЕКТ 503-2-21.86 АЛЬБОМ IV

РДП6-86-70АтV-1 / Р11

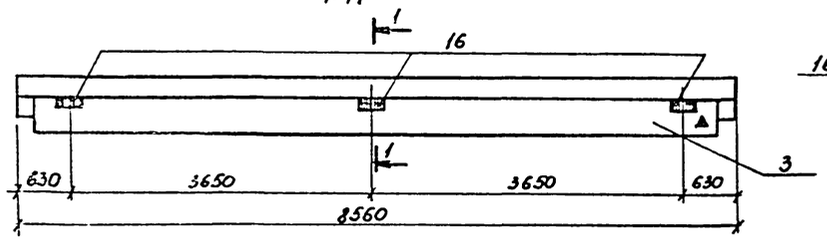

1-1

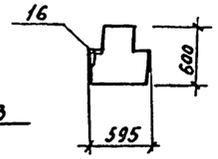

РДП6.86-90АтV-1 ; РОП6.86-30АтV-2 / Р12 ; Р13

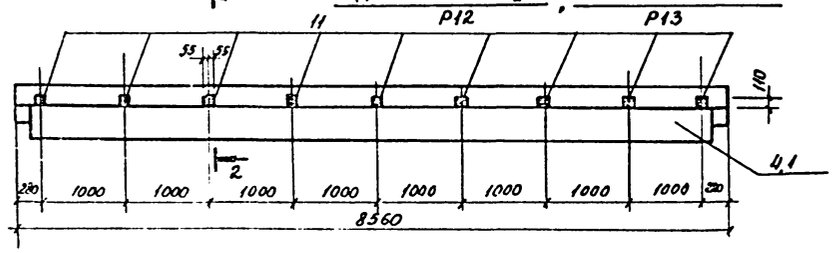

2-2

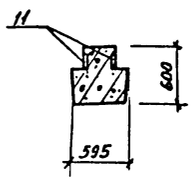

РОП6.86-30АтV-3 / Р14

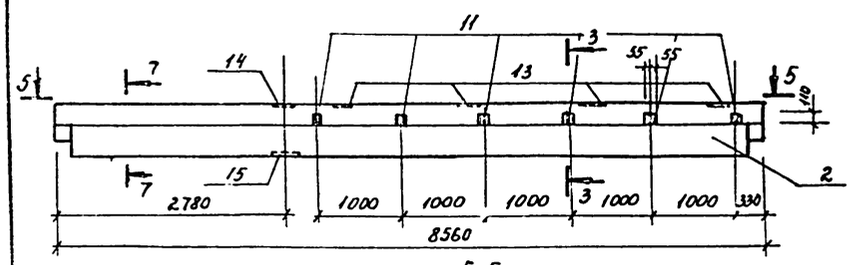

3-3

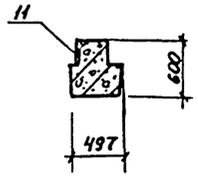

РЛП4.57-30-1 / Р17

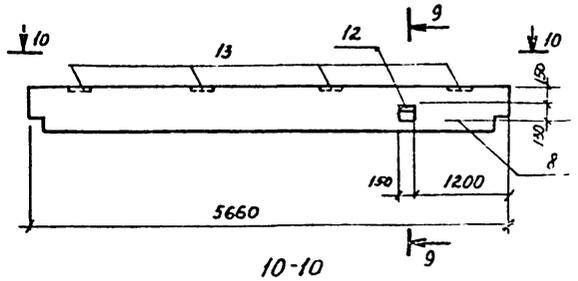

9-9

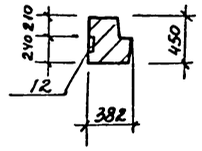

10-10

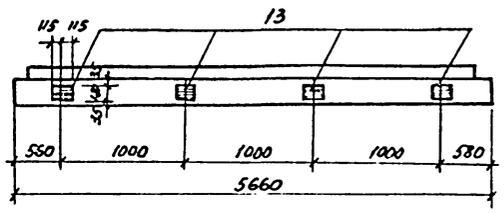

РДП4.27-40-2 / Р20

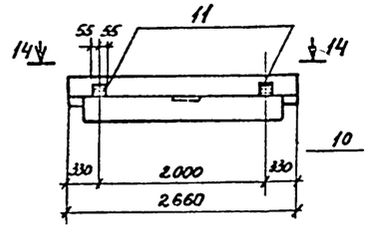

14-14

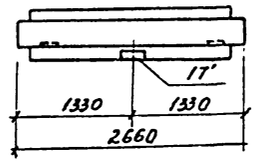

РОП4.57-40-3 / Р18

11-11

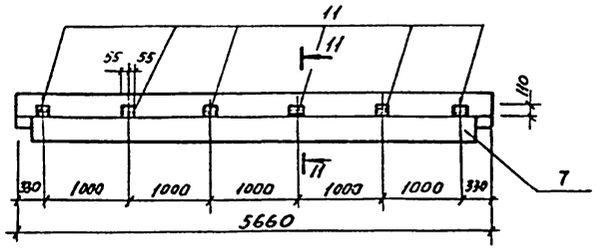

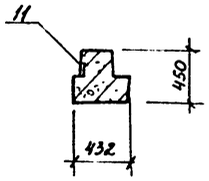

4-4

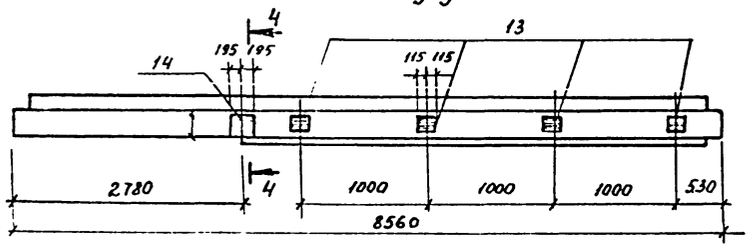

6-6

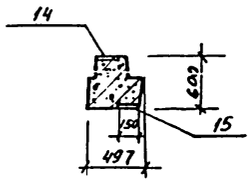

РДП4.27-40-1 / Р19

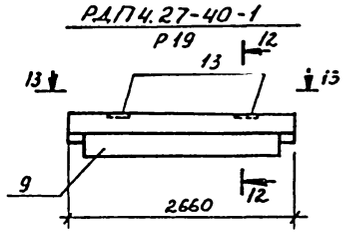

12-12

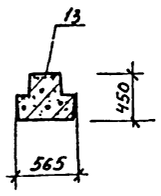

РОП4.57-40-1 ; РОП4.57-2 / Р15 ; Р16

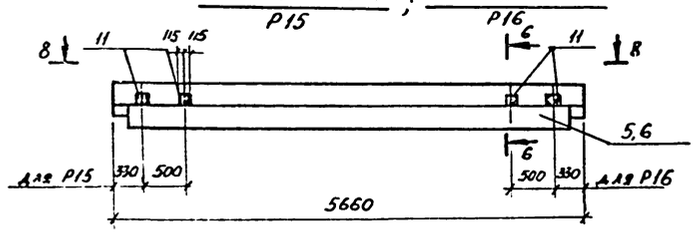

8-8

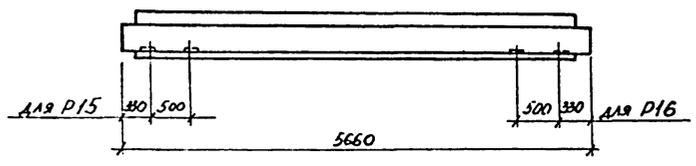

7-7

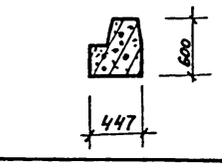

13-13

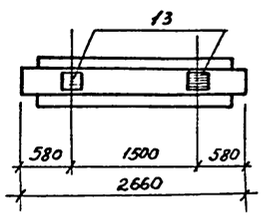

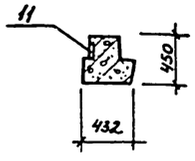

ТП 503-2-21.86			КЖИ-Р11÷Р20сб
Ригели Р11÷Р20		Стадия	Масса	Масштаб
		РП	–	1:50
		Лист	Листов 1
		Минавтотранс РСФСР ГИПРОАВТОТРАНС Ростовский филиал	

Гип	Финкер	
Н.контр	Сахновская	
Нач.отд	Пашинцев	
Гл.констр	Рубан	
Гл.спец.	Розенблат	
Рук.гр	Солей	
Вед.инж	Кастрюлин	
Вед.инж	Сухорукова	

Инв.№ подл. | Подпись и дата | Взам.инв.№

ТИПОВОЙ ПРОЕКТ 503-2-21.86 АЛЬБОМ IV

ПРС 86.15-8АтVТ-1
П15

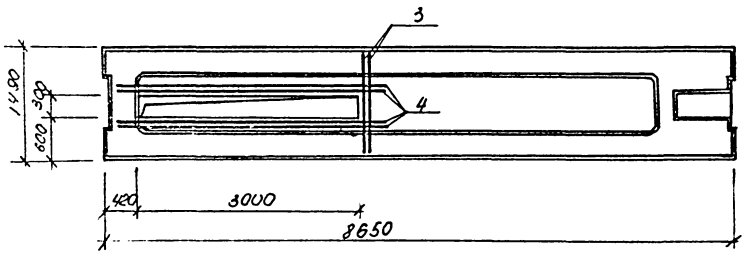

ПРС 86.15-8АтVТ-2
П16

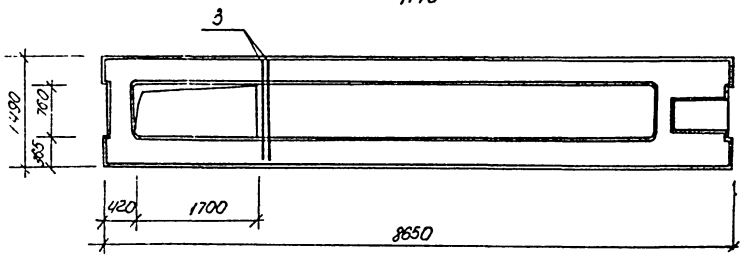

ПРС 86.15-8АтVТ-3
П17

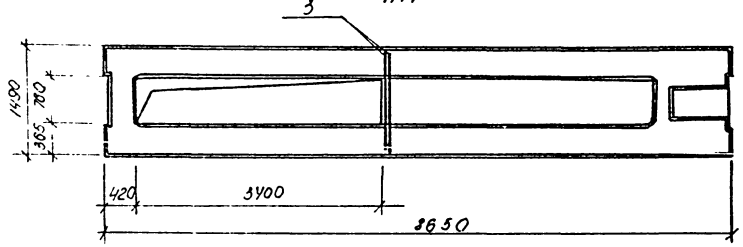

ПРС 86.15-8АтVТ-4
П18

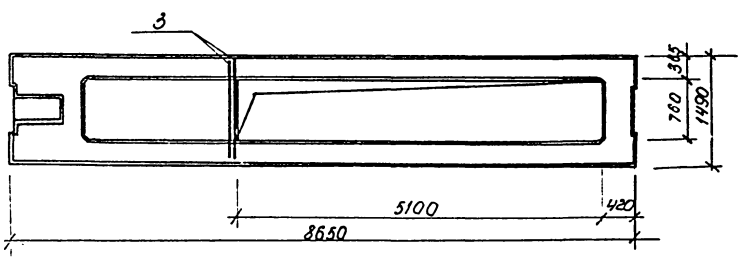

ПРС 86.15-8АтVТ-5
П19

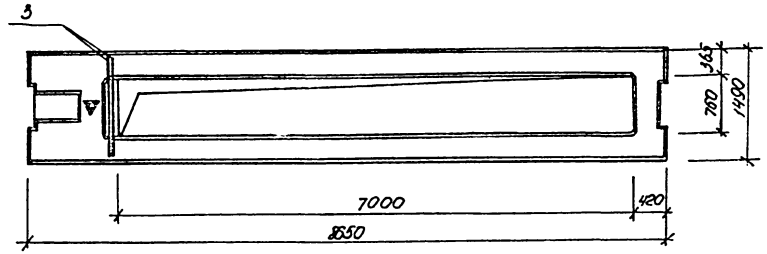

ПРС56.15-6АтVТ-1
П20

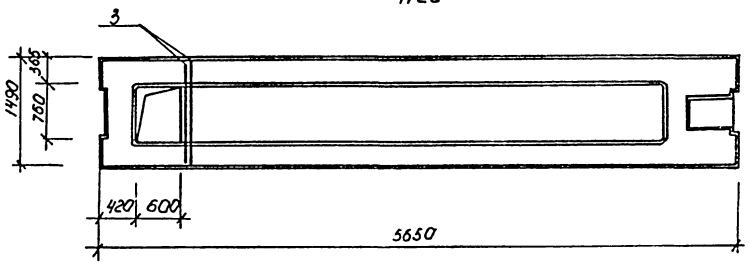

ПРС 86.15-8АтVТ-6
П21

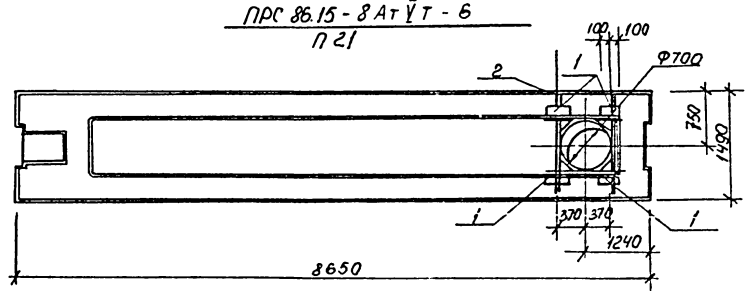

ГИП	Финкер		
Н. контр.	Соловская		
Нач. отд.	Пашинцев		
Гл. констр.	Рубан		
Гл. спец.	Розенблят		
Рук. гр.	Солей		
Вед. инж.	Кастрюлин		
Инж.	Чсикова		

ТП 503-2-21.86 КЖИ-П15÷П21 сб

Плиты перекрытия П15 ÷ П21

Стадия	Масса	Масштаб
РП	3710	1:50
Лист	Листов 1	

Минавтотранс РСФСР
ГИПРОАВТОТРАНС
Ростовский филиал

Инв. № подл. | Подпись и дата | Взам. инв. №

ТИПОВОЙ ПРОЕКТ 503-2-21.86 АЛЬБОМ IV

ПРС 86.15-8АтVТ-7
П 22

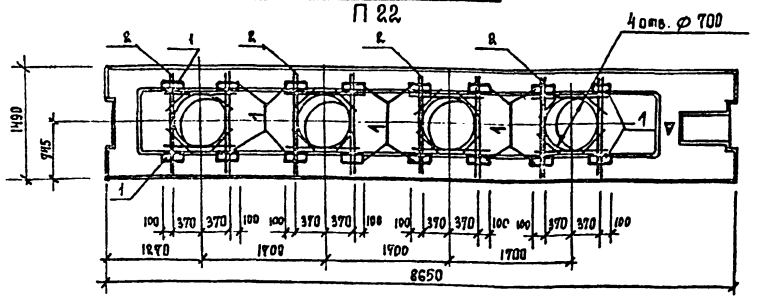

ПРС 86.15-8АтVт-8
П 23

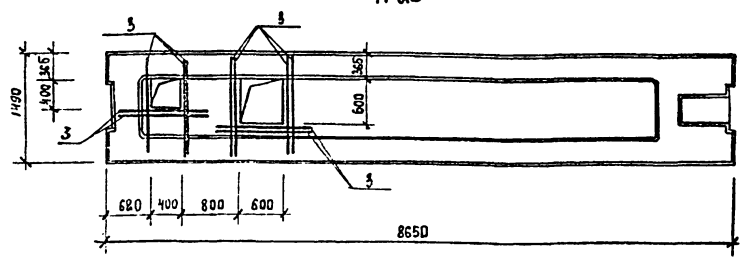

ПРС 86.15-8АтVт-9
П 24

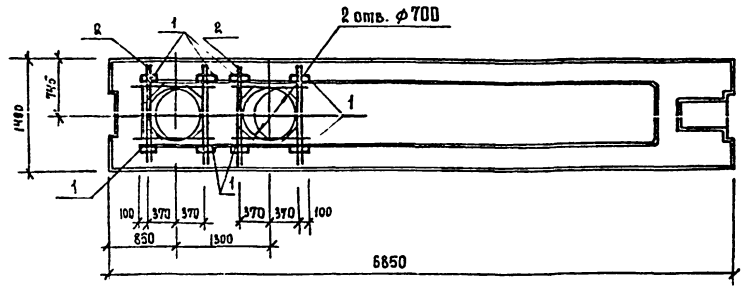

Спецификация плит перекрытия П15 ÷ П24

Формат	Зона	Поз.	Обозначение	Наименование	Кол. на испол. П15	П16	П17	П18	П19	П20	П21	П22	П23	П24	Примечание
				Документация											
				Плита перекрытия											
А3			1.041.1-2 вып.6	ПРС 68.15-8АтVт											
			503-2-21.86 альбом IV	Ведомость расхода дополнительной стали											
				Дополнительные сборочные единицы											
				Закладная деталь											
А4		1	1.400-6/76 вып.1	М 8-1	—	—	—	—	—	—	4	16	—	8	
				Сетка арматурная											
А4		2	503-2-21.86 альбом IV	С 10	—	—	—	—	—	—	1	4	—	2	
				Дополнительные детали											
				ф12 А-III ГОСТ 5781-82*											
Б4		3	503-2-21.86-КЖИ-П16;П17;П21	ℓ = 1470	2	2	2	2	2	2	—	—	11	—	1,31 кг
Б4		4	503-2-21.86-КЖИ-П16;П17;П21	ℓ = 3500	4	—	—	—	—	—	—	—	—	—	3,11 кг

Ведомость расхода дополнительной стали на элемент, кг

Марка элемента	Изделия арматурные: Арматура класса А-III ГОСТ 5781-82*: ф8	ф12		Итого	Всего	Изделия закладные: Арматура класса А-III ГОСТ 5781-82*: ф10		Итого	Прокат марки Вст3кп2 ГОСТ 103-76*: -8×100		Итого	Всего	Общий расход
П15	—	15,06		15,06	15,06	—		—	—		—	—	15,06
П16,П17,П18,П19,П20	—	2,62		2,62	2,62	—		—	—		—	—	2,62
П21	4,8	—		4,8	4,8	1,6		1,6	5,2		5,2	6,8	11,6
П22	19,2	—		19,2	19,2	6,4		6,4	20,8		20,8	27,2	46,4
П23	—	14,41		14,41	14,41	—		—	—		—	—	14,41
П24	9,6			9,6	9,6	3,2		3,2	10,4		10,4	13,6	23,2

ГИП	Финкер	
Н. контр	Сазановская	
Нач. отд.	Пашинцев	
Гл. констр	Рубан	
Гл. спец.	Розенблат	
Рук. гр.	Солей	
Инженер	Чеников	

ТП 503-2-21.86 КЖИ-П22-П24

Плиты перекрытия П22÷П24

Стадия	Масса	Масштаб
РП	3710	1:50
Лист	Листов 1	

Минавтотранс РСФСР ГИПРОАВТОТРАНС Ростовский филиал

Инв. № подл. | Подпись и дата | Взам. инв. №

ТИПОВОЙ ПРОЕКТ 503-2-21.86 АЛЬБОМ IV

Формат	Зона	Поз.	Обозначение	Наименование	Количество на исполнение ПС19	ПС20	ПС21	ПС22	ПС23	ПС24	ПС25	ПС26	ПС27	ПС28	ПС29	ПС30	ПС31	ПС32	ПС33	ПС34	ПС35	ПС36	ПС37	ПС38	ПС39	ПС40	ПС41	ПС42	ПС43	ПС44	ПС45	ПС46	ПС47	ПС48	ПС49	ПС50	ПС51	ПС52	ПС56	ПС57	ПС58	ПС59	ПС60	Примечание
				Документация																																								
				Панели																																								
А3		1	1.030.1-1 Вып. 1-1	ПС 30.12.2,5-6А					X	X	X	X	X	X	X	X																					X							
А3		2	1.030.1-1 Вып. 1-1	ПС 30.15.2,5-6А	X																																							
А3		3	1.030.1-1 Вып 1-1	ПС 30.18.2,5-6А		X	X	X																																				
А3		4	1.030.1-1 Вып. 1-1	ПС 60.12.2,5-3А														X	X	X																				X				
А3		5	1.030.1-1 Вып. 1-1	ПС 60.15.2,5-2А																																					X	X	X		
А3		6	1.030.1-1 Вып. 1-1	ПС 60.18.2,5-2А																																								X	
А3		7	1.030.1-1 Вып 1-1	ПС 72.18.2,5-3А													X																												
А3		8	1.030.1-1 Вып 1-1	ПС 90.12.2,5-2А																	X	X																							
А3		9	1.030.1-1 Вып.1-1	ПС 90.15.2,5-2А																			X	X	X	X																			
А3		10	1.030.1-1 Вып 1-1	ПС90.18.2,5-2А																							X	X	X	X	X	X	X												
А3		11	1.030.1-1 Вып. 1-1	2ПС9.12.2,5-А																														X										
А3		12	1.030.1-1 Вып.1-1	2ПС12.12.2,5-А																															X									
А3		13	1.030.1-1 Вып 1-1	2ПС18.12.2,5-А																																X	X							
А3			503-2-21.86 Альбом IV	Ведомость расхода																																								
				дополнительной стали	X	X	X	X	X	X	X	X	X	X	X	X	X	X	X	X	X	X	X	X	X	X	X	X	X	X	X	X	X	X	X	X	X	X	X	X	X	X	X	X	X
				Дополнительные																																								
				сборочные единицы																																								
				Изделия закладные																																								
АЧ		18	1.030 1-1 Вып. 1-3	М1	2	2	2	2		1	1	1	1	1	1	1	1	1	1	1	2	2	2	2	2	2	2	2	2	2	2	2	—	—	—	—	1	2	2	2	2	2
АЧ		19	1.030 1-1 Вып. 1-3	М5	2	2	2	—	—	—	—	—	—	—	—	—	—	—	—	—	—	—	2	2	—	—	—	—	—	—	—	—	—	—	—	—	—	2	2	—	2
АЧ		20	1.030 1-1 Вып 1-3	М9	—	—	2	4	—	—	—	2	1	2	1	4	4	—	2	—	4	6	—	4	8	8	6	10	6	10	2	6	6	—	1	—	—	—	2	—	2	4	—
АЧ		21	1.030 1-1 Вып 1-3	М11	—	—	—	—	4	2	2	1	2	1	2	2	1	2	2	2	—	—	—	—	—	—	—	—	—	—	—	—	—	4	4	4	4	2	—	—	—	—	—
		22	1.030 1-1 Вып 0-1	Брус деревянный	—	—	2	4	—	—	—	—	—	—	—	—	2	—	2		4	4	—	4	8	4	6	2	6	8	2	6	6	—	—	—	2	—	2	—	2	4	—
АЧ		23	1.400-6/76 Вып. 1	МЧ-33	—	—	—	—	—	—	—	—	1	—	1	—	—	—	—	—	—	—	—	—	—	—	—	—	—	—	—	—	—	1	—	—	—	—	—	—	—	—	—

ГИП	Финкер		
Н.контр	Сахновская		
Нач.отд	Пашинцев		
Гл.констр	Рубан		
Гл.спец.	Розенблат		
Рук.гр	Солей		
Ведущ.	Клименко		
Инженер	Чеиков		

ТП 503-2-21.86 КЖИ – ПС19÷ПС52; ПС56÷ПС60

Спецификация панелей стеновых ПС19–ПС52, ПС56÷ПС60

Стадия	Лист	Листов
РП	1	

Минавтотранс РСФСР ГИПРОАВТОТРАНС Кустовский филиал

Подпись и дата | Инв. № подл.

ТИПОВОЙ ПРОЕКТ 503-2-21.86 АЛЬБОМ IV

Формат	Зона	Поз.	Обозначение	Наименование	ПС61	ПС62	ПС63	ПС64	ПС65	ПС66	ПС67	ПС68	ПС69	ПС70	ПС71	ПС72	ПС73	ПС74	ПС75	ПС76	ПС77	ПС78	Примечание
				Документация																			
				Панели																			
А3		12	1.030.1-1 вып. 1-1	2ПС12.12.2,5-А					Х	Х	Х	Х	Х	Х									
А3		14	1.030.1-1 вып. 1-1	ПС60.18.2,5-4А	Х	Х	Х	Х															
А3		15	1.030.1-1 вып.1-1	2ПС15.12.2,5-А											Х	Х	Х	Х	Х	Х			
А3		16	1.030.1-1 вып. 1-1	3ПС41.150.25-А																	Х		
А3		17	1.030.1-1 вып.1-1	3ПС41.180.25-А																		Х	
А3			503-2-21.86 альбом IV	Ведомость расхода																			
				дополнительной стали.	Х	Х	Х	Х	Х	Х	Х	Х	Х	Х	Х	Х	Х	Х	Х	Х	Х	Х	
				Дополнительные																			
				сборочные единицы.																			
				Изделия закладные.																			
А4		18	1.030.1-1 вып. 1-3	М1	2	2	2	2	1	1	1	1	1	1	1	1	1	1	1	1	2	2	
А4		19	1.030.1-1 вып. 1-3	М5	2	—	—	—	—	—	—	—	—	—	—	—	—	—	—	—	2	2	
А4		20	1.030.1-1 вып. 1-3	М9	2	6	6	4	1	2	1	1	2	1	—	2	1	2	1	—	—	—	
А4		21	1.030.1-1 вып. 1-3	М11	—	—	—	—	1	2	2	1	2	2	2	1	2	1	2	2	—	—	
		22	1.030.1-1 вып. 0-1	Брус деревянный	2	4	—	4	—	—	—	—	—	—	—	—	—	—	—	—	—	—	
А4		23	1.400-6/76	М4-33	—	—	—	—	—	—	—	—	—	—	—	—	1	—	1	—	—	—	

Инв. № подл. | Подпись и дата | Взам. инв. №

ГИП	Финкер	
Н. контр.	Сахновская	
Нач. отд.	Пашинцев	
Гл. констр.	Рубан	
Гл. спец.	Розенблат	
Рук. гр.	Солей	
Вед. инж.	Каменко	
Инж.	Усиков	

ТП 503-2-21.86 КЖИ-ПС61÷ПС78

Спецификация панелей стеновых ПС61÷ПС78 (для t°-40°)

Стадия	Лист	Листов
РП		1

Минавтотранс РСФСР ГИПРОАВТОТРАНС Ростовский филиал

Копировал Формат А3

ТИПОВОЙ ПРОЕКТ 503-2-21.86 АЛЬБОМ IV

Формат	Зона	Поз.	Обозначение	Наименование	ПС52	ПС56	ПС57	ПС58	ПС59	ПС60	ПС61	ПС62	ПС63	ПС64	ПС65	ПС66	ПС67	ПС68	ПС69	ПС70	ПС71	ПС72	ПС73	ПС74	ПС75	ПС76	Примечание
				Документация																							
				Панели																							
А3		1	1.030.1-1 вып. 1-1	ПС30.12.2,0-6А																							
А3		4	1.030.1-1 вып. 1-1	ПС60.12.2,0-2А																							
А3		5	1.030.1-1 вып. 1-1	ПС60.15.2,0-2А																							
А3		6	1.030.1-1 вып. 1-1	ПС60.18.2,0-1А																							
А3		7	1.030.1-1 вып. 1-1	ПС60.18.2,0-3А																							
А3		12	1.030.1-1 вып. 1-1	2ПС12.12.2,0-А																							
А3		15	1.030.1-1 вып. 1-1	2ПС15.12.2,0-А																							
А3			503-2-21.86 альбом IV	Ведомость расхода																							
				дополнительной стали																							
				Дополнительные																							
				сборочные единицы.																							
				Изделия закладные.																							
А4		18	1.030.1-1 вып. 1-3	М2	1	2	2	2	2	2	2	2	2	2	1	1	1	1	1	1	1	1	1	1	1	1	
А4		19	503-2-21.86 альбом IV	МН11	—	—	2	2	—	2	2	—	—	—	—	—	—	—	—	—	—	—	—	—	—	—	
А4		20	1.030.1-1 вып. 1-3	М9	—	2	—	2	4	—	2	6	6	4	1	2	1	1	2	1	—	2	1	2	1	—	
А4		21	1.030.1-1 вып. 1-3	М11	2	—	—	—	—	—	—	—	—	—	1	2	2	1	2	2	2	1	2	1	2	2	
		22	1.030.1-1 вып. 0-1	Брус деревянный	—	2	—	2	4	—	2	4	—	4	—	—	—	—	—	—	—	—	—	—	—	—	
А4		23	1.400-6/76	М4-33	—	—	—	—	—	—	—	—	—	—	—	—	—	—	—	—	—	—	1	—	1	—	

Инв. № подл. | Подпись и дата | Взам. инв. №

ГИП	Финкер	
Н. контр.	Сахновская	
Нач. отд.	Пашинцев	
Гл. констр.	Рубан	
Гл. спец.	Розенблат	
Рук. гр.	Солей	
Вед. инж.	Каменко	
Инж.	Усиков	

ТП 503-2-21.86 КЖИ-ПС52, ПС56÷ПС76

Спецификация панелей стеновых ПС-52; ПС56÷ПС76 (для t°-20°; -30°)

Стадия	Лист	Листов
РП		1

Минавтотранс РСФСР ГИПРОАВТОТРАНС Ростовский филиал

Копировал Формат А3

ТИПОВОЙ ПРОЕКТ 503-2-21.86 АЛЬБОМ IV

ПС 30.15.2,5-6А-32
ПС 19

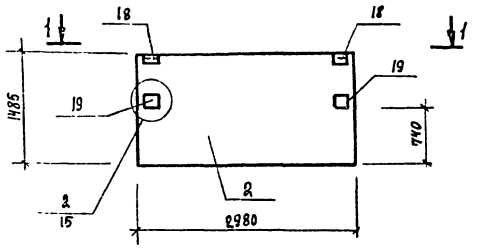

1-1

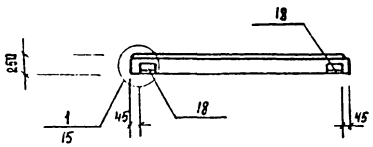

ПС 30.18.2,5-6А-32
ПС 20

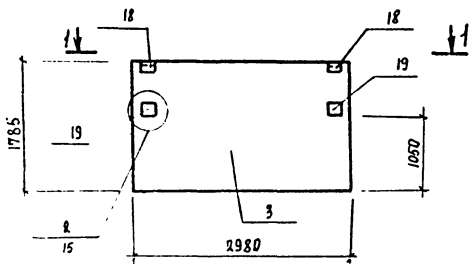

ПС 30.18.2,5-6А-33
ПС 21

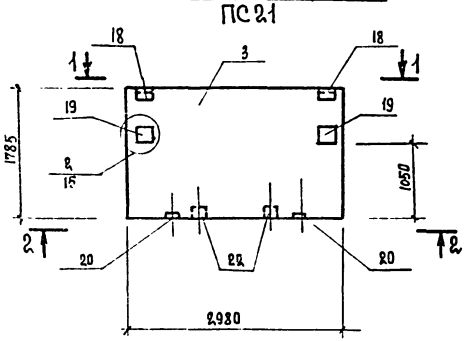

2-2

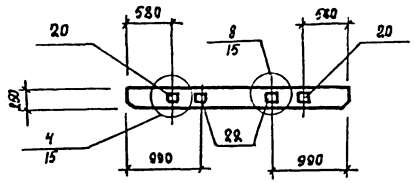

ПС 30.18.2,5-6А-34
ПС 22

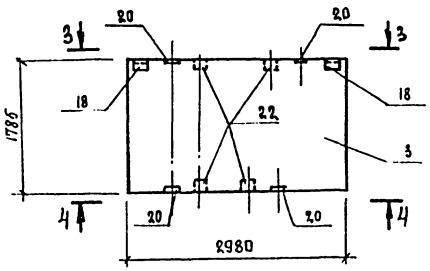

3-3

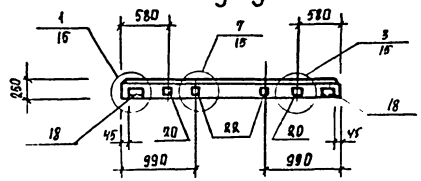

4-4

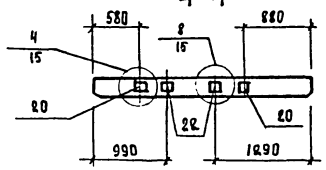

ПС 30.12.2,5-6А-32
ПС 23

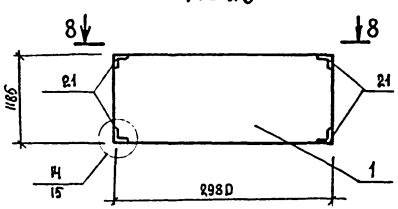

ПС 30.12.2,5-6А-33
ПС 24

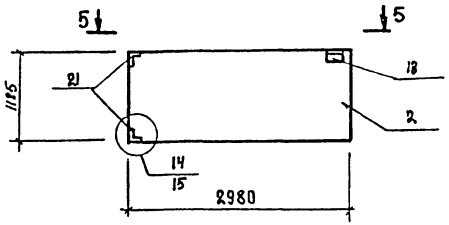

5-5

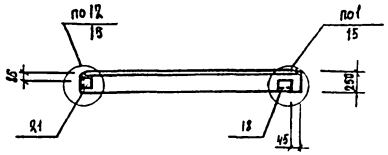

ПС 30.12.2,5-6А-35
ПС 26

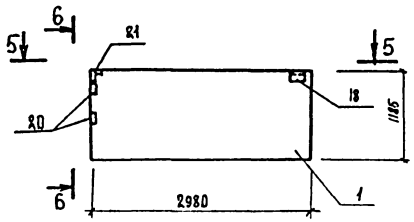

6-6

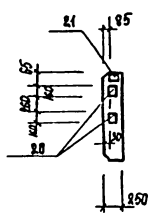

7-7

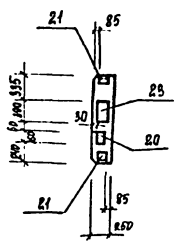

8-8

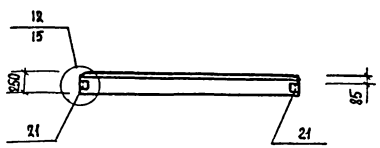

ПС 30.12.2,5-6А-34 ; ПС 30.12.2,5-6А-37
ПС 25 ПС 28

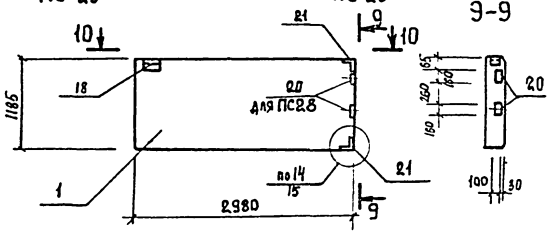

10-10

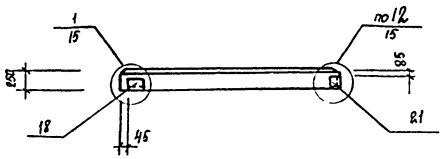

ПС 30.12.2,5-6А-36
ПС 27

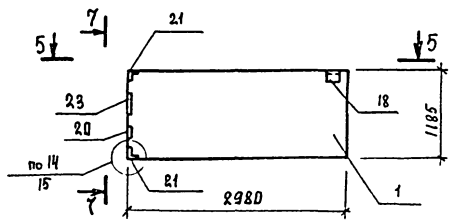

Узлы замаркированы по серии 1.030.1-1 вып. 0-1

ГИП	Финкер		ТП 503-2-21.86 КЖИ-ПС19÷ПС28сб		
Н.контр.	Сахновская				
Нач.отд.	Пашинцев		Панели стеновые ПС19 ÷ ПС28	Стадия	Масса	Масштаб
Гл.констр.	Руван			РП	-	1:50
Гл.спец.	Розенблат			Лист	Листов 1	
Рук.гр.	Солей			Минавтотранс РСФСР ГИПРОАВТОТРАНС Ростовский филиал		
Вед.инж.	Каспрюлин					
Вед.инж.	Клименко					
Инженер	Усиков					

Инв. № подл. | Подпись и дата | Взам. инв. №

ПС30.12.2.5-6А-38
ПС 29

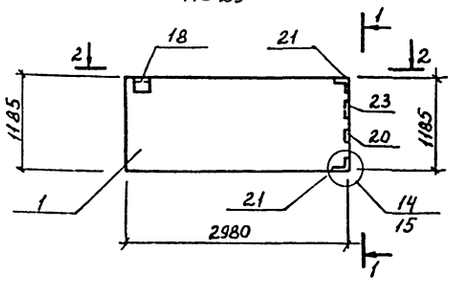

1-1

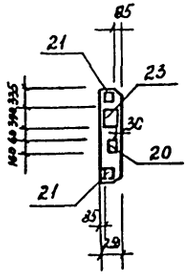

ПС 72.18.2.5-3А-18
ПС31

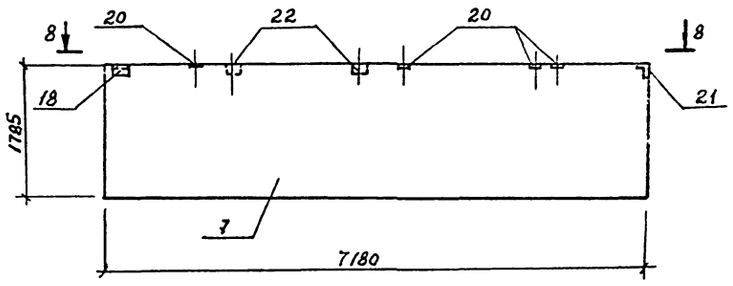

2ПС18.12.2,5-А-1
ПС50

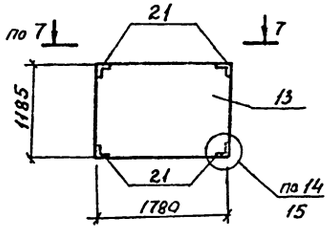

2ПС18.12.2,5-А-2
ПС51

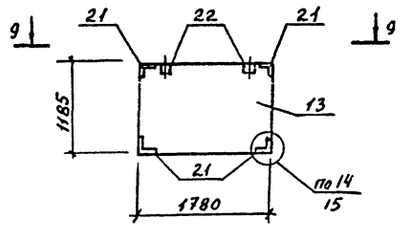

2-2

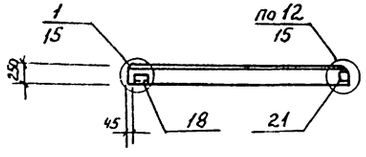

3-3

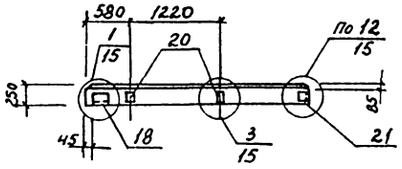

8-8

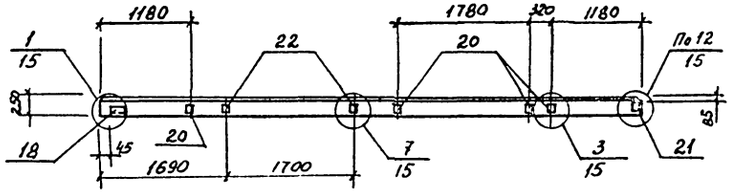

ПС30.12.2.5-6А-39
ПС30

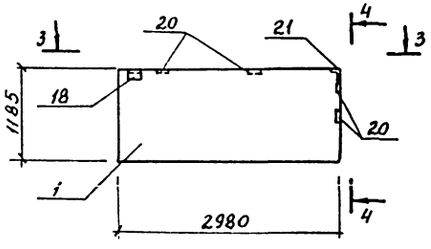

4-4

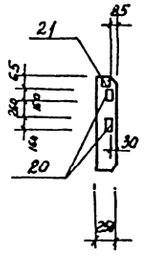

2ПС9.12.2.5-А-1
ПС 48

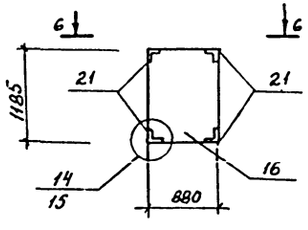

2ПС.12.12.2,5-А-5
ПС 49

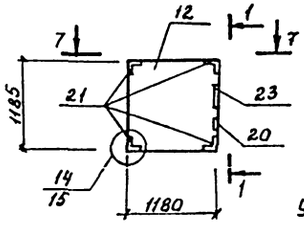

9-9

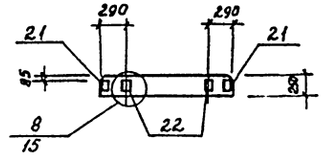

Узлы замаркированы по серии 1.030.1-1 выпуск 0-1.

ПС30.12.2,0-6А-32; ПС30.12.2,5-6А-40
ПС52

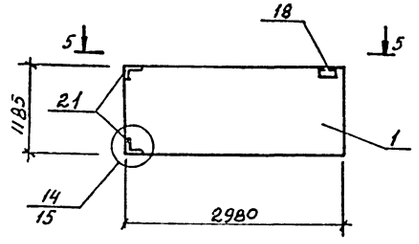

5-5

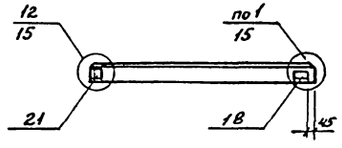

6-6

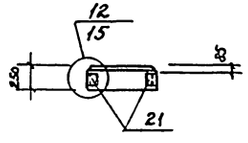

7-7

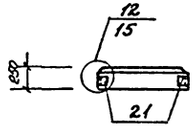

ГИП	Финкер		
Н.контр	Сахновская		
Нач. отд.	Пишинцев		
Гл. констр	Рубан		
Гл. спец.	Розенблат		
Рук. гр	Солей		
Вед.инж.	Катрюкин		
Инж.	Усиков		

ТП 503-2-21.86 КЖИ-ПС29÷ПС31, ПС48÷ПС52сб

Панели стеновые
ПС 29÷ПС 31;
ПС 48÷ПС52

Стадия	Масса	Масштаб
РП	-	1:50
Лист	Листов 1	

Гипроавтотранс РСФСР
ГИПРОАВТОТРАНС
Ростовский филиал

Инв. № подл. | Подпись и дата | Взам. инв. №

ПС 60.12.2.5-3Л-32

ПС32

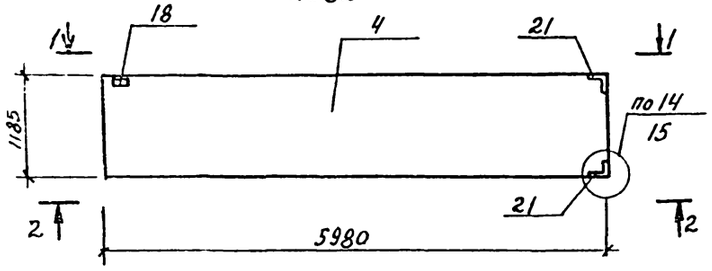

1-1

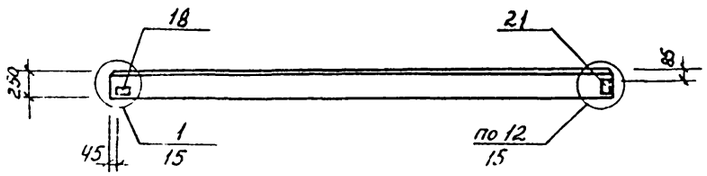

2-2

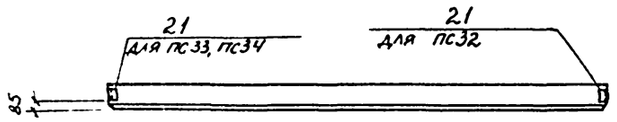

ПС60.12.2.5-3Л-33 ; ПС60.12.2.5-3Л-34

ПС33 ; ПС34

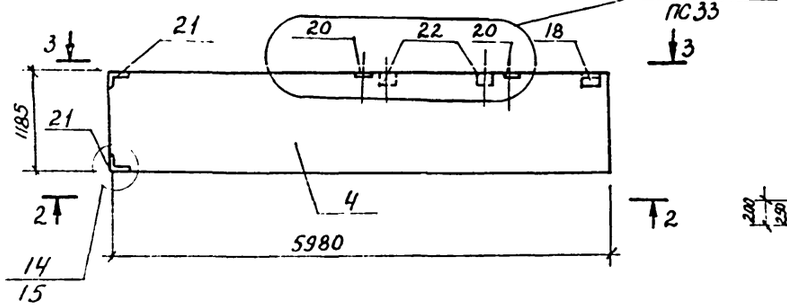

3-3

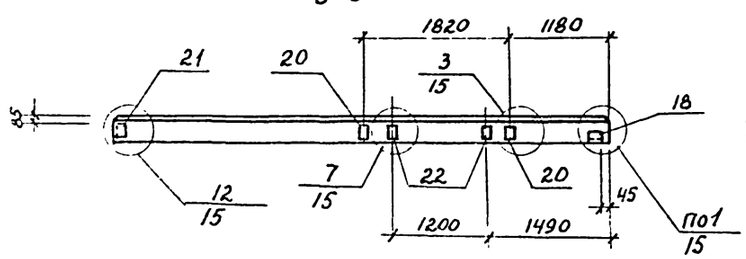

ПС60.12.2.0-2Л-32 ; ПС60.12.2.5-3Л-35

ПС56

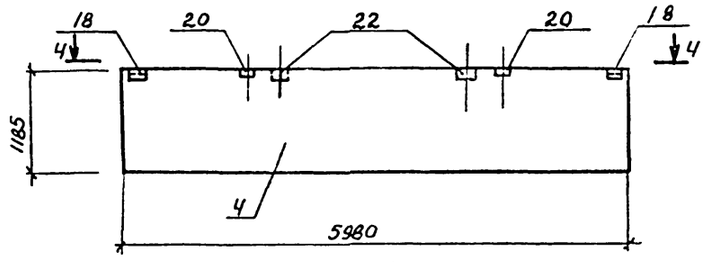

4-4

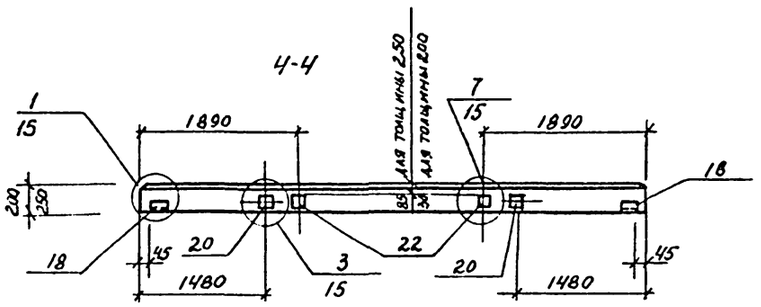

ПС60.15.2.0-2Л-32; ПС60.15.2.5-2Л-32

ПС57

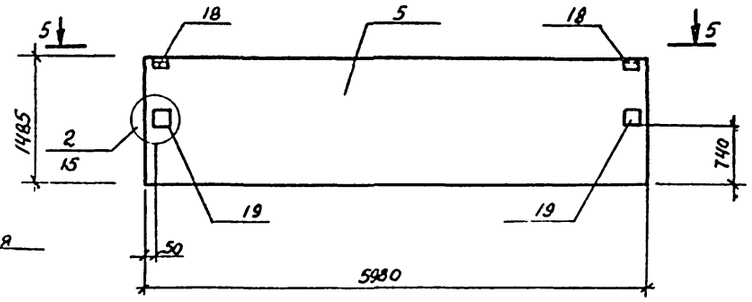

5-5

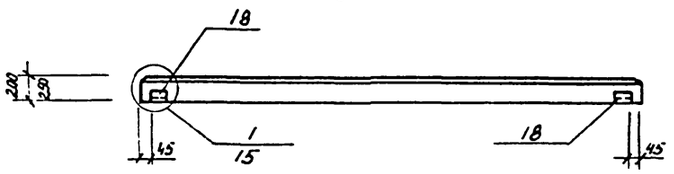

ПС60.15.2.0-2Л-33 ; ПС60.15.2.5-2Л-33

ПС58

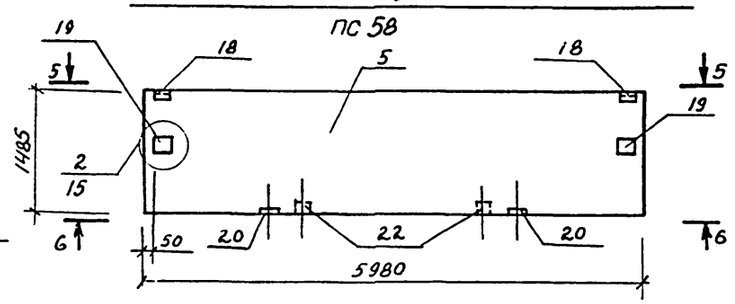

6-6

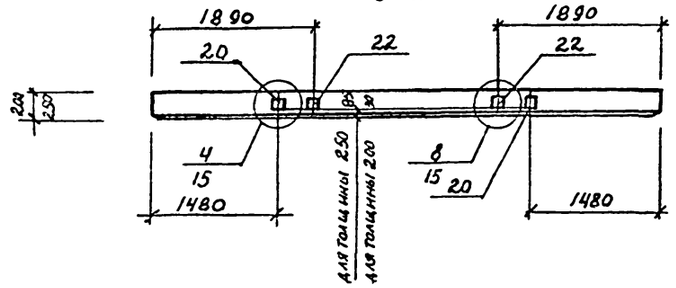

ПС60.15.2.0-2Л-34; ПС60.15.2.5-2Л-34

ПС59

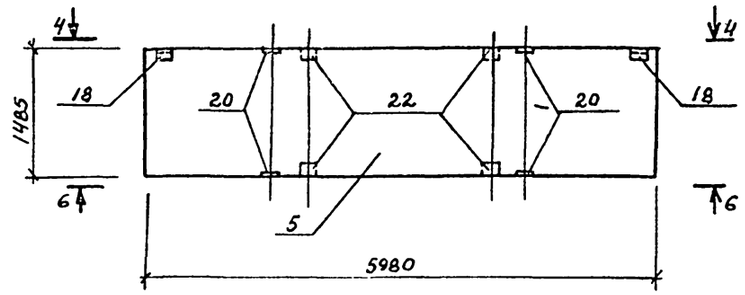

Узлы замаркированы по серии 1.030.1-1 вып. 0-1.

				ТП 503-2-21.86 КЖИ- ПС32÷ПС34 / ПС56÷ПС59 СБ		
ГИП	Финкер			Панели стеновые ПС 32÷ПС34; ПС56÷ПС59	Стадия: РП	Масса: –	Масштаб: 1:50
Н.контр	Сахновская				Лист	Листов 1	
Нач.отд.	Пшеницев				Минавтотранс РСФСР ГИПРОАВТОТРАНС Ростовский филиал		
Гл.констр.	Рубан						
Гл.спец.	Розенблат						
Рук.гр.	Солей						
Вед.инж.	Кострюлин						
Вед.инж.	Каменко						
Инж.	Усиков						

Инв.№ подл. | Подпись и дата | Взам.инв.№

ПС 90.12.2,5-2А-18
ПС 35

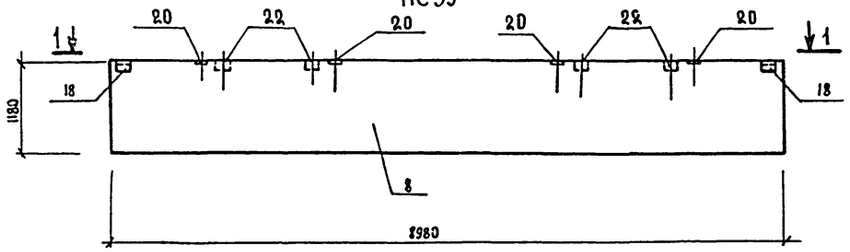

1-1

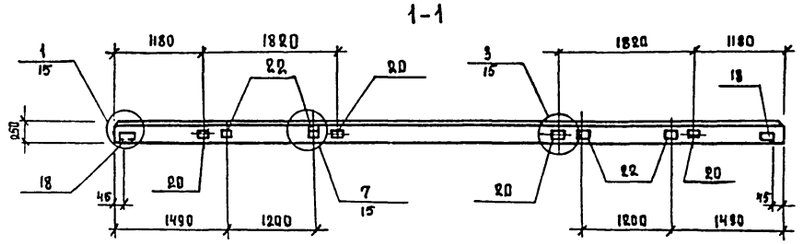

ПС 90.12.2,5-2А-19
ПС 36

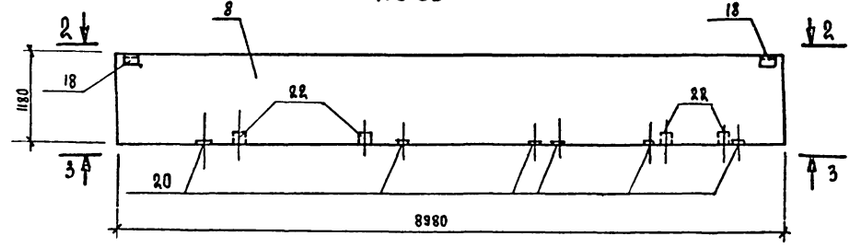

2-2

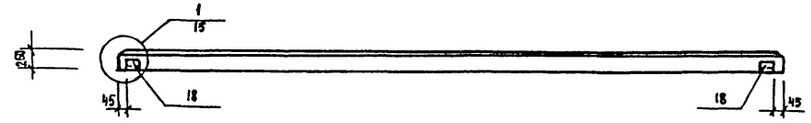

3-3

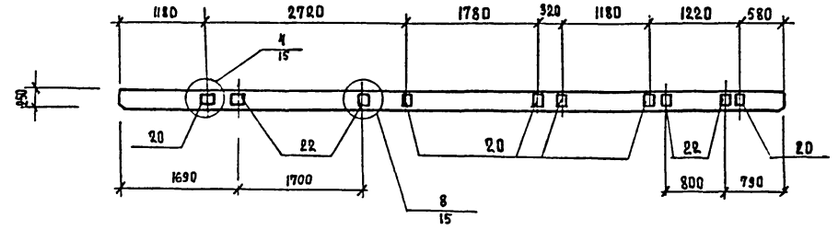

ПС 90.15. 2,5-2А-18
ПС 37

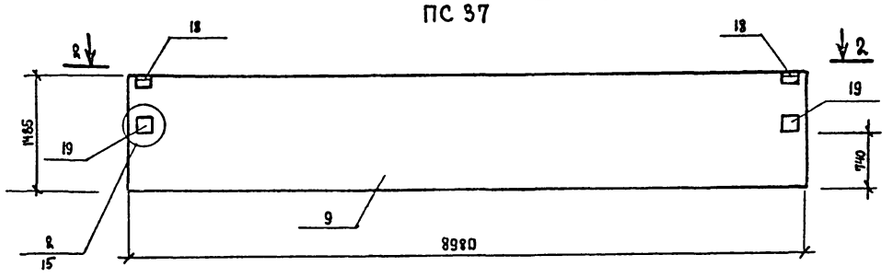

ПС 90.15. 2,5-2А-19
ПС 38

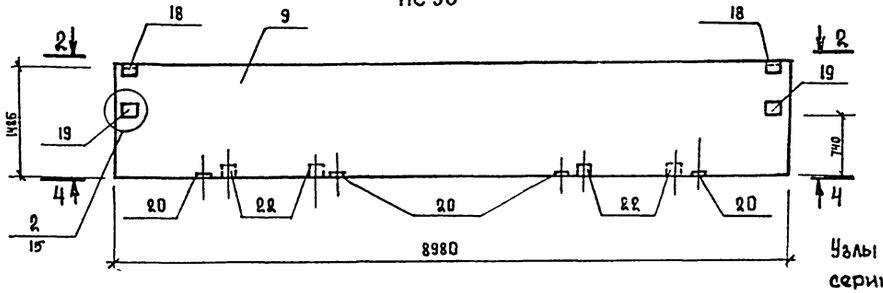

Узлы замаркированы по серии 1.030.1-1 вып.0-1

4-4

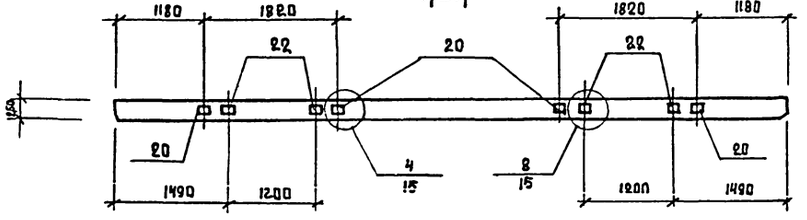

ПС 90.15. 2,5-2А-20
ПС 39

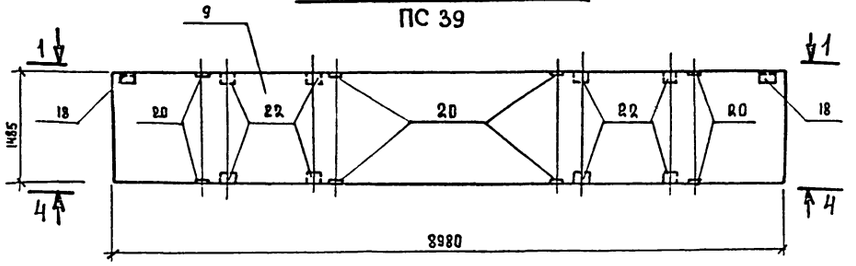

ГИП	Финкер		ТП 503-2-21.86		КЖИ-ПС35÷ПС39сб
Н.контр.	Сахновская		Панели стеновые ПС 35÷ПС 39	Стадия	Масса	Масштаб
Нач. отд	Лашинцев			РП	–	1:50
Гл. констр	Рубан			Лист	Листов 1	
Гл. спец.	Розенблат			Минавтотранс РСФСР ГИПРОАВТОТРАНС Ростовский филиал		
Рук. гр.	Солей					
Вед. инж	Кастрюлин					
Вед. инж	Клименко					
Инженер	Чеикоб					

Инв. № подл. | Подпись и дата | Взам. инв. №

ПС 90.15.2,5-21-21
ПС 40

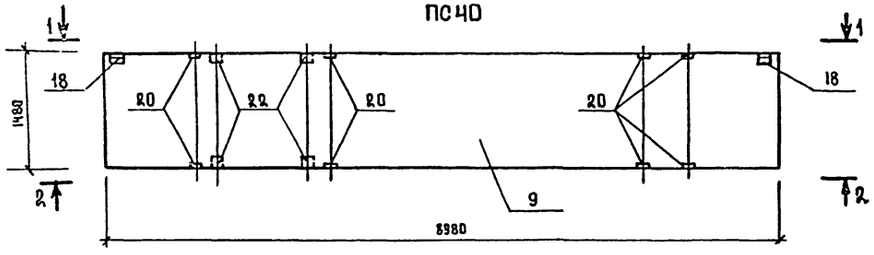

1-1

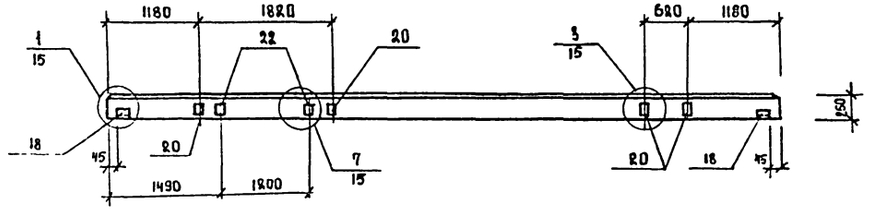

2-2

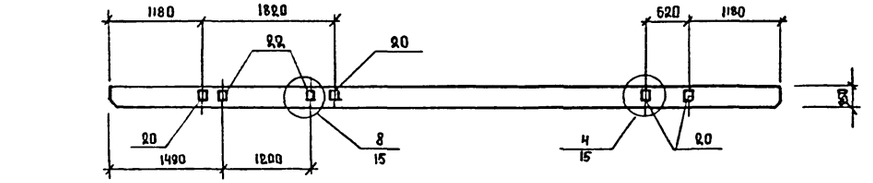

ПС 90.18.2,5-21-18
ПС 41

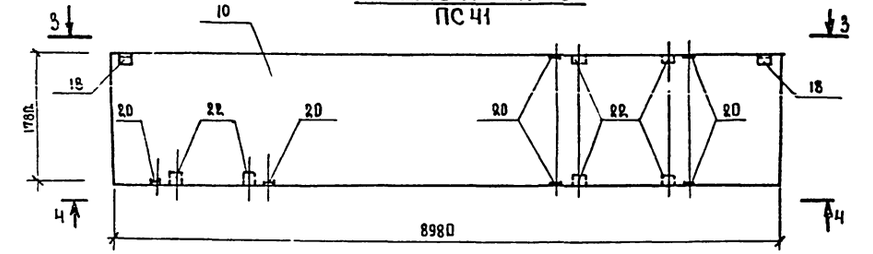

3-3

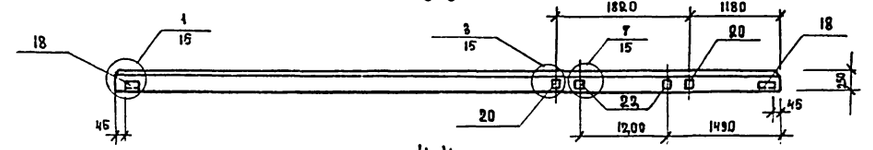

4-4

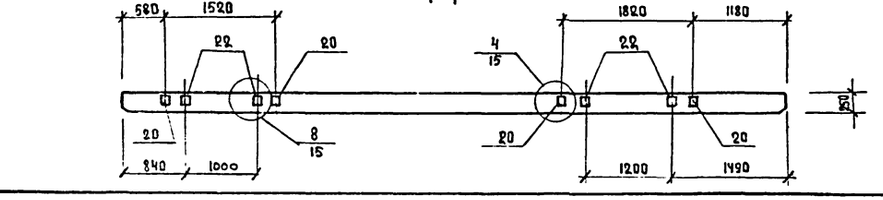

ПС 90.18.2,5-21-19
ПС 42

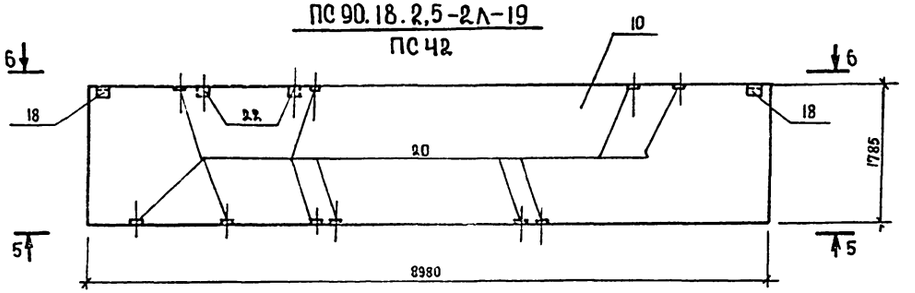

5-5

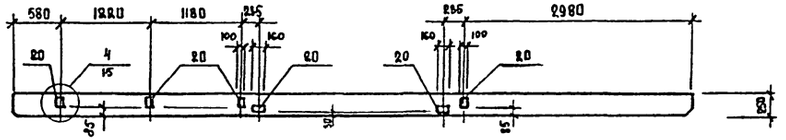

ПС 90.18.2,5-21-20
ПС 43

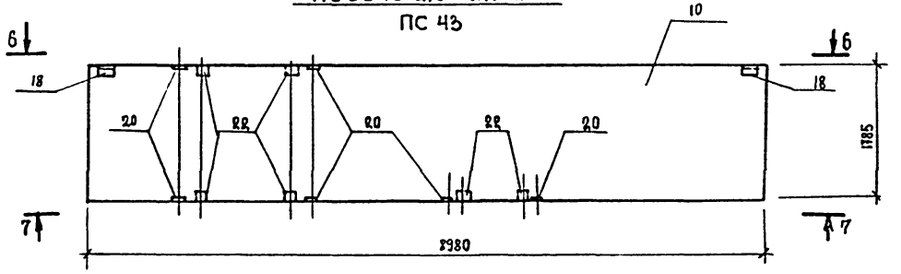

6-6

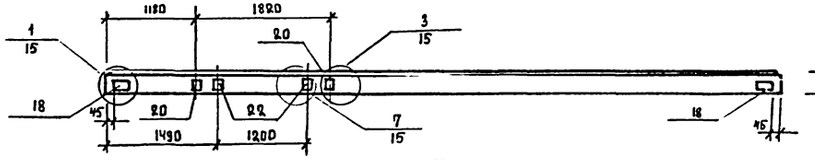

7-7

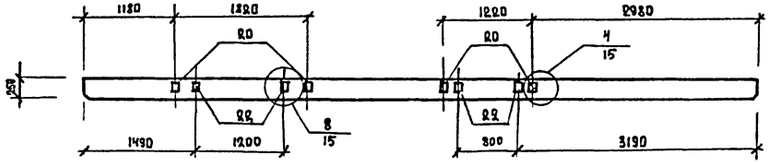

Узлы замаркированы по серии 1.090.1-1 Выпуск 0-1

ГИП	Финкер	
Н.контр.	Сахновская	
Нач.отд	Пашинцев	
Гл.констр	Рубан	
Гл.спец.	Розенблат	
Рук.гр.	Солей	
Вед.инж	Кастрюлин	
Вед.инж	Клименко	
Инженер	Усиков	

ТП 503-2-21.86 КЖИ-ПС40÷ПС43 сб

Панели стеновые ПС40÷ПС43

Стадия	Масса	Масштаб
РП	—	1:50
Лист	Листов 1	

Минавтотранс РСФСР ГИПРОАВТОТРАНС Ростовский филиал

Инв. № подл. | Подпись и дата | Взам. инв. №

ТИПОВОЙ ПРОЕКТ 503-2-21.86 АЛЬБОМ IV

ПС 90.18.2,5-2А-21
ПС44

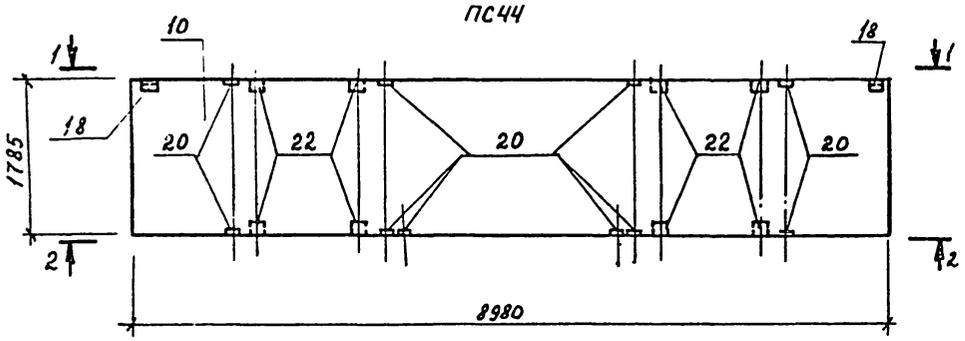

1-1

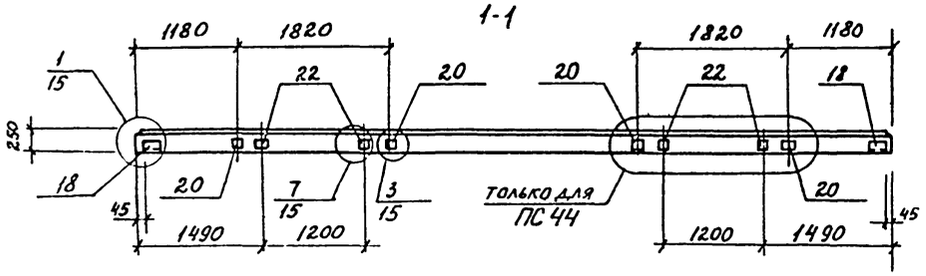

2-2

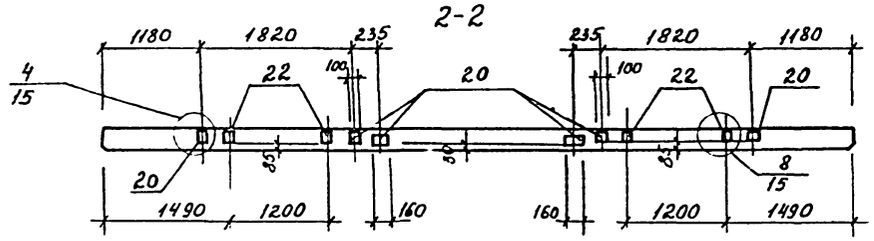

ПС 90.18.2,5-2А-23
ПС46

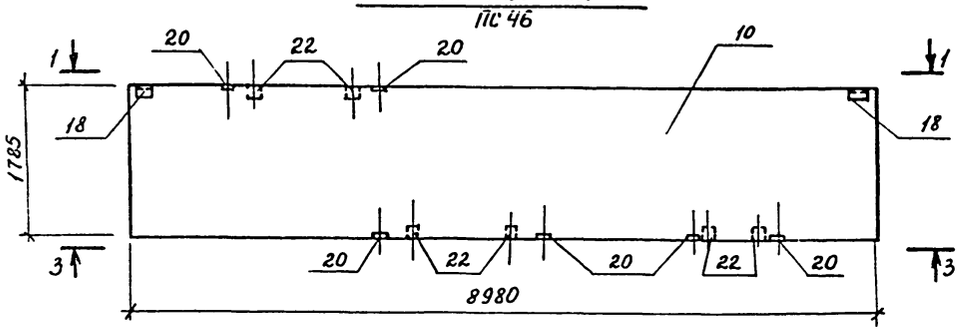

3-3

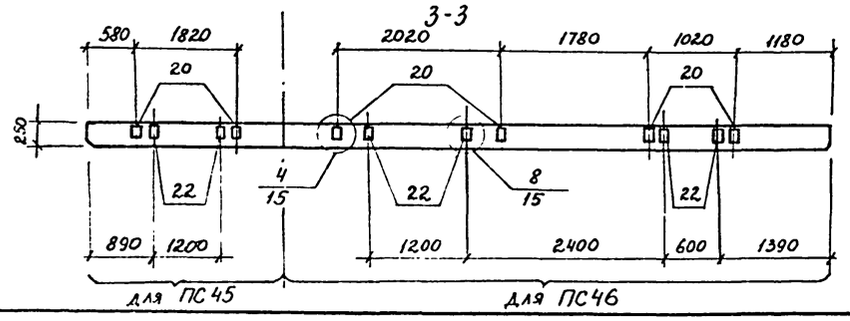

ПС 90.18.2,5-2А-22
ПС45

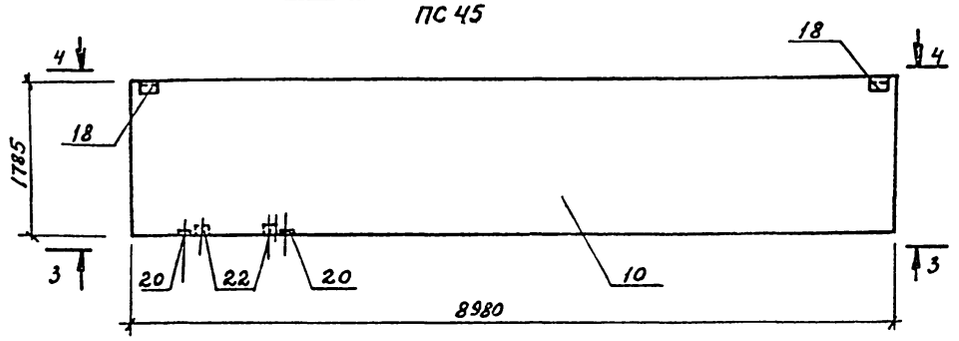

4-4

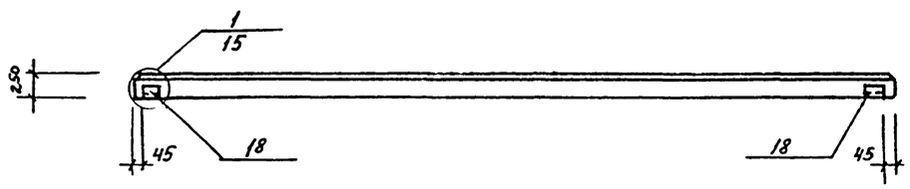

ПС 90.18.2,5-2А-24
ПС47

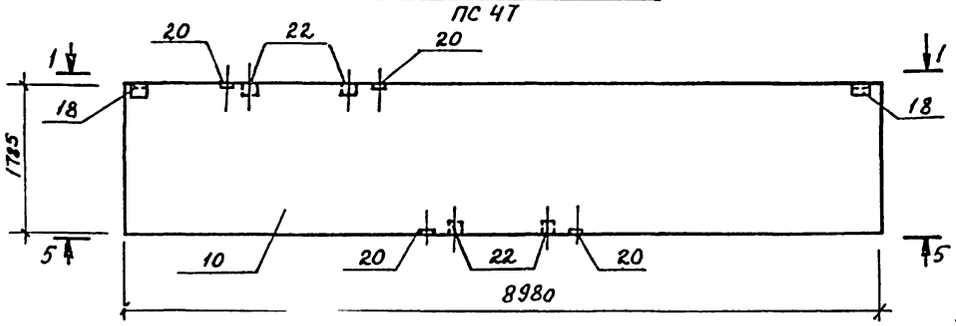

5-5

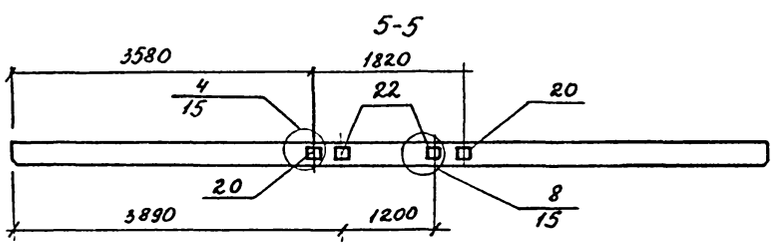

3ПС 41.150.25-А-3
ПС 77

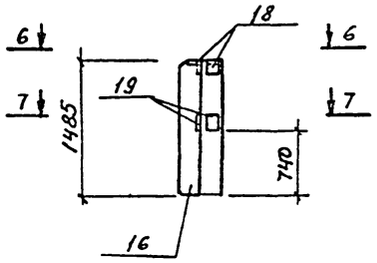

6-6

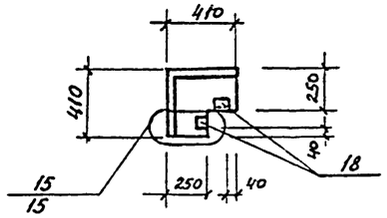

7-7

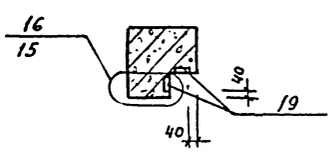

3ПС 41.180.25-А-3
ПС 78

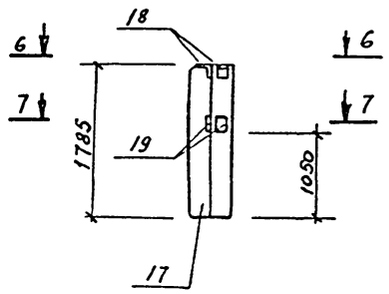

Узлы замаркированы по серии 1.030.1-1 вып. 0-1.

ГИП	Финкер		ТП 503-2-21.86 КЖИ-	ПС44÷ПС47. ПС77; ПС78сб	
Н.контр.	Сахновская				
Нач.отд.	Пшинчеев		Панели стеновые ПС44÷ПС47; ПС77, ПС78.	Стадия	Масса	Масштаб
Гл.констр.	Рубан			РП	-	1:50
Гл.спец.	Розенблат			Лист	Листов 1	
Рук.гр.	Солей			Минавтотранс РСФСР ГИПРОАВТОТРАНС Ростовский филиал		
Вед.инж.	Кастрюлин					
Зав.инж.	Каменко					
Инж.	Усиков					

Инв.№ подл. | Подпись и дата | Взам.инв.№

ПС60.18.2,0-1А-32; ПС60.18.2,5-2А-32

ПС60

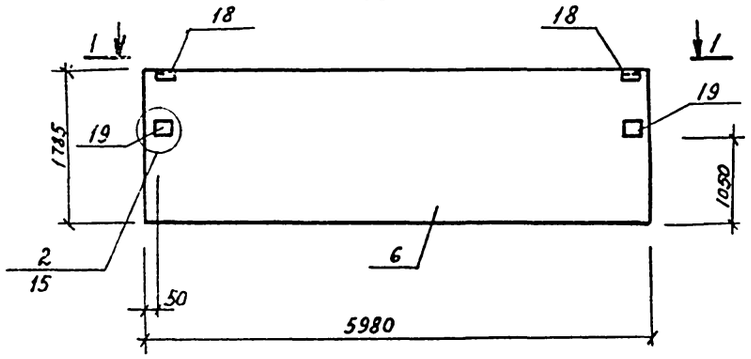

1-1

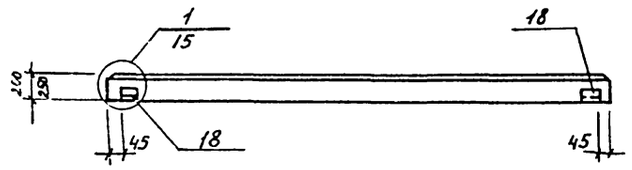

ПС60.18.2,0-3А-32; ПС60.18.2,5-4А-32

ПС61

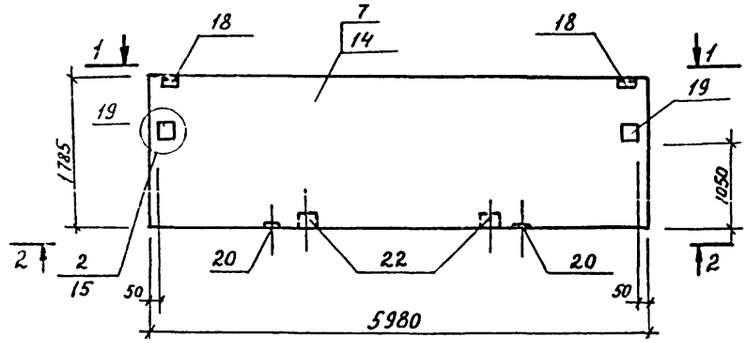

2-2

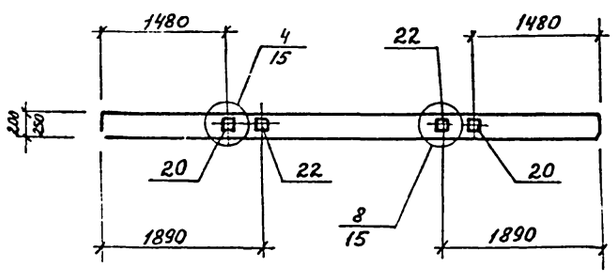

ПС60.18.2,0-3А-33; ПС 18.2,5-4А-33

ПС62

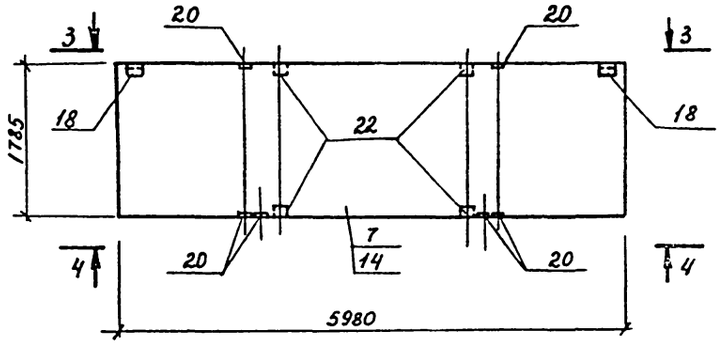

3-3

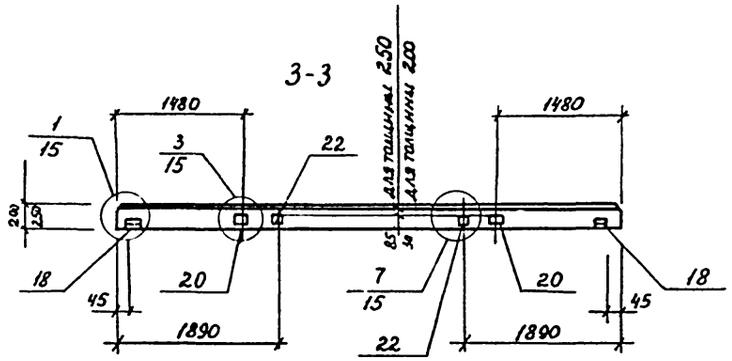

4-4

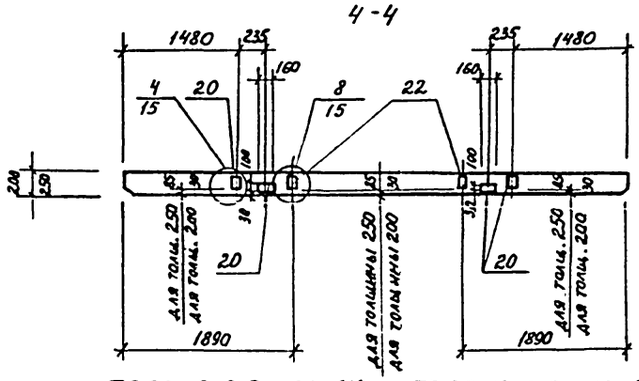

ПС60.18.2,0-3А-34; ПС60.18.2,5-4А-34

ПС63

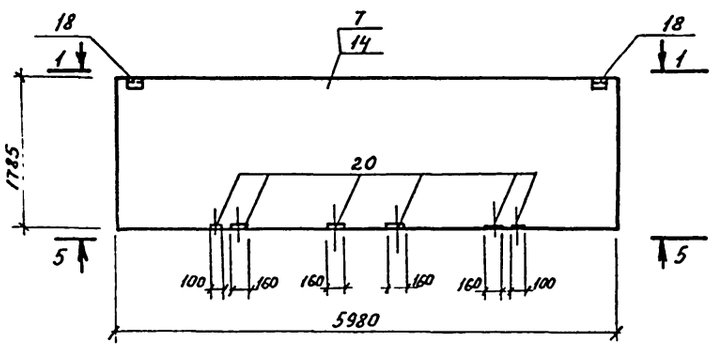

5-5

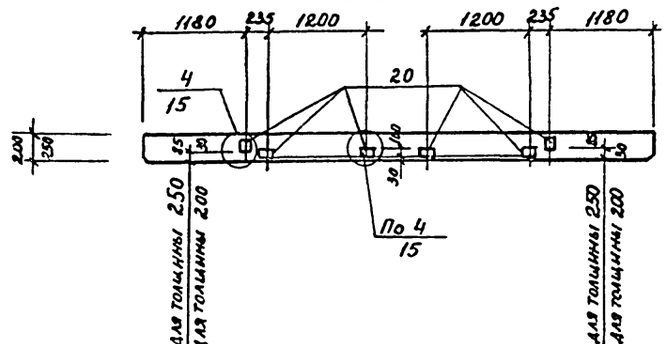

ПС60.18.2,0-3А-35; ПС60.18.2,5-4А-35

ПС64

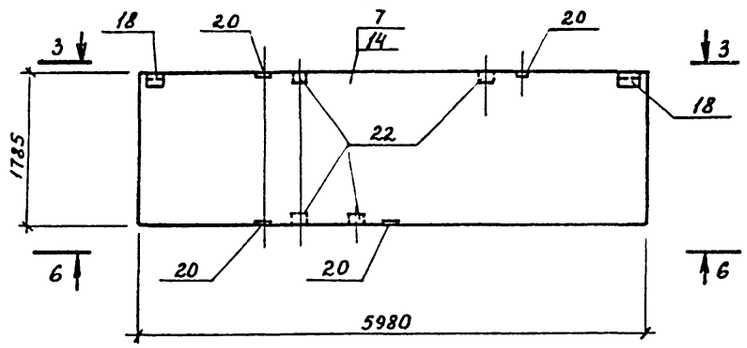

6-6

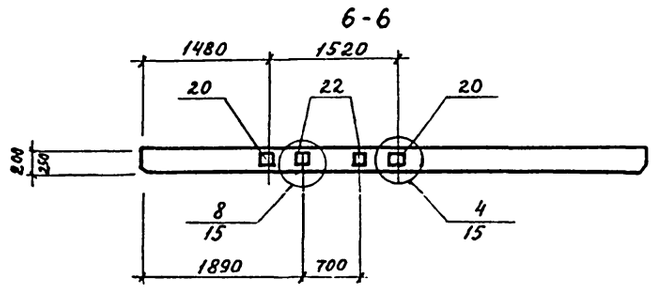

Узлы замаркированы по серии 1.030.1-1 вып 0-1.

ГИП	Финкер		ТП 503-2-21.86 КЖИ ПС60÷ПС64сб
Н. контр	Сахновская		
Нач. отд.	Пашинцев		Панели стеновые ПС60 ÷ ПС64
Гл. констр	Рубан		Стадия: РП; Масса: —; Масштаб: 1:50
Гл. спец.	Розенблат		Лист; Листов 1
Рук. гр	Солей		Минавтотранс РСФСР ГИПРОАВТОТРАНС Ростовский филиал
Вед. инж.	Кастрюкин		
Вед. инж	Кайченко		
Инж.	Усиков		

Инв. № подл. | Подпись и дата | Взам. инв. №

ТИПОВОЙ ПРОЕКТ 503-2-21.86 АЛЬБОМ IV

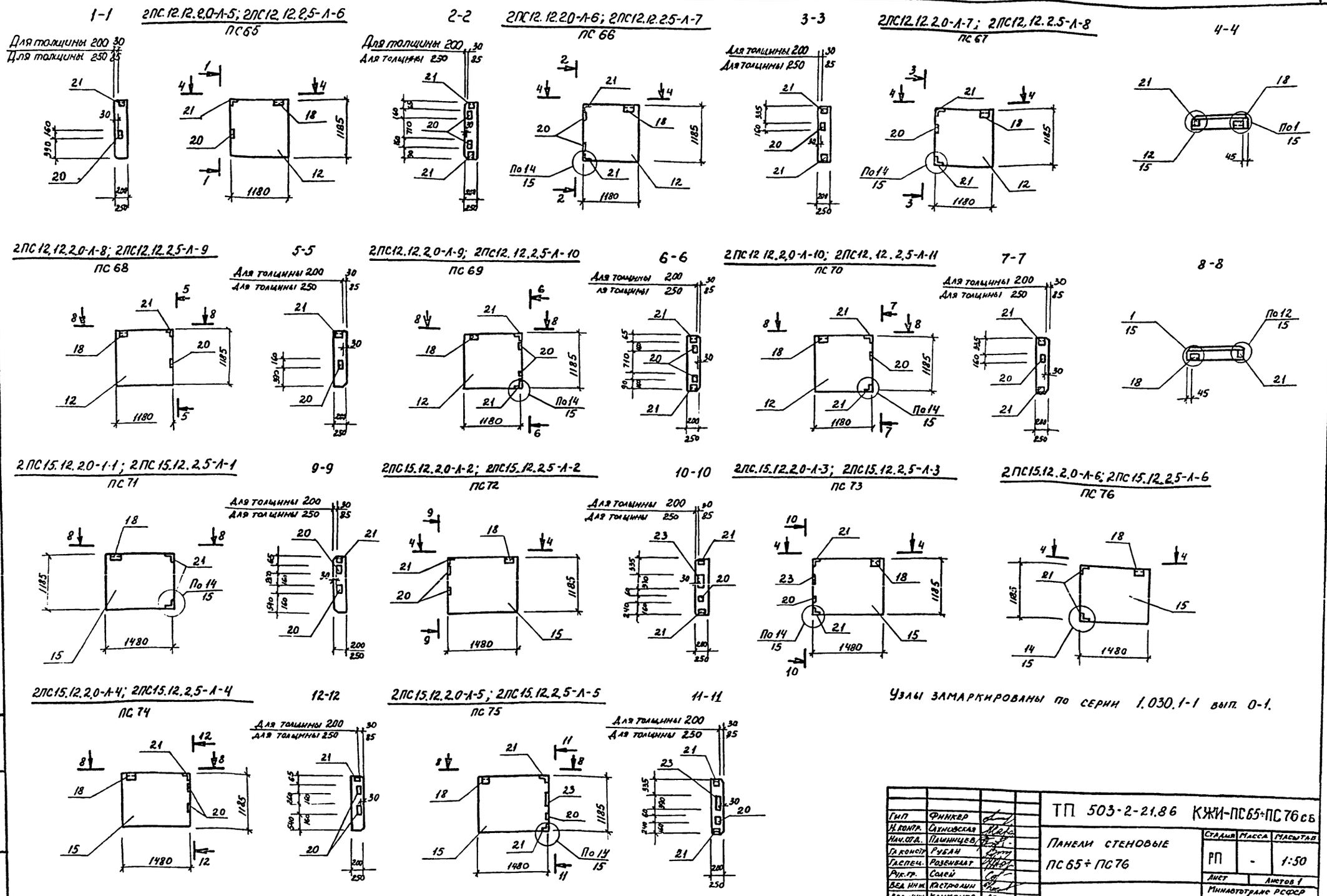

Гип	Финкер		ТП 503-2-21.86 КЖИ-ПС65÷ПС76 сб
Н. контр.	Сахновская		Панели стеновые ПС65÷ПС76
Нач. отд.	Пашинцев		Стадия: РП; Масса: -; Масштаб: 1:50
Гл. констр.	Рубан		Лист; Листов 1
Гл. спец.	Розенблат		Минавтотранс РСФСР
Рук. гр.	Солей		ГИПРОАВТОТРАНС Ростовский филиал
Вед. инж.	Кастрюлин		
Вед. инж.	Клименко		
Инж.	Усиков		

Инв. № подл. | Подпись и дата | Взам. инв. №

ТИПОВОЙ ПРОЕКТ 503-2-21.86 АЛЬБОМ IV

Марка элемента	Изделия закладные														Всего	Общий расход
	Арматура класса А-III ГОСТ 5781-82*				Прокат марки ВСт.3кп2 ГОСТ 8509-72*				Прокат марки ВСт.3пс ГОСТ 19903-74*							
	ф10	ф12		Итого	L63×6			Итого	-6×60	-8×100	-10×100	-12×200	-8×180		Итого		
ПС19	1.46	—		1.46	2.06			2.06	1.12	—	6.32	7.58	—		15.02	17.08	18.48
ПС20	1.40	—		1.40	2.06			2.06	1.12	—	6.32	7.58	—		15.02	17.08	18.48
ПС21	2.16	—		2.16	2.06			2.06	1.12	2.00	6.32	7.58	—		17.02	19.08	21.24
ПС22	2.04	—		2.04	2.06			2.06	1.12	4.00	—	—	—		5.12	7.18	9.22
ПС23	1.76	—		1.76	3.68			3.68	—	—	—	—	—		—	3.68	5.44
ПС24	1.14	—		1.14	2.87			2.87	0.56	—	—	—	—		0.56	3.43	4.57
ПС25	1.14	—		1.14	2.87			2.87	0.56	—	—	—	—		0.56	3.43	4.57
ПС26	1.46	—		1.46	1.95			1.95	0.56	2.00	—	—	—		2.56	4.51	5.97
ПС27	1.50	1.1		2.60	2.87			2.87	0.56	1.00	—	—	4.40		5.96	8.83	11.43
ПС28	1.46	—		1.46	1.95			1.95	0.56	2.00	—	—	—		2.56	4.51	5.97
ПС29	1.50	1.1		2.60	2.87			2.87	0.56	1.00	—	—	4.40		5.96	5.43	11.43
ПС30	2.66	—		2.66	2.87			2.87	0.56	4.00	—	—	—		4.56	7.43	10.09
ПС31	1.14	—		1.14	2.87			2.87	0.56	—	—	—	—		0.56	3.43	4.57
ПС32	2.22	—		2.22	1.95			1.95	0.56	4.00	—	—	—		4.56	6.51	8.73
ПС33	1.90	—		1.90	2.87			2.87	0.56	2.00	—	—	—		2.56	5.43	7.33
ПС34	1.14	—		1.14	2.87			2.87	0.56	4.0	—	—	—		4.56	6.51	8.73
ПС35	2.04	—		2.04	2.06			2.06	1.12	4.00	—	—	—		5.12	7.18	9.22
ПС36	2.82	—		2.82	2.06			2.06	1.12	6.0	—	—	—		7.12	9.18	12.00
ПС37	1.40	—		1.40	2.06			2.06	1.12	—	6.32	7.58	—		15.02	17.08	18.48

ГИП	Финкер	
Н.контр	Сахновская	
Нач.отд	Пашинцев	
Гл.констр	Рубан	
Гл.спец	Розенблат	
Рук.гр	Салей	
Вед.инж.	Клименко	
Инж.	Усиков	

ТП 503-2-21.86 КЖИ-ПС19÷ПС37 ВС

Ведомость расхода дополнительной стали на ПС19÷ПС37.

Стадия	Лист	Листов
РП		1

Минавтотранс РСФСР ГИПРОАВТОТРАНС Ростовский филиал

Инв.№ подл. | Подпись и дата | Взам.инв.№

Копировал | Формат А3

ТИПОВОЙ ПРОЕКТ 503-2-21.86 АЛЬБОМ IV

Марка элемента	Изделия закладные														Всего	Общий расход
	Арматура класса А-III ГОСТ 5781-82*				Прокат марки ВСт.3кп2 ГОСТ 8509-72*				Прокат марки ВСт.3пс ГОСТ 19903-74*							
	ф10			Итого	L63×6			Итого	-6×60	-8×100	-10×100	-12×200	-8×180		Итого		
ПС38	2.92			2.92	2.06			2.06	1.12	4.00	6.32	7.58	—		19.02	21.08	24.00
ПС39	3.56			3.56	2.06			2.06	1.12	8.00	—	—	—		9.12	11.18	14.74
ПС40	3.56			3.56	2.06			2.06	1.12	8.00	—	—	—		9.12	11.18	14.74
ПС41	2.80			2.80	2.06			2.06	1.12	6.00	—	—	—		7.12	9.18	11.98
ПС42	4.32			4.32	2.06			2.06	1.12	10.00	—	—	—		11.12	13.18	17.50
ПС43	2.80			2.80	2.06			2.06	1.12	6.00	—	—	—		7.12	9.18	11.98
ПС44	4.32			4.32	2.06			2.06	1.12	10.00	—	—	—		11.12	13.18	17.50
ПС45	1.28			1.28	2.06			2.06	1.12	2.00	—	—	—		3.12	5.18	6.46
ПС46	2.80			2.80	2.06			2.06	1.12	6.00	—	—	—		7.12	9.18	11.99
ПС47	2.80			2.80	2.06			2.06	1.12	6.00	—	—	—		7.12	9.18	11.98
ПС48	1.76			1.76	3.68			3.68	—	—	—	—	—		—	3.68	5.44
ПС49	2.12			2.12	3.68			3.68	—	1.00	—	—	4.40		5.40	9.08	11.20
ПС50	1.76			1.76	3.68			3.68	—	—	—	—	—		—	3.68	5.44
ПС51	1.76			1.76	3.68			3.68	—	—	—	—	—		—	3.68	5.44
ПС52	1.14			1.14	3.21			3.21	0.56	—	—	—	—		0.56	3.77	4.91
ПС56	1.28			1.28	2.06			2.06	1.12	2.00	—	—	—		3.12	5.18	6.46
ПС57	1.40			1.40	2.06			2.06	1.12	—	6.32	7.58	—		15.02	17.08	18.48
ПС58	2.16			2.16	2.06			2.06	1.12	2.00	6.32	7.58	—		15.02	17.08	19.24
ПС59	2.04			2.04	2.06			2.06	1.12	4.00	—	—	—		5.12	7.18	9.22

ГИП	Финкер	
Н.контр	Сахновская	
Нач.отд.	Пашинцев	
Гл.констр	Рубан	
Гл.спец.	Розенблат	
Рук.гр.	Салей	
Вед.инж.	Клименко	
Инж.	Усиков	

ТП 503-2-21.86 КЖИ-ПС38÷ПС52; ПС56÷ПС59 ВС

Ведомость расхода дополнительной стали на ПС38÷ПС52; ПС56÷ПС59

Стадия	Лист	Листов
РП		1

Минавтотранс РСФСР ГИПРОАВТОТРАНС Ростовский филиал

Инв.№ подл. | Подпись и дата | Взам.инв.№

Копировал | Формат А3

ТИПОВОЙ ПРОЕКТ 503-2-21.86 АЛЬБОМ IV

Марка элемента	Изделия закладные: Арматура класса А-III ГОСТ 5781-82* ф10	ф12		Итого	Прокат марки Вст. 3 кп2 ГОСТ 8302-72* Л63х6			Итого	Вст. 3пс ГОСТ 19903-74* -6х80	-8х100	-10х100	-12х200	-8х180		Итого	Всего	Общий расход
ПС60	1.40	—		1.40	2.06			2.06	1.12	—	6.32	7.58	—		15.02	17.08	18.48
ПС61	2.16	—		2.16	2.06			2.06	1.12	2.00	6.32	7.58	—		17.02	19.08	21.92
ПС62	2.80	—		2.80	2.06			2.06	1.12	6.00	—	—	—		7.12	9.18	11.98
ПС63	2.80	—		2.80	2.06			2.06	1.12	6.00	6.32	7.58	—		21.02	23.08	25.88
ПС64	2.04	—		2.04	2.06			2.06	1.12	4.00	—	—	—		5.12	7.18	9.22
ПС65	1.08	—		1.08	1.95			1.95	0.56	1.00	—	—	—		1.56	3.51	4.59
ПС66	1.90	—		1.90	2.87			2.87	0.56	2.00	—	—	—		2.56	5.43	7.33
ПС67	1.52	—		1.52	2.87			2.87	0.56	1.00	—	—	—		1.56	4.43	5.95
ПС68	1.08	—		1.08	1.95			1.95	0.56	1.00	—	—	—		1.56	3.51	4.59
ПС69	1.90	—		1.90	2.87			2.87	0.56	2.00	—	—	—		2.56	5.43	7.33
ПС70	1.52	—		1.52	2.87			2.87	0.56	1.00	—	—	—		1.56	4.43	5.95
ПС71	1.14	—		1.14	3.21			3.21	0.56		—	—	—		0.56	3.77	4.91
ПС72	1.46	—		1.46	2.29			2.29	0.56	2.00	—	—	—		2.56	4.85	6.31
ПС73	1.50	1.1		2.60	2.87			2.87	0.56	1.00	—	—	4.4		5.96	8.83	11.43
ПС74	1.46	—		1.46	1.95			1.95	0.56	2.00	—	—	—		2.56	4.51	5.97
ПС75	1.50	1.1		2.60	2.87			2.87	0.56	1.00	—	—	4.4		5.96	8.83	11.43
ПС76	1.14	—		1.14	2.87			2.87	0.56		—	—	—		0.56	3.43	4.57
ПС77	1.40	—		1.40	2.06			2.06	1.12		6.32	7.58	—		15.02	17.08	18.48
ПС78	1.40	—		1.40	2.06			2.06	1.12		6.32	7.58	—		15.02	17.08	18.48

ГИП	Финкер		ТП 503-2-21.86 КЖИ ПС60-ПС78вс
Н.контр	Гаранова		
Нач.отд	Плакунов		Ведомость расхода дополнительной стали на ПС60 ÷ ПС78
Гл.констр.	Рудой		Стадия: РП; Лист; Листов: 1
Гл.спец.	Лузенблат		Минавтотранс РСФСР ГИПРОАВТОТРАНС Ростовский филиал
Рук.гр	Сомов		
Вед.инж	Клименко		
Инж.	Усиков		

Копировал Формат А3

Инв.№ подл. | Подпись и дата | Взам.инв.№ | Инв.№ дубл. | Подпись и дата | Взам.инв.№

ТИПОВОЙ ПРОЕКТ 503-2-21.86 АЛЬБОМ IV

3ПБ 34-4а

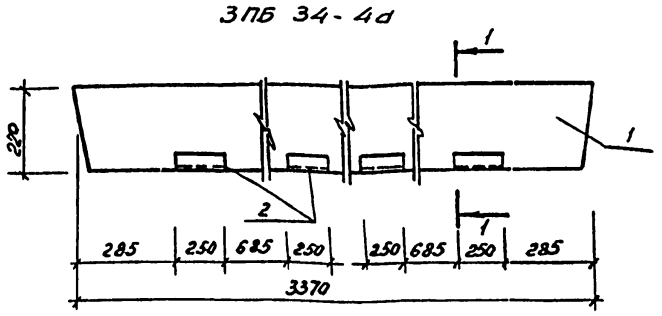

1-1

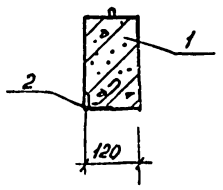

Спецификация перемычки 3ПБ34-4а

Формат	Зона	Поз.	Обозначение	Наименование	Кол.	Примечание
				Документация		
А3		1	1.038.1-1 вып.1	Перемычка 3ПБ34-4	1	
А3			ТП 503-2-21.86 КЖИ-3ПБ34-4а	Ведомость расхода дополнительной стали	X	
				Дополнительные сборочные единицы		
				Изделие закладное		
А4		2	ТП 503-2-21.86 КЖИ-Мн1	Мн 1	4	

1. Перемычка 3ПБ 34-4а отличается от перемычки 3ПБ34-4 по серии 1.038.1-1 вып 1 наличием дополнительных закладных деталей.

Ведомость расхода дополнительной стали на элемент, кг

Марка элемента	Изделия закладные: Арматура класса А I ГОСТ 5781-82* ф6		Итого	Прокат марки Вст. 3 кп2 ГОСТ 8510-72* Л63х4 Л75х5			Итого	Общий расход
3ПБ 34-4а	0.44		0.44	4.96			4.96	5.4

ГИП	Финкер		ТП 503-2-21.86 КЖИ-3ПБ34-4а
Н.контр.	Гаранова		
Нач.отд.	Плакунов		Перемычка 3ПБ34-4а
Гл.спец.	Таран		Стадия: РП; Масса: 227.4; Масштаб: 1:10
Рук.гр	Корольков		Лист; Листов 1
Ст.арх.	Шевелева		Минавтотранс РСФСР ГИПРОАВТОТРАНС Ростовский филиал

Копировал Формат А3

ТИПОВОЙ ПРОЕКТ 503-2-21.86 АЛЬБОМ IV

ПС 1Б пр-36-Б2-1 1-1

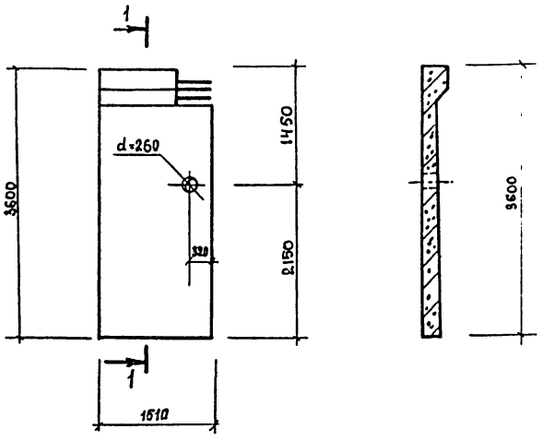

Формат	Зона	Поз.	Обозначение	Наименование	Кол.	Примечание
				Документация		
				Панель стеновая		
			3.900-3 вып. 1/82, 4/82	ПС 1Б пр-36-Б2	X	

1. В месте устройства отверстия арматуры вырезать по месту и загнуть в тело плиты

ГИП	Финкер		ТП 503-2-21.86 КЖИ-ПС1Бпр-36 Б2-1
Н. Контр.	Сахновская		Панель стеновая пс 1Бпр-36-Б2-1
Нач. отд.	Пашинцев		Стадия: РП; Масса: 4830; Масштаб: 1:50
Гл. констр.	Рубан		Лист; Листов 1
Гл. спец.	Розенблат		Минавтотранс РСФСР ГИПРОАВТОТРАНС Ростовский филиал
Рук. гр.	Солей		
Вед. инж.	Кастрюлин		
Инженер	Коротких		

Копировал Формат А3

ТИПОВОЙ ПРОЕКТ 503-2-21.86 АЛЬБОМ IV

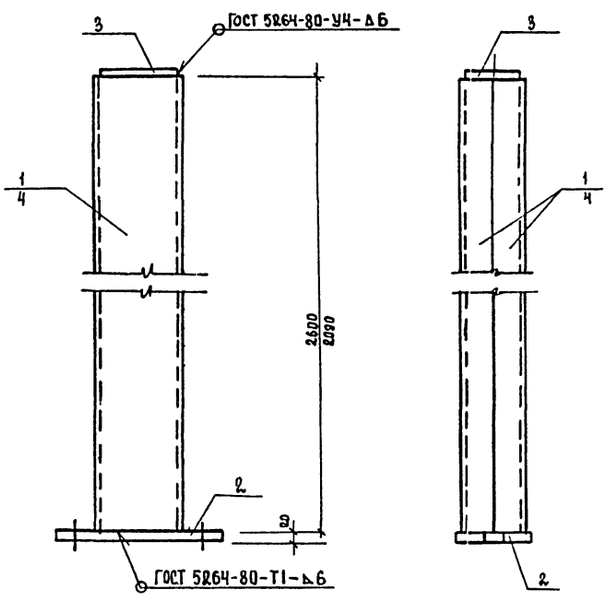

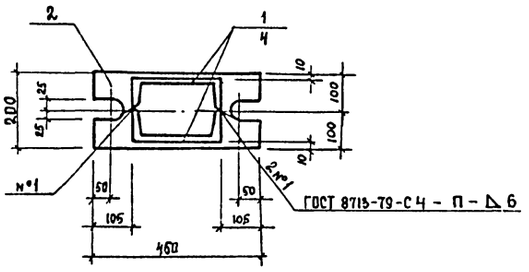

Формат	Зона	Поз.	Обозначение	Наименование	Кол.	Примечание
				СФ1		
				Детали		
				швеллер 24 ГОСТ 8240-72* / ВСт3пс6 ГОСТ 380-71*		
Б4		1	503-2-21.86 КЖИ-СФ1,СФ2	l = 2600	2	62,4кг
				лист Б-ПН-20×200×450 ГОСТ 19903-74* / ВСт3пс6 ГОСТ 380-71*		
Б4		2	503-2-21.86 КЖИ-СФ1,СФ2		1	14,1кг
				лист Б-ПН-8×170×220 ГОСТ 19903-74* / ВСт3пс6 - ГОСТ 380-71*		
Б4		3	503-2-21.86 КЖИ-СФ1,СФ2		1	2,4кг
				Наплавленный металл 2%		2,8кг
				СФ2		
				Детали		
				швеллер 24 ГОСТ 8240-72* / ВСт3пс6 ГОСТ 380-71*		
Б4		4	503-2-21.86 КЖИ-СФ1,СФ2	l = 2090	2	50,4кг
				лист Б-ПН-20×200×450 ГОСТ 19903-74* / ВСт3пс6 ГОСТ 380-71*		
Б4		2	503-2-21.86 КЖИ-СФ1,СФ2		1	14,1кг
				лист Б-ПН-8×170×220 ГОСТ 19903-74* / ВСт3пс6 ГОСТ 380-71*		
Б4		3	503-2-21.86 КЖИ-СФ1,СФ2		1	2,4кг
				Наплавленный металл 2%		2,8кг

ГИП	Финкер		ТП 503-2-21.86 КЖИ-СФ1, СФ2
Н. Контр.	Сахновская		Стойки фахверка СФ1, СФ2
Нач. отд.	Пашинцев		Стадия: РП; Масса: 144.1 / 119.7; Масштаб: 1:10
Гл. констр.	Рубан		Лист; Листов 1
Гл. спец.	Розенблат		Минавтотранс РСФСР ГИПРОАВТОТРАНС Ростовский филиал
Рук. гр.	Солей		
Вед. инж.	Клименко		
Инженер	Усиков		

Копировал Формат А3

ТИПОВОЙ ПРОЕКТ 503-2-21.86 АЛЬБОМ IV

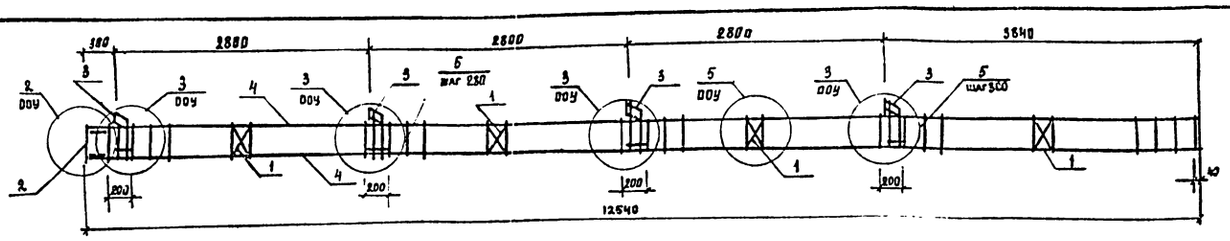

Формат	Зона	Поз.	Обозначение	Наименование	Кол.	Примечание
				Документация		
А3			1.020-1/83.2-2.00.У	Узлы		
А3			1.020-1/83.2-2.00.ТО	Техническое описание		
				Сборочные единицы		
А4		1	1.020-1/83.2-15.01	Сетка С-1	4	
А4		2	1.020-1/83.2-15.04	Изделие закладное МН-1	1	
А4		3	1.020-1/83.2-15.06	Изделие закладное МН-3	4	
				Детали		
				Стержни отдельные ГОСТ 5781-82*		
Б4		4	503-2-21.86 КЖИ-КП1	⌀20 AIII ℓ=12520	4	30,9 кг
А4		5	1.020-1/83.2-15.08	Стержень отдельный	45	0,222

1. Каркас КП1 отличается от каркаса КП-86 по серии 1.020-1/83 вып.2-2 заменой изделия МН-2 (шт.4) на МН1 (шт.1)
2. Замаркированные на чертеже узлы приведены в серии 1.020-1/83. вып. 2-2.

ГИП	Финкер	
Н.контр.	Сахновская	
Нач. отд.	Пашинцев	
Гл. констр.	Рубан	
Гл.спец.	Розенблат	
Вед. инж.	Кастрюлин	
Инженер	Усиков	

ТП 503-2-21.86 КЖИ-КП1

Каркас пространственный КП1

Стадия	Масса	Масштаб
РП	184.92	1:50
Лист	Листов 1	

Минавтотранс РСФСР ГИПРОАВТОТРАНС Ростовский филиал

Инв. № подл. | Подпись и дата | Взам. инв. №

Копировал Формат А3

ТИПОВОЙ ПРОЕКТ 503-2-21.86 АЛЬБОМ IV

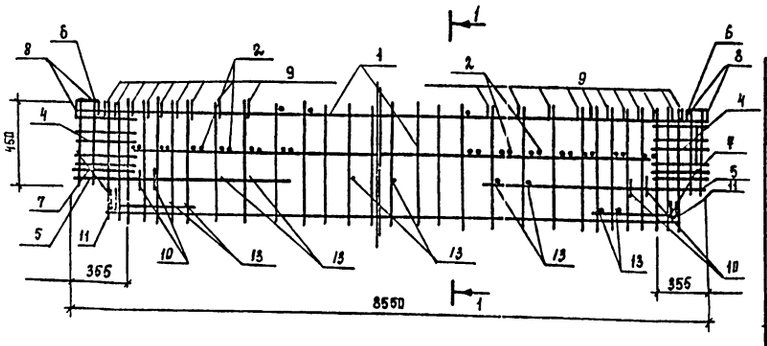

1-1

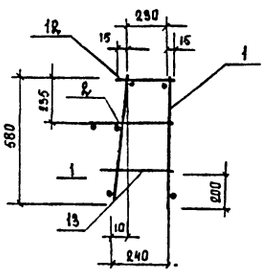

Формат	Зона	Поз.	Обозначение	Наименование	Кол.	Примечание
				Документация		
			1.020-1/83.3-8.00ТО	Техническое описание		
				Сборочные единицы		
		1	1.020-1/83. Вып 3-9	Каркас плоский КР-5	2	
				Сетки		
		2	1.020-1/83. вып 3-9	С-10	1	
		4	1.020-1/83. вып 3-9	С-17	4	
				Изделия закладные		
		5	1.020-1/83. вып. 3-9	МН-3	2	
		6	1.020-1/83 вып 3-3	МН-33	2	
				Детали		
				Стержни гнутые		
		7	1.020-1/83 вып 3-9	СГ-2	4	
		8	1.020-1/83 вып 3-9	СГ-10	4	
		9	1.020-1/83 вып 3-9	СГ-7	19	
		10	1.020-1/83 вып 3-9	СГ-7	4	
		11	1.020-1/83 вып 3-9	СГ-18	4	
				⌀12 AI ГОСТ 5781-82		
		12		ℓ= 260	30	0.23 кг
				⌀12 AI ГОСТ 5781-82		
		13		ℓ = 310	18	0,24 кг

ГИП	Финкер	
Н.контр.	Сахновская	
Нач.отд.	Пашинцев	
Гл.констр	Рубан	
Гл.спец.	Розенблат	
Рук.гр.	Солей	
Вед.инж.	Кастрюлин	
Вед.инж.	Сухорукова	
Инженер	Садовская	

ТП 503-2-21.86 КЖИ-КП2

Каркас пространственный КП2

Стадия	Масса	Масштаб
РП	292.86	1:50
Лист	Листов 1	

Минавтотранс РСФСР ГИПРОАВТОТРАНС Ростовский филиал

Инв. № подл. | Подпись и дата | Взам. инв. №

Копировал Формат А3

ТИПОВОЙ ПРОЕКТ 503-2-21.86 АЛЬБОМ IV

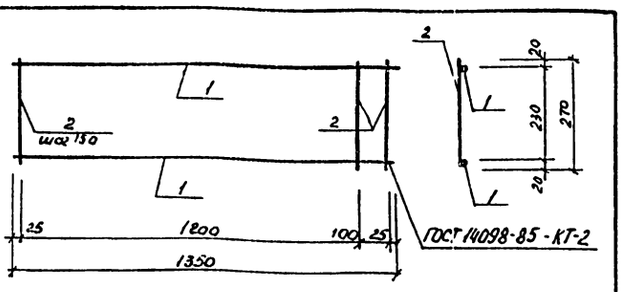

Формат	Зона	Поз.	Обозначение	Наименование	Кол.	Примечание
				Детали		
				ф 12 А III ГОСТ 5781-82*		
А4		1	503-2-21.86 КЖИ-КР1	ℓ=1350	2	0,93 кг
				ф 6 А I ГОСТ 5781-82*		
А4		2	503-2-21.86 КЖИ-КР1	ℓ=270	6	0,06 кг

ГИП	Финкер	
Н.контр	Сахновская	
Нач.отд.	Пашинцев	
Гл.констр	Рубан	
Гл.спец.	Розенблат	
Вед.инж.	Кастрюлин	
Инженер	Коротких	

ТП 503-2-21.86 КЖИ-КР1

Каркас плоский КР1

Стадия	Масса	Масштаб
РП	2,22	1:10
Лист	Листов 1	

Минавтотранс РСФСР ГИПРОАВТОТРАНС Ростовский филиал

Инв.№ подл. | Подпись и дата | Взам.инв.№

Копировал Формат А4

ТИПОВОЙ ПРОЕКТ 503-2-21.86 АЛЬБОМ IV

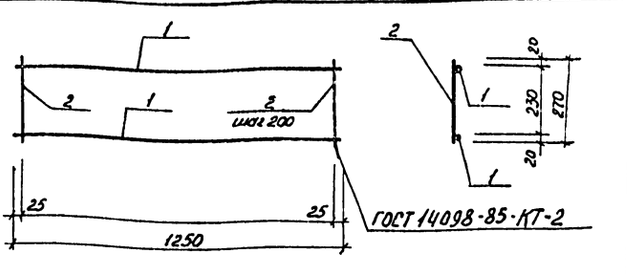

Формат	Зона	Поз.	Обозначение	Наименование	Кол.	Примечание
				Детали		
				ф 12 А III ГОСТ 5781-82*		
А4		1	503-2-21.86 КЖИ-КР2	ℓ=1250	2	1,11 кг
				ф 6 А I ГОСТ 5781-82*		
А4		2	503-2-21.86 КЖИ-КР2	ℓ=270	7	0,06 кг

Гип.	Финкер	
Н.контр	Сахновская	
Нач.отд	Пашинцев	
Гл.констр	Рубан	
Гл.спец	Розенблат	
Вед.инж	Кастрюлин	
Инженер	Коротких	

ТП 503-2-21.86 КЖИ-КР2

Каркас плоский КР2

Стадия	Масса	Масштаб
РП	2,64	-
Лист	Листов 1	

Минавтотранс РСФСР ГИПРОАВТОТРАНС Ростовский филиал

Инв.№ подл. | Подпись и дата | Взам.инв.№

Копировал Формат А4

ТИПОВОЙ ПРОЕКТ 503-2-21.86 АЛЬБОМ IV

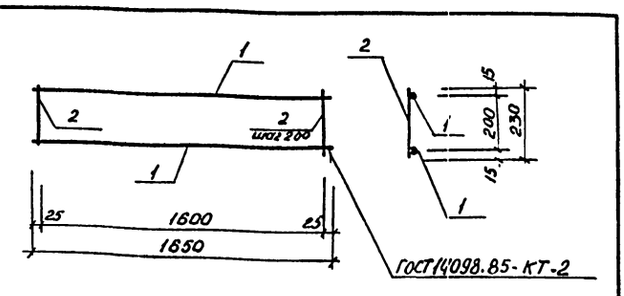

Формат	Зона	Поз.	Обозначение	Наименование	Кол.	Примечание
				Детали		
				ф 16 А III ГОСТ 5781-82*		
А4		1	503-2-21.86 КЖИ-КР3	ℓ=1650	2	2,61 кг
				ф 6 А I ГОСТ 5781-82*		
А4		2	503-2-21.86 КЖИ-КР3	ℓ=230	9	0,05 кг

ГИП	Финкер	
Н.контр.	Сахновская	
Нач.отд	Пашинцев	
Гл.констр	Рубан	
Гл.спец.	Розенблат	
Вед.инж.	Кастрюлин	
Инженер	Коротких	

ТП 503-2-21.86 КЖИ-КР3

Каркас плоский КР3

Стадия	Масса	Масштаб
РП	5,67	-
Лист	Листов 1	

Минавтотранс РСФСР ГИПРОАВТОТРАНС Ростовский филиал

Инв.№ подл. | Подпись и дата | Взам.инв.№

Копировал Формат А4

ТИПОВОЙ ПРОЕКТ 503-2-21.86 АЛЬБОМ IV

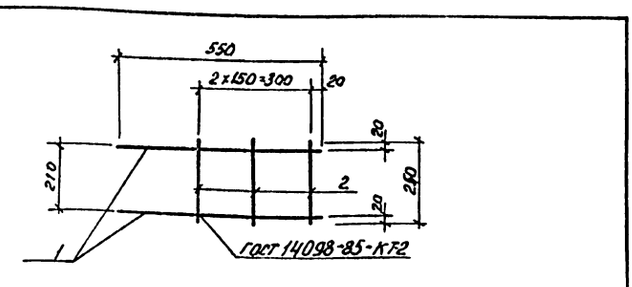

Формат	Зона	Поз.	Обозначение	Наименование	Кол.	Примечание
				Детали		
				ф 16 А III ГОСТ 5781-82*		
Б4		1	503-2-21.86 КЖИ-КР4	ℓ = 550	2	1,11 кг
				ф 6 А I ГОСТ 5781-82*		
Б4		2	503-2-21.86 КЖИ-КР4	ℓ = 250	3	0,05 кг

Гип	Финкер	
Н.контр	Сахновская	
Нач.отд	Пашинцев	
Гл.констр	Рубан	
Гл.спец.	Розенблат	
Рук.гр.	Пасько	
Вед.инж	Кастрюлин	
Ведущ.инж	Сухорукова	
Инжен.	Садовская	

ТП 503-2-21.86 КЖИ-КР4

Каркас плоский КР 4

Стадия	Масса	Масштаб
РП	2,39	-
Лист	Листов 1	

Минавтотранс РСФСР ГИПРОАВТОТРАНС Ростовский филиал

Инв.№ подл. | Подпись и дата | Взам.инв.№

Копировал Формат А4

ТИПОВОЙ ПРОЕКТ 503-2-21.86 АЛЬБОМ IV

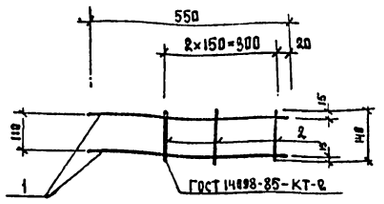

Формат	Зона	Поз.	Обозначение	Наименование	Кол.	Примечание
				Детали		
				⌀16 A III ГОСТ 5781-82*		
БЧ		1	503-2-21.86 КЖИ-КР5	ℓ=550	2	1,11 кг
				⌀ 6A I ГОСТ 5781-82*		
БЧ		2	503-2-21.86 КЖИ-КР5	ℓ=140	5	0,05кг

Инв.№ подл. | Подпись и дата | Взам. инв.№

ГИП	Финкер	ТП 503-2-21.86 КЖИ-КР5	
Н.контр.	Сахновская	Каркас плоский КР5	Стадия: РП; Масса: 2,31; Масштаб:
Нач. отд.	Пашинцев		Лист 1 / Листов 1
Гл. констр.	Рубан		Минавтотранс РСФСР ГИПРОАВТОТРАНС Ростовский филиал
Гл. спец.	Розенблат		
Рук. гр.	Пасько		
Вед. инж.	Кастрюлин		
Инженер	Садовская		

Копировал Формат А4

ТИПОВОЙ ПРОЕКТ 503-2-21.86 АЛЬБОМ IV

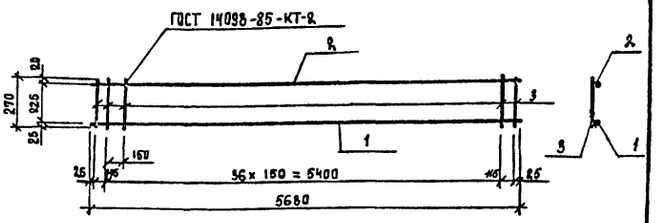

Формат	Зона	Поз	Обозначение	Наименование	Кол.	Примечание
				Детали		
				⌀22 A III ГОСТ 5781-82*		
БЧ		1	503-2-21.86 КЖИ КР6	ℓ=5680	1	17,0 кг
				⌀12 A III ГОСТ 5781-82*		
БЧ		2	503-2-21.86 КЖИ КР6	ℓ=5680	1	5,1 кг
				⌀ 8 A III ГОСТ 5781-82*		
БЧ		3	503-2-21.86 КЖИ КР6	ℓ=270	39	0,1 кг

Инв.№ подл. | Подпись и дата | Взам. инв.№

ГИП	Финкер	ТП 503-2-21.86 КЖИ-КР6	
Н.контр	Сахновская	Каркас плоский КР6	Стадия: РП; Масса: 26,0; Масштаб:
Нач. отд	Пашинцев		Лист 1 / Листов 1
Гл. спец.	Розенблат		Минавтотранс РСФСР ГИПРОАВТОТРАНС Ростовский филиал
Рук. гр.	Солей		
Вед. инж	Сухорукова		
Инженер	Долговязов		

Копировал Формат А4

ТИПОВОЙ ПРОЕКТ 503-2-21.86 АЛЬБОМ IV

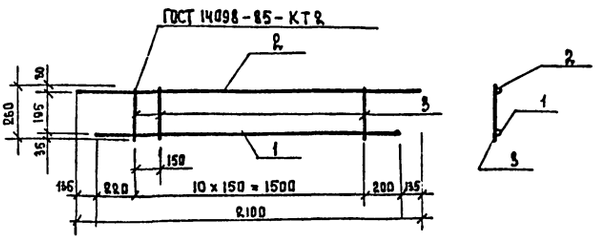

Формат	Зона	Поз.	Обозначение	Наименование	Кол.	Примечание
				Детали		
				⌀10 A III ГОСТ 5781-82*		
		1	503-2-21.86 КЖИ-КР7	ℓ=1900	1	1,2 кг
		2	503-2-21.86 КЖИ-КР7	ℓ=2170	1	1,35 кг
				⌀6 A I ГОСТ 5781-82*		
		3	503-2-21.86 КЖИ-КР7	ℓ=260	11	0,06 кг

Инв.№ подл. | Подпись и дата | Взам. инв.№

ГИП	Финкер	ТП 503-2-21.86 КЖИ-КР7	
Н контр	Сахновская	Каркас плоский КР7	Стадия: РП; Масса: 9,21; Масштаб:
Нач. отд	Пашинцев		Лист 1 / Листов 1
Гл. конст	Розенблат		Минавтотранс РСФСР ГИПРОАВТОТРАНС Ростовский филиал
Рук. гр.	Солей		
Вед. инж	Сухорукова		
Инженер	Долговязов		

Копировал Формат А4

ТИПОВОЙ ПРОЕКТ 503-2-21.86 АЛЬБОМ IV

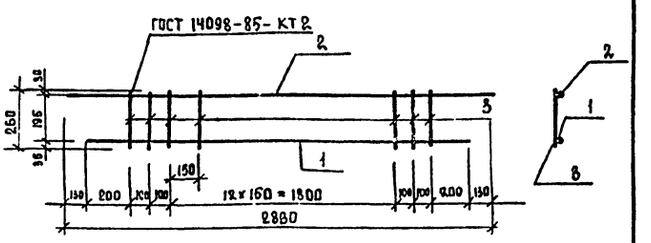

Формат	Зона	Поз.	Обозначение	Наименование	Кол.	Примечание
				Детали		
				⌀10 A III ГОСТ 5781-82*		
		1	503-2-21.86 КЖИ-КР8	ℓ=2600	1	1,6 кг
		2	503-2-21.86 КЖИ-КР8	ℓ=2860	1	1,77 кг
				⌀8 A I ГОСТ 5781-82*		
		3	503-2-21.86 КЖИ-КР8	ℓ=260	17	0,1 кг

Инв.№ подл. | Подпись и дата | Взам. инв.№

ГИП	Финкер	ТП 503-2-21.86 КЖИ-КР8	
Н контр	Сахновская	Каркас плоский КР8	Стадия: РП; Масса: 5,0; Масштаб:
Нач. отд	Пашинцев		Лист 1 / Листов 1
Гл. спец	Розенблат		Минавтотранс РСФСР ГИПРОАВТОТРАНС Ростовский филиал
Рук. гр.	Солей		
Вед. инж	Сухорукова		
Инженер	Долговязов		

Копировал Формат А4

ТИПОВОЙ ПРОЕКТ 503-2-21.86 АЛЬБОМ IV

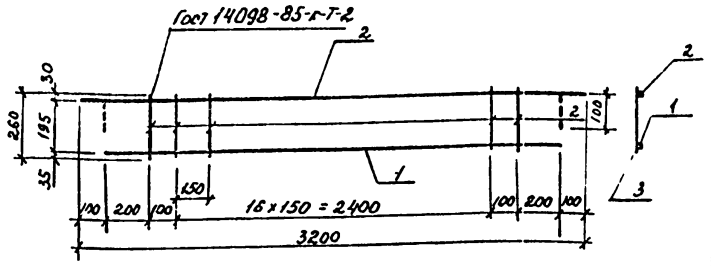

Формат	Зона	Поз.	Обозначение	Наименование	Кол.	Примечание
				Детали		
				ф10 А III ГОСТ 5781-82*		
		1	503-2-21.86 КЖИ КР9	ℓ=3000	1	1,8 кг
		2	503-2-21.86 КЖИ КР-9	ℓ=3200	1	2,0 кг
				ф6 А I ГОСТ 5781-82*		
		3	503-2-21.86 КЖИ КР9	ℓ=260	19	0,06 кг

Инв. № подл. | Подпись и дата | Взам. инв. №

ТП 503-2-21.86 КЖИ-КР9

Каркас плоский КР9

Стадия	Масса	Масштаб
РП	4,9	-
Лист	Листов 1	

Минавтотранс РСФСР ГИПРОАВТОТРАНС Ростовский филиал

ГИП	Финкер	
Н. контр.	Сахновская	
Нач. отд.	Пашинцев	
Гл. спец.	Розенблат	
Рук. гр.	Солей	
Вед. инж.	Сухорукова	
Инж.	Долговязов	

Копировал [illegible] Формат А4

ТИПОВОЙ ПРОЕКТ 503-2-21.86 АЛЬБОМ IV

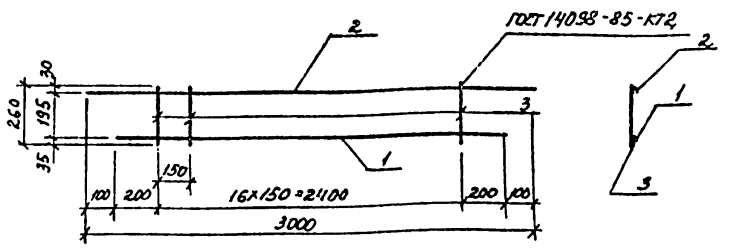

Формат	Зона	Поз	Обозначение	Наименование	Кол.	Примечание
				Детали		
				ф10 А III ГОСТ 5781-82*		
		1	503-2-21.86 КЖИ КР7	ℓ=2800		1,7 кг
		2	503-2-21.86 КЖИ КР7	ℓ=3000	1	1,8 кг
				ф6 А I ГОСТ 5781-82*		
		3	503-2-21.86 КЖИ КР7	ℓ=260	17	0,06 кг

Инв. № подл. | Подпись и дата | Взам. инв. №

ТП 503-2-21.86 КЖИ-КР10

Каркас плоский КР10

Стадия	Масса	Масштаб
РП	4.5	-
Лист	Листов 1	

Минавтотранс РСФСР ГИПРОАВТОТРАНС Ростовский филиал

ГИП	Финкер	
Н. контр.	Сахновская	
Нач. отд.	Пашинцев	
Гл. спец.	Розенблат	
Рук. гр.	Солей	
Вед. инж.	Суворукова	
Инж.	Долговязов	

Копировал [illegible] Формат А4

ТИПОВОЙ ПРОЕКТ 503-2-21.86 АЛЬБОМ IV

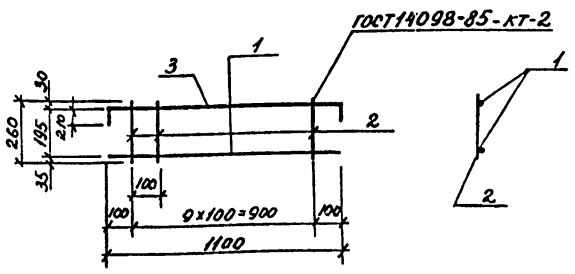

Формат	Зона	Поз.	Обозначение	Наименование	Кол.	Примечание
				Детали		
				ф10 А III ГОСТ 5781-82*		
		1	503-2-21.86 КЖИ КР8	ℓ=1100	1	0,7 кг
		3	503-2-21.86 КЖИ КР8	ℓ=1520	1	0,94 кг
				ф6 А I ГОСТ 5781-82*		
		2	503-2-21.86 КЖИ КР8	ℓ=260	10	0,06 кг

Инв. № подл. | Подпись и дата | Взам. инв. №

ТП 503-2-21.86 КЖИ-КР11

Каркас плоский КР11

Стадия	Масса	Масштаб
РП	2,24	-
Лист	Листов 1	

Минавтотранс РСФСР ГИПРОАВТОТРАНС Ростовский филиал

ГИП	Финкер	
Н. контр.	Сахновская	
Нач. отд.	Пашинцев	
Гл. спец.	Розенблат	
Рук. гр.	Солей	
Вед. инж.	Сухорукова	
Инж.	Долговязов	

Копировал [illegible] Формат А4

ТИПОВОЙ ПРОЕКТ 503-2-21.86 АЛЬБОМ IV

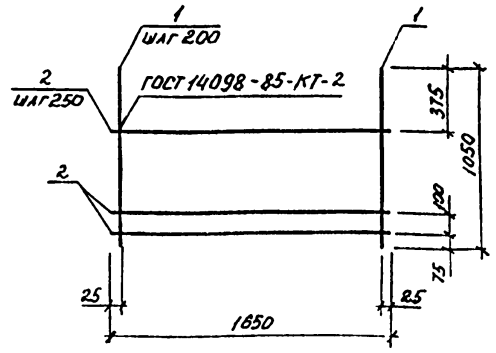

Формат	Зона	Поз	Обозначение	Наименование	Кол.	Примечание
				Детали		
				ф12 А III ГОСТ 5781-82*		
БЧ		1	503-2-21.86 КЖИ С1	ℓ=1050	9	0,94 кг
				ф6 А I ГОСТ 5781-82*		
БЧ		2	503-2-21.86 КЖИ С1	ℓ=1650	4	0,37 кг

Инв. № подл. | Подпись и дата | Взам. инв. №

ТП 503-2-21.86 КЖИ-С1

Сетка арматурная С1

Стадия	Масса	Масштаб
РП	10,0	-
Лист	Листов 1	

Минавтотранс РСФСР ГИПРОАВТОТРАНС Ростовский филиал

ГИП	Финкер	
Н. контр.	Сахновская	
Нач. отд.	Пашинцев	
Гл. констр.	Рудан	
Гл. спец.	Розенблат	
Вед. инж.	Кастромин	
Инж.	Усиков	

Копировал [illegible] Формат А4

ТИПОВОЙ ПРОЕКТ 503-2-21.86 АЛЬБОМ IV

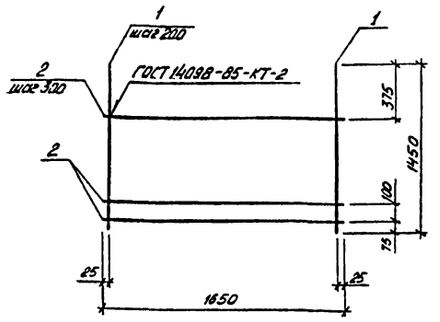

Формат	Зона	Поз.	Обозначение	Наименование	Кол.	Примечание
				Детали		
				ф12 А III ГОСТ 5781-82*		
Б4		1	ТП 503-2-21.86 КЖИ С2	ℓ=1450	9	1,29 кг
				ф6 А I ГОСТ 5781-82*		
Б4		2	ТП 503-2-21.86 КЖИ С2	ℓ=1650	5	0,37 кг

Инв. № подл. | Подпись и дата | Взам. инв. №

ТП 503-2-21.86 КЖИ-С2

Сетка арматурная С2

			Стадия	Масса	Масштаб
ГИП	Финкер		РП	13.4	
Н. контр.	Сохновская		Лист	Листов	
Нач. отд	Пошинцев				
Гл. констр.	Рубан		МИНАВТОТРАНС РСФСР ГИПРОАВТОТРАНС Ростовский филиал		
Гл. спец.	Розенблат				
Рук. гр.	Салей				
Вед. инж.	Кострюлин				
Инж.	Усиков				

Копировал Алиев Формат А4

ТИПОВОЙ ПРОЕКТ 503-2-21.86 АЛЬБОМ IV

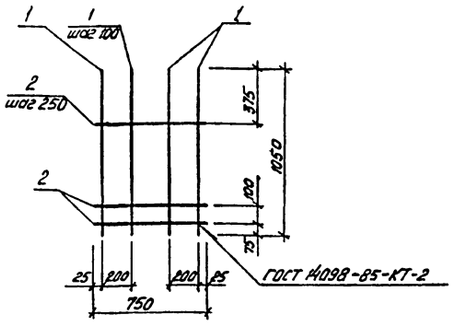

Формат	Зона	Поз.	Обозначение	Наименование	Кол.	Примечание
				Детали		
				ф12 А III ГОСТ 5781-82*		
Б4		1	ТП 503-2-21.86 КЖИ С3	ℓ=1050	6	0,94 кг
				ф6 А I ГОСТ 5781-82*		
Б4		2	ТП 503-2-21.86 КЖИ С3	ℓ=750	4	0,17 кг

Инв. № подл. | Подпись и дата | Взам. инв. №

ТП 503-2-21.86 КЖИ-С3

Сетка арматурная С3

			Стадия	Масса	Масштаб
ГИП	Финкер		РП	6,2	
Н. контр.	Сохновская		Лист	Листов 1	
Нач. отд	Пошинцев				
Гл. констр.	Рубан		МИНАВТОТРАНС РСФСР ГИПРОАВТОТРАНС Ростовский филиал		
Гл. спец.	Розенблат				
Рук. гр.	Салей				
Вед. инж.	Кострюлин				
Инж.	Усиков				

Копировал Алиев Формат А4

ТИПОВОЙ ПРОЕКТ 503-2-21.86 АЛЬБОМ IV

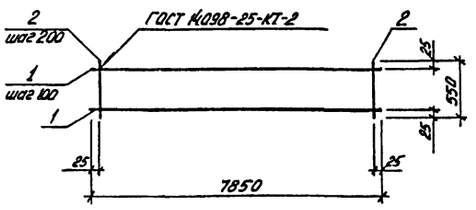

Формат	Зона	Поз.	Обозначение	Наименование	Кол.	Примечание
				Детали		
				ф12 А III ГОСТ 5781-82*		
Б4		1	ТП 503-2-21.86 КЖИ С4	ℓ=7850	6	6,97 кг
Б4		2	ТП 503-2-21.86 КЖИ С4	ℓ=550	40	0,49 кг

Инв. № подл. | Подпись и дата | Взам. инв. №

ТП 503-2-21.86 КЖИ-С4

Сетка арматурная С4

			Стадия	Масса	Масштаб
ГИП	Финкер		РП	61.4	
Н. контр.	Сохновская		Лист	Листов 1	
Нач. отд	Пошинцев				
Гл. констр.	Рубан		МИНАВТОТРАНС РСФСР ГИПРОАВТОТРАНС Ростовский филиал		
Гл. спец.	Розенблат				
Рук. гр.	Салей				
Вед. инж.	Кострюлин				
Инж.	Усиков				

Копировал Алиев Формат А4

ТИПОВОЙ ПРОЕКТ 503-2-21.86 АЛЬБОМ IV

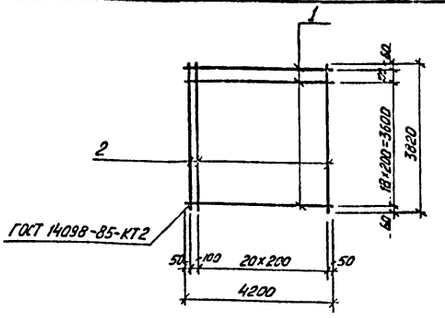

Формат	Зона	Поз.	Обозначение	Наименование	Кол.	Примечание
				Детали		
				ф12 А III ГОСТ 5781-82*		
Б4		1	ТП 503-2-21.86 КЖИ-С5	ℓ=4200	20	3.74 кг
Б4		2	ТП 503-2-21.86 КЖИ-С5	ℓ=3820	22	3.4 кг

Инв. № подл. | Подпись и дата | Взам. инв. №

ТП 503-2-21.86 КЖИ-С5

Сетка арматурная С5

			Стадия	Масса	Масштаб
ГИП	Финкер		РП	149.6	
Н. контр.	Сохновская		Лист	Листов 1	
Нач. отд	Пошинцев				
Гл. констр.	Рубан		МИНАВТОТРАНС РСФСР ГИПРОАВТОТРАНС Ростовский филиал		
Гл. спец.	Розенблат				
Рук. гр.	Салей				
Вед. инж.	Кострюлин				
Вед. инж.	Сухорукова				

Копировал Алиев Формат А4

ТИПОВОЙ ПРОЕКТ 503-2-21.86 АЛЬБОМ IV

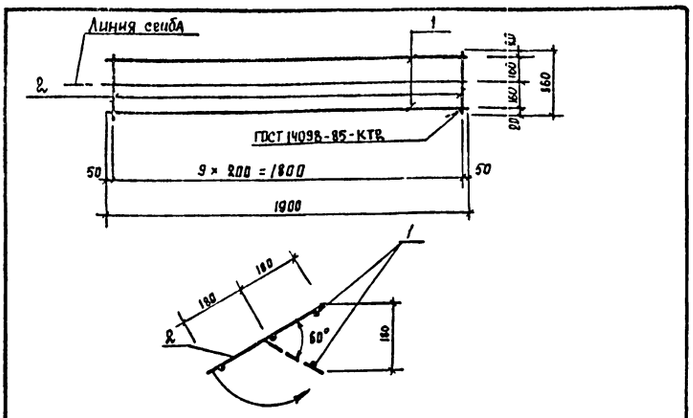

Формат	Зона	Поз.	Обозначение	Наименование	Кол.	Примечание
				Детали		
				⌀6 AI ГОСТ 5781-82*		
Б4		1	503-2-21.86 КЖИ-С6	ℓ = 1900	3	0.42 кг
Б4		2	503-2-21.86 КЖИ-С6	ℓ = 960	10	0.1 кг

Взам. инв. №

Подпись и дата

Инв. № подл.

ГИП	Финкер	
Н. контр	Сахновская	
Нач. отд.	Пашинцев	
Гл. конст.	Рубан	
Гл. спец.	Розенблат	
Рук. гр.	Пасько	
Вед. инж.	Кастрюлин	
Инженер	Усиков	

ТП 503-2-21.86 КЖИ-С6

Сетка арматурная С6

Стадия	Масса	Масштаб
РП	2,26	
Лист	Листов 1	

Минавтотранс РСФСР ГИПРОАВТОТРАНС Ростовский филиал

Копировал Формат А4

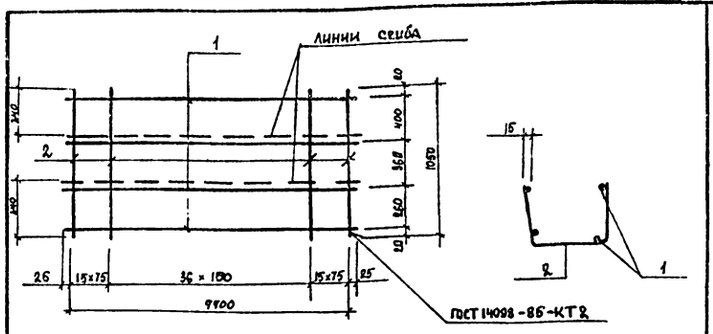

Формат	Зона	Поз.	Обозначение	Наименование	Кол.	Примечание
				Детали		
				⌀5 Bp I ГОСТ 6727-80		
		1	503-2-21.86 КЖИ-С7	ℓ = 7750	4	1,07 кг
				⌀6 AIII ГОСТ 5781-82*		
		2	503-2-21.86 КЖИ-С7	ℓ = 1050	67	0,238 кг

Взам. инв. №

Подпись и дата

Инв. № подл.

ГИП	Финкер	
Н. контр.	Сахновская	
Нач. отд.	Пашинцев	
Гл. конст.	Рубан	
Гл. спец.	Розенблат	
Рук. гр.	Солей	
Вед. инж.	Кастрюлин	
Вед. инж.	Сухорукова	
Инженер	Садовская	

ТП 503-2-21.86 КЖИ-С7

Сетка С7

Стадия	Масса	Масштаб
РП	20.22	
Лист	Листов 1	

Минавтотранс РСФСР ГИПРОАВТОТРАНС Ростовский филиал

Копировал Формат А4

ТИПОВОЙ ПРОЕКТ 503-2-21.86 АЛЬБОМ IV

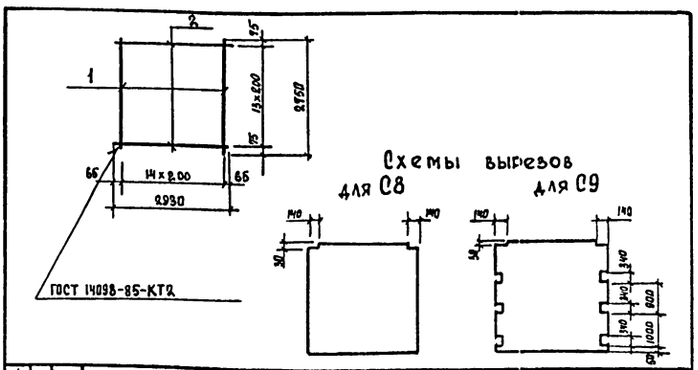

Формат	Зона	Поз.	Обозначение	Наименование	Кол.	Примечание
				Детали		
				⌀6 AIII ГОСТ 5781-82*		
		1	503-2-21.86 КЖИ-С8, С9	ℓ = 2750	15	0,61 кг
				⌀5 Bp I ГОСТ 6727-80		
		2	503-2-21.86 КЖИ-С8, С9	ℓ = 2930	14	0,45 кг

Взам. инв. №

Подпись и дата

Инв. № подл.

ГИП	Финкер	
Н. контр	Сахновская	
Нач. отд.	Пашинцев	
Гл. конст.	Рубан	
Гл. спец.	Розенблат	
Рук. гр.	Солей	
Вед. инж.	Кастрюлин	
Вед. инж.	Сухорукова	
Инженер	Садовская	

ТП 503-2-21.86 КЖИ-С8,С9

Сетки арматурные С8, С9

Стадия	Масса	Масштаб
РП	15,45	
Лист 1	Листов 1	

Минавтотранс РСФСР ГИПРОАВТОТРАНС Ростовский филиал

Копировал Формат А4

ТИПОВОЙ ПРОЕКТ 503-2-21.86 АЛЬБОМ IV

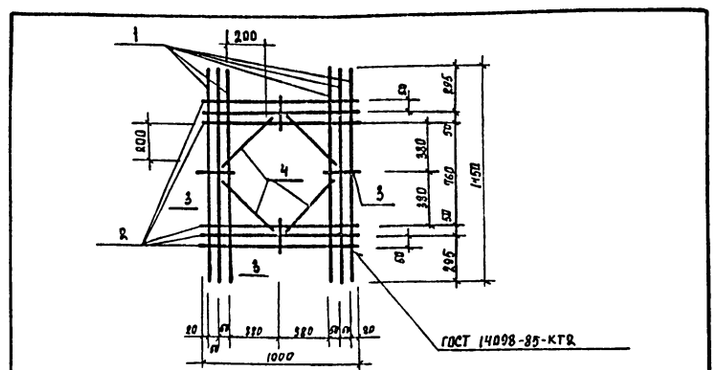

Формат	Зона	Поз.	Обозначение	Наименование	Кол.	Примечание
				Детали		
				⌀12 AIII ГОСТ 5781-82*		
		1	503-2-21.86 КЖИ-С10	ℓ = 1450	4	1,29 кг
		2	503-2-21.86 КЖИ-С10	ℓ = 1000	4	0.89 кг
		3	503-2-21.86 КЖИ-С10	ℓ = 120	4	0,11 кг
		4	503-2-21.86 КЖИ-С10	ℓ = 320	4	0,29 кг

Взам. инв. №

Подпись и дата

Инв. № подл.

ГИП	Финкер	
Н. контр.	Сахновская	
Нач. отд.	Пашинцев	
Гл. конст	Рубан	
Гл. спец.	Розенблат	
Рук. гр.	Пасько	
Инженер	Коротких	

ТП 503-2-21.86 КЖИ-С10

Сетка арматурная С10

Стадия	Масса	Масштаб
РП	10,29	1:25
Лист 1	Листов 1	

Минавтотранс РСФСР ГИПРОАВТОТРАНС Ростовский филиал

Копировал Формат А4

ТИПОВОЙ ПРОЕКТ 503-2-21.86 АЛЬБОМ IV

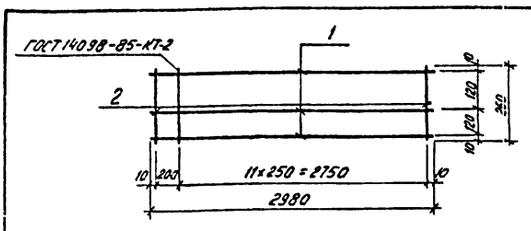

Формат	Зона	Поз.	Обозначение	Наименование	Кол.	Примечание
				Детали		
				ф10 AI ГОСТ 5781-82*	3	5,62 кг
Б4		1	ТП КЖИ-С11	ℓ = 2980		
				ф8 AI ГОСТ 5781-82*		
Б4		2	ТП КЖИ-С11	ℓ = 260	13	1,33 кг

ТП 503-2-21.86 КЖИ-С11			
ГИП Финкер	Сетка арматурная С11	Стадия	Масса	Масштаб
Н.контр. Сахновская		РП	6,95	
Нач.отд. Пошкунцев		Лист	Листов 1
Гл.констр. Рубан		Минавтотранс РСФСР ГИПРОАВТОТРАНС Ростовский филиал	
Гл.спец. Розенблат			
Рук.гр. Носко			
Вед.инж. Костромин			
Вед.инж. Сухоруков			

Инв.№ подл. | Подпись и дата | Взам.инв.№ | 11-3 №2 ПСП

Копировал Ашиз Формат А4

ТИПОВОЙ ПРОЕКТ 503-2-21.86 АЛЬБОМ IV

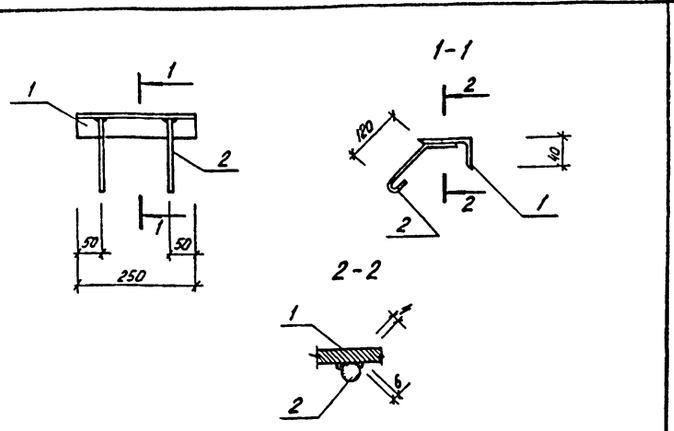

Формат	Зона	Поз.	Обозначение	Наименование	Кол.	Примечание
				Уголок 63×40×5-ГОСТ 8510-72* / Вст3кп2 ГОСТ 535-79		
Б4		1	ТП КЖИ-Мн1	ℓ = 250	1	1,24 кг
				ф6 AI ГОСТ 5781-82*		
Б4		2	ТП КЖИ-Мн1	ℓ = 200	2	0,04 кг

ТП 503-2-21.86 КЖИ-Мн1			
ГИП Финкер	Изделие закладное Мн1	Стадия	Масса	Масштаб
Н.контр. Сахновская		РП	1,32	
Нач.отд. Пошкунцев		Лист	Листов 1
Гл.спец. Тарон		Минавтотранс РСФСР ГИПРОАВТОТРАНС Ростовский филиал	
Рук.гр. Воршилевский			
Ст.арх. Шелезова			

Инв.№ подл. | Подпись и дата | Взам.инв.№

Копировал Ашиз Формат А4

ТИПОВОЙ ПРОЕКТ 503-2-21.86 АЛЬБОМ IV

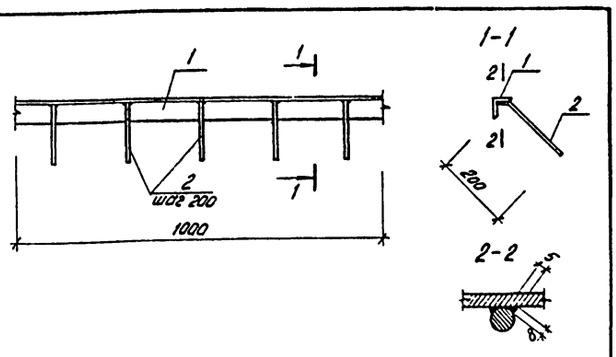

Формат	Зона	Поз.	Обозначение	Наименование	Кол.	Примечание
				Детали		
				Уголок Б 50×50×5 ГОСТ 8509-72* / Вст3кп2 ГОСТ 380-71*		
А4		1	ТП КЖИ-Мн2	ℓ = 1000	1	3,77 кг
				ф10 AIII ГОСТ 5781-82*		
А4		2	ТП КЖИ-Мн2	ℓ = 250	5	0,16 кг

ТП 503-2-21.86 КЖИ-Мн2			
ГИП Финкер	Изделие закладное Мн2	Стадия	Масса	Масштаб
Н.контр. Сахновская		РП	4,57	1:10
Нач.отд. Пошкунцев		Лист	Листов 1
Гл.констр. Рубан		Минавтотранс РСФСР ГИПРОАВТОТРАНС Ростовский филиал	
Гл.спец. Розенблат			
Вед.инж. Костромин			
Инженер Коротких			

Инв.№ подл. | Подпись и дата | Взам.инв.№

Копировал Ашиз Формат А4

ТИПОВОЙ ПРОЕКТ 503-2-21.86 АЛЬБОМ IV

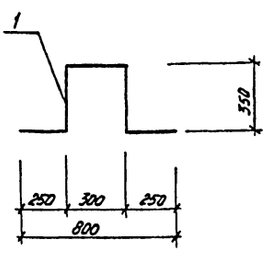

Формат	Зона	Поз.	Обозначение	Наименование	Кол.	Примечание
				Детали		
				ф16 AI ГОСТ 5781-82* ℓ=1500		
А4		1	ТП КЖИ-Мн3	ℓ = 1500	1	2,3 кг

ТП 503-2-21.86 КЖИ-Мн3			
ГИП Финкер	Изделие закладное Мн3	Стадия	Масса	Масштаб
Н.контр. Сахновская		РП	2,3	1:20
Нач.отд. Пошкунцев		Лист	Листов 1
Гл.констр. Рубан		Минавтотранс РСФСР ГИПРОАВТОТРАНС Ростовский филиал	
Гл.спец. Розенблат			
Вед.инж. Костромин			
Инженер Коротких			

Инв.№ подл. | Подпись и дата | Взам.инв.№

Копировал Ашиз Формат А4

ТИПОВОЙ ПРОЕКТ 503-2-21.86 АЛЬБОМ IV

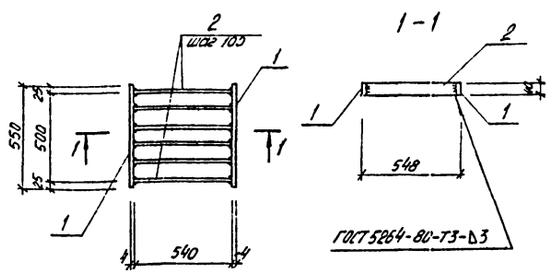

Формат	Зона	Поз.	Обозначение	Наименование	Кол.	Примечание
				Детали		
				Полоса $\frac{Б\text{-}4\times40\ ГОСТ\ 103\text{-}76^{*}}{Вст3кп2\ ГОСТ\ 380\text{-}71^{*}}$		
Б4		1	ТП КЖИ-МН4	ℓ=550	2	0,7 кг
Б4		2	ТП КЖИ-МН4	ℓ=540	6	0,69 кг

			ТП 503-2-21.86 КЖИ-МН4			
ГИП	Финкер		Изделие закладное МН4	Стадия	Масса	Масштаб
Н контр	Сотниковская			РП	5,5	1:10
Нач отд	Пошинцев			Лист	Листов 1	
Гл констр	Рубан			Минавтотранс РСФСР ГИПРОАВТОТРАНС Ростовский филиал		
Гл спец	Розенблат					
Вед инж	Костромин					
Инженер	Коротких					

Копировал Олиз Формат А4

ТИПОВОЙ ПРОЕКТ 503-2-21.86 АЛЬБОМ IV

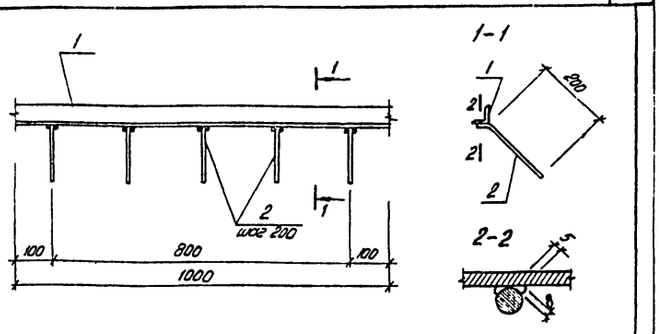

Формат	Зона	Поз.	Обозначение	Наименование	Кол.	Примечание
				Детали		
Б4		1	ТП КЖИ-МН5	Уголок $\frac{Б\ 50\times50\times5\ ГОСТ\ 8509\text{-}72^{*}}{Вст3кп2\ ГОСТ\ 380\text{-}71^{*}}$ ℓ=1000	1	3,77 кг
Б4		2	ТП КЖИ-МН5	ϕ10 А-III ГОСТ 5781-82** ℓ=250	5	0,16 кг

			ТП 503-2-21.86 КЖИ-МН5			
ГИП	Финкер		Изделие закладное МН5	Стадия	Масса	Масштаб
Н контр	Сотниковская			РП	4,57	1:10
Нач отд	Пошинцев			Лист	Листов 1	
Гл констр	Рубан			Минавтотранс РСФСР ГИПРОАВТОТРАНС Ростовский филиал		
Гл спец	Розенблат					
Вед инж	Костромин					
Инженер	Коротких					

Копировал Олиз Формат А4

ТИПОВОЙ ПРОЕКТ 503-2-21.86 АЛЬБОМ IV

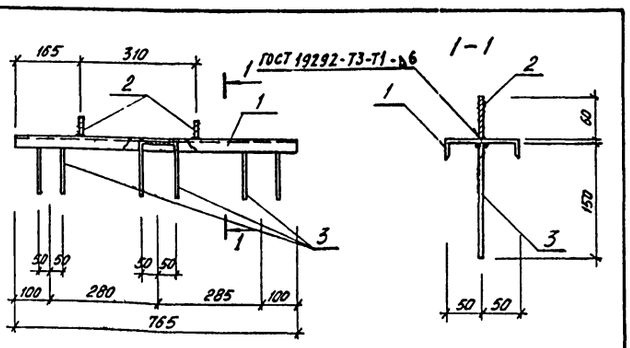

Формат	Зона	Поз.	Обозначение	Наименование	Кол.	Примечание
				Детали		
Б4		1	ТП КЖИ-МН6	Швеллер $\frac{10\ ГОСТ\ 8240\text{-}72^{*}}{Вст3кп2\ ГОСТ\ 380\text{-}71^{*}}$ ℓ=765	1	6,57 кг
				ϕ14 А-I ГОСТ 5781-82*		
Б4		2	ТП КЖИ-МН6	ℓ=60	2	0,03 кг
				ϕ10 А-III ГОСТ 5781-82*		
Б4		3	ТП КЖИ-МН6	ℓ=400	3	0,25 кг

			ТП 503-2-21.86 КЖИ-МН6			
ГИП	Финкер		Изделие закладное МН6	Стадия	Масса	Масштаб
Н контр	Сотниковская			РП	7,38	1:10
Нач отд.	Пошинцев			Лист	Листов 1	
Гл констр	Рубан			Минавтотранс РСФСР ГИПРОАВТОТРАНС Ростовский филиал		
Гл спец	Розенблат					
Вед инж	Костромин					
Инженер	Коротких					

Копировал Олиз Формат А4

ТИПОВОЙ ПРОЕКТ 503-2-21.86 АЛЬБОМ IV

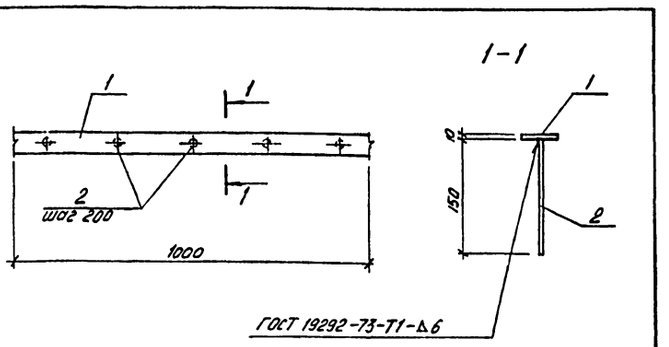

Формат	Зона	Поз.	Обозначение	Наименование	Кол.	Примечание
				Детали		
Б4		1	ТП КЖИ-МН7	Полоса $\frac{Б\text{-}10\times50\ ГОСТ\ 103\text{-}76^{*}}{Вст3кп2\ ГОСТ\ 380\text{-}71^{*}}$ ℓ=950	1	3,92 кг
				ϕ10 А-III ГОСТ 5781-82*		
Б4		2	ТП КЖИ-МН7	ℓ=150	5	0,09 кг

			ТП 503-2-21.86 КЖИ-МН7			
ГИП	Финкер		Изделие. закладное МН7	Стадия	Масса	Масштаб
Н контр	Сотниковская			РП	4,37	1:10
Нач отд	Пошинцев			Лист	Листов 1	
Гл констр	Рубан			Минавтотранс РСФСР ГИПРОАВТОТРАНС Ростовский филиал		
Гл спец	Розенблат					
Вед инж.	Костромин					
Инженер	Коротких					

Копировал Олиз Формат А4

ТИПОВОЙ ПРОЕКТ 503-2-21.86 АЛЬБОМ IV

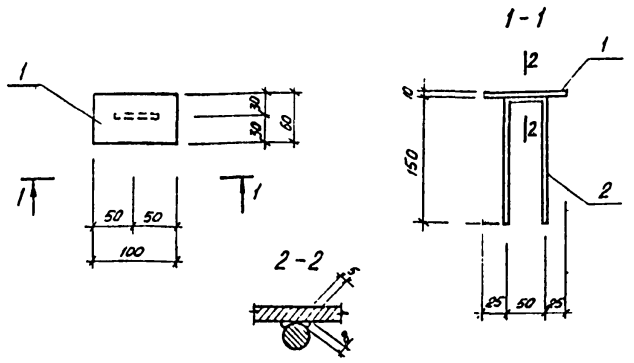

Формат	Зона	Поз.	Обозначение	Наименование	Кол.	Примечание
				Детали		
А4		1	ТП 503-2-21.86 КЖИ-МН8	Полоса 6-10×100 ГОСТ 103-76* / Вст3 кп2 ГОСТ 380-71 ℓ=60	1	0,47 кг
				ф10 А III ГОСТ 5781-82*		
А4		2	ТП 503-2-21.86 КЖИ-МН8	ℓ=350	1	0,22 кг

ТП 503-2-21.86 КЖИ-МН8

ГИП	Финкер	
Н.контр.	Сахновская	
Нач.отд.	Пашинцев	
Гл.констр.	Рубан	
Гл.спец.	Розенблат	
Вед.инж.	Кастрюлин	
Инж.	Коротких	

Изделие закладное МН8

Стадия	Масса	Масштаб
РП	0,69	1:5

Лист | Листов 1

МИНАВТОТРАНС РСФСР
ГИПРОАВТОТРАНС
Ростовский филиал

Инв. № подл. | Подпись и дата | Взам. инв. №

Копировал Ольга | Формат А4

ТИПОВОЙ ПРОЕКТ 503-2-21.86 АЛЬБОМ IV

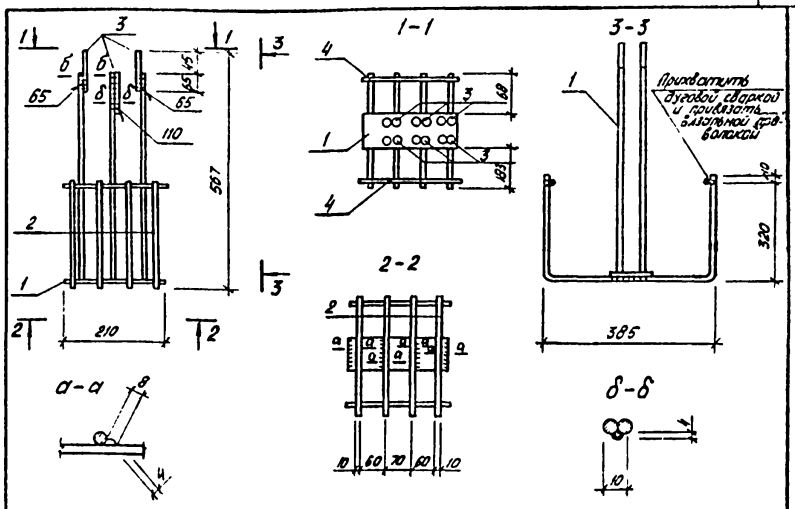

Формат	Зона	Поз.	Обозначение	Наименование	Кол.	Примечание
				Сборочные единицы		
				Изделие закладное		
А4		1	1.020-1/83, вып. 3-9	МН-11	1	
				Детали		
Б4		2	1.020-1/83, вып. 3-9	Стержень гнутый СГ-17	4	
				ф12 А III ГОСТ 5781-82*		
А4		3	ТП 503-2-21.86 КЖИ-МН9	ℓ=110	6	0,1 кг
				ф5 Вр I ГОСТ 6727-80		
А4		4	ТП 503-2-21.86 КЖИ-МН9	ℓ=210	2	

ТП 503-2-21.86 КЖИ-МН9

ГИП	Финкер	
Н.контр.	Сахновская	
Нач.отд.	Пашинцев	
Гл.констр.	Рубан	
Гл.спец.	Розенблат	
Рук.гр.	Солей	
Вед.инж.	Кастрюлин	
Вед.инж.	Сухорукова	
Инж.	Садовская	

Деталь закладная МН9

Стадия	Масса	Масштаб
РП	7,47	

Лист | Листов 1

МИНАВТОТРАНС РСФСР
ГИПРОАВТОТРАНС
Ростовский филиал

Инв. № подл. | Подпись и дата | Взам. инв. №

Копировал Ольга | Формат А4

ТИПОВОЙ ПРОЕКТ 503-2-21.86 АЛЬБОМ IV

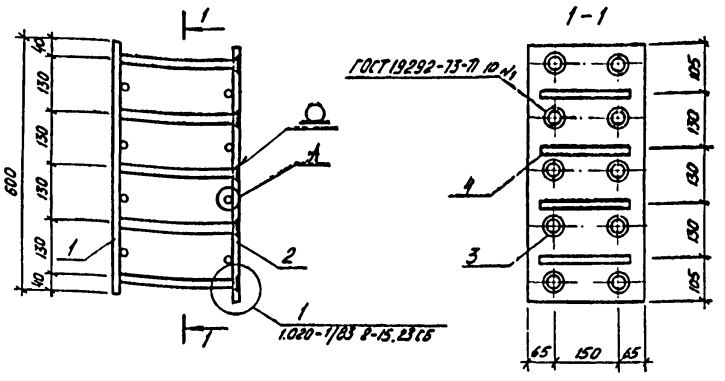

Формат	Зона	Поз.	Обозначение	Наименование	Кол.	Примечание
				Детали		
				Полоса Б-16×280 ГОСТ 19903-74* / Вст3 пс6 ГОСТ 380-71*		
А3		1	ТП 503-2-21.86 КЖИ-МН10	ℓ=600	1	21.10 кг
А3		2	ТП 503-2-21.86 КЖИ-МН10	ℓ=600	1	21.10 кг
				ф22 А III ГОСТ 5781-82*		
А3		3	ТП 503-2-21.86 КЖИ-МН10	ℓ=284	10	0,85 кг
				ф12 А III ГОСТ 5781-82*		
А3		4	ТП 503-2-21.86 КЖИ-МН10	ℓ=200	8	0,18 кг

Поз.2

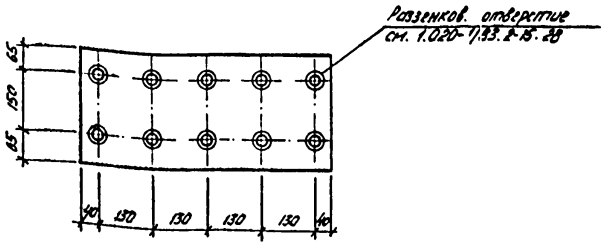

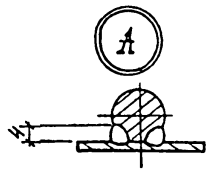

ТП 503-2-21.86 КЖИ-МН10

ГИП	Финкер	
Н.контр.	Сахновская	
Нач.отд.	Пашинцев	
Гл.констр.	Рубан	
Гл.спец.	Розенблат	
Рук.гр.	Солей	
Вед.инж.	Кастрюлин	
Инж.	Садовская	

Изделие закладное МН10

Стадия	Масса	Масштаб
РП	52.2	

Лист | Листов

МИНАВТОТРАНС РСФСР
ГИПРОАВТОТРАНС
Ростовский филиал

Инв. № подл. | Подпись и дата | Взам. инв. №

Копировал Ольга | Формат А3

ТИПОВОЙ ПРОЕКТ 503-2-21.86 АЛЬБОМ IV

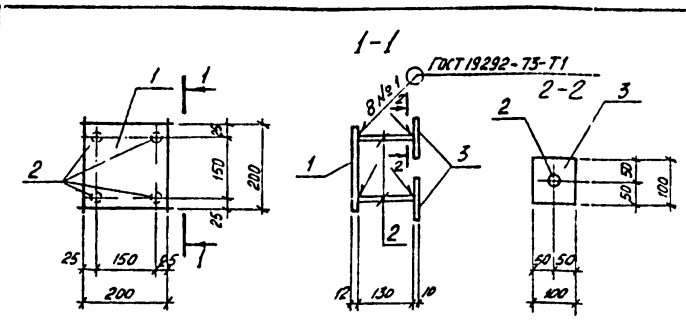

Формат	Зона	Поз.	Обозначение	Наименование	Кол.	Примечание
				Детали		
Б4		1	ТП 503-2-21.86 КЖИ-МН11	Лист Б-ПН-12×200×200 ГОСТ 19903-74* / Вст3пс ГОСТ 380-71*	1	3,79 кг
Б4		2	ТП 503-2-21.86 КЖИ-МН11	Лист Б-ПН-10×100×100 ГОСТ 19903-74* / Вст3пс ГОСТ 380-71*	4	0,79 кг
				ф10АIII ГОСТ 5781-82*		
Б4		3	ТП 503-2-21.86 КЖИ-МН11	ℓ=130	4	0,08 кг

ГИП	Финкер		
Н.контр	Сахновская		
Нач.отд.	Пашинцев		
Гл.констр.	Рубан		
Гл.спец.	Розенблат		
Рук.гр.	Солей		
Вед.инж.	Клименко		
Инж.	Усиков		

ТП 503-2-21.86 КЖИ-МН11

Изделие закладное МН11

Стадия	Масса	Масштаб
РП	7,27	1:10

Лист | Листов 1

МИНАВТОТРАНС РСФСР
ГИПРОАВТОТРАНС
Ростовский филиал

Инв. № подл. | Подпись и дата | Взам. инв. №

Копировал Олонц | Формат А4

ТИПОВОЙ ПРОЕКТ 503-2-21.86 АЛЬБОМ IV

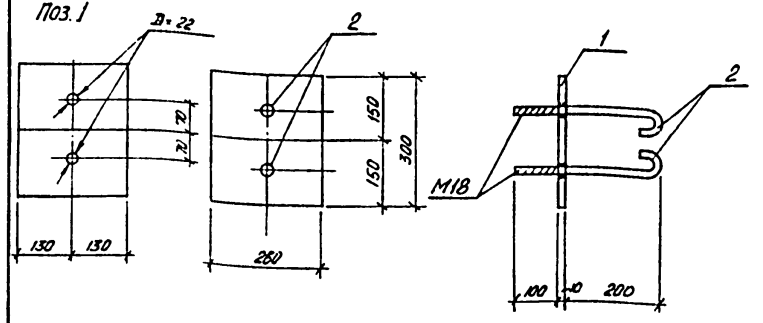

Формат	Зона	Поз.	Обозначение	Наименование	Кол.	Примечание
				Детали		
				Полоса Б-10×260 ГОСТ 19903-74* / Вст3кп2 ГОСТ 380-71		
А4		1	ТП 503-2-21.86 КЖИ-МН12	ℓ=300	1	6,1 кг
				ф18АI ГОСТ 5781-82*		
А4		2	ТП 503-2-21.86 КЖИ-МН12	ℓ=450	2	0,9 кг

ГИП	Финкер		
Н.контр	Сахновская		
Нач.отд	Пашинцев		
Гл.спец.	Розенблат		
Рук.гр.	Солей		
Вед.инж	Сухорукова		
Инж.	Долговязов		

ТП 503-2-21.86 КЖИ-МН12

Закладная деталь МН12

Стадия	Масса	Масштаб
РП	7.9	

Лист | Листов 1

МИНАВТОТРАНС РСФСР
ГИПРОАВТОТРАНС
Ростовский филиал

Инв. № подл. | Подпись и дата | Взам. инв. №

Копировал Олонц | Формат А4

ТИПОВОЙ ПРОЕКТ 503-2-21.86 АЛЬБОМ IV

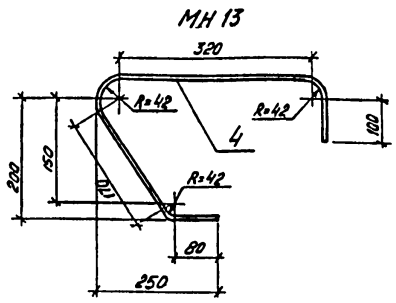

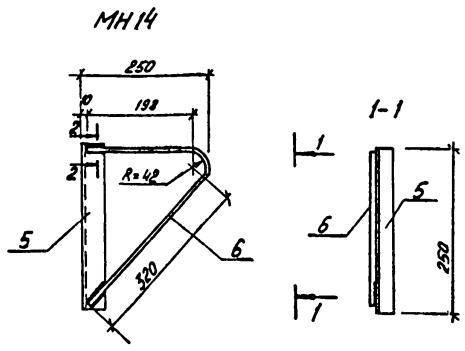

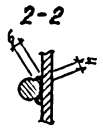

Формат	Зона	Поз.	Обозначение	Наименование	Кол.	Примечание
				Детали		
				МН13		
				Полоса Б-8×40 ГОСТ 19903-74 / Вст3кп2 ГОСТ 380-71*		
А3		4	ТП 503-2-21.86 КЖИ-МН13; МН14	ℓ=930	1	2,31 кг
				Детали		
				МН14		
А3		5	ТП 503-2-21.86 КЖИ-МН13÷МН14	Уголок Б-50×50×5 ГОСТ 8509-72 / Вст3кп2 ГОСТ 380-71*		
				ℓ=250	1	0,94 кг
А3		6	ТП 503-2-21.86 КЖИ-МН13÷МН14	ф10АI ГОСТ 5781-82* ℓ=600	1	0,37 кг

ГИП	Финкер		
Н.контр.	Сахновская		
Нач.отд.	Пашинцев		
Гл.контр.	Рубан		
Гл.спец.	Розенблат		
Вед.инж.	Кастрюлин		
Инж.	Усиков		

ТП 503-2-21.86 КЖИ-МН13, МН14

Изделия закладные МН13, МН14

Стадия	Масса	Масштаб
РП	2,3 1,3	

Лист | Листов 1

МИНАВТОТРАНС РСФСР
ГИПРОАВТОТРАНС
Ростовский филиал

Инв. № подл. | Подпись и дата | Взам. инв. №

Копировал Олонц | Формат А3

ТИПОВОЙ ПРОЕКТ 503-2-21.86 АЛЬБОМ IУ

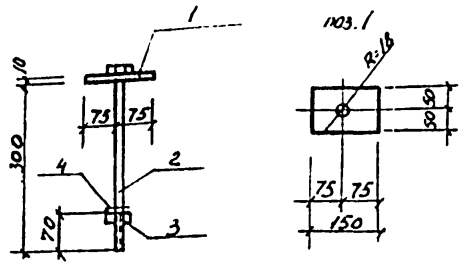

Формат	Зона	Поз.	Обозначение	Наименование	Кол.	Примеч.
				Детали		
				полоса Б-10×100 ГОСТ 103-76* / Вст 3 кп 2 ГОСТ 535-79*		
А4		1	503-2-21.86 КЖИ-МС1	С-150	1	1.18 кг.
				Стандартные изделия		
А5		2	ГОСТ 7798-70*	Болт М16×300.48	1	0.05 кг
А5		3	ГОСТ 9515-70*	Гайка М16.5	1	0.03 кг
А5		4	ГОСТ 6402-70*	Шайба 16.65	1	0.01 кг

Гип	Финкер		ТП 503-2-21.86 КЖИ-МС1
Н.контр	Сахновская		Монтажная деталь МС1
Нач.отд.	Пашинцев		Стадия: РП; Масса: 1.27; Масштаб: 1:10
Гл.спец.	Таран		Лист; Листов 1
Рук.гр.	Здановская		Минавтотранс РСФСР ГИПРОАВТОТРАНС Ростовский филиал
Ст.арх.	Шепелева		

Копировал Формат А4

ТИПОВОЙ ПРОЕКТ 503-2-21.86 АЛЬБОМ IУ

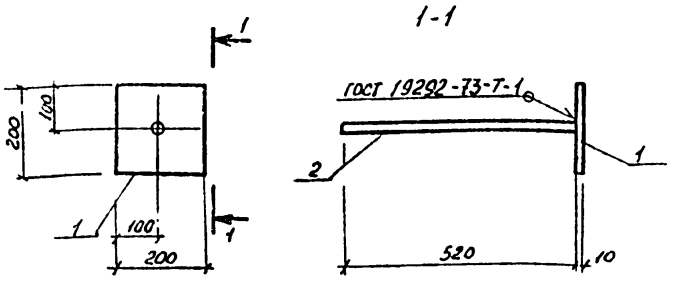

Формат	Зона	Поз	Обозначение	Наименование	Кол.	Примечание
				Детали		
				полоса Б-10×200 ГОСТ 103-76* / Вст 3 кп 2 ГОСТ 535-79*		
Б.Ч		1	503-2-21.86 КЖИ-МС2	С-200	1	3.14 кг
				ф16А-I ГОСТ 5781-82*		
Б.Ч		1	503-2-21.86 КЖИ-МС2	С-520	1	0.82 кг

Гип	Финкер		ТП 503-2-21.86 КЖИ-МС2
Н.контр	Сахновская		Изделие соединительное МС2
Нач.отд.	Пашинцев		Стадия: РП; Масса: 3.98; Масштаб: 1:10
Гл.констр	Рубан		Лист; Листов 1
Гл.спец	Розенблат		Минавтотранс РСФСР ГИПРОАВТОТРАНС Ростовский филиал
Рук.гр.	Солей		
Вед.инж	Кастрюлин		
Техник	Семенова		

Копировал Формат А4.

ТИПОВОЙ ПРОЕКТ 503-2-21.86 АЛЬБОМ IУ

МС3

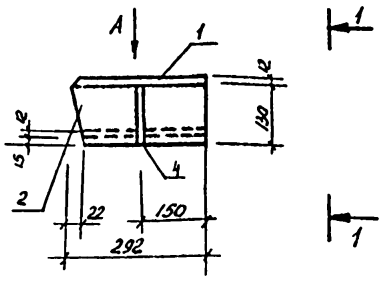

1-1

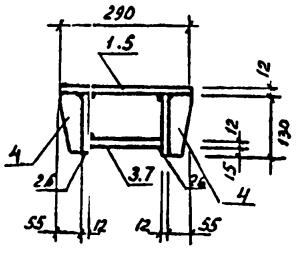

Вид А

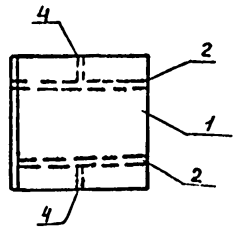

Деталь обработки поз 1 и 5

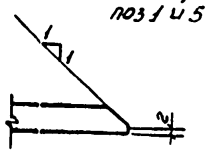

МС4

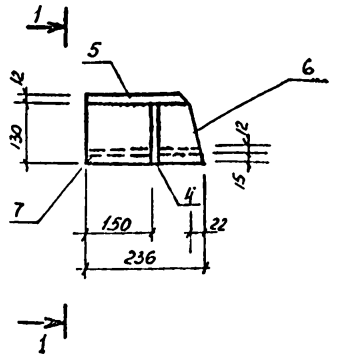

Сварку выполнять в соответствии ГОСТ 5264-80 швом Δ10мм по всей длине примыкания элемента.

Формат	Зона	Поз	Обозначение	Наименование	Кол.	Примечание
				МС3		
				Детали		
Б4		1	503-2-21.86 КЖИ-МС3,МС4	лист Б-ПН-14×290×292 ГОСТ 19903-74* / Вст 3 пс ГОСТ 380-71*	1	9.24 кг
Б4		2	503-2-21.86 КЖИ-МС3,МС4	лист Б-ПН-12×130×292 ГОСТ 19903-74* / Вст 3 пс ГОСТ 380-71*	2	3.55 кг
Б4		3	503-2-21.86 КЖИ-МС3,МС4	лист Б-ПН-12×138×270 ГОСТ 19903-74* / Вст 3 пс ГОСТ 380-71*	1	3.94 кг
А4		4	1.020-1/83, вып. 7-1	лист Б-ПН-12×55×130 ГОСТ 19903-74* / Вст 3 пс ГОСТ 380-71*	2	0.68 кг
				МС4		
				Детали		
А4		4	1.020-1/83, вып. 7-1	лист Б-ПН-12×55×130 ГОСТ 19903-74* / Вст 3 пс ГОСТ 380-71*	2	0.68 кг
Б4		5	503-2-21.86 КЖИ-МС3,МС4	лист Б-ПН-14×290×214 ГОСТ 19903-74* / Вст 3 пс ГОСТ 380-71*	1	6.23 кг
Б4		6	503-2-21.86 КЖИ-МС3,МС4	лист Б-ПН-12×130×236 ГОСТ 19903-74* / Вст 3 пс ГОСТ 380-71*	2	2.89 кг
Б4			503-2-21.86 КЖИ-МС3,МС4	лист Б-ПН-12×185×236 ГОСТ 19903-74* / Вст 3 пс ГОСТ 380-71*	1	3.48 кг

ГИП	Финкер		ТП 503-2-21.86 КЖИ-МС3,МС4
Н.контр	Сахновская		Изделие соединительное. МС3, МС4.
Нач.отд.	Пашинцев		Стадия: РП; Масса: 21.64 / 16.85; Масштаб: 1:10
Гл.констр	Рубан		Лист; Листов 1
Гл.спец.	Розенблат		Минавтотранс РСФСР ГИПРОАВТОТРАНС Ростовский филиал
Вед.инж.	Кастрюлин		
Инженер	Усиков		

Копировал Формат А3

ТИПОВОЙ ПРОЕКТ 503-2-21.86 АЛЬБОМ IV

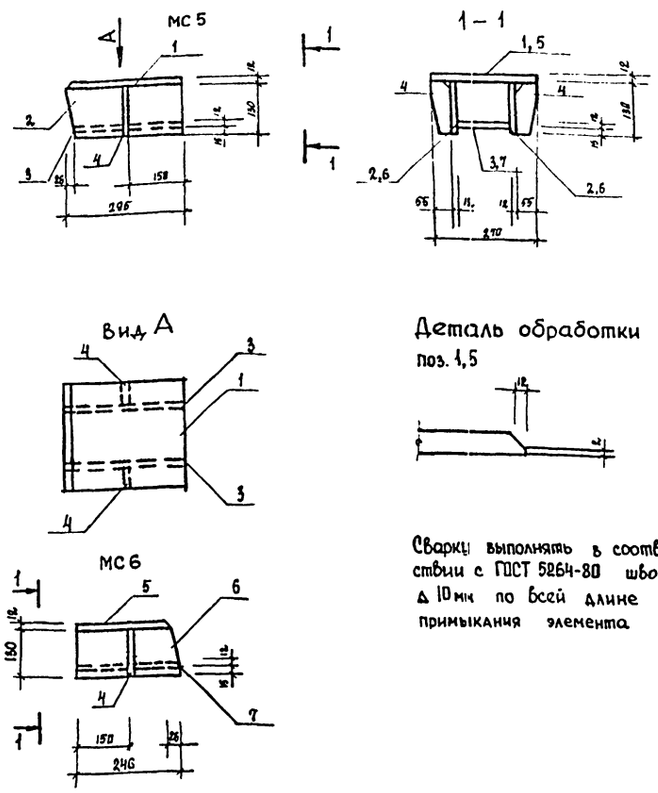

Деталь обработки поз. 1,5

Сварку выполнять в соответствии с ГОСТ 5264-80 швом Δ 10 мм по всей длине примыкания элемента

Формат	Зона	Поз	Обозначение	Наименование	Кол.	Примечание
				МС 5		
				Детали		
Б4		1	503-2-21.86 КЖИ-МС5, МС6	лист Б-ПН-14×270×295 ГОСТ 19903-74* / Вст3 ПС ГОСТ 380-71*	1	8,76 кг
Б4		2	503-2-21.86 КЖИ-МС5, МС6	лист Б-ПН-12×130×295 ГОСТ 19903-74* / Вст3 ПС ГОСТ 380-71*	2	3,62 кг
Б4		3	503-2-21.86 КЖИ-МС5, МС6	лист Б-ПН-12×156×269 ГОСТ 19903-74* / Вст3 ПС ГОСТ 380-71*	1	3,96 кг
А4		4	1.020-1/83, вып. 7-1	лист Б-ПН-12×55×130 ГОСТ 19903-74* / Вст3 ПС ГОСТ 380-71*	2	0,68 кг
				МС 6		
				Детали		
А4		4	1.020-1/83, вып. 7-1	лист Б-ПН-12×55×130 ГОСТ 19903-74* / Вст3 ПС ГОСТ 380-71*	2	0,68 кг
Б4		5	503-2-21.86 КЖИ-МС5, МС6	лист Б-ПН-14×270×220 ГОСТ 19903-74* / Вст3 ПС ГОСТ 380-71*	1	6,53 кг
Б4		6	503-2-21.86 КЖИ-МС5, МС6	лист Б-ПН-12×130×246 ГОСТ 19903-74* / Вст3 ПС ГОСТ 380-71*	2	3,01 кг
Б4		7	503-2-21.86 КЖИ-МС5, МС6	лист Б-ПН-12×156×246 ГОСТ 19903-74* / Вст3 ПС ГОСТ 380-71*	1	3,62 кг

ГИП	Финкер	
Н. контр	Сахновская	
Нач отд	Пашинцев	
Гл констр	Рубан	
Гл спец	Розенблат	
Вед инж	Кастрюлин	
Инженер	Усиков	

ТП 503-2-21.86 КЖИ МС5, МС6

Изделия соединительные МС5, МС6

Стадия	Масса	Масштаб
РП	21,32 / 17,53	1:50

Лист | Листов 1

Минавтотранс РСФСР ГИПРОАВТОТРАНС Ростовский филиал

Инв. № подл. | Подпись и дата | Взам. инв. №

Копировал Мкф — Формат А3

ТИПОВОЙ ПРОЕКТ 503-2-21.86 АЛЬБОМ IV

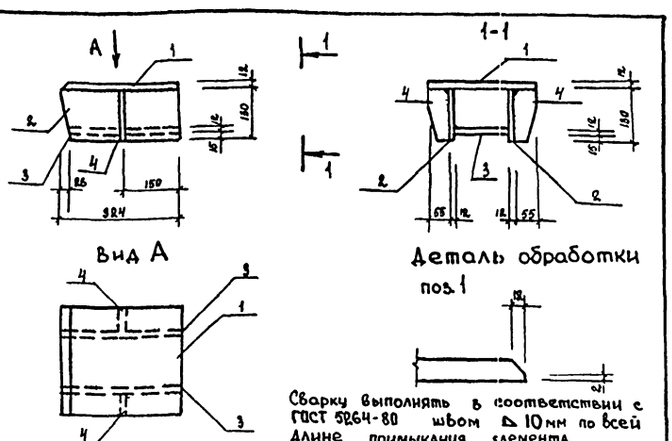

Деталь обработки поз. 1

Сварку выполнять в соответствии с ГОСТ 5264-80 швом Δ 10 мм по всей длине примыкания элемента.

Формат	Зона	Поз.	Обозначение	Наименование	Кол.	Примечание
				Детали		
Б4		1	503-2-21.86 КЖИ-МС7	лист Б-ПН-14×290×324 ГОСТ 19903-74* / Вст3 ПС ГОСТ 14639-79	1	7,46 кг
Б4		2	503-2-21.86 КЖИ-МС7	лист Б-ПН-12×130×324 ГОСТ 19903-74* / Вст3 ПС ГОСТ 14639-79	2	3,97 кг
Б4		3	503-2-21.86 КЖИ-МС7	лист Б-ПН-12×156×298 ГОСТ 19903-74* / Вст3 ПС ГОСТ 14639-79	1	4,38 кг
А4		4	1.020-1/83, вып. 7-1	лист Б-ПН-12×55×130 ГОСТ 19903-74* / Вст3 ПС ГОСТ 14639-79	2	0,68 кг

ГИП	Финкер	
Н контр	Сахновская	
Нач отд	Пашинцев	
Гл констр	Рубан	
Гл. спец	Розенблат	
Вед. инж	Кастрюлин	
Инженер	Усиков	

ТП 503-2-21.86 КЖИ МС7

Изделие соединительное МС 7

Стадия	Масса	Масштаб
РП	21,14	1:50

Лист | Листов 1

Минавтотранс РСФСР ГИПРОАВТОТРАНС Ростовский филиал

Инв. № подл. | Подпись и дата | Взам. инв. №

Копировал Мкф — Формат А4

ТИПОВОЙ ПРОЕКТ 503-2-21.86 АЛЬБОМ IV

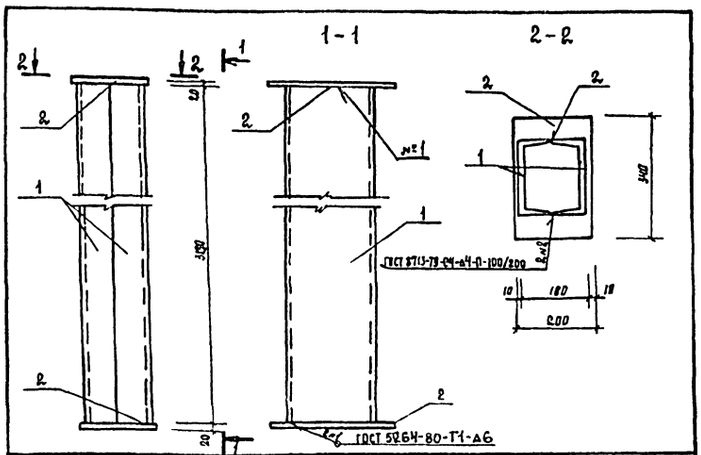

Формат	Зона	Поз	Обозначение	Наименование	Кол.	Примечание
				Детали		
Б4		1	503-2-21.86 КЖИ-МС8	швеллер 24 ГОСТ 8510-72* / Вст3 ПС6 ГОСТ 380-71*		
				ℓ=300	2	
Б4		2	503-2-21.86 КЖИ-МС8	лист Б-ПН-20×200×340 ГОСТ 19903-74* / Вст3 кп2 ГОСТ 380-71*	2	10,7 кг

ГИП	Финкер	
Н. контр.	Сахновская	
Нач. отд	Пашинцев	
Гл. констр	Рубан	
Гл. спец.	Розенблат	
Рук ер.	Солей	
Вед. инж	Кастрюлин	
Инженер	Садовская	

ТП 503-2-21.86 КЖИ-МС 8

Изделие соединительное МС 8

Стадия	Масса	Масштаб
РП	171,08	1:10

Лист | Листов 1

Минавтотранс РСФСР ГИПРОАВТОТРАНС Ростовский филиал

Инв. № подл. | Подпись и дата | Взам. инв. №

Копировал Мкф — Формат А4

45

ТИПОВОЙ ПРОЕКТ 503-2-21.86 АЛЬБОМ IV

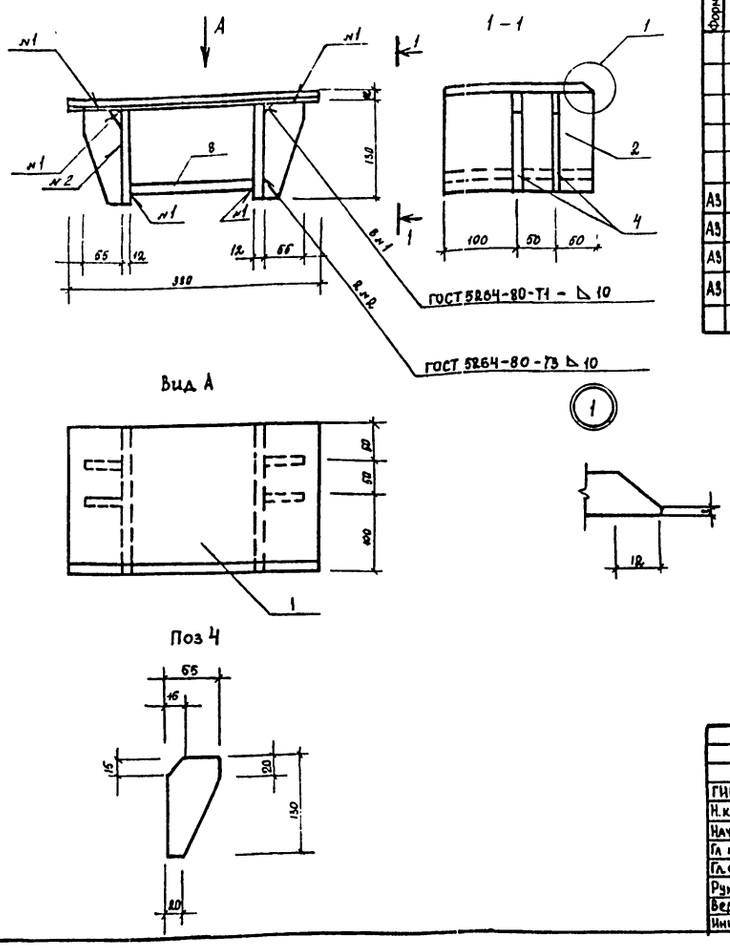

Формат	Зона	Поз	Обозначение	Наименование	Кол.	Примечание
				Детали		
				Лист Б-ПН-12 ГОСТ 19903-74* / В Ст3 ПС ГОСТ 14637-79		
А3		1	503-2-21.86 КЖИ-МС9	200 × 330	2	6.22кг
А3		2	503-2-21.86 КЖИ-МС9	130 × 200	2	2.45кг
А3		3	503-2-21.86 КЖИ-МС9	150 × 200	1	2,83кг
А3		4	503-2-21.86 КЖИ-МС9	55 × 130	4	0.68кг

ГИП	Финкер		ТП 503-2-21.86 КЖИ-МС9	
Н.контр	Сахновская		Изделие соединительное МС9	Стадия: РП; Масса: 22.9; Масштаб: 1:50
Нач. отд	Пашинцев			Лист; Листов 1
Гл. констр	Рубан			Минавтотранс РСФСР ГИПРОАВТОТРАНС Ростовский филиал
Гл. спец	Розенблат			
Рук. гр.	Пасько			
Вед. инж	Кастрюлин			
Инженер	Садовская			

Инв. № подл. | Подпись и дата | Взам. инв. №

Копировал [signature] Формат А3

ТИПОВОЙ ПРОЕКТ 503-2-21.86 АЛЬБОМ IV

Формат	Зона	Поз.	Обозначение	Наименование	Кол.	Примечание
				МС 10		
				Детали		
				уголок Б-100×100×8 ГОСТ 8509-72* / В ст3 КП 2 ГОСТ 380-71*		
			503-2-21.86 КЖИ-МС10÷МС15	ℓ=960	1	11,71 кг
				МС11		
				Детали		
				полоса Б-6×80 ГОСТ 103-76* / В ст КП2 ГОСТ 380-71*		
			503-2-21.86 КЖИ-МС10÷МС15	ℓ=100	1	0,4 кг
				МС12		
				Детали		
				полоса Б6×70 ГОСТ 103-76* / В ст3 ПС ГОСТ 535-79*		
			503-2-21.86 КЖИ-МС10÷МС15	ℓ=110	1	0,36 кг

Формат	Зона	Поз.	Обозначение	Наименование	Кол.	Примечание
				МС 13		
				Детали		
				швеллер 30 ГОСТ 8240-72* / В ст3 ПС6 ГОСТ 380-71*		
А3			503-2-21.86 КЖИ-МС10÷МС15	ℓ=700	1	22,3кг
				МС14		
				Детали		
				швеллер 24 ГОСТ 8240-72* / В ст3 ПС6 ГОСТ 380-71*		
А3			503-2-21.86 КЖИ-МС10÷МС15	ℓ=700	1	16,8кг
				МС 15		
				Детали		
				швеллер 10 ГОСТ 8240-72* / В ст3 КП 2 ГОСТ 380-71*		
				ℓ=1000	1	8,59кг

ГИП	Финкер		ТП 503-2-21.86 КЖИ МС10÷МС15	
Н. контр	Сахновская		Изделия соединительные МС10÷МС15	Стадия: РП; Масса: —; Масштаб: —
Нач отд	Пашинцев			Лист; Листов 1
Гл. констр	Рубан			Минавтотранс РСФСР ГИПРОАВТОТРАНС Ростовский филиал
Гл. спец	Розенблат			
Рук. гр.	Солей			
Вед. инж	Кастрюлин			
Инженер	Садовская			

Инв. № подл. | Подпись и дата | Взам. инв. №

Копировал [signature] Формат А3

ТИПОВОЙ ПРОЕКТ 503 2 21.86 АЛЬБОМ IV

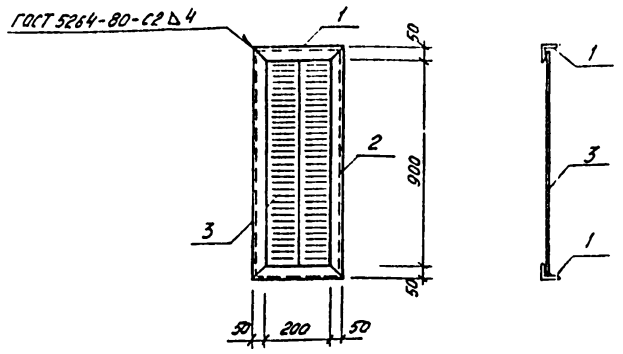

Формат	Зона	Поз.	Обозначение	Наименование	Кол.	Примечание
				Детали		
				Уголок 6-50×50×5-ГОСТ8509-72* / Ст3кп2 ГОСТ 380-71*		
Б4		1	ТП 503-2-21.86 КЖИ-ВР1	ℓ=300	2	1,13 кг
Б4		2	ТП 503-2-21.86 КЖИ-ВР1	ℓ=1000	2	3,77 кг
А4		3	ТУ 36-1517-71	Жалюзийная решетка №1	4	1,0 кг

Инв.№ подл. | Подпись и дата | Взам. инв.№

ТП 503-2-21.86 КЖИ-ВР1

ГИП	Финкер		Вентиляционная рама ВР1	Стадия: РП	Масса: 15.1
Н.контр	Сахновская				Масштаб:
Нач.отд	Пашинцев			Лист	Листов
Гл.спец	Таран				
Рук.гр.	Верхошанская			Минавтотранс РСФСР ГИПРОАВТОТРАНС Ростовский филиал	
Ст.арх	Шепелева				

Копировал Ольга Формат А4

ТИПОВОЙ ПРОЕКТ 503-2-21.86 АЛЬБОМ IV

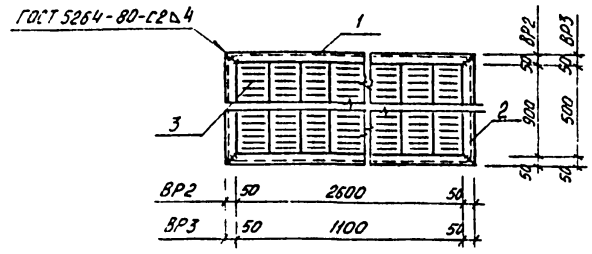

Формат	Зона	Поз	Обозначение	Наименование	Кол.	Примечание
				ВР2		
				Детали		
				Уголок 6-50×50×5 ГОСТ8509-72* / Ст3кп2 ГОСТ 380-71*		
Б4		1	ТП 503-2-21.86 КЖИ-ВР2	ℓ=2700	2	10,18 кг
Б4		2	ТП 503-2-21.86 КЖИ-ВР2	ℓ=1000	2	3,77 кг
А4		3	ТУ 36-1517-71	Жалюзийная решетка №1	36	1,0 кг
				ВР3		
				Детали		
				Уголок 6-50×50×5 ГОСТ8509-72* / Ст3кп2 ГОСТ 380-71*	2	4,5 кг
Б4		1	ТП 503-2-21.86 КЖИ-ВР3	ℓ=1200		
Б4		2	ТП 503-2-21.86 КЖИ-ВР3	ℓ=600	2	2,25 кг
А4		3	ТУ 36-1517-71	Жалюзийная решетка №1	8	1,0 кг

Инв.№ подл. | Подпись и дата | Взам. инв.№

ТП 503-2-21.86 КЖИ-ВР2, ВР3

ГИП	Финкер		Вентиляционные рамы ВР2, ВР3	Стадия: РП	Масса: 63,9 / 21,5
Н.контр	Сахновская				Масштаб:
Нач.отд	Пашинцев			Лист	Листов 1
Гл.спец	Таран				
Рук.гр.	Верхошанская			Минавтотранс РСФСР ГИПРОАВТОТРАНС Ростовский филиал	
Ст.арх	Шепелева				

Копировал Ольга Формат А4

ТИПОВОЙ ПРОЕКТ 503-2-21.86 АЛЬБОМ IV

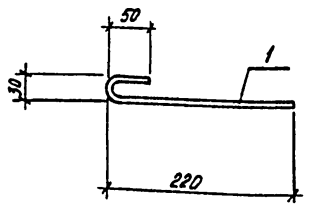

Формат	Зона	Поз	Обозначение	Наименование	Кол.	Примечание
				Детали		
				⌀6AI ГОСТ 5781-82*		
А4		1	ТП 503-2-21.86 КЖИ-А1	ℓ=300	1	0,07 кг

Инв.№ подл. | Подпись и дата | Взам. инв.№

ТП 503 2 21.86 КЖИ-А1

ГИП	Финкер		Анкер А1	Стадия: РП	Масса: 0,07
Н.контр	Сахновская				Масштаб:
Нач.отд	Пашинцев			Лист	Листов 1
Гл.спец	Таран				
Рук.гр.	Верхошанская			Минавтотранс РСФСР ГИПРОАВТОТРАНС Ростовский филиал	
Ст.арх	Шепелева				

Копировал Ольга Формат А4

ТИПОВОЙ ПРОЕКТ 503-2-21.86 АЛЬБОМ IV

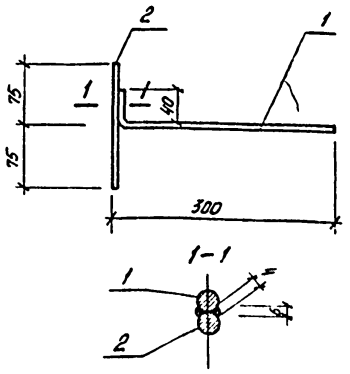

Формат	Зона	Поз	Обозначение	Наименование	Кол.	Примечание
				Детали		
				⌀6AI ГОСТ 5781-82*		
Б4		1	ТП 503-2-21.86 КЖИ-А2	ℓ=340	1	0,08 кг
Б4		2	ТП 503-2-21.86 КЖИ-А2	ℓ=150	1	0,03 кг

Инв.№ подл. | Подпись и дата | Взам. инв.№

ТП 503 2 21.86 КЖИ-А2

ГИП	Финкер		Анкер А2	Стадия: РП	Масса: 0,11
Н.контр	Сахновская				Масштаб:
Нач.отд	Пашинцев			Лист	Листов 1
Гл.спец	Таран				
Рук.гр.	Верхошанская			Минавтотранс РСФСР ГИПРОАВТОТРАНС Ростовский филиал	
Ст.арх	Шепелева				

Копировал Ольга Формат А4

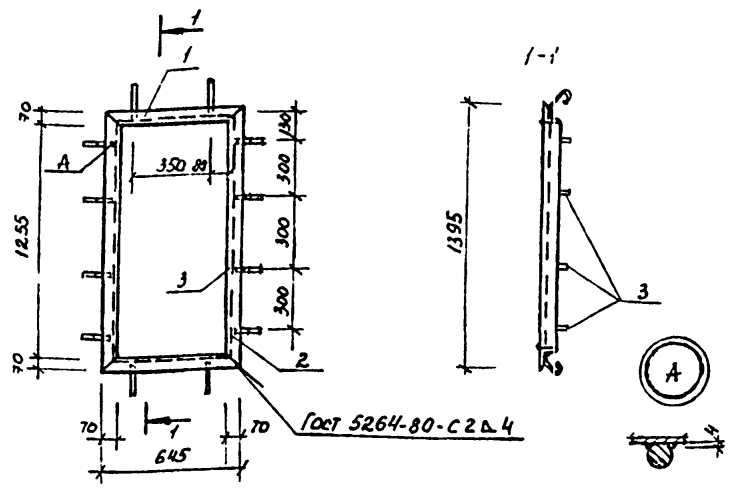

Формат	Зона	Поз	Обозначение	Наименование	Кол.	Примеч.
				Уголок Б 70×70×5-ГОСТ 8509-72 / Ст 3кп 2-Т-ГОСТ 535-79		
Б4		1	503-2-21.86 КЖИ-РМ1	ℓ=645	2	3,47кг
Б4		2	503-2-21.86 КЖИ-РМ1	ℓ=1395	2	7.51кг
				⌀8 А1 ГОСТ 5781-82*		
Б4		3	503-2-21.86 КЖИ-РМ1	ℓ=200	12	0.08кг

Инв.№ подл. | Подпись и дата | Взам. инв.№

ГИП	Финкер	
Н.контр	Сахновская	
Нач.отд	Пашинцев	
Гл.спец	Таран	
Рук.гр	Верхоланский	
Ст.арх.	Шепелева	

ТП 503-2-21.86 КЖИ-РМ1

Рама РМ1

Стадия	Масса	Масштаб
РП	22,91	
Лист	Листов 1	

Минавтотранс РСФСР ГИПРОАВТОТРАНС Ростовский филиал

Копировал Мих Формат А4

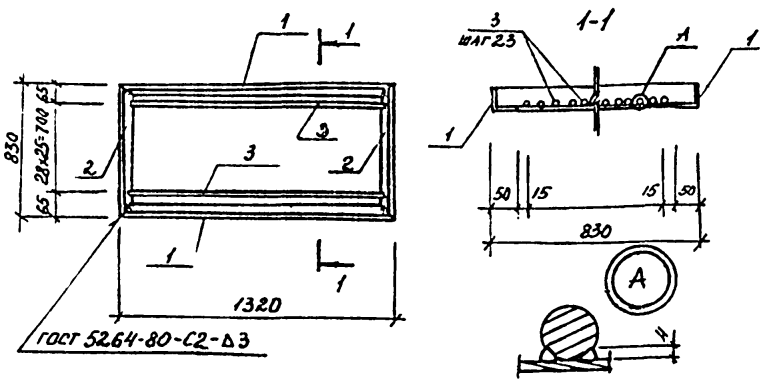

Формат	Зона	Поз	Обозначение	Наименование	Кол.	Примечание
				Детали		
				Уголок Б-50×50×5 ГОСТ 8509-72* / Вст3 кп2 ГОСТ 380-71*		
А4		1	503-2-21.86 КЖИ-РМ2	ℓ=1320	2	4,56кг
А4		2	503-2-21.86 КЖИ-РМ2	ℓ=830	2	2,9 кг
				⌀8 А1 ГОСТ 5781-82*		
А4		3	503-2-21.86 КЖИ-РМ2	ℓ=1300	29	0,47кг

Инв.№ подл. | Подпись и дата | Взам. инв.№

ГИП	Финкер	
Н.контр	Сахновская	
Нач.отд	Пашинцев	
Гл.констр	Рубан	
Гл.спец.	Розенблат	
Вед.инж	Капранлин	
Инженер	Коротких	

ТП 503-2-21.86 КЖИ-РМ2

Рама РМ2

Стадия	Масса	Масштаб
РП	26,22	1:10
Лист	Листов 1	

Минавтотранс РСФСР ГИПРОАВТОТРАНС Ростовский филиал

Копировал Мих Формат А4

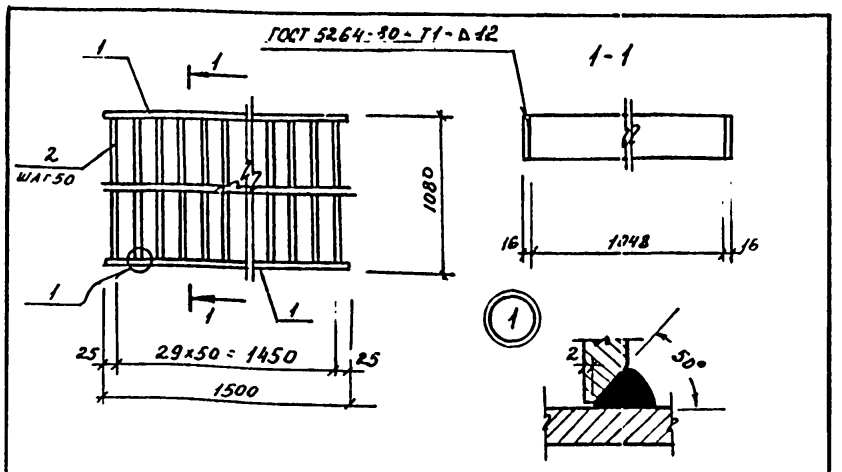

Формат	Зона	Поз	Обозначение	Наименование	Кол.	Примечание
				Детали		
		1	503-2-21.86 КЖИ-РМ3	Полоса Б-20×50 ГОСТ 103-76* / Вст3кп2 ГОСТ 19637-79 ℓ=1500	2	11.78 кг
		2	503-2-21.86 КЖИ-РМ3	Полоса Б-16×50 ГОСТ 82-70* / Вст3кп2 ГОСТ 19637-79 ℓ=1048	30	6.58кг

Инв.№ подл. | Подпись и дата | Взам. инв.№

ГИП	Финкер	
Н.контр	Сахновская	
Нач.отд	Пашинцев	
Гл.констр	Рубан	
Гл.спец	Розенблат	
Рук.гр	Солей	
Инженер	Коротких	

ТП 503-2-21.86 КЖИ-РМ3

Рама РМ3

Стадия	Масса	Масштаб
РП	221,01	
Лист	Листов 1	

Минавтотранс РСФСР ГИПРОАВТОТРАНС Ростовский филиал

gost.e-ecolog.ru

Копировал Мих Формат А4

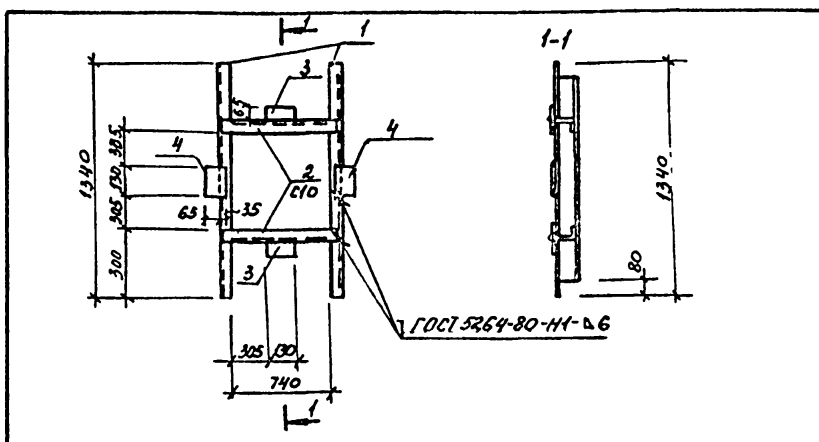

Формат	Зона	Поз.	Обозначение	Наименование	Кол.	Примечание
				Детали		
				Швеллер 10 ГОСТ 8240-72* / Вст3 пс6 ГОСТ 380-71*		
Б4		1	503-2-21.86 КЖИ-РМ4	ℓ=1340	2	11.51кг
Б4		2	503-2-21.86 КЖИ-РМ4	ℓ=820	2	7.04кг
				Полоса Б-10×130 ГОСТ 103-76* / Вст3пс6 ГОСТ 380-71*		
Б4		3	503-2-21.86 КЖИ-РМ4	ℓ=65	2	0,7 кг
Б4		4	503-2-21.86 КЖИ-РМ4	ℓ=100	2	1.0кг
				Уголок Б-75×75×8 ГОСТ 8509-72 / Вст3пс6 ГОСТ 380-71*		
Б4		5	503-2-21.86 КЖИ-РМ4	ℓ=75	4	0,7кг

Уголки, поз 5, поставляются вместе с рамой РМ4

Инв.№ подл. | Подпись и дата | Взам. инв.№

ГИП	Финкер	
Н.контр	Сахновская	
Нач.отд	Пашинцев	
Гл.констр	Рубан	
Гл.спец.	Розенблат	
Рук.гр	Пасько	
Вед.инж.	Кастрюлин	
Вед.инж	Сухорукова	

ТП 503-2-21.86 КЖИ-РМ4

Рама РМ4

Стадия	Масса	Масштаб
РП	41.6	
Лист	Листов 1	

Минавтотранс РСФСР ГИПРОАВТОТРАНС Ростовский филиал

Копировал Мих Формат А4