ТИПОВОЙ ПРОЕКТ

503-2-21.86

ЗАКРЫТАЯ СТОЯНКА АВТОТРАНСПОРТНОГО ПРЕДПРИЯТИЯ НА 650 ЛЕГКОВЫХ АВТОМОБИЛЕЙ-ТАКСИ

АЛЬБОМ I

ТЕХНОЛОГИЯ ПРОИЗВОДСТВА. АРХИТЕКТУРНЫЕ РЕШЕНИЯ. КОНСТРУКЦИИ ЖЕЛЕЗОБЕТОННЫЕ. КОНСТРУКЦИИ МЕТАЛЛИЧЕСКИЕ

gost.e-ecolog.ru

Отпечатано
в Новосибирском филиале ЦИТП
630064 г. Новосибирск пр. Карла Маркса 1
Выдано в печать "1" II 1988 г
Заказ Т-301 Тираж 430

ТИПОВОЙ ПРОЕКТ
503-2-21.86

ЗАКРЫТАЯ СТОЯНКА АВТОТРАНСПОРТНОГО ПРЕДПРИЯТИЯ НА 650 ЛЕГКОВЫХ АВТОМОБИЛЕЙ – ТАКСИ С ЗАКРЫТОЙ СТОЯНКОЙ

АЛЬБОМ I

СОСТАВ ПРОЕКТА

АЛЬБОМ I	Технология производства. Архитектурные решения. Конструкции железобетонные. Конструкции металлические
АЛЬБОМ II	Отопление, вентиляция. Внутренние водопровод и канализация. Автоматическое пожаротушение
АЛЬБОМ III	Силовое электрооборудование. Электрическое освещение. Автоматизация. Связь и сигнализация
АЛЬБОМ IV	Индустриальные строительные конструкции
АЛЬБОМ V	Задание заводу изготовителю на автоматику и электрооборудование
АЛЬБОМ VI	Спецификации оборудования
АЛЬБОМ VII	Ведомости потребности в материалах
АЛЬБОМ VIII	Сметы (Книга 1,2)
АЛЬБОМ IX	Проектная документация по переводу помещений на режим СОТ

РАЗРАБОТАН
РОСТОВСКИМ ФИЛИАЛОМ
"ГИПРОАВТОТРАНС"

ГЛАВНЫЙ ИНЖЕНЕР ИНСТИТУТА Левин Э.Я.
ГЛАВНЫЙ ИНЖЕНЕР ПРОЕКТА Финкер Э.З.

РАБОЧИЙ ПРОЕКТ УТВЕРЖДЕН МИНАВТОТРАНСОМ РСФСР ПРОТОКОЛ № 22 ОТ 30.09.1986
И ВВЕДЕН В ДЕЙСТВИЕ 01.03.1987

ПРИВЯЗАН

ИНВ. №

ТИПОВОЙ ПРОЕКТ 503-2-21,86 АЛЬБОМ I

Содержание альбома

Лист	Наименование	Стр.
	Содержание альбома	
	Чертежи марки ТХ	
1	Общие данные	2
2	План на отм. 0.000 с разводкой системы трубопроводов сжатого воздуха	3
3	План на отм. 3.300 с разводкой системы трубопроводов сжатого воздуха	4
4	План на отм. 6.100 с разводкой системы трубопроводов сжатого воздуха	5
5	План на отм. 8.900 с разводкой системы трубопроводов сжатого воздуха	6
6	План на отм. 0.000 между осями 6-11 и В-Ж с расстановкой технологического оборудования	7
7	Схема разводки системы трубопроводов сжатого воздуха	8
	Чертежи марки АР	
1	Общие данные (начало)	9
2	Общие данные (окончание)	10
3	План на отм. 0.000	11
4	План на отм. 3.300	12
5	План на отм. 6.100	13
6	План на отм. 8.900	14
7	Разрезы 1-1, 2-2. Планы на отм. 11.700	15
8	Фасады 1-13, В-Л, А-Б, Б-А/1. Разрезы 3-3, 4-4	16
9	Фасады 13-1, Л-А. Схемы заполнения оконных проемов	17
10	Фрагмент 1. Тамбур входа для t°=-40°C	18
11	Планы кровли и вентшахты. Схема молниезащитной сетки.	19
	Узлы А, Б	20
12	Планы полов на отм. 0.000, 3.300, 6.100, 8.900, 11.700	21
13	Экспликация полов. Типы плинтусов А и Б. Узел 1	22
14	Венткамеры 1÷9 Вид „А"	23
15	Венткамеры 10÷15 Сечения 1-1÷4-4 Схемы 1,2 кронштейнов теплового пункта	24
16	Узлы 2÷11. Лоток	25
17	Узлы 12÷22	26
18	Ворота	27
	Чертежи марки КЖ	
1	Общие данные (начало)	28
2	Общие данные (окончание)	29
3	Схема расположения фундаментов и балок цокольных	30
4	Узлы 1÷5 к схеме расположения фундаментов и балок цокольных	31

Продолжение

Лист	Наименование	Стр.
5	Узлы 6÷11 к схеме расположения фундаментов и балок цокольных	32
6	Плиты фундаментные ПФм1÷ПФм4	33
	Фундаменты монолитные Фм1, Фм2	
7	Фундаменты монолитные Фм3÷Фм6	34
8	Фундаменты монолитные Фм7÷Фм9	35
9	Фундаменты монолитные Фм10÷Фм12	36
10	Фундаменты монолитные Фм13, Фм14	37
11	Нормативные нагрузки на фундаменты	38
12	Схема расположения элементов подземного хозяйства	39
13	Фундамент ФОм1 в осях 5÷8. Сечения 1-1÷4-4	40
14	Фундамент ФОм1. Сечения 5-5÷6-6	41
15	Фундамент ФОм1. Сечения 7-7÷11-11	42
16	Фундамент ФОм1. Сечения 12-12÷17-17	43
17	Фундамент ФОм1. Сечения 18-18÷27-27	44
18	Фундаменты ФОм2÷ФОм9	45
19	Каналы Кл1-Кл3	46
20	Каналы Кл4, КЛ5. Приямки ПРм1, ПРм2	47
21	Фундамент ФОм10	48
22	Фундамент ФОм11. Схемы расположения стеновых панелей и плит покрытия	49
23	Фундамент ФОм11. Днище монолитное Дм1	50
24	Схемы расположения колонн на отм. 0.000 и 11.700	51
25	Схемы расположения ригелей и диафрагм жесткости на отм 3.300 и 6.100	52
26	Схемы расположения ригелей и диафрагм жесткости на отм. 8.900, 11.700, 14.500 и в лестничных клетках	53
27	Узлы 1÷9 к схеме расположения элементов каркаса	54
28	Спецификация к схемам расположения элементов каркаса	55
29	Схемы расположения элементов лестниц	56
30	Схема расположения плит перекрытия на отм. 3.300	57
31	Схема расположения плит перекрытия на отм. 6.100	58
32	Схемы расположения плит перекрытия на отм. 8.900 и в лестнице Л1	59
33	Схемы расположения плит покрытия на отм. 11.700 и 14.500	60
34	Спецификация к схемам расположения плит перекрытий и покрытий	61
35	Участки монолитные Ум1÷Ум3	62
36	Участки монолитные Ум4, Ум5	63
37	Монолитное ребристое перекрытие РКм1 на отм. 3.280. Опалубка	64

Продолжение

Лист	Наименование	Стр.
38	Монолитное ребристое перекрытие РКм1 на отм. 3.280. Армирование	65
39	Схемы расположения стеновых панелей по осям В, Л	66
40	Схемы расположения стеновых панелей по осям 1, 2, 12, 13, 1/1, 11/1, А/1. Узлы 1, 2	67
41	Схема расположения стоек фахверка по оси В Разрезы 1-1÷9-9. Узел 3	68
42	Спецификация к схемам расположения стеновых панелей и стоек фахверка	69
43	Спецификация к схемам расположения стеновых панелей и стоек фахверка (продолжение)	70
	Чертежи марки КМ	
1	Общие данные	71
2	Техническая спецификация металла	72
3	Схемы расположения подвесных путей	73
4	Схемы расположения лестниц	74

Инв. № подл. | Подпись и дата | Взам. инв. №

Привязан

Инв. №

ТП 503-2-21.86

ГИП	Финкер	
Н.контр.	Сахновская	
Нач. отд.	Пашинцев	
Гл. спец.	Таран	
Рук. гр.	Верхоланцев	
Ст. арх.	Шепелева	

Содержание альбома

Стадия	Лист	Листов
РП		1

Минавтотранс РСФСР
ГИПРОАВТОТРАНС
Ростовский филиал

ТИПОВОЙ ПРОЕКТ 503-2-21.86 АЛЬБОМ I

Ведомость рабочих чертежей основного комплекта

Лист	Наименование	Примечание
1	Общие данные	
2	План на отметке 0.000 с разводкой системы трубопроводов сжатого воздуха.	
3	План на отметке 3.300 с разводкой системы трубопроводов сжатого воздуха	
4	План на отметке 6.100 с разводкой системы трубопроводов сжатого воздуха.	
5	План на отметке 8.900 с разводкой системы трубопроводов сжатого воздуха.	
6	План на отметке 0.000 между осями 6-Н и В-Ж с расстановкой технологического оборудования.	
7	Схема разводки системы трубопроводов сжатого воздуха.	

Ведомость ссылочных и прилагаемых документов

Обозначение	Наименование	Примечание
	Ссылочные документы	
4.904-69	Детали крепления санитарно-технических устройств, приборов и трубопроводов.	
	Прилагаемые документы	
503-2-21.86	Спецификации оборудования	Альбом VI
503-2-21.86	Ведомости потребности в материалах	Альбом VII

продолжение

Наименование	Обозначение или изображение
Категория производства по взрывной, взрывопожарной и пожарной опасности (в числителе) и класс взрывоопасных и пожароопасных зон по правилам устройства электроустановок (в знаменателе)	А/нерн

Ведомость основных комплектов рабочих чертежей

Обозначение	Наименование	Примечание
ТХ	Технология производства	
АР	Архитектурные решения	
КЖ	Конструкции железобетонные	
КМ	Конструкции металлические	
ОВ	Отопление и вентиляция	
ВК	Внутренние водопровод и канализация	
ЭО	Электрическое освещение	
ЭМ	Силовое электрооборудование	
СС	Связь и сигнализация	
АСТ	Автоматизация сантехнических и технологических установок	
АПТ	Автоматическое пожаротушение. Технологические решения.	
АПЭ	Автоматическое пожаротушение. Электротехнические решения	

Условные обозначения и изображения

Наименование	Обозначение или изображение
Розетка переменного тока	
Потребитель электроэнергии	Ру, кВт
Подвод холодной воды	
Подвод холодной воды и отвод в канализацию	
Подвод горячей воды	
Подвод сжатого воздуха	
Сток в канализацию	
Трубопровод сжатого воздуха.	—В—
Трубопровод, проложенный на отм. −0.200 м	
Направление движения автомобилей	
Машино-место на постах обслуживания (с указанием передней части автомобиля)	
Машино-место на посту ожидания и на местах хранения.	
Стояк сжатого воздуха.	Ст.В.1

Общие указания

1. Монтаж технологических трубопроводов вести в полном соответствии с указаниями на чертежах марки ТХ.
2. Рабочие чертежи нестандартизированного оборудования заказывать в организациях разработчиках, почтовые адреса которых прилагаются к спецификации оборудования 503-2-21.86 Альбом VI.

Типовой проект разработан в соответствии с действующими нормами и правилами, и предусматривает мероприятия, обеспечивающие взрывную, взрывопожарную и пожарную безопасность при эксплуатации здания.

Главный инженер проекта Э.З. Финкер.

Согласовано: НОЧ отд АСО Хейчиев; НОЧ сантехотд Сулина; НОЧ отд ЭГ Мотовилов

Инв. № подл. | Подпись и дата | Взам. инв. №

Привязан

Инв. №

ТП 503-2-21.86 ТХ

ГИП	Финкер		Автотранспортное предприятие на 650 легковых автомобилей-такси с закрытой стоянкой		
Н. контр.	Сахновская				
Нач. отд.	Ненахов		Закрытая стоянка	Стадия	Лист	Листов
Гл. спец.	Штетин			РП	1	7
Рук. гр.	Шебеницкий		Общие данные	Минавтотранс РСФСР ГИПРОАВТОТРАНС Ростов-на-Дону филиал	
Вед. инж.	Тобакова				
Ст. инж.	Мамаджанова				

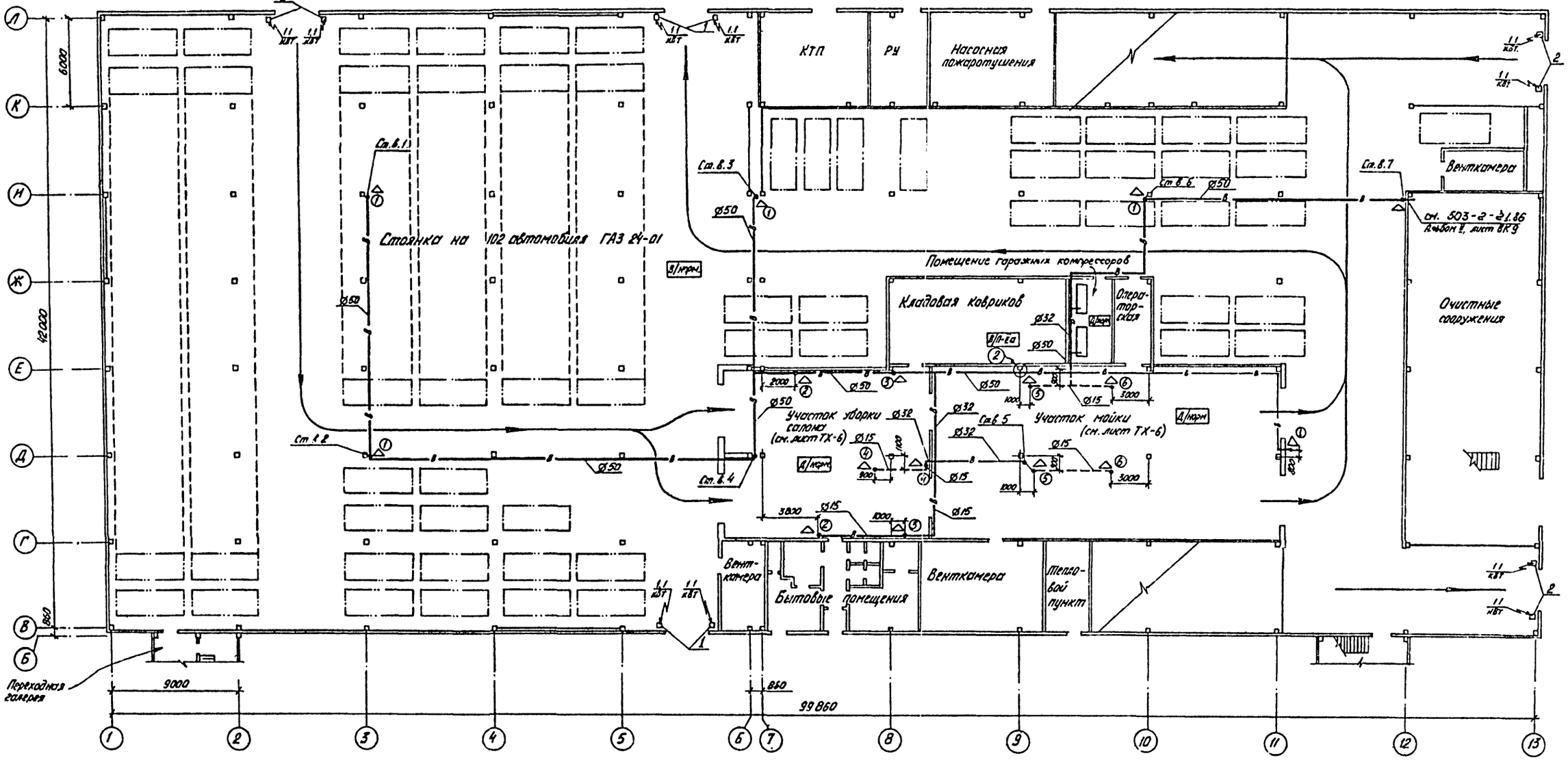

Данный лист смотреть совместно с листом ТХ-7.

				ТП 503-2-21.86 ТХ	
				Автотранспортное предприятие на 650 легковых автомобилей-такси с закрытой стоянкой	
ГИП	Финкер			Закрытая стоянка	Стадия: РП; Лист: 2; Листов:
Н.контр.	Сахновская				
Нач. отд.	Немоков				
Гл. спец.	Штепин			План на отм. 0.000 с разводкой системы трубопроводов сжатого воздуха.	Минавтотранс РСФСР Гипроавтотранс Ростовский филиал
Рук. гр.	Шовельницкий				
Вед. инж.	Тобилова				
Инж.	Гришина				

Привязан:

Инв. №

Инв. № подл. | Подп. и дата | Взам. инв. №

Типовой проект 503-2-21.86 Альбом I

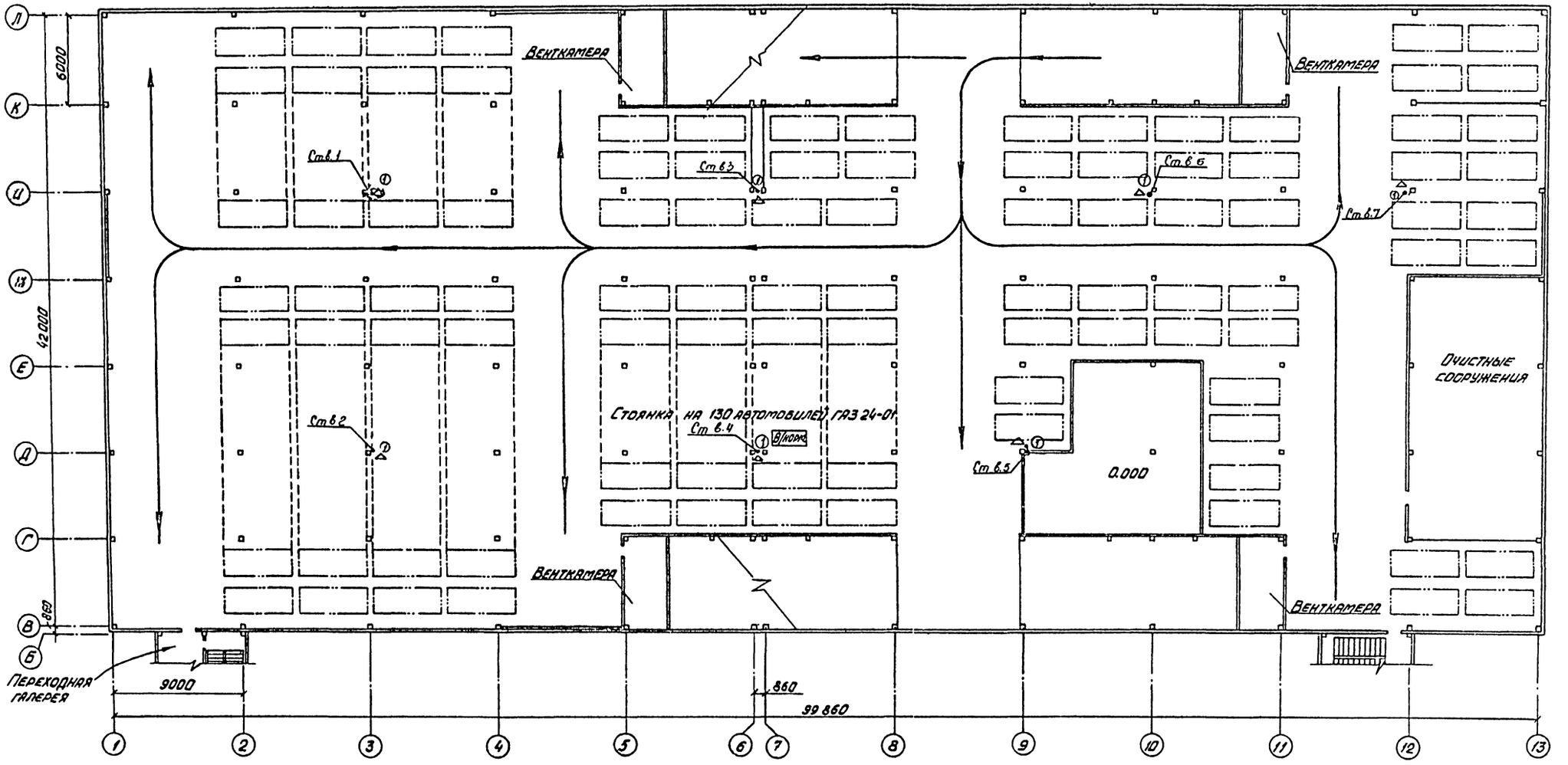

Данный лист смотреть совместно с листом ТХ-7

Привязан	ГИП	Финкер		ТП 503-2-21.86 ТХ	
	Норм. контр.	Сахновская		Автотранспортное предприятие на 650 легковых автомобилей такси с закрытой стоянкой	
	Нач. отд.	Ненахов		Закрытая стоянка	Стадия: РП; Лист: 3; Листов:
	Гл. спец.	Штепин			
	Рук. гр.	Шевелькинский		План на отм. 3,300 с разводкой системы трубопроводов сжатого воздуха	Минавтотранс РСФСР ГИПРОАВТОТРАНС Ростовский филиал
	Вед. инж.	Табакова			
Инв. №	Инженер	Гришина			

Инв. № подл. | Подпись и дата | Взам. инв. №

Типовой проект 503-2-21.86 Альбом I

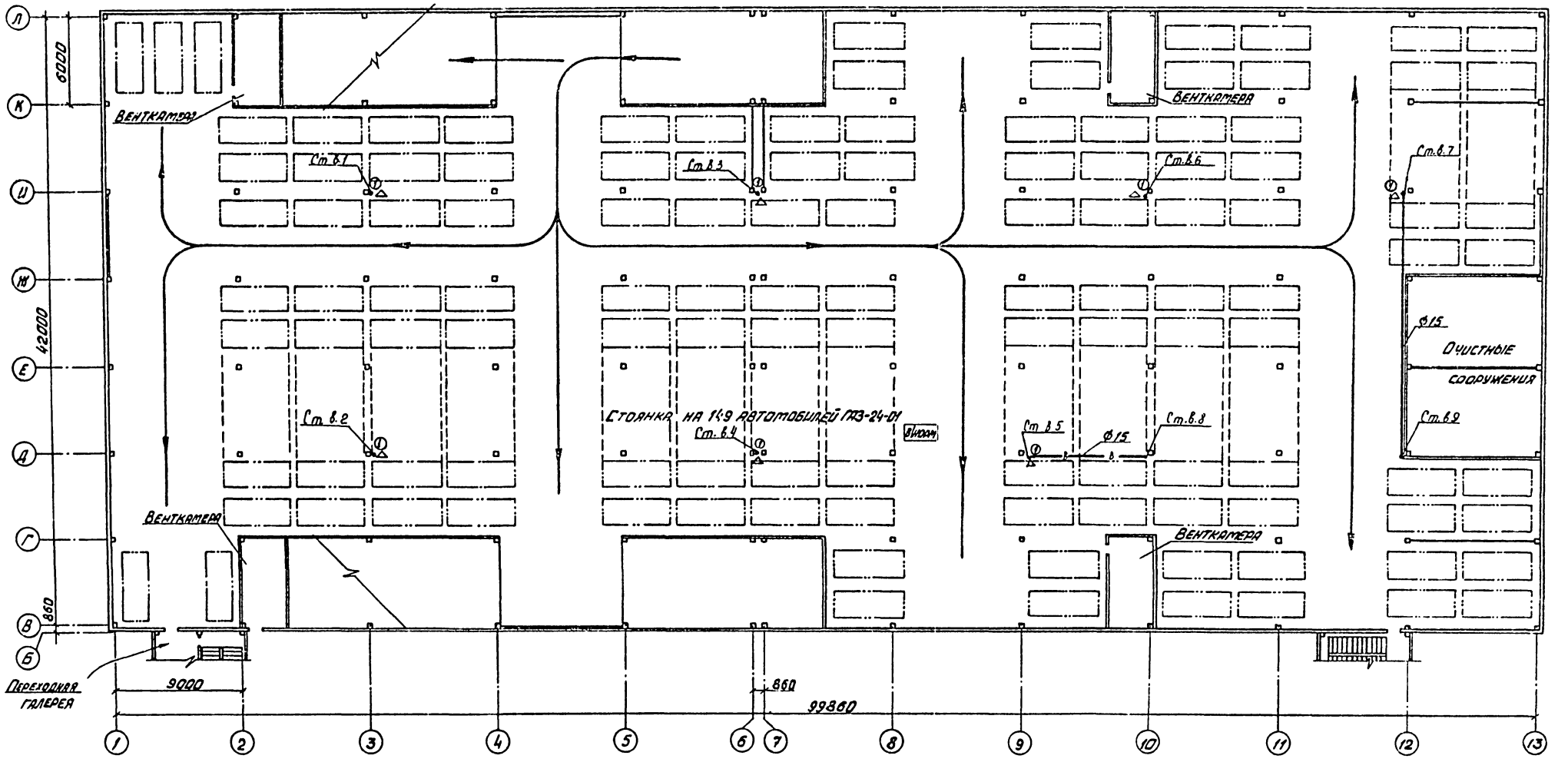

Данный лист смотреть совместно с листом ТХ-7

Привязан	ГИП	Финкер		ТП 503-2-21.86 ТХ	
	Норм. конт.	Сахновская		Автотранспортное предприятие на 650 легковых автомобилей-такси с закрытой стоянкой	
	Нач. отд.	Ненахов		Закрытая стоянка	Стадия: РП; Лист: 4; Листов:
	Гл. спец.	Штепин			
	Рук. гр.	Шевельницкий		План на отм. 6.100 с разводкой системы трубопроводов сжатого воздуха	Минавтотранс РСФСР Гипроавтотранс Ростовский филиал
	Вед. инж.	Табакова			
Инв. №	Инженер	Гришина			

ТИПОВОЙ ПРОЕКТ 503-2-21.86 АЛЬБОМ I

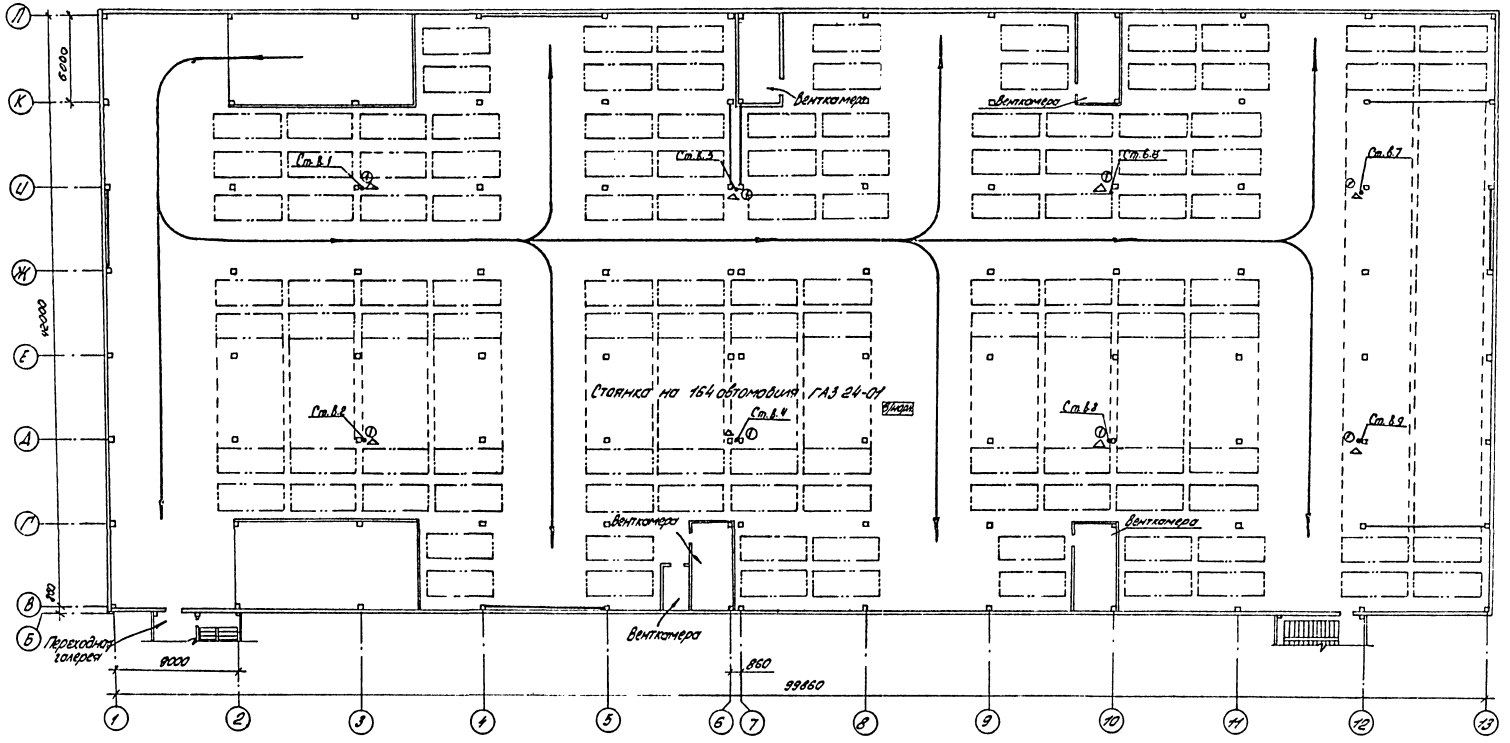

Данный лист смотреть совместно с листом ТХ-7

ТП 503-2-21.86 ТХ					
Автотранспортное предприятие на 650 легковых автомобилей-такси с закрытой стоянкой					
Закрытая стоянка			Стадия	Лист	Листов
			РП	5	
План на отм. 8900 с разводкой системы трубопроводов сжатого воздуха			Минавтотранс РСФСР ГИПРОАВТОТРАНС Ростовский филиал		
ГИП	Финкер				
Н.контр.	Сахновская				
Нач.отд.	Ненахов				
Л.спец.	Штепин				
Рук.гр.	Шевельницкая				
Вед.инж.	Табакова				
Инж.	Грошина				

Привязан

Инв.№ подл. | Подпись и дата | Взам.инв.№

ТИПОВОЙ ПРОЕКТ 503-2-21.86 АЛЬБОМ I

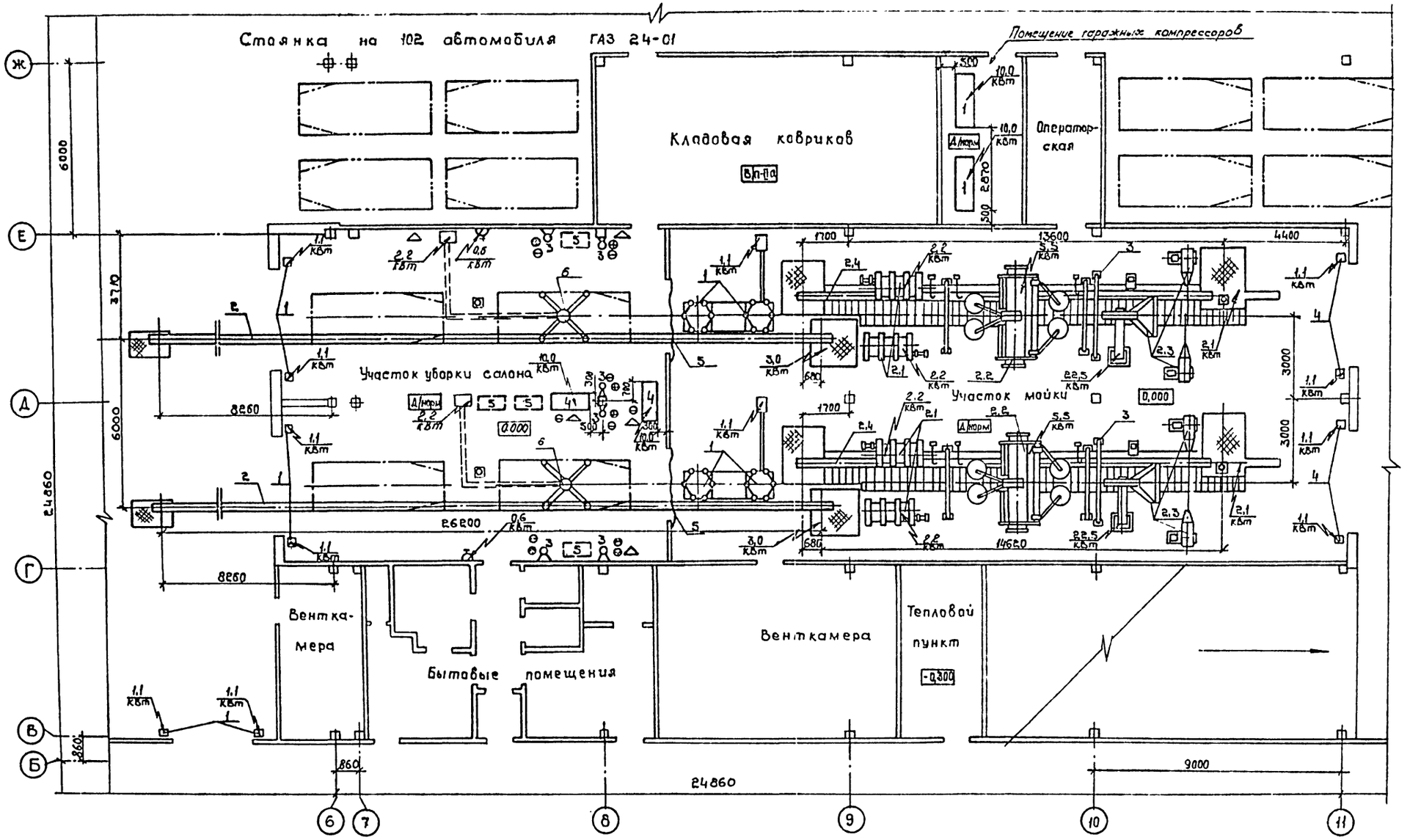

Привязан				ТП 503-2-21.86	ТХ
				Автотранспортное предприятие на 650 легковых автомобилей-такси с закрытой стоянкой	
		Гип	Финкер	Закрытая стоянка	Стадия: РП; Лист: 6; Листов:
		Н контр.	Сахновская		
		Нач. отд.	Ненахов		
		Гл. спец.	Штепин	План на ОТМ. 0,000 между осями 6-11 и В-Ж с расстановкой технологического оборудования	Минавтотранс РСФСР ГИПРОАВТОТРАНС Ростовский филиал
		Рук. ср.	Шабельницкий		
Инв. №		Вед. инж.	Табакова		

Схема разводки системы трубопроводов сжатого воздуха

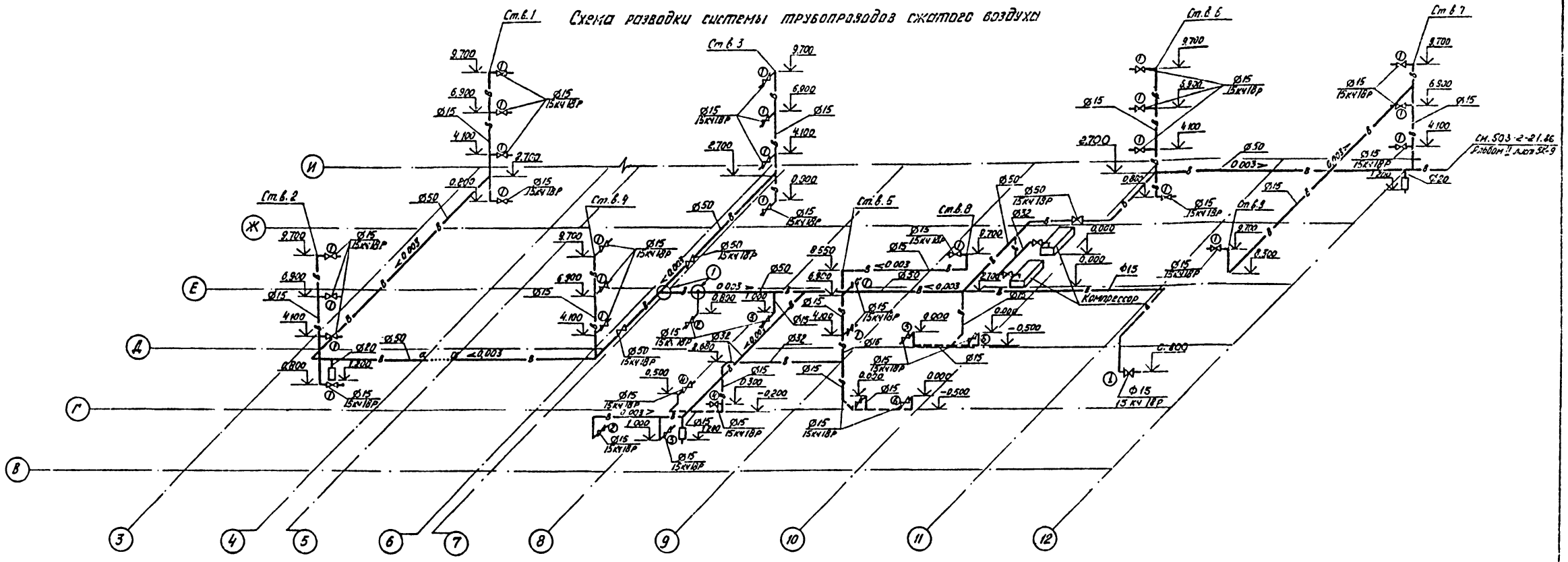

Потребители сжатого воздуха

NN точек	Обозначение	Наименование	Кол.	Примечание
		Закрытая стоянка		
1	458-М1	Наконечник для воздухораздаточного шланга	27	
		Участок уборки салона		
2		Для подкачки шин	2	
3	С-417	Пистолет для обдува	2	
4	М-203	Установка для мойки двигателей	2	
		Участок мойки		
5	М-131	Установка для мойки колес	2	
6	М-130	Установка для мойки автомобилей	2	

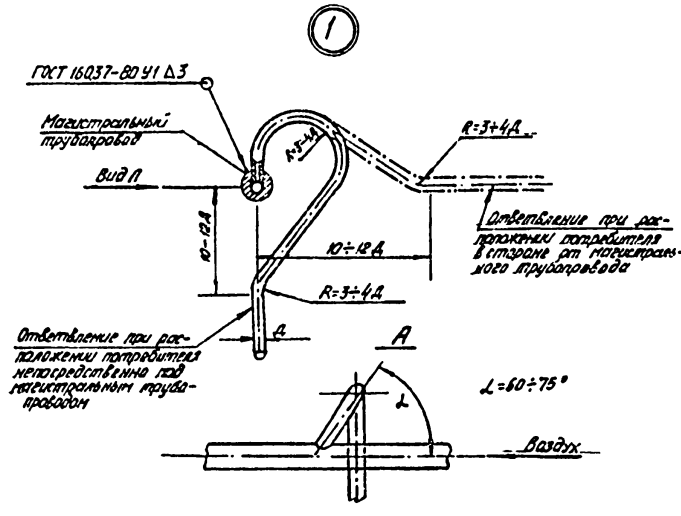

1. Монтаж, испытание, промывку трубопроводов производить в соответствии со СНиП 3.05.05.84.
2. Крепление трубопроводов выполнить в соответствии с серией 4.904-69 „Детали крепления санитарно-технических устройств, приборов и трубопроводов."
3. Подземные трубопроводы покрыть битумно-резиновой мастикой за 1 раз, наземные покрыть грунтовкой и окрасить синей пентафталевой эмалью за 2 раза.
4. В местах прохождения трубопроводов через стены и перекрытия заложить гильзы. После монтажа трубопроводов зазор в гильзах уплотнить цементным раствором.
5. Данный лист смотреть совместно с листами ТХ-2,3,4,5.

Инв. № подл. | Подпись и дата | Взам. инв. №

Привязан:

Инв. №

ГИП	Фижер	
Н. контр	Сухновская	
Нач. отд	Немоков	
Гл. спец.	Штепин	
Рук. гр.	Шабунчикова	
Вед. инж.	Табакова	
Инж.	Гришина	

ТП 503-2-21.86 ТХ

Автотранспортное предприятие на 650 легковых автомобилей-такси с закрытой стоянкой

Закрытая стоянка	Стадия	Лист	Листов
	РП	7	

Схема разводки системы трубопроводов сжатого воздуха.

Минавтотранс РСФСР ГИПРОАВТОТРАНС Ростовский филиал

ТИПОВОЙ ПРОЕКТ 503-2-21.86 АЛЬБОМ I

Ведомость рабочих чертежей основного комплекта

Лист	Наименование	Примечание
1	Общие данные (начало)	
2	Общие данные (окончание)	
3	План на отм. 0.000	
4	План на отм 3.300	
5	План на отм. 6.100	
6	План на отм. 8.900	
7.	Разрезы 1-1, 2-2. Планы на отм. 11.700	
8	Фасады 1-13, В-1, А-Б, Б-А/1. Разрезы 3-3; 4-4	
9	Фасады 13-1, Л-А. Схемы заполнения оконных проемов.	
10	Фрагмент 1. Тамбур входа для $t^0 = -40°C$	
11	Планы кровли и вентшахты. Схема молниезащиты. Узлы А, Б.	
12	Планы полов на отм: 0.000, 3.300, 6.100, 8.900, 11.700.	
13	Экспликация полов Типы плинтусов А и Б. Узел 1.	
14	Венткамеры 1÷9 Вид „А"	
15	Венткамеры 10÷15. Сечения 1-1÷4-4. Схемы 1,2 кронштейнов теплового пункта.	
16	Узлы 2÷11 лоток.	
17	Узлы 12÷22	
18	Ворота	

Ведомость спецификаций

Лист	Наименование	Примечание
10	Спецификация заполнения проемов и перемычек.	
11	Спецификация материалов к листу 11	
16	Спецификация изделий	
18	Спецификация материалов на ворота	

Типовой проект разработан в соответствии с действующими нормами и правилами и предусматривает мероприятия, обеспечивающие взрывную, взрыво-пожарную и пожарную безопасность при эксплуатации здания.

Главный инженер проекта Финкер Э.З.

Ведомость ссылочных и прилагаемых документов

Обозначение	Наименование	Примечание
	Ссылочные документы	
ГОСТ 12506-81	Окна деревянные для зданий промышленных предприятий.	
ГОСТ 14624-84	Двери деревянные для производственных зданий	
1.038.1-1 вып.1	Перемычки железобетонные для зданий с кирпичными стенами	
1.136.5-19	Двери деревянные наружные для жилых и общественных зданий	
1.136-10	Двери деревянные внутренние для жилых и общественных зданий	
1.431.9-24	Перегородки каркасные из гипсокартонных листов для зданий промышленных предприятий	
1.435.9-17 вып 3.4	Ворота распашные	
1.479.2-2	Шкафы металлические для хранения одежды в санитарно-бытовых помещениях	
1.479.5-1, 4.I, II	Шкафы деревянные для хранения одежды в санитарно-бытовых помещениях промышленных предприятий.	
1.494-27 вып. 5	Воздухоприемные устройства с утепленными клапанами	
2.230-1 вып. 5	Детали стен и перегородок общественных зданий	
2.435-6 вып. 1.3	Противопожарные двери и ворота промышленных предприятий.	
2.260-1 вып 4	Детали покрытий общественных зданий.	
2.460-14 вып. 1	Типовые узлы покрытий промышленных зданий в местах пропуска вентиляционных шахт	
2.460-18 вып. 0.1.2	Узлы покрытий одноэтажных производственных зданий с рулонными кровлями и железобетонными плитами	
3.006.1-2/82	Сборные железобетонные каналы и тоннели из лотковых элементов	
3.400-6/76	Унифицированные закладные детали сборных жел. бетонных конструкций инженерных сооружений промышленных зданий	
ИИ-03-03 альбом 71-64	Рабочие чертежи металлических изделий.	
	Прилагаемые документы	
ТП 407-3-358-84 альбом II	Трансформаторная подстанция с четырьмя воздушными вводами 6-10 кв на два трансформатора мощностью до 2×400 кВА	
Т.П-503-2-21.86 Альбом IV	Индустриальные строительные конструкции	
Т.П-503-2-21.86 Альбом VI	Спецификации оборудования	
Т.П-503-2-21.86 Альбом VII	Ведомости потребности в материалах	

Общие указания.

1. За условную отметку 0.000 принят уровень чистого пола первого этажа, соответствующий абсолютной отметке ▭ по генплану
2. Степень огнестойкости здания - II.
3. Наружные стены - из легкобетонных стеновых панелей $\gamma = 900$ кг/м³
4. Внутренние перегородки-каркасные, толщиной 124 мм, из гипсокартонных листов по серии 1.431.9-24 (тип „Е") и из глиняного обыкновенного кирпича марки 75 (ГОСТ 530-80) на растворе марки 50.
5. При кладке перегородок заложить:
   а) деревянные антисептированные пробки размером 65×130×250 мм не менее 3х штук с каждой стороны дверного проема.
   б) анкера по серии 2.435-6 вып. 1, 2 для крепления рам противопожарных дверей.
6. Горизонтальную гидроизоляцию под кирпичные стены, перегородки выполнить из цементно-песчаного раствора состава 1:2, толщиной 30 мм.
7. Вокруг здания устроить отмостку на щебеночном основании шириной 1000 мм по узлу 13 на листе 17.
8. Подсыпку под полы производить местным грунтом оптимальной влажности слоями по 200 мм с последующим трамбованием до плотности $\rho_{бс} = 1,65$ т/м³.
9. Неоговоренные деревянные и металлические поверхности окрасить масляной краской за 2 раза.
10. Наружная отделка-окраска фасадов полимерцементной краской (ГОСТ 19279-73) в соответствии с листами 8, 9.
11. Деревянные конструкции, соприкасающиеся с кирпичом или бетоном, антисептировать и обернуть толем.
12. Откосы дверных и оконных проемов оштукатурить цементным раствором
13. При производстве работ по устройству кровли разработать мероприятия по противопожарной защите и по контролю за выполнением пожарной безопасности и технике безопасности.
14. Рядовые перемычки устраивать по узлу 21 на листе 17.
15. Работы в зимних условиях должны выполняться по специальному проекту производства работ и обосновываться технико-экономическим расчетом. Подлежащий разработке грунт должен быть предварительно подготовлен рыхлением. Прочность бетона монолитных бетонных фундаментов на время монтажа колонн должна быть не менее 70% от проектной. Для приготовления бетонных смесей следует применять быстротвердеющие портландцементы.
16. Зимнюю кладку производить в соответствии со СНиП III-17-78.
17. Внутренние малярные работы производить в утепленных и отапливаемых помещениях. Температура воздуха в помещениях, а также температура поверхностей не должна быть ниже 8°С.

				привязан
Инв. N				
ГИП	Финкер			ТП 503-2-21.86 - АР
Н контр.	Сахновская			Автотранспортное предприятие на 650 легковых автомобилей-такси с закрытой стоянкой
Нач. отд.	Пашинцев			Закрытая стоянка
Гл. спец.	Таран			Стадия: РП; Лист: 1; Листов: 18
Рук. гр.	Верхошанов			Общие данные (начало)
Ст. арх.	Шепелева			Минавтотранс РСФСР ГИПРОАВТОТРАНС Ростовский филиал
Инж.	Кремарев			

Типовой проект 503-2-21.86 Альбом I

Ведомость отделки помещений /площадь м²/

Наименование или номер помещения	Потолок		Стены или перегородки		Низ стен или перегородок (панель)			Колонна		Примечание
	Площадь	Вид отделки	Площадь	Вид отделки	Площадь	Вид отделки	Высота мм	Площадь	Вид отделки	
Стоянка автомобилей, Рампы	15094,0	Затирка швов, известковая окраска	2711,1	Затирка швов панелей, расшивка швов кладки, известковая окраска	2443,3	Водоэмульсионная окраска	1800	561,5 383,1	Панель-водоэмульсионная окраска, выше известковая окраска	
Участок уборки салона, участок мойки	452.8	Затирка швов, водоэмульсионная окраска	—	Кладка вкусто-шовку кирпичных перегородок	331,6	Керамическая плитка	на всю высоту	39,6	Керамическая плитка на всю высоту	
Помещение гаражных компрессоров	18,0	Затирка швов, известковая окраска	21,3	Затирка швов панелей, расшивка швов кладки, известковая окраска	30,2	Керамическая плитка	1800	8,6 5,8	Панель-плитка керамическая, выше известковая окраска	
Тепловой пункт	19,0	Затирка швов, известковая окраска	15,0	Расшивка швов панелей, мокрая штукатурка, кладки, клеевая окраска	28,8	Масляная окраска	1500	—	—	
Операторская	16,2	Затирка швов, известковая окраска	50,5	Сухая штукатурка кладки, клеевая окраска	—	—	—	—	—	
Гардеробные, помещение сушки	43,8	Затирка швов, водоэмульсионная окраска	79,9	Мокрая штукатурка, водоэмульсионная окраска	60,7	Стеклянная плитка	1500	—	—	
Душевые	7,2	Затирка швов, силикатная гидрофобизированная окраска	43,2	Мокрая штукатурка, силикатная гидрофобизированная окраска	43,2	Стеклянная плитка	1800	—	—	
КТП, РУ, кладовая ковриков, венткамеры, насосная пожаротушения	530,0	Затирка швов, известковая окраска	930	Затирка швов панелей, расшивка швов кладки, известковая окраска	—	—	—	150,0	Известковая окраска на всю высоту	
Очистные сооружения	354,0	Затирка швов, известковая окраска	452,1	Затирка швов панелей; расшивка швов кладки, водоэмульсионная окраска	—	—	—	64,8	Водоэмульсионная окраска на всю высоту	

Продолжение

Наименование или номер помещения	Потолок		Стены или перегородки		Низ стен или перегородок /панель/			Колонна		Примечание
	Площадь	Вид отделки	Площадь	Вид отделки	Площадь	Вид отделки	Высота мм	Площадь	Вид отделки	
Уборные	5,04	Затирка швов, силикатная гидрофобизированная окраска	13,14	Мокрая штукатурка, силикатная гидрофобизированная окраска	11,25	Стеклянная плитка	1500	—	—	
Коридор, лестничные клетки, переход	288,0	Затирка швов, клеевая окраска	714,0	Затирка швов, панелей, сухая штукатурка кладки, клеевая окраска	—	—	—	86,4	Клеевая окраска на всю высоту	
Тамбур	1,7	Затирка швов, клеевая окраска	8,0	Утеплитель по узлу 5 на листе 16, клеевая окраска	8,0	Масляная окраска	1500	—	—	

Условные обозначения

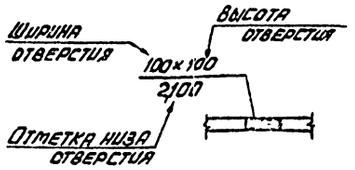

Д.Ж. – диафрагма жесткости

Таблица толщин ограждающих конструкций, мм

Расчетная зимняя температура	Наружные стеновые панели		Кирпичная вставка	Утеплитель – плитный керамзитобетон $\gamma = 400$ кг/м³
	а	б		
$t° = -20°$	250	200	380	40
$t° = -30°$	250	200	510	80
$t° = -40°$	250	250	640	120

Основные строительные показатели

Наименование	Ед. изм.	Количество	
		$t° = -20°; -30°C$	$t° = -40°C$
Площадь застройки	м²	4379.5	4383.8
Общая площадь	м²	16531.0	
Строительный объем	м³	51787.2	52018.2

Привязан

Инв. №

ГИП	Финкер	
Н.контр.	Сахновская	
Нач.отд.	Лашишев	
Гл.спец.	Таран	
Рук.гр.	Верхошанск	
Ст.арх.	Шепелева	

ТП 503-2-21.86-АР

Автотранспортное предприятие на 650 легковых автомобилей-такси с закрытой стоянкой

Закрытая стоянка

Общие данные (окончание)

Стадия	Лист	Листов
РП	2	

Минавтотранс РСФСР
ГИПРОАВТОТРАНС
Ростовский филиал

Инв. № подл. | Подпись и дата | Взам. инв. №

ТИПОВОЙ ПРОЕКТ 503-2-21.86 АЛЬБОМ I

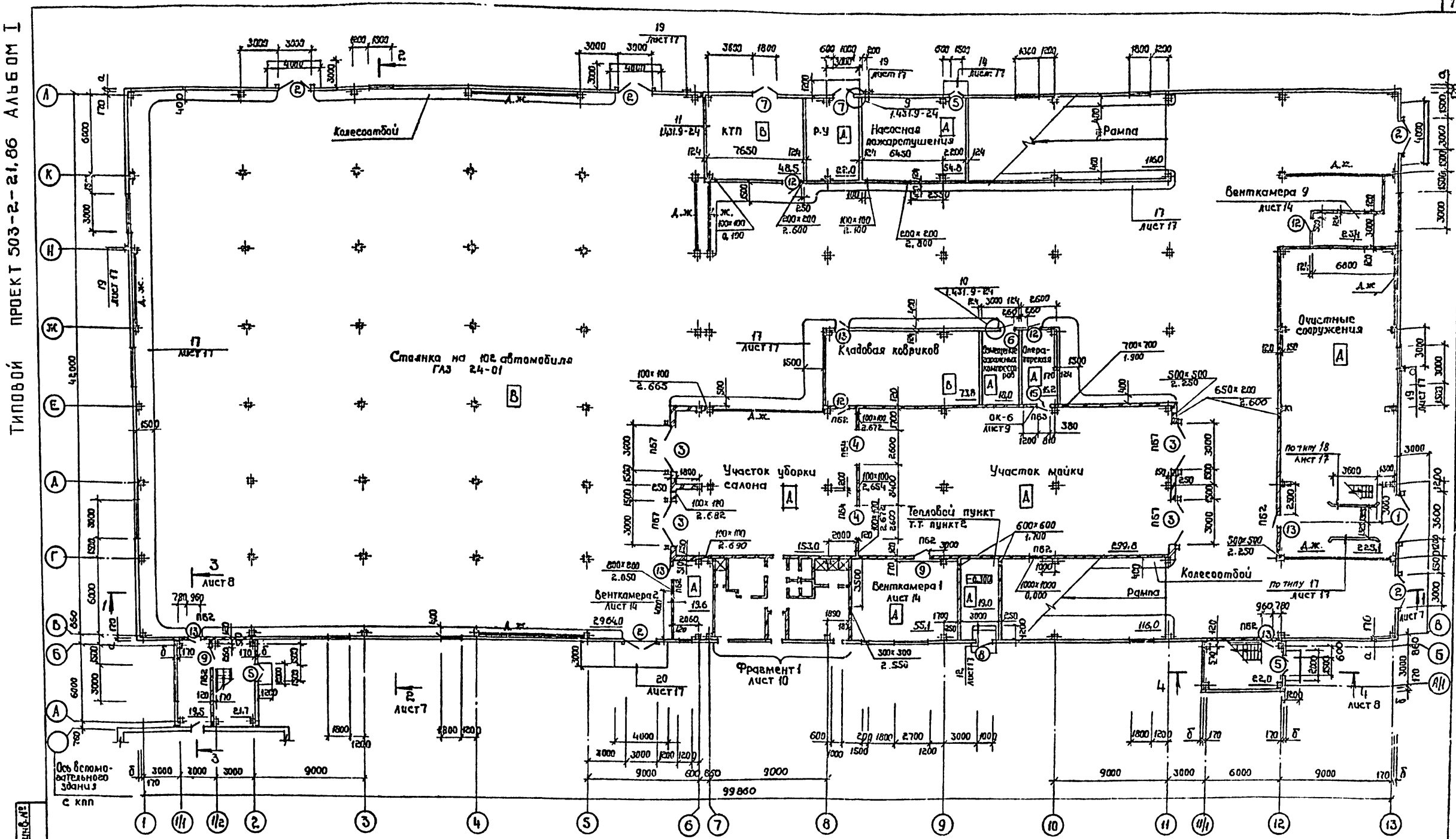

Ведомость проемов ворот и дверей

Марка, поз.	Размер проема, мм
1	3600 x 3600
2	3000 x 2400
3	3000 x 2400
4	2600 x 2200
5	1500 x 2400

продолжение

Марка, поз.	Размер проема, мм
6	1490 x 2415
7	1800 x 2400
8	1010 x 2400
9	1010 x 2070
12, 13	960 x 2050

1. Ведомость перемычек и спецификации даны на листе 10.
2. Схемы 1,2 кронштейнов теплового пункта даны на листе 15.
3. Перегородки, не имеющие фундаментов по листам марки КЖ, установить по узлу 16 на листе 17.
4. Армирование кирпичных перегородок дано на листе 16-узел 9
5. Для крепления ворот поз. 3 заложить закладные по схеме на листе 11.

Привязан

Инв.№

Инв.№ подл. | Подпись и дата | Взам.инв.№

ГИП	Финкер		
Н.контр.	Сахновская		
Нач.отд.	Пушинцев		
Гл.спец.	Таран		
Рук. гр.	Верхошанская		
Ст. арх.	Шепелова		

ТП 503-2-21.86 – АР

Автотранспортное предприятие на 500 легковых автомобилей-такси с закрытой стоянкой

Закрытая стоянка

План на отм. 0.000

Стадия	Лист	Листов
РП	3	

Минавтотранс РСФСР ГИПРОАВТОТРАНС Ростовский филиал

Типовой проект 503-2-21.86 Альбом I

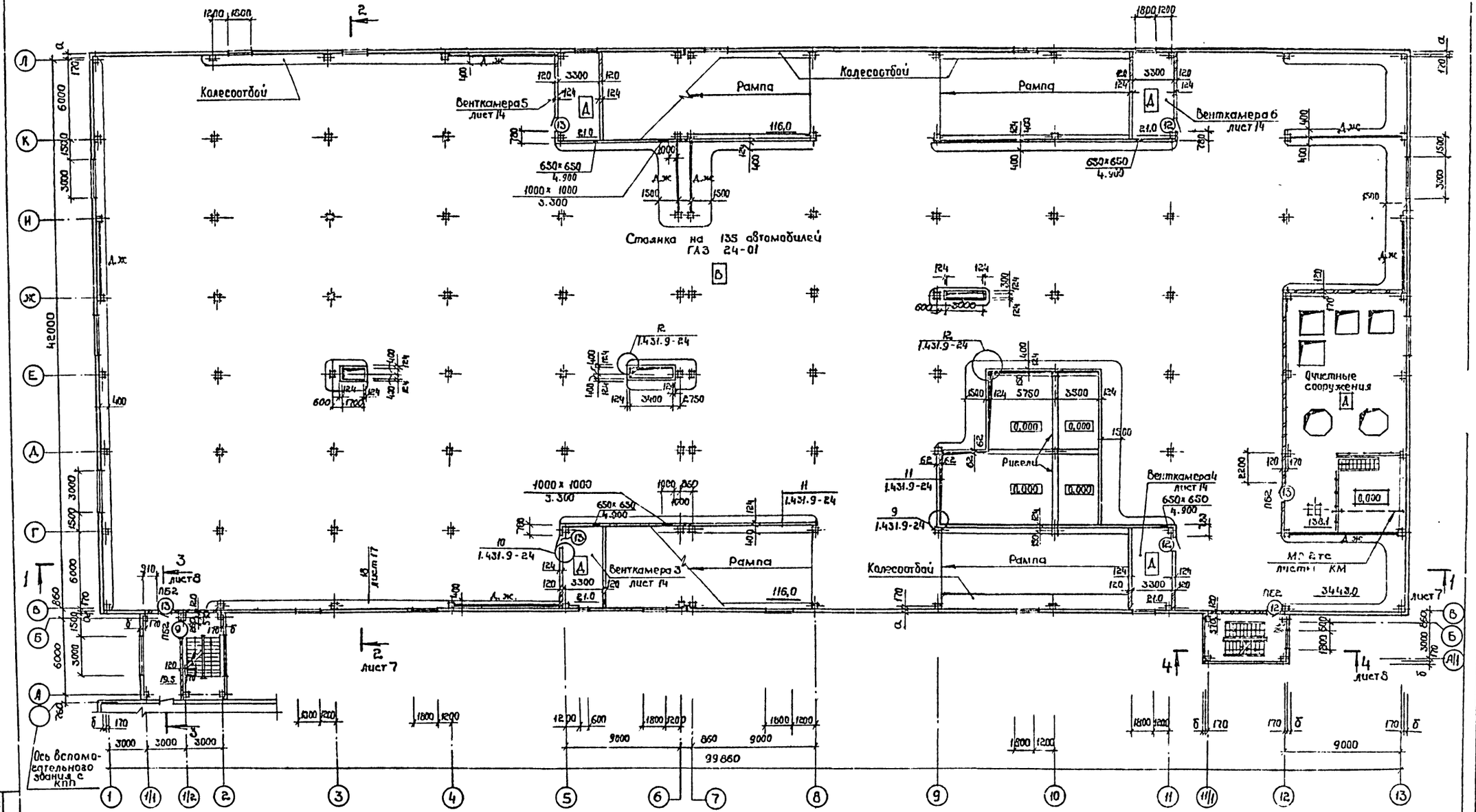

Ведомость проемов ворот и дверей.

Марка, поз.	Размер проема, мм
9	1010×2070
12	960×2050
13	960×2050

1. Ведомость перемычек и спецификации даны на листе 10

Инв.№ подл. | Подпись и дата | Взам.инв.№

Привязан

Инв.№

ГИП	Финкер	
Н.контр.	Сахновская	
Нач.отд.	Пашинцев	
Гл.спец.	Таран	
Рук.гр.	Верхошанская	
Ст.арх.	Шепелева	

ТП 503-2-21.86 - АР

Автотранспортное предприятие на 650 легковых автомобилей-такси с закрытой стоянкой

Закрытая стоянка

Стадия	Лист	Листов
РП	4	

План на отм. 3.300

Минавтотранс РСФСР ГИПРОАВТОТРАНС Ростовский филиал

Копировал

ТИПОВОЙ ПРОЕКТ 503-2-21.86 АЛЬБОМ I

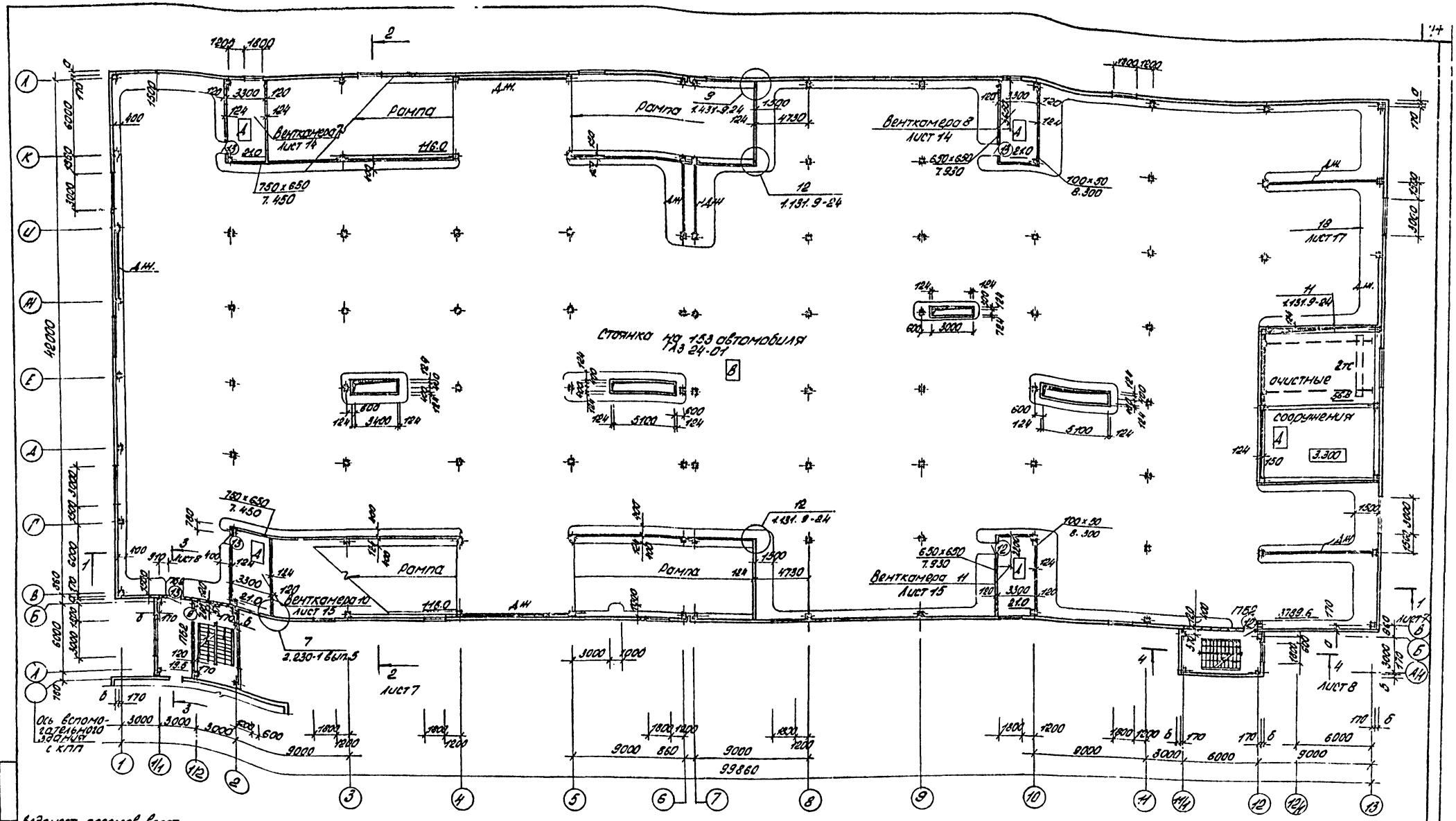

Ведомость проемов ворот и дверей

Марка, поз.	Размер проема, мм
9	1010 × 2070
12	960 × 2050
13	960 × 2050

1. Ведомость перемычек и спецификации даны на листе 10.

Привязан	ГИП	Финкер	
	Н. конт.	Сахновская	
	Нач. отд.	Пашинцев	
	Гл. спец.	Таран	
	Рук. гр.	Верхошанова	
Инв. №	Ст. арх.	Шепелева	

ТП 503-2-21.86 -АР

Автотранспортное предприятие на 650 легковых автомобилей-такси с закрытой стоянкой

Закрытая стоянка

План на отм. 6.100

Стадия	Лист	Листов
РП	5	

Минавтотранс РСФСР ГИПРОАВТОТРАНС Ростовский филиал

Копировал: Ал-

Формат А2

Типовой проект 503-2-21.86 Альбом I

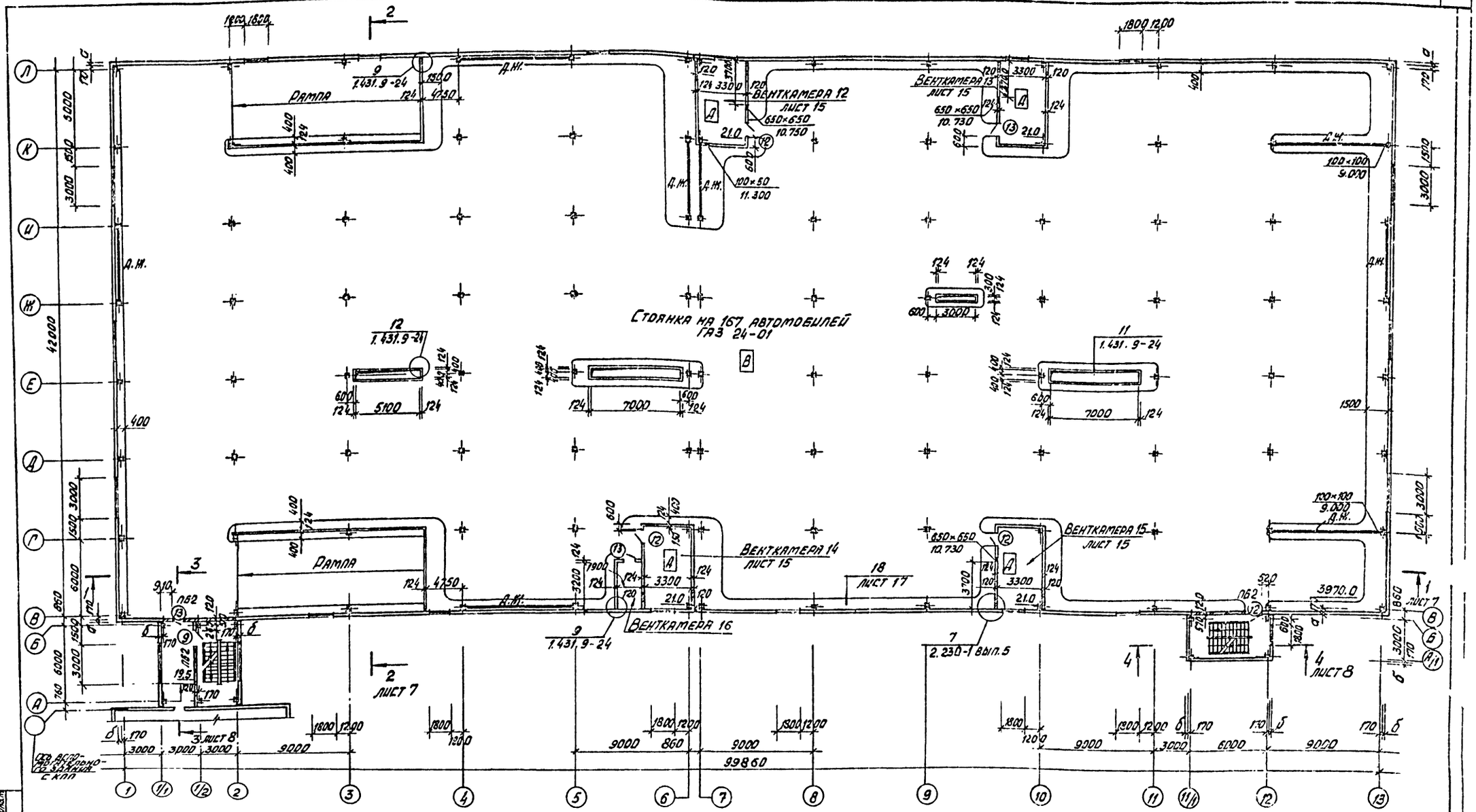

1. Ведомость перемычек и спецификации даны на листе 10.

Ведомость проемов ворот и дверей

Марка, поз.	Размер проема, мм
9	1010 × 2070
12	960 × 2050
13	960 × 2050

Инв. № подл. | Подпись и дата | Взам. инв. №

Привязан

Инв. №

ГИП	Финкер	
Н.контр.	Сахновская	
Нач. отд.	Пшинчев	
Гл. спец.	Таран	
Рук. гр.	Верлочкин	
Ст. арх.	Шерелева	

ТП 503-2-21.86 АР

Автотранспортное предприятие на 650 легковых автомобилей-такси с закрытой стоянкой

Закрытая стоянка | Стадия: РП | Лист: 6 | Листов:

План на отм. 8.900

Минавтотранс РСФСР Гипроавтотранс Ростовский филиал

ТИПОВОЙ ПРОЕКТ 503-2-21.86 АЛЬБОМ I

Разрез 1-1

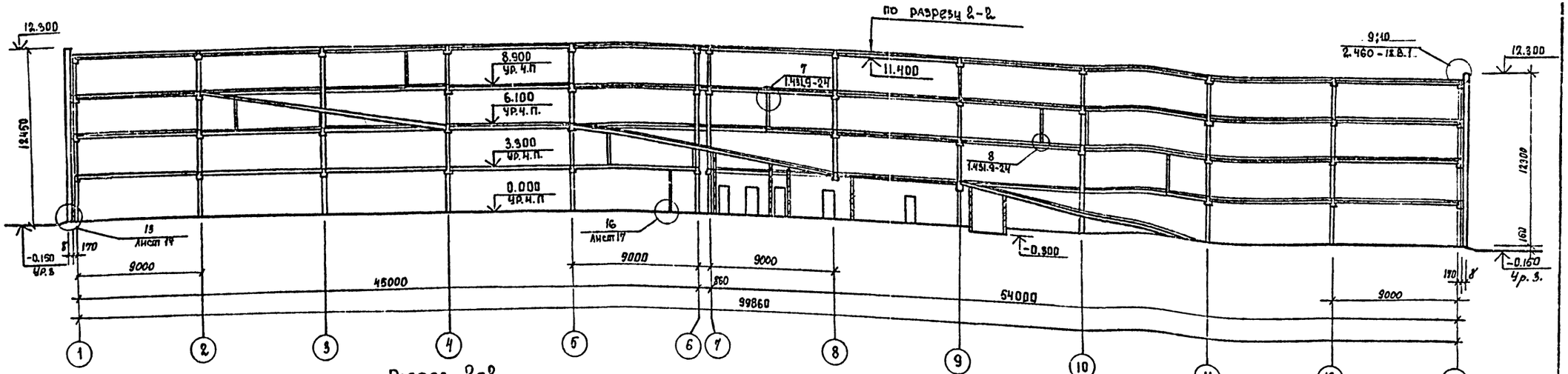

Разрез 2-2

План на отм. 11.700

План на отм. 11.700

Слой гравия на антисептированной битумной мастике	
марки МБК-Г-65 (ГОСТ 2889-80)	– 10 мм
4 слоя рубероида марки РКП-350А	
(ГОСТ 10923-82) на антисептированной битумной мастике МБК-Г-65	
Стяжка – цементно-песчаный раствор М 50	– 15 мм
Утеплитель – плитный керамзитобетон γ=400 кг/м³	-по таблице на листе 1
Стяжка по уклону из легкого бетона класса В 7.5 от 20 до 140	мм
Пароизоляция – окраска горячим битумом за 1 раз	
Сборные железобетонные плиты покрытия	

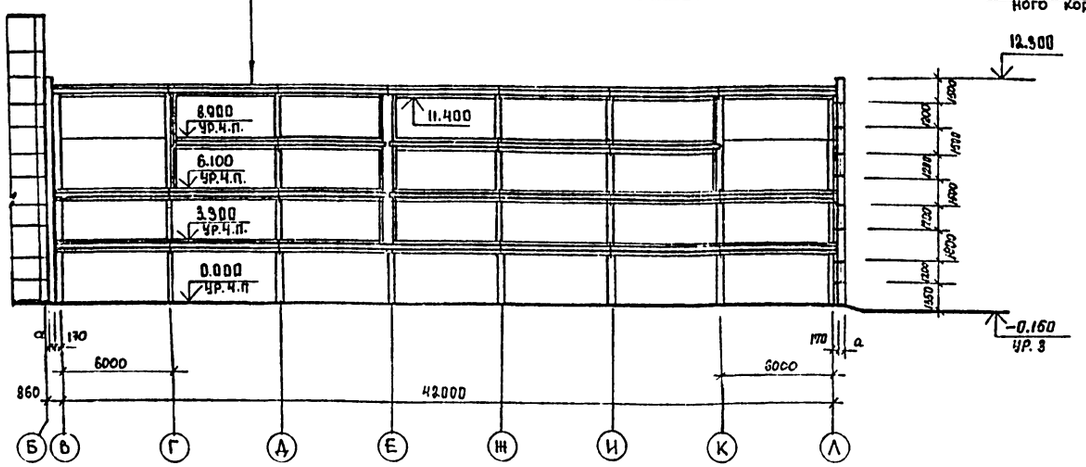

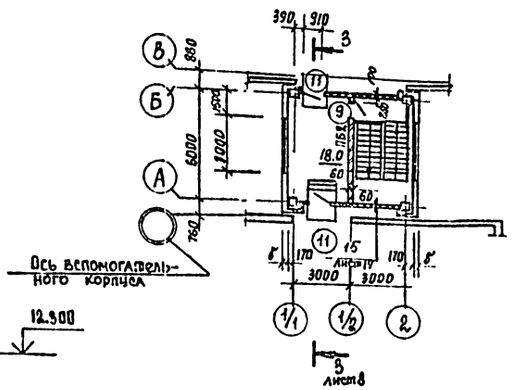

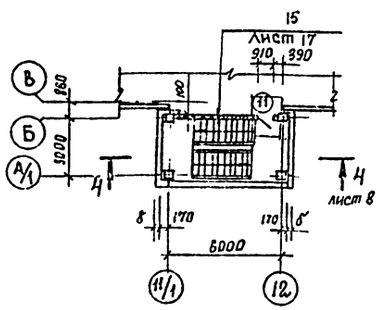

Привязан			
Инв. №	ГИП	Финкер	
	Н.контр.	Сахновская	
	Нач.отд.	Пашинцев	
	Гл.спец.	Таран	
	Рук.гр.	Верхощанская	
	Ст.арх.	Шепелева	

ТП 503-2-21.86 АР

Автотранспортное предприятие на 650 легковых автомобилей-такси с закрытой стоянкой

Закрытая стоянка

Стадия	Лист	Листов
РП	7	

Разрезы 1-1, 2-2. Планы на отм. 11.700

Минавтотранс РСФСР ГИПРОАВТОТРАНС Ростовский филиал

Инв. № подл. | Подпись и дата | Взам. инв. №

Типовой проект 503-2-21.86 Альбом I

Фасад 1-13

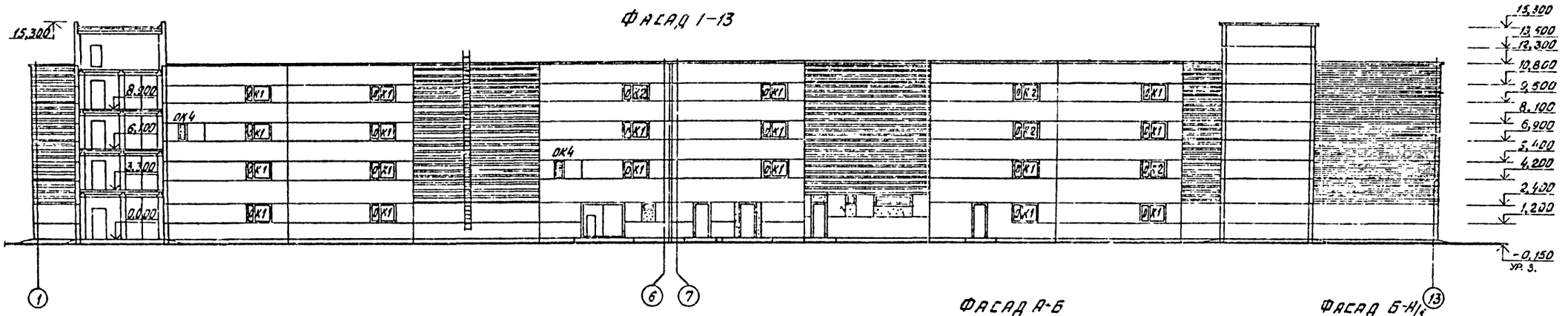

Фасад А-Б

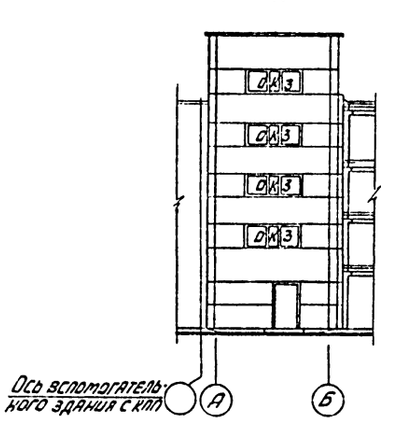

Фасад Б-А/1

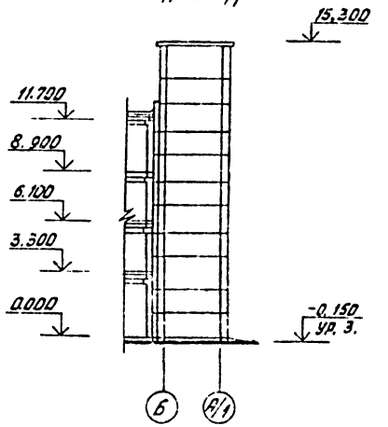

Фасад В-Л

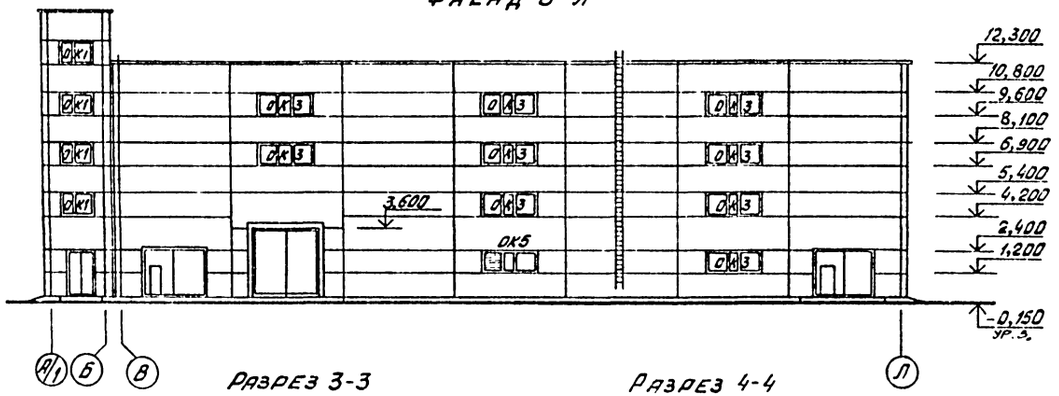

Разрез 3-3

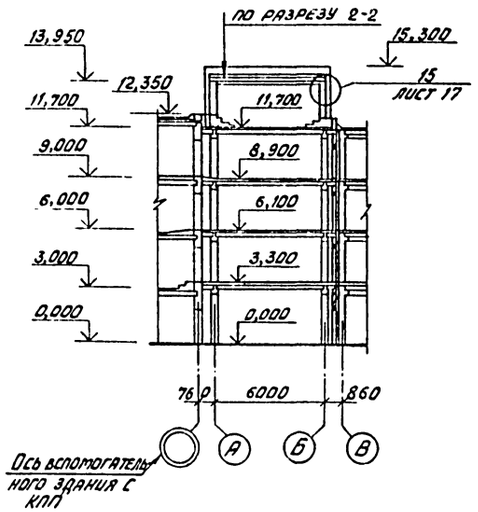

Разрез 4-4

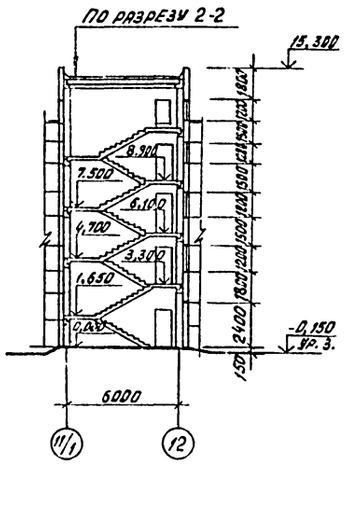

Условные обозначения

- Окраска полимерцементной краской светлых тонов.
- Окраска полимерцементной краской темных тонов.
- Окраска полимерцементной краской светлых тонов по предварительно оштукатуренным поверхностям.

1. Схемы заполнения оконных проемов на листе 9.

Привязан

Инв. №

ГИП	Финкер	
Н. контр.	Сахновская	
Нач. отд.	Пашинцев	
Гл. спец.	Таран	
Рук. гр.	Верхоляк	
Ст. арх.	Шепелева	

ТП 503-2-21.86 - АР

Автотранспортное предприятие на 650 легковых автомобилей-такси с закрытой стоянкой

Закрытая стоянка

Стадия	Лист	Листов
РП	8	

Фасады 1-13, В-Л, А-Б; Б-А/1. Разрезы 3-3, 4-4

Минавтотранс РСФСР ГИПРОАВТОТРАНС Ростовский филиал

Инв. № подл. | Подпись и дата | Взам. инв. №

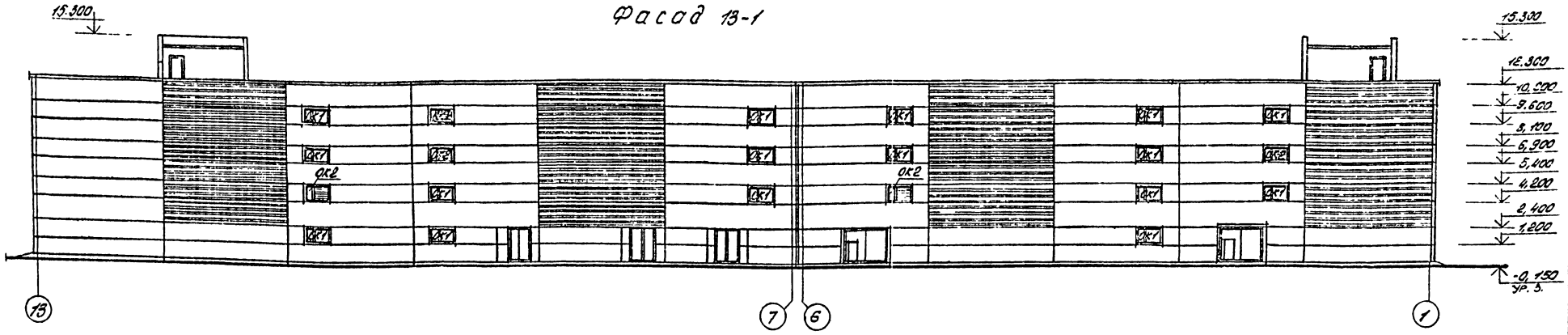

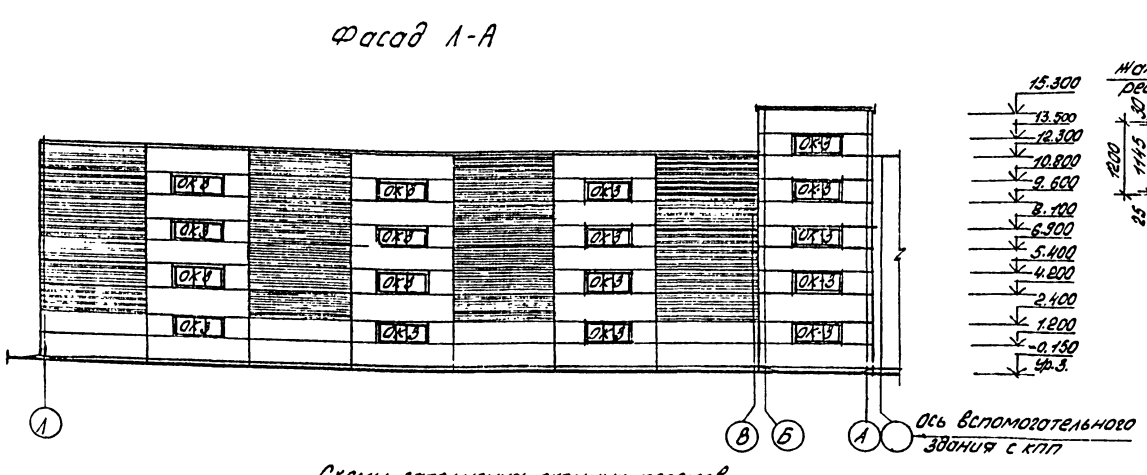

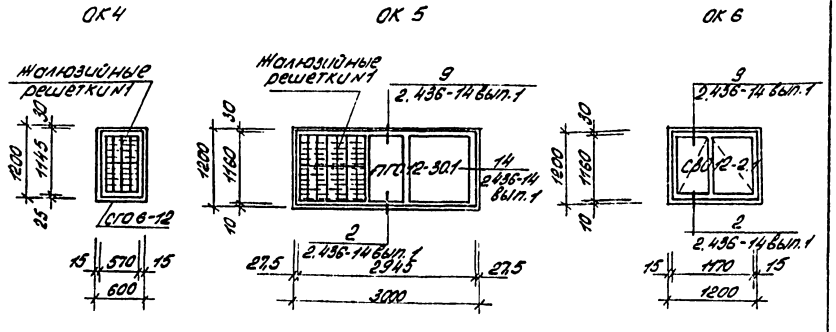

1. Спецификация заполнения оконных проемов дана на листе 10.
2. Условные обозначения окраски фасадов даны на листе 8.

Схемы заполнения оконных проемов

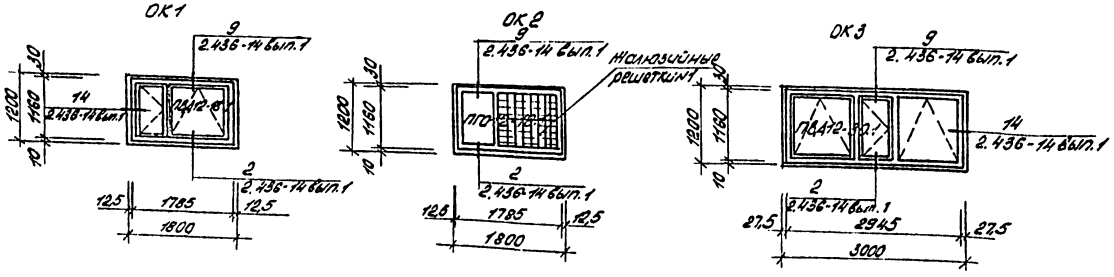

Привязан	Гип	Финкер		ТП 503-2-21.86 - АР	
	Н.контр.	Сахновская		Автотранспортное предприятие на 650 легковых автомобилей - такси с закрытой стоянкой	
	Нач.отд.	Пашинцев		Закрытая стоянка	Стадия: РП; Лист: 9; Листов:
	Гл.спец.	Таран		Фасады 13-1, Л-А. Схемы заполнения оконных проемов	Минавтотранс РСФСР ГИПРОАВТОТРАНС Ростовский филиал
Инв. №	Рук.гр.	Бертошенко			
	Ст.арх.	Шепелева			

Инв. № подл. | Подпись и дата | Взам. инв. №

Фрагмент 1

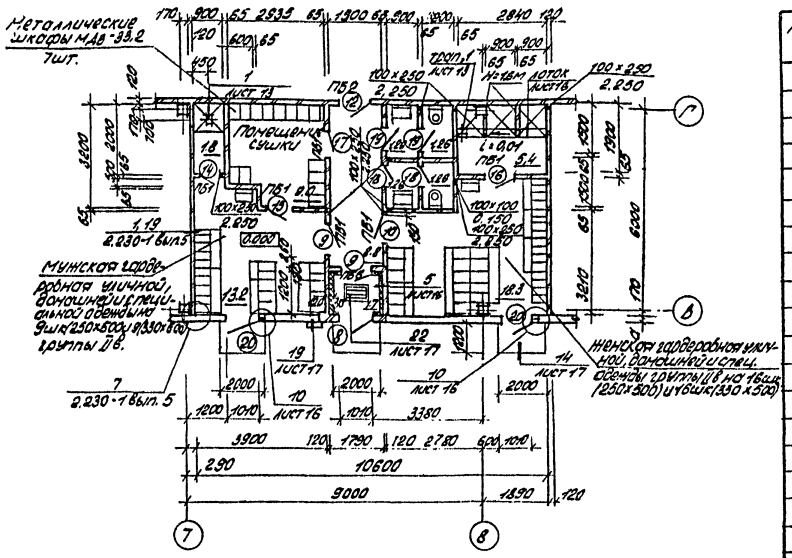

Спецификация заполнения проемов и перемычек

Марка, поз.	Обозначение	Наименование	Кол-во на этаж 0.000	3.300	6.100	8.900	11.700	Всего	Масса ед.кг	Примеч.
		окна -								
		для t°-20°, -30°, -40°								
ОК1	ГОСТ 12506-81	окно ПВД 12-18.1	7	10	10	10	1	38	—	
ОК2	ГОСТ 12506-81	окно ПГО 12-18.1	—	3	3	3	—	9	—	
	1.494-27 вып.5	жалюзийная решетка №1	—	42	42	42	—	126	1,0	
ОК3	ГОСТ 12506-81	окно ПВД 12-30.1	5	7	8	8	2	30	—	
ОК4	1.494-27 вып.5	жалюзийная решетка №2	—	8	8	—	—	16	1,2	
	ГОСТ 12506-81	окно СГО 6-12	—	1	1	—	—	2	—	
ОК5	ГОСТ 12506-81	окно ПГО 12-30.1	1	—	—	—	—	1	—	
	1.494-27 вып.5	жалюзийная решетка №1	14	—	—	—	—	14	1,0	
ОК6	ГОСТ 12506-81	окно СВО 12-12.1	1	—	—	—	—	1	—	
		Перемычки								
		для t°-20°, -30°, -40°								
1	1.038.1-1 вып.1	перемычка 1ПБ10-1	6	—	—	—	—	6	20	
2	1.038.1-1 вып.1	перемычка 2ПБ13-1	14	8	7	7	1	37	54	
3	1.038.1-1 вып.1	перемычка 2ПБ22-3	1	—	—	—	—	1	92	
4	1.038.1-1 вып.1	перемычка 2ПБ30-4	2	—	—	—	—	2	125	
5	1.038.1-1 вып.1	перемычка 2ПБ15-2	4	—	—	—	—	4	65	
6	1.038.1-1 вып.1	перемычка 3ПБ34-4	4	—	—	—	—	4	222	
7	ТП-503-2-21.86 - КЖИ-3ПБ34-4а	перемычка 3ПБ34-4а	4	—	—	—	—	4	227,4	
8	1.038.1-1 вып.1	перемычка 2ПБ13-1	15	—	—	—	—	15	54	

Продолжение

Марка, поз.	Обозначение	Наименование	Кол-во на этаж 0.000	3.300	6.100	8.900	11.700	Всего	Масса ед.кг	Примечание
		двери и ворота								
		для t°-20°, -30°, -40°								
1	1.435.9-17 вып.3	ворота ВР36×36-Д	1	—	—	—	—	1	744	
2	лист 18	ворота ВР30×24К-ПВ	5	—	—	—	—	5	503	
3	лист 18	ворота ВР30×24-К	4	—	—	—	—	4	503	
4	—	без заполнения	2	—	—	—	—	2		
5	1.136.5-19	дверной блок ДН24-15БП	3	—	—	—	—	3		
6	2.435-6 вып.1	дверной блок ПД-3	1	—	—	—	—	1		
7	Т.П. 407-3-352.84 М.II	ворота В-1	2	—	—	—	—	2		
8	ГОСТ 14624-84	дверной блок ДНГ24-10	2	—	—	—	—	2		
9	1.136-10	дверной блок ДГ21-10	4	1	1	1	1	8		
10	1.136-10	дверной блок ДГ21-10Л	1	—	—	—	—	1		
11	1.136.5-19	дверной блок ДС16-9П	—	—	—	—	3	3		
12	2.435-6 вып.1	дверной блок ПД-1	5	3	2	4	—	14		
13	2.435-6 вып.1	дверной блок ПД-1Л	4	4	4	3	—	15		
14	1.136-10	дверной блок ДГ21-8ЛВП	1	—	—	—	—	1		
15	1.136-10	дверной блок ДГ21-8Л	1	—	—	—	—	1		
16	1.136-10	дверной блок ДГ21-8ВП	1	—	—	—	—	1		
17	1.136-10	дверной блок ДГ21-8	1	—	—	—	—	1		
18	1.136-10	дверной блок ДГ21-7ВП	2	—	—	—	—	2		
19	1.136-10	дверной блок ДГ21-7ВЛП	2	—	—	—	—	2		
20	ГОСТ 14624-84	дверной блок ДНГ24-10*	2	—	—	—	—	2		см. прим. п.3
21	ГОСТ 14624-84	дверной блок ДНГ24-10	3	—	—	—	—	3		только для t°-40°С

Ведомость проемов ворот и дверей

Марка, поз.	Размер проема, мм
8, 20, 21	1010×2400
9	1010×2070
10	1010×2070
12	960×2050
14, 15	810×2070
16, 17	810×2070
18, 19	710×2070

Ведомость перемычек

Марка, поз.	Схема сечения
ПБ1	1(ПБ1) 2(ПБ2) 3(ПБ3) 4(ПБ4) 5(ПБ5)
ПБ2	
ПБ3	
ПБ4	
ПБ5	
ПБ6	2(ПБ6) 6(ПБ7) 7(ПБ7)
ПБ7	
ПБ8	8

1-1

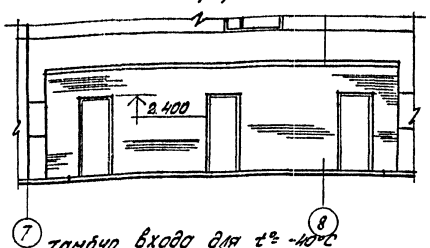

1. Двери тамбуров уборных выполнить с приборами для самозакрывания
2. Двери эвакуационных выходов выполнить без замков, а также других запоров снаружи.
3. Двери поз.20 утеплить минераловатными плитами на синтетическом связующем δ = 40мм (ГОСТ 9573-82). Утеплитель обить сталью тонколистовой оцинкованной по ГОСТ 14918-80.

Тамбур входа для t°-40°С

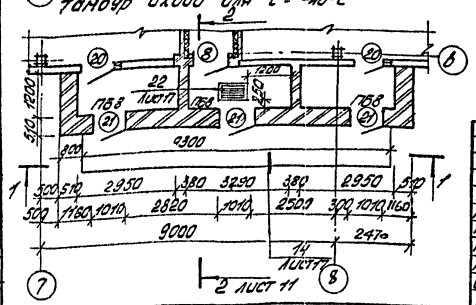

Привязан

Инв. №

ГИП	Финкер		
Н.контр.	Сахновская		
Нач.отд.	Пошинцев		
Гл.спец.	Таран		
Рук.гр.	Верхошанский		
Ст.арх.	Шепелева		
Инж.	Кранарева		

ТП 503-2-21.86 - АР

Автотранспортное предприятие на 650 легковых автомобилей-такси с закрытой стоянкой

Закрытая стоянка

Стадия	Лист	Листов
РП	10	

Фрагмент 1
Тамбур входа для t°-40°С

Минавтотранс РСФСР
ГИПРОАВТОТРАНС
Ростовский филиал

Копировал: [подпись]

Формат А2

Инв. № подл. | Подпись и дата | Взам. инв. №

Типовой проект 503-2-21.86 Альбом I

План кровли

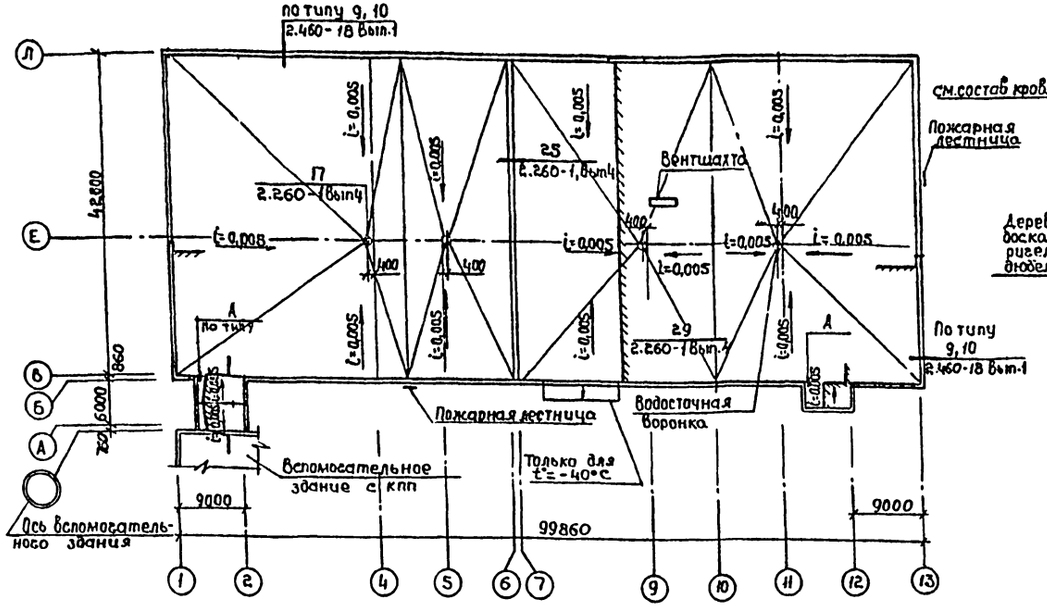

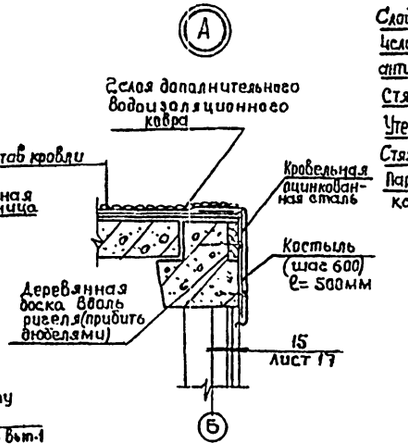

2-2

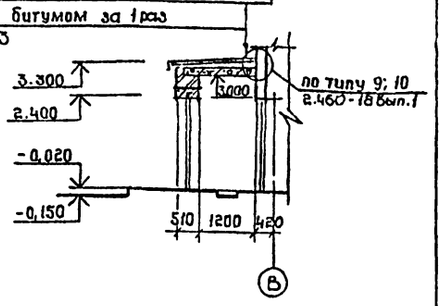

Спецификация материалов к листу 11

Марка, поз.	Обозначение	Наименование	Кол.	Масса ед. кг	Примеч.
		Вентшахта			
ВРЗ	ТП 503-2-21.86 — КЖИ-ВРЗ	Решетка ВРЗ	2	21,5	
П5-5	3.006.1-2/82 Вып.1-2	Плита П5-5	1	410	
		Молниезащитная сетка			
	ГОСТ 5781-82*	Арматурная сталь ф 6АI	950	0,222	м
		Тамбур входа для t°=-40°C			
П26q-3	3.006.1-2/82 Вып.1-2	Плита П26q-3	6	1250	
МИ4-46	3.400-6/76	Закладная МИ4-46 ℓ=200	40	0,88	

1. Молниезащитную сетку уложить под основной водоизоляционный слой.
2. Все выступающие над кровлей металлические элементы присоединить к молниезащитной сетке.
3. Сварку вести электродами Э-42 (ГОСТ 9467-75) $h_{шва}$ = 6мм
4. Узлы прохода металлических труб см. узел 16 серии 2.260-1 Вып.1
5. Узел заделки кровли у железобетонных стаканов по серии 2.460-14 Вып.1 (Узел 1)

План вентшахты

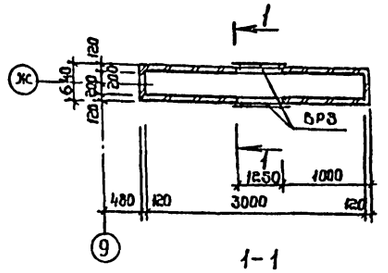

Схема молниезащиты

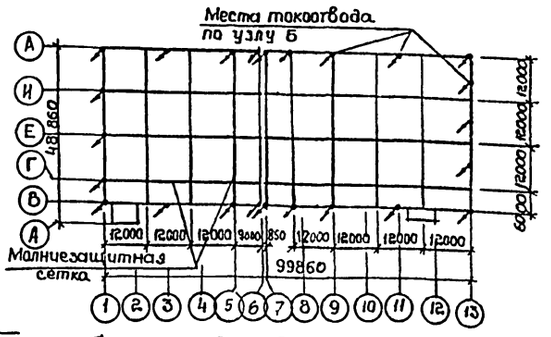

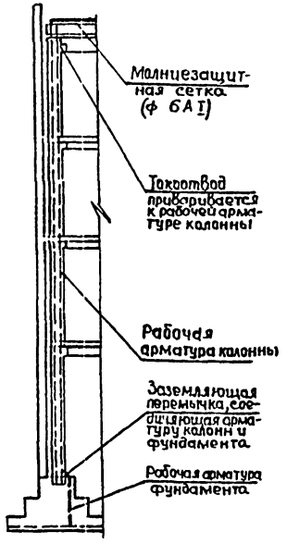

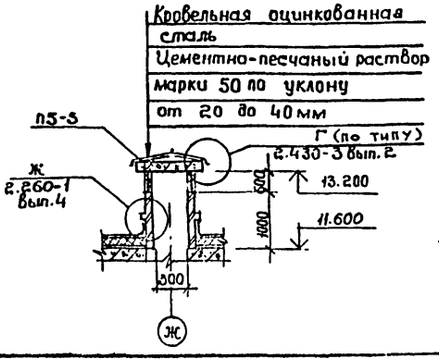

Схема закладных для крепления ворот поз. 3

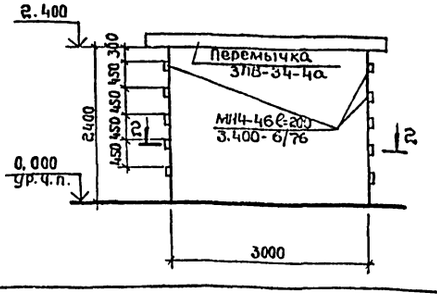

2-2

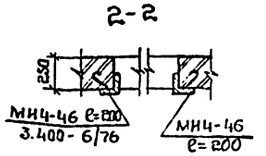

ГИП	Финкер		
Н.контр.	Сахновская		
Нач.отд.	Пашинцев		
Вед.спец.	Таран		
Рук.гр.	Верхашинская		
Ст.арх.	Шепелев		
Инж.	Крамаренко		

Привязан

Инв.№

ТП 503-2-21.86-АР

Автотранспортное предприятие на 650 легковых автомобилей-такси с закрытой стоянкой

Закрытая стоянка

Стадия	Лист	Листов
РП	11	

Планы кровли и вентшахты
Схема молниезащиты
Узлы А, Б

Минавтотранс РСФСР
ГИПРОАВТОТРАНС
Ростовский филиал

Инв.№ подл. | Подпись и дата | Взам.инв.№

ТИПОВОЙ ПРОЕКТ 503-2-21.86 АЛЬБОМ I

План полов на отм. 3.300

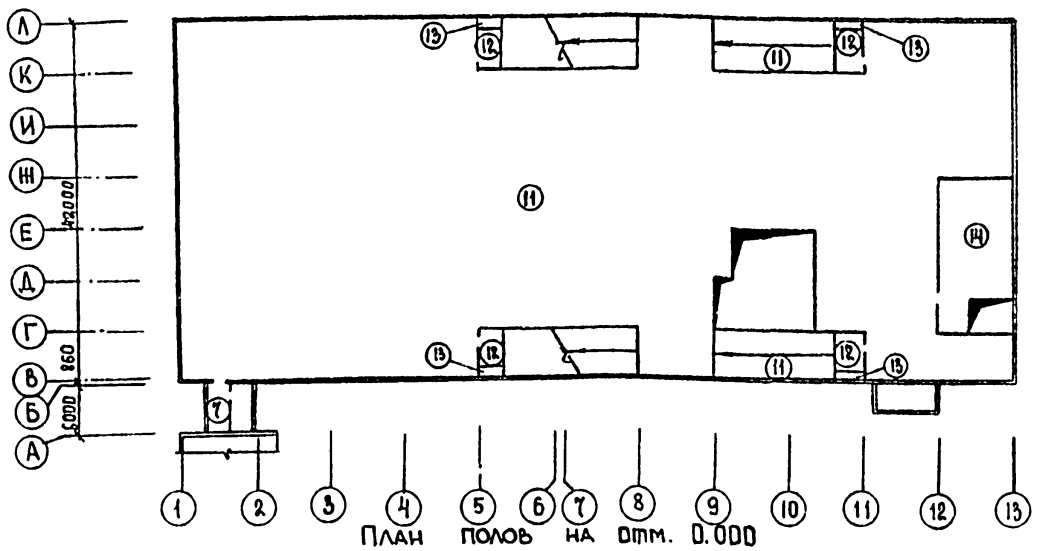

План полов на отм. 6.100

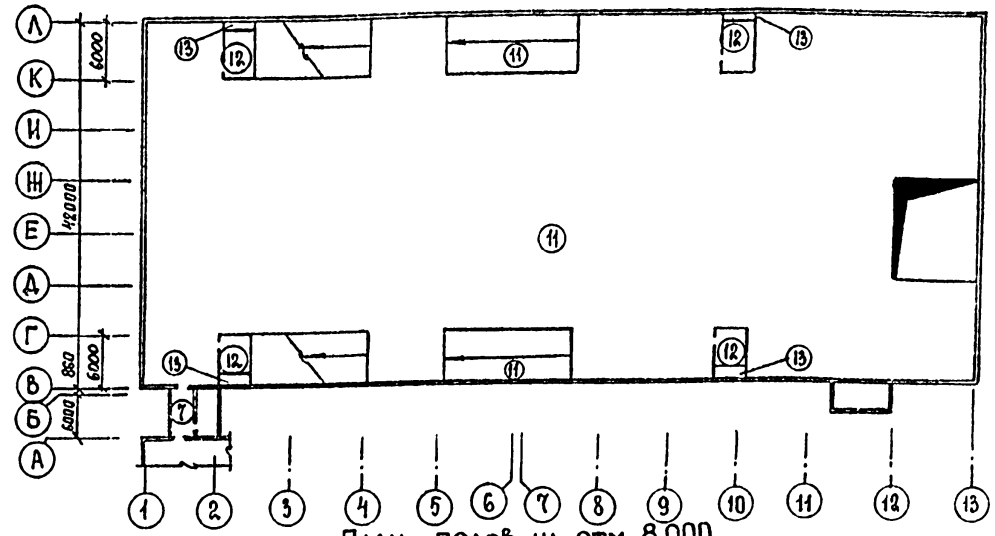

План полов на отм. 0.000

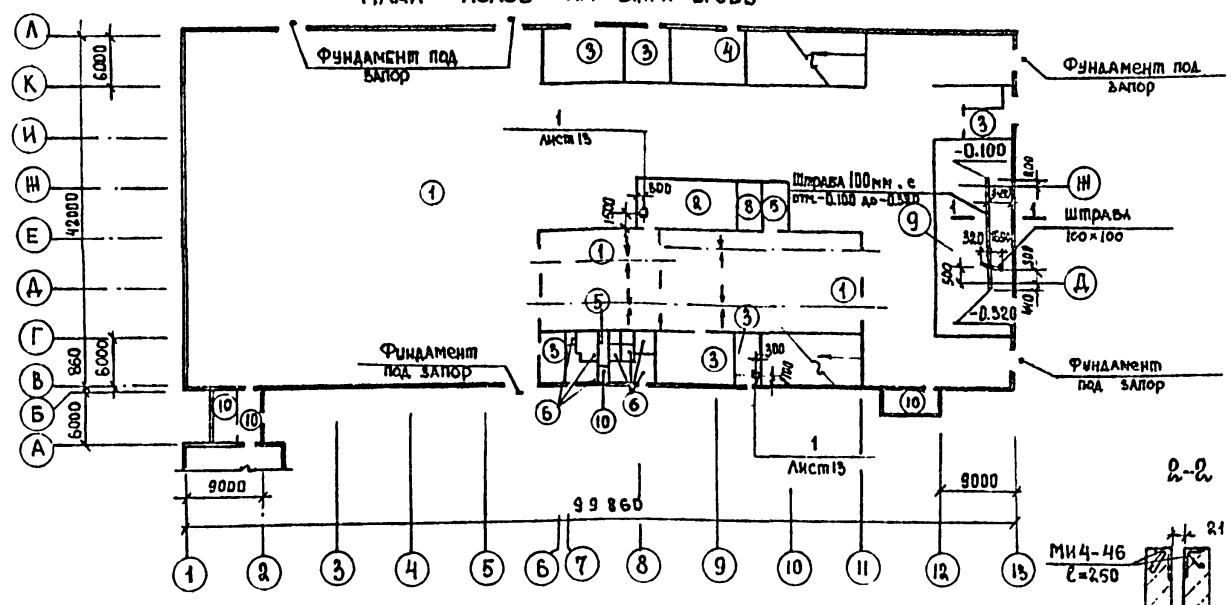

План полов на отм. 8.900

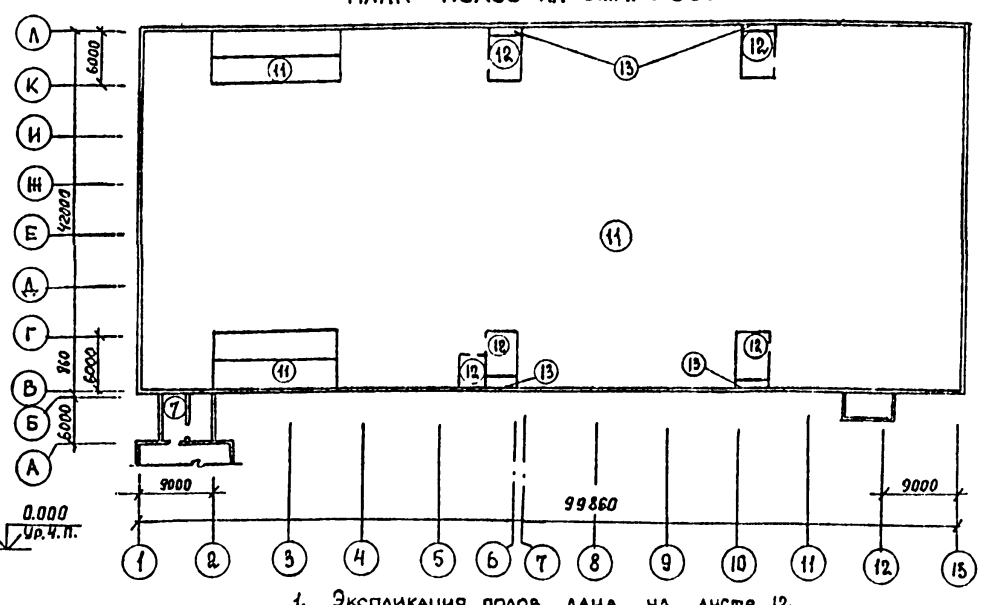

1. Экспликация полов дана на листе 12
2. Расход закладной МИ4-46, ℓ=250 (3.400-6/76) – 10шт (11кг)

План полов на отм. 11.700

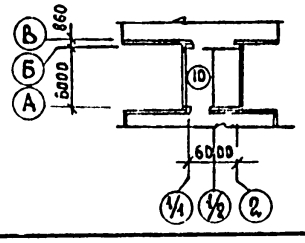

1-1

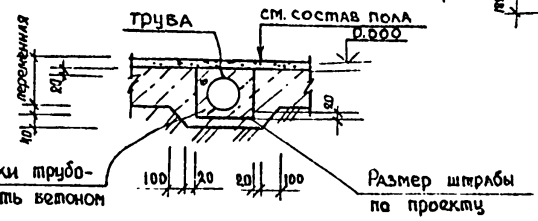

План фундамента под запор

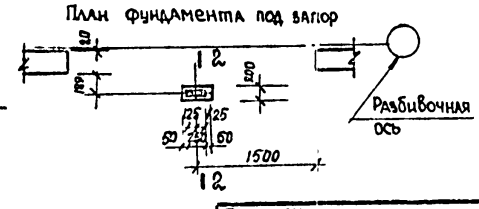

Привязан			
Инв. №			
ГИП	Финкер		
Н. контр.	Сахновская		
Нач. отд.	Пашинцев		
Гл. спец.	Таран		
Рук. гр.	Бердюшанская		
Ст. арх.	Шепелева		
Инженер	Крамаренко		

ТП 503-2-21.86 – АР

Автотранспортное предприятие на 650 легковых автомобилей-такси с закрытой стоянкой

Закрытая стоянка

Стадия	Лист	Листов
РП	12	

Планы полов на отм. 0.000; 3.300; 6.100; 8.900 11.700

Минавтотранс РСФСР ГИПРОАВТОТРАНС Ростовский филиал

Инв. № подл. | Подпись и дата | Взам. инв. №

Экспликация полов

Наименование или номер помещения по проекту	Тип пола по проекту	Схема пола или номер узла по серии	Элементы пола и их толщина	Площадь пола, м²
Стоянка автомобилей, участок мойки, участок уборки салона	1		Покрытие-бетон класса В 25-25мм (шлифованный) Подстилающий слой-бетон класса В 12,5 – 100мм Основание- уплотненный щебнем грунт	3417,0
Кладовая ковриков	2		Покрытие-бетон класса В25-25мм Подстилающий слой-бетон класса В 7,5 – 100мм Основание-уплотненый щебнем грунт	73,8
КТП; РУ; Тепловой пункт, венткамеры	3		Покрытие-бетон класса В 25-25мм (шлифованный) Подстилающий слой- бетон класса В7,5 – 100мм Основание-уплотненный щебнем грунт	187,0
Насосная пожаротушения	4		Покрытие-керамическая Плитка (гост6787-80) – 13мм Прослойка и заполнение швов-цементно-песчаный раствор марки 150 – 15мм Подстилающий слой-бетон класса В7,5 – 100мм Основание- уплотненный щебнем грунт	54,8
Операторская, Коридор	5		Покрытие-линолеум поливинилхлоридный на тканевой основе (гост 7251-77) – 2,5мм Прослойка-холодная битумная мастика на водостойких вяжущих – 1мм Стяжка-легкий бетон класса (γ=1100кг/м³) В 3,5 – 20мм Подстилающий слой – бетон класса В7,5 – 100мм Основание- уплотненный щебнем грунт	25,0
Санузлы; помещение сушки. Душевые, гардеробные	6		Покрытие-керамическая плитка (гост 6787-80) – 13мм Прослойка и заполнение швов-цементно-песчаный раствор марки 150 – 15мм Подстилающий слой-бетон класса В7,5 – 80мм Основание- уплотненный щебнем грунт	52,7
Переход	7		Покрытие-бетон мозаичного состава класса В15 – 20мм Стяжка-мелкозернистый бетон класса В15 – 80мм Железобетонная плита перекрытия	76,5

Продолжение

Наименование или номер помещения по проекту	Тип пола по проекту	Схема пола или номер узла по серии	Элементы пола и их толщина	Площадь пола м²
Помещение зарядных компрессоров	8		Покрытие-мозаичные плиты – 2,5мм Прослайка и заполнение швов-цементно-песчаный раствор марки 150 – 15мм Подстилающий слой-бетон класса В7,5 – 100мм Основание-уплотненный щебнем грунт	18,0
Очистные сооружения	9		Покрытие-бетон класса В 25-25мм Подстилающий слой-бетон класса В7,5 – 100мм Основание-уплотненный щебнем грунт	225,1
Лестничные клетки, переход, тамбур	10		Покрытие-бетон мозаичного состава класса В15-20мм (шлифованный) Стяжка-мелкозернистый бетон класса В 15 – 40мм Подстилающий слой-бетон класса В7,5 – 80мм Основание-уплотненный щебнем грунт	64,9
Стоянка автомобилей; Рампы	11		Покрытие-бетон класса В25-25мм (шлифованный) Стяжка-цементно-песчаный раствор марки 150 – 20мм битумная мастика с посыпкой песком 1,5-5мм. Гидроизоляция – 1слой полиизобутилена на клею 88-НП (ТУ 38-105540-73) Стяжка-легкий бетон класса В7,5 (γ=1100кг/м³) – 50мм Железобетонная плита	11665,0
Венткамеры	12		Покрытие-бетон шлифованный класса В25 – 25мм Стяжка-легкий бетон класса В5 (γ=1100кг/м³) – 50мм Железобетонная плита перекрытия	252,0
Холодные отсеки венткамер	13		Покрытие-бетон класса В25-25мм Стяжка-цементно-песчаный раствор марки 150 – 40мм Теплоизоляция-минераловатные плиты γ=300кг/м³ – 40мм (ГОСТ 9573-82) Железобетонная плита перекрытия	37,6
Очистные сооружения	14		Покрытие-бетон класса В25 – 20мм Железобетонная плита перекрытия	138,1

Тип плинтуса А

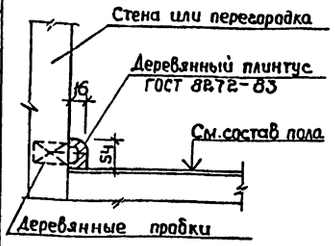

Тип плинтуса Б

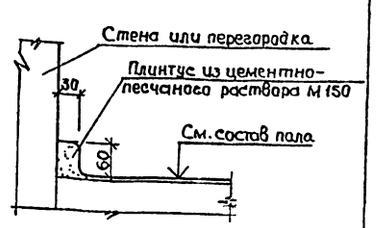

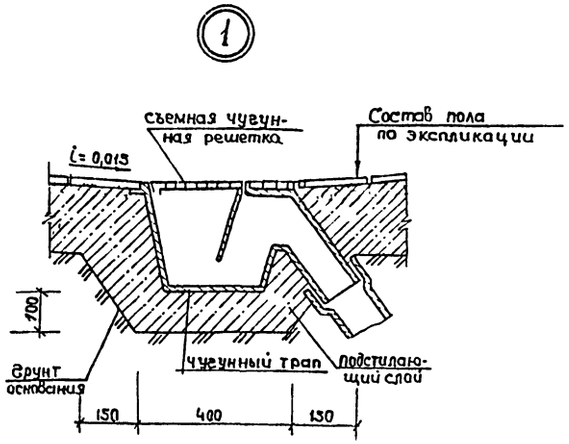

1. В санузлах, душевых, участке мойки пол выполнить на 30мм ниже уровня соседних помещений.
2. Для типа пола 5 принять плинтус типа А, для остальных типов пола – плинтус типа Б. Плинтусом типа А отделать низ каркасных перегородок по серии 1.431.9-24.

Привязан

Инв.№

ГИП	Финкер		ТП 503-2-21.86 -АР
Н.контр.	Сахновская		Автотранспортное предприятие на 650 легковых автомобилей-такси с закрытой стоянкой
Нач.отд.	Пашинцев		Закрытая стоянка — Стадия: РП; Лист: 13; Листов:
Гл.спец.	Таран		Экспликация полов, типы плинтусов А и Б. Узел 1
Рук.гр.	Верещинская		Минавтотранс РСФСР ГИПРОАВТОТРАНС Ростовский филиал
Ст.арх.	Шепелева		

Инв.№ подл. | Подпись и дата | Взам.инв.№

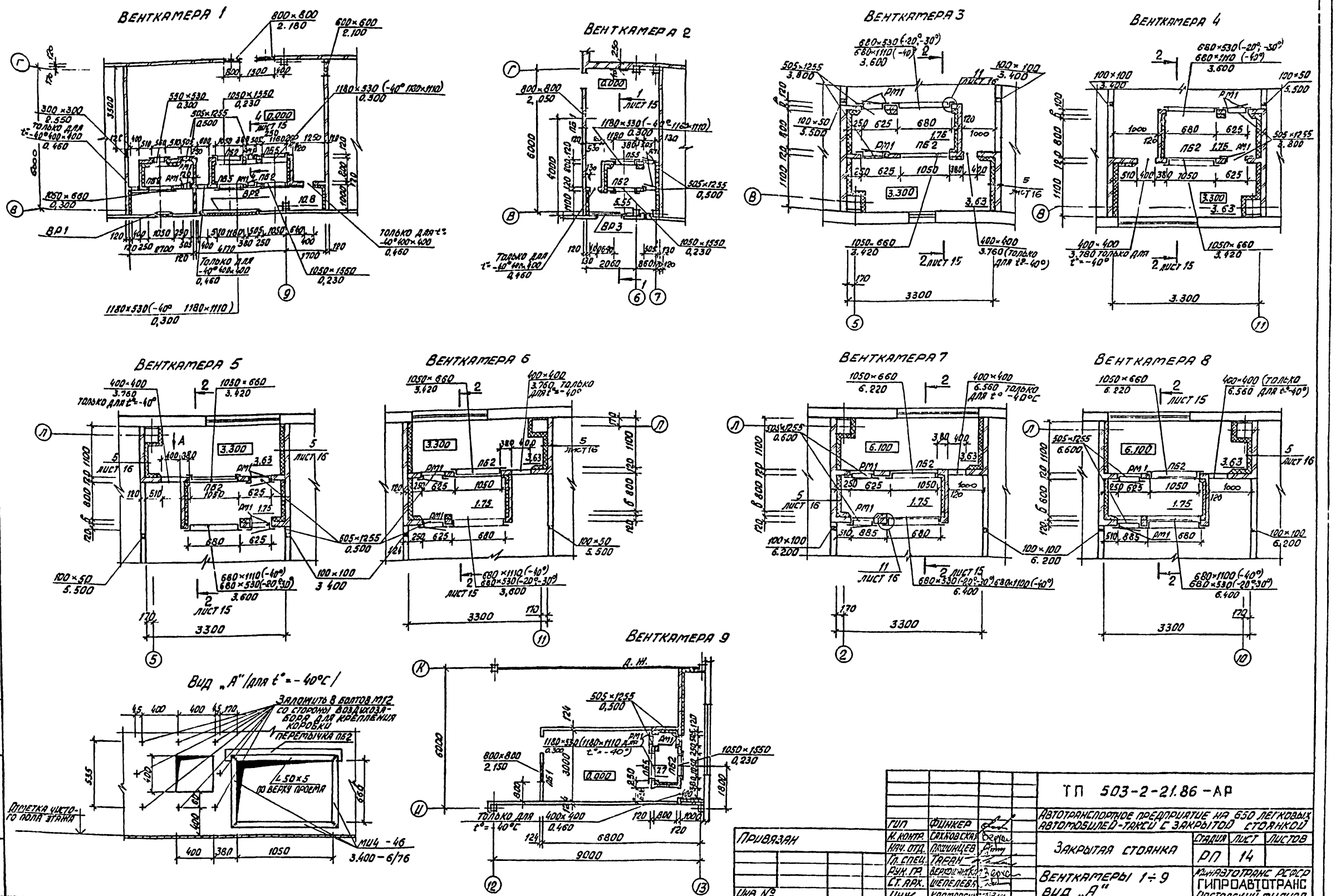
ВЕНТКАМЕРА 1
ВЕНТКАМЕРА 2
ВЕНТКАМЕРА 3
ВЕНТКАМЕРА 4
ВЕНТКАМЕРА 5
ВЕНТКАМЕРА 6
ВЕНТКАМЕРА 7
ВЕНТКАМЕРА 8
ВЕНТКАМЕРА 9
ВИД „А" /ДЛЯ t° = -40°С/
ЗАЛОЖИТЬ 8 БОЛТОВ М12 СО СТОРОНЫ ВОЗДУХОЗАБОРА ДЛЯ КРЕПЛЕНИЯ КОРОБКИ
ПЕРЕМЫЧКА ПБ2
∠50×5 ПО ВЕРХУ ПРОЕМА
ОТМЕТКА ЧИСТОГО ПОЛА ЭТАЖА
МИ4-46
3.400-6/76
ТОЛЬКО ДЛЯ t° = -40°
ТОЛЬКО ДЛЯ t° = -40°С
ПРИВЯЗАН
ИНВ. №
ГИП ФИНКЕР
Н. КОНТР. САХНОВСКАЯ
НАЧ. ОТД. ПАШИНЦЕВ
ГЛ. СПЕЦ. ТАРАН
РУК. ГР. ВЕРХОШАНСКАЯ
СТ. АРХ. ШЕПЕЛЕВА
ИНЖ. КРАМАРЕНКО
ТП 503-2-21.86-АР
АВТОТРАНСПОРТНОЕ ПРЕДПРИЯТИЕ НА 650 ЛЕГКОВЫХ АВТОМОБИЛЕЙ-ТАКСИ С ЗАКРЫТОЙ СТОЯНКОЙ
ЗАКРЫТАЯ СТОЯНКА
СТАДИЯ РП
ЛИСТ 14
ЛИСТОВ
ВЕНТКАМЕРЫ 1÷9 ВИД „А"
МИНАВТОТРАНС РСФСР
ГИПРОАВТОТРАНС
РОСТОВСКИЙ ФИЛИАЛ

ТИПОВОЙ ПРОЕКТ 503-2-21.86 АЛЬБОМ I

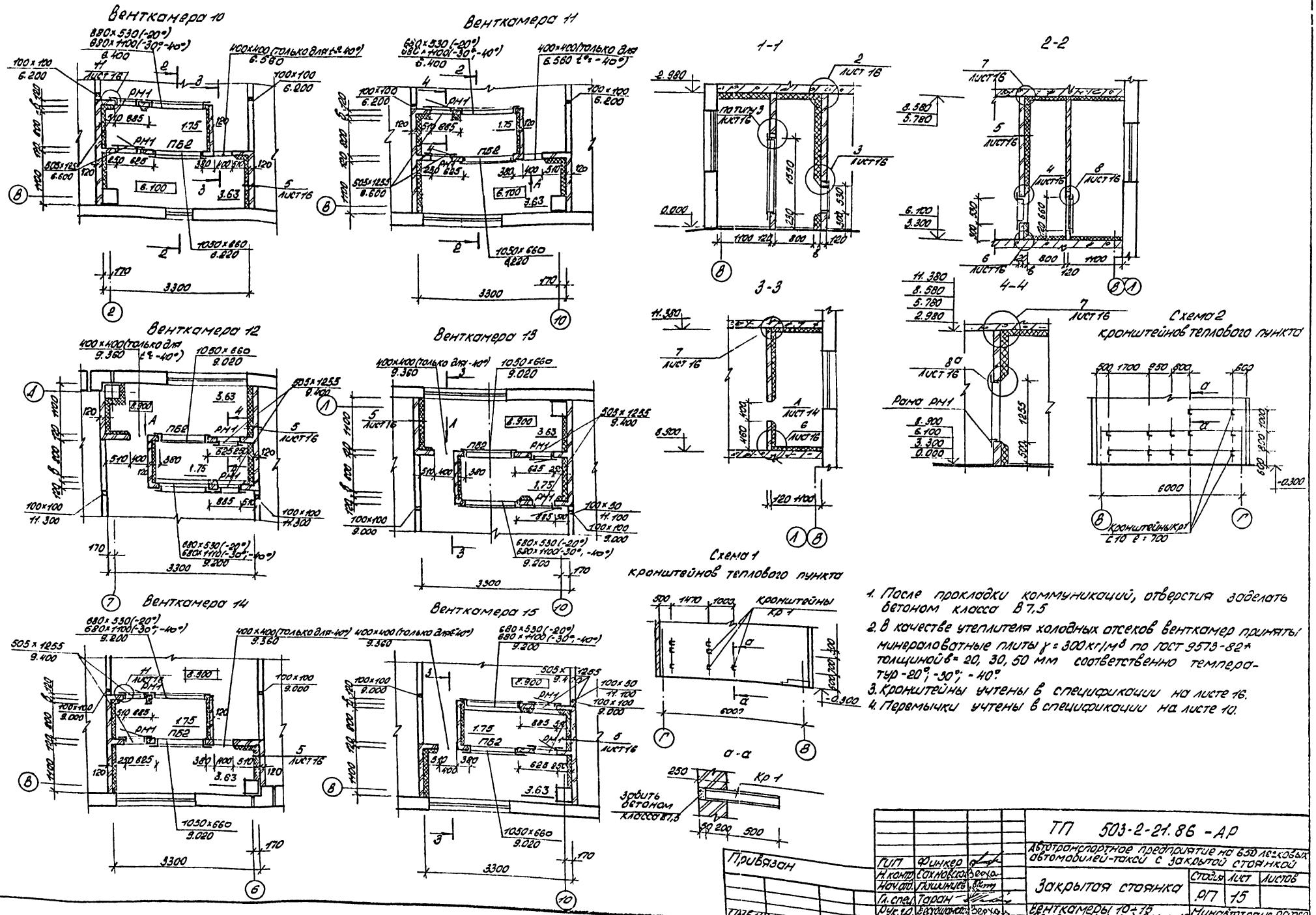

1. После прокладки коммуникаций, отверстия заделать бетоном класса В 7,5
2. В качестве утеплителя холодных отсеков венткамер приняты минераловатные плиты $\gamma = 300$ кг/м³ по ГОСТ 9573-82* толщиной в = 20, 30, 50 мм соответственно температур -20°; -30°; -40°.
3. Кронштейны учтены в спецификации на листе 16.
4. Перемычки учтены в спецификации на листе 10.

ГИП	Финкер		
Н.контр.	Сахновская		
Нач.отд.	Пашинцев		
Гл.спец.	Таран		
Рук.гр.	Бехошкина		
Ст.арх.	Шепелева		
Инж.	Кроморенко		

ТП 503-2-21.86 - АР

Автотранспортное предприятие на 650 легковых автомобилей-такси с закрытой стоянкой

Закрытая стоянка

Стадия	Лист	Листов
РП	15	

Венткамеры 10÷15. Сечения 1-1÷4-4. Схемы 1,2 кронштейнов теплового пункта.

Минавтотранс РСФСР ГИПРОАВТОТРАНС Ростовский филиал

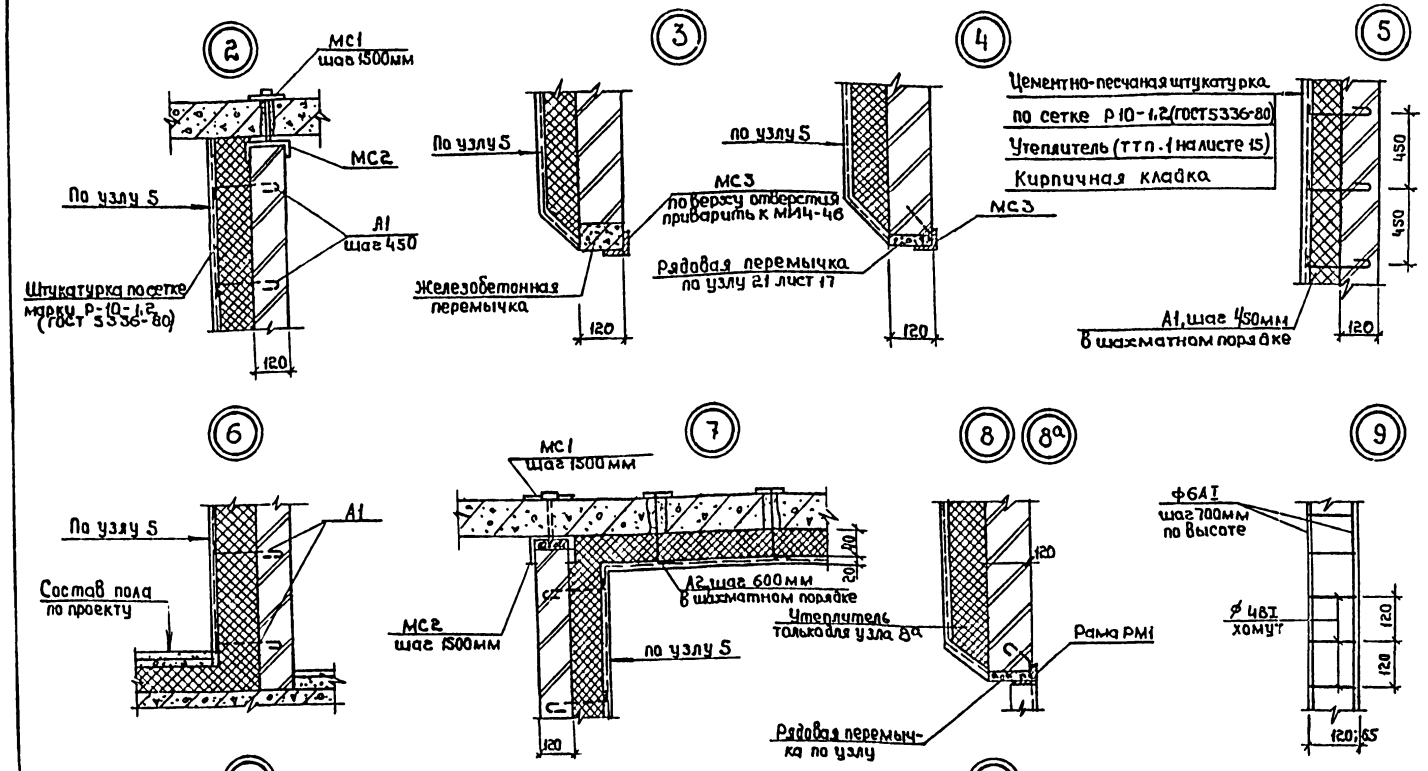

Спецификация изделий

Марка, поз.	Обозначение	Наименование	Кол.	Масса ед.кг	Примеч.
РМ1	ТП 503-2-21.86-КЖИ-РМ1	Рама РМ1	32	22,9	
А1	ТП 503-2-21.86КЖИ-А1	Анкер А1	2842	0,07	
А2	ТП 503-2-21.86-КЖИ-А2	Анкер А2	414	0,11	
мс1	ТП 503-2-21.86-КЖИ-мс1	Монтажная деталь мс1	30	1,28	
МИ4-46	3.400-6/76	Закладная деталь МИ4-46	42	4,4	м
МИ4-46	3.400-6/76	Закладная деталь МИ4-46	19	4,4	Только для t°=-40°С
	ГОСТ 7798-77*	Болт М12×100	372		Только для t°=-40°С
мс2	ГОСТ 8240-72*	Швеллер [12 ℓ=150мм	30	1,5	
мс3	ГОСТ 8509-72*	Уголок L50×5 ℓ общ.	33,2	3,77	м
мм1	2.230-1 вып.5	Монтажная деталь мм1	193	0,55	
К1	2.230-1 вып.5	Каркас К1	120	0,41	
К2	2.230-1 вып.5	Каркас К2	60	0,17	
К5	2.230-1 вып.5	Каркас К5	600	0,17	м
ВР1	ТП 503-2-21.86- КЖИ-ВР1	Вентиляционная рама ВР1	1	15,1	
ВР2	ТП 503-2-21.86 - КЖИ-ВР2	Вентиляционная рама ВР2	1	63,9	
ВР3	ТП 503-2-21.86 - КЖИ-ВР3	Вентиляционная рама ВР3	1	21,5	
МР	ИИ-03-03 А1.71-64	Решетка МР	1	12,71	
МИ4-46	3.400-6/76	Закладная деталь	2,5	4,4	м
	ГОСТ 8509-72*	L 50×5 ℓ=100мм	6	0,37	
ДК	ИИ-03-03 Альбом	Дверца поливочного			
	71-64	крана	4	6,89	
КР1	ГОСТ 8240-72*	Кронштейн [10 ℓ=700мм	19	6,0	
мс18	1.431.9-24	Соединительное изделие мс18	269	0,23	
мс16	1.431.9-24	Соединительное изделие мс16	32	1,2	
	ГОСТ 8242-75	Наличник тип 1, шириной 44мм	1190	-	м
СМ1-35	ТУ 400-26-392-81	Винт самосверлящий	2380	-	
		Импост			
1	ГОСТ 9685-61*	Доски б=22мм	0,168	-	м³
2	ГОСТ 10632-77*	ДСП б=19мм	4,1	-	м²
3	ГОСТ 9573-82*	минераловатные			
		плиты γ=300 кг/м³	0,35	-	м³

1. Кирпичные перегородки толщиной 65, 120 мм армировать по узлу „9" через 4 ряда по высоте.
2. Стальные соединительные изделия серии 1.431.9-24 покрыть по грунту ГФ-0163 (ОСТ6-10-409-77) огнезащитным покрытием ВПМ-2 (ГОСТ 25131-82)
3. Кирпичные перегородки к каркасу здания крепить по узлам серии 2.230-1 вып.5.
4. Таблица толщин утеплителя в венткамерах.

Утеплитель-минераловатные плиты γ=300 кг/м³ ГОСТ 9573-82	
Расчетная зимняя температура	в (мм)
t°=-20С	20
t°=-30С	30
t°=-40С	50

Привязан

Инв.№

ГИП	Финкер	
Н.контр.	Сазонова	
Нач.отд.	Пашинцев	
Гл.спец.	Таран	
Рук.гр.	Верхошанская	
Ст.арх.	Шепелев	

ТП 503-2-21.86 -АР

Автотранспортное предприятие на 650 легковых автомобилей-такси с закрытой стоянкой

Закрытая стоянка

Стадия	Лист	Листов
Р	16	

Узлы 2÷11, Лоток

Минавтотранс РСФСР ГИПРОАВТОТРАНС Ростовский филиал

Инв.№ подл. | Подпись и дата | Взам.инв.№

Типовой проект 503-2-21.86 Альбом I

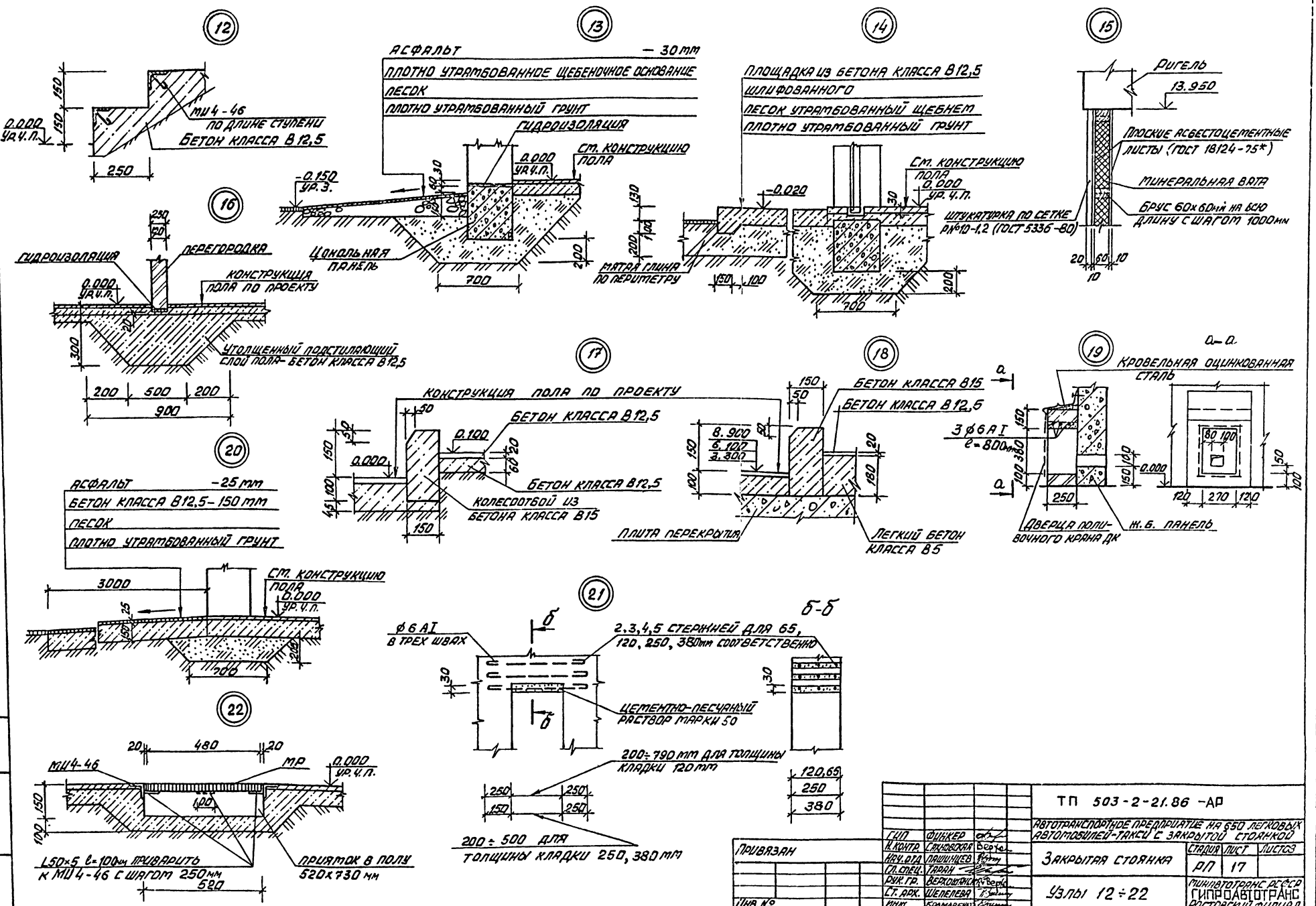

Гип	Финкер		
Н.контр.	Сахновская		
Нач.отд.	Пашинцев		
Гл.спец.	Таран		
Рук.гр.	Верхошанская		
Ст.арх.	Шепелева		
Инж.	Крамаренко		

Привязан

Инв.№

ТП 503-2-21.86 -АР

Автотранспортное предприятие на 650 легковых автомобилей-такси с закрытой стоянкой

Закрытая стоянка

Узлы 12÷22

Стадия	Лист	Листов
РП	17	

Минавтотранс РСФСР
Гипроавтотранс
Ростовский филиал

Инв.№ подл. | Подпись и дата | Взам. инв.№

ТИПОВОЙ ПРОЕКТ 503-2-21.86 АЛЬБОМ I

Ворота ВР30-24к-ПВ (поз.2)
ВР30-24к (поз.3)

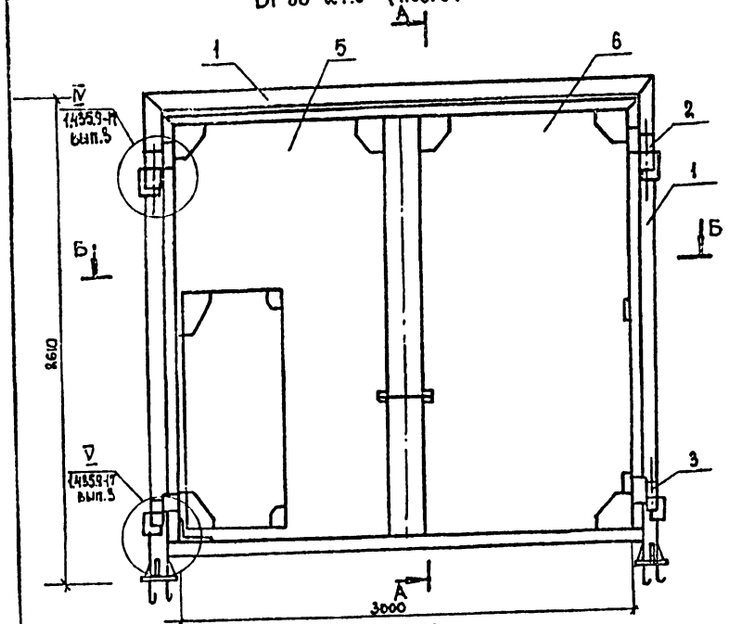

Б – Б

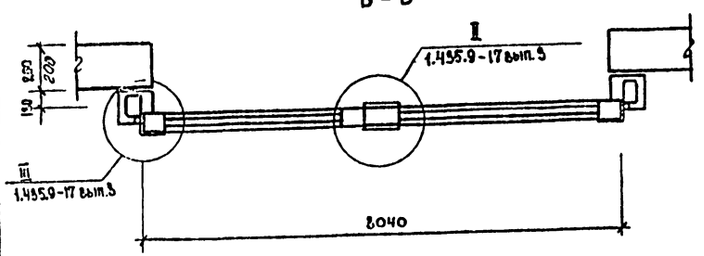

В – В

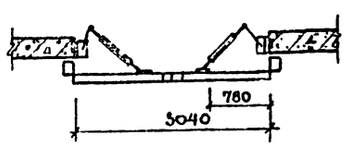

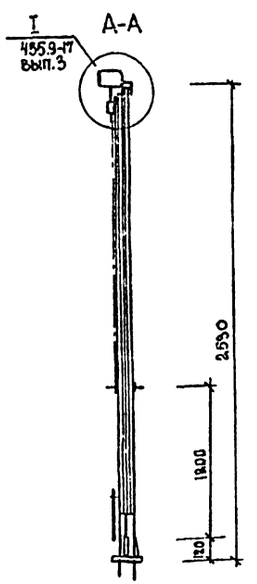

Рама ворот Р-1

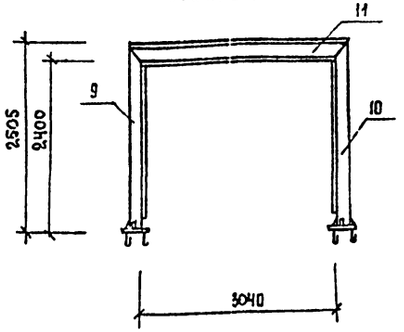

Схема пластин для крепления электропривода для ворот поз.2 (вид изнутри)

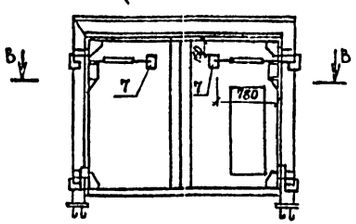

Спецификация материалов на ворота

Марка, поз.	Обозначение	Наименование	Кол.	Масса ед., кг	Примечание
	ВР 30-24К-ПВ	Ворота поз. 2			
		Сборочные единицы			
1	Лист 18	Рама Р-1	1	193,6	
2	1.435.9-17.4-6000	Петля	2	5,4	
3	1.435.9-17.4-6000-01	Петля	2	5,4	
4	1.435.9-17.4-9000	Запор перекидной	1	1,67	
5	1.435.9-17.3-4100-01	Створка полотна	1	160	см. прим. п. 1
6	1.435.9-17.3-4100-03	Створка полотна	1	126	см. прим. п. 1
7	лист 18	Полоса Б 2 5х100 ГОСТ 103-76 Ст3 кп2 ГОСТ 535-79 ℓ=50	2	0.196	
	ВР 30-24К	Ворота поз. 3			
		Сборочные единицы			
1	Лист 18	Рама Р-1	1	193,6	
2	1.435.9-17.4-6000	Петля	2	5,4	
3	1.435.9-17.4-6000-01	Петля	2	5,4	
4	1.435.9-17.4-9000	Запор перекидной	1	1,67	
5	1.435.9-17.3-4100-01	Створка полотна	1	160	см. прим. п. 2
6	1.435.9-17.3-4100-03	Створка полотна	1	126	см. прим. п. 2
8	Лист 18	Кровельная сталь δ=1мм			
		ГОСТ 14918-80	7,2	7,9	м²
		Рама Р-1			
9	1.435.9-17.4-5100-06	Стойка	1	66,5	
10	1.435.9-17.4-5100-07	Стойка	1	66,5	
11.	1.435.9-17.4-5800-05	Перекладина	1	60,6	

1. Ворота ВР 30-24К-ПВ (поз.2) выполнить по типу ворот ВР 30-30к (серия 1.435.9-17) с уменьшением высоты полотен до 2400 мм, с установкой привода ворот по серии 1.435.2-23.
2. Ворота ВР 30-24К (поз.3) выполнить по типу ворот ВР30-30к (серия 1.435.9-17) с уменьшением высоты до 2400 мм (без установки привода ворот) с обшивкой оцинкованной сталью по асбестовому картону, толщиной 5 мм.

Инв. № подл. | Подпись и дата | Взам. инв. №

Привязан

Инв. №

ГИП	Финкер	
Н.контр.	Сахновская	
Нач.отд.	Плишнцев	
Гл.спец.	ТАРАН	
Рук.гр.	Верхошанец	
Ст.арх.	Шепелева	

ТП 503-2-21.86 АР

Автотранспортное предприятие на 650 легковых автомобилей-такси с закрытой стоянкой

Закрытая стоянка

Стадия	Лист	Листов
РП	18	

Ворота

Минавтотранс РСФСР ГИПРОАВТОТРАНС Ростовский филиал

ТИПОВОЙ ПРОЕКТ 503-2-21.86 АЛЬБОМ I

Ведомость рабочих чертежей основного комплекта.

Лист	Наименование	Примечание
1	Общие данные (начало)	
2	Общие данные (окончание)	
3	Схема расположения фундаментов и балок цокольных	
4	Узлы 1÷5 к схеме расположения фундаментов и балок цокольных	
5	Узлы 6÷11 к схемам расположения фундаментов и балок цокольных.	
6	Плиты фундаментные ПФм1÷ПФм4; фундаменты монолитные Фм1, Фм2.	
7	Фундаменты монолитные Фм3÷Фм6.	
8	Фундаменты монолитные Фм7÷Фм9.	
9	Фундаменты монолитные Фм10÷Фм12.	
10	Фундаменты монолитные Фм13÷Фм14	
11	Нормативные нагрузки на фундаменты.	
12	Схема расположения элементов подземного хозяйства.	
13	Фундамент ФОм1 в осях 5÷8 Сечения 1-1÷4-4.	
14	Фундамент ФОм1 в осях 8÷11. Сечения 5-5; 6-6	
15	Фундамент ФОм1. Сечения 7-7÷11-11.	
16	Фундамент ФОм1. Сечения 12-12÷17-17.	
17	Фундамент ФОм1. Сечения 18-18÷27-27	
18	Фундаменты ФОм2÷ФОм9	
19	Каналы Кл1÷Кл3.	
20	Каналы Кл4, Кл5. Приямки ПРм1, ПРм2.	
21	Фундамент Фом10	
22	Фундамент ФО11. Схемы расположения стеновых панелей и плит покрытия.	
23	Фундамент ФО11. Днище монолитное Дм1.	
24	Схемы расположения колонн на отм. 0.000 и 11.700	
25	Схемы расположения ригелей и диафрагм жесткости на отм. 3.300 и 6.100.	

Продолжение

Лист	Наименование	Примечание
26	Схемы расположения ригелей и диафрагм жесткости на отм. 8.900, 11.700, 14.500 и в лестничных клетках.	
27	Узлы 1÷9 к схеме расположения элементов каркаса.	
28	Спецификация к схемам расположения элементов каркаса.	
29	Схемы расположения элементов лестниц.	
30	Схема расположения плит перекрытия на отм. 3.300	
31	Схема расположения плит перекрытия на отм. 6.100	
32	Схемы расположения плит перекрытия на отм. 8.900 и в лестнице Л1.	
33	Схемы расположения плит покрытия на отм. 11.700 и 14.500	
34	Спецификация к схемам расположения плит перекрытий и покрытий	
35	Участки монолитные Ум1÷Ум3	
36	Участки монолитные Ум4, Ум5.	
37	Монолитное ребристое перекрытие РКм1 на отм. 3.280. Опалубка.	
38	Монолитное ребристое перекрытие РКм1 на отм. 3.280. Армирование.	
39	Схемы расположения стеновых панелей по осям В, Л.	
40	Схемы расположения стеновых панелей по осям 1, 2, 12, 13, 1/1, 11/1, А/1. Узлы 1.2	
41	Схема расположения стоек фахверка по оси В. Разрезы 1-1÷9-9 Узел 3.	
42	Спецификация к схемам расположения стеновых панелей и стоек фахверка.	
43	Спецификация к схемам расположения стеновых панелей и стоек фахверка (продолжение).	

Ведомость спецификаций

Лист	Наименование	Примечание
4	Спецификация к схеме расположения фундаментов и балок цокольных.	
12	Спецификация к схеме расположения элементов подземного хозяйства.	
22	Спецификация к схемам расположения стеновых панелей и плит покрытия фундамента ФОм11	
24	Спецификация к схеме расположения колонн.	
28	Спецификация к схемам расположения элементов каркаса.	
29	Спецификация к схемам расположения элементов лестниц.	
34	Спецификация к схемам расположения плит перекрытий и покрытий	
42	Спецификация к схемам расположения стеновых панелей и стоек фахверка.	
43	Спецификация к схемам расположения стеновых панелей и стоек фахверка (продолжение)	

Согласовано:

Нач отд. ТХ	Ненахов	
Нач отд. СТ	Спинко	
Нач отд. ЭТ	Мачанов	

Взам инв. №

Подпись и дата

Инв. № подл.

Типовой проект разработан в соответствии с действующими нормами и правилами и предусматривает мероприятия, обеспечивающие взрывную, взрывопожарную и пожарную безопасность при эксплуатации здания

Главный инженер проекта Финкер Э.З.

Привязан

Инв. №

ТП 503-2-21.86 КЖ

Гип	Финкер	
Н контр.	Сахновская	
Нач отд.	Пашинцев	
Гл. констр.	Рубан	
Гл. спец.	Розенблат	
Рук гр.	Солей	
Вед. инж.	Кастрюлин	
Инженер	Коротких	

Автотранспортное предприятие на 650 легковых автомобилей-такси с закрытой стоянкой

Закрытая стоянка.

Стадия	Лист	Листов
РП	1	43

Общие данные (начало)

Минавтотранс РСФСР ГИПРОАВТОТРАНС Ростовский филиал

ТИПОВОЙ ПРОЕКТ 503-2-21.86 АЛЬБОМ I

Ведомость ссылочных и прилагаемых документов

Обозначение	Наименование	Примечание
	Ссылочные документы.	
ГОСТ 8478-81	Сетки сварные для железобетонных конструкций	
1.020-1/83	Конструкции каркаса рекомендуемого применения для многоэтажных общественных зданий, производственных и вспомогательных зданий промышленных предприятий.	
1.030.1-1	Стены наружные из однослойных панелей для каркасных общественных зданий, производственных и вспомогательных зданий промышленных предприятий.	
1.041.1-2	Сборные железобетонные многопустотные плиты перекрытий многоэтажных общественных зданий, производственных и вспомогательных зданий промышленных предприятий.	
1.050.1-2	Сборные железобетонные марши, площадки и проступи для многоэтажных общественных зданий, производственных и вспомогательных зданий промышленных предприятий.	
1.400-6/76	Унифицированные закладные детали сборных железобетонных конструкций зданий промышленных предприятий	
1.400-9 вып. 1	Унифицированные строповочные петли для подъема сборных железобетонных конструкций зданий и сооружений промышленных предприятий.	
1.400-15 вып. 0	Унифицированные закладные изделия железобетонных конструкций для крепления технологических коммуникаций и устройств	
1.410-3 вып 1	Сетки сварные для армирования железобетонных конструкций.	
1.412-3/79	Монолитные железобетонные фундаменты под типовые колонны прямоугольного сечения многоэтажных промышленных зданий	

Ведомость ссылочных и прилагаемых документов (продолжение)

Обозначение	Наименование	Примечание
1.494-24 вып.1	Стаканы для крепления крышных вентиляторов, дефлекторов и зонтов.	
2.250-1 вып.3	Детали лестниц общественных зданий	
3.006.1-2/82	Сборные железобетонные каналы и тоннели из лотковых элементов	
3.900-3	Сборные железобетонные конструкции емкостных сооружений для водоснабжения и канализации.	
	Прилагаемые документы	
503-2-21.86 альбом V	Индустриальные строительные конструкции	
503-2-21.86 альбом VII	Ведомости потребности в материалах	

Ведомость объемов сборных бетонных и железобетонных конструкций по рабочим чертежам основного комплекта марки КЖ.

№ п/п	Наименование группы элементов конструкций	Код	Кол., м³	Примечание
1	Фундаменты стаканного типа	581200	83,04	
2	Колонны	582100	144,4	
3	Ригели	582500	480,44	
4	Элементы рам-диафрагмы	582700	115,29	
5	Панели стеновые наружные	583100	798,45	
6	Стаканы	584100	1,94	
7	Плиты перекрытий	584200	1402,11	
8	Элементы каналов	585821	8,89	
9	Перемычки	582820	2,10	
10	Элементы лестниц	589120	20,66	
	Всего бетона и железобетона		3057,32	

Материалы на изготовление сборных бетонных и железобетонных конструкций учтены в ведомости потребности в материалах и отдельно не учитываются.

Общие указания.

1 Проект разработан для следующих условий строительства:
- сейсмичность района не выше 6 баллов;
- расчетная температура наружного воздуха -20°С; -30°С (основной вариант); -40°С;
- вес снегового покрова для II, III (основной вариант), IV географических районов;
- скоростной напор ветра для I (основной вариант), II, III географических районов;
- тип местности для определения скоростного напора ветра Б;
- зона влажности - нормальная;
- газовая среда помещений неагрессивная;

2 За относительную отметку ±0.000 принят уровень чистого пола первого этажа здания стоянки соответствующий абсолютной отметке [ ]

3 В нагрузках учтен коэффициент степени ответственности здания $\gamma_n = 0{,}95$.

4 Защиту от коррозии выполнять в соответствии со СНиП 2.03.11-85 „Защита строительных конструкций от коррозии."

Монтажные и соединительные элементы стеновых панелей должны быть защищены путем металлизации цинковым покрытием толщиной не менее 120 мкм.

5 Стеновые панели приняты из бетона на пористых заполнителях при плотности бетона 900 кг/м³

Инв. № подл. | Подпись и дата | Взам. инв. №

Привязан

Инв. №

Гип	Финкер	
Н. контр.	Сахновская	
Нач. отд.	Пашинцев	
Гл. констр.	Рубан	
Гл. спец.	Розенблат	
Рук. гр.	Солей	
Вед. инж.	Кастрюмин	
Инженер	Коротких	

ТП 503-2-21.86 КЖ

Автотранспортное предприятие на 650 легковых автомобилей-такси с закрытой стоянкой

Закрытая стоянка

Стадия	Лист	Листов
РП	2	

Общие данные (окончание)

ГПИ Автотранс РСФСР ГИПРОАВТОТРАНС Ростовский филиал

ТИПОВОЙ ПРОЕКТ 503-2-21.86 АЛЬБОМ I

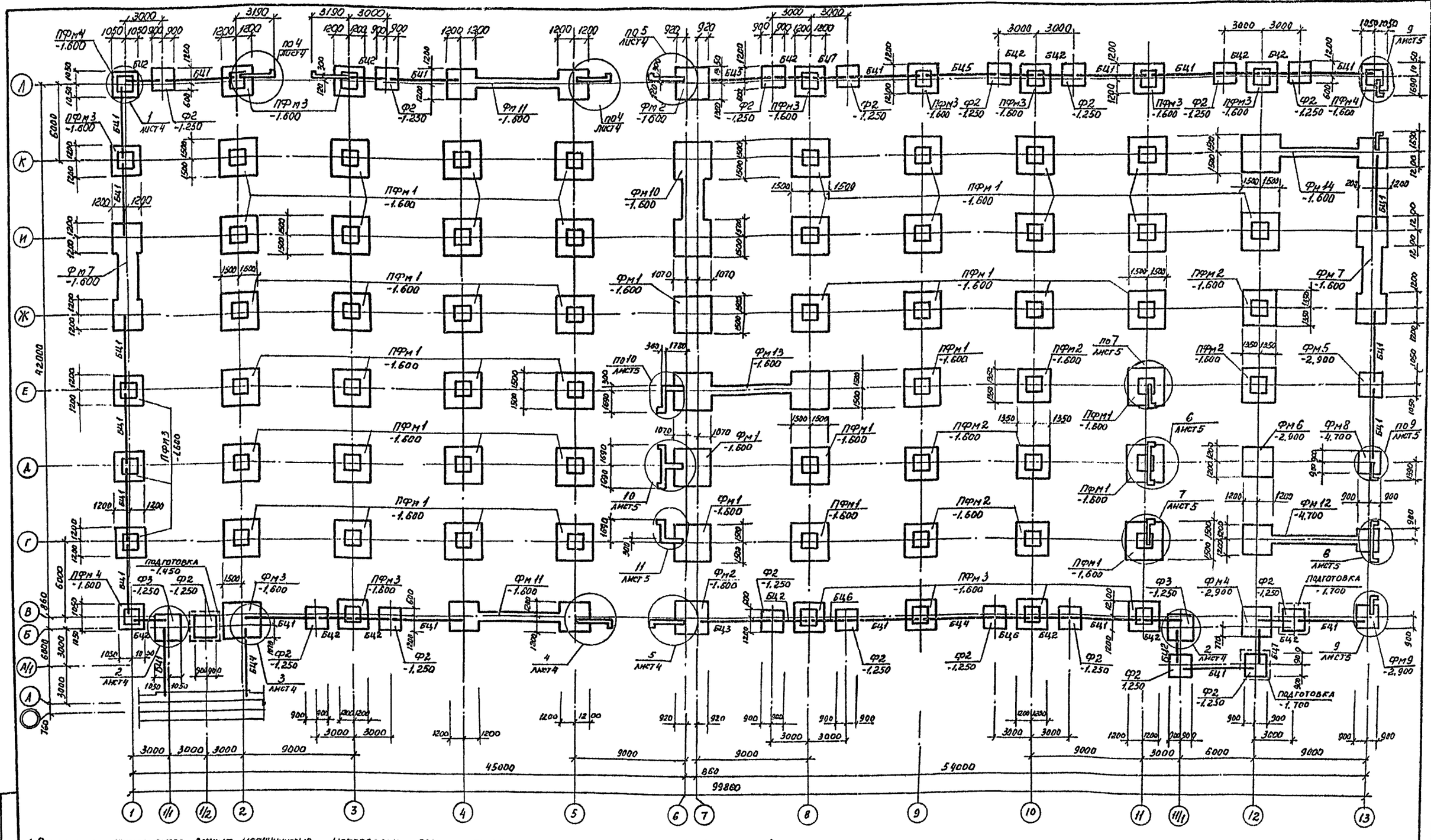

1. Основанием фундаментов служат непучинистые непросадочные грунты со следующими нормативными характеристиками: $C_n = 2$ кПа, $\varphi_n = 0.49$ рад, $E_n = 14.7$ МПа, $\gamma_n = 1.8$ т/м³. Грунтовые воды отсутствуют.
2. Фундаменты разработаны только для основного варианта.
3. В маркировке фундаментов в числителе дана условная марка по схеме расположения, в знаменателе – отметка подошвы фундамента или подготовки.
4. На схеме расположения условно не замаркированы сборные фундаменты марки Ф1.
5. Под монолитные фундаменты и плиты фундаментные выполнить подготовку из бетона класса В3,5 толщиной 100 мм, кроме особо оговоренных. Под сборные фундаменты Ф2 и Ф3 выполнить песчаную подготовку. Размеры подготовок должны превышать размеры фундаментов на 100 мм в каждую сторону.
6. Сборные фундаменты Ф1 и балки цокольные устанавливать на слой цементно-песчаного раствора марки 150.
7. Крепление балок цокольных к колонне выполнять по узлу 1 серии 1.030.1-1, вып. 3-1.
8. Обратную засыпку пазух производить местным грунтом равномерно со всех сторон фундаментов слоями 0,2÷0,3 м с трамбованием до плотности обратной засыпки $\rho_{dz} = 1,65$ т/м³.

Инв.№ подл. | Подпись и дата | Взам. инв. №

Привязан

Инв.№

ГИП	Финкер		
Н. контр.	Сахновская		
Нач. отд.	Пашинцев		
Гл. констр.	Рубан		
Гл. спец.	Розенблат		
Вед. инж.	Кастрюлин		
Инж.	Исиков		

ТП 503-2-21.86 КЖ

Автотранспортное предприятие на 650 легковых автомобилей-такси с закрытой стоянкой

Закрытая стоянка

Стадия	Лист	Листов
РП	3	

Схема расположения фундаментов и балок цокольных

Минавтотранс РСФСР ГИПРОАВТОТРАНС Ростовский филиал

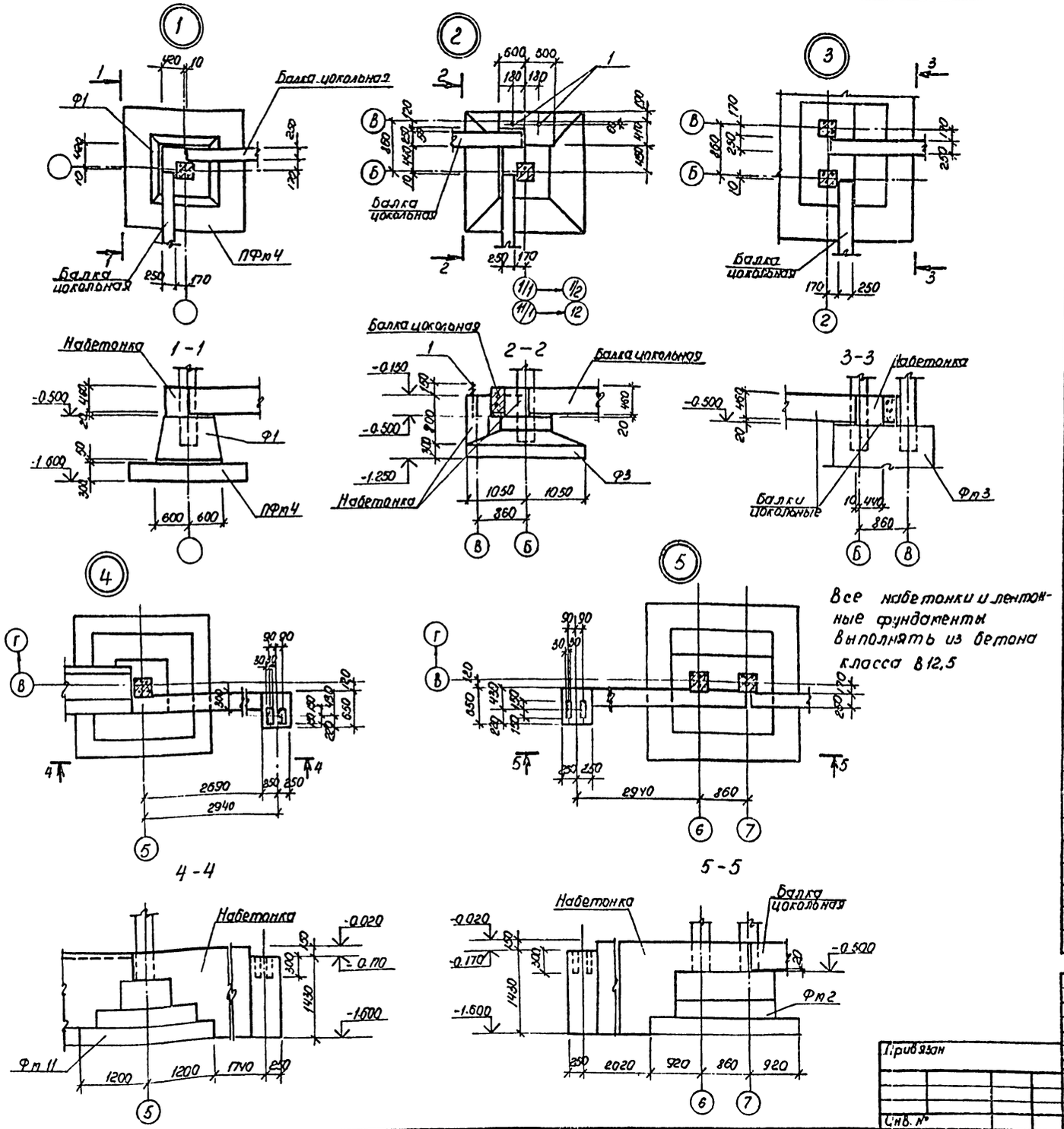

Все набетонки и ленточные фундаменты выполнять из бетона класса В12,5

Спецификация к схеме расположения фундаментов и балок цокольных

Марка, поз.	Обозначение	Наименование	Кол.	Масса ед. кг	Примечание
		Фундаменты			
Ф1	1.020-1/83 вып.1-1	1Ф12.8-3	69	1900	
Ф2	1.020-1/83 вып.1-1	1Ф18.8-1	18	3500	
Ф3	1.020-1/83 вып.1-1	1Ф21.8-1	2	4500	
		Плиты фундаментные			
ПФм1	лист5	ПФм1	43		
ПФм2	лист5	ПФм2	7		
ПФм3	лист5	ПФм3	16		
ПФм4	лист5	ПФм4	3		
		Фундаменты монолитные			
Фм1	лист6	Фм1	3		
Фм2	лист6	Фм2	2		
Фм3	лист7	Фм3	1		
Фм4	лист7	Фм4	1		
Фм5	лист7	Фм5	1		
Фм6	лист7	Фм6	1		
Фм7	лист8	Фм7	2		
Фм8	лист8	Фм8	1		
Фм9	лист8	Фм9	1		
Фм10	лист9	Фм10	1		
Фм11	лист9	Фм11	2		
Фм12	лист9	Фм12	1		
Фм13	лист10	Фм13	1		
Фм14	лист10	Фм14	1		
		Балки цокольные			
БЦ1	503-2-21.86 альбом IV	БЦ 60.5.2.5-Л-1	22	1040	
БЦ2	503-2-21.86 альбом IV	БЦ 30.5.2,5-Л-1	15	520	
БЦ3	503-2-21.86 альбом IV	БЦ 60.5.2.5-Л-2	1	1040	
БЦ4	503-2-21.86 альбом IV	БЦ 60.5.2.5-Л-3	2	1040	
БЦ5	503-2-21.86 альбом IV	БЦ 60.5.2.5-Л-4	2	1040	
БЦ6	503-2-21.86 альбом IV	БЦ 30.5.2.5-Л-2	2	520	
БЦ7	503-2-21.86 альбом IV	БЦ 30.5.2.5 Л-3	2	520	
МС-1	1.030.1-1 вып. 4-1	Изделие соединительное МС-1	92	0.26	
1	ГОСТ 24379.1-80	Болт 1.1 М24×900 ВСЗ пс2	4	4.1	с гайкой и шайбой

ГИП	Финкер	
Н. контр.	Салновская	
Нач. отд.	Пашинцев	
Гл. констр.	Рубан	
Гл. спец.	Розенблат	
Вед. инж.	Кастрюлин	
Инж.	Усиков	

Привязан

Инв. №

ТП 503-2-21.86 КЖ

Автотранспортное предприятие на 650 легковых автомобилей-такси с закрытой стоянкой

Закрытая стоянка

Стадия	Лист	Листов
РП	4	

Узлы 1÷5 к схеме расположения фундаментов и балок цокольных

Минавтотранс РСФСР ГИПРОАВТОТРАНС Ростовский филиал

Инв. № подл. | Подпись и дата | Взам. инв. №

ТИПОВОЙ ПРОЕКТ 503-2-21.86 АЛЬБОМ I

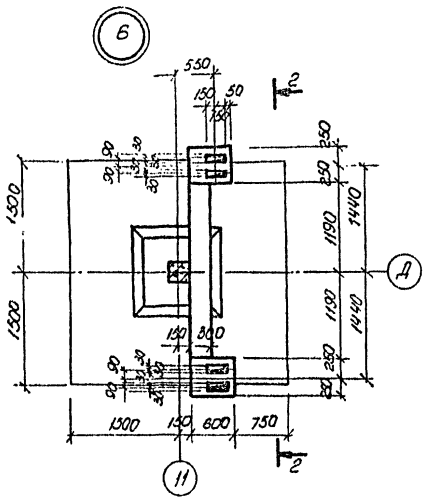

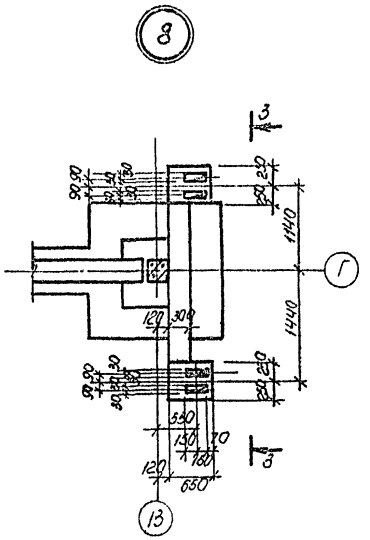

3-3

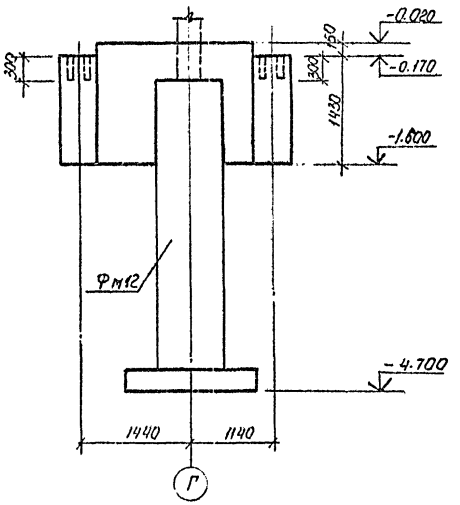

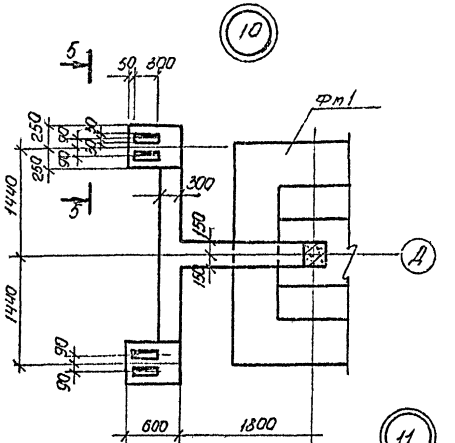

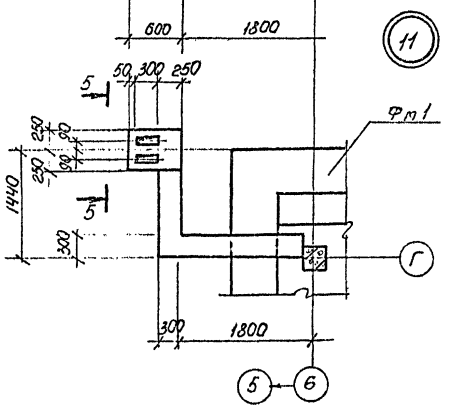

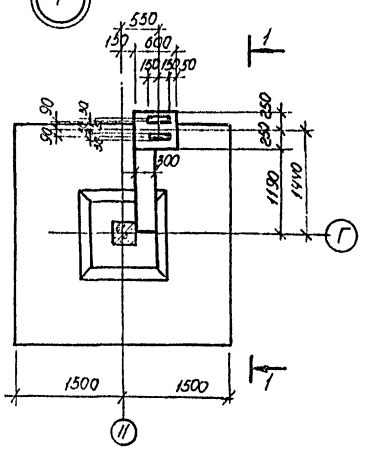

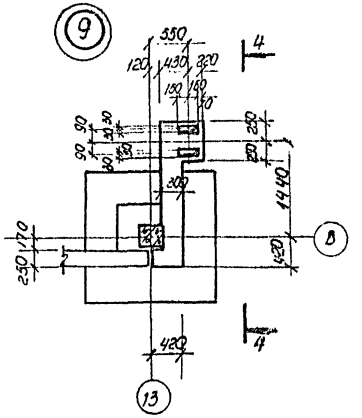

4-4

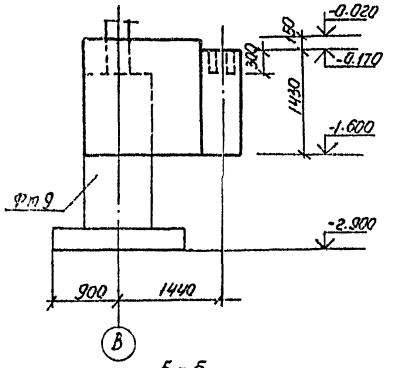

1-1

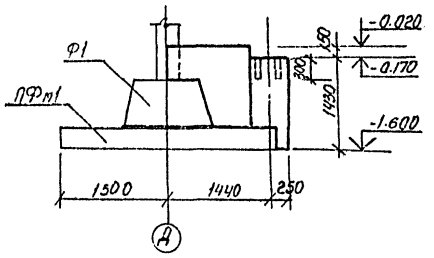

2-2

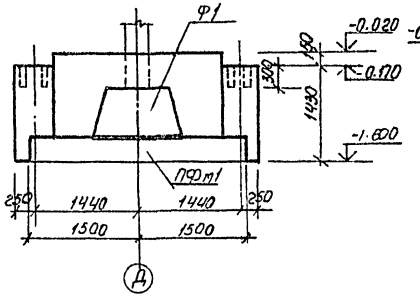

5-5

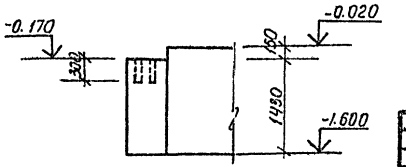

ГИП	Финкер		
Н.контр.	Сахнабеко		
Нач.отд.	Пашинцев		
Гл.конст.	Рубан		
Гл.спец.	Разенблат		
Вед.инж.	Пастромин		
Инж.	Усиков		

Привязан

Инв. №

ТП 503-2-21.86 КЖ

Автотранспортное предприятие на 630 легковых автомобилей-такси с закрытой стоянкой

Закрытая стоянка

Стадия	Лист	Листов
РП	5	

Узлы 6 ÷ 11
к схеме расположения фундаментов и балок цокольных

Минавтотранс РСФСР
ГИПРОАВТОТРАНС
Ростовский филиал

Инв. № подл. | Подпись и дата | Взам. инв. №

ТИПОВОЙ ПРОЕКТ 503-2-21.86 АЛЬБОМ I

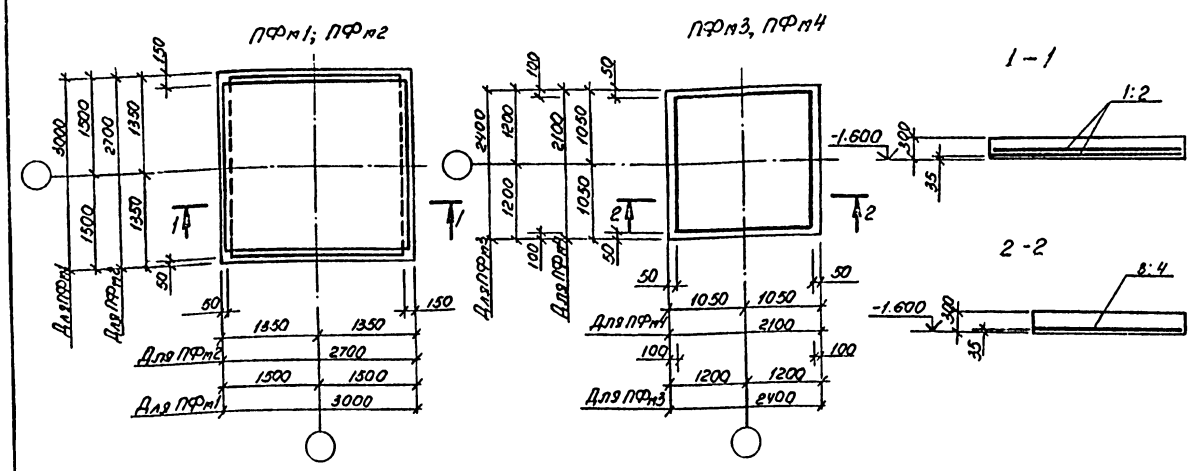

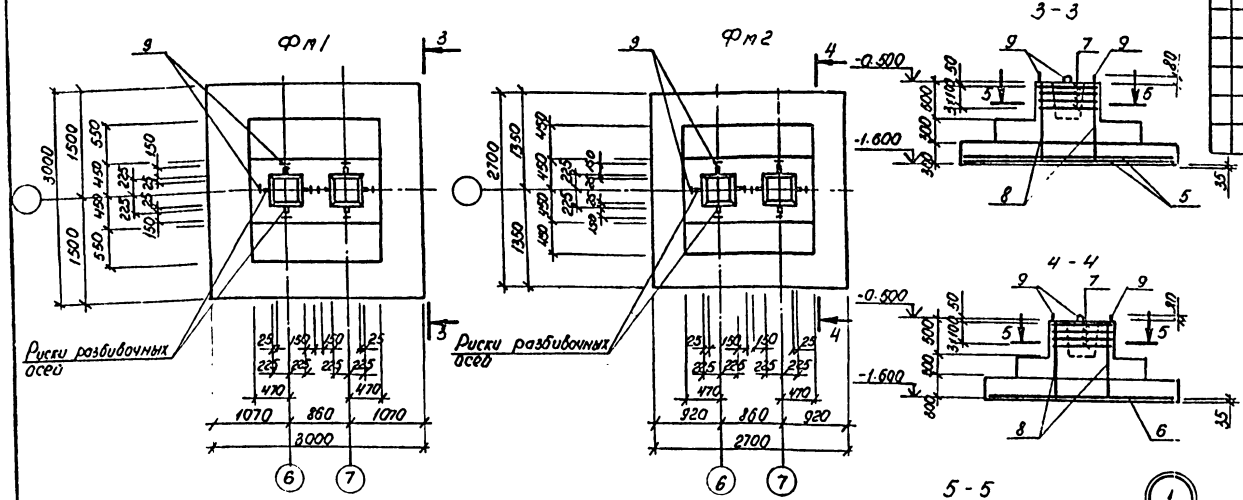

Спецификация плит фундаментных ПФм1÷ПФм4 и фундаментов монолитных Фм1/Фм2

Формат	Зона	Поз.	Обозначение	Наименование	Кол. на исполн. ПФм1	ПФм2	ПФм3	ПФм4	Фм1	Фм2	Примечание
				Сборочные единицы							
				Сетки арматурные							
А3		1	1.410-3 вып.1	1С 20АIII/10АIII 285×295	2	—	—	—	—	—	
А3		2	1.410-3 вып.1	1С 18АIII/10АII 265×265	—	2	—	—	—	—	
А3		3	1.410-3 вып.1	2С 14АIII/14АIII 235×235	—	—	1	—	—	—	
А3		4	1.410-3 вып.1	2С 10АIII/10АIII 205×205	—	—	—	1	—	—	
А3		5	1.410-3 вып.1	1С 16АIII/10АIII 285×295	—	—	—	—	2	—	
А3		6	1.410-3 вып.1	2С 14АII/12АII 265×265	—	—	—	—	—	1	
А4		7	1.412-3/79 вып.3	СА-8АI	—	—	—	—	8	8	
А4		8	503-2-21.86 альбом IV	С1	—	—	—	—	2	2	
					—	—	—	—	—	—	
				Петля							
А4		9	1.400-9 вып.1	УП1-3	—	—	—	—	8	8	
				Материалы							
				Бетон класса В12.5	2.70	2.19	1.73	1.32	4.41	3.79	м³

1. В плитах фундаментных ПФм1, ПФм2 и фундаментах монолитных Фм1 рабочую арматуру сеток подошвы укладывать с ориентацией рабочей арматуры в двух направлениях.
2. Петли в фундаментах монолитных Фм1 и Фм2 предусмотрены для крепления к ним анкерных балок при монтаже многоэтажных колонн с помощью инвентарной оснастки, разработанной ЭКБ ЦНИИОМТП.

Ведомость расхода стали на элемент, кг

Марка элемента	Изделия арматурные: Арматура класса A-I ГОСТ 5781-82* ф6	ф8	ф10	Итого	A-III ГОСТ 5781-82* ф10	ф12	ф14	ф16	ф18	ф20	Итого	Всего	Общий расход
ПФм1	—	—	—	—	17.6	—	—	—	—	218.2	235.8	235.8	235.8
ПФм2	—	—	—	—	16.4	—	—	—	148.2	—	164.6	164.6	164.6
ПФм3	—	—	—	—	—	—	68.2	—	—	—	68.2	68.2	68.2
ПФм4	—	—	—	—	27.8	—	—	—	—	—	27.8	27.8	27.8
Фм1	3.0	20.8	4.2	28.0	16.7	17.0	—	125.4	—	—	159.1	187.1	187.1
Фм2	3.0	20.8	4.2	28.0	—	49.9	44.8	—	—	—	94.7	122.7	122.7

Инв. № подл. | Подпись и дата | Взам. инв. №

Привязан

Инв. №

ГИП	Финкер	
Н. контр.	Сатновская	
Нач. отд.	Пашинцев	
Гл. констр.	Рыбак	
Гл. спец.	Розенблат	
Вед. инж.	Кастрыкин	
Инж.	Усиков	

ТП 503-2-21.86 КЖ

Автотранспортное предприятие на 630 легковых автомобилей-такси с закрытой стоянкой.

Закрытая стоянка

Стадия	Лист	Листов
РП	6	

Плиты фундаментные ПФм1÷ПФм4, фундаменты монолитные Фм1, Фм2

Минавтотранс РСФСР ГИПРОАВТОТРАНС Ростовский филиал

ТИПОВОЙ ПРОЕКТ 503-2-21.86 АЛЬБОМ I

Фм3

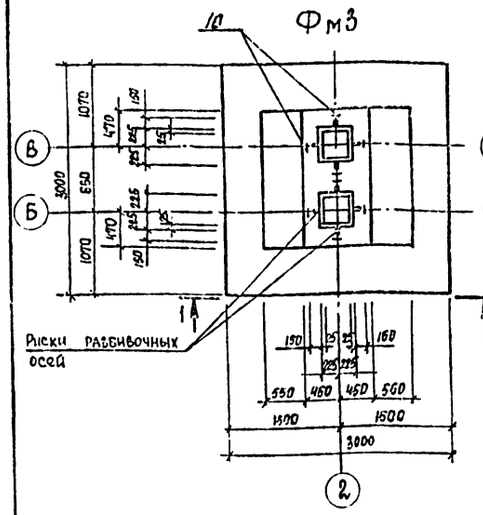

Фм4

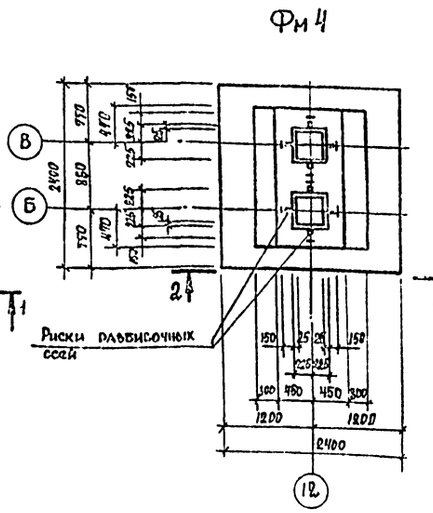

1-1

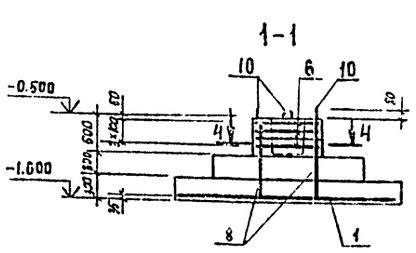

2-2

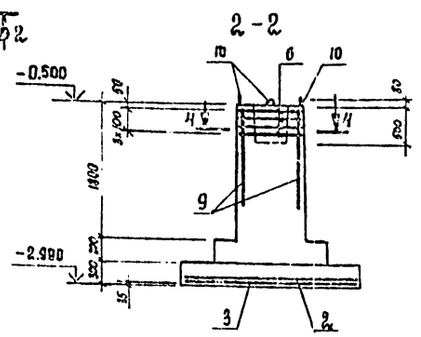

Фм5

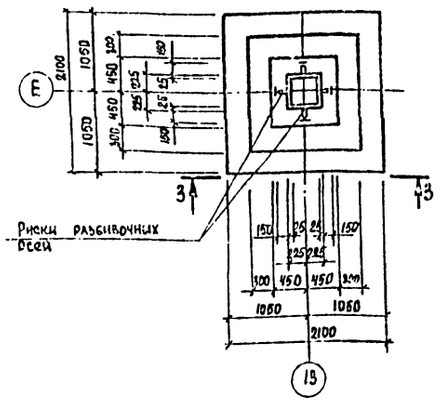

Фм6

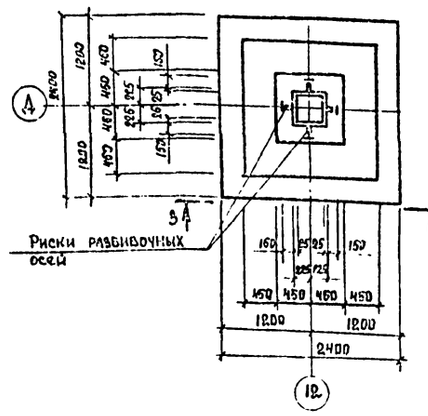

3-3

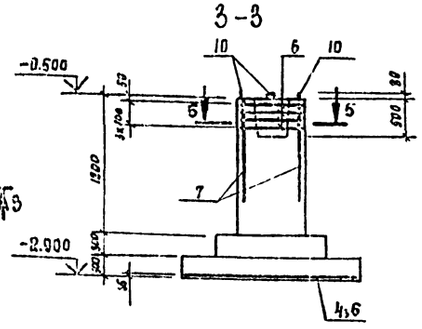

4-4

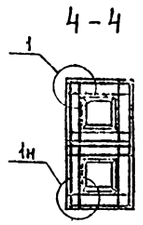

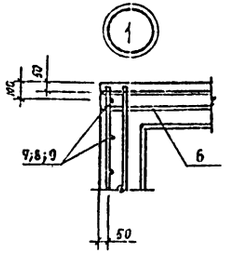

5-5

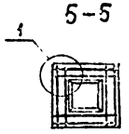

Спецификация фундаментов монолитных Фм3 ÷ Фм6

Формат	Зона	Поз.	Обозначение	Наименование	Кол. на испол. Фм3	Фм4	Фм5	Фм6	Примечание
				Сборочные единицы					
				Сетки арматурные					
А3		1	1.410-3 вып.1	2С $\frac{1\text{А}III}{1\text{А}III}$ 295×295	1	—	—	—	
А3		2	1.410-3 вып.1	1С $\frac{10\text{А}II}{8\text{А}III}$ 225×255	—	1	—	—	
А3		3	1.410-3 вып.1	1С $\frac{1\text{А}III}{3\text{А}III}$ 225×295	—	1	—	—	
А3		4	1.410-3 вып.1	2С $\frac{10\text{А}II}{10\text{А}II}$ 205×205	—	—	1	—	
А3		5	1.410-3 вып.1	2С $\frac{1\text{А}III}{1\text{А}III}$ 235×235	—	—	—	1	
А4		6	1.412-3/79 вып.5	СА-8АI	8	8	4	4	
А4		7	1.412-3/79 вып.3	СН12АIII-7×15	—	—	2	2	
А1		8	503-2-21.86 альбом IV	С1	2	—	—	—	
А4		9	503-2-21.86 альбом IV	С2	—	2	—	—	
				Петля					
А4		10	1.400-9 вып.1	УП1-3	8	8	4	4	
				Материалы					
				Бетон класса В12,5	4,11	5,28	3,37	4,07	м³

1. В фундаменте монолитном Фм4 рабочую арматуру сеток подошвы укладывать с ориентацией рабочей арматуры в двух направлениях.
2. Петли в фундаментах монолитных предусмотрены для крепления к ним анкерных балок при монтаже многоэтажных колонн с помощью инвентарной оснастки, разработанной ЭКБ ЦНИИОМТП.

Ведомость расхода стали на элемент, кг

Марка элемента	Изделия арматурные: Арматура класса A-I ГОСТ 5781-82* ⌀6	⌀8	⌀10	Итого	A-III ГОСТ 5781-82* ⌀8	⌀10	⌀12	⌀14	Итого	Всего	Общий расход
Фм3	3,0	21,6	4,2	28,8	—	—	17,0	107,0	124,0	152,8	152,8
Фм4	3,6	21,6	4,2	29,4	7,2	17,4	23,2	34,1	81,9	111,3	111,3
Фм5	1,4	10,8	2,1	14,3	—	27,8	15,4	—	43,2	57,5	57,5
Фм6	1,4	10,8	2,1	14,3	—	—	15,4	68,2	83,6	97,9	97,9

Привязан

Инв. №

Взам. инв. №

Подпись и дата

Инв. № подл.

ТП 503-2-21.86 КЖ			
Автотранспортное предприятие на 650 легковых автомобилей-такси с закрытой стоянкой			
ГИП	Финкер	Закрытая стоянка	Стадия: РП; Лист: 7; Листов:
Н.контр.	Сахновская		
Нач.отд.	Пашинцев		
Гл.констр.	Рубан		
Гл.спец.	Розенблат	Фундаменты монолитные Фм3 ÷ Фм6	Минавтотранс РСФСР ГПИПРОАВТОТРАНС Ростовский филиал
Вед.инж.	Клетрюлин		
Инженер	Усиков		

ТИПОВОЙ ПРОЕКТ 503-2-21.86 АЛЬБОМ I

Фм7

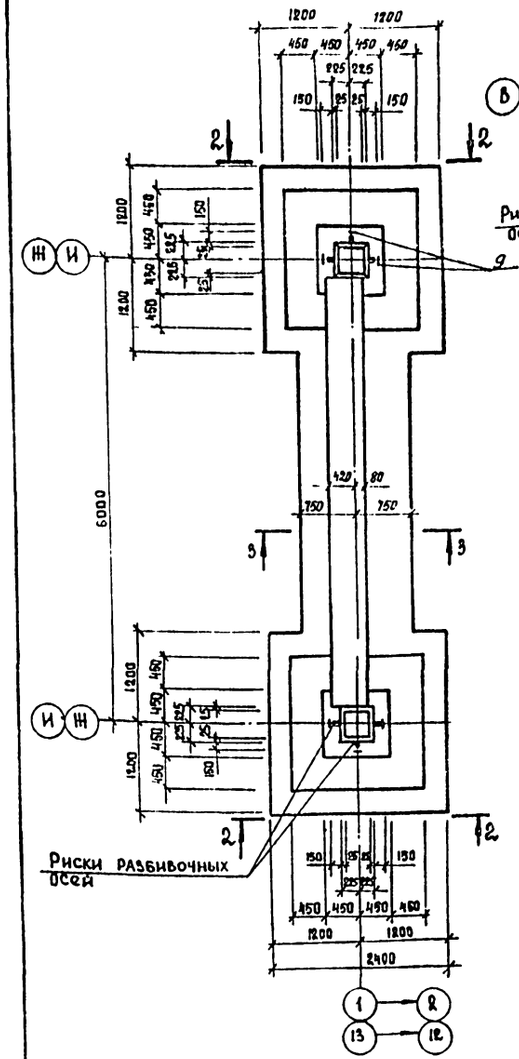

Фм8, Фм9

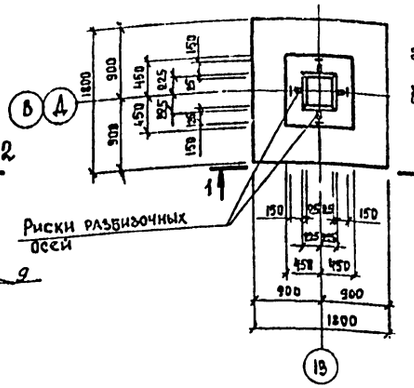

1-1

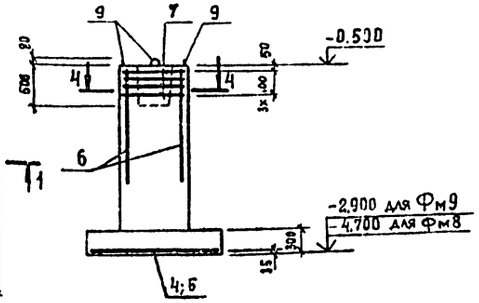

2-2

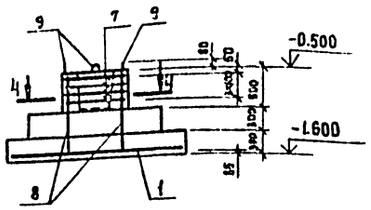

4-4

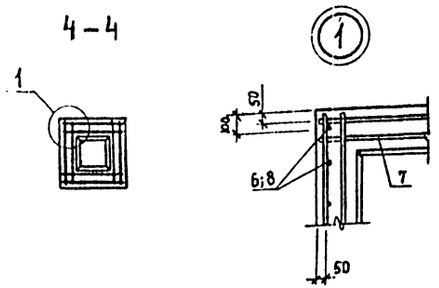

3-3

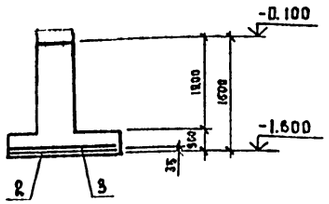

Схема раскладки сеток полошвы фундамента Фм7

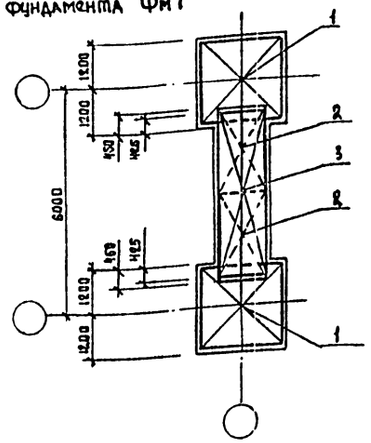

Спецификация фундаментов монолитных Фм7÷Фм9

Поз.	Обозначение	Наименование	Кол. на испол. Фм7	Фм8	Фм9	Примечание
		Сборочные единицы				
		Сетки арматурные				
1	1.410-3 вып.1	2С $\frac{10AIII}{10AIII}$-235×235	2	—	—	
2	1.410-3 вып.1	1С $\frac{12AIII}{8AIII}$-225×145	2	—	—	
3	1.410-3 вып.1	1С $\frac{12AIII}{6AIII}$-145×445	1	—	—	
4	1.410-3 вып.1	2С $\frac{14AIII}{14AIII}$-175×175	—	1	—	
5	1.410-3 вып.1	2С $\frac{12AIII}{12AIII}$-175×175	—	—	1	
6	1.412-3/79 вып.3	СН 12AIII-7×15	—	2	2	
7	1.412-3/79 вып.3	СА-8AI	8	4	4	
8	503-2-21.86 альбом IV	С3	4	—	—	
		Петля				
9	1.400-9 вып.1	УП1-3	6	4	4	
		Материалы				
		Бетон класса В 12,5	9,76	4,04	2,59	м³

1. Петли в фундаментах монолитных предусмотрены для крепления к ним анкерных балок при монтаже многоэтажных колонн с помощью инвентарной оснастки, разработанной ЭКБ ЦНИИОМТП

Ведомость расхода стали на элемент, кг

Марка элемента	Изделия арматурные										Всего	Общий расход
	Арматура класса											
	A-I ГОСТ 5781-82*				A-III ГОСТ 5781-82*							
	⌀6	⌀8	⌀10	Итого	⌀6	⌀8	⌀10	⌀12	⌀14	Итого		
Фм7	2,8	21,6	3,1	27,5	2,6	5,4	71,4	85,0	—	164,4	191,9	191,9
Фм8	1,4	10,8	2,1	14,3	—	—	—	15,4	76,0	91,4	105,7	105,7
Фм9	1,4	10,8	2,1	14,3	—	—	—	71,4	—	71,4	85,7	85,7

Привязан

Инв. №

Инв. № подл. | Подпись и дата | Взам. инв. №

ГИП	Финкер	
Н.контр.	Сахновская	
Нач. отд.	Пашинцев	
Гл.констр.	Губан	
Гл.спец.	Розенблат	
Вед.инж.	Кастрюлин	
Инженер	Уеиков	

ТП 503-2-21.86 КЖ

Автотранспортное предприятие на 650 легковых автомобилей-такси с закрытой стоянкой

Закрытая стоянка

Стадия	Лист	Листов
РП	8	

Фундаменты монолитные Фм7 – Фм9

Минавтотранс РСФСР СИПРОАВТОТРАНС Ростовский филиал

ТИПОВОЙ ПРОЕКТ 503-2-21.86 АЛЬБОМ I

Фм 10

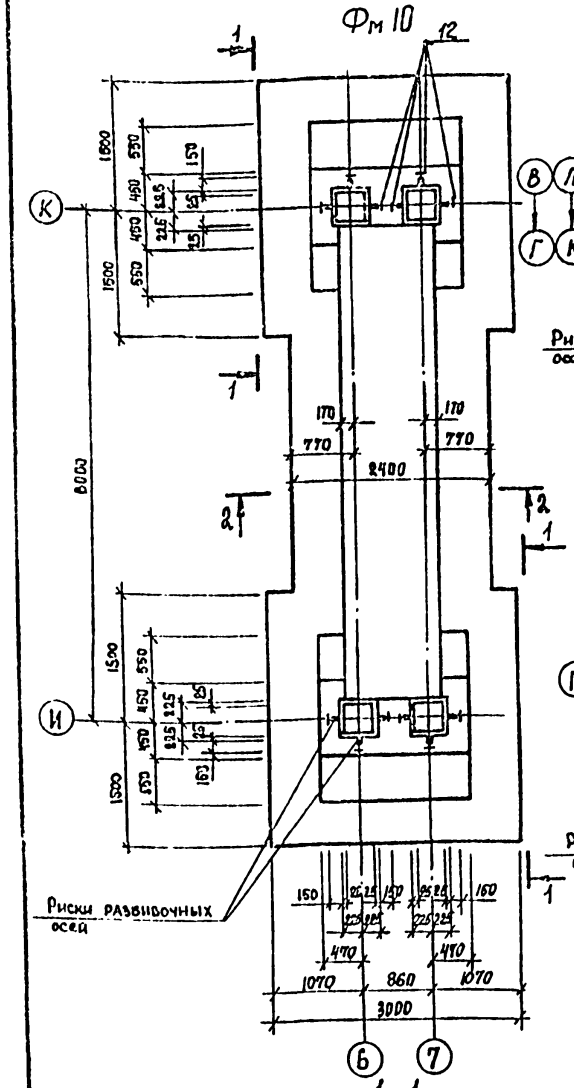

Фм 11

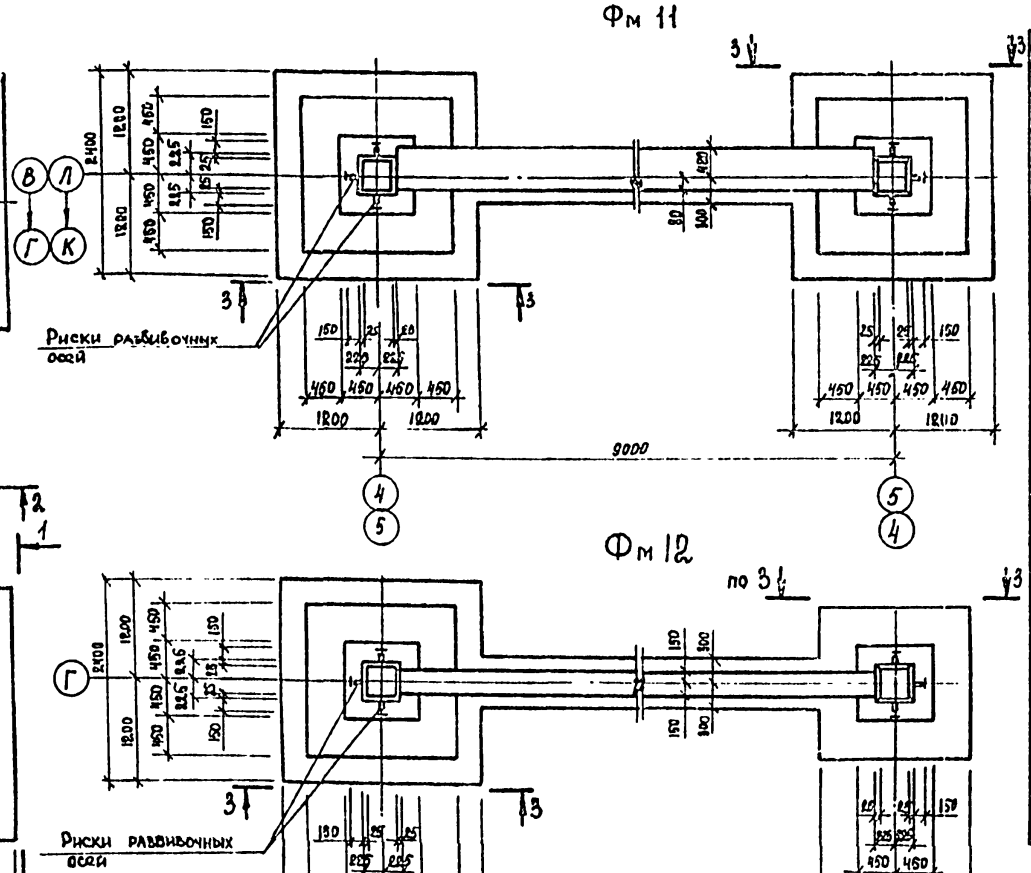

Фм 12

Спецификация фундаментов монолитных Фм 10 ÷ Фм 12

Формат	Зона	Поз	Обозначение	Наименование	Кол на испол. Фм10	Фм11	Фм12	Примечание
				Сборочные единицы				
				Сетки арматурные				
А3		1	1.410-3 вып.1	1С 16АIII/10АIII 285×295	4	—	—	
А3		2	1.410-3 вып.1	1С 16АIII/10АIII 205×235	2	—	—	
А3		3	1.410-3 вып.1	1С 16АIII/10АIII 225×415	1	—	—	
А3		4	1.410-3 вып.1	2С 12АIII/12АIII 235×235	—	2	—	
А3		5	1.410-3 вып.1	2С 14АIII/14АIII 235×295	—	—	1	
А3		6	1.410-3 вып.1	2С 12АIII/12АIII 175×175	—	—	1	
А4		7	1.412-3/79 вып.3	СН 12АIII-7×42	—	—	4	
А4		8	1.412-3/79 вып.3	СА-8АI	16	8	8	
А4		9	503-2-21.86 альбом IV	С1	4	—	—	
А4		10	503-2-21.86 альбом IV	С3	—	1	—	
А4		11	503-2-21.86 альбом IV	С4	—	1	1	
				Петля				
А4		12	1.400-9 вып.1	УП1-3	12	6	6	
				Материалы				
				Бетон класса В 12,5	17,7	12,4	21,3	м³

1. В фундаменте монолитном Фм10 рабочую арматуру сеток подошвы укладывать с ориентацией рабочей арматуры в двух направлениях.
2. Петли в фундаментах монолитных предусмотрены для крепления к ним анкерных балок при монтаже многоэтажных колонн с помощью инвентарной оснастки, разработанной ЭКБ ЦНИИОМТП.

Ведомость расхода стали на элемент, кг

Марка элемента	Изделия арматурные									Всего	Общий расход
	Арматура класса										
	А-I ГОСТ 5781-82*				А-III ГОСТ 5781-82*						
	⌀6	⌀8	⌀10	Итого	⌀10	⌀12	⌀14	⌀16	Итого		
Фм 10	6,8	49,2	6,2	56,2	55,1	34,0	—	439,4	528,5	584,7	584,7
Фм 11	2,8	21,6	3,1	27,5	—	183,8	—	—	183,8	211,3	211,3
Фм 12	8,8	21,6	3,1	33,5	—	177,8	68,2	—	246,0	279,5	279,5

Привязан

Инв. № подл. | Подпись и дата | Взам. инв. №

ГИП	Финкер	
Н. контр.	Сахновская	
Нач. отд.	Пашинцев	
Гл. констр	Рубан	
Гл. спец.	Розанблат	
Вед. инж	Кастрюлин	
Инженер	Чепков	

ТП 503-2-21.86 КЖ

Автотранспортное предприятие на 600 легковых автомобилей-такси с закрытой стоянкой

Закрытая стоянка | Стадия: РП | Лист: 9 | Листов:

Фундаменты монолитные Фм 10 ÷ Фм 12

Минавтотранс РСФСР ГИПРОАВТОТРАНС Ростовский филиал

ТИПОВОЙ ПРОЕКТ 503-2-21.86 АЛЬБОМ I

Фм 13

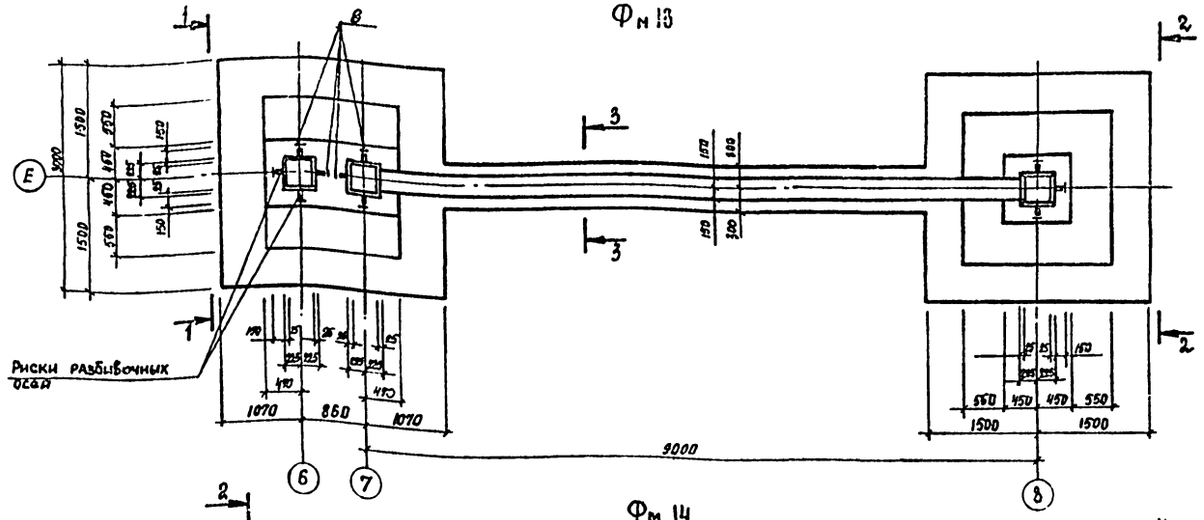

Фм 14

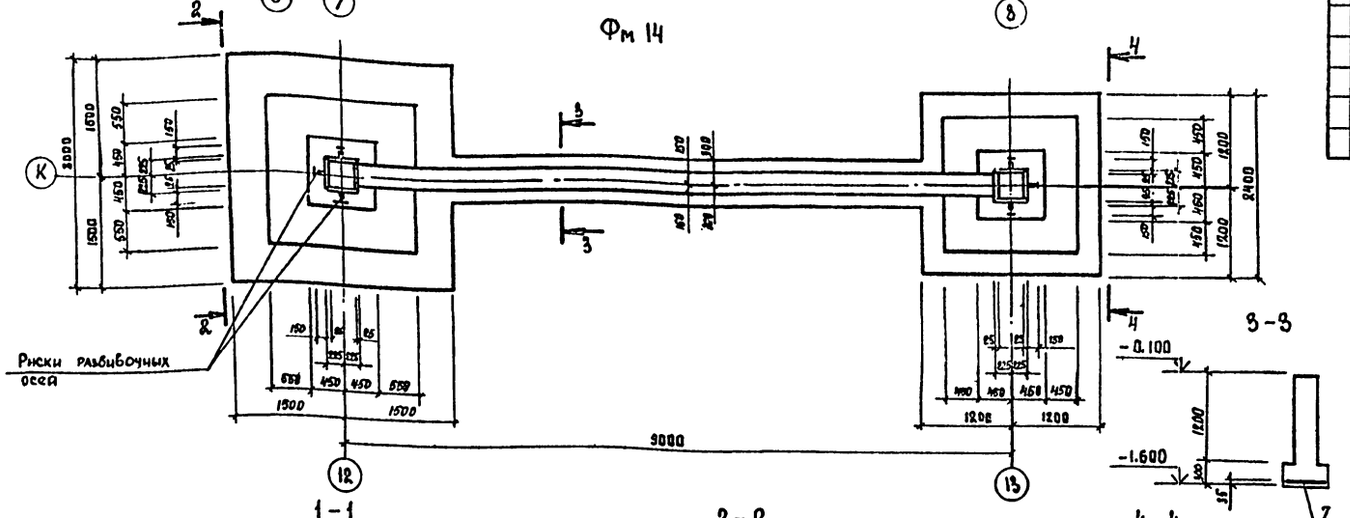

3-3

1-1

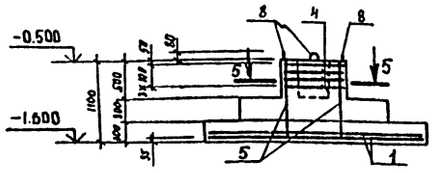

2-2

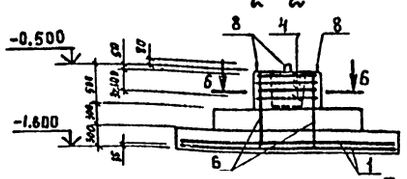

4-4

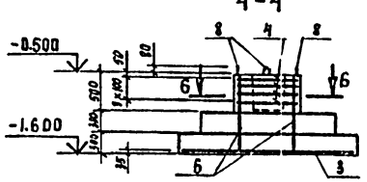

5-5

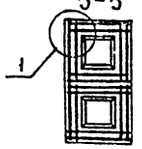

6-6

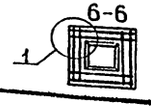

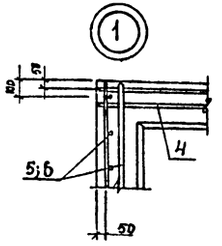

Спецификация фундаментов монолитных Фм 13, Фм 14

Формат	Зона	Поз.	Обозначение	Наименование	Кол. на испол. Фм13	Кол. на испол. Фм14		Примечание
				Сборочные единицы				
				Сетки арматурные				
А3		1	1.410-3 вып.1	1С $\frac{16AIII}{10AI}$ 285×295	4	—		
А3		2	1.410-3 вып.1	2С $\frac{14AIII}{14AII}$ 295×295	—	1		
А3		3	1.410-3 вып.1	2С $\frac{10AIII}{10AII}$ 295×295	—	1		
А4		4	1.412-3/79 вып.1	СА-8АТ	12	8		
А4		5	503-2-21.86 альбом IV	С1	2			
А4		6	503-2-21.86 альбом IV	С3	2	4		
А4		7	503-2-21.86 альбом IV	С4	1	1		
				Петля				
А4		8	1.400-9 вып.1	УП1-3	10	6		
				Материалы				
				Бетон класса В 12,5	12,7	11,3		м³

1. В фундаменте монолитном Фм13 рабочую арматуру сеток подошвы укладывать с ориентацией в двух направлениях.
2. Петли в фундаментах монолитных предусмотрены для крепления к ним анкерных балок при монтаже многоэтажных колонн с помощью инвентарной оснастки, разработанной ЭКБ ЦНИИОМТП.

Ведомость расхода стали на элемент, кг

Марка элемента	Изделия арматурные									Всего	Общий расход
	Арматура класса A-I ГОСТ 5781-82*				A-III ГОСТ 5781-82*						
	⌀6	⌀8	⌀10	Итого	⌀10	⌀12	⌀14	⌀16	Итого		
Фм 13	4,4	32,4	5,2	42,0	35,2	89,6	—	279,2	404,0	446,0	446,0
Фм 14	2,8	21,6	3,1	27,5	34,8	83,8	107,0	—	225,6	253,1	253,1

Привязан

Инв. №

ГИП	Финкер		
Н.контр.	Сахнобская		
Нач.отд.	Пашинцев		
Гл.констр.	Рубан		
Гл.спец.	Розенблат		
Вед.инж.	Каспрович		
Инженер	Усиков		

ТП 503-2-21.86 КЖ

Автотранспортное предприятие на 650 легковых автомобилей-такси с закрытой стоянкой

Закрытая стоянка

Стадия	Лист	Листов
РП	10	

Фундаменты монолитные Фм 13, Фм 14

Минавтотранс РСФСР ГИПРОАВТОТРАНС Ростовский филиал

Инв. № подл. | Подпись и дата | Взам. инв. №

Схема 1

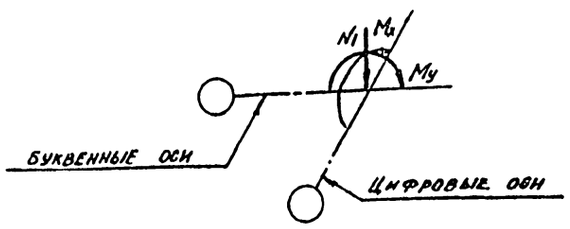

Схема 2

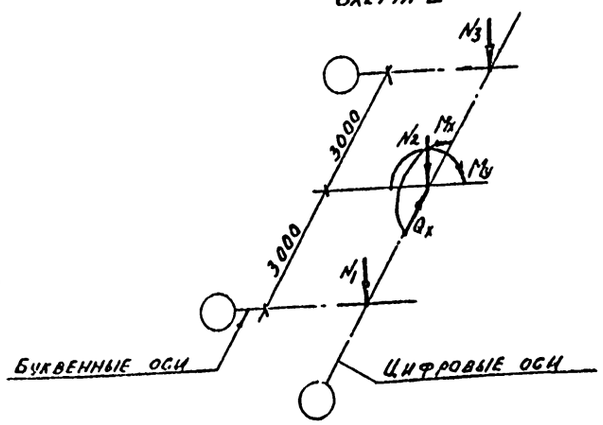

Схема 3

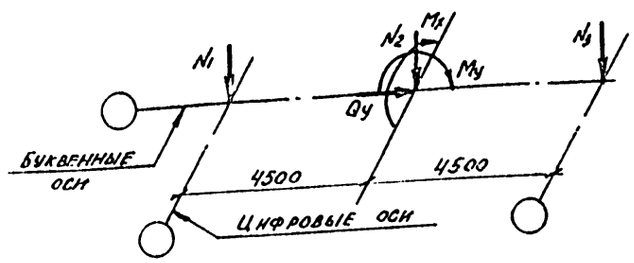

Марка	Схема	N_1 макс. кН	N_2 макс кН	N_3 макс кН	N_1 мин кН	N_2 мин кН	N_3 мин. кН	M_x кН·м	M_y кН·м	Q_x кН	Q_y кН
Ф2	1	419	—	—	308	—	—	—	—	—	—
Ф3	1	537	—	—	470	—	—	3,5	-51.0	—	—
ПФм1	1	1696	—	—	1180	—	—	—	—	—	—
ПФм2	1	1593	—	—	1115	—	—	—	—	—	—
ПФм3	1	1261	—	—	923	—	—	93.0	4.8	—	—
ПФм4	1	769	—	—	625	—	—	29.2	16.4	—	—
Фм1	1	1959	—	—	1381	—	—	—	—	—	—
Фм2	1	1430	—	—	1127	—	—	107.4	48.2	—	—
Фм3	1	1685	—	—	1298	—	—	228.3	87.5	—	—
Фм4	1	1685	—	—	1298	—	—	228.3	87.5	—	—
Фм5	1	1086	—	—	816	—	—	—	51.0	—	—
Фм6	1	1635	—	—	1143	—	—	—	—	—	—
Фм7	2	828	678	828	630	514	630	±144.8	96.2	±141.3	—
Фм8	1	1074	—	—	508	—	—	—	51.0	—	—
Фм9	1	757	—	—	614	—	—	-55.3	-46.7	—	—
Фм10	2	1510	1187	1510	1070	885	1070	±26.50	—	±259.4	—
Фм11	3	1250	345	1250	912	345	912	153.1	±60.92	—	±55.2
Фм12	3	1098	432	518	762	404	412	-71.6	±60.92	—	±55.2
Фм13	3	2021	275	1608	1443	275	1092	—	±171.8	—	±15.6
Фм14	3	1772	326	1106	1242	326	837	46.3	±60.92	—	±55.2

1. Нагрузки даны для следующих условий строительства:
   расчетная зимняя температура наружного воздуха минус 30°С;
   скоростной напор ветра для I географического района,
   вес снегового покрова для III географического района.
2. В нагрузках учтен коэффициент надежности по назначению сооружения $\gamma_n = 0,95$.
3. На схемах показано положительное направление сил и моментов.
4. Величины изгибающих моментов соответствуют максимальной величине нормативной силы.
5. Нагрузки даны на отметке – 0,500.

Инв. № подл. | Подпись и дата | Взам. инв. №

Привязан

Инв. №

ГИП	Финкер		ТП 503-2-21.86 КЖ
Н. контр	Сахновская		Автотранспортное предприятие на 650 легковых автомобилей-такси с закрытой стоянкой
Нач. отд.	Пешницев		Закрытая стоянка — Стадия: РП; Лист: 11; Листов:
Гл. констр	Рубан		
Гл. спец	Розенблат		Нормативные нагрузки на фундаменты.
Рук. гр	Соляй		Минавтотранс РСФСР ГИПРОАВТОТРАНС Ростовский филиал
Вед. инж	Кастрюлин		
Инж.	Коротких		

ТИПОВОЙ ПРОЕКТ-503-2-21.86- АЛЬБОМ I

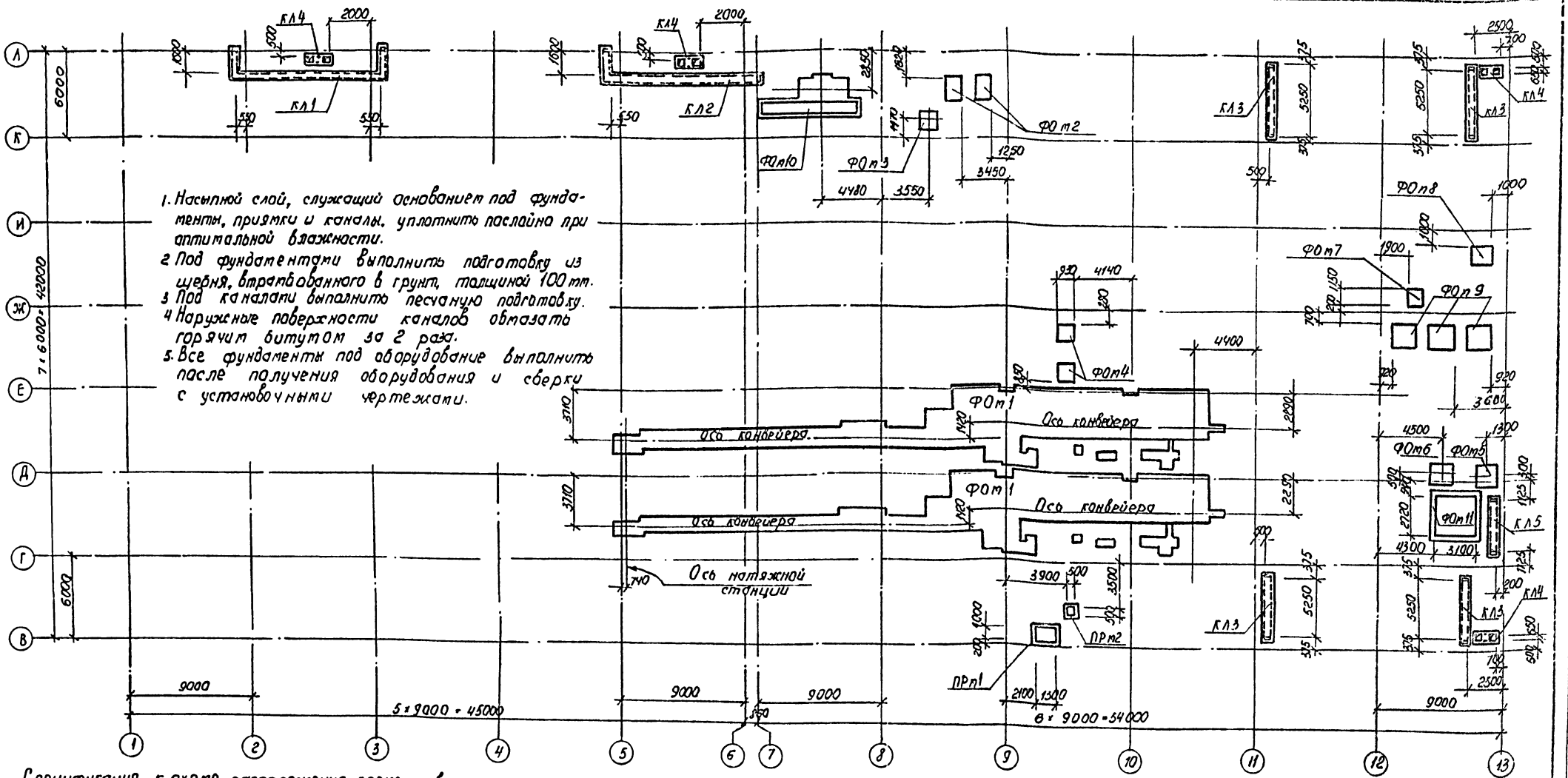

1. Насыпной слой, служащий основанием под фундаменты, приямки и каналы, уплотнить послойно при оптимальной влажности.
2. Под фундаментами выполнить подготовку из щебня, втрамбованного в грунт, толщиной 100 мм.
3. Под каналами выполнить песчаную подготовку.
4. Наружные поверхности каналов обмазать горячим битумом за 2 раза.
5. Все фундаменты под оборудование выполнить после получения оборудования и сверки с установочными чертежами.

Спецификация к схеме расположения элементов подземного хозяйства.

Марка поз.	Обозначение	Наименование	Кол.	Масса ед. кг	Примечание
		Фундаменты			
ФОм1	лист 12÷17	ФОм1	2		
ФОм2	лист 18	ФОм2	2		
ФОм3	лист 18	ФОм3	1		
ФОм4	лист 18	ФОм4	2		
ФОм5	лист 18	ФОм5	1		
ФОм6	лист 18	ФОм6	1		
ФОм7	лист 18	ФОм7	1		
ФОм8	лист 18	ФОм8	1		
ФОм9	лист 18	ФОм9	3		

Продолжение

Марка поз.	Обозначение	Наименование	Кол.	Масса ед. кг.	Примечание
ФОм10	лист 21	ФОм10	1		
ФОм11	лист 22	ФОм11	1		
		Приямки			
ПРм1	лист 20	ПРм1	1		
ПРм2	лист 20	ПРм2	1		
		Каналы			
КЛ1	лист 19	КЛ1	1		
КЛ2	лист 19	КЛ2	1		
КЛ3	лист 19	КЛ3	4		
КЛ4	лист 20	КЛ4	4		
КЛ5	лист 20	КЛ5	1		

Инв. № подл. | Подпись и дата | Взам. инв. №

Приказан

Инв. №

ТП	503-2-21.86	КЖ
Гип	Финкер	
Н. контр.	Сахновская	
Нач. отд.	Пашинцев	
Гл. констр.	Рубан	
Гл. спец.	Розенблат	
Рук. гр.	Солей	
Вед. инж.	Кастрюлин	
Инженер	Коротких	

Автотранспортное предприятие на 650 легковых автомобилей такси с закрытой стоянкой

Закрытая стоянка

Стадия: РП | Лист: 12 | Листов:

Схема расположения элементов подземного хозяйства

Минастотранс РСФСР ГИПРОАВТОТРАНС Ростовский филиал

ТИПОВОЙ ПРОЕКТ 503-2-21.86 АЛЬБОМ I

Фм 1

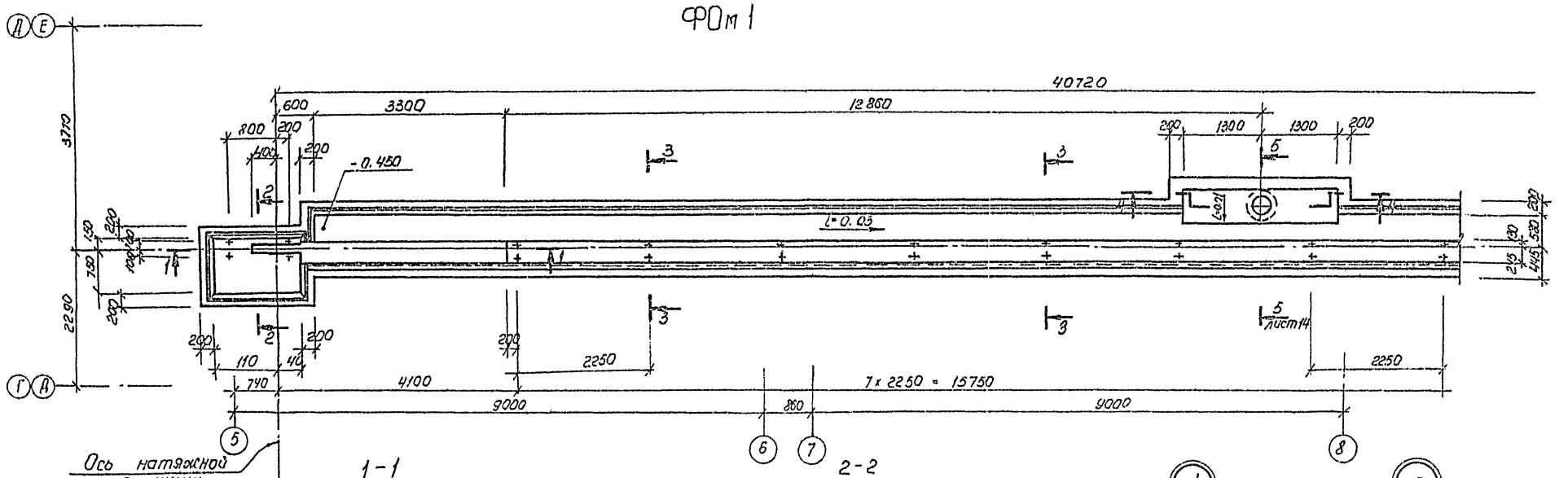

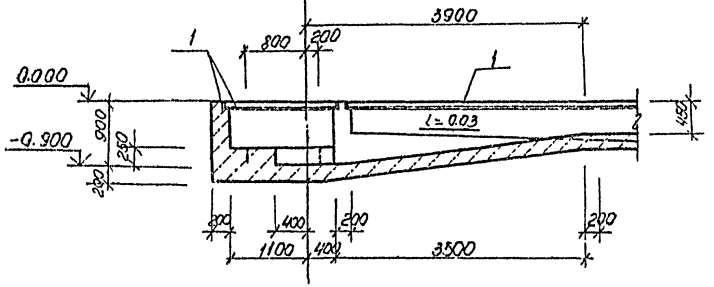

3-3

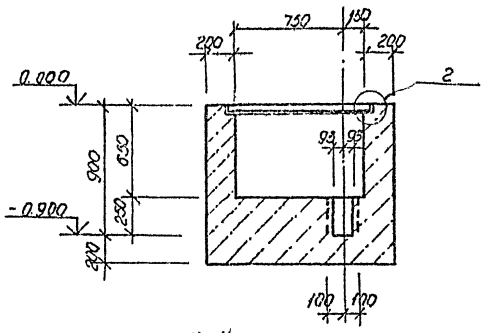

4-4

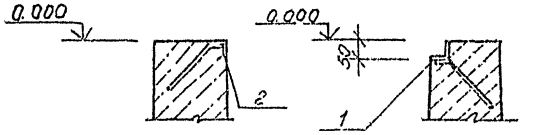

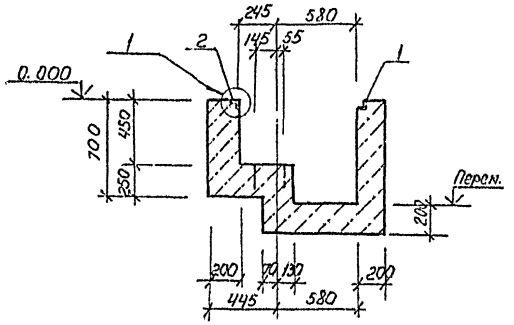

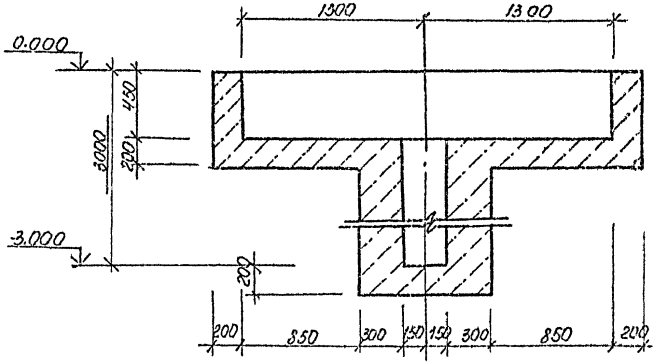

Привязан

Инв. №

				ТП 503-2-21.86 КЖ	
ГИП	Финкер			Автотранспортное предприятие на 650 легковых автомобилей такси с закрытой стоянкой	
Н. контр.	Сахновская				
Нач. отд.	Чашинцева			Закрытая стоянка	Стадия: РП; Лист: 13; Листов:
Гл. констр.	Рубан				
Гл. спец.	Розенблат			Фундамент Фм 1 в осях 5÷8. Сечения 1-1 ÷ 4-4	Минавтотранс РСФСР ГИПРОДАВТОТРАНС Ростовский филиал
Рук. гр.	Солеи				
Вед. инж.	Сосункин				
Инженер	Коротких				

Инв. № подл. | Подпись и дата | Взам. инв. №

ТИПОВОЙ ПРОЕКТ 503-2-21.86 АЛЬБОМ I.

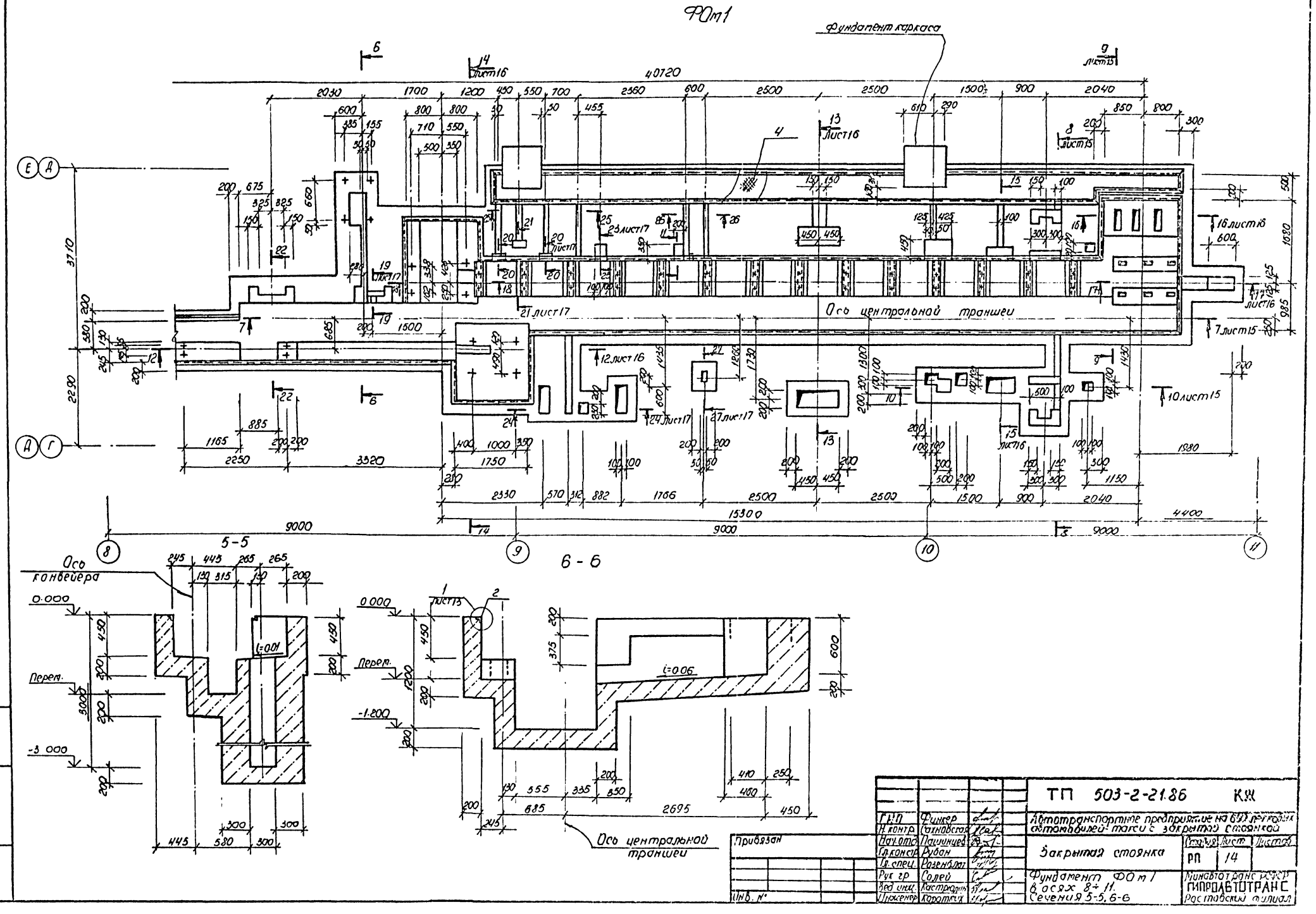

ТП 503-2-21.86 КЖ			
Автотранспортное предприятие на 600 легковых автомобилей-такси с закрытой стоянкой			
Закрытая стоянка	Стадия	Лист	Листов
	РП	14	
Фундамент ФОм1 в осях 8÷11. Сечения 5-5, 6-6	Минавтотранс РСФСР ГИПРОАВТОТРАНС Ростовский филиал		

ГИП	Финкер	
Н. контр.	Сахновская	
Нач. отд.	Пашинцев	
Гл. констр.	Рубан	
Гл. спец.	Розенблат	
Рук. гр.	Солей	
Вед. инж.	Кастрюлин	
Инженер	Коротких	

Привязан

Инв. №

Инв. № подл. | Подпись и дата | Взам. инв. №

ТИПОВОЙ ПРОЕКТ 503-2-21.86 АЛЬБОМ I

7 - 7

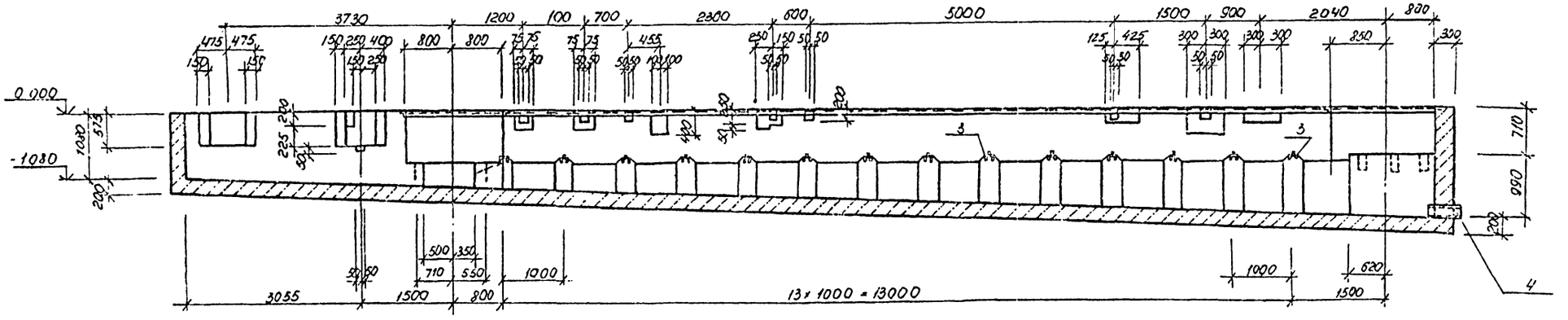

8 - 8

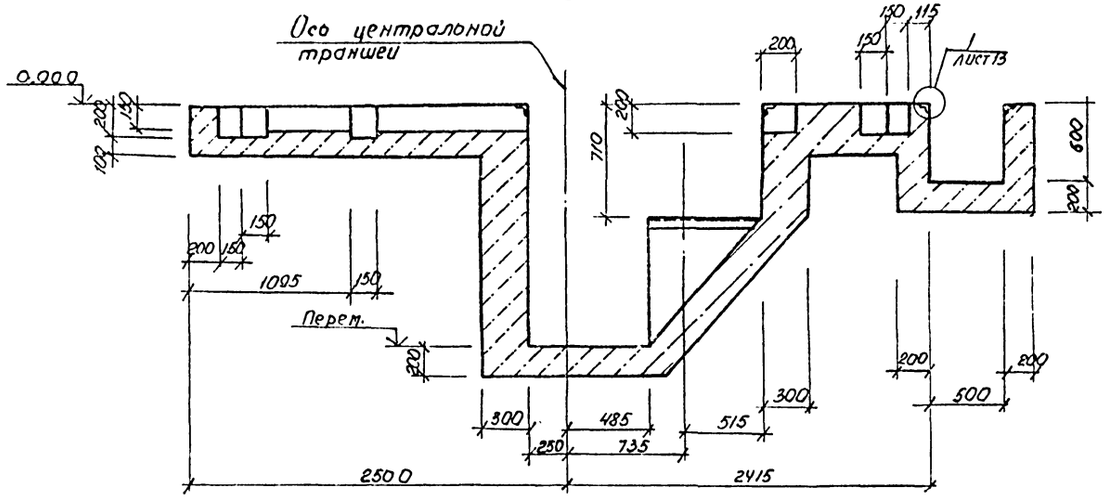

9 - 9

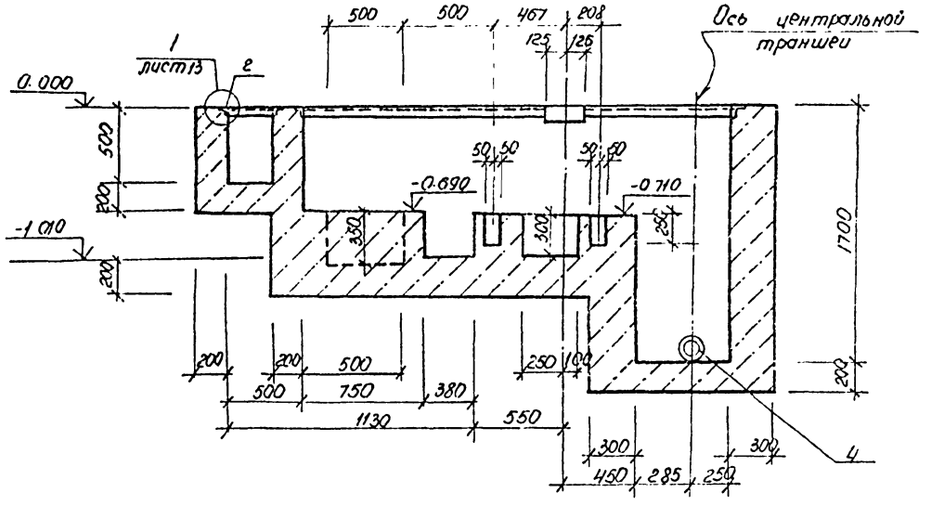

10 - 10

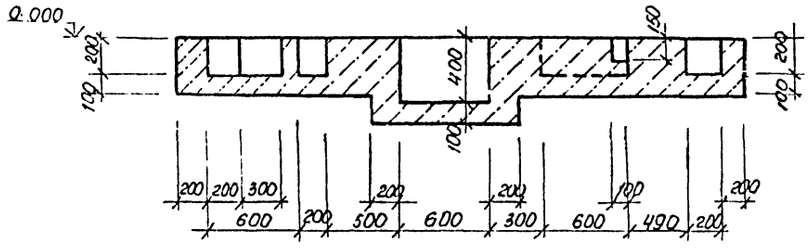

11 - 11

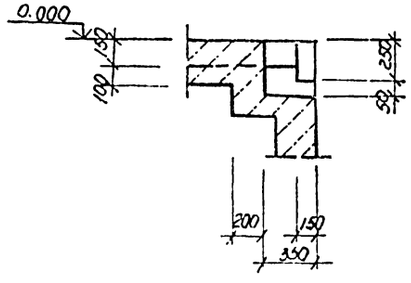

ГИП	Финкер		
Н. контр.	Сахновская		
Нач. отд.	Пашинцева		
Гл. констр.	Рубан		
Гл. спец.	Розенштат		
Рук. гр.	Солей		
Вед. инж.	Кастрюлин		
Инженер	Коротких		

ТП 503-2-21.86 КЖ

Автотранспортное предприятие на 650 легковых автомобилей-такси с закрытой стоянкой

Закрытая стоянка

Стадия	Лист	Листов
РП	15	

Фундамент ФОМ 1.
Сечения 7-7 ÷ 11-11

Минавтотранс РСФСР
ГИПРОАВТОТРАНС
Ростовский филиал

Привязан

Инв. №

Подпись и дата | Взам. инв. №

ТИПОВОЙ ПРОЕКТ 503-2-21.86 АЛЬБОМ I

12 - 12

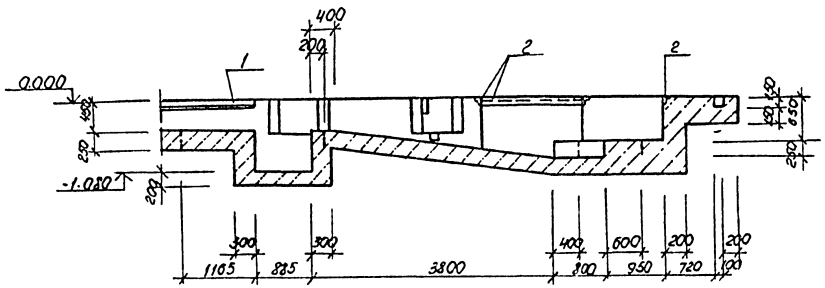

13 - 13

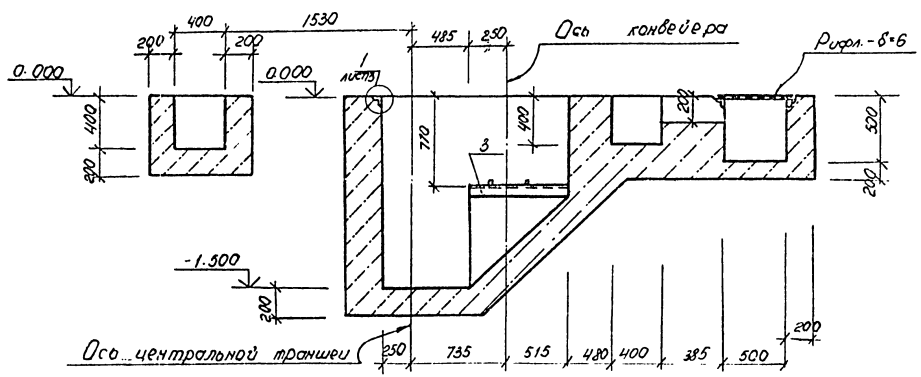

14 - 14

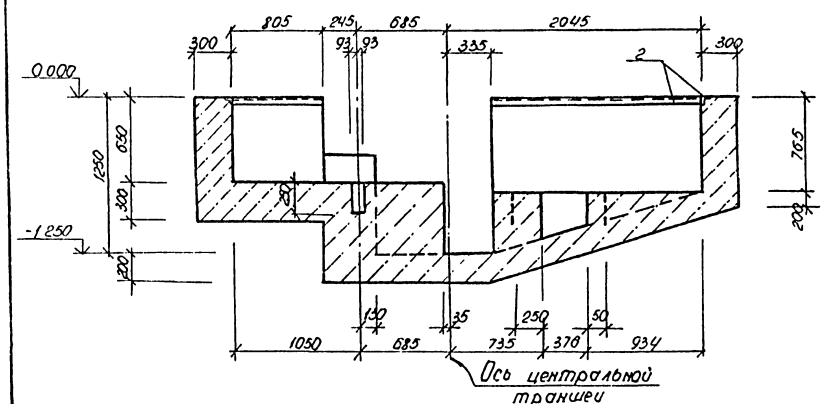

15 - 15

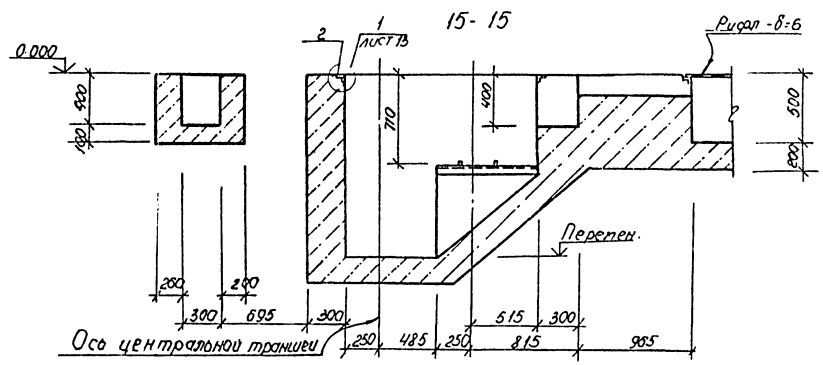

16 - 16

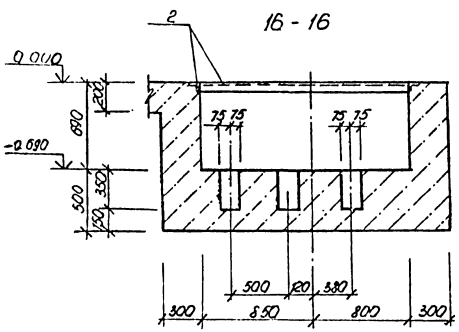

17 - 17

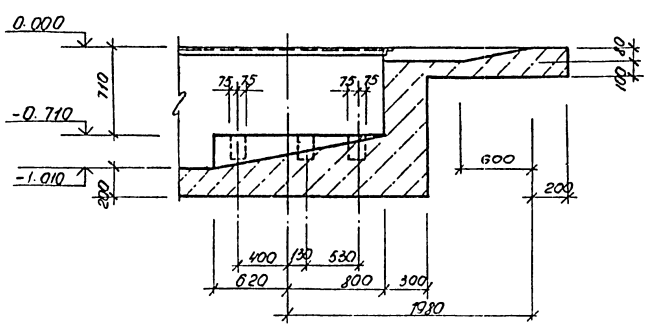

Привязан

Инв.№

				ТП 503-2-21.86	КЖ
ГИП	Финкер			Автотранспортное предприятие на 650 легковых автомобилей-такси с закрытой стоянкой	
Н.контр	Сенковская				
Нач.отд.	Пищинцев				
Гл.конс.п	Рубан			Закрытая стоянка	Стадия: РП; Лист: 16; Листов:
Гл.спец.	Розенблат				
Рук.гр.	Солей			Фундамент Ф01	Типавтотранс. ресурс ГИПРОАВТОТРАНС Ростовский филиал
Гл.инж.	Хаустович			Сечения 12-12 – 17-17	
Инженер	Коротких				

Инв.№ подл. | Подпись и дата | Взам.инв.№

ТИПОВОЙ ПРОЕКТ 503-2-21.86 АЛЬБОМ I

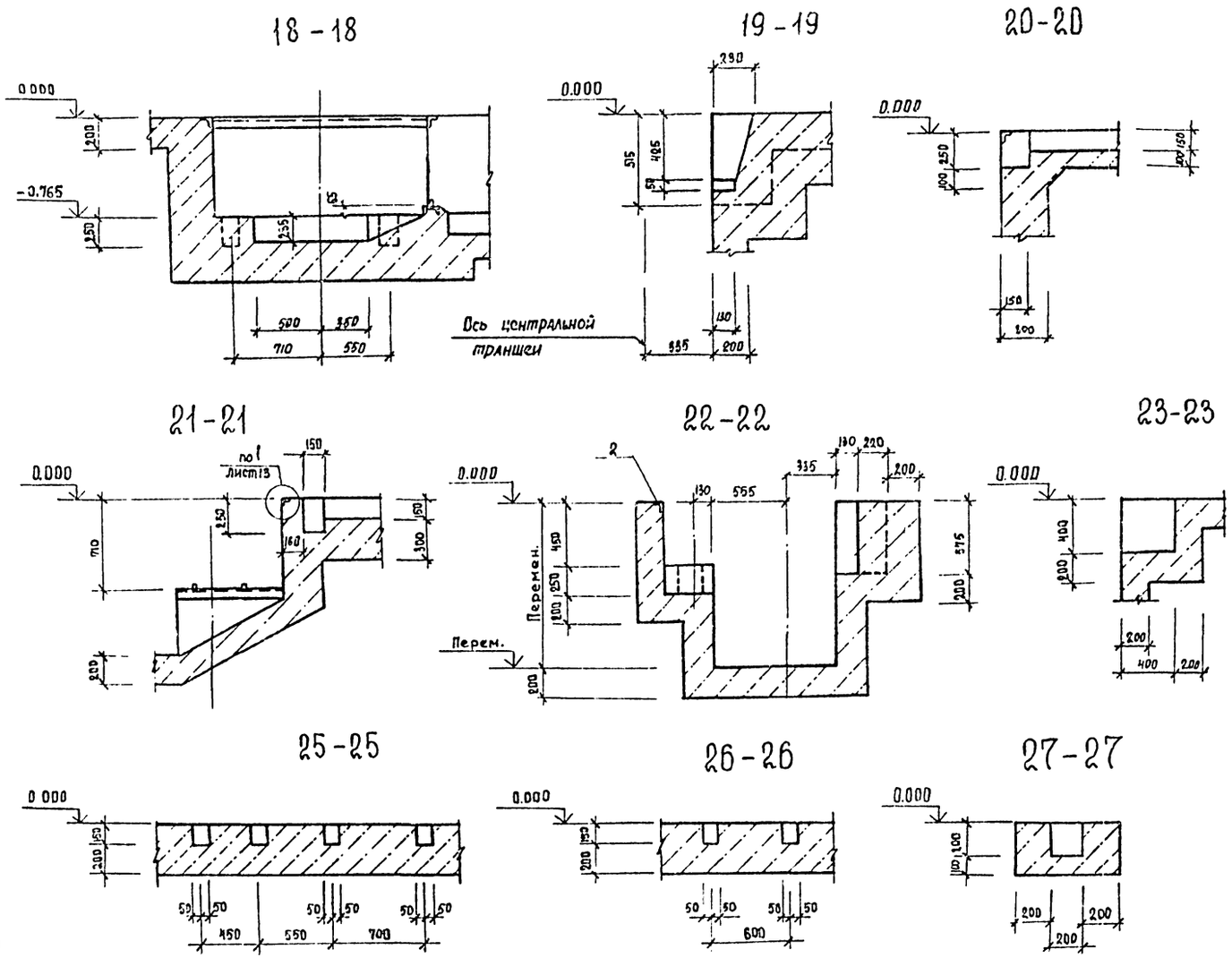

Формат	Зона	Поз.	Обозначение	Наименование	Кол.	Примечание
				ФО м1		
				Сборочные единицы		
				Изделия закладные		
А4		1	503-2-21.86 альбом IV	мн 5	23,7	м
А4		2	503-2-21.86 альбом IV	мн 2	100,0	м
А4		3	503-2-21.86 альбом IV	мн 6	14	
				Материалы		
				Бетон класса в 12,5		34,6 м³
Б4		4		Лист ромб НО-ПН-6,0×1000		8,5 м
				Бст3 кп2 ГОСТ 8568-77*		

Ведомость расхода стали на элемент, кг

Марка элемента	Изделия закладные											Всего	Общий расход
	Арматура класса					Прокат марки							
	А I		А III			В ст.3 кп2							
	ГОСТ 5781-82*					ГОСТ 8509-72*			ГОСТ 8240-72*				
	14	Итого	10	–	Итого	L50×5		Итого	C 10		Итого		
ФО м1	1,0	1,0	109,5		109,5	466,0		466,0	92,2		92,2	668,7	668,7

Привязан

Инв. №

ГИП	Финкер	
Н. контр.	Сахновская	
Нач. отд.	Пашинцев	
Гл. констр.	Рубан	
Гл. спец.	Розенблат	
Рук. гр.	Солей	
Вед. инж.	Кастрюлин	
Инженер	Коротких	

ТП 503-2-21.86 КЖ

Автотранспортное предприятие на 650 легковых автомобилей-такси с закрытой стоянкой

Закрытая стоянка

Стадия	Лист	Листов
РП	17	

Фундамент ФО м1. Сечения 18-18 ÷ 27-27

Минавтотранс РСФСР ГИПРОАВТОТРАНС Ростовский филиал

Взам. инв. №

Подпись и дата

Инв. № подл.

ТИПОВОЙ ПРОЕКТ 503-2-21.86 АЛЬБОМ I

ФОм2

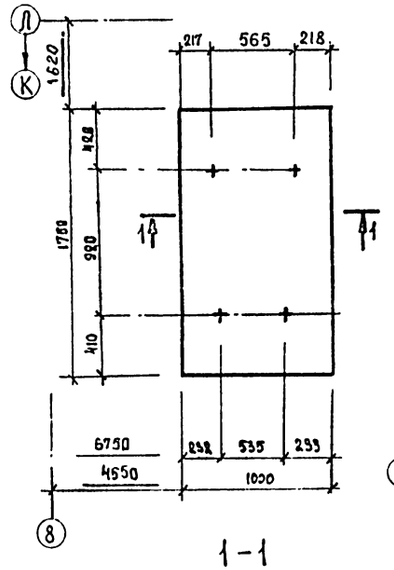

ФОм4

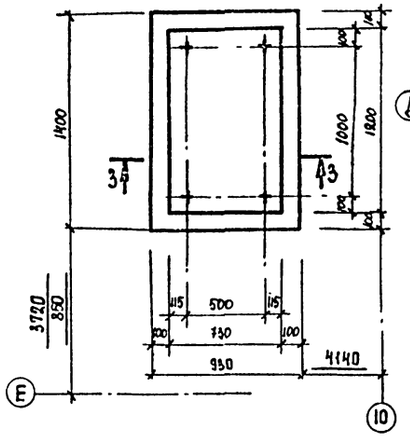

ФОм6

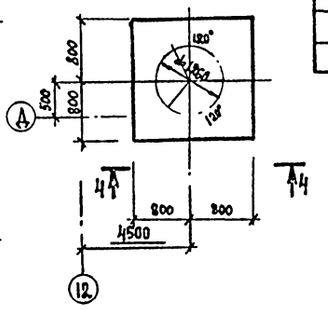

4-4

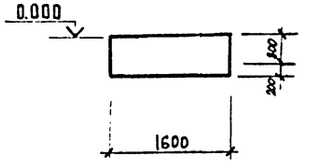

ФОм8

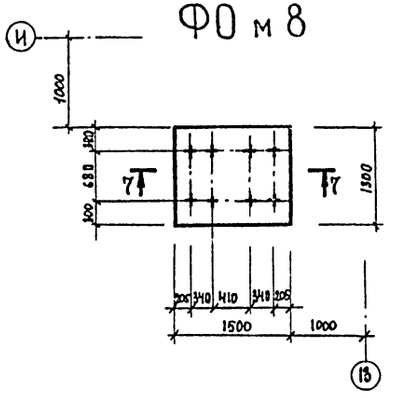

ФОм9

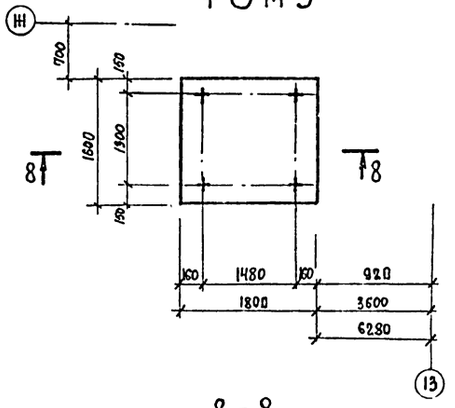

1-1

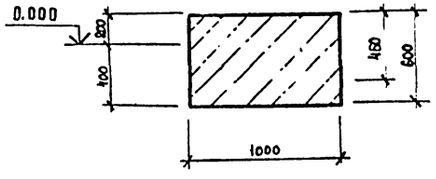

3-3

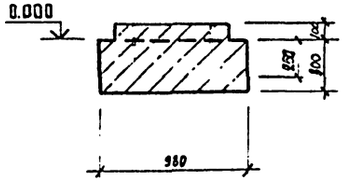

ФОм7

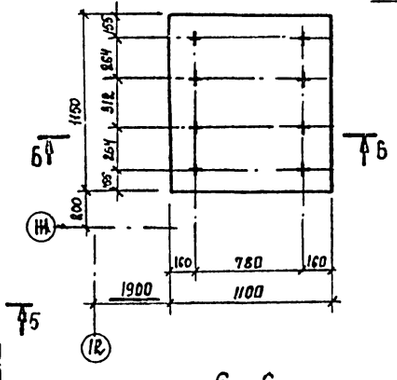

7-7

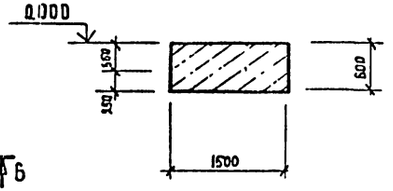

8-8

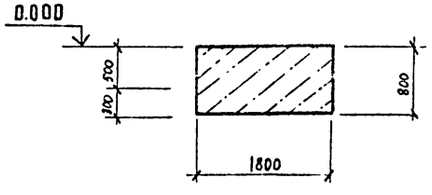

6-6

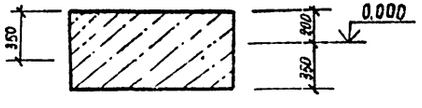

ФОм3

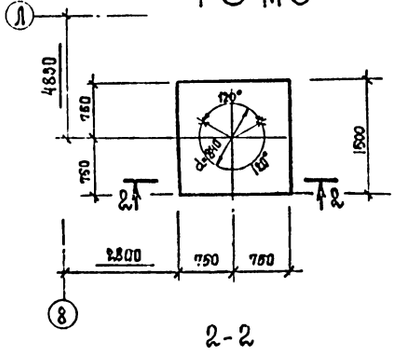

2-2

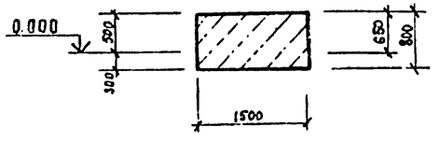

ФОм5

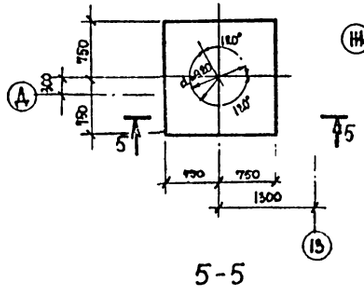

5-5

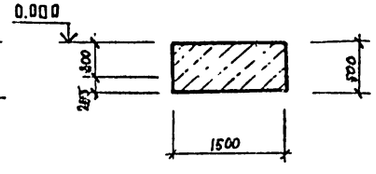

Формат	Зона	Поз.	Обозначение	Наименование	Кол. на исполн. ФОм2	ФОм3	ФОм4	ФОм5	ФОм6	ФОм7	ФОм8	ФОм9		Примечание
				Материалы										
				Бетон класса В12,5	1.05	1.8	0.5	1.1	1.28	0.7	1.17	2.3		м³

1. Анкерные болты устанавливать в просверленные отверстия с закреплением с помощью эпоксидного клея по установочным чертежам оборудования. Диаметр скважины должен быть на 10 мм больше диаметра анкерного болта.

Привязан

ГИП	Финкер	ТП 503-2-21.86 КЖ	
Н.контр.	Сухновская	Автотранспортное предприятие на 650 легковых автомобилей-такси с закрытой стоянкой	
Нач. отд.	Пашинцев	Закрытая стоянка	Стадия: РП; Лист: 18; Листов:
Гл.констр.	Рубан		
Гл.спец.	Розенблат	Фундаменты ФОм2÷ФОм9	Минавтотранс РСФСР ГИПРОАВТОТРАНС Ростовский филиал
Рук.гр.	Сулей		
Вед.инж.	Кастрюлин		
Инженер	Коротких		

Инв.№ подл. | Подпись и дата | Взам.инв.№

ТИПОВОЙ ПРОЕКТ 503-2-21.86 АЛЬБОМ I

КЛ 1

РАСКЛАДКА ПЛИТ

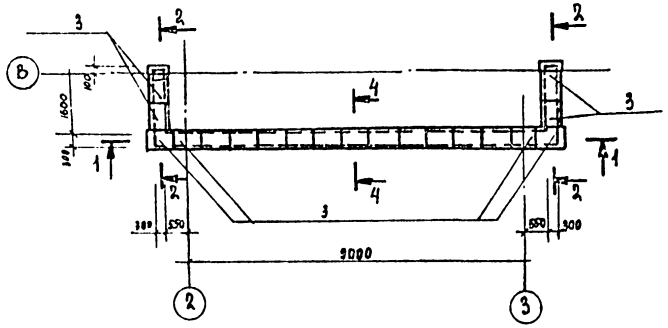

РАСКЛАДКА ЛОТКОВ

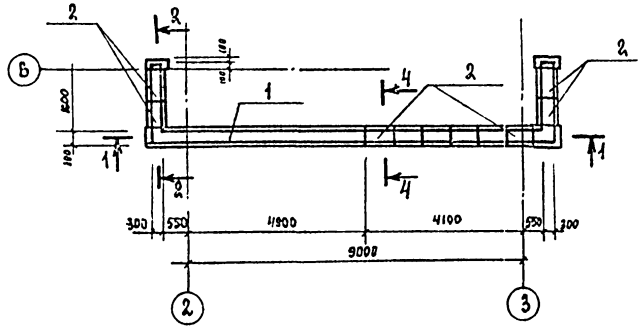

КЛ 2

РАСКЛАДКА ПЛИТ

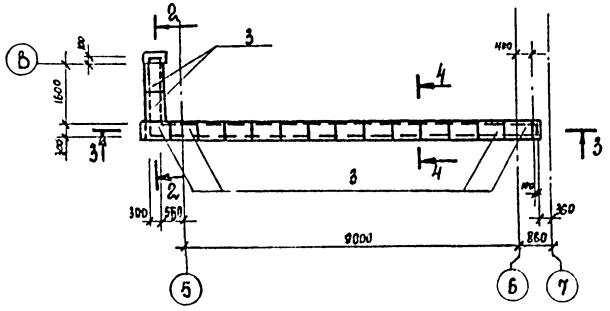

РАСКЛАДКА ЛОТКОВ

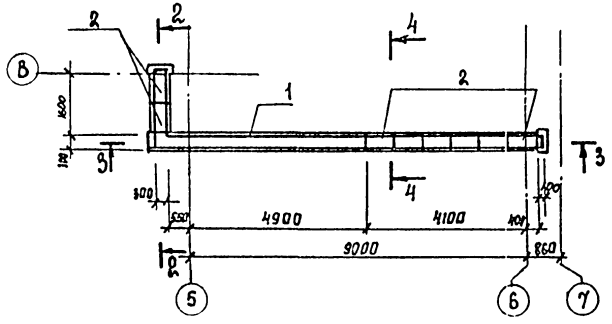

КЛ 3

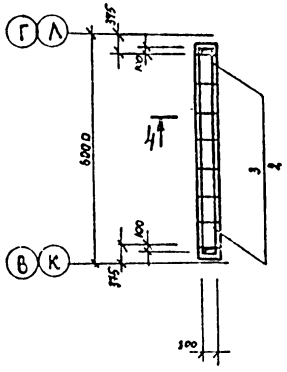

1-1

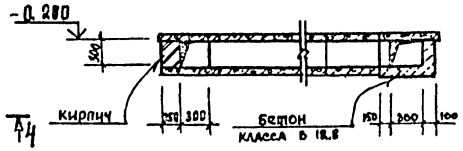

3-3

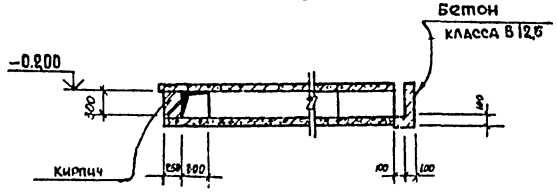

2-2

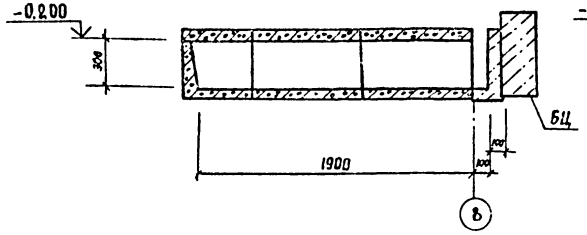

4-4

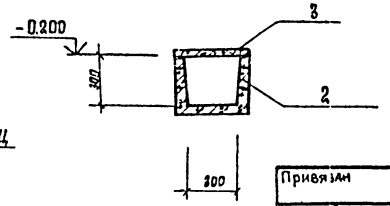

Спецификация каналов кл1÷кл3

			Обозначение	Наименование	Кол	Примечание
				КЛ1		
				Сборочные единицы		
				Лотки		
А2		1	3.006.1-2/82 Вып.2-2	ЛУ1-8н	1	850,0кг
А2		2	3.006.1-2/82 Вып.1-1	Л1g-15	10	110,0кг
				Плиты		
А2		3	3.006.1-2/82 Вып.1-2	П1-15б	19	40,0кг
				Материалы		
				Бетон класса В 12,5		0,2 м³
				КЛ2		
				Сборочные единицы		
				Лотки		
А2		1	3.006.1-2/82 Вып. 2-2	ЛУ1-8н	1	850,0кг
А2		2	3.006.1-2/82 Вып.1-1	Л1g-15	8	110,0кг
				Плиты		
А2		3	3.006.1-2/82 Вып.1-2	П1-15б	16	40,0кг
				Материалы		
				Бетон класса В 12,5		0,1 м³
				КЛ3		
				Сборочные единицы		
				Лотки		
А2		2	3.006.1-2/82 Вып. 1-1	Л1g-15	7	110,0кг
				Плиты		
А2		3	3.006.1-2/82 Вып 1-2	П1-15б	7	40,0кг
				Материалы		
				Бетон класса В 12,5		0,1 м³

ГИП	Финкер	ТП 503-2-21.86 КЖ	
Н.контр.	Сахновская	Автотранспортное предприятие на 650 легковых автомобилей-такси с закрытой стоянкой	
Нач.отд.	Пашинцев	Закрытая стоянка	Стадия: РП; Лист: 19; Листов:
Гл.констр.	Рубан		
Гл.спец.	Розенблат		
Рук.гр.	Солай	Каналы КЛ1÷КЛ3	Минавтотранс РСФСР ГИПРОАВТОТРАНС Ростовский филиал
Вед.инж.	Кастрюлин		
Инженер	Коротких		

Привязан

Инв. № подл. | Подпись и дата | Взам. инв. №

ТИПОВОЙ ПРОЕКТ 503-2-21.86 АЛЬБОМ I

КЛ4

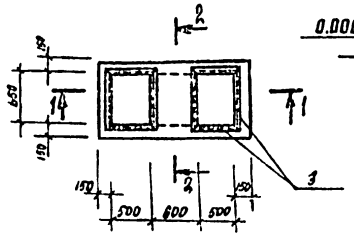

1-1

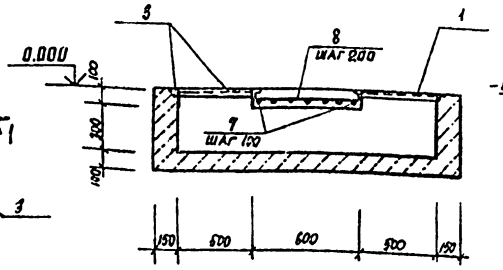

2-2

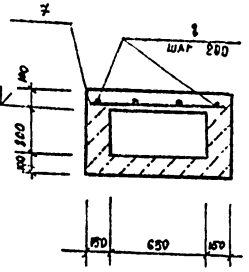

ПР м 1

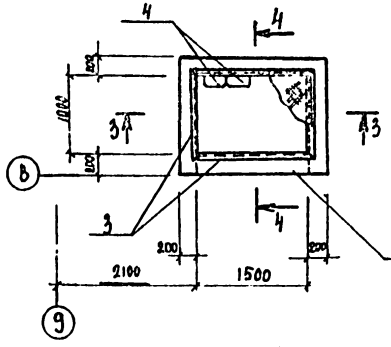

ПР м 2

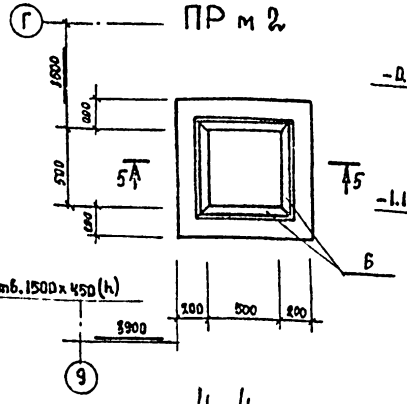

5-5

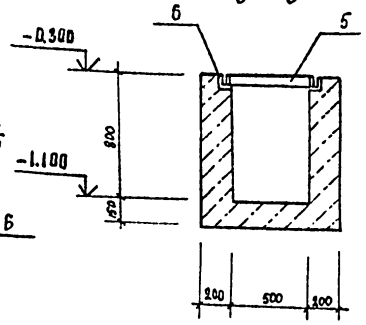

3-3

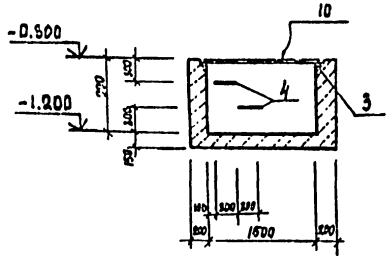

4-4

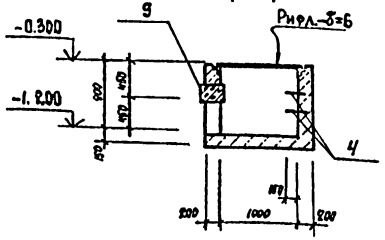

КЛ5

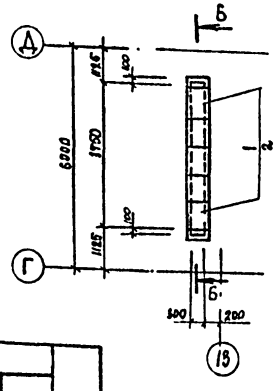

6-6

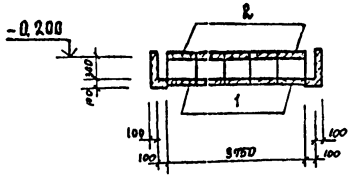

Спецификация каналов КЛ4, КЛ5, приямков ПРм1, ПРм2

Формат	Зона	Поз.	Обозначение	Наименование	Кол. на исполн. КЛ4	КЛ5	ПРм1	ПРм2		Примечание
				Документация						
				Сборочный чертеж						
				Сборочные единицы						
				Лотки						
А2		1	3.006.1-2/82 Вып.1-1	Л1д-16	—	5	—	—		110,0 кг
				Плиты						
А2		2	3.006.1-2/82 Вып.1-2	П1-15б	—	5	—	—		40,0 кг
				Изделия закладные						
АЧ		3	503-2-21.86 Альбом IV	МН2	5,1	—	5,2	—		м
АЧ		4	503-2-21.86 Альбом IV	МН3	—	—	2	—		
АЧ		5	503-2-21.86 Альбом IV	МН4	—	—	—	1		
АЧ		6	503-2-21.86 Альбом IV	МН5	—	—	—	2,4		м
				Балки						
А2		9	3.006.1-2/82 Вып.2-2	Б3	—	—	1	—		250,0 кг
				Детали						
				⌀10 А III ГОСТ 5781-82*						
БЧ		7	Лист 20	ℓ=900	7	—	—	—		0,56 кг
				⌀6 А I ГОСТ 5781-82*						
БЧ		8	Лист 20	ℓ=550	4	—	—	—		0,12 кг
				Материалы						
				Бетон класса В 12,5	0,4	0,1	1,1	0,6		м³
БЧ		10		Лист рамн НО-ПН-6,0×1000	—	—	1,6	—		м
				Ст3 кп2 ГОСТ 8568-77*						

Ведомость расхода стали на элемент, кг

Марка элемента	Изделия арматурные: Арматура класса A-I ГОСТ 5781-82* ⌀6	Итого	Арматура класса A-III ГОСТ 5781-82* ⌀10	Итого	Всего	Изделия закладные: Арматура класса A I ГОСТ 5781-82* ⌀16	Итого	A III ГОСТ 5781-82* ⌀10	Итого	В ст3 кп2 ГОСТ 8509-72* 150×5	Итого	ГОСТ 103-76* -4×40	Итого	Всего	Общий расход
КЛ4	0,5	0,5	3,9	3,9	4,4	—	—	4,1	4,1	19,2	19,2	—	—	23,3	27,7
ПРм1	—	—	—	—	—	4,6	4,6	4,2	4,2	19,6	19,6	—	—	28,4	28,4
ПРм2	—	—	—	—	—	—	—	1,9	1,9	9,1	9,1	5,5	5,5	16,5	16,5

Привязан

Инв. № подл. | Подпись и дата | Взам. инв. №

ГИП	Финкер	
Н.контр.	Сахновская	
Нач. отд.	Пашинцев	
Гл. констр.	Рубан	
Гл. спец.	Розенблат	
Рук. гр.	Солей	
Вед. инж.	Кастролин	
Инженер	Коростылев	

ТП 503-2-21.86 КЖ

Автотранспортное предприятие на 650 легковых автомобилей-такси с закрытой стоянкой

Закрытая стоянка

Стадия	Лист	Листов
РП	20	

Каналы КЛ4, КЛ5
Приямки ПРм1, ПРм2

Минавтотранс РСФСР
ГИПРОАВТОТРАНС
Российский филиал

ТИПОВОЙ ПРОЕКТ 503-2-21.86 АЛЬБОМ I

ФОм10

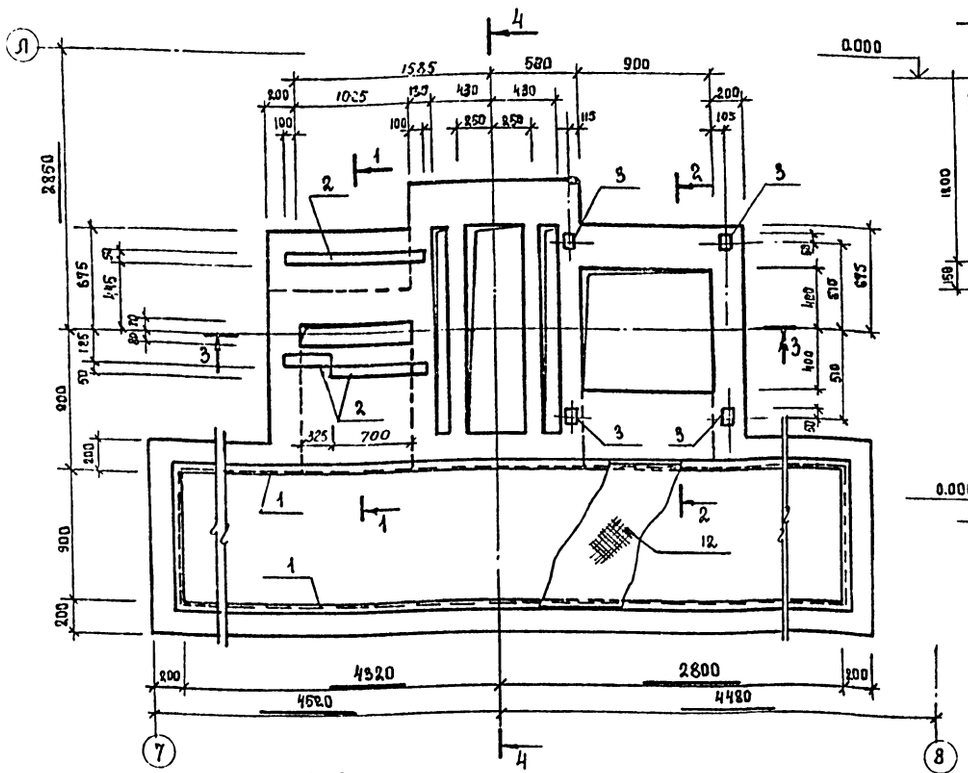

1-1

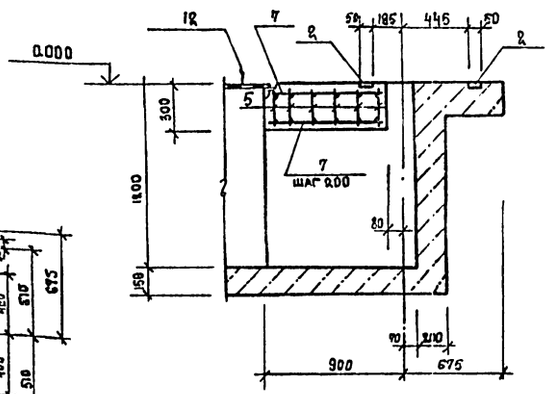

2-2

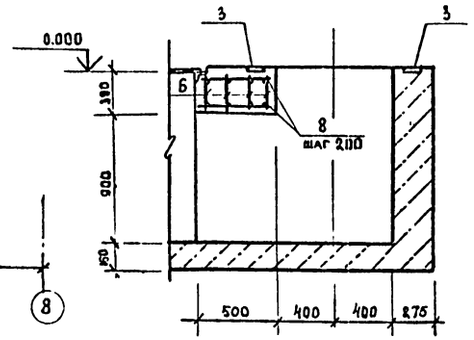

3-3

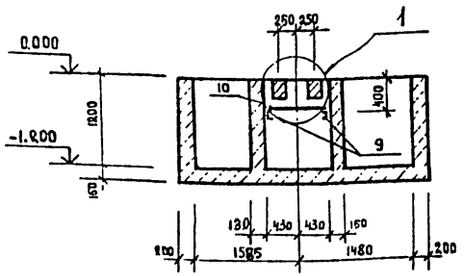

4-4

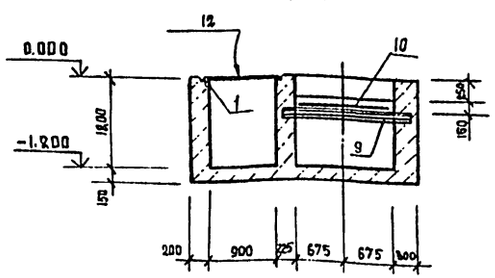

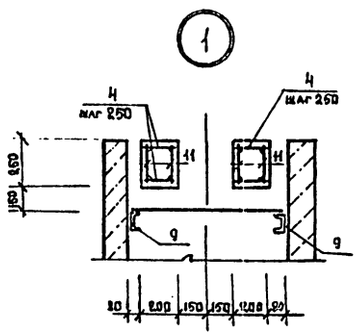

Спецификация фундамента ФОм10

Формат	Зона	Поз.	Обозначение	Наименование	Кол.	Прикечание
				Сборочные единицы		
				Изделия закладные		
А4		1	503-2-21.86 Альбом IV	МН2	16,5	м
А4		2	503-2-21.86 Альбом IV	МН7	2,5	м
А4		3	503-2-21.86 Альбом IV	МН8	4	
				Каркасы		
А4		5	503-2-21.86 Альбом IV	КР1	6	
А4		6	503-2-21.86 Альбом IV	КР2	4	
А4		11	503-2-21.86 Альбом IV	КР3	4	
				Рама		
А4		10	503-2-21.86 Альбом IV	РМ2	1	
				Детали		
				Швеллер 10 ГОСТ 8240-72* Вст3кп2 ГОСТ 380-71*		
БЧ		9	лист 21	ℓ = 1750	2	15,01кг
				⌀6 AI ГОСТ 5781-82*		
БЧ		4	лист 21	ℓ = 180	28	0,04кг
БЧ		7	лист 21	ℓ = 790	12	0,18кг
БЧ		8	лист 21	ℓ = 470	12	0,11кг
				Материалы		
				Бетон класса В 12,5		6,9 м³
БЧ		12		Лист ромб НО-ПН-6,0×100		
				Вст3кп2 ГОСТ 8568-77*		7,1м

Ведомость расхода стали на элемент, кг

Марка элемента	Изделия арматурные						Изделия закладные														Общий расход
	Арматура класса					Всего	Арматура класса					Прокат марки							Всего		
	AI		AIII				AI	AIII				В Ст3кп2									
	ГОСТ 5781-82*		ГОСТ 5781-82*				ГОСТ 5781-82*	ГОСТ 5781-82*				ГОСТ 8240-72*	ГОСТ 103-76*					ГОСТ 8509-72*			
	⌀6	Итого	⌀12	⌀16	Итого		⌀8	Итого	⌀8	⌀10	Итого	⌀10	Итого	-10×50	-10×100	-	Итого	L50×5	Итого		
ФОм10	10,2	10,2	20,1	20,9	41,0	51,2	11,3	11,3	1,8	13,2	15,0	30,0	30,0	6,0	1,9		7,9	79,1	79,1	145,5	194,5

Привязан

Инв. №

ГИП	Финкер		
Н. контр	Сахновская		
Нач. отд.	Пашинцев		
Гл. констр	Рубан		
Гл. спец.	Розенблат		
Рук. гр.	Солей		
Вед. инж	Кастрюлин		
Инженер	Коротких		

ТП 503-2-21.86 КЖ

Автотранспортное предприятие на 650 легковых автомобилей-такси с закрытой стоянкой

Закрытая стоянка | Стадия: РП | Лист: 21 | Листов:

Фундамент ФОм10

Минавтотранс РСФСР ГИПРОАВТОТРАНС Ростовский филиал

Инв. № подл. | Подпись и дата | Взам. инв. №

ТИПОВОЙ ПРОЕКТ 503-2-21.86 АЛЬБОМ I

Схема расположения колонн на отм. 0.000

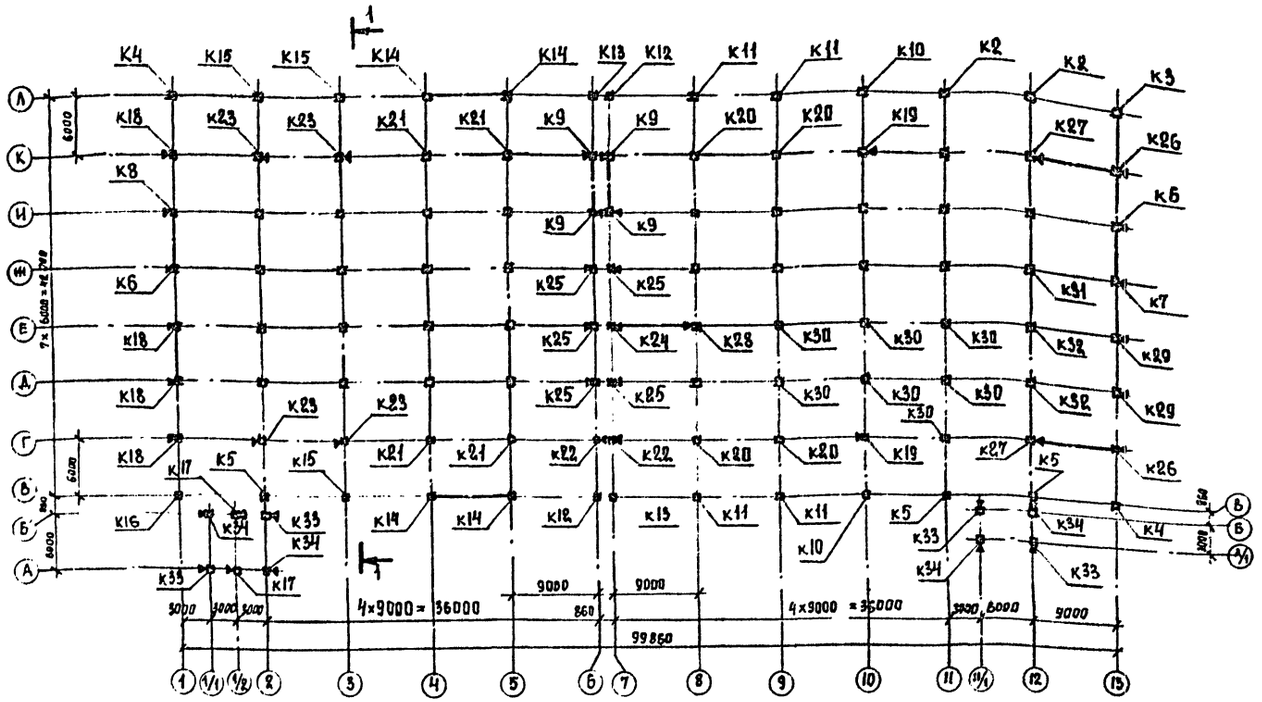

Схема расположения колонн на отм. 11.700

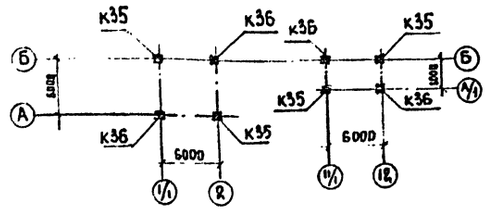

1. Монтаж колонн К35, К36 выполнять по узлу 2-3 серии 1.020-1/83 вып. 6-1 после монтажа нижних колонн, ригелей и диафрагм жесткости согласно схемам на листах 25,26.
2. Особо отмеченные на схеме колонны ориентировать при монтаже по знаку ▼ как указано на чертеже.
3. Не замаркированные на схеме колонны приняты марки К1

Спецификация к схеме расположения колонн

Марка поз.	Обозначение	Наименование	Кол.	Масса ед., кг	Примечание
		Колонны			
К1	1.020-1/83 вып. 2-1	4КД3.28(33)-2.3	27	2959	
К2	503-2-21.86 Альбом IV	4КО3.28(33)-2.2-1	2	2891	
К3	503-2-21.86 Альбом IV	4КО3.28(33)-2.2-2	1	2891	
К4	503-2-21.86 Альбом IV	4КО3.28(33)-2.2-3	2	2891	
К5	503-2-21.86 Альбом IV	4КО3.28(33)-2.2-4	3	2891	
К6	503-2-21.86 Альбом IV	4КО3.28(33)-2.2-5	2	2891	
К7	503-2-21.86 Альбом IV	4КО3.28(33)-2.2-6	1	2891	
К8	503-2-21.86 Альбом IV	4КО3.28(33)-2.2-7	1	2891	
К9	503-2-21.86 Альбом IV	4КО3.28(33)-2.2-8	4	2891	
К10	503-2-21.86 Альбом IV	4КО3.28(33)-2.2-9	2	2891	
К11	503-2-21.86 Альбом IV	4КО3.28(33)-2.2-10	4	2891	
К12	503-2-21.86 Альбом IV	4КО3.28(33)-2.2-11	2	2891	
К13	503-2-21.86 Альбом IV	4КО3.28(33)-2.2-12	2	2891	
К14	503-2-21.86 Альбом IV	4КО3.28(33)-2.2-13	4	2891	
К15	503-2-21.86 Альбом IV	4КО3.28(33)-2.2-14	3	2891	
К16	503-2-21.86 Альбом IV	4КО3.28(33)-2.2-15	1	2891	
К17	503-2-21.86 Альбом IV	4КО3.28(33)-2.2-16	2	2891	
К18	503-2-21.86 Альбом IV	4КД3.28(33)-2.3-1	4	2959	
К19	503-2-21.86 Альбом IV	4КД3.28(33)-2.3-2	2	2959	
К20	503-2-21.86 Альбом IV	4КД3.28(33)-2.3-3	4	2959	
К21	503-2-21.86 Альбом IV	4КД3.28(33)-2.3-4	4	2959	
К22	503-2-21.86 Альбом IV	4КД3.28(33)-2.3-5	2	2959	
К23	503-2-21.86 Альбом IV	4КД3.28(33)-2.3-6	4	2959	
К24	503-2-21.86 Альбом IV	4КД3.28(33)-2.3-7	1	2959	
К25	503-2-21.86 Альбом IV	4КД3.28(33)-2.3-8	5	2959	
К26	503-2-21.86 Альбом IV	4КД3.28(33)-2.3-9	2	2959	
К27	503-2-21.86 Альбом IV	4КД3. 28(33)-2.3-10	2	2959	
К28	503-2-21.86 Альбом IV	4КД3.28(33)-2.3-11	1	2959	
К29	503-2-21.86 Альбом IV	4КД3.28(33)-2.2-12	2	2959	

Продолжение

Марка, поз.	Обозначение	Наименование	Кол.	Масса ед., кг	Примечание
		Колонны			
К30	503-2-21.86 Альбом IV	4КД3. 28(33)-2.3-13	7	2959	
К31	503-2-21.86 Альбом IV	4КД3. 28(33)-2.3-14	1	2959	
К32	503-2-21.86 Альбом IV	4КД3. 28(33)-2.3-15	2	2959	
К33	503-2-21.86 Альбом IV	4КО3. 28(33)-2.2-17	4	2900	
К34	503-2-21.86 Альбом IV	4-КО3.28(33)-2.2-18	4	2900	
К35	503-2-21.86 Альбом IV	1КВО3. 28-2.2-1	4	647	
К36	503-2-21.86 Альбом IV	1КВО3. 28-2.2-2	4	647	
		Изделие соединительное			
МС1	1.020-1/83 вып. 7-1	МС1	32	0.5	

ГИП	Финкер		
Н. контр.	Сахновская		
Нач. сад.	Пашинцев		
Гл. констр.	Рубан		
Гл. спец.	Розенблат		
Вед. инж.	Кострюкин		
Инженер	Чеков		

Привязан

Инв. №

ТП 503-2-21.86 КЖ

Автотранспортное предприятие на 650 легковых автомобилей-такси с закрытой стоянкой

Закрытая стоянка

Стадия	Лист	Листов
РП	24	

Схемы расположения колонн на отм. 0.000 и 11.700

Минавтотранс РСФСР ГИПРОАВТОТРАНС Ростовский филиал

Инв. № подл. | Подпись и дата | Взам. инв. №

ТИПОВОЙ ПРОЕКТ 503-2-21.86 АЛЬБОМ I

Схема расположения ригелей и диафрагм жесткости на отм. 6.100

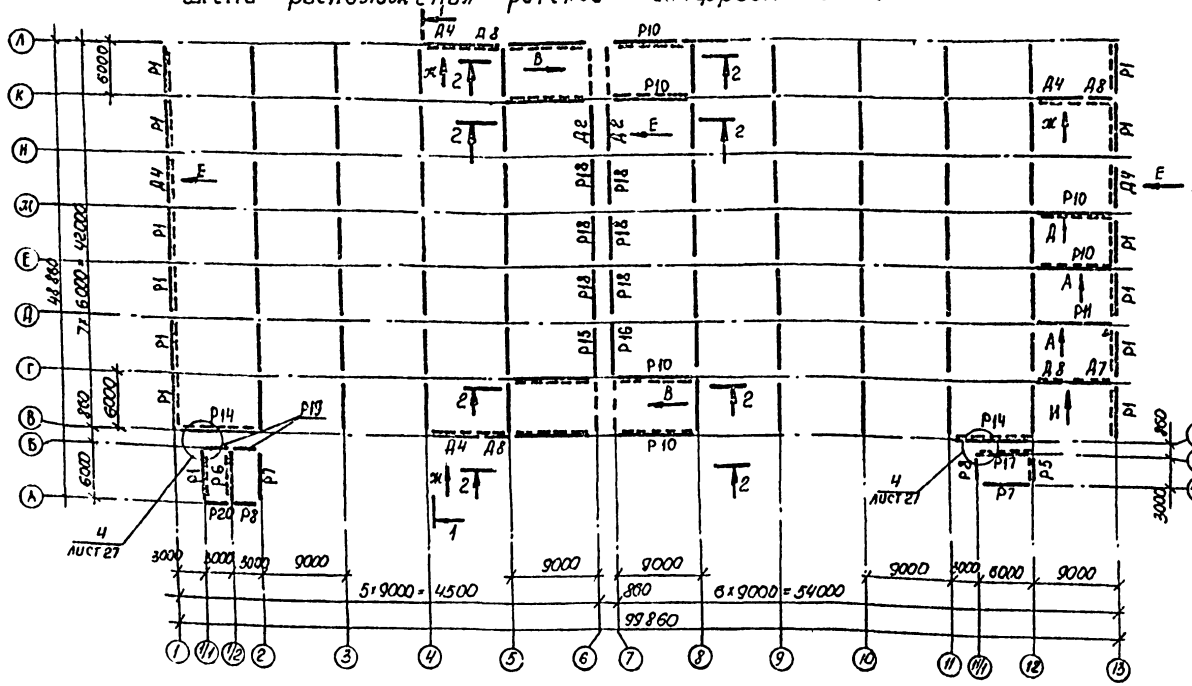

Схема расположения ригелей и диафрагм жесткости на отм. 3.300.

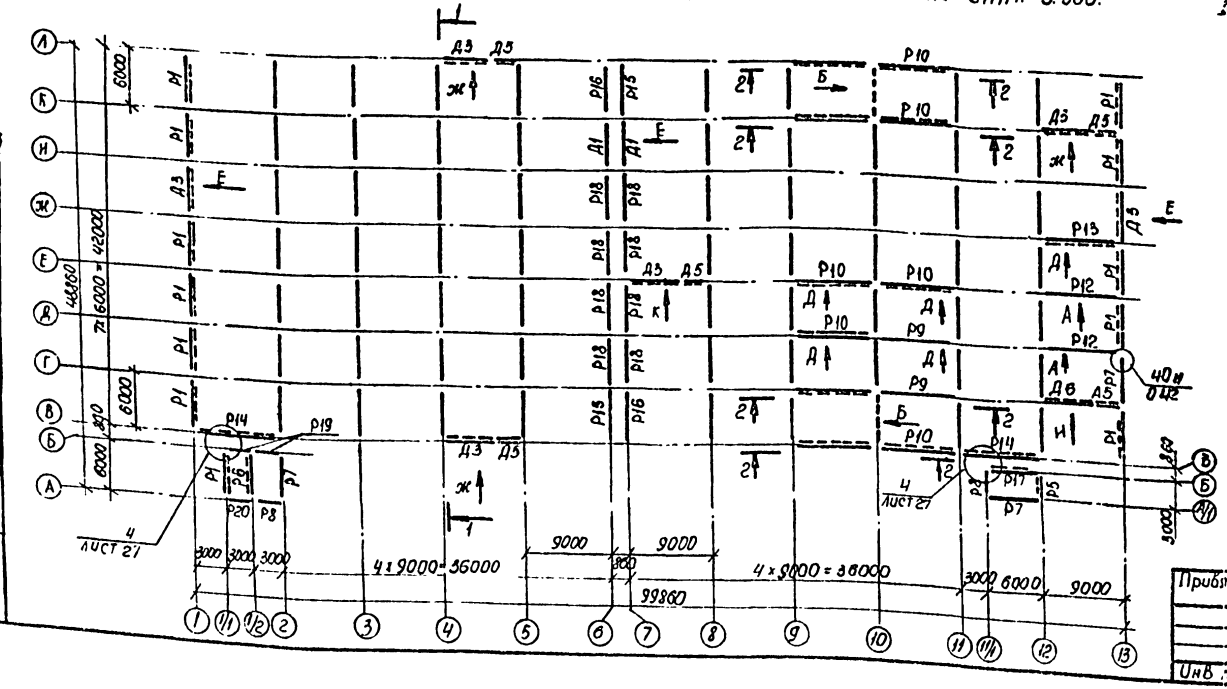

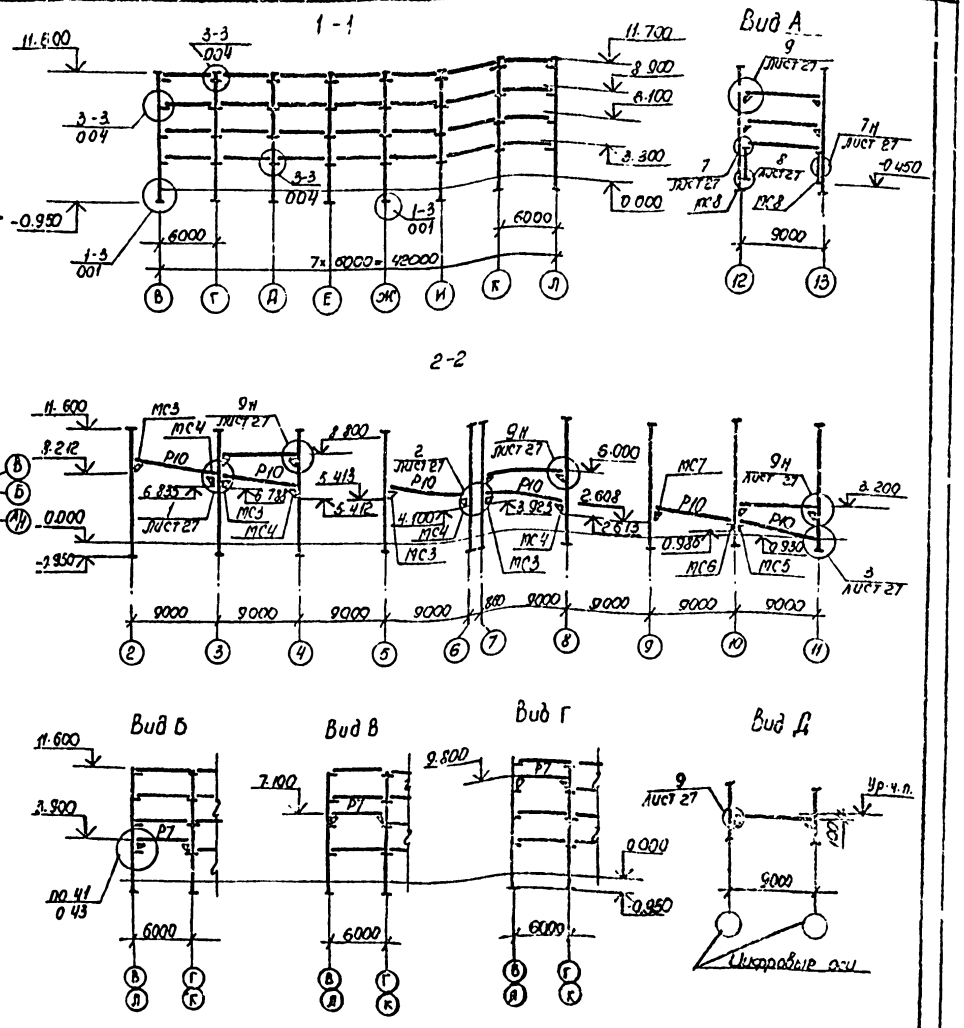

1. Все незамаркированные на схемах ригели приняты марки Р2
2. Пунктиром условно показана полка однополочных ригелей и диафрагм для ориентации их при монтаже.
3. Узлы замаркированы по серии 1.020-1/83, вып. 6-1, кроме особо оговоренных.

ГИП	Финкер		ТП 503-2-21.86 КЖ
Н. контр.	Сахновская		Автотранспортное предприятие на 630 легковых автомобилей-такси с закрытой стоянкой
Нач. отд.	Пашинцев		Закрытая стоянка
Гл. констр.	Рубан		Стад. Лист Листов
Гл. спец.	Розенблат		РП 25
Рук. гр.	Солей		Схемы расположения ригелей и диафрагм жесткости на отм. 3.300 и 6.100
Вед. инж.	Кастрюлин		Минавтотранс РСФСР ГИПРОАВТОТРАНС Ростовский филиал
Инж.	Усиков		

Привязан

Инв. №

Подпись и дата

Взам. инв. №

ТИПОВОЙ ПРОЕКТ 503-2-21.86 АЛЬБОМ I

Схема расположения ригелей и диафраг жесткости на отм. 11.700

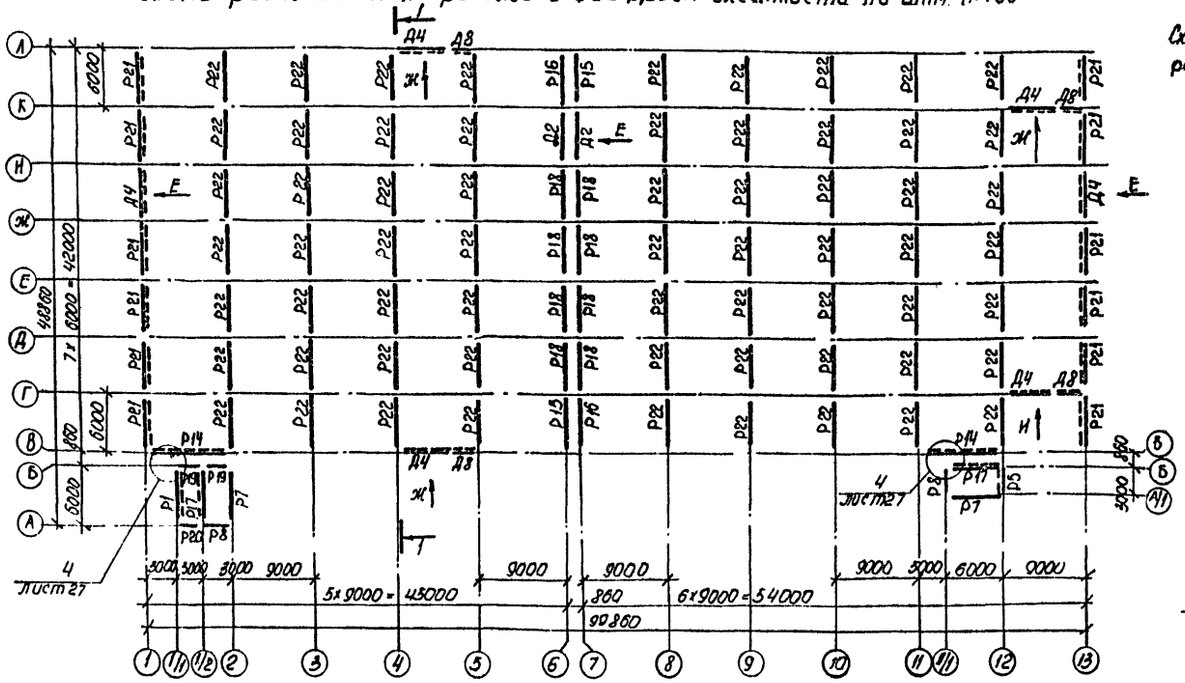

Схема расположения ригелей и диафраг жесткости на отм 8.900

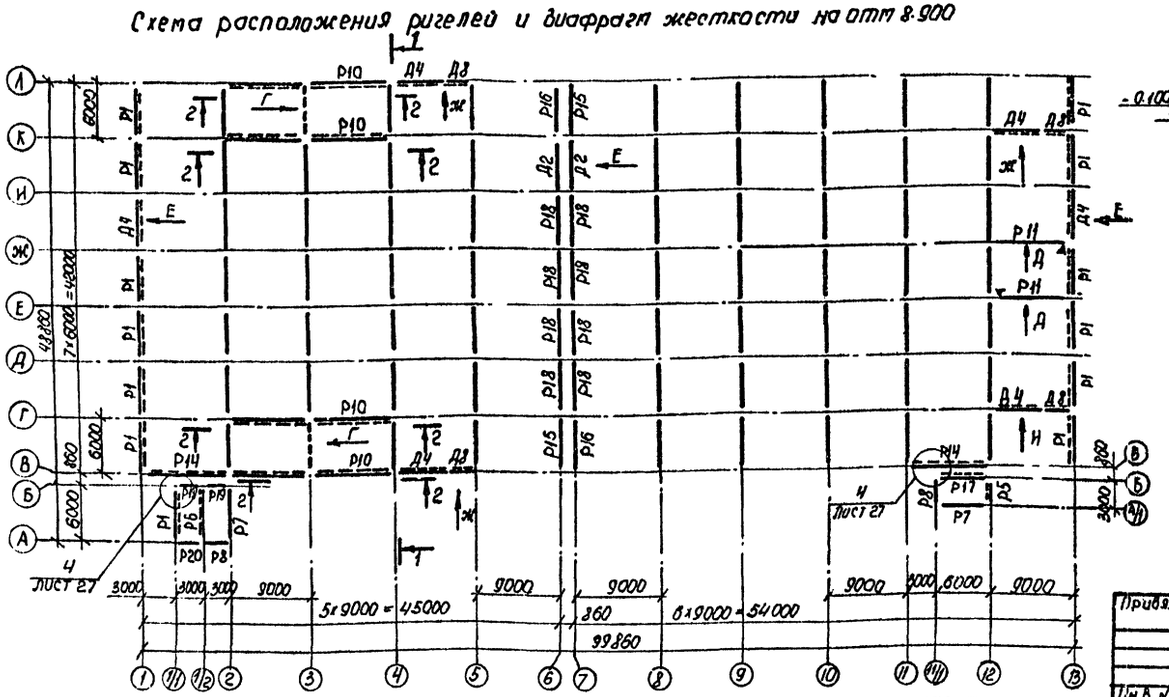

Схема расположения ригелей на отм. 14.500

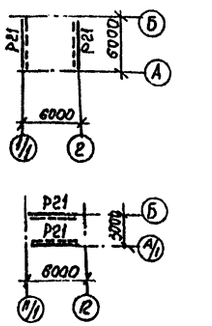

Схемы расположения ригелей в лестничных клетках по оси А и по оси 11/11

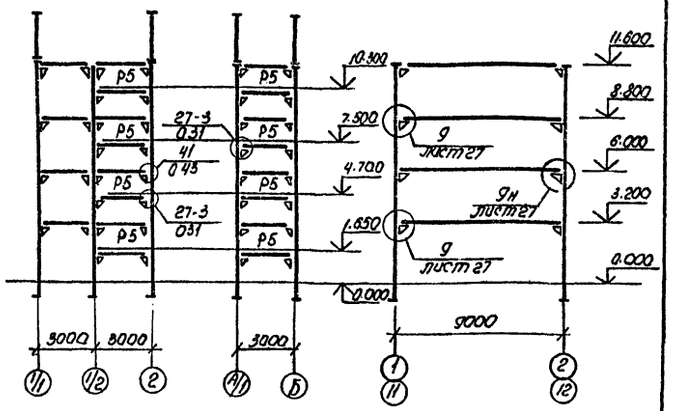

Схема расположения ригелей по оси В

Вид Е

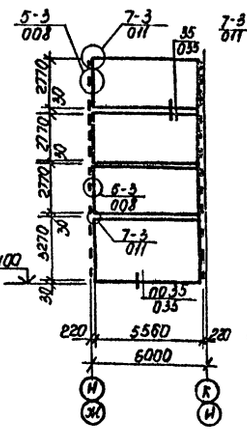

Вид Ж

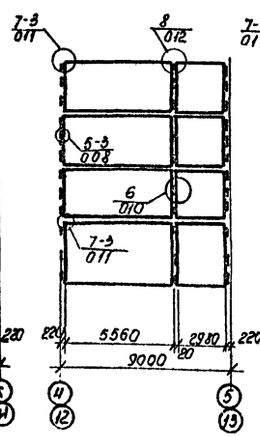

Вид И

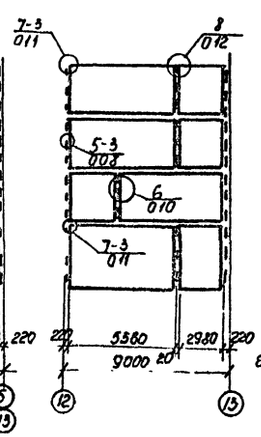

Вид К

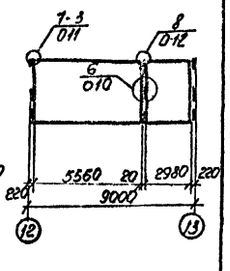

1. Все незамаркированные на схеме ригели приняты марки $P2$
2. Пунктиром условно показана полка однополочных ригелей и диафрагм для ориентации их при монтаже
3. Узлы замаркированы по серии 1.020-1/83 вып. 6-1, кроме особо оговоренных.

				ТП 503-2-21.86	КЖ
				Автотранспортное предприятие на 650 легковых автомобилей-такси с закрытой стоянкой.	
ГИП	Финкер			Закрытая стоянка	Стадия: РП; Лист: 26; Листов:
Н. контр.	Сайковская				
Нач. отд.	Пашинцев				
Гл. конст.	Рыбак				
Гл. спец.	Розенблат			Схемы расположения ригелей и диафрагм жесткости на отм. 8,900; 11.700; 14.500 и в лестничных клетках	Минавтотранс РСФСР ГИПРОАВТОТРАНС Ростовский филиал
Рук. шиф.	Ластродин				
Инж.	Усиков				

Привязан

Инв. №

Инв. № подл. | Подпись и дата | Взам. инв. №

1

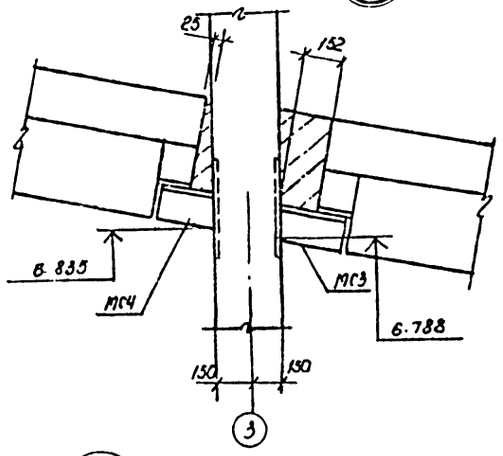

2

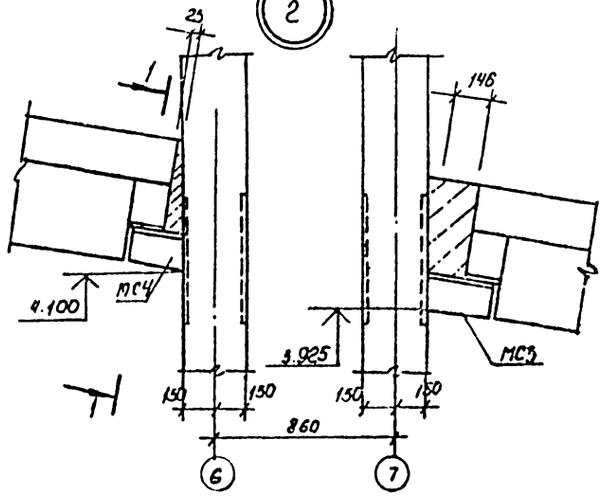

3

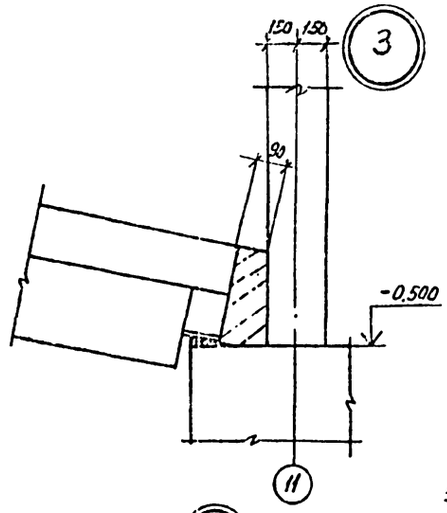

1-1

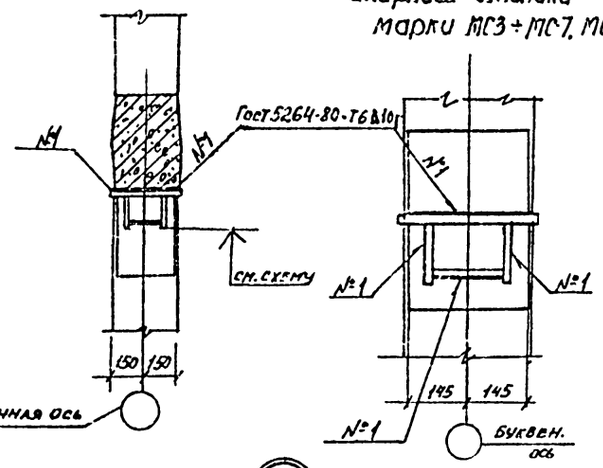

Деталь приварки опорного столика марки МС3÷МС7, МС9.

4

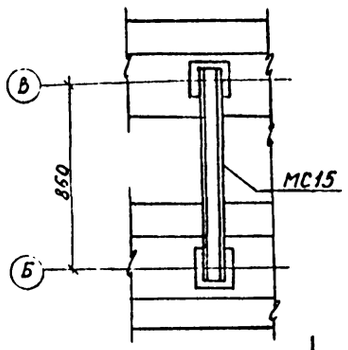

2-2

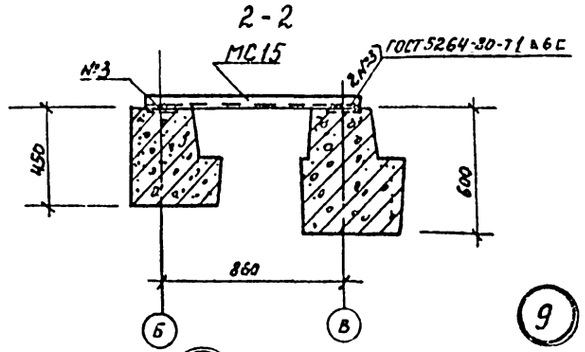

5

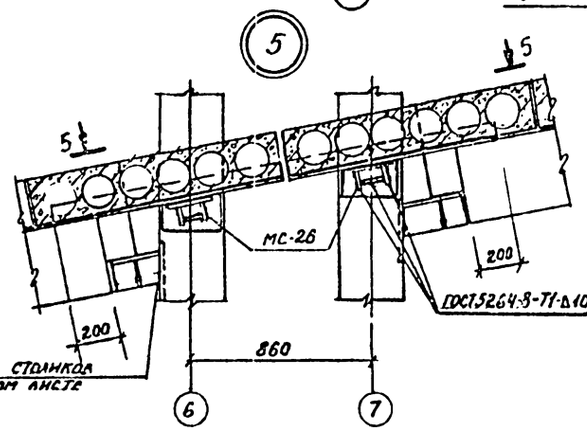

Деталь приварки столика см. на данном листе

6

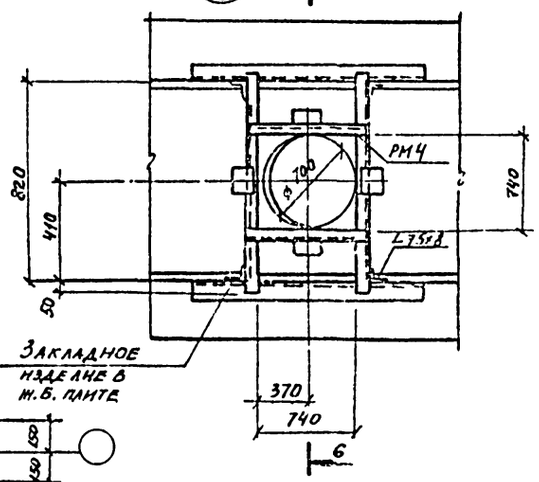

7

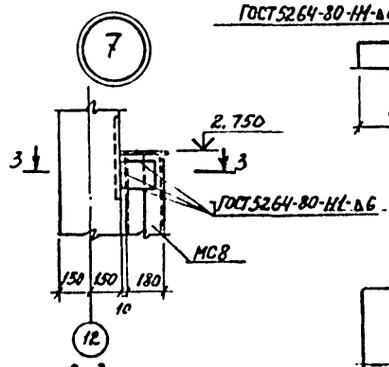

3-3

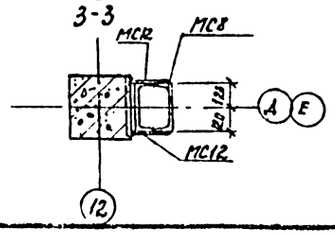

8

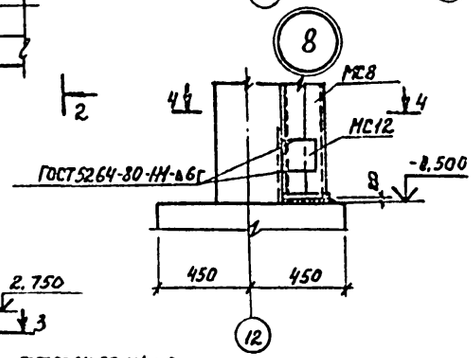

4-4

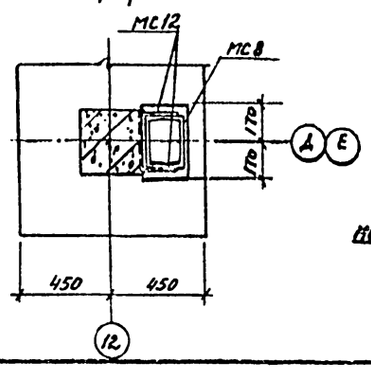

9

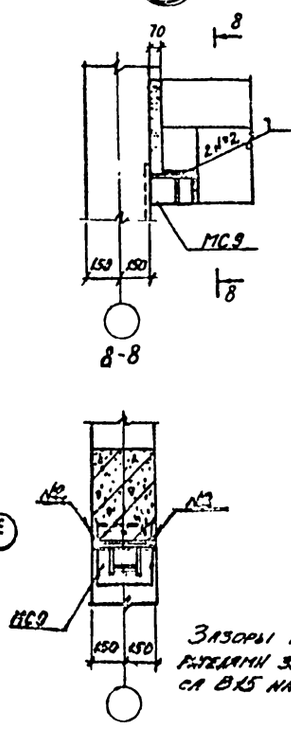

8-8

Зазоры между косоурами и ригелями заполнить бетоном класса В15 на мелком заполнителе.

5-5

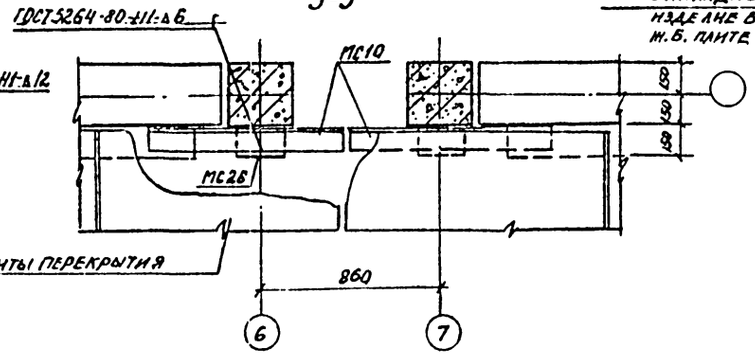

7-7

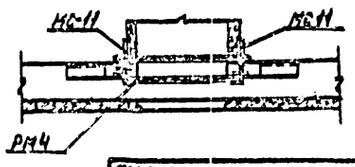

6-6

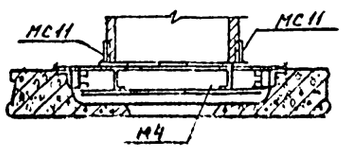

ГИП	Фишкер		
Н.контр	Сахновская		
Нач.отд	Прилипцев		
Гл.констр	Рублан		
Гл.спец	Розенблат		
Вед.инж	Костролин		
Инж.	Усников		

ТП 503-2-21.86 КЖ

Автотранспортное предприятие на 650 легковых автомобилей-такси с закрытой стоянкой

Закрытая стоянка

Стадия	Лист	Листов
РП	27	

Узлы 1÷9 к схеме расположения элементов каркаса.

Минавтотранс РСФСР ГИПРОАВТОТРАНС Ростовский филиал

Привязан

Инв. №

Инв. № подл. | Подпись и дата | Взам. инв. №

Типовой проект 503-2-21.86 Альбом I

Спецификация к схемам расположения элементов каркаса

Марка, поз.	Обозначение	Наименование	Кол. на отм. 3.300	6.100	8.900	11.700	14.500		Всего	Масса ед., кг	Примечание
		Ригели									
Р1	1.020-1/83, вып.3-1	РОП 4.57-30	12	13	13	1	—		39	2070	
Р2	1.020-1/83, вып.3-1	РДП 4.57-80АтV	61	63	61	—	—		185	2600	
Р5	1.020-1/83, вып.3-1	РАП 4.27-40	3	3	3	3	—		12	880	
Р6	1.020-1/83, вып.3-1	РАП 4.57-45	1	1	1	—	—		3	1920	
Р7	1.020-1/83, вып.3-1	Р3.57	5	6	4	2	—		17	770	
Р8	1.020-1/83, вып3-1	Р3.27	2	2	2	2	—		8	370	
Р9	1.020-1/83, вып.3-7	РДП6.86-70 АтV	2	—	—	—	—		2	5880	
Р10	503-2-21.86 альбомIV	РОП6.86-30 АтV-1	14	14	12	—	—		40	4800	
Р11	503-2-2186 альбомIV	РДП6.86-70 АтV-1	—	1	2	—	—		3	5880	
Р12	503-2-21.86 альбомIV	РДП6.86-90 АтV-1	2	—	—	—	—		2	5880	
Р13	503-2-2186 альбомIV	РОП 6.86-30 АтV-2	1	—	—	—	—		1	5190	
Р14	503-2-2186 альбомIV	РОП6.86-30АтV-3	2	2	2	2	—		8	5190	
Р15	503-2-21.86 альбомIV	РОП 4.57-40-1	2	1	2	2	—		7	2070	
Р16	503-2-21.86 альбомIV	РОП 4.57-40-2	2	1	2	2	—		7	2070	
Р17	503-2-21.86 альбомIV	РАП 4.57-30-1	1	1	1	2	—		5	1920	
Р18	503-2-21.86 альбомIV	РОП 4.57-40-3	8	6	8	8	—		30	2070	
Р19	503-2-21.86 альбомIV	РДП 4.27-40-1	2	2	2	2			8	1180	
Р20	503-2-21.86 альбомIV	РДП 4.27-40-2	1	1	1	1			4	1180	
		для t=-20°С, -30°С									
		снег II, III, IV районы									
		t=-40°С									
		снег II район									
		Ригели									
Р21	1.020-1/83, вып.3-1	РОП 4.57-30АтV	—	—	—	12	4		16	2070	
Р22	1.020-1/83, вып.3-1	РДП. 4.57-60АтV	—	—	—	63	—		63	2600	
		для t=-40°С									
		снег III, IV районы									
		Ригели									
Р21	1.020-1/83, вып.3-1	РОП 4.57-40 АтV	—	—	—	12	4		16	2070	
Р22	1.020-1/83, вып.3-1	РДП 4.57-70 АтV	—	—	—	63	—		63	2600	

Продолжение.

Марка, поз.	Обозначение	Наименование	Кол. на отм. 3.300	6.100	8.900	11.700	14.500		Всего	Масса ед., кг	Примечание
		Диафрагмы жесткости									
Д1	1.020-1/83, вып.4-1	2Д56.33	2	—	—	—	—	—	2	8230	
Д2	1.020-1/83, вып.4-1	2Д56.28	—	2	2	2	—	—	6	7250	
Д3	1.020-1/83, вып.4-1	1Д56.33	6	—	—	—	—	—	6	7300	
Д4	1.020-1/83, вып.4-1	1Д56.28	—	5	6	6	—	—	17	6300	
Д5	1.020-1/83, вып 4-1	1Д30.33	5	—	—	—	—	—	5	3900	
Д6	503-2-21.86 альбом IV	1Д56.33-1	1	—	—	—	—	—	1	7300	
Д7	503-2-21.86 альбом IV	1Д56.28-1	—	1	—	—	—	—	1	6300	
Д8	503-2-21.86 альбом IV	Д8	—	4	4	4	—	—	12	3700	
		Изделия соединительные									
МС-3	1.020-1/83, вып 7-1	МС-3	54	48	48	48	—	—	198	2.43	
МС-4	1.020-1/83, вып 7-1	МС-4	54	48	48	48	—	—	198	0.13	
МС-5	1.020-1/83, вып.6-1	МС-5	5	4	4	4	—	—	17	1.32	
МС-7	1.020-1/83, вып.6-1	МС-7	15	12	12	12	—	—	51	2.26	
МС-8	1.020-1/83, вып.7-1	МС-8	15	12	12	12	—	—	51	0.16	
МС-9	1.020-1/83, вып.7-1	МС-9	18	16	16	16	—	—	66	1.52	
МС-27	1.020-1/83, вып.7-1	МС-27	12	12	12	12	—	—	48	10,58	
МС-29	1.020-1/83, вып.6-1	МС-29	8	12	8	4	—	—	32	3,85	
МС3	503-2-21.86 альбом IV	МС3	—	8	8	—	—	—	16	21.64	
МС4	503-2-21.86 альбом IV	МС4	—	8	8	—	—	—	16	16,85	
МС5	503-2-21.86 альбом IV	МС5	4	—	—	—	—	—	4	21,32	
МС6	503-2-21.86 альбом IV	МС6	4	—	—	—	—	—	4	17.53	
МС7	503-2-21.86 альбом IV	МС7	4	—	—	—	—	—	4	21.14	
МС8	503-2-21.86 альбом IV	МС8	4	—	—	—	—	—	4	171.08	
МС9	503-2-21.86 альбом IV	МС9	22	18	16	4	—	—	60	22.9	
МС10	503-2-21.86 альбом IV	МС10	—	8	—	—	—	—	8	11.71	
МС12	503-2-21.86 альбом IV	МС12	24	—	—	—	—	—	24	0,36	
МС15	503-2-21.86 альбом IV	МС15	8	8	8	8	—	—	32	8.59	

Инв. № подл. | Подпись и дата | Взам. инв. №

Привязан

Инв. №

ГИП	Финкель		
Н.контр.	Сухновская		
Нач.отд.	Пашинцев		
Гл.конст.	Рубан		
Н.спец.	Розенблат		
Вед.инж.	Гастрилович		
Инж.	Кривичук		

ТП 503-2-21.86 КЖ

Автотранспортное предприятие на 650 легковых автомобилей-такси с закрытой стоянкой

Закрытая стоянка

Стадия	Лист	Листов
РП	28	

Спецификация к схемам расположения элементов каркаса

Гипроавтотранс РСФСР Ростовский филиал

Схема расположения элементов лестницы Л1

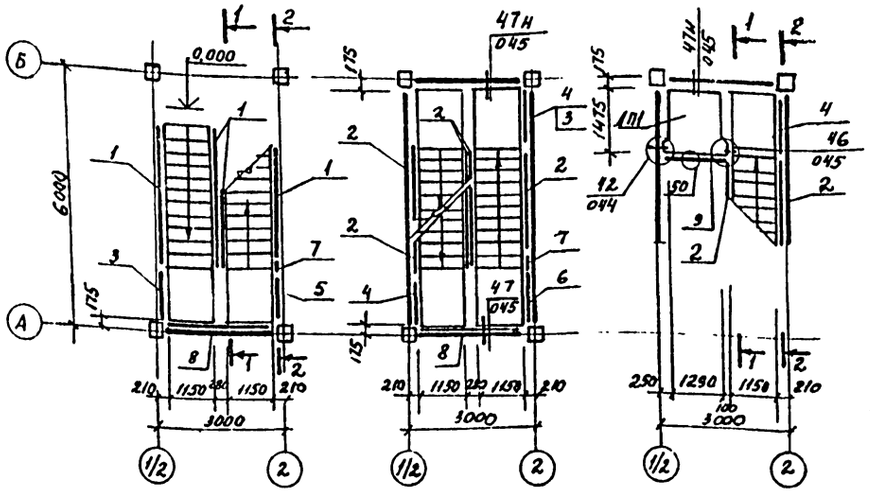

1-1

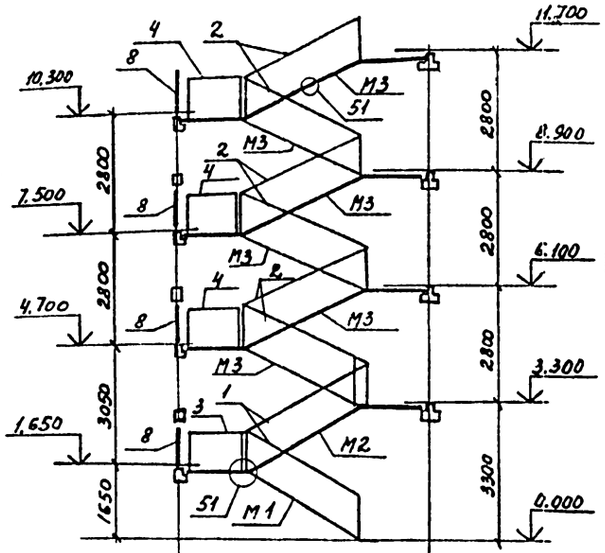

Схема расположения элементов лестницы Л2

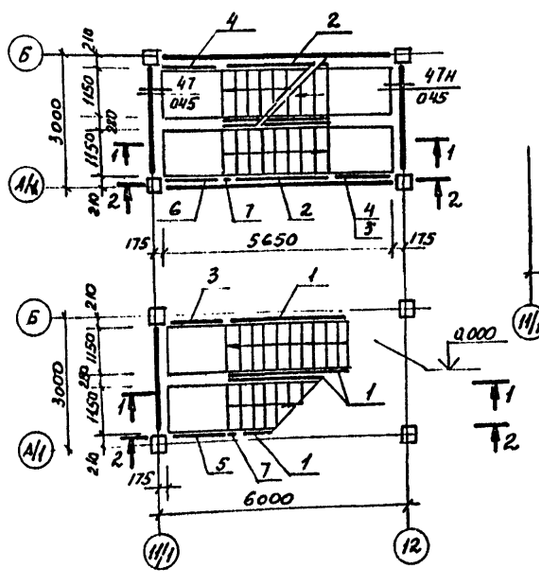

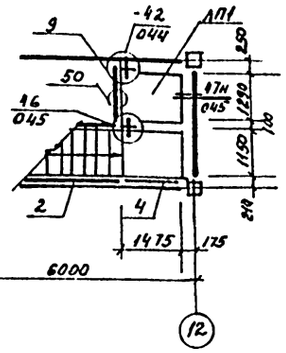

2-2

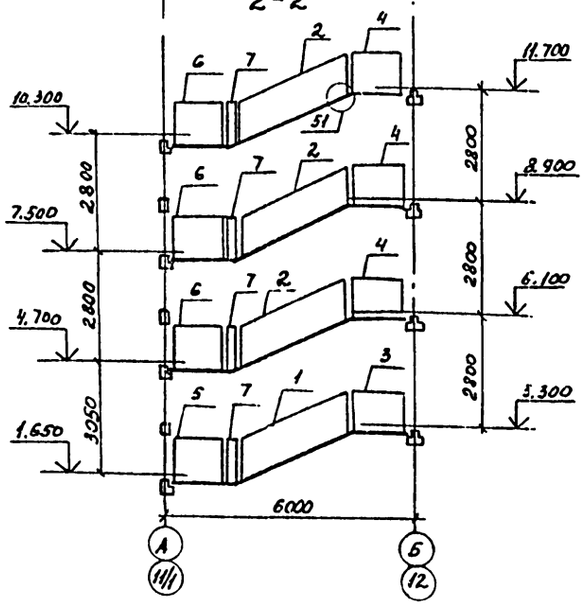

Спецификация к схемам расположения элементов лестниц

Марка поз.	Обозначение	Наименование	Кол. на Л1	Кол. на Л2		Всего	Масса ед. кг	Примечание
		Марши лестничные						
М1	1.050.1-2 вып.1	ЛМП57.11.17-5-3	1	1		2	2100	
М2	1.050.1-2 вып.1	ЛМП57.11.17-5	1	1		2	2400	
М3	1.050.1-2 вып.1	ЛМП57.11.14-5	6	6		12	2200	
		Площадка лестничная						
ЛП1	1.050.1-2 вып.1	ЛПП 14 15 В	1	1		2	590	
		Проступь накладная.						
С1	1.050.1-2 вып1	1АН 13.3	74	74		148	50	
С2	1.050.1-2 вып1	2АН 14.5	32	32		64	70	
С3	1.050.1-2 вып.1	2АН14.3В	3	3		6	50	
С4	1.050.1-2 вып.1	2АН14.5В	13	13		26	70	
		Ограждения.						
1	1.050.1-2 вып2	ОМ17-1	4	4		8	38.2	
2	1.050.1-2 вып.2	ОМ14-1	12	12		24	36.6	
3	1.050.1-2 вып.2	ОМВ17-1	2	2		4	15.8	
4	1.050.1-2 вып.2	ОМВ14-1	6	6		12	21.1	
5	1.050.1-2 вып2	ОМН17-1	1	1		2	15.2	
6	1.050.1-2 вып.2	ОМН14-1	3	3		6	15.5	
7	1.050.1-2 вып.2	ОМД-1	4	4		8	2.6	
8	1.050.1-2 вып.2	ОК26-4	4	—		4	15.3	
9	1.050.1-2 вып.2	ОП12-1	1	1		2	18.3	
		Изделия соединительные						
МС30	1.020-1/83 вып 7-1	МС30	1	1		2	2.90	
МС32	1.020-1/83 вып. 6-1	МС32	1	1		2	0.93	
МС33	1.020-1/83 вып.6-1	МС33	3	3		6	0.19	
МС34	1.020-1/83 вып6-1	МС34	110	110		220	0.50	
ММ41	2.250-1 вып.3	ММ41	16	-		16	0.2	

1. Узлы замаркированы по серии 1.020-1/83 вып 6-1.
2. Крепление ограждения поз.8 (ОК26-4) выполнять по аналогии с узлом „А" серии 2.250-1 вып. 3 лист 11.

Схема расположения проступей маршей.

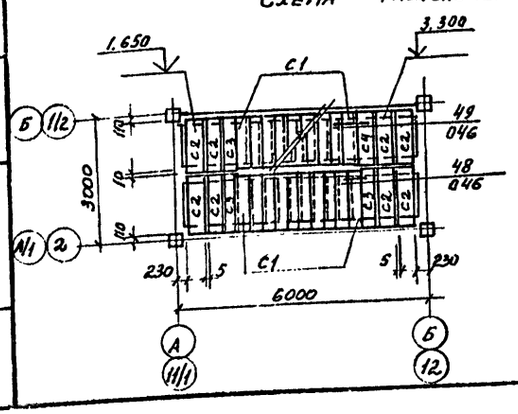

Схема расположения проступей площадки.

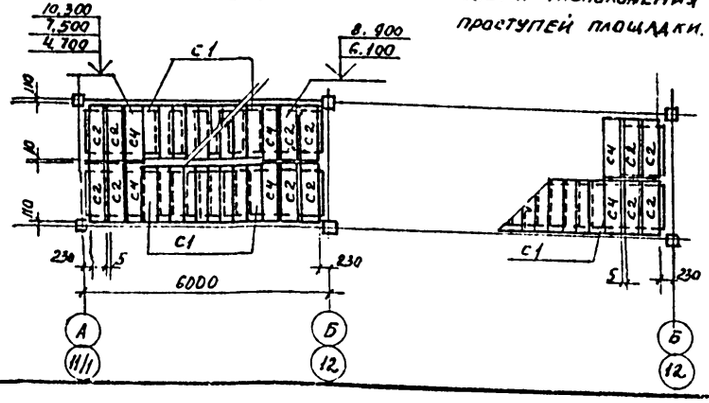

Инв. № подл. | Подпись и дата | Взам. инв. №

Привязан

Инв. №

ГИП	Фивикер	
Н. контр.	Сахновская	
Гл. констр.	Рубан	
Гл. спец.	Розенблат	
Рук. гр.	Солей	
Вед. инж.	Кастрюлин	
Вед. инж.	Сухоруков	
Вед. инж.	Клименко	
Инженер	Коротких	

ТП 503-2-21.86 КЖ

Автотранспортное предприятие на 650 легковых автомобилей-такси с закрытой стоянкой

Закрытая стоянка

Стадия	Лист	Листов
РП	29	

Схемы расположения элементов лестниц

Минавтотранс РСФСР Гипроавтотранс Ростовский филиал

ТИПОВОЙ ПРОЕКТ 503-2-21.86 АЛЬБОМ I

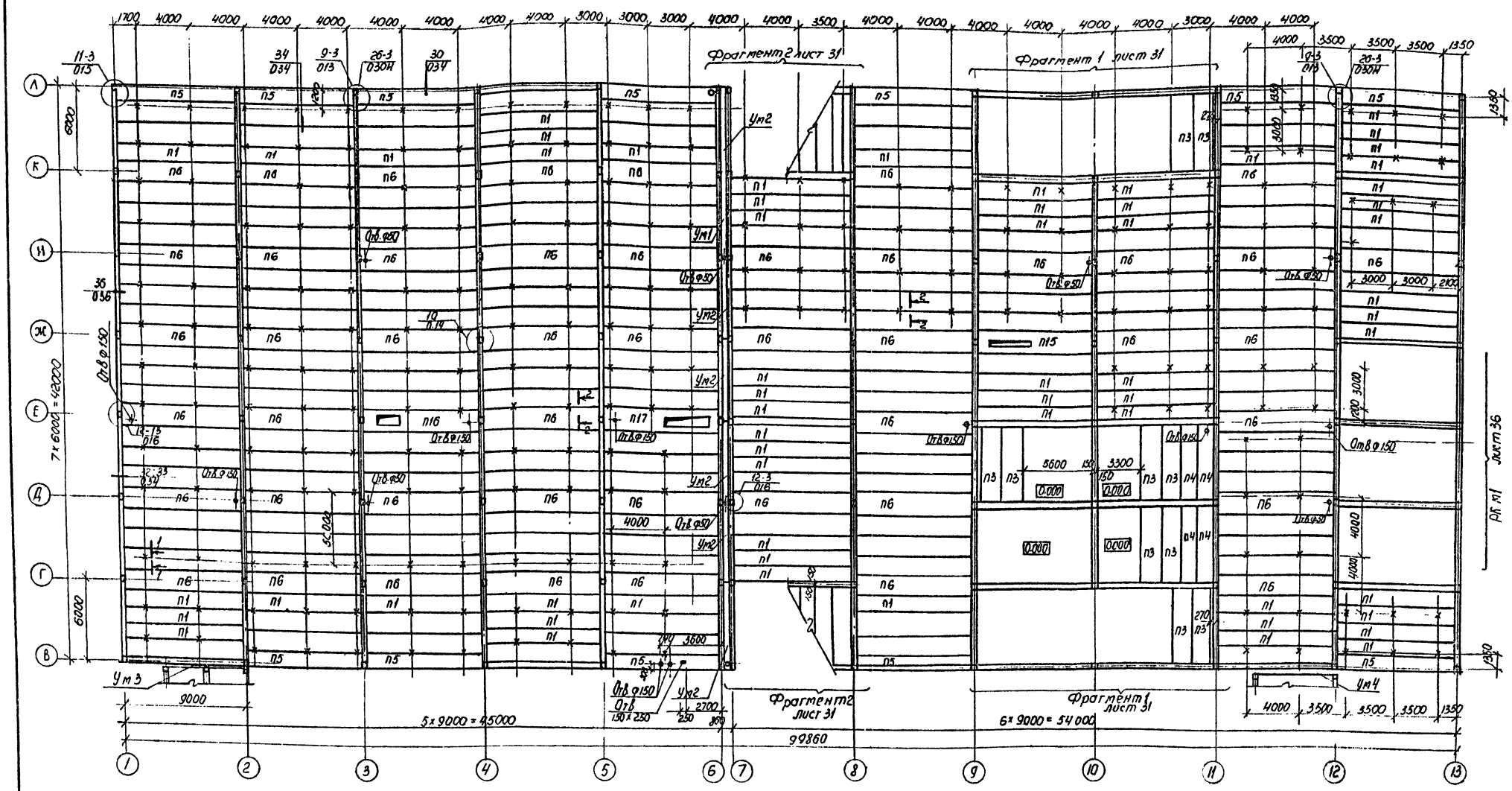

1-1

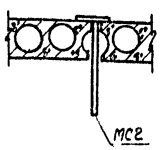

2-2

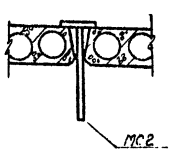

1. Монтаж сборных железобетонных плит производить в соответствии с указаниями СНиП III-16-80, СНиП II-15-76 и серий 1.020-1/83, 1.041.1-2. Особое внимание следует обратить на наличие шпонок на боковых гранях плит.
2. Замоноличиваемые швы между элементами перекрытий и покрытий выполнять с обеспечением надежного сцепления раствора со сборными железобетонными элементами.
3. Отверстия в плитах размером до 150мм пробивать в местах расположения пустот, не нарушая целостности ребер.
4. Все незаделанные плиты марки П2
5. Узлы заделки см. серии 1.020-1/83, вып. 6-1

Привязан

Инв. №

ГИП	Финкер	
Н. контр.	Сахновская	
Нач. отд.	Чашинцева	
Гл. конст.	Рубан	
Гл. спец.	Розенблат	
Вед. инж.	Кастрюлин	
Инж.	Усиков	

ТП 503-2-21.86 КЖ

Автотранспортное предприятие на 650 легковых автомобилей-такси с закрытой стоянкой

Закрытая стоянка	Стадия	Лист	Листов
	РП	30	

Схема расположения плит перекрытия на отм. 3.300

Минавтотранс РСФСР ГИПРОАВТОТРАНС Ростовский филиал

Инв. № подл. | Подпись и дата | Взам. инв. №

ТИПОВОЙ ПРОЕКТ 503-2-21.86 АЛЬБОМ I

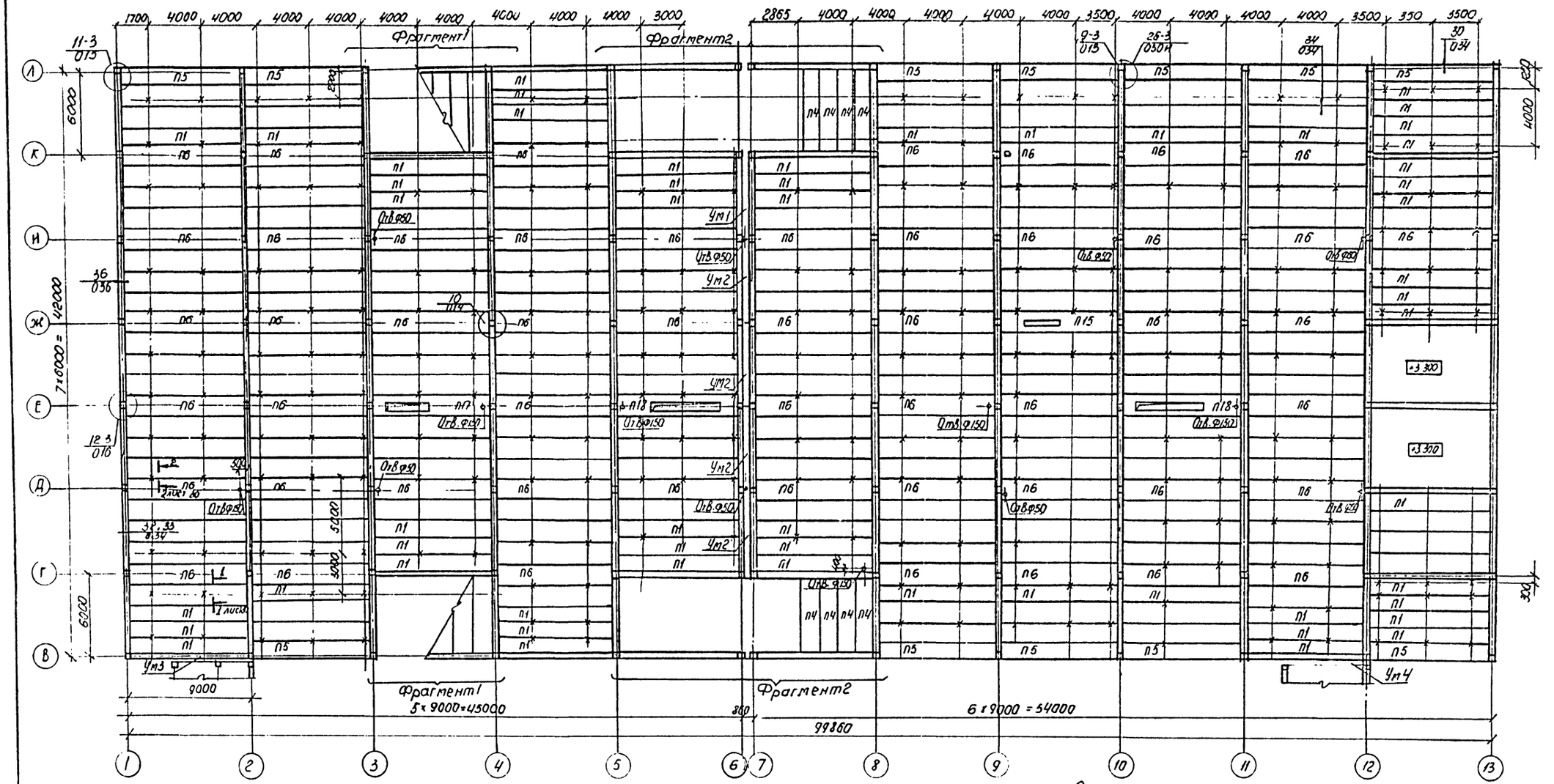

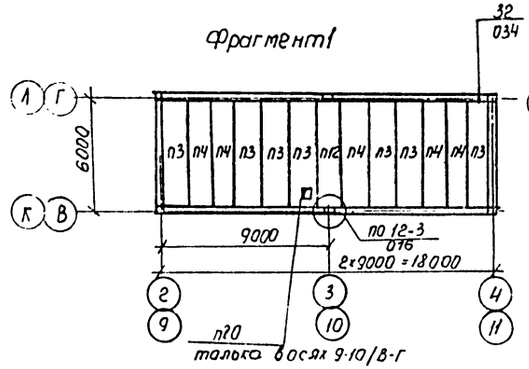

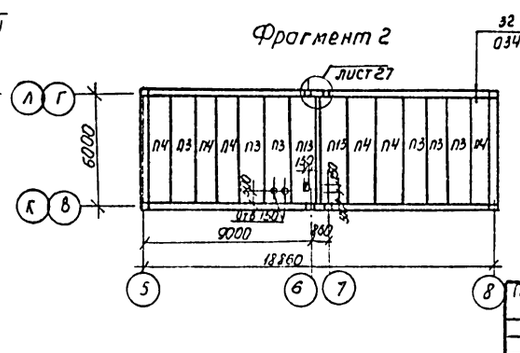

1. Общие указания по монтажу плит даны на листе 30
2. Все незамаркированные плиты марки П2
3. Узлы замаркированы по серии 1.020-1/83 вып. 6-1, кроме особо оговоренных.
4. На фрагментах 1 и 2 плиты укладываются по наклонным ригелям.

ГИП	Финкер		ТП 503-2-21.86 КЖ
Н.контр.	Сахновская		Автотранспортное предприятие на 650 легковых автомобилей-такси с закрытой стоянкой
Нач.отд.	Пашинцев		Закрытая стоянка — Стадия: РП; Лист: 31; Листов:
Гл.конст.	Рубан		
Гл.спец.	Розенблат		Схема расположения плит перекрытия на отм. 6.100
Вед.инж.	Костралин		Минавтотранс РСФСР ГИПРОАВТОТРАНС Ростовский филиал
Инж.	Усиков		

Привязан

Инв. №

ТИПОВОЙ ПРОЕКТ 503-2-21.86 АЛЬБОМ I

Схема расположения плит перекрытия на отм 8.900

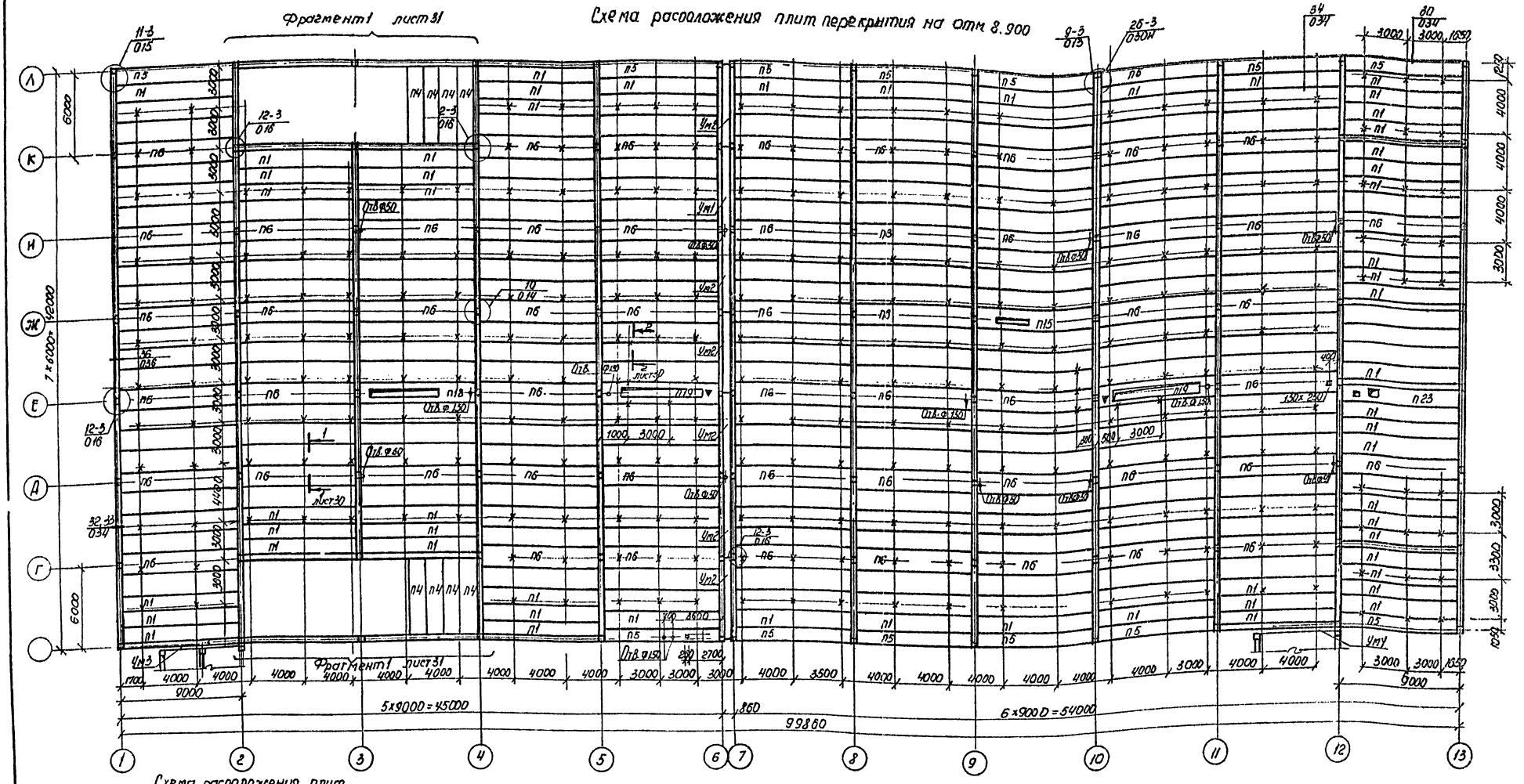

Схема расположения плит перекрытия в лестнице Л1 на отм -3.300; 6.100; 8.900; 11.700.

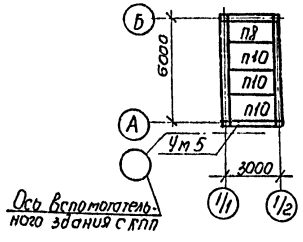

1 Общие указания по монтажу плит даны на листе 30
2 Знаком ▼ указана ориентация плит при монтаже.
3 Все незамаркированные плиты марки П2.

ТП 503-2-21.86 КЖ			
Автотранспортное предприятие на 650 легковых автомобилей-такси с закрытой стоянкой			
Закрытая стоянка	Стадия	Лист	Листов
	РП	32	
Схемы расположения плит перекрытия на отм. 8.900 и в лестнице Л1.	Минавтотранс РСФСР ГИПРОАВТОТРАНС Ростовский филиал		

ГИП	Финкер	
Н. контр	Сахновская	
Нач отд.	Пашинцев	
Гл. констр	Рубан	
Гл. спец	Розенблат	
Вед инж	Кастрюлин	
Инж.	Усиков	

Привязан

Инв. №

Инв. № подл. | Подпись и дата | Взам. инв. №

ТИПОВОЙ ПРОЕКТ 503-2-21.86 АЛЬБОМ I

Схема расположения плит покрытия на отм. 11.700

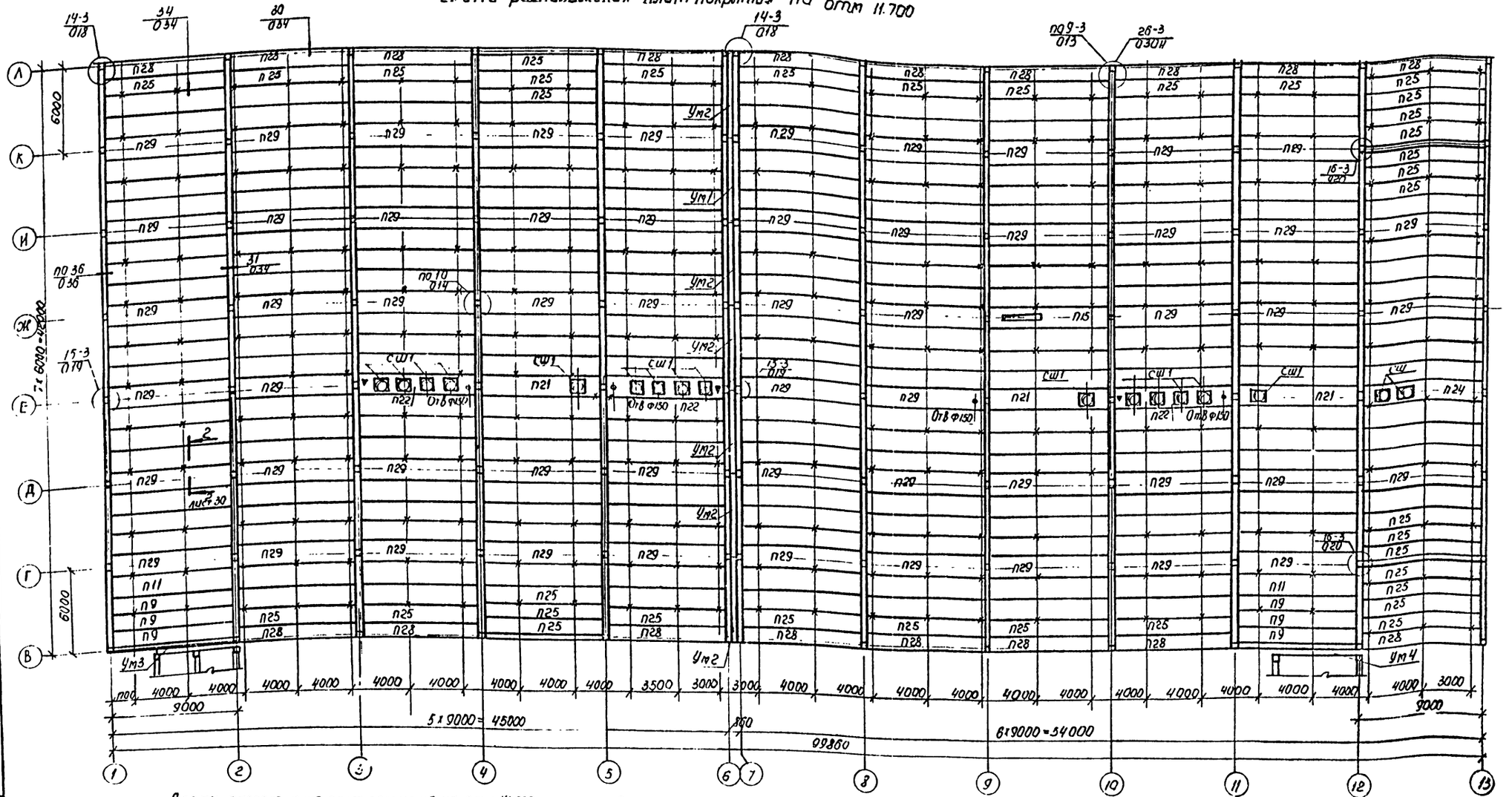

Схемы расположения плит покрытия на отм. 14.500

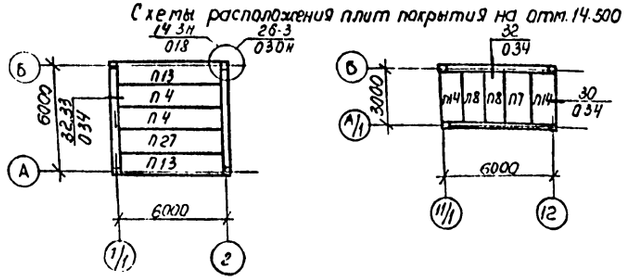

1. Общие указания по монтажу плит см. лист 30
2. Знаком ▼ указана ориентация плиты при монтаже
3. Все незамаркированные плиты – марки П26
4. Стаканы СШ1 монтировать по узлу на листе 28.

Привязан

Инв. №

ГИП	Финкер		
Н. контр.	Сахновская		
Нач. отд.	Пашинцев		
Гл. констр.	Рубан		
Гл. спец.	Розенблат		
Вед. инж.	Кастрюлин		
Инж.	Усиков		

ТП 503-2-21.86 КЖ

Автотранспортное предприятие на 650 легковых автомобилей-такси с закрытой стоянкой

Закрытая стоянка

Стадия	Лист	Листов
РП	33	

Схемы расположения плит покрытия на отм. 11.700 и 14.500

Минавтотранс РСФСР ГИПРОАВТОТРАНС Ростовский филиал

Инв. № подл. | Подп. и дата | Взам. инв. №

Спецификация к схемам расположения плит перекрытий и покрытий

Марка, поз.	Обозначение	Наименование	Кол. на отм. 3.30	6.10	8.90	11.70	14.50		Всего	Масса ед., кг	Примечание
		Плиты									
П1	1.041.1-2, вып.3	ПК86.12-7АтVт	60	55	57	—	—		172	3100	
П2	1.041.1-2, вып.3	ПК86.15-6АтVт	148	167	176	—	—		491	4000	
П3	1.041.1-2, вып.1	ПК56.15-7АтVт	23	12	11	—	—		49	2600	
П4	1.041.1-2, вып.1	ПК56.12-9АтVт	14	20	13	—	2		54	2000	
П5	1.041.1-2, вып.3	ПК86.12-7АтVт-1	12	12	14	—	—		38	3100	
П6	1.041.1-2, вып.3	ПК86.15-6АтVт-2	47	51	54	—	—		152	4000	
П7	1.041.1-2, вып.5	ПК27.15-10АIIIт	—	—	—	—	1		1	1300	
П8	1.041.1-2, вып.5	ПК.27.12-8АIIIт	1	1	1	1	2		6	900	
П9	1.041.1-2, вып.3	ПК86.12-8АтVт	—	—	—	6	—		6	3100	
П10	1.041.1-2, вып.5	ПК27.15-6АIIIт	3	3	3	3	—		12	1300	
П11	1.041.1-2, вып.3	ПК86.15-8АтVт	—	—	—	2	—		2	4000	
П12	1.041.1-2, вып.1	ПК56.15-7АтVт-2	2	—	2	—	—		4	2600	
П13	1.041.1-2, вып.1	ПК56.12-9АтVт-1	—	4	—	—	2		6	2000	
П14	1.041.1-2, вып.1	ПК27.12-8АтVт-2	—	—	—	—	2		2	900	
П15	503-2-21.86 альбом IV	ПРС86.15-8АтVт-1	1	1	1	1	—		4	4000	
П16	503-2-21.86 альбом IV	ПРС86.15-8АтVт-2	1	—	—	—	—		1	4620	
П17	503-2-21.86 альбом IV	ПРС86.15-8АтVт-3	1	1	—	—	—		2	4620	
П18	503-2-21.86 альбом IV	ПРС86.15-8АтVт-4	—	2	1	—	—		3	4620	
П19	503-2-21.86 альбом IV	ПРС86.15-8АтVт-5	—	—	2	—	—		2	4620	
П20	503-2-21.86 альбом IV	ПРС56.15-6АтVт-1	1	—	—	—	—		1	2980	
П21	503-2-21.86 альбом IV	ПРС86.15-8АтVт-6	—	—	—	3	—		3	4620	
П22	503-2-21.86 альбом IV	ПРС86.15-8АтVт-7	—	—	—	3	—		3	4620	
П23	503-2-21.86 альбом IV	ПРС86.15-8АтVт-8	—	—	1	—	—		1	4620	
П24	503-2-21.86 альбом IV	ПРС86.15-8АтVт-9	—	—	—	1	—		1	4620	
		Стаканы									
СШ1	1.494-24, вып.1	Стакан СБ7А-2	—	—	—	17	—		17	290	
		Участки монолитные									
Ум1	Лист 35	Ум1	1	1	1	1	—		4		
Ум2	Лист 35	Ум2	6	4	6	6	—		22		
Ум3	Лист 35	Ум3	1	1	1	1	—		4		
Ум4	Лист 36	Ум4	1	1	1	1	—		4		
Ум5	Лист 36	Ум5	1	1	1	1	—		4		
		Перекрытие монолитное									
РКм1	Лист 37	РКм1	1	—	—	—	—		1		

Продолжение

Марка поз.	Обозначение	Наименование	Кол. на отм 3.30	6.10	8.90	11.70	14.50		Всего	Масса ед. кг	Примечание
		t=-20° -30°С									
		Снег II район —									
		Плиты									
П25	1.041.1-2, вып.3	ПК86.12-7АтVт	—	—	—	36	—		36	3100	
П26	1.041.1-2, вып.3	ПК86.15-6АтVт	—	—	—	195	—		195	4000	
П27	1.041.1-2, вып.1	ПК56.15-7АтVт	—	—	—	—	1		1	2600	
П28	1.041.1-2, вып.3	ПК86.12-7АтVт-1	—	—	—	18	—		18	3100	
П29	1.041.1-2, вып.3	ПК86.15-6АтVт-2	—	—	—	56	—		56	4000	
		t=-20°, -30°С									
		Снег III, IV районы									
		t=-40°С,									
		Снег II, III, IV районы									
		Плиты									
П25	1.041.1-2, вып.3	ПК86.12-8АтVт	—	—	—	36	—		36	3100	
П26	1.041.1-2, вып.3	ПК86.15-8АтVт	—	—	—	195	—		195	4000	
П27	1.041.1-2, вып.1	ПК56.15-8АтVт	—	—	—	—	1		1	2600	
П28	1.041.1-2, вып.3	ПК86.12-8АтVт-1	—	—	—	18	—		18	3100	
П29	1.041.1-2, вып3	ПК86.15-8АтVт-2	—	—	—	56	—		56	1000	
		Изделия соединительные									
МС-11	1.020-1/83, вып.6-1	МС-11	4	7	8	11	—		30	1,61	
МС-13	1.020-1/83, вып.6-1	МС-13	68	82	88	104	—		342	0,73	
МС-14	1.020-1/83, вып7-1	МС-14	16	10	12	—	—		38	0,66	
МС-15	1.020-1/83, вып6-1	МС-15	16	10	12	28	16		82	0,47	
МС-18	1.020-1/83, вып.6-1	МС-18	66	67	44	88	—		265	0,42	
МС-19	1.020-1/83, вып.7-1	МС-19	72	60	44	—	—		176	0,51	
МС-21	1.020-1/83, вып.6-1	МС-21	—	—	—	41	8		49	5,31	
МС-26	1.020-1/83, вып.7-1	МС-26	24	24	28	36	8		120	3,2	
МС2	503-2-21.86 альбом IV	МС2	239	259	300	289	—		1097	3,96	
МС11	503-2-21.86 альбом IV	МС11	—	—	—	68	—		68	0,43	
РМ4	503-2-21.86 альбом IV	РМ4	—	—	—	17	—		17	41,6	

Инв. № подл. | Подпись и дата | Взам. инв. №

Привязан

Инв. №

ГИП	Финкер	
Н.контр.	Сахновская	
Нач.отд.	Пашинцев	
Гл.констр.	Рубан	
Гл.спец.	Розенблат	
Вед.инж.	Кастрюлин	
Инж.	Усиков	

ТП 503-2-21.86 КЖ

Автотранспортное предприятие на 650 легковых автомобилей-такси с закрытой стоянкой

Закрытая стоянка

Стадия	Лист	Листов
РП	34	

Спецификация к схемам расположения плит перекрытий и покрытий

Минавтотранс РСФСР
ГИПРОАВТОТРАНС
Ростовский филиал

ТИПОВОЙ ПРОЕКТ 503-2-21.86 АЛЬБОМ I

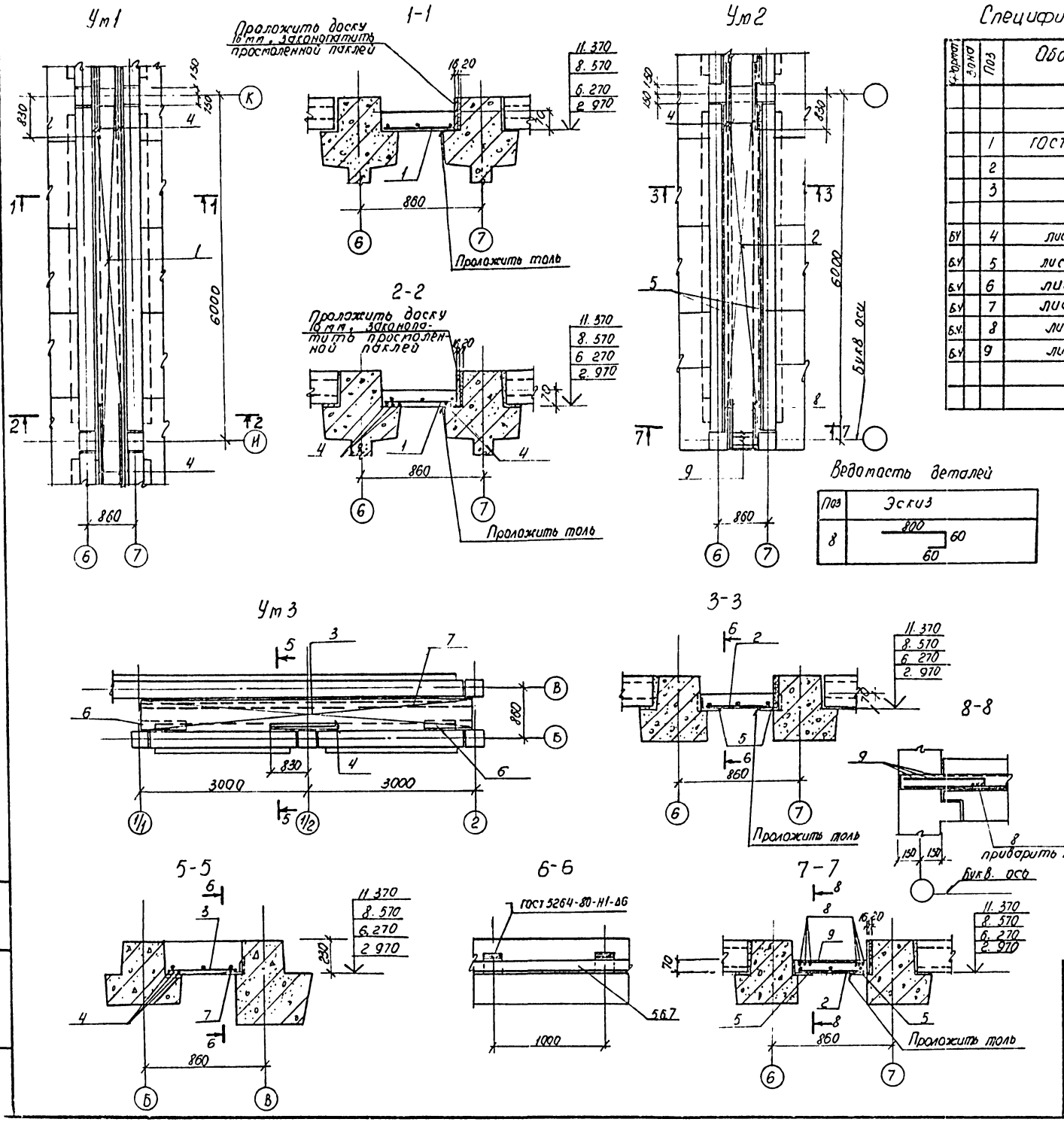

Спецификация участков монолитных Ум1 ÷ Ум3

Формат	Зона	Поз	Обозначение	Наименование	Кол. на исполн. Ум1	Ум2	Ум3			Примечание
				Сборочные единицы						
				Сетки						
		1	ГОСТ 8478-81	С $\frac{4ВрI-200}{4ВрI-250}$ - 520 × 6300	1	—	—			
		2	"	С $\frac{4ВрI-200}{4ВрI-250}$ 690 × 6300	—	1	—			
		3	"	С $\frac{4ВрI-(\times100)-200}{4ВрI-200}$ 550 × 6000	—	—	1			
				Детали						
БУ		4	лист 35	ф12 А III ГОСТ 8510-72* ℓ=1660	12	-	3			
Б.У		5	лист 35	Уголок $\frac{140\times90\times10\ ГОСТ\ 8510-72*}{ВСТ\ 3КП2\ ГОСТ\ 380-71*}$ ℓ=5700	—	2	—			
Б.У		6	лист 35	ℓ=1350	—	—	2			
Б.У		7	лист 35	ℓ=6000	—	—	1			
Б.У.		8	лист 35	ф 12 А III ГОСТ 5781-82* ℓ=920	—	6	—			
Б.У		9	лист 35	ф 6 А III ГОСТ 5781-82* ℓ=540	—	3	—			
				Материалы						
				Бетон класса В15	0.24	0.24	0.73			м³

Ведомость расхода стали на элемент, кг.

Марка элемента	Изделия арматурные. Арматура класса А III ГОСТ 5781-82* ф6	ф12	Итого	Вр I ГОСТ 6727-80 ф4		Итого	Всего	Изделия закладные. Прокат марки Вст3кп2 ГОСТ 8510-72* 1.140×90×10	Итого	Всего	Общий расход
Ум 1	–	17,73	17,73	4.48		4.48	22,21	—	—	–	22,21
Ум 2	0,36	4.91	5.27	4.48		4.48	9.75	99,8	99,8	99.8	109.6
Ум 3	–	4.43	4.43	4.42		4.42	8.85	152,3	152,3	152.3	161.15

1. Защитный слой бетона для рабочей арматуры монолитных участков принят 10 мм
2. Расход материалов на Ум1 и Ум2 дан на 6 м
3. В монолитном участке Ум3 стержни сетки поз 3 приварить к закладной детали ригеля и поз. 6, 7

Привязан

Инв. №

ГИП	Финкер		ТП 503-2-21.86 КЖ
Н. контр.	Сахновская		Автотранспортное предприятие на 650 легковых автомобилей-такси с закрытой стоянкой
Нач. отд.	Пашинцев		Закрытая стоянка
Гл. констр.	Рубан		Стадия: РП; Лист: 35; Листов:
Гл. спец.	Розенблат		Участки монолитные Ум1 ÷ Ум3
Вед. инж.	Кастрюлин		Минавтотранс РСФСР ГИПРОАВТОТРАНС Ростовский филиал
Инж.	Усиков		

УМ4

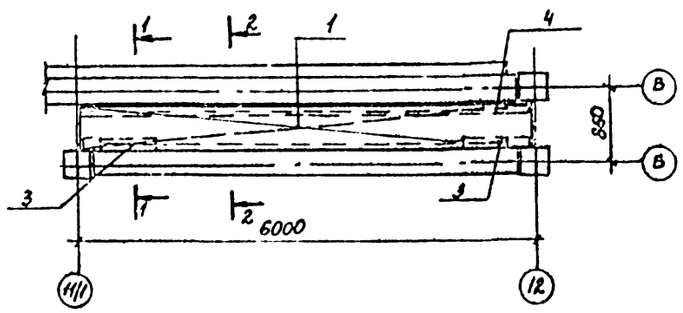

УМ5

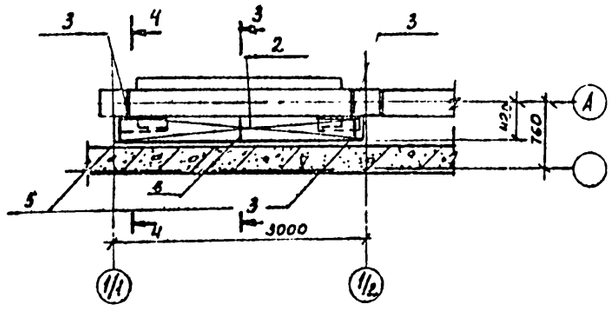

Спецификация участков монолитных УМ4, УМ5

Поз.	Обозначение	Наименование	Кол. на испол. УМ4	Кол. на испол. УМ5	Примечание
		Сборочные единицы			
		сетки			
1	ГОСТ 8478-81	С $\frac{4ВрI-200}{4ВрI-200}$ 550×6000	1	-	
2	503-2-21.86 альбом IV	С11	-	1	
		Детали			
		Уголок $\frac{L140\times90\times10\ ГОСТ\ 8510-72}{Ст3кп2\ ГОСТ\ 380-71*}$			
3	лист-36	с=1350	2	2	
4	лист 36	с=6000	1	-	
		изделия закладное			
5	503-2-21.86 альбом IV	МН13	-	2	
6	503-2-21.86 альбом IV	МН14	-	1	
		Материалы			
		бетон класса В15	0,13	0,21	м³

1-1

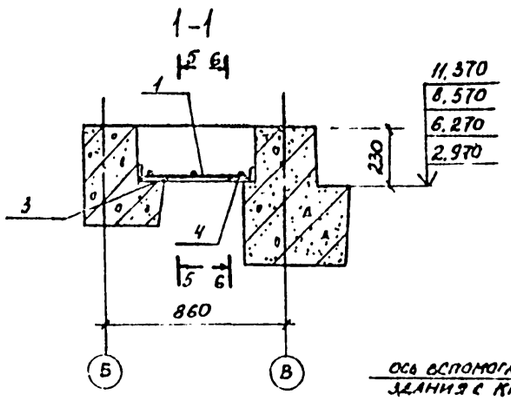

3-3

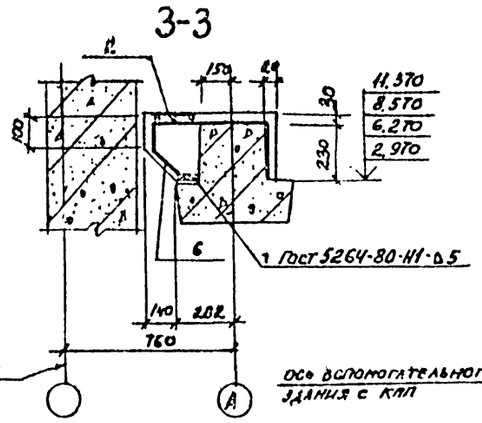

Ч-Ч

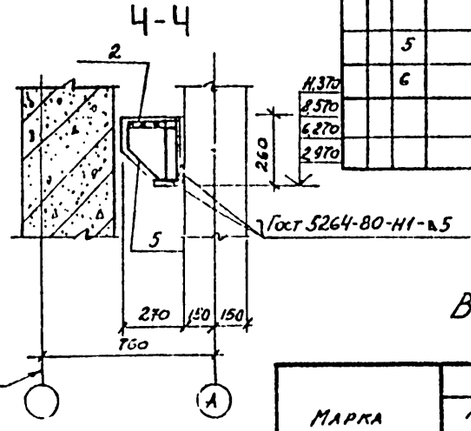

2-2

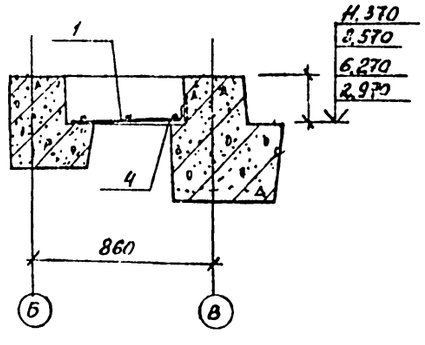

6-6

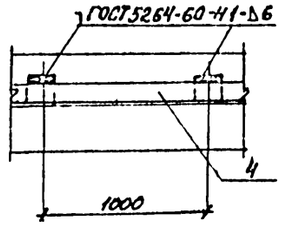

5-5

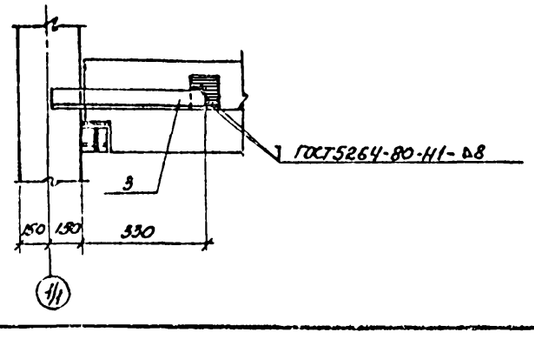

Ведомость расхода стали на элемент, кг

Марка элемента	Изделия арматурные: Арматура класса AI ГОСТ 5781-82* ф8	ф10		Итого	Арматура класса Вр I ГОСТ 6727-80 ф4	Итого	Всего	Изделия закладные: Прокат марки Вст3кп2 ГОСТ 8510-72*/ГОСТ 19903-74*/ГОСТ 8509-72 L140×90 ф10	8×40	150×5	Итого	Арматура класса AI ГОСТ 5781-82* ф10	Итого	Всего	Общий расход
Ум 4	—	—		—	4,42	4,42	4,42	128,6	—	—	128,6	—	—	128,6	133,02
Ум 5	1,33	5,62		6,95	—	—	6,95	47,3	4,62	0,94	52,86	0,37	0,37	53,23	60,2

1. Защитный слой бетона для рабочей арматуры монолитных участков принят 10 мм.
2. В монолитном участке УМ-4 стержни сетки поз. 1 приварить к поз. 3, поз. 4 и закладному изделию ригеля.

Гип	Финкер		ТП 503-2-21.86 КЖ
Н.контр	Гахюбская		Автотранспортное предприятие на 650 легковых автомобилей-такси с закрытой стоянкой
Нач.отд	Ланщикова		Закрытая стоянка — Стадия: РП; Лист: 36; Листов:
П.контр	Рубан		Участки монолитные УМ4, УМ5
Гл.спец	Розенкрат		Минавтотранс РСФСР ГИПРОАВТОТРАНС Ростовский филиал
Вед.инж	Кастрикин		
Инж.	Ченкол		

Привязан

Инв. №

Инв. № подл. | Подпись и дата | Взам. инв. №

ТИПОВОЙ ПРОЕКТ 503-2-21.86 АЛЬБОМ I

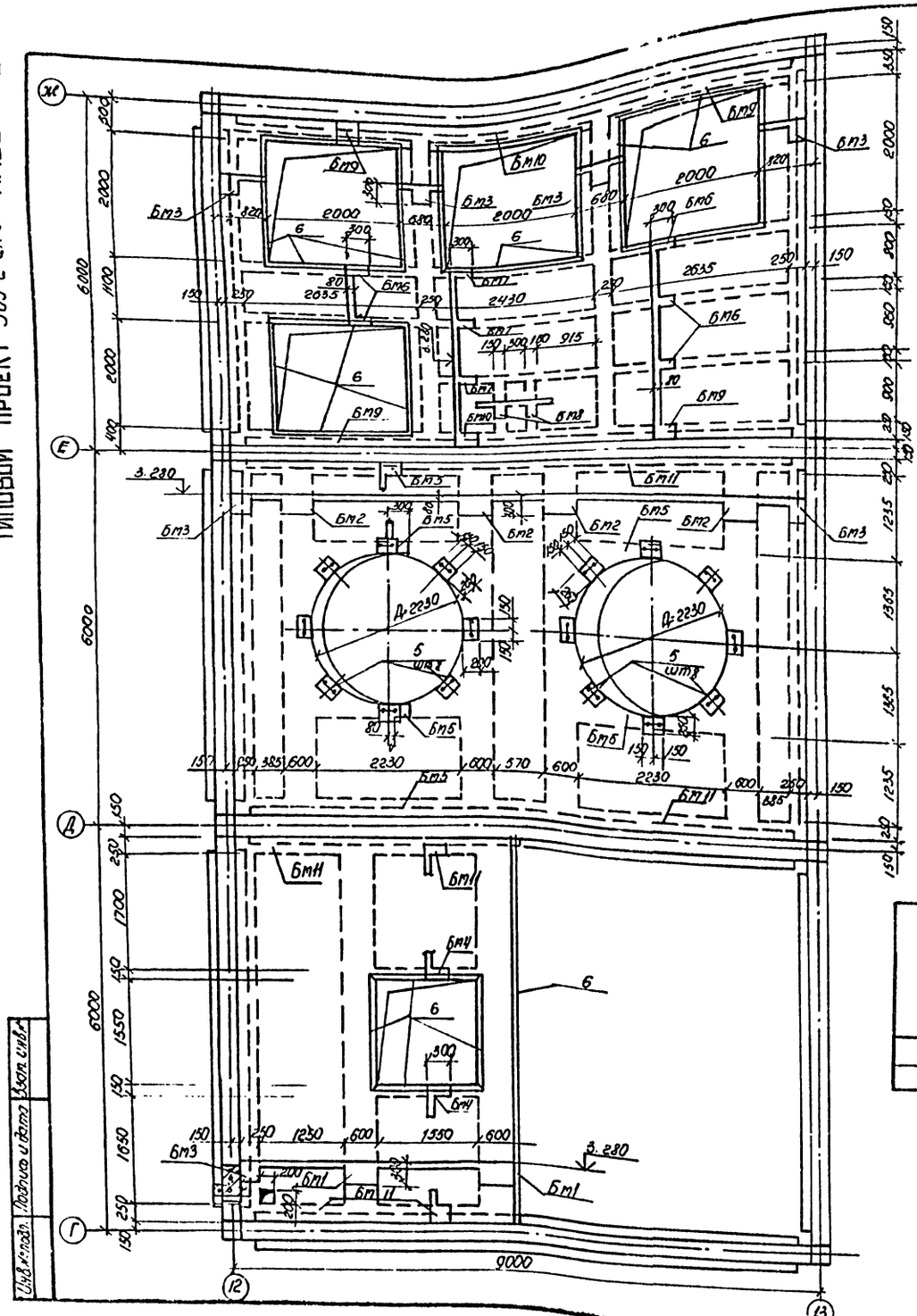

Спецификация перекрытия РК м1 (отм. 3.280)

Формат	Зона	Поз.	Обозначение	Наименование	Пм1 шт1	Бм1 шт2	Бм2 шт4	Бм3 шт7	Бм4 шт2	Бм5 шт8	Бм6 шт4	Бм7 шт3	Бм8 шт2	Бм9 шт4	Бм10 шт2	Бм11 шт4	Примечание
				Сборочные единицы													
А5		1	ГОСТ 8478-81	Сетка С $\frac{5Вр1-200}{4Вр1-300}$ 3000	14.0	–	–	–	–	–	–	–	–	–	–	–	м
А5		2	ГОСТ 8478-81	С $\frac{5Вр1-200}{4Вр1-300}$ 2800	25.0	–	–	–	–	–	–	–	–	–	–	–	м
А5		3	ГОСТ 8478-81	С $\frac{5Вр1-200}{4Вр1-300}$ 1800	14.9	–	–	–	–	–	–	–	–	–	–	–	м
А5		4	ГОСТ 8478-81	С $\frac{5Вр1-200}{4Вр1-300}$ 2200	7.0	–	–	–	–	–	–	–	–	–	–	–	м
А4		5	503-2-21.86 альбом IV	Изделие закладное МН12	16	–	–	–	–	–	–	–	–	–	–	–	
А4		6	3400-6/76 вып.1	МН4-46	48.3	–	–	–	–	–	–	–	–	–	–	–	м
А4		7	503-2-21.86 альбом IV	Каркас плоский Кр6	–	10	28	21	–	–	–	–	–	–	–	–	
А4		8	503-2-21.86 альбом IV	Кр7	–	–	–	–	4	–	–	–	–	–	–	8	
А4		9	503-2-21.86 альбом IV	Кр8	–	–	–	–	–	16	–	–	–	–	–	–	
А4		10	503-2-21.86 альбом IV	Кр9	–	–	–	–	–	–	8	–	–	8	–	–	
А4		11	503-2-21.86 альбом IV	Кр10	–	–	–	–	–	–	–	6	–	–	4	–	
А4		12	503-2-21.86 альбом IV	Кр11	–	–	–	–	–	–	–	–	4	–	–	–	
				Детали													
				ф6 А I ГОСТ 5781-82*	–	–	–	–	–	–	–	–	–	–	–	–	
А2		13	лист 38	ℓ=660	–	38	–	–	–	–	–	–	–	–	–	–	0.15кг
А2		14	лист 38	ℓ=460	–	–	190	–	–	–	–	–	–	–	–	–	0.1кг
А2		15	лист 38	ℓ=210	–	–	–	266	–	–	–	–	–	80	32	64	0.05кг
А2		16	лист 38	ℓ=120	–	–	–	–	20	54	80	48	16	–		–	0.03кг
				ф10 А III ГОСТ 5781-82*													
А2		17	лист 38	ℓ=2300	32	–	–	–	–	–	–	–	–	–	–	–	1.42кг
А2		18	лист 38	ℓ=550	–	–	–	–	–	–	10	–	–	8	–	–	0.34кг
А2		19	лист 38	ℓ=1500	–	–	–	–	–	–	10	–	–	8	–	–	0.92кг
				Уголок Б-100×100×7 ГОСТ 8509-72* / Вст3 кп2 ГОСТ 380-71*													
А2		20	лист 38	ℓ=1000	–	–	–	–	–	–	–	–	–	–	–	–	10.8кг
				Материалы на РК м1													
				Бетон класса В15	–	–	–	–	–	–	–	–	–	–	–	–	20.7м³

Ведомость расхода стали на элемент, кг

Марка элемента	Изделия арматурные: Арматура класса А I ГОСТ 5781-82* ф6	ф8	ф12	Итого	А III ГОСТ 5781-82* ф10	ф22	Итого	Вр1 ГОСТ 6727-80* ф5	ф4	Итого	Всего	Изделия закладные: Арматура класса А I ГОСТ 5781-82* ф18	Итого	А III ГОСТ 5781-82* ф8	Итого	Прокат марки Вст3 кп2 ГОСТ 8509-72* L50×5	L100×7	Итого	ГОСТ 19903-74* б=10	Итого	Всего	Общий расход
РК м1	33.6	270.6	316.2	620.4	232.3	1054	1286.3	124.2	42.0	176.2	2082.9	14.4	14.4	29.1	29.1	184.3	216.0	400.3	97.6	97.6	541.4	2624.3

Привязан

Инв. № подл. | Подпись и дата | Взам. инв. №

ГИП	Финкер	
Н.контр.	Сахновская	
Нач отд	Пашинцев	
Гл.констр	Рубан	
Гл.спец	Розенблат	
Рук.гр.	Солед	
Инженер	Полговязов	

ТП 503-2-21.86 КЖ

Автотранспортное предприятие на 550 легковых автомобилей-такси с закрытой стоянкой

Закрытая стоянка

Стадия	Лист	Листов
РП	37	

Монолитное ребристое перекрытие РК м1 на отм. 3.280 Опалубка

Минавтотранс РСФСР ГИПРОАВТОТРАНС Ростовский филиал

ТИПОВОЙ ПРОЕКТ 503-2-21.86 АЛЬБОМ I

Схема расположения нижних сеток Пм1

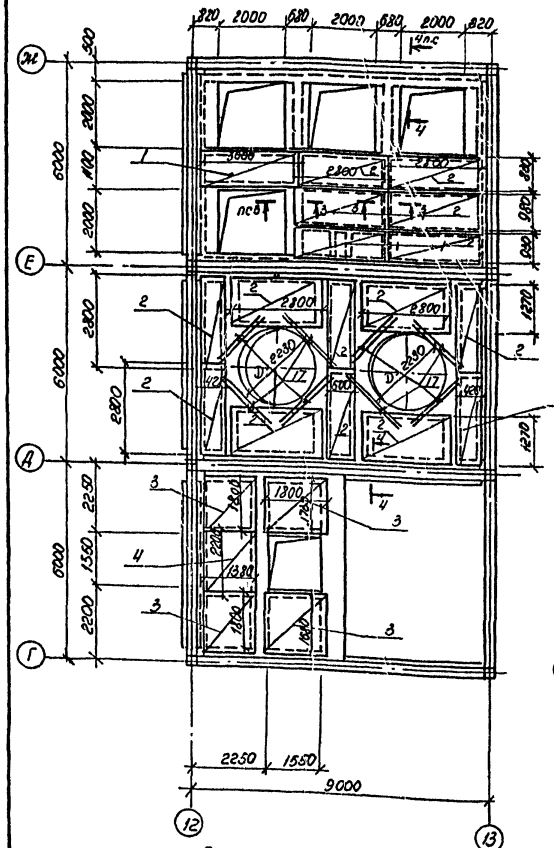

Схема расположения верхних сеток Пм1

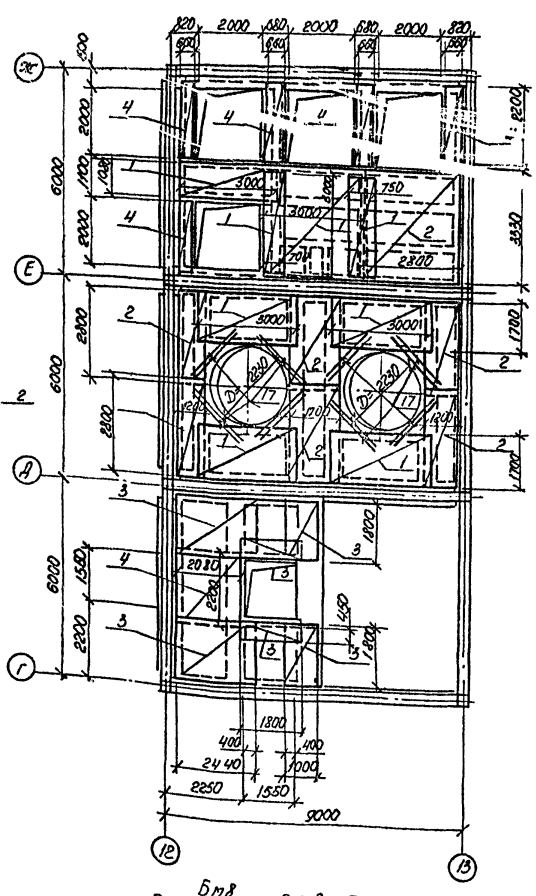

БМ1, БМ2, БМ3

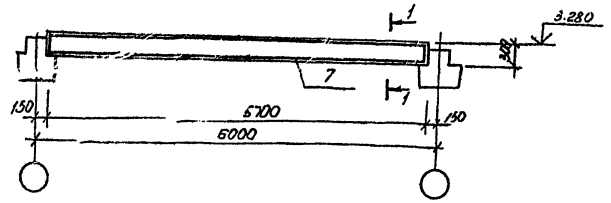

1-1 для БМ1

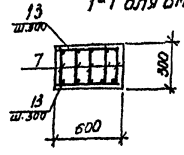

1-1 для БМ2

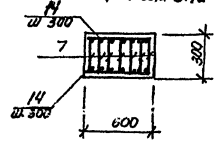

1-1 для БМ3

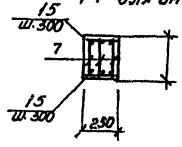

3-3

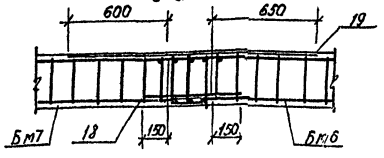

4-4

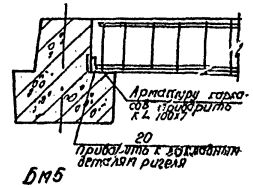

БМ4, БМ11

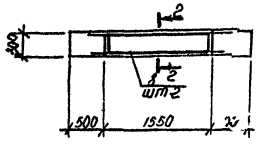

БМ5

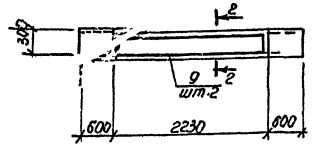

1. Монолитные балки и плита замаркированы на листе 37.
2. Защитный слой для рабочей арматуры плиты 10мм, балок 25мм
3. Свободные концы верхних стержней каркасов поз.10 на крайних опорах загнуть на 100мм при установке.

БМ6, БМ9

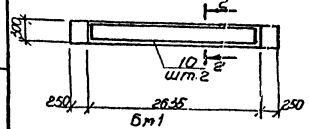

БМ7, БМ10

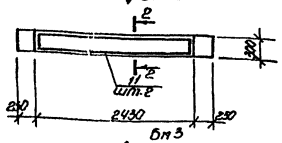

БМ8

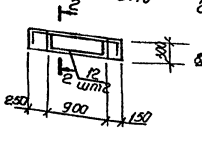

2-2 для БМ4, БМ6÷БМ8

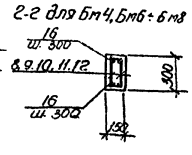

2-2 для БМ5, БМ9÷БМ11

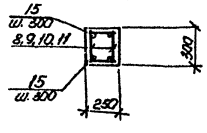

БМ1

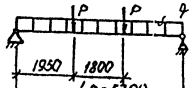

$P = 18.1$ кН
$q = 23.9$ кН/м

БМ2

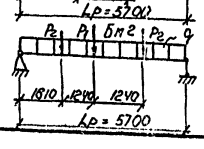

$P_1 = 41.2$ кН
$P_2 = 30.0$ кН
$q = 8.6$ кН/м

БМ3

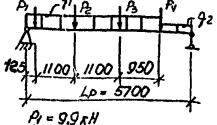

$P_1 = 9.9$ кН
$P_2 = 13.8$ кН
$P_3 = 10.2$ кН
$P_4 = 4.1$ кН
$q_1 = 11.7$ кН/м
$q_2 = 5.0$ кН/м

БМ4÷БМ11

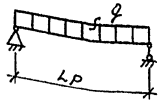

Марка	Lp мм	q кН/м
БМ4	1630	22,3
БМ5	2340	25.6
БМ6	2770	8.0
БМ7	2650	8,0
БМ8	450	9,2
БМ9	2770	4.1
БМ10	2250	4.8
БМ11	2340	4.6

Привязан

Инв. №

ГИП	Финкер	
Н. контр.	Сазоновская	
Нач. отд.	Пашинцев	
Гл. констр.	Рубан	
Гл. спец.	Розенблат	
Рук. гр.	Солей	
Инж.	Долговязов	

ТП 503-2-21.86 КЖ

Автотранспортное предприятие на 650 легковых автомобилей-такси с закрытой стоянкой

Закрытая стоянка

Стадия	Лист	Листов
РП	38	

Монолитное ребристое перекрытие РКМ1 на отм. 3.280 Армирование.

Минавтотранс РСФСР ГИПРОАВТОТРАНС Ростовский филиал

Инв. № подл. | Подпись и дата | Взам. инв.

Схемы расположения стеновых панелей

по оси В

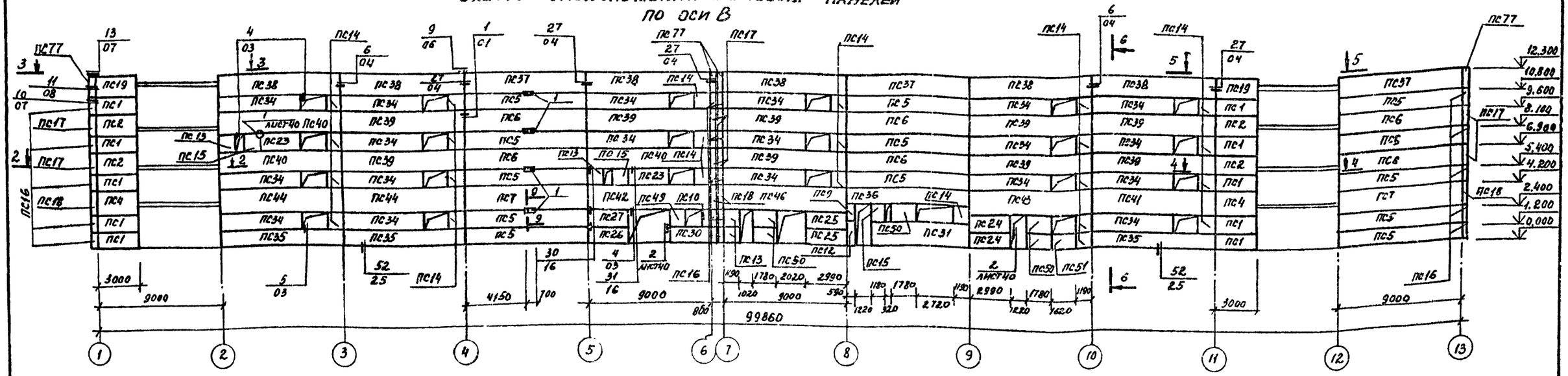

по оси А.

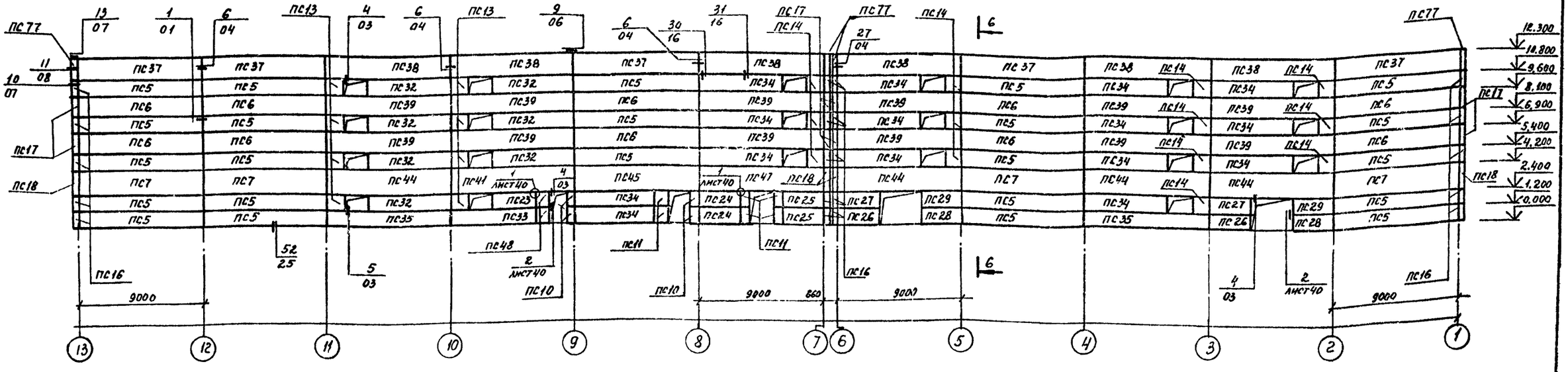

1. Монтаж конструкций производить в соответствии с указаниями СНиП III-16-80 и серии 1.030.1-1 вып. 3-1.
2. На наружные поверхности стеновых панелей нанести полимерцементное покрытие в заводских условиях. Тона цветового покрытия принимать по листу 8 комплекта „АР". Количество панелей с различными цветовыми тонами должно быть указано в конкретном проекте.
3. Неоговоренные узлы приняты по серии 1.030.1-1 вып.3-1
4. Установку стальных элементов поз. 1,2 (МС13, МС14) выполнять при монтаже панелей.
5. Спецификация элементов к схемам расположения панелей дана на листах 42, 43.
6. Стеновые панели приняты из бетона на пористых заполнителях при плотности бетона 900 кг/м³

Инв. № подл. | Подпись и дата | Взам. инв. №

Привязан

Инв. №

ГИП	Финкер		
Н. контр.	Сахновская		
Нач. от.а	Пахомцев		
Гл. констр.	Рубан		
Гл. спец.	Розенблат		
Рук. инж.	Кастрюлин		
Инж.	Усиков		

ТП 503-2-21.86 КЖ

Автотранспортное предприятие на 650 легковых автомобилей-такси с закрытой стоянкой

Закрытая стоянка

Стадия: РП | Лист: 39 | Листов:

Схемы расположения стеновых панелей по осям В, А.

Минавтотранс РСФСР ГИПРОАВТОТРАНС Ростовский филиал

ТИПОВОЙ ПРОЕКТ 503-2-21.86 АЛЬБОМ I

Схемы расположения стеновых панелей

по оси 13

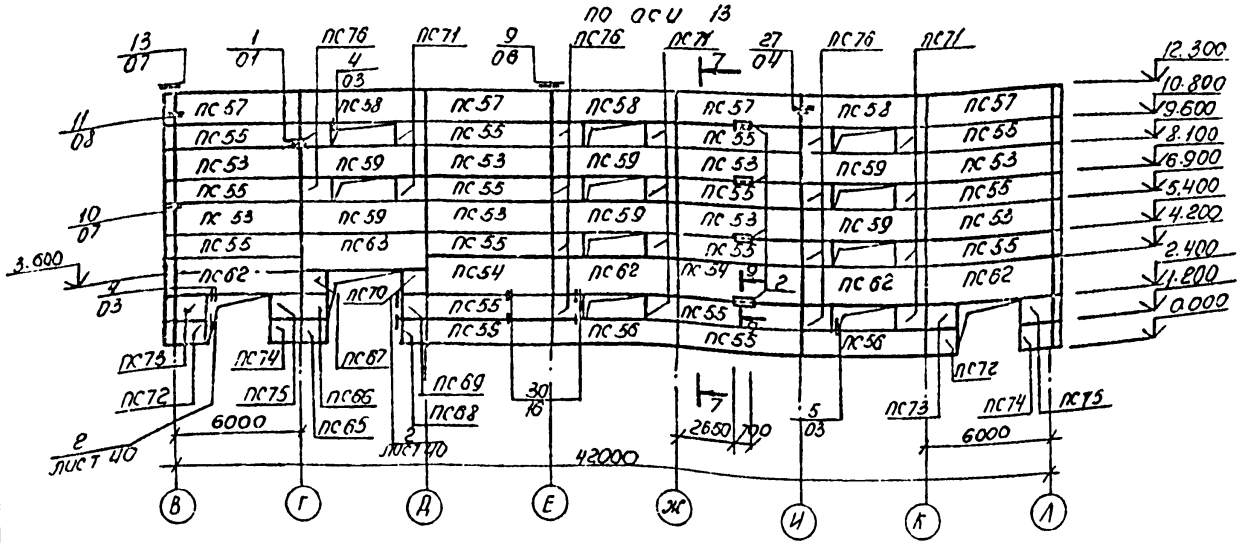

по оси 1

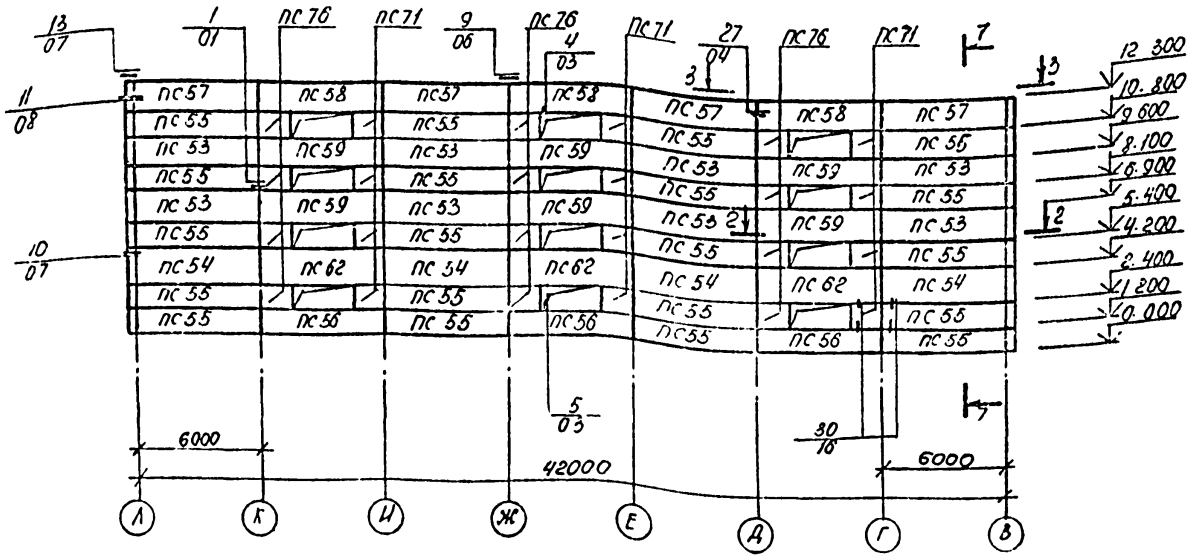

по оси 1/1

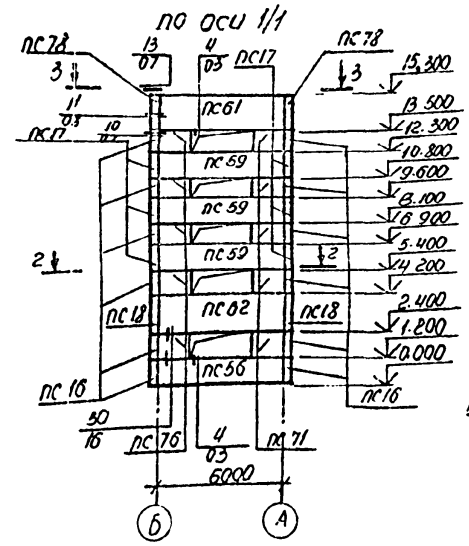

по оси А/1

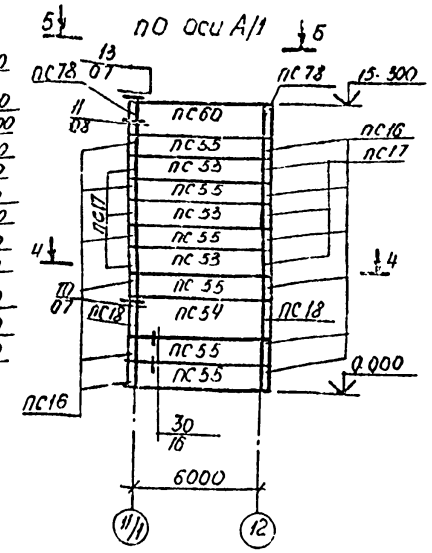

по оси 2

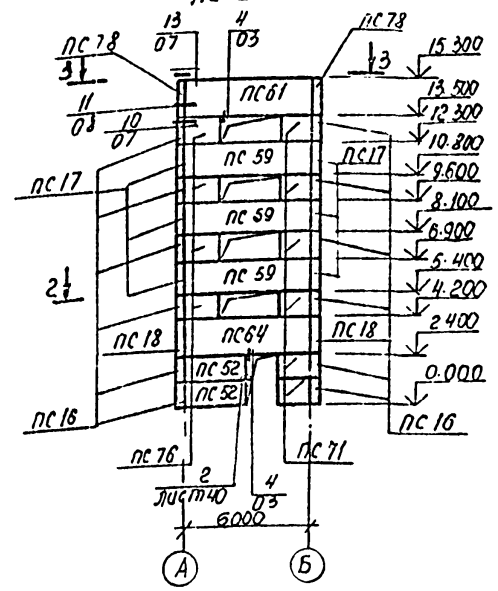

по оси 12

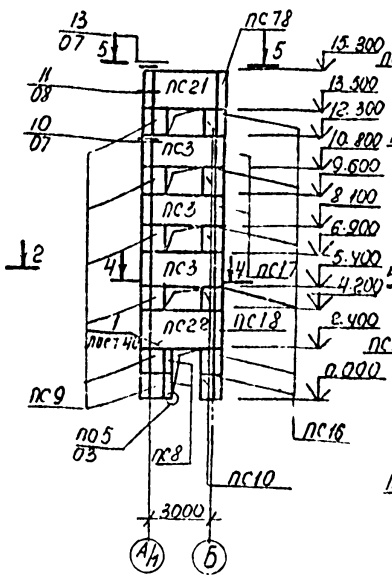

по оси 11/1

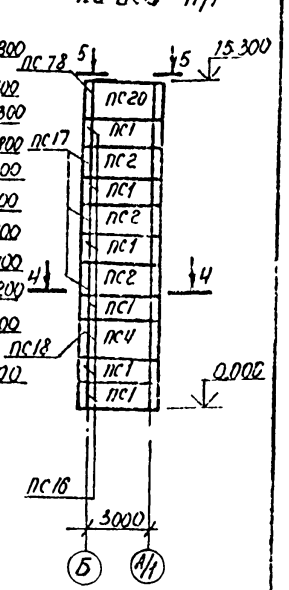

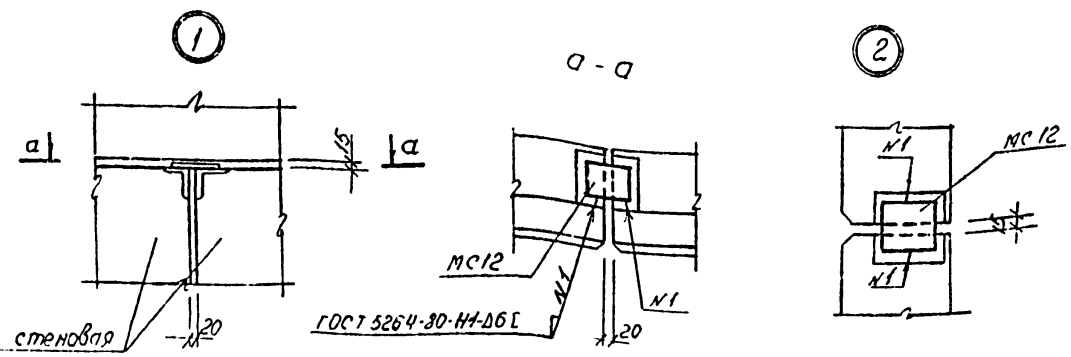

ГИП	Финкер		ТП 503-2-21.86	КЖ
Н.контр.	Сажинская		Автотранспортное предприятие на 600 легковых автомобилей-такси с закрытой стоянкой	
Нач.отд.	Пашинцев		Закрытая стоянка	Стадия: РП; Лист: 40; Листов:
Гл.констр.	Рубан		Схемы расположения стеновых панелей по осям 1,2,12,13, 1/1, А/1 и узлы 1,2	Минавтотранс РСФСР ГИПРОАВТОТРАНС Ростовский филиал
Гл.спец.	Розенблат			
Ведущий	Кастрюлин			
Инж.	Исиков			

Привязан

Инв. №

ТИПОВОЙ ПРОЕКТ 503-2-21.86 АЛЬБОМ I

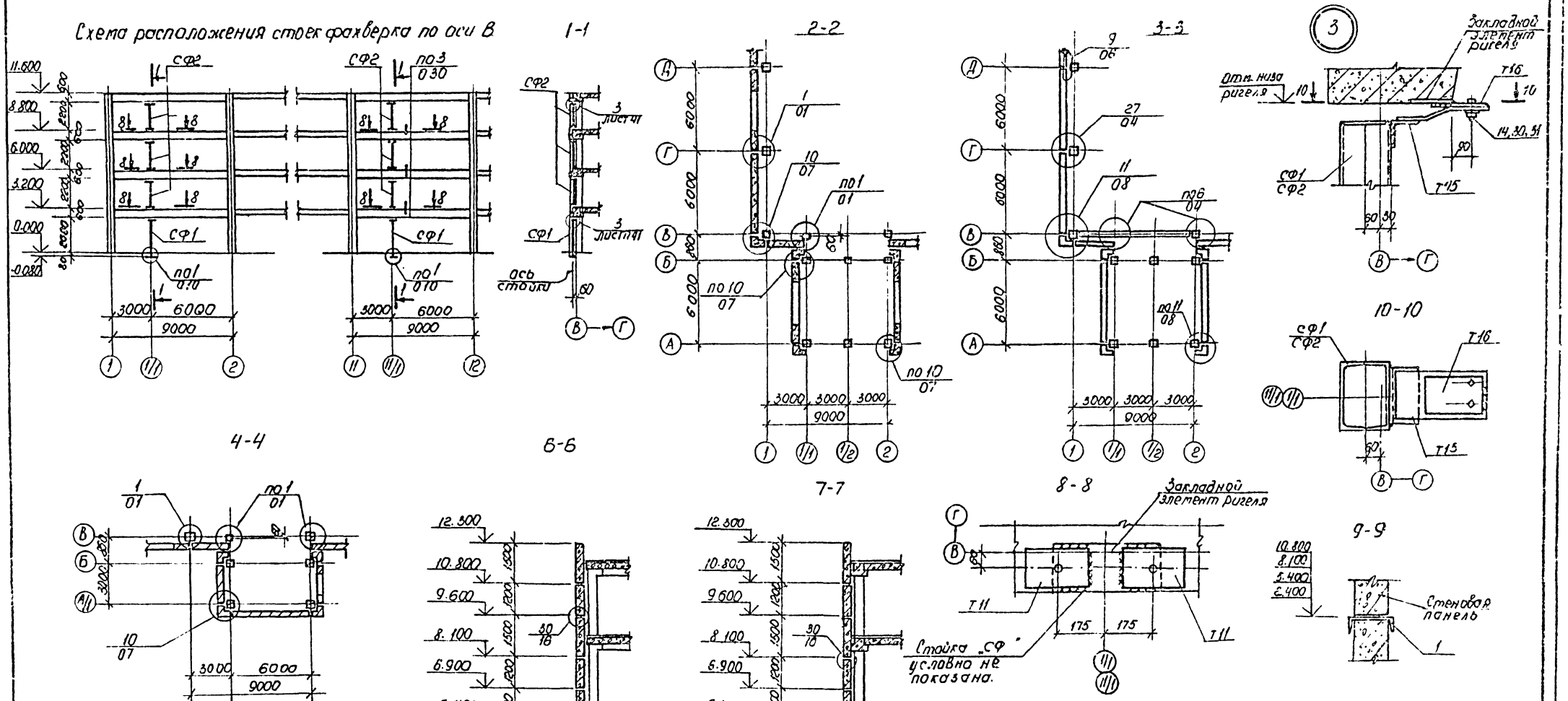

1. На схеме расположения стоек фахверка узлы замаркированы по серии 1.030.1-1 вып. 3-2, на сечениях - по серии 1.030.1-1 вып. 3-1.
2. Толщина сварных швов $h_ш$ - 10 мм.

ГИП	Финкер		
Н. контр.	Сахновская		
Нач. отд.	Пашинцев		
Гл. констр.	Рубан		
Гл. спец.	Розенблат		
Вед. инж.	Кастрюлин		
Инж.	Усиков		

Привязан

Инв. №

ТП 503-2-21.86 КЖ

Автотранспортное предприятие на 650 легковых автомобилей-такси с закрытой стоянкой

Закрытая стоянка.

Стадия	Лист	Листов
РП	41	

Схема расположения стоек фахверка по оси В. Разрезы 1-1 - 9-9. Узел 3

Минавтотранспорт ГИПРОАВТОТРАНС Ростовский филиал

ТИПОВОЙ ПРОЕКТ 503-2-21.86 АЛЬБОМ I

Спецификация к схемам расположения стеновых панелей и стоек фахверка

Марка поз.	Обозначение	Наименование	Кол.	Масса ед. кг	Примечание
		для t°-20°;-30°;-40°			
		Панели			
ПС1	1.030.1-1 вып.1-1	ПС 30.12.2,5-6А-1	16	1060	
ПС2	1.030.1-1 вып.1-1	ПС 30.15.2,5-6А-1	7	1330	
ПС3	1.030.1-1 вып.1-1	ПС 30.15.2,5-6А-9	3	1330	
ПС4	1.030.1-1 вып.1-1	ПС 30.18.2,5-6А-1	3	1600	
ПС5	1.030.1-1 вып.1-1	ПС 90.12.2,5-2А-1	36	3250	
ПС6	1.030.1-1 вып.1-1	ПС 90.15.2,5-2А-1	15	4030	
ПС7	1.030.1-1 вып.1-1	ПС 90.18.2,5-2А-1	6	4840	
ПС8	1.030.1-1 вып.1-1	2ПС3.12.2,5-А-4	2	110	
ПС9	1.030.1-1 вып.1-1	2ПС6.12.2,5-А-2	7	210	
ПС10	1.030.1-1 вып.1-1	2ПС6.12.2,5-А-3	11	210	
ПС11	1.030.1-1 вып.1-1	2ПС6.12.2,5-А-4	6	210	
ПС12	1.030.1-1 вып.1-1	2ПС6.18.2,5-А-2	1	320	
ПС13	1.030.1-1 вып.1-1	2ПС12.12.2,5-А-2	12	420	
ПС14	1.030.1-1 вып.1-1	2ПС12.12.2,5-А-3	37	420	
ПС15	1.030.1-1 вып.1-1	2ПС12.12.2,5-А-4	3	420	
ПС16	1.030.1-1 вып.1-1	3ПСЧ1.120.25-А-1	88	200	
ПС17	1.030.1-1 вып.1-1	3ПСЧ1.150.25-А-1	40	250	
ПС18	1.030.1-1 вып.1-1	3ПСЧ1.180.25-А-1	16	300	
ПС19	503-2-21.86 Альбом IV	ПС 30.15.2,5-6А-32	2	1330	
ПС20	503-2-21.86 Альбом IV	ПС 30.18.2,5-6А-32	1	1600	
ПС21	503-2-21.86 Альбом IV	ПС 90.18.2,5-6А-33	1	1600	
ПС22	503-2-21.86 Альбом IV	ПС 90.18.2,5-6А-34	1	1600	
ПС23	503-2-21.86 Альбом IV	ПС30.12.2,5-6А-32	3	1060	
ПС24	503-2-21.86 Альбом IV	ПС30.12.2,5-6А-33	4	1060	
ПС25	503-2-21.86 Альбом IV	ПС30.12.2,5-6А-34	4	1060	
ПС26	503-2-21.86 Альбом IV	ПС30.12.2,5-6А-35	3	1060	
ПС27	503-2-21.86 Альбом IV	ПС30.12.2,5-6А-36	3	1060	
ПС28	503-2-21.86 Альбом IV	ПС30.12.2,5-6А-37	2	1060	
ПС29	503-2-21.86 Альбом IV	ПС30.12.2,5-6А-38	2	1060	
ПС30	503-2-21.86 Альбом IV	ПС30.12.2,5-6А-39	1	1060	
ПС31	503-2-21.86 Альбом IV	ПС72.18.2,5-3А-18	1	3850	
ПС32	503-2-21.86 Альбом IV	ПС60.12.2,5-3А-32	7	2120	
ПС33	503-2-21.86 Альбом IV	ПС60.12.2,5-3А-33	1	2120	
ПС34	503-2-21.86 Альбом IV	ПС60.12.2,5-3А-34	34	2120	
ПС35	503-2-21.86 Альбом IV	ПС90.12.2,5-2А-18	5	3250	
ПС36	503-2-21.86 Альбом IV	ПС90.12.2,5-2А-19	1	3250	

Продолжение

Марка поз.	Обозначение	Наименование	Кол.	Масса ед. кг.	Примечание
		Панели			
ПС37	503-2-21.86 Альбом IV	ПС 90.15.2,5-2А-18	8	4030	
ПС38	503-2-21.86 Альбом IV	ПС 90.15.2,5-2А-19	12	4030	
ПС39	503-2-21.86 Альбом IV	ПС 90.15.2,5-2А-20	21	4030	
ПС40	503-2-21.86 Альбом IV	ПС 90.16.2,5-2А-21	5	4030	
ПС41	503-2-21.86 Альбом IV	ПС 90.18.2,5-2А-18	4	4840	
ПС42	503-2-21.86 Альбом IV	ПС 90.18.2,5-2А-19	1	4840	
ПС43	503-2-21.86 Альбом IV	ПС 90.18.2,5-2А-20	1	4840	
ПС44	503-2-21.86 Альбом IV	ПС 90.18.2,5-2А-21	7	4840	
ПС45	503-2-21.86 Альбом IV	ПС 90.18.2,5-2А-22	1	4840	
ПС46	503-2-21.86 Альбом IV	ПС90.18.2,5-2А-23	1	4840	
ПС47	503-2-21.86 Альбом IV	ПС90.18.2,5-2А-24	1	4840	
ПС48	503-2-21.86 Альбом IV	2ПС12.2,5-А-1	2	320	
ПС49	503-2-21.86 Альбом IV	2ПС12.12.2,5-А-5	1	420	
ПС50	503-2-21.86 Альбом IV	2ПС18.12.2,5-А-1	5	620	
ПС51	503-2-21.86 Альбом IV	2ПС18.12.2,5-А-2	1	620	
ПС77	503-2-21.86 Альбом IV	3ПС41.150.25-А-3	3	250	
ПС78	503-2-21.86 Альбом IV	3ПС41.180-25-А-3	8	300	
		для t°-20°; -30°			
		Панели			
ПС52	503-2-21.86 Альбом IV	ПС30.12.2,0-6А-32	2	1740	
ПС53	1.030.1-1 вып.1-1	ПС60.15.2,0-2А-1	19	2170	
ПС54	1.030.1-1 вып.1-1	ПС60.18.2,0-3А-1	7	2620	
ПС55	1.030.1-1 вып.1-1	ПС60.12.2,0-2А-1	12	1740	
ПС56	503-2-21.86 Альбом IV	ПС60.12.2,0-2А-32	5	1740	
ПС57	503-2-21.86 Альбом IV	ПС60.15.2,0-2А-32	3	2170	
ПС58	503-2-21.86 Альбом IV	ПС60.15.2,0-2А-33	15	2170	
ПС59	503-2-21.86 Альбом IV	ПС60.15.2,0-2А-34	18	2170	
ПС60	503-2-21.86 Альбом IV	ПС60.18.2,0-1А-32	1	2610	
ПС61	503-2-21.86 Альбом IV	ПС60.18.2,0-3А-32	2	2620	
ПС62	503-2-21.86 Альбом IV	ПС60.18.2,0-3А-33	8	2620	
ПС63	503-2-21.86 Альбом IV	ПС60.18.2,0-3А-34	1	2620	
ПС64	503-2-21.86 Альбом IV	ПС60.18.2,0-3А-35	1	2620	
ПС65	503-2-21.86 Альбом IV	2ПС12.12.2,0-А-5	1	340	
ПС66	503-2-21.86 Альбом IV	2ПС12.12.2,0-А-5	1	340	

Продолжение

Марка поз.	Обозначение	Наименование	Кол.	Масса ед. кг.	Примечание
		Панели			
ПС67	503-2-21.86 Альбом IV	2ПС12.12.2,0-А-7	1	340	
ПС68	503-2-21.86 Альбом IV	2ПС.12.12.2,0-А-8	1	340	
ПС69	503-2-21.86 Альбом IV	2ПС12.12.2,0-А-9	1	340	
ПС70	503-2-21.86 Альбом IV	2ПС12.12.2,0-А-10	31	490	
ПС71	503-2-21.86 Альбом IV	2ПС15.12.2,0-А-1	33	490	
ПС72	503-2-21.86 Альбом IV	2ПС15.12.2,0-А-2	2	490	
ПС73	503-2-21.86 Альбом IV	2ПС15.12.2,0-А-3	2	490	
ПС74	503-2-21.86 Альбом IV	2ПС15.12.2,0-А-4	2	490	
ПС75	503-2-21.86 Альбом IV	2ПС15.12.2,0-А-5	2	490	
ПС76	503-2-21.86 Альбом IV	2ПС15.12.2,0-А-6	31	490	

Инв. № подл. | Подпись и дата | Взам. инв. №

Привязан

Инв. №

ГИП	Финкер		ТП 503-2-21.86 КЖ
Н.контр.	Сахновская		Автотранспортное предприятие на 650 легковых автомобилей-такси с закрытой стоянкой
Нач.отд.	Пашинцев		
Гл.констр.	Рыбан		Закрытая стоянка — Стадия: РП; Лист: 42; Листов:
Гл.спец.	Розенблат		
Рук.гр.	Солей		
Вед.инж.	Кастродин		Спецификация к схемам расположения стеновых панелей и стоек фахверка — Минавтотранс РСФСР ГИПРОАВТОТРАНС Ростовский филиал
Вед.инж.	Клименко		
Инженер	Коротких		

ТИПОВОЙ ПРОЕКТ 503-2-21.86 АЛЬБОМ I

Спецификация к схемам расположения стеновых панелей и стоек фахверка

Марка поз.	Обозначение	Наименование	Код.	Масса ед. кг.	Примечание
		для t° -40°			
		Панели			
ПС52	503-2-21.86 альбом IV	ПС30.12.25-6А-40	2	1060	
ПС53	1.030.1-1 вып.1-1	ПС60.15.2,5-2А-1	19	2660	
ПС54	1.030.1-1 вып.1-1	ПС60.18.2,5-2А-1	7	3190	
ПС55	1.030.1-1 вып.1-1	ПС60.12.2,5-3А-1	42	2120	
ПС56	503-2-21.86 альбом IV	ПС60.12.2,5-3А-35	6	2120	
ПС57	503-2-21.86 альбом IV	ПС60.15.2,5-2А-32	8	2660	
ПС58	503-2-21.86 альбом IV	ПС60.15.2,5-2А-33	6	2660	
ПС59	503-2-21.86 альбом IV	ПС60.15.2,5-2А-34	18	2660	
ПС60	503-2-21.86 альбом IV	ПС60.18.2,5-2А-32	1	3190	
ПС61	503-2-21.86 альбом IV	ПС60.18.2,5-4А-32	2	3210	
ПС62	503-2-21.86 альбом IV	ПС60.18.2,5-4А-33	8	3210	
ПС63	503-2-21.86 альбом IV	ПС60.18.2,5-4А-34	1	3210	
ПС64	503-2-21.86 альбом IV	ПС60.18.2,5-4А-35	1	3210	
ПС65	503-2-21.86 альбом IV	2ПС12.12.2,5-А-6	1	420	
ПС66	503-2-21.86 альбом IV	2ПС12.12.2,5-А-7	1	420	
ПС67	503-2-21.86 альбом IV	2ПС12.12.2,5-А-8	1	420	
ПС68	503-2-21.86 альбом IV	2ПС12.12.2,5-А-9	1	420	
ПС69	503-2-21.86 альбом IV	2ПС12.12.2,5-А-10	1	420	
ПС70	503-2-21.86 альбом IV	2ПС15.12.2,5-А-11	1	530	
ПС71	503-2-21.86 альбом IV	2ПС15.12.2,5-А-1	33	530	
ПС72	503-2-21.86 альбом IV	2ПС15.12.2,5-А-2	2	530	
ПС73	503-2-21.86 альбом IV	2ПС15.12.2,5-А-3	2	530	
ПС74	503-2-21.86 альбом IV	2ПС15.12.2,5-А-4	2	530	
ПС75	503-2-21.86 альбом IV	2ПС15.12.2,5-А-5	2	530	
ПС76	503-2-21.86 альбом IV	2ПС15.12.2,5-А-6	31	530	

продолжение

Марка поз	Обозначение	Наименование	Кол.	Масса ед. кг	Примечание
		для t° -20°; -30°; -40°			
		Изделия соединительные.			
МС-1	1.030.1-1 вып. 4-1	МС-1	782	0,26	
МС-2	1.030.1-1 вып. 3-1	МС-2	450	0,28	Узел 5и 10
МС-2	1.030.1-1 вып. 3-1	МС-2	194	0,03	Узел 4
МС-3	1.030.1-1 вып. 4-1	МС-3	68	0,53	
МС-4	1.030.1-1 вып. 3-1	МС-4	12	5,31	
МС-6	1.030.1-1 вып. 3-1	МС-6	50	0,27	
МС-7	1.030.1-1 вып. 3-1	МС-7	32	0,17	
МС-8	1.030.1-1 вып. 4-1	МС-8	4	0,15	
МС-12	503-2-21.86 альбом IV	МС12	50	1.5	
1	503-2-21.86 альбом IV	МС13	4	22,3	
14,30,31	1.030.1-1 вып. 3-2	Болт d16 с гайкой и шайбой	16	0,1	
		Детали крепления.			
Т11	1.030.1-1 вып. 4-1	Т11	12	8,2	
Т15	1.030.1-1 вып. 4-1	Т15	8	7.0	
Т16	1.030.1-1 вып. 4-1	Т16	8	2,8	
		Стойки фахверка			
СФ1	503-2-21.86 альбом IV	СФ1	2	144,1	
СФ2	503-2-21.86 альбом IV	СФ2	6	119,7	
		для t° -20°; -30°			
		Изделия соединительные			
2	503-2-21.86 альбом IV	МС14	4	16,8	

продолжение

Марка поз	Обозначение	Наименование	Кол	Масса ед. кг	Примечание
		для t° -40°			
		Изделия соединительные			
2	503-2-21.86 альбом IV	МС13	4	22,3	

Инв.№ подл. | Подпись и дата | Взам.инв.№

Привязан

Инв.№

ГИП	Финкер	
Н.контр.	Сахновская	
Нач.отд.	Пашинцев	
Гл.конст.	Рубан	
Гл.спец.	Розенблат	
Рук.гр.	Солец	
Вед.инж.	Костюшин	
Вед.инж.	Клименко	
Инженер	Короткая	

ТП 503-2-21.86 КЖ

Автотранспортное предприятие на 650 легковых автомобилей-такси с закрытой стоянкой.

Закрытая стоянка.

Стадия	Лист	Листов
РП	43	

Спецификация к схемам расположения стеновых панелей и стоек фахверка (продолжение)

Минавтотранс РСФСР
ГИПРОАВТОТРАНС
Ростовский филиал

ТИПОВОЙ ПРОЕКТ 503-2-21,86 АЛЬБОМ I

Ведомость рабочих чертежей основного комплекта

Лист	Наименование	Примечание
1	Общие данные	
2	Техническая спецификация металла	
3	Схемы расположения подвесных путей	
4	Схемы расположения лестниц	

Ведомость ссылочных и прилагаемых документов

Обозначение	Наименование	Примечание
	Ссылочные документы	
1.450.3-3 вып.1	Стальные лестницы, площадки, стремянки и ограждения.	

Ведомость спецификаций

Лист	Наименование	Примечание
2	Техническая спецификация стали	

Ведомость металлоконструкций по видам профилей.

Наименование конструкций по номенклатуре прейскуранта №01-09	Позиции по прейскуранту №01-09	№ п/п	Код конструкций	Масса конструкций, т: Всего стали повышенной и высокой прочности	По видам профилей стали: Балки и швеллеры	Крупносортная сталь	Среднесортная сталь	Мелкосортная сталь	Толстолистовая сталь	Универсальная сталь	Тонколистовая сталь	Гнутые и гнутосварные	Трубы	Прочие	Всего	Количество шт.	Серия типовых конструкций
1	2	3	4	5	6	7	8	9	10	11	12	13	14	15	16	17	18
Подвесные пути		1	526235		2,0	0,1		—	0,2						2,3		
Лестницы и ограждения		2	526241			0,3		0,3	0,1			0,2			0,9		
					—	—		—	—						—		
Итого		3			2,0	0,4		0,3	0,3			0,2			3,2		
Контрольная сумма		4			2,0	0,4		0,3	0,3			0,2			3,2		

Общие указания:

1 За условную отметку 0,000 принят уровень чистого пола первого этажа здания стоянки, соответствующий абсолютной отметке ▭

2 Проект разработан для следующих условий строительства
- сейсмичность района не выше 6 баллов;
- температура наружного воздуха -20°С, -30°С (основной вариант), -40°С;
- зона влажности нормальная;
- газовая среда помещений неагрессивная;
- режим работы электрических крана и тали средний

3 Проектирование стальных конструкций выполнено в соответствии с требованиями СНиП II-23-81.

4 Конструкции сварные. Сварку производить электродами типа Э-42 по ГОСТ 9467-75. Монтаж конструкций производить на черных болтах и сварке. Болты плотно затянуть и нарезку расчеканить.

5 В узлах и деталях даны решения соединений конструкций. Количество и диаметр болтов, длина и толщина сварных швов определяются при разработке деталировочных чертежей на основании расчетных усилий, указанных в ведомости элементов.

6 Конструкции, для которых не приведены усилия в ведомости элементов, следует крепить на двух болтах и сварке.

7 Все металлические конструкции окрасить эмалью ХВ-1100 (ГОСТ 6993-79) за 2 раза по слою грунтовки ГФ-0119 (ГОСТ 23343-78).

Типовой проект разработан в соответствии с действующими нормами и правилами и предуматривают мероприятия, обеспечивающие взрывную, взрывопожарную и пожарную безопасность при эксплуатации здания.

Главный инженер проекта Финкер

Согласовано: Нач отд. СТ Спинко

Инв. № подл. | Подпись и дата | Взам. инв. №

Привязан

Инв. №

ТП 503-2-21.86 КМ

Автотранспортное предприятие на 650 легковых автомобилей-такси с закрытой стоянкой

Гип	Финкер	
Н контр.	Сахновская	
Нач отд.	Плашинцев	
Гл. констр.	Рубан	
Гл. спец.	Розенблат	
Рук. гр.	Пасько	
Инж.	Садовская	

Закрытая стоянка

Стадия	Лист	Листов
РП	1	4

Общие данные

Минавтотранс РСФСР ГИПРОАВТОТРАНС Ростовский филиал.

Типовой проект 503-2-21.86 Альбом I

Вид профиля и ГОСТ, ТУ	Марка металла и ГОСТ	Обозначение и размер профиля, мм	№ п.п.	Код: Марки металла	Код: Вида профиля	Код: Размера профиля	Количество, шт.	Длина, мм	Масса металла по элементам конструкций, Т: Крановый путь (Код элемента констр. 526235)	Элементы крепления (526295)	Лестницы (526211)	Общая масса, Т	Масса потребности в металле по кварталам (заполняется изготовителем), Т: I	II	III	IV	Заполняется ВЦ
1	2	3	4	5	6	7	8	9									
Балки двутавровые для подвесных путей ГОСТ 19425-74*	ВСт3ГПС5 ГОСТ 380-71*	I 24 М	1	—	—				0,19	—	—	0,19					
	Итого		2	12360	—				0,19	—	—	0,19					
Всего профиля			3	—	53805				0,19	—	—	0,19					
Балки двутавровые для подвесных путей ТУ 2-427-80	ВСт3 ГПС5 ГОСТ 380-71*	I 50 М	4	—	—				0,90	—	—	0,90					
	Итого		5	12360	—				0,90	—	—	0,90					
Всего профиля			6	—	53805				0,90	—	—	0,90					
Двутавры с параллельными гранями полок ТУ 14-2-24-72	ВСт3 сп5-1 ТУ 14-1-3023-80	I 30Б1	7	—	—				—	0,83	—	0,83					
	Итого		8	14460	—				—	0,83	—	0,83					
Всего профиля			9	—	24511				—	0,83	—	0,83					
Сталь угловая равнополочная ГОСТ 8509-72*	ВСт3 кп2 ГОСТ 380-71*	L63×5	10	—	—				—	—	0,32	0,32					
		L100×7	11	—	—				0,02	—	—	0,02					
	Итого		12	11240	—				0,02	—	0,32	0,34					
	ВСт3 пс6-1 ТУ 14-1-3023-80	L125×9	13	—	—				—	0,08	—	0,08					
	Итого		14	12360	—				—	0,08	—	0,08					
Всего профиля			15	—	21113				0,02	0,08	0,32	0,42					
Сталь толстолистовая ГОСТ 19903-74*	ВСт3 пс6-1 ТУ 14-1-3023-80	-8=6	16	—	—				0,01	—	—	0,01					
		-8=10	17	—	—	—			—	—	0,02	0,02					
		-8=14	18	—	—				0,17	—	—	0,17					
	Итого		19	12360	—				0,18	—	0,02	0,20					
Всего профиля			20	—	72117				0,18	—	0,02	0,20					
Сталь круглая ГОСТ 2590-71*	ВСт3 кп2 ГОСТ 380-71*	Ø 18	21	—	—				—	—	0,12	0,12					
	Итого		22	11240	—				—	—	0,12	0,12					
Всего профиля			23	—	11118				—	—	0,12	0,12					
Лестницы по серии 1.450.3-3	ВСт3кп2 ГОСТ 380-71*		24	11240	—				—		0,43	0,43					
Всего масса металла			25	—	—				1,29	0,91	0,89	3,09					
в том числе по маркам:	ВСт3 сп5-1		26	—	—					0,83		0,83					
	ВСт3 ГПС5		27	—	—				1,09			1,09					
	ВСт3 ПС6-1		28	—	—				0,18	0,08	0,02	0,28					
	ВСт3 кп2		29	—	—				0,02		0,87	0,89					
Масса поставки элементов по кварталам, Т (заполняется заказчиком)		I															
		II															
		III															
		IV															

Привязан

Инв. №

ГИП	Финкер	
Н.контр	Сахновская	
Нач.отд.	Пашинцев	
Гл.констр	Рубан	
Гл.спец.	Розенблат	
Рук.гр.	Пасько	
Инженер	Усиков	

ТП 503-2-21.86 КМ

Автотранспортное предприятие на 650 легковых автомобилей-такси с закрытой стоянкой

Закрытая стоянка | Стадия: РП | Лист: 2 | Листов:

Техническая спецификация металла

Минавтотранс РСФСР ГИПРОАВТОТРАНС Ростовский ф...

ТИПОВОЙ ПРОЕКТ 503-2-21.86 АЛЬБОМ I

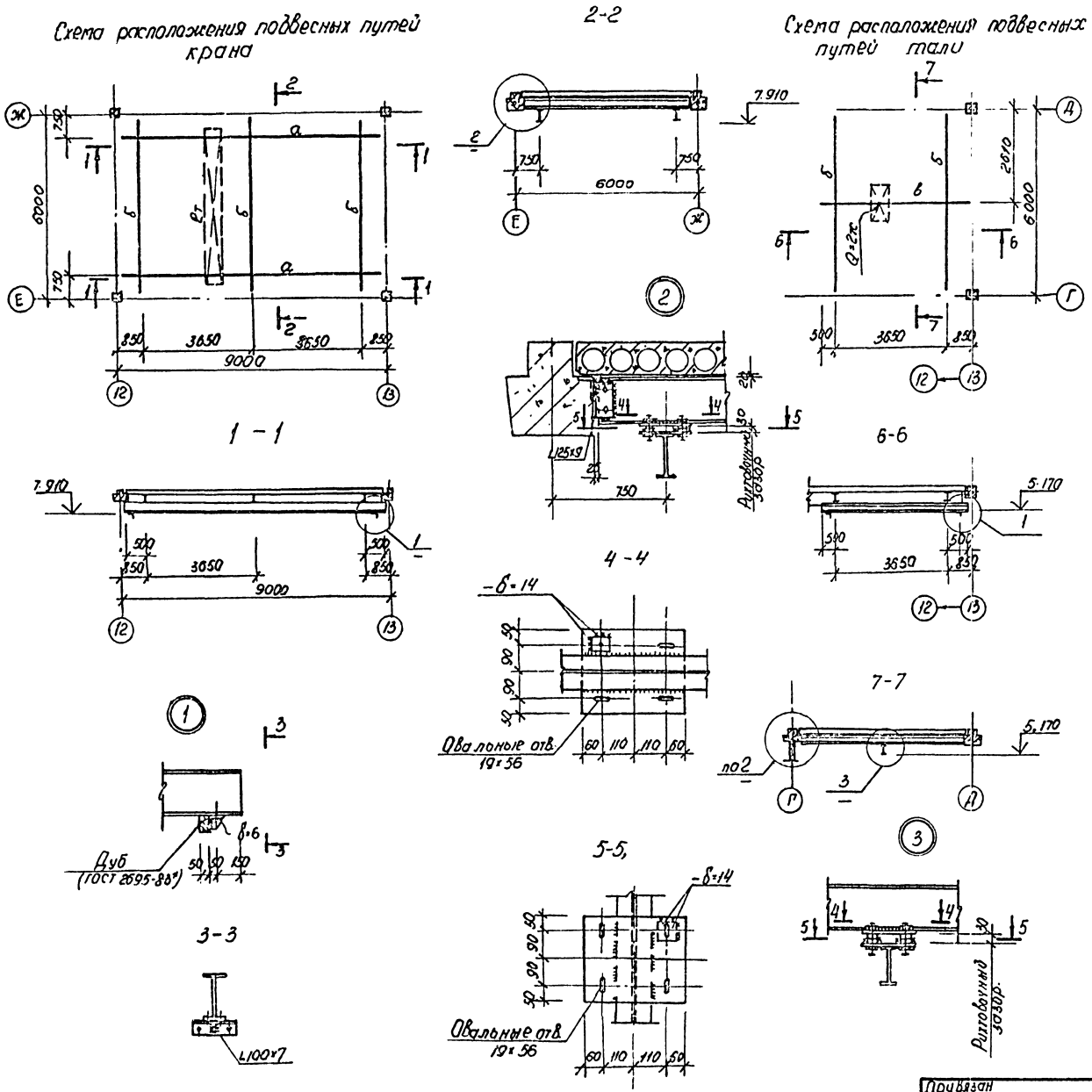

Ведомость элементов

Марка	Сечение			Опорные усилия			Группа констр.	Марка метода	Примечание
	Эскиз	Поз.	Состав	M, тс.м	N, тс	Q, тс			
а	I		I 30м				1	ВСт3 Гпс-5 ГОСТ 380-71*	
б	I		I 30 Б1			3.4		ВСт3 Сп5-1 ТУ14-1-3023-80	
в	I		I 24 м					ВСт3 Гпс-5 ГОСТ 380-71*	

ГИП	Финкер		
Н. контр	Сахновская		
Нач. отд.	Пащинцев		
Гл. контр	Рубан		
Гл. спец.	Розенблат		
Рук. гр.	Пасько		
Инж.	Усиков		

Привязан

Инв. №

ТП 503-2-21.86 КМ

Автотранспортное предприятие на 650 легковых автомобилей-такси с закрытой стоянкой

Закрытая стоянка.

Схемы расположения подвесных путей.

Стадия	Лист	Листов
РП	3	

Минавтотранс РСФСР ГИПРОАВТОТРАНС Ростовский филиал

ТИПОВОЙ ПРОЕКТ 503-2-21.86 АЛЬБОМ I

Схемы расположения лестниц

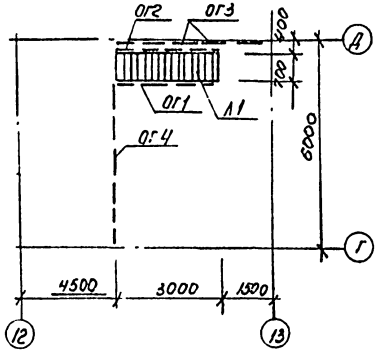

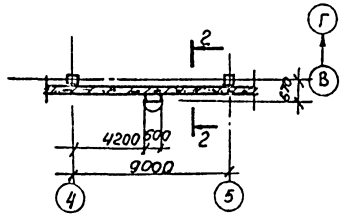

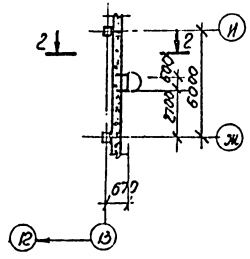

Ведомость элементов

Марка	Сечение: Эскиз	Поз.	Состав	Опорные усилия: M, тс·м	V, тс	Q, тс	Группа конструк.	Марка металла	Примечание
Л1	1.450.3-3 Вып.1			МЛХШ 45-30.8			4	ВСт3кп2 ГОСТ 380-71*	шт.1
ОГ1				ОГлМЛХ 45-10,30					шт.1
ОГ2				ОГпМЛХ 45-10.30					шт.1
ОГ3				ОГПМХЭБ-10.22					шт.2
ОГ4				ОГПМХЭБ-10.48					шт.1
ОГ5				ОГС-60.4					шт.2
ОГ6				ОГС-42.4					шт.2
а	L		L 63×5						
б	•		• ф18						

1 – 1

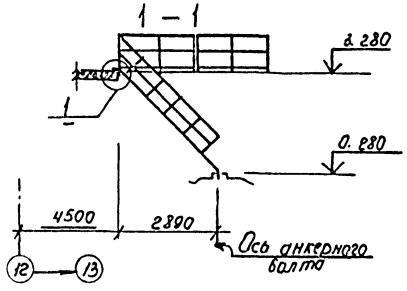

2 – 2

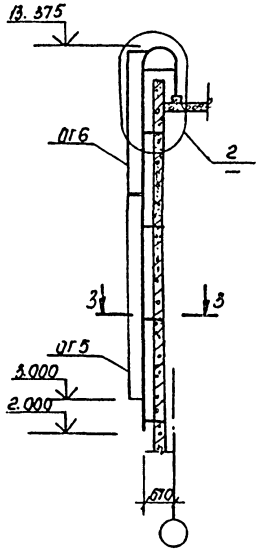

2

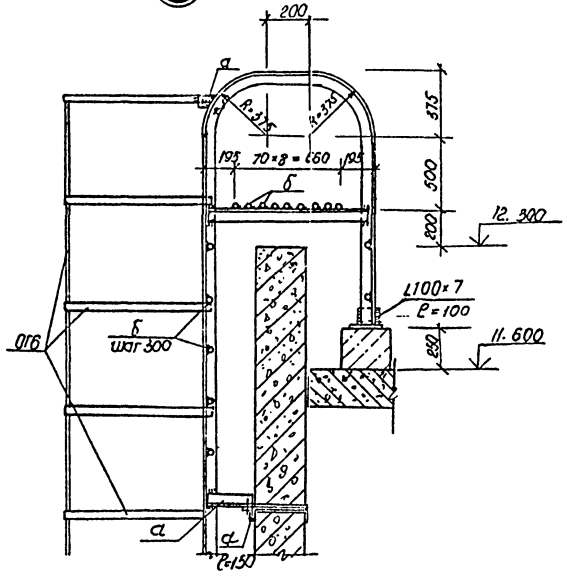

1

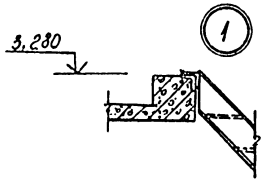

3 – 3

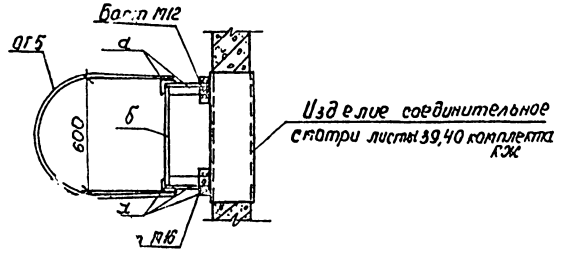

КЖ.ИОС.ПЗ

ГИП	Финкер		ТП 503-2-21.86 КМ		
Н.контр.	Сальковая		Автотранспортное предприятие на 650 легковых автомобилей-такси с закрытой стоянкой		
Нач.отд.	Ашинкин		Закрытая стоянка	Стадия: РП	Лист: 4
Гл.конст.	Рубан		Схемы расположения лестниц.	Минавтотранс РСФСР ГИПРОАВТОТРАНС Ростовский	
Гл.спец.	Розенблат				
Рук.гр.	Пасько				
Инж.	Усиков				

Привязан

Инв. №

gost.e-ecolog.ru