ТИПОВОЙ ПРОЕКТ
901-3-206.85

БЛОК ОСНОВНЫХ СООРУЖЕНИЙ ДЛЯ СТАНЦИИ ОБЕСФТОРИВАНИЯ ВОДЫ ПОДЗЕМНЫХ ИСТОЧНИКОВ

С СОДЕРЖАНИЕМ ФТОРА ДО 5 МГ/Л

ПРОИЗВОДИТЕЛЬНОСТЬЮ 8 ТЫС.$м^3$/СУТКИ

АЛЬБОМ II

АРХИТЕКТУРНО-СТРОИТЕЛЬНАЯ ЧАСТЬ

20388-02

Привязан:	
Инв. №	

gost.e-ecolog.ru

ТИПОВОЙ ПРОЕКТ
901-3-206.85

БЛОК ОСНОВНЫХ СООРУЖЕНИЙ ДЛЯ СТАНЦИИ ОБЕСФТОРИВАНИЯ ВОДЫ ПОДЗЕМНЫХ ИСТОЧНИКОВ

С СОДЕРЖАНИЕМ ФТОРА ДО 5 МГ/Л

ПРОИЗВОДИТЕЛЬНОСТЬЮ 8 ТЫС $М^3$/СУТКИ

СОСТАВ ПРОЕКТА:

Альбом I — Технологическая, санитарно техническая части и нестандартизированное оборудование.
Альбом II — Архитектурно-строительная часть.
Альбом III — Электротехническая часть Связь и сигнализация.
Альбом IV — Строительные изделия.
Альбом V — Ведомости потребности в материалах.
Альбом VI — Спецификация оборудования.
Альбом VII — Сметы Часть 1, часть 2.

Разработан
ЦНИИЭП инженерного оборудования городов, жилых и общественных зданий
Главный инженер института А. Кетаов
Главный инженер проекта Р. Чичерина

Альбом II

20388-02

Утвержден госгражданстроем
приказ № 219 от 22 июня 1981г.
Введен в действие
ЦНИИЭП инженерного оборудования
приказ № 114 от 21 декабря 1984 г.

Привязан

Инв.№

СОДЕРЖАНИЕ АЛЬБОМА

Лист	Наименование	Стр.
	Листы марки АР.	
1	Общие данные (начало)	3
2	Общие данные (окончание)	4
3	План на отм. -1.200; -0.500; 0.000. Детали 1,2.	5
4	План на отм. 5.600. Детали 7,8	6
5	План на отм. -2400. Деталь 6. Фрагменты плана N1 и N2	7
6	Разрезы.	8
7	Фасады 1-9; 9-1; А-А; Д-А	9
8	Ведомость проемов ворот и дверей. Ведомость и спецификация перемычек.	10
9	Схемы расположения сборных перегородок в осях А-Д; 7-9. Спецификации.	11
10	Схемы расположения сборных перегородок в осях А-Д; 1-6. Детали.	12
11	Планы отверстий на отм. 0.000 и 3.600. Детали 3,4,5.	13
12	План кровли. Планы и экспликация полов.	14
	Листы марки КЖ.	
1	Общие данные (начало)	15
2	Общие данные (продолжение)	16
3	Общие данные (окончание)	17
4	Схема расположения фундаментов, фундаментных балок и подпорных стен.	18
5	Схема расположения фундаментных балок, фундаментов и подпорных стен. Спецификация.	19
6	Схема расположения фундаментов, фундаментных балок и подпорных стен. Вид 1-1, развертка по 2-2. Сечения 3-3÷7-7; 25-25.	20
7	Схема расположения фундаментов, фундаментных балок и подпорных стен. Развертки по 8-8, 10-10. Сечения 9-9; 11-11÷14-14.	21
8	Схема расположения фундаментов, фундаментных балок и подпорных стен. Развертка по 15-15. Сечения 16-16÷24-24.	22
9	Фундаменты Фм1; Фм2; Фм3. Опалубочные чертежи. Армирование.	23
10	Фундаменты Фм4; Фм5; Фм6. Опалубочные чертежи. Армирование.	24
11	Фундаменты Фм7; Фм8, Фм9, Фм10. Опалубочные чертежи	25
12	Фундаменты Фм7; Фм8. Армирование.	26
13	Фундамент Фм10. Армирование. Фундамент Фм13 Опалубочный чертеж. Армирование.	27
14	Фундаменты Фм11; Фм18. Опалубочные чертежи. Армирование.	28
15	Фундаменты Фм12; Фм14. Опалубочные чертежи. Армирование.	29
16	Фундаменты Фм15; Фм16. Опалубочные чертежи. Армирование.	30
17	Фундамент Фм19. Опалубочный чертеж. Армирование	31
18	Фундаменты Фм9; Фм17. Опалубочные чертежи. Армирование	32
19	Схема расположения емкостей, фундаментов под оборудование, каналов и приямков.	33
20	Разрезы 1-1÷4-4.	34
21	Схема расположения каналов на отм. отм. 4-0.500	35
22	Фундаменты под оборудование Фо1÷Фо3.	36
23	Схемы расположения труб и закладных деталей на отм. -1.200; 0.000 и 3.600.	37
24	Антикоррозионная защита каналов и фундаментов под оборудование в осях 1-9; Г-Д	38
25	Схема расположения каналов и приямков в осях 8-9; А-Б.	39
26	Растворно-хранилищные баки коагулянта и соды (РЕ1) Схема расположения стеновых панелей и монолитных участков. Вид 1-1. Разрез 2-2. Узлы 1,4	40
27	Растворно-хранилищные баки коагулянта и соды (РЕ1). Разрез 3-3. Схема расположения монолитных участков стен.	41
28	Схема расположения каркасов в зубе днища емкости РЕ1	42
29	Растворно-хранилищные баки коагулянта и соды (РЕ1). Армирование днища.	43
30	Растворно-хранилищные баки коагулянта и соды (РЕ1) Сечения 4-4÷7-7. Узел 1. Спецификация.	44
31	Растворно-хранилищные баки коагулянта и соды (РЕ1). Армирование монолитных участков стен Ум1÷Ум3	45
32	Антикоррозионная защита и схема деревянной обрешетки в емкости РЕ1.	46
33	Контактные осветлители (РЕ2) Схема расположения стеновых панелей и монолитных участков. Вид 1-1.	47
34	Контактные осветлители (РЕ2). Разрезы 2-2÷5-5	48
35	Контактные осветлители (РЕ2) Узлы 1÷4,8.	49
36	Контактные осветлители (РЕ2) Узлы 5÷7	50
37	Контактные осветлители (РЕ2. Схема расположения каркасов в зубе днища емкости.	51
38	Контактные осветлители (РЕ2) Армирование днища	52
39	Контактные осветлители (РЕ2) Армирование днища и зуба днища емкости.	53
40	Контактные осветлители (РЕ2). Армирование монолитных участков Ум1÷Ум3 А	54
41	Расходные баки коагулянта (РЕ3) Опалубочный чертеж. Армирование	55
42	Рабочая камера (РЕ4) Опалубочный чертеж. Армирование	56
43	Схема расположения плит покрытия и перекрытия. Разрезы 1-1÷3-3.	57
44	Схема расположения колонн, балок покрытий, ригелей. Разрезы 1-1÷5-5.	58
45	Разрезы 6-6÷9-9. Спецификации.	59
46	Схемы расположения стеновых панелей по осям „1", „4" „9" Сечения 1-1÷3-3.	60
47	Схемы расположения стеновых панелей по осям „6", „7" Спецификации.	61
48	Схемы расположения лестничных маршей, проступей и верхней лестничной площадки.	62
49	Перекрытие на отм. 1.100. Разрезы 1-1; 2-2.	63
50	Перекрытие на отм. 1.100. Армирование монолитных участков Ум1÷Ум3.	64
51	Перекрытие на отм. 1.100 балки Бм1÷Бм4. Разрезы 1-1÷4-4 Узлы 1,2	65
52	Схема расположения перекрытия на отм. 3.600 в осях 5÷7 „А-Г"	66
53	Схема расположения монолитных участков и плит перекрытия на отм. 3.600 в осях Б-Г; 1-6"	67
54	Монолитные ж-б пазха ПП1-ПП3. Опалубочный чертеж. Армирование.	68
55	Плита монолитная пм1 и Ум6.	69
56	Венткамера. Выбросная шахта в кровле.	70
	Листы марки КМ.	
1	Общие данные. Техническая спецификация металла.	71
2	Техническая спецификация металла на типовые конструкции.	72
3	Выборка стали по видам профилей.	72
4	Схема расположения металлических площадок на отм. 1.800; 3.500. Разрезы 1-1÷5-5.	73
5	Схема расположения площадок на отм. 3.600. Узлы 10, 11.	74
6	Схема расположения площадок на отм. -0.500; -1.200; 3.600.	75
7	Узлы 1÷9.	76
8	Схема расположения подкрановых путей и монорельсов.	77
9	Схема расположения подкрановых путей и монорельсов. Узлы 1÷6	78
10	Схема расположения ограждений.	79
11	Схема расположения элементов ограждения. Контактного осветлителя.	80
12	Схема расположения балок на отм. 3.600 в осях „Г-В"; „5-7"	81
13	Схема расположения площадки на отм. -1.200 в осях „1÷4"; „А"	82
14	Схема расположения пожарной лестницы.	83

Альбом III

Типовой проект 901-3-206.85

Альбом II

Типовой проект 901-3-208.85

Ведомость рабочих чертежей основного комплекта

Лист	Наименование	Примечание
1	Общие данные (начало)	
2	Общие данные (окончание)	
3	План на отм. -1.200; -0,500; 0,000.	
	Детали 1,2.	
4	План на отм. 3,600. Детали 7,8.	
5	План на отм. -2,400. Деталь 6.	
	Фрагменты плана №1 и №2.	
6.	Разрезы 1-1; 2-2; 3-3; 4-4.	
7.	Фасады 1-9; 9-1; А-Д; Д-А.	
8.	Ведомость проемов ворот и дверей.	
	Ведомость и спецификация перемычек.	
9.	Схемы расположения сборных перегородок в	
	осях А-Д; 7-9. Спецификации.	
10.	Схемы расположения сборных перегородок	
	в осях А-Д; 1÷6. Детали.	
11.	Планы отверстий на отм. 0,000 и 3.600.	
	Детали 3,4,5.	
12	План кровли. Планы и экспликаций полов.	

Ведомость спецификаций

№№ листов	Наименование	Примечание
2	Спецификация элементов заполнения проемов	
8	Спецификация перемычек.	
2	Спецификация гардеробного оборудования	
9	Спецификация перегородок и элементов	
	их крепления.	

Ведомость ссылочных и прилагаемых документов (продолжение)

Обозначение	Наименование	Примечание
	Прилагаемые документы	
АР ВМ	Ведомость потребности в материалах по рабочим чертежам марки АР.	

Настоящий проект разработан в соответствии с действующими нормами и правилами и предусматривает в части архитектурно-строительных решений мероприятия, обеспечивающие взрывную, взрывопожарную и пожарную безопасность при эксплуатации здания.

Главный архитектор проекта /Глебов/

Ведомость ссылочных и прилагаемых документов.

Обозначение	Наименование	Примечание
	Ссылочные документы	
ГОСТ 14624-69	Двери деревянные для зданий промышленных предприятий	
ГОСТ 12506-81	Окна деревянные для зданий промышленных предприятий.	
1.236-5 вып.2	Противопожарные двери и ворота промышленных зданий.	
1.138-10 выпуск 1;4	Перемычки железобетонные для зданий с кирпичными стенами.	
2.430-3 выпуск 1;2	Типовые архитектурно-строительные детали промышленных зданий с кирпичными стенами	
2.460-18 выпуск 0;1;2;3.	Узлы покрытий одноэтажных производственных зданий с рулонными кровлями и железобетонными плитами.	
Шифр 41-74, вып. 1.2.	Ворота распашные В, 3,6 и 3,0; В 3,6 × 3,6; В 3,6 × 4,2; В 4,9 × 5,4. с ручными приборами открывания	
1.431-6	Кирпичные перегородки для одноэтажных и многоэтажных производственных зданий	
1.136-10	Двери деревянные внутренние для жилых и общественных зданий.	
1.236-6 выпуск 1 часть 1	Окна и балконные двери общественных зданий.	
1.431-15. выпуск 1,2,3,4.	Перегородки многоэтажных зданий с каркасом.	
2.260-1 выпуск 4	Детали покрытий общественных зданий.	
Типовой проект 407-3-41/75 Альбом III	Типовые детали и конструкции.	
2.436-14 вып 0,1	Узлы окон с деревянными переплетами по ГОСТ 12506-81	
1.431-20 вып.1,4,6,7	Перегородки одноэтажных производственных зданий.	

Основные строительные показатели

Наименование	Ед изм.	Количество
Площадь застройки	м²	1068,5
Строительный объем	м³	8536,0
в том числе: подземная часть	м³	773,5

Общие указания

1. Здание II степени огнестойкости.
2. Относительная отм. 0,000 соответствует абсолютной отм. ____
3. Ограждающие конструкции - керамзитобетонные панели γ= 900 кг/м³;
4. Кирпичные вставки наружных стен, внутренние стены и перегородки выполняются из керамического кирпича рядового полнотелого обыкновенного марки 100 (ГОСТ 530-80) Мр3 ≥ 15 на цементно-песчаном растворе марки 25.
5. Горизонтальная гидроизоляция стен от капиллярной влаги осуществляется слоем цементно-песчаного раствора состава 1:2 толщиной 20 мм на отм. -0,030.
6. Наружные поверхности кирпичных вставок штукатурятся цементно-песчаным раствором марки 50 с разделкой швами и окраской под панели.
   Кирпичные вставки по оси "Д" между осями "1" и "5" выполняются с расшивкой швов.
7. Вокруг здания устраивается отмостка с асфальтовым покрытием шириной 1,0 м.
8. Дверные откосы в кирпичных стенах оштукатуриваются цементно-песчаным раствором марки 50.
9. Наружные поверхности панельных стен и кирпичных вставок окрашиваются цементно-перхлорвиниловыми красками.
10. Столярные изделия окрашиваются масляной краской за 2 раза.
11. Проект разработан для условий производства работ в летнее время. При производстве работ в зимнее время в проект необходимо внести корректизы в соответствии со СНиП II-22-81; III-17-78; III-15-76.
12. В связи с тем, что в проекте применены серии 3.006-2 сборные железобетонные каналы и тоннели из лотковых элементов; 1.432-14/80 „стеновые панели отапливаемых производственных зданий с шагом колонны 6м" и шифр 460-75 железобетонные рахверковые колонны прямоугольного сечения для одноэтажных производственных зданий", исключенные из числа действующих в 1984 г, привязывающая организация должна согласовать с подрядной организацией возможность возможность применения ж.б. конструкций по указанным сериям.
    В случае невозможности изготовления ж.б конструкций по перечисленным сериям, следует откорректировать проект с заменой указанных конструкций.

Привязан

Инв. №

Проверил	Двойнин		
Ст. арх.	Шилов		
Рук. гр.	Двойнин		
ГИП	Левина		
ГАП	Глебов		
Гл. спец.	Шапирг		
Н. контр.	Глебог		
Нач. отд.	Красавц		
Гл. инж. пр.	Кетао		

ТП 901-3-208.85 АР

Блок основных сооружений для станции обесфторивания воды производительностью 8 тыс. м³/сут.

Стадия	Лист	Листов
Р	1	12

Общие данные (начало)

ЦНИИЭП инженерного оборудования г. Москва

20388-02

Копировал Еременко

Формат А2

Инв. № подл. | Подпись и дата | Взам. инв. №

Ведомость отделки помещений

Наименование или номер помещения	Потолок		Стены или перегородки		Отделка низа стен или перегородок (панель)			Колонна		Примечание
	Площадь м²	Вид отделки	Площадь м²	Вид отделки	Площадь м²	Вид отделки	Высота мм	Площадь м²	Вид отделки	
2; 3; 12, 13, 14	762,0	Затирка швов, окраска поливинилацетатная ВА-27А	1206	Штукатурка кирпичных стен. Затирка швов панельных стен. Окраска поливинилацетатная ВА-27А	—	—	—	142,5	Окраска поливинилацетатная ВА-27А	
1; 5	427,4	Затирка швов, окраска двумя слоями лака ХВ-784 по 2 м слоям эмали ХВ 785 и отгрунтовке лаком ХВ 784 плит и балок покрытия	536	Штукатурка кирпичных стен. Затирка швов панельных стен. Окраска двумя слоями лака ХВ-784 по 2м слоям эмали ХВ-785 и отгрунтовке лаком ХВ-784 стен и колонн	—	—	—	55,0	Окраска двумя слоями лака ХВ-784 по двум слоям эмали ХВ-785 и отгрунтовке лаком ХВ-784	
4, 15	52,7	Затирка швов, окраска поливинилацетатная ВА-27А	80 5	Штукатурка кирпичных стен и окраска поливинилацетатная ВА-27	—	—	—	9,7	Окраска поливинилацетатная ВА-27А	
10, 21	62,6	То же	169,0	Штукатурка кирпичных стен и затирка швов перегородок, окраска поливинилацетатная ВА-27	—	—	—	8,6	То же	
6, 22, 23, 24, 25, 29, 30, 31, 32	167,0	То же	430,4	Затирка швов панелей и перегородок цементно-песчаным раствором. Окраска поливинилацетатная ВА-27А	—	—	—	23,25	То же	
17, 18	24,0	Затирка швов, окраска известковая	99,6	Затирка кирпичных стен цементно-песчаным раствором. Окраска известковая	—	—	—	1,4	Окраска известковая	
16, 19, 20	49,5	То же	212 0	Затирка кирпичных стен и панельных швов цементно-песчаным раствором. Окраска известковая.	—	—	—	17,9	Тоже	
8, 9, 11, 27, 28	57,0	Затирка швов, окраска поливинилацетатная ВА-27А	263,3 149	Штукатурка кирпичных стен. Окраска поливинилацетатная ВА-27А.	120,0	Глазурованная плитка	1500	3,8	Окраска поливинилацетатная ВА-27А	
7, 26	5,7	То же	55,6 16,6	Штукатурка кирпичных стен. Глазурованная плитка.	39,0	Глазурованная плитка	2650			

Спецификация элементов заполнения проемов

Марка поз.	Обозначение	Наименование	Кол.	Масса ед., кг	Примечание
1	41-74 вып. 2	Ворота В. 3,6×4,2	4		
2	Типовой проект 407-3-41/75; Альбом III	Ворота В-1Ж	2		
3	ГОСТ 14624-69	Дверной блок Д59-ппв	2		
4	ГОСТ 14624-69	Дверной блок Д52-ппв	3		
5	ГОСТ 14624-69	Дверной блок Д51-ппв	2		
6	ГОСТ 14624-69	Дверной блок Д-53ппв	1		
7	ГОСТ 14624-69	Дверной блок Д 37А	4		
8	1.236-5 вып.2	Дверной блок ДП2.07000000 м 4	1		
9	1.136-10	Дверной блок ДО21-13	4		
10	1.136-10	Дверной блок ГД 24-12	5		
11	1.136-10	Дверной блок ДГ24-10	9		
12	1.136-10	Дверной блок ДГ24-10А	1		
13	1.136-10	Дверной блок ДГ 21-7	2		
14	1.136-10	Дверной блок ДГ21-7А	2		
15	1.136-10	Дверной блок ДГ21-7пв	2		
16	1.136-10	Дверной блок ДГ21-7апв	1		
17	1.236-6 вып.1 часть 1	Дверной блок БС28-9	1		
18	Типовой проект 407-3-41/75 альбом III	Жалюзийная решетка ВЖ-3	2		
ОК-1	ГОСТ 12506-81	Окно ПИД 18-30.1	8		
ОК-2	1.236-6 вып.1 часть 1	Окно ОС 18-18В	17		

Спецификация гардеробного оборудования

Марка поз.	Обозначение	Наименование	Кол.	Масса ед., кг	Примечание
1	ГОСТ 22415-77	Шкаф деревянный АД-33,2	11		
2	ГОСТ 22415-77	Шкаф деревянный АД-25,4	2		

Инв. № подл. | Подпись и дата | Взам. инв. №

Привязан

Инв. №

Провер.	Двойнина		ТП 901-3-206.85 АР
Ст. арх.	Шилова		
Рук. гр.	Двойнина		
ГИП	Левина		Блок основных сооружений для станции обесфторивания воды производительностью 6 тыс. м³/сут
ГАП	Глебов		
Гл. спец.	Шапиро		Стадия Р; Лист 2; Листов
Н. контр.	Глебов		Общие данные (окончание)
Нач. отд.	Красавин		ЦНИИЭП инженерного оборудования г. Москва
Гл. инж. ин.	Кетаов		

Альбом II

Типовой проект 901-3-206.85

Инв. № подл. | Подпись и дата | Взам. инв. №

План на отм. -1.200; -0,500; 0,000

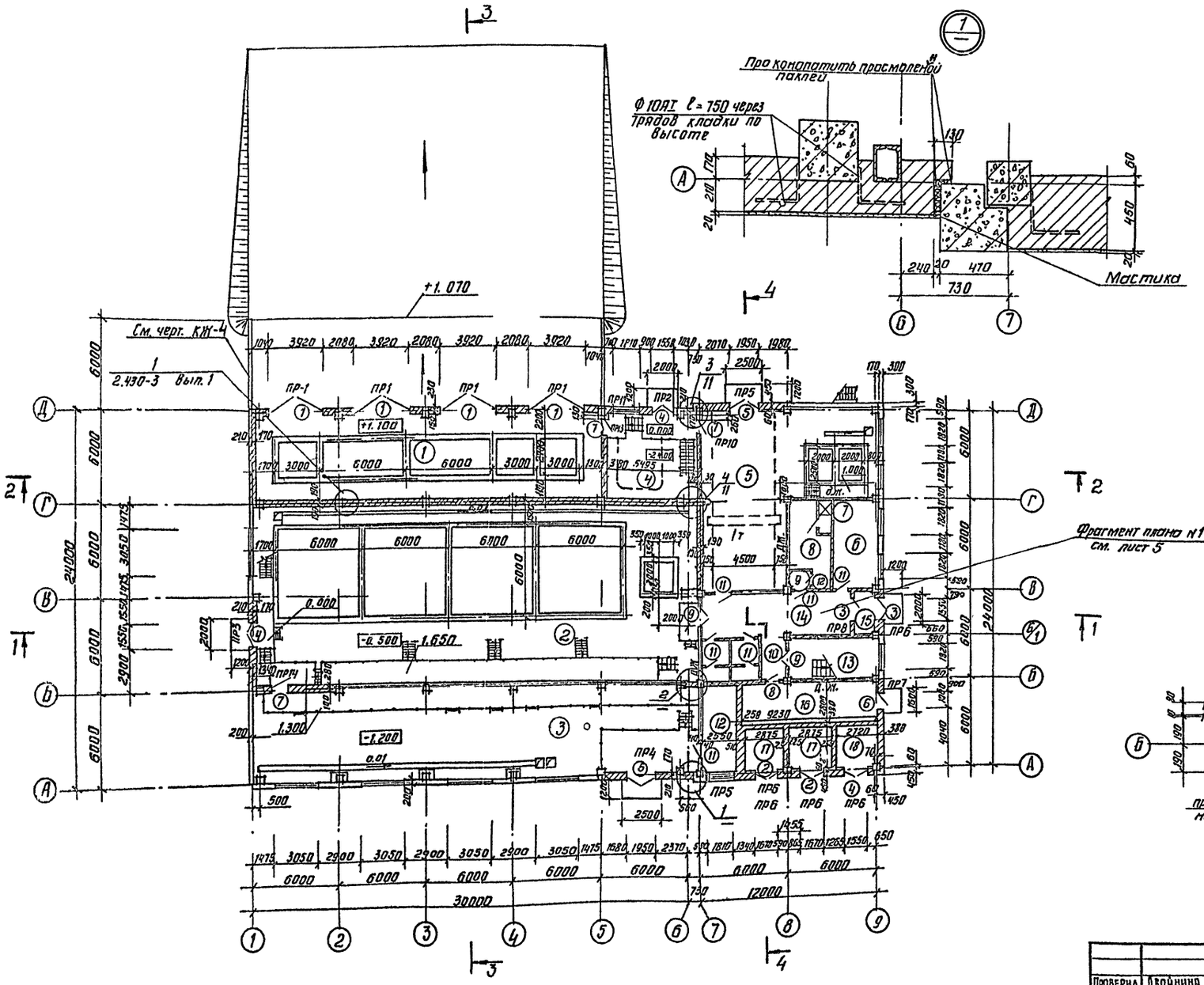

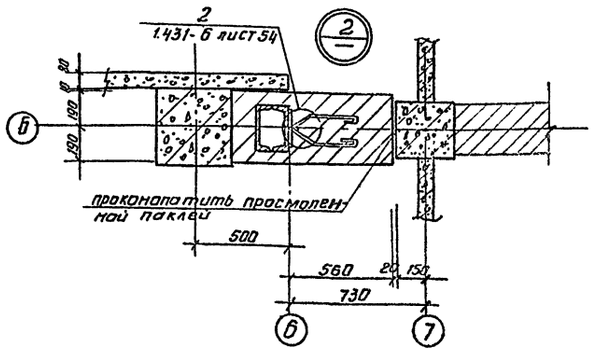

Экспликация помещений

№	Наименование	Площадь	Категория производств по взрыво- и пож. опасн.
1	Помещение растворно-хранилищных баков коагулянта и соды	141/136	Д
2	Помещение контактных осветлителей	353.6/230	Д
3	Насосная станция II подъема	193.1	Д
4	Помещение насосов реагентного хозяйства.	31.0	Д
5	Помещение дозаторной и воздуходувной.	116.8	Д
6	Помещение мастерской	17.3	Д
7	Душевая	1.9	—
8	Гардероб уличной, домашней и специальной одежды для категории II б (6 чел.)	13.0	—
9	Тамбур - шлюз	1.8	—
10	Коридор	5.5	—
11	Мужская и женская уборные	10.4	—
12	Комната дежурного	15.6	—
13	Лестничная клетка	17.6	—
14	Вестибюль	30.2	—
15	Тамбур	3.1	—
16	Щитовая	25.1	Г
17	Камеры трансформаторов.	16.2	В
18	РУ	7.7	Г

План на отм. -2.400 см. лист 5.

Проверил	Двойнина		ТП 901-3-206.85 АР
Ст. инж.	Шилова		
Рук. гр.	Двойнина		
ГИП	Левина		Блок основных сооружений для станции обесфторивания воды производительностью 8 тыс. м³/сутки
ГАП	Глебов		
Гл. спец.	Шапиро		
Н. контр.	Глебов		План на отм. -1.200; -0.500; 0.000. Детали 1, 2
Нач. отд.	Красавин		
Гл. инж.	Кетлов		

Стадия	Лист	Листов
Р	3	

ЦНИИЭП инженерного оборудования г. Москва

Привязан

Инв. №

20388-02

Копировал Антипова

Формат А2

Типовой проект 901-3-206.85 Альбом II

План на отм. 3.600

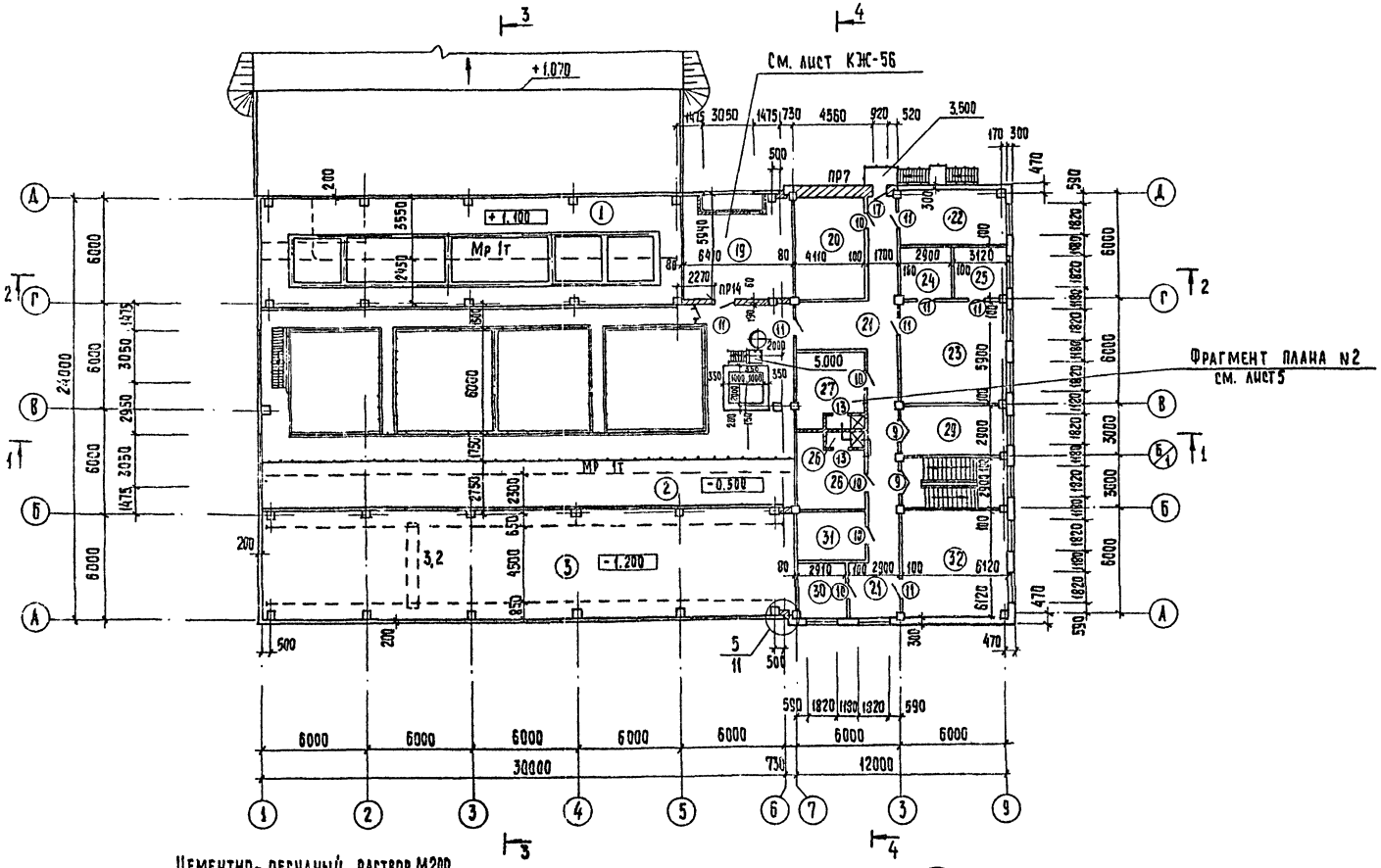

Экспликация помещений

№	Наименование	Площадь	Категория производств по взрыво- и пож. опасн.
19	Приточная венткамера	40.0	Д
20	Вытяжная венткамера	24.4	Д
21	Коридор.	57.1	—
22	Комната приема пищи	19.2	—
23	Химическая лаборатория	36.3	Д
24	Помещение мойки посуды	8.5	Д
25	Весовая	9.1	Д
26	Душевые	3,8	—
27	Женский гардероб уличной, домашней и специальной одежды ($I^а$, $I^б$)	15,9	—
26	Мужской гардероб уличной, домашней и специальной одежды ($I^а$, $I^б$)	15,9	—
29	Операторская	17,9	Г
30	Кабинет начальника станции	9,1	—
31	Помещение хранения реактивов	12.1	Д
32	Диспетчерская	37.6	Г

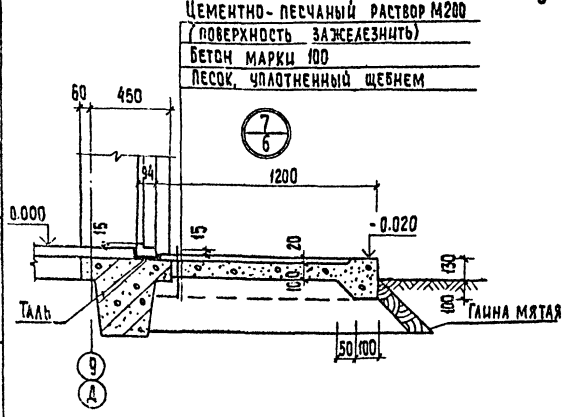

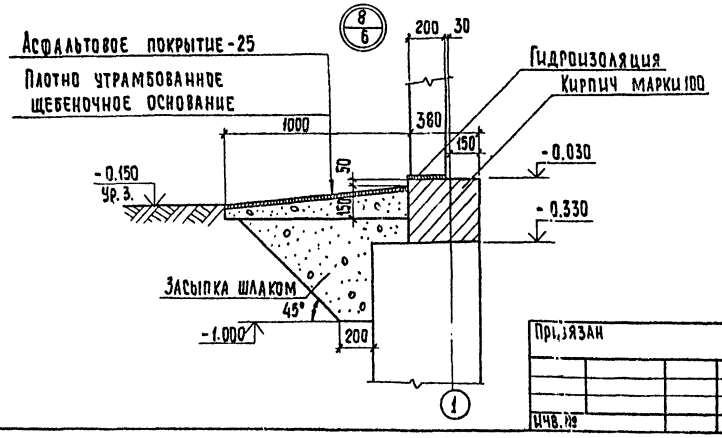

Провер.	Двойнина	
Ст. арх.	Шилова	
Рук. гр.	Двойнина	
ГИП	Левина	
ГАП	Глебов	
Гл. спец.	Шапиро	
Н. конт.	Глебов	
Нач. отд.	Красавин	
Гл. инж. инж.	Кетаов	

ТП 901-3-206.85 АР

Блок основных сооружений для станции обесфторивания воды производительностью 8 тыс. м³/сутки

Стадия	Лист	Листов
Р	4	

План на отм. 3.600
Детали 7, 8.

ЦНИИЭП инженерного оборудования г. Москва

Привязан

Инв. №

Согласовано
Отдел ВГ
Отдел ВС
Отдел ЗАД
Гриль
Нарциссова

Альбом II

Типовой проект 901-3-206.85

План на отм. -2.400

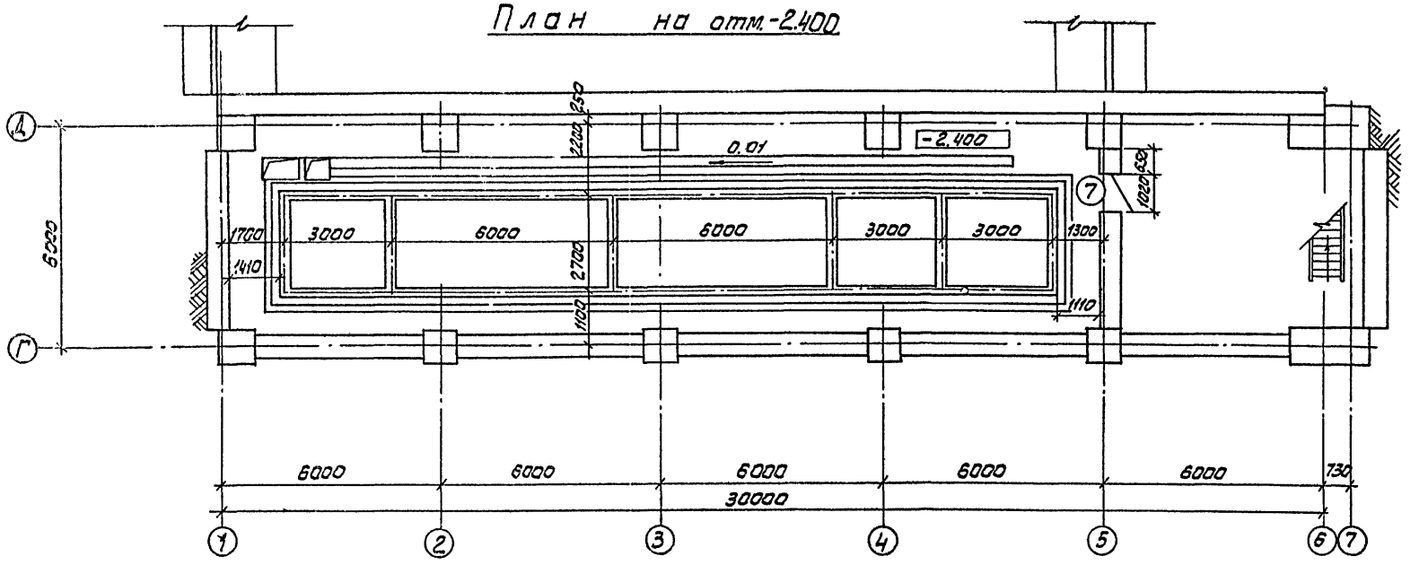

Фрагмент плана №2

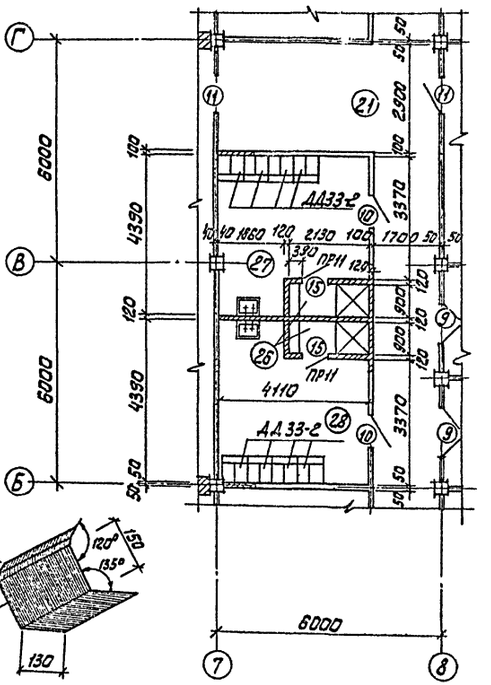

Фрагмент плана №1

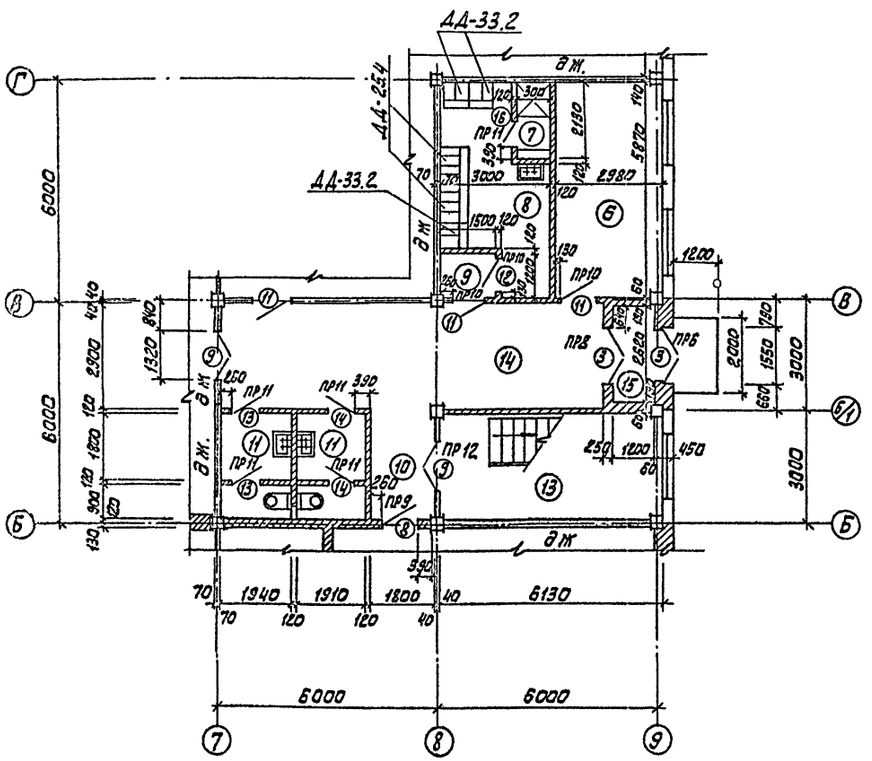
ДД-33.2
ДД-33.2
ДД-22.4
ДД-22.4
ДД-33.2
ПР11
ПР10
ПР8
ПР6
ПР12
ПР9
ПР11
ПР11
ПР11

Слой гравия (ГОСТ 8268-82; Мр3 ≥ 100) на битумной мастике марки МБК-Г-55г (МБК-Г-65г) ГОСТ 2889-80 - 10мм
Услоя рубероида марки РЭМ-35у (ТУ-21-27-30-72) на битумной мастике марки МБК-Г-55А (МБК-Г-65А) ГОСТ 2889-80
Огрунтовка раствором битума пятой марки в керосине или соляровом масле
Цементно-песчаная стяжка марки 50 - 15мм
Утеплитель-пенобетон γ = 300 кг/м³ - 80мм
Пароизоляция - окраска битумом за 1 раз
Сборные железобетонные плиты

Разрез 1-1

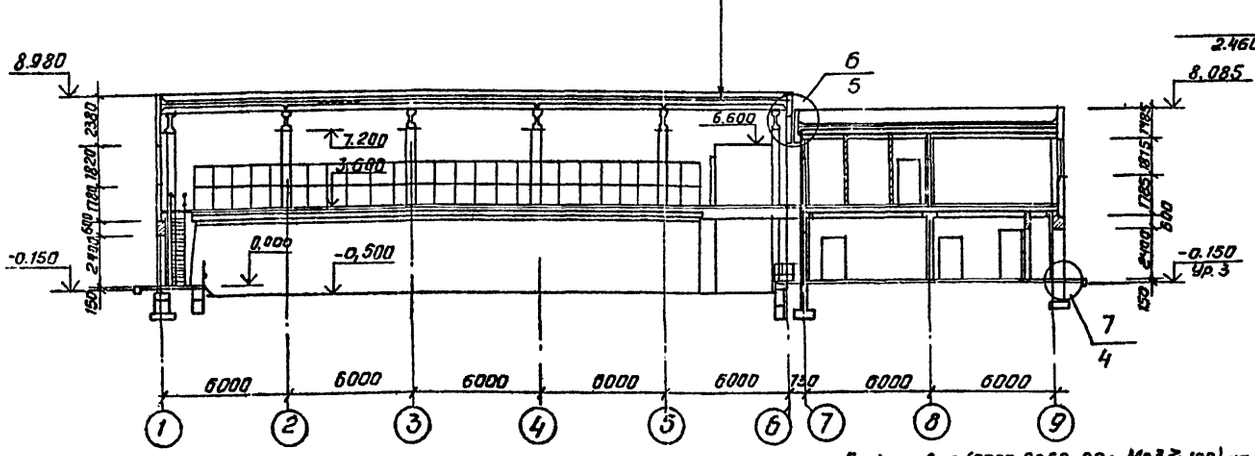

Разрез 3-3

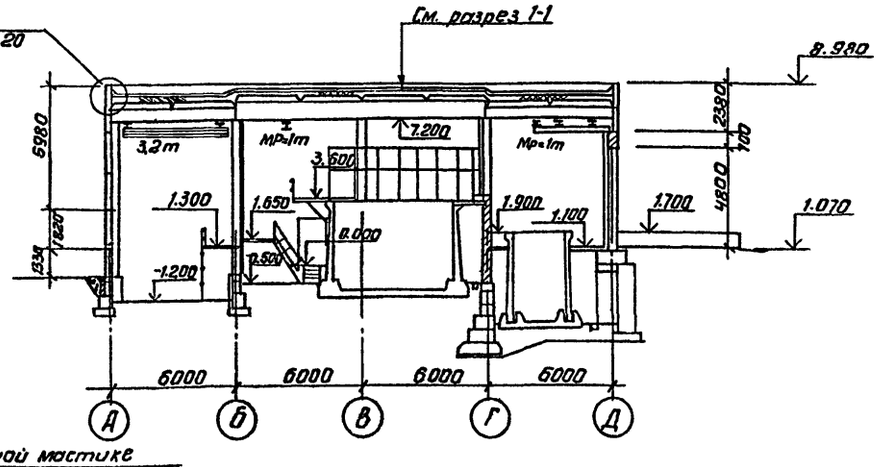

Слой гравия (ГОСТ 8268-82; Мр3 ≥ 100) на битумной мастике марки МБК-Г-55г (МБК-Г-65г) ГОСТ 2889-80 - 10мм
Услоя рубероида марки РЭМ-350 (ТУ-21-27-30-72) на битумной марки МБК-Г-55А (МБК-Г-65А) ГОСТ 2889-80
Огрунтовка раствором битума пятой марки в керосине или соляровом масле.
Цементно-песчаная стяжка марки 50 - 15мм
Утеплитель-пенобетон γ = 300 кг/м³ - 100мм
Пароизоляция - окраска битумом за 1 раз
Сборные ж.-б. плиты

Разрез 2-2

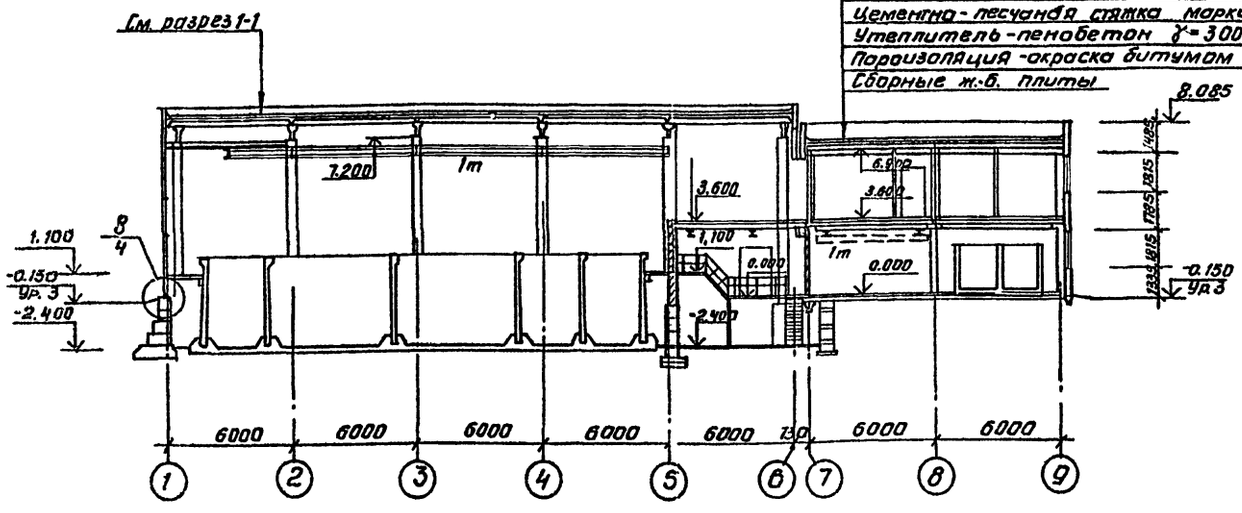

Разрез 4-4

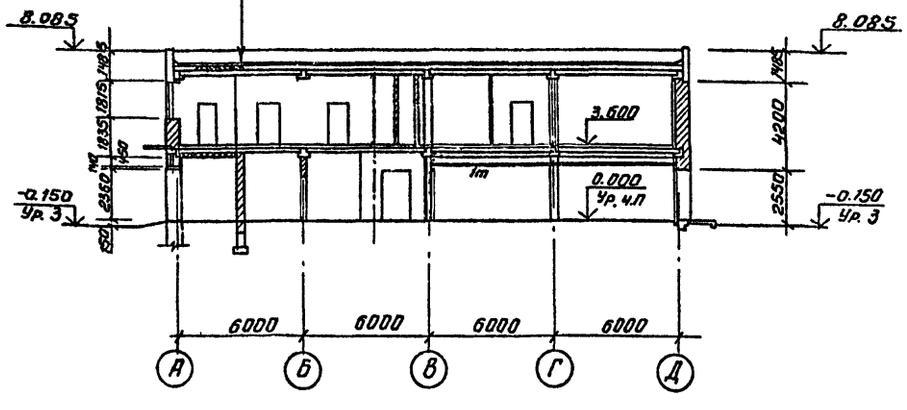

Марка кровельной мастики в скобках (см. разрез 1-1) дана для районов строительства, расположенных южнее географической широты 50° для Европейской и 53° для Азиатской частей СССР.

Проверил	Двойнина		
Ст. арх.	Шилова		
Рук. гр.	Двойнина		
ГИП	Левина		
ГАП	Глебов		
Гл. конст.	Шапиро		
Н. контр.	Глебов		
Нач. отд.	Красавин		
Гл. инж. ин	Кетлов		

ТП 901-3-206.85 АР

Блок основных сооружений для станции обесфторивания воды производительностью 8 тыс м³/сутки

Стадия	Лист	Листов
Р	6	

Разрезы 1-1; 2-2; 3-3; 4-4.

ЦНИИЭП инженерного оборудования г. Москва

Привязан

Инв. №

20388-02

Альбом II

Типовой проект 901-3-206.85

Согласовано: Отдел ВГ, Отдел ВС, Отдел ЭАД, Отдел ЭАР, Гриль, Марцисовская, Шерстякова

Инв. № подл. | Подпись и дата | Взам. инв. №

Типовой проект 901-3-206.85 Альбом II

Фасад 1-9

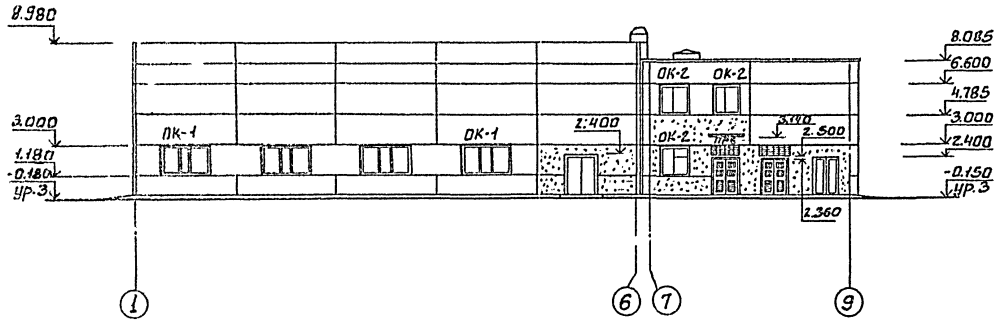

Фасад А-Д

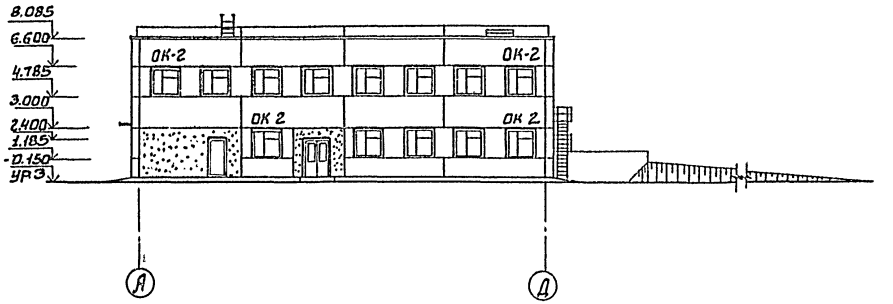

Фасад 9-1

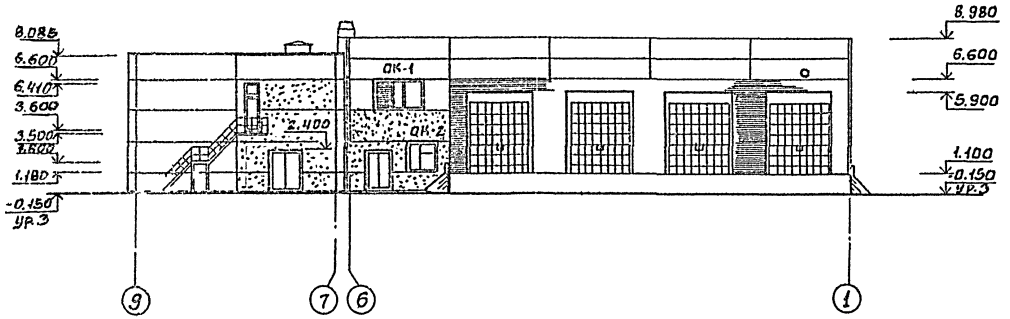

Фасад Д-А

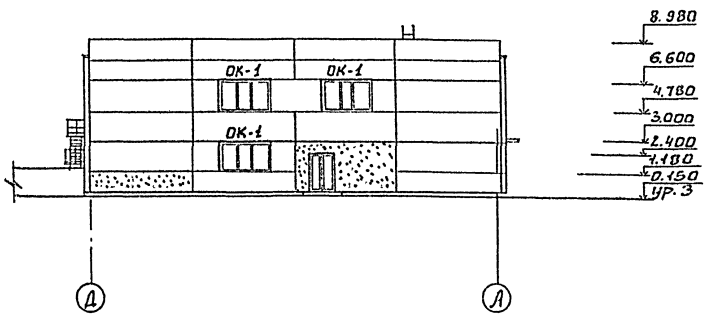

Схема расположения элементов заполнения оконных проемов

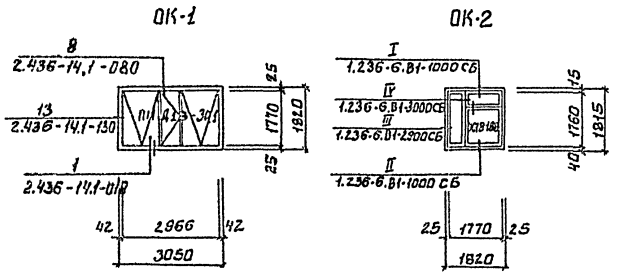

ПРОВЕР.	ДВОЙНИНА		
СТ. АРХ.	ШИЛОВА		
РУК. ГР.	ДВОЙНИНА		
ГИП	ЛЕВИНА		
ГАП	ГЛЕБОВ		
ГЛ. СПЕЦ.	ШАПИРО		
Н. КОНТР.	ГЛЕБОВ		
НАЧ. ОТД.	КРАСАВИН		
ГЛ. ИНЖ. ПР.	ЛЕГАОВ		

ТП 901-3-206.85 АР

БЛОК ОСНОВНЫХ СООРУЖЕНИЙ ДЛЯ СТАНЦИИ ОБЕСФТОРИВАНИЯ ВОДЫ ПРОИЗВОДИТЕЛЬНОСТЬЮ 8 ТЫС. М³/СУТКИ

СТАДИЯ	ЛИСТ	ЛИСТОВ
Р	7	

ФАСАДЫ 1991 А Д
Д А

ЦНИИЭП ИНЖЕНЕРНОГО ОБОРУДОВАНИЯ г. МОСКВА

ПРИВЯЗАН:

ИНВ. №

20388-02

Ведомость проемов ворот и дверей

Марка поз.	Разрез проема в кладке
1	5920 × 4800
2	1670 × 2360
3	1550 × 2400
4	1550 × 2400
5	1950 × 2400
6	1060 × 2400
7	1020 × 2080
8	1010 × 2070
9	1310 × 2070
10	1210 × 2370
11	1010 × 2370
12	1010 × 2370
13	710 × 2070
14	710 × 2070
15	710 × 2070
16	710 × 2070
17	920 × 2810
18	450 × 1635

Ведомость перемычек

Тип	Схема сечения
ПР1	1ПР8-44.12.29; 5.870; 150, 230; Г, Д
ПР2	1ПР28-20.25.22У; 1ПР3-19.12.14; 2.400; 150, 250; Г, Д

Ведомость перемычек (продолжение)

Тип	Схема сечения
ПР3	1ПР8-20.12.22У; 1ПР3-19.12.14; 2.400; 210, 170; 1, 2
ПР4	1ПР3-22.12.14; 2.400; 170, 210; А, Б
ПР5	1ПР3-22.12.14; 2.400; 60, 450; Г, Д
ПР6	1ПР3-19.12.14; 2.400; 2.360; 450, 60; А, Б, Ж, И
ПР7	1ПР1-12.12.14; 2.400; 60, 450; И, Ж
ПР8	1ПР3-19.12.14; 2.400; 250

Тип	Схема сечения
ПР9	1ПР1-12.12.14; 5.370; 2.070; 130, 120, 130, 60; А, Б, Г, Д
ПР10	1ПР1-12.12.6; 2.370; 120
ПР11	1ПР-10.12.6; 2.070; 120
ПР12	1ПР2-15.12.14; 2.070; 120
ПР13	1ПР1-12.12.14; 2.080; 190, 190; 5, 6; 1ПР38-12.12.22У
ПР14	1ПР1-12.12.14; 2.080; 100, 280; Б, В
ПР15	1ПР1-10.12.6; 2.500; 0.830; 380
ПР16	1ПР1-10.12.6; 7.400; 250

Спецификация перемычек

Марка поз.	Обозначение	Наименование	Кол. шт.	Масса ед. кг.	Примечан.
ПР1	1.138-10 Вып.4	1ПР8-44.12.29	12	385	
ПР2	1.138-10 Вып.1	1ПР3-19.12.14	1	75	
	1.138-10 Вып.1	1ПР28-20.25.22У	2	275	
ПР3	1.138-10 Вып.1	1ПР3-19.12.14	2	75	
	1.138-10 Вып.1	1ПР8-20.12.22У	1	125	
ПР4	1.138-10 Вып.1	1ПР3-22.12.14	3	100	
ПР5	1.138-10 Вып.1	1ПР3-22.12.14	8	100	
ПР6	1.138-10 Вып.1	1ПР3-19.12.14	16	75	
ПР7	1.138-10 Вып.1	1ПР1-12.12.14	8	50	
ПР8	1.138-10 Вып.1	1ПР3-19.12.14	2	75	
ПР9	1.138-10 Вып.1	1ПР1-12.12.14	4	50	
ПР10	1.138-10 Вып.1	1ПР1-12.12.6	4	25	
ПР11	1.138-10 Вып.1	1ПР1-10.12.6	7	25	
ПР12	1.138-10 Вып.1	1ПР2-15,12,14	1	75	
ПР13	1.138-10 Вып.1	1ПР38-12.12.22У	1	75	
	1.138-10 Вып.1	1ПР1-12.12.14	2	50	
ПР14	1.138-10 Вып.1	1.ПР1-12.12.14	3	50	
ПР15	1.138-10 Вып.1	1ПР1-10.12.6	9	25	
ПР16	1.138-10 Вып.1	1ПР1-10.12.6	2	25	
ПР17	1.138-10 Вып.1	1ПР28-24,25,	1	325	
	1.138-10 Вып.1	1ПР3-22,12,14	1	100	

Ведомость перемычек

Марка, поз.	Схема сечения
ПР17	1ПР28-24.25.22У; 1ПР3-22.12.14; 3.000; 150, 230; Г, Д

Привязан

Инв. №

Провер.	Двойнина		
Ст. арх.	Шилова		
Рук. гр.	Двойнина		
ГИП	Левина		
ГАП	Глебов		
Гл. спец.	Шапиро		
Н. контр.	Глебов		
Нач. отд.	Красавин		

ТП 901-3-206.85 АР

Блок основных сооружений для станции обесфторивания воды производительностью 6 тыс м³/сут

Ведомость проемов ворот и дверей. Ведомость и спецификация перемычек.

Стадия	Лист	Листов
Р	8	

ЦНИИЭП инженерного оборудования г. Москва

20388-02

Инв. № подл. | Подпись и дата | Взам. инв. №

Альбом II

Типовой проект 901-3-206.85

План сборных перегородок на отм. 0.000

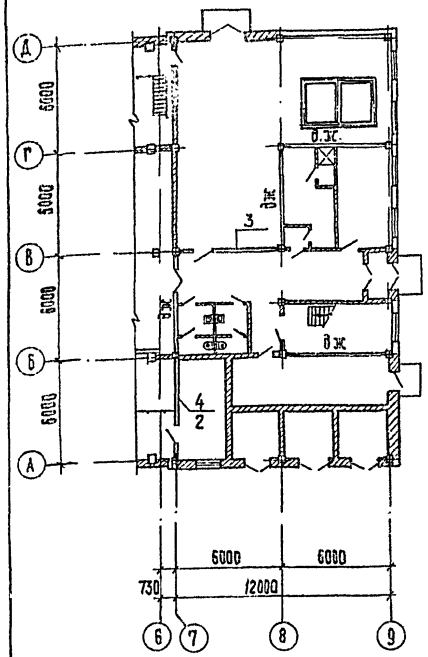

План сборных перегородок на отм. 3.600

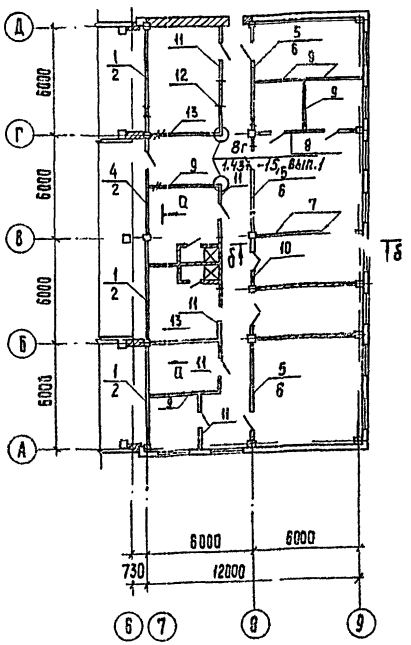

Вид по Q-Q

Разрез 1-1

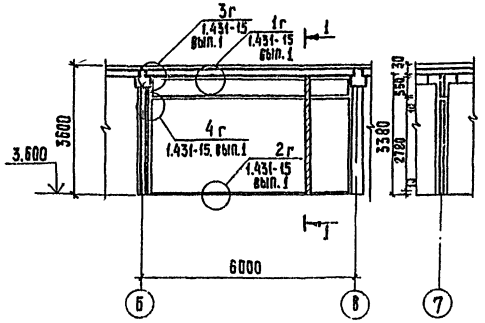

Вид по б-б

Разрез 2-2

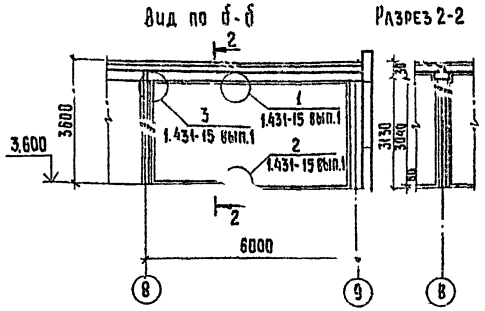

Спецификация перегородок и элементов их крепления

Марка, поз.	Обозначение	Наименование	Кол.	Масса ед.кг	Приме-чание
		Перегородки			
1	1.431-15 вып.2	ППЛ-3 / 5.64 x 2.78	3	1260	
2	1.431-15 вып.2	ППЛ-7 / 5.64 x 0.55	5	250	
3	1.431-15 вып.2	ППЛ-1-А1 / 5.64 x 3.04	1	1140	
4	1.431-15 вып.2	ППЛ-3-А1 / 5.64 x 2.78	2	1070	
5	1.431-15 вып.3	ППГ x 3-А1 / 5.64 x 2.78	3	1540	
6	1.431-15 вып.3	ППГ-7 / 5.64 x 0.55	3	340	
7	1.431-15 вып.3	ППГ-1 / 5.64 x 3.04	1	1680	
8	1.431-15 вып.3	ППГ-1-2д / 5.64 x 3.04	1	1180	
9	1.431-15 вып.3	ППГ-21 / 2.98 x 3.34	5	1220	
10	1.431-15 вып.3	ППГ-14-А / 2.64 x 3.34	1	1080	
11	1.431-15 вып.3	ППГ-21-9-А / 2.98 x 3.34	11	948	
12	1.431-15 вып.3	ППГ-21-8 / 2.98 x 3.34	1	1200	
13	1.431-15 вып.3	ППГ-20 / 2.98 x 3.04	2	1880	
		Соединительные детали			
	1.431-15 вып.4	МС-1	14	0.6	
	1.431-15 вып.4	МС-2	14	0.2	
	1.431-15 вып.4	МС-3	28	0.7	
	1.431-15 вып.4	МС-4	12	1.1	
	1.431-15 вып.4	МС-7	98	0.87	
	1.431-15 вып.4	МС-11	224	0.025	
	1.431-15 вып.4	МС-12	348	0.015	
	1.431-15 вып.4	МС-13	40	0.05	
	1.431-15 вып.4	МС-14	272	0.01	
	1.431-15 вып.4	МС-20	44	1.76	
	1.431-15 вып.4	Дюбели ДГ5,5х60	84		

Спецификация перегородок и элементов их крепления

Марка, поз.	Обозначение	Наименование	Кол.	Масса ед.кг	Приме-чание
		Перегородки			
1	1.431-20 вып.1	ППЛ-1 / 5.98 x 2.985	8	1460	
2	1.431-20 вып.1	ППЛ-2 / 5.98 x 1.785	4	870	
3	1.431-20 вып.1	ППЛ-3 / 5.98 x 1.485	6	730	
4	1.431-20 вып.1	ППЛ-11 / 5.56 x 1.485	6	670	
5	1.431-20 вып.1	ППЛ-16 / 5.06 x 1.485	2	610	
6	1.431-20 вып.1	ППЛ-8 / 5.17 x 1.185	3	560	
7	ТП КЖСИ.ПР1.	ПР1	1	610	
8	ТП КЖСИ.ПР2.	ПР2	1	1460	
		Соединительные детали			
7		Уголок 6-50х50х5 ГОСТ8509-72 / Вст3кп2-1 ГОСТ535-79			
		ℓ=50	20	0.95	
8		Полоса универсальная			
		6-8х250 ГОСТ 82-70 / Вст3кп2 ГОСТ 4637-79	20	9.5	

Марка поз	Обозначение	Наименование	Кол.	Масса ед.кг	Приме-чание
9		Полоса 6-5х50 ГОСТ 103-76 / Вст3кп2-1 ГОСТ535-79			
		ℓ=60	20	0.6	
10		2 швеллера 8ГОСТ 8240-72 / Вст3кп2-1 ГОСТ535-79			
		ℓ=5580	10	393.35	
	1.431-20 вып.7 часть 2	МС-2	51	25,5	
	1.431-20 вып.7 часть 2	МС-2а	9	4,5	
	1.431-20 вып.7 часть 2	МС-3	60	18.0	
	1.431-20 вып.7 часть 2	МС-4	42	33.6	
	1.431-20 вып.7 часть 2	МС-10	36	43,6	
	1.431-20 вып.4	Т9	18	18.46	
	1.431-20 вып.7 часть 2	Дюбели ДГП4,5х50	184		

Монтажный чертеж сборных перегородок, выполняемых по серии 1.431-20 вып.1 см. на листе 10.

Указания по монтажу и креплению панелей сборных перегородок выполняемых по серии 1.431-15 вып.3 см. в выпуске 1 той же серии.

Инв.№ подл. | Подпись и дата | Взам. инв.№

Привязан			
Инв.№			

Провер.	Двойнина		
Ст.арх.	Шилова		
Вед.арх.	Самоделкина		
Рук.гр.	Двойнина		
ГИП	Лебина		
ГАП	Глебов		
Гл.конст.	Шапиро		
Н.контр.	Глебов		
Нач.отд.	Красавин		

ТП 901-3-206.85 АР

Блок основных сооружений для станции обеззараживания воды производительностью 8 тыс.м³/сутки

Стадия	Лист	Листов
Р	9	

Схемы расположения сборных перегородок в осях А-А; 7-9. Спецификации.

ЦНИИЭП инженерного оборудования г. Москва

20388-02

Копировал: Хюппенен

Формат А2

Альбом III

Типовой проект 901-3-206.85

Инв. № подл. | Подпись и дата | Взам. инв. №

Схема расположения перегородок в осях 1÷6

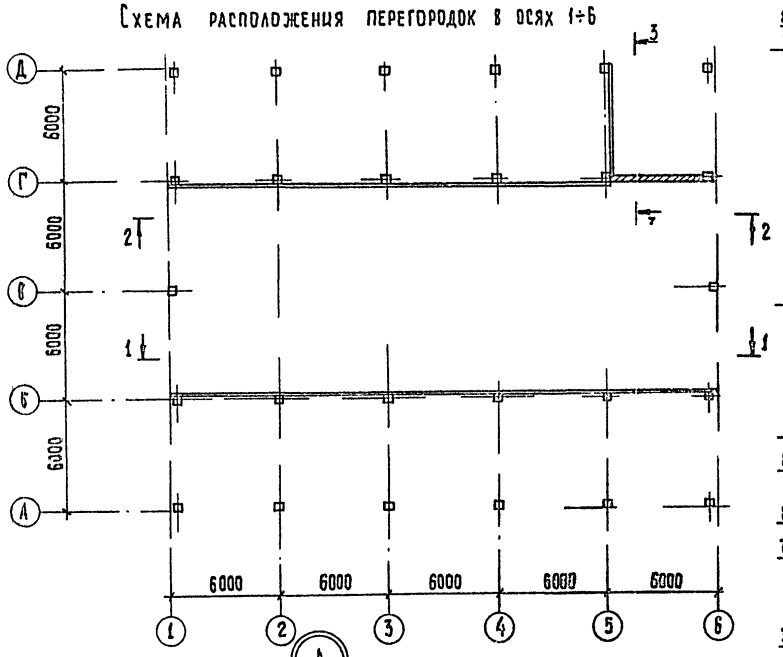

Вид 1-1

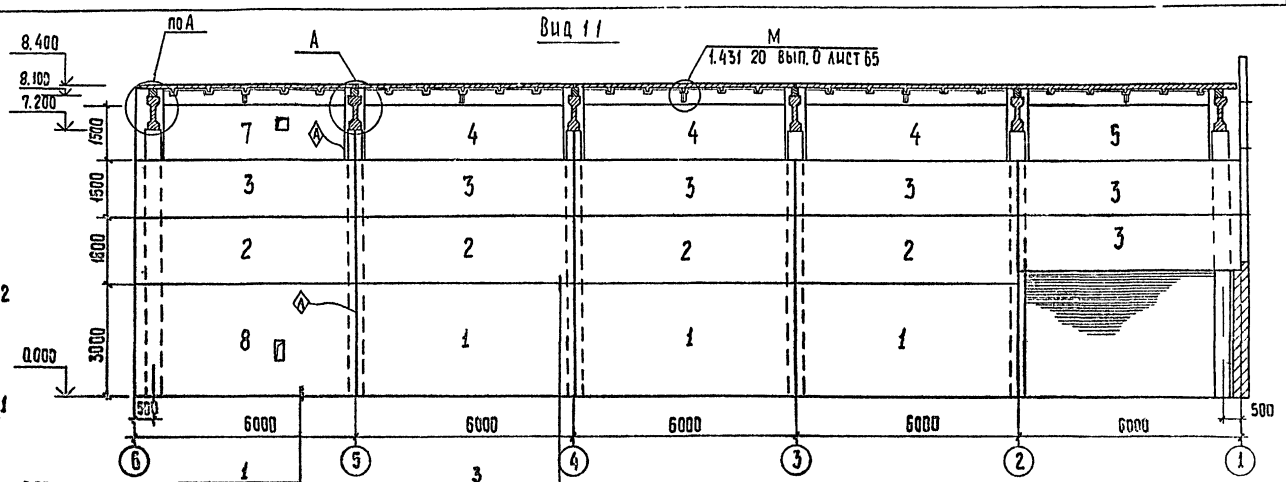

Вид 2-2

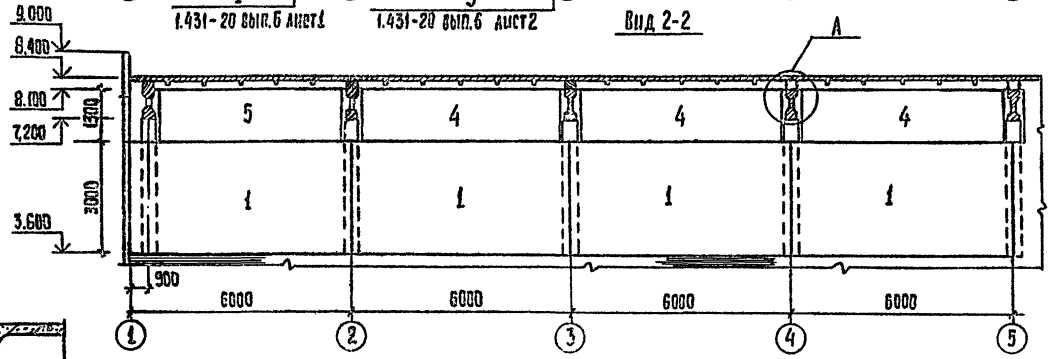

Вид 3-3

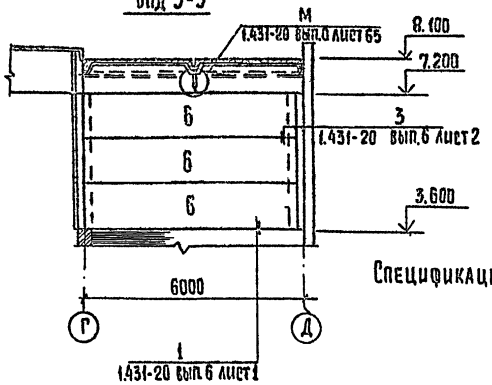

Спецификацию смотреть на листе 9.

а-а

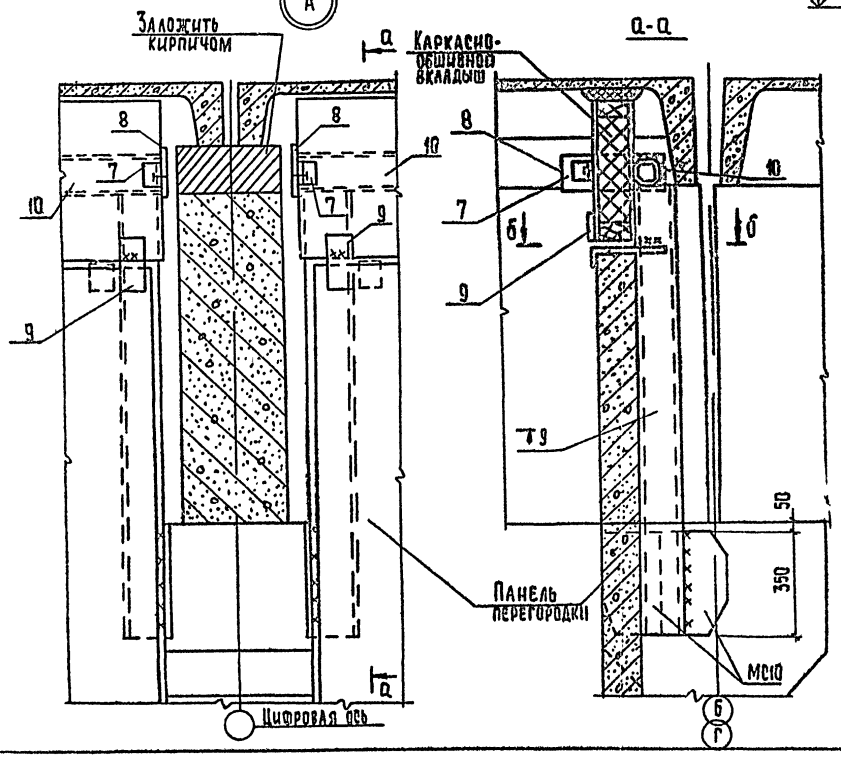

б-б

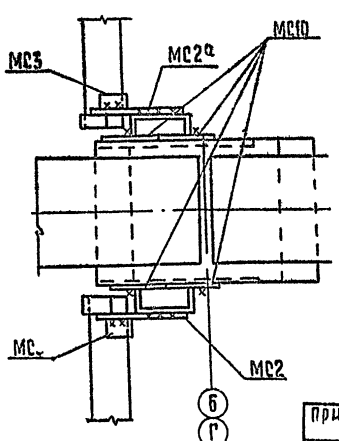

				ТП 901-3-206.85 АР		
Провер.	Двойнина					
Ст. арх.	Шилова					
Рук. гр.	Двойнина		Блок основных сооружений для станции обеззараживания воды производительностью 8 тыс. м³/сутки.	Стадия	Лист	Листов
ГИП	Левина			Р	10	
ГАП	Глебов		Схемы расположения сборных перегородок в осях А-Д; 1÷6. Детали.	ЦНИИЭП инженерного оборудования г. Москва		
Гл. конс.	Шапиро					
Н. контр.	Глебов					
Нач. отд.	Красавин					

Привязан

Инв. №

20388-02

Копировал: Хюппенен Формат А2

Типовой проект 901-3-206.85 Альбом II

План отверстий на отм. 0.000

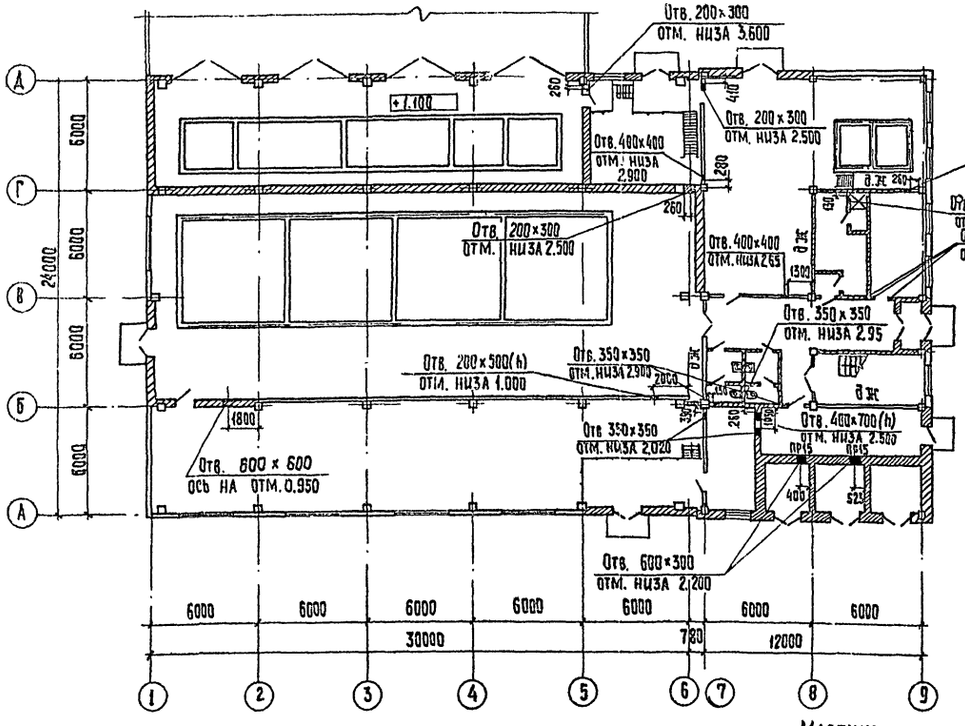

План отверстий на отм. 3.600

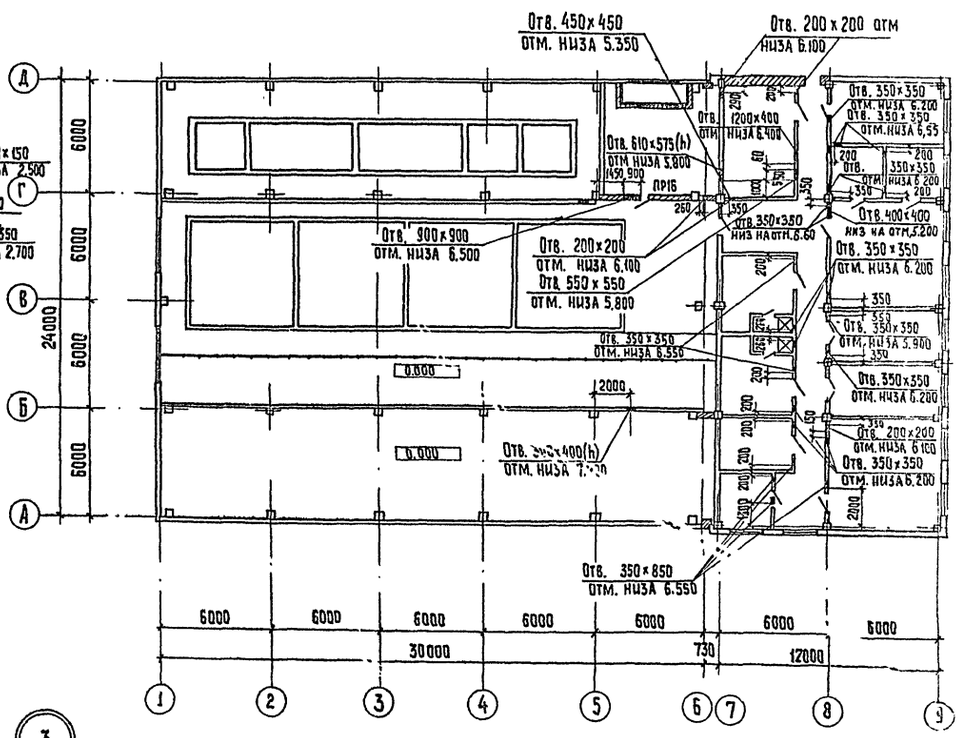

5

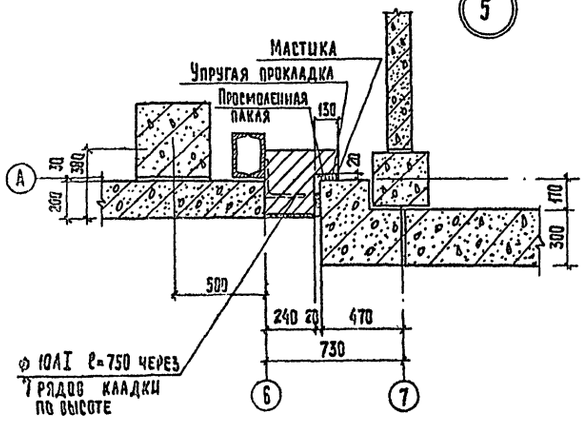

3

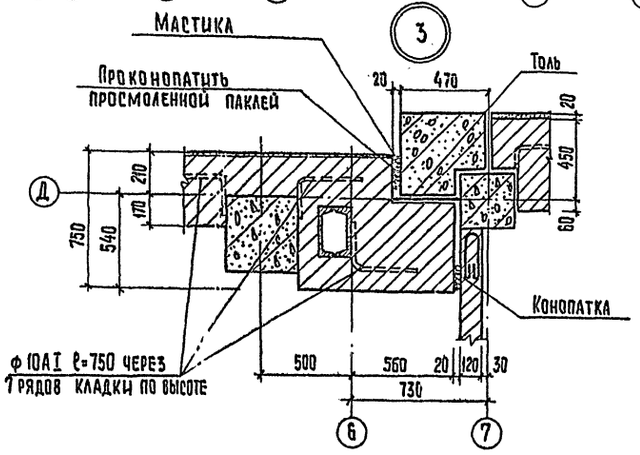

4

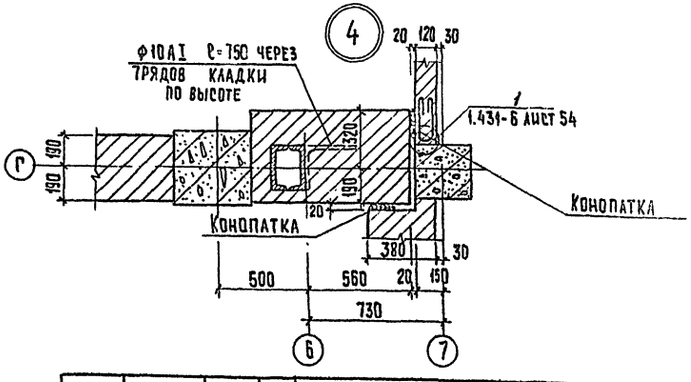

Привязан			ТП 901-3-206.85 АР
Инв. №			
Провер.	Двойнина		Блок основных сооружений для станции обесфторивания воды производительностью 8 тыс. м³/сутки
Ст. арх.	Шилова		
Рук. гр.	Двойнина		
ГИП	Левина		
ГАП	Глебов		
Гл. спец.	Шапиро		
Н. конт.	Глебов		Планы отверстий на отм. 0.000 и 3.600. Детали 3,4,5
Нач. отд.	Красавин		

Стадия	Лист	Листов
Р	11	

ЦНИИЭП инженерного оборудования г. Москва

20388-02 Копировал: Хюппенен Формат А2

Типовой проект 901-3-206.85

Альбом II

План кровли

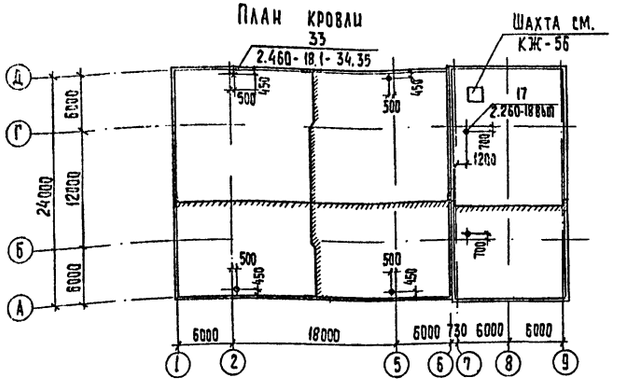

План на отм. -2.400

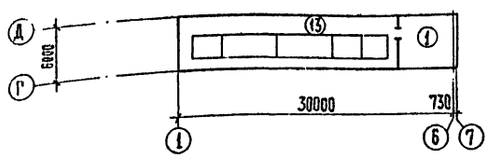

План на отм. 0.000.

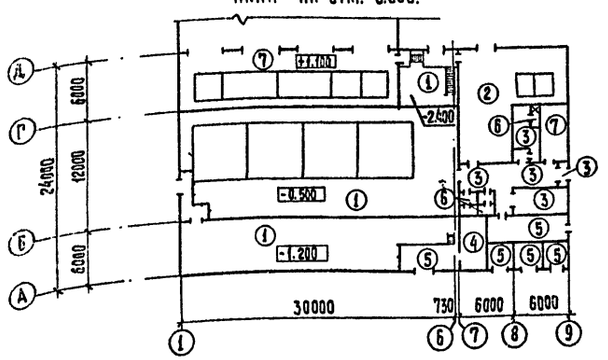

План на отм. 3.600

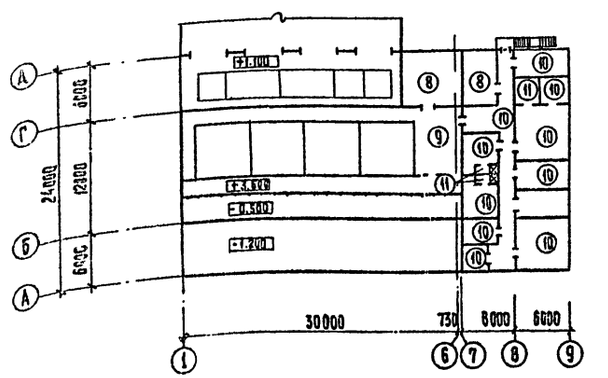

Экспликация полов

Наименование или номер помещения по проекту	Тип пола по проекту	Схема пола или номер узла по серии	Элементы пола и их толщины	Площадь пола м²
2,3,4,6	1		Покрытие - цементно-песчаный раствор М200 - 20мм. Подстилающий слой - бетон М100 - 100мм Гидроизоляция - 2 слоя гидроизола на битумной мастике Стяжка - бетон М150 - 60мм Основание - уплотненный грунт с втрамбованным в него слоем щебня или гравия крупностью 40-60 мм. - 100мм.	395.0
5	2	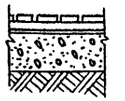	Покрытие - кислотоупорные плиты δ=35 (ГОСТ 961-79) на андезитовой замазке с разделкой швов замазкой арзамит - 5мм Шпаклевка - андезитовой замазкой. Гидроизоляция - битумно-рулонная - 10мм. Подстилающий слой - бетон марки 100 - 100мм. Основание - уплотненный грунт с втрамбованным в него слоем щебня или гравия крупностью - 40-60мм - - 100мм	105.0
8,9,10,13, 14,15	3		Покрытие - плитка керамическая по ГОСТ 6787-80 - 13мм Заполнение швов цементно-песчаным раствором - М150 Прослойка - цементно-песчаный раствор М.150 - 17мм. Подстилающий слой - бетон М100 - 100мм Основание - уплотненный грунт с втрамбованным в него слоем щебня или гравия крупностью 40-60 мм	71.2
12	4	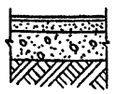	Покрытие - линолеум (ГОСТ 7251-77) - 3мм Прослойка - холодная мастика на водостойких вяжущих - 1мм. Стяжка - легкий бетон марки 50-60мм Подстилающий слой - бетон марки 100 - 100мм Основание - уплотненный грунт с втрамбованным в него слоем щебня или гравия крупностью 40-60мм - 100мм	15.6
16,17,18	5		Покрытие - цементно-песчаный раствор М200 с железнением - 20мм Подстилающий слой - бетон М100 - 100мм Основание уплотненный грунт с втрамбованным в него слоем щебня или гравия крупностью 40-60 мм - 100мм	67.0
7,11	6	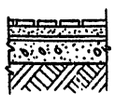	Покрытие - плитка керамическая (ГОСТ 6787-80) - 13мм. Заполнение швов - цементно-песчаным раствором марки - 150. Прослойка - цементно-песчаный раствор марки 150 - 17мм. Гидроизоляция - 2 слоя гидроизола на битумной мастике Подстилающий слой бетон марки 100-100мм Основание - уплотненный грунт с втрамбованным в него слоем щебня или гравия крупностью - 40-60 мм - 100мм	12.3

Наименование или номер помещения по проекту	Тип пола по проекту	Схема пола или номер узла по серии.	Элемент пола и их толщины	Площадь пола м²
1	7	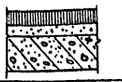	Покрытие - асфальт кислотостойкий с графитовым или угольным наполнителем - 40мм * Гидроизоляция - битумно-рулонная - 10мм Стяжка - цементно-песчаная марки 150 - 20мм Железобетонная плита	136.0
19	8		Покрытие - цементно-песчаный раствор марки 200 - 20мм Железобетонная плита	64,4
2	9	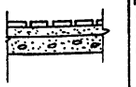	Покрытие - плитка керамическая по ГОСТ 6787-80 - 13мм Заполнение швов - цементно-песчаный раствор М150 Прослойка цементно-песчаный раствор М150 - 17мм. Железобетонная плита.	132.0
21, 22, 23 25, 26, 28 29, 30, 31, 32	10	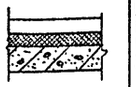	Покрытие - линолеум (ГОСТ 7251-77) - 3мм Прослойка - холодная мастика на водостойких вяжущих - 1мм. Стяжка - легкий бетон марки 76 мм Звукоизоляция - древесно-волокнистая плита (ГОСТ 4598-74) - 20мм. Железобетонная плита.	230.2
24, 27	11	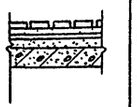	Покрытие - плитка керамическая по ГОСТ 6787-80 - 13мм Заполнение швов - цементно-песчаный раствор М150 Прослойка - цементно-песчаный раствор М150 - 17мм Гидроизоляция - 2 слоя гидроизола на битумной мастике Стяжка - цементно-песчаный раствор М150 - 40мм Железобетонная плита	12,3
20	12		Покрытие - цементно-песчаный раствор марки 200 - 20мм Стяжка - цементно-песчаный раствор марки 200 - 40мм Звукоизоляция - древесно-волокнистая плита ГОСТ 4598-74 - 40мм Железобетонная плита	24,4
1	13		Покрытие - кислотоупорные плиты δ=35 ГОСТ 961-79 на андезитовой замазке с разделкой швов замазкой арзамит - 5мм Шпаклевка - андезитовой замазкой * Гидроизоляция - битумно-рулонная Подстилающий слой - бетон марки 100 - 100мм Гидроизоляция - два слоя гидроизола на битумной мастике Стяжка из бетона М150 - 50÷60мм Основание - уплотненный грунт с втрамбованным в него слоем щебня или гравия крупностью 40-60мм - 100мм	123.0

* Гидроизоляция:- грунтовочный слой раствором битума в бензине за 2 раза;
Два слоя рубероида РПМ - 300А на битуме БН 70/30;
Шпаклевка мастикой битуминоль марки А-2 δ=5мм.
Конструкцию покрытия полов типа 2 и 7 и изоляцию их завести на вертикальную поверхность стены (см. деталь).

Деталь примыкания полов типов к стенам

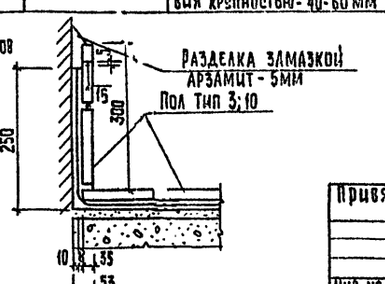

Привязан

Инв. №

Проверил	Двойнина	
Ст. арх.	Шилова	
Рук. гр.	Двойнина	
Гип	Левина	
ГАП	Глебов	
Гл. спец.	Шапиро	
Н. контр.	Глебов	
Нач. отд.	Красавин	
Гл. инж. инж.	Кетлов	

тп 901-3-206.85 АР

Блок основных сооружений для станции обесфторивания воды производительностью 8 тыс. м³/сутки

Стадия	Лист	Листов
Р	12	

План кровли. Планы и экспликация полов.

ЦНИИЭП инженерного оборудования г. Москва

Копировал: Хюппенен 20388-02 Формат 17

Согласовано
Отдел ВГ Хрипль
Инв. № подл. Подпись и дата Взам. инв. №

Альбом II

Типовой проект 90-3-206.85

Инв.№ подл. | Подпись и дата | Взам.инв.№

Ведомость рабочих чертежей основного комплекта (начало)

Лист	Наименование	Примечание
1	Общие данные (начало)	
2	Общие данные (продолжение)	
3	Общие данные (окончание)	
4	Схема расположения фундаментов, фундаментных балок и подпорных стен.	
5	Схема расположения фундаментов, фундаментных балок и подпорных стен. Спецификация.	
6	Схема расположения фундаментов, фундаментных балок и подпорных стен. Вид 1-1, развертка по 2-2. Сечения 3-3 ÷ 7-7, 25-25.	
7	Схема расположения фундаментов, фундаментных балок и подпорных стен. Развертки по 8-8, 10-10. Сечения 9-9; 11-11 ÷ 14-14.	
8	Схема расположения фундаментов, фундаментных балок и подпорных стен. Развертка по 15-15. Сечения 16-16 ÷ 24-24.	
9	Фундаменты Фм1; Фм2; Фм3. Опалубочные чертежи. Армирование.	
10	Фундаменты Фм4; Фм5; Фм6. Опалубочные чертежи. Армирование.	
11	Фундаменты Фм7; Фм8; Фм9; Фм10. Опалубочные чертежи.	
12	Фундаменты Фм7; Фм8. Армирование.	
13	Фундамент Фм10. Армирование. Фундамент Фм13. Опалубочный чертеж. Армирование.	
14	Фундаменты Фм11; Фм18. Опалубочные чертежи Армирование.	
15	Фундаменты Фм12; Фм14. Опалубочные чертежи. Армирование.	
16	Фундаменты Фм15; Фм16. Опалубочные чертежи. Армирование.	
17	Фундамент Фм19. Опалубочный чертеж. Армирование.	
18	Фундаменты Фм 9; Фм17. Опалубочные чертежи. Армирование.	
19	Схема расположения емкостей, фундаментов под оборудование, каналов и приямков.	

Ведомость рабочих чертежей основного комплекта (продолжение)

Лист	Наименование	Примечание
20	Разрезы 1-1 ÷ 4-4.	
21	Схема расположения каналов на отм. 0,000 и -0,500.	
22	Фундаменты под оборудование Ф01 ÷ Ф09.	
23	Схемы расположения труб и закладных деталей на отм. -1,200; 0,000 и 3,600.	
24	Антикоррозионная защита каналов и фундаментов под оборудование в осях 1÷9; Г-Д.	
25	Схема расположения каналов и приямков в осях 8-9; А-Б.	
26	Растворно-хранилищные баки коагулянта и соды (РЕ1). Схема расположения стеновых панелей и монолитных участков. Вид 1-1. Разрез 2-2. Узлы 3,4.	
27	Растворно-хранилищные баки коагулянта и соды (РЕ1). Разрез 3-3. Схема расположения монолитных участков стен.	
28	Схема расположения каркасов в зубе днища емкости РЕ1	
29	Растворно-хранилищные баки коагулянта и соды (РЕ1). Армирование днища.	
30	Растворно-хранилищные баки коагулянта и соды (РЕ1). Сечения 4-4 ÷ 7-7. Узел 1. Спецификация.	
31	Растворно-хранилищные баки коагулянта и соды (РЕ1). Армирование монолитных участков стен УМ1 ÷ УМ3	
32	Антикоррозионная защита и схема деревянной обрешетки в емкости РЕ1.	
33	Контактные осветлители (РЕ2). Схема расположения стеновых панелей и монолитных участков. Вид 1-1.	
34	Контактные осветлители (РЕ2). Разрезы 2-2 ÷ 5-5.	
35	Контактные осветлители (РЕ2). Узлы 1 ÷ 4,8.	
36	Контактные осветлители (РЕ2). Узлы 5 ÷ 7.	
37	Контактные осветлители (РЕ2). Схема расположения каркасов в зубе днища емкости.	
38	Контактные осветлители (РЕ2). Армирование днища.	
39	Контактные осветлители (РЕ2). Армирование днища и зуба днища емкости.	
40	Контактные осветлители (РЕ2). Армирование монолитных участков УМ1 ÷ УМ3т	
41	Расходные баки коагулянта (РЕ3). Опалубочный чертеж. Армирование.	
42	Рабочая камера (РЕ4). Опалубочный чертежи Армирование.	

Ведомость рабочих чертежей основного комплекта (окончание)

Лист	Наименование	Примечание
43	Схема расположения плит покрытия и перекрытия. Разрезы 1-1 ÷ 3-3.	
44	Схема расположения колонн, балок покрытий, ригелей. Разрезы 1-1 ÷ 5-5.	
45	Разрезы 6-6 ÷ 9-9. Спецификации.	
46	Схемы расположения стеновых панелей. по оси "А"; "Д"; "1"; "9". Сечения 1-1 ÷ 3-3.	
47	Схемы расположения стеновых панелей по оси "6"; "7". Спецификации.	
48	Схемы расположения лестничных маршей, проступей и верхней лестничной площадки.	
49	Перекрытие на отм. 1.100. Разрезы 1-1; 2-2.	
50	Перекрытие на отм. 1.100. Армирование монолитных участков. УМ1 ÷ УМ3.	
51	Перекрытие на отм. 1.100. Балки БМ1 ÷ БМ4. Разрезы 7-7 ÷ 11-11. Узлы 1,2.	
52	Схема расположения перекрытия на отм. 3.600 в осях 5 ÷ 7, "Д-Г."	
53	Схема расположения монолитных участков и плит перекрытия на отм. 3,600. в осях Б-Г; 1-6.	
54	Монолитные ж.-б. пояса МП1 ÷ МП3. Опалубочный чертеж. Армирование.	
55	Плита монолитная ПМ1, и Ум 6	
56	Венткамера. Выбросная шахта в кровле.	

Типовой проект разработан в соответствии с действующими нормами и правилами и предусматривает в части железобетонных конструкций мероприятия, обеспечивающие взрывную, взрывопожарную и пожарную безопасность при эксплуатации здания.

Главный инженер проекта /Левина С.Е/

Привязан

Инв.№

Привязан

Инв.№

ТП 901-3-206.85 КЖ

Провер.	Левина		
Инженер	Лазарева		
Рук. гр.	Письман		
ГИП	Левина		
Гл.констр.	Шапиро		
Н.контр.	Левина		
Нач.отд.	Красавин		

Блок основных сооружений для станции обесфторивания воды производительностью 8 тыс. м³/сут.

Стадия	Лист	Листов
Р	1	56

Общие данные (начало)

ЦНИИЭП инженерного оборудования г. Москва

20388-02

Копировал Еремченко

Формат А2

Типовой проект 901-3-206.85 Альбом II

Ведомость ссылочных и прилагаемых документов (начало)

Обозначение	Наименование	Примечан.
	Ссылочные документы	
1.415-1 вып.1	Железобетонные фундаментные балки для стен производственных	
1.412-1/77 вып. 3	Монолитные железобетонные фундаменты под типовые колонны прямоугольного сечения одноэтажных промышленных зданий.	
1.112-5 вып. 2	Плиты железобетонные для ленточных фундаментов.	
1.438.1-3 вып. 0,1	Балки обвязочные железобетонные для зданий промышленных предприятий.	
3.002.1-1	Сборные железобетонные подпорные стены межотраслевого применения с высотой подпора грунта 1,2-4,8 м.	
вып. 1	Сборные железобетонные конструкции	
вып. 2	Арматурные и закладные изделия.	
3.006-2 вып II-2	Сборные железобетонные каналы и тоннели из лотковых элементов. Рабочие чертежи железобетонных изделий.	
1.423-3 вып.1	Железобетонные колонны прямоугольного сечения одноэтажных производственных зданий без мостовых кранов высотой до 9,6м.	
вып.2	Закладные изделия	
1.423-5	Железобетонные колонны прямоугольного сечения для одноэтажных производственных зданий без мостовых кранов высотой 10,8; 12,0; 13,2 и 14,4 м.	
вып.2	Арматурные и закладные изделия.	
Шифр 460-75	Железобетонные фахверковые колонны прямоугольного сечения для одноэтажных производственных зданий.	
вып 1-1	Колонны торцового фахверка.	
вып 1-2	Колонны торцового фахверка. Арматурные и закладные изделия и стальные элементы колонн.	
1.462.1-1/81 вып.1	Железобетонные предварительно-напряженные балки пролетом 12 м для покрытий зданий с плоской и скатной кровлей.	
1.462.1-10/80 вып.1	Балки стропильные железобетонные для покрытий зданий с пролетом 6 и 9 м.	
вып.2	Закладные изделия.	

Ведомость ссылочных и прилагаемых документов (продолжение)

Обозначение	Наименование	Примечание
1.432-14/80 вып.1	Стеновые панели отапливаемых производственных зданий с шагом колонн 6 м.	
3.900-3 вып. 4/82, вып. 8.	Сборные железобетонные конструкции емкостных сооружений для водоснабжения и канализации.	
1.141-1, вып. 59	Панели перекрытий железобетонные многопустотные. Предварительно-напряженные панели с круглыми пустотами длиной 6280, 5980, 5680, 5380, 5080 и 4780, шириной 1790, 1490, 1190 и 990 мм, армированные стержнями из стали класса А-IV.	
1.020-1 вып. 1-1; 2-1; 2-5; 3-1; 3-5; 5-2; 5-4; 5-8; 6-2; 7-1; 8-1; 9-1; 10-1.	Конструкции каркаса межвидового применения для многоэтажных общественных зданий (на основе серии ИИ-04)	
1.041-1 вып 1; 4	Сборные железобетонные многопустотные панели перекрытий многоэтажных общественных и производственных зданий.	
1.494-24 вып. 1	Стаканы для крепления крышных вентиляторов, дефлекторов и зонтов.	
1.138-10 вып. 1	Перемычки железобетонные для зданий с кирпичными стенами. Перемычки брусковые.	
1.138-3 вып. 1	Железобетонные карнизные плиты для жилых и общественных зданий. Карнизные плиты для жилых зданий высотой 1-4 этажа, общественных зданий высотой 1-3 этажа,	
1.439-2	Стальные изделия креплений канальных стен одноэтажных производственных зданий с железобетонным каркасом.	
1.431-20 вып. 1, вып. 7	Перегородки одноэтажных производственных зданий. Стальные изделия.	
1.400-15. вып.1	Унифицировачные закладные изделия железобетонных конструкций для крепления технологических коммуникаций и устройств.	
1.400-6/76 вып. 1	Унифицированные закладные детали сборных железобетонных конструкций зданий промышленных предприятий.	
1.412-1/77 вып. 3	Монолитные железобетонные фундаменты под типовые колонны прямоугольного сечения одноэтажных промышленных зданий.	
1.410-2. вып. 1.	Унифицированные арматурные изделия для монолитных железобетонных конструкций.	

Ведомость ссылочных и прилагаемых документов (окончание)

Обозначение	Наименование	Примечание
1.219.1-3	Лотки железобетонные длиной 87, 147 и 297 см для подпольных каналов.	
1.869.1-1	Железобетонные опорные подушки	
3.400-6/76	Унифицированные закладные детали сборных железобетонных конструкций инженерных сооружений промышленных предприятий	
3.901-5	Сальники набивные dy 50 ÷ 1400 мм для пропуска труб через стены.	
МРТУ 6-05-918-67	Трубы полиэтиленовые низкой плотности.	
ГОСТ 23279-78	Сетки сварные из стержневой арматуры диаметром до 40 мм. Общие технические условия.	
ГОСТ 22701.0-77	Плиты железобетонные ребристые предварительно-напряженные размерами 6к3м для покрытий производственных зданий. Технические условия.	
22701.1-77	Плиты типа ПГ.	
22701.2-77	Плиты типа ПВ.	
22701.5-77	Закладные изделия.	
ГОСТ 18599-83	Трубы напорные из полиэтилена. Технические условия.	
ГОСТ 24893.0-81	Балки обвязочные железобетонные для зданий промышленных предприятий. Технические условия.	
24893.1-81	Конструкция и размеры.	
	Прилагаемые документы	
ТП КЖ И	Строительные изделия.	
ВМ1	Ведомость потребности в материалах основного комплекта марки КЖ Монолитные конструкции.	
ВМ2	Ведомость потребности в материалах основного комплекта марки КЖ. Сборные конструкции.	

Инв. № подл. | Подпись и дата | Взам. инв. №

Привязан

Инв. №

Провер.	Левина	
Инжен.	Лазарева	
Рук. гр.	Письман	
ГИП	Левина	
Гл. констр.	Шапиро	
Н. контр.	Левина	
Нач. отд.	Красавин	

ТП 901-3-206.85 КЖ

Блок основных сооружений для станции обесфторивания воды производительностью 8 тыс. м³/сут.

Стадия	Лист	Листов
Р	2	

Общие данные (продолжение)

ЦНИИЭП инженерного оборудования г. Москва

20388-02 Копировал Бремнеева

Альбом III

Типовой проект 901-3-206.85

Инв. № подл. | Подпись и дата | Взам. инв. №

Ведомость спецификаций (начало)

Лист	Наименование	Примечание
5	Спецификация сборных жел.-бет. и монолитных конструкций к схеме расположения фундаментов, фундаментных балок и подпорных стен.	
9	Спецификация монолитных фундаментов (Фм1; Фм2; Фм3).	
10	Спецификация монолитных фундаментов (Фм4; Фм5; Фм6).	
12	Спецификация монолитных фундаментов (Фм7, Фм8)	
13	Спецификация монолитных фундаментов (Фм10; Фм13)	
14	Спецификация монолитных фундаментов (Фм11; Фм18)	
15	Спецификация монолитных фундаментов (Фм12; Фм14)	
16	Спецификация монолитных фундаментов (Фм15; Фм16)	
17	Спецификация монолитных фундаментов (Фм19)	
18	Спецификация монолитных фундаментов (Фм9; Фм17)	
21	Спецификация фундаментов под оборудование, каналов и приямков.	
23	Спецификация к схемам расположения труб и закладных деталей.	
25	Спецификация к схеме расположения приямков и каналов.	
27	Спецификация стеновых панелей и монолитных элементов емкости.	
30	Спецификация к монолитному жел.-бет. днищу ДМ1.	
31	Спецификация монолитных участков УМ1 ÷ УМ3т/н	
36	Спецификация к схеме расположения стеновых панелей и монолитных участков.	
39	Спецификация к схемам расположения каркасов и сеток днища.	
40	Спецификация монолитных участков УМ1 ÷ УМ3т/н	
41	Спецификация расходных баков коагулянта (РЕ3).	
42	Спецификация к схеме рабочей камеры РЕ4.	
43	Спецификация плит покрытия, стаканов под дефлекторы.	
	Спецификация стальных элементов крепления плит покрытия и перекрытия.	
45	Спецификация железобетонных стропильных балок, диафрагм жесткости и ригелей.	
	Спецификация сборных железобетонных и стальных колонн и соединительных элементов.	
	Спецификация соединительных элементов.	
47	Спецификация элементов крепления стеновых панелей.	

Ведомость спецификаций (окончание)

Лист	Наименование	Примечание
	Спецификация стеновых панелей.	
48	Спецификация лестничных маршей, площадок, проступей, ограждений и соединительных деталей.	
49	Спецификация сборных и монолитных жел.-бет. элементов к перекрытию на отм. 1.100.	
50	Спецификация монолитных участков УМ1 ÷ УМ3.	
51	Спецификация монолитных жел.-бет. балок БМ1 ÷ БМ4	
52	Спецификация к схеме расположения перекрытия на отм. 3.600.	
	Спецификация к монолитному участку УМ4.	
53	Спецификация к схеме расположения монолитных участков и плит перекрытия на отм. 3.600.	
	Спецификация к монолитному участку УМ5.	
54	Спецификация к монолитным жел.-бет. поясам МП1; МП2.	
55	Спецификация к монолитной плите ПМ1	
56	Спецификация к схеме расположения приточной вентКамеры.	

Ведомость объемов сборных, бетонных и железобетонных конструкций.

N строки	Наименование группы элементов конструкций	Код	Кол-во м³	Примечание
1	Фундаменты	5812000 000	11,9	
2	Блоки фундаментов.	5811 000 000	146,82	
3	Плиты фундаментов.	5813 000 000	39,78	
4	Подпорные стенки.	5811 000 000	12,16	
5	Колонны	5821 000 000	45,40	
6	Балки стропильные	5 822 000 000	17,9	
7	Обвязочные балки	5824 000 000	19,05	
8	Ригели	5825 000 000	18,3	
9	Перемычки	5828 000 000	0,2	
10	Стеновые панели	5832 000 000	200, 3	
11	Диафрагмы жесткости	5832 000 000	12,42	
12	Плиты покрытия.	5841 000 000	25,2	
13	Плиты перекрытия	5842 000 000	3,4	
14	Фризовый камень	5894 000 000	1,92	
15	Карнизная плита	5894 000 000	0,172	
16	Лестничные марши, площадки, проступи.	5 891 000 000	2,8	
17	Плиты канальные	5 841 000 000	11,37	
18	Опорные подушки	5 841 000 000	0,05	
19	Стаканы	5 896 000 000	0,64	
20	Лотки	5858 000 000	1,56	

Общие указания.

1. Проект разработан для следующих природных условий: расчетная зимняя температура наружного воздуха минус 30°С; скоростной напор ветра - для I географического района - 0,26 кПа; поверхностная снеговая нагрузка - для III географического района - 0,98 кПа; рельеф территории спокойный; грунтовые воды отсутствуют, грунты непучинистые, непросадочные.
2. За условную отметку 0.000 принята отметка чистого пола, что соответствует абсолютной отметке ☐

Материалы на изготовление сборных бетонных и железобетонных конструкций учтены в ведомости потребности в материалах и отдельно не учитываются.

Расчетная полезная нагрузка на перекрытие $\frac{0,8\ тс/м^2}{0,008\ МПа}$

				ТП 901-3-206.85		КЖ	
Провер.	Левина						
Привязан	Инженер	Лазарева		Блок основных сооружений для станции обесфторивания воды производительностью 8 тыс. т/сут	Стадия	Лист	Листов
	Рук. гр.	Письман			Р	3	
	ГИП	Левина		Общие данные (окончание)	ЦНИИЭП инженерного оборудования г. Москва		
	Гл. констр.	Шапиро					
Инв. №	Н. контр.	Левина					
	Нач. отд.	Красавин					

20388-02 Копировал Еремеева Формат А0

Типовой проект 901-3-208.85 Альбом II

Инв. № подл. | Подпись и дата | Взам. инв. №

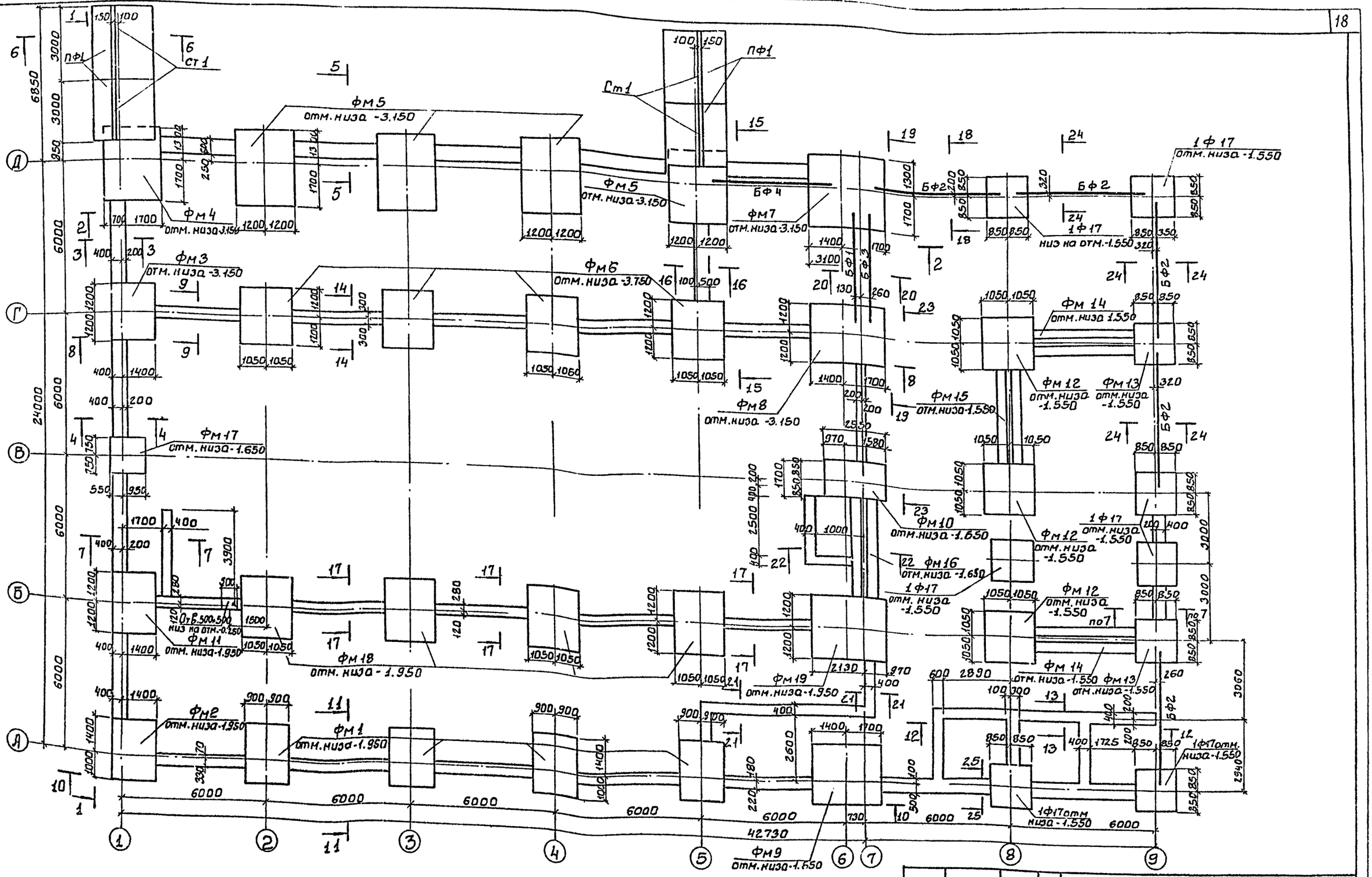

Спецификации и общие примечания см. на листе КЖ-5.

Привязан:		ТП 901-3-206.85	КЖ
Инв. №			
Провер.	Левина	Блок основных сооружений для станции обезжелезивания воды производительностью 8 тыс. м³/сутки	Стадия: Р; Лист: 4; Листов:
Инжен.	Сарапча		
Рук. гр.	Письман		
ГИП	Левина		
Гл. констр.	Шапиро		
Н. контр.	Левина	Схема расположения фундаментов, фундаментных балок и подпорных стен.	ЦНИИЭП инженерного оборудования г. Москва
Нач. отд.	Красавин		

20388-02

Спецификация сборных ж.-б. и монолитных конструкций к схеме расположения фундаментов, фундаментных балок и подпорных стен.

(начало)

Марка, поз.	Обозначение	Наименование	Кол.	Масса ед. т	Примеч.
		Сборные ж.-б. фундаменты			
1Ф17	1.020-1 вып. 1-1	1Ф17	7	4,2	
		Фундаментные балки			
БФ1	1.415-1 вып.1	ФБ6-3	1	1,2	
БФ2	1.415-1 вып.1	ФБ6-12	5	1,3	
БФ3	1.415-1 вып.1	ФБ6-29	1	1,8	
БФ4	1.415-1 вып.1	ФБ6-14	1	1,3	
		Фундаментные			
		блоки и плиты.			
ФБ1	ГОСТ 13579-78	ФБС 24.4.6-Т	32	1,3	
ФБ2	ГОСТ 13579-78	ФБС 12.4.6-Т	34	0,64	
ФБ3	1.112-5, вып.2	ФЛ 10.24-2	24	1,52	
ФБ4	1.112-5, вып.2	ФЛ 10.12-2	25	0,75	
ФБ5	ГОСТ 13579-78	ФБС 9.6.6-Т	50	0,70	
ФБ6	ГОСТ 13579-78	ФБС 12.6.3-Т	72	0,46	
ФБ7	ГОСТ 13579-78	ФБС 12.6.6-Т	56	0,96	
ФБ8	ГОСТ 13579-78	ФБС 24.6.6-Т	68	1,96	
ФБ9	1.112-5, вып.2	ФЛ 20.12-2	18	2,44	
ФБ10	ГОСТ 13579-78	ФБС 12.4.3-Т	38	0,31	
ФБ11	ГОСТ 13579-78	ФБС 9.4.6.-Т	22	0,47	
		Обязочные балки			
ОБ1	1.438.1-3. вып.0,1	БОП 25-3ТН	17	2,2	
		Подпорные стенки			
СТ1	3.002-1 вып.1	ПЛ 4-4	4	2,8	
ПФ1	3.002-1 вып.1	ПФ 4-4	4	4,9	

(окончание)

Марка, поз.	Обозначение	Наименование	Кол.	Масса ед. кг	Примеч.
		Монолитные участки			
Ум1	лист кж 50	Монолитный участок Ум1	1		
		Монолитные железобетонные фундаменты			Объем м³
Фм1	лист кж 9	Фм1	4		2,21
Фм2	лист кж 9	Фм2	1		2,34
Фм3	лист кж 9	Фм3	1		3,70
Фм4	лист кж 10	Фм4	1		5,10
Фм5	лист кж 10	Фм5	4		5,20
Фм6	лист кж 10	Фм6	4		4,50
Фм7	листы кж 11,12	Фм7	1		9,45
Фм8	листы кж 11,12	Фм8	1		7,82
Фм9	листы кж 11,18	Фм9	1		4,62
Фм10	листы кж 11,13	Фм10	1		3,02
Фм11	листы кж 14	Фм11	1		2,60
Фм12	лист кж 15	Фм12	3		1,95
Фм13	лист кж 13	Фм13	1		1,50
Фм14	лист кж 15	Фм14	2		2,89
Фм15	лист кж 16	Фм15	1		2,76
Фм16	лист кж 16	Фм16	1		2,80
Фм17	лист кж 18	Фм17	1		1,65
Фм18	лист кж 14	Фм18	4		3,00
Фм19	лист кж 17	Фм19	1		4,70
Фм20	лист кж 16	Фм20	1		2,76

1. Под монолитные фундаменты выполнить бетонную подготовку из бетона М50 толщиной 100 мм, кроме оговоренной, превышающую габарит фундамента на 100 мм в каждую сторону.
2. Под сборные фундаменты стаканного типа и ленточные фундаменты уложить песчаную подготовку толщиной 100 мм.
3. Фундаментные балки, и диафрагмы жесткости устанавливать на цементный раствор марки 200 толщиной 20 мм. Зазоры между торцами балок и фундаментом заделать бетоном марки 200.
4. Бетонные блоки укладывать на цементно-песчаный раствор марки 50, с обязательной перевязкой не менее 0,4 высоты блока.
5. Обратную засыпку пазух фундаментов производить грунтом без включения строительного мусора и растительного грунта с уплотнением слоями не более 200 мм., с выполнением требований СН 536-81.
6. Горизонтальная гидроизоляция кирпичных стен выполняется из цементно-песчаного раствора состава 1:2 на отм. -0.030.
7. Стены подвалов, соприкасающиеся с грунтом, обмазать двумя слоями горячего битума по огрунтовке из битума, растворенного в бензине.

Альбом III

Типовой проект 901-3-206.85

Инв. № подл. | Подпись и дата | Взам. инв. №

Привязан

Инв. №

Провер.	Левина		
Инж.	Саранча		
Рук. гр	Письман		
ГИП	Левина		
Гл. конст	Шапиро		
Н. контр	Левина		
Нач. отд	Красавин		

ТП 901-3-206.85 КЖ

Блок основных сооружений для станции обесфторивания воды производительностью 8 тыс. м³/сутки

Стадия Р | Лист 5 | Листов

Схема расположения фундаментов, фундаментных балок и подпорных стен. Спецификация.

ЦНИИЭП инженерного оборудования г. Москва

20388-02 Копировал Еремченко Формат А2

Типовой проект 901-3-206.85 Альбом II

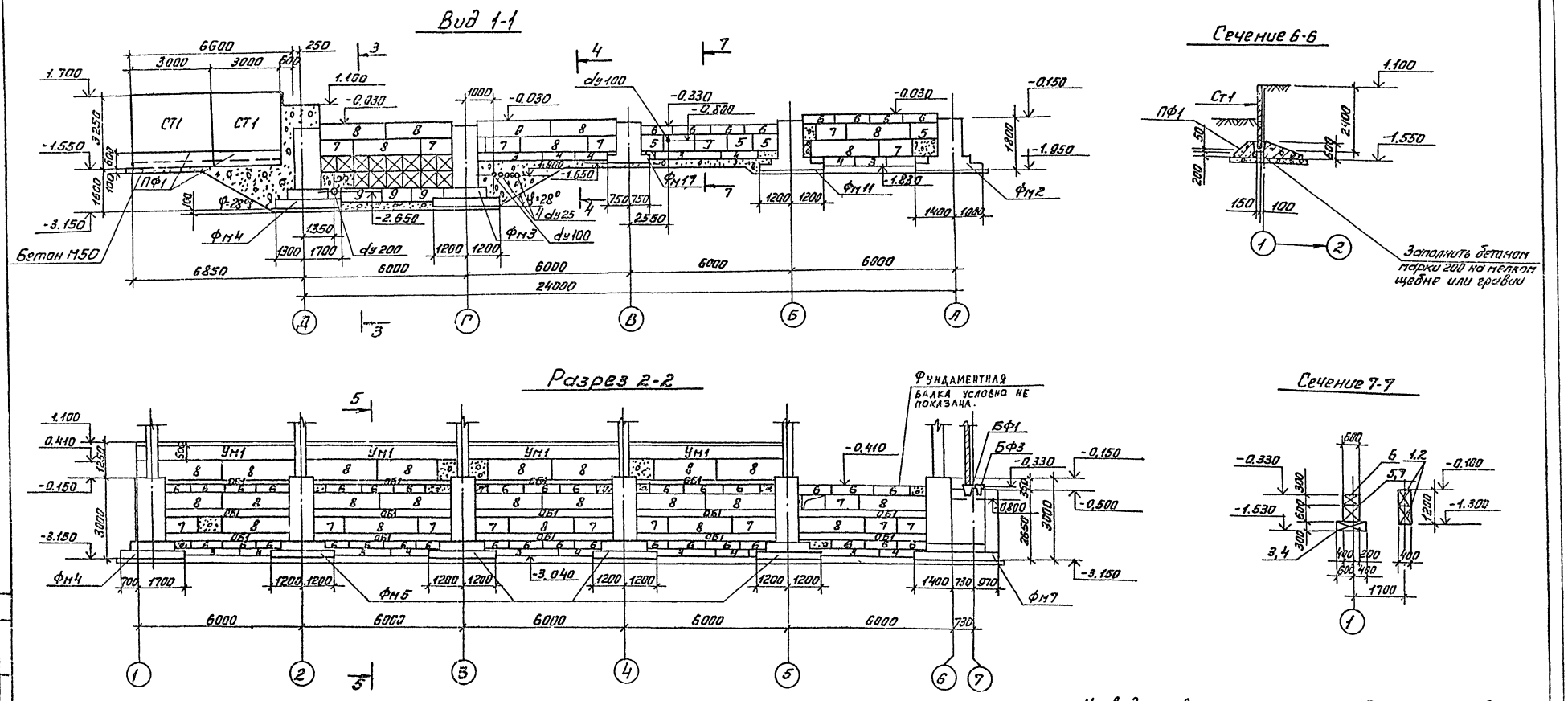

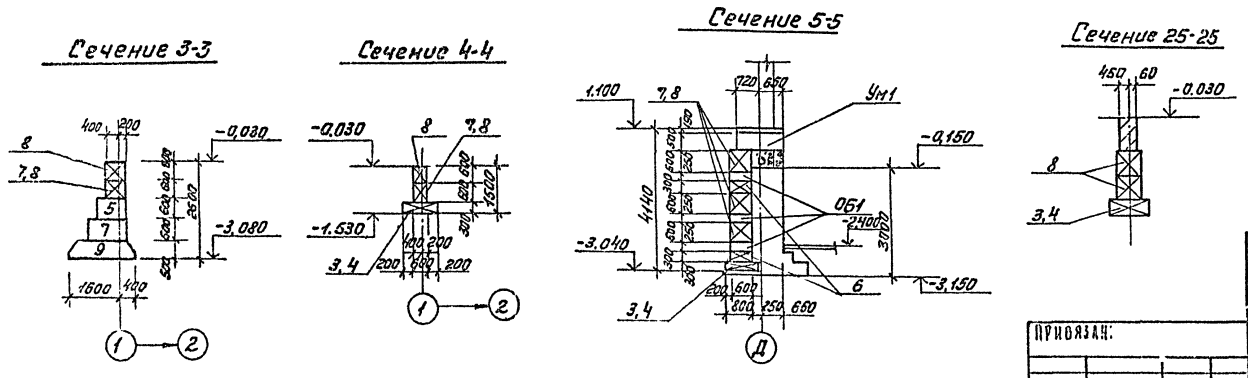

1. На виде, развертке и сечениях, изображенных на данном листе, буквенный индекс фундаментных плит и блоков условно опущен.
2. Общие примечания см. на листе КЖ-5.

ПРИВЯЗАН:	ПРОВЕР.	ЛЕВИНА		ТП 901-3-206.85 КЖ
	ИНЖЕН.	САРАНЧА		
	РУК. ГР.	[illegible]		БЛОК ОСНОВНЫХ СООРУЖЕНИЙ ДЛЯ СТАНЦИИ ОБЕСПЕЧИВАНИЯ БОДЫ ПРОИЗВОДИТЕЛЬНОСТЬЮ В 7 ТЫС. М³/СУТКИ
	ГИП	[illegible]		СТАДИЯ Р / ЛИСТ Б / ЛИСТОВ
	ГЛ. КОНСТР.	ШАНИРО		СХЕМА РАСПОЛОЖЕНИЯ ФУНДАМЕНТНЫХ БЛОКОВ И ПОДПОРНЫХ СТЕН. ВИД 1-1, РАЗВЕРТКА ПО 2-2, СЕЧЕНИЯ 3-3, 7-7, 25-25
	Н. КОНТР.	ЛЕВИНА		ЦНИИЭП ИНЖЕНЕРНОГО ОБОРУДОВАНИЯ г. МОСКВА
ИНВ. №	НАЧ. ОТД.	КРАСАВИН		

20388-02

Копировала: Пискулина Формат

Развертка по 8-8

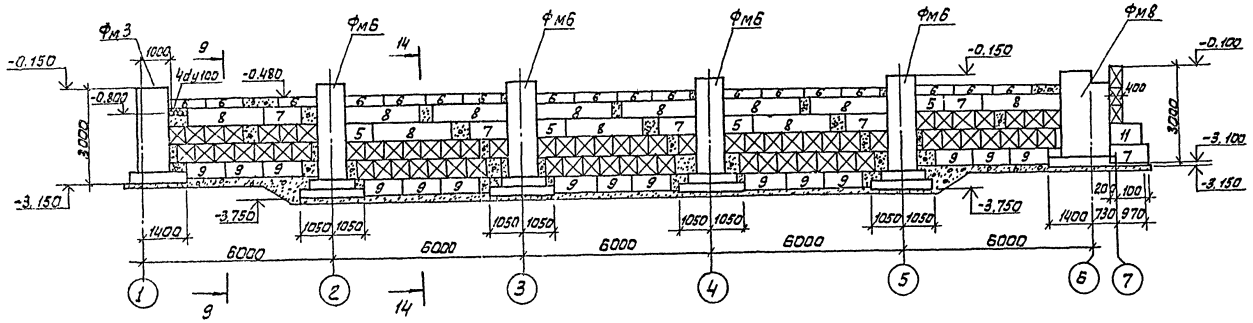

Сечение 9-9

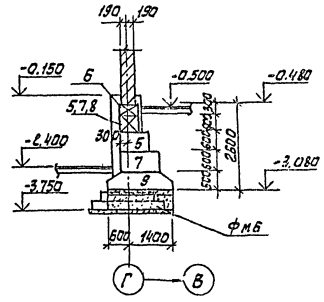

Развертка по 10-10

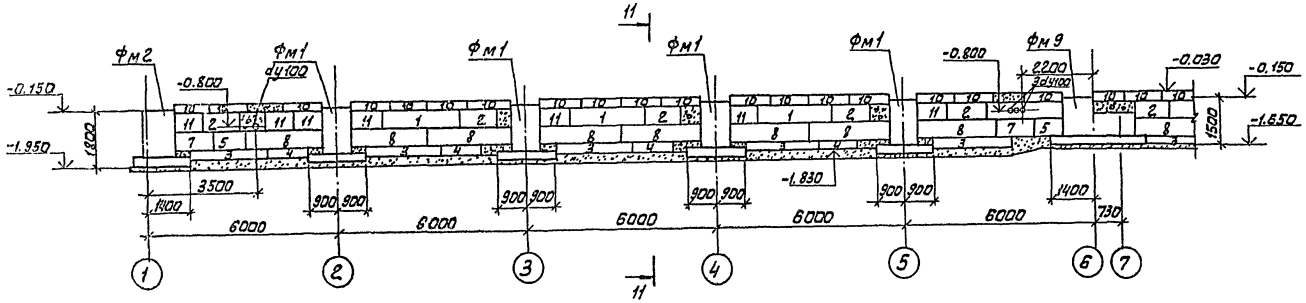

Сечение 11-11

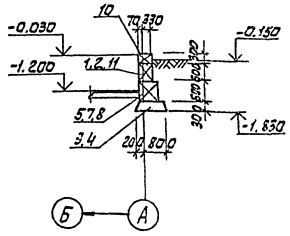

Развертка 12-12

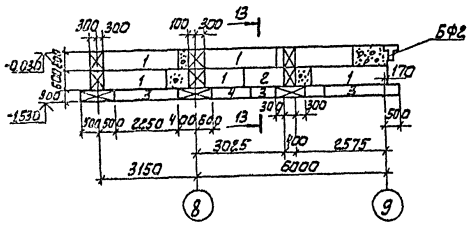

Сечение 13-13

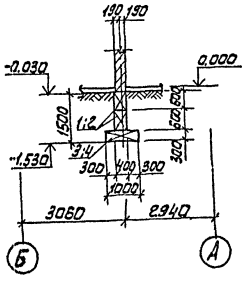

Сечение 14-14

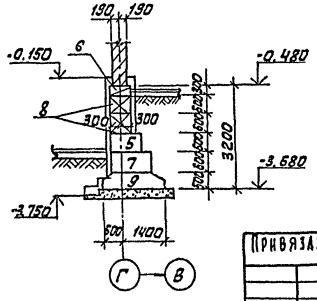

1. На развертках и сечениях, изображенных на данном листе, буквенный индекс фундаментных плит и блоков условно опущен.
2. Общие примечания см. на листе КЖ-5.

					ТП 901-3-206.85	КЖ	
ПРОВЕР.	ЛЕВИНА						
НИЖЕН.	САРАНЧА						
РУК. ГР.	ЛИСЬМАН						
ГИП	ЛЕВИНА						
ГЛ. КОНСТР	ШАПИРО						
Н. КОНТР.	ЛЕВИНА						
НАЧ. ОТД.	КРАСАВИН						

ПРИВЯЗАН:

ИНВ. №

Блок основных сооружений для станции обесфторивания воды производительностью 8 тыс. м³/сутки

Схема расположения фундаментов, фундаментных балок и подпорных стен. Развертки по 8-8, 10-10. Сечения 9-9, 11-11, 12-12, 13-13, 14-14.

СТАДИЯ	ЛИСТ	ЛИСТОВ
Р	7	

ЦНИИЭП инженерного оборудования г. Москва

20388-02

Типовой проект 901-3-206.85 Альбом VI
Инв. № подл. | Подпись и дата | Взам. инв. №

Развертка по 15-15

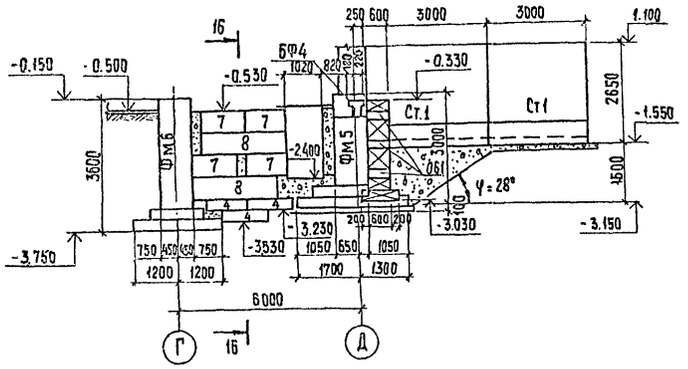

Сечение 20-20

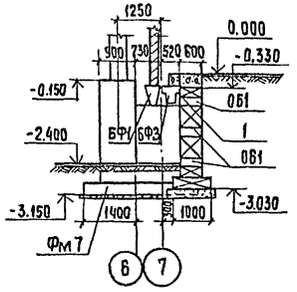

Деталь утепления стен подвала

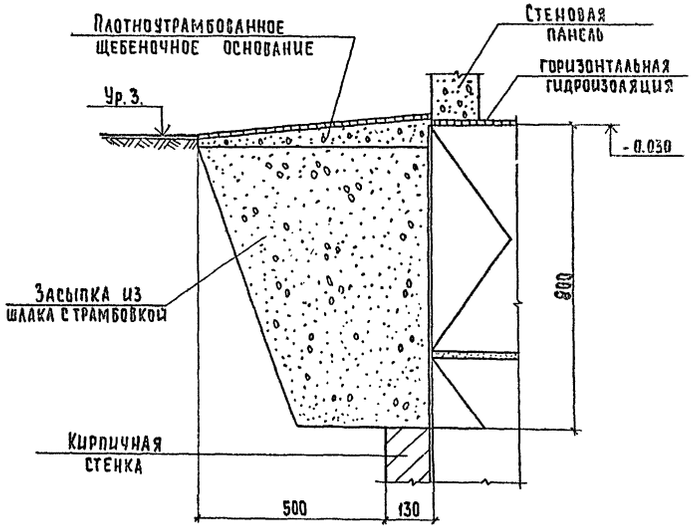

Сечение 21-21

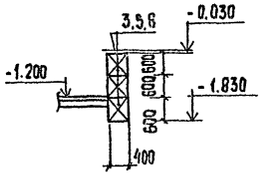

Сечение 16-16

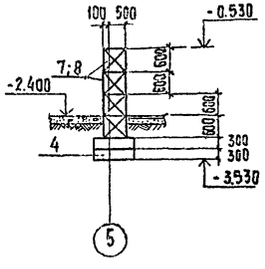

Сечение 17-17

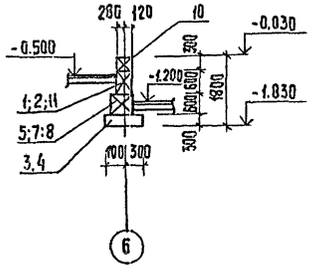

Сечение 22-22

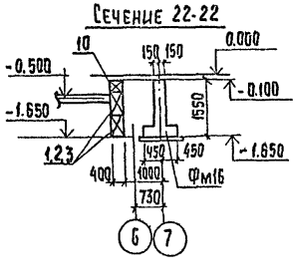

Сечение 18-18
Сечение 24-24

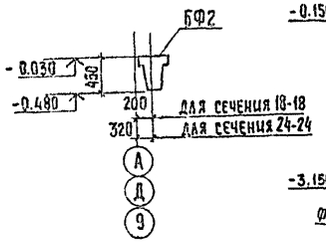

Вид 19-19

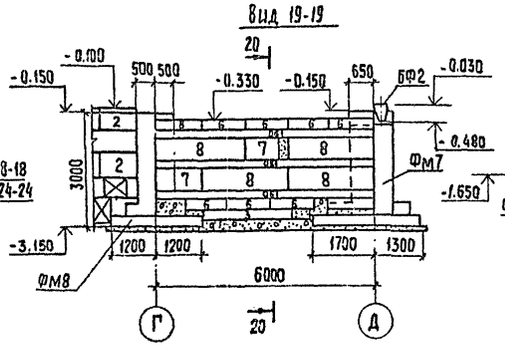

Вид 23-23

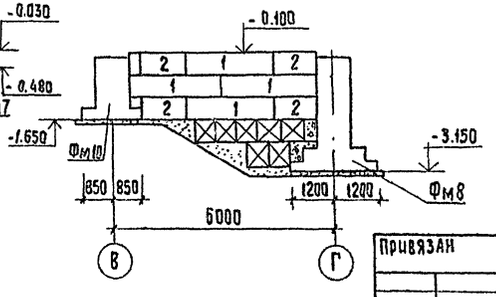

1. На развертках и сечениях, изображенных на данном листе, буквенный индекс фундаментных плит и блоков условно опущен.
2. Общие примечания см. на листе КЖ-5.

				ТП 901-3-206.85		КЖ	
Привязан							
Инв. №							
	Провер.	Левина		Блок основных сооружений для станции обесфторивания воды производительностью 8 тыс.м3/сутки	Стадия	Лист	Листов
	Инж.	Саранча			Р	8	
	Рук. гр.	Письман					
	ГИП	Левина					
	Гл. конс.	Шапиро		Схема расположения фундаментов, фундаментных балок и подпорных стен. Развертка по 15-15. Сечения 16-16÷24-24.	ЦНИИЭП Инженерного Сооружения г. Москва		
	Н. контр.	Левина					
	Нач. отд.	Крававин					

20388-02 Копировал: Хюппенен Формат А2

Инв. № подл. | Подпись и дата | Взам. инв. №

Типовой проект 901-3-206.85 Альбом II

Фм1

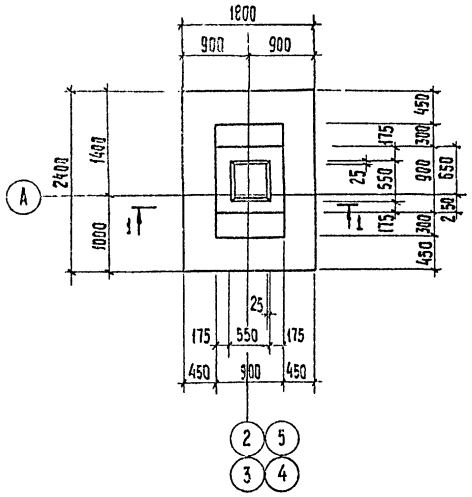

Фм2

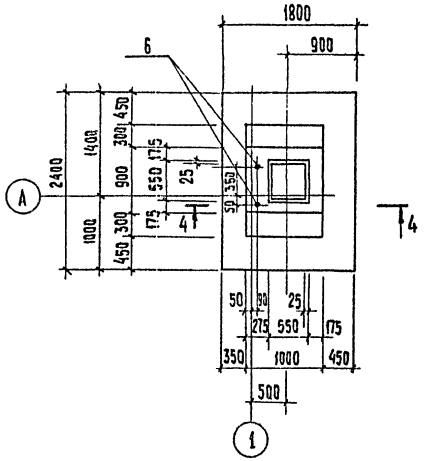

Фм3

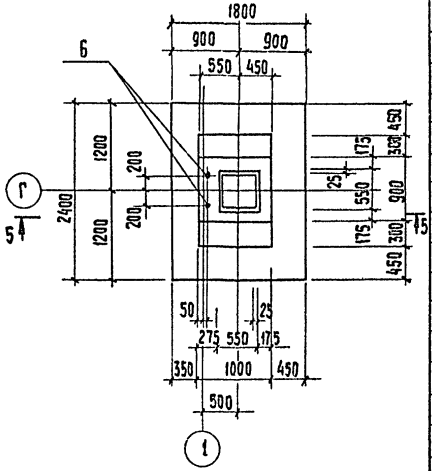

1-1

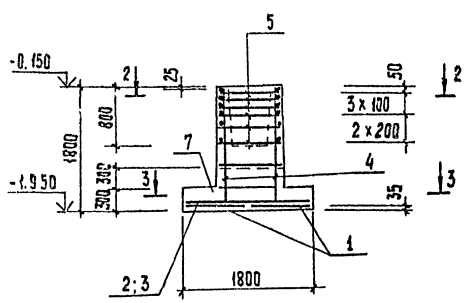

4-4

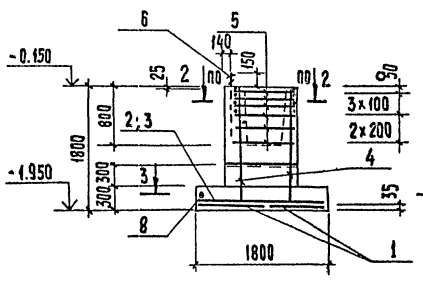

5-5

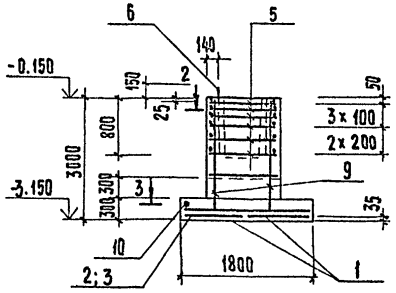

2-2

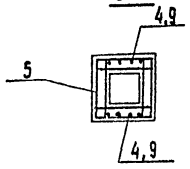

Схема раскладки сеток подошвы по 3-3

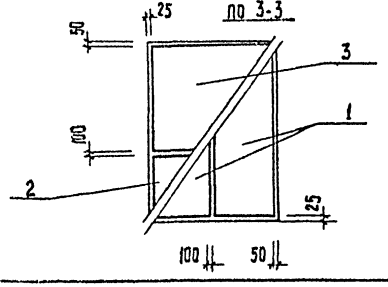

Схема нагрузок для Фм1

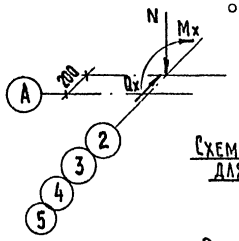

Схема нагрузок для Фм2

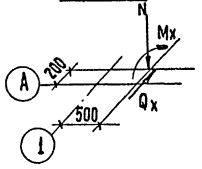

Схема нагрузок для Фм3

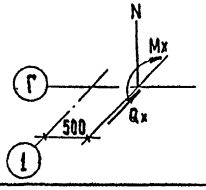

Таблица нагрузок для Фм1

Наименов. усилий	Усилия кН; кНм
N	511,3
Mx	120
Qx	24

Таблица нагрузок для Фм2

Наименов. усилий	Усилия кН; кНм
N	255,25
Mx	60
Qx	12

Таблица нагрузок для Фм3

Наименов. усилий	Усилия кН; кНм
N	300
Mx	65
Qx	6

Привязан

Инв. №

Спецификация монолитных фундаментов (Фм1; Фм2; Фм3)

Формат	Зона	Поз	Обозначение	Наименование	Кол.	Примеч.
				Фм1		
				Сборочные единицы		
				Сетки арматурные		Масса (кг)
		1	1.410-2. вып.1	Сетка С12АII - 8х24	2	11.77
		2	1.410-2 вып.1	Сетка С12АII - 8х18	1	8.78
		3	1.410-2 вып.1	Сетка С12АII - 14х18	1	14.15
		4	1.410-2 вып.1	Сетка 1С12АII - 8х18	2	8.78
		5	1.412-1/77. вып.3	Сетка СА-10АII	6	4.2
				Материалы		Объем (м3)
Б4		7		Бетон М200, МРз 50		2.21
				Фм2		
				Сборочные единицы		
Б4				Сетки арматурные		Масса (кг)
			позиции 1÷5 см.	Фм1		
				Детали		
		6		Болт 1.1М 24х300. 8г3кп-2 ГОСТ 24379.1-80	2	3,42
				Материалы		Объем (м3)
		8		Бетон М200		2,34
				Фм3		
				Сборочные единицы		
				Сетки арматурные		Масса (кг)
			позиции 1; 2; 3; 5; 6	см. Фм1, Фм2		
		9	1.410-2. вып.1	Сетка 1С12АII - 8х30	2	14,78
				Материалы		Объем (м3)
		10		Бетон М200, МРз 50		3.70

Ведомость расхода стали на элемент, кг.

Марка элемента	Изделия арматурные: Арматура класса A-I ГОСТ 5781-82 ф8			Итого	A-II ГОСТ 5781-82 ф10	ф12		Итого	Всего	Арматура класса: Сталь круглая ГОСТ 2590-71* ф24			Итого	Всего	Общий расход
Фм1	6.77			6.77	25.2	53.94		79.14	85.91						85.91
Фм2	6.77			6.77	25.2	53.94		79.14	85.91	6.84			6.84	6.84	92.75
Фм3	8.73			8.73	25.2	67.26		92.46	101.19	13.88			13.88	13.88	114.87

ТП 901-3-206.85			КЖ
Провер.	Левина		
Инж.	Саранча		
Рук. гр	Письман		
ГИП	Левина		
Гл. конс.	Шапиро		
Н. контр.	Левина		
Нач. отд	Красавин		

Блок основных сооружений для станции обеззараживания воды производительностью 8 тыс. м3/сутки

Стадия	Лист	Листов
Р	9	

Фундаменты Фм1; Фм2; Фм3 Опалубочные чертежи. Армирование.

ЦНИИЭП инженерного оборудования г. ...ска

20388-02

Копировал: Хюппенен Формат А2

Инв. № подл. | Подпись и дата | Взам. инв. №

Типовой проект 901-3-206.85 Альбом II

Спецификация монолитных фундаментов (Фм4; Фм5; Фм6)

Формат	Зона	Поз	Обозначение	Наименование	Кол.	Примечание
				Фм4		
				Сборочные единицы		масса кг
				Сетки арматурные		
		1	1.410-2. Вып. 1	Сетка С12АII - 10×24	2	14.18
		2	1.410-2. Вып. 1	Сетка С12АII - 8×24	1	11.77
		3	1.410-2. Вып. 1	Сетка С12АII - 12×30	1	20.81
		4	1.410-2. Вып. 1	Сетка С12АII - 10×30	1	17.79
		5	1.410-2. Вып. 1	Сетка 1С12АII - 8×30	2	14.44
		6	1.412-1/77 вып.3	Сетка СА - 10АII	6	4.2
				Детали		
		7		Болт 1.1м 24×800 ВСт3кп2	2	3.42
				ГОСТ 24379.1-80		
				Материалы		объем м3
		8		Бетон М200, Мрз 50		5.1
				Фм5		
				Сборочные единицы		
			позиции 1÷6	см. Фм 4		
				Материалы		объем (м3)
		11		Бетон М200.		5.2
				Фм6		
				Сборочные единицы		
			позиции 1. 2. 6	см. Фм 4		
		9	1.410-2. Вып. 1	Сетка С12АII - 8×21	1	10.44
		10	1.410-2. Вып. 1	Сетка С12АII - 14×21	1	16.85
		12	1.410-2. Вып. 1	Сетка 1С12АII - 8×36	2	17.44
				Материалы		объем (м3)
		13		Бетон М200, Мрз 50		4.5

Фм4

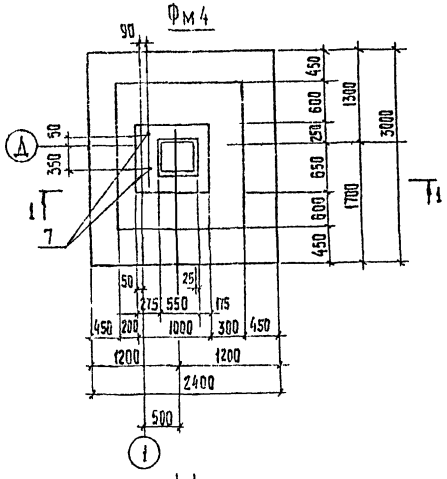

Фм5

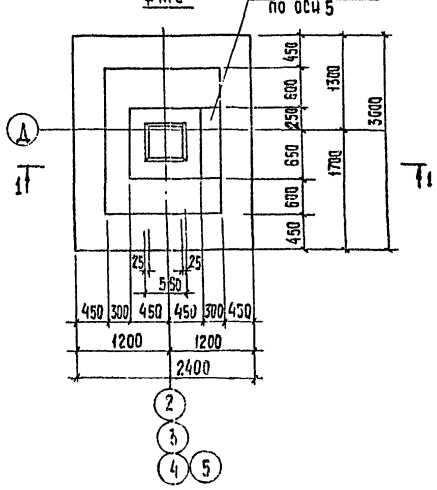

Фм6

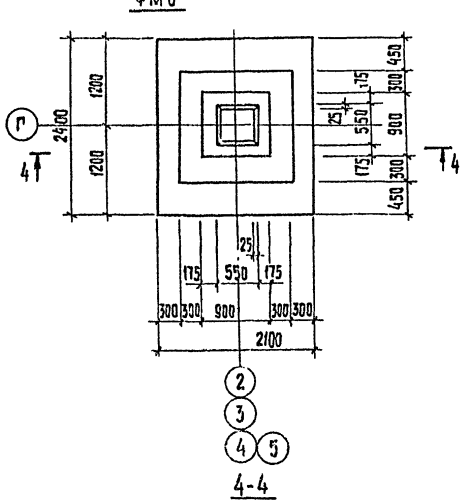

1-1

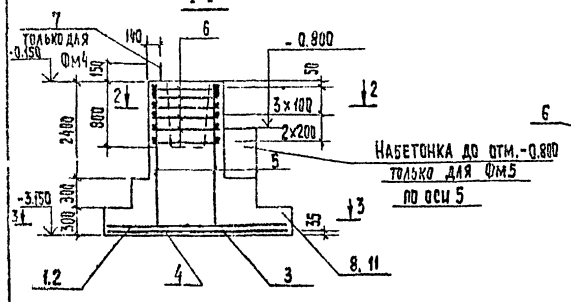

2-2

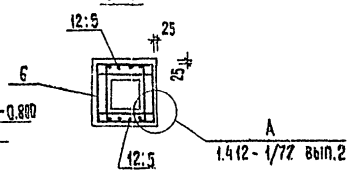

4-4

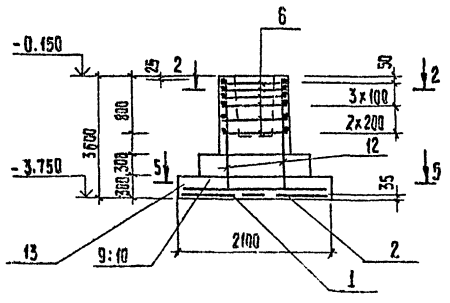

Схема раскладки сеток подошвы по 3-3

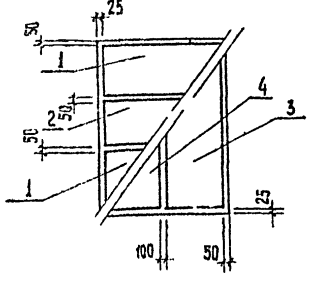

Схема раскладки сеток подошвы по 5-5

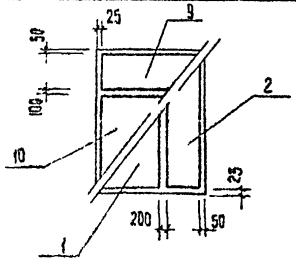

Схема нагрузок для Фм4

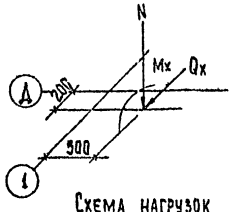

Схема нагрузок для Фм5

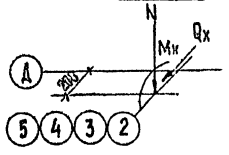

Схема нагрузок для Фм6

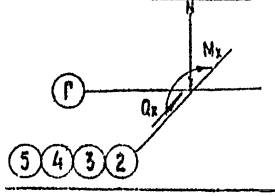

Таблица нагрузок для Фм4

Наименов. усилия	Усилия кН кНм
N	200
Mx	120
Qx	18

Таблица нагрузок для Фм5

Наименов. усилия	Усилия кН;кНм
N	400
Mx	239.6
Qx	36

Таблица нагрузок для Фм6

Наименов. усилия	Усилия кН; кНм
N	601.5
Mx	130
Qx	12

Марка элемента	Изделия арматурные													Общий расход
	Арматура класса							Всего	Арматура класса				Всего	
	A-I ГОСТ 5781-82				A-II ГОСТ 5781-82				Сталь круглая ГОСТ 2590-71*					
	Ф8			Итого	Ф10	Ф12		Итого		Ф24			Итого	
Фм4	11.88			11.88	25.2	95.73		120.93	132.81	6.84			6.84	6.84	139.65
Фм5	11.88			11.88	25.2	95.73		120.93	132.81						132.81
Фм6	9.99			9.99	25.2	78.17		103.37	113.36						113.36

ТП 901-3-206.85 КЖС

Провер.	Левина	
Инж.	Саранча	
Рук. гр.	Писсман	
ГИП	Левина	
Гл. конс.	Шапиро	
Н. контр.	Левина	
Нач. отд.	Красавин	

Блок основных сооружений для станции обессоливания воды производительностью 8 тыс. м3/сутки

Фундаменты Фм4, Фм5; Фм6 Опалубочные чертежей. Армирование

Стадия	Лист	Листов
Р	10	

ЦНИИЭП инженерного оборудования г. Москва

Привязан

Инв. №

20388-02

Копировал: Хюппенен Формат А2

Типовой проект 901-3-206.85 Альбом II

Фм7

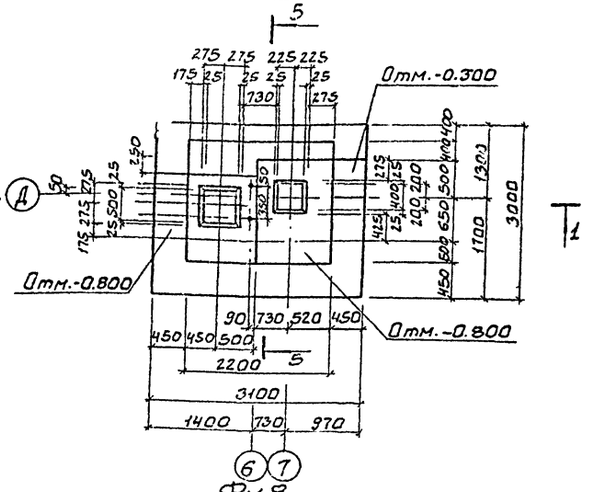

Фм9

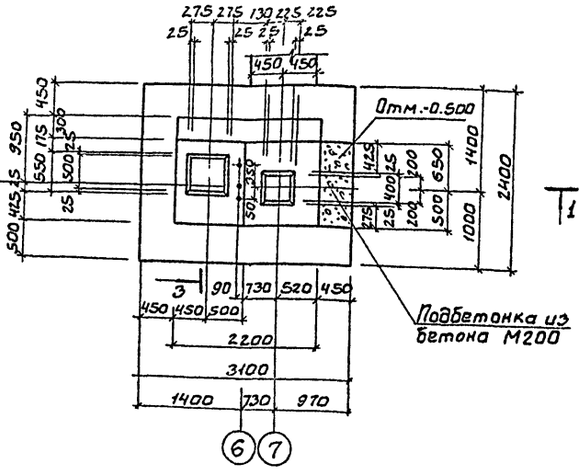

Сечение 3-3

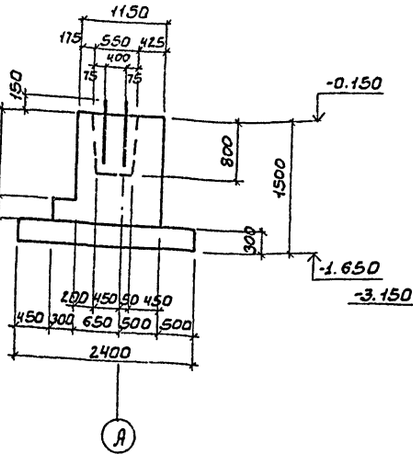

Сечение 4-4

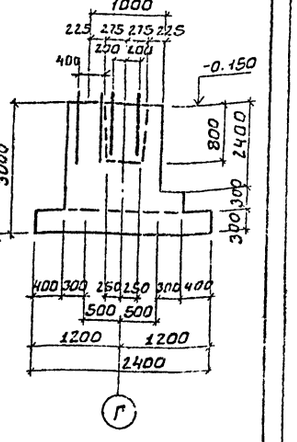

Фм8

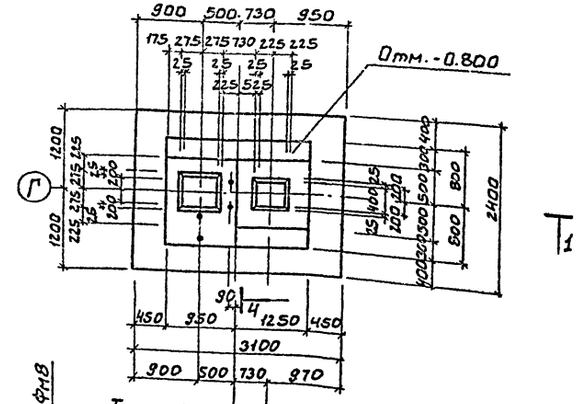

Фм10

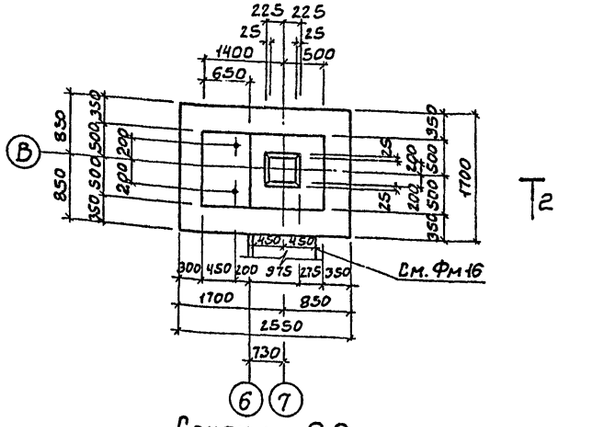

Сечение 5-5

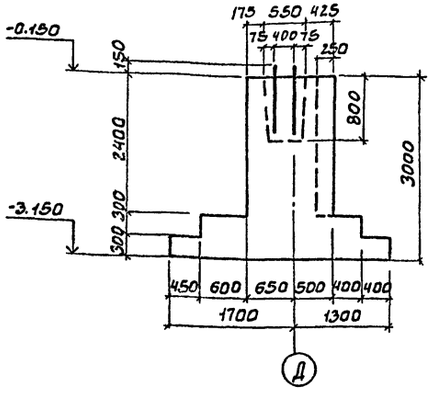

Сечение 1-1

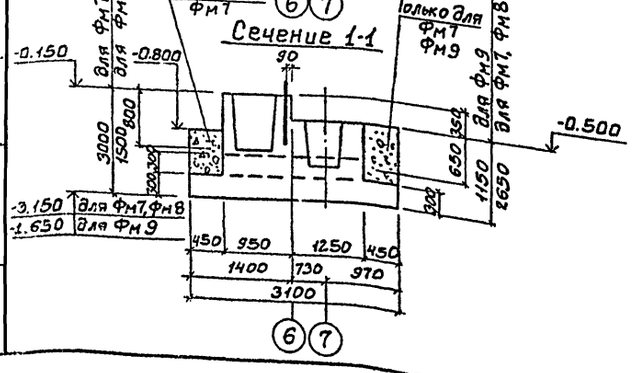

Сечение 2-2

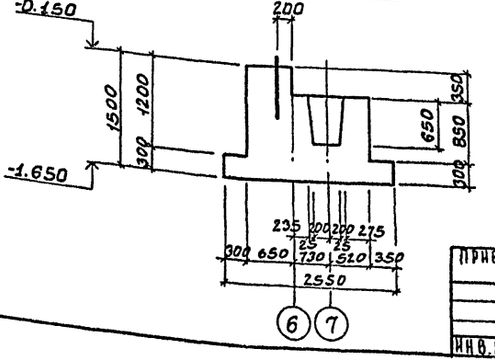

1 Армирование фундаментов Фм7, Фм8, Фм9 смотреть на листах КЖ-12, КЖ-18.

2 Армирование фундамента Фм10 смотреть на листе КЖ-13.

				ТП 901-3-206.85	КЖ
ПРОВЕР.	ЛЕВИНА				
ИНЖЕН.	САРАНЧА				
РУК. ГР.	ПИСЬМАН				
ГИП	ЛЕВИНА				
Гл. КОНСТР.	ШАПИРО				
Н. КОНТР.	ЛЕВИНА				
НАЧ. ОТД.	КРАСАВИН				
ИНВ. №					
ПРИВЯЗАН.					

Блок основных сооружений для станции обесторивания воды производительностью 8 тыс. м³/сутки

Стадия: Р | Листов: 11

Фундаменты Фм7; Фм8; Фм9; Фм10. Опалубочные чертежи.

ЦНИИЭП инженерного оборудования г. Москва

20388-02

Копировал: Боброва

Альбом II

Типовой проект 901-3-206.85

Армирование ФМ7, ФМ8

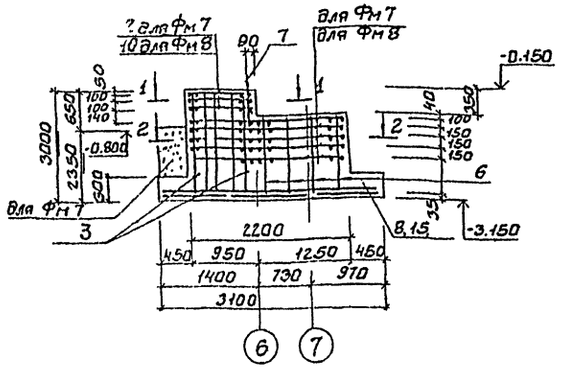

Сечение 2-2 (для ФМ7)

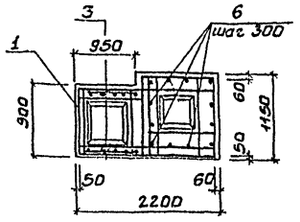

Сечение 2-2 (для ФМ8)

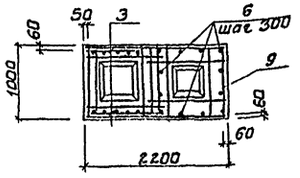

Раскладка сеток подошвы ФМ7

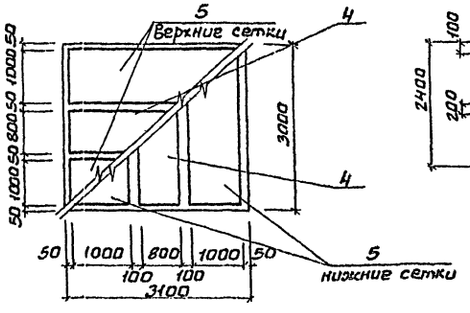

Раскладка сеток подошвы ФМ8

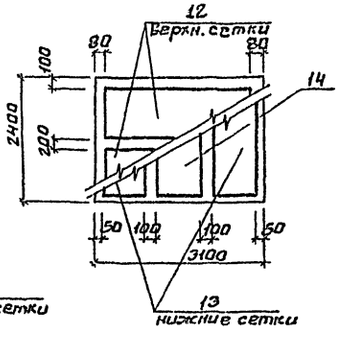

Сечение 1-1 (для ФМ7)

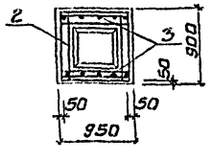

Сечение 1-1 (для ФМ8)

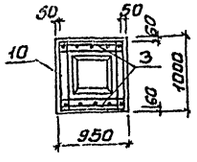

Схема нагрузок для ФМ7

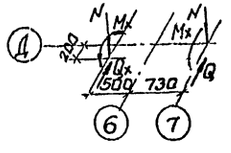

Схема нагрузок для ФМ8

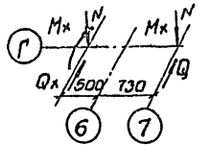

Спецификация монолитных фундаментов (ФМ7, ФМ8,) (начало)

Формат	Зона	Поз.	Обозначение	Наименование	Кол.	Примечание
				ФМ7		
				Сборочные единицы		Масса кг
				Сетка арматурная		
		1	т.п. КЖИ.С1	Сетка С1	5	11.3
		2	т.п. КЖИ.С3	Сетка С9	3	4.53
		3	1.410-2 Вып.1	Сетка 1С10АII - 8*30	2	10.04
		4	1.410-2 Вып.1	Сетка С12АII - 8-30	2	14.18
		5	1.410-2 Вып.1	Сетка С12АII - 10*30	4	17.79
				Детали		
		6		Ф10АII ГОСТ 5781-82 L=2510	12	1.61
		7		Болт 1.1М24*800 ВСт3кп2	2	3.42
				ГОСТ 24379.1-80		
				Материалы		Объем м³
		3		Бетон М200, МРЗ 50		9.45
				ФМ8		
				Сборочные единицы		Масса кг
				Сетка арматурная		
		9	КЖИ.С2	Сетка С2	5	10.2
		10	КЖИ.С4	Сетка С4	3	5.0
		3	1.410-2 Вып.1	Сетка 1С10АII - 8*30	2	10.04
		12	1.410-2 Вып.1	Сетка С12АII - 10*30	2	17.79
		13	1.410-2 Вып.1	Сетка С12АII - 10*24	2	14.18
		14	1.410-2 Вып.1	Сетка С12АII - 8*24	1	11.77
				Детали		
		6		Ф10АII ГОСТ 5781-82 L=2510	12	1.61
		7		Болт 1.1М24*800; ВСт3кп2	4	3.42
				ГОСТ 24379.1-80		
				Материалы		Объем м³
		15		Бетон М200, МРЗ 50		7.82

Таблица нагрузок на ФМ7

Наименование усилий	Усилия
N	114.5
Mx	60
Qx	9

Таблица нагрузок на ФМ8

Наименование усилий	Усилия
N	274.9
Mx	51
Qx	7

Ведомость расхода стали на элемент, кг

Марка элемента	Изделия арматурные								Изделие закладное			Общий расход
	Арматура класса							Всего	Арматура класса		Всего	
	A-I				A-II				Сталь			
	ГОСТ 5781-82				ГОСТ 5781-82				ГОСТ 2590-71*			
	ф5	ф8		Итого	ф10	ф12	Итого		ф24	Итого		
ФМ7	1.98*	11.66		13.54	107.58	89.1	196.68	210.22	6.84	6.84	6.84	217.06
ФМ8	1.88	10.14		12.02	84.2	77.34	161.54	173.56	6.84	6.84	6.84	180.4

Привязан:

Инв. № подл. | Подпись и дата | Взам. инв. №

Провер.	Левина		
Инжен.	Саранча		
Рук. гр.	Письман		
ГИП	Левина		
Гл. конс.	Чапиро		
Н. контр.	Левина		
Нач. отд.	Красавин		

ТП 901-3-206.85 КЖ

Блок основных сооружений для станции обеззараживания воды производительностью 8 тыс. м³/сутки

Стадия	Лист	Листов
Р	12	

Фундаменты ФМ7; ФМ8. Армирование

ЦНИИЭП инженерного оборудования г. Москва

20588-02

Типовой проект 901-3-206.85 Альбом I

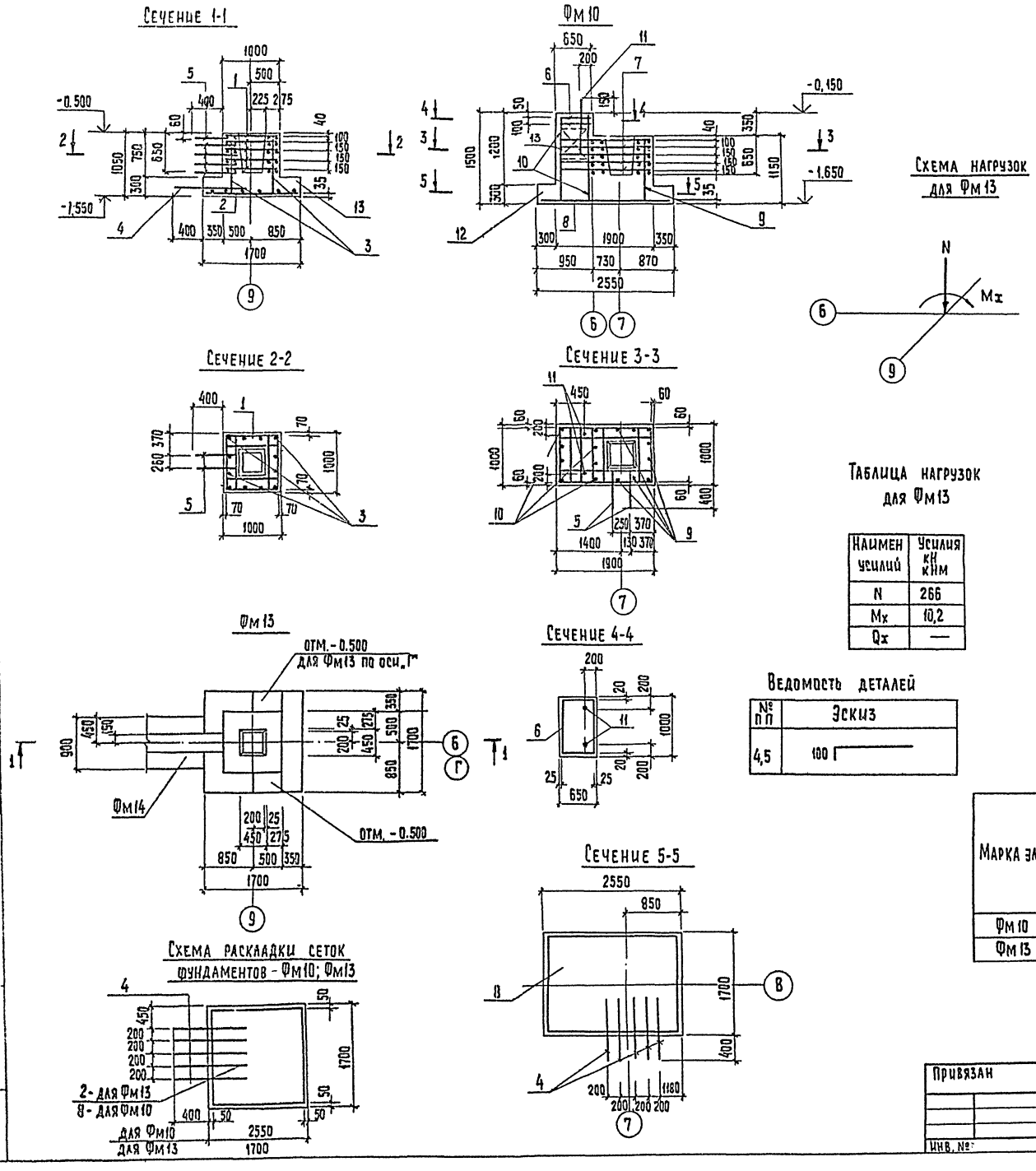

Таблица нагрузок для Фм13

Наимен усилий	Усилия кН кНм
N	266
Mx	10,2
Qx	—

Ведомость деталей

№ п п	Эскиз
4,5	100

Спецификация монолитных фундаментов (Фм10, Фм13)

Формат	Зона	Поз.	Обозначение	Наименование	Кол	Примечание
				Фм13		Масса, кг
				Сборочные единицы		
				Сетка арматурная		
		1	1.020-1 1-1.0.0.10-07	Сетка С-8	5	1.53
		2	1.020-1 1-1 0.0 10-01	Сетка С-2	1	18,30
				Детали		
64		3		ф6АIII ГОСТ5781-82 ℓ=1010	12	0,22
64		4		ф10АII ГОСТ 5781-82 ℓ=1550	5	0,9
64		5		ф10АII ГОСТ 5781-82 ℓ=750	10	0,4
				Материалы		объем, м³
		13		Бетон М200		1,5
				Фм10		
				Сборочные единицы		
				Сетка арматурная		
		6	ТП КЖИ. С6	Сетка С5	2	4,8
		7	ТП КЖИ. С5	Сетка С5	5	10.0
		8	ТП КЖИ. С7	Сетка С7	1	25,5
		13	1.412.1-4	ММ1; ММ2; ММ3	4+4+4	8,4
				Детали		
		5		ф10АII ГОСТ5781-82 ℓ=650	10	0,4
64		9		ф6АIII ГОСТ 5781-82 ℓ=1110	8	0,23
64		10		ф6АIII ГОСТ 5781-82 ℓ=1450		0,32
		11		Болт 1.1 М24×800 ВСТ3 кп2 ГОСТ 1-4379. 1-80		3,42
		4		ф10АII ГОСТ 5781-82 ℓ=1450	5	0,9
				Материалы		объем м³
		12		Бетон М200 МРз 50		3,02

Ведомость расхода стали на элемент, кг

Марка элемента	Изделия арматурные									Изделия закладные					Общий расход
	Арматура класса								Всего	Арматура класса				Всего	
	А-II		А I		А-III					Сталь круглая					
	ГОСТ 5781-82				ГОСТ 5781-82					ГОСТ 2590-71*					
	ф10		ф10	Итого	ф6		ф10	Итого		ф24			Итого		
Фм10	91,0		8,4	95,4	4.4		—	4.4	95,4	6,84			6,84	6,84	110,6
Фм13	5,8			5,8	10,35		18.8	29.15	34,95						34,95

Поз 5 приварить к горизонтальным сеткам фундаментов

ТП 901-3-206.85 КЖС

Провер.	Левина		
Инж.	Саранча		
Рук. гр.	Письман		
Гип	Левина		
Гл. конс.	Шапиро		
Н. контр.	Левина		
Нач. отд.	Красавин		

Привязан

Инв. №

Блок основных сооружений для станции обесфторивания воды производительностью 8 тыс. м³/сутки

Фундамент Фм10. Армирование. Фундамент Фм13. Опалубочный чертеж. Армирование.

Стадия	Лист	Листов
Р	13	

ЦНИИЭП Инженерного Оборудования г. Москва

Копировал: Хюппенен 20388-02

Формат А2

Альбом II

Тиражный проект 901-3-206.85

Инв. № подл. | Подпись и дата | Взам. инв. №

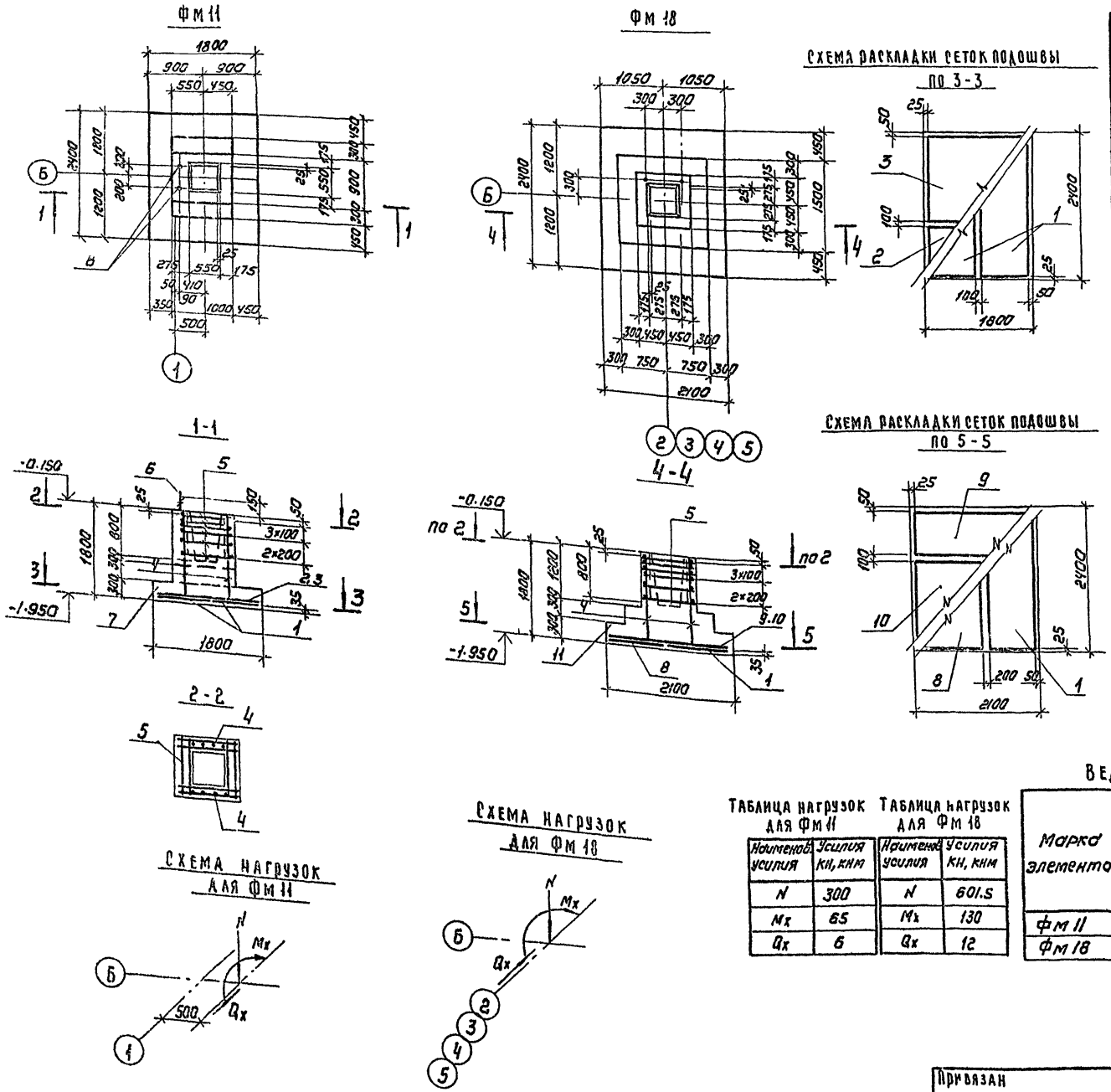

Спецификация монолитных фундаментов (Фм 11; Фм 18)

Фм	Зона	Поз.	Обозначение	Наименование	Кол	Примечание
				Фм 11		
				Сборочные единицы		Масса (кг)
				Сетка арматурная		
		1	1.410-2. Вып.1	Сетка С12АII-8×24	2	11.77
		2	1.410-2 Вып.1	Сетка С12АII-8-18	1	8.76
		3	1.410-2 Вып.1	Сетка С12АII-14×18	1	14.16
		4	1.410-2 Вып.1	Сетка /С12АII-8×18	2	7.11
		5	1.412-1/77 Вып.3	Сетка СА-10АII	6	4.2
				Детали		
		6		Болт 1.1 М24×800 Вст3кп2	2	3.42
				ГОСТ 24379.1-80		
				Материалы		Объем м³
		7		Бетон М200, МРз 50		2.6
				Фм 18		
				Сборочные единицы		Масса (кг)
				Сетка арматурная		
			Позиции 1.4.5	см. Фм 11		
		8	1.410-2 Вып.1	Сетка С12АII-10×24	1	14.18
		9	1.410-2 Вып.1	Сетка С12АII-8×21	1	10.44
		10	1.410-2 Вып.1	Сетка С12АII-14×21	1	16.85
				Материалы		Объём, м³
		11		Бетон М200; МРз 50		3.0

Ведомость расхода стали на элемент, кг

Марка элемента	Изделия арматурные									Изделие закладное				Общий расход
	Арматура класса								Всего	Арматура класса			Всего	
	А-I				А-II					Сталь круглая				
	ГОСТ 5781-82				ГОСТ 5781-82					ГОСТ 2590-71*				
	ф8			Итого	ф10	ф12		Итого		ф24		Итого		
Фм 11	6,75			6,75	25,2	53,94		79.14	85,89	6.8		6.8	6.8	92.69
Фм 18	7.97			7.97	25,2	59,49		84.65	92,66					92.66

Таблица нагрузок для Фм 11

Наименов. усилия	Усилия кН, кнм
N	300
Mx	65
Qx	6

Таблица нагрузок для Фм 18

Наименов. усилия	Усилия кН, кнм
N	601.5
Mx	130
Qx	12

Провер.	Левина		
Инж.	Саранча		
Рук. гр.	Письман		
ГИП	Левина		
Гл. конст.	Шапиро		
Н. контр.	Левина		
Нач. отд.	Красавин		

ТП 901-3-206.85 КЖ

Блок основных сооружений для станции обесфторивания воды производительностью 8 тыс. м³/сутки

Фундаменты Фм 11; Фм 18. Опалубочные чертежи. Армирование.

Стадия	Лист	Листов
Р	14	

ЦНИИЭП инженерного оборудования г. Москва

Привязан

Инв. №

Копировал: Корнилова

Типовой проект 901-3-206.85 Альбом II

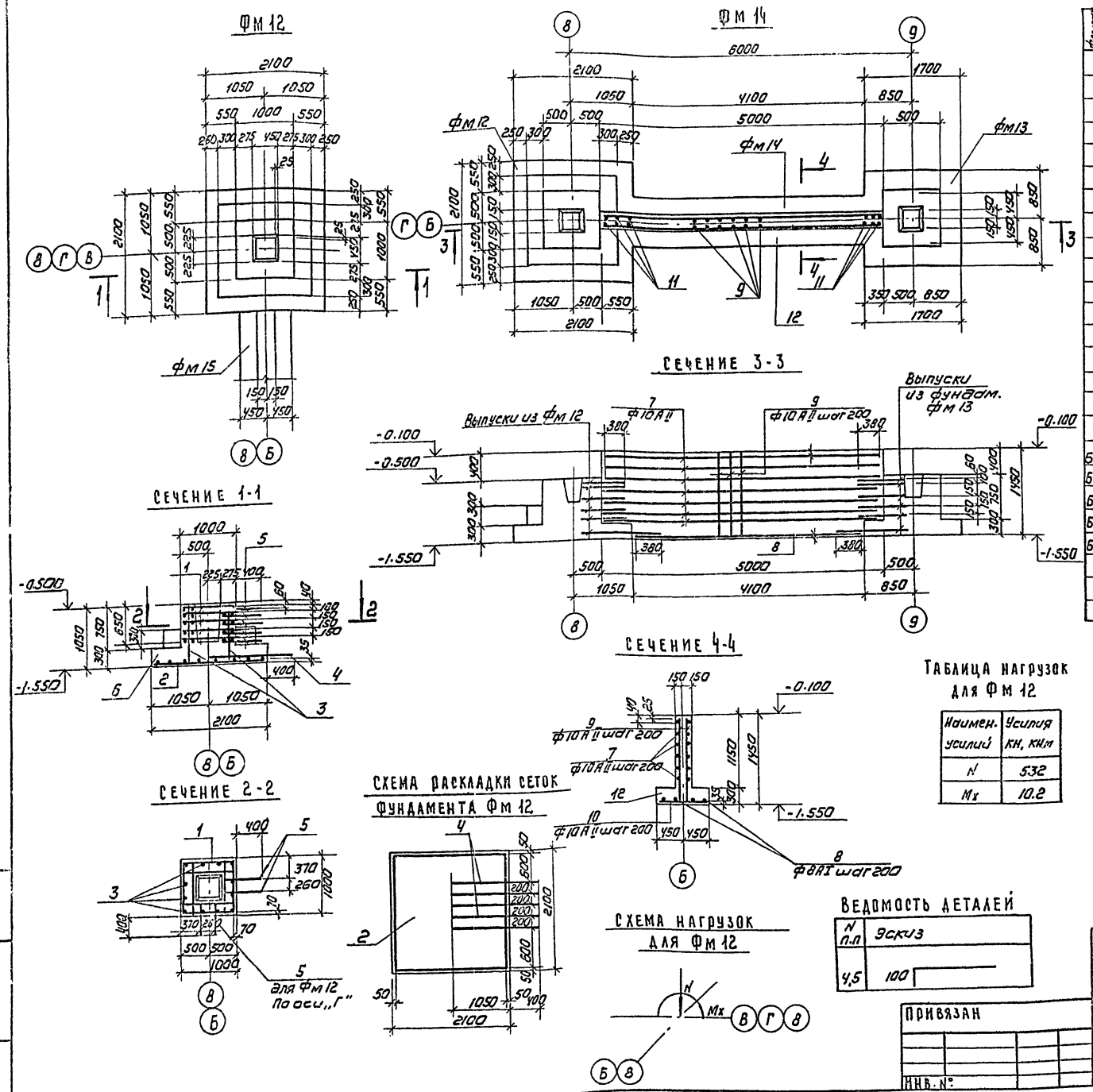

СПЕЦИФИКАЦИЯ МОНОЛИТНЫХ ФУНДАМЕНТОВ (ФМ 12, ФМ 14)

Формат	Зона	Поз.	Обозначение	Наименование	Кол	Примечание
				ФМ 12		
				Сборочные единицы		
				Сетки арматурные		Масса, кг
		1	1.020-1 1-1 0.010-06	Сетка С-8	5	1.53
		2	1.020-1 1-1 0.0.10-02	Сетка С-3	1	28.38
				Детали		
		3		ф6АIII ГОСТ 5781-82 ℓ=1010	12	0.22
		4		ф10АII ГОСТ 5781-82 ℓ=1550	4	0.9
		5		ф10АII ГОСТ 5781-82 ℓ=750	20	0.4
				Материалы		Объем м³
		6		Бетон М200		1.95
				ФМ 14		
				Детали		Масса кг
БЧ		7		ф10АII ГОСТ 5781-82 ℓ=4960	14	3.1
БЧ		8		ф10АII ГОСТ 5781-82 ℓ=4050	5	2.5
БЧ		9		ф10АII ГОСТ 5781-82 ℓ=1390	42	0.9
БЧ		10		ф10АII ГОСТ 5781-82 ℓ=860	21	0.53
БЧ		11		ф10АII ГОСТ 5781-82 ℓ=1130	10	0.7
				Материалы		Объем м³
		12		Бетон М200, МРз 50		2.83

ТАБЛИЦА НАГРУЗОК ДЛЯ ФМ 12

Наимен. усилий	Усилия кН, кНм
N	532
Mx	10.2

ВЕДОМОСТЬ РАСХОДА СТАЛИ НА ЭЛЕМЕНТ, КГ

Марка элемента	Изделия арматурные									Общий расход
	Арматура класса								Всего	
	А-II				А-III					
	ГОСТ 5781-82				ГОСТ 5781-82					
	ф10			Итого	ф6		ф10	Итого		
ФМ 12	11.6			11.6	10.35		28.38	38.73	44.53	50.33
ФМ 14	112.2			112.2						112.2

ВЕДОМОСТЬ ДЕТАЛЕЙ

N п.п	Эскиз
4,5	100

ПРИВЯЗАН

ИНВ. №

ПРОВЕР.	ЛЕВИНА	
ИНЖ.	САРАНЧА	
РУК. ГР.	ПИСЬМАН	
ГИП	ЛЕВИНА	
ГЛ. КОНСТ.	ШАПИРО	
Н. КОНТР.	ЛЕВИНА	
НАЧ. ОТД.	КРАСАВИН	

ТП 901-3-206.85 КЖ

БЛОК ОСНОВНЫХ СООРУЖЕНИЙ ДЛЯ СТАНЦИИ ОБЕСФТОРИВАНИЯ ВОДЫ ПРОИЗВОДИТЕЛЬНОСТЬЮ 8 ТЫС М³/СУТКИ

ШУНДАМЕНТЫ ФМ 12; ФМ 14 ОПАЛУБОЧНЫЕ ЧЕРТЕЖИ. АРМИРОВАНИЕ.

СТАДИЯ	ЛИСТ	ЛИСТОВ
Р	15	

ЦНИИЭП инженерного оборудования г. Москва

Копировал: Коршунова 20388-02 Формат А2

Типовой проект 901-3-206.85 Альбом III

Инв.№ подл. | Подпись и дата | Взам. инв.№

фм 15

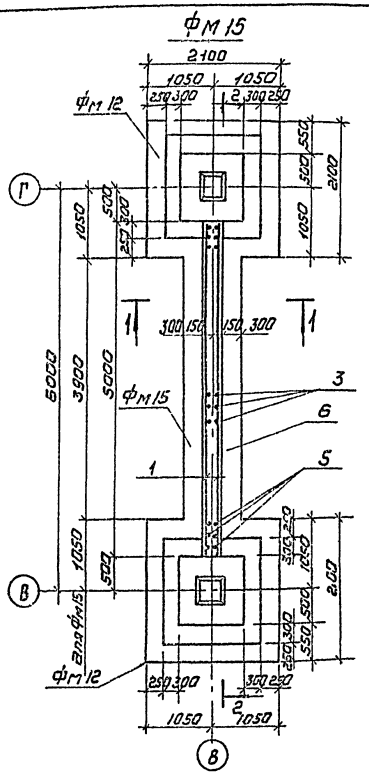

Сечение 1-1

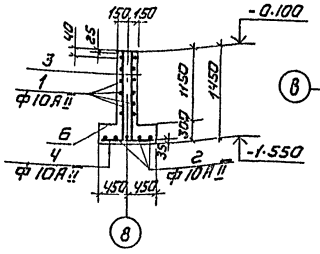

Сечение 3-3

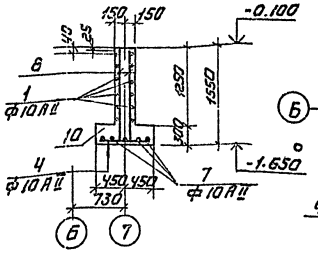

фм 16

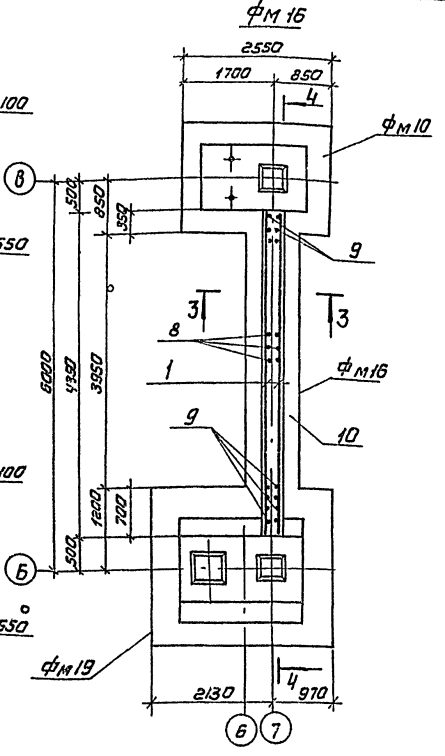

Спецификация монолитных фундаментов (фм 15, фм 16)

Формат	Зона	Поз.	Обозначение	Наименование	Кол.	Примечание
				фм 15		
				Детали		масса, кг
Бч		1		ф10 А-II ГОСТ 5781-82 ℓ=4960	14	3.1
Бч		2		ф10 А-II ГОСТ 5781-82 ℓ=3860	5	2.4
Бч		3		ф10 А-II ГОСТ 5781-82 ℓ=1390	40	0.9
Бч		4		ф10 А-II ГОСТ 5781-82 ℓ=860	20	0.53
Бч		5		ф10 А-II ГОСТ 5781-82 ℓ=1130	12	0.70
				Материалы		объем, м³
		6		Бетон, М200, Мрз 50		2.76
				фм 16		
				Детали		масса, кг
Бч		1		ф10 А-II ГОСТ 5781-82 ℓ=4960	14	3.1
Бч		7		ф10 А-II ГОСТ 5781-82 ℓ=3390	5	2.3
Бч		8		ф10 А-II ГОСТ 5781-82 ℓ=1490	38	0.94
Бч		4		ф10 А-II ГОСТ 5781-82 ℓ=860	19	0.53
Бч		9		ф10 А-II ГОСТ 5781-82 ℓ=1230	12	0.76
				Материалы		объем, м³
		10		Бетон М200, Мрз 50		2.8

Сечение 2-2

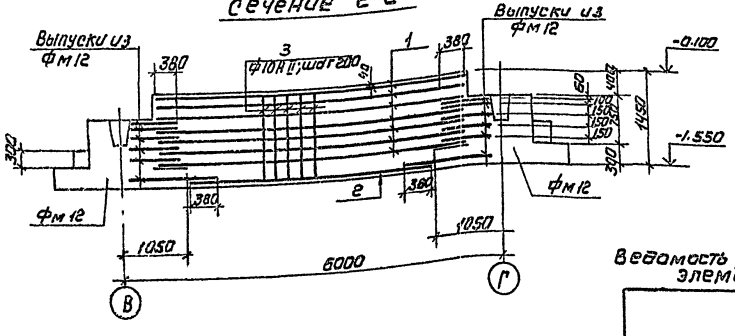

Сечение 4-4

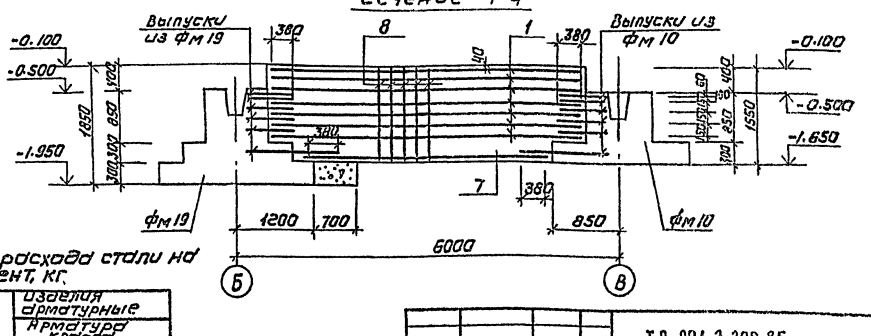

Ведомость расхода стали на элемент, кг

Марка элемента	Изделия арматурные. Арматура классов А-II ГОСТ 5781-82 ф10				Итого
фм 15	110,4				110,4
фм 16	107,0				107,0

Привязан

Инв.№

Провер.	Левина		
Инж.	Саранча		
Рук.гр.	Письман		
ГИП	Левина		
Гл.констр.	Шапиро		
Н.контр.	Левина		
Нач.отд.	Красавин		

ТП 901-3-206.85 КЖ

Блок основных сооружений для станций обезжелезивания воды производительностью 6 тыс.м³/сутки

Фундаменты фм 15, фм 16. Опалубочные чертежи. Армирование

Стадия	Лист	Листов
Р	16	

ЦНИИЭП инженерного оборудования г. Москва

Копировал: Коршунова 2п586-02 Формат

Альбом V II

Типовой проект 901-3-206.85

Инв. № подл. | Подпись и дата | Взам. инв. №

Спецификация монолитных фундаментов (Фм19)

Формат	Зона	Поз.	Обозначение	Наименование	Кол.	Примечание
				Фм19		
				Сборочные единицы		
				Сетки арматурные		Масса (кг)
		1	ТП КЖСИ. С2	Сетка арматурная С2	5	10,2
		2	ТП КЖСИ. С4.	Сетка арматурная С4	3	5,0
		3	1.410-2. вып.1	Сетка /С12 А II - 8×18	2	8,73
		4	1.410-2. вып.1	Сетка С12 А II - 10×30	2	17,79
		5	1.410-2. вып.1	Сетка С12 А II - 10×24	2	14,18
		6	1.410-2 вып.1	Сетка С12 А II - 8×24	1	11,77
				Детали		
		7		ф10 А I ГОСТ 5781-82 ℓ=1110	12	0,7
		8	ГОСТ 24379.1-80	Болт 1.1 М24×800 В Ст3кп2	2	3,42
		9		ф10 А II ГОСТ 5781-82 ℓ=1550	10	0,9
		10		ф10 А II ГОСТ 5781-82 ℓ=750	5	0,4
				Материалы		Объем (м³)
		11		Бетон М200, МРз 50		4,7

Фм19

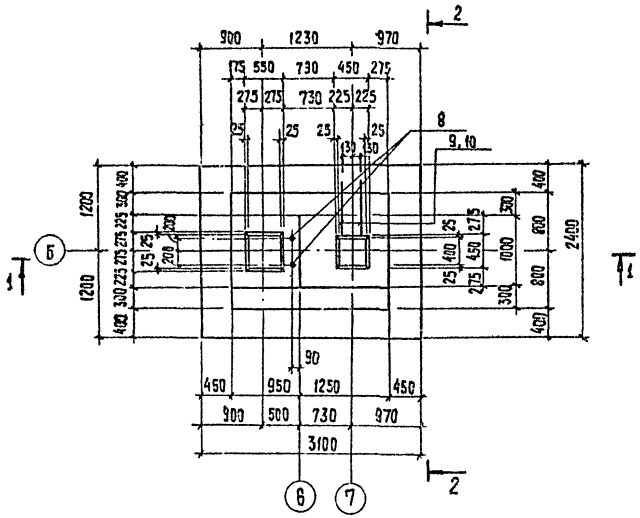

Вид 2-2

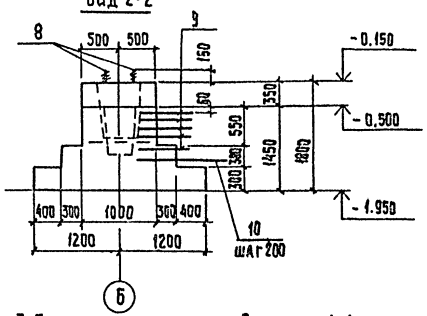

Сечение 3-3

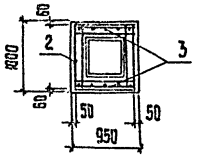

Сечение 4-4

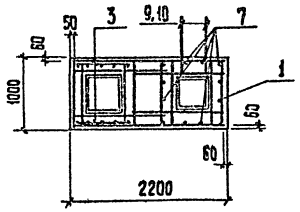

Сечение 1-1

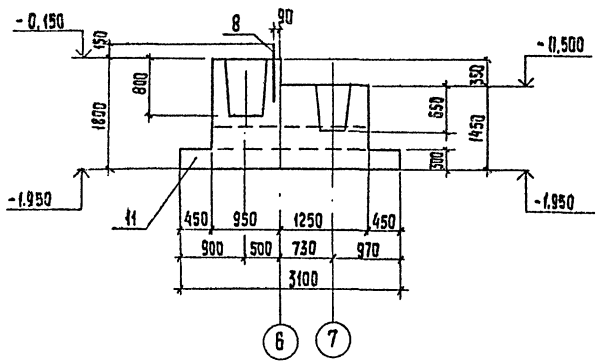

Армирование по сечению 1-1

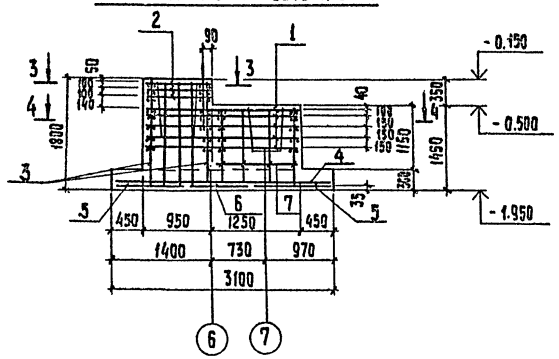

Раскладка сеток подошвы фундамента

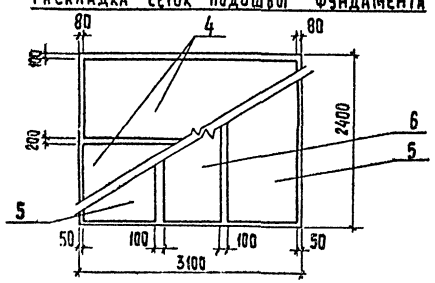

Ведомость деталей

N п/п	Эскиз
9,10	100

Ведомость расхода стали на элемент, кг

Марка элемента	Изделия арматурные								Изделие закладное				Общий расход
	Арматура класса							Всего	Арматура класса			Всего	
	А-I ГОСТ 5781-82				А-II ГОСТ 5781-82				Сталь круглая ГОСТ 2590-71*				
	ф6	ф8		Итого	ф10	ф12		Итого	ф24		Итого		
Фм19	1,2	8,8		10,0	80,2	159,3		239,5	249,5	6,8		6,8	6,8	256,3

				ТП 901-3-206.85 КЖ			
Привязан:	Провер.	Левина					
	Инженер.	Саранча		Блок основных сооружений для станции обеззараживания воды производительностью 8 тыс. м³/сутки	Стадия	Лист	Листов
	Рук. гр.	Письман			Р	17	
	ГИП	Левина		Фундамент Фм19. Опалубочный чертеж. Армирование	ЦНИИЭП инженерного оборудования г. Москва		
	Гл. конс.	Шапиро					
Инв. №	Н. контр.	Левина					
	Нач. ОТА	Красавин					

Копировал: Хмопенен

Формат А2

Альбом II

Типовой проект 901-3-206.85

Армирование Фм9

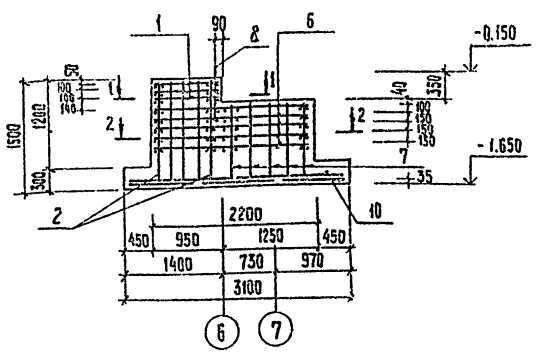

Фм17

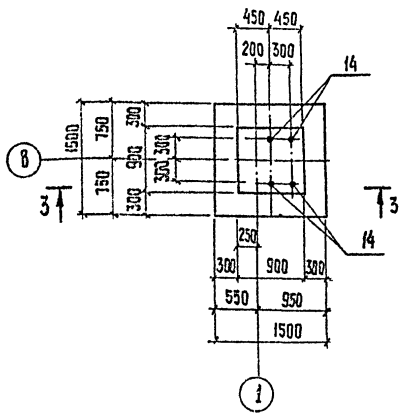

Сечение 4-4

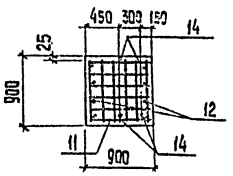

Сечение 5-5

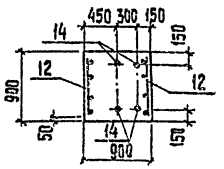

Сечение 1-1 (для Фм9)

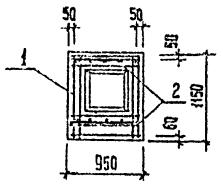

Сечение 2-2 (для Фм9)

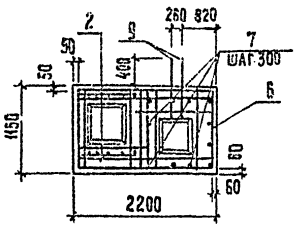

Сечение 3-3

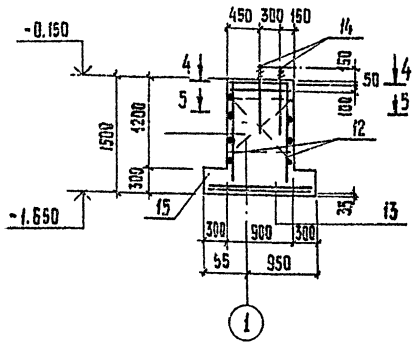

Таблица нагрузок для Фм9

Наименов. усилий	Усилия
N	114,5
Mx	60
Qx	9

Таблица нагрузок для Фм17

Наименов. усилий	Усилия
N (кН)	74.0
Q (кН)	6.0

Раскладка сеток подошвы Фм9

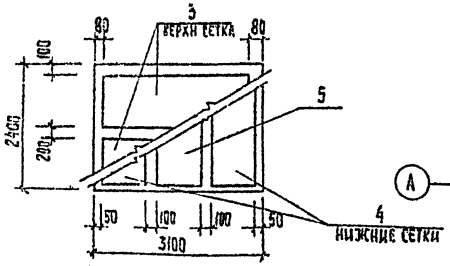

Схема нагрузок для Фм9

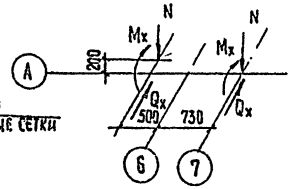

Схема нагрузок для Фм17

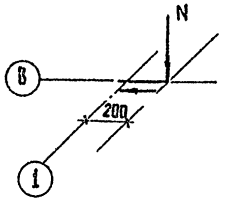

Раскладка сеток подошвы Фм17

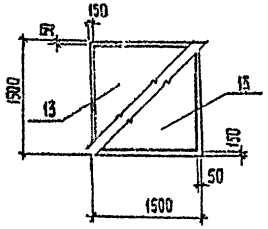

Спецификация монолитных фундаментов (Фм9, Фм17)

Формат	Зона	Поз.	Обозначение	Наименование	Кол.	Примечание
				Фм9		Масса кг
				Сборочные единицы		
				Сетка арматурная		
		1	ТП КЖИ. С3	Сетка С3	3	5.73
		2	1.410-2 Вып.1	Сетка /С10АII-8×15	2	5.04
		3	1.410-2 Вып.1	Сетка С12АII-10×30	2	17.79
		4	1.410-2 Вып.1	Сетка С12АII-10×24	2	14.18
		5	1.410-2 Вып.1	Сетка С12АII-8×24	1	11.77
		6	ТП КЖИ. С8	Сетка С8	5	12.0
				Детали		
Б4		7		ф10АII ГОСТ 5781-82 ℓ=1110	12	0.7
Б4		8		Болт 1.1 М24×800 Вст.3кп2		
				ГОСТ 24379 1-80	2	3.42
		9		Отд. стержни ГОСТ 5781-82		
				ф10АII ℓ=900	12	0.56
				Материалы		
		10		Бетон марка 200, МРз50		4.62м³
				Фм17		
				Сборочные единицы		Масса, кг
				Сетка арматурная		
		11	1.412.1-4	Сетка СН-6АI	2	3.52
		12	1.410-2 Вып.1	Сетка /С12АII-8×15	2	7.45
		13	1.410-2 Вып.1	Сетка С10АII-14×15	2	8.13
				Детали		
		14		Болт 1.1 М24×800 Вст3кп2	4	3.42
				ГОСТ 24379. 1-80		
		16	1.412.1-4	ММ1; ММ2; ММ3	4+4+4	8,4
				Материалы		Объем (м³)
		15		Бетон М200 МРз50		1.65

Ведомость расхода стали на элемент, кг

Марка элемента	Изделия арматурные								Изделие закладное				Общий расход
	Арматура класса							Всего	Арматура класса			Всего	
	A-I				A-II				Сталь круглая				
	ГОСТ 5781-82				ГОСТ 5781-82				ГОСТ 2590-71*				
	ф6	ф8	ф10	Итого	ф10	ф12		Итого	ф24		Итого		
Фм9	1.14	8.8		9.94	101.25	66.91		168.16	178.10	6.84		6.84	184.94
Фм17	8.98	202	8,4	11.0	14.32	12.98		27.20	38.2	13.68		13.68	13.68	60.28

Привязан:

Инв. №

Инв. № подл. | Подпись и дата | Взам. инв. №

Провер.	Левина		
Инж.	Саранча		
Рук. гр.	Письман		
ГИП	Левина		
Гл. конс.	Шапиро		
Н. контр.	Левина		
Нач. отд.	Красавин		

ТП 901-3-206.85 КЖС

Блок основных сооружений для станции обесфторивания воды производительностью 8 тыс. м³/сутки

Стадия	Лист	Листов
Р	18	

Фундаменты Фм9; Фм17
Опалубочные чертежи
Армирование

ЦНИИЭП инженерного оборудования г. Москва

Схема расположения емкостей, фундаментов под оборудование, каналов и приямков

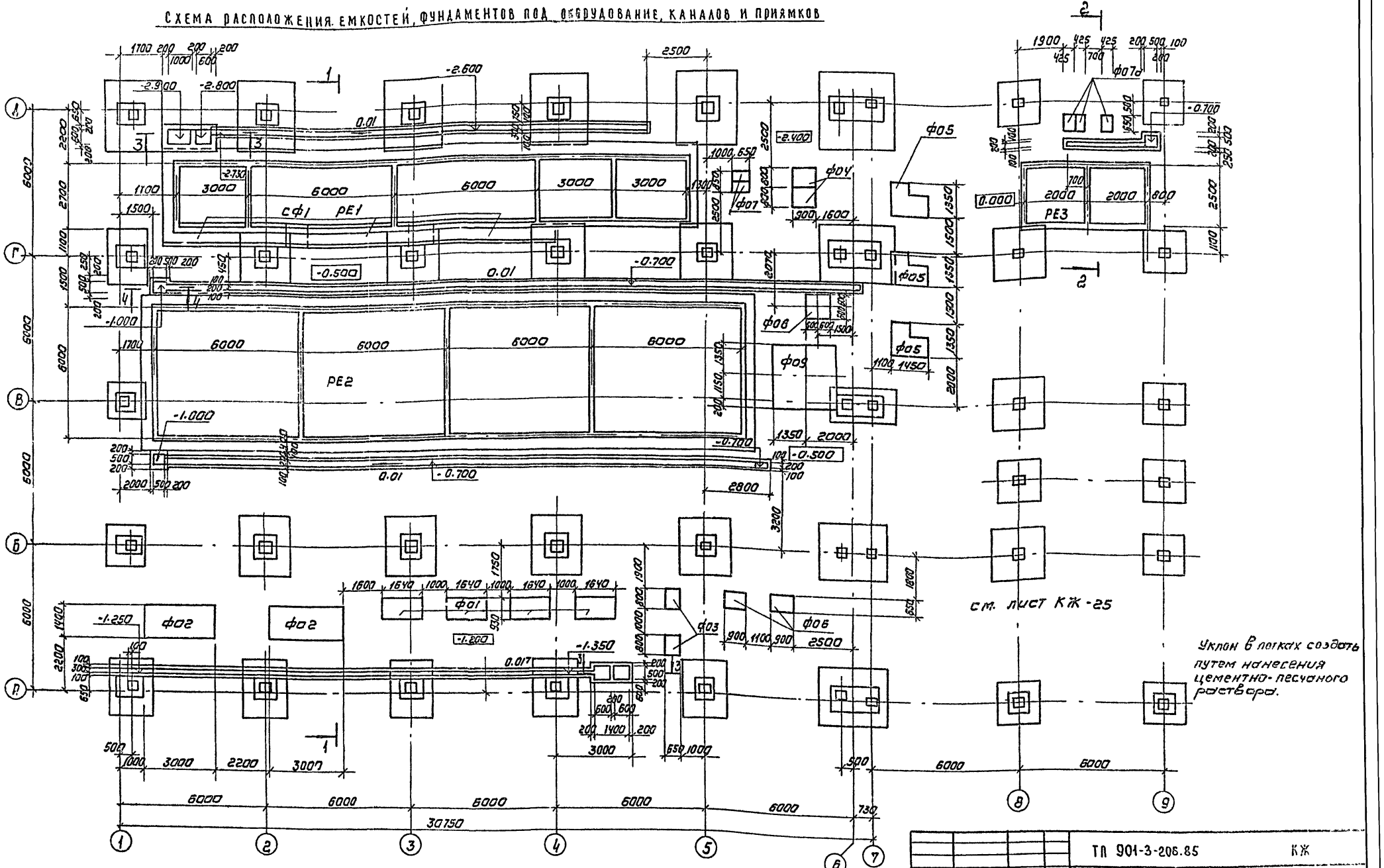

Уклон в лотках создать путем нанесения цементно-песчаного раствора.

1. Спецификацию см. на листе КЖ-21.
2. Разрезы 1-1 ÷ 4-4 см. на листе КЖ-20.
3. Фундаменты под оборудование разработаны на листе КЖ-22; их изображение дано в рабочем положении.

Привязан

Инв.№:

Провер.	Левина		
Инженер	Стригина		
ГИП	Левина		
Гл. констр.	Шалиро		
Н. контр.	Левина		
Нач. отд.	Красавин		

ТП 901-3-206.85 КЖ

Блок основных сооружений для станции обесфторивания воды производительностью ... тыс. м³/сут

Стадия	Лист	Листов
Р	19	

Схема расположения емкостей, фундаментов под оборудование, каналов и приямков.

ЦНИИЭП инженерного оборудования г. Москва

Копировал: Коршунова 20388-02 Формат А2

Типовой проект 901-3-206.85 Альбом III

Разрез 1-1

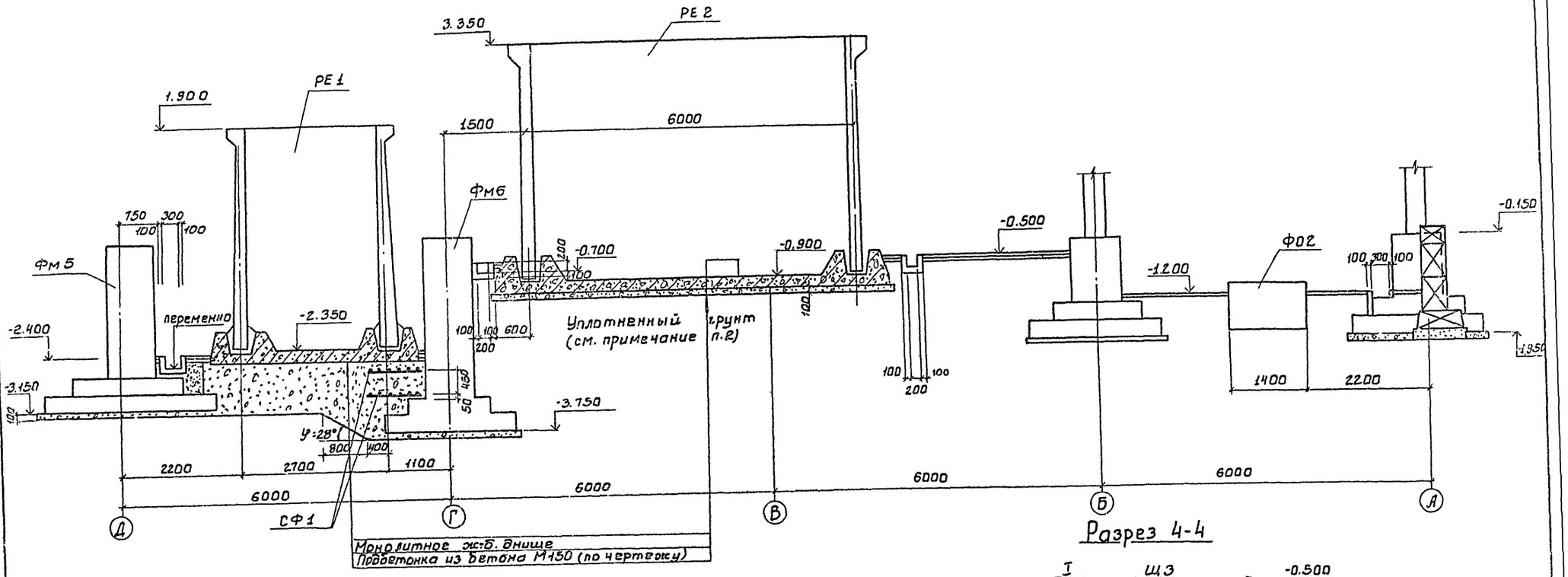

Разрез 2-2

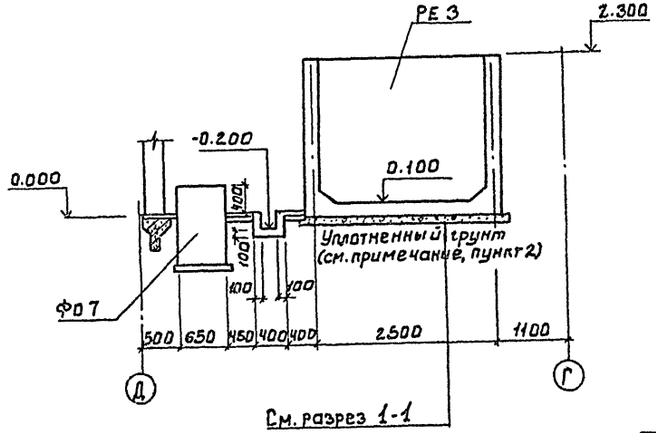

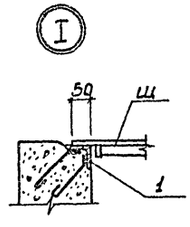

Разрез 4-4

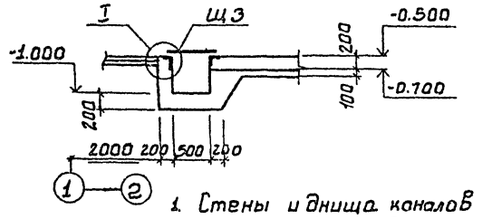

1. Стены и днища каналов и приямков фундаменты под оборудование выполнить из бетона М150.
2. Грунт в основании емкости РЕ2 послойно уплотнить до $\gamma_{ск} \geq 1{,}6$ т/м³, $E = 14{,}71$ мпа, $\varphi = 28°$ (расчетное сопротивление R_0 должно быть не менее 0.02 мпа).
Уплотнение грунта производить в зоне его нарушенной структуры, образующейся при открытии котлованов в осях Б-Г для емкости РЕ2 и Г-Д для емкости РЕ3.

				ТП 901-3-206.85 КЖ			
Привязан:							
	ПРОВЕР.	ЛЕВИНА		Блок основных сооружений для станции обеззараживания воды производительностью 8 тыс. м³/сутки	Стадия	Лист	Листов
	ИНЖЕНЕР	ТРИГИНА			Р	20	
	ГИП	ЛЕВИНА					
	ГЛ. КОНСТР.	ШАПИРО		Разрезы 1-1 ÷ 4-4.	ЦНИИЭП инженерного оборудования г. Москва		
Инв.№	Н. КОНТР.	ЛЕВИНА					
	НАЧ. ОТД.	КРАСАВИН					

20388-02

Согласовано

Инв.№ подл. | Подпись и дата | Взам. инв.№

Типовой проект 901-3-206.85 Альбом II

Схема расположения подпольных каналов на отм. 0.000 и -0.500

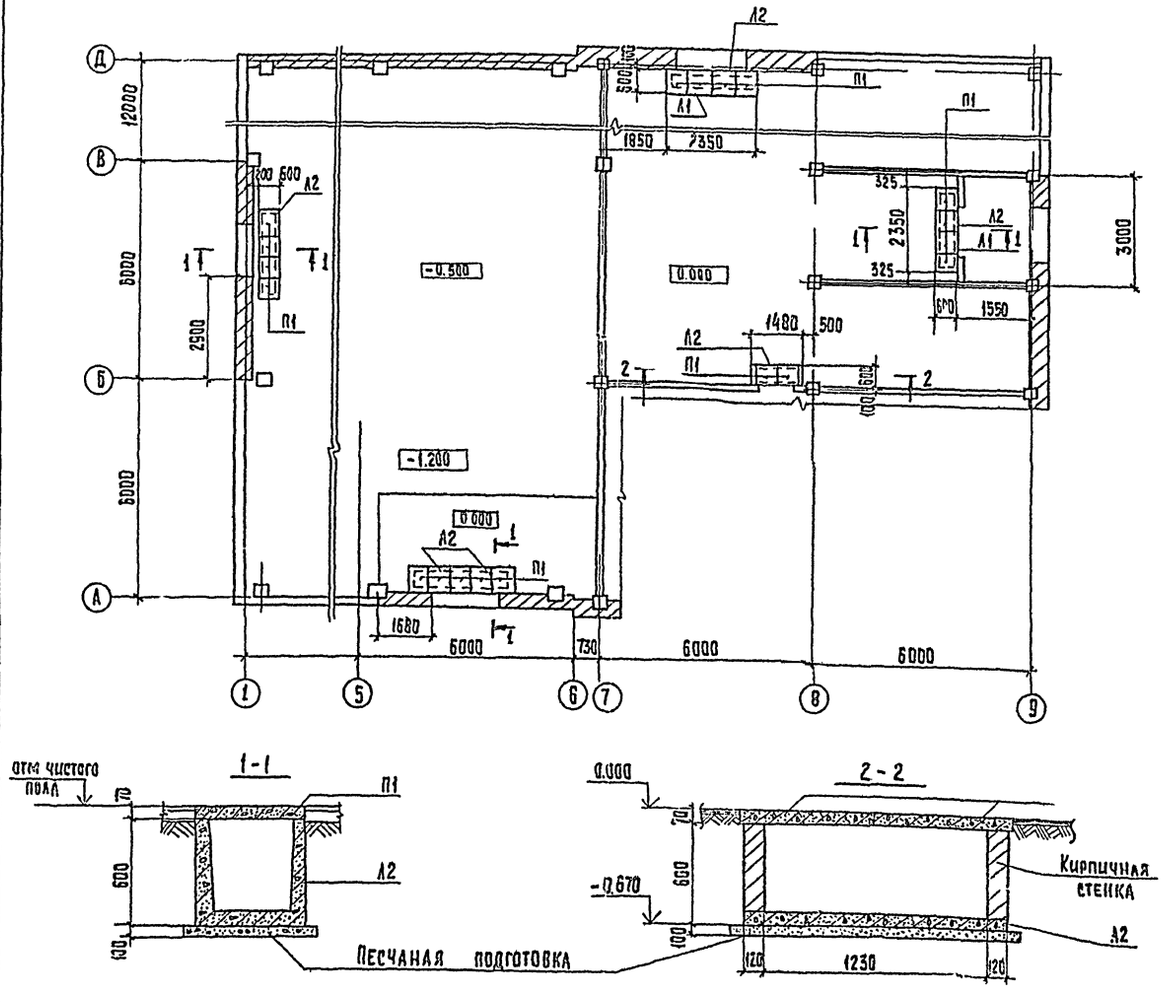

Спецификация фундаментов под оборудование, каналов и приямков

Марка поз.	Обозначение	Наименование	Кол	Масса ед. кг	Примечание
Фо1	лист КЖ 22	Фундамент под оборудование Фо1	4		1,24 м³
Фо2	лист КЖ 22	Фундамент под оборудование Фо2	2		3,55 м³
Фо3	лист КЖ 22	Фундамент под оборудование Фо3	2		0,43 м³
Фо4	лист КЖ 22	Фундамент под оборудование Фо4	2		0,60 м³
Фо5	лист КЖ 22	Фундамент под оборудование Фо5	3		1,53 м³
Фо6	лист КЖ 22	Фундамент под оборудование Фо6	2		0,57 м³
Фо7, Фо7а	лист КЖ 22	Фундамент под оборудование Фо7	2+3		0,30 м³
Фо8	лист КЖ 22	Фундамент под оборудование Фо8	1		1,65 м³
Фо9	лист КЖ 22	Фундамент под оборудование Фо9	1		5,45 м³
РЕ1	лист КЖ 25-32	Емкость РЕ1	1		
РЕ2	листы КЖ 33÷40	Емкость РЕ2	1		
РЕ3	лист КЖ-41	Емкость РЕ3	1		
РЕ4	лист КЖ-42	Рабочая камера РЕ4	1		
П1	3006-2 вып. II-2	Плита П5д-8	19	100	
Л1	1.219.1-3	Лоток ЛК9.6.6-12,5	3	298	
Л2	1.219.1-3	Лоток ЛК15.6.6-12.5	6	502	
СФ1	ГОСТ 23279-78	Сетка $\frac{10АШ-100}{10АШ-100}$ 1550×5950 $\frac{75}{75}$	7	101	
Щ1	ТП КЖИ. Щ1	Щит Щ1	1	42,6	
Щ2	ТП КЖИ. Щ1	Щит Щ2	3	29,0	
Щ3	ТП КЖИ. Щ1	Щит Щ3	2	22,6	
1	3.400 - 6/76	Изделие закладное Мн 4-46	11 м 13,0	4,4	
2	1.400 - 15 вып. 1	Изделие закладное Мн 158-1	9	23,9	
		Материалы			
		Бетон М150	14,5	м³	

Схему расположения емкостей и фундаментов под оборудование см. на листе КЖ-19.

Привязан	Провер.	Левина		ТП 901-3-206.85	КЖ
	Инжен.	Стригина		Блок основных сооружений для станции обесфторивания воды производительностью 8 тыс. м³/сутки	Стадия: Р; Лист: 21; Листов:
	ГИП	Левина			
	Гл. конст.	Шапиро		Схема расположения каналов на отм. 0.000 и -0.500	ЦНИИЭП инженерного оборудования г. Москва
Инв. №	Н. контр.	Левина			
	Нач. отд	Красавин			

20388-02 Копировал: Хюппенен Формат А2

Согласовано: Отдел ВС; Нарциссова; Инв. № подл.; Подпись и дата; Взам. инв. №

Альбом II

Типовой проект 901-3-206.85

Ф01
(под насос Д320-70а)

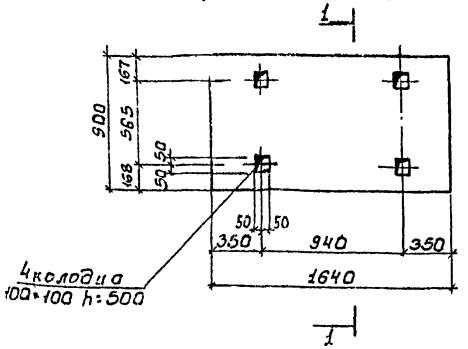

1-1

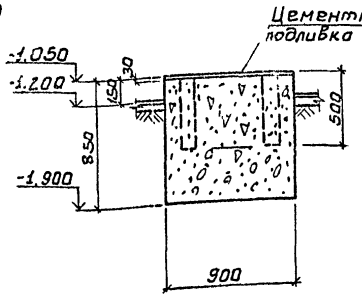

Ф05
(под воздухадувки ВК-6 с электродвигателем АО2-71-4)

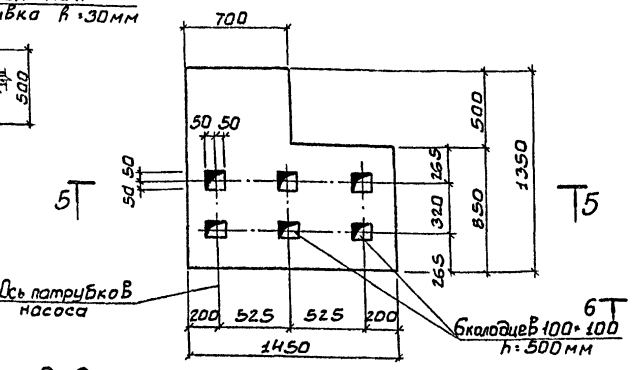

5-5

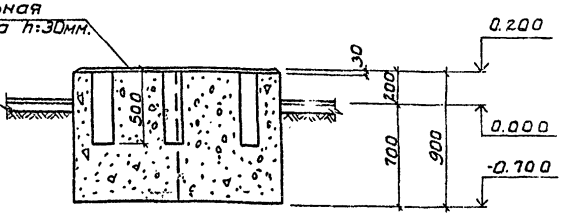

Ф06
(под насос ВВН-0,75)

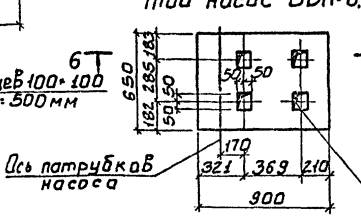

6-6

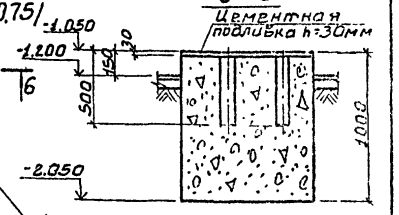

Ф02
(под насос Д1600-90б)

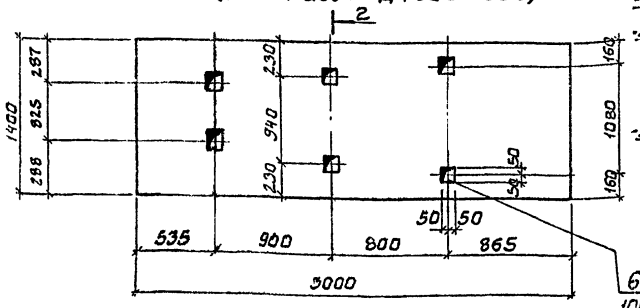

2-2

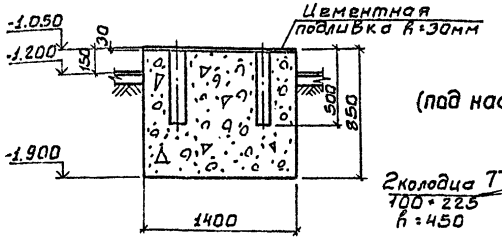

Ф07
(под насос НД2,5 400/16к 14А)

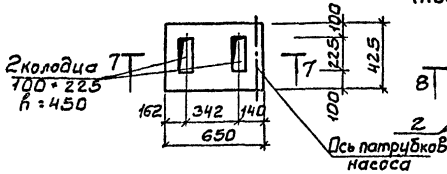

Ф08
(под зарядную камеру)

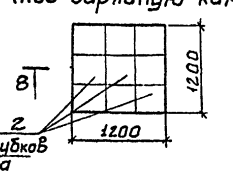

Ф09
(под рабочую камеру)

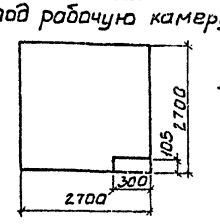

Ф03
(под насос ВКС 1/16)

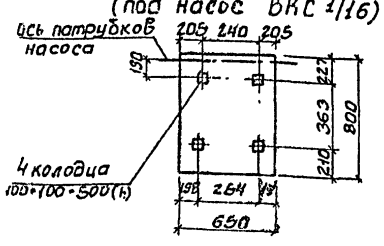

Ф04
(под насос ХВ/18-К-С)

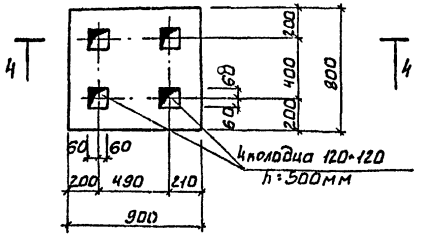

7-7

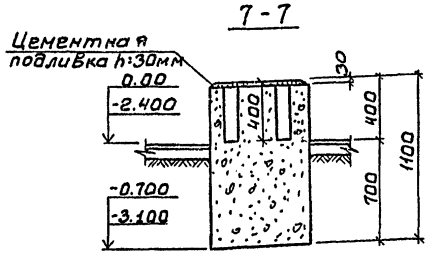

8-8

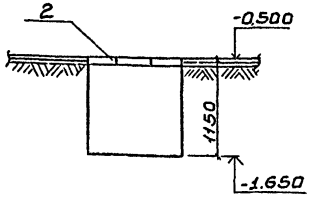

9-9

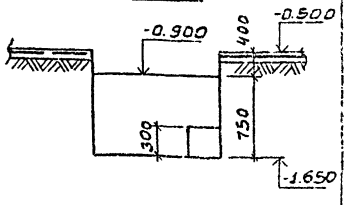

3-3

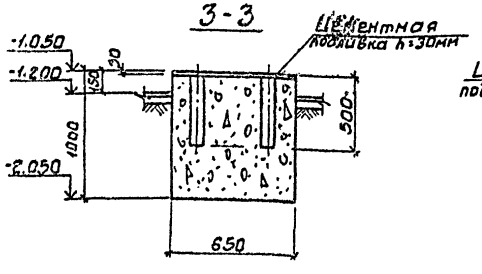

4-4

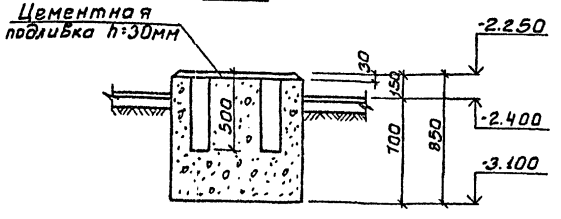

Ф07а

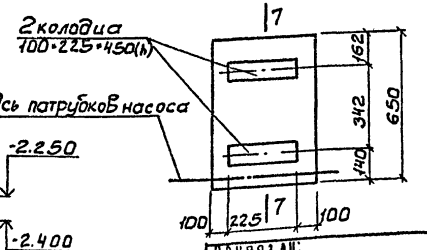

1. Разбивку колодцев под болты производить после получения оборудования.

			ТП 901-3-206.85	КЖ	
Провер.	Левина		Блок основных сооружений для станции обессоливания воды производительностью 6 тыс. м³/сутки	Стадия	Лист	Листов
Инженер	Стригина			Р	22	
ГИП	Левина		Фундаменты под оборудование Ф01÷Ф09.	ЦНИИЭП инженерного оборудования г. Москва		
Гл. конст.	Шапиро					
Н. контр.	Левина					
Нач. отд.	Красавин					
Привязан.						
Инв. №						

20388-02

Схема расположения труб и закладных деталей на отм. -1.200

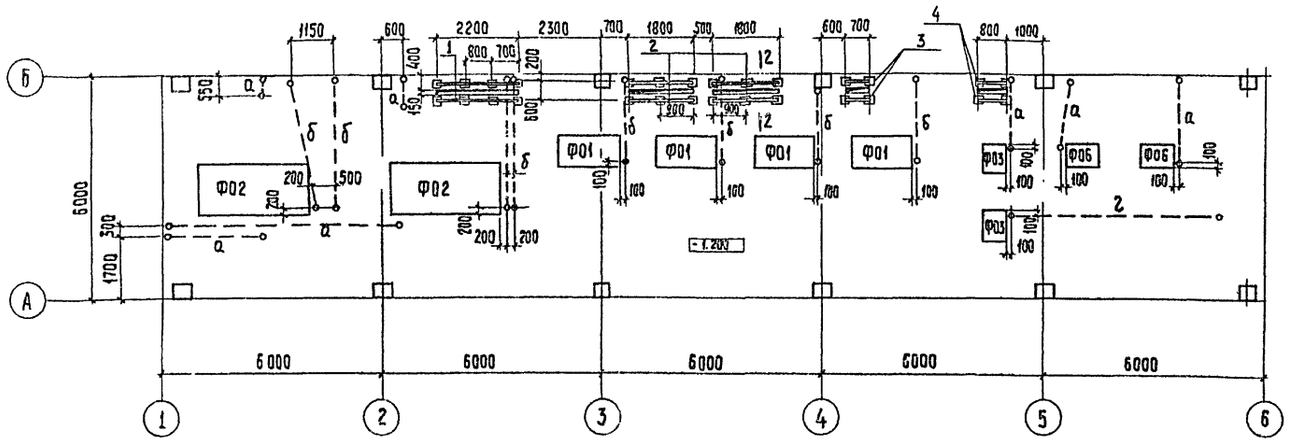

Спецификация к схемам расположения труб и закладных деталей

Марка поз.	Обозначение	Наименование	Кол.	Масса ед. кг.	Примеч.
1		Швеллер $\frac{20\ ГОСТ\ 8240-72}{ВСТ\ 3кп\ 2-I\ ГОСТ\ 535-79}$ ℓ=2200	2	40,48	
2		Швеллер $\frac{20\ ГОСТ\ 8240-72}{ВСТ\ 3кп\ 2-I\ ГОСТ\ 535-79}$ ℓ=1800	4	29,8	
3		Швеллер $\frac{20\ ГОСТ\ 8240-72}{ВСТ\ 3кп\ 2-I\ ГОСТ\ 535-79}$ ℓ=700	4	13.0	
4		Швеллер $\frac{20\ ГОСТ\ 72}{ВСТ\ 3кп\ 2-I\ ГОСТ\ 535-79}$ ℓ=800	4	19,7	
5		Швеллер $\frac{20\ ГОСТ\ 8240-72}{ВСТ\ 3кп\ 2-I\ ГОСТ\ 535-79}$ ℓ=1600	2	29,4	
6		Швеллер $\frac{20\ ГОСТ\ 8240-72}{ВСТ\ 3кп\ 2-I\ ГОСТ\ 535-79}$ ℓ=1500	2	26.0	
7		Полоса $\frac{6-2\ 4\times200\ ГОСТ\ 103-76}{ВСТ\ 3кп\ 2-I\ ГОСТ\ 535-79}$ ℓ=2000	1	12,56	
8	3.400-6/76	Изделие закладное МН 1-21	48	1,2	

Схема расположения закладных деталей на отм. 3.600.

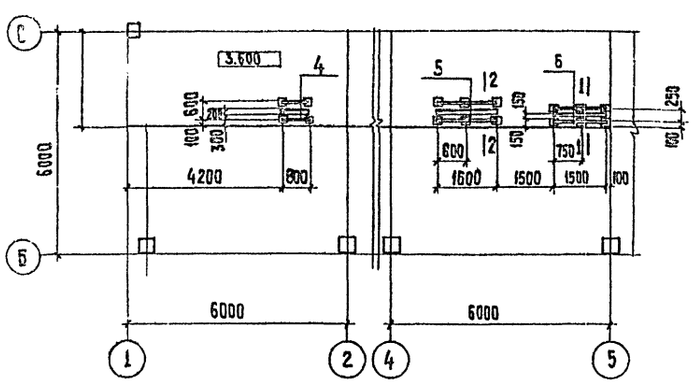

Схема расположения труб и закладных деталей на отм. -2.400 и 0.000

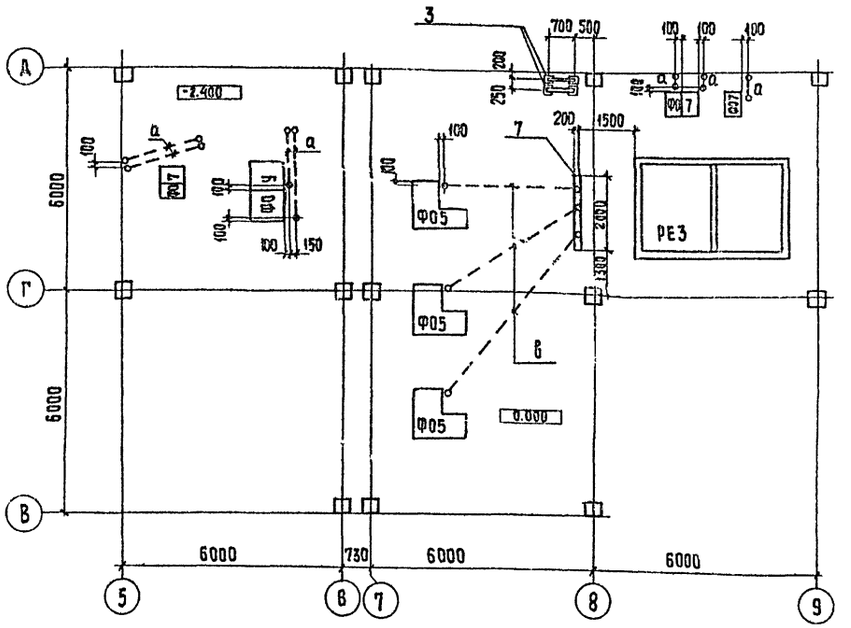

1. На схемах индексом „а" обозначены трубы полиэтиленовые ф32×1,8, индексом „б"-трубы ф63×3, индексом „в"-трубы ф50×2,4 и индексом „г"-трубы ф52×2. Трубы заложить в бетонной подготовке пола, выход труб над чистым полом равен 200 мм. Выходы труб из пола защитить отрезками из тонкостенных стальных труб соответствующего диаметра.
2. Все металлоконструкции окрасить 2 слоями масляной краски (ГОСТ 695-77) по огрунтовке суриком на олифе „Оксоль"

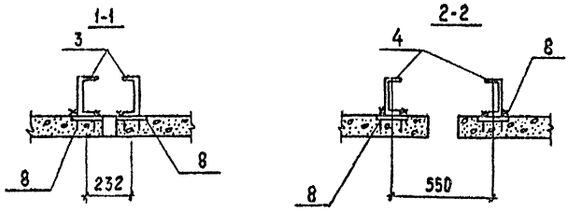

Альбом II

Тп 901-3-206.85

Привязан

Инв. №

Провер	Левина	
Инжен.	Стригина	
Гип	Левина	
Гл. конст.	Шапиро	
Н. контр.	Левина	
Нач. отд.	Красавин	

ТП 901-3-206.85 КЖ

Блок основных сооружений для станции обесфторивания воды производительностью 8 тыс. м³/сутки

Стадия	Лист	Листов
Р	23	

Схемы расположения труб и закладных деталей на отм. -1,200; 0,000 и 3.600

Цинизм инженерного оборудования г. Москва

Копировал: Хюппенен Формат А2

Типовой проект 901-3-206.85 Альбом III

Инв.№ подл. | Подпись и дата | Взам.инв.№

Схема расположения емкостей, фундаментов под оборудование и каналов.

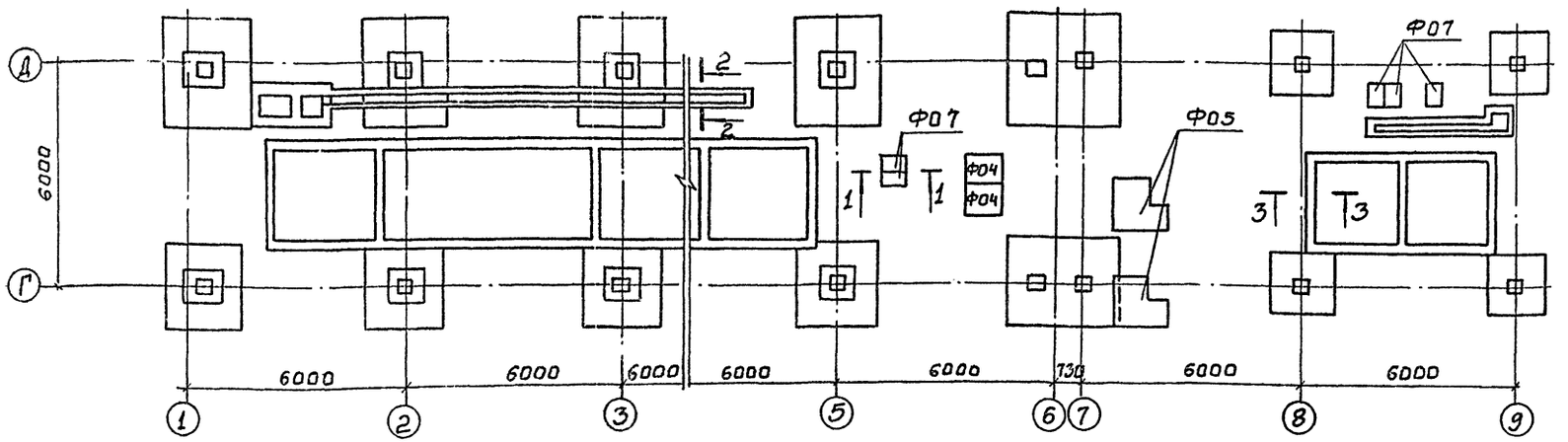

Сечение 3-3

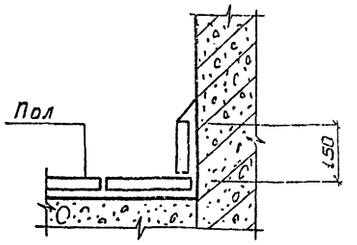

Сечение 1-1

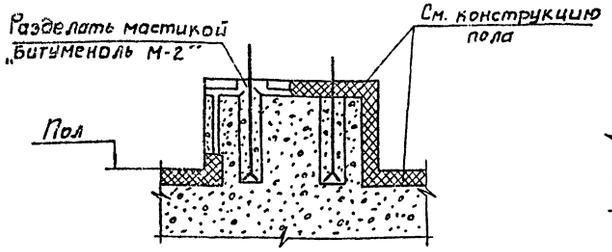

Сечение 2-2

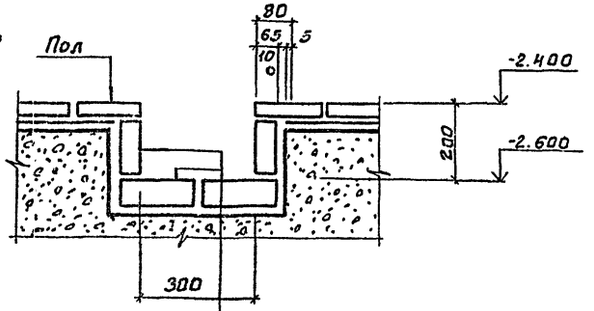

Кирпич кислотоупорный (ГОСТ 474-80) в 1/4 кирпича на силикатной замазке с разделкой швов замазкой арзамит-5 на глубину 15мм.

Шпаклевка силикатной замазкой δ=5мм.

Полиизобутилен марки ПСГ δ=2.5 в 2 слоя на клее 88-Н

3 Узел пропуска трубопровода через панель емкости

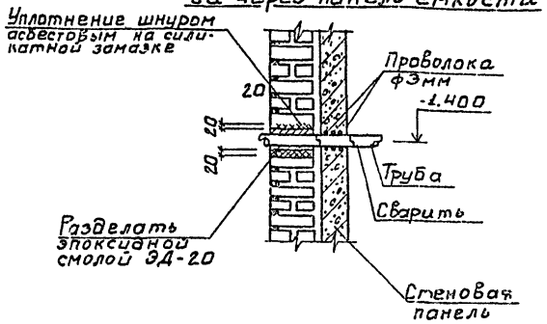

2

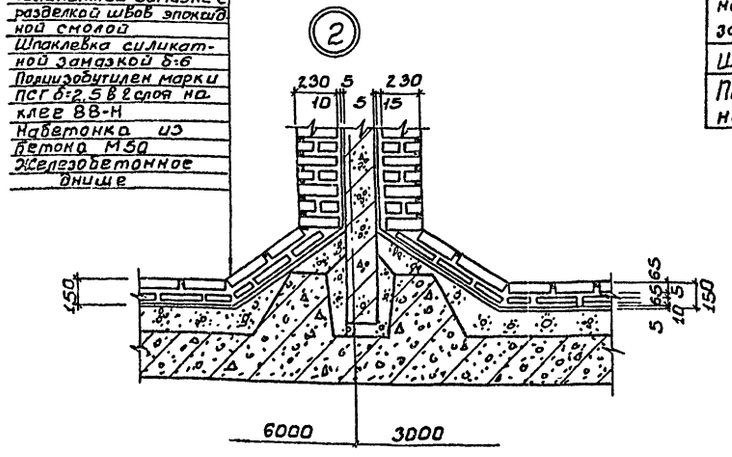

1. Схему расположения каналов, фундаментов под оборудование см. на листе КЖ-19.
2. Типы полов см. на листе АР-10.
3. Антикоррозионная защита принята на основании проекта, выполненного институтом „Проектхимзащита", г. Днепропетровск, заказ № 1044.

				ТП 901-3-206.85 КЖ		
Привязан:	Провер.	Левина		Блок основных сооружений для станции обеззараживания воды производительностью 6 тыс. м³/сутки	Стадия	Лист	Листов
	Инженер	Сурнина			Р	24	
	ГИП	Левина		Антикоррозионная защита каналов и фундаментов под оборудование в осях 1-9; Г-Д.	ЦНИИЭП инженерного оборудования г. Москва		
Инв.№	Гл.констр.	Шапиро					
	Н.контр.	Левина					
	Нач.отд.	Красавин					

20388-02

Типовой проект 901-3-206.85 Альбом II

Схема расположения каналов и приямков в осях 8-9; А-Б

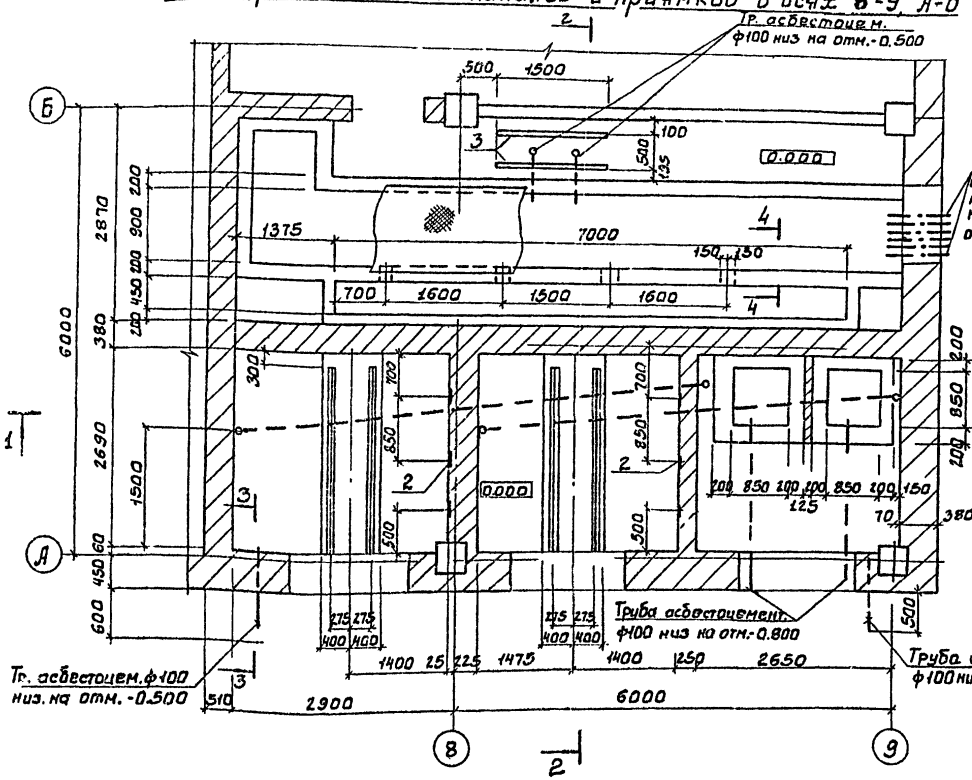

Сечение 3-3

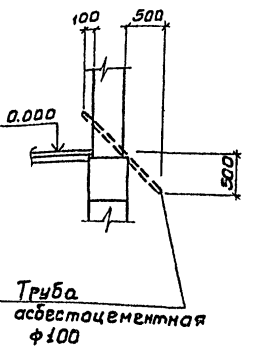

Сечение 4-4

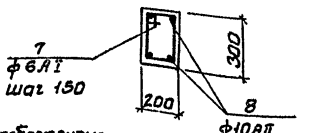

Разрез 2-2

Разрез 1-1

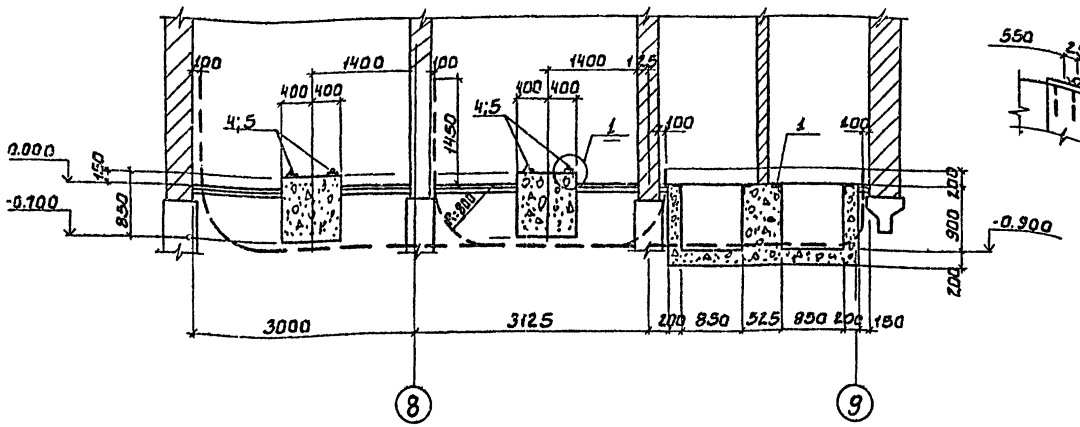

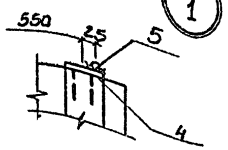

Наружные поверхности приямков, соприкасающиеся с грунтом, обмазать двумя слоями горячего битума по огрунтовке из битума, растворенного в бензине.

Спецификация к схеме расположения приямков и канслов

Марка поз.	Обозначение	Наименование	Кол.	Масса ед. кг	Примеч.
1	3.400-6/76	Изделие закладное МЦ4-46	п.м 47.0	4.4	
2	3.400-6/76	МИ1-21	17	1.2	
3	3.400-6/76	МИ1-10	п.м 3.0	6.1	
4	3.400-6/76	МИ1-9	п.м 10.4	5.7	
5		Круг В-20 ГОСТ 2890-77* / Ст3кп2-1 ГОСТ 535-79 L=2.575	4	6.3	
7		ф6AI ГОСТ 5781-82 L=800	31	0.2	
8		ф10AII ГОСТ 5781-82 L=7500	4	4.75	
9	КЖИ.Щ1	Щит ЩЧ	9	49.7	

ТП 901-3-206.85 КЖ

Провер.	Левина		Блок основных сооружений для станции обеззараживания воды производительностью 8 тыс. м³/сутки
Инженер	Стригина		
ГИП	Левина		
Гл. конс.	Шапиро		Схема расположения каналов и приямков в осях 8-9; А-Б.
Н. контр.	Левина		
Нач. отд.	Красавин		

Стадия	Лист	Листов
Р	25	

ЦНИИЭП инженерного оборудования г. Москва

Привязан:

Инв. №

Инв. № подл. | Подпись и дата | Взам. инв. №

2.0388-02

Типовой проект 901-3-206.85 Альбом II

Расположения стеновых панелей и монолитных участков

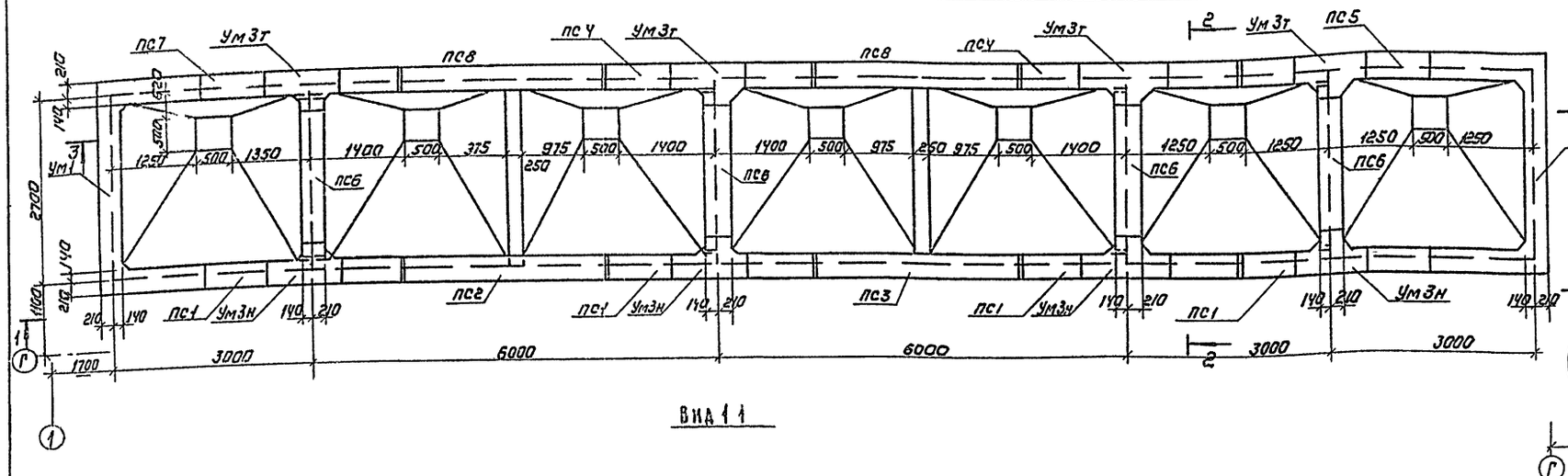

Разрез 2-2

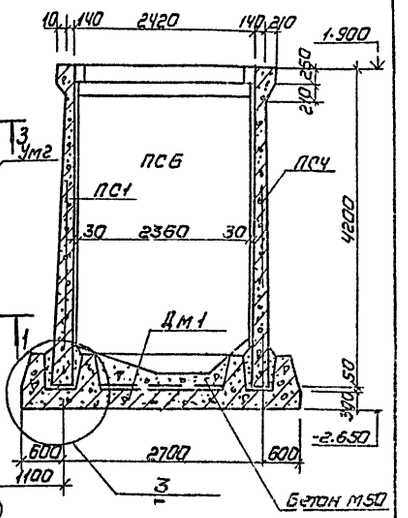

Вид 1-1

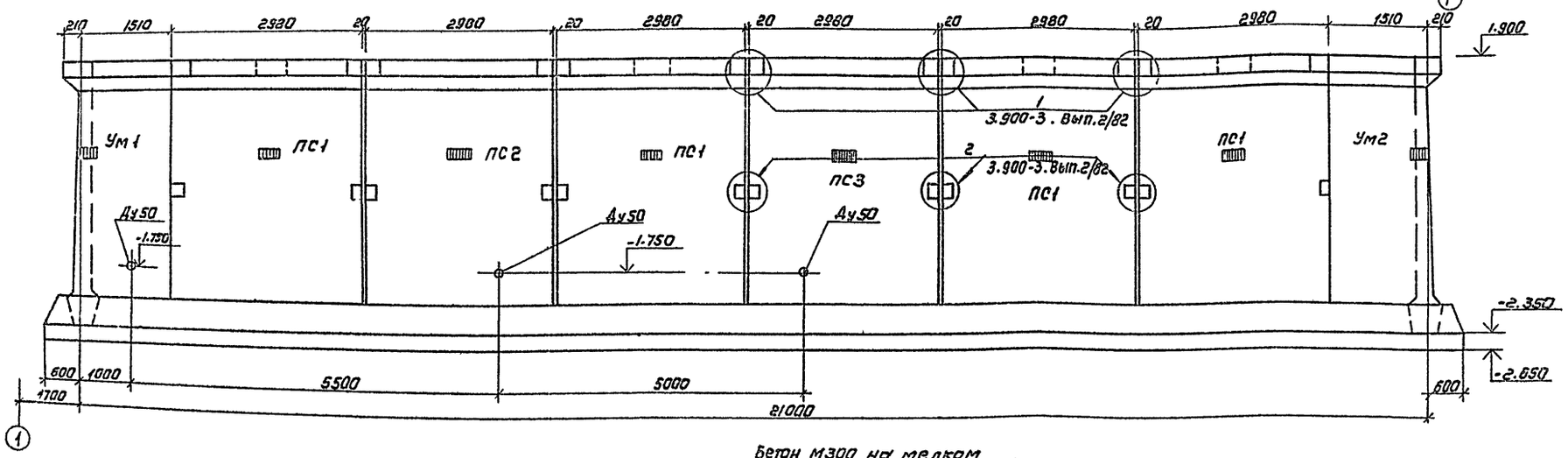

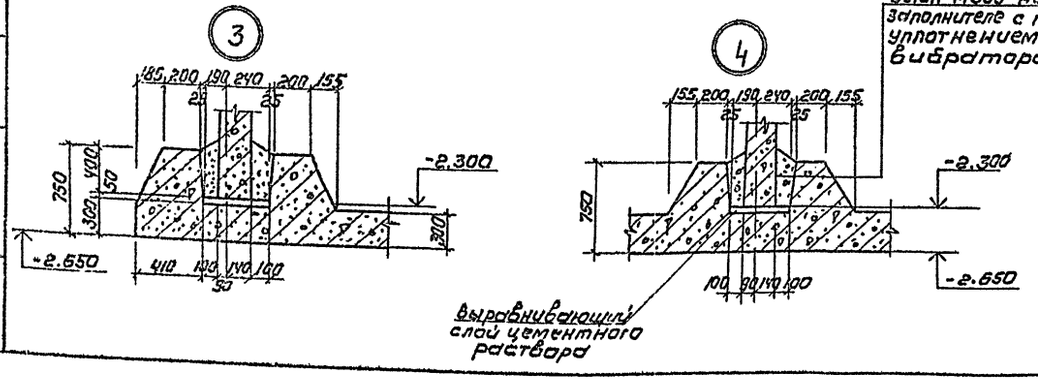

1. Указания по монтажу стеновых панелей и заделке монолитных участков и стыков см. серию 3.900-3 Вып 1/82; 2/82
2. Устройство антикоррозионной защиты см лист КЖ-32
3. Разрез 3-3 на листе КЖ 27.

				ТП 901-3-206.85		КЖ	
Привязан							
	Провер.	Сыслова		Блок основных сооружений для станции обеспечивания воды производительностью 100 м³/сутки	Стадия	Лист	Листов
	Инженер	Стригина			Р	26	
	ГИП	Левина		Обеспечивающие баки (ёмкостью 100 м³) (РЕ-1). Схема расположения стеновых панелей и монолитных участков. Вид 1-1. Разрез 2-2. Узлы 3, 4	ЦНИИЭП инженерного оборудования г. Москва		
	Гл. констр.	Шапиро					
	Н. контр.	Левина					
	Нач. отд.	Красавин					
Инв.№							

Копировал: Коршунова Формат: А2

Типовой проект 901-3-206.85 Альбом III

Вид 3-3

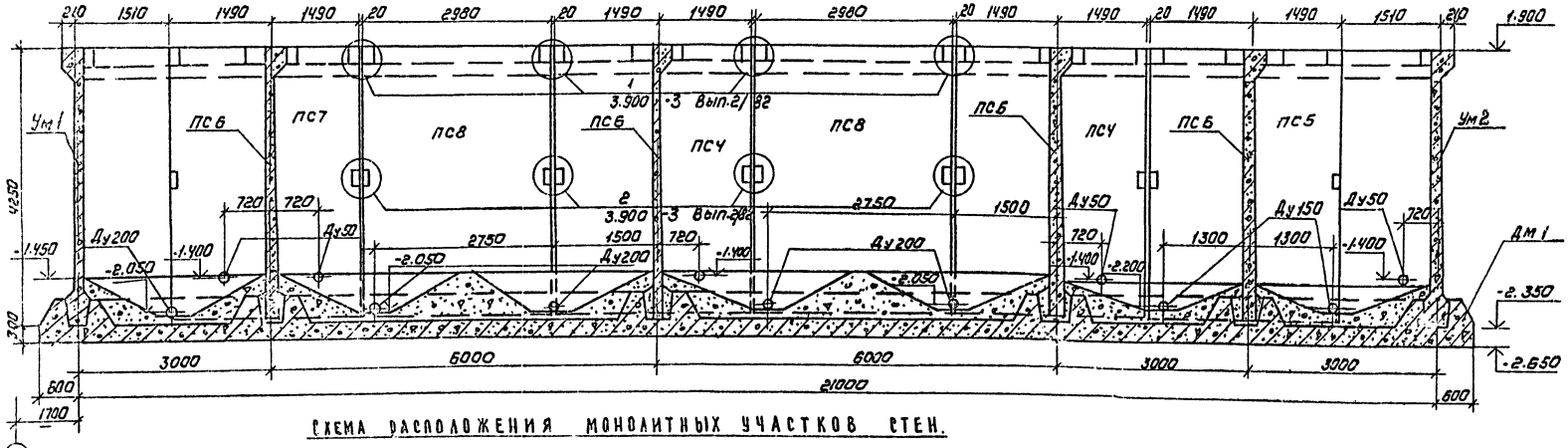

Схема расположения монолитных участков стен.

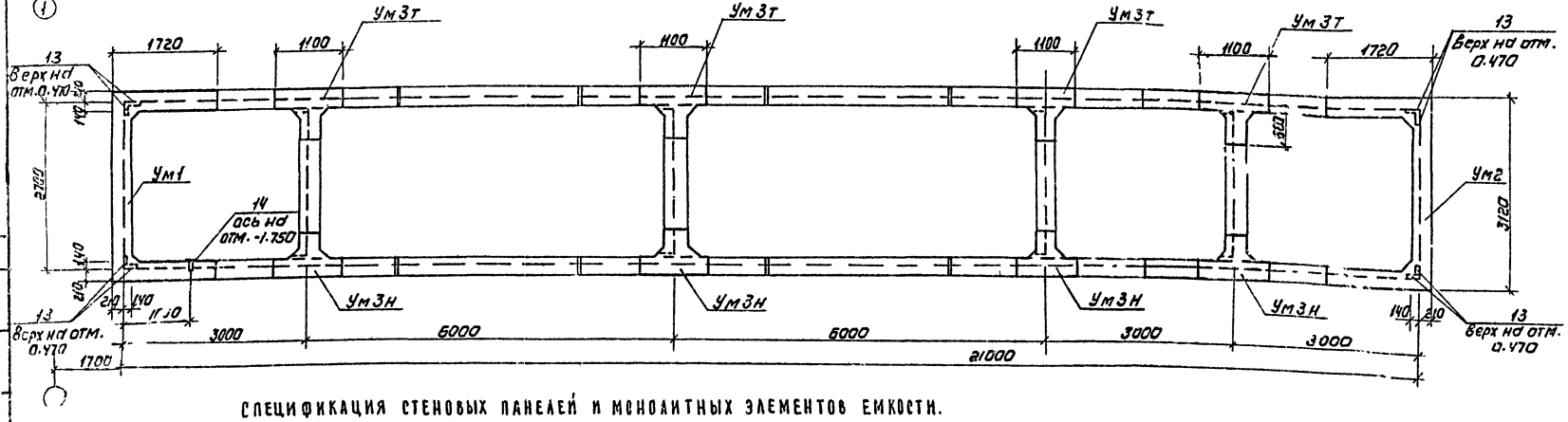

Спецификация стеновых панелей и монолитных элементов емкости.

Марка поз	Обозначение	Наименование	Кол	Масса ед.т.	Примечание
		Сборные ж.-б. конструкции			
ПС1	КЖИ.ПС1	ПС1	4	6.33	
ПС2	КЖИ.ПС1	ПС2	1	6.33	
ПС3	КЖИ.ПС1	ПС3	1	6.33	
ПС4	КЖИ.ПС1	ПС4	2	6.33	
ПС5	КЖИ.ПС1	ПС5	1	6.33	
ПС6	КЖИ.ПС1	ПС6	4	5.43	
ПС7	КЖИ.ПС1	ПС7	1	6.33	
ПС8	КЖИ.ПС1	ПС8	2	6.33	

Марка поз.	Обозначение	Наименование	Кол	Масса ед.кг	Примечание
		Монолитные ж-б участки			
Ум1	лист КЖ-31	Ум1	1		
Ум2	лист КЖ-31	Ум2	1		
Ум3т	лист КЖ-31	Ум3т	4		
Ум3н	лист КЖ-31	Ум3н	4		
		Монолитное ж-б днище			
	КЖ-28÷КЖ30	Дм1	1		

Привязан

Инв.№

ТП 901-3-206.85 КЖ

Провер.	Левина		Блок основных сооружений для станции обезжелезивания воды производительностью 6 тыс.м³/сутки
Инженер	Стригина		
ГИП	Левина		
Гл.констр.	Шапиро		Растворно хранилищные баки коагулянта и соды (ре I) разрез 3-3 Схема расположения монолитных участков
Н.контр.	Левина		
Нач.отд.	Красавин		

Стадия	Лист	Листов
Р	9	27

ЦНИИЭП инженерного оборудования

Копировал: Коршунова Формат А2

Типовой проект 901-3-206.85 Альбом II

СХЕМА РАСПОЛОЖЕНИЯ КАРКАСОВ В ЗУБЕ ДНИЩА

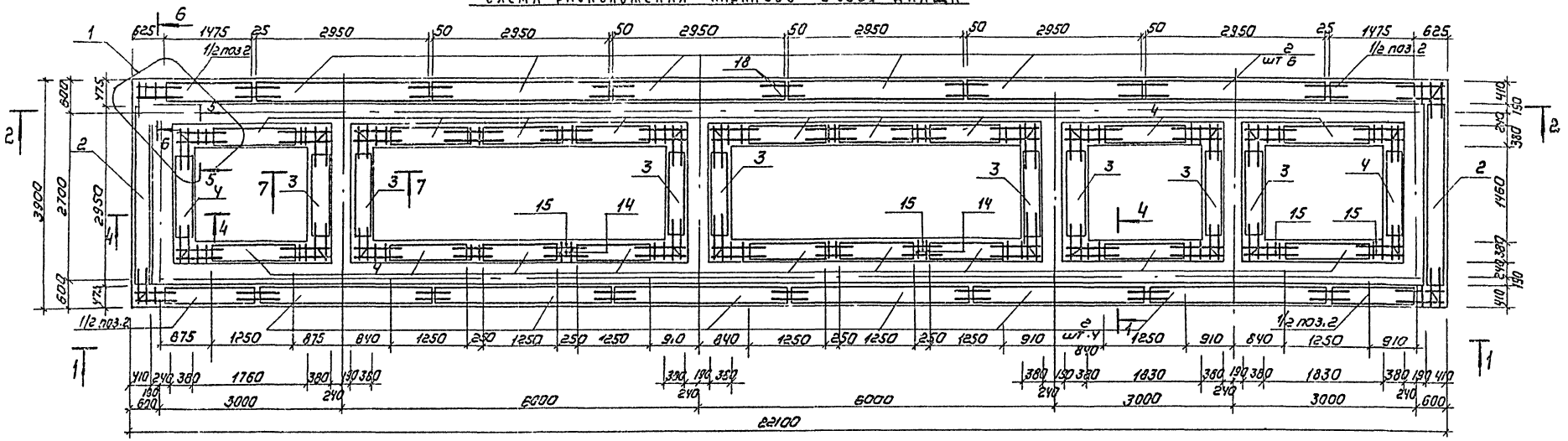

ВИД 1-1 (2-2)

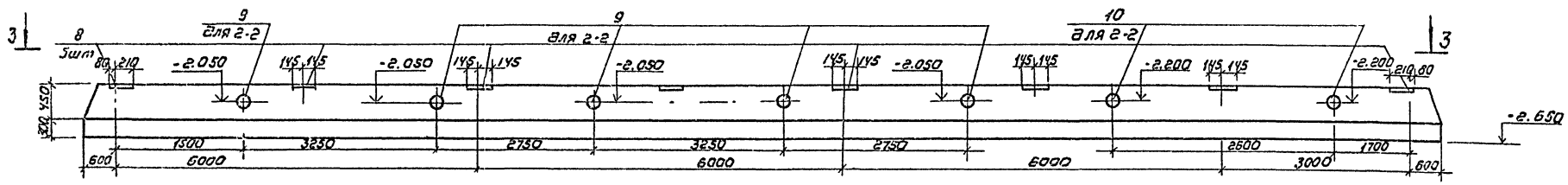

ВИД 3-3

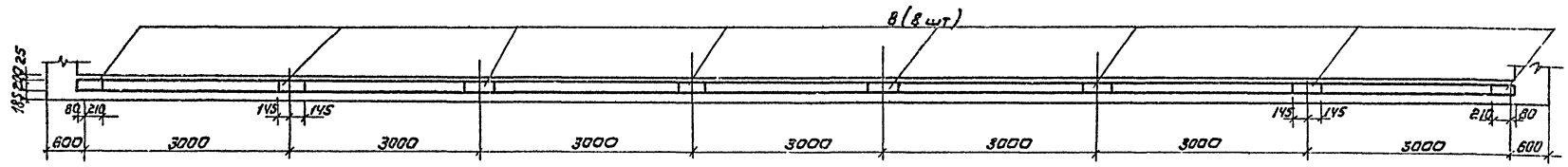

Привязан				ТП 901-3-206.85 КЖ			
	Провер.	Левина		Блок основных сооружений для станции обесфторивания воды производительностью 3 тыс м³/сутки	стадия	Лист	Листов
	Инженер	Стригина			Р	28	
	ГИП	Левина					
	Гл. констр	Шалиов		Схема расположения каркасов в зубе днища емкости РЕ4.	ЦНИИЭП инженерного оборудования г. Москва		
Инв. №	Н. контр	Левина					
	Нач. отд	Краевин					

Копировал: Коршунова 20388-02 Формат А2

Инв. № подл. | Подпись и дата | Взам. инв. №

Типовой проект 901-3-206.85 Альбом II

Схема расположения верхних сеток

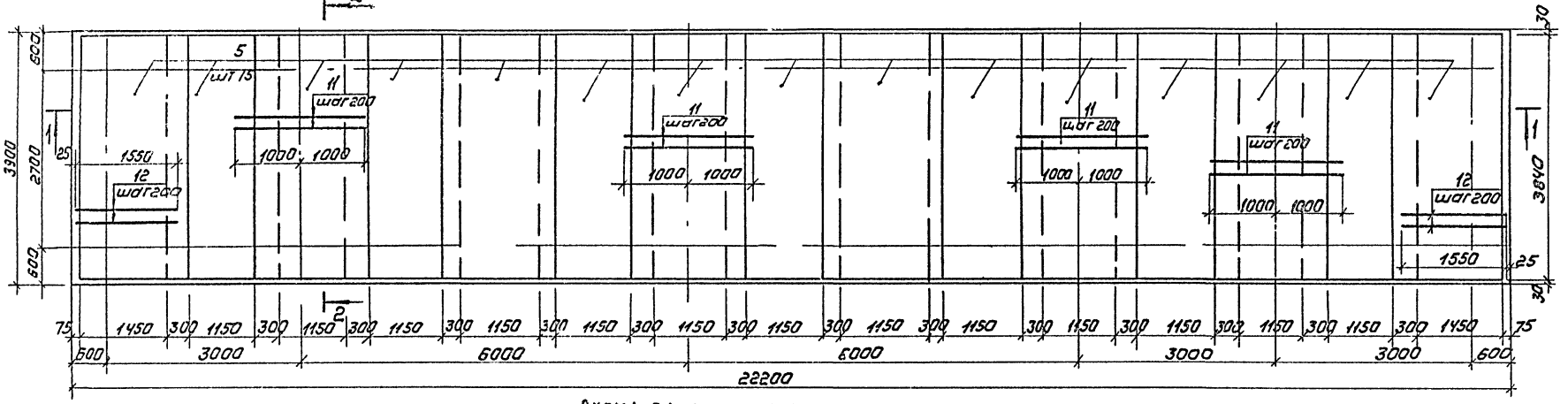

Схема расположения нижних сеток

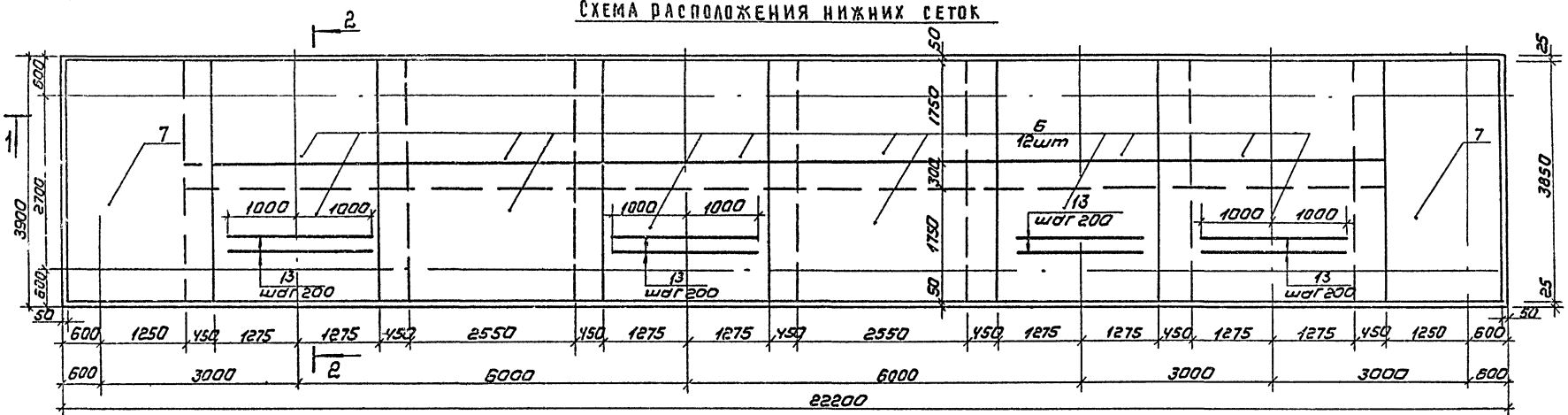

Разрез 1-1

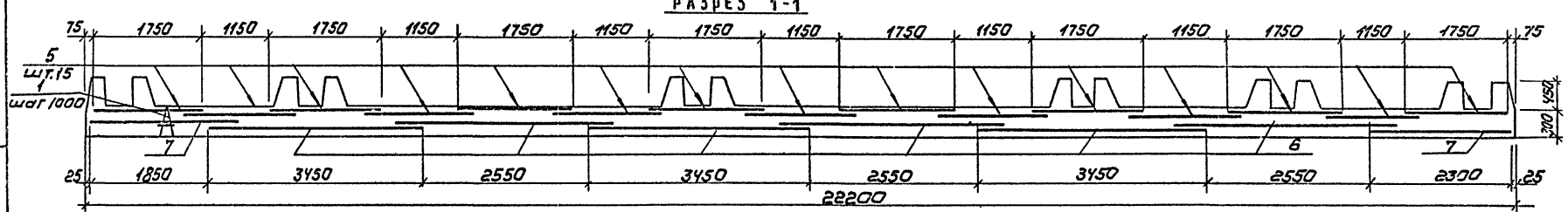

Разрез 2-2

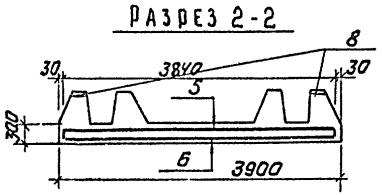

Защитный слой бетона для верхней арматуры - 20 мм, нижней арматуры - 35 мм.

Привязан			
Инв.№			

Провер.	Левина		
Инжен.	Стригина		
ГИП	Левина		
Гл. конс.	Шалиро		
Н. контр.	Левина		
Нач. отд.	Красавин		

ТП 901-3-206.85 КЖ

Блок основных сооружений для станции обеззараживания сточных вод производительностью 8 тыс. м³/сутки

Растворно-хранилищные баки коагулянта и соды (рез.) Армирование днища.

Стадия	Лист	Листов
Р	29	

ЦНИИЭП инженерного оборудования г. Москва

Копировал: Коршунова

20385-02 Формат А2

Инв.№ подл. | Подпись и дата | Взам. инв.№

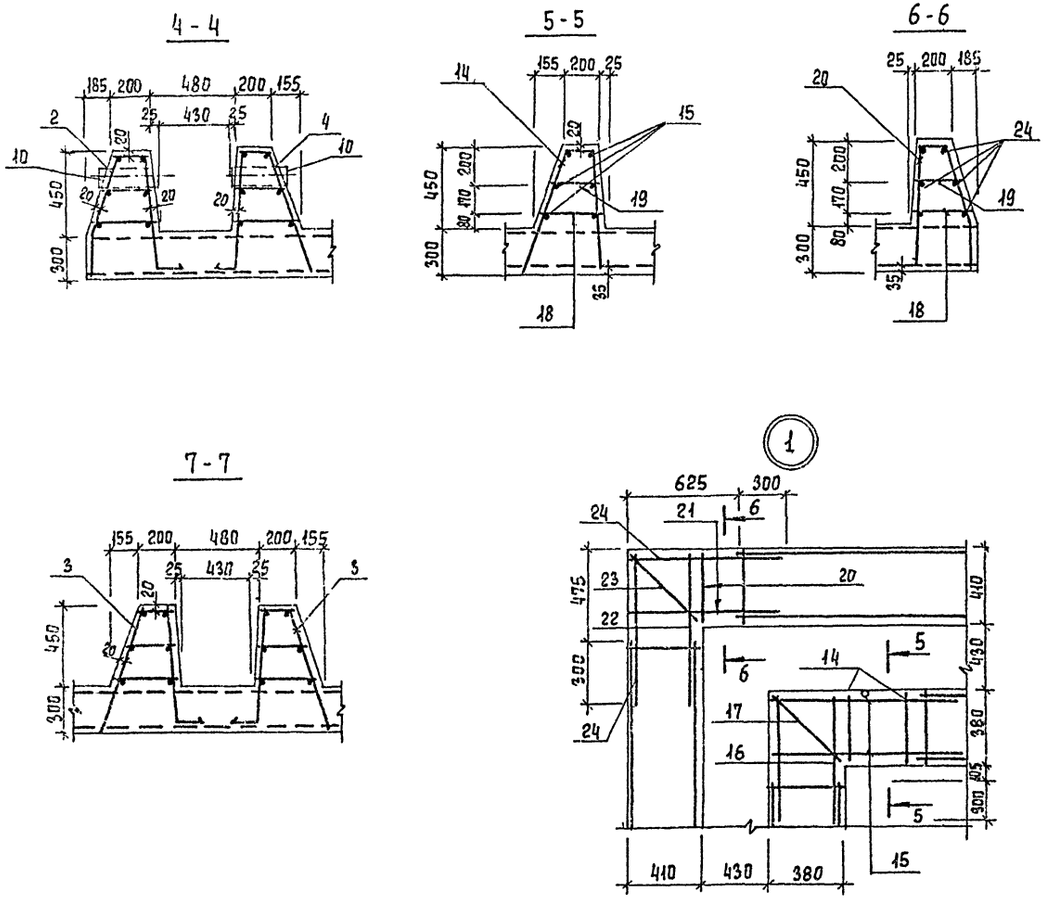

Ведомость деталей

Поз.	Эскиз
12	260 / 1550
14	720, 770, 220, 145, 40, 690, 680, 200
17	720, 770, 220, 215, 40, 690, 680, 200
20	720, 300, 420, 460, 180, 145, 40, 690, 680, 200
23	720, 300, 430, 460, 180, 215, 40, 690, 680, 200
24	770 / 920
5	4380, 1750, 270, 3840, 270, линия сгиба

Спецификация к монолитному ж.б. днищу ДМ1

Форма	Зона	Поз	Обозначение	Наименование	Кол	Примеч
				Днище		
				Сборочные единицы		
А4		1	ТП кжи.кп1	Каркас пространственный кп1	69	4,0 кг
А4		2	ТП кжи.кп2	Каркас пространственный кп2	16	65,0 кг
А4		3	ТП кжи.кп3	Каркас пространственный кп3	8	25,88 кг
А4		4	ТП кжи.кп3	Каркас пространственный кп4	19	10,64 кг
А3		5*	ГОСТ 23279-78	Сетка $\frac{16АII-100}{10АII-100}$ 1750×4330 $\frac{290}{290}$	15	170,5 кг
Б4		6	ГОСТ 23279-78	Сетка $\frac{10АII-200}{12АII-200}$ 2050×3450 $\frac{15}{25}$	12	56,2 кг
Б4		7	ГОСТ 23279-78	Сетка $\frac{12АII-200}{10АII-200}$ 2250×3850 $\frac{50}{25}$	2	66,8
		8	1.400-6/76	Изделие закладное М1-12	16	6,0 кг
Б4		9	ГОСТ 18599-83	Труба ПВП 250 сл ℓ=1300	5	81,2 кг
Б4		10	3.901-5	Сальник Ду-150 ℓ=500	4	24,5 кг
				Детали		
Б4		11		ф16АII ГОСТ 5781-82; ℓ=2000	90	3,16 кг
		12*		ф14АII ГОСТ 5781-82; ℓ=1810	40	2,13 кг
Б4		13		ф12АII ГОСТ 5781-82; ℓ=2000	80	7,28 кг
		14*		ф10АII ГОСТ 5781-82; ℓ=1875	56	1,04 кг
Б4		15		ф8АI ГОСТ 5781-82 ℓ=1200	168	0,47 кг
Б4		16		ф8АI ГОСТ 5781-82; ℓ=780	120	6,31 кг
		17*		ф10АII ГОСТ 5781-82; ℓ=1875	20	1,08 кг
Б4		18		ф8АI ГОСТ 5781-82; ℓ=360	170	0,14 кг
Б4		19		ф8АI ГОСТ 5781-82; ℓ=240	64	0,09 кг
		20*		ф12АII ГОСТ 5781-82; ℓ=1795	4	1,48 кг
Б4		21		ф8АI ГОСТ 5781-82; ℓ=920	12	0,34 кг
Б4		22		ф8АI ГОСТ 5781-82; ℓ=770	12	0,28 кг
		23*		ф10АII ГОСТ 5781-82; ℓ=1865	4	1,07 кг
		24*		ф8АI ГОСТ 5781-82; ℓ=1690	12	0,62 кг
				Материал		
				Бетон М200; МРз=50; В6	46,9	м³

1. Эскизы стержней и сеток со знаком * см. в ведомости деталей.
2. Для заделки полиэтиленовых патрубков в железобетон необходимо наварить на них полиэтиленовые полосы h = 30 мм.

Ведомость расхода стали на элемент, кг.

Марка элемента	Изделия арматурные: Арматура класса А-I ГОСТ 5781-82 ф6	ф8	Итого	А-II ф10	ф12	ф14	ф16	Итого	А-III ф10	ф12	ф14	Итого	Всего	Изделия закладные: Арматура класса А-III ГОСТ 5781-82 ф8	ф12	Итого	Прокат марки Вст 3 кп2 ГОСТ 103-76 250×200×5	40×40×8	200×10	Итого	Всего	Общий расход
Ум1	8,96		8,96						26,6	473,2	59,37	559,17	568,1	0,48		0,48	9,6	1,6		11,2	11,68	579,8
Ум2	8,96		8,96						26,6	473,2	59,37	559,17	568,1	0,48		0,48	9,6	1,6		11,2	11,68	579,8
Ум3 т/н	3,06		3,06								14,04	14,04	17,1									17,1
Днище		1020,7	1020,7	1180	627,7	85,2	3019,4	4912,3					5933,3		16,8	16,8			55,2	55,2	72,0	6005,3

Альбом II

Типовой проект 901-3-206.85

Инв. № подл. | Подпись и дата | Взам. инв.

Привязан

Инв. №

Проверил	Левина	
Инженер	Стригина	
ГИП	Левина	
Гл. конст.	Шапиро	
Н. контр.	Левина	
Нач. отд.	Красавин	

ТП 901-3-206.85 КЖ

Блок основных сооружений для станции обесфторивания воды производительностью 8 тыс. м³/сут.

Растворно-хранилищные баки коагулянта и соды (РЕ-1) Сечения 4-4 ÷ 7-7. Узел 1. Спецификация.

Стадия	Лист	Листов
Р	30	

ЦНИИЭП инженерного оборудования г. Москва

20388-02

Копировал Еремченко

Ум1; Ум2
(Армирование обвязки)

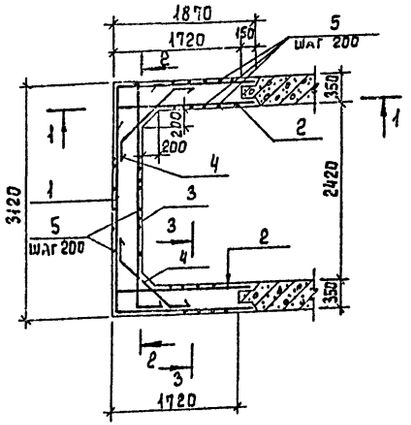

Сечение 1-1

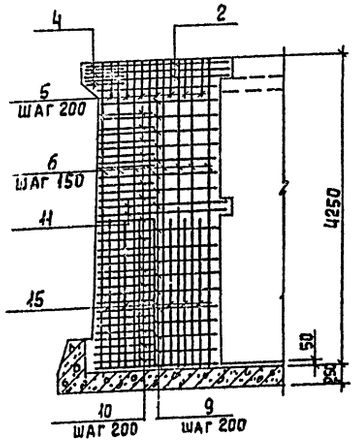

Ум 3т(н)

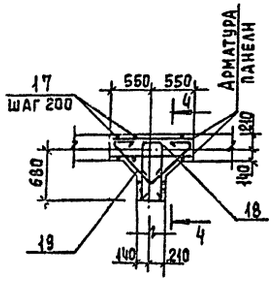

Ум1; Ум2
(Армирование стен)

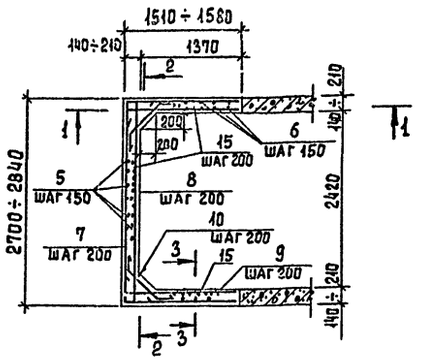

Сечение 2-2

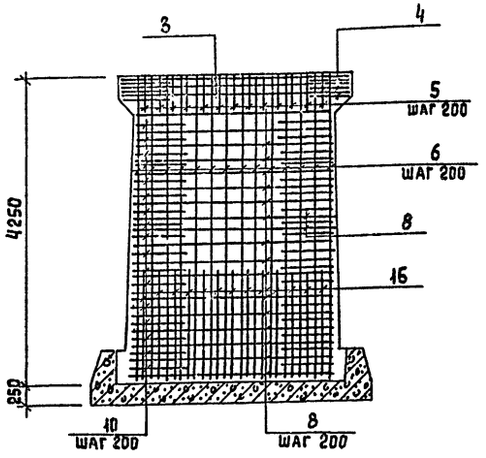

Сечение 3-3

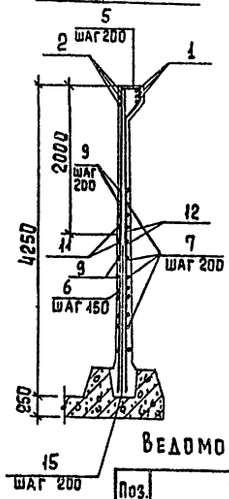

Разрез 4-4

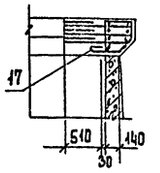

Ведомость деталей

Поз.	Эскиз
1	800 | 3065 | 1800
2	1800 | 100
3	100 | 3065 | 100
4	150 | 1120 | 150
5	215 | 284 | 213 | 400
6	4220
7	1480÷1550 | 2650÷2790 | 1480÷1550
8	150 | 2650÷2790 | 150
9	1480÷1550 | 150
10	250 | 580÷700 | 250
11	1600÷1640 | 150
12	1500÷1600 | 2650÷2730 | 1600÷1640
17	216 | 284 | 213 | 458 | 250
18	250 | 800
19	150 | 200 | 300 | 160 | 650 | 650

1. Перед установкой в опалубку полиэтиленовые патрубки необходимо обмотать проволокой ф3 мм.
2. Ведомость расхода стали на монолитные участки см. на листе.
3. Монолитные участки стен изнутри торкретируются на толщину 25 мм с последующей затиркой цементным раствором. Торкретирование производится цементно-песчаным раствором состава 1:2 в 2 намета.
4. Установку стеновых панелей производить с тщательной выверкой горизонтальных и вертикальных осей.
5. Т-образные стыки стен-гибкие в виде шпонки, заполняемые тиоколовым герметиком "Гидром 2" поузлу 25 и в соответствии с "Рекомендациями по проектированию железобетонных емкостных сооружений с полносборными стенами с применением тиоколовых герметиков" серии 3.900-3 вып. 2/82.

Спецификация монолитных участков Ум1 ÷ Ум3т(н)

Формат	Зона	Поз.	Обозначение	Наименование	Кол.	Примеч.
				Ум1		
				Детали		
БЧ		1		ф14 А III ГОСТ 5781-82 ℓ=6865	3	7,74 кг
БЧ		2		ф14 А III ГОСТ 5781-82 ℓ=1900	6	2,33 кг
БЧ		3		ф14 А III ГОСТ 5781-82 ℓ=3265	3	3,95 кг
БЧ		4		ф14 А III ГОСТ 5731-82 ℓ=1420	6	1,72 кг
БЧ		5		ф6 АI ГОСТ 5781-82, ℓ=1240	32	0,28 кг
БЧ		6		ф12 А III ГОСТ 5781-82 ℓ=4220	66	3,75 кг
БЧ		7		ф12 А III ГОСТ 5781-82 ℓср=5750	21	4,53 кг
БЧ		8		ф12 А III ГОСТ 5781-82 ℓср=2005	21	1,78 кг
БЧ		9		ф12 А III ГОСТ 5781-82 ℓср=1665	38	1,48 кг
БЧ		10		ф10 А III ГОСТ 5781-82 ℓср=1140	38	0,70 кг
БЧ		11		ф12 А III ГОСТ 5781-82 ℓср=1270	4	1,51 кг
БЧ		12		ф12 А III ГОСТ 5781-82 ℓср=5930	4	5,27 кг
БЧ		15		ф12 А III ГОСТ 5781-82 ℓ=1490	28	1,2 кг
				Сборочные единицы		
БЧ		13	Серия 1.400-15. вып.1	Изделие закладное МН19-6	4	2,9 кг
БЧ		14	Серия МРТУ 6-05-918-67	Патрубок dу=50; ℓ=200	1	0,2 кг
				Материалы		
				Бетон М200 МРз 50, В6	5,95	м³
				Ум2		
				Детали		
БЧ		1÷12	Данный лист	см Ум1		
				Сборочные единицы		
БЧ		13	Серия 1.400-15. вып.1	Изделие закладное МН19-6	4	2,9 кг
				Ум 3т(н)		
				Детали		
БЧ		17		ф6 АI ГОСТ 5731-82; ℓ=1540	9	0,34 кг
БЧ		18		ф14 А III ГОСТ 5781-82 ℓ=1850	3	2,24 кг
БЧ		19		ф14 А III ГОСТ 5781-82 ℓ=2020	3	2,4 кг
				Материал		
				Бетон М200 МРз 50 В6	0,3	м³

Привязан

Инв. №

Проверил	Левина		
Инженер	Стригина		
ГИП	Левина		
Гл. конст.	Шапиро		
Н. контр.	Левина		
Нач. отд.	Красарин		

ТП 901-3-206.85 КЖ

Блок основных сооружений для станции обеспечивания воды производительностью 8 тыс м³/сут. Растворно-хр. нилищные баки коагулянта и соды (РЕ-1). Армирование монолитных участков стен Ум1-Ум3т

Стадия	Лист	Листов
Р	31	

ЦНИИЭП инженерного оборудования г. Москва

20388-02 Копировал Еремченко Формат А2

Инв. № подл. | Подпись и дата | Взам. инв. №

Альбом V

Типовой проект 901-3-206.85

План на отм. 1.900.

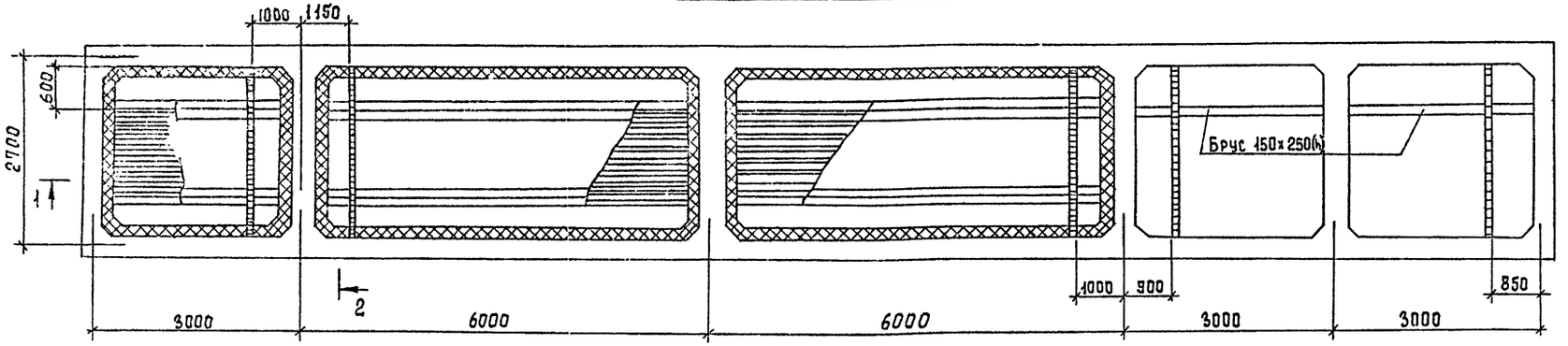

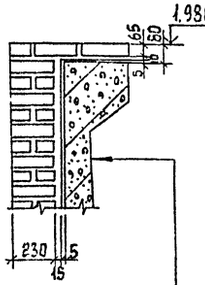

Ж.б. стена емкости

Полиизобутилен марки ПСГ δ=2,5 в 2 слоя на клее 88-Н

Шпаклевка силикатной замазкой δ=5

Кирпич кислотоупорный (ГОСТ 474-80) на силикатной замазке с разделкой швов эпоксидной смолой ЭД-20

Разрез 1-1

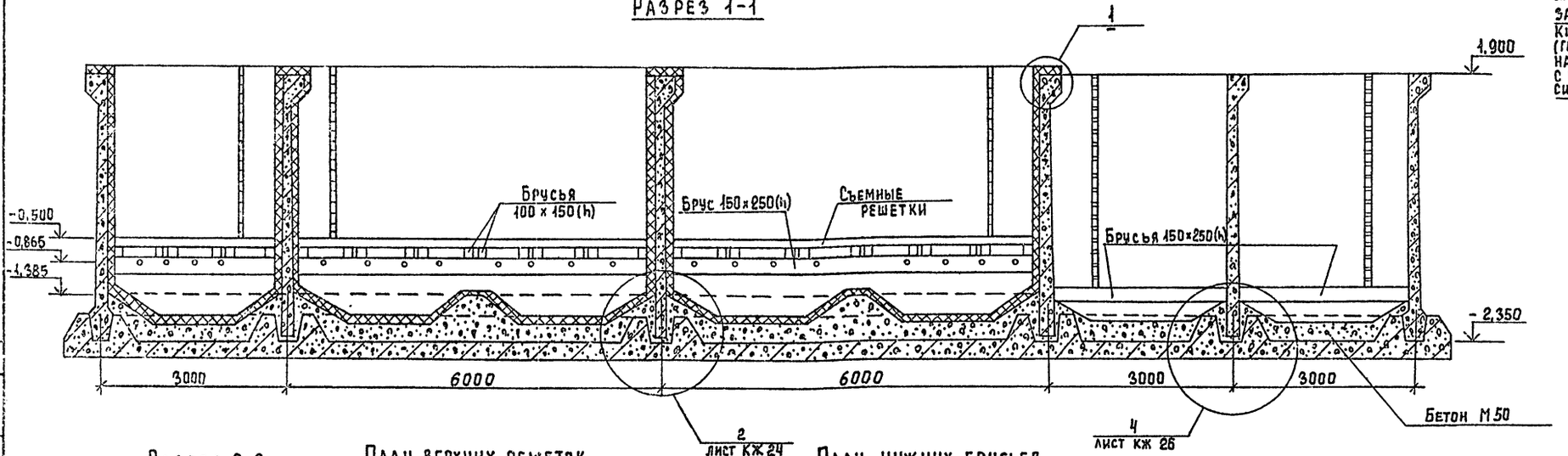

Разрез 2-2

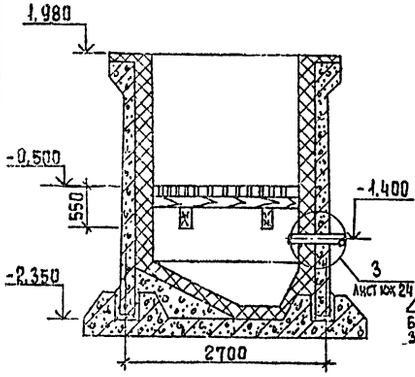

Съемные решетки из брусьев 100×150(h) с зазорами 20 мм.

План верхних решеток

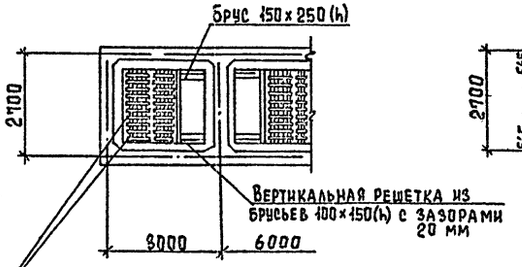

План нижних брусьев

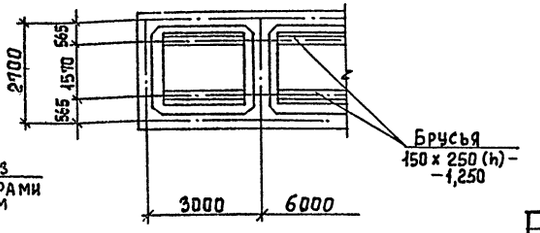

1. Крепление деревянных брусьев к вертикальным стенкам емкости-в распор при помощи клиньев.
2. Брусья изготовить из неклееной древесины хвойных пород влажностью до 25%, пропитанной формальдегидной смолой, - 5,1 м³.
3. Антикоррозионная защита емкости РЕ1 принята по проекту, выполненному институтом "Проектхимзащита", гор. Днепропетровск, заказ №1044

				ТП 901-3-206.85	КЖ	
Привязан	Проверил	Левина		Блок основных сооружений для станции обесфторивания воды производительностью 8 тыс. м³/сут	Стадия: Р	Лист: 32	Листов:
	Инженер	Стригина					
	ГИП	Левина					
	Гл. конст.	Шапирс		Антикоррозионная защита и схема деревянной обрешетки в емкости РЕ1	ЦНИИЭП инженерного оборудования г. Москва		
Инв. №	Н. контр	Левина					
	Нач. отд	Красавин					

20388-02

Копировал Еремченко

Формат А2

Согласовано

Инв. № подл. | Подпись и дата | Взам. инв. №

Типовой проект 901-3-206.85 Альбом III

Схема расположения стеновых панелей и монолитных участков

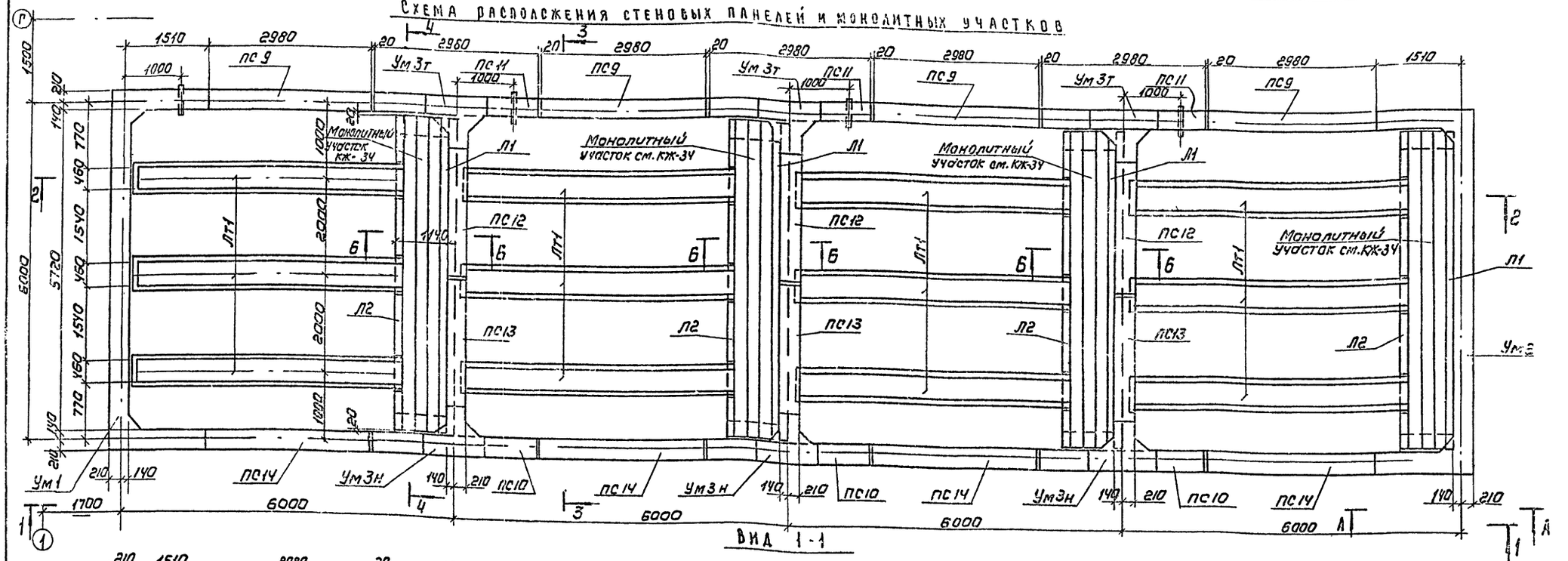

1. Монолитные участки стен изнутри торкретируются на толщину 25мм с последующей затиркой цементным раствором, снаружи монолитные участки затираются цементным раствором, весь осветлитель снаружи окрашивается поливинилацетатной краской ВЛ-27 светлых тонов. Торкретирование производится цементно-песчаным раствором состава 1:2 в 2 намета.
2. Установку стеновых панелей производить с тщательной выверкой горизонтальных и вертикальных осей.
3. Вид А-А см. на листе КЖ-40.

Привязан

Инв.№

Провер.	Смыслова		
Инженер	Стригина		
ГИП	Левина		
Гл. констр.	Шалиро		
Н. контр.	Левина		
Нач. отд.	Красавин		

ТП 901-3-206.85 КЖ

Блок основных сооружений для станции обесфторивания воды производительностью 8 тыс м³/сутки

Стадия	Лист	Листов
Р	33	

Контактные осветлители 2-2 Схема расположения стеновых панелей и монолитных участков. Вид 1-1

ЦНИИЭП инженерного оборудования г. Москва

Копировал: Коршунова 20388-02 Формат А2

Разрез 2-2

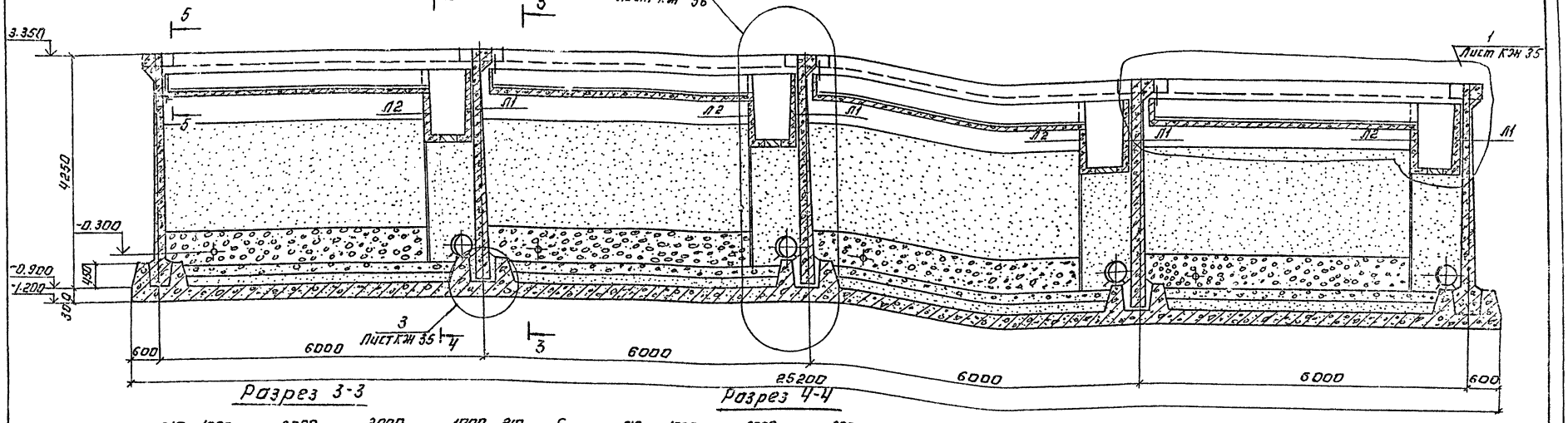

Разрез 3-3

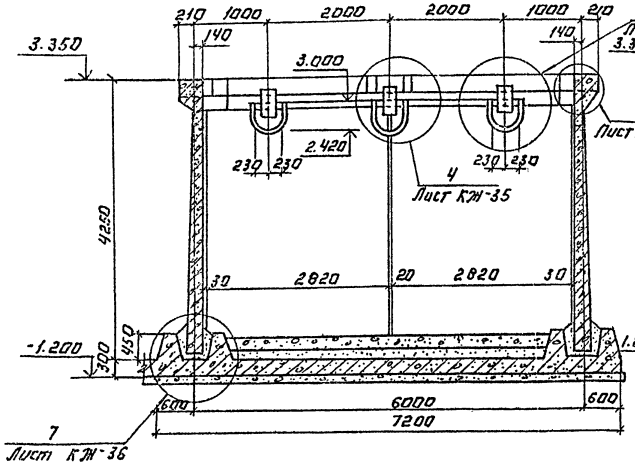

Разрез 4-4

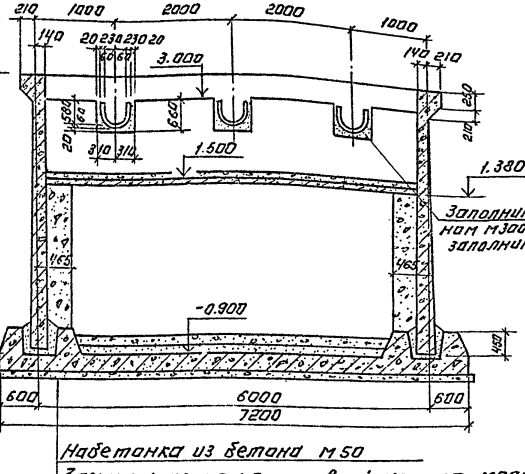

Разрез 5-5

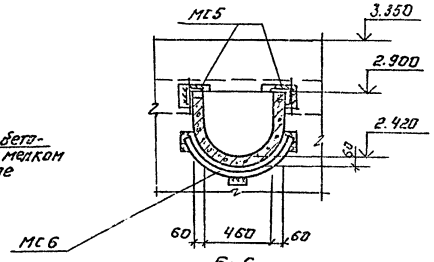

6-6

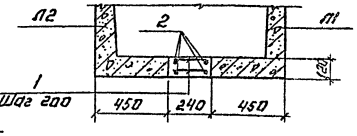

Набетонка из бетона М50
Засыпка песком с проливкой цемент. молоком
Монолитное ж-б. днище
Асфальтобетон - 8 мм.
Подбетонка из бетона М50-100 мм.

1. Т-образные стыки стен- гибкие в виде шпонки, заполняемые тиоколовым герметиком „гивром 2" по узлу 24 серии 3.900-3, вып. 2/82 и в соответствии с „Рекомендациями по проектированию железобетонных емкостных сооружений с полносборными стенами с применением тиоколовых герметиков."

				ТП 901-3-206.85		КЖ
Привязан:	Провер.	Смыслова		Блок основных сооружений для станции обеззараживания воды производительностью 8 тыс. м³/сут. и	Стадия	Лист	Листов
	Инженер	Стригина			Р	34	
	ГИП	Левина		Контактные осветлители (РЕ2) Разрезы 2-2 5-5	ЦНИИЭП инженерного оборудования г. Москва		
	Гл. І.	Шапиро					
Инв. №	Н. контр.	Левина					
	Нач. отд	Красавин					

Копировал: Логинова

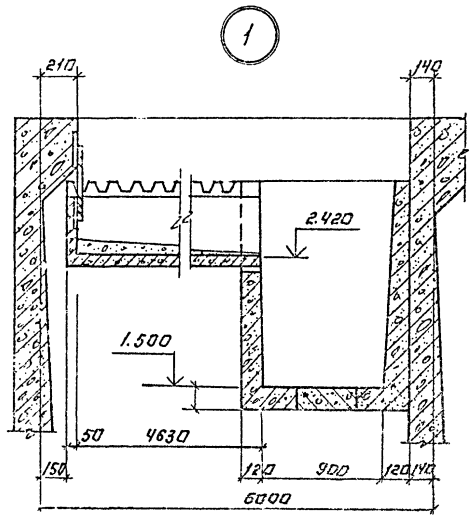

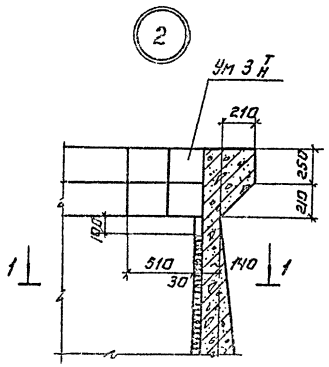

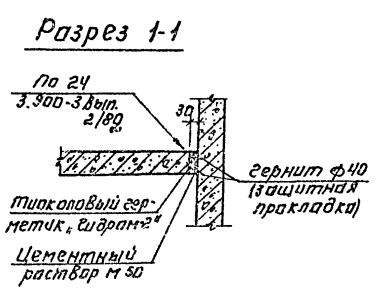

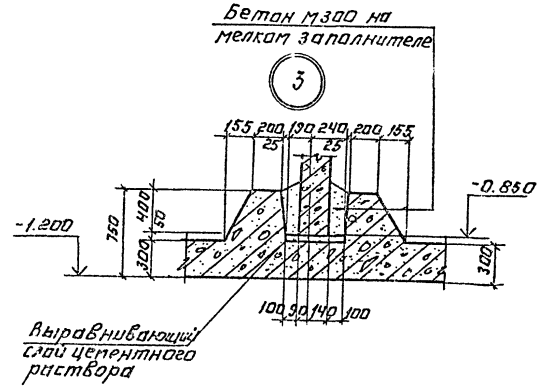

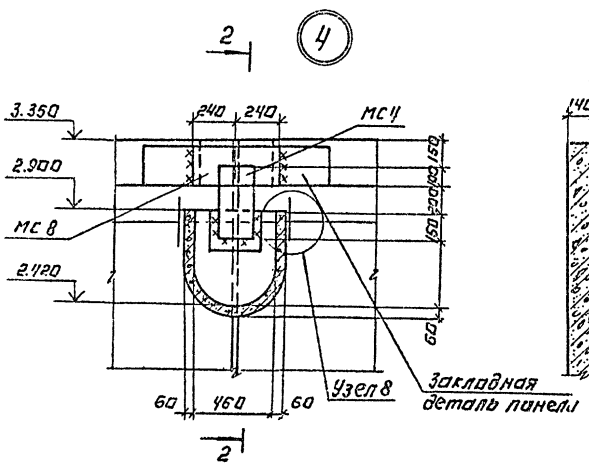

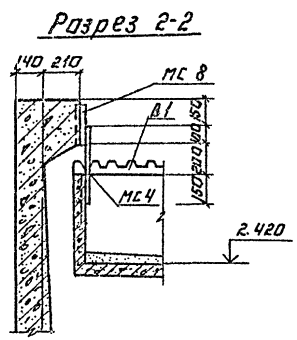

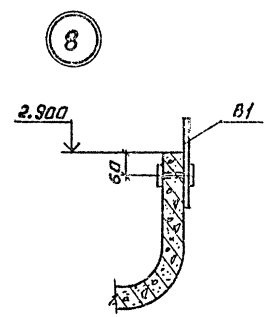

1. Сварку вести электродами Э-42 (ГОСТ 9467-75).
2. Закладные изделия оцинковать способом металлизации распылением (δ = 180 мкм).
3. Металлоконструкции окрасить масляной краской (ГОСТ 8292-75) по железному сурику на олифе (ГОСТ 8866-76, ГОСТ 190-78).

				ТП 901-3 206 85		КЖ	
Привязан:				Блок основных сооружений для станции обезжелезивания воды производительностью 6 тыс. м³/сутки		Стадия	Лист	Листов
		Провер.	Левина			Р	35	
		Инженер	Сутягина					
		ГИП	Левина					
		Гл. констр.	Шапиро	Контактные осветлители (УЕ2) Узлы 1÷4; 8		ЦНИИЭП инженерного оборудования г. Москва		
		Н. контр.	Левина					
Инв. №		Нач. отд.	Красавин					
		Копировал: Логинова		20388-02		Формат А2		

Инв. № подл. | Подпись и дата | Взам. инв. №

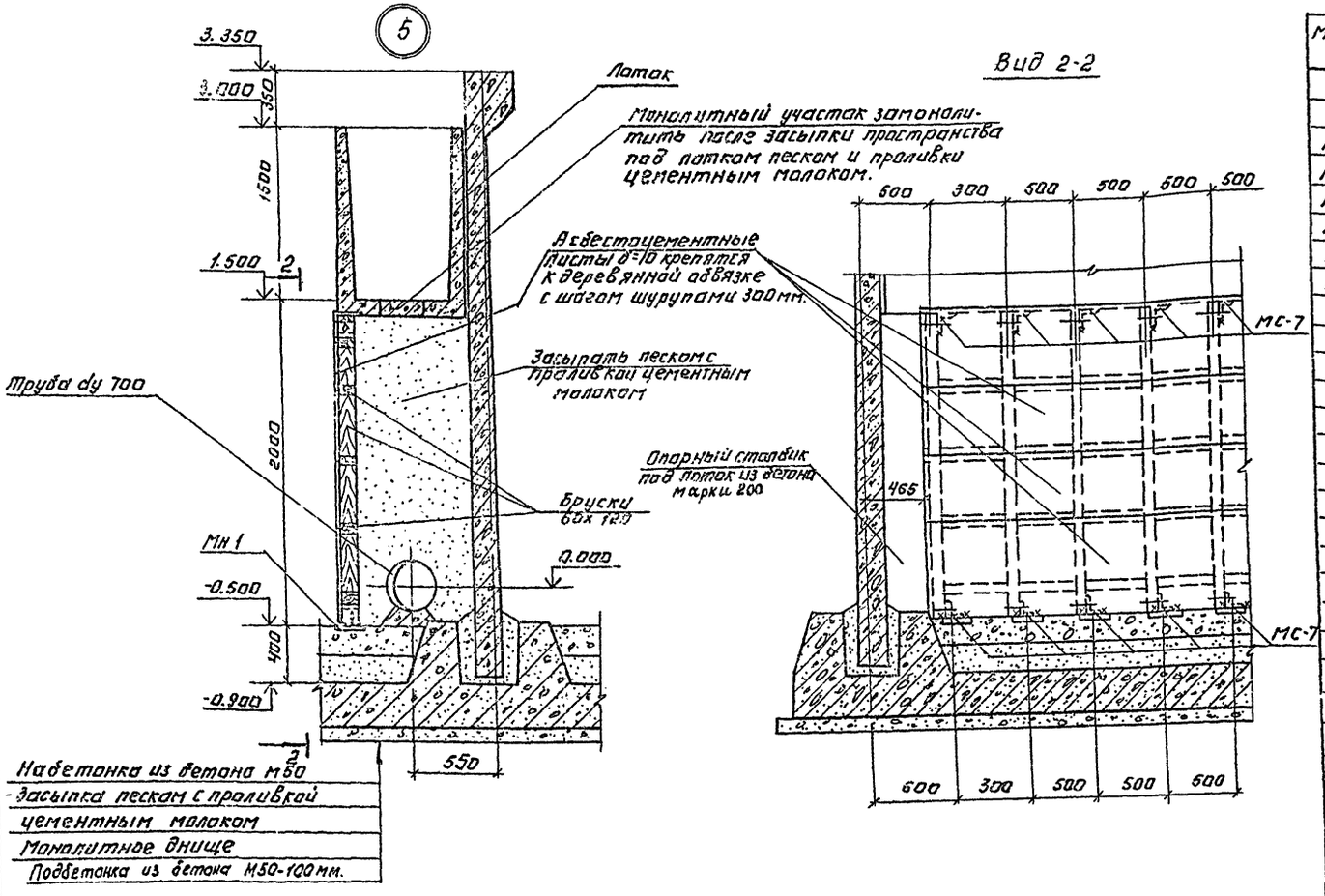

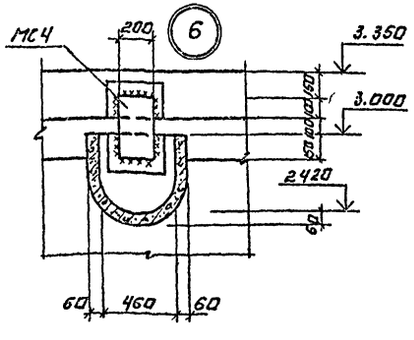

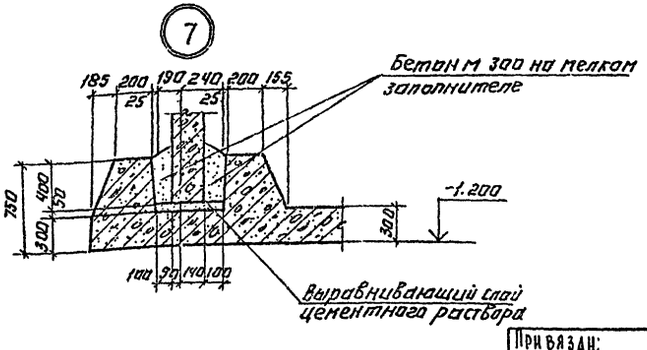

Спецификация к схеме расположения стеновых панелей и монолитных участков.

Марка, поз.	Обозначение	Наименование	Кол.	Масса ед.изм.	Примечание
		Сборные жел. бет.			
		конструкции.			
пс 9	3.900-3 вып. 4/82	пс1-42-62	4	6.33т	
пс 10	тп 901 кжи. пс 1	пс 10	3	6.33т	
пс 11	тп 901 кжи. пс 1	пс 11	3	5.97т	
пс 12	тп 901 кжи. пс 1	пс 12	3	5.97т	
пс 13	тп 901 кжи. пс 1	пс 13	3	5.99т	
пс 14	тп 901 кжи пс 1	пс 14	4	6,33т	
лт 1	тп 901 кжи. лт 1	лт 1	12		
л 1	тп 901 кжи. л. 1	л 1	4		
л 2	тп 901 кжи. л 2	л 2	4		
		Монолитные участки			
Ум 1	Лист КЖ 40	Ум 1	1		
Ум 2	Лист КЖ 40	Ум 2	1		
Ум 3 т/н	Лист КЖ 40	Ум 3	6		
		Монолитное днище			
Дм 1	Лист КЖ 37	Дм 1	1		
В 1	Лист КЖИ. В1	Водослив В1	96		
		Металлические конструкции.			
мс 4	Лист КЖ 36	Полоса Б-8×200 ГОСТ 82-70* универс. 18 пс ГОСТ 23570-79 ℓ=400	9	5.0кг	
мс 5	Лист КЖ 34	Уголок Б-75×6 ГОСТ 8509-72* равнов. 18 пс ГОСТ 23570-79 ℓ=80	6	0,5кг	
мс 6	Лист КЖ 34	Уголок Б-75×6 ГОСТ 8509-72* равнов. 19 пс ГОСТ 23570-79 ℓ=720	3	4,2кг	
мс 7	Лист КЖ 36	Уголок Б-100×63×6 ГОСТ 8510-72* равнов. 19 пс ГОСТ 23570-79 ℓ=100	102	0,8кг	
мс 8		Полоса Б-8×200 ГОСТ 82-70* универс. 18 пс ГОСТ 23570-79 ℓ=480	3	5,5кг	
мн 1	3.400-6/76	Изделие закладное МН-1-24	51	2,3кг	
		Детали.			
1	Лист КЖ. 34	ф10А III ГОСТ 5781-82 ℓ=240	58	0,15кг	
2	Лист КЖ 34	ф10А III ГОСТ 5781-82 ℓ=5650	4	3,5кг	

1. Асбестоцементные листы крепить без перетяжки шурупов для обеспечения влажностных деформаций. Отверстия в листах ф 10 мм.
2. Объём древесины 30.6 м³.
3. Площадь асбестоцементных листов - 90 м². Листы плоские по ГОСТ 18124-75*.

Альбом II

Типовой проект 901-3-206.85

ПРОВЕР.	ЛЕВИНА		ТП 901-3-206.85	КЖ
ВЕД. ИНЖ.	СМЫСЛОВА		БЛОК ОСНОВНЫХ СООРУЖЕНИЙ ДЛЯ СТАНЦИИ ОБЕСФТОРИВАНИЯ ВОДЫ ПРОИЗВОДИТЕЛЬНОСТЬЮ 8 ТЫС. м³/СУТКИ	СТАДИЯ: Р; ЛИСТ: 36; ЛИСТОВ:
ИНЖЕНЕР	СТРИГИНА			
ГИП	ЛЕВИНА			
ГЛ. КОНСТР.	ШАПИРС		КОНТАКТНЫЕ ОСВЕТЛИТЕЛИ (РЕ2) УЗЛЫ 5÷7.	ЦНИИЭП ИНЖЕНЕРНОГО ОБОРУДОВАНИЯ г. МОСКВА
Н. КОНТР.	ЛЕВИНА			
НАЧ. ОТД.	КРАСАВИН			

ПРИВЯЗАН:

ИНВ. №

КОПИРОВАЛ: ЛОГИНОВА

20388-02

ФОРМАТ: А2

Типовой проект 901-3-206.85 Альбом II

СХЕМА РАСПОЛОЖЕНИЯ КАРКАСОВ В ЗУБЕ ДНИЩА

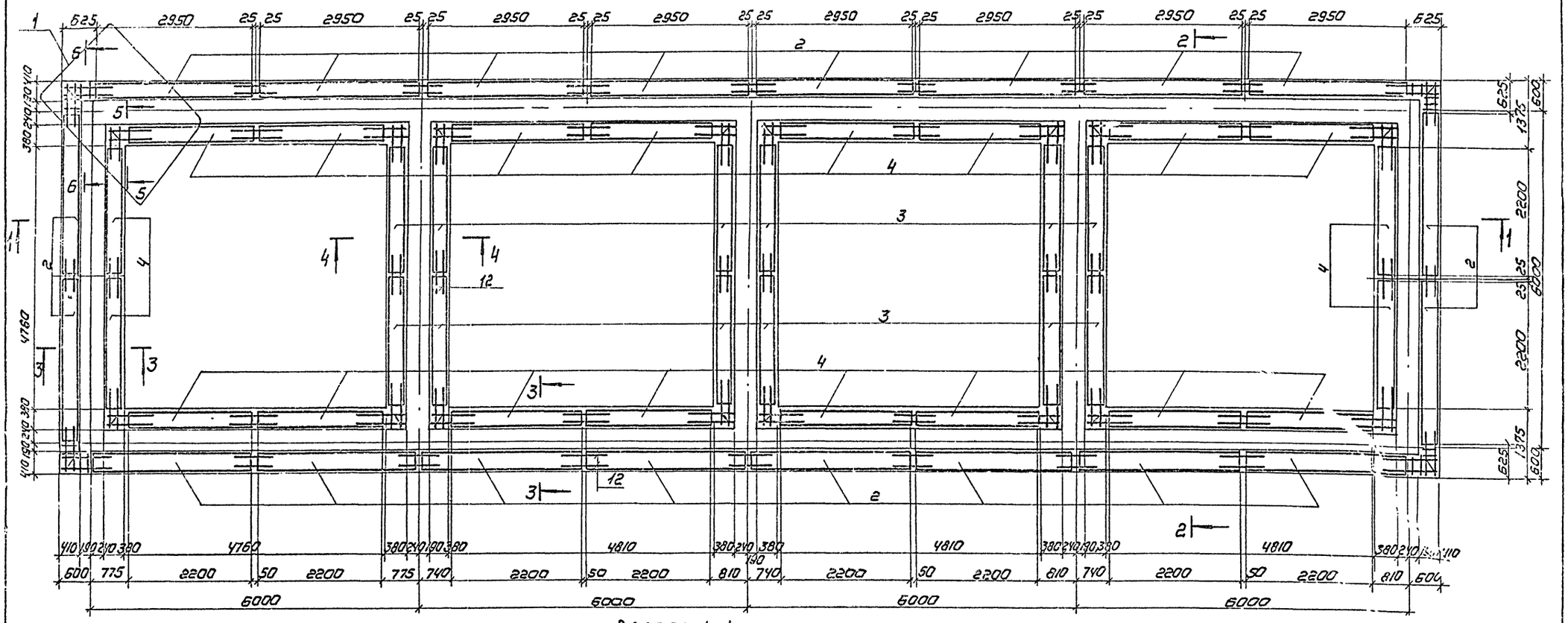

РАЗРЕЗ 1-1

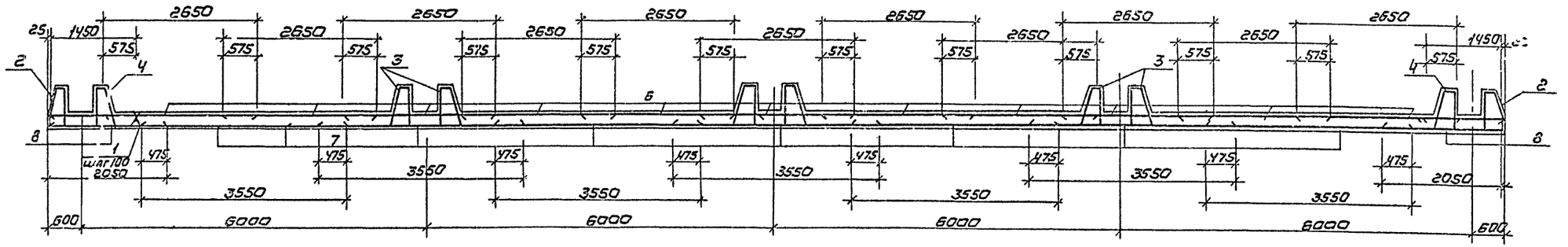

				ТП 901-3-206.85			КЖ
Привязан	Провер.	Левина		Блок основных сооружений для станции обесфторивания воды производительностью [illegible]	Стадия	Лист	Листов
	Инженер	Стригина			П	[illegible]	
	Гип	Левина					
	Гл. констр.	Шапиро		Контактные осветлители (рез.)	ЦНИИЭП инженерного оборудования г. Москва		
	Н. контр.	Левина		Схема расположения каркасов в зубе днища емкости			
Инв. №	Нач. отд.	Красавин					

Копировал: Коршунова 20388-02 Формат А2

Инв. № подл. | Подпись и дата | Взам. инв.

Типовой проект 901-3-206.85 Альбом II

Раскладка верхних сеток днища

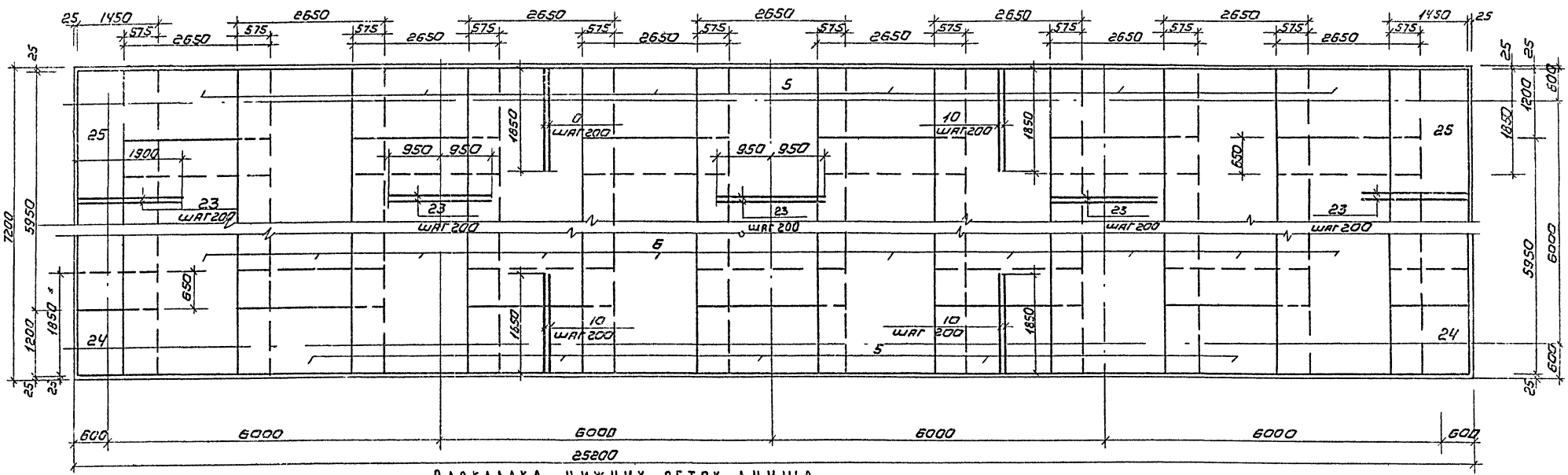

Раскладка нижних сеток днища

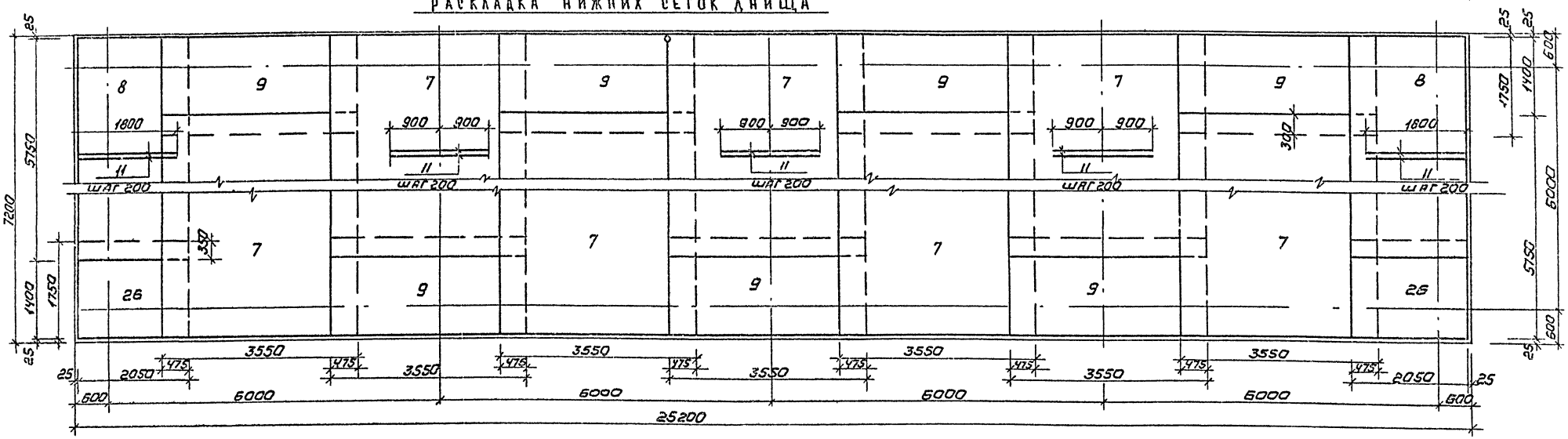

Провер.	Левина		
Инж.	Базанов		
Вед. инж.	Смыслова		
Гип	Левина		
Гл. контр.	Шапиро		
Н. контр.	Левина		
Нач. отд.	Красавин		

Привязан

Инв №

ТП 901-3-206.85 КЖ

Блок основных сооружений для станции обесфторивания воды производительностью 8 тыс м³/сутки

Контактные осветлители (РЕ2)
Армирование днища.

Стадия	Лист	Листов
Р	38	

ЦНИИЭП инженерного оборудования г. Москва

Копировал: Коршунова 20388-02 Формат: А2

Инв № подл. | Подпись и дата | Взам. инв. №

Типовой проект 901-3-206.85 Альбом II

Разрез 2-2

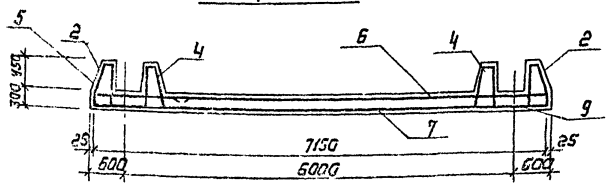

Разрез 3-3

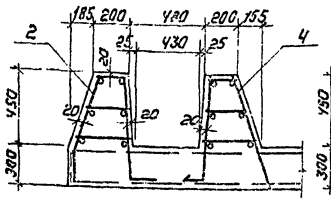

Разрез 4-4

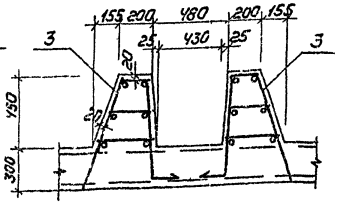

Сечение 5-5

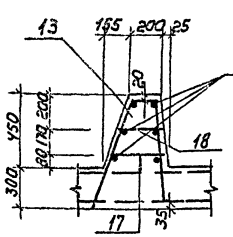

Сечение 6-6

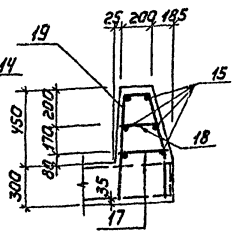

Ведомость деталей

Поз	Эскиз
5	250 ⌐ 1850
6	250 ⌐ 5950
13	240 40 720 770 145 690 680 250
16	240 40 720 770 215 680 250

Ведомость деталей

Поз	Эскиз
19	180 40 720 300 420 460 145 690 680 250
20	180 40 720 300 420 460 215 690 680 250
22	900 ⌐ 900
24	250 ⌐ 1850
25	250 ⌐ 5950

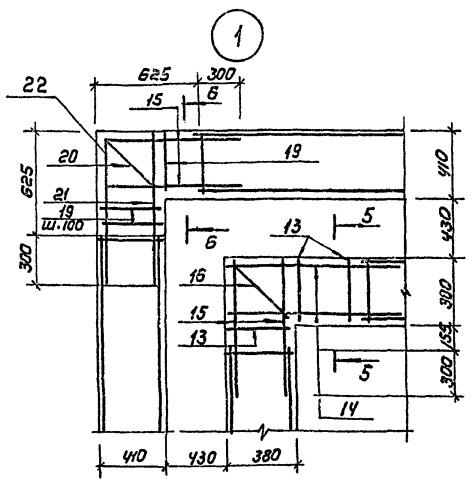

Спецификация к схемам расположения каркасов и сеток днища.

Формат	Зона	Поз.	Обозначение	Наименование	Кол	Примечание
				Днище		
				Сборочные единицы		
		1	КЖИ, КП5	Каркас пространств. КП5	50	12.0 кг
		2	КЖИ, КП6	Каркас пространственный КП6	20	65,4 кг
		3	КЖИ, КП7	Каркас пространственный КП7	12	56,4 кг
		4	КЖИ, КП7	Каркас пространственный КП7	20	33,3 кг
		5	ГОСТ 23279-78	Сетка $\frac{14АII-200}{18АII-100}$ 2100×2650 $\frac{25}{25}$	11	92,4 кг
		6	ГОСТ 23279-78	Сетка $\frac{14АII-200}{18АII-100}$ 6200×2650 $\frac{25}{25}$	11	437,3 кг
		7	ТП 901 КЖИ, С33	Сетка арматурная С33	7	345,0 кг
		8	ГОСТ 23279-78	Сетка $\frac{12АII-200}{14АII-100}$ 5750×2050 $\frac{25}{25}$	2	138,9 кг
		9	ТП 901 КЖИ, С34	Сетка арматурная С34	7	104,4 кг
		24	ГОСТ 23279-78	Сетка $\frac{14АII-200}{18АII-100}$ 2100×1450 $\frac{25}{25}$	2	82,3 кг
		25	ГОСТ 23279-78	Сетка $\frac{14АII-200}{18АII-100}$ 6200×1450 $\frac{25}{25}$	2	242,1 кг
		26	ГОСТ 23279-78	Сетка $\frac{12АII-200}{14АII-100}$ 1750×2050 $\frac{25}{25}$	2	61.0 кг
				Детали		
		10		ф16АII ГОСТ 5781-82 ℓ=1850	252	2,92 кг
		11		ф14АII ГОСТ 5781-82 ℓ=1800	180	2,2 кг
		12		ф8АI ГОСТ 5781-82 ℓ=650	192	0,26 кг
		13		ф14АII ГОСТ 5781-82 ℓ=1925	48	2,32 кг
		14		ф8АI ГОСТ 5781-82 ℓ=1200	96	0.48 кг
		15		ф8АI ГОСТ 5781-82 ℓ=920	120	0,36 кг
		16		ф14АII ГОСТ 5781-82 ℓ=1925	16	2,33 кг
		17		ф8АI ГОСТ 5781-82 ℓ=360	56	0.14 кг
		18		ф8АI ГОСТ 5781-82 ℓ=240	56	0.10 кг
		19		ф16АII ГОСТ 5781-82 ℓ=1845	8	2,92 кг
		20		ф16АII ГОСТ 5781-82; ℓ=1915	12	3.03 кг
		21		ф8АI ГОСТ 5781-82 ℓ=770	12	0.30 кг
		22		ф8АI ГОСТ 5781-82 ℓ=1800	12	0.70 кг
		23		ф16АII ГОСТ 5781-82 ℓ=1900	180	3.0 кг
				Материал		
				Бетон М200, МРз 50	81.0	м³
				34		

Ведомость расхода стали на элемент, кг

Марка элемента	Изделия арматурные											Всего	Изделия закладные						Общий расход
	арматура класса												арматура класса		Прокат марки			Всего	
	А-I		А-II					А-III					А-III		Вст3 кп2				
	ГОСТ 5781-82												5781-82		ГОСТ 103-76				
	ф8	Итого	ф12	ф14	ф16	ф18	Итого	ф10	ф12	ф14	Итого		ф8	Итого	-150×150×6	-40×40×8	Итого		
Ум1	19.1	19.1	523,6	385,6			908,2	408.4			408,4	1335,7	9		15			24,0	1359,7
Ум2	19.1	19.1	523,6	385,6			908,2	408,4			408,4	1335,7							1335,7
Ум3	5,5	5,5		14.1			14,1					19,6							19,6
Днище	1570,9	1570,9	990.8	5376,2	1794,4	5101.3	13262,7					14253,9							14253,5

Привязан	Провер.	Левина		ТП 901-3-206.85 КЖ			
	Инженер	Стригина		Блок основных сооружений для станции обесфторивания воды производительностью 8 тыс м³/сутки	Стадия	Лист	Листов
	Гип	Левина			Р	39	
	Гл. констр	Шапиро		Контактные осветлители (РЕ2) Армирование днища и зуба днища емкости.	ЦНИИЭП инженерного оборудования г. Москва		
Инв. №	Н. контр	Левина					
	Нач. отд.	Красавин					

Копировал: Коршунова 20388-02 Формат: А2

Типовой проект 901-3-206.85 Альбом II

Инв. № подл. | Подпись и дата | Взам. инв. №

Ум1; Ум2 (армирование стен)

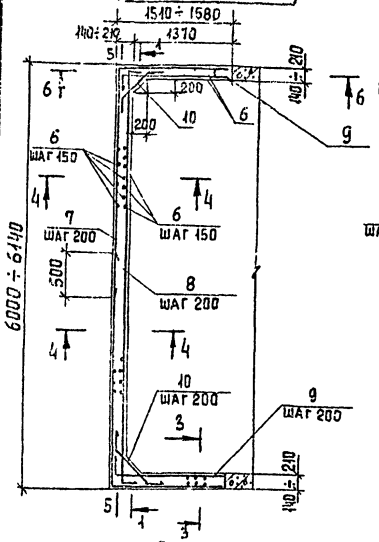

Ум1; Ум2 (армирование обвязки)

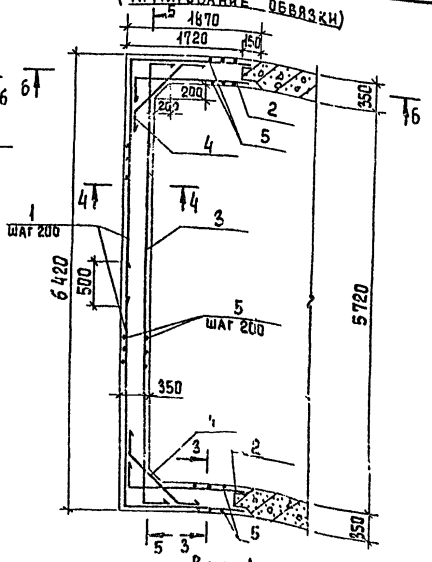

Сечение 1-1

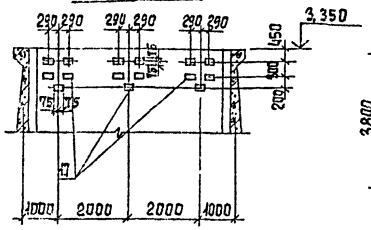

Вид А-А

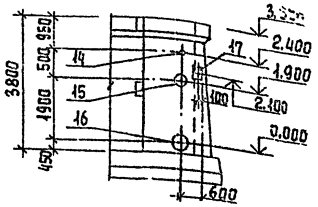

Сечение 3-3

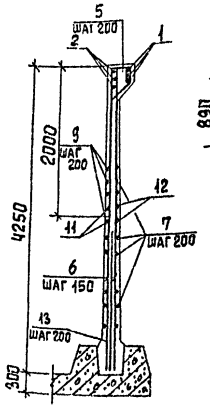

Ум3т(н)

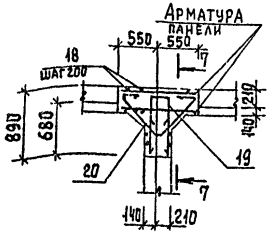

Разрез 7-7

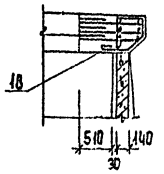

Сечение 4-4

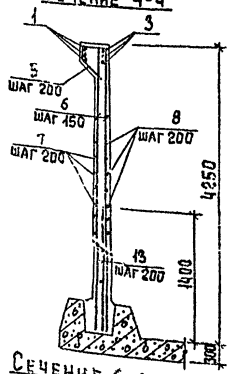

Сечение 5-5

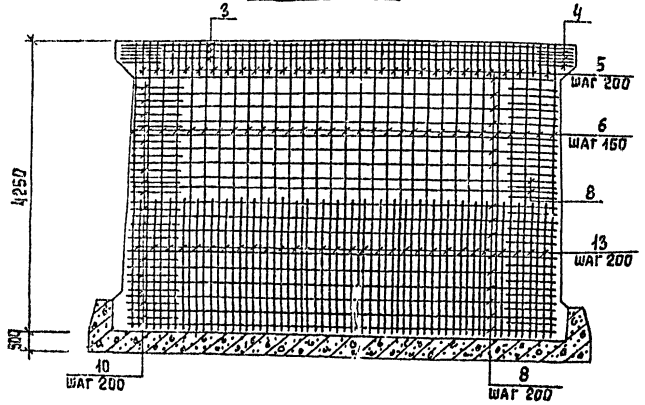

Сечение 6-6

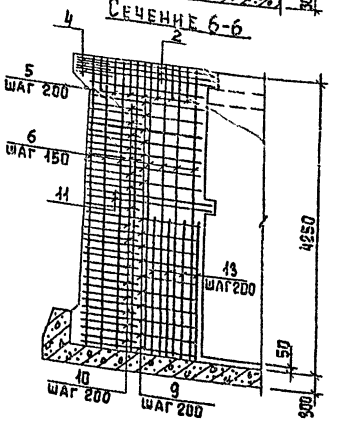

Ведомость деталей

Поз.	Эскиз
1	1820 | 3480
2	1830 | 100
3	100 | 6360 | 100
4	150 | 1120 | 150
5	215 | 284 | 213 | 400
7	1480÷1550 | 4700÷4800
8	150 | 5940÷6080 | 150
9	1480÷1550 | 150
10	250 | 580÷700 | 250
11	150 | 150
12	1640 | 2700
18	215 | 284 | 213 | 458 | 250
19	250 | 800
20	150 | 200 | 200 | 160 | 650 | 650

Спецификация монолитных участков Ум1 ÷ Ум3т(н)

Формат	Зона	Поз	Обозначение	Наименование	Кол	Примеч.
				Ум1		
				Детали		
		1		ф14А III ГОСТ 5781-82, ℓ=5300	6	6,41
		2		ф14А III ГОСТ 5781-82; ℓ=1930	6	2,33
		3		ф14А III ГОСТ 5781-82; ℓ=6560	3	7,94
		4		ф14А III ГОСТ 5781-82; ℓ=1420	6	1,72
		5		ф8АI ГОСТ 5781-82; ℓ=1240	39	0,49
		6		ф12А III ГОСТ 5781-82; ℓ=4240	120	2,62
		7		ф10А III ГОСТ 5781-82; ℓср=6260	42	3,86
		8		ф14А III ГОСТ 5781-82; ℓср=6160	21	7,45
		9		ф14А III ГОСТ 5781-82; ℓср=1660	38	2,01
		10		ф14А III ГОСТ 5781-82; ℓср=1140	42	1,39
		11		ф14А III ГОСТ 5731-82; ℓ=1790	4	2,16
		12		ф12А III ГОСТ 5781-82; ℓ=4340	4	3,85
		13		ф12А III ГОСТ 5781-82; ℓ=1400	38	1,24
				Сборочные единицы		
		14	3.901-5	Сальник Ду200 ℓ=200	1	6,2
		17	1.400-15 вып.1	Изделие закладное МН1116	15	1,6
				Материал		
		22		Бетон М200 Мрз 50, В4	7,8	м³
				Ум2		
				Детали		
	1÷13		лист КЖ 40	см. Ум1		
				Сборочные единицы		
		14	3.901-5	Сальник Ду200; ℓ=200	1	6,2
		15	3.901-5	Сальник Ду 500; ℓ=200	1	23,2
		16	3.901-5	Сальник Ду 700; ℓ=200	1	28,7
				Материал		
		22		Бетон М200, Мрз 50, В4	7,8	м³
				Ум3т(н)		
				Детали		
		18		ф8АI ГОСТ 5781-82; ℓ=1540	9	0,61
		19		ф14А III ГОСТ 5781-82; ℓ=1850	3	2,24
		20		ф14А III ГОСТ 5781-82; ℓ=2020	3	2,45
				Материал		
		21		Бетон М200, Мрз 50; В4	0,3	м³

Привязан

Инв. №

Проверил	Смыслова	
Инженер	Стригина	
ГИП	Лезина	
Гл. констр.	Шапиро	
Н. контр.	Левина	
Нач. отд.	Красавин	

Т.П. 901-3-206.85 КЖ

Блок основных сооружений для станции обеззараживания воды производительностью 8 тыс. м³/сут
Контактные осветлители (РЕ2)
Армирование монолитных участков Ум1 ÷ Ум3т(н)

Стадия	Лист	Листов
Р	40	

ЦНИИЭП инженерного оборудования г. Москва

Копировал: Еремченко

Формат А2

Альбом II

Типовой проект 901-3-206.85

Инв. № подл. | Подпись и дата | Взам. инв. №

Сечение А-А

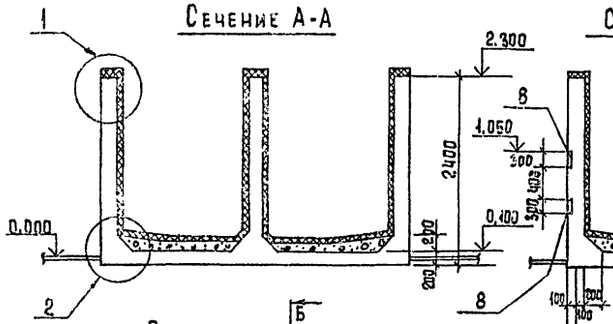

Сечение Б-Б

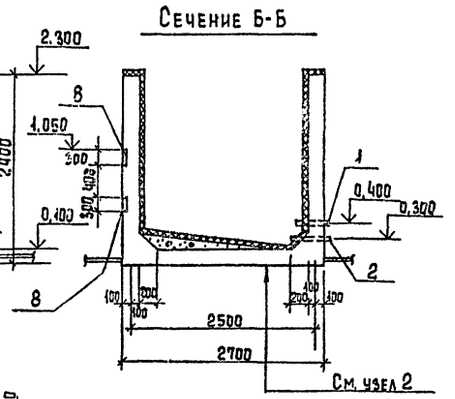

План

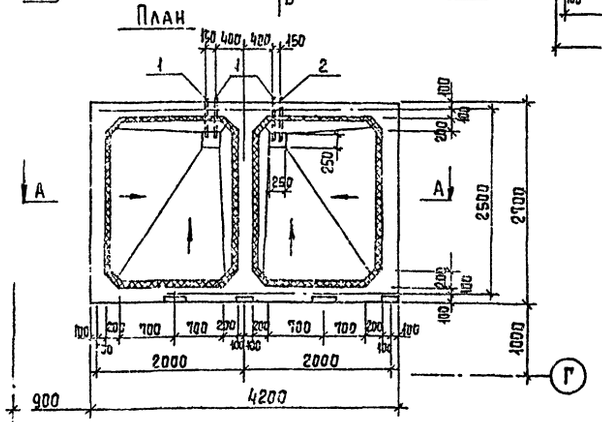

Ведомость деталей

Поз.	Эскиз
3	170
4	100 — 4160 — 100
5	2360 — 100
6	100 — 2660 — 100
7	150, 300, 740, 150

Спецификация расходных баков коагулянта (РЕ3)

Формат	Зона	Поз.	Обозначение	Наименование	Кол.	Примеч.
				Детали		
		1	ГОСТ 18599-83	Пэ Ду 32, ℓ=400	2	
		2	ГОСТ 18599-83	Пэ Ду 100, ℓ=400	2	
		3		ф6 AI ГОСТ 5781-82 ℓ=280	312	0,1
		4		ф8 AIII ГОСТ 5781-82 ℓ=4360	80	1,6
		5		ф8 AIII ГОСТ 5781-82 ℓ=2460	164	1,0
		6		ф8 AIII ГОСТ 5781-82 ℓ=2860	84	1,2
		7		ф8 AIII ГОСТ 5781-82 ℓ=1040	204	0,4
				Сборочные единицы		
		8	3.400-6/76	МИ 1-29	8	4,5 кг
				Материал		
				Бетон М 200		
				МРЗ 50, В4		11,98 м³

Ведомость расхода стали на элемент, кг

Марка элемента	Изделия арматурные							Изделия закладные				Общий расход
	Арматура класса						Всего	Арматура класса		Прокат марки		
	A-I			A-III				A-III				
	ГОСТ 5781-82							ГОСТ 5781-82				
	ф6		Итого	ф8		Итого		ф10	Итого	-8	Итого	
РЕ3	31,2		31,2	474,4		474,4	505,6	4,2	4,2	22,8	22,8	532,6

1 — Кирпич кислотоупорный в 1/2 кирпича на силикатной замазке с разделкой швов эпоксидной смолой ЭД-20; шпаклевка силикатной замазкой δ=5; Полиизобутилен марки ПСГ δ=2,5 в 2 слоя на клее 88-Н; Монолитная жел. бетонная стена емкости.

Слой поливинилацетатной краски ВА-27; Затирка цементным раствором; Железобетонная стена емкости

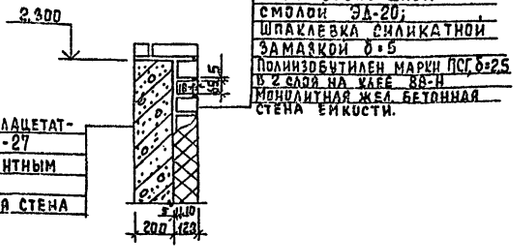

2 — Кирпич кислотоупорный ГОСТ 474-80 в ¼ кирпича в 2 ряда на силикатной замазке с разделкой швов эпоксидной смолой ЭД-20; Шпаклевка силикатной замазкой δ=5; Полиизобутилен марки ПСГ δ=2,5 в 2 слоя на клее 88-Н; Подготовка из бетона марки 50; Монолитное железобетонное днище емкости

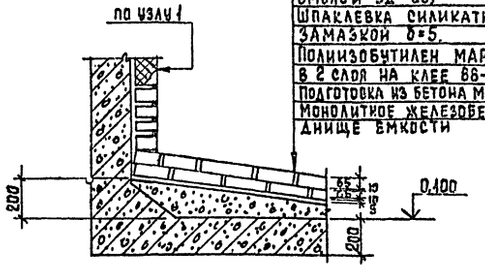

Сечение А-А

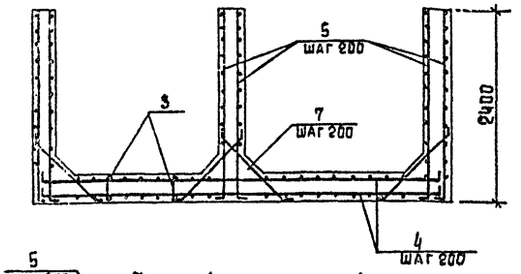

План (армирование)

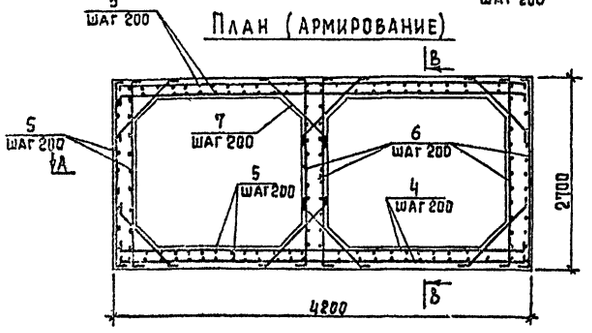

Сечение В-В

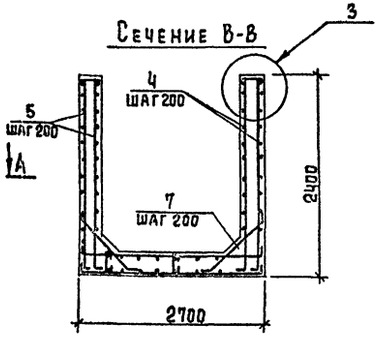

3

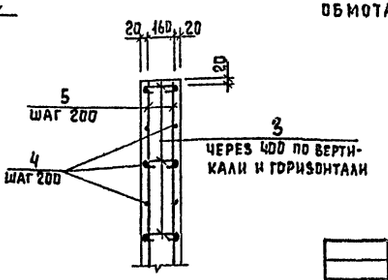

1. Защитный слой бетона для верхней арматуры днища - 20 мм, для нижней - 35 мм, для стен - 25 мм.
2. Полиэтиленовые патрубки перед установкой обмотать проволокой ф 3 мм.

Провер.	Левина		
Инж.	Саранча		
Рук. гр.	Письман		
ГИП	Левина		
Гл. конст	Шапиро		
Н. контр.	Левина		
Нач. отд	Красавин		

Привязан

Инв. №

ТП 901-3-206.85 КЖ

Блок основных сооружений для станции обесфторивания воды производительностью 8 тыс. м³/сут	Стадия	Лист	Листов
	Р	41	
Расходные баки коагулянта (РЕ3) Опалубочный чертеж. Армирование.	ЦНИИЭП инженерного оборудования		

Копировал Еремченко Формат А2

Типовой проект 901-3-206.85 Альбом II

Рабочая камера РЕЧ

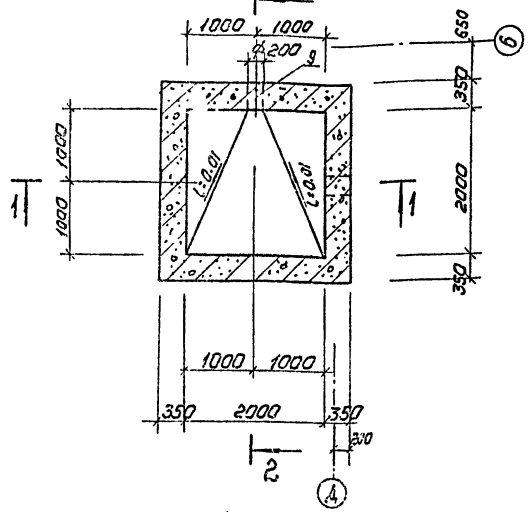

1-1 (опалубка)

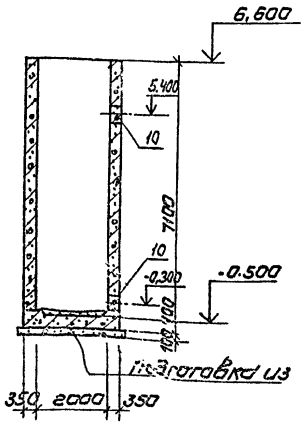

2-2 (Армирование)

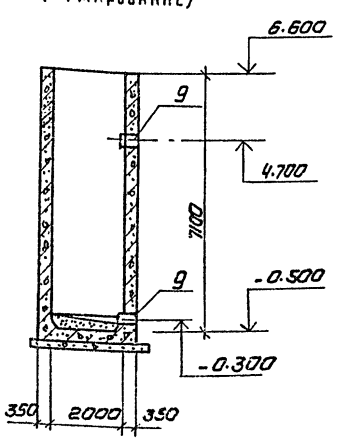

1-1 (Армирование)

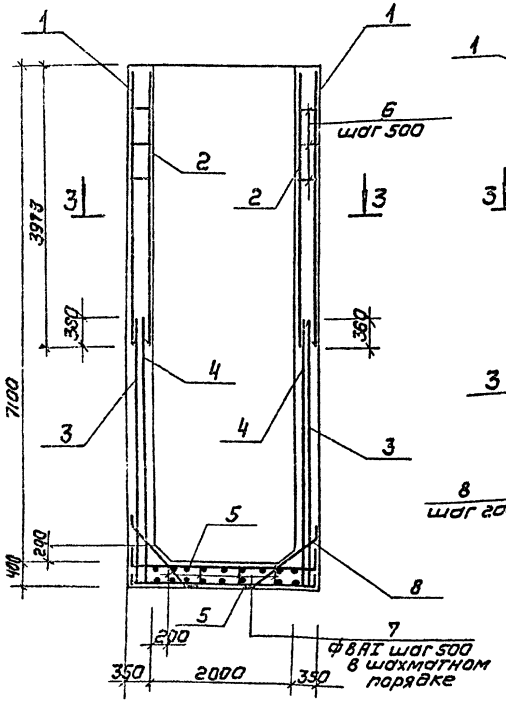

2-2 (Армирование)

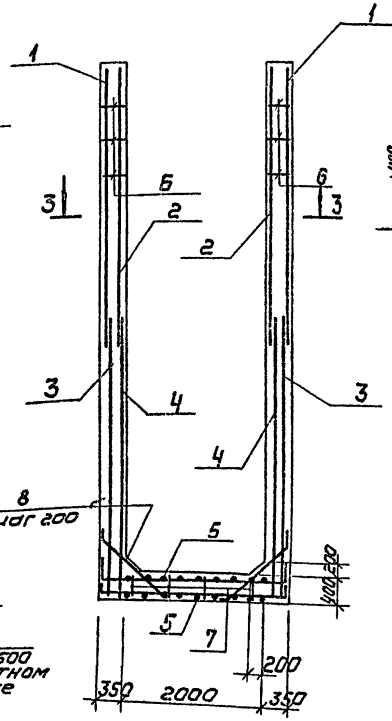

3-3

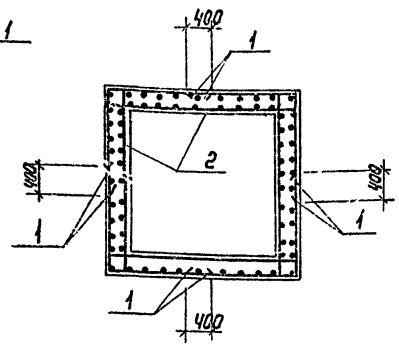

1. Защитный слой арматуры в стенах принят 25мм, днища - 35мм.
2. Наружные поверхности стен рабочей камеры затереть цементно-песчаным раствором состава 1:2 и покрасить поливинилацетатной краской светлых тонов.

Спецификация к схеме рабочей камеры РЕЧ

Формат	Зона	Поз.	Обозначение	Наименование	Кол.	Примечание
						Масса кг
				Сборочные единицы		
		1	ГОСТ 23279-78	Сетка $\frac{8AI-200}{10AIII-200}$ 3850×3050 $\frac{25}{25}$	4	62.4
		2	ГОСТ 23279-78	Сетка $\frac{8AI-200}{10AIII-200}$ 2650×3950 $\frac{325}{325}$	4	52.8
		3	ГОСТ 23279-78	Сетка $\frac{8AI-100}{10AIII-100}$ 3850×3050 $\frac{25}{25}$	4	121.4
		4	ГОСТ 23279-78	Сетка $\frac{8AI-100}{10AIII-100}$ 2650×3850 $\frac{325}{325}$	4	63.0
		5	ГОСТ 23279-78	Сетка $\frac{10AIII-100}{10AIII-100}$ 2850×2850 $\frac{25}{25}$	2	92.0
		6		ф8АI ГОСТ 5781-82; ℓ=440	60	0.2
		7		ф8АI ГОСТ 5781-82; ℓ=950	17	0.38
		8		ф8АI ГОСТ 5781-82 ℓ=1200	44	0.47
		9	3.901-5	Сальник dy 200; ℓ=500	2	33.4
		10	3.901-5	Сальник dy 300; ℓ=500	2	46.6
				Материал:		
				Бетон М200; Мрз 50; В-4	25,4	м³

Ведомость деталей

Поз	Эскиз
1,3	3050, 1325, 1525, 3850, Линия сгиба
5	100, 2650, 100, 100, 2550, 100, Линия сгиба
7	350, 200, 200, 350, 200
8	840, 150, 840, 1200, 150

Ведомость расхода стали на элемент, кг

Марка элемента	Изделия арматурные								Всего
	Арматура класса								
	А-I				А-III				
	ГОСТ 5781-82				ГОСТ 5781-82				
	ф8			Итого	ф10			Итого	
РЕЧ	581,4			581.4	840,4			840,4	1421.8

ТП 901-3-206.85 КЖ

Провер.	Левина		
Инженер	Саранча		
Гип	Левина		
Гл. констр	Шапиро		
Н. контр	Левина		
Нач. отв.	Красавич		

Привязан

Инв. №

Блок основных сооружений для станции обесфторивания воды производительностью 8 тыс м³/сутки

Рабочая камера (РЕЧ) опалубочный чертеж и армирование.

Стадия	Лист	Листов
Р	42	

ЦНИИЭП инженерного оборудования г. Москва

Копировал: Коршунова 20386-пр Формат: А2

Типовой проект 901-3-206.85 Альбом II

Схема расположения плит покрытия

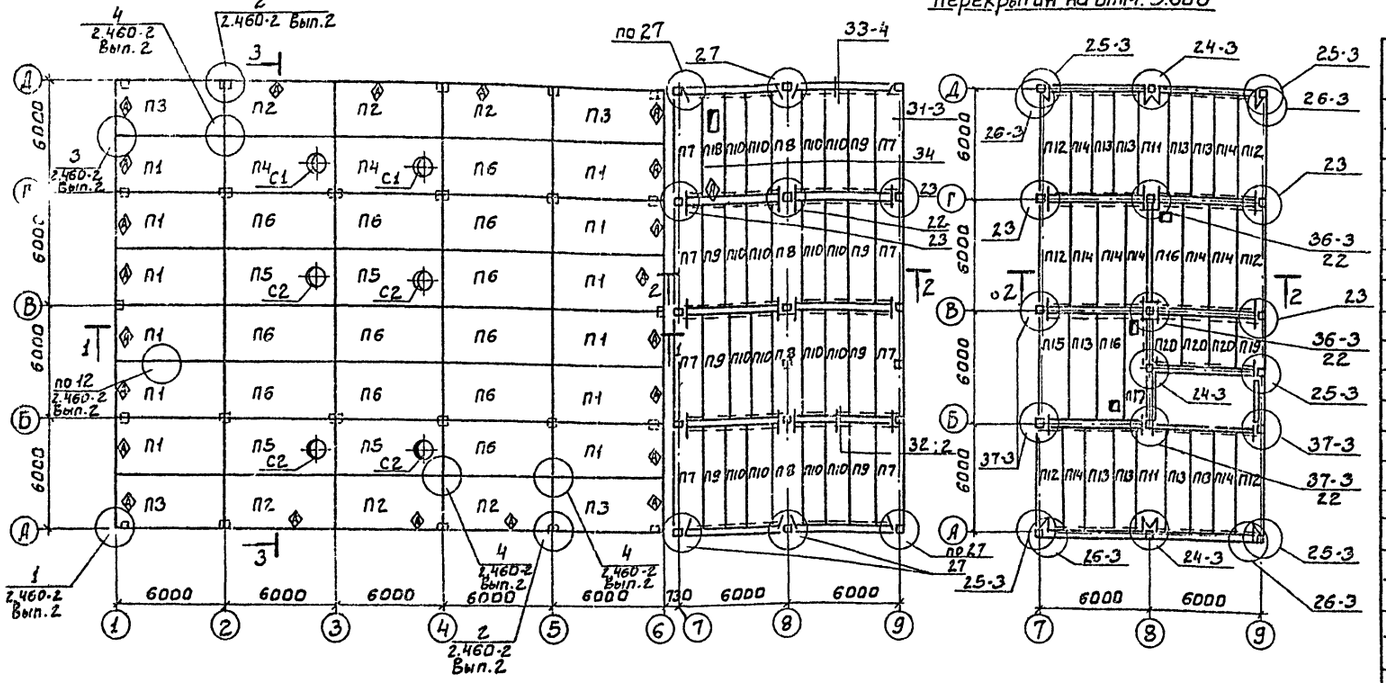

Схема расположения плит перекрытия на отм. 3.600

Спецификация плит покрытия, стаканов под дефлекторы.

Марка, поз.	Обозначение	Наименование	Кол.	Масса ед., кг	Примечание
П1	т.п. КЖИ. П1	П1	12	2.650	250 / 1.07
П2	т.п. КЖИ. П1	П2	6	2650	250 / 1.07
П3	т.п КЖИ. П1	П3	4	2650	250 / 1.07
П4	ГОСТ 22701.2-77	ПВ7-3АтVТ	2	3200	300 / 1.28
П5	ГОСТ 22701.2-77	ПВ10-3АтVТ	4	3600	300 / 1.28
П6	ГОСТ 22701.1-77	ПГ-2АтVТ	12	2650	250 / 1.07
П7	1.041-1 В.1 5000	ПК56.15-4АтVТ-1	8	2500	200 / 1.05
П8	1.041-1 В.1 8000	ПК56.15-4АтVТ-3	4	2500	200 / 1.05
П9	1.041-1 В.1 2000	ПК56.15-4АтVТ	7	2500	200 / 1.05
П10	1.041-1 В.1 1000	ПК56.12-5АтVТ	16	2000	200 / 0.79
П11	1.041-1 В.1 8000	ПК56.15-8АтVТ-3	2	2500	200 / 1.05
П12	1.041-1 В.1 5000	ПК56.15-8АтVТ-1	6	2600	200 / 1.05
П13	1.041-1 В.1 1000	ПК56.12-8АтVТ	9	2000	200 / 0.79
П14	1.041-1 В.1 2000	ПК56.15-8АтVТ	9	2500	200 / 1.05
П15	1.041-1 В.1 5000	ПК56.15-8АтVТ-1	1	2500	200 / 1.05
П16	т.п. КЖИ. П2	П16	2	2500	200 / 1.05
П17	т.п КЖИ. П3	П17	1	2500	200 / 1.05
П18	КЖИ. П4	П18	1	2500	200 / 1.05
П19	1.041-1 В.5.3000	ПК27.15-8АIIIт-1	1	1200	200 / 1.05
П20	1.041-1 В.5.2000	ПК27.15-8АIIIт	3	1300	
		Стаканы			
С1	1.494-24 В.1	СБ7А-1	2	2.90	200 / 0.12
С2	1.494-24 В.1	СБ10А-1	4	2.50	200 / 0.10

Разрез 1-1

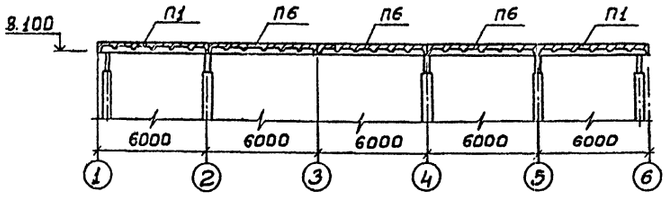

Разрез 2-2

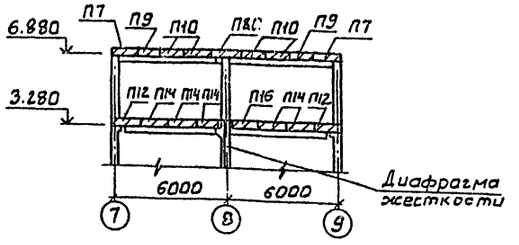

Разрез 3-3

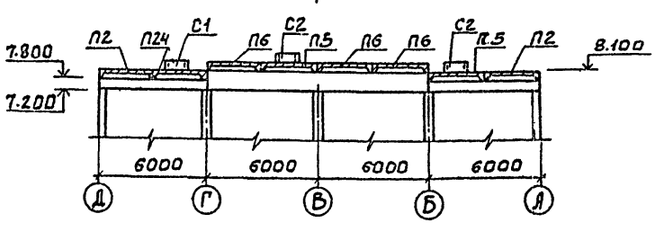

Узлы замаркированные на листе, смотрите серию 1.020-1, Вып. 10-1, кроме оговоренных.

Спецификация стальных элементов крепления плит покрытия и перекрытия

Марка, поз.	Обозначение	Наименование	Кол.	Масса ед., кг	Примечание
		Соединительные элементы			
МС5	1.020-1.9-1 050	МС5	2	1.99	
МС16	1.020-1.10-1 090	ф14АIII; L=540; ГОСТ 5781-82	11	0.772	
МС17	1.020-1.10-1 090	ф20АIII; L=680; ГОСТ 5781-82	11	1.68	
МС18	1.020-1.10-1 090	ф12АIII; L=330; ГОСТ 5781-82	9	0.292	
МС19	1.020-1.10-1 040	МС19	9	1.90	
МС21	1.020-1.10-1 090	МС2	4	3.09	
МС25	1.020-1.10-1 090	ф14АIII; L=400; ГОСТ 5781-82	8	0.484	
МС23	1.020-1.9-1060	МС-23	10	[illegible]	

Согласовано: ГПИ "Госстрой" Инв. № подл. | Подп. и дата | Взам. инв. №

Привязан

Инв. №

Провер.	Левина		ТП 901-3-206.85 КЖ
Инжен.	Саранча		
Вед. инж.	Смыслова		Блок основных сооружений для станции обесфторивания воды производительностью 8 тыс м³/сутки
Рук. гр.	Письман		
ГИП	Левина		
Гл. констр.	Шапиро		Схемы расположения плит покрытия и перекрытия. Разрезы 1-1 ÷ 3-3.
Н. контр.	Левина		
Нач. отд.	Красавин		

Стадия	Лист	Листов
Р	43	

ЦНИИЭП инженерного оборудования г. Москва

20388-02

Альбом II

Типовой проект 901-3-206.85

Согласовано

Подпись и дата

Взам. инв. №

Схема расположения колонн, балок покрытия и ригелей на отм. 3.600 и 1.650

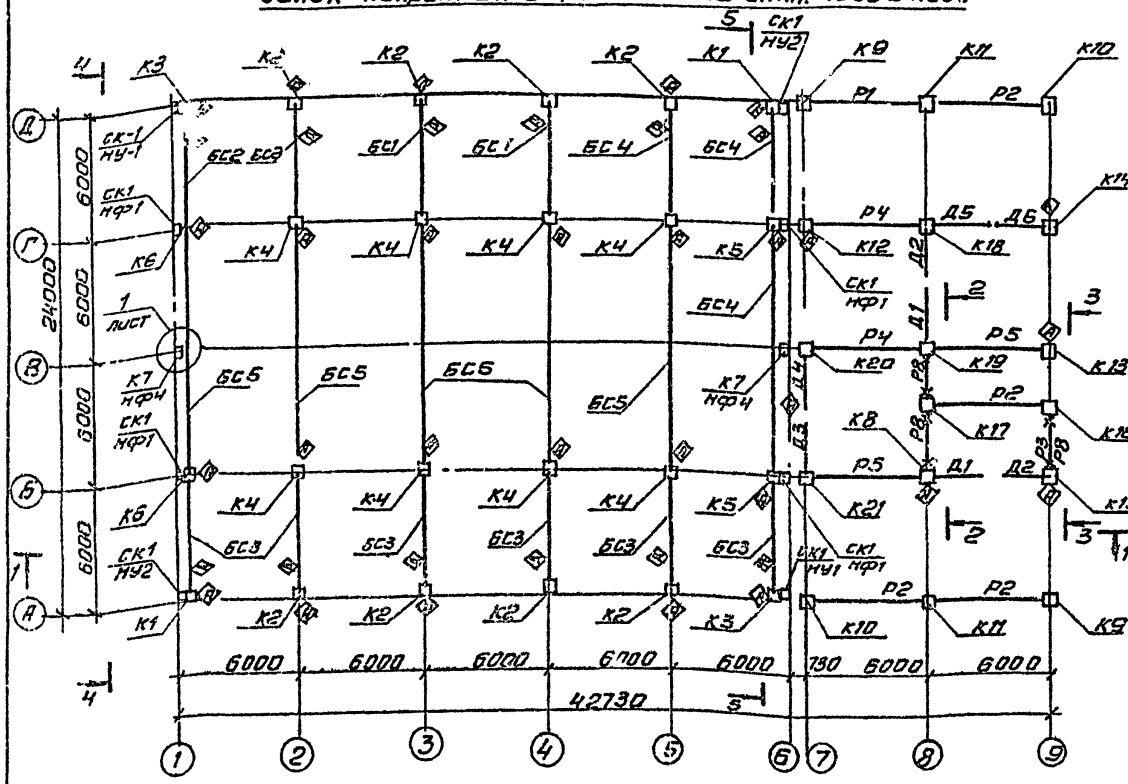

Схема расположения колонн, ригелей на отм. 7.200

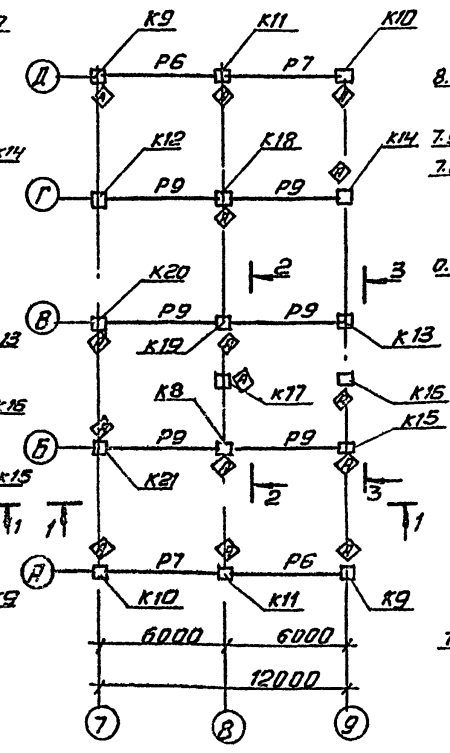

Разрез 4-4

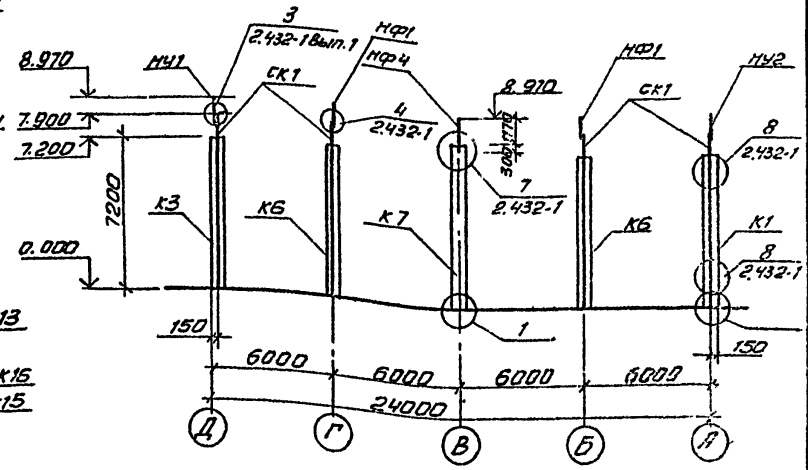

Разрез 5-5

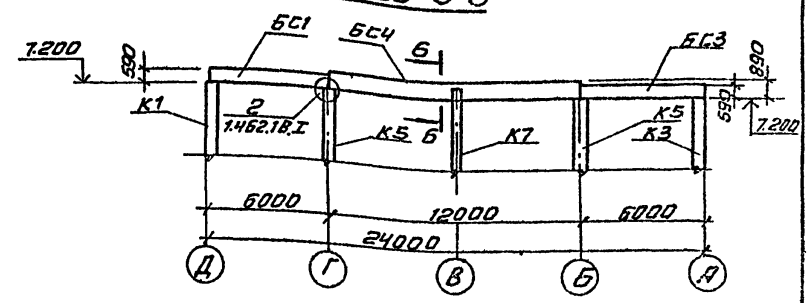

Разрез 1-1

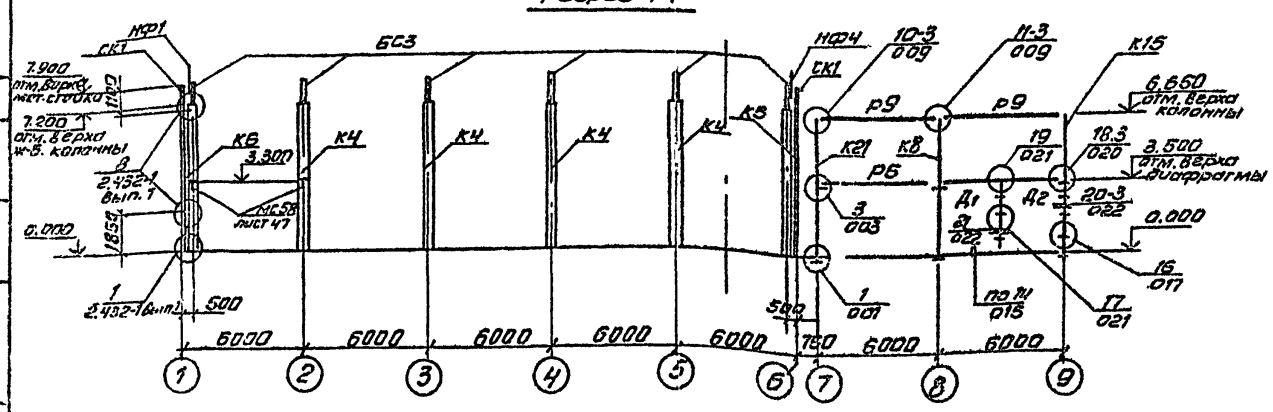

Разрез 2-2

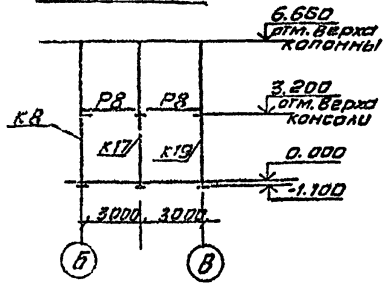

Вид 3-3

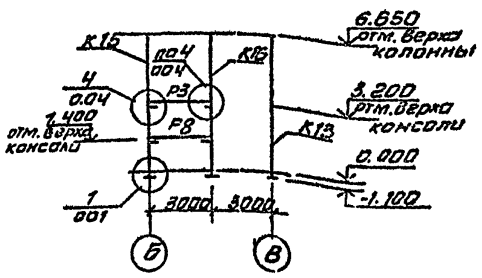

1. Спецификацию колонн, балок, диафрагм жесткости и ригелей см. лист КЖ-45.
2. При монтаже колонн со знаком (А) ориентировать (А) согласно данному чертежу.
3. Материал металлических стоек, насадок, соединительных элементов - сталь марки ВСТ3 кп2 по ГОСТ 380-71*.
4. Монтажные узлы, замаркированные на данном листе, кроме оговоренных, см. серию 1.020-1 вып. 10-1.
5. Нарушенное после монтажа антикоррозионное покрытие закладных и соединительных деталей восстановить способом металлизации распылением.

ПРИВЯЗАН	Провер.	Левина		ТП 901-3-206.85 КЖ
	Инж.	Саранча		
	Рук. гр.	Письман		БЛОК ОСНОВНЫХ СООРУЖЕНИЙ ДЛЯ СТАНЦИИ ОБЕСФТОРИВАНИЯ ВОДЫ ПРОИЗВОДИТЕЛЬНОСТЬЮ 8 тыс. м³/сут
	ГИП	Левина		СТАДИЯ Р / ЛИСТ 44 / ЛИСТОВ
	Гл. констр.	Шапиро		СХЕМЫ РАСПОЛОЖЕНИЯ КОЛОНН БАЛОК, ПОКРЫТИЙ, РИГЕЛЕЙ. РАЗРЕЗЫ 1-1÷5-5
ИНВ. №	Н. контр.	Левина		ЦНИИЭП ИНЖЕНЕРНОГО ОБОРУДОВАНИЯ г. Москва
	Нач. отд.	Красавин		

Формат А2

20388-02 Копировал Дитупова

Типовой проект 901-3-206.85 Альбом III

Разрез 6-6

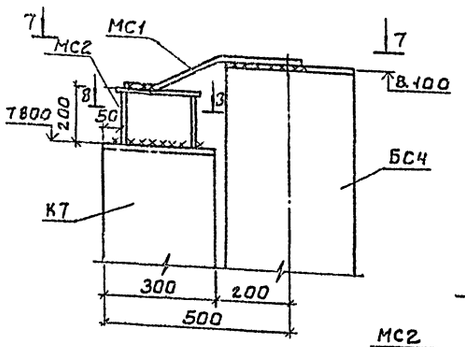

Разрез 8-8

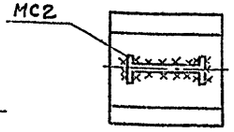

Вид 7-7

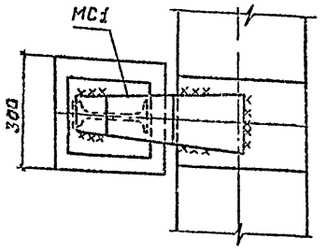

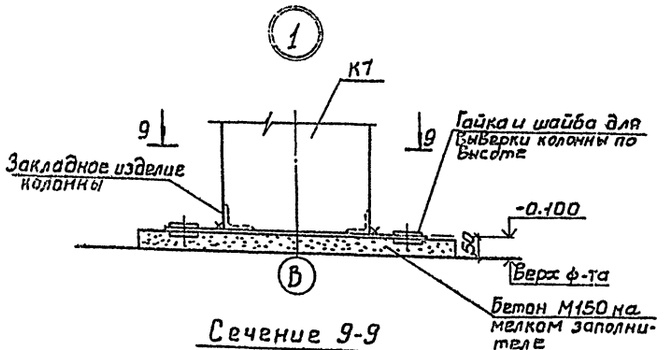

Сечение 9-9

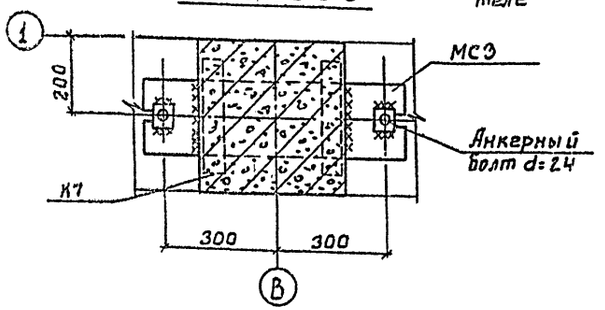

Спецификация железобетонных стропильных балок, диафрагм жесткости и ригелей

Марка поз.	Обозначение	Наименование	Кол.	Масса ед. т	Примечание
		ж.бетонные балки			
БС1	т.п. КЖСИ-Б1	БС1	2	1.15	
БС2	КЖСИ-Б1	БС2	3	1.15	
БС3	КЖСИ-Б2	БС3	6	1.15	
БС4	КЖСИ-Б3	БС4	2	1.15	
БС5	КЖСИ-Б4	БС5	6	4.5	
		ж.б. диафрагмы жесткости			
Д1	1.020-1.6-2 1.00.0-12	1Д30.36	2	4.219	
Д2	1.020-1.6-2 1.00.0-10	1Д26.36	2	3.6	
Д3	1.020-1.6-2 1.00.0-08	1А24.36	1	3.370	
Д4	т.п. КЖСИ-Д4	Д4	1	2.814	
Д5	1.020-1.6-2 1.00.0-05	2Д30.36	1	4.715	
Д6	1.020-1.6-2 1.00.0-03	2Д26.36	1	4.051	
		ж.бетонные ригели			
Р1	КЖСИ.Р1	Р1	1	1.90	
Р2	1.020-1.3-1 5.00.0-03	1РДП4.57-35АтV	3	1.90	
Р3	1.020-1.3-1 3.00.0-02	Р3.27	1	0.24	
Р4	КЖСИ-Р2	Р2	2	2.525	
Р5	1.020-1.3-1 4.00.0-03	1РДП4.57-69АтV	2	2.525	
Р6	1.020-1.3-5 4.00.0-07	2РП4.62-30АтV-2Л	2	2.0	
Р7	1.020-1.3-5 4.00.0-08	2РП4.62-30АтV-2П	2	2.0	
Р8	1.020-1.3-1 2.00.0	1РДП4.27-35	3	0.850	
Р9	1.020-1.3-5 3.00.0-15	2РД4.62-51АтV-2	6	2.800	

Спецификация соединительных элементов

Марка поз.	Обозначение	Наименование	Кол.	Масса ед.кг.	Примечание
МС1	КЖСИ-МС1	МС3	2	3.95	
МС2	460-75 Вып.1-2	СФ2	2	13.2	
МС3	1.431-20 Вып.Т часть2	МС19	12	28.7	
МС8	1.020-1.9-1 090	МС8	18	2.23	
МС11	1.020-1.9-1 030	МС11	18	0.13	
МС13	1.020-1.9-1 010	МС13	12	0.16	
МС14	1.020-1.9-1 030	МС14	6	1.24	
Т13	1.439-2	Т13	32	2.0	
МС10	1.020-1.10-1 090	МС10	12	1.88	
МС15	1.020-1.10-1 090	МС15	3	1.51	

Спецификация сборных железобетонных и стальных колонн и соединительных элементов

Марка поз	Обозначение	Наименование	Кол.	Масса ед. т	Примечание
		Колонны			Нбет/γn²
К1	КЖСИ-К1	К1	2	3.30	300/1.3
К2	КЖСИ-К2	К2	8	3.30	300/1.3
К3	КЖСИ-К1	К3	2	3.30	300/1.3
К4	КЖСИ-К4	К4	8	3.30	300/1.3
К5	КЖСИ-К5	К5	2	3.30	300/1.3
К6	КЖСИ-К5	К6	2	3.30	300/1.3
К7	КЖСИ-К7	К7	2	2.15	200/0.86
К8	КЖСИ-К8	К8	1	1.76	300/0.71
К9	КЖСИ-К9	К9	2	1.76	300/0.7
К10	КЖСИ-К9	К10	2	1.76	300/07
К11	КЖСИ-К11	К11	2	1.77	300/0.7
К12	КЖСИ-К12	К12	1	1.76	300/0.7
К13	КЖСИ-К13	К13	1	1.76	300/0.7
К14	КЖСИ-К13	К14	1	1.76	300/0.7
К15	КЖСИ-К15	К15	1	1.76	300/0.7
К16	КЖСИ-К16	К16	1	1.77	300/0.7
К17	КЖСИ-К16	К17	1	1.77	300/0.7
К18	КЖСИ-К18	К18	1	1.77	300/0.7
К19	КЖСИ-К19	К19	1	1.77	300/0.7
К20	КЖСИ-К20	К20	1	1.76	300/0.7
К21	КЖСИ-К20	К21	1	1.76	300/0.7
		Металлические колонны, насадки			
СК1	1.439-2	СФ7	8	416.2	
НФ1	1.439-2	НФ1	4	29.2	
НФ4	1.439-2	НФ4	2	35.2	
НУ1	1.439-2	НУ1	2	25.2	
НУ2	1.439-2	НУ2	2	25.2	
		Опорные столики			
МС3	1.020-1.10-1 005	МС3	4	9.17	
РК2	1.439-2	РК2	2	14.7	

Привязан

Инв.№

Провер.	Левина		
Инжен.	Саранча		
Рук.гр.	Письман		
ГИП	Левина		
Гл.констр.	Шапиро		
Н.контр.	Левина		
Нач.отд.	Красавин		

ТП 901-3-206.85 КЖ

Блок основных сооружений для станции обеззараживания воды производительностью 8 тыс.м³/сутки

Стадия	Лист	Листов
Р	45	

Разрезы 6-6 ÷ 9-9 Спецификации

ЦНИИЭП инженерного оборудования г. Москва

20388-02

Альбом II

Типовой проект 901-3-206.85

Схема расположения стеновых панелей по оси „А"

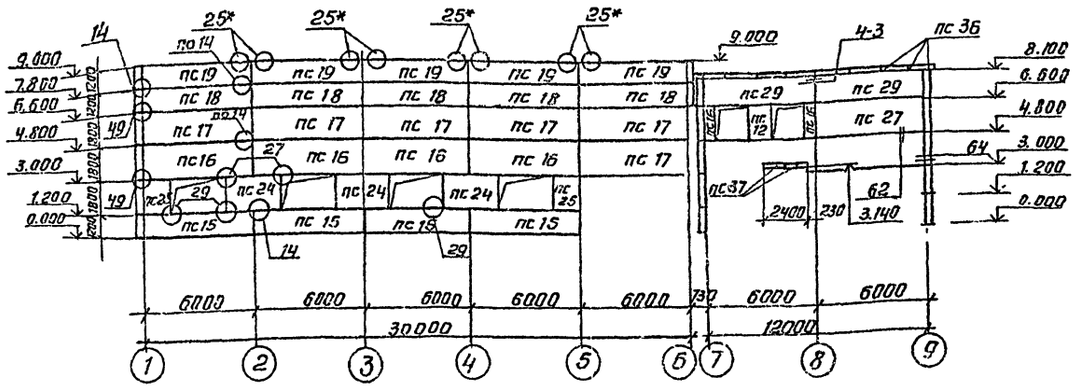

Схема расположения стеновых панелей по оси „9"

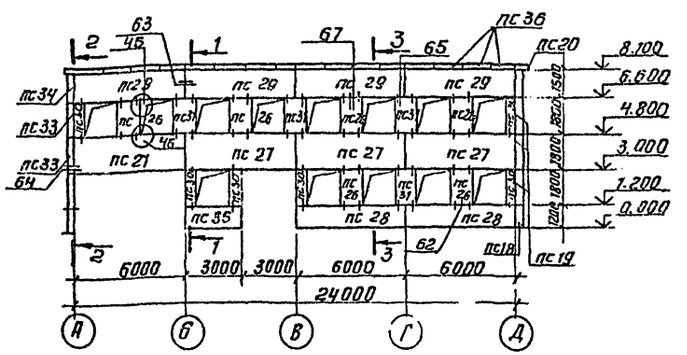

Схема расположения стеновых панелей по оси „Д"

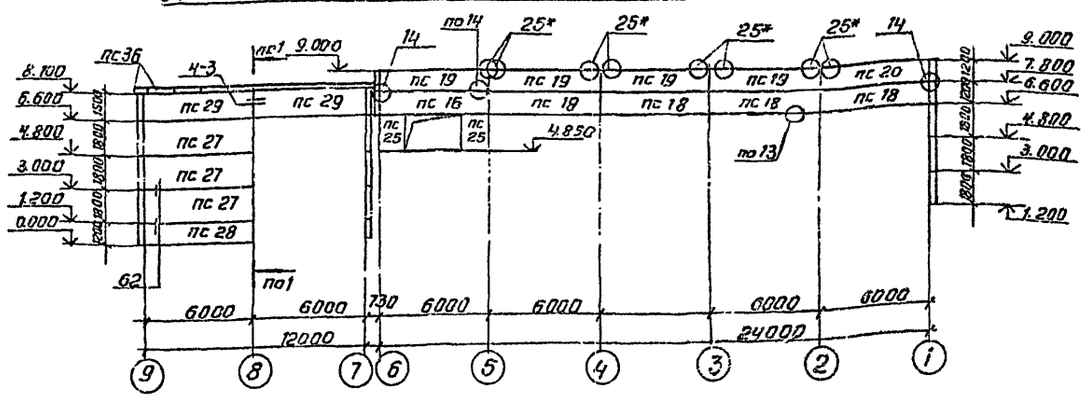

Сечение 1-1

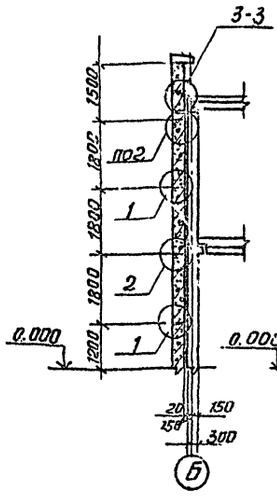

Сечение 2-2

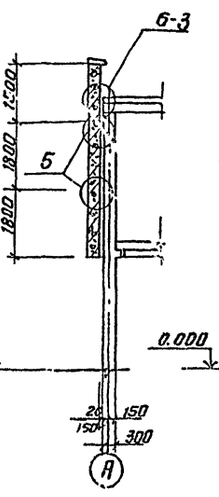

Сечение 3-3

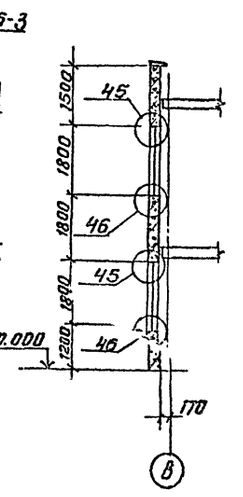

Схема расположения стеновых панелей по оси „1"

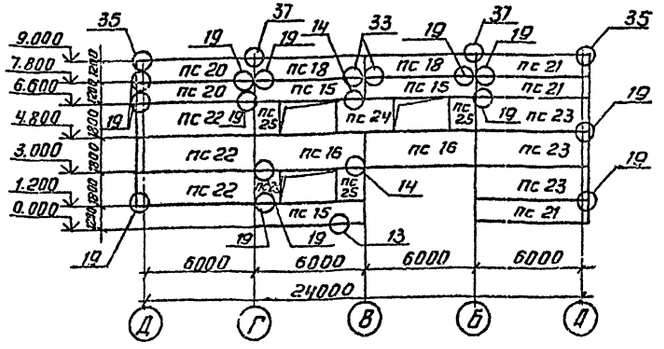

Согласовано

Инв. № подл. | Подп. и дата | Взам. инв. №

Привязан

Инв. №

Провер.	Левина		
Инж.	Саранча		
Рук. гр.	Письман		
ГИП	Левина		
Гл. конст	Шапиро		
Н. контр	Левина		
Нач. отд	Красавин		

ТП 901-3-206.85 КЖ

Блок основных сооружений для станции обесфторивания воды производительностью 8 тыс. м³/сут

Стадия	Лист	Листов
Р	46	

Схемы расположения стеновых панелей по оси „А", „Д", „1", „9". Сечения 1-1; 3-3

ЦНИИЭП инженерного оборудования г. Москва

Альбом III

Типовой проект 901-3-206.85

Инв.№ подл. | Подпись и дата | Взам.инв.№

Схема расположения стеновых панелей по оси „6"

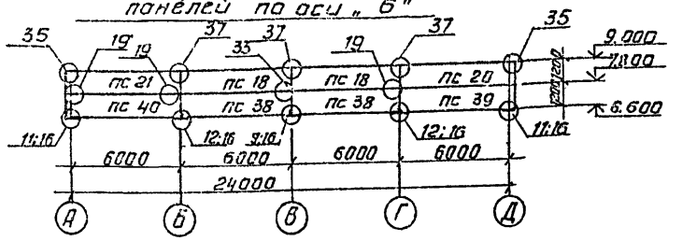

Схема расположения стеновых панелей по оси „7"

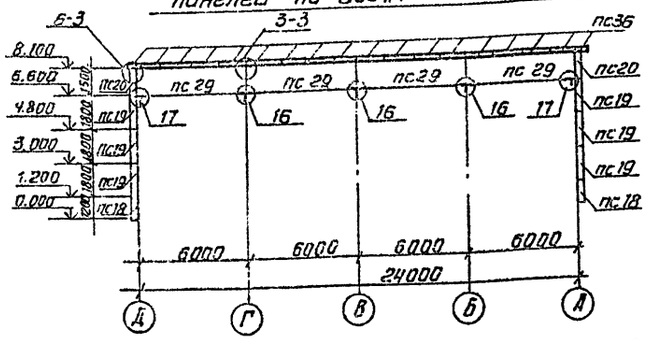

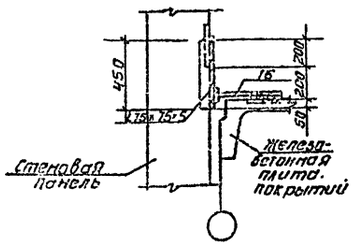

Спецификация элементов крепления стеновых панелей.

Марка, поз.	Обозначение	Наименование	Кол.	Масса ед. кг	Примечание
РК1	1.439-2	Опорная консоль РК1	1	19.5	
ТК1	1.439-2	Опорная консоль ТК1	2	22.1	
ФК1	1.439-2	Опорная консоль ФК1	2	22.6	
Т1	1.439-2	Элемент крепления Т1	85	0.5	
Т6	1.439-2	Элемент крепления Т6	16	0.8	
Т8	1.439-2	Элемент крепления Т8	24	0.5	
Т27	1.439-2	Элемент крепления Т27	11	0.4	
Т21	1.439-2	Элемент крепления Т21	24	0.4	
Т22	1.439-2	Элемент крепления Т22	24	0.6	
Т23	1.439-2	Элемент крепления Т23	24	0.8	
МС59	1.020-1. 9-1 180СБ	Изделие соединительное МС59	4	5.15	
МС60	1.020-1. 9-1. 150	Изделие соединительное МС60	38	0.38	
МС61	1.020-1 9-1. 150	Изделие соединительное МС61	22	0.49	
МС63		-60×8 ГОСТ 103-76 ℓ=200	12	0.75	
МС65	1.020-1 9-1 150	Изделие соединительное МС65	12	0.11	
МС66	1.020-1 9-1 150	Изделие соединительное МС66	8	0.21	
МС91		Армат. сталь Ф14 А III ГОСТ 5781-82 ℓ=200	52	0.24	
МС96	1.020-1 9-1 250	Изделие соединительное МС96	2	1.15	
МС58	1.020-1 9-1 180СБ	Изделие соединительное МС58	5	7.16	
Болт М12	ГОСТ 7798-70*	Болт М12; ℓ=40	12	0.1	
L75х75х5	ГОСТ 8509-72*	Уголок 5-75х75х5 ГОСТ 8509-72 ℓ=450 из стали Ст3сп-2-с ГОСТ 535-79	16	3.33	
МС103	1.020-1 9-1 250	Изделие соединительное МС103	2	1.15	

Спецификация стеновых панелей

Марка, поз.	Обозначение	Наименование	Кол.	Масса ед. т	Примечание
		Стеновые панели			
пс 15	КЖИ пс15	пс 15	8	1.7	
пс 16	КЖИ пс16	пс 16	6	2.5	
пс 17	1.432-14/80 Вып.1	пс 600.18.20-п-1	6	2.5	
пс 18	1.432-14/80 Вып.1	пс 600.12.20-п-1	15	1.7	
пс 19	1.432-14/80 Вып.1	пс 600.12.20-п-7	10	1.7	
пс 20	1.432-14/80 Вып.1	пс 625.12.20-п-11	4	1.7	
пс 21	1.432-14/80 Вып.1	пс 625.12.20-п-12	5	1.7	
пс 22	1.432-14/80 Вып.1	пс 625.18.20-п-11	3	2.7	
пс 23	1.432-14/80 Вып.1	пс 625.18.20-п-12	3	2.7	
пс 24	1.432-14/80 Вып.1	пс 295.18.20-п	4	1.3	
пс 25	1.432-14/80 Вып.1	пс 145.18.20-п	8	0.6	
пс 26	1.020-1 Вып.5-4	4ПСН 12.18.30-п	7	0,7	
пс 27	1.020-1.5-2 1.0.0.0	1ПС60.18.3.0-п	9	3.4	
пс 28	1.020-1. 5-2. 1.00.0	1ПС60.12.3.0-п	3	2.3	
пс 29	1.020-1. 5-2. 1.00.0	1ПС60.15.3.0-п-1	12	2.8	
пс 30	1.020-1. 5-2 1.00.0	4ПС6. 18.3.0-п	8	0.3	
пс-31	1.020-1 5-2 1.0.0.0	4ПС12.18.3.0-п	4	0.7	
пс-32	1.020-1 5-2. 1.00.0	5ПС46.120.3.0-п	4	0.2	
пс-33	1.020-1 5-2. 1.00.0.	5ПС46.180.30-п	12	0.4	
пс-34	1.020-1. 5-2 1.00.0.	5ПС46.150.30-п	4	0.3	
пс-35	1.020-1. 5-2 1.0.0.0	1пс-30.12.30-п	1	1.1	
пс-38	1.432-14/80 Вып.1	пс 600.12.20-п-2	2	1.7	
пс-39	1.432-14/80 Вып.1	пс.625.12.20-п-21	1	1.7	
пс-40	1.432-14/80 Вып.1	пс 625.12.20-п-22	1	1.7	
		Фризовый камень			
пс36	1.020-1 5-8. 60.00	КФ 15.4	48	0.10	
		Карнизная плита			
пс37	1.138-3 Вып.1	АК-12.9	2	0.215	

1. Масса стеновых панелей дана при значении плотности лёгкого бетона на пористых заполнителях в сухом состояние γ=900 кг/м3.
2. Узел. 25* выполнить по данному чертежу.
3. Узлы крепления стеновых панелей серии 1.432-14/80 вып.1 приняты по серии 2.432-1 вып.1
4. Узлы крепления стеновых панелей серии 1.020-1 вып.5-2; 5-4; приняты по серии 1.020-1. вып. 10-2.
5. Заполнение швов см. детали на листе 18 серии 1.432-14/80 вып. 0.
6. Монтажную сварку элементов крепления производить электродами Э-42 по ГОСТ 9467-75.
7. Установка панелей и фризового камня в рабочее положение осуществляется по слою цементного раствора толщиной 20мм. После установки фризовых камней их следует связать между собой за монтажные петли вязальной проволокой. Место стыка заделать цементно-песчаным раствором. Лицевые поверхности фризового камня зажелезнить.

Привязан

Инв.№

Провер.	Левина		
Инж.	Саранча		
Рук.гр.	Пчельник		
ГИП	Левина		
Гл.конс.	Шапиро		
Н.контр.	Левина		
Нач.отд.	Красавин		

ТП 901-3-206.85 КЖ

Блок основных сооружений для станции обесфторивания воды производительностью 8 тыс. м3/сут.

Стадия	Лист	Листов
Р	47	

Схемы расположения стеновых панелей по оси „6", „7" Спецификации.

ЦНИИЭП инженерного оборудования г. Москва

Копировал Антипо

Формат А2

Альбом III

Типовой проект 901-3-206.85

Инв. № подл. | Подпись и дата | Взам. инв. №

Схема расположения лестничных маршей

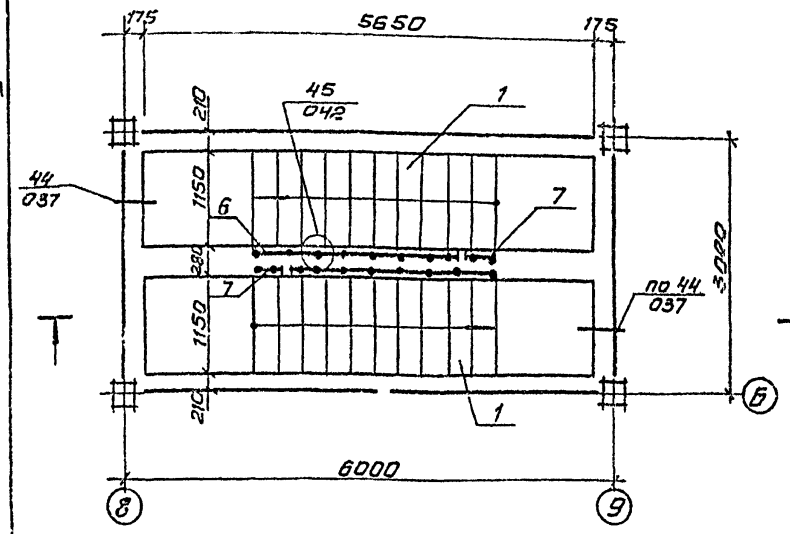

Схема расположения Верхней лестничной площадки.

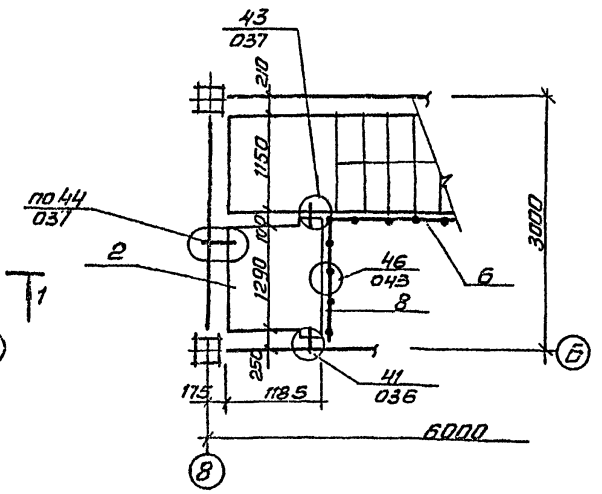

Схема расположения проступей на лестничных маршах.

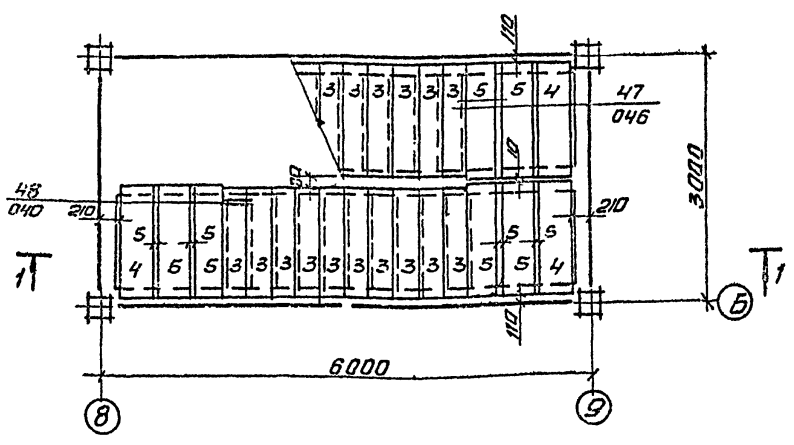

Разрез 1-1

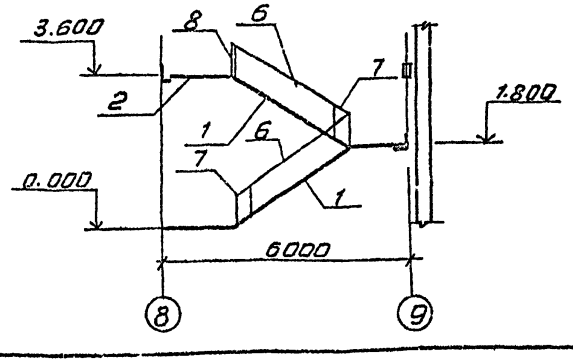

Схема расположения проступей на Верхней лестничной площадке на отм.3.600

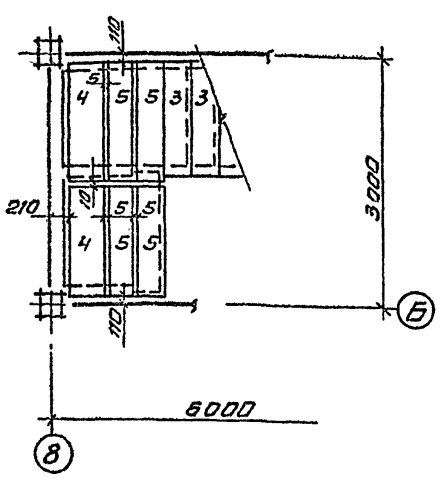

Спецификация лестничных маршей, площадок, проступей, ограждений и соединительных деталей.

Марка, поз.	Обозначение	Наименование	Кол.	Масса ед.кг	Примечание
		Лестничные марши			
1	1.020-1 7-1 3.000	ЛМ 57.14.13	2	234.0	
		Лестничные площадки			
2	1.020-1 7-1 4.0.0.0	ЛП 15.12	1	490.0	
		Проступи			
3	1.020-1 7.1 5.0.0.0	1ЛН 13.3	20	49.0	
4	1.020-1 7.1 5.0.0.0	2ЛН 14.5	5	66.0	
5	1.020-1 7.1 5.0.0.0	2ЛН 14.3	10	46.0	
		Ограждение лестниц			
6	1.020-1.8 1.03.0.0	ОЛ-36-3	2	55.05	
7	1.020-1.8 1.030.0	ОВ-2.3-2	2	2.65	
		Ограждение площадки			
8	1.020-1.8 1 04.0.0	ОВП-30Д-3	1	37.38	
		Соединительные детали узлов			
Узел 43	1.020-1. 10-1.09с	МС-27	1	1.55	
Узел 45	1.020-1.10.-1 090	МС-31	16	0.495	
Узел 46	1.020-1. 10 -1090	МС-32	3	0.113	

1. Данный лист см. совместно с листами
2. Монтажные узлы, замаркированные на данном листе, см. в серии 1.020-1 в вып. 10-1.
3. В узле 43; монтажную деталь МС-27 приварить к лестничной площадке до монтажа.
4. Накладные проступи укладываются по слою цементного раствора марки 100.

				ТП 901-3-206.85	КЖ
Провер.	Левина				
Инж.	Саранча		Блок основных сооружений для станции обесфторивания воды производительностью 8 тыс. м³/сутк	Стадия	Лист	Листов
Рук. гр.	Письман			Р	48	
ГИП	Левина					
Гл. конст.	Шапиро		Схемы расположения лестничных маршей, проступей и верхней лестничной площадки	ЦНИИЭП инженерного оборудования г. Москва		
Н. контр.	Левина					
Нач. отд.	Красавин					

Привязан

Инв. №

Типовой проект 901-3-206.85 Альбом II

Схема расположения монолитных участков и плит перекрытия на отм. 1.100

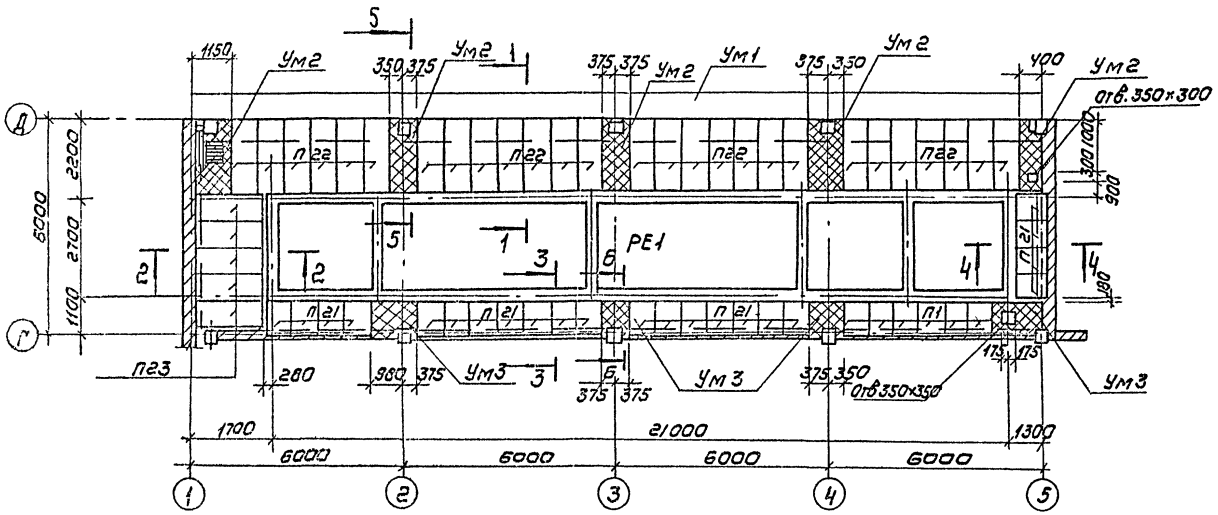

Спецификация сборных и монолитных ж.б. элементов к перекрытию на отм. 1.100

Марка поз.	Обозначение	Наименование	Кол.	Масса ед.т	Примечание
		Сборные ж.-б. элементы			
п 21	3.006-2 Вып. II-2	Плита П7g-5б	28	0.15	
п 22	3.006-2 Вып. II-2	Плита П15g-8б	27	0.41	
п 23	3.006-2 Вып. II-2	Плита П13g-11б	5	0.33	
		Монолитные ж-б элементы.			
БМ1	лист КЖ 51	Балка БМ1	1		
БМ2	лист КЖ 51	Балка БМ2	1		
БМ3	лист КЖ 51	Балка БМ3	1		
БМ4	лист КЖ 51	Балка БМ4	1		
Ум1	лист КЖ 50	Монолитный участок Ум1	2Ум.		
Ум2	лист КЖ 50	Монолитный участок Ум2	3.75м³		
Ум3	лист КЖ 50	Монолитный участок Ум3	3.23м³		
		Металлические элементы			
ст2	лист КМ-7	Стойка металлическая ст2	16		

Схема расположения ж.-б. монолитных балок.

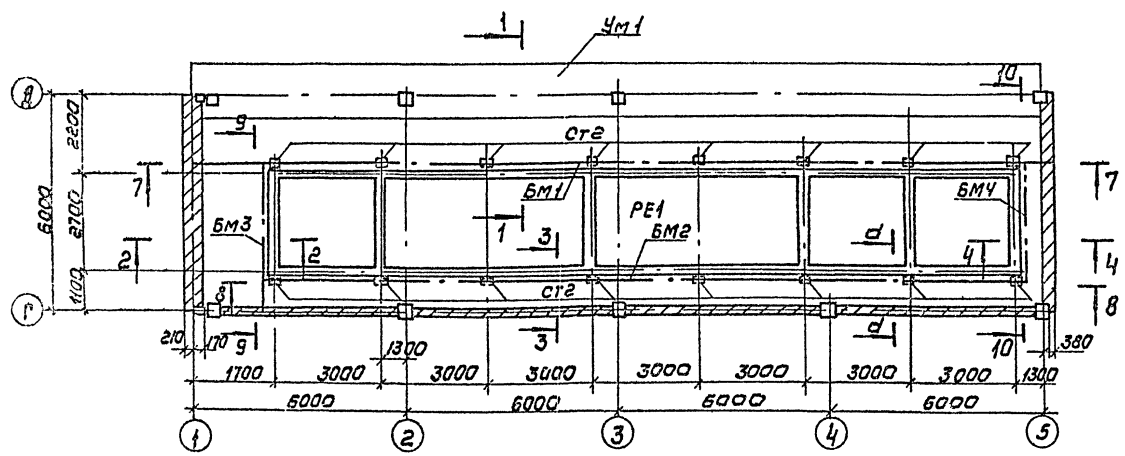

1. Разрезы 3-3÷6-6 см. на листе КЖ-50, разрезы 7-7÷9-9 лист КЖ-51.
2. Сечение d-d см. на листе КМ-7.

Разрез 1-1

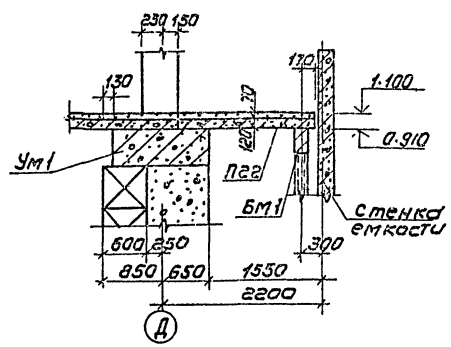

Разрез 2-2

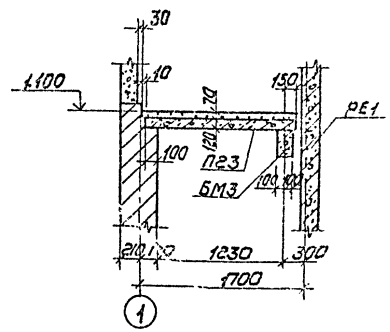

Привязан		Подгот.	Письман		ТП 901-3-206.85 КЖ		
		Инжен.	Саранча		Блок основных сооружений для станций обеспечивания воды производительностью 8 тыс м³/сут	Стадия	Лист	Листов
		Рук.гр.	Письман			Р	49	
		ГИП	Левина		Перекрытие на отм. 1.100 Разрезы 1-1; 2-2	ЦНИИЭП инженерного оборудования		
Инв. №		Гл.констр.	Шапиро					
		Н.контр.	Левина					
		Нач.отд.	Красавин					

Согласовано

Инв. № подл. | Подпись и дата | Взам. инв. №

Копировал: Корнилова

Монолитный участок Ум1

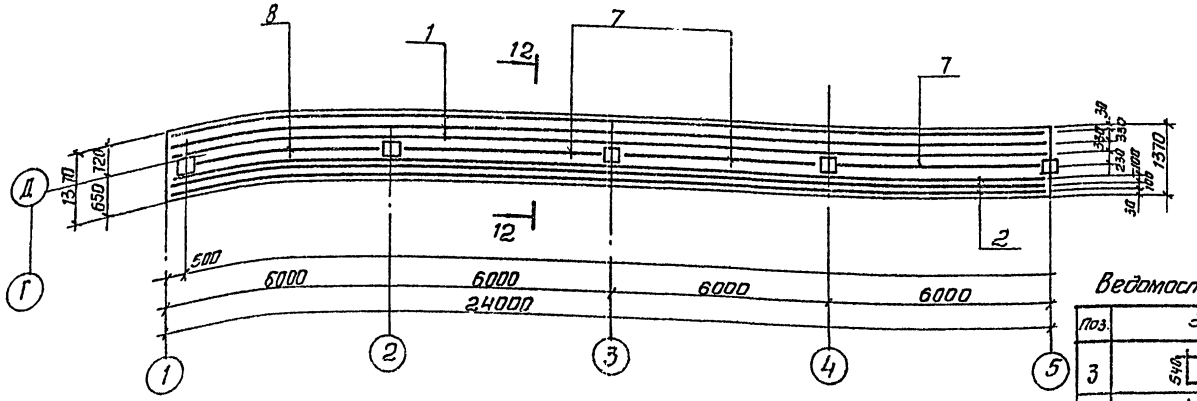

Ведомость деталей

Поз.	Эскиз
3	755, 680, 465, 5нф
4	1055, 980, 465, 5нф
5	295, 220, 465, 5нф
6	20, 465, 20

Разрез 12-12

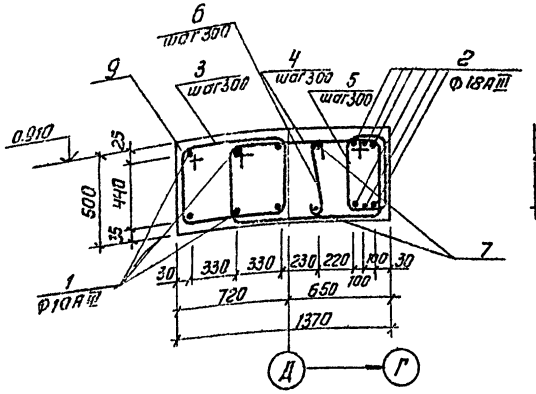

Разрез 5-5 (Ум2)

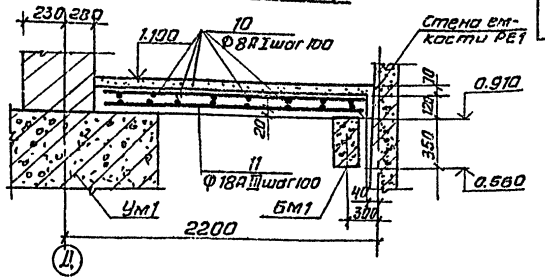

Разрез 3-3

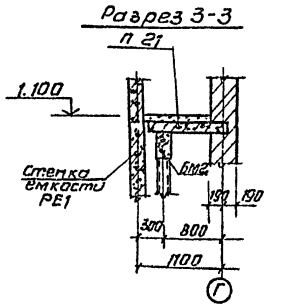

Разрез 4-4

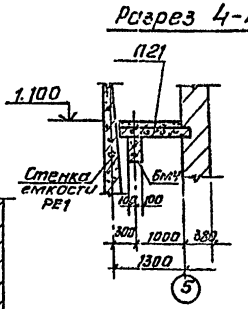

Разрез 6-6 (Ум3)

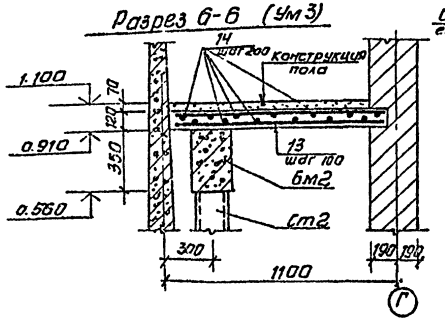

Спецификация монолитных участков Ум1÷Ум3

Формат	Зона	Поз.	Обозначение	Наименование	Кол.	Примечание
				Монолитный участок Ум1		
				Детали		
		1		Ф10AIII ГОСТ 5781-82 ℓ=24000	6	14,81 кг
		2		Ф18AIII ГОСТ 5781-82 ℓ=24000	6	47,95
		3		Ф8AI ГОСТ 5781-82; ℓ=2440	81	0,96
		4		Ф8AI ГОСТ 5781-82; ℓ=3040	81	1,2
		5		Ф8AI ГОСТ 5781-82; ℓ=1520	81	0,6
		6		Ф8AI ГОСТ 5781-82; ℓ=615	81	0,24
		7		Ф10AIII ГОСТ 5781-82; ℓ=5600	6	3,5
		8		Ф10AIII ГОСТ 5781-82; ℓ=5100	2	3,15
				Материалы		Объем (м³)
		9		Бетон М200		15,44
				Монолитный участок Ум2 (3,75 п.м)		
		10		Ф8AI ГОСТ 5781-82; ℓ общ 37,5 п.м		0,4 кг
		11		Ф18AIII ГОСТ 5781-82; ℓ=1840	41	3,8 кг
				Материалы		Общий объем (м³)
		12		Бетон М200		0,83
				Монолитный участок Ум3 (3,23 п.м)		
		13		Ф18AIII ГОСТ 5781-82 ℓ=780	29	2,06 кг
		14		Ф8AI ГОСТ 5781-82 ℓ общ = 16,15 п.м		0,4 кг
				Материалы		Общий объем (м³)
		15		Бетон М200		0,30

Ведомость расхода стали на элемент, кг

Марка элемента	Изделия арматурные								Общий расход
	Арматура класса								
	A-III ГОСТ 5781-82				A-I ГОСТ 5781-82				
	Ф10	Ф18		Итого	Ф6	Ф8		Итого	
Ум1	116,16	287,7		403,86		243,0		243,0	646,86
Ум2		155,8		155,8		16,65		16,65	172,45
Ум3		59,74		59,74		6,46		6,46	66,2

1. Расположение монолитных участков Ум2; Ум3 в плане см. лист КЖ-49.

Привязан			
Инв.№			

Пров.	Смыслова	
Ниж.	Саранча	
Рук.гр.	Письман	
ГИП	Левина	
Гл.конст	Шапиро	
Н.контр	Левина	
Нач.отд	Красавин	

ТП 901-3-206.85 КЖ

Блок основных сооружений для станции обесфторивания воды производительностью 8 тыс.м³/сут

Перекрытие на отм. 1.100 Армирование монолитных участков Ум1÷Ум3

Стадия	Лист	Листов
Р	50	

ЦНИИЭП инженерного оборудования г. Москва

Альбом II

Типовой проект 901-3-206.85

Инв.№ подл. | Подпись и дата | Взам.инв.№

Разрез 7-7 (Бм1)

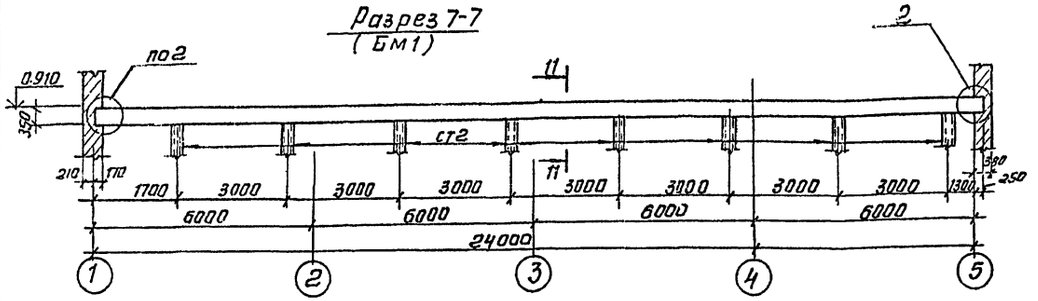

Разрез 9-9 (Бм3)

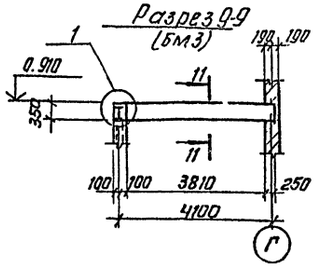

Разрез 8-8 (Бм2)

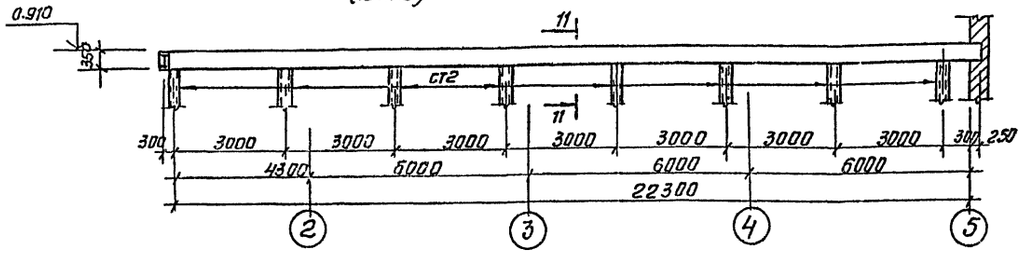

Разрез 10-10 (Бм4)

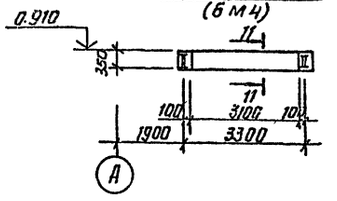

Сечение 11-11

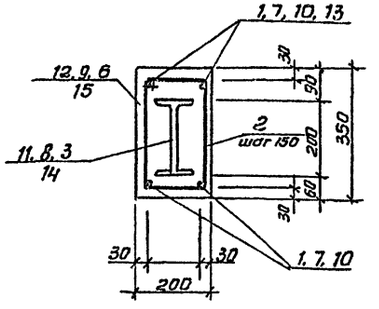

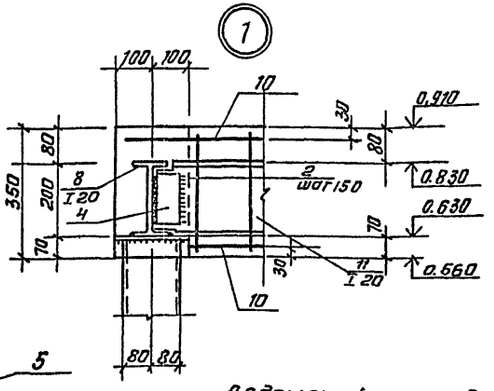

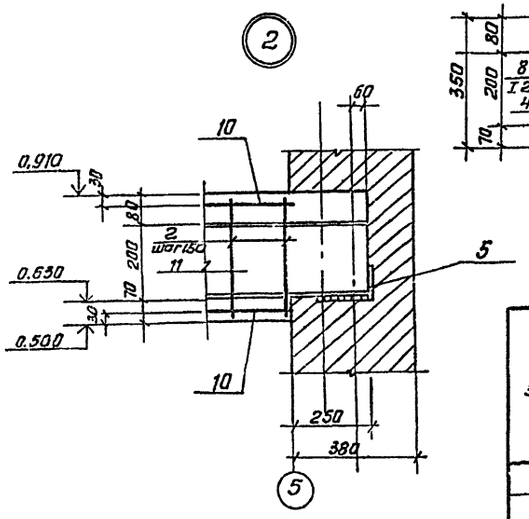

Спецификация монолитных ж-б балок Бм1÷Бм4

Формат	Зона	Поз.	Обозначение	Наименование	Кол.	Примечание
				Монолитная балка		
				Бм1		
		1		Ф10 AIII ГОСТ 5781-82 ℓ=18220	4	
		2		Ф6 AI ГОСТ 5781-82 ℓ=1130	122	
		3		Двутавр 20 ГОСТ 8239-72* Вст3пс2-1 ГОСТ 535-79		
				ℓ=18220	1	
		5		Уголок 6'-125×80×8 ГОСТ 8510-72* Вст3пс2-1 ГОСТ 535-79 ℓ=400	2	
		6		Материалы Бетон М 200		1.3 м3
				Монолитная балка		
				Бм2		
		7		Ф10 AIII ГОСТ 5781-82 ℓ=16250	4	
		2		Ф6 AI ГОСТ 5781-82 ℓ=1130	104	
		8		Двутавр 20 ГОСТ 8239-72* Вст3пс2-1 ГОСТ 535-79		
				ℓ=16250	1	
		4		Уголок 6'-70×70×6 ГОСТ 8509-72* Вст3пс2-1 ГОСТ 535-79 ℓ=150	1	
		5		Уголок 6'-125×80×8 ГОСТ 8510-72* Вст3пс2-1 ГОСТ 535-79 ℓ=400	1	
		9		Материалы Бетон М 200		
				Монолитная балка		
				Бм3		
		10		Ф10 AI ГОСТ 5781-82 ℓ=4160	4	
		2		Ф6 AI ГОСТ 5781-82 ℓ=1130	29	
		11		Двутавр 30 ГОСТ 8239-72* Вст3пс2-1 ГОСТ 535-79		
				ℓ=4160	1	
		4		Уголок 6'-70×70×6 ГОСТ 8509-72* Вст3пс3-1 ГОСТ 535-79 ℓ=150	1	
		5		Уголок 6'-125×80×8 ГОСТ 8510-72* Вст3пс2-1 ГОСТ 535-79 ℓ=400	1	
		12		Материалы Бетон М 200		0.3 м3
				Монолитная балка		
				Бм4		
		13		Ф10 AI ГОСТ 5781-82 ℓ=3100	4	
		2		Ф6 AI ГОСТ 5781-82 ℓ=1130	22	
		14		Двутавр 20 ГОСТ 8239-72* Вст3пс2-1 ГОСТ 535-79 ℓ=3300	1	
		4		Уголок 6'-70×70×6 ГОСТ 8509-72* Вст3пс2-1 ГОСТ 535-79 ℓ=150	2	
		15		Материалы Бетон М 200		0.22 м3

Ведомость расхода стали на элемент, кг

Марка элемента	Изделия арматурные							Изделия закладные							Общий расход
	Арматура класса						Всего	Прокат марки						Всего	
	A-III ГОСТ 5781-82			A-I ГОСТ 5781-82				ГОСТ 8509-72 8510-72			ГОСТ 8239-72*				
	Ф10		Итого	Ф6		Итого		L90×6	L125×80×8	Итого	I20		Итого		
Бм1	45.00		45.00	30.60		30.60	75.6	–	10.0	10.0	382.6		382.6	392.6	468.7
Бм2	40.0		40.0	26.0		26.0	66.0	0.96	5.0	5.96	341.8		341.8	347.8	413.8
Бм3	10.5		10.5	7.3		7.3	17.8	0.96	5.0	5.96	78.2		78.2	84.2	102.0
Бм4	7.7		7.7	5.5		5.5	13.2	1.92	–	1.92	69.3		69.3	71.2	84.4

Привязан

Инв.№

ТП 901-3-206.85 КЖ

Провер.	Смыслова		
Нач.гр.	Саранча		
Рук.гр.	Письман		
ГИП	Левина		
Гл.конс.	Шапиро		
Н.контр.	Левина		
Нач.отд.	Красавин		

Блок основных сооружений для станции обесфторивания воды производительностью 8 тыс.м³/сут.

Стадия	Лист	Листов
Р	51	

Перекрытие на отм. 1.100 Балки Бм1÷Бм4. Разрезы 7-7÷11-11. Узлы 1,2

ЦНИИЭП инженерного оборудования г. Москва

Копировал Формат А3

Альбом II

Типовой проект 901-3-206.85

Схема расположения перекрытия на отм. 3.600

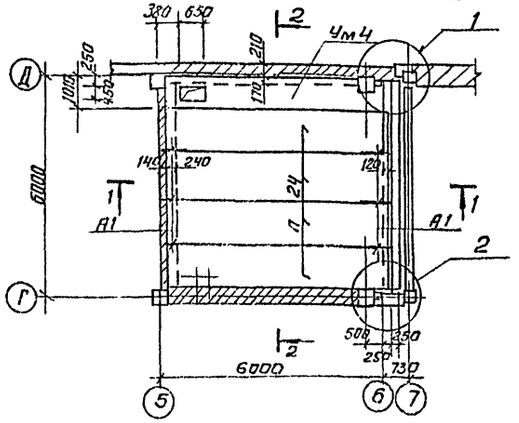

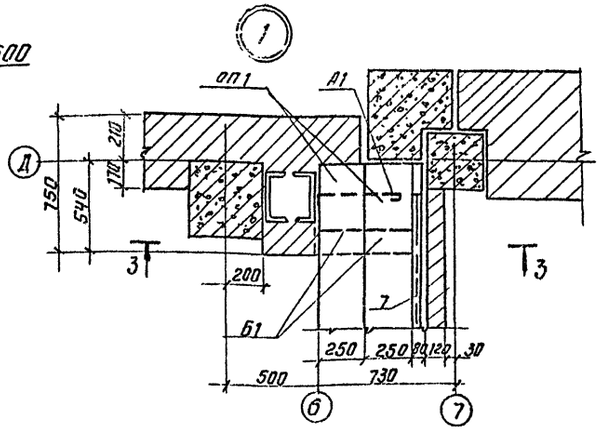

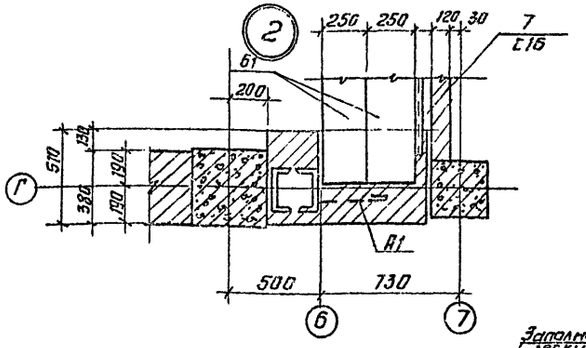

Разрез 1-1

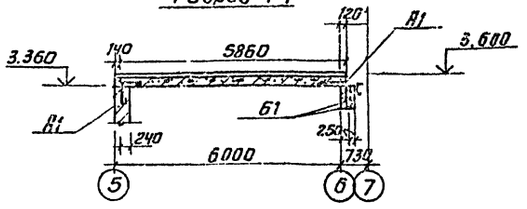

Разрез 2-2

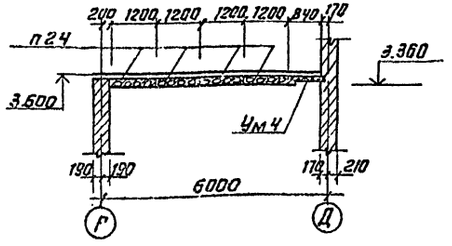

Разрез 3-3

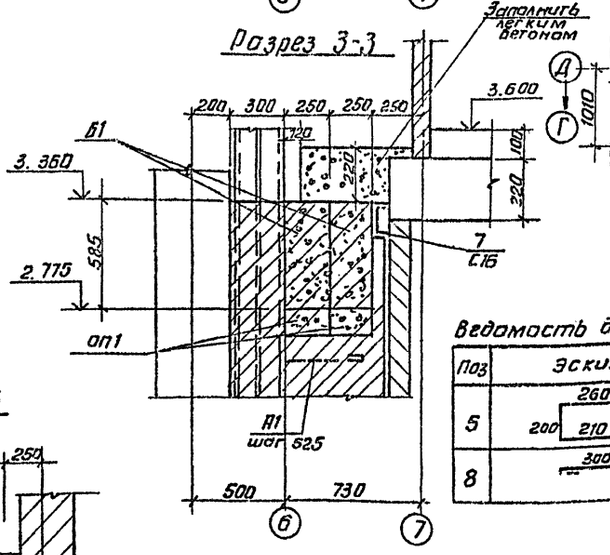

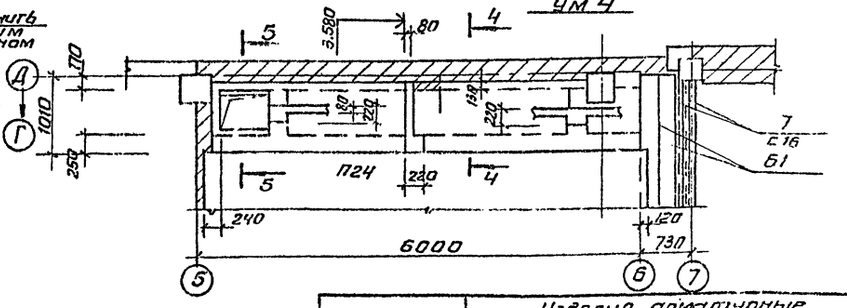

4-4

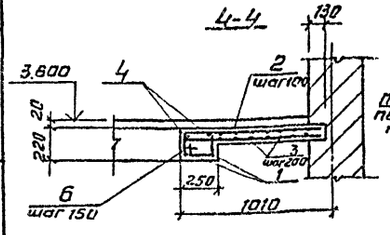

5-5

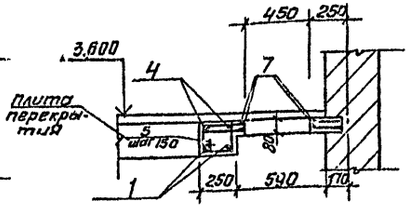

Защитный слой бетона в монолитном участке -20мм

Ведомость деталей

Поз	Эскиз
5	260; 200; 210; 250
8	300; 300

Спецификация к схеме расположения перекрытия на отм. 3.600

Марка	Обозначение	Наименование	Кол.	Масса ед. кг	Примечание
		сборные ж.б. конструкции			
Б1	ГОСТ 24893.0-81	Балка обвязочная БОП25-2т	2	2.2т	
П24	1.141-1 Вып. 59	Плита ПК60.12-8А IV т	4	2.1	
оп1	1.869.1-1	Подушка опорная ОП25-4	4	33	
7		Швеллер С16 ГОСТ 8240-72" / ВСТ3кп2 ГОСТ 535-79 ℓ=5600	1	79.5	
		Монолитный участок			
Ум4	КЖ 52	Ум4	1		
		Материалы бетон М200	0.73	м3	
А1		Ф8АI ГОСТ 5781-82 ℓ=700	12	0.28	

Спецификация к монолитному участку Ум4

Формат	Зона	Поз.	Обозначение	Наименование	Кол.	Примечание
				Участок монолитный Ум4		
				Детали		
		1		Ф18АIII ГОСТ 5781-82; 5600	2	11.2кг
		2		Ф10АIII ГОСТ 5781-82; ℓ=970	92	0.6
		3		Ф8АI ГОСТ 5781-82; ℓобщ=66.6		0.22
		4		Ф12АIII ГОСТ 5781-82; ℓ=5600	2	5.0
		5		Ф12АIII ГОСТ 5781-82; ℓ=970	8	0.9
		6		Ф8АI ГОСТ 5781-82; ℓ=1010	80	0.4
		7		Ф12АIII ГОСТ 5781-82; ℓ=1260	4	12
				Материалы: бетон М200	4.5	м3

Марка элемента	Изделия арматурные								
	Арматура класса								Всего
	А-I				А-III				
	ГОСТ 5781-82				ГОСТ 5781-82				
	Ф8			Итого	Ф10	Ф12	Ф18	Итого	
Ум4	45.9			45.9	55.2	22	22.4	99.6	145.5

ТП 901-3-206.85 КЖ

Провер.	Левина		
Инжен.	Саранча		
Гип	Левина		
Гл.конст.	Шапиро		
Н.контр.	Левина		
Нач.отд.	Красавн.		

Блок основных сооружений для станции обесфторивания воды производительностью 8 тыс м³/сут.

Схема расположения перекрытия на отм. 3.600 в осях „5÷7"; „Д-Г"

Стадия	Лист	Листов
Р	52	

ЦНИИЭП инженерного оборудования г. Москва

Привязан

Инв. №

Копировал Антипова

Формат А3

20388-02

Альбом III

Типовой проект 901-3-206.85

ГО "Киевгаз" СТД ВГ Гриль Утилизация

Инв. № подл. | Подпись и дата | Взам. инв. №

Схема расположения монолитных участков и плит перекрытия на отм. 3.600

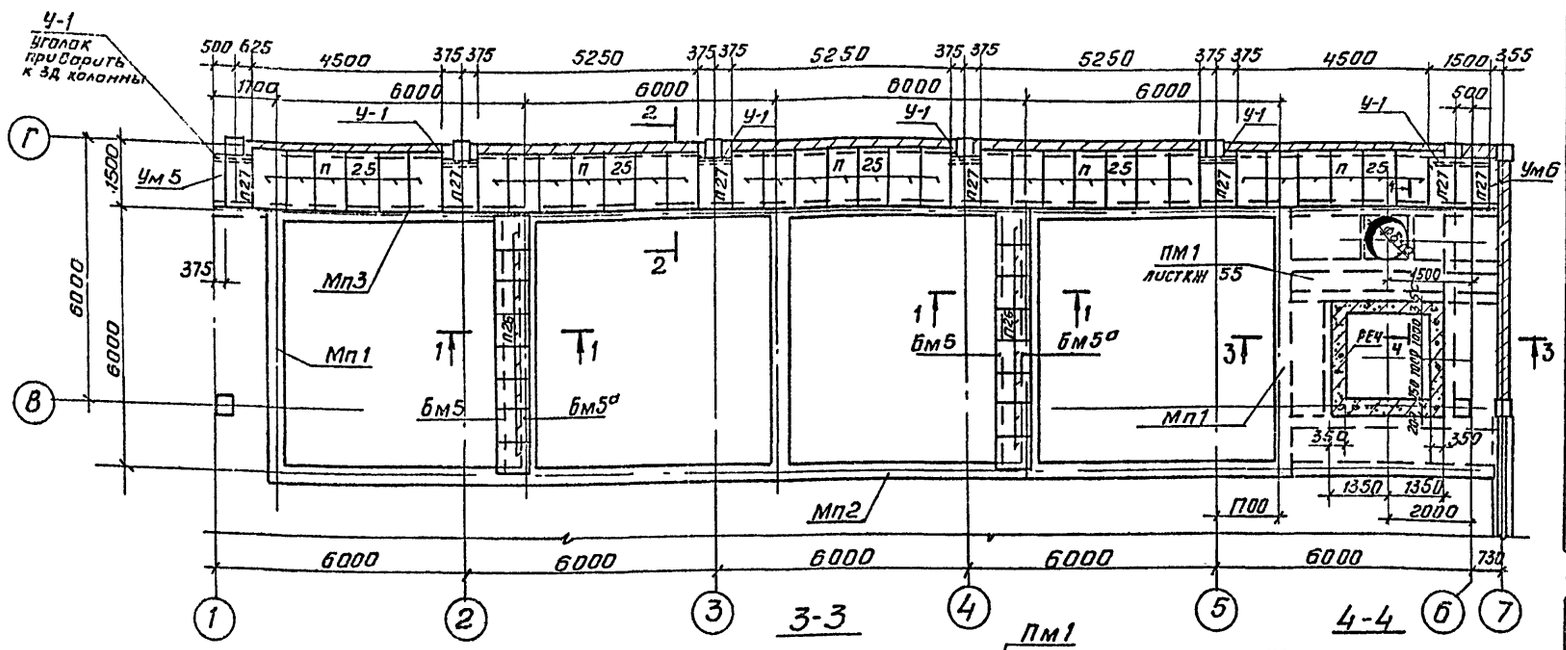

Разрез 1-1

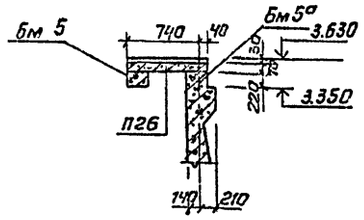

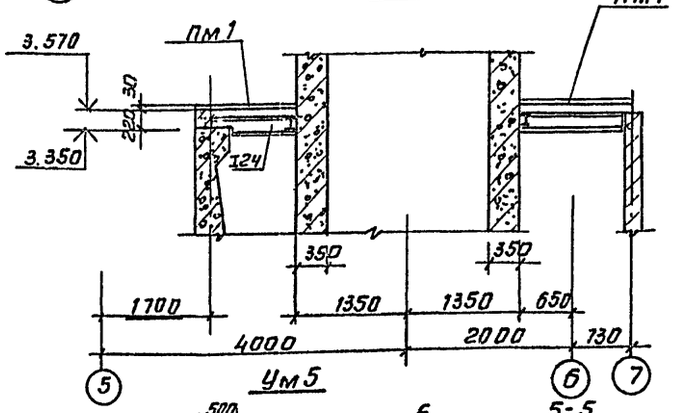

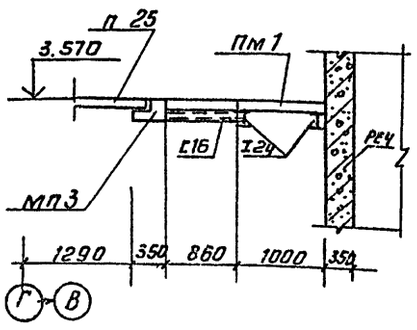

Разрез 2-2

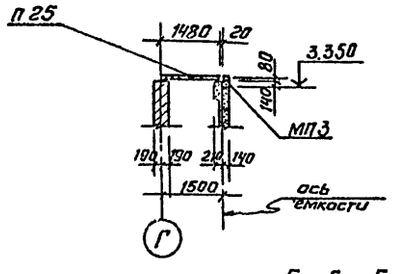

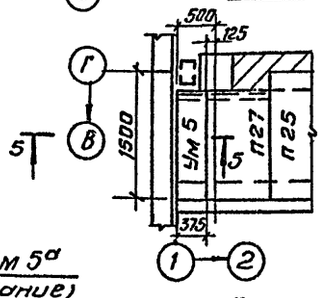

5-5

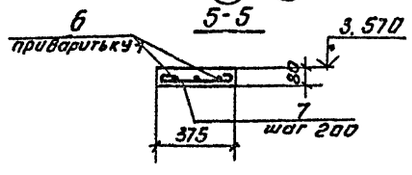

Бм5, Бм5а (армирование)

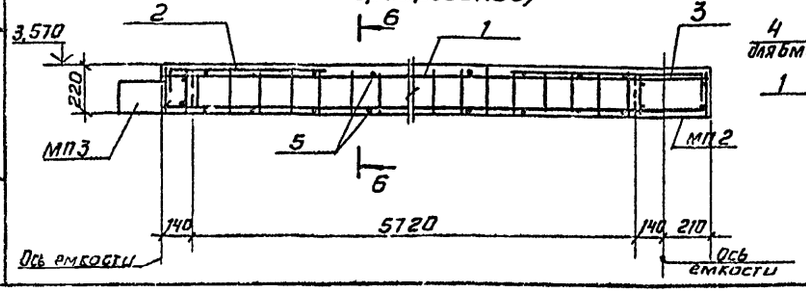

6-6

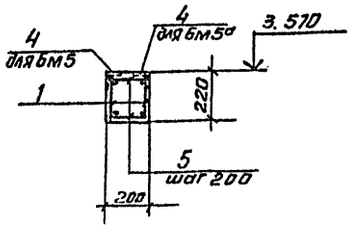

Ведомость деталей

Поз.	Эскиз
7	350

Спецификация к схеме расположения монолитных участков и плит перекрытия на отм. 3.000.

Марка, поз.	Обозначение	Наименование	Кол.	Масса ед., кг	Примечание
		Сборные плиты перекрытия			
П25	3.006-2 Вып. II-2	Плита П10д-5	34	190	
П26	3.006-2 Вып. II-2	П5д-8	16	100	
П27	3.006-2 Вып. II-2	П7д-5	7	150	
		Монолитные конструкции			
Мп1	лист КЖ-54	Монолитный пояс Мп1	2		
Мп2	лист КЖ-54	Мп2	1		
Мп3	лист КЖ-54	Мп3	1		
Пм1	лист КЖ-55	Монолитная плита Пм1	1		
Бм5		Монолитная балка Бм5	2		
Бм5а		Бм5а	2		
Ум5		Монолитный участок Ум5	1		
Ум6	лист КЖ-55	Ум6	1		
		Детали			
У-1		Уголок 6-100К ГОСТ 8509-72 ℓ=1905; 8Ст3кп2-4 ГОСТ 535-79	–	12.2	

Спецификация к монолитным участкам Ум5; Ум6 и балкам Бм5; Бм5а

Формат	Зона	Поз.	Обозначение	Наименование	Кол.	Примечание
				Бм5; Бм5а		
				Сварочные единицы		
		1	ТП 901 КЖН Кр 5	Каркас Кр 14	2	
		2	ТП 901 КЖН Кр 6	Кр 15	1	
		3	ТП 901 КЖН Кр 7	Кр 16	1	
		4		Изделие закладное МН4-23	6	
				Детали		
		5		Ф8 AI ГОСТ 5781-82 ℓ=170	58	0.07 кг
				Материалы		
				Бетон марки 200	0.25 м³	
				Ум5		
				Детали		
		6		Ф10 AIII ГОСТ 5781-82 ℓ=1270	3	0.8 кг
		7		Ф6 AI ГОСТ 5781-82 ℓ=440	7	0.1 кг
				Материалы		
				Бетон марки 200	0.04 м³	

Ведомость расхода стали на элемент, кг.

Марка элемента	Изделия арматурные					Изделия закладные					Всего
	Арматура класса					Арматура класса		Прокат марки			
	AI		A-III			A-III		Вст3 кп2			
	ГОСТ 5781-82					ГОСТ 5781-82		ГОСТ 8509-72			
	Ф6	Ф8	Ф10	Ф16		Ф10		L90×8			
Ум5	0.7		2.4								3.1
Бм5		9.4	7.4	19.6		8.4		13.2			58.0
Бм5а		9.4	7.4	19.6		8.4		13.2			58.0

Привязан

Инв. №

Провер.	Левина		ТП 901-3-206.85 КЖ
Инж.	Саранча		
Вед. инж.	Смыслова		Блок основных сооружений для станции обезжелезивания воды производительностью 8 тыс. м³/сут
Рук. гр.	Письмин		
ГИП	Левина		
Гл. конст.	Шапиро		
Н. контр.	Левина		Схема расположения монолитных участков и плит перекрытия на отм. 3.600 в осях Б-Г, 1-6
Нач. отд.	Красавин		

Стадия	Лист	Листов
Р	53	

ЦНИИЭП инженерного оборудования г. Москва

Схема армирования монолитных ж-б. поясов Мп1÷Мп3

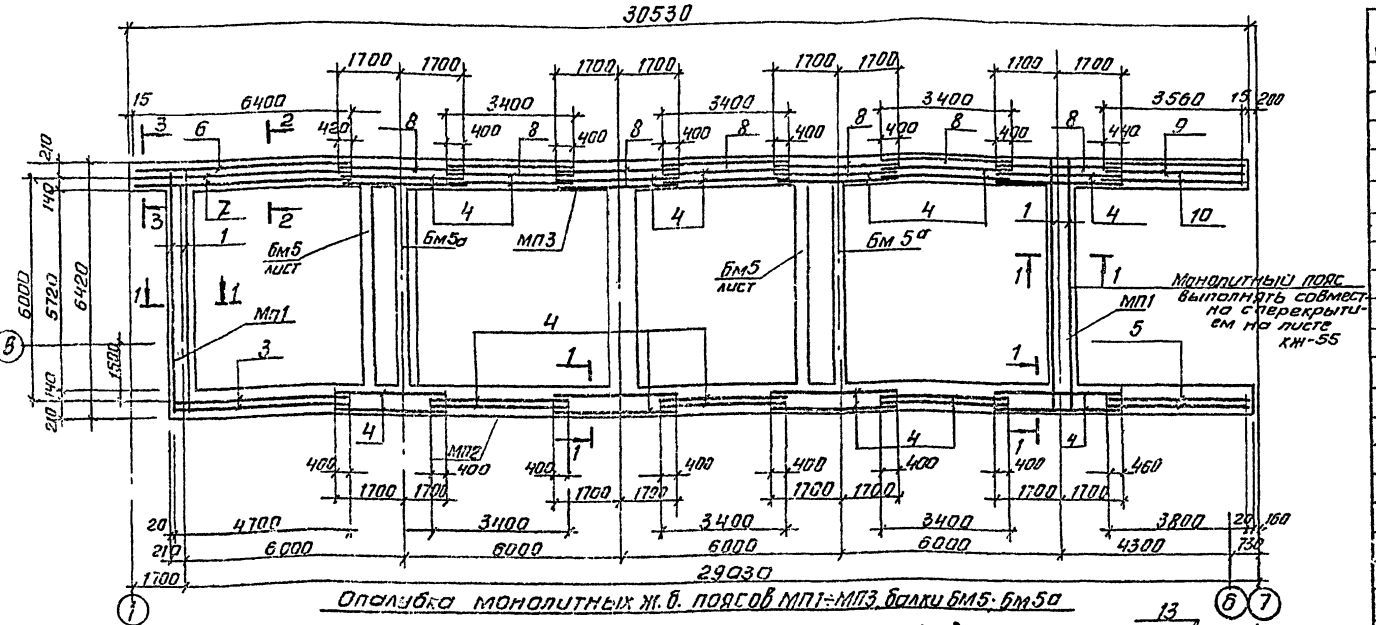

Опалубка монолитных ж.б. поясов Мп1÷Мп3, балки Бм5; Бм5а

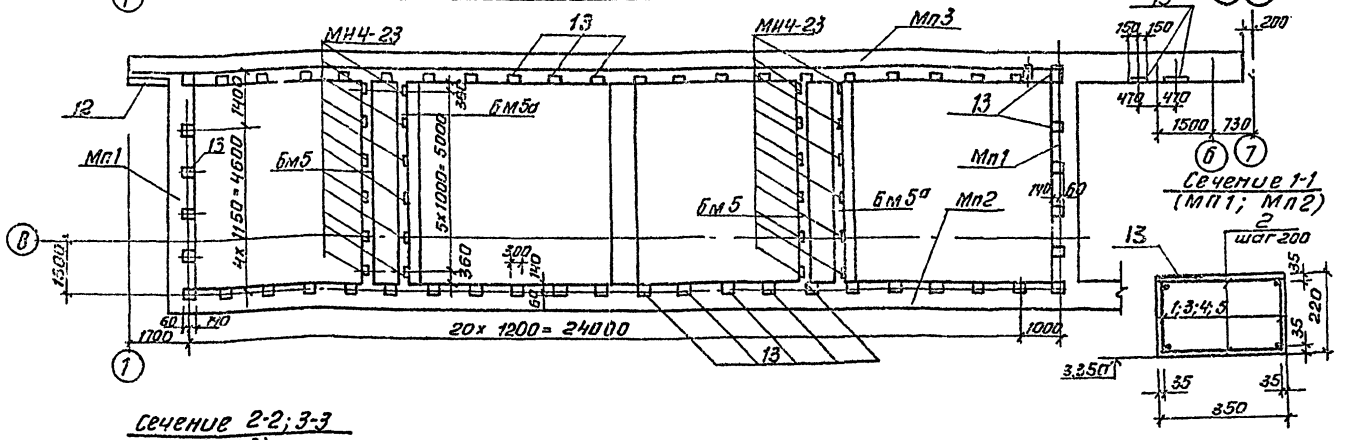

Сечение 1-1 (Мп1; Мп2)

Сечение 2-2; 3-3 (Мп3)

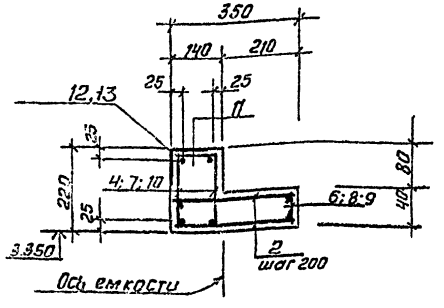

Спецификация к монолитным ж.б. поясам Мп1, Мп2

Формат	Зона	Поз.	Обозначение	Наименование	Кол.	Примечание
				Монолитные пояса		
				Мп1		
				Сборочные единицы		
		1	т КЖИ Кр1	Каркас Кр1	2	10.1
				Детали		
		2		ФбАI ГОСТ 5781-82; ℓ=330	30	0.07
		13	3.400-6/76	изделие закладное Мн1-29	6	4.5
				Материалы Бетон М200	0,5	м³
				Мп2		
				Сборочные единицы		
		3	КЖИ Кр1	Каркас Кр2	2	3.7
		4	КЖИ Кр1	Каркас Кр3	14	5.6
		5	КЖИ Кр1	Каркас Кр4	2	6.1
				Детали		
		2		ФбАI ГОСТ 5781-82; ℓ=330	292	0.07
		13	3.400-6/76	изделие закладное Мн1-29	20	4.5
				Материалы Бетон М200		1.9м³
				Мп3		
				Сборочные единицы		
		4	КЖИ Кр1	Каркас Кр3	14	5.6
		6	КЖИ Кр1	Каркас Кр5	1	9.7
		7	КЖИ Кр1	Каркас Кр6	2	14.3
		8	КЖИ Кр1	Каркас Кр7	7	5.1
		9	КЖИ Кр1	Каркас Кр8	1	5.4
		10	КЖИ Кр1	Каркас Кр9	2	8.0
				Детали		
		11		ФбАI ГОСТ 5781-82; ℓ=120	154	0.02
		2		ФбАI ГОСТ 5781-82; ℓ=330	308	0.07
		12	3.400-6/76	Изделие закладное Мн4-29	1.5м	6.6
		13	3.400-6/76	Изделие закладное Мн1-29	2	4.5
				Материалы Бетон М200		1.7м³

Ведомость расхода стали на элемент, кг

Марка элемента	Изделия арматурные								
	Арматура класса								Всего
	А-I				А-III				
	ГОСТ 5781-82				ГОСТ 5781-82				
	Ф6	Ф8		Итого	Ф10	Ф14	Ф16	Итого	
Мп1	4.4			4.4	7.8			7.8	12.2
Мп2	46.8			46.8	77.4			77.4	124.2
Мп3	62.2			62.2	133.0			133.0	195.0

Ведомость деталей

Поз.	Эскиз
15	160 230 240 160

ПРИВЯЗАН

ИНВ.№

Провер.	Левина	
Инжен.	Саранча	
Рук.гр.	Письман	
ГИП	Левина	
Гл.конст.	Шапиро	
Н.контр.	Левина	
Нач.отд.	Красавин	

ТП 901-3-206.85 КЖС

Блок основных сооружений для станции обесфторивания воды производительностью 8 тыс. м³/сут.

Стадия	Лист	Листов
Р	54	

Монолитные ж.б. пояса Мп1÷Мп3. Опалубочный чертеж. Армирование

ЦНИИЭП инженерного оборудования г. Москва

Копировал Антипова

Формат А2

Альбом II

Типовой проект 901-3-206.85

Монолитная плита Пм1 и Ум6 на отм. 3.600 в осях „Г-В; 5-7"

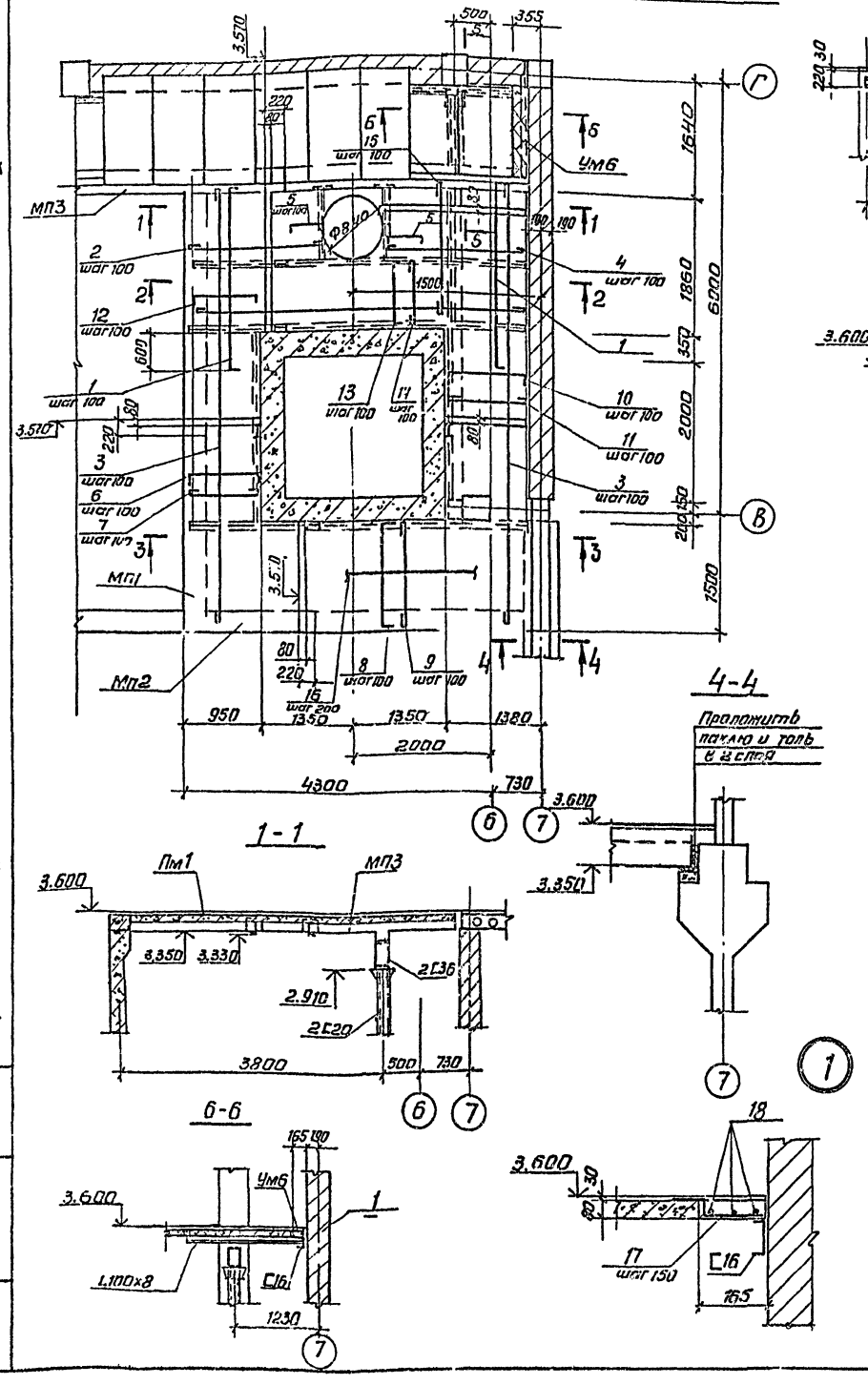

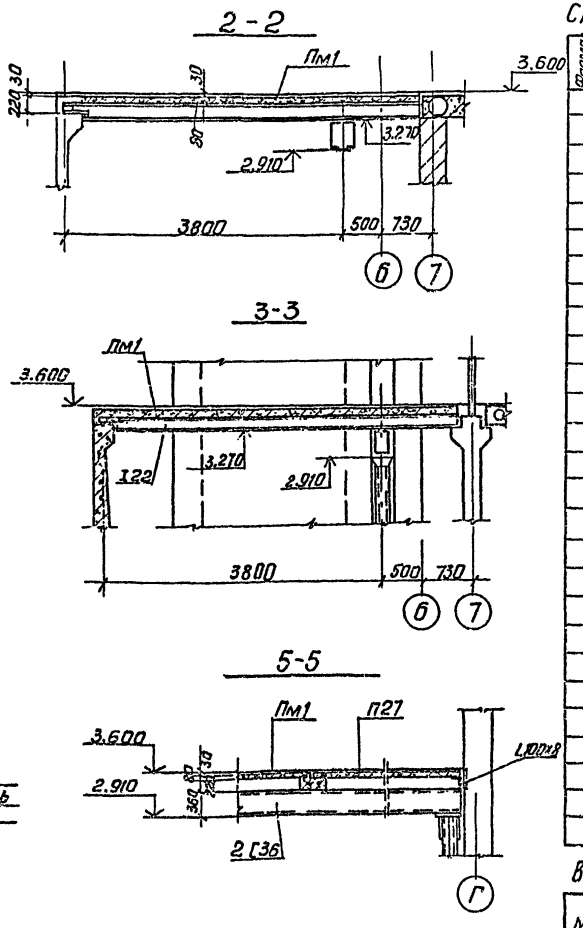

Ведомость деталей

Поз.	Эскиз
1; 5; 6; 8; 10; 12; 13	70 — 70
2; 3; 4; 7; 9; 11; 14; 15	
17	100 80 150

Спецификация к монолитной плите Пм1 и Ум6

Формат	Зона	Поз.	Обозначение	Наименование	Кол.	Примеч.
				Пм1		
				Детали		
		1		Ф10 А III ГОСТ 5781-82 ℓ=2400	22	1,5 кг
		2		Ф8 А I ГОСТ 5781-82 ℓ=2470	10	1,0 кг
		3		Ф8 А I ГОСТ 5781-82 ℓ=5970	10	2,4 кг
		4		Ф8 А I ГОСТ 5781-82 ℓ=1720	10	0,7 кг
		5		Ф10 А III ГОСТ 5781-82 ℓ=740	20	0,45 кг
		6		Ф10 А III ГОСТ 5781-82 ℓ=1070	26	0,7 кг
		7		Ф8 А I ГОСТ 5781-82 ℓ=1050	26	0,4 кг
		8		Ф10 А III ГОСТ 5781-82 ℓ=1400	51	0,86 кг
		9		Ф8 А I ГОСТ 5781-82 ℓ=1380	51	0,55 кг
		10		Ф10 А III ГОСТ 5781-82 ℓ=1300	26	0,8 кг
		11		Ф8 А I ГОСТ 5781-82 ℓ=1280	26	0,5 кг
		12		Ф10 А III ГОСТ 5781-82 ℓ=1200	8	0,7 кг
		13		Ф10 А III ГОСТ 5781-82 ℓ=900	39	0,55 кг
		14		Ф8 А I ГОСТ 5781-82 ℓ=880	39	0,3 кг
		15		Ф8 А I ГОСТ 5781-82 ℓ=1750	10	0,7 кг
		16		Ф6 А I ГОСТ 5781-82 ℓ общ.	35,5 м	0,222 кг
				Материалы		
				Бетон марки 200	1,7	м³
				Ум6		
				Детали		
		17		Ф10 А III ГОСТ 5781-82 ℓ=330	9	0,2 кг
		18		Ф6 А I ГОСТ 5781-82 ℓ=1250	3	0,5 кг
				Материалы		
				Бетон марки 200	0,02	м³

Ведомость расхода стали на элемент, кг.

Марка элемента	Изделия арматурные									Общий расход
	Арматура класса									
	А-I				А-III					
	ГОСТ 5781-82									
	Ф6	Ф8		Итого	Ф10				Итого	
Пм1	8.0	111,2		119.2	152.2				152.2	271,4
Ум6	1.5			1,5	1.8				1.8	3,3

ТП 901-3-206.85 КЖ				
Привязан	Провер.	Левина	Блок основных сооружений для станции обесфторивания воды производительностью 8 тыс. м³/сутки	Стадия Р; Лист 55; Листов
	Вед. инж.	Смыслова		
	Гип	Левина		
	Гл. конст.	Шапиро	Монолитная плита Пм1 и Ум6	ЦНИИЭП инженерного оборудования
Инв. №	Н. контр.	Левина		
	Нач. отд.	Красавин		

Копировал Антипова

Формат А2

Типовой проект 901-3-206.85 Альбом II

Схема расположения приточной венткамеры

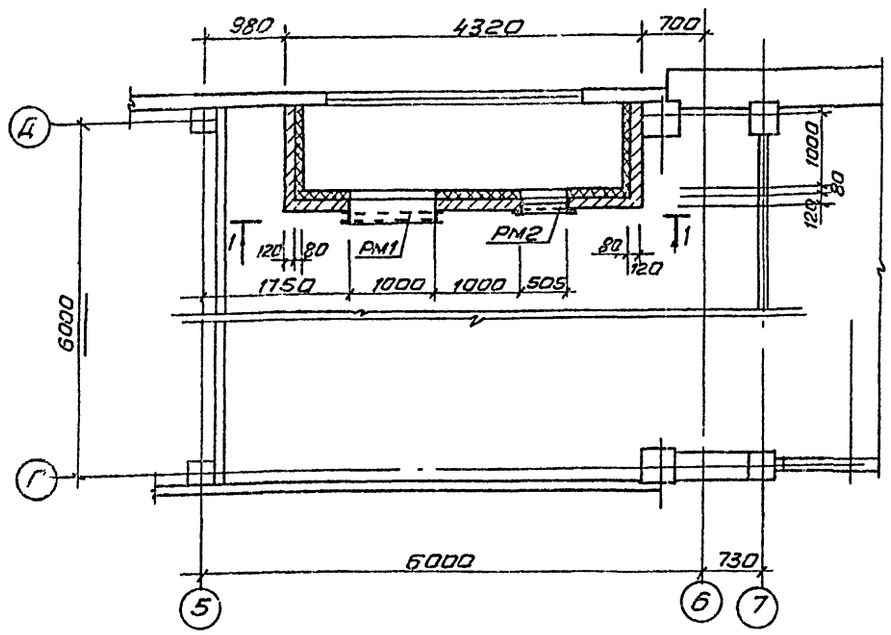

Схема расположения анкеров в перекрытии помещений камер трансформаторов и РУ

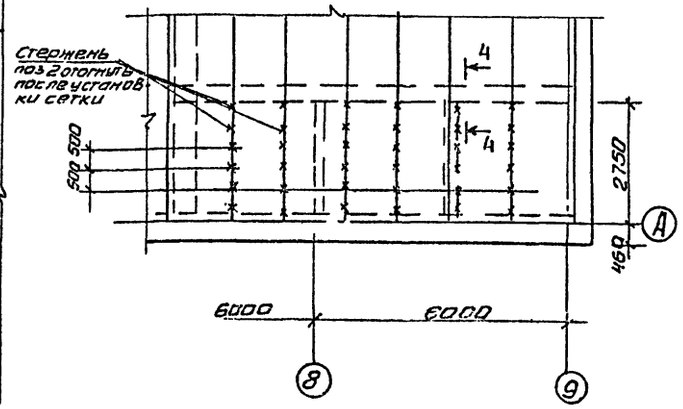

Спецификация к схеме расположения приточной венткамеры.

Марка	Обозначение	Наименование	Кол.	Примечание
		Изделие закладное		
РМ1	ТП КЖИ. РМ1	РМ1	1	
РМ2	ТП КЖИ. РМ2	РМ2	1	
		Изделие соединительное		
1		ФБАI ГОСТ 5781-82 ℓ=280	47	0,05 кг
2		ФБАI ГОСТ 5781-82 ℓ=500	36	1,1 кг
	ГОСТ 5336-80	Сетка 50-3.0	18 м²	6,8 кг
ПР1	1.138-10 Вып.1	Перемычки 1ПР28.18.2522у	2	250
П1	3.006-2 Вып. II-2	Плиты П8д-8	2	210

Выбросная шахта в кровле

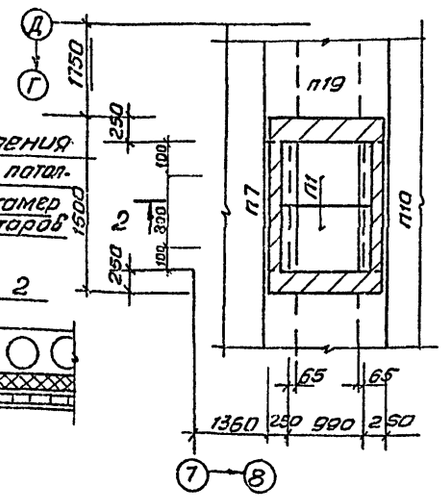

2-2

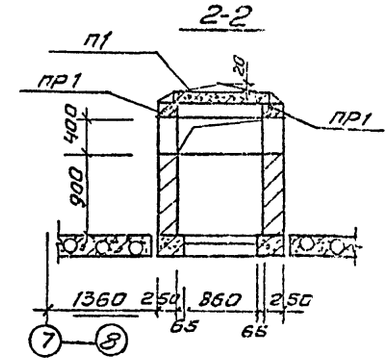

По полу венткамеры на отм. 3,600 уложить утеплитель - пенобетон $\gamma = 300\ кг/м^3$ $h = 60$ мм.

1-1

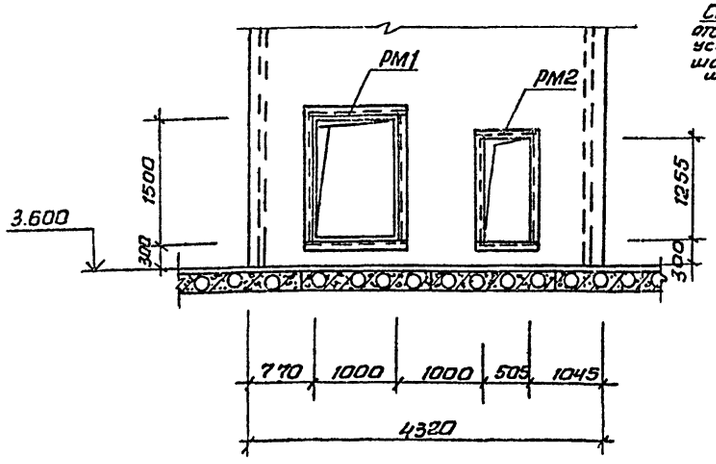

Деталь крепления утеплителя к стене приточной камеры

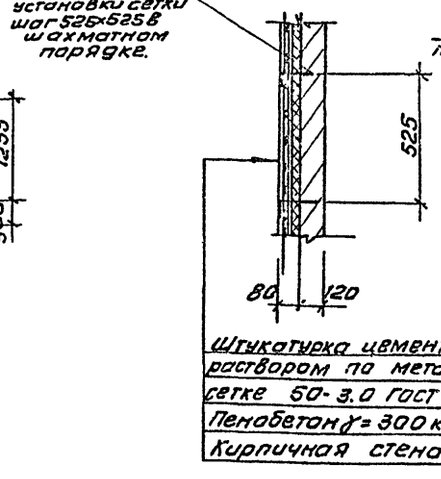

Деталь крепления утеплителя к потолку помещения камер трансформаторов и РУ

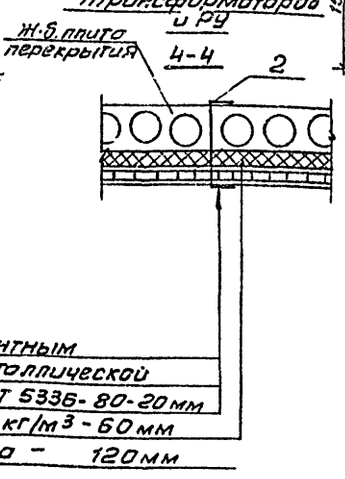

				ТП 901-3-206.85		КЖ
Привязан						
			Провер.	Левина	Блок основных сооружений для станции обесфторивания воды производительностью 8 тыс. м³/сут.	Стадия: Р; Лист: 56; Листов:
			Инжен.	Саранча		
			ГИП	Левина		
			Гл. конст.	Шапиро	Венткамера. Выбросная шахта в кровле.	ЦНИИЭП инженерного оборудования г. Москва
Инв. №			Н. контр.	Левина		
			Нач. отд.	Красавин		

Копировал Антипова

Формат А2

Альбом III

Типовой проект 901-3-206.85

Лист	Наименование	Примечание
1	Общие данные. Техническая спецификация металла.	
2	Техническая спецификация металла на типовые конструкции.	
3	Выборка стали по видам профилей.	
4	Схема расположения металлических площадок на отм. 1.800; 3.530. Разрезы 1-1 ÷ 5-5	
5	Схема расположения площадок на отм. 3.600. Узлы 10,11.	
6	Схема расположения площадок на отм.-0.500; -1.200; 3.600.	
7	Узлы 1 ÷ 9.	
8	Схема расположения подкрановых путей и монорельсов.	
9	Схема расположения подкрановых путей и монорельсов. Узлы 1 ÷ 6.	
10	Схема расположения ограждений.	
11	Схема расположения элементов ограждения контактного осветлителя.	
12	Схема расположения балок на отм. 3.600 в осях „Г"-„В", „5"-„7".	
13	Схема расположения площадок на отм. -1.200 в осях "1-4", "А"	
14	Схема расположения пожарной лестницы.	

ВЕДОМОСТЬ СПЕЦИФИКАЦИЙ

Лист	Наименование	Примечание
6	Спецификация элементов лестниц	
11	Спецификация элементов ограждения контактного осветлителя.	
13	Спецификация элементов к схеме расположения площадок	

ВЕДОМОСТЬ ССЫЛОЧНЫХ И ПРИЛАГАЕМЫХ ДОКУМЕНТОВ.

Обозначение	Наименование	Примечание
	Ссылочные документы	
1.459-2. вып.1;	Стальные лестницы, переходные	
вып.2; вып.4.	площадки и ограждения.	
1.426-1 вып.3	Стальные балки путей подвесного транспорта.	

Типовой проект разработан в соответствии с действующими нормами и правилами и предусматривает мероприятия в строительной части, обеспечивающие взрывную, взрывопожарную и пожарную безопасность при эксплуатации зданий.

Главный инженер проекта /Левина/.

Вид профиля и ГОСТ, ТУ	Марка металла и ГОСТ	Обозначение и размер профиля мм	№ п/п	Код: Марки металла	Код: Вида профиля	Код: Размер профиля	Количество шт	Длина мм	Масса металла по элементам конструкций: Подкрановые пути	Рабочие площадки	Перекрытие на отм. 3.600	Общая масса, т	Масса потребности в металле по кварталам (заполняется изготовителем), т. I	II	III	IV	Заполняется ВЦ
									Код элемента конструкции								
1	2	3	4	5	6	7	8	9									
Двутавры ГОСТ 19414-2-12780	Вст 3Гпс 5 Гост 380-71*	I 30 м	1		24228				6.7			6,7					
Двутавры ГОСТ 8239-72	Вст 3кп2 ГОСТ 380-71*	I 12	2	14460	24228					0,005		0,005					
	Вст3сп5-1 ТУ14-1-3023-80	I 16	3							0,36	0,11	0,47					
		I 18	4							0,007		0,007					
		I 20Б2	5		24171					0,13		0,13					
	Вст3пс6-I	I 23Б2	6		24228						0,23	1,33					
		I 30Б1	7						1,4		0,34						
Всего	профиля								8,1	0,502	0,34	8,942					
Швеллеры ГОСТ 8240-72*	Вст 3сп5	С 12	8							0,62		0,62					
	Гост 380-71*	С 14	9							3,63		3,63					
	Вст3пс6-I	С 16	10		26182					1,30		1,30					
	ТУ14-1-3023-80	С 18	11		26212					0,7		0,7					
	Итого	С 40	25		24309					0,3		0,3					
Всего	профиля									6,55		6,55					
Сталь угловая равнополочная ГОСТ 8509-72	Вст3кп2 ГОСТ 380-71*	∠ 50×5	12		21113				0,09			0,09					
		∠ 63×5	13						0,05	1,37		1,42					
	Вст3пс6 ТУ14-1-3023-80	∠ 75×6	14	11240	21113					1,3		1,3					
		∠ 100×7	15						0,03	0,27	0,005	0,305					
Всего	профиля								0,17	2,94	0,005	3,115					
Сталь полосовая ГОСТ 103-76	Вст3пс6-1 ТУ14-1-3023-80	⌐ 6	16		13110				0,04	0,04		0,08					
		⌐ 8	17	11240	13110				0,09	0,35		0,44					
		⌐ 10	18		13110				0,12	0,50		0,62					
	Вст3кп2 ГОСТ 380-71*	⌐ 12	19							0,09		0,09					
	Итого	⌐ 20	20							0,45		0,18					
Всего	профиля								0,25	1,43		1,68					
Стальлистовой рифленый ГОСТ 8568-77*	Вст 3 кп2 ГОСТ 380-71*	⌐ 4	21							6,82		6,82					
	Итого																
Всего	профиля									6,82		6,82					
Швеллеры равнополочные ГОСТ 5278-83	Вст 3 кп2 ГОСТ 380-71*	С80×50×4	22						0,13			0,13					
Всего	профиля								0,13			0,13					
Лестницы		Лист 3	23							1,63		1,63					
Ограждения		-//-	24							2,22		2,22					
Всего масса металла												30,187					
В том числе по маркам	Вст 3 кп2											20,237					
	Вст 3 пс 5											6,7					
	Вст 3 пс6											3,85					
Масса поставок элементов по кварталам, т (заполняется заказчиком)		I															
		II															
		III															
		IV															

1. Сварку производить электродами Э42 ГОСТ 9467-75, $h_ш$ = 6 мм.
2. Работы по изготовлению и монтажу стальных конструкций выполнять согласно требованиям СНиП III-18-75
3. Все металлоконструкции, кроме оговоренных, окрасить масляной краской (ГОСТ 695-77) в 2 слоя по огрунтовке суриком на олифе "Оксоль".

Привязан

Инв. №

Инв. № подл. | Подпись и дата | Взам. инв. №

Привязан			
Инв. №		ТП 901-3-206.85	КМ
Проверил	Левина	Блок основных сооружений станции обесфторивания воды производительностью 8 тыс. м³/сут	Стадия: Р; Лист: 1; Листов: 14
Инженер	Стригина		
ГИП	Левина		
Гл.конст	Шапиро		
Н.контр.	Левина	Общие данные. Техническая спецификация металла.	ЦНИИЭП инженерного оборудования
Нач.отд	Красавин		

Копировал Еремченко

Формат А2

Альбом II

Типовой проект 901-3-206.85

Вид профиля и ГОСТ, ТУ	Марка металла и ГОСТ	Обозначение и размер профиля, мм	N п.п.	Код: Марка металла	Код: Вид профиля	Код: Размер профиля	Количество, шт.	Длина, мм	Масса металла по элементам конструкций: Лестницы (Код элемента конструкции)	Масса металла по элементам конструкций: Ограждения (Код элемента конструкции)	Масса металла по элементам конструкций: Площадки (Код элемента конструкции)	Масса металла по элементам конструкций: Общая масса, т	Масса потребности в металле по кварталам (заполняется изготовителем) т: I	II	III	IV
1	2	3	4	5	6	7	8	9	526242	526244	526243					
Сталь холод. гн. утл. ГОСТ 8278-83	В Ст3 ПС6 ТУ-14-1-3023-80	Г180×50×4	1	12300	73007				0.58			0.58				
	Итого								0.58							
Всего	профиля								0.58			0.58				
Сталь холод. гнутая ГОСТ 8261-80	В Ст3 ПС6 ТУ14-1-3023-80	L50×40×12×2,5	2							1.04		1.04				
	Итого									1.04						
Всего	профиля									1.04		1.04				
Сталь гнутая ГОСТ 8252-83	В Ст3 ПС6 ТУ14-1-3023-80	∢90×80×25×3	3	12300	76805					0.75		0.75				
	Итого									0.75						
Всего	профиля									0.75		0.75				
Сталь прокатная ГОСТ 8509-72	В Ст3 ПС6 ТУ14-1-3023-80	L25×3	4	12300	21113					0.24		0.24				
		L75×6	5	12300	21113				0.09			0.09				
	Итого	L80×5	6	12300	21113				0.26			0.26				
Всего	профиля								0.35	0.24		0.59				
Сталь полосовая ГОСТ 103-76	В Ст3 ПС6 ТУ14-1-3023-80	⊢4	7	12300	13113				0.04	0.19		0.23				
		⊢6	8	12300	13113				0.04			0.04				
	Итого								0.08	0.19						
Всего	профиля								0.08	0.19		0.27				
Сталь круглая ГОСТ 8560-78	В Ст3 ПС6 ТУ14-1-3023-80	Ф18	9						0.06			0.06				
	Итого								0.06							
Всего	профиля								0.06			0.06				
Сталь листовая рифленая ГОСТ 8568-77	В Ст3 ПС6 ТУ14-1-3023-80	⊢4							0.56			0.56				
	Итого								0.56							
Всего	профиля								0.56			0.56				
Всего масса металла	В Ст3 ПС6 ТУ14-1-3023-80								1.63	2.22		3.85				
Масса поставки элементов по кварталам (заполняется заказчиком)	I															
	II															
	III															
	IV															

ТП КМ

ПРИВЯЗАН					
ПРОВЕР.	ЛЕВИНА		БЛОК ОСНОВНЫХ СООРУЖЕНИЙ ДЛЯ СТАНЦИИ ОБЕСФТОРИВАНИЯ ПРОИЗВОДИТЕЛЬНОСТЬЮ 8 ТЫС. М³ СУТКИ	СТАДИЯ	ЛИСТ	ЛИСТОВ
ИНЖЕН.	СТРИГИНА			Р	2	
ГИП	ЛЕВИНА					
ГА.КОНС.	ШАПИРО		ТЕХНИЧЕСКАЯ СПЕЦИФИКАЦИЯ МЕТАЛЛА НА ТИПОВЫЕ КОНСТРУКЦИИ.	ЦНИИЭП НИЖЕНЕРНОГО ОБОРУДОВАНИЯ Г. МОСКВА.		
Н.КОНТ.	ЛЕВИНА					
НАЧ.ОТД.	КРАСАВИН					

ИНВ. № | ПОДП. И ДАТА | ВЗАМ. ИНВ. №

Копировал: Хлоп Формат А3

Альбом II

Типовой проект

Наименование конструкций по номенклатуре прейскуранта N01-09	Позиции по прейскуранту N01-09	N п.п.	Код конструкций	Масса конструкций, т: Всего стали повышенной и высокой прочности	По видам профилей стали: Балки и швеллеры	Крупносортная сталь	Среднесортная сталь	Мелкосортная сталь	Толстолистовая сталь	Универсальная сталь	Тонколистовая сталь	Гнутые и гнутосварные	Трубы	Прочее	Всего	Количество шт	Серия типовых конструкций
1	2	3	4	5	6	7	8	9	10	11	12	13	14	15	16	17	18
Рабочие площадки	689	1	526233		5,052	3,295		0.30	0.55	7.38		2,35			18.927		
Подкрановые пути	18	2	526121		7.0										7.0		
Балки для поддерживания монорельса	24	3	526235		1.1	0.17			0.25			0.13			1.65		
Стойки	11	4	526325		2.04				1.17						3.21		
Итого					15.192	3.465		0.30	1.97			2.48			30.787		
Контрольная сумма																	

ТП 901-3-206.85 КМ

ПРИВЯЗАН					
ПРОВЕР.	ЛЕВИНА		БЛОК ОСНОВНЫХ СООРУЖЕНИЙ ДЛЯ СТАНЦИИ ОБЕСФТОРИВАНИЯ ВОДЫ ПРОИЗВОДИТЕЛЬНОСТЬЮ 8 ТЫС. М³ СУТКИ.	СТАДИЯ	ЛИСТ	ЛИСТОВ
ИНЖЕН.	СТРИГИНА			Р	3	
ГИП.	ЛЕВИНА					
ГА.КОНС.	ШАПИРО		ВЫБОРКА СТАЛИ ПО ВИДАМ ПРОФИЛЕЙ.	ЦНИИЭП НИЖЕНЕРНОГО ОБОРУДОВАНИЯ Г. МОСКВА.		
Н.КОНТ.	ЛЕВИНА					
НАЧ.ОТД.	КРАСАВИН					

ИНВ. № | ПОДП. И ДАТА | ВЗАМ. ИНВ. №

Копировал: Хлоп 20388-02 Формат А3

Схема расположения металлических площадок на отм. 1.800 ; 3.500

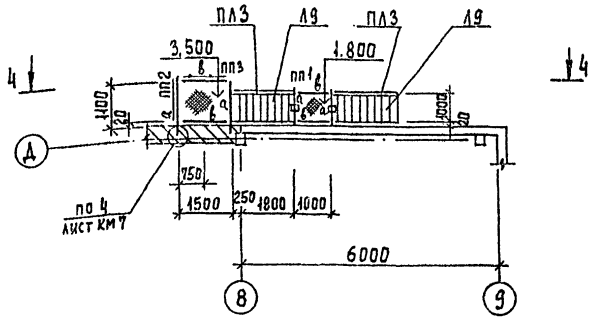

1-1

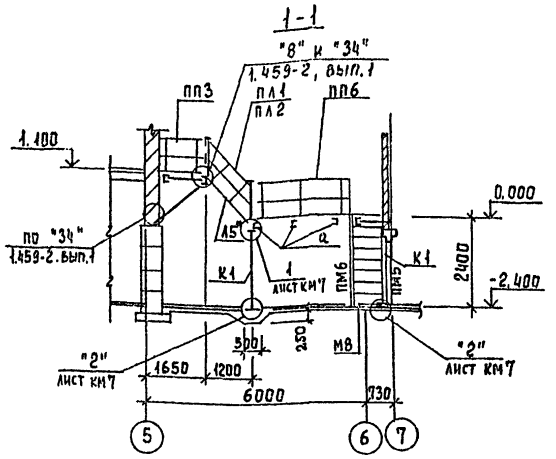

2-2

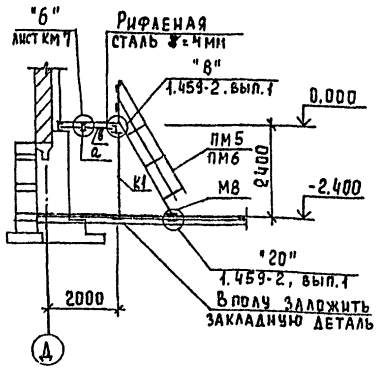

3-3

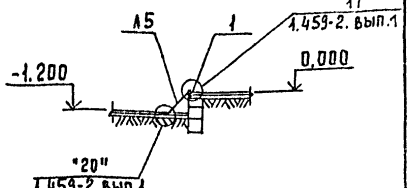

Схема расположения площадки на отм. 0.000.

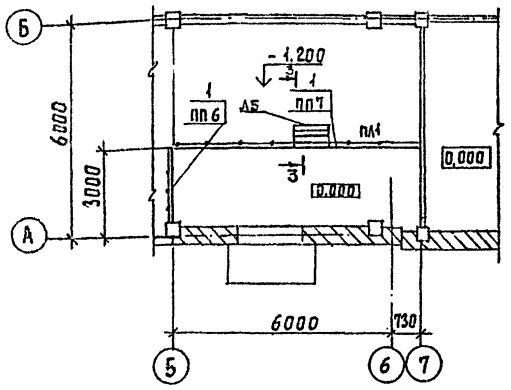

Схема расположения металлических площадок на отм. 0.000 ; 1.100.

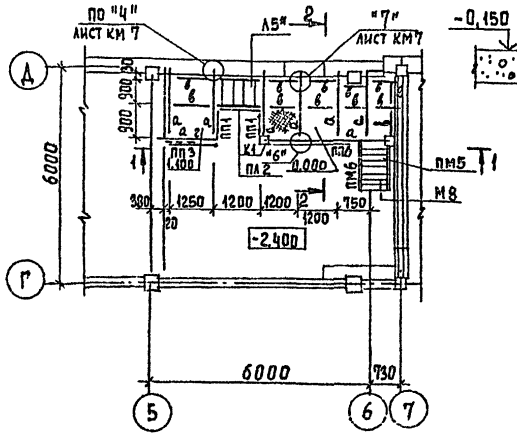

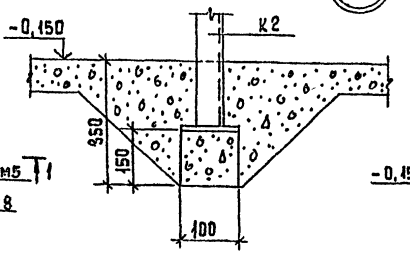

4-4

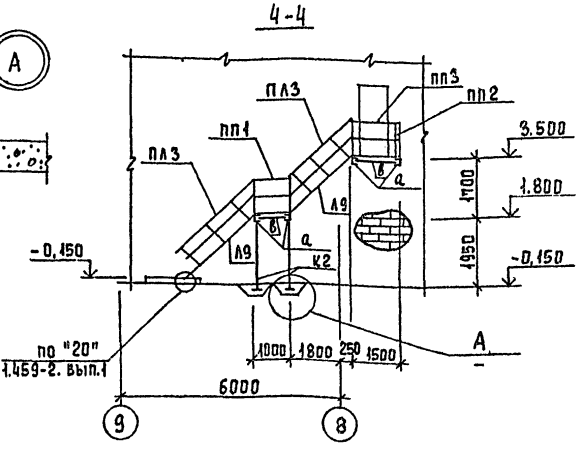

1. Общие указания даны на листе КМ-1.

Схема расположения металлической площадки на отм. 1.100.

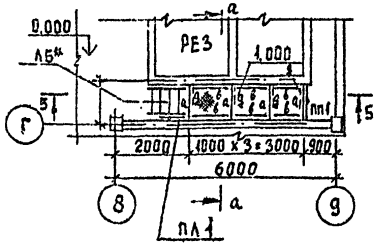

5-5

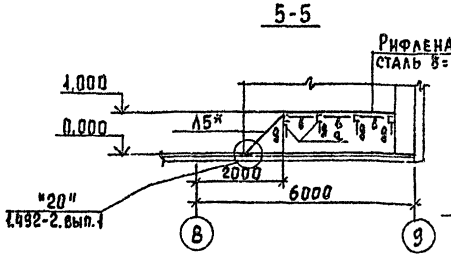

а-а

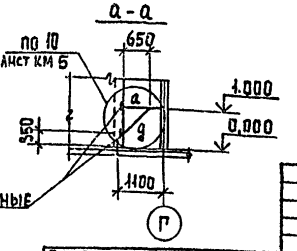

Проверил	Левина		
Инженер	Стригина		
ГИП	Левина		
Гл.констр.	Шапиро		
Н. контр.	Левина		
Нач.отд.	Красавин		

Привязан:

Инв. №

ТП 901-3-206.85 КМ

Блок основных сооружений для станции обесфторивания воды производительностью 8 тыс. м³/сут.

Стадия	Лист	Листов
Р	4	

Схема расположения металлических площадок на отм. 1.800; 3.500. Разрезы 1-1 ÷ 5-5.

ЦНИИЭП инженерного оборудования г. Москва

Копировал Еремченко

20388-02 Формат А2

Согласовано

Инв. № подл. | Подпись и дата | Взам. инв. №

Схема расположения площадки на отм. 3.600.

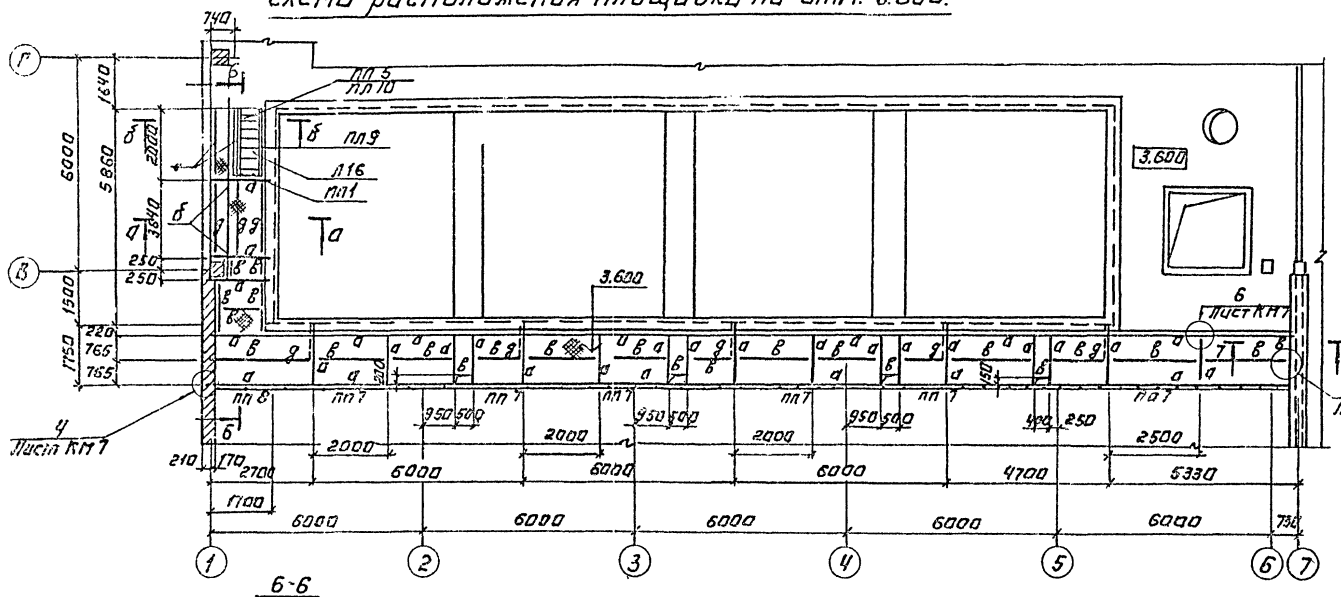

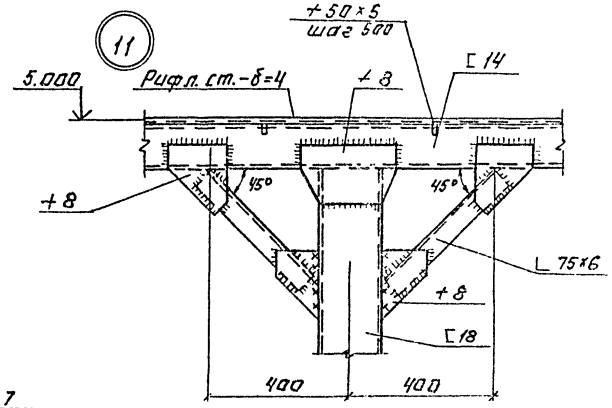

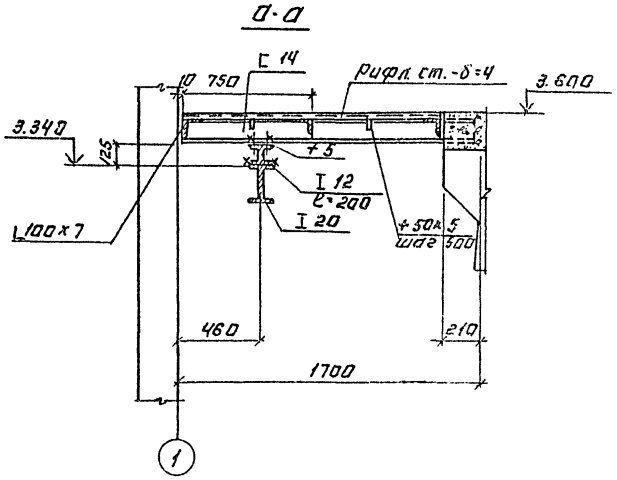

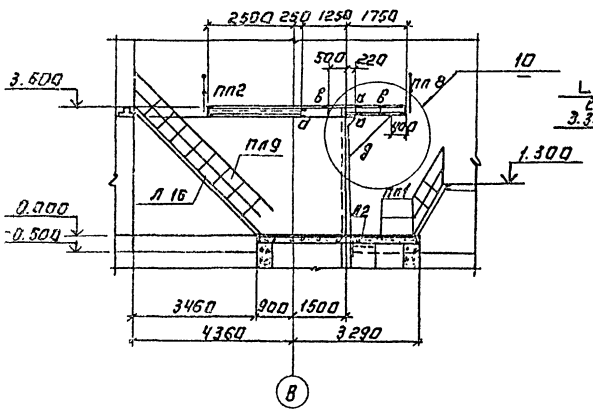

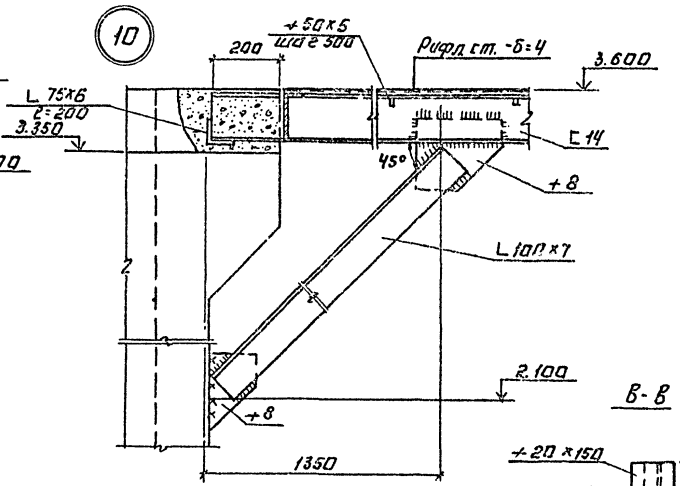

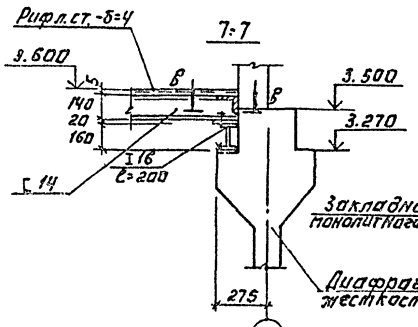

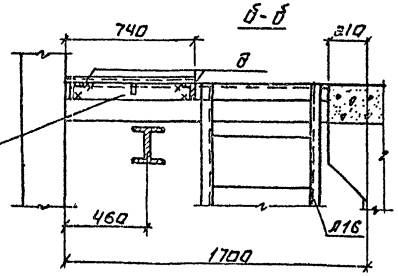

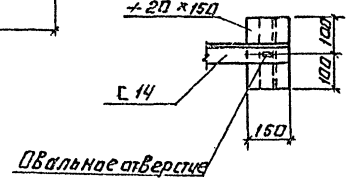

				ТП 901-3-206.85	КМ
Привязан:					
Инв. №					
Провер.	Левина			Блок основных сооружений для станции обеззараживания воды производительностью 8 тыс. м³/сут	Стадия: Р; Лист: 5; Листов:
Инженер	Стригина				
ГИП	Левина				
Гл. конст.	Шапиро			Схема расположения площадок на отм. 3.600. Узлы 10, 11.	ЦНИИЭП инженерного оборудования г. Москва
Н. контр.	Левина				
Нач. отд.	Красавин				
Копировал: Логинова				20388-02	Формат А2

Альбом II

Типовой проект 901-3-206.85

Схема расположения площадок на отм. -0,500 и -1,200.

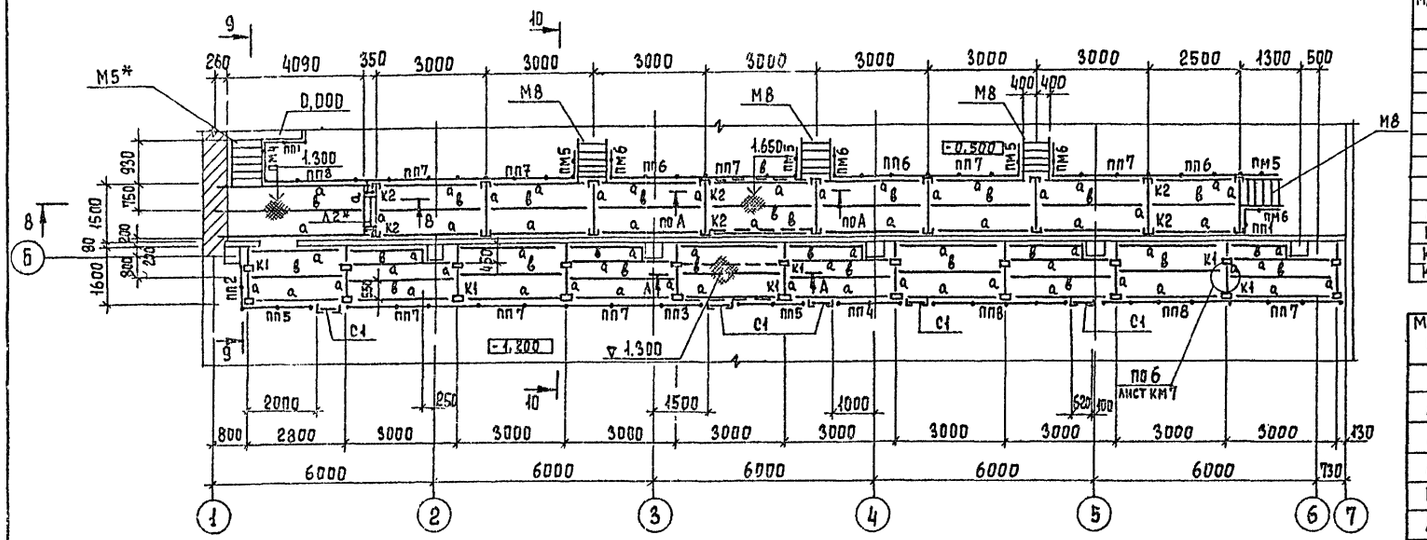

Схема расположения площадки на отм. 3,600.

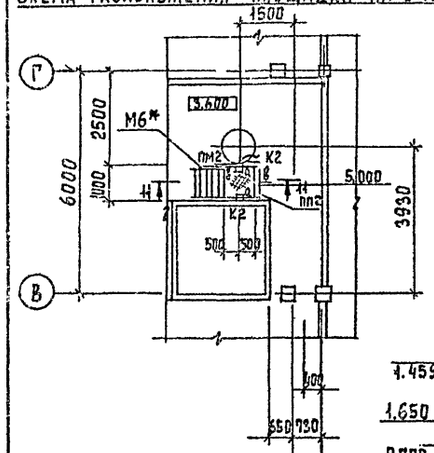

8 - 8

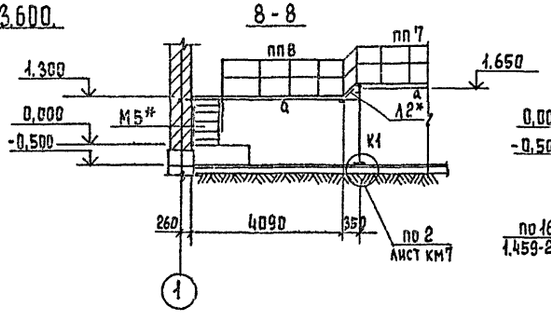

9 - 9

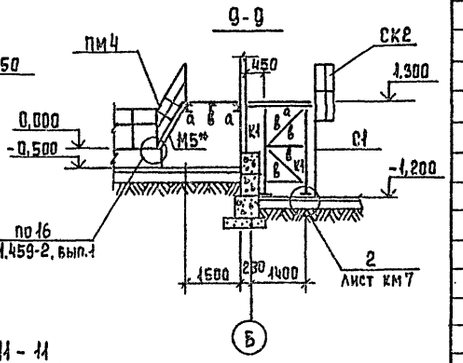

10 - 10

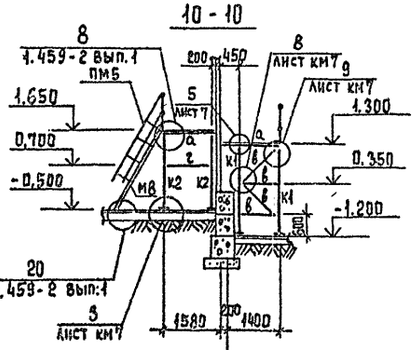

11 - 11

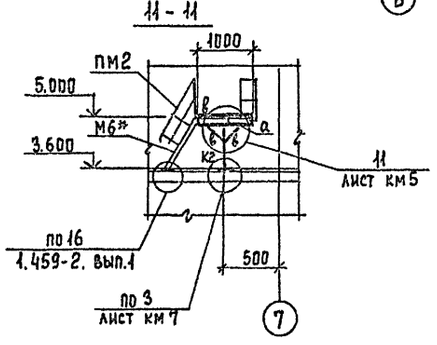

А - А

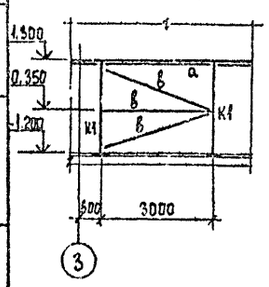

1. Общие указания даны на листе КМ-1
2 Марку, указанную со звездочкой (*), обрезать по месту.

Ведомость элементов

Марка	Сечение эскиз	Поз.	Состав	Опорные усилия M, кНм	N, кН	Q, кН	Группа констр.	Марка металла	Примеч.
а	Балка [		[14	13,0		15,0	IV	Вст3сп2	ГОСТ 380-71
б	Коротыш I		I 12					—"—	—"—
в	Балка L		L 75×6				IV	Вст3пс6	—"—
г	" L		L 63×5				IV	Вст3кп2	—"—
д	" L		L 100×7				IV	Вст3пс6-1	ТУ14-1-3023-80
е	Коротыш I		I 18					Вст3сп5-1	—"—
Л	Балка I		I 20Б2					Вст3пс6-1	ТУ14-1-3023-80
К1	Стойка Ст1		2 [12	по гибкости			IV	Вст3кп2	ГОСТ 380-71
К2	Стойка [		[18	конструктивно			IV	Вст3пс6-1	ТУ14-1-3023-80
К3	Стойка Ст2		2 [16	конструктивно			IV	—"—	—"—

Спецификация элементов лестниц

Марка, поз.	Обозначение		Наименование	Кол.	Масса ед., кг	Примеч.
			Лестницы			
Л2*	1.459-2,	вып. 2	Л2*	1	34,0	
Л5	1.459-2,	вып. 2	Л5	3	67,0	
Л9	1.459-2	вып.2	Л9	2	114,0	
М6	1.459-2	вып. 2	М6	1	74,0	
Л16	1.459-2	вып. 2	Л16	1	159,0	
М5*	1.459-2	вып.2	М5	1	64,0	
М8	1.459-2	вып. 2	М8	5	98,0	
С1*	1.459-2	вып.1	Стремянка С4*	5	64,0	
СК2	1.459-2	вып. 2	Ограждение стремянок СК2	5	20,0	
ПМ2			Перила ПМ2	1		
ПЛ1	1.459-2	вып.2	ПЛ1	1	8,0	
ПМ4	1.459-2	вып.2	ПМ4	1	8,0	
ПЛ3	1.459-2	вып.2	ПЛ3	2	12,0	
ПЛ9	1.459-2	вып.2	ПЛ9	1	25,0	
ПЛ10	1.459-2	вып.2	ПЛ10	1	25,0	
ПМ5	1.459-2	вып.2	ПМ5	5	12,0	
ПМ6	1.459-2	вып.2	ПМ6	5	12,0	
ПП1	1.459-2	вып.2	ПП1	6	12,0	
ПП2	1.459-2	вып.2	ПП2	1	13,0	
ПП3	1.459-2	вып.2	ПП3	2	16,0	
ПП4	1.459-2	вып.2	ПП4	1	19,0	
ПП5	1.459-2	вып.2	ПП5	2	21,0	
ПП6	1.459-2	вып.2	ПП6	4	23,0	
ПП7	1.459-2	вып.2	ПП7	18	30,0	
ПП8	1.459-2	вып.2	ПП8	4	34,0	

Привязан

Инв. №

Провер.	Левина		
Инженер	Стригина		
ГИП	Левина		
Гл. констр	Шапиро		
Н. контр	Левина		
Нач. отд.	Красавин		

ТП 901-3-206.85 КМ

Блок основных сооружений для станции обесфторивания воды производительностью 8 тыс. м³/сут.

Стадия Р | Лист 6 | Листов

Схема расположения площадок на отм. -0,500; -1,200; 3,600.

ЦНИИЭП инженерного оборудования г. Москва

20388-02 Копировал Еремченко Формат А2

Альбом II

Типовой проект 901-3-206.85

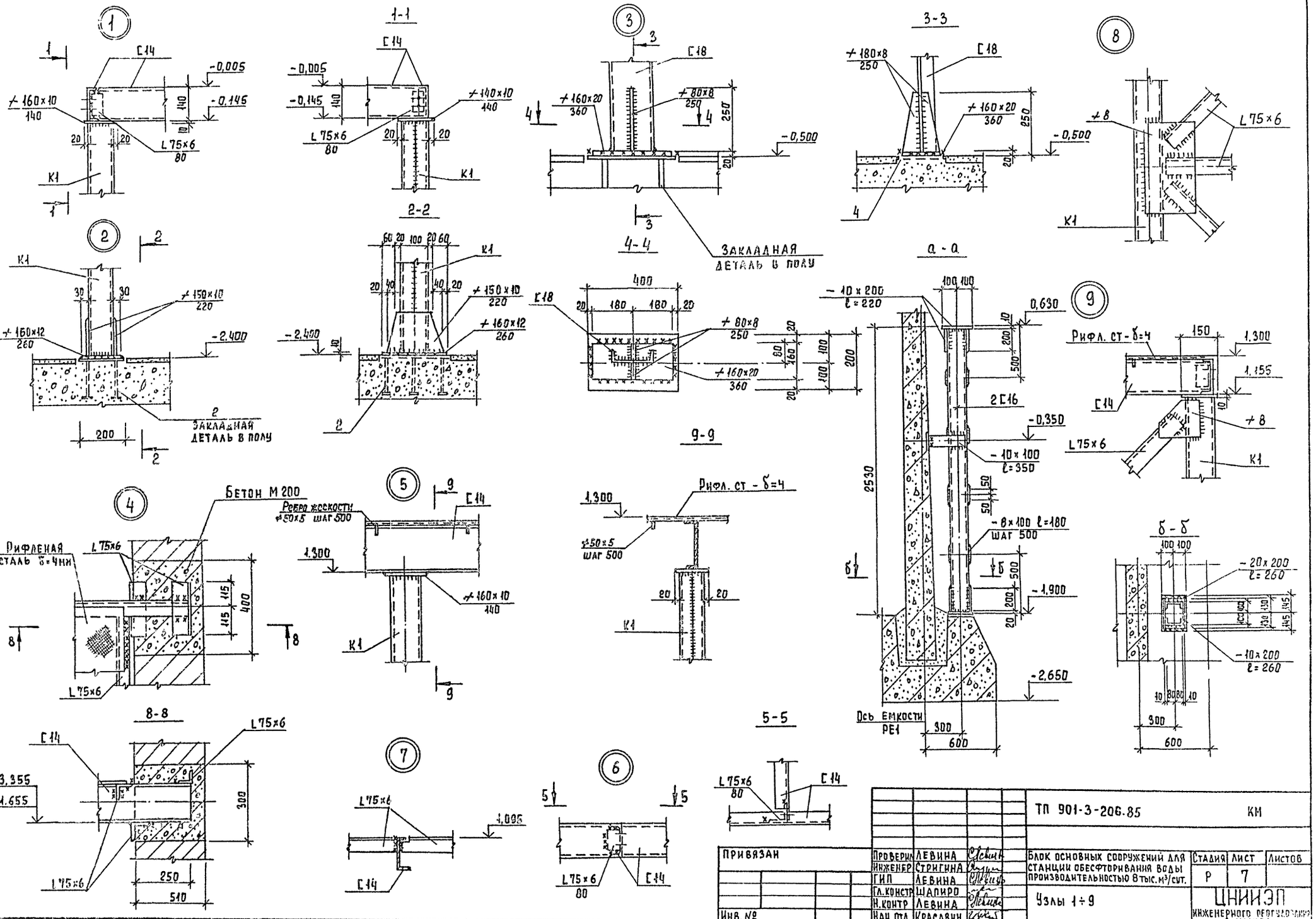

ТП 901-3-206.85						КМ
Привязан	Проверил	Левина	Блок основных сооружений для станции обесфторивания воды производительностью 8 тыс. м³/сут.	Стадия	Лист	Листов
	Инженер	Стригина		Р	7	
	ГИП	Левина				
	Гл. констр.	Шапиро	Узлы 1÷9	ЦНИИЭП инженерного оборудования г. Москва		
Инв. №	Н. контр.	Левина				
	Нач. отд.	Красавин				

Копировал Еремченко

Формат А2

Альбом II

Типовой проект 901-3-206.85

Схема расположения подкрановых путей и монорельсов

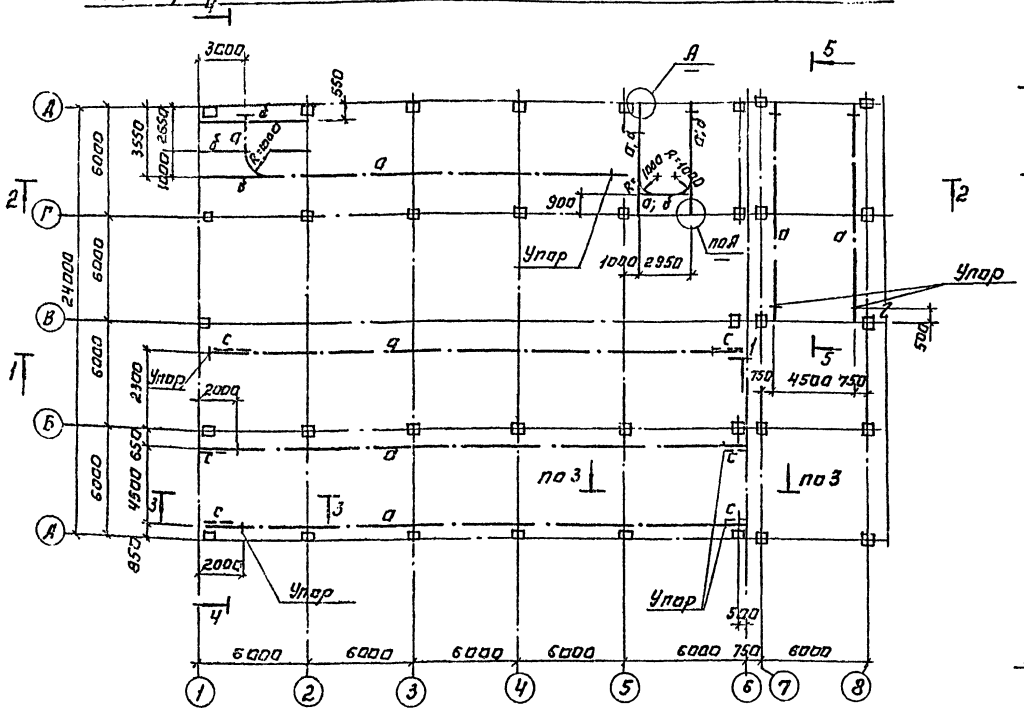

2-2

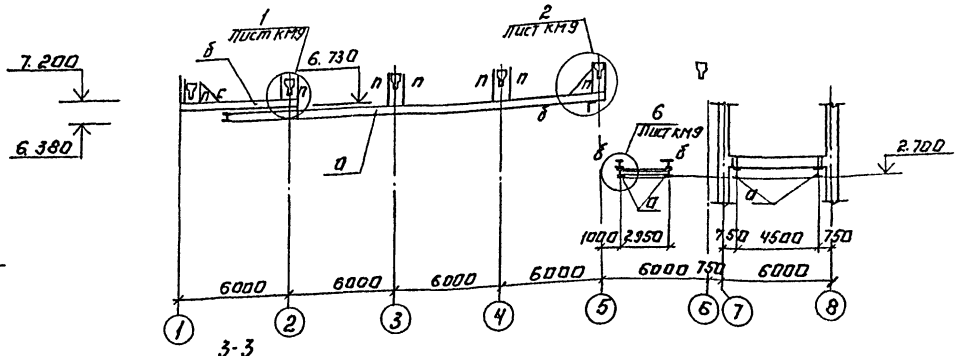

3-3

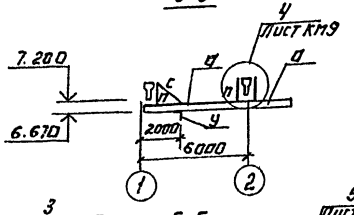

4-4

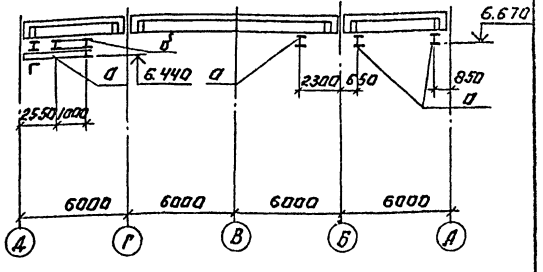

5-5

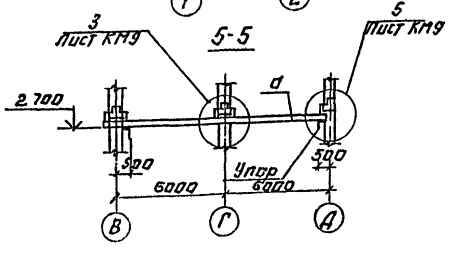

1-1

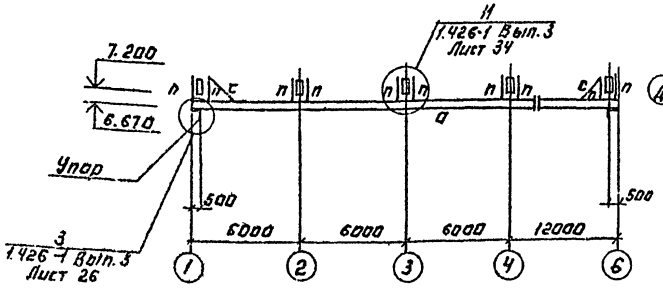

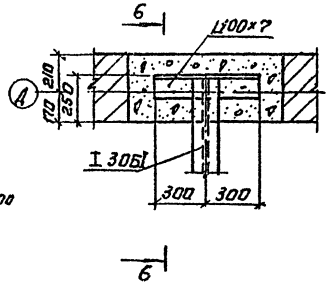

6-6

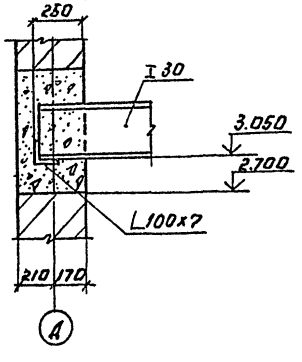

Ведомость элементов

Марка	Сечение: Эскиз	Сечение: поз.	Сечение: Состав	Опорные усилия: M, кнм	Опорные усилия: N, кн	Опорные усилия: Q, кн	Группа констр.	Марка металла	Примечание
а	Балка I		I 30 м	См. серию 1.426-1 Вып.3			I	Вст3пс5	ГОСТ 380-71*
б	То же I		I 30Б1	То же			I	Вст3пс6-1	ТУ 14-1-3023-80
с	Раскос		L 63x5						
п	Подвеска][		Гн. профиль 2 [80x50x4				I	Вст3кп2	ТУ 14-1-3023-80
у	Упор		L 100x7	См. серию 1.426-1 Вып.3			I	Вст3пс6	ТУ 14-1-3023-80

1. Материал для балок подвесных путей - сталь марки ВСт3пс5 по ГОСТ 380-71*, для связей и вспомогательных элементов - сталь марки ВСт3 кп 2 по ГОСТ 380-71*.
2. Рихтовка подкрановых путей по вертикали производится путём установки набора прокладок.
3. Все стальные конструкции после монтажа окрасить двумя слоями краски из смеси лака БТ-577 по ГОСТ 5631-79 (80-85%) с алюминиевой пудрой ПАП-2 по ГОСТ 5494-71 (15-20%).
4. На ездовые поверхности балок защитный слой не наносится.

ТП 901-3-206.85 КМ

Провер.	Левина		
Инженер.	Строигина		
Тип	Левина		
Гл. констр.	Шапиро		
Н. контр.	Левина		
Нач. отд.	Красавин		

Блок основных сооружений для станции обесфторивания воды производительностью 8 тыс. м³/сутки

Схема расположения подкрановых путей и монорельсов.

Стадия	Лист	Листов
Р	В	

ЦНИИЭП инженерного оборудования г. Москва

Привязан:

Инв. №

Копировал: Логинова 20388-02 Формат А2

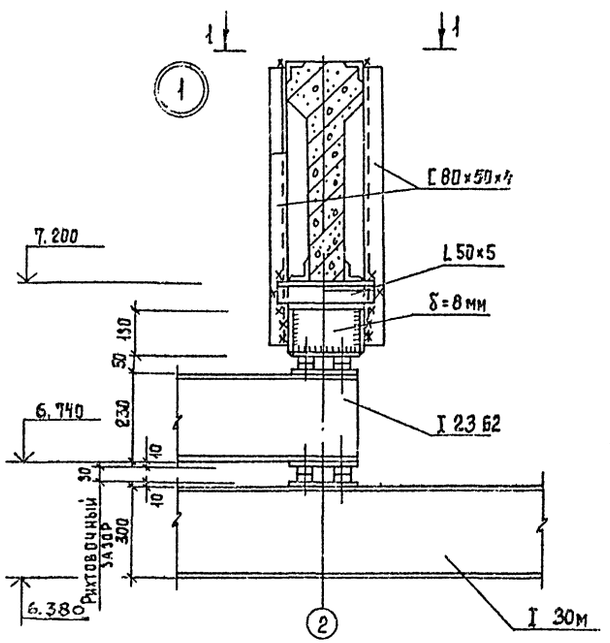

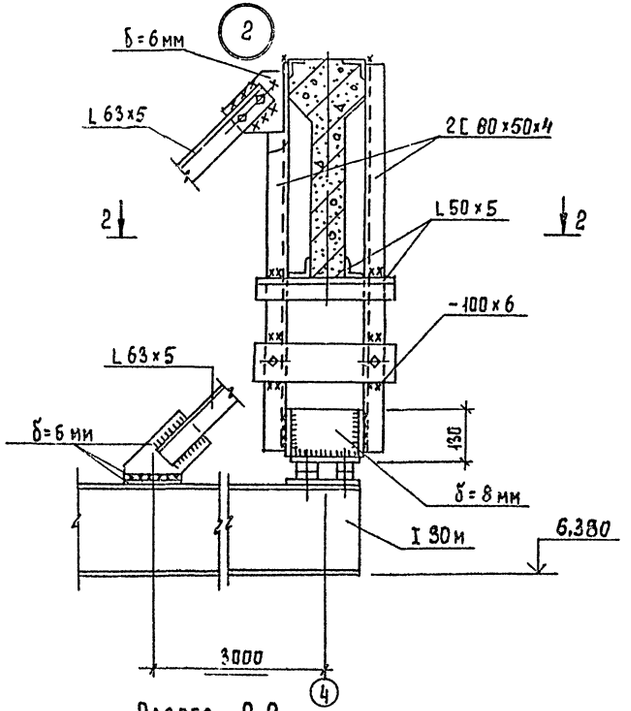

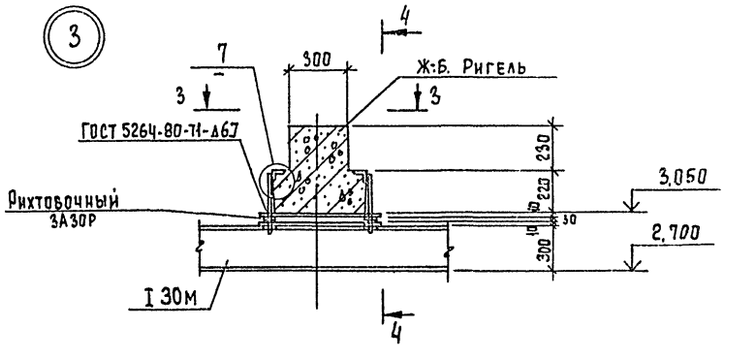

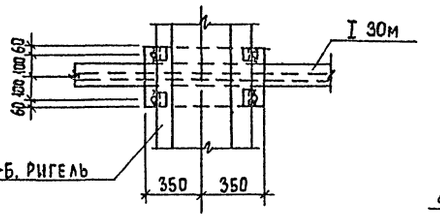

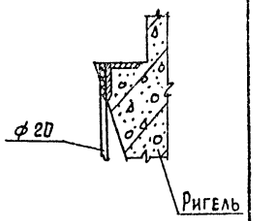

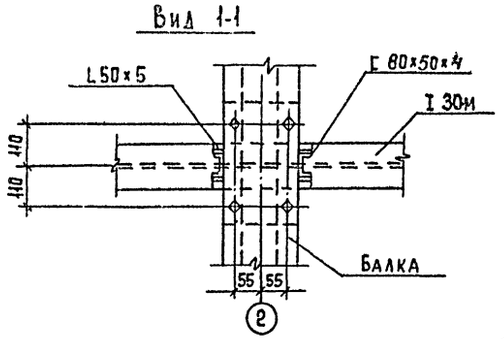

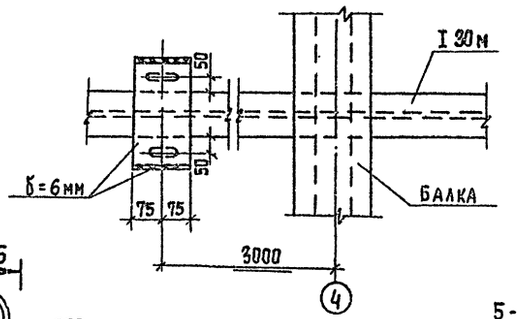

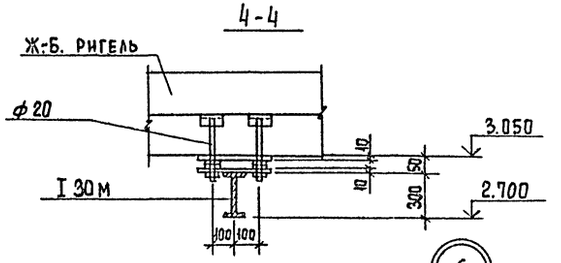

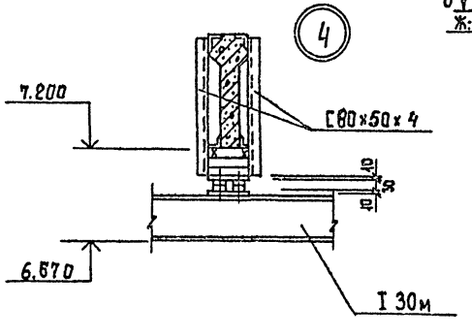

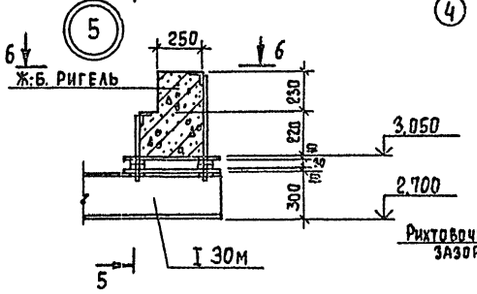

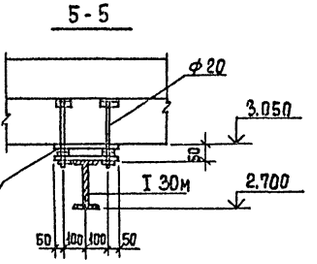

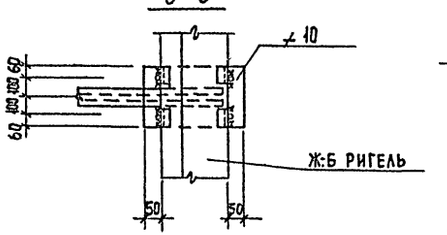

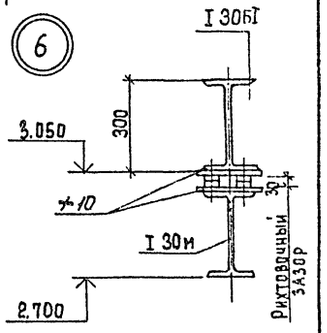

					ТП 901-3-206.85	КМ	
Привязан		Провер.	Левина		Блок основных сооружений для станции обесфторивания воды производительностью 8 тыс.м³/сут.	Стадия	Лист	Листов
		Инженер	Стритина			Р	9	
		ГИП	Левина					
		Гл.констр.	Шапиро		Схема расположения подкрановых путей и монорельсов. Узлы 1÷6.	ЦНИИЭП инженерного оборудования г. Москва		
Инв. №		Нач.отд.	Красавин					

Копировал Еремченко

Формат А2

Инв. № подл. | Подпись и дата | Взам. инв. №

Типовой проект 901-3-206.85 Альбом I

Схема расположения ограждений на отм. 3.600.

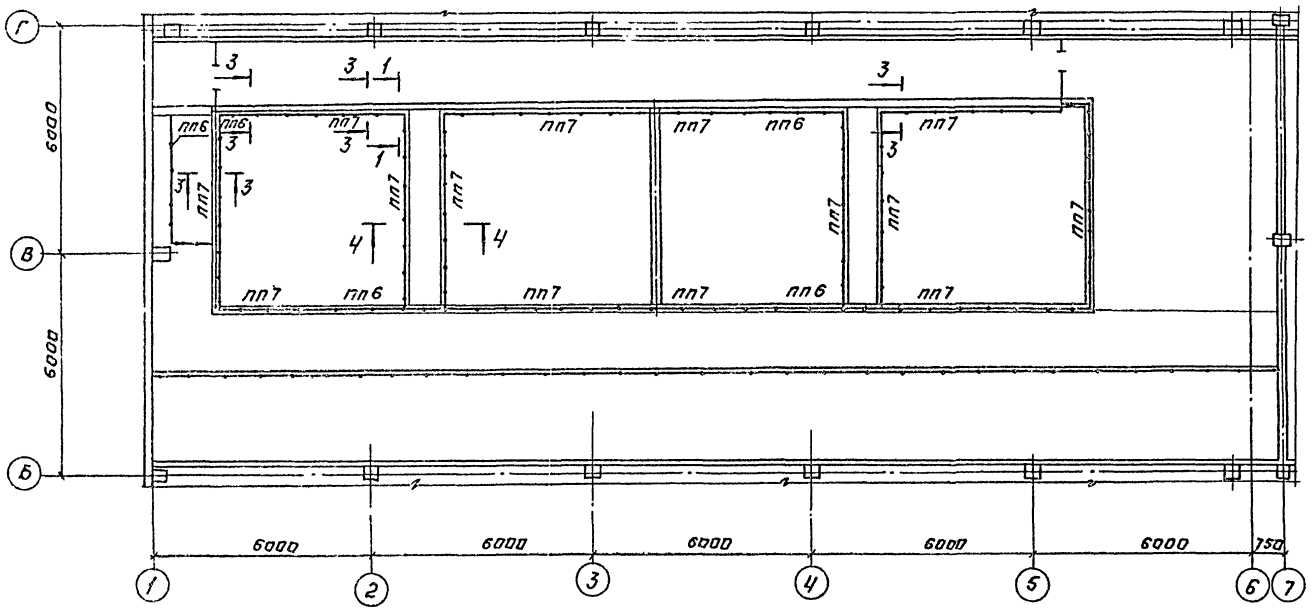

Спецификация ограждения площадок.

Марка поз.	Обозначение	Наименование	Кол.	Масса ед. кг	Примечание
		Ограждения площадок			
ПП6	1.459-2 Вып. 2	ПП6	4	23.0	
ПП7	1.459-2 Вып. 2	ПП7	23	30.0	

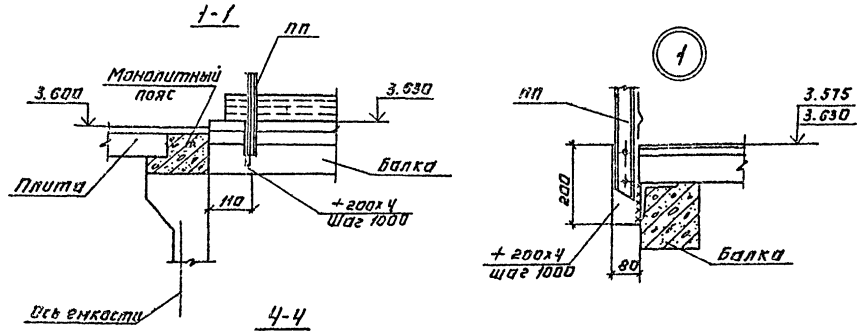

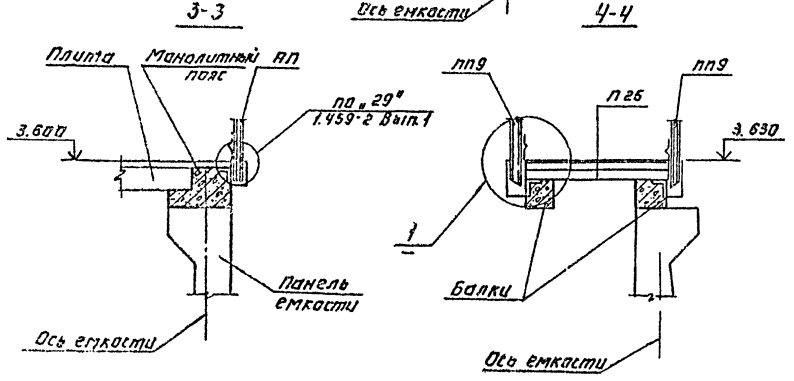

Деталь ограждения троллей подъёмного оборудования при расстоянии от пола до монорельса менее 4м

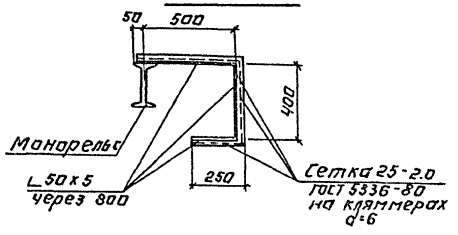

Общие указания даны на листе КМ-1

Привязан:

Инв. №

Копировал: Логинова

Н. контр.	Левина		
Провер	Письман		
Вед. инж.	Смыслова		
Рук. гр.	Письман		
ГИП	Левина		
Гл. констр.	Пронин		
Нач. отд.	Красавин		

ТП 901-3-206.85 КМ

Блок основных сооружений для станции обезжелезивания воды производительностью 8 тыс м³/сутки

Схема расположения ограждений.

Стадия	Лист	Листов
Р	10	

ЦНИИЭП инженерного оборудования г. Москва

20388-02

Формат А2

Схема расположения элементов ограждения контактного осветлителя

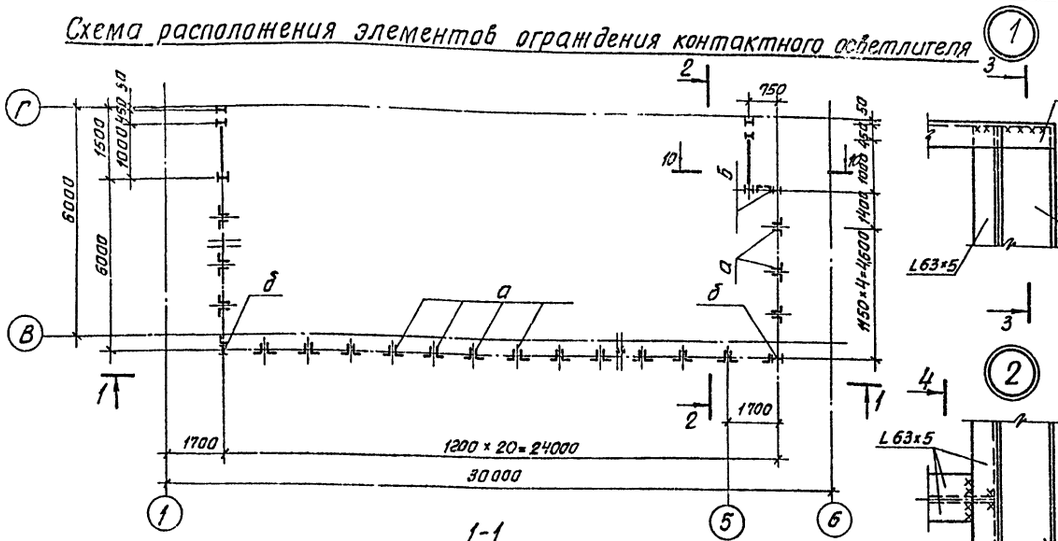

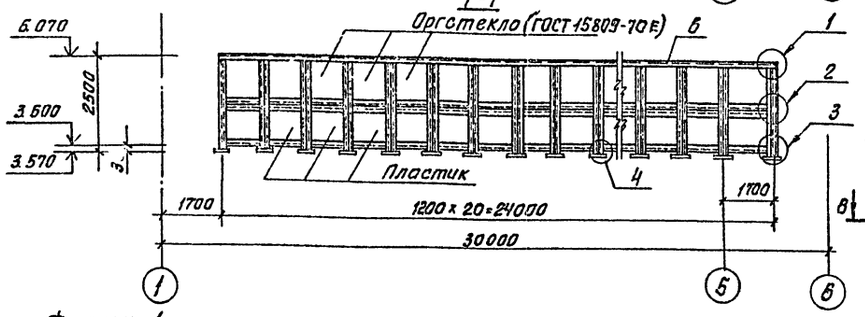

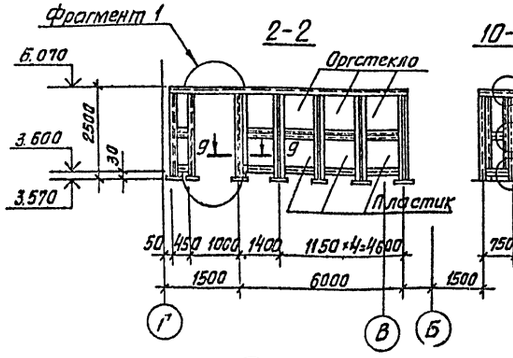

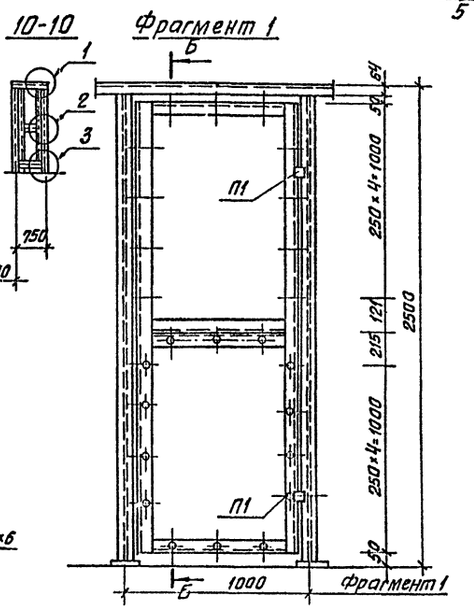

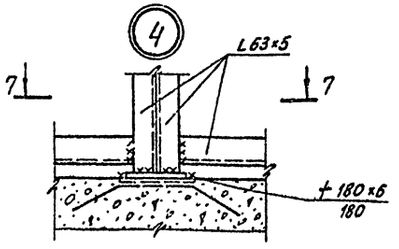

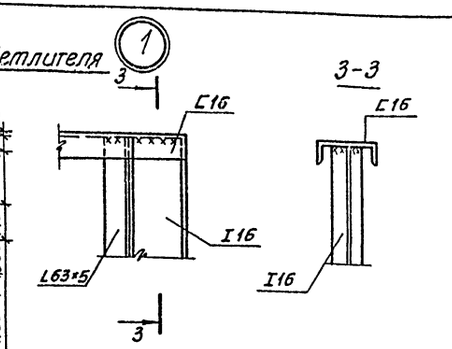

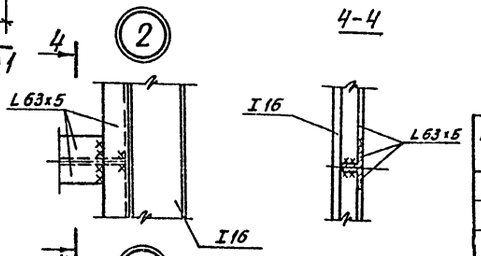

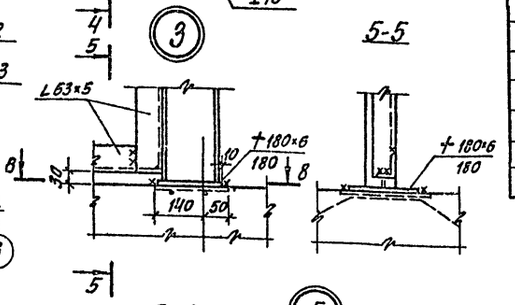

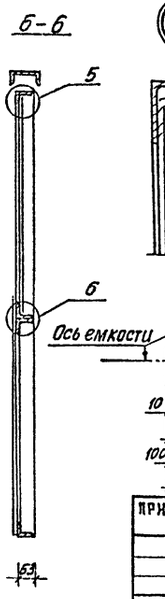

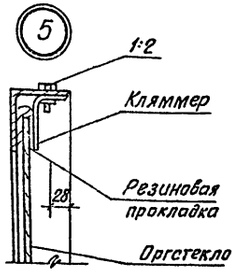

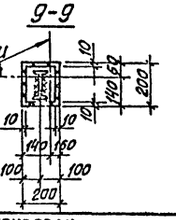

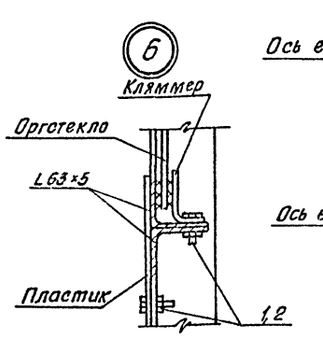

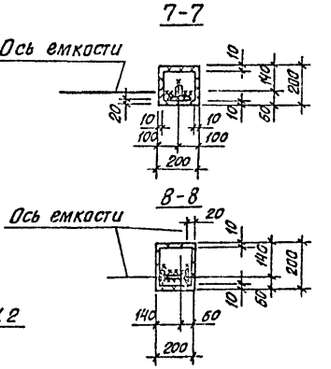

Ведомость элементов

Марка	Сечение: Эскиз	Сечение: Поз.	Сечение: Состав	Опорные усилия: M кНм	Опорные усилия: N кН	Опорные усилия: Q кН	Группа капит.	Марка металла	Примечания
а	⊥L		2 L 63×5	конструктивно			IV	Вст3пс6	ГОСТ 380-71*
б	I		I 16	по линейности			IV	Вст3сп5-1	ТУ 14-1-3023-80
в	C		С 16	конструктивно			IV	Вст3пс6-1	— " —
г	L		L 63×5	конструктивно			IV	Вст3пс6	ГОСТ 380-71*

Спецификация элементов ограждения контактного осветлителя

Марка, поз.	Обозначение	Наименование	Кол.	Масса ед., кг	Примечание
П1		Металлические петли, П1*	4		
		Стеклянное ограждение			
		Сол 5×1100×1200 ГОСТ 15809-70*	27	7.3	
		Сол 5×1400×1600 ГОСТ 15809-70*	1	12.3	
		Пластиковое ограждение	374	м²	
1		Болт М5×30 ГОСТ 7798-70*	999		
2		Гайка М5 ГОСТ 5915-70*	999	0.15	

1. Все металлоконструкции окрасить масляной краской (ГОСТ 695-77) за 2 раза по грунтовке суриком на олифе, оксоль.
2. Сварку производить электродами Э42 ГОСТ 9467-75.
3. Катет шва h=5мм.

Привязан	Провер.	Левина	
	Инжен.	Стригина	
	ГИП	Левина	
	Гл.конст.	Шапиро	
	Н.конт.	Левина	
Инв. №	Нач.отд.	Красавин	

ТП 901-3-206.85 КМ

Блок основных сооружений для станции обесфторивания воды производительностью 8 тыс. м³/сутки

Стадия	Лист	Листов
Р	11	

Схема расположения элементов ограждения контактного осветлителя

ЦНИИЭП инженерного оборудования г. Москва

Копировал: Хлои-

20388-02

Формат А2

Альбом

Типовой проект 901-3-206.85

Инв. № подлинника | Подпись и дата | Взам. инв. №

Схема расположения балок на отм. 3.600 в осях „Г-В,"5-7."

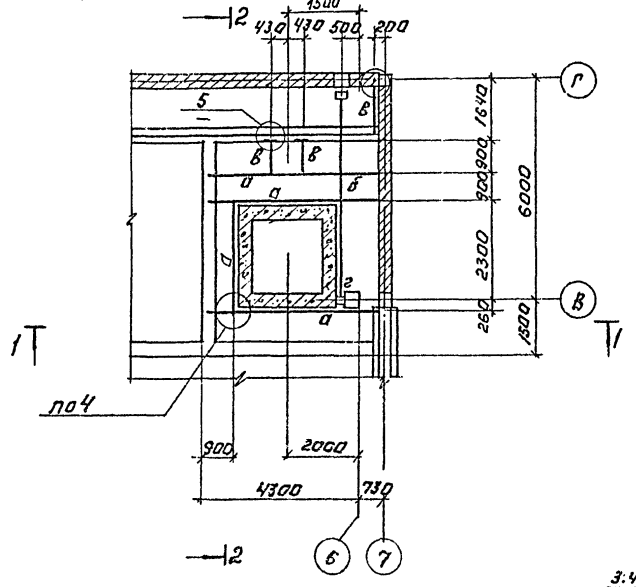

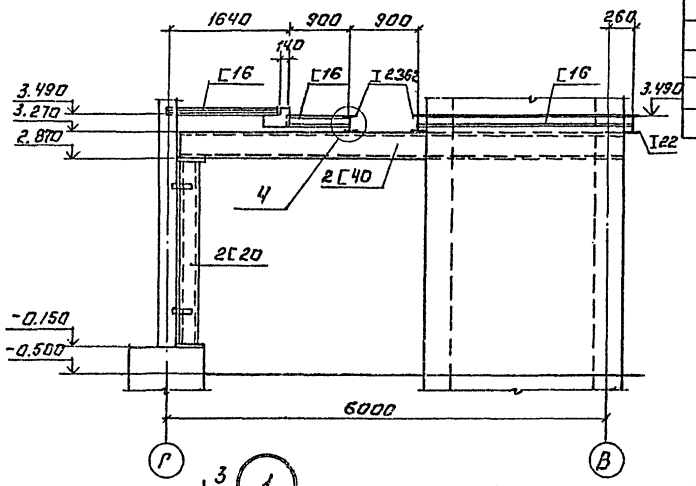

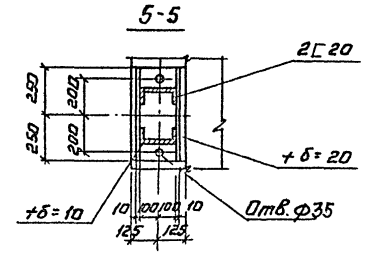

Ведомость элементов									
Марка	Сечение			Расчетные усилия			Группа конструкций	Марка металла	Примечание
	Эскиз	Поз.	Состав	M, кН.м	N, К.Н	Q, кН			
а			I23Б2				IV	Вст3сп5-1	ТУ 14-1-3023-80
б	220		2С40	180	87		IV	Вст3сп5	ГОСТ 380-71*
в			С16	14	3,0		IV	Вст3сп5-1	ТУ 14-1-3023-80
г	300		2С20	по гибкости			IV	Вст3сп5-1	ТУ 14-1-3023-80

1. Сварку производить электродами Э42 по ГОСТ 9467-75. Катет шва $h_ш$=6 мм.

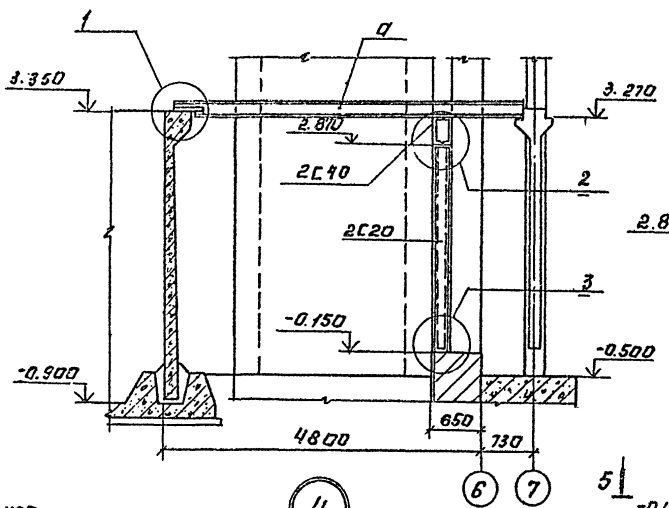

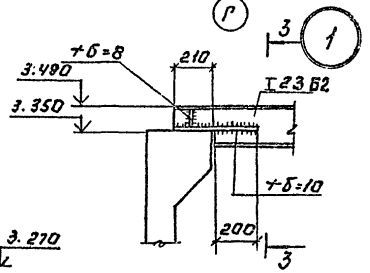

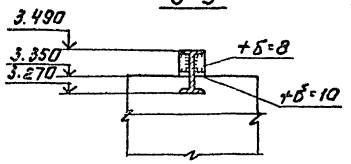

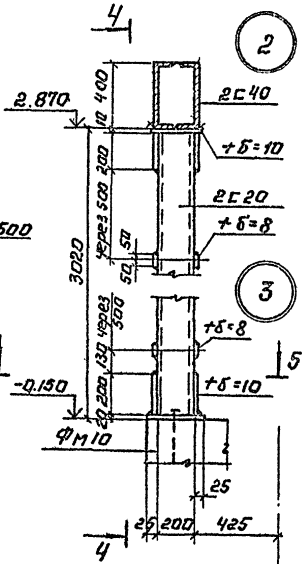

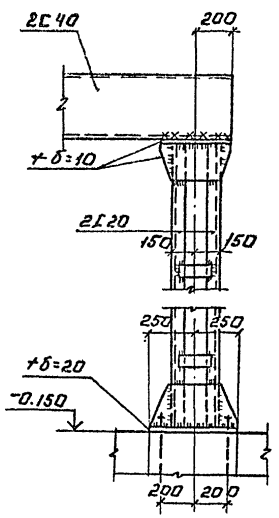

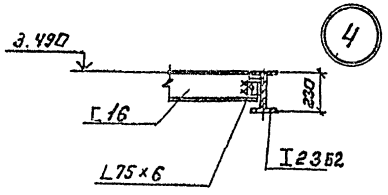

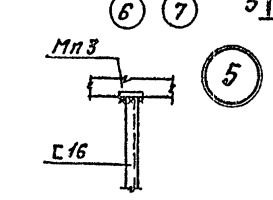

Привязан:

Инв. №

Провер.	Левина		
Ст. инж.	Стригина		
Вед. инж.	Смыслова		
ГИП	Левина		
Гл. констр.	Шапиро		
Н. контр.	Левина		
Нач. отд.	Красавин		

ТП 901-3-206.85 КМ

Блок основных сооружений для станции обессоривания воды производительностью 8 тыс. м³/сутки

Схема расположения балок на отм. 3 600 в осях „Г-В; 5-7."

Стадия	Лист	Листов
Р	12	

ЦНИИЭП инженерного оборудования г. Москва

Копировал: Логинова

20388-02

Формат: А2

Схема расположения площадок на отм. -1.200 в осях „1÷4", „А"

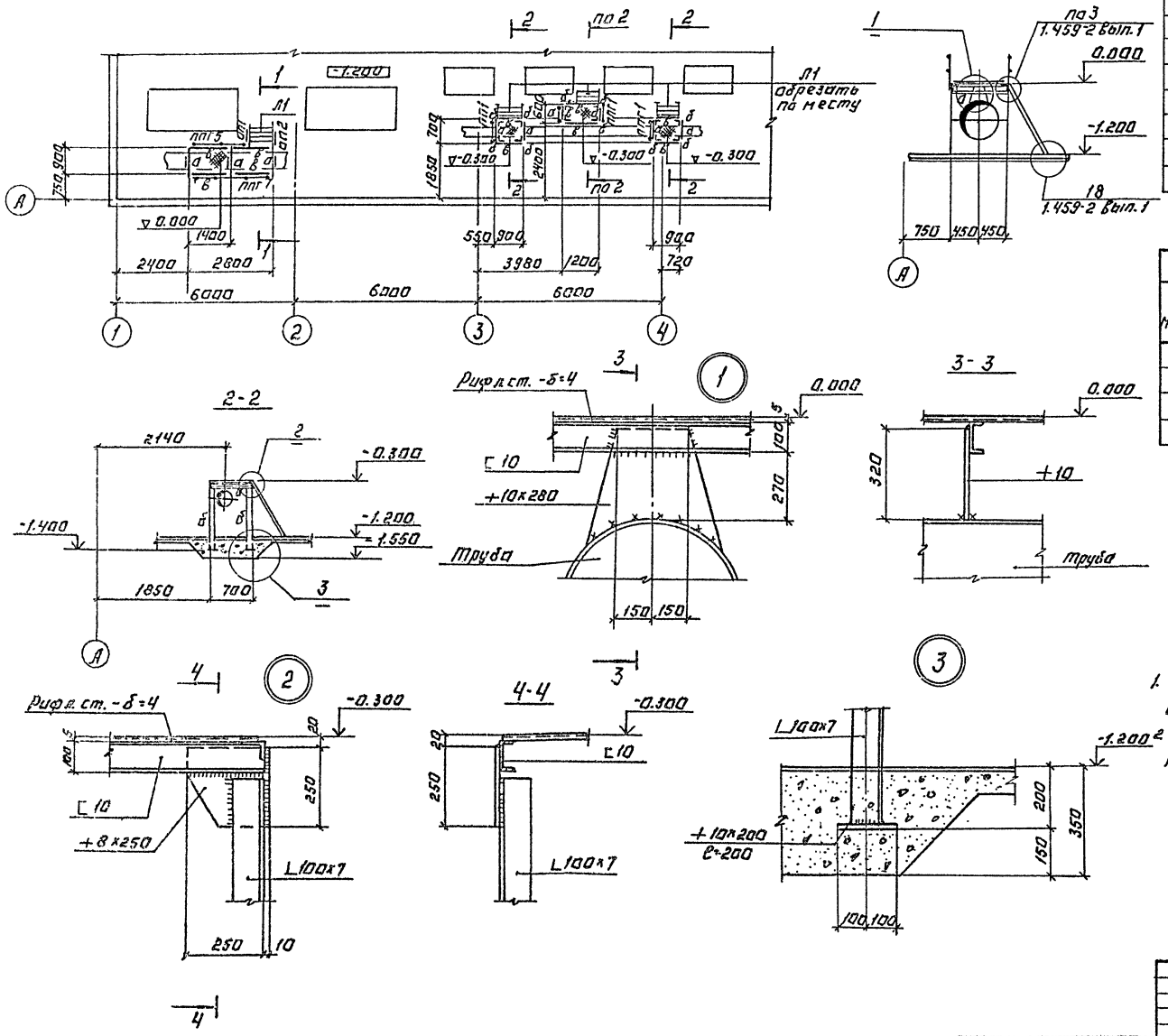

Спецификация элементов к схеме расположения площадок.

Марка поз.	Обозначение	Наименование	Кол.	Масса ед.кг	Примечание
Л1	1.459-2 вып.4	Лестница мг3	4	59.0	
ол1	1.459-2 вып.4	Ограждения лестниц омг1	4	12.0	
ол2	1.459-2 вып.4	омг2	4	12.0	
ппг5	1.459-2 вып.4	Ограждения площадок ппг5	1	33.0	
ппг7	1.459-2 вып.4	ппг7	1	45.0	
ппг1	1.459-2 вып.4	ппг1	4	17.0	

Ведомость элементов

Марка	Сечение: Эскиз	Сечение: Поз.	Сечение: Состав	Расчетные усилия: M, кн.м	N, к.н.	Q, кн	Группа конст.	Марка металла	Примечание
а	[		[10	конструктивно				Вст3 кп2	ГОСТ 380-71*
б	L		L100×7					Вст3 пс6-1	ТУ14-1-3023-80
в	L		L75×6					Вст3 пс6	ГОСТ 380-71*

1. Сварку производить электродами Э42 ГОСТ 9467-75, катет сварного шва $h_{шв}$ = 6мм.
2. Все металлические конструкции окрасить масляной краской за 2 раза по огрунтовке.

ТП 901-3-206.85 КМ

ПРОВЕР.	ЛЕВИНА		БЛОК ОСНОВНЫХ СООРУЖЕНИЙ ДЛЯ СТАНЦИИ ОБЕСФТОРИВАНИЯ ВОДЫ ПРОИЗВОДИТЕЛЬНОСТЬЮ 8 ТЫС. М³/СУТКИ	СТАДИЯ	ЛИСТ	ЛИСТОВ
СТ. ИНЖ.	СТРИГИНА			Р	13	
ГИП	ЛЕВИНА					
ГЛ. КОНСТР.	ШАПИРО		СХЕМА РАСПОЛОЖЕНИЯ ПЛОЩАДОК НА ОТМ.-1.2 В ОСЯХ „1÷4", „А"	ЦНИИЭП ИНЖЕНЕРНОГО ОБОРУДОВАНИЯ г. МОСКВА		
Н. КОНТР.	ЛЕВИНА					
НАЧ. ОТД.	КРАСАВИН					

ПРИВЯЗАН:

ИНВ. №

КОПИРОВАЛ: ЛОГИНОВА

20388-02

ФОРМАТ: А2

ТИПОВОЙ ПРОЕКТ 901-3-206.85 АЛЬБОМ II

ИНВ. № ПОДЛ. ПОДПИСЬ И ДАТА ВЗАМ. ИНВ. №

Альбом II

Типовой проект 901-3-206.85

Схема расположения пожарной лестницы.

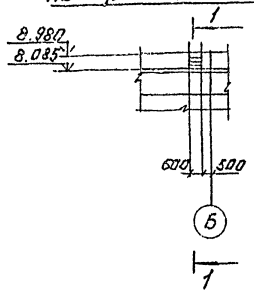

1-1

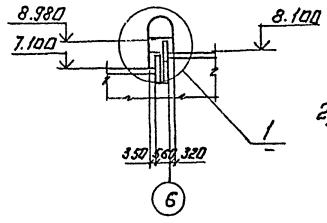

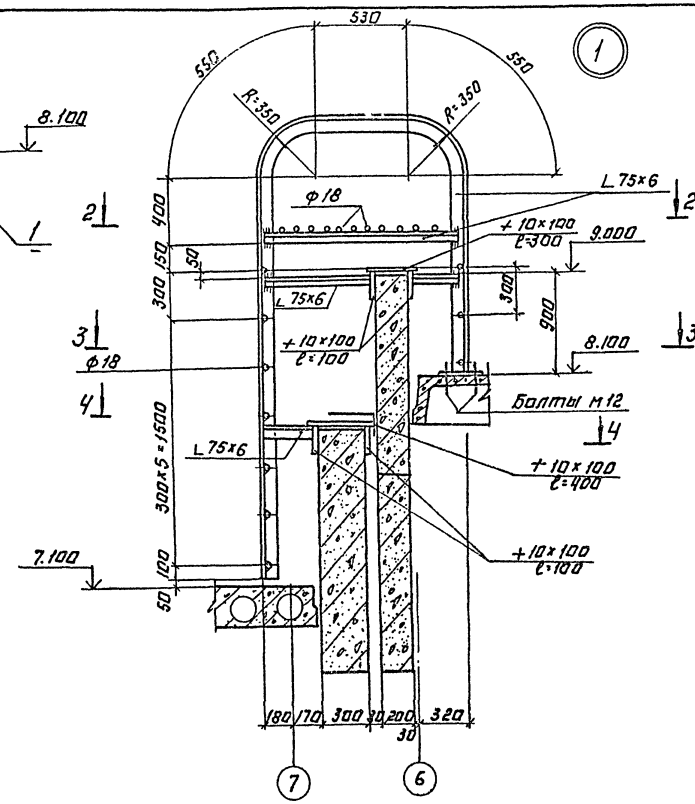

Разрез 2-2

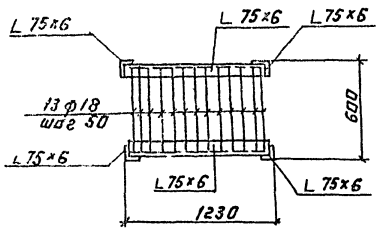

Разрез 3-3

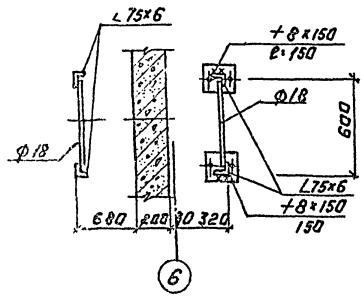

Разрез 4-4.

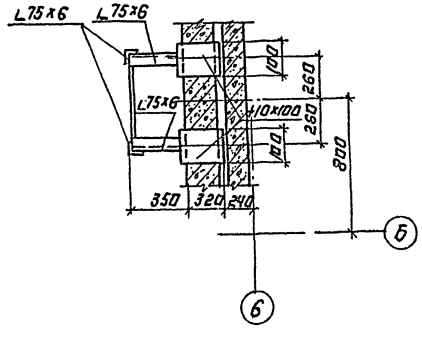

1. Сварку производить электродами типа Э42 ГОСТ 9467-75, катет шва -6 мм.
2. Все металлические конструкции окрасить масляной краской (ГОСТ 8292-75) в 2 слоя по грунтовке ПФ-020 (ГОСТ 18186-79).

				ТП 901-3-206.85		КМ	
Привязан:	Провер.	Левина		Блок ос. звных сооружений для станции обесфторивания воды производительностью 8 тыс. м³/сутки	Стадия	Лист	Листов
	Инжен.	Стригина			Р	14	
	Гип	Левина					
	Гл. конст	Шапиро		Схема расположения пожарной лестницы.	ЦНИИЭП инженерного оборудования г. Москва		
Инв. №	Н. контр	Левина					
	Нач. отд	Красавин					
	Копировал: Логинова			20388-02	Формат А2		

Госстрой СССР
ЦЕНТРАЛЬНЫЙ ИНСТИТУТ ТИПОВОГО ПРОЕКТИРОВАНИЯ
Свердловский филиал
620062, г.Свердловск-62, ул.Чебышева,4
Заказ № 3 Инв.№ 20388-02 тираж 350
Сдано в печать 19.12 1985г цена 6-46

gost.e-ecolog.ru