ТИПОВОЙ ПРОЕКТ

901-3-197-84

БЛОК ОСНОВНЫХ СООРУЖЕНИЙ ДЛЯ СТАНЦИИ ОЧИСТКИ ВОДЫ ПОВЕРХНОСТНЫХ ИСТОЧНИКОВ

с содержанием взвешенных веществ до 50 мг/л производительностью 50 тыс. м³/сутки

Альбом V

СТРОИТЕЛЬНЫЕ ИЗДЕЛИЯ

Инв. № 19889-05

				Привязан
Инв. №:				

gost.e-ecolog.ru

ТИПОВОЙ ПРОЕКТ

901-3-197-84

БЛОК ОСНОВНЫХ СООРУЖЕНИЙ ДЛЯ СТАНЦИИ ОЧИСТКИ ВОДЫ ПОВЕРХНОСТНЫХ ИСТОЧНИКОВ

С СОДЕРЖАНИЕМ ВЗВЕШЕННЫХ ВЕЩЕСТВ ДО 50 МГ/Л ПРОИЗВОДИТЕЛЬНОСТЬЮ 50 ТЫС М³/СУТКИ

СОСТАВ ПРОЕКТА

Альбом I — Пояснительная записка.
Альбом II — Архитектурно-строительная часть.
Альбом III — Технологическая, санитарно-техническая части, нестандартизированное оборудование.
Альбом IV — Электротехническая часть. Связь и сигнализация. Автоматизация.
Альбом V — Строительные изделия.
Альбом VI — Ведомости потребности в материалах.
Альбом VII — Спецификация оборудования.
Альбом VIII — Сборник спецификаций оборудования.
Альбом IX — Сметы.

АЛЬБОМ V

Утвержден госгражданстроем
приказ №31 от 31 января 1984 г.
Введен в действие
ЦНИИЭП инженерного оборудования
приказ №60 от 21 мая 1984г.

РАЗРАБОТАН

ЦНИИЭП инженерного оборудования
городов; жилых и общественных зданий

Главный инженер института А. Кетаов
Главный инженер проекта Н. Соколова

Привязан

Инв. №

19889-05

СОДЕРЖАНИЕ АЛЬБОМА (НАЧАЛО)

Формат	Обозначение	Наименование	Стр.	Примеч.
12	ТП 901- -КЖИ. К1	Колонна (К1; К2)	4	
12	К3	Колонна К3	5	
12	К4	Колонна К4	6	
12	К5	Колонна (К5; К7)	7	
12	К6	Колонна К6	8	
12	К8	Колонна К8	9	
12	К9	Колонна К9	10	
12	К10	Колонна К10	11	
12	К11	Колонна К11	12	
12	К12	Колонна К12	13	
12	К13	Колонна К13	14	
12	К14	Колонна К14	15	
12	К15	Колонна К15	16	
12	К16	Колонна К16	17	
12	К17	Колонна К17	18	
12	К18	Колонна К18	19	
12	К19	Колонна К19	20	
12	К20	Колонна К20	21	
12	БС1	Балка стропильная БС1	22	
12	БС2	Балка стропильная БС2	23	
12	БС3	Балка стропильная БС3	24	
12	Р3	Ригель Р3	25	
12	БСФ1	Балка стяжка БСф1	26	
12	П2	Плита покрытия (П2...П4)	27	

Формат	Обозначение	Наименование	Стр.	Примечание
12	ТП 901- -КЖИ. П12	Плита перекрытия П12	28	
11	П14	Плита перекрытия П14	29	
11	П16	Плита перекрытия П 16.		
11	ПС10	Панель карнизная ПС10	30	
11	ПС11	Панель карнизная ПС11		
11	ПСф1	Панель стеновая (ПСф1; ПСф4)	31	
11	ПСф2	Панель стеновая (ПСф2...ПСф5)		
12	ПСф1СБ	Панель стеновая (ПСф1; ПСф4) сборочный чертеж	32	
12	ПСф2СБ	Панель стеновая (ПСф2... ПСф5) сборочный чертеж	33	
12	ПСф6	Панель стеновая ПСф6	34	
12	ВМС	Ведомость расхода стали на дополнительные закладные изделия на элемент, кг	35	
12	ПСф8	Панель стеновая (ПСф8; ПСф9)	36	
12	ПСф10	Панель стеновая (ПСф10...ПСф12)	37	
12	ПСф10СБ	Панель стеновая(ПСф10...ПСф12) сборочный чертеж	38	
12	ПСф10СБ	Панель стеновая (ПСф10... ПСф12) сборочный чертеж	39	
12	Л1	Лоток (Л1; Л2)	40	
12	ЛТф1	Элемент лотковый ЛТф1	41	
11	Щ1	Щит стальной Щ1	42	
11	Щ2	Щит стальной Щ2		
11	Щ3	Щит стальной Щ3	43	
11	Щ4	Щит стальной Щ4		
11	М1	Изделие закладное М1	44	
11	М2	Изделие закладное М2		

Инв. № подл. | Подпись и дата

Содержание альбома (окончание)

Формат	Обозначение	Наименование	Стр.	Примеч.
11	ТП 901- -КЖИ.МН2	Изделие закладное МН2	45	
11	МН3	Изделие закладное МН3		
11	МН5	Изделие закладное МН5	46	
11	МН4	Изделие закладное МН4		
11	МН-6а	Изделие закладное МН-6а	47	
11	МН-15а	Изделие закладное МН-15а		
11	МН-16а	Изделие закладное МН-16а	48	
11	МН-18а	Изделие закладное МН-18а		
11	С38а	Сетка арматурная С38а	49	
11	Кр-1а	Каркас плоский (Кр-1а, Кр-3а)		
12	КПф1	Каркас пространственный (КПф1, КП-2)	50	
11	КР9	Каркас плоский КР9	51	
11	КП2	Каркас пространственный КП2		
12	КР4	Каркас плоский (КР4... КР4)	52	
12	КР5	Каркас плоский (КР5; КР7)	53	
12	КР3	Каркас плоский (КР6; КР8)	54	
11	КП1	Каркас пространственный КП1	55	
11	КР10	Каркас плоский КР10		
11	КР-12а	Каркас плоский КР-12а	56	
11	Кр-10а	Каркас плоский КР10а		
11	С1	Сетка арматурная С1	57	
11	С2	Сетка арматурная С2		

Формат	Обозначение	Наименование	Стр.	Примечан.
11	ТП 901- -КЖИ.С3	Сетка арматурная С3	58	
11	С4	Сетка арматурная С4		
11	Сф9	Сетка арматурная Сф9	59	
11	С7	Сетка арматурная С7		
11	С5	Сетка арматурная С5	60	
11	С6	Сетка арматурная С6		
11	Сф10	Сетка арматурная Сф10	61	
11	Сф8	Сетка арматурная Сф8		
11	С34а	Сетка арматурная С34а	62	
11	С35а	Сетка арматурная С35а		
11	С-47а	Сетка арматурная С-47а	63	
11	С-48а	Сетка арматурная С-48а		
11	СБМ1	Сетка арматурная СБМ1	64	
11	А1	Изделие закладное А1		
11	С-49а	Сетка арматурная С-49а	65	
11	МН-7а	Изделие закладное МН 7а		
11	МН1	Изделие закладное МН1	66	
11	СМ	Сетка арматурная (СМ1; СМ2)		
11	Б1	Балка металлическая Б1	67	
11	СП	Сетка арматурная СП		

Рис. 1

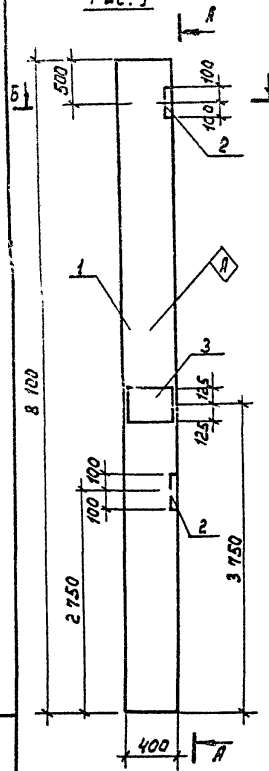

А - А

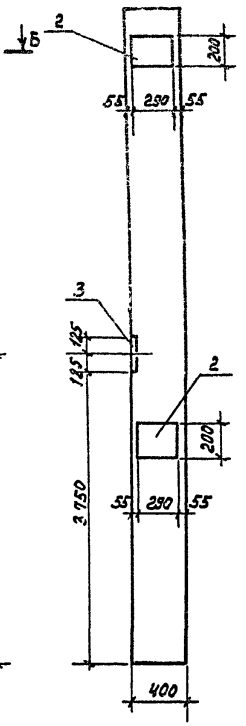

Рис. 2

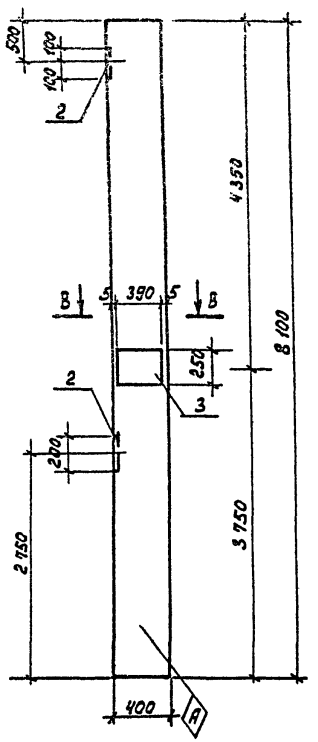

Б - Б

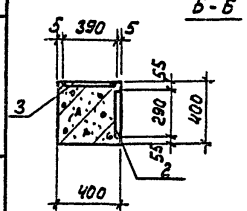

В - В

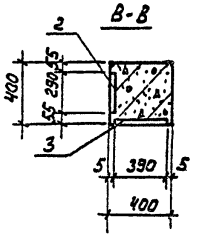

Обозначение	Марка	Рис.
ТП 901- -кжи. К1	К1	1
-01	К2	2

Формат	Зона	Поз.	Обозначение	Наименование	Кол.	Примечан.
				Документация		
			1.423-3, вып. 1	Железобетонные колонны		
				прямоугольного сечения для		
				одноэтажных производствен-		
				ных зданий без мостовых		
				кранов высотой до 9,6 м.		
				Сборочные единицы		
		1	1.423-3, вып. 1	Колонна К 72-4	1	
		2	1.423-3, вып. 2	Изделие закладное М1-12-1	2	
		3	1.423-3, вып. 2	То же НМ1-11	1	
			Различие исполнений	ТП 901- -кжи. К1 и		
			ТП 901- -кжи. К1-01	по сборочному чертежу		

Ведомость расхода стали на дополнительные закладные изделия на элемент, кг.

Марка элемента	Изделия арматурные								Всего
	Арматура класса					Прокат марки			
	А-I	А-III			Итого	Вст 3 кп 2		Итого	
	ГОСТ 5781-82					ГОСТ 103-76	ГОСТ 82-70		
	ф6	ф12	ф14	ф22		▱ 10×200	▱ 10×250		
К1	0,2	2,8	2,8	1,4	7,2	9,2	7,7	16,9	24,1
К2	0,2	2,8	2,8	1,4	7,2	9,2	7,7	16,9	24,1

Привязан

Инв. №

Провер.	Бабикова		
Ст.техн.	Певчева		
Вед.инж.	Бабикова		
ГИП	Кузнецов		
Гл.конст.	Шапиро		
Н.контр.	Кузнецов		
Нач.отд.	Красавин		

ТП 901-3-197.84 -кжи. К1

Колонна (К1, К2)

Стадия	Масса	Масштаб
Р	3,3 т	1:50
Лист	Листов 1	

ЦНИИЭП инженерного оборудования г. Москва

Формат А3

19889-05

Инв. № подл. | Подпись и дата | Взам. инв. №

ТП 901-3-197.84 Альбом V

Типовой проект 901-3-197.84 Альбом V

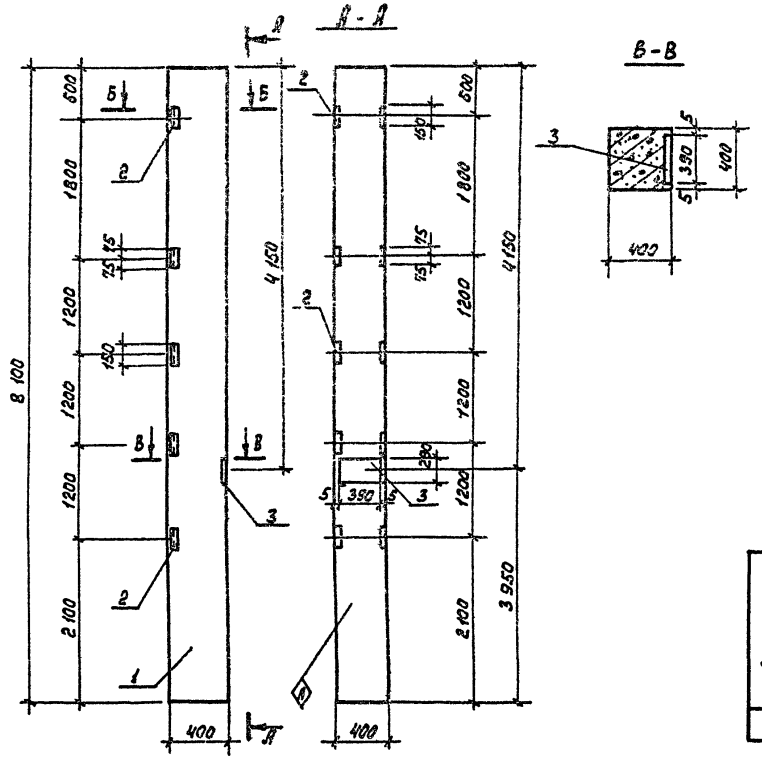

Формат	Зона	Поз.	Обозначение	Наименование	Кол.	Примечание
				Документация		
			1.423-3, вып.1	Железобетонные колонны прямоугольного сечения для одноэтажных производственных зданий без мостовых кранов высотой до 9,6 м.		
				Сборочные единицы		
		1	1.423-3, вып.1	Колонна К12-4	1	
		2	1.423-3, вып.2	Изделие закладное М1-14	5	
		3	1.423-3, вып.2	То же М2-4	1	

Ведомость расхода стали на дополнительные закладные изделия на элемент, кг.

Марка элемента	Изделия закладные							
	Арматура класса А-III ГОСТ 5781-82		Итого	Прокат марки Вст3 кп2			Итого	Всего
				ГОСТ 8509-72	ГОСТ 82-70			
	ф12	ф14		L 63×63×5	ф14×280			
К3	1,65	3,0	4,65	7,2	12,4		19,6	24,25

Привязан

Инв. № подл. | Подпись и дата | Взам. инв. №

Инв. №

Провер.	Бабикова		
Ст. техн.	Левчева		
Вед. инж.	Бабикова		
ГИП	Кузнецов		
Гл. конст.	Шапиро		
Н. контр.	Кузнецов		
Нач. отд.	Красавин		

ТП 901-3-197.84 - КЖИ. К3

Колонна К3

Стадия	Масса	Масштаб
Р	3,3 т	1:50
Лист	Листов 1	

ЦНИИЭП инженерного оборудования г. Москва

Формат А3

19889-05

Альбом V

Типовой проект 901-3-197.84

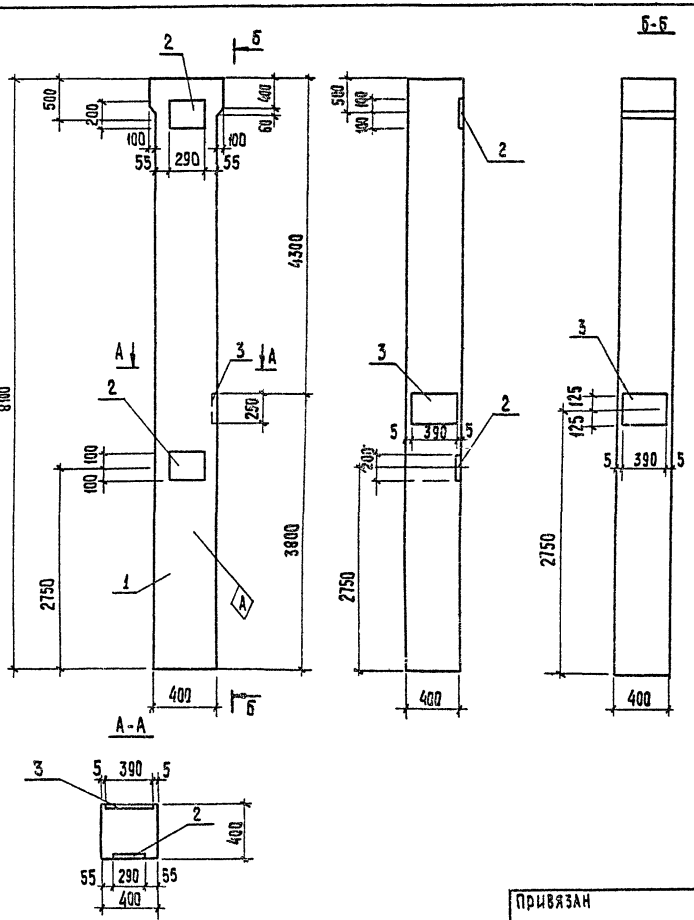

Формат	Зона	Поз.	Обозначение	Наименование	Кол.	Примеч.
				Документация		
			1.423-3. вып.1	Железобетонные колонны		
				прямоугольного сечения для		
				одноэтажных производствен-		
				ных зданий без мостовых		
				кранов высотой до 9.6м.		
				Сборочные единицы		
		1	1.423-3. вып.1	Колонна К72-16	1	
		2	1.423-3. вып.2	Изделие закладное М1-12-1	2	
		3	1.423-3. вып.2	То же НМ1-11	1	

Ведомость расхода стали на дополнительные закладные изделия на элемент, кг

Марка элемента	Изделия закладные								Всего
	Арматура класса				Итого	Прокат марки		Итого	
	А-I	А-III				В ст 3 кп 2			
	ГОСТ 5781-82					ГОСТ 103-76	ГОСТ 82-70		
	ф6	ф12	ф14	ф22		+ 10х200	+ 10х250		
К4	0,2	2.8	2.8	1.4	7,2	9,2	7,7	16,9	24.1

Привязан	Прозер.	Бабикова	
	Ст.техн.	Певчева	
	Вед.инж.	Бабикова	
	ГИП	Кузнецов	
	Гл.конс.	Шапиро	
	Н.контр.	Кузнецов	
Инв.№	Нач.отд.	Красавин	

ТП 901-3-197.84 - КЖИ. К4

Колонна К4

Стадия	Масса	Масштаб
Р	3,3т	1:50
Лист	Листов 1	

ЦНИИЭП инженерного оборудования г. Москва

Копировал: Хюппенен

Формат А3

19889-05

Инв.№ подл. | Подпись и дата | Взам. инв.№

Рис.1

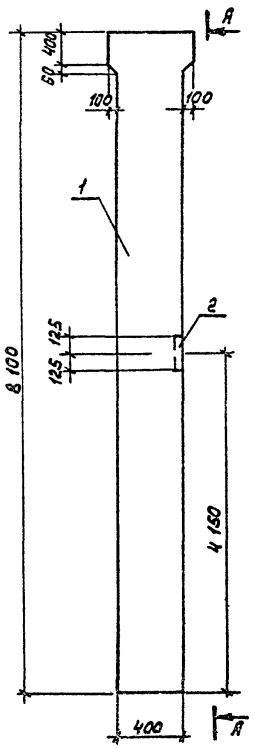

А-А

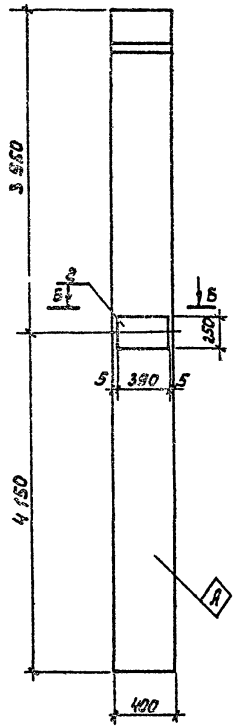

Рис.2

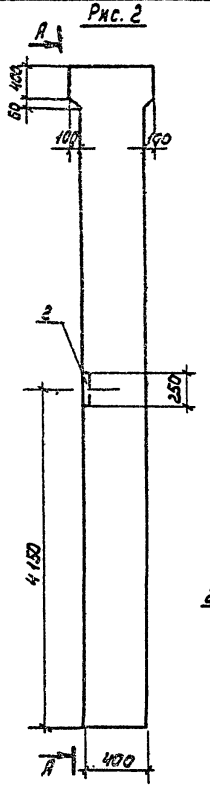

Б-Б

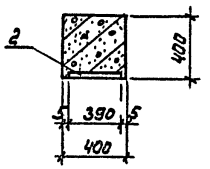

Формат	Зона	Поз.	Обозначение	Наименование	Кол.	Примеч.
				Документация		
			1.423-3, вып. 1	Железобетонные колонны		
				прямоугольного сечения для		
				одноэтажных производствен-		
				ных зданий без мостовых		
				кранов высотой до 9,6 м.		
				Сборочные единицы		
		1	1.423-3, вып. 1	Колонна К 72-16	1	
		2	1.423-3, вып. 2	Изделие закладное НМ1-1	1	
			Различие исполнений ТП 901-	-КЖИ.К5 и ТП 901-	-КЖИ.К5-01	
			По сборочному чертежу			

Ведомость расхода стали на дополнительные закладные изделия на элемент, кг.

Марка элемента	Изделия закладные						Всего
	Арматура класса			Итого	Прокат марки	Итого	
	А-I	А-III			Вст3кп2		
	ГОСТ 5781-82				ГОСТ 82-70		
	ф6	ф14	ф22		∠ 10×250		
К5	0,2	2,8	1,4	4,4	7,7	7,7	12,1
К7	0,2	2,8	1,4	4,4	7,7	7,7	12,1

Обозначение		Марка	Рис.
ТП 901-	-КЖИ.КБ	К5	1
	-01	К7	2

Привязан

Инв. №

Провер.	Бабикова	
Ст.техн.	Певцова	
Вед.инж.	Бабикова	
Гип	Кузнецов	
Гл.конст.	Шапиро	
Н.контр.	Кузнецов	
Нач.отд.	Красавин	

ТП 901-3-197.84 -КЖИ. К5

Колонна (К5, К7)

Стадия	Масса	Масштаб
Р	3,3т	1:50
Лист	Листов 1	

ЦНИИЭП инженерного оборудования г. Москва

Формат А3

19889-05

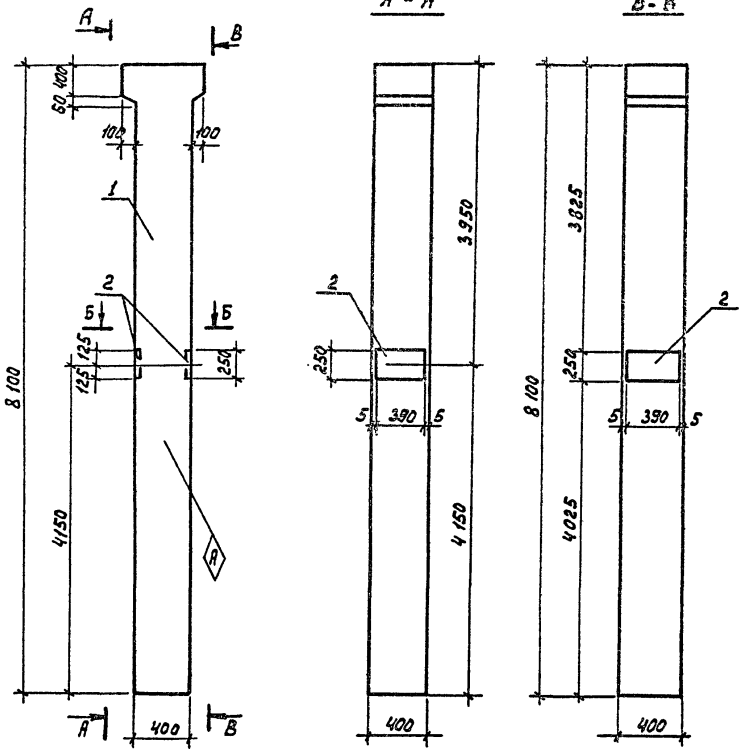

Формат	Зона	Поз.	Обозначение	Наименование	Кол.	Примечан.
				Документация		
			1.423-3, вып.1	Железобетонные колонны прямоугольного сечения для одноэтажных производственных зданий без мостовых кранов высотой до 9,6 м.		
				Сборочные единицы		
		1	1.423-3, вып.1	Колонна К12-16	1	
		2	1.423-3, вып.2	Изделие закладное НМ1-Н	2	

Ведомость расхода стали на дополнительные закладные изделия на элемент, кг.

Марка элемента	Изделия закладные						
	Арматура класса			Итого	Прокат марки		Всего
	А-I	А-III			Вст3кп2	Итого	
	ГОСТ 5781-82				ГОСТ 82-70		
	ф6	ф14	ф22		▱10х250		
К6	0,4	5,6	2,8	8,8	15,4	15,4	24,2

Привязан

Инв.№

Провер.	Бабикова	
Ст.техн.	Певчева	
Вед.инж.	Бабикова	
ГИП	Кузнецов	
Гл.конст	Шапиро	
Н.контр.	Кузнецов	
Нач.отд.	Красавин	

ТП 901-3-197.84 -КЖИ. К6

Колонна К6

Стадия	Масса	Масштаб
Р	3,3т	1:50
Лист	Листов 1	

ЦНИИЭП инженерного оборудования г. Москва

Формат А3

19889-05

Инв.№подл. | Подпись и дата | Взам.инв.№

Альбом V

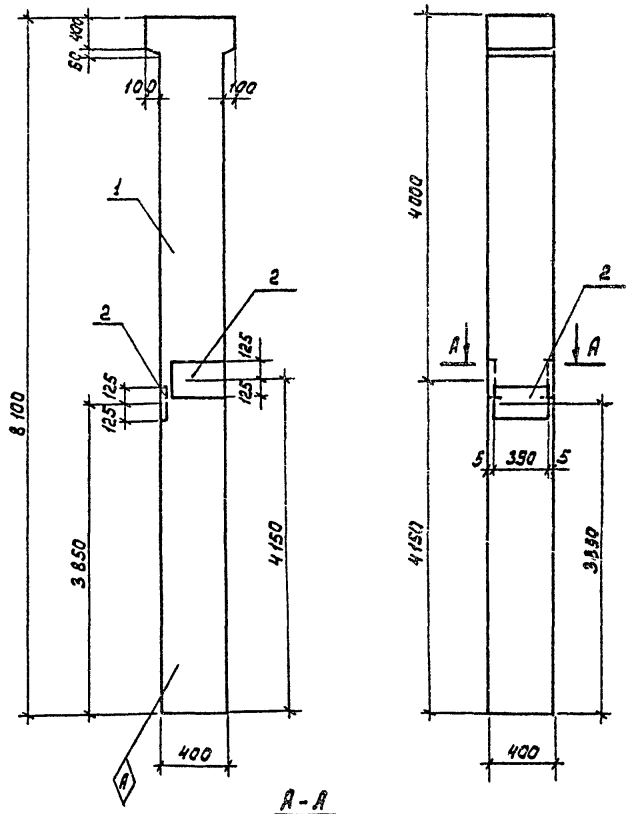

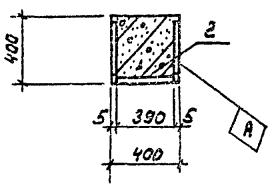

Формат	Зона	Поз.	Обозначение	Наименование	Кол.	Примеч.
				Документация		
			1.423-3; вып. 1	Железобетонные колонны прямо-		
				угольного сечения для одно-		
				этажных производственных		
				зданий без мостовых кранов		
				высотой до 9,6 м.		
				Сборочные единицы		
		1	1.423-3, вып. 1	Колонна К 72-16	1	
		2	1.423-3, вып. 2	Изделие закладное НМ1-Н	3	

Ведомость расхода стали на дополнительные закладные изделия на элемент, кг.

Марка элемента	Изделия закладные							
	Арматура класса					Прокат марки		Всего
	А-I	А-III			Итого	Вст3кп2	Итого	
	ГОСТ 5781-82					ГОСТ 82-70		
	ф6	ф14	ф22			ф10×250		
К8	0,6	8,4	4,2		13,2	23,1	23,1	36,3

Привязан	Провер.	Бабикова	
	Ст. техн.	Певчева	
	Вед. инж.	Бабикова	
	ГИП	Кузнецов	
	Гл. конст.	Шапиро	
	Н. контр.	Кузнецов	
Инв. №	Нач. отд.	Красавин	

ТП 901-3-197.84 -КЖИ. К8

Колонна К8

Стадия	Масса	Масштаб
Р	3,3т	1:50
Лист	Листов 1	

ЦНИИЭП инженерного оборудования г. Москва

Формат А3

19889-05

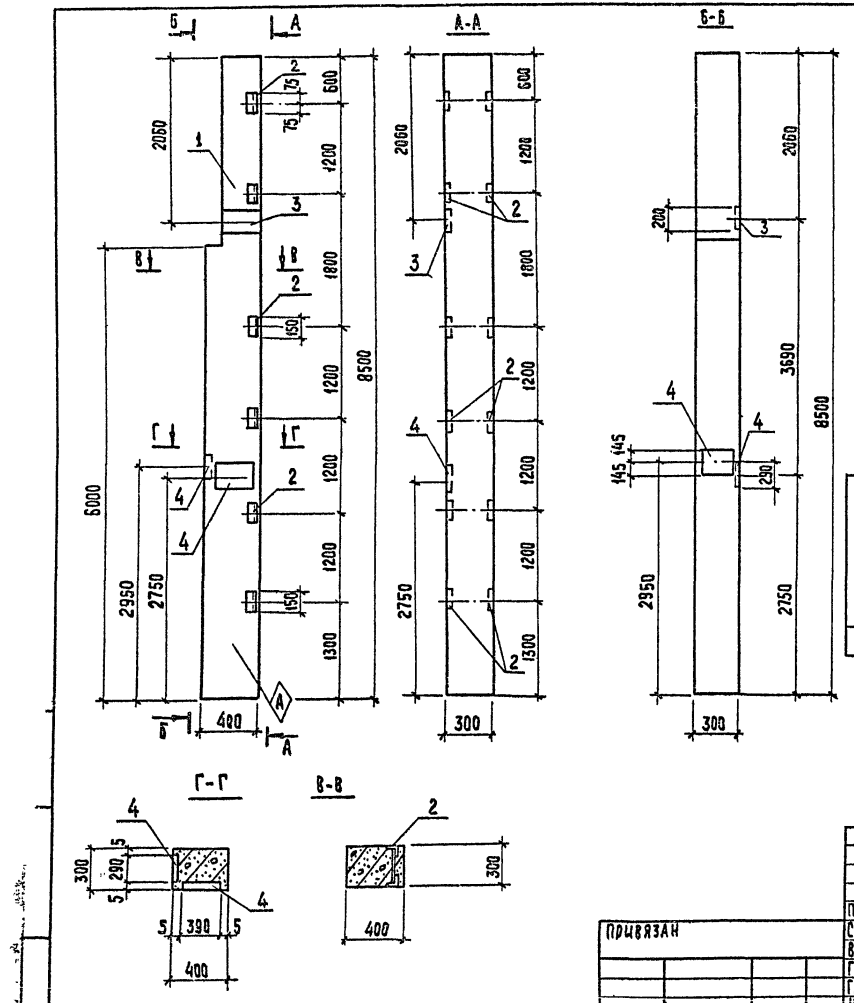

Формат	Зона	Поз.	Обозначение	Наименование	Кол.	Примеч.
				Документация		
			Шифр 460-75	Железобетонные фахверковые		
				колонны прямоугольного се-		
				чения для одноэтажных		
				производственных зданий		
				Сборочные единицы		
		1	Шифр 460-75, вып. 1-1	Колонна КФ 18-1	1	
		2	1.423-3, вып. 2	Изделие закладное М1-14	6	
		3	Шифр 460-75 вып. 1-2	То же МН5	1	
		4	1.423-3, вып. 2	—"— М2-4	2	

Ведомость расхода стали на дополнительные закладные изделия на элемент, кг

Марка элемента	Изделия закладные							Всего
	Арматура класса			Прокат марки				
	А-III		Итого	В ст 3 кп 2.			Итого	
	ГОСТ 5781-82			ГОСТ 82-70		ГОСТ 8509-72		
	ф 12	ф 14		∔10×300	∔14×290	∠6,3×6,3×5		
К9	3,98	6,0	9,98	4,7	24,8	8,64	38,14	48,12

Провер.	Бабикова		
Ст. техн.	Певчева		
Вед. инж.	Бабикова		
ГИП	Кузнецов		
Гл. конс.	Шапиро		
Н. контр.	Кузнецов		
Нач. отд.	Красавин		

Привязан

Инв. №

ТП 901-3-197.84 - КЖИ. К9

Колонна К9

Стадия	Масса	Масштаб
Р	2,38т	1:50

Лист | Листов 1

ЦНИИЭП Инженерного Оборудования г. Москва

Копировал: Хюппенен Формат А3

19889-05

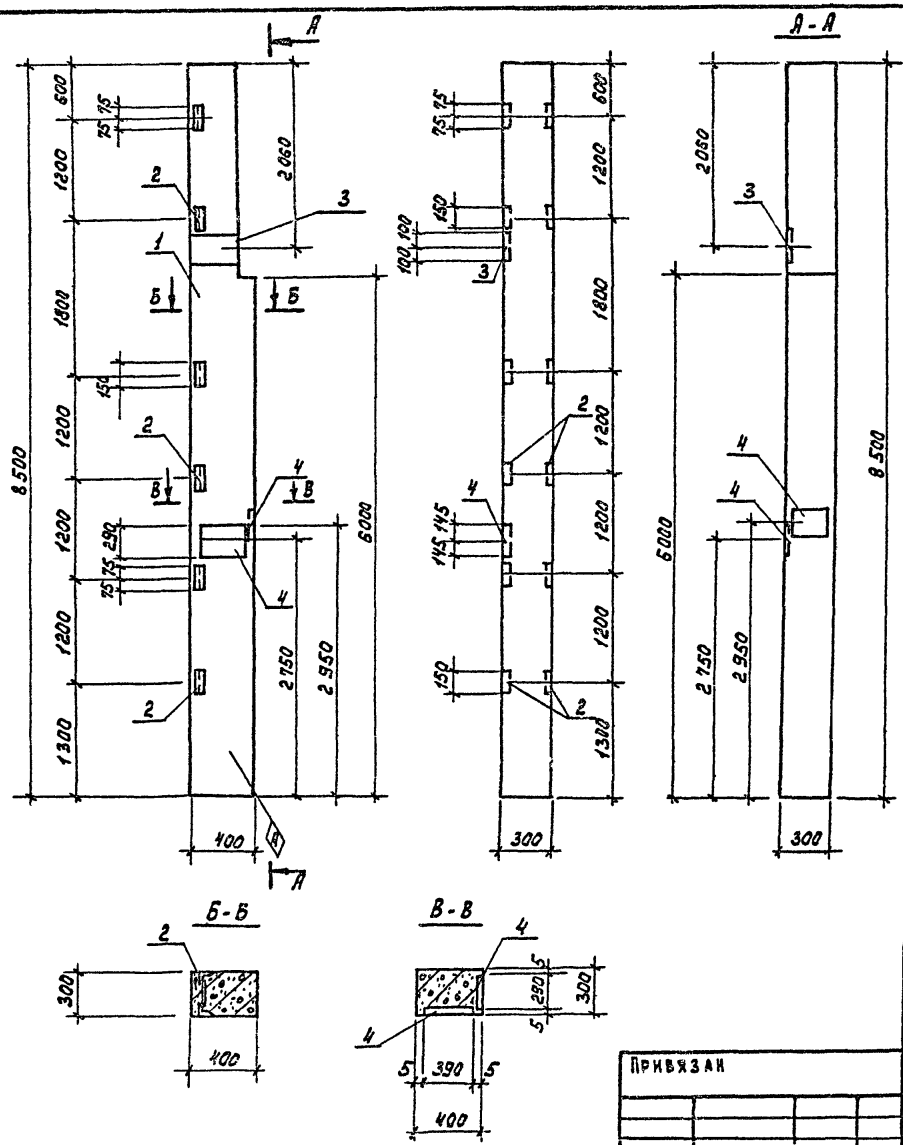

Формат	Зона	Поз.	Обозначение	Наименование	Кол.	Примеч.
				Документация		
			Шифр 460-75	Железобетонные фахверковые колонны прямоугольного сечения для одноэтажных производственных зданий		
				Сборочные единицы		
		1	Шифр 460-75	Колонна КФ 18-1	1	
		2	1.423-3. вып. 2	Изделие закладное М1-14	6	
		3	Шифр 460-75	То же МН5	1	
		4	1.423-3, вып. 2	—»— М2-4	2	

Ведомость расхода стали на дополнительные закладные изделия на элемент, кг.

Марка элемента	Изделия закладные							Всего
	Арматура класса			Прокат марки				
	А-III		Итого	ВСт3кп2			Итого	
	ГОСТ 5781-82			ГОСТ 82-70		ГОСТ 8509-72		
	ф12	ф14		∠10×300	∠14×290	L6,3×6,3×5		
К.10	3,98	6,0	9,98	4,7	24,8	8,64	38,14	48,12

Привязан

Инв. №

Провер.	Бабикова	
Ст.техн.	Певчева	
Вед.инж.	Бабикова	
ГИП	Кузнецов	
Гл.конст.	Шапиро	
Н.контр.	Кузнецов	
Нач.отд.	Красавин	

ТП 901-3-197.84 — КЖИ. К10

Колонна К10

Стадия	Масса	Масштаб
Р	2,38т	1:50
Лист	Листов 1	

ЦНИИЭП инженерного оборудования г. Москва

Формат А3

19889-05

Инв. № подл. | Подпись и дата | Взам. инв. №

ТИПОВОЙ ПРОЕКТ 901-3-197.84 Альбом V

Типовой проект 901-3-197.84 Альбом V

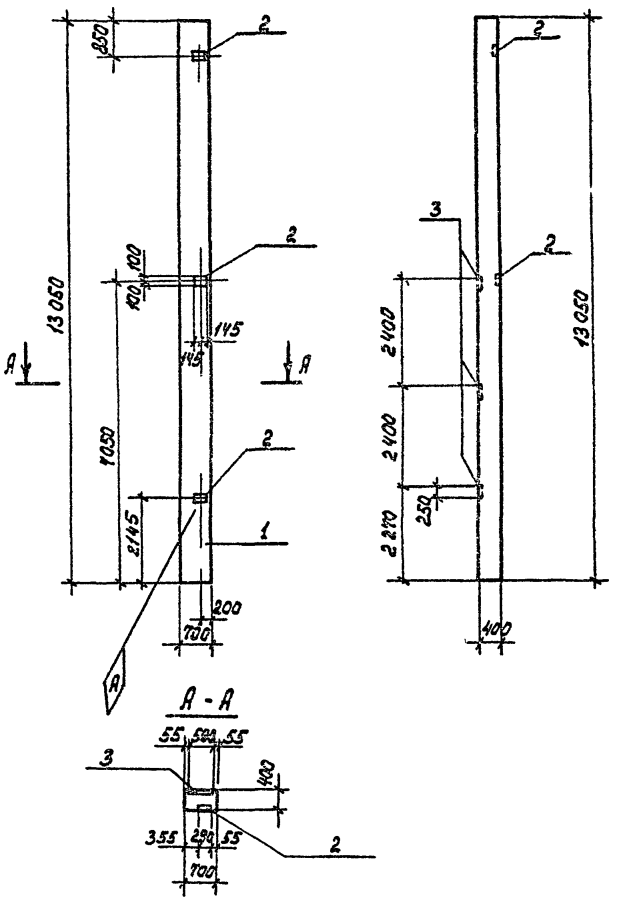

Формат	Зона	Поз.	Обозначение	Наименование	Кол.	Примеч.
				Документация		
			1.423-5 вып.1	Железобетонные колонны		
				прямоугольного сечения		
				для одноэтажных произ-		
				водственных зданий		
				Сборочные единицы		
		1	1.423-5 вып.1	Колонна К 120-19	1	
		2	1.423-5 вып.2	Изделие закладное М1-12	2	
		3	1.423-5 вып.2	То же М2-26	3	

Ведомость расхода стали на дополнительные закладные изделия на элемент, кг.

Марка элемента	Изделия закладные										Всего
	Арматура класса А-III ГОСТ 5781-82				Итого	Прокат марки Вст3кп2 ГОСТ 103-76				Итого	
	ф12	ф14				-б=10					
К11	3,2	13,5			16,7	63,2				63,2	79,9

Привязан	Провер.	Бабикова	
	Инжен.	Стригина	
	Вед.инж.	Бабикова	
	Г-и п.	Кузнецов	
	Гл.конст	Шапиро	
	Н.контр.	Кузнецов	
Инв. №	Нач.отд.	Красавин	

ТП 901-3-197.84 - КЖИ. К11

Колонна К11

Стадия	Масса	Масштаб
Р	9,2т	1:100
Лист	Листов 1	

ЦНИИЭП инженерного оборудования г. Москва

Формат А3

19889-05

Инв. № подл. | Подпись и дата | Взам. инв. №

Типовой проект 901-3-197.84 Альбом V

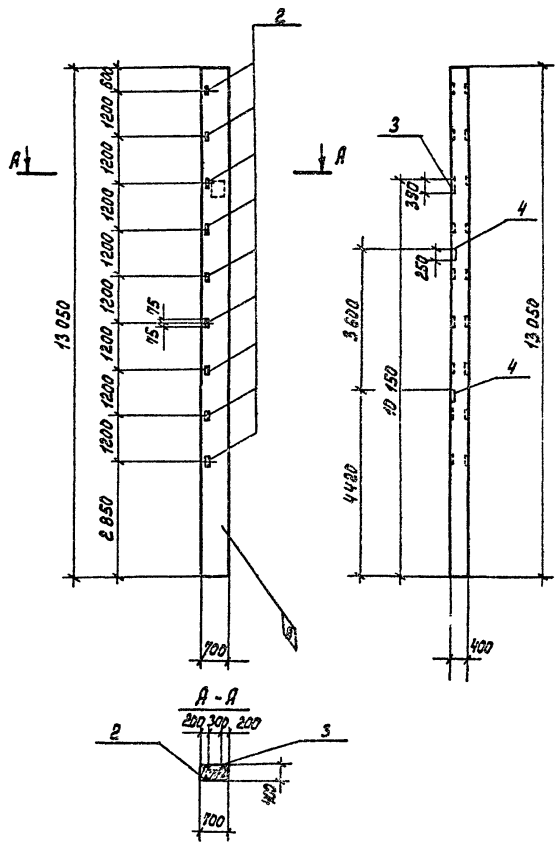

Формат	Зона	Поз.	Обозначение	Наименование	Кол.	Примечание
				Документация		
			1.423-5 вып. 1	Железобетонные колонны		
				прямоугольного сечения для		
				одноэтажных производствен-		
				ных зданий.		
				Сборочные единицы		
		1	1.423-5 вып. 1	Колонна К 120-19	1	
		2	1.423-5 вып. 2	Изделие закладное М1-14	9	
		3	1.423-5 вып. 2	То же М2-24	1	
		4	1.423-5 вып. 2	М2-26	2	

Ведомость расхода стали на дополнительные закладные изделия на элемент, кг.

Марка элемента	Изделия закладные											Всего
	Арматура класса А-III ГОСТ 5781-82				Итого	Прокат марки Вст3кп2 ГОСТ 8509-72		ГОСТ 103-76		Итого		
	ф12	ф14				L63×5		-δ=10				
К12	3,6	11,9			15,5	13,5		45,2		58,7		74,2

Привязан

Инв. №

Провер.	Бабикова		
Инжен.	Стригина		
Вед. инж.	Бабикова		
ГИП	Кузнецов		
Гл. конст.	Шапиро		
Н. контр.	Кузнецов		
Нач. отд.	Красавин		

ТП 901-3-197.84 КЖИ. К12

Колонна К12

Стадия	Масса	Масштаб
Р	9,2 т	1:100
Лист	Листов 1	

ЦНИИЭП инженерного оборудования г. Москва

Формат А3

19889-05

Типовой проект 901- Альбом V

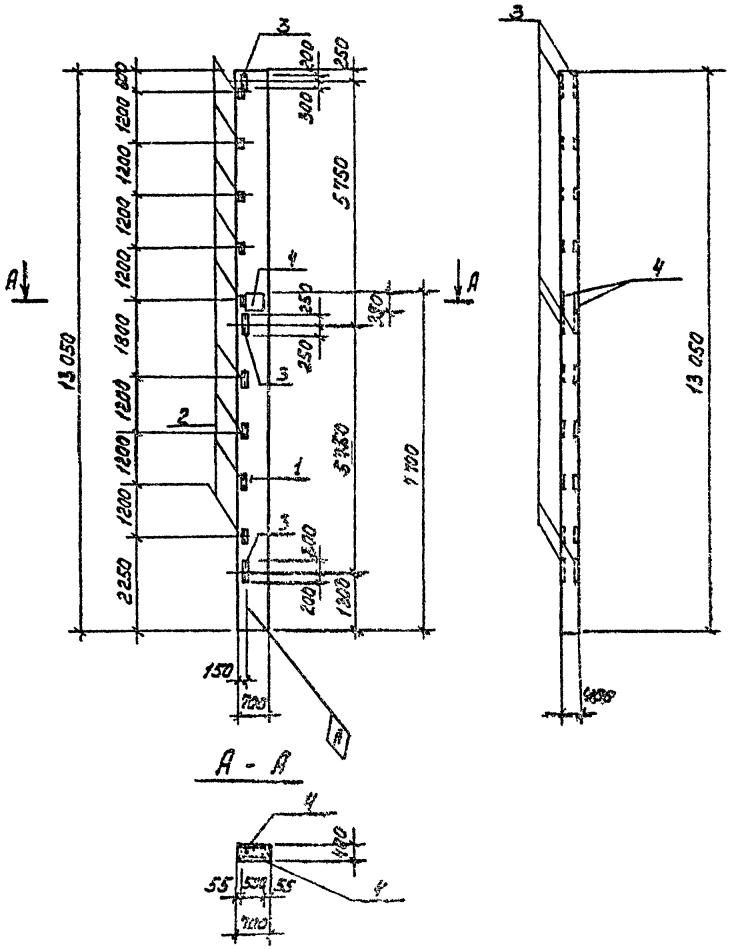

Формат	Зона	Поз.	Обозначение	Наименование	Кол.	Примечание
				Документация		
			1.423-5 вып.1	Железобетонные колонны прямоугольного сечения для одноэтажных производственных зданий.		
				Сборочные единицы		
		1	1.423-5 вып.1	Колонна К 120-19	1	
		2	1.423-5 вып. 2	Изделие закладное М1-14	9	
		3	1.423-5 вып. 2	То же М1-2	3	
		4	1.423-5 вып. 11	" М2-26	2	

Ведомость расхода стали на дополнительные закладные изделия на элемент, кг.

Марка элемента	Изделия закладные: арматура класса А-III ГОСТ 5781-82 ⌀12	⌀18	Итого	Изделия закладные: прокат марки ВСт3кп2 ГОСТ 19903-74	ГОСТ 103-76	Итого	Всего
				Ш3Б4	5Б10	Б-12 / Б-16		
К13	3,6	8,8	12,4	13,8	36	52,7 / 45,3	147,5	159,9

Привязан

Инв. №

Инв. № подл. | Подпись и дата | Взам. инв. №

Гросер.	Алексеева		
Констр.	Стригина		
Зед. мех.	Базикова		
ГИП	Кочешов		
Гл. конст.	Шафиро		
Н. контр.	Кучеренко		
Нач. отд.	Крылатых		

ТП 901-2-109.87 - КЖИ.. К13

Колонна К 13

Стадия	Масса	Масштаб
Р	9,2т	1:100
Лист	Листов 1	

ЦИНИЭП инженерного оборудования г. Москва

Формат А3

19859-05

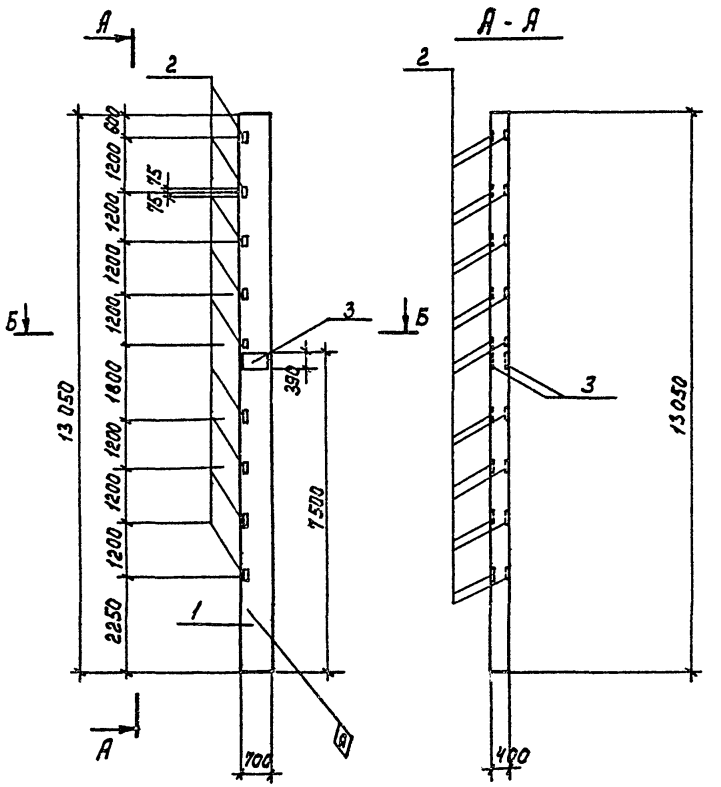

Формат	Зона	Поз.	Обозначение	Наименование	Кол.	Примечан.
				Документация		
			1.423-5 вып 1	Железобетонные колонны прямоугольного сечения для одноэтажных производственных зданий		
				Сборочные единицы		
		1	1.423-5 вып. 1	Колонна К 120-19	1	
		2	1.423-5 вып. 2	Изделие закладное М1-14	9	
		3	1.423-5 вып. 2	То же М2-26	2	

Ведомость расхода стали на дополнительные закладные изделия на элемент, кг.

Марка элемента	Изделия закладные											Всего
	Арматура класса А-III ГОСТ 5781-82					Итого	Прокат марки ВСт3кп2 ГОСТ 8509-72		ГОСТ 103-76		Итого	
	ф12	ф14					L63×5		δ=10			
К14	3,6	9,0				12,6	13,5		36,0		49,5	62,1

Привязан

Инв. №

Провер.	Бабикова	
Инжен.	Стригина	
Вед. инж	Бабикова	
Г И П	Кузнецов	
Гл. констр	Шапиро	
Н. контр.	Кузибцов	
Нач. ОТД	Красавин	

ТП 901-3-197.84 - КЖИ. К14

Колонна К14

Стадия	Масса	Масштаб
Р	9,2т	1:100
Лист	Листов 1	

ЦНИИЭП инженерного оборудования г. Москва

Формат А3

19889 05

Инв. № подл. | Подпись и дата | Взам. инв. №

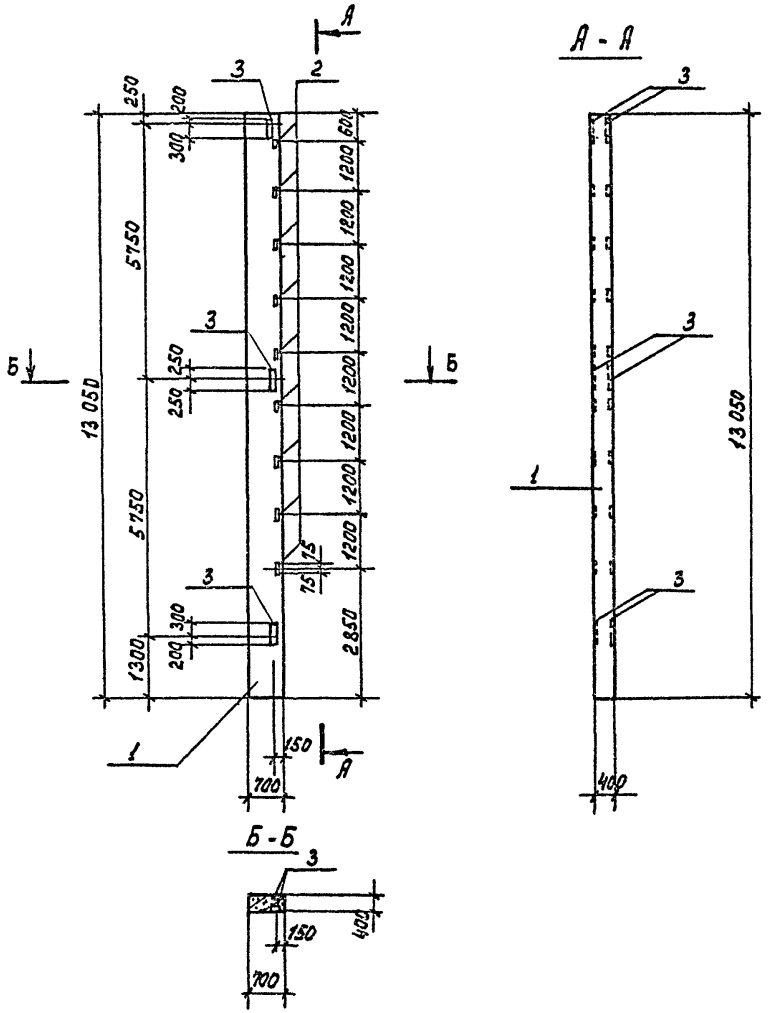

Формат	Зона	Поз.	Обозначение	Наименование	Кол.	Примечание
				Документация		
			1.423-5 вып. 1	Железобетонные колонны прямоугольного сечения для одноэтажных производственных зданий		
				Сборочные единицы		
		1	1.423-5 вып. 1	Колонна К120-19	1	
		2	1.423-5 вып. 2	Изделие закладное М1-14	9	
		3	1.423-5 вып. 2	То же НМ-1	3	

Ведомость расхода стали на дополнительные закладные изделия на элемент, кг.

Марка элемента	Изделия закладные												Всего
	Арматура класса						Прокат марки						
	А-III					Итого	В ст 3 кп 2					Итого	
	ГОСТ 5781-82						ГОСТ 8509-72		ГОСТ 103-76				
	ф12						1,63×5		-б=12	-б=16			
К15	3,6					3,6	13,5		52,7	45,3		111,5	115,1

Провер.	Бабикова		
Инжен.	Стригина		
Вед. инж.	Бабикова		
ГИП	Кузнецов		
Гл. конст.	Шапиро		
Н. контр.	Кузнецов		
Нач. отд.	Красавин		

Привязан

Инв. №

ТП 901-3-197.84 -КЖИ. К15

Колонна К15

Стадия	Масса	Масштаб
Р	9,2 т	1:100
Лист	Листов 1	

ЦНИИЭП инженерного оборудования г. Москва

Формат А3

19889-05

Типовой проект 901-3-197.84 Альбом V

Инв. № [illegible]

Типовой проект 901-3-197.84 альбом V

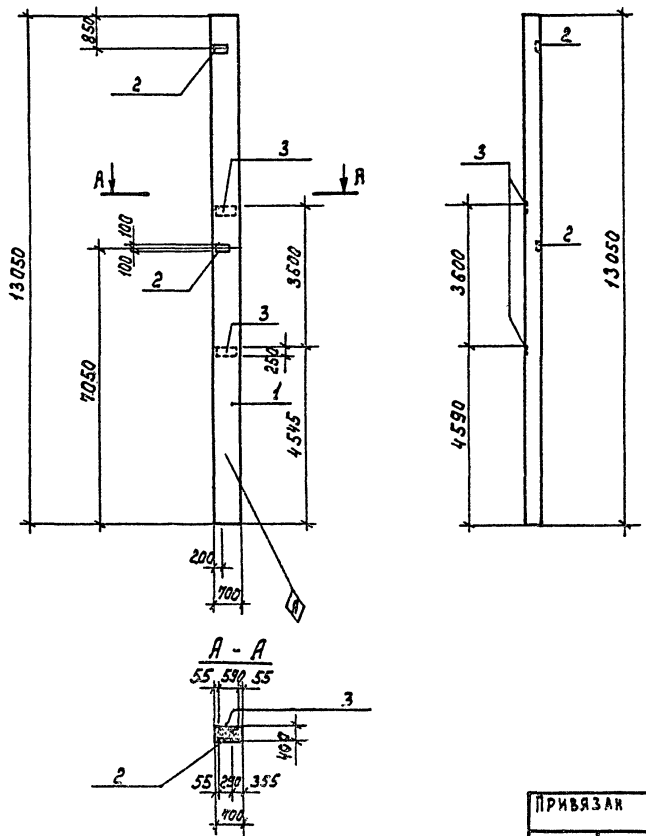

Формат	Зона	Поз.	Обозначение	Наименование	Кол.	Примеч.
				Документация		
			1.423-5 вып. 1	Железобетонные колонны прямоугольного сечения для одноэтажных производственных зданий.		
				Сборочные единицы		
		1	1.423-5 вып. 1	Колонна К120-19	1	
		2	1.423-5 вып. 2	Изделие закладное М1-12	2	
		3	1.423-5 вып. 2	То же М2-26	2	

Ведомость расхода стали на дополнительные закладные изделия на элемент, кг.

Марка эл-та	Изделия закладные: Арматура класса А-III ГОСТ 5781-82 ф12	ф14	Итого	Прокат марки ВСт3кп2 ГОСТ 103-76 δ=10	Итого	Всего
К16	3,2	9,0	12,2	45,2	45,2	57,4

Провер.	Бабикова		
Инжен.	Стригина		
Вед. инж.	Бабикова		
ГИП	Кузиецов		
Гл. конст.	Шапко		
Н. контр.	Кузиецов		
Нач. отд.	Красавин		

Привязан

Инв. №

ТП 901-3-197.84 - КЖИ. К16

Колонна К16

Стадия	Масса	Масштаб
Р	9,2 т	1:100
Лист	Листов 1	

ЦНИИЭП инженерного оборудования г. Москва

Формат А3

19889-05

Инв. № подл. | Подпись и дата | Взам. инв. №

Типовой проект УШ-3-19.84 Альбом V

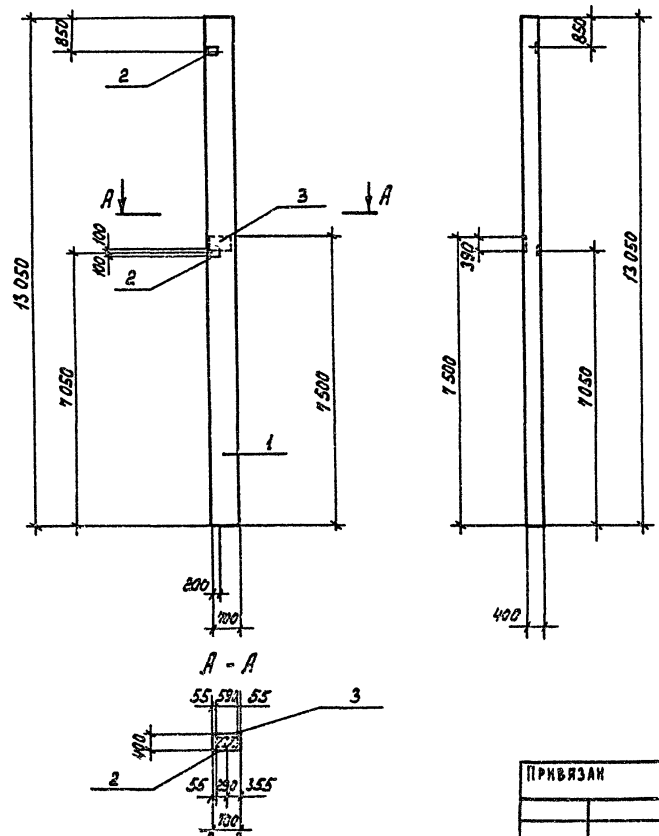

Формат	Зона	Поз.	Обозначение	Наименование	Кол.	Приме-чание
				Документация		
			1.423-5 вып. 1	Железобетонные колонны прямоугольного сечения для одноэтажных производственных зданий.		
				Сборочные единицы		
		1	1.423-5 вып. 1	Колонна К 120-19	1	
		2	1.423-5 вып. 2	Изделие закладное М1-14	2	
		3	1.423-5 вып. 2	То же М2-25	1	

Ведомость расхода стали на дополнительные закладные изделия на элемент, кг.

Марка эл-та	Изделия закладные												Всего
	Арматура класса А-III ГОСТ 5781-82					Итого	Прокат марки Вст 3 кп 2 ГОСТ 8239-72		ГОСТ 103-76			Итого	
	ф12	ф14					L 53х5		-3=10				
К 17	0,8	4,5				5,3	21,0					21,0	26,3

Привязан			
Инв. №			
Провер.	Бабикова		
Инжен.	Стригина		
Вед. инж	Бабикова		
ГИП	Кузнецов		
Гл. констр	Шапиро		
Н. контр.	Кузнецов		
Нач. отд.	Красавин		

ТП 901-3-19.84 КЖК. К17

Колонна К 17

Стадия	Масса	Масштаб
Р	9,2 т	1:100
Лист	Листов 1	

ЦНИИЭП инженерного оборудования г. Москва

Инв. № подл. | Подпись и дата | Взам. инв. №

Формат А3

19889-05

Типовой проект 901-3-197.84 Альбом V

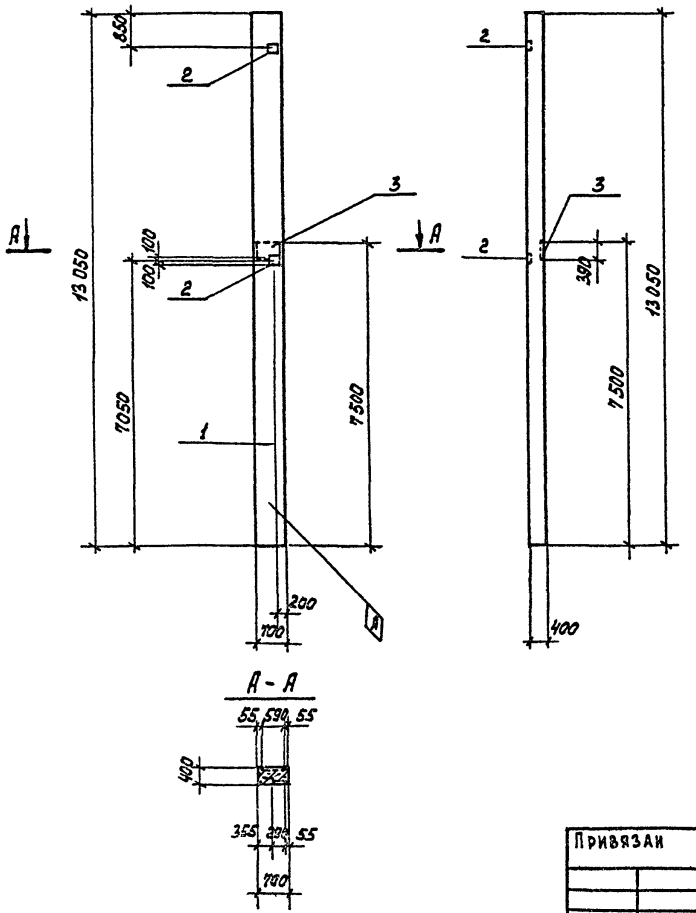

Формат	Зона	Поз.	Обозначение	Наименование	Кол.	Примечан.
				Документация		
			1.423-5 вып. 1	Железобетонные колонны прямоугольного сечения для одноэтажных производственных зданий.		
				Сборочные единицы		
		1	1.423-5 вып. 1	Колонна К 120-19	1	
		2	1.423-5 вып. 2	Изделие закладное М1-12	2	
		3	1.423-5 вып. 2	То же М2-26	1	

Ведомость расхода стали на дополнительные закладные изделия на элемент, кг.

Марка эл-та	Изделия закладные: Арматура класса А-III ГОСТ 5781-82 ф12	ф14				Итого	Прокат марки ВСт3кп2 ГОСТ 103-76 -δ=10					Итого	Всего
К18	3,2	4				7.2	27.2					27.2	34,4

Привязан

Инв.№

Провер.	Бабикова	
Инжен.	Стригина	
Вед.инж.	Бабикова	
ГИП	Кузнецов	
Гл.конст.	Шапиро	
Н.контр.	Кузнецов	
Нач.отд.	Красавин	

ТП 901-3-197.84 КЖИ. К18

Колонна К18

Стадия	Масса	Масштаб
Р	9,2т	1:100
Лист	Листов 1	

ЦНИИЭП инженерного оборудования г. Москва

Инв.№подл. | Подпись и дата | Взам.инв.№

Формат А3

19889-05

Инв. № подл. | Подпись и дат... | Взам. инв. № | Альбом V

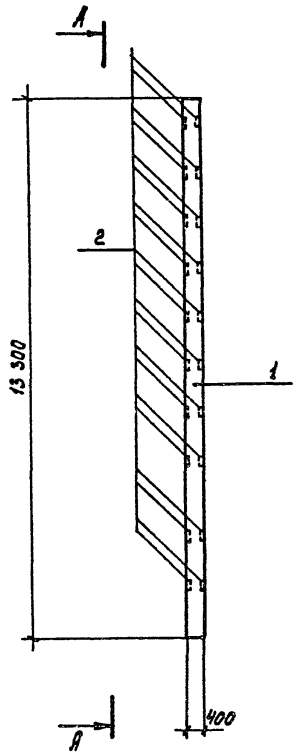

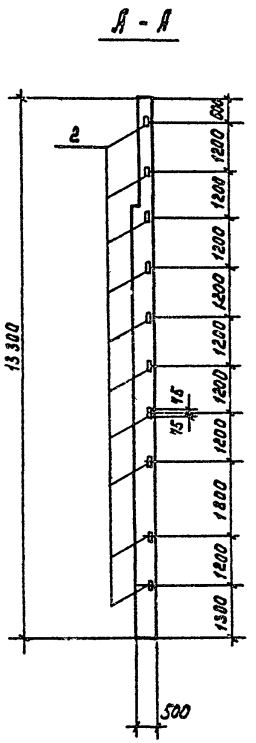
А - А
2
13 300
1200
1200
1200

альбому

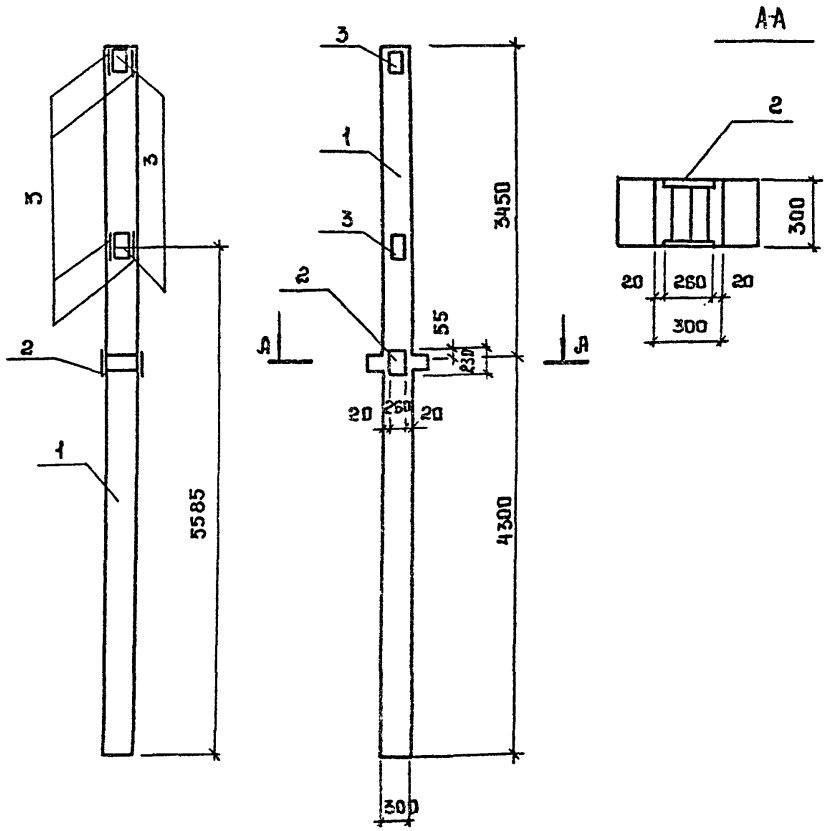

Форма	Зона	Поз.	Обозначение	Наименование	Кол.	Примечание
				Сборочные единицы		
		1	1.020-1.82-1.01-02	Колонна 2КД 3,36	1	
		2	1.080-1.82-5 14-07	Изделие закладное МН18	1	
		3	1.020-1.82-5.16-04	То же МН31	6	

Ведомость расхода стали на дополнительные закладные изделия на элемент, кг

Марка элемента	Изделия закладные									
	Арматура класса				Прокат марки					Всего
	А-III				В ст3 кп2					
	Гост 5781-82				Гост 82-70	Гост 103-76				
	ø8	ø12	ø16	Итого	-12×230	-6×100			Итого	
К20	0,59	0,13	0,61	1,33	6,28	5,37			11,65	12,98

Привязан	Провер.	Кузнецов	
	Вед. инж.	Бабикова	
	ГИП	Кузнецов	
	Гл. конс.	Шапиро	
	Н. контр.	Кузнецов	
Инв. №	Нач. отд.	Красавин	

ТП 901-3-19Т.84 -КЖСИ. К20

Колонна К20

Стадия	Масса	Масштаб
РП	12Т8	—
Лист	Листов 1	

ЦНИИЭП инженерного оборудования г. Москва

Инв. № подл.

19889-05

Формат А3

Альбом V

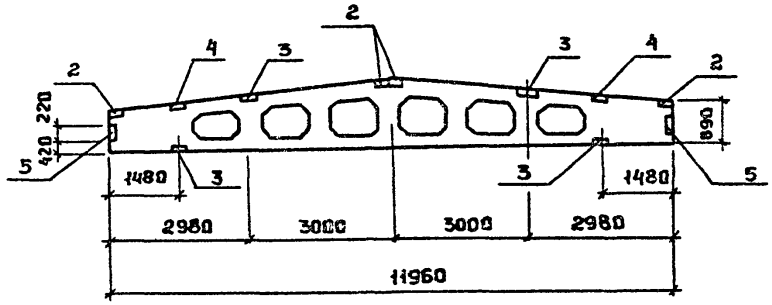

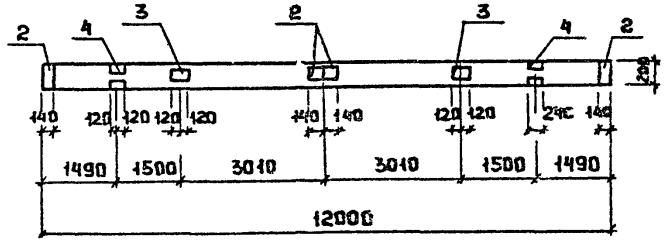

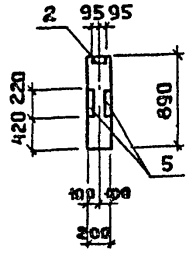

Формат	Зона	Поз	Обозначение	Наименование	Кол	Примечание
				Сборочные единицы		
		1	1.462.1-3/80.1-1-14	Балка стропильная 1БДР12-3АIVт	1	
		2	1.400-6/76	Изделие закладное М4-1-2	4	
		3	1.400-6/76	То же М4-3-3	2	
		4	1.400-6/76	" М4-22	2	
		5	1.462-3.вып.2	" М4-10-2	2	

Ведомость расхода стали на дополнительные закладные изделия на элемент КГ

Марка элемента	Изделия закладные							
	Арматура класса			Прокат марки				Всего
	А-II	А-III	Итого	Вст3 кп2				
	ГОСТ 5781-82			ГОСТ 103-76		ГОСТ 8510-72	Итого	
	⌀10	⌀8		▱6	▱8	L 110×7,0×8		
БС1	5,6	0,4	6,0	5,2	6,0	31,2	42,4	48,4

Привязан			
Инв. №			

Провер.	Бабикова	
Ст.инж.	Вульф	
Вед.инж	Бабикова	
ГИП	Кузнецов	
Гл.конст	Шапиро	
Н.контр.	Кузнецов	
Нач.отд	Красавин	

ТП 901-3-197.84 -КЖИ.БС1

Балка стропильная БС1

Стадия	Масса	Масштаб
Р	4,7т	1:100
Лист	Листов 1	

ЦНИИЭП инженерного оборудования г. Москва.

19889-05

Формат А3

Инв.№ подл. | Подп. и дата | Взам.инв.№

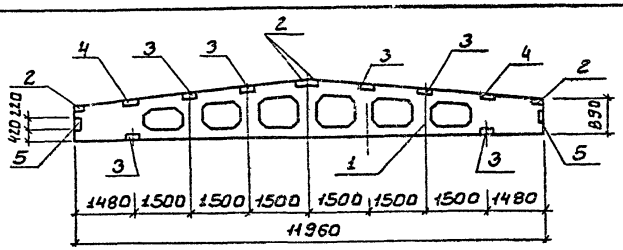

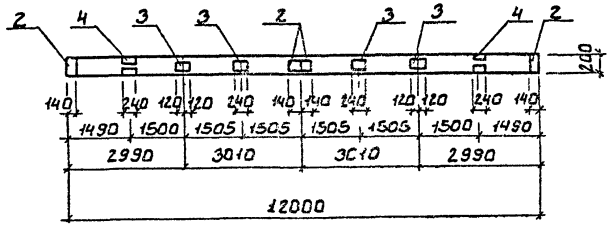

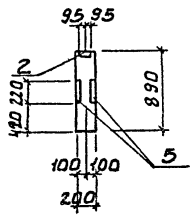

Формат	Зона	Поз.	Обозначение	Наименование	Кол.	Примечание
				Сборочные единицы		
		1	1.462.1-3/80. 1-1-16	Балка стропильная 16ДР12-5АIVТ	1	
		2	1.400-6/76	Изделие закладное М41-2	4	
		3	1.400-6/76	То же М4-3-3	4	
		4	1.400-6/76	" М4-2-2	2	
		5	1.462-3, Вып.2	" М4-10-2	2	

Ведомость расхода стали на дополнительные закладные изделия на элемент, кг

Марка элемента	Изделия закладные								Всего
	Арматура класса				Прокат марки				
	А-II		А-III		В ст3 кп2				
	ГОСТ 5781-82		ГОСТ 5781-82		ГОСТ 103-76		ГОСТ 8510-72	Итого	
	ф10	Итого	ф8	Итого	⌀8	⌀6	∟110×70×8		
БС2	7.2	7.2	0.4	0.4	6.0	5.2	41.6	52.8	58.8

ТП 901-3-197.84 -КЖИ. БС2

Балка стропильная БС2

Стадия	Масса	Масштаб
Р	4,7т	1:100
Лист	Листов 1	

ЦНИИЭП инженерного оборудования г. Москва

Провер.	Бабикова	
Ст. инж.	Вульф	
Вед. инж.	Бабикова	
ГИП	Кузнецов	
Гл. конст.	Шапиро	
Н. контр.	Кузнецов	
Нач. отд.	Красавин	

Привязан

Инв. №

19889-05

Копировал: Боброва

Формат: А3

Альбом V

Инв. № подл. | Подп. и дата | Взам. инв. №

Альбом V

Типовой проект 901-3-197.84

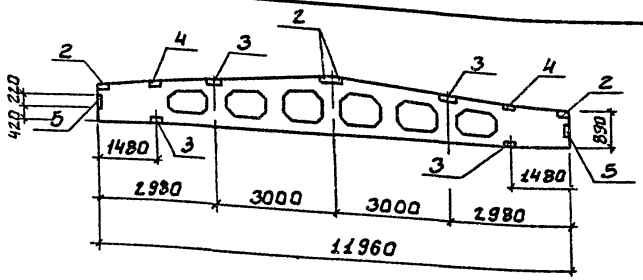

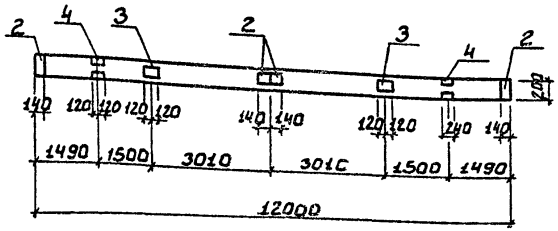

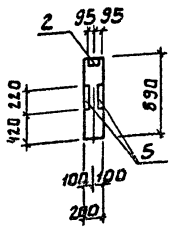

Формат	Зона	Поз.	Обозначение	Наименование	Кол.	Примечание
				Сборочные единицы		
		1	1.462-1-3/80.1-1-15	Балка строительная 1БДР12-4АIVТ-1	1	
		2	1.400-6/76	Изделие закладное МЧ-1-2	4	
		3	1.400-6/76	То же МЧ-10-4	2	
		4	1.400-6/76	" МЧ-3-3	2	
		5	1.462-3, Вып.2	" МЧ-10-2	2	

Ведомость расхода стали на дополнительные закладные изделия на элемент, кг

Марка элемента	Изделия закладные: Арматура класса A-II, ГОСТ 5781-82, ф10	Арматура класса A-III, ГОСТ 5781-82, ф8	Итого	Прокат марки ВСт3кп2: ГОСТ 103-76, ф6	ГОСТ 103-76, ф8	ГОСТ 8510-72, L110×70×8	Итого	Всего
БС3	5,6	0,4	6,0	5,2	6,0	31,2	42,4	48,4

ТП 901-3-197.84			-КЖСИ. БС3
Балка стропильная БС3	Стадия	Масса	Масштаб
	Р	4,2т	1:100
	Лист	Листов 1	
	ЦНИИЭП инженерного оборудования г. Москва.		

Провер.	Бабикова	
Ст. инж.	Вульф	
Вед. инж.	Бабикова	
ГИП	Кузнецов	
Гл. конс.	Шапиро	
Н. контр.	Кузнецов	
Нач. отд.	Красавин	

Привязан

Инв. №

Инв. № подл. | Подп. и дата | Взам. инв. №

19889-05

Копировал: Боброва

Формат: А3

Альбом V

Типовой проект 901-3-197.84

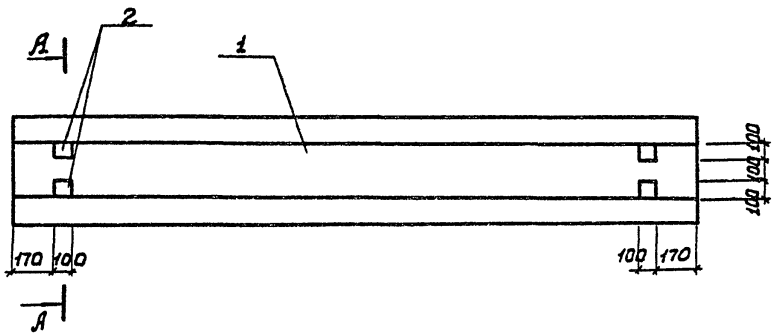

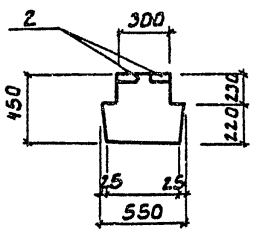

Формат	Зона	Поз.	Обозначение	Наименование	Кол.	Примечание
				Сборочные единицы		
		1	1.020-1.3-5-1.0.0.0.-06	Ригель 2 Д4. 32-40	1	
		2	1.020-1.3-7-0.0.9.0-12	Изделие закладное МН-40	4	

Ведомость расхода стали на дополнительные закладные изделия на элемент, кг

Марка элемента	Изделия закладные								Всего
	Арматура класса				Прокат марки				
	А-III				В ст3кп2				
	ГОСТ 5781-82				ГОСТ 103-76				
	ф8			Итого	-6*100			Итого	
Р3	0,32			0,32	1,88			1,88	2,2

Инв. № подл. | Подп. и дата | Взам. инв. №

Привязан

Инв. №

Провер.	Кузнецов	
Вед. инж.	Бабикова	
ГИП	Кузнецов	
Гл. конс.	Шапиро	
Н. контр.	Кузнецов	
Нач. отд.	Красавин	

ТП 901-3-197.84 -КЖИ. Р3

Ригель Р3

Стадия	Масса	Масштаб
Р	1,43т	—
Лист	Листов 1	

ЦНИИЭП инженерного оборудования г. Москва

19889-05

Копировал: Боброва

Формат: А3

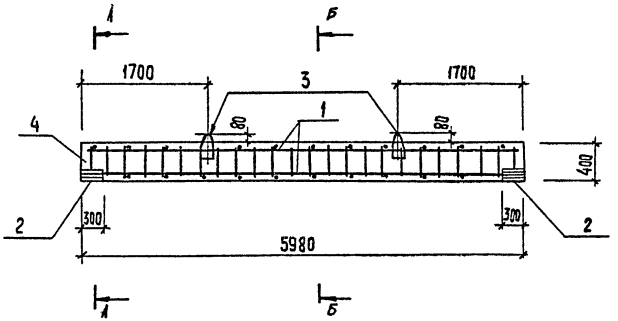

Формат	Зона	Поз.	Обозначение	Наименование	Кол.	Примеч.
				Сборочные единицы		
11		1	ТП 901- -КЖИ. КП2	Каркас пространственный КП2	1	
-		2	1.400-15.81.510-07	Изделие закладное МН508	4	
				Детали		
-		3	3.400-7. вып.1	Петли подъемные М12-150	2	
				Материалы		
		4		Бетон М200 Мрз 50	0,72	м³

Разрез А-А

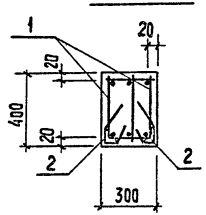

Разрез Б-Б

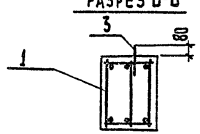

Ведомость расхода стали на элемент, кг

Марка элемента	Изделия арматурные								Всего	Изделия закладные									Всего	Общий расход
	Арматура класса									Арматура класса								Прокат марки		
	А-I				А-III					А-I				А-III						
	ГОСТ 5781-82				ГОСТ 5781-82					ГОСТ 5781-82				ГОСТ 5781-82				ГОСТ 8509-72		
	ф8			Итого	ф16			Итого		ф12			Итого	ф8	ф10		Итого	∠9,0×19,0×7		Итого		
6Сф1	21.3			21.6	57.0			57.0	78.6	1.3			1.3	1.2	3.2		4.4	11.6		11.6	17.3	95.9

ТП 901-3-197.84 - КЖИ. 6Сф1

Балка стяжка 6Сф1

Стадия	Масса	Масштаб
Р	1.8т	1:50
Лист	Листов 1	

ЦНИИЭП инженерного оборудования г. Москва

Провер.	Кузнецов	
Вед.инж.	Бабикова	
ГИП	Кузнецов	
Гл.конс.	Цирю	
Н.контр.	Кузнецов	
Нач.отд.	Красавин	

Привязан

Инв. №

Инв.№ подл. | Подпись и дата | Взам.инв.№

Копировал: Хюппенен

Формат 12

19889-05

Альбом V

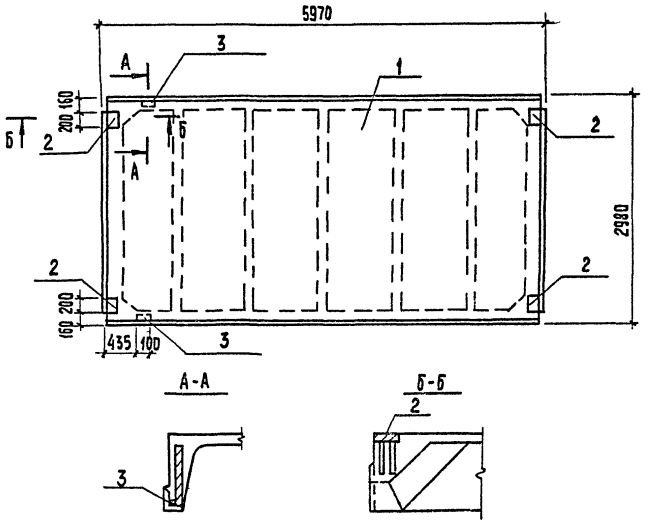

Формат	Зона	Поз.	Обозначение	Наименование	Кол. шт.	Примечание
				Документация		
			ГОСТ 22701.0-77	Плита Ж.б. ребристая предварит. напряженная размерами 6х3м для покрыт. производст. зданий Технические условия.		
				Сборочные единицы		
		1	ГОСТ 22701.1-77	Плита покрытия ПГ-2АIVТ	1	
				Переменные данные для исполнения		
				ТП 901- -КЖИ.П2		
				Сборочные единицы		
		2	ГОСТ 22701.5-77	Изделие закладное М8	4	
				ТП 901- -КЖИ.П2-01		
				Сборочные единицы		
		2	ГОСТ 22701.5-77	Изделие закладное М8	4	
		3	ГОСТ 22701.5-77	То же М9	2	
				ТП 901- -КЖИ.П2-02		
				Сборочные единицы		
		3	ГОСТ 22701.5-77	Изделие закладное М9	2	

Ведомость расхода стали на дополнительные закладные изделия, кг

Марка элемента	Изделия закладные									
	Арматура класса				Прокат марки					Всего
	А-III				В Ст.3 кп2					
	ГОСТ 5781-82				ГОСТ 8509-72		ГОСТ 103-76			
	ф10	ф14		Итого	L7,0х7,0х8	Итого	δ=8		Итого	
П2	1,6			1,6			5,2		5,2	6,8
П3	2,22	0,20		2,42	1,68	1,68	5,2		5,2	9,3
П4	0,62	0,20		0,82	1,68	1,68				2,5

Обозначение	Марка	Наличие закл. изд. поз. 2	3
ТП 901- -КЖИ. П2	П2	×	—
-01	П3	×	×
-02	П4	—	×

Привязан

Инв. №

Инв. № подл. | Подпись и дата | Взам. инв. №

Провер.	Бабикова	
Ст.техн.	Певчева	
Вед.инж.	Бабикова	
ГИП	Кузнецов	
Гл.конс.	Шапиро	
Н.контр.	Кузнецов	
Нач.отд.	Красавин	

ТП 901-3-191.84 -КЖИ. П2

Плита покрытия (П2...П4)

Стадия	Масса	Масштаб
Р	2,65т	1:50
Лист	Листов 1	

ЦНИИЭП Инженерного Оборудования г. Москва

Копировал: Хяппенен Формат А3

19889-05

Альбом V

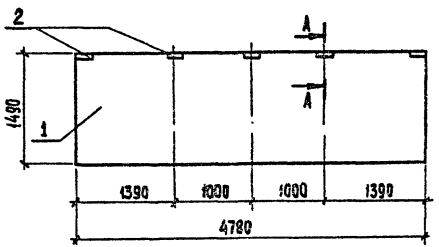

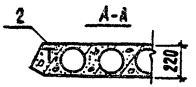

Формат	Зона	Поз.	Обозначение	Наименование	Кол.	Примеч.
				Документация		
			1.141-1. Вып. 59	Панели перекрытий желе-		
				зобетонные многопустотные		
				Сборочные единицы		
		1	1.141-1. Вып. 59	Панель перекрытия ПК48.15-8АIIIт	1	
		2	3.400-6/76	Изделие закладное МИ 1-12	5	

Ведомость расхода стали на дополнительные закладные изделия на элемент, кг

Марка элемента	Изделия закладные				Всего
	Арматура класса А-III		Прокат марки Вст3кп2		
	ГОСТ 5781-82		ГОСТ 103-76		
	ф8	Итого	-8х50	Итого	
П12	0,5	0,5	3.0	3.0	3.5

Привязан		
Инв.№		

Провер.	Бабикова	
Ст.техн.	Певчева	
Нач.цикл.	Бабикова	
ГИП	Кузнецов	
Гл.конст.	Шапиро	
Н.контр.	Кузнецов	
Нач.отд.	Красавин	

ТП 901-5-191.84 – КЖИ. П12

Плита перекрытия П12

Стадия	Масса	Масштаб
Р	2250	1:50
Лист	Листов 1	

ЦНИИЭП инженерного оборудования г. Москва

Копировал: Хюппенен

Формат А3

19889-05

Инв.№ подл. | Подпись и дата | Взам.инв.№

Альбом V

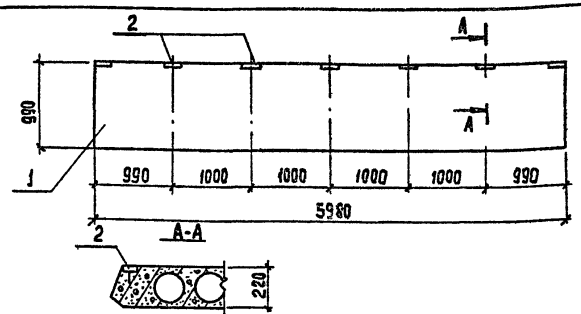

Формат	Зона	Поз.	Обозначение	Наименование	Кол.	Примечание
				Документация		
			1.141-1, вып. 59	Панели перекрытий железобетонные многопустотные		
				Сборочные единицы		
		1	1.141-1, вып. 59.	Панель перекрытия ПК60-10-8АIIIт	1	
		2	3.400-6/76	Изделие закладное МИ 1-12	7	

Ведомость расхода стали на дополнительные закладные изделия на элемент, кг

Марка элемента	Изделия закладные					
	Арматура класса			Прокат марки		Всего
	А-III			Вст3кп2		
	ГОСТ 5781-82			ГОСТ 103-76		
	ф8		Итого	-8х50	Итого	
П14	0,7		0,7	4,2	4,2	4,9

Привязан

Инв.№

ТП 901-3-197.84 - КЖИ. П14

Провер.	Бабикова		
Ст.техн.	Певчева		
Вед.инж.	Бабикова		
ГИП	Кузнецов		
Гл.конс.	Шапиро		
Н.конт.	Кузнецов		
Нач.отд.	Красавин		

Плита перекрытия П14

Стадия	Масса	Масштаб
Р	1725	1:50
Лист	Листов 1	

ЦНИИЭП Инженерного оборудования г. Москва

Копировал: Хюпленен Формат А4

Альбом V

Типовой проект 901-3-197.84

Инв.№ подл. | Подпись и дата | Взам. инв.№

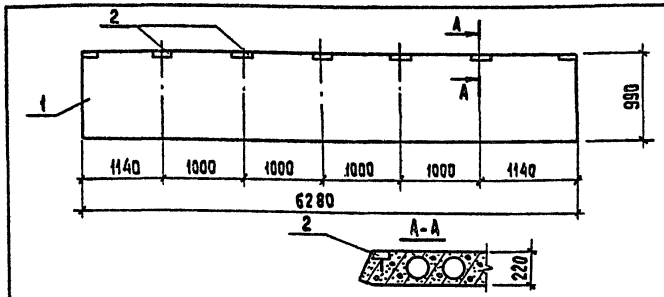

Формат	Зона	Поз.	Обозначение	Наименование	Кол.	Примеч.
				Документация		
			1.141-1, вып. 59	Панели перекрытий железобетонные многопустотные		
				Сборочные единицы		
		1	1.141-1, вып. 59	Панель перекрытия ПК63.10-8АIIIт	1	
		2	3.400-6/76	Изделие закладное МИ 1-12	7	

Ведомость расхода стали на дополнительные закладные изделия на элемент, кг

Марка элемента	Изделия закладные					
	Арматура класса			Прокат марки		Всего
	А-III			Вст3кп2		
	ГОСТ 5781-82			ГОСТ 103-76		
	ф8		Итого	-8х50	Итого	
П16	0,7		0,7	4,2	4,2	4,9

Привязан

Инв.№

ТП 901-3-197.84 - КЖИ. П16

Провер.	Бабикова		
Ст.техн.	Певчева		
Вед.инж.	Бабикова		
ГИП.	Кузнецов		
Гл.конст.	Шапиро		
Н.контр.	Кузнецов		
Нач.отд.	Красавин		

Плита перекрытия П16

Стадия	Масса	Масштаб
Р	1825	1:50
Лист	Листов 1	

ЦНИИЭП Инженерного оборудования г. Москва

Копировал: Хюпленен Формат А4

19889-05

Альбом V

Типовой проект 901-3-197.84

Рис.1

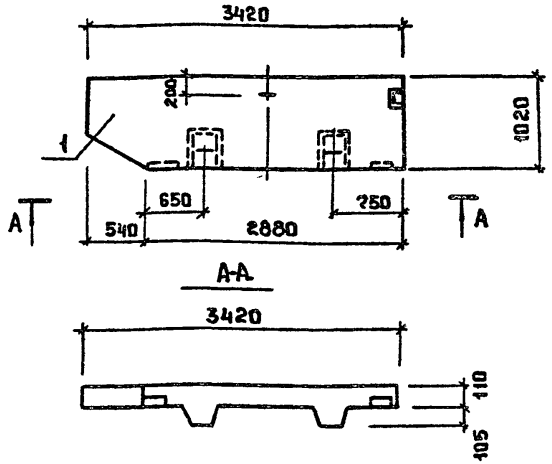

Формат	Зона	Поз	Обозначение	Наименование	Кол.	Примеч
				Сборочные единицы		
		1	1.020-1.5-8-2.0.00	Панель карнизная ПК39.10-1П	1	

1. Карнизная плита ПС10 отличается от карнизной плиты ПК 39.10-1 по серии 1.020-1 вып. 5-8 изменением в опалубочном чертеже по данному листу.

Привязан

Инв. №

Провер.	Антонова	
Вед. инж.	Бабикова	
ГИП	Кузнецов	
Гл. конс.	Шапиро	
Н. контр.	Кузнецов	
Нач. отд.	Красавин	

ТП 901-3-197.84 - КЭЖИ. ПС10

Панель карнизная ПС10

Стадия	Масса	Масштаб
Р	0.7т	
Лист	Листов 1	

ЦНИИЭП инженерного оборудования г. Москва.

Инв. № подл. | Подп. и дата | Взам. инв. №

Формат А4

Альбом VI

Типовой проект 901-3-197.84

Рис.1

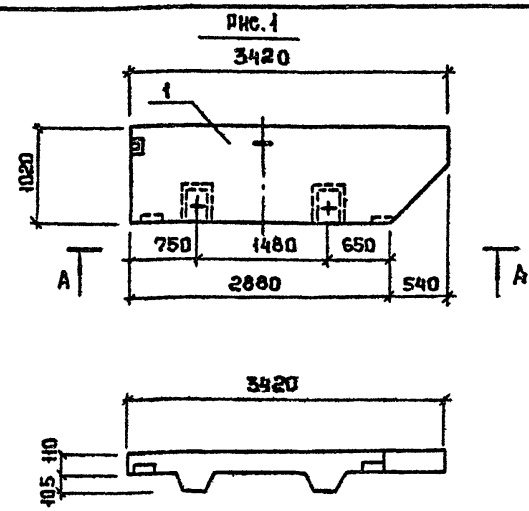

Формат	Зона	Поз.	Обозначение	Наименование	Кол.	Примеч
				Сборочные единицы		
		1	1.020-1.5-8-3.0.0.0	Панель карнизная ПК39.10-1А	1	

1. Карнизная плита ПС11 отличается от карнизной плиты ПК39.10-1 по серии 1.020.-1 Вып 5-8 изменением в опалубочном чертеже по данному листу

Привязан

Инв. №

Провер.	Антонова	
Вед. инж	Бабикова	
ГИП	Кузнецов	
Гл. конс.	Шапиро	
Н. конт.	Кузнецов	
Нач. ота	Красавин	

ТП 901-3-197.84 - КЭЖИ. ПС11

Панель карнизная ПС11

Стадия	Масса	Масштаб
Р	0.7т	
Лист	Листов 1	

ЦНИИЭП инженерного оборудования г. Москва.

19889-05

Инв. № подл. | Подп. и дата | Взам. инв. №

Формат А4

Типовой проект 901-3-197.84 Альбом V

Формат	Зона	Поз.	Обозначение	Наименование	Кол.	Примечан.
				Документация		
			3.900-3, вып. 4/82	Сборные железобетонные конструкции емкостных сооружений для водоснабжения и канализации		
			ТП 901- -КЖИ.ПСФ2СБ	Сборочный чертеж		
			ТП 901- -КЖИ. ВМС	Ведомость расхода стали		
				Сборочные единицы		
		1	3.900-3, вып. 4/82	Панель стеновая ПС1-54-62		
				Материалы		
				Бетон М 200		
				Переменные данные для исполнений		
				ТП 901- -КЖИ. ПСФ2-01		
				Изделие закладное		
		2	3.400-6/76	МИ 1-20	4	
				ТП 901-3 -КЖИ. ПСФ2-02		
				Изделие закладное		
		2	3.400-6/76	МИ 1-20	6	

Привязан

Инв. №

Провер.	Бабикова	
Ст. техн.	Певцева	
Вед. инж.	Бабикова	
ГИП	Кузнецов	
Гл. конст.	Шапиро	
Н. контр.	Кузнецов	
Нач. отд.	Красавин	

ТП 901-3-197.84 -КЖИ. ПСФ 2

Панель стеновая (ПСФ 2.... ПСФ 5)

Стадия	Лист	Листов
Р		1

ЦНИИЭП инженерного оборудования г. Москва

Формат А4

Формат	Зона	Поз.	Обозначение	Наименование	Кол.	Примечан.
			3.900-3, вып. 4/82	Документация		
				Сборные железобетонные конструкции емкостных сооружений для водоснабжения и канализации		
			ТП 901- -КЖИ.ПСФ1СБ	Сборочный чертеж		
			-КЖИ. ВМС	Ведомость расхода стали		
				Сборочные единицы		
		1	3.900-3 вып. 4/82	Панель стеновая ПС1-54-62		
		2	3.901-5	Сальник Ду=1200 ℓ=300	1	
				Детали		
		3	ТП 901- -КЖИ. ПСФ1.3	ф10 А III ГОСТ 5781-82 ℓ=2950	16	
		4	ТП 901- -КЖИ. ПСФ1.4	ф16 А III ГОСТ 5781-82 ℓ=5380	12	
				Материалы		
				Бетон М 200		
				Переменные данные для исполнения		
				ТП 901- -КЖИ. ПСФ1		
				Сборочные единицы		
		5	3.901-5	Сальник Ду=600 ℓ=200	1	
				Изделия закладные		
		7	3.400-6/76	МИ 1-20	4	
				ТП 901- -КЖИ.ПСФ1М		
				Сборочные единицы		
		6	3.901-5	Сальник Ду=300 ℓ=200	1	

Привязан

Инв. №

Провер.	Бабикова	
Ст. техн.	Певцева	
Вед. инж.	Бабикова	
ГИП	Кузнецов	
Гл. конст.	Шапиро	
Н. контр.	Кузнецов	
Нач. отд.	Красавин	

ТП 901-3-197.84 -КЖИ. ПСФ 1

Панель стеновая (ПСФ 1... ПСФ 4)

Стадия	Лист	Листов
Р		1

ЦНИИЭП инженерного оборудования г. Москва

Формат А4

19889-05

Инв. № подл. | Подпись и дата | Взам. инв. № | Инв. № дубл. | Подпись и дата

Типовой проект 901-3-197.84 Альбом V

Альбом V

Типовой проект 901-3-197.84

Инв. № подл. | Подпись и дата | Взам. инв. №

Рис.1

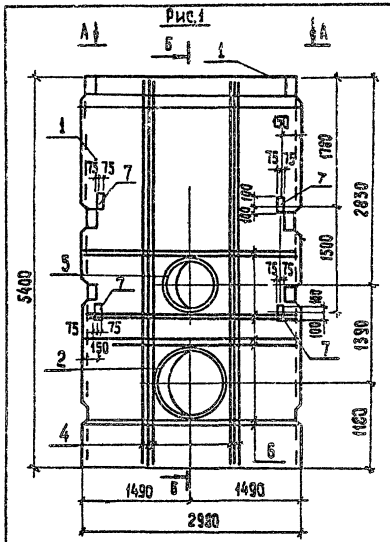

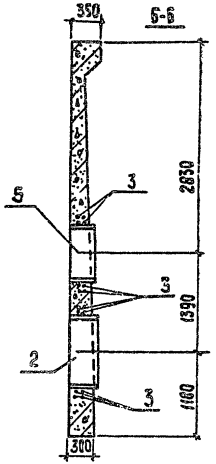

Рис.2

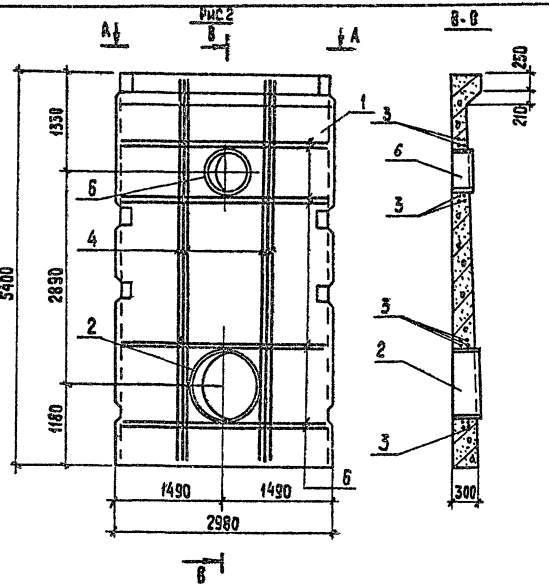

А-А

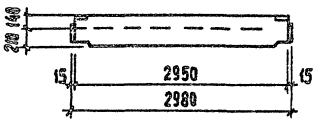

Обозначение	Марка	Рис.
ТП 901- - КЖИ. ПСф 1	ПСф1	1
-01	ПСф4	2

Провер.	Кузнецов		
Вед. инж.	Бабикова		
ГИП	Кузнецов		
Гл. конс.	Шапиро		
Н. контр.	Кузнецов		
Нач. отд.	Красавин		

ТП 901-3-197.84 - КЖИ. ПСф 1 СБ

Сборочный чертеж

Стадия	Масса	Масштаб
Р	9350	1:50
Лист	Листов 1	

ЦНИИЭП Инженерного оборудования г. Москва

Копировал: Хяппенен

Формат А3

19889-05

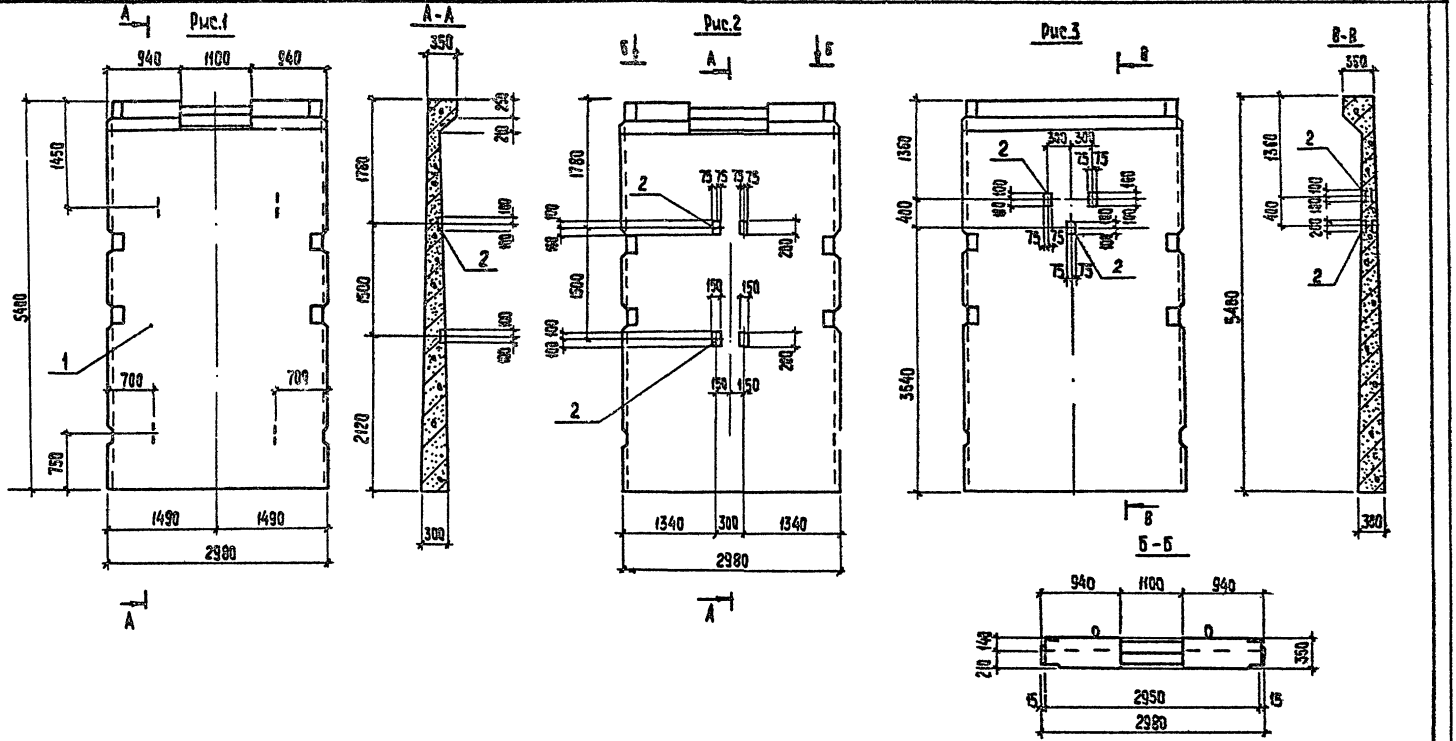

Обозначение	Марка	Рис
ТП 901- - КЖИ. ПСф2	ПСф 2	1
-01	ПСф 3	2
-02	ПСф 5	3

Привязан

Инв. №

Провер.	Бабикова	
Ст. техн.	Певчева	
Вед. инж.	Бабикова	
ГИП	Кузнецов	
Гл. конст.	Шапиро	
Н. контр.	Кузнецов	
Нач. отд.	Красавин	

ТП 901-3-197,84 -КЖИ. ПСф 2 СБ

Сборочный чертеж

Стадия	Масса	Масштаб
Р	9350	1:50

Лист | Листов 1

ЦНИИЭП Инженерного Оборудования г. Москва

Копировал: Хюппенен

Формат А3

19889-05

Альбом V

Инв. № подл. | Подпись и дата | Взам. инв.

Альбом V

Типовой проект 901-3-197.84

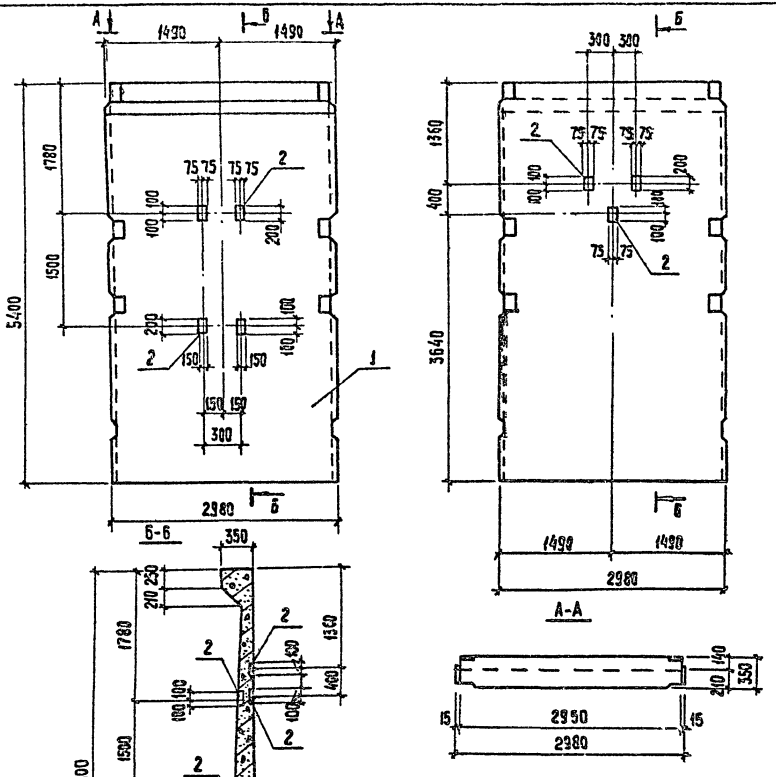

Формат	Зона	Поз.	Обозначение	Наименование	Кол.	Примечание
				Документация		
			3.900-3. вып.4/82	Сборные железобетонные конструкции емкостных сооружений для водоснабжения и канализации.		
			ТП 901- -КЖИ. ВМС	Ведомость расхода стали.		
				Сборочные единицы		
		1	3.900-3. вып. 4/82	Панель стеновая ПС1-54-62	1	
		2	3.400-6/76	Изделие закладное МИ1-20	7	

Инв. № подл. | Подпись и дата | Взам. инв. №

Привязан

Инв. №

Провер.	Бабикова	
Ст. техн.	Левчева	
Вед. инж.	Бабикова	
ГИП	Кузнецов	
Гл. конст.	Шапиро	
Н. контр.	Кузнецов	
Нач. отд.	Красавин	

ТП 901-3-197.84 - КЖИ. ПСф6

Панель стеновая ПСф6

Стадия	Масса	Масштаб
Р	9,35т	1:50
Лист	Листов 1	

ЦНИИЭП Инженерного оборудования г. Москва

Копировал: Хюппенен

Формат А3

19889-05

Марка элемента	Изделия арматурные			Изделия закладные											Общий расход
	Арматура класса			Арматура класса				Прокат марки			Труба				
	А-II			А-I		А-III		Вст3кп2							
	ГОСТ 5781-82		Итого	ГОСТ 2590-71*		ГОСТ 5781-82	Итого	ГОСТ 103-76		Итого	ГОСТ 10704-76*			Итого	
	ф10	ф16		ф12	ф16	ф10		$\neq\delta=8$	$\neq\delta=10$		426х7	720х10	1320х10		
ПСФ 1	14,56	51,0	65,56	5,7	16,5	3,2	25,4	7,6	23,7	31,3	—	35,0	97,0	132,0	254,26
ПСФ 2	—	—	—	—	—	—	—	—	—	—	—	—	—	—	—
ПСФ 3	—	—	—	—	—	3,2	3,2	7,6	—	7,6	—	—	—	—	10,8
ПСФ 4	14,56	51,0	65,56	—	21,7	—	21,7	—	19,9	19,9	14,5	—	97,0	111,5	218,66
ПСФ 5	—	—	—	—	—	4,8	4,8	11,4	—	11,4	—	—	—	—	16,2
ПСФ 6	—	—	—	—	—	5,6	5,6	13,3	—	13,3	—	—	—	—	18,9

Привязан

Инв. №

Провер.	Бабикова	
Ст.техн.	Певчева	
Вед.инж.	Бабикова	
ГИП	Кузнецов	
Гл.конст	Шапиро	
Н. контр.	Кузнецов	
Нач.отд.	Красавин	

ТП 901-3-197.84 - КЖИ. ВМС

Ведомость расхода стали на дополнительные закладные изделия на элемент, кг.

Стадия	Лист	Листов
Р		1

ЦНИИЭП инженерного оборудования г. Москва

Формат А3

19889-05

Инв. № подл. | Подпись и дата | Взам. инв. №

Альбом V

Рис.1

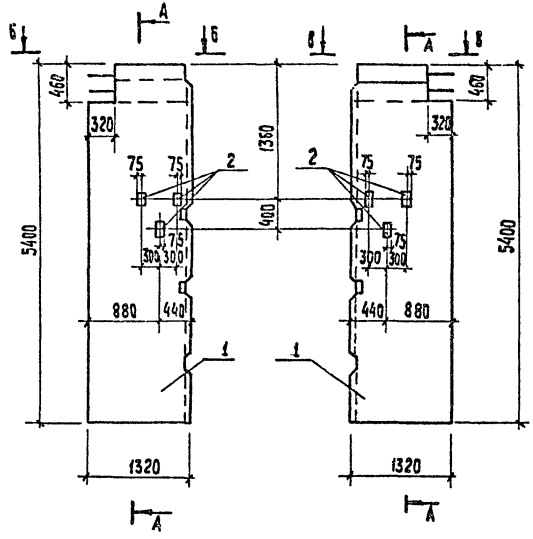

Рис.2

А-А

Б - Б

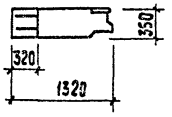

В - В

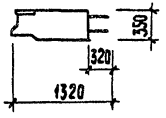

Формат	Зона	Поз.	Обозначение	Наименование	Кол.	Примечание
				Документация		
			3.900-3. вып.4/82	Сборные ж-бет. конструкции емкостных сооружений для водоснабжения и канализации		
				Сборочные единицы		
		1	3.900-3. вып.4/82	Панель стеновая ПС1-54-62	1	
		2	3.400-6/76	Изделие закладное МН1-20	6	
				Различие исполнений ТП 901-[illegible]-КЖСИ.ПСф8 и ТП 901-[illegible]-КЖСИ.ПСф8-01 по сборочному чертежу.		

Ведомость расхода стали на дополнительные закладные изделия, кг

Марка элемента	Изделия закладные									Общий расход
	Арматура класса А-III ГОСТ 5781-82				Прокат марки Вст3 кп2 ГОСТ 103-76					
	ф10			Итого	+8х150				Итого	
ПСф8	4,8			4,8	11,4				11,4	16,2
ПСф9	4,8			4,8	11,4				11,4	16,2

1. Панели выполняются попарно в одной опалубочной форме стеновой панели ПС1-54-62 путем установления вкладышей и перегородок с сохранением армирования рядовых панелей.

Привязан

Инв. №

Обозначение	Марка	Рис.
ТП 901- -КЖСИ.ПСф8	ПСф8	1
-01	ПСф9	2

Провер.	Бабикова	
Ст.техн.	Левчева	
Нед. инж.	Бабикова	
ГИП	Кузнецов	
Гл. конст.	Шапиро	
Н. контр.	Кузнецов	
Нач. отд.	Красавин	

ТП 901-3-19Ч.84 - КЖСИ. ПСф8

Панель стеновая (ПСф8; ПСф9)

Стадия	Масса	Масштаб
Р	4670	1:50
Лист	Листов 1	

ЦНИИЭП Инженерного оборудования г. Москва

Копировал: Хюппенен

Формат А3

19889-05

Типовой проект 901-7-197.84 Альбом V

Формат	Зона	Поз.	Обозначение	Наименование	Кол.	Примеч.
				Документация		
			3.900-3, вып. 4/82	Сборные железобетонные конструкции емкостных сооружений для водоснабжения и канализации.		
			ТП 901- -КЖИ.ПСФ10С	Сборочный чертеж		
				Сборочные единицы		
11		1	ТП 901- -КЖИ. С34а	Сетка арматурная С34а	2	
11		2	ТП 901- -КЖИ. С35а	Сетка арматурная С35а	2	
11		3	ТП 901- -КЖИ. С38а	Сетка арматурная С38а	2	
11		4	ТП 901- -КЖИ. Кр-1а	Каркас плоский Кр-1а	2	
11		5	ТП 901- -КЖИ. Кр-3а	То же Кр-3а	4	
				Изделие закладное		
		6	3.900-3, выпуск 2	МН-29	1	
		7	3.900-3, выпуск 2	МН-30	1	
11		8	ТП 901- -КЖИ. МН-6а	МН-6а	1	
11		9	ТП 901- -КЖИ. МН-15а	МН-15а	1	
11		10	ТП 901- -КЖИ. МН-16а	МН-16а	1	

Формат	Зона	Поз.	Обозначение	Наименование	Кол.	Примеч.
				Детали		
Б4		11	3.900-3, вып.1/82. часть 2	ф 10 А III ГОСТ 5781-82 ℓ=5380	4	
				Материалы		
		12		Бетон М 200	1,85	м³
				Переменные данные для исполнения		
				ТП 901- -КЖИ.ПСФ10-01		
				Кр 10-02 Кр10-03		
				Сборочные единицы		
		13	3.400-6/76	Изделие закладное МН-20	4	

Инв. № подл. | Подпись и дата | Взам. инв. №

Привязан

Инв. №

Провер.	Бабикова	
Ст.техн.	Левчева	
Вед. инж.	Бабикова	
ГИП	Кузнецов	
Гл. конст.	Шапиро	
Н. контр.	Кузнецов	
Нач. отд.	Красавин	

ТП 901-3-197.84 -КЖИ. ПСФ 10

Панель стеновая (ПСФ 10; ПСФ 7; ПСФ 11; ПСФ 12)

Стадия	Лист	Листов
Р	1	

ЦНИИЭП инженерного оборудования г. Москва.

Формат А3

19889-05

Рис.1

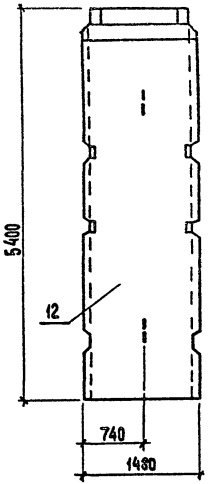

Рис.2

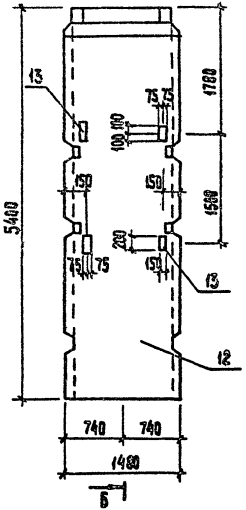

Рис.3

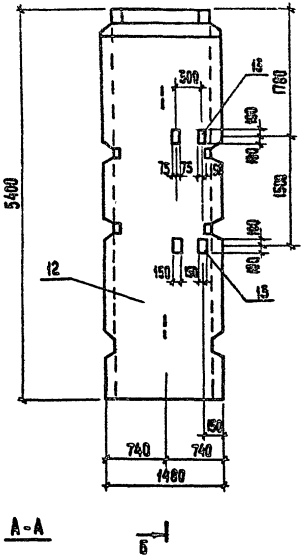

Рис.4

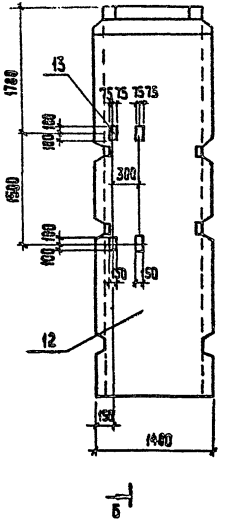

Б-Б

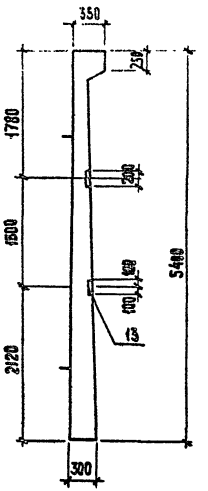

А-А

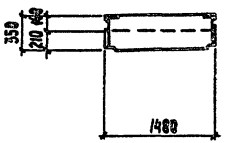

Обозначение	Марка	Рис.
ТП 901- -КЖИ. ПСр 10	ПСр10	1
-01	ПСр7	2
-02	ПСр 11	3
-03	ПСр 12	4

Провер.	Бабикова		
Ст. техн.	Певчева		
Вед. инж.	Бабикова		
ГИП	Кузнецов		
Гл. конс.	Шапиро		
Н. контр.	Кузнецов		
Нач. отд.	Красавин		

ТП 901-3-193.84 - КЖИ. ПСф 10СБ

Сборочный чертеж

Стадия	Масса	Масштаб
Р	4,65	1:50
Лист 1	Листов 2	

ЦНИИЭП Инженерного Оборудования г. Москва

Копировал: Хюппенен

Формат А3

19889-05

Инв. № подл. | Подпись и дата | Взам. инв. №

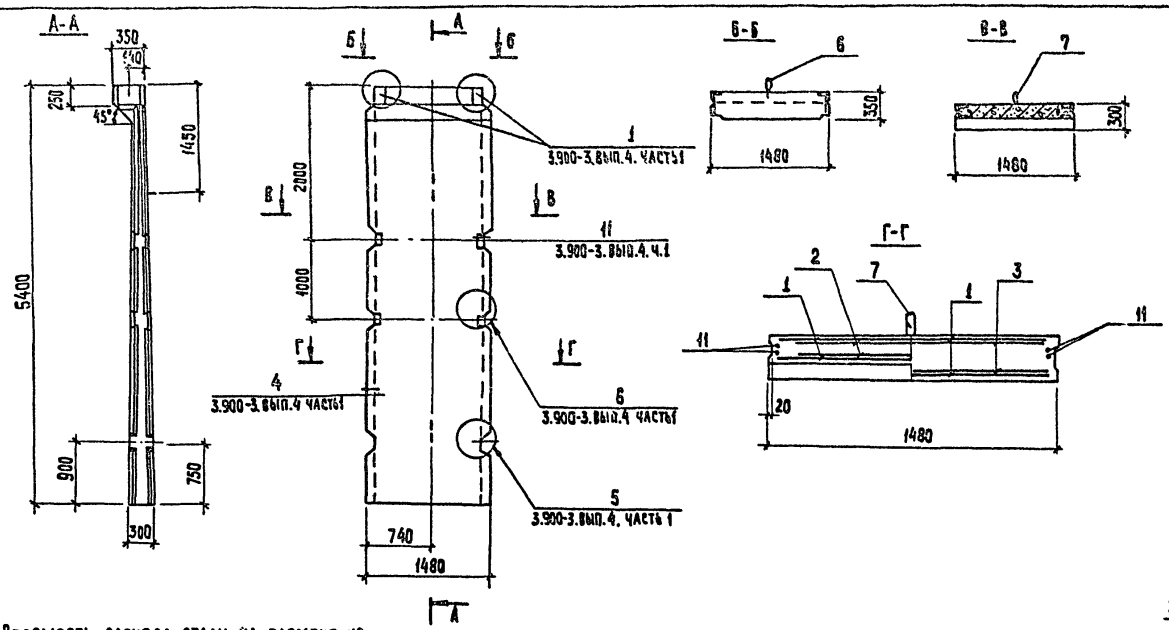

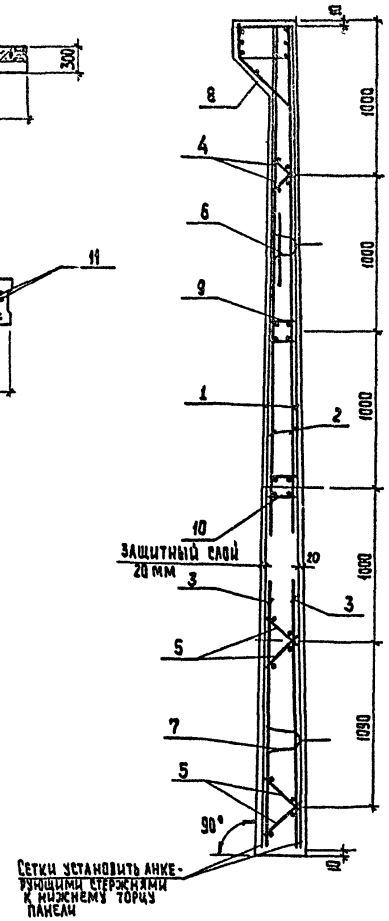

Ведомость расхода стали на элемент, кг

Марка элемента	Изделия арматурные					Изделия закладные																			Общий расход
	Арматура класса					Арматура класса										Прокат марки								Труба	
	В-I	А-I	А-III		Итого	В-I	А-III					А-I		А-II	Итого	В ст 3 кп 2							Итого		
	ГОСТ 6727-80	ГОСТ 5781-82	ГОСТ 5781-82			ГОСТ 6727-80	ГОСТ 5781-82					ГОСТ 5781-82				ГОСТ 103-76	ГОСТ 82-70	ГОСТ 103-76						ГОСТ 10704-76*	
	ф5	ф10	ф10	ф16		ф5	ф16	ф6	ф14	ф10	ф8	ф10	ф6	ф22		-8×80	-8×250	-5×40	-6×120	-8×150	-6×6	-6×10		168×5	
ПСф10	25,36	3.6	97,52	32,34	158,82	1,32	10,02	0.9	6,48	—	0,4	4.3	1.76	13.2	38.38	2.4	20.08	0.76	4,52	—	0,9	—	28.66	—	225.86
ПСф7; 11; 12	25,36	3.6	97,52	32,34	158.82	1,32	10,02	0.9	6.48	1.6	0.4	4.3	1.76	13.2	39.98	2.4	20.08	0.76	4.52	7,6	0,9	1,76	37.12	—	237.54

Альбом V

Типовой проект 901-3-197.84

Инв. № подл. | Подпись и дата | Взам. инв. №

ТП 901-3-197.84 - КЖИ.ПСф10сб | Лист 2

Копировал: Хюппенен | Формат А3

1988 9-05

Типовой проект 901-3-197.84 Альбом V

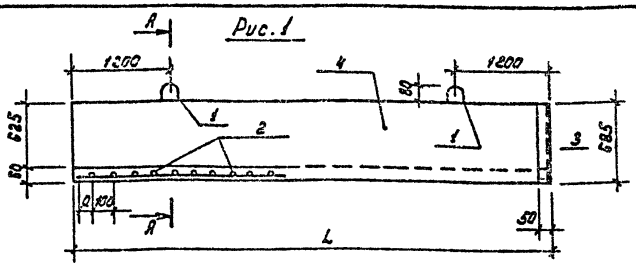

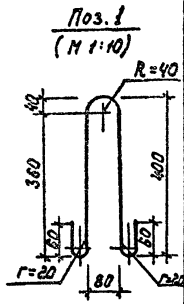

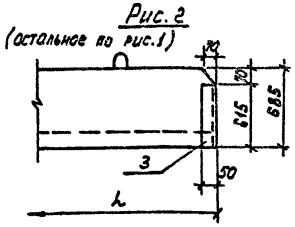

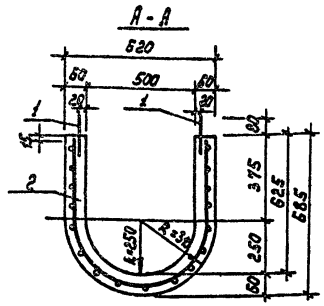

Формат	Зона	Поз.	Обозначение	Наименование	Кол.	Примечан.
				Детали		
		1		ф10 AI ГОСТ 5781-82 ℓ=1000	4	0,62 кг
				Материалы		
		4		Бетон М 200	0,32	м³
				Переменные данные для исполнений		
				ТП 901- -КЖИ.Л1		
				Сборочные единицы		
		3	3.400-6/76	Изделие закладное МН 4-46	1,53	т.м.
Б4		2	ТП 901- -КЖИ.СА1	Сетка арматурная СА1	1	75,84 кг
				ТП 901- -КЖИ.Л1-01		
				Сборочные единицы		
		3	3.400-6/76	Изделие закладное МН 4-46	1,23	т.м.
Б4		2	ТП 901- -КЖИ.СА1-01	Сетка арматурная СА2	1	74,24 кг

Ведомость расхода стали на элемент, кг.

Марка элемента	Изделия арматурные				Изделия закладные				Всего
	Арматура класса				Арматура класса		Прокат марки		
	A-I ГОСТ 5781-82 ф10	Итого	A-III ГОСТ 5781-82 ф10	Итого	A-III ГОСТ 5781-82 ф8	Итого	Вст3кп2 ГОСТ 8509-72 L 5,0×5,0×5	Итого	
Л1	2,48	2,48	75,84	75,84	0,44	0,44	1,09	1,09	79,85
Л2	2,48	2,48	74,24	74,24	0,44	0,44	0,79	0,79	77,95

Обозначение	Марка	Рис.	Размеры, мм		
			L	a	
ТП 901- -КЖИ.Л1	Л1	1	3920	40	
-01	Л2	2	3840	50	

Привязан

Инв. №

Провер.	Бабикова	
Ст.техн.	Певчева	
Вед.инж.	Бабикова	
ГИП	Кизимцов	
Гл.конст.	Шапиро	
Н.контр.	Кузимцов	
Нач.отд.	Красавин	

ТП 901-3-197.84 -КЖИ.Л1

Лоток (Л1; Л2)

Стадия	Масса	Масштаб
Р	930	—
Лист	Листов 1	

ЦНИИЭП инженерного оборудования г. Москва

Формат А3

19889-05

Инв. № подл. | Подпись и дата | Взам. инв. №

Альбом V

Типовой проект 901-3-197.84

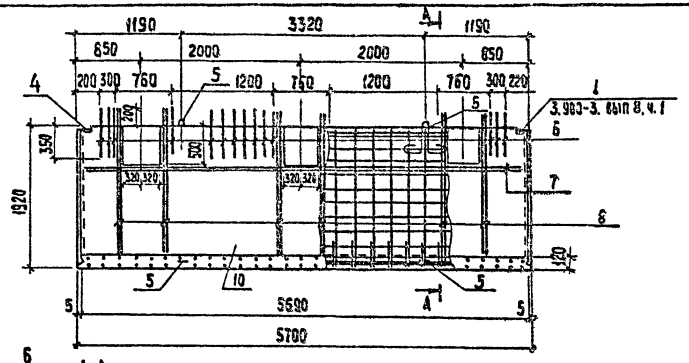

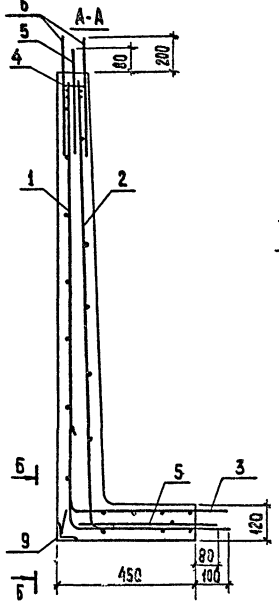

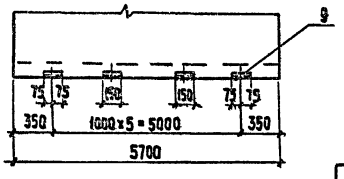

Формат	Зона	Поз.	Обозначение	Наименование	Кол.	Приме-чание
				Документация		
			3.900-3. вып.8	Сборные железобетонные конструкции емкостных сооружений для водоснабжения и канализации изделия для лотков.		
				Сборочные единицы		
А1		1	ТП 901- -КЖСИ.С-47а	Сетка арматурная С-47а	1	131,32кг
А1		2	С-48а	То же С-48а	1	112,32кг
А1		3	ТП 901- -КЖСИ. С-49а	" С-49а	1	43,61кг
		4	МН-7а	Изделие закладное МН-7а	1	8,39кг
		9	3.400-6/76	То же МН4-48	6	6,9кг
				Детали		
А1		5	1.400-9	Петля УП2-6	4	2,19кг
Б4		6	ТП 901- -КЖИ. АТр 1.6	ф 12 AIII ГОСТ 5781-82 ℓ=550	48	0,49кг
Б4		7	ТП 901- -КЖИ. АТр 1.7	ф 12 AIII ГОСТ 5781-82 ℓ=5670	4	5,1кг
Б4		8	ТП 901- -КЖИ. АТр 1.8	ф 12 AIII ГОСТ 5781-82 ℓ=2100	24	1,7кг
				Материалы		
		10		Бетон М200	1,3	м3

Ведомость расхода стали на элемент, кг

Марка элемента	Изделия арматурные				Изделия закладные						Всего
	Арматура класса			Итого	Арматура класса			Итого	Прокат марки Вст3кп2		Итого	
	Вр-I ГОСТ 6727-80	A-II	A-III ГОСТ 5781-82		Вр-I ГОСТ 6727-80	A-II	A-III ГОСТ 5781-82		ГОСТ 103-76	ГОСТ 8509-72		
	ф5	ф12	ф8		ф5	ф10	ф8		▰ 8х100	∠63х63х5		
АТф1	2,61	306,40	62,96	371,97	0,31	7,08	4,2	8,59	1,0	4,2	5,2	385,76

1. Лотковый элемент выполняется в опалубочной форме лоткового элемента АТ2-18 по серии 3.900-3, вып. 8, часть 1.

Привязан

Инв.№

Провер.	Бабикова	
Ст. техн.	Пебчева	
Вед. инж.	Бабикова	
ГИП	Кузнецов	
Гл. конст.	Шапиро	
Н. контр.	Кузнецов	
Нач. отд.	Красавин.	

ТП 901-3-197.84 -КЖСИ. АТф1

Элемент лотковый АТф1

Стадия	Масса	Масштаб
Р	3,35т	—
Лист	Листов 1	

ЦНИИЭП Инженерного оборудования г. Москва

Копировал: Хюпленен

Формат А3

19889-05

Инв.№ подл. | Подпись и дата | Взам. инв.№

Типовой проект 901-3-197.84 Альбом V

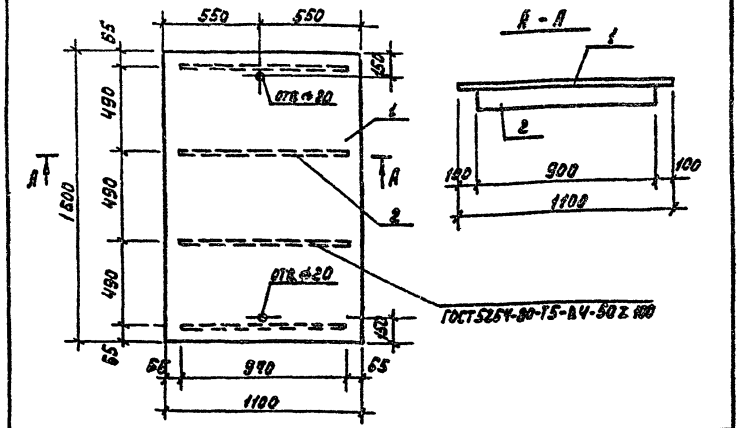

Формат	Зона	Поз.	Обозначение	Наименование	Кол.	Примеч.
				Детали		
Б4		1	ТП 901- -КЖИ. Щ1.1	Лист ромб. К-5,0×1600×1100 Вст3кп2 ГОСТ 8568-77	1	75,0 кг
Б4		2	ТП 901- -КЖИ. Щ1.2	Полоса Б-2 4×50 ГОСТ 103-76 Вст3кп2-Z ГОСТ 535-79 ℓ=970	4	1,5 кг

Привязан

Инв. №

ТП 901-3-197.84 -КЖИ. Щ1

Щит стальной Щ1

Провер.	Бабикова	
Ст. инж.	Вульф	
Вед. инж.	Бабикова	
ГИП	Кузнецов	
Гл. конст.	Шапиро	
Н. контр.	Кузнецов	
Нач. отд.	Красавин	

Стадия	Масса	Масштаб
Р	81.0	1:20

Лист | Листов 1

ЦНИИЭП инженерного оборудования г. Москва

Формат А4

Инв. № подл. | Подпись и дата | Взам. инв. №

Типовой проект 901-3-197.84 Альбом V

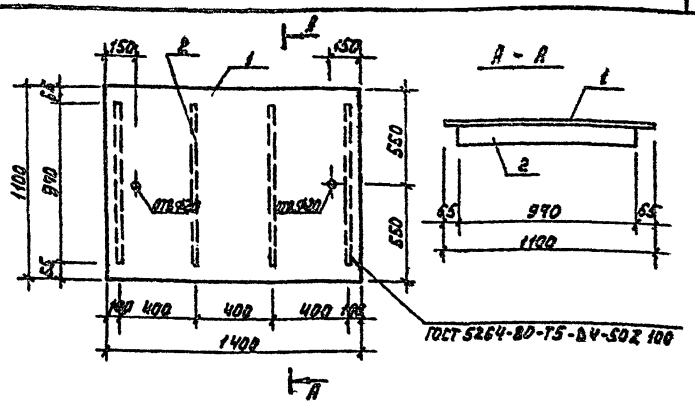

Формат	Зона	Поз.	Обозначение	Наименование	Кол.	Примеч.
				Детали		
Б4		1	ТП 901- -КЖИ. Щ2.1	Лист. ромб. К-5,0×1400×1100 Вст3кп2 ГОСТ 8568-77	1	65,0 кг
Б4		2	ТП901- -КЖИ. Щ2.2	Полоса Б-2 4×50 ГОСТ 103-76 Вст3кп2-Т ГОСТ 535-79 ℓ=970	4	1,5 кг

Привязан

Инв. №

ТП 901-3-197.84 -КЖИ. Щ2

Щит стальной Щ2

Провер.	Бабикова	
Ст. инж.	Вульф	
Вед. инж.	Бабикова	
ГИП	Кузнецов	
Гл. конст.	Шапиро	
Н. контр.	Кузнецов	
Нач. отд.	Красавин	

Стадия	Масса	Масштаб
Р	71,8	1:20

Лист | Листов 1

ЦНИИЭП инженерного оборудования г. Москва

Формат А4

19889-05

Инв. № подл. | Подпись и дата | Взам. инв. №

Типовой проект 901-3-197.84 Альбом V

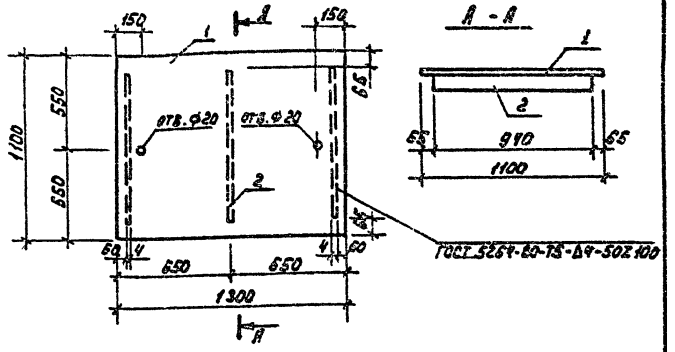

Формат	Зона	Поз.	Обозначение	Наименование	Кол.	Примеч.
				Детали		
БЧ		1	ТП 901- -КЖИ. Щ3. 1	Лист ромб. Е-5,0х1300х1100 Вст3кп2 ГОСТ 8568-77	1	50,5 кг
БЧ		2	ТП 901- -КЖИ. Щ3. 2	Полоса Б-4 х 50 ГОСТ 103-76 Вст3кп2-2 ГОСТ 535-79	2,910	3	4,5 кг

Привязан

Инв. №

Провер.	Бабикова	
Ст. инж.	Вульф	
Вед. инж.	Бабикова	
ГИП	Кузнецов	
Гл. конст.	Шапиро	
Н. контр.	Кузнецов	
Нач. отд.	Красавин	

ТП 901-3-197.84 -КЖИ.Щ3

Щит стальной Щ 3

Стадия	Масса	Масштаб
Р	55,0	1:20
Лист	Листов 1	

ЦНИИЭП инженерного оборудования г. Москва

Формат А4

Инв. № подл. | Подпись и дата | Взам. инв. №

Типовой проект 901-3-197.84 Альбом V

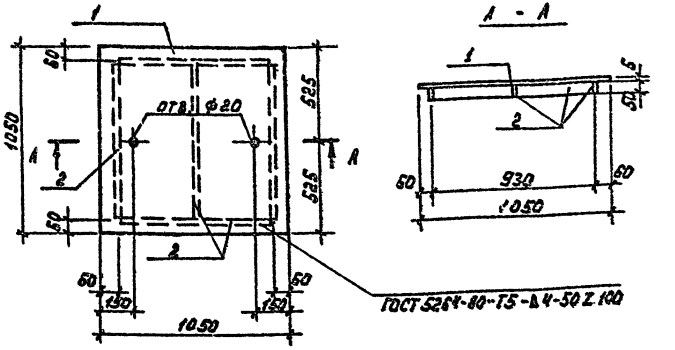

Формат	Зона	Поз.	Обозначение	Наименование	Кол.	Примечан.
				Детали		
БЧ		1	ТП 901- -КЖИ. Щ4. 1	Лист ромб. К-5,0х1050х1050 Вст3кп2 ГОСТ 8568-77	1	46,5 кг
БЧ		2	ТП 901- -КЖИ. Щ4. 2	Полоса Б-24х50 ГОСТ 103-76 Вст3кп2-2 ГОСТ 535-79	2,430	5	1,5 кг

Привязан

Инв. №

Инжен.	Стригина	
Вед. инж.	Бабикова	
ГИП	Кузнецов	
Гл. конст.	Шапиро	
Н. контр.	Кузнецов	
Нач. отд.	Красавин	

ТП 901-3-197.84 -КЖИ.Щ4

Щит стальной Щ 4

Стадия	Масса	Масштаб
Р	53,8	-
Лист	Листов 1	

ЦНИИЭП инженерного оборудования г. Москва

Формат А4

19889-05

Типовой проект 901-3-197.84 Альбом V

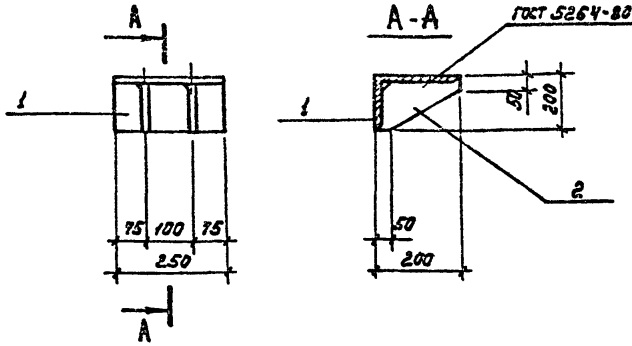

Формат	Зона	Поз.	Обозначение	Наименование	Кол.	Примечан.
				Детали		
БЧ		1	ТП 901- -КЖИ. М1.1	Уголок Б-200×200×12 ГОСТ 8509-72 ℓ=250 / Ст3сп2-1 ГОСТ 535-79	1	8,9 кг
БЧ		2	ТП 901- -КЖИ. М1.2	Полоса 200×8 ГОСТ 103-76 / Ст3кп2-1 ГОСТ 535-79 ℓ=200	2	2,5 кг

Провер.	Бабикова		ТП 901-3-197.84 -КЖИ. М1
Инжен.	Стригина		Изделие закладное М1
Рук. гр.	Бабикова		Стадия: Р; Масса: 13,9; Масштаб: —
ГИП	Кузнецов		Лист; Листов 1
Гл. конст	Шапиро		ЦНИИОМТП инженерного оборудования г. Москва
Н. контр.	Кузнецов		
Нач. отд.	Красавин		

Инв. № подл. | Подпись и дата | Взам. инв. №

Формат А4

Типовой проект 901-3-197.84 Альбом V

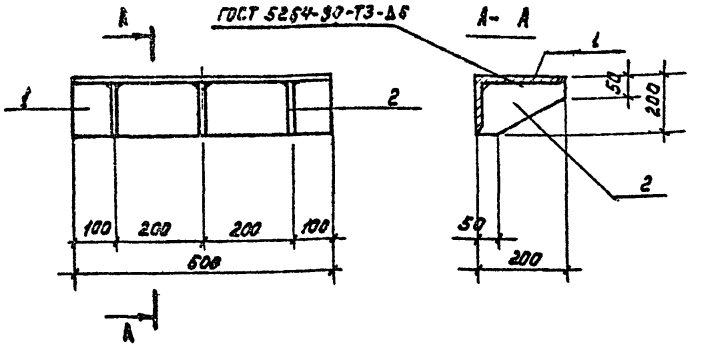

Формат	Зона	Поз.	Обозначение	Наименование	Кол.	Примечан.
				Детали		
БЧ		1	ТП 901- -КЖИ. М2.1	Уголок Б-200×200×12 ГОСТ 8509-72 ℓ=600 / Ст3сп2-1 ГОСТ 535-79	1	22,2 кг
БЧ		2	ТП 901- -КЖИ. М2.2	Полоса 200×8 ГОСТ 103-76 / Ст3кп2-1 ГОСТ 535-79 ℓ=200	3	2,5 кг

Провер.	Бабикова		ТП 901-3-197.84 -КЖИ. М2
Инжен.	Стригина		Изделие закладное М2
Рук. гр.	Бабикова		Стадия: Р; Масса: 29,7; Масштаб: —
ГИП	Кузнецов		Лист; Листов 1
Гл. конст	Шапиро		ЦНИИОМТП инженерного оборудования г. Москва
Н. контр.	Кузнецов		
Нач. отд.	Красавин		

Инв. № подл. | Подпись и дата | Взам. инв. №

Формат А4

19889-05

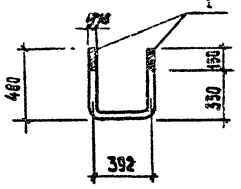

ТП 901-3-197.84			-КЖСИ. МН2
Изделие закладное МН2		Стадия	Масса	Масштаб
		Р	2,7кг	1:25
		Лист	Листов 1
Круг	В-18 ГОСТ 2590-71* / Вст3 кп2 ГОСТ 535-79	ЦНИИЭП Инженерного Оборудования г. Москва	

Провер.	Бабикова	
Ст. инж.	Вульф	
Вед. инж.	Бабикова	
ГИП	Кузнецов	
Гл. конст.	Шапиро	
Н. контр.	Кузнецов	
Нач. отд.	Красавин	

Копировал: Хюппенен Формат А4

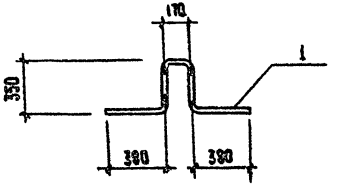

ТП 901-3-197.84			-КЖСИ. МН3
Изделие закладное МН3		Стадия	Масса	Масштаб
		Р	3,3кг	1:25
		Лист	Листов 1
Круг	В-18 ГОСТ 2590-71* / Вст3 кп-2 ГОСТ 535-79	ЦНИИЭП Инженерного Оборудования г. Москва	

Провер.	Бабикова	
Ст. инж.	Вульф	
Вед. инж.	Бабикова	
ГИП	Кузнецов	
Гл. конс.	Шапиро	
Н. конт.	Кузнецов	
Нач. отд.	Красавин	

Копировал: Хюппенен Формат А4

19889-05

Альбом V

Типовой проект 901-3-197.84

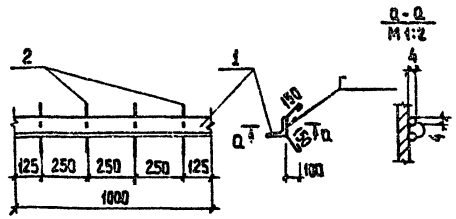

Формат	Зона	Поз.	Обозначение	Наименование	Кол.	Примечание
				Детали		
Б4		1	ТП 901- -КЖИ. МН5.1	Уголок Б-75х75х6 ГОСТ 8509-72 ВСТ3КП2 ГОСТ 535-79 ℓ=1000	1	6,9кг
Б4		2	ТП 901- -КЖИ. МН5.2	ф8АI ГОСТ 5781-82 ℓ=450	4	0,2кг

1. Сварку производить электродами типа Э-42 по ГОСТ 9467-75, $h_{шв.}$=6 мм.
2. Изделие окрасить масляной краской ГОСТ 695-77 за 2 раза.
3. Сварка ручная дуговая.

Инв. № подл. | Подпись и дата | Взам. инв. №

Провер.	Антонова	
Ст. инж.	Вульф	
Вед. инж	Бабикова	
ГИП	Кузнецов	
Гл. конст.	Шапиро	
Н. контр.	Кузнецов	
Нач. отд.	Красавин	

ТП 901-3-197.84 -КЖИ. МН5

Изделие закладное (МН5)

Стадия	Масса	Масштаб
Р	7,7кг	-
Лист	Листов 1	

ЦНИИЭП Инженерного Оборудования г. Москва

Копировал: Хюппенен Формат А4

Альбом V

Типовой проект 901-3-197.84

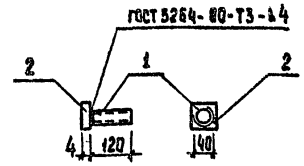

Формат	Зона	Поз.	Обозначение	Наименование	Кол.	Примечание
				Детали		
Б4		1	ТП 901- -КЖИ. МН4.1	Труба $d_у$=40, ℓ=120 ГОСТ 3262-75	1	0,5кг
Б4		2	ТП 901- -КЖИ. МН4.2	Полоса Б-2 4х60 ГОСТ 103-76 ВСТ3КП2 ГОСТ 535-79 ℓ=60	1	0,1кг

1. Сварку производить электродами типа Э-42 по ГОСТ 9467-75; $h_{шв.}$=6мм.

Инв. № подл. | Подпись и дата | Взам. инв. №

Провер.	Антонова	
Ст. инж.	Вульф	
Вед. инж	Бабикова	
ГИП	Кузнецов	
Гл. конс.	Шапиро	
Н. контр.	Кузнецов	
Нач. отд.	Красавин	

ТП 901-3-197.84 -КЖИ. МН4

Изделие закладное (МН4)

Стадия	Масса	Масштаб
Р	0,6кг	-
Лист	Листов 1	

ЦНИИЭП Инженерного Оборудования г. Москва

Копировал: Хюппенен Формат А4

19889-05

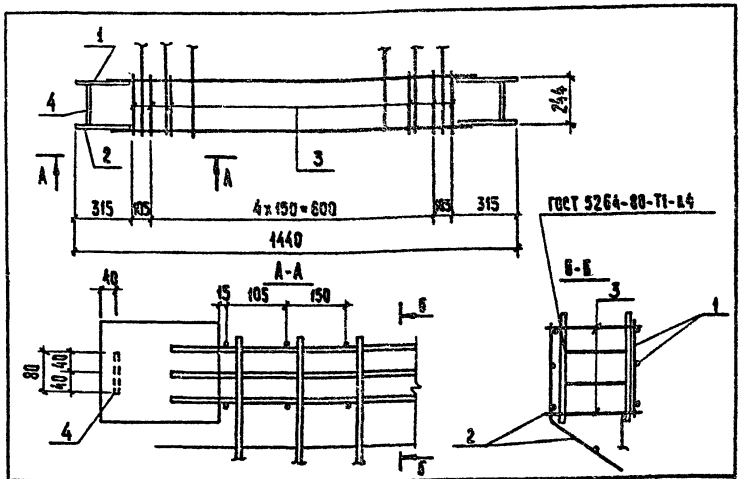

Формат	Зона	Поз.	Обозначение	Наименование	Кол.	Примеч.
				Сборочные единицы		
Б4		1	ТП 901- -КЖИ. Кр-12а	Каркас плоский Кр-12а	1	15,23кг
Б4		2	ТП 901- -КЖИ. Кр-10а	Каркас плоский Кр-10а	1	16,29кг
				Детали		
Б4		3	ТП 901- -КЖИ. МН-6а. 3	ф5 АI ГОСТ 6727-80 ℓ=315	14	0,05кг
Б4		4	ТП 901- -КЖИ. МН-6а. 4	Полоса 5-2 8×80 ГОСТ 103-76 Ст3кп2-2 ГОСТ 535-79 ℓ=226	2	1,2кг

Привязан

Инв. №

ТП 901-3-197.84			-КЖИ. МН-6а
Изделие закладное МН-6а	Стадия: Р	Масса: 34,62	Масштаб: —
	Лист	Листов 1	
	ЦНИИЭП Инженерного Оборудования г. Москва		

Провер.	Бабикова	
Ст. техн.	Певчева	
Вед. инж.	Бабикова	
ГИП	Кузнецов	
Гл. конст.	Шапиро	
Н. контр.	Кузнецов	
Нач. отд.	Красавин	

Копировал: Хюппенен Формат А4

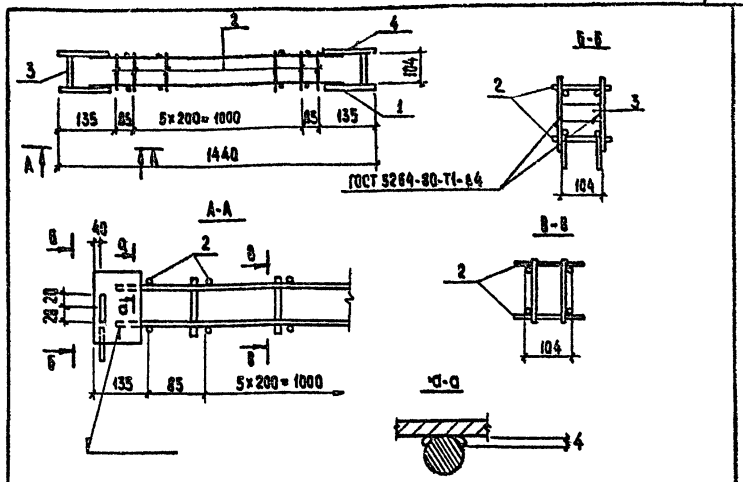

Формат	Зона	Поз.	Обозначение	Наименование	Кол.	Примеч.
				Сборочные единицы		
Б4		1	ТП 901- -КЖИ. Кр-18а	Каркас плоский Кр-18а	2	
				Детали		
Б4		2	ТП 901- -КЖИ. МН-15а. 2	ф6 АI ГОСТ 5781-82 ℓ=130	16	0,03кг
Б4		3	ТП 901- -КЖИ. МН-15а. 3	Полоса 5-2 5×40 ГОСТ 103-76 Ст3кп2-1 ГОСТ 535-79 ℓ=102	2	0,16кг

Привязан

Инв. №

ТП 901-3-197.84			-КЖИ. МН-15а
Изделие закладное МН-15а	Стадия: Р	Масса: 12,44	Масштаб: —
	Лист	Листов 1	
	ЦНИИЭП Инженерного Оборудования г. Москва		

Провер.	Бабикова	
Ст. техн.	Певчева	
Вед. инж.	Бабикова	
ГИП	Кузнецов	
Гл. конст.	Шапиро	
Н. контр.	Кузнецов	
Нач. отд.	Красавин	

Копировал: Хюппенен Формат А4

19889-05

Инв. № подл. | Подпись и дата | Взам. инв. №

Инв. № подл. | Подпись и дата

Альбом V

Типовой проект 901-3-197.84

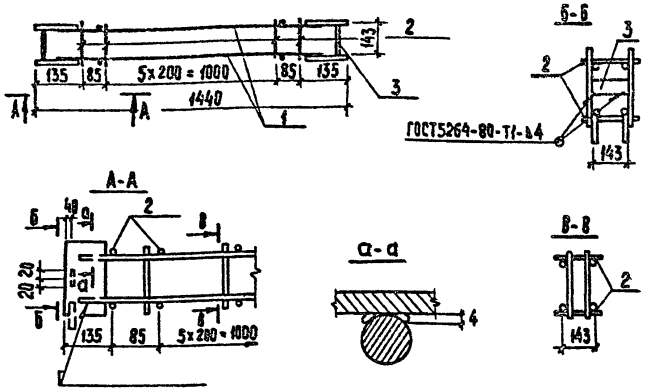

Формат	Зона	Поз.	Обозначение	Наименование	Кол.	Примеч.
				Сборочные единицы		
Б4		1	ТП 901- -КЖИ. Кр-18а	Каркас плоский Кр-18а	2	
				Детали		
Б4		2	ТП 901- -КЖИ. МН-16а.2	ф6АI ГОСТ 5781-82 ℓ=170	16	0,04кг
Б4		3	ТП 901- -КЖИ. МН-16а.3	Полоса 5-2 5х40 ГОСТ 103-76 Ст3кп2-1 ГОСТ 535-79 ℓ=141	2	0,22кг

Привязан

Инв. №

Провер.	Бабикова	
Ст.техн.	Певчева	
Вед.инж.	Бабикова	
ГИП	Кузнецов	
Гл.конст.	Шапиро	
Н.контр.	Кузнецов	
Нач.отд.	Красавин	

ТП 901-3-197.84 -КЖИ. МН-16а

Изделие закладное МН-16а

Стадия	Масса	Масштаб
Р	12,72	—
Лист	Листов 1	

ЦНИИЭП Инженерного оборудования г. Москва

Копировал: Хюппенен Формат А4

Альбом V

Типовой проект 901-3-197.84

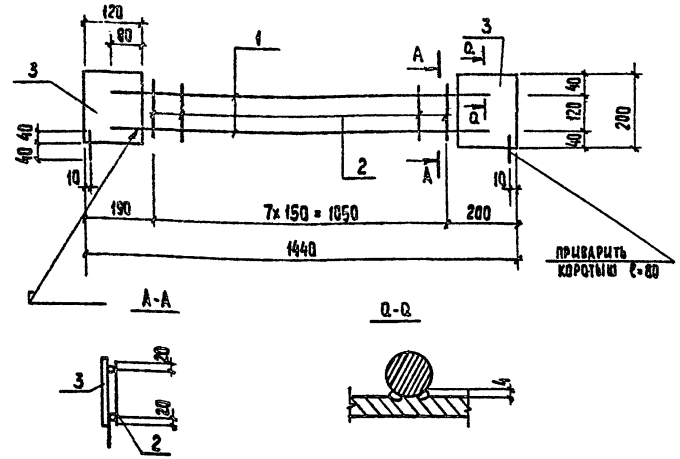

Формат	Зона	Поз.	Обозначение	Наименование	Кол.	Примеч.
				Детали		
Б4		1	ТП 901- -КЖИ. Кр-18а.1	ф14АIII ГОСТ 5781-82 ℓ=1340	2	1,62кг
Б4		2	ТП 901- -КЖИ. Кр-18а.2	ф6АI ГОСТ 5781-82 ℓ=160	8	0,04кг
Б4		3	ТП 901- -КЖИ. Кр-18а.3	Полоса 5-2 6х120 ГОСТ 103-76 Ст3кп2-1 ГОСТ 535-79 ℓ=280	2	1,13кг

Привязан

Инв. №

Провер.	Бабикова	
Ст.техн.	Певчева	
Вед.инж.	Бабикова	
ГИП	Кузнецов	
Гл.конст.	Шапиро	
Н.контр.	Кузнецов	
Нач.отд.	Красавин	

ТП 901-3-197.84 -КЖИ. Кр-18а

Каркас плоский Кр-18а

Стадия	Масса	Масштаб
Р	5,82	—
Лист	Листов 1	

ЦНИИЭП Инженерного оборудования г. Москва

Копировал: Хюппенен Формат А4

19889-05

Типовой проект 901-3-197.84 Альбом V

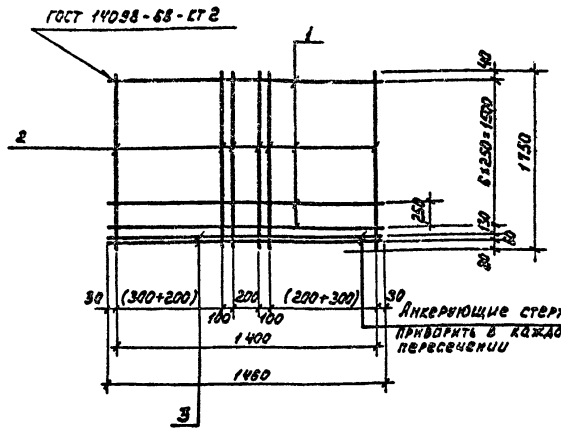

Формат	Зона	Поз.	Обозначение	Наименование	Кол.	Примеч.
				Детали		
Б4		1	ТП 901- -КЖИ.С38а.1	ф16АIII ГОСТ 5781-82 ℓ=1460	7	2,31 кг
Б4		2	ТП 901- -КЖИ.С38а.2	ф5ВI ГОСТ 6727-80 ℓ=1750	9	0,26 кг
Б4		3	ТП 901- -КЖИ.С38а.3	ф10АI ГОСТ 5781-82 ℓ=1460	2	0,9 кг

Привязан

Инв.№

Взам.инв.№ | Подпись и дата | Инв.№ подл.

Провер.	Бабикова	
Ст.техн.	Левчева	
Вед.инж	Бабикова	
ГИП	Кузнецов	
Гл.конст	Шапиро	
Н.контр	Кузнецов	
Нач.отд.	Красавин	

ТП 901-3-197.84 -КЖИ. С 38а

Сетка арматурная С 38а

Стадия	Масса	Масштаб
Р	20,31	—
Лист	Листов 1	

ЦНИИЭП инженерного оборудования г. Москва

Формат А4

Типовой проект 901-3-197.84 Альбом V

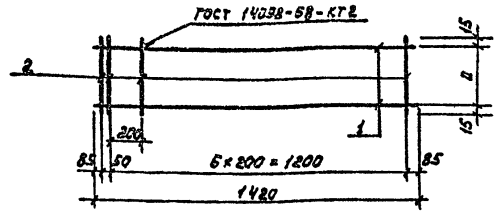

Формат	Зона	Поз.	Обозначение	Наименование	Кол.	Примечан.
				Детали		
Б4		1	ТП 901- -КЖИ.Кр-1а.1	ф5ВI ГОСТ 6727-80 ℓ=1420	2	0,22 кг
			Переменные данные для исполнения			
				ТП 901- -КЖИ.Кр-1а		
				Детали		
Б4		2	ТП 901- -КЖИ.Кр-1а.2	ф5ВI ГОСТ 6727-80 ℓ=130	9	0,02 кг
				ТП 901- -КЖИ.Кр-1а-01		
				Детали		
Б4		2	ТП 901- -КЖИ.Кр-1а.2	ф5ВI ГОСТ 6727-80 ℓ=250	9	0,05 кг

Обозначение	Марка	Размеры мм, a	Масса, кг
ТП 901- -КЖИ.Кр-1а	Кр-1а	100	0,62
-01	Кр-3а	230	0,89

Привязан

Инв.№

Взам.инв.№ | Подпись и дата | Инв.№ подл.

Провер.	Бабикова	
Ст.техн.	Левчева	
Вед.инж	Бабикова	
ГИП	Кузнецов	
Гл.конст	Шапиро	
Н.контр	Кузнецов	
Нач.отд.	Красавин	

ТП 901-3-197.84 -КЖИ. Кр-1а

Каркас плоский (Кр-1а; Кр-3а)

Стадия	Масса	Масштаб
Р	см. табл.	—
Лист	Листов 1	

ЦНИИЭП инженерного оборудования г. Москва

Формат А4

19889-05

Типовой проект 901-3-197.84 Альбом V

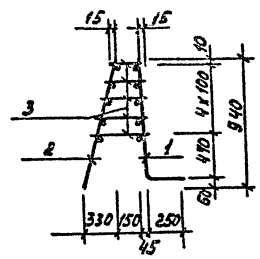

ГОСТ 14098-68-К12

Развертка

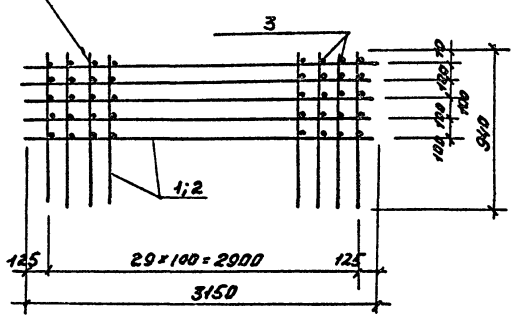

Формат	Зона	Поз.	Обозначение	Наименование	Кол.	Примеч.
				Переменные данные для исполнений		
				ТП 901- -КЖИ. К Пф1		
				Сборочные единицы		
12		1	ТП 901- -КЖИ. Сф8	Сетка арматурная Сф 8	1	77,7кг
12		2	ТП 901- Сф9	То же Сф 9	1	17,7кг
				Детали		
Б4		3	ТП 901 -КЖИ.КПФ 1.3	ф8 AI ГОСТ 5781-82 $\ell_{ср}$=330	80	0,1 кг
				ТП 901- -КЖИ. КПф1-01		
				Сборочные единицы		
12		1	ТП 901- -КЖИ. Сф10	Сетка арматурная Сф 10	1	63,8кг
12		2	Сф 9	То же Сф 9	1	17,7кг
				Детали		
Б4		3	ТП901- -КЖИ.КПФ.1.3	ф8 AI ГОСТ 5781-82 $\ell_{ср}$=330	80	0,1кг

Обозначение	Марка	Масса, кг
ТП 901- -КЖИ.КПФ1	КПФ1	103.40
-01	КПФ2	89.50

Инв.№ подл. | Подпись и дата | Взам. инв.№

Привязан

Инв.№

Провер.	Антонова		
Вед. инж	Бабикова		
ГИП	Кузнецов		
Гл. конструктор	Шапиро		
Н. контр.	Кузнецов		
Нач. отд.	Красавин		

ТП 901-3-197.84 -КЖИ. КПФ 1

Каркас пространственный (КПФ1.. КПФ2)

Стадия	Масса	Масштаб
Р	см. табл.	—
Лист	Листов 1	

ЦНИИЭП инженерного оборудования г. Москва

Формат А3

19889-05

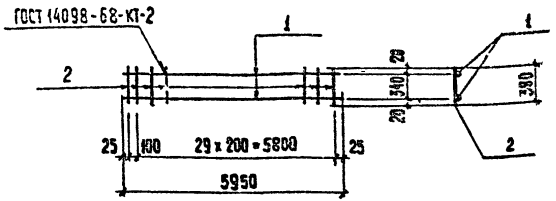

Формат	Зона	Поз.	Обозначение	Наименование	Кол.	Примеч.
				Детали		
Б4		1	ТП 901- -КЖИ. КР9.1	ф16А II; ГОСТ 5781-82; ℓ=5960	2	9,5 кг
Б4		2	ТП 901- -КЖИ. КР9.2	ф8АI; ГОСТ 5781-82; ℓ=380	31	0,2кг

Привязан

Инв. №

ТП 901-3-197.84 -КЖИ. КР9			
Каркас плоский КР9	Стадия: Р	Масса: 25,2	Масштаб: 1:100
	Лист	Листов 1	
	ЦНИИЭП инженерного оборудования г. Москва		
Провер. Антонова; Вед.инж. Бабикова; ГИП Кузнецов; Гл.конст. Шапиро; Н.контр. Кузнецов; Нач.отд. Красавин			

Копировал: Хюппенен Формат А4

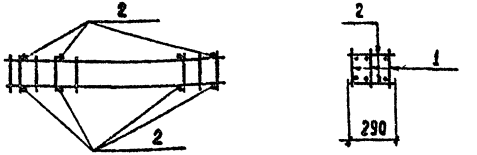

Формат	Зона	Поз.	Обозначение	Наименование	Кол.	Примеч.
				Сборочные единицы		
А1		1	ТП 901- -КЖИ. КР9	Каркас плоский КР9	3	25,2 кг
				Детали		
Б4		2	ТП 901- -КЖИ. КП2.2	ф8АI; ГОСТ 5781-82; ℓ=290	30	0,1кг

Привязан

Инв. №

ТП 901-3-197.84 -КЖИ. КП 2			
Каркас пространственный КП 2	Стадия: Р	Масса: 78,6	Масштаб: 1:100
	Лист	Листов 1	
	ЦНИИЭП инженерного оборудования г. Москва		
Провер. Антонова; Вед.инж. Бабикова; ГИП Кузнецов; Гл.конс. Шапиро; Н.конт. Кузнецов; Нач.отд. Красавин			

Копировал: Хюппенен Формат 11

19889-05

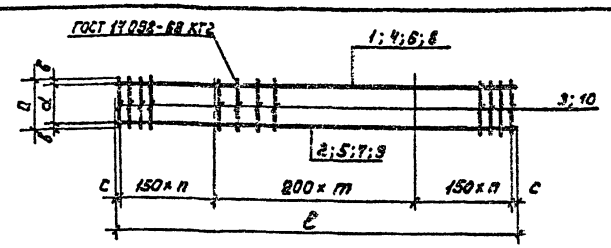

Обозначение	Марка	Размеры, мм. ℓ	a	б	d	c	n	m			Масса кг.
ТП 901- -КЖИ.КР1	КР1	2500	260	15	250	50	5	5			10,13
-01	КР2	2300	330	15	250	50	4	5			9,35
-02	КР3	3150	280	15	250	25	5	8			12,64
-03	КР4	6220	420	15	450	60	11	14			25,85

Стержни каркасов варить во всех пересечениях.

Формат	Зона	Поз.	Обозначение	Наименование	Кол.	Примеч.
				Переменные данные для исполнений		
				ТП 901- -КЖИ.КР1		
				Детали		
БЧ		1	ТП 901- -КЖИ.КР1.1	ф12 А III ГОСТ 5781-82 ℓ=2500	1	2,22 кг
БЧ		2	ТП 901- -КЖИ.КР1.2	ф20 А III ГОСТ 5781-82 ℓ=2500	1	5,15 кг
БЧ		3	ТП 901- -КЖИ.КР1.3	ф8 А I ГОСТ 5781-82 ℓ=280	16	0,11 кг
				ТП 901- -КЖИ.КР1-01		
				Детали		
БЧ		3	ТП 901- -КЖИ.КР1.3	ф8 А I ГОСТ 5781-82 ℓ=280	15	0,11 кг
БЧ		4	ТП 901 - КЖИ.КР1.4	ф12 А III ГОСТ 5781-82 ℓ=2300	1	2,04 кг
БЧ		5	ТП 901- -КЖИ.КР1.5	ф20 А III ГОСТ 5781-82 ℓ=2300	1	5,66 кг
				ТП 901- -КЖИ.КР1-02		
				Детали		
БЧ		3	ТП 901- -КЖИ.КР1.3	ф8 А I ГОСТ 5781-82 ℓ=280	19	0,11 кг
БЧ		6	ТП 901- -КЖИ.КР1.6	ф12 А III ГОСТ 5781-82 ℓ=3150	1	2,8 кг
БЧ		7	ТП 901- -КЖИ.КР1.7	ф20 А III ГОСТ 5781-82 ℓ=3150	1	7,15 кг
				ТП 901- -КЖИ.КР1-03		
				Детали		
БЧ		8	ТП 901- -КЖИ.КР1.8	ф12 А III ГОСТ 5781-82 ℓ=6220	1	5,52 кг
БЧ		9	ТП 901- -КЖИ.КР1.9	ф20 А III ГОСТ 5781-82 ℓ=6220	1	13,3 кг
БЧ		10	ТП 901- -КЖИ.КР1.10	ф8 А I ГОСТ 5781-82 ℓ=480	37	0,19 кг

Инв.№подл. | Подпись и дата | Взам.инв.№

Провер.	Бабикова		
Инжен.	Стригина		
Рук.гр.	Бабикова		
ГИП	Кузнецов		
Гл.констр.	Шапиро		
Н.контр.	Кузнецов		
Нач.отд.	Красавин		

ТП 901-3-197.84 -КЖИ.КР1

Каркас плоский (КР1; КР2; КР3; КР4)

Стадия	Масса	Масштаб
Р	см.табл.	—
Лист	Листов 1	

ЦНИИЭП инженерного оборудования г. Москва

Формат А3

19889-05

Типовой проект 901-3-197.84 Альбом V

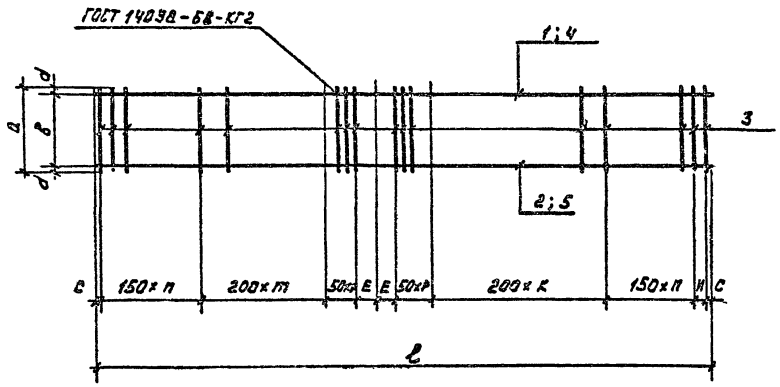

Формат	Зона	Поз.	Обозначение	Наименование	Кол.	Примеч.
				Переменные данные для исполнений		
				ТП 901- -КЖИ КР2		
				Детали		
Б4		1	ТП 901- -КЖИ. КР5.1	ф12 А III ГОСТ 5781-82 ℓ=5300	1	4,71 кг
Б4		2	ТП 901- -КЖИ. КР5.2	ф22 А III ГОСТ 5781-82 ℓ=5300	1	15,8 кг
Б4		3	ТП 901- -КЖИ. КР5.3	ф8 А I ГОСТ 5781-82 ℓ=480	36	0,30 кг
				ТП 901- -КЖИ. КР2-01		
				Детали		
Б4		3	ТП 901- -КЖИ. КР5.3	ф8 А I ГОСТ 5781-82 ℓ=450	47	0,28 кг
Б4		4	ТП 901- -КЖИ. КР5.4	ф12 А III ГОСТ 5781-82 ℓ=6200	1	5,51 кг
Б4		5	ТП 901- -КЖИ. КР5.5	ф22 А III ГОСТ 5781-82 ℓ=6200	1	18,48 кг

Обозначение	Марка	Размеры, мм											Масса кг.
		а	в	d	ℓ	т	п	с	к	р	Н	Е	
ТП 901- -КЖИ. КР2	КР5	480	450	15	5300	4	9	25	5	4	100	125	31,31
-01	КР7	480	450	15	6200	5	11	25	5	7	-	75	37,15

Инв. № подл. | Подпись и дата | Взам. инв. №

Провер.	Бабикова	
Инжен.	Стригина	
Рук. гр.	Бабикова	
ГИП	Кузнецов	
Гл. конст.	Шапиро	
Н. контр.	Кузнецов	
Нач. отд.	Красавин	

ТП 901-3-197.84 -КЖИ. КР5

Каркас плоский (Кр5; Кр7)

Стадия	Масса	Масштаб
Р	см. табл.	-
Лист	Листов 1	

ЦНИИЭП инженерного оборудования г. Москва

Формат А3

19889-05

Типовой проект 901-3-197.84 Альбом V

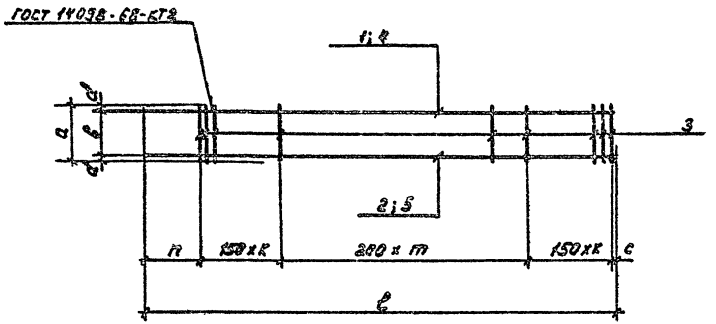

Обозначение	Марка	Размеры мм.								Масса кг.
		а	б	d	п	т	к	ℓ	с	
ТП 901- -КЖИ.КР3	КР8	280	250	15	325	5	5	2900	75	16,1
-01	КР8	280	250	15	325	3	5	2500	75	13,85

Формат	Зона	Поз.	Обозначение	Наименование	Кол.	Примеч.
				Переменные данные для исполнения		
				ТП 901- -КЖИ. КР3		
				Детали		
БЧ		1	ТП 901- -КЖИ.КР3.1	ф12 А III ГОСТ 5781-82 ℓ=2900	1	7,13 кг
БЧ		2	ТП 901- -КЖИ.КР3.2	ф20 А III ГОСТ 5781-82 ℓ=2900	1	7,2 кг
БЧ		3	ТП 901- -КЖИ.КР3.3	ф8 А I ГОСТ 5781-82 ℓ=280	16	0,11 кг
				ТП 901- -КЖИ. КР3-01		
				Детали		
БЧ		3	ТП 901- -КЖИ.КР3.3	ф8 А I ГОСТ 5781-82 ℓ=280	14	0,11 кг
БЧ		4	ТП 901- -КЖИ.КР3.4	ф12 А III ГОСТ 5781-82 ℓ=2500	1	6,15 кг
БЧ		5	ТП 901- -КЖИ.КР3.5	ф20 А III ГОСТ 5781-82 ℓ=2500	1	5,2 кг

Провер.	Бабикова	
Инженер.	Стригина	
Рук.гр.	Бабикова	
ГИП	Кузнецов	
Гл.конст	Шапиро	
Н.контр.	Кузнецов	
Нач.отд.	Красавин	

ТП 901-3-197.84 -КЖИ. КР3

Каркас плоский (КР8; КР8)

Стадия	Масса	Масштаб
Р	см. табл.	—
Лист	Листов 1	

ЦНИИЭП инженерного оборудования г. Москва

Инв. № подл. | Подпись и дата | Взам. инв. №

Формат А3
19889-05

Альбом V

Типовой проект 901-3-197.84

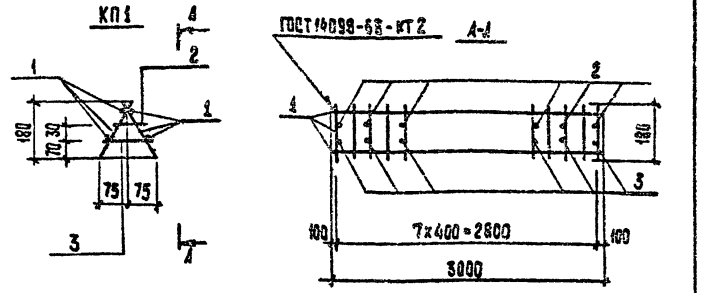

Формат	Зона	Поз.	Обозначение	Наименование	Кол.	Примечание
				Сборочные единицы		Масса 1 изд.
11		1	ТП 901- -КЖИ. КП1. ВО	Каркас плоский КР10	2	6.00 кг
				Детали		Масса 1 дет.
Б4		2	ТП 901- -КЖИ. КП1.2	ф 8 AI ГОСТ 5781-82 ℓ=100	7	0.04 кг
Б4		3	ТП 901- -КЖИ. КП1.3	ℓ=150	7	0.06 кг

Привязан

Инв. №

Н. контр.	Кузнецов	
Провер.	Брайнина	
Ст. инж.	Петровнина	
ГИП	Кузнецов	
Гл. конст.	Шапиро	
Нач. отд.	Красавин	

ТП 901-3-197.84 - КЖИ. КП1

Каркас пространственный (КП1)

Стадия	Масса	Масштаб
Р	12.70	—
Лист	Листов 1	

ЦНИИЭП Инженерного оборудования г. Москва

Копировал: Хюппенен Формат А4

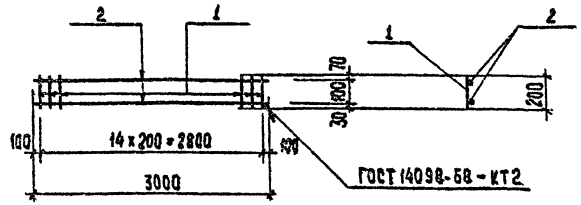

Формат	Зона	Поз.	Обозначение	Наименование	Кол.	Примечание Масса
				Детали		1 дет.
Б4		1	ТП 901- -КЖИ. КП1. КР10.1	ф 14 AII ГОСТ 5781-82; ℓ=200	15	0.24 кг
Б4		2	ТП 901- -КЖИ. КП1. КР10.2	ф 8 AI ГОСТ 5781-82 ℓ=3000	2	1.20 кг

Привязан

Инв. №

Н. контр.	Кузнецов	
Провер.	Брайнина	
Ст. инж.	Петровнина	
ГИП	Кузнецов	
Гл. конст.	Шапиро	
Нач. отд.	Красавин	

ТП 901-3-197.84 - КЖИ. КП1. КР10

Каркас плоский (КР10)

Стадия	Масса	Масштаб
Р	6.0 кг	—
Лист	Листов 1	

ЦНИИЭП Инженерного оборудования г. Москва

Копировал: Хюппенен Формат А4

19889-05

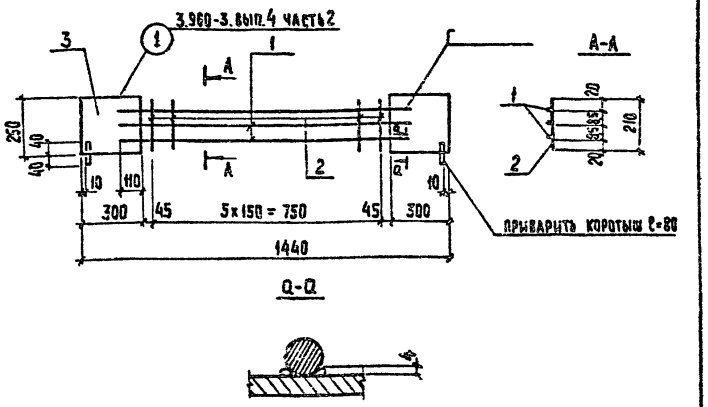

Формат	Зона	Поз.	Обозначение	Наименование	Кол.	Примеч.
				Детали		
Б4		1	ТП 901- -КЖСИ.Кр-12а.1	ф16А III ГОСТ 5781-82 ℓ=1060	3	1,67 кг
Б4		2	ТП 901- -КЖСИ.Кр-12а.2	ф5 В I ГОСТ 6727-80 ℓ=210	6	0,03 кг
Б4		3	ТП 901- -КЖСИ.Кр-12а.3	Полоса 6-2 8х250 ГОСТ 82-70 / Ст3кп2-1 ГОСТ 14637-79 ℓ=300	2	5,02 кг

Привязан

Инв.№

ТП 901-3-197.84 -КЖСИ. Кр-12а

Провер.	Бабикова		Каркас плоский Кр-12а	Стадия	Масса	Масштаб
Ст.техн.	Левчева			Р	15,23	—
Вед.инж.	Бабикова			Лист	Листов 1
ГИП	Кузнецов			ЦНИИЭП Инженерного Оборудования г. Москва	
Гл.конс.	Шапиро				
Н.контр.	Кузнецов				
Нач.отд.	Красавин				

Инв.№ подл. | Подпись и дата | Взам.инв.№

Копировал: Хюппенен Формат А4

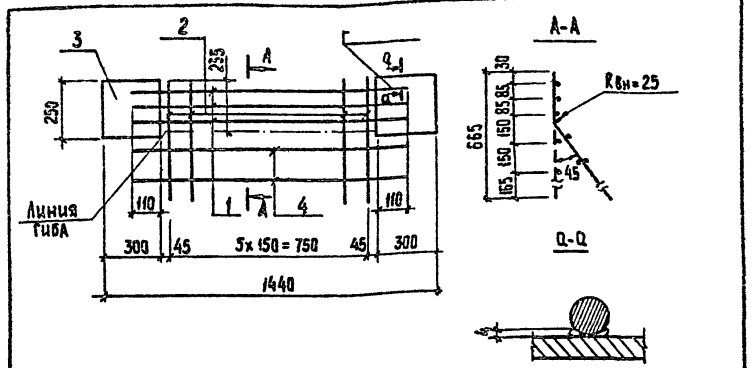

Формат	Зона	Поз.	Обозначение	Наименование	Кол.	Примеч.
				Детали		
Б4		1	ТП 901- -КЖСИ.Кр-10а.1	ф16А III ГОСТ 5781-82 ℓ=1060	3	1,67 кг
Б4		2	ТП 901- -КЖСИ.Кр-10а.2	ф6А III ГОСТ 5781-82 ℓ=665	6	0,15 кг
Б4		3	ТП 901- -КЖСИ.Кр-10а.3	Полоса 6-2 8х250 ГОСТ 82-70 / Ст3кп2-1 ГОСТ 14637-79 ℓ=300	2	5,02 кг
Б4		4	ТП 901- -КЖСИ.Кр-10а.4	ф5 В I ГОСТ 6727-80 ℓ=1090	2	0,17 кг

Привязан

Инв.№

ТП 901-3-197.84 -КЖСИ. Кр-10а

Провер.	Бабикова		Каркас плоский Кр-10а	Стадия	Масса	Масштаб
Ст.техн.	Левчева			Р	16,29	—
Вед.инж.	Бабикова			Лист	Листов 1
ГИП	Кузнецов			ЦНИИЭП Инженерного Оборудования г. Москва	
Гл.конст.	Шапиро				
Н.контр.	Кузнецов				
Нач.отд.	Красавин				

Инв.№ подл. | Подпись и дата | Взам.инв.№

Копировал: Хюппенен Формат А4

19889-05

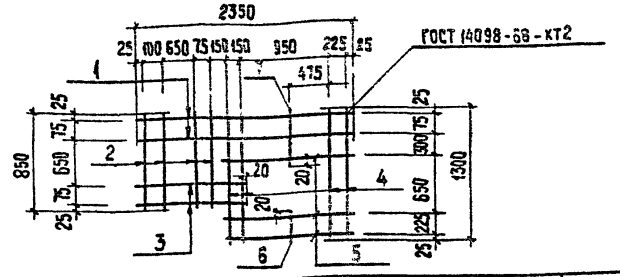

Формат	Зона	Поз.	Обозначение	Наименование	Кол.	Примеч.
				Детали		
Б4		1	ТП 901- -КЖИ. С1.1	ф10А II ГОСТ 5781-82 ℓ=2350	2	1,45 кг
Б4		2	ТП 901- -КЖИ. С1.2	ℓ=850	4	0,53 кг
Б4		3	ТП 901- -КЖИ. С1.3	ℓ=1170	2	0,72 кг
Б4		4	ТП 901- -КЖИ. С1.4	ℓ=1300	4	0,80 кг
Б4		5	ТП 901- -КЖИ. С1.5	ℓ=1370	3	0,85 кг
Б4		6	ТП 901- -КЖИ. С1.6	ℓ=270	1	0,17 кг
Б4		7	ТП 901- -КЖИ. С1.7	ℓ=420	1	0,26 кг

Привязан

Инв. №

ТП 901-3-197.84 -КЖИ. С1

Провер.	Бабикова	
Ст. техник	Певчева	
Вед. инж.	Бабикова	
ГИП	Кузнецов	
Гл. конст.	Шапиро	
Н. контр.	Кузнецов	
Нач. отд.	Красавин	

Сетка арматурная С1

Стадия	Масса	Масштаб
Р	12,64	—

Лист | Листов 1

ЦНИИЭП Инженерного Оборудования г. Москва

Инв. № подл. | Подпись и дата | Взам. инв. №

Копировал: Хюппенен Формат А4

Альбом

Типовой проект 901-3-197.84

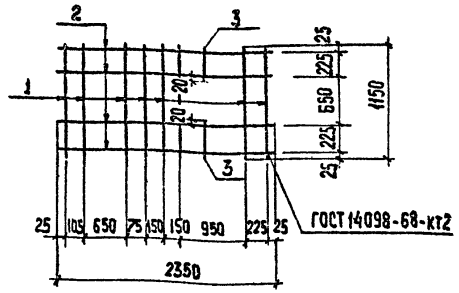

Формат	Зона	Поз.	Обозначение	Наименование	Кол.	Примеч.
				Детали		
Б4		1	ТП 901- -КЖИ. С2.1	ф10А II ГОСТ 5781-82 ℓ=1150	8	0,71 кг
Б4		2	ТП 901- -КЖИ. С2.2	ℓ=2350	4	1,46 кг
Б4		3	ТП 901- -КЖИ. С2.3	ℓ=270	2	0,17 кг

Привязан

Инв. №

ТП 901-3-197.84 -КЖИ. С2

Провер.	Бабикова	
Ст. техн.	Певчева	
Вед. инж.	Бабикова	
ГИП	Кузнецов	
Гл. конст.	Шапиро	
Н. контр.	Кузнецов	
Нач. отд.	Красавин	

Сетка арматурная С2

Стадия	Масса	Масштаб
Р	11,86	—

Лист | Листов 1

ЦНИИЭП Инженерного Оборудования г. Москва

Инв. № подл. | Подпись и дата | Взам. инв. №

Копировал: Хюппенен Формат А4

19889-05

Типовой проект 901-3-197.84 Альбом V

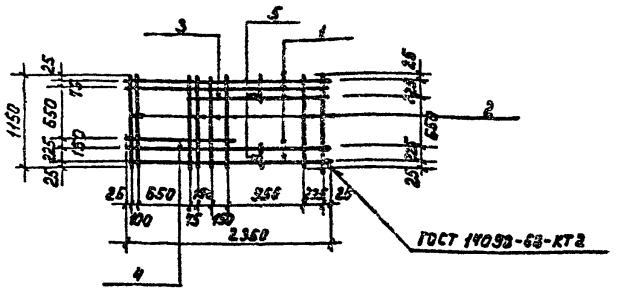

Формат	Зона	Поз.	Обозначение	Наименование	Кол.	Примеч.
				Детали		
Б4		1	ТП 901- -КЖИ. С3.1	ф8 AI ГОСТ 5781-82 ℓ=2350	4	0,96 кг
Б4		2	ТП 901- -КЖИ. С3.2	ℓ=1150	8	0,46 кг
Б4		3	ТП 901- -КЖИ. С3.3	ℓ=1620	1	0,64 кг
Б4		4	ТП 901- -КЖИ. С3.4	ℓ=1170	1	0,46 кг
Б4		5	ТП 901- -КЖИ. С3.5	ℓ=270	2	0,11 кг

Привязан

Инв.№

Инв.№ подл. | Подпись и дата | Взам.инв.№

Провер.	Бабикова	
Ст.техн.	Певчева	
Вед.инж	Бабикова	
ГИП	Кузнецов	
Гл.конст.	Шапиро	
Н.контр.	Кузнецов	
Нач.отд.	Красавин	

ТП 901-3-197.84 -КЖИ. С3

Сетка арматурная С3

Стадия	Масса	Масштаб
Р	8,84	—
Лист	Листов 1	

ЦНИИЭП инженерного оборудования г. Москва

Формат А4

Типовой проект 901-3-197.84 Альбом V

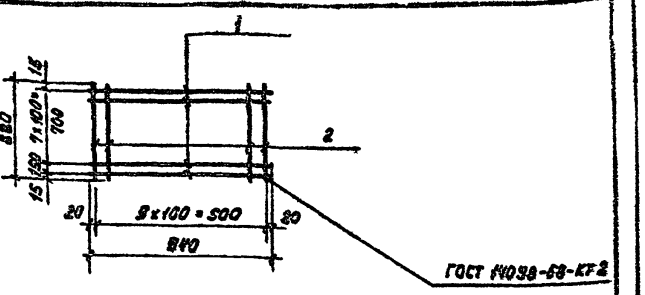

Формат	Зона	Поз.	Обозначение	Наименование	Кол.	Примеч.
				Детали		
Б4		1	ТП 901- -КЖИ. С4.1	ф6 AI ГОСТ 5781-82 ℓ=940	9	0,21 кг
Б4		2	ТП 901- -КЖИ. С4.2	ℓ=880	14	0,2 кг

Привязан

Инв.№

Инв.№ подл. | Подпись и дата | Взам.инв.№

Провер.	Антонова	
Вед.инж	Бабикова	
ГИП	Кузнецов	
Гл.конст.	Шапиро	
Н.контр.	Кузнецов	
Нач.отд.	Красавин	

ТП 901-3-197.84 -КЖИ. С4

Сетка арматурная С4

Стадия	Масса	Масштаб
Р	4,09	—
Лист	Листов 1	

ЦНИИЭП инженерного оборудования г. Москва

Формат А4

19889-05

Типовой проект 901-3-197.84 Альбом V

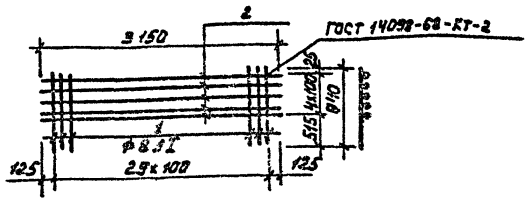

Формат	Зона	Поз.	Обозначение	Наименование	Кол.	Примечание
				Детали		
БЧ		1	ТП 901- -КЖИ.КПФ1.СФ9.1	ф8 AT ГОСТ 5781-82; ℓ=940	30	0,38 кг
БЧ		2	ТП 901- -КЖИ.КПФ1.СФ9.2	ℓ=3150	5	1,26 кг

Привязан

Инв.№

Провер.	Бабикова	
Ст.инж.	Вульф	
Вед.инж.	Бабикова	
ГИП	Кузнецов	
Гл.конст.	Шапиро	
Н.контр.	Кузнецов	
Нач.отд.	Красавин	

ТП 901-3-197.84 -КЖИ.КПФ1.СФ9

Сетка арматурная (Сф 9)

Стадия	Масса	Масштаб
Р	17,7	1:50
Лист	Листов 1	

ЦНИИЭП инженерного оборудования г. Москва

Формат А4

Инв.№ подл. | Подпись и дата | Взам.инв.№

Типовой проект 901-3-197.84 Альбом V

РАЗВЕРТКА

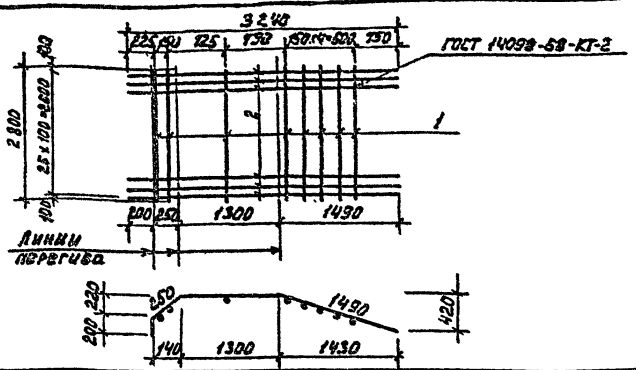

Формат	Зона	Поз.	Обозначение	Наименование	Кол.	Примечание
				Детали		
БЧ		1	ТП 901- -КЖИ.СЧ.1	ф8 AT ГОСТ 5781-82, ℓ=2800	8	1,1 кг
БЧ		2	ТП 901- -КЖИ.СЧ.2	ф18 BII ГОСТ 5781-82 ℓ=3240	27	6,5 кг

Привязан

Инв.№

Провер.	Бабикова	
Ст.инж.	Вульф	
Вед.инж.	Бабикова	
ГИП	Кузнецов	
Гл.конст.	Шапиро	
Н.контр.	Кузнецов	
Нач.отд.	Красавин	

ТП 901-3-197.84 -КЖИ.СЧ

Сетка арматурная СЧ

Стадия	Масса	Масштаб
Р	184,3	1:50
Лист	Листов 1	

ЦНИИЭП инженерного оборудования г. Москва

Формат А4

Инв.№ подл. | Подпись и дата | Взам.инв.№

19889-05

Типовой проект 901-3-197.84 Альбом V

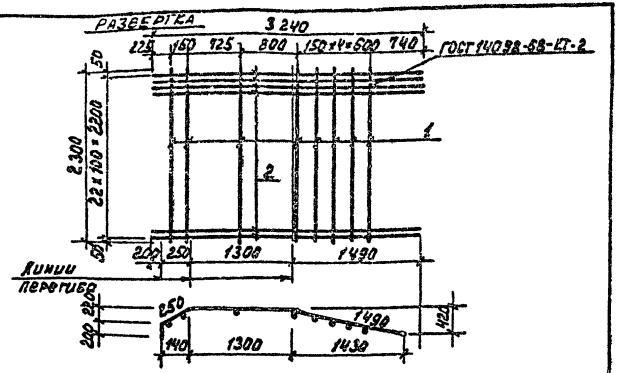

Формат	Зона	Поз.	Обозначение	Наименование	Кол.	Примеч.
				Детали		
БЧ		1	ТП901- -КЖИ.С5.1	ф 8 AI ГОСТ 5781-82 ℓ=2500	8	1,0 кг
БЧ		2	ТП901- -КЖИ.С5.2	ф 18 AII ГОСТ 5781-82 ℓ=3240	25	6,28 кг

Привязан

Инв.№

Инв.№ подл. | Подпись и дата

Провер.	Бабикова	
Ст.инж.	Вульф	
Вед.инж.	Бабикова	
ГИП	Кузнецов	
Гл.конст.	Шапиро	
Н.контр.	Кузнецов	
Нач.отд.	Красавин	

ТП 901-3-197.84 -КЖИ. С5

Сетка арматурная С5

Стадия	Масса	Масштаб
Р	166,0	1:50
Лист	Листов 1	

ЦНИИЭП инженерного оборудования г. Москва

Формат А3

Типовой проект 901-3-197.84 Альбом V

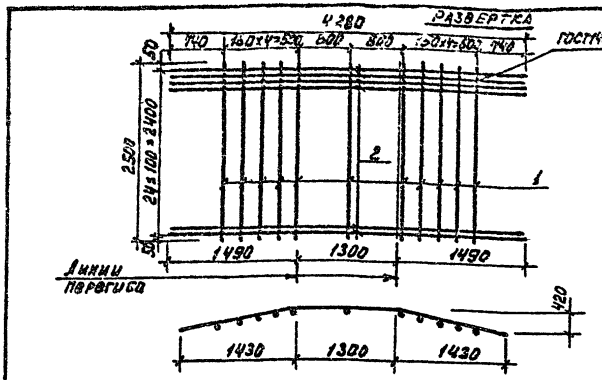

Формат	Зона	Поз.	Обозначение	Наименование	Кол.	Примеч.
				Детали		
БЧ		1	ТП901- -КЖИ.С6.1	ф 8 AI ГОСТ 5781-82. ℓ=2500	11	1,0 кг
БЧ		2	ТП901- -КЖИ.С6.2	ф 18 AII ГОСТ 5781-82, ℓ=4280	25	8,56 кг

Привязан

Инв.№

Взам.инв.№ | Подпись и дата | Инв.№ подл.

Провер.	Бабикова	
Ст.инж.	Вульф	
Вед.инж.	Бабикова	
ГИП	Кузнецов	
Гл.конст.	Шапиро	
Н.контр.	Кузнецов	
Нач.отд.	Красавин	

ТП 901-3-197.84 -КЖИ. С6

Сетка арматурная С6

Стадия	Масса	Масштаб
Р	225,0	1:50
Лист	Листов 1	

ЦНИИЭП инженерного оборудования г. Москва

Формат А4

19889-05

Типовой проект 901-3-197.84 Альбом V

Развертка

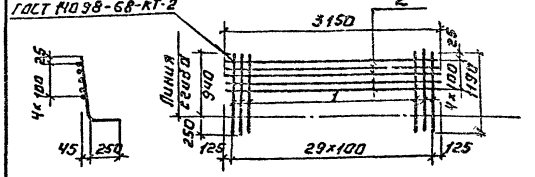

Формат	Зона	Поз.	Обозначение	Наименование	Кол.	Приме-чание
				Детали.		
Б4		1	ТП 901- -КЖИ.Сф 10.1	ф14 AII ГОСТ 5781-82 ℓ=1190	30	1.25 кг
Б4		2	ТП 901- -КЖИ.Сф 10.2	ф8 AII ГОСТ 5781-82 ℓ=3150	5	1.26 кг

Привязан:

Инв.№

Инв.№ подл. | Подпись и дата | Взам.инв.№

ТП 901-3-197.84 -КЖИ. Сф 10

Сетка арматурная (Сф 10)

Стадия	Масса	Масштаб
Р	63.8	б/н

Лист: | Листов: 1

ЦНИИЭП инженерного оборудования г. Москва

Провер.	Бабикова	
Ст. инж.	Вульф	
Вед. инж.	Бабикова	
ГИП	Кузнецов	
Гл. конст.	Шапиро	
Н. контр.	Кузнецов	
Нач. отд.	Красавин	

Формат А4

Типовой проект 901-3-197.84 Альбом V

Развертка

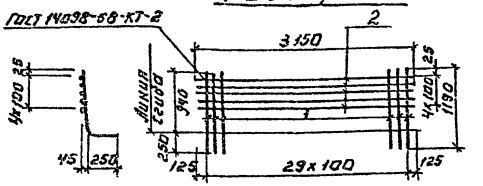

Формат	Зона	Поз.	Обозначение	Наименование	Кол.	Приме-чание
				Детали.		
Б4		1	ТП 901- -КЖИ.Сф 8.1	ф18 AII ГОСТ 5781-82 ℓ=1190	30	2.38 кг
Б4		2	ТП 901- -КЖИ.Сф 8.2	ф8 AII ГОСТ 5781-82 ℓ=3150	5	1.26 кг

Привязан:

Инв.№

Инв.№ подл. | Подпись и дата | Взам.инв.№

ТП 901-3-197.84 -КЖИ Сф 8

Сетка арматурная (Сф 8)

Стадия	Масса	Масштаб
Р	77.7	1:50

Лист. | Листов: 1

ЦНИИЭП инженерного оборудования г. Москва

Провер.	Бабикова	
Ст. инж.	Вульф	
Вед. инж.	Бабикова	
ГИП	Кузнецов	
Гл. конст.	Шапиро	
Н. контр.	Кузнецов	
Нач. отд.	Красавин	

Копировал: Лаптинова

Формат А4

19889-05

Типовой проект 901-3-197.84 Альбом V

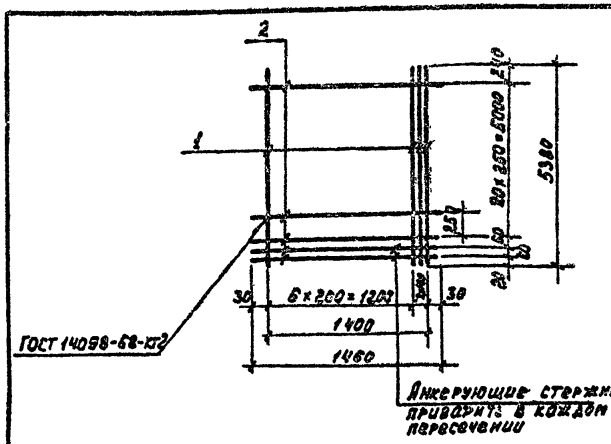

Формат	Зона	Поз.	Обозначение	Наименование	Кол.	Примеч.
				Детали		
Б4		1	ТП 901- -КЖИ. С34а.1	ф10 AIII ГОСТ 5781-82 ℓ=5380	9	3,32 кг
Б4		2	ТП 901- -КЖИ. С34а.2	ф5 BI ГОСТ 6727-80 ℓ=1460	23	0,22 кг

Привязан

Инв. №

Взам. инв. № | Подпись и дата | Инв. № подл.

ТП 901-3-197.84 -КЖИ. С 34а

Провер.	Бабикова	
Ст. техн.	Левчева	
Вед. инж.	Бабикова	
ГИП	Кузнецов	
Гл. конст.	Шапиро	
Н. контр.	Кузнецов	
Нач. отд.	Красавин	

Сетка арматурная С 34а

Стадия	Масса	Масштаб
Р	34,94	—
Лист	Листов 1	

ЦНИИЭП инженерного оборудования г. Москва

Формат А4

Типовой проект 901-3-197.84 Альбом V

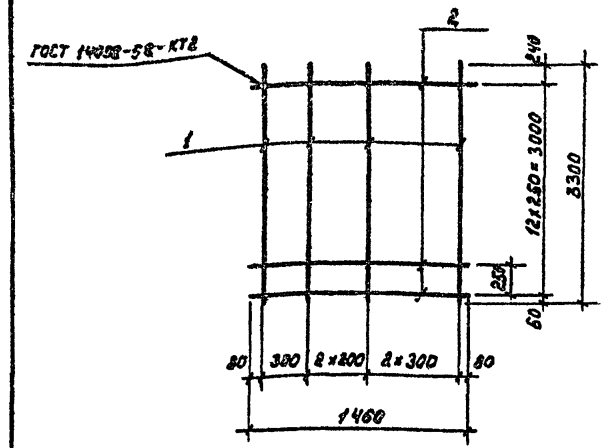

Формат	Зона	Поз.	Обозначение	Наименование	Кол.	Примеч.
				Детали		
Б4		1	ТП 901- -КЖИ. С35а.1	ф10 AIII ГОСТ 5781-82 ℓ=3300	6	2,04 кг
Б4		2	ТП 901- -КЖИ. С35а.2	ф5 BI ГОСТ 6727-80 ℓ=1460	13	0,22 кг

Привязан

Инв. №

Взам. инв. № | Подпись и дата | Инв. № подл.

ТП 901-3-197.84 -КЖИ. С 35а

Провер.	Бабикова	
Ст. техн.	Левчева	
Вед. инж.	Бабикова	
ГИП	Кузнецов	
Гл. конст.	Шапиро	
Н. контр.	Кузнецов	
Нач. отд.	Красавин	

Сетка арматурная С 35а.

Стадия	Масса	Масштаб
Р	15.10	—
Лист	Листов 1	

ЦНИИЭП инженерного оборудования г. Москва

Формат А4

19889-05

Альбом V

Типовой проект 901-3-197.84

РАЗВЕРТКА

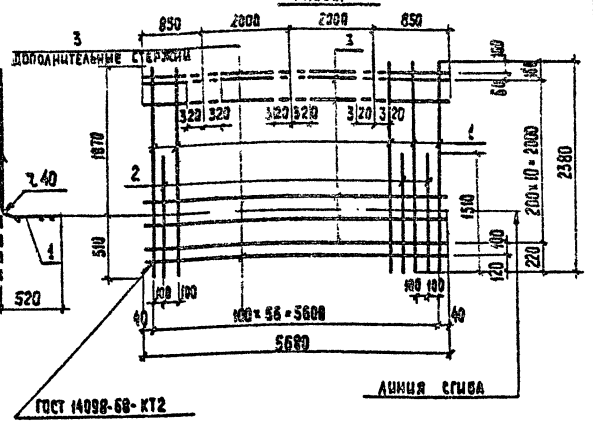

Формат	Зона	Поз.	Обозначение	Наименование	Кол.	Примеч.
				Детали		
Б4		1	ТП 901- -КЖИ. С-47а.1	ф 12А II ГОСТ 5781-82 ℓ=2380	29	2,11 кг
Б4		2	ТП 901- -КЖИ. С-47а.2	ф 12А II ГОСТ 5781-82 ℓ=1510	28	1,33 кг
Б4		3	ТП 901- -КЖИ. С-47а.3	ф 8А III ГОСТ 5781-82 ℓ=5680	13	2,53 кг

Привязан

Инв. №

ТП 901-3-197.84 -КЖИ. С-47а

Провер.	Бабикова		
Ст. техн.	Певчева		
Вед. инж.	Бабикова		
ГИП	Кузнецов		
Гл. конст.	Шапиро		
Н. контр.	Кузнецов		
Нач. отд.	Красавин		

Сетка арматурная С-47а

Стадия	Масса	Масштаб
Р	131,32	—
Лист	Листов 1	

ЦНИИЭП инженерного оборудования г. Москва

Копировал: Хюппенен Формат А4

РАЗВЕРТКА

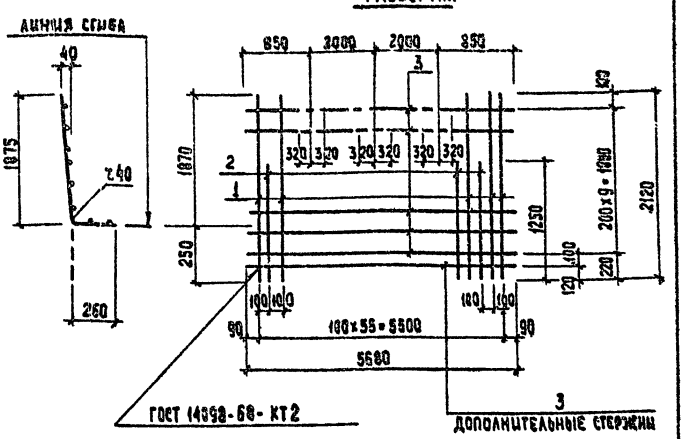

Формат	Зона	Поз.	Обозначение	Наименование	Кол.	Примеч.
				Детали		
Б4		1	ТП 901- -КЖИ. С-48а.1	ф 12А II ГОСТ 5781-82 ℓ=2120	29	1,88 кг
Б4		2	ТП 901- -КЖИ. С-48а.2	ф 12А II ГОСТ 5781-82 ℓ=1250	27	1,11 кг
Б4		3	ТП 901- -КЖИ. С-48а.3	ф 8А III ГОСТ 5781-82 ℓ=5680	11	2,53 кг

Привязан

Инв. №

ТП 901-3-197.84 -КЖИ. С-48а

Провер.	Бабикова		
Ст. техн.	Певчева		
Вед. инж.	Бабикова		
ГИП	Кузнецов		
Гл. конст.	Шапиро		
Н. конт.	Кузнецов		
Нач. отд.	Красавин		

Сетка арматурная С-48а

Стадия	Масса	Масштаб
Р	112,32	—
Лист	Листов 1	

ЦНИИЭП инженерного оборудования г. Москва

Копировал: Хюппенен Формат А4

19889-05

Инв. № подл. | Подпись и дата | Взам. инв. №

Альбом V

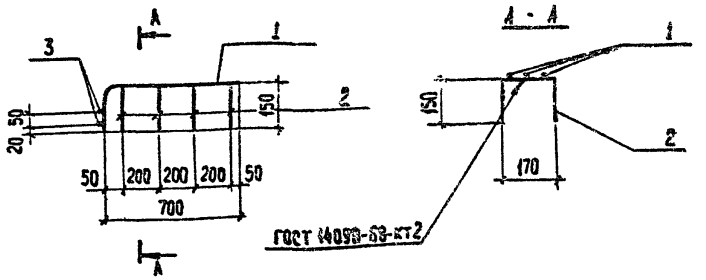

Формат	Зона	Поз.	Обозначение	Наименование	Кол.	Примеч.
				Детали		
Б4		1	ТП 901- - КЖИ. СБм1.1	ф8AI ГОСТ 5781-82 ℓ=850	3	0,34кг
Б4		2	ТП 901- - КЖИ. СБм1.2	ф8AI ГОСТ 5781-82 ℓ=470	4	0,2 кг
Б4		3	ТП 901- - КЖИ. СБм1.3	ф8AI ГОСТ 5781-82 ℓ=190	2	0,08 кг

Инв. № подл. | Подпись и дата

Провер.	Бабикова	
Инженер.	Стригина	
Вед.инж	Бабикова	
ГИП	Кузнецов	
Гл.конс.	Шапиро	
Н.конт.	Кузнецов	
Нач.отд.	Красавин	

ТП 901-3-197.84 - КЖИ. СБм1

Сетка арматурная СБм1

Стадия	Масса	Масштаб
Р	2.0кг	-
Лист	Листов 1	

ЦНИИЭП Инженерного Оборудования г. Москва

Копировал: Хюппенен Формат А4

Альбом V

Типовой проект 901-3-197.84

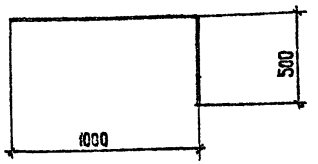

Инв. № подл. | Подпись и дата | Взам. инв. №

Провер	Бабикова	
Инжен.	Стригина	
Вед.инж	Бабикова	
ГИП	Кузнецов	
Гл. конст.	Шапиро	
Н. конт.	Кузнецов	
Нач. отд.	Красавин	

ТП 901-3-197.84 - КЖИ. А1

Изделие закладное А1

Стадия	Масса	Масштаб
Р	1.33кг	-
Лист	Листов 1	

ЦНИИЭП Инженерного Оборудования г. Москва

ф12А III ГОСТ 5781-82 ℓ=1500

Копировал: Хюппенен Формат А4

19889-05

Альбом V

Типовой проект 901-3-197.84

Альбом V

Типовой проект 901-3-197.84

Развертка

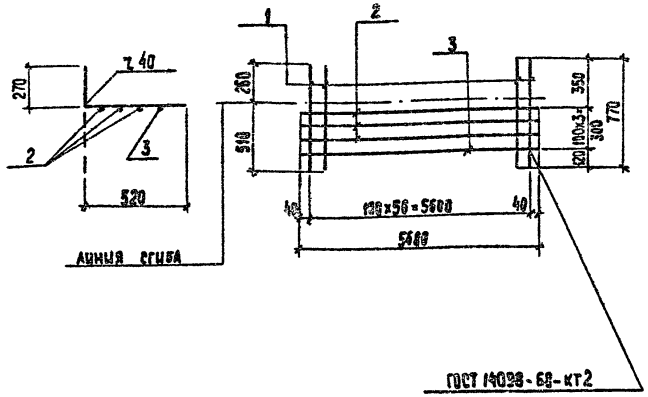

Формат	Зона	Поз.	Обозначение	Наименование	Кол.	Примечание
				Детали		
БЧ		1	ТП 901- -КЖИ. С-49а.1	ф 12А II ГОСТ 5781-82 ℓ=770	57	0,68 кг
БЧ		2	ТП 901- -КЖИ. С-49а.2	ф 5 Вр-I ГОСТ 6727-80 ℓ=5680	3	0,87 кг
БЧ		3	ТП 901- -КЖИ. С-49а.3	ф 8А II ГОСТ 5781-82 ℓ=5680	1	2,24 кг

Привязан

Инв. №

Провер.	Бабикова		
Ст. техн.	Певчева		
Вед. инж.	Бабикова		
ГИП	Кузнецов		
Гл. конст.	Шапиро		
Н. контр.	Кузнецов		
Нач. отд.	Красавин		

ТП 901-3-197.84 - КЖИ. С-49а

Сетка арматурная С-49а

Стадия	Масса	Масштаб
Р	43,61	—
Лист	Листов 1	

ЦНИИЭП Инженерного оборудования г. Москва

Копировал: Хюппенен Формат А4

Инв. № подл. | Подпись и дата | Взам. инв. №

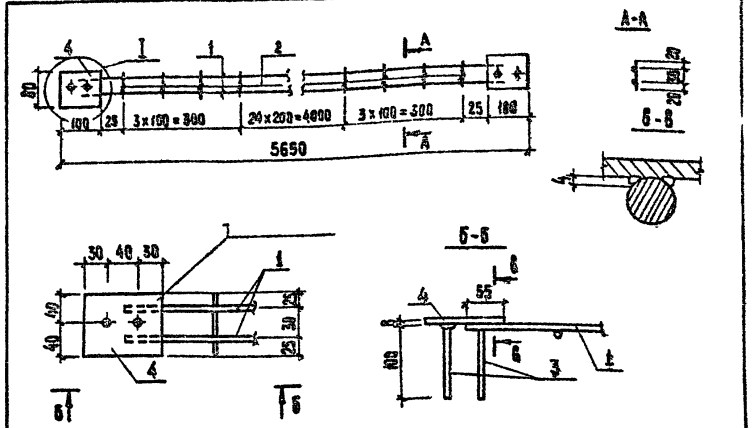

Формат	Зона	Поз.	Обозначение	Наименование	Кол.	Примечание
				Детали		
БЧ		1	ТП 901- -КЖИ. МН-7а.1	ф 10А II ГОСТ 5781-82 ℓ=5540	2	3,42 кг
БЧ		2	ТП 901- -КЖИ. МН-7а.2	ф 5 Вр-I ГОСТ 6727-80 ℓ=70	31	0,01 кг
БЧ		3	ТП 901- -КЖИ. МН-7а.3	ф 10А II ГОСТ 5781-82 ℓ=100	4	0,06 кг
БЧ		4	ТП 901- -КЖИ. МН-7а.4	Полоса Б-2 8×100 ГОСТ 103-76 / Ст3 кп 2-1 ГОСТ 535-79 ℓ=80	2	0,5 кг

Привязан

Инв. №

Провер.	Бабикова		
Ст. техник	Певчева		
Вед. инж.	Бабикова		
ГИП	Кузнецов		
Гл. конст.	Шапиро		
Н. контр.	Кузнецов		
Нач. отд.	Красавин		

ТП 901-3-197.84 - КЖИ. МН-7а

Изделие закладное МН-7а

Стадия	Масса	Масштаб
Р	8,39	—
Лист	Листов 1	

ЦНИИЭП Инженерного оборудования г. Москва

Копировал: Хюппенен Формат А4

19889-05

Альбом V

Типовой проект 901-3-197.84

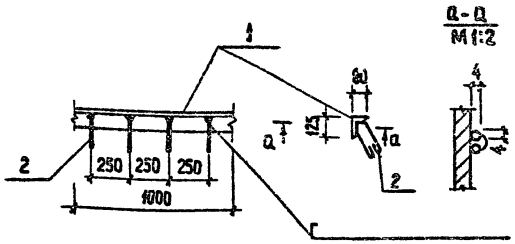

Формат	Зона	Поз	Обозначение	Наименование	Кол.	Примечания
				Детали		
Б4		1	ТП 901- -КЖИ.МН1.1	Уголок Б-125×80×8 ГОСТ 8510-72 / Ст3кп2 ГОСТ 535-79 - ℓ=1000	1	12,5 кг
Б4		2	ТП 901- -КЖИ.МН1.2	ф 8 AI ГОСТ 5781-82; ℓ=505	4	0,2 кг

Инв.№ подл.	Подпись и дата	Взам.инв.№

ТП 901-3-197.84 -КЖИ.МН1

Провер.	Антонова		Изделие закладное МН1	Стадия	Масса	Масштаб
Ст.инж.	Зульф			Р	13,3	—
Вед.инж	Бабикова			Лист	Листов 1
ГИП	Кузнецов			ЦНИИЭП инженерного оборудования г. Москва	
Гл.конст.	Шапиро				
Н.контр.	Кузнецов				
Нач.отд.	Красавин				

Копировал: Хюппенен Формат А4

Альбом V

Типовой проект 901-3-197.84

Рис.1

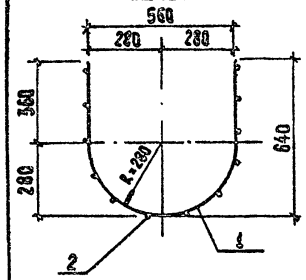

Развертка

ГОСТ 14098-68-Кт2

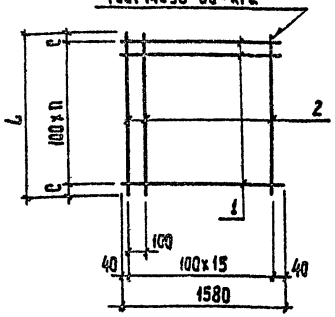

Формат	Зона	Поз	Обозначение	Наименование	Кол.	Примечание
				Переменные данные для исполнений		
				ТП 901- -КЖИ.СА1		
				Детали		
Б4		1	ТП 901- -КЖИ.СА1.1	ф 10 AIII ГОСТ 5781-82 ℓ=1580	39	0,96 кг
Б4		2	ТП 901- -КЖИ.СА1.2	ф 10 AIII ГОСТ 5781-82 ℓ=3880	16	2,4 кг
				ТП 901- -КЖИ.СА1-01		
				Детали		
Б4		1	ТП 901- -КЖИ.СА1.1	ф 10 AIII ГОСТ 5781-82 ℓ=1580	38	0,96 кг
Б4		2	ТП 901- -КЖИ.СА1.2	ф 10 AIII ГОСТ 5781-82 ℓ=3800	16	2,36 кг

Обозначение	Марка	Размеры, мм L	Размеры, мм C	Кол-во, шт П	Масса, кг
ТП 901- -КЖИ.СА1	СА1	3880	40	38	75,84
-01	СА2	3800	50	37	74,24

Инв.№ подл.	Подпись и дата	Взам.инв.№

ТП 901-3-197.84 - КЖИ. СА1

Провер.	Антонова		Сетка арматурная (СА1; СА2)	Стадия	Масса	Масштаб
Ст.техн.	Певчева			Р	См табл.	—
Вед.инж	Бабикова			Лист	Листов 1
ГИП	Кузнецов			ЦНИИЭП инженерного оборудования г. Москва	
Гл.конс.	Шапиро				
Н.контр.	Кузнецов				
Нач.отд.	Красавин				

Копировал: Хюппенен Формат А4

19889-05

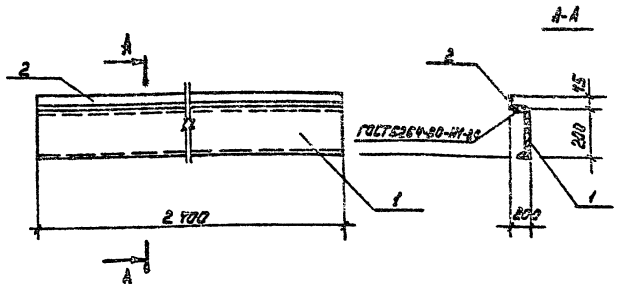

Формат	Зона	Поз.	Обозначение	Наименование	Кол.	Примечание
				Детали		
БЧ		1	ТП 901- -КЖИ. Б1.1	Швеллер 20 ГОСТ 8240-72 / Ст3 ГОСТ 535-79 ℓ=2900	1	49,9 кг
БЧ		2	ТП 901- -КЖИ. Б1.2	Уголок Б-75х75х6 ГОСТ 8509-72 / Ст3сп-2 ГОСТ 535-79 ℓ=2900	1	18,8 кг

Провер.	Бабикова		ТП 901-3-197.84 -КЖИ. Б1
Инжен.	Стригина		Балка металлическая Б1
Рук.гр.	Бабикова		Стадия: Р; Масса: 68,7; Масштаб: —
ГИП	Кузнецов		Лист; Листов 1
Гл.конст.	Шапиро		ЦНИИЭП инженерного оборудования г. Москва
Н.контр.	Кузнецов		
Нач.отд.	Красавин		

Формат А4

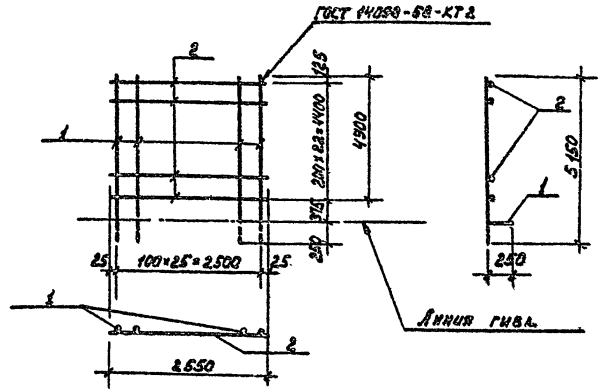

Формат	Зона	Поз.	Обозначение	Наименование	Кол.	Примечание
				Детали		
БЧ		1	ТП 901- -КЖИ. С11.1	ф20 AIII ГОСТ 5781-82; ℓ=5150	26	12,72 кг
БЧ		2	ТП 901- -КЖИ. С11.2	ф10 AIII ГОСТ 5781-82; ℓ=2550	23	1,58 кг

Провер.	Бабикова		ТП 901-3-197.84 -КЖИ. С11
Ст.техн.	Певчева		Сетка арматурная С11
Вед.инж.	Бабикова		Стадия: Р; Масса: 367,2; Масштаб: —
ГИП	Кузнецов		Лист; Листов 1
Гл.конст.	Шапиро		ЦНИИЭП инженерного оборудования г. Москва
Н.контр.	Кузнецов		
Нач.отд.	Красавин		

Формат А4

19889-05

Госстрой СССР
ЦЕНТРАЛЬНЫЙ ИНСТИТУТ ТИПОВОГО ПРОЕКТИРОВАНИЯ
Свердловский филиал
620062, г.Свердловск-62, ул.Чебышева,4
Заказ №485 Инв.№ 1988-05 тираж 330
Сдано в печать 22/II 1985г цена 2-62

gost.e-ecolog.ru