ТИПОВОЙ ПРОЕКТ
901-3-197.84

БЛОК ОСНОВНЫХ СООРУЖЕНИЙ ДЛЯ СТАНЦИИ ОЧИСТКИ ВОДЫ ПОВЕРХНОСТНЫХ ИСТОЧНИКОВ

С СОДЕРЖАНИЕМ ВЗВЕШЕННЫХ ВЕЩЕСТВ ДО 50 МГ/Л

ПРОИЗВОДИТЕЛЬНОСТЬЮ 50 ТЫС.$М^3$/СУТКИ

АЛЬБОМ III

Технологическая, сантехническая части, нестандартизированное оборудование.

Инв. № 19889-03

привязан

Инв.№

gost.e-ecolog.ru

ТИПОВОЙ ПРОЕКТ
901-3-197-84

БЛОК ОСНОВНЫХ СООРУЖЕНИЙ

ДЛЯ СТАНЦИИ ОЧИСТКИ ВОДЫ ПОВЕРХНОСТНЫХ ИСТОЧНИКОВ С СОДЕРЖАНИЕМ ВЗВЕШЕННЫХ ВЕЩЕСТВ ДО 50 МГ/Л ПРОИЗВОДИТЕЛЬНОСТЬЮ 50 ТЫС. $М^3$/СУТКИ

СОСТАВ ПРОЕКТА:

АЛЬБОМ I — Пояснительная записка.
АЛЬБОМ II — Архитектурно-строительная часть.
АЛЬБОМ III — Технологическая, сантехническая части, нестандартизированное оборудование
АЛЬБОМ IV — Электротехническая часть. Связь и сигнализация. Автоматизация.
АЛЬБОМ V — Строительные изделия
АЛЬБОМ VI — Ведомость потребности в материалах.
АЛЬБОМ VII — Спецификации оборудования.
АЛЬБОМ VIII — Сборник спецификаций оборудования.
АЛЬБОМ IX — Сметы.

АЛЬБОМ III

РАЗРАБОТАН

ЦНИИЭП инженерного оборудования городов, жилых и общественных зданий

Главный инженер института А. Кетлов

Главный инженер проекта Н. Соколова

УТВЕРЖДЕН Госгражданстроем
ПРИКАЗ №31 от 31 января 1984 г.
ВВЕДЕН В ДЕЙСТВИЕ
ЦНИИЭП инженерного оборудования
ПРИКАЗ № 60 от 21 мая 1984 г.

					Привязан
Инв.№					

19889-03

СОДЕРЖАНИЕ АЛЬБОМА

Обозначение, марка	Наименование	Стр
	Содержание альбома.	2
	Технологические решения	
ТХ-1	Общие данные	3
ТХ-2	Общеувязочный чертеж. План на отм.-1.100; 0.000.	4
ТХ-3	Общеувязочный чертеж. План на отм. 3.600.	5
ТХ-4	Зал микрофильтров. Планы на отм.-1.100; 3.600 и 7.200	6
ТХ-5	Зал микрофильтров. Разрезы 1-1; 2-2; 3-3; 4-4.	7
ТХ-6	Зал микрофильтров. Аксонометрическая схема трубопроводов. Спецификация материалов.	
	Спецификация оборудования.	8
ТХ-7	Зал фильтров. План на отм. -1.100; 0.000	9
ТХ-8	Зал фильтров. План на отм. 3.600	10
ТХ-9	Зал фильтров. Разрезы 5-5; 6-6. Деталь загрузки фильтра.	11
ТХ-10	Зал фильтров. Аксонометрическая схема.	12
ТХ-11	Зал фильтров. Спецификация материалов и оборудования.	13
ТХ-12	План 1-го этажа с нанесением промывочных узлов. Схема промывочного узла. Детали.	14
	Нестандартизированное оборудование	
ТХН-1	Регулятор уровня. Общий вид.	15
ТХН-2	Регулятор уровня. Виды и разрезы.	16
16б6лл0000	Заслонка поворотная регулирующая Ду=300. Эскизный общий вид.	17
12ч4л0000	Дренажная распределительная система фильтра. Эскизный общий вид.	18
12э10л0000	Крестовина 600×300. Эскизный общий вид.	19
12э20л0000	Крестовина 800×600. Эскизный общий вид.	19
	Внутренний водопровод и канализация	
ВК-1	Общие данные	20
ВК-2	План на отм.-1.100 и 0.000. План кровли. Аксонометрические схемы.	21
	Отопление и вентиляция.	
ОВ-1	Общие данные.	22
ОВ-2	План на отм. 0.000; -1.100	23
ОВ-3	Планы на отм. 3.600; 7.200. Переходная галерея.	24
ОВ-4	Схемы систем вентиляции В1; В2; В3; ВЕ1; ВЕ2; ВЕ3; П1. Схема системы отопления.	25
ОВН-1	Воздуховоды из асбестоцементных листов. Узлы соединений.	26

Альбом III

Типовой проект 901-3-192.84

Инв. № подл. | Подпись и дата | Взам. инв. №

Альбом III

Типовой проект 901-3-197.84

Ведомость рабочих чертежей основного комплекта

Лист	Наименование	Примечан.
ТХ-1	Общие данные	
ТХ-2	Общеувязочный чертеж. План на отм.-1.100; 0.000	
ТХ-3	Общеувязочный чертеж. План на отм. 3.600	
ТХ-4	Зал микрофильтров. Планы на отм.-1100; 3.600 и 7.200	
ТХ-5	Зал микрофильтров. Разрезы 1-1; 2-2; 3-3; 4-4	
ТХ-6	Зал микрофильтров. Аксонометрическая схема трубопроводов. Спецификация материалов Спецификация оборудования.	
ТХ-7	Зал фильтров. План на отм.-1.100; 0000	
ТХ-8	Зал фильтров. План на отм. 3.600	
ТХ-9	Зал фильтров. Разрезы 5-5; 6-6. Деталь загрузки фильтра.	
ТХ-10	Зал фильтров. Аксонометрическая схема.	
ТХ-11	Зал фильтров. Спецификация материалов и оборудования.	
ТХ-12	План 1-го этажа с нанесением пробоотборных узлов. Схема пробоотборного узла. Детали.	

Ведомость ссылочных и прилагаемых документов

Обозначение	Наименование	Примечание
	Ссылочные документы	
ВСН 120-74	Номенклатура деталей трубопроводов из углеродистой стали	
ММСС СССР		
ОСТ 6-05-367-74	Соединительные детали из полиэтилена высокого давления	
Серия 4.900-8 вып. V	Деталь ввода реагентов	
	Прилагаемые документы	
766 00 000	Заслонка поворотная регулирующая Ду 300	
1291 00 000	Крестовина 600х300	
1290 00 000	Крестовина 800х600	
1244 00 000	Дренажная распределительная система фильтра.	
ТХН	Регулятор уровня. Общий вид	
ТХН	Регулятор уровня. Виды и разрезы	
ТХ ВМ	Ведомость потребности в материалах	
ТХ СО	Спецификации оборудования	

Ведомость спецификаций

Лист	Наименование	Примечан.
ТХ-6	Спецификация материалов	Зал микрофильтров
ТХ-6	Спецификация оборудования	"
ТХ-11	Спецификация материалов	Зал фильтров
ТХ-11	Спецификация оборудования	"

Основные технико-экономические показатели

№№ п/п	Наименование показателей	Ед. изм.	Количество
1	Сметная стоимость строительства	тыс.руб.	531.0
2	Стоимость строительно-монтажных работ	—"—	398.22
3	Себестоимость очистки 1м³ воды	коп.	1.22

Ведомость основных комплектов рабочих чертежей

Обозначение		Наименование	Примечан.
901-3-197.84	АР	Архитектурные решения	
901-3-197.84	КЖ	Конструкции железобетонные	
901-3-197.84	КМ	Конструкции металлические	
901-3-197.84	ТХ	Технологические решения	
901-3-197.84	ВК	Внутренний водопровод и канализация	
901-3-197.84	ОВ	Отопление и вентиляция	
901-3-197.84	ЭМ	Силовое электрооборудование	
901-3-197.84	ЭО	Электрическое освещение	
901-3-197.84	АТХ	Автоматизация технологического процесса	
901-3-197.84	СС	Связь и сигнализация	

Условные обозначения:

- R2 — Трубопровод раствора коагулянта
- R3 — Трубопровод раствора полиакриламида
- R4 — Трубопровод известкового молока
- R1 — Трубопровод хлорной воды
- R6 — Трубопровод раствора кремнефтористого натрия.
- В1 — Трубопровод чистой воды
- В7 — Трубопровод сырой воды.

Общие указания

Трубопроводы окрашиваются масляной краской за 2 раза.

Типовой проект разработан в соответствии с действующими нормами и правилами и предусматривает мероприятия, обеспечивающие взрывобезопасность и пожаробезопасность при эксплуатации здания.

Главный инженер проекта _____ /Соколова/

Взам. инв.№ | Подпись и дата | Инв.№ подл.

Инв.№

ПРИВЯЗАН

ТП 901-3-197.84 ТХ

Н. контр	Соколова		
Провер.	С.Мирнова		
Ст. инж.	Куликова		
ГИП	Соколова		
Гл. спец.	Браславский		
Нач. отд.	Заплетохин		

Блок основных сооружений для станции очистки воды производительностью 50 тыс. м³/сутки

Стадия	Лист	Листов
РП	1	12

Общие данные

ЦНИИЭП инженерного оборудования г. Москва

19889-03

Формат А0

План на отм. -1.100; 0.000.

М1:200

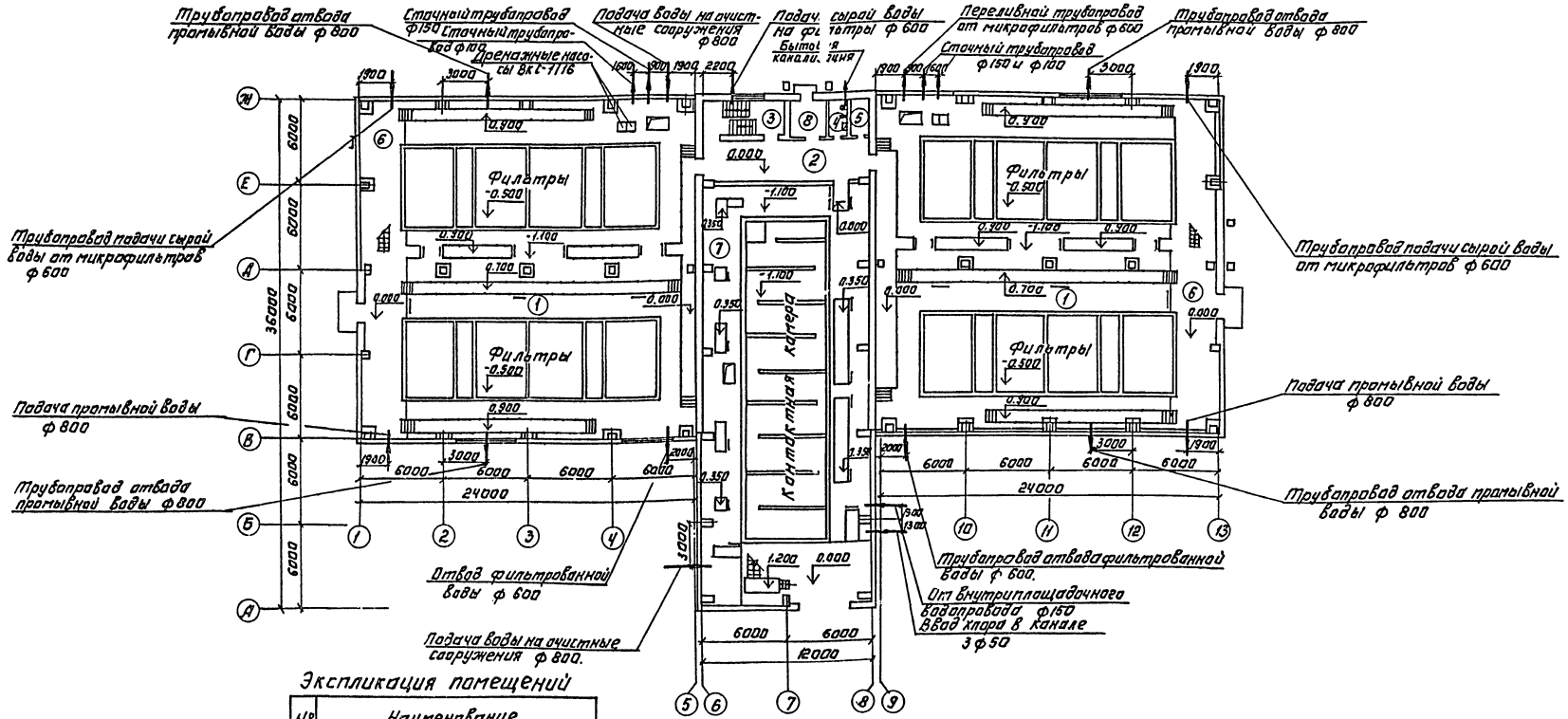

Экспликация помещений

№	Наименование
1	Галерея трубопроводов
2	Коридор
3	Лестничная клетка
4	Уборная
5	Кладовая
6	Зал фильтров
7	Отделение микрофильтров.
8	Тамбур
9	Комната дежурного персонала.

Привязан:	Н. контр.	Соколова		ТП 901-3-197.84	ТХ
	Провер.	Смирнова		Блок основных сооружений для станции очистки воды производительностью 50 тыс. м³/сутки	Стадия: РП; Лист: 2; Листов:
	Ст. инж.	Кудинова			
	ГИП	Соколова		Общеувязочный чертеж. План на отм. -1.100; 0.000.	ЦНИИЭП инженерного оборудования г. Москва
Инв. №	Гл. спец.	Брагдыкин			
	Нач. отд.	Баллетохин			

Копировал: Логинова

Формат: А2

19889-03

Типовой проект 901-3-197.84 Альбом III

Согласовано: Отд. АСП; Гл. спец.

Инв. № подлинника; Дата; Взам. инв. №

Альбом III

Типовой проект 901-3-197.84

План на отм. 3.600
М 1:200

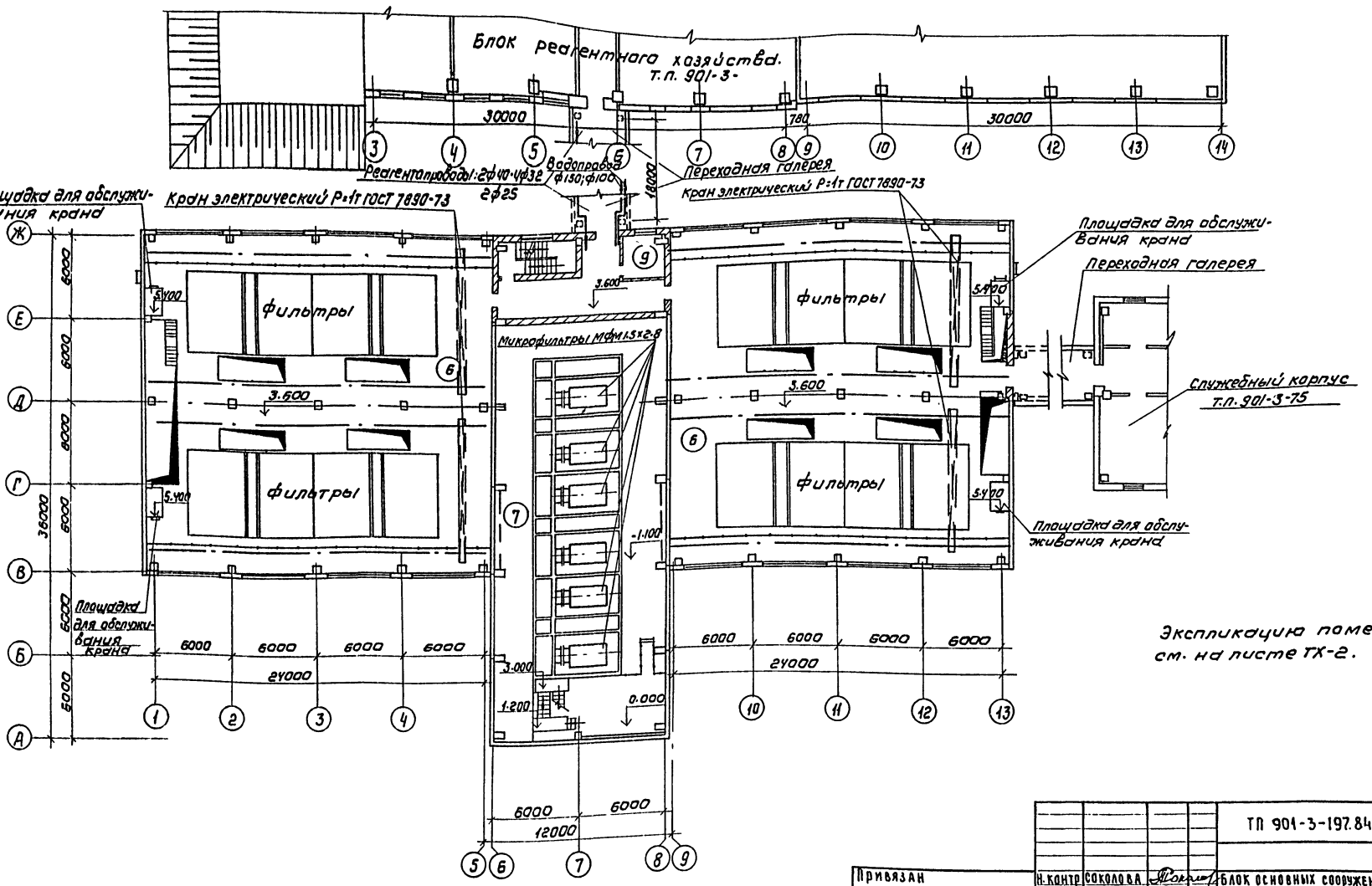

Экспликацию помещений см. на листе ТХ-2.

Согласовано:
Отд. АСУ Глебов

Инв. № подл. | Подпись и дата | Взам. инв. №

Привязан

Инв. №

Н. контр.	Соколова		
Провер.	Смирнова		
Ст. инж.	Куликова		
ГИП	Соколова		
Гл. спец.	Браславский		
Нач. ОТА	Заплетохин		

ТП 901-3-197.84 ТХ

Блок основных сооружений для станции очистки воды производительностью 50тыс.м³/сутки

Стадия	Лист	Листов
РП	3	

Общеобменный чертеж. План на отм. 3.600

ЦНИИЭП инженерного оборудования г. Москва

Копировал: Коршунова

Формат А2

Альбом III

Типовой проект 901-3-197.84

План на отм. -1.100
М1:100

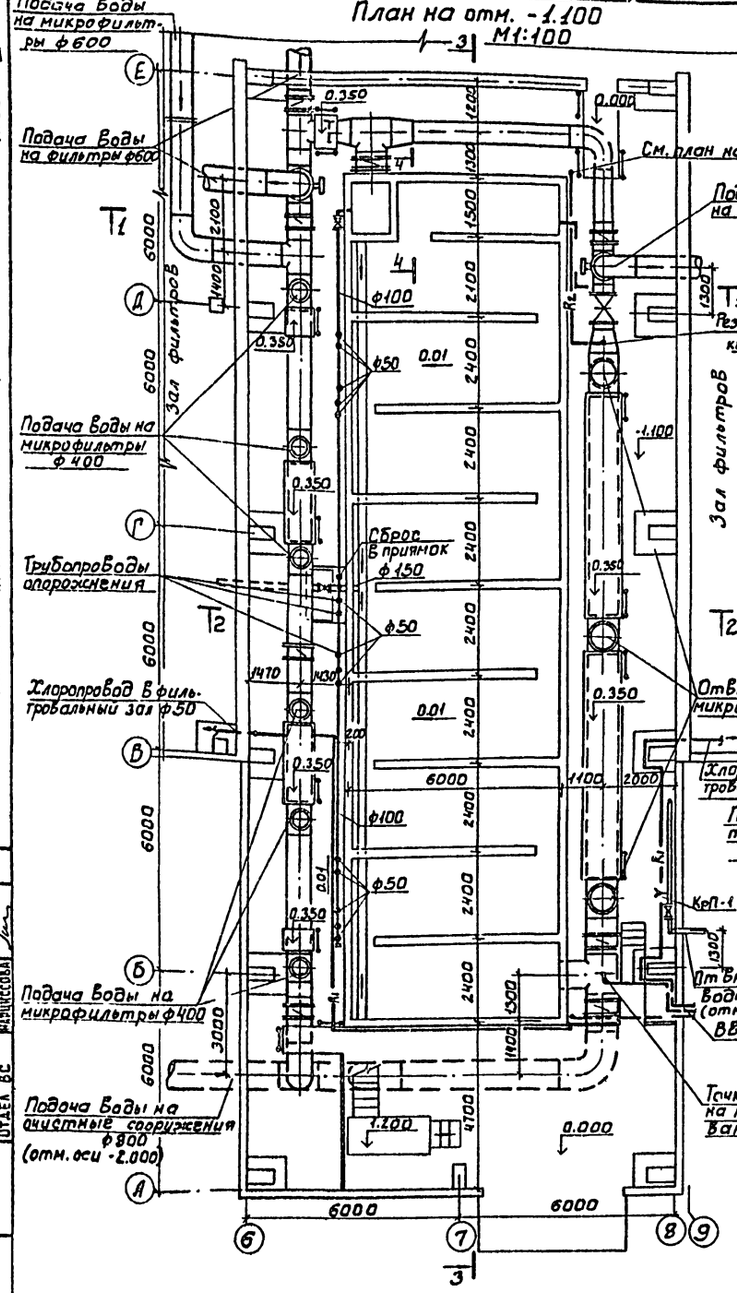

План на отм. 3.600
М1:100

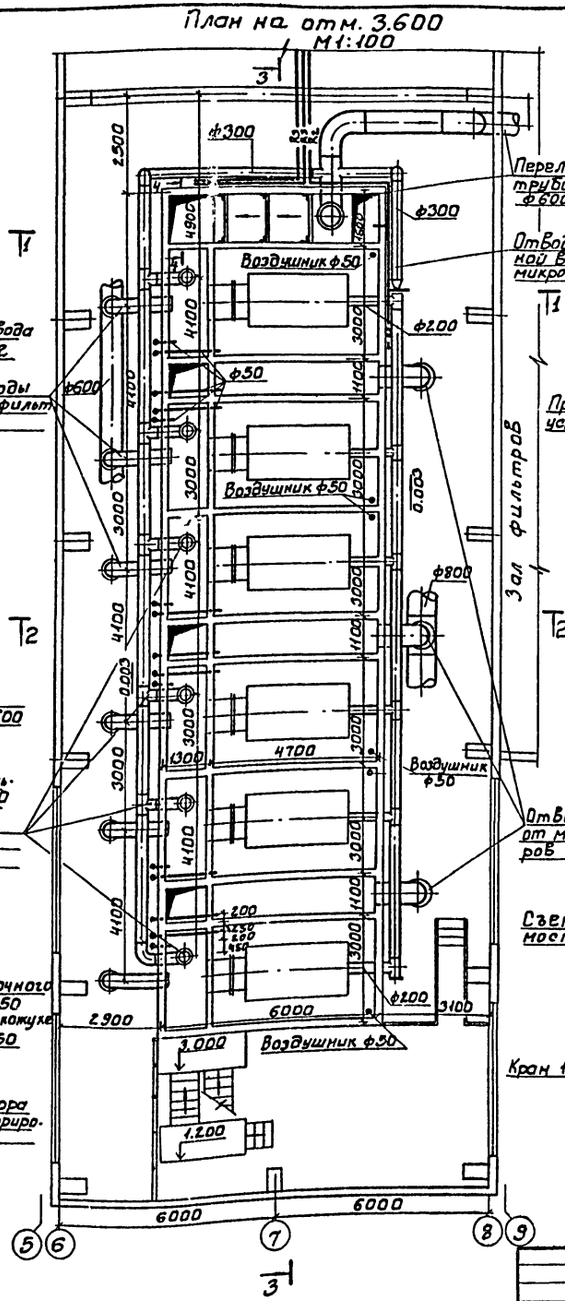

План на отм. 7.200
М1:100

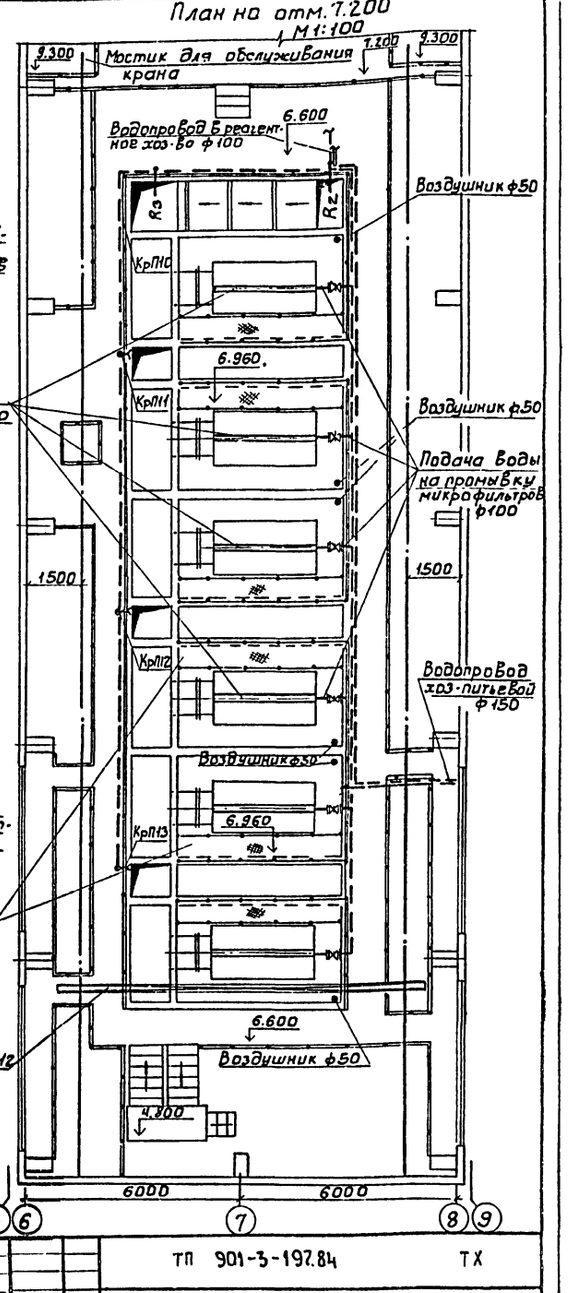

Н.контр.	Соколова		
Провер.	Смирнова		
ГИП	Соколова		
Гл.спец	Браславский		
Нач.отд.	Заплетохин		

ТП 901-3-197.84 ТХ

Блок основных сооружений для станции очистки воды производительностью 500тыс м³/сутки.

Зал микрофильтров. Планы на отм. -1.100; 3.600 и 7.200

Стадия	Лист	Листов
РП	4	

ЦНИИЭП инженерного оборудования г. Москва

19889-07

Согласовано: Отдел АСП Кузнецов; Отдел ЭА Шекстынова; Отдел ВС Мацюсова

Инв. № подл. | Подпись и дата | Взам. инв. №

Инв. №

Инженер: Боброва

Формат А2

Типовой проект 901-3-197.84 Альбом III

1-1
м 1:100

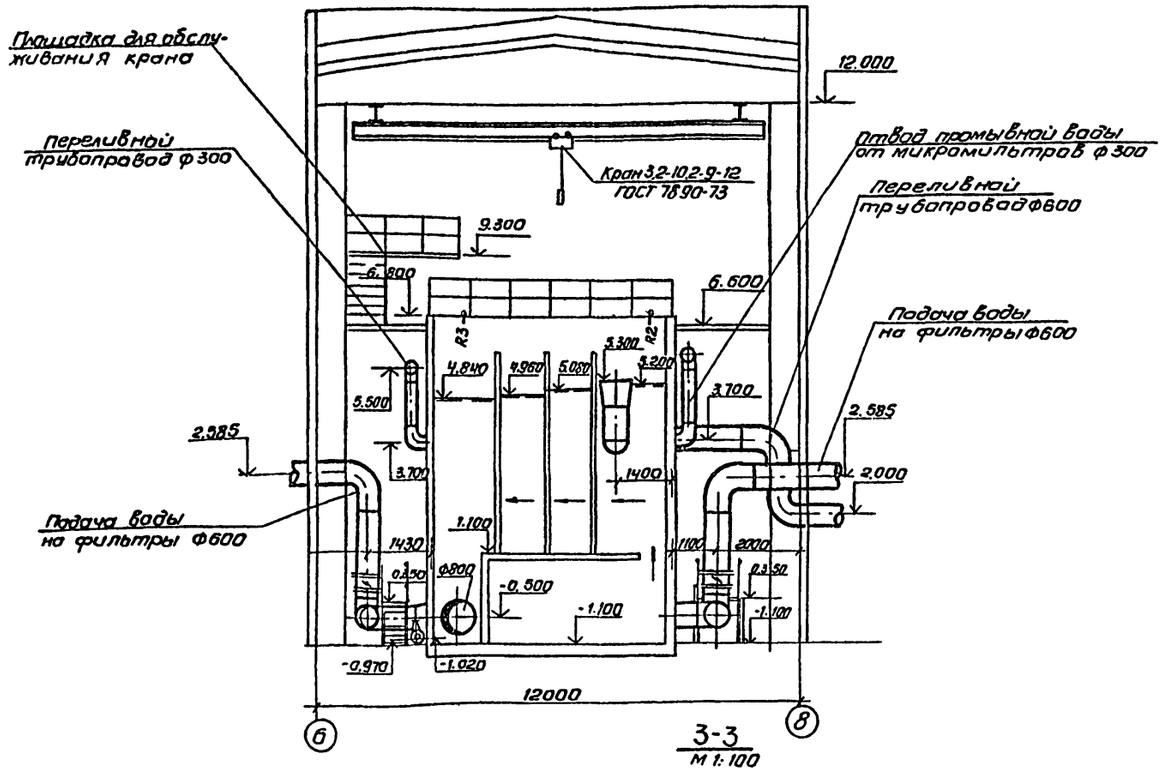

3-3
м 1:100

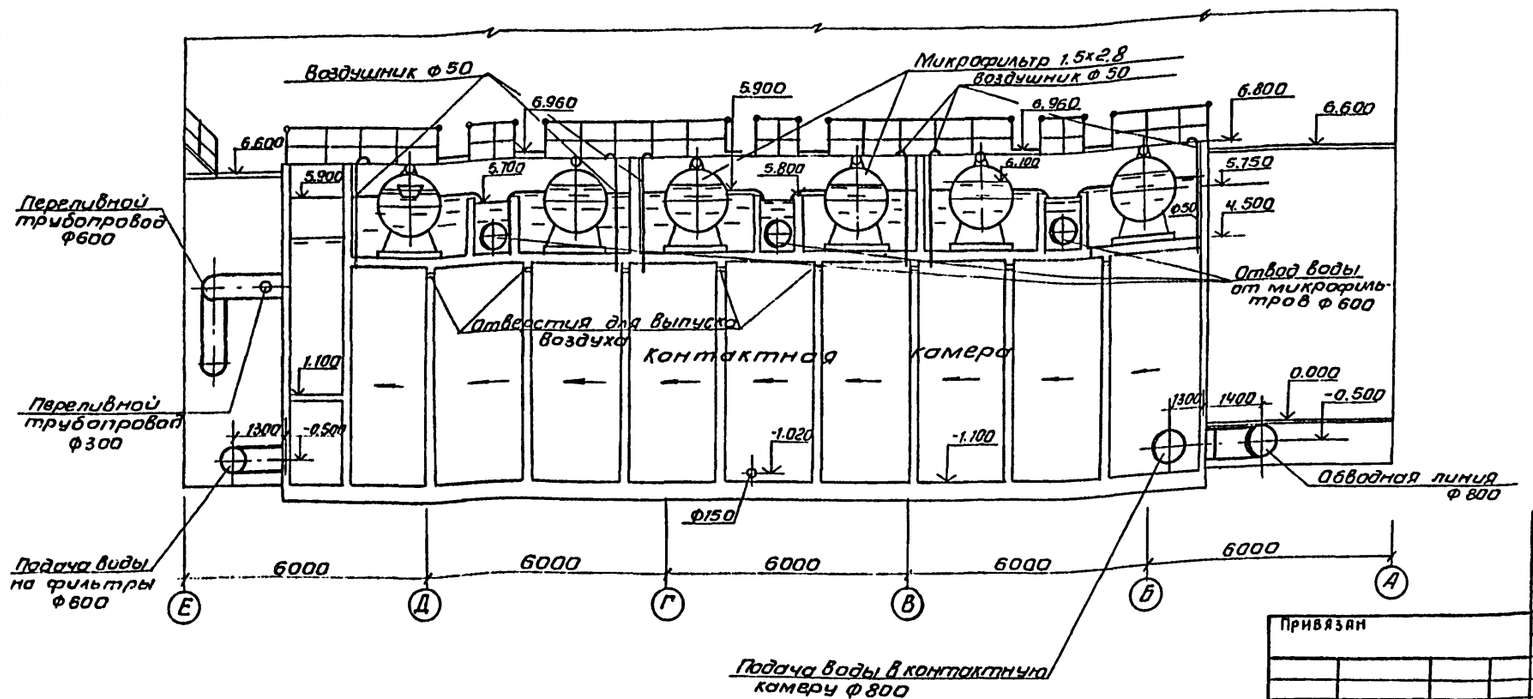

2-2
м 1:100

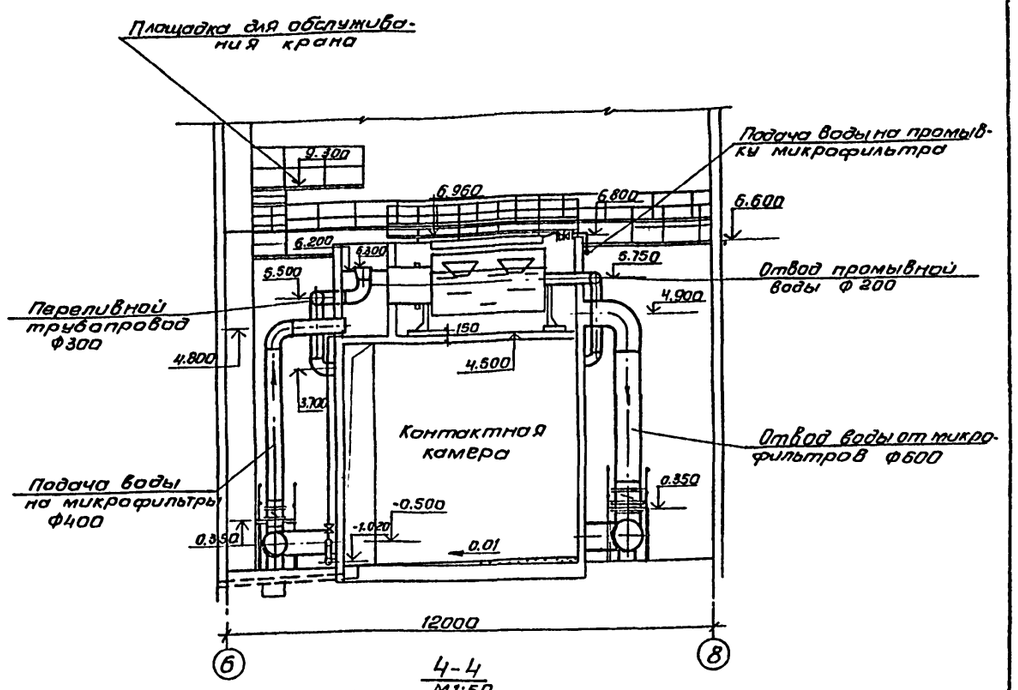

4-4
м 1:50

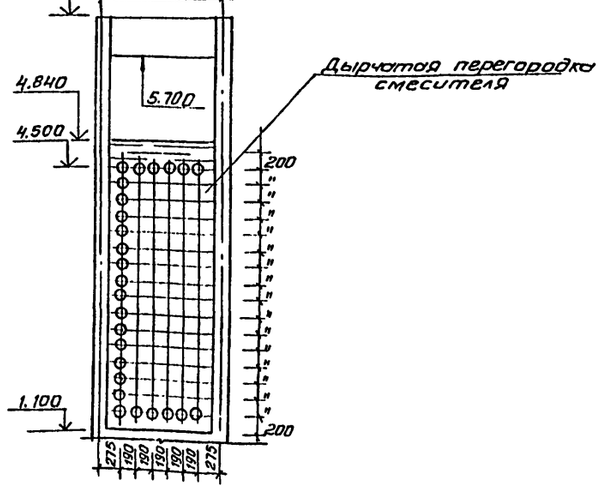

СОГЛАСОВАНО
Отдел АСП Кузнецов
Отдел ЗАД Шестакова
Отдел ВС Нарциссова

Инв. № подл. | Подпись и дата | Взам. инв. №

Привязан			
Инв. №			
Н. контр.	Соколова		
Проверил	Смирнова		
ГИП	Соколова		
Гл. спец.	Браславский		
Нач. отд.	Заплетохин		

т. п. 901-3-197.84 ТХ

Блок основных сооружений для станции очистки воды производительностью 50 тыс. м³/сутки
Зал микрофильтров
Разрезы 1-1; 2-2; 3-3; 4-4

Стадия	Лист	Листов
Р П	5	

ЦНИИЭП инженерного оборудования г. Москва

Копировал Антипова

Формат

Типовой проект 901-3-197.84 Альбом III

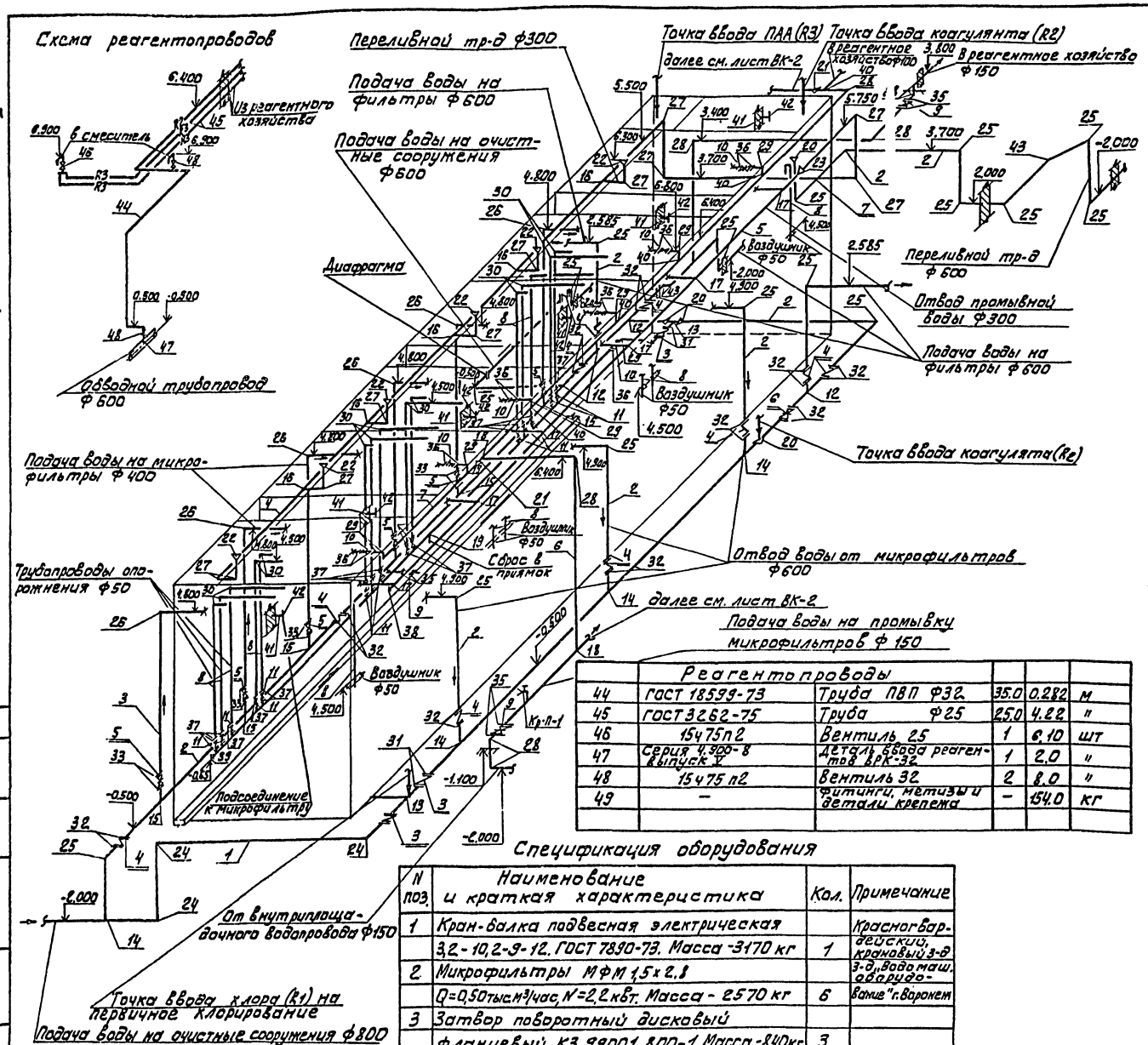

	Реагентопроводы				
44	ГОСТ 18599-73	Труба ПВП ф32	35.0	0.282	м
45	ГОСТ 3262-75	Труба ф25	25.0	4.22	"
46	15ч75п2	Вентиль 25	1	6.10	шт
47	Серия 4.900-8 выпуск V	Деталь ввода реагентов ВРК-32	1	2.0	"
48	15ч75п2	Вентиль 32	2	8.0	"
49	—	Фитинги, метизы и детали крепежа	—	154.0	кг

Спецификация оборудования

N поз.	Наименование и краткая характеристика	Кол.	Примечание
1	Кран-балка подвесная электрическая 3,2-10,2-9-12. ГОСТ 7890-73. Масса -3170 кг	1	Красногвардейский, крановый з-д
2	Микрофильтры МФМ 1,5×2,8 Q=0,50 тыс м³/час, N=2,2 кВт. Масса - 2570 кг	6	з-д „Водомаш. оборудование" г. Воронеж
3	Затвор поворотный дисковый фланцевый КЗ 99001, 800-1 Масса -840 кг	3	
4	То же 600-1, Масса -531 кг	9	
5	Задвижка параллельная с эл. приводом с выдвижным шпинделем фланцевая 30ч 906 бр. 400-1 Масса -510 кг	6	
6	То же 30ч 915 бр 600-1 Масса-1233 кг	1	
7	Крест 600×300	1	См лист 129100000

1. Расстановку поливочных кранов по блоку в целом см. на листе ВК-2
2. Хлоропроводы учтены на листе ТХ-11

Спецификация материалов

NN позиций	Обозначение	Наименование	Кол.	Масса ед. кг	Примеч.
1	ГОСТ 8696-74	Труба 820×7-Г-П	36,0	142,4	м
2	ГОСТ 8696-74	То же 630×6-Г-П	103,0	93,71	"
3	ГОСТ 10704-76	То же 426×4 ст3сп	51,0	41,63	"
4	ТУ 102-39-78	То же 325×4 ст3сп	78,0	35,57	"
5	ГОСТ 10704-76	То же 219×4,6 Ст3сп	35,0	21,21	"
6	ГОСТ 10704-76	То же 159×3,5-Г-П	45,0	13,5	"
7	ГОСТ 10704-76	То же 114×3,5-Г-П	37,0	9,54	"
8	ГОСТ 3262-75	То же 50	117,0	4,22	"
9	30ч 47бр	Задвижка 150-1	4	74,6	шт
10	30ч 906 бр	То же 100-1	7	72,6	"
11	30ч 47бр	То же 50-1	15	20,0	"
12	ОСТ 36-24-77	Тройник 630×8 Вст3сп	4	127,0	"
13	ОСТ 36-24-77	То же 820×8 Вст3сп	2	199,0	"
14	ОСТ 36-24-77	То же 820×8-630×7	4	188,0	"
15	ОСТ 36-24-77	То же 630×8-426×7	6	119,0	"
16	ГОСТ 17376-77	То же 300 с 25	5	30,5	"
17	ГОСТ 17376-77	То же 200 с 32	6	10,6	"
18	ГОСТ 17376-77	То же 150 с 32	2	6,0	"
19	ГОСТ 17376-77	То же 100 с 40	2	2,7	"
20	ОСТ 36-22-77	Переход К 800×600	4	86	"
21	ГОСТ 17378-77	То же К 150×100 с 32	2	2,1	"
22	ТУ 36-1626-77	То же К 400×300	6	16,1	"
23	ГОСТ 17378-77	То же К 300×200	1	12,4	"
24	ОСТ 36-20-77	Отвод 90° 800-1	3	302,0	"
25	ОСТ 36-20-77	То же 600-1	19	152,0	"
26	ГОСТ 17375-77	То же 400 с 20	6	96,6	"
27	—"—	То же 300 с 25	11	44,2	"
28	—"—	То же 150 с 32	8	6,1	"
29	—"—	То же 100 с 40	9	2,4	"
30	—"—	То же 50 с 60	21	0,5	"
31	ГОСТ 1255-67	Фланец 800-1	6	46,2	"
32	—"—	То же 600-1	20	39,4	"
33	—"—	То же 400-1	12	21,8	"
34	—"—	То же 200-1	1	8,24	"
35	—"—	То же 150-1	9	6,12	"
36	—"—	То же 100-1	14	4,01	"
37	—"—	То же 50-1	30	2,09	"
38	ГОСТ 17379-77	Заглушка 200	1	4,6	"
39	ГОСТ 17379-77	То же 100	1	0,7	"
40	ГОСТ 17376-77	Тройник 150×100 с 32	5	4,6	"
41	ГОСТ 10704-76	Труба 1020×9-Г-П	7	224,4	м
42	ГОСТ 12820-80	Фланец 1000	6	52,58	шт
43	ОСТ 36-21-77	Отвод 45° 600-1	3	80,1	"

ТП 901-3-197.84 ТХ

Н. контр	Соколова		
Провер.	Смирнова		
Ст. инж.	Куликова		
ГИП	Соколова		
Гл. спец	Браславский		
Нач. отд	Заплетохин		

Блок основных сооружений для станции очистки воды производительностью 50 тыс. м³/сутки.

Зал микрофильтров. Аксонометрическая схема трубопроводов. Спецификация материалов. Спецификация оборудования

Стадия	Лист	Листов
РП	6	

ЦНИИЭП инженерного оборудования г. Москва

19889-03

Привязан

Инв. №

Согласовано

Инв. № подл. | Подпись и дата | Взам. инв. №

Альбом III

Типовой проект 901-3-197.84

План на отм -1.100; 0.000

м 1:100

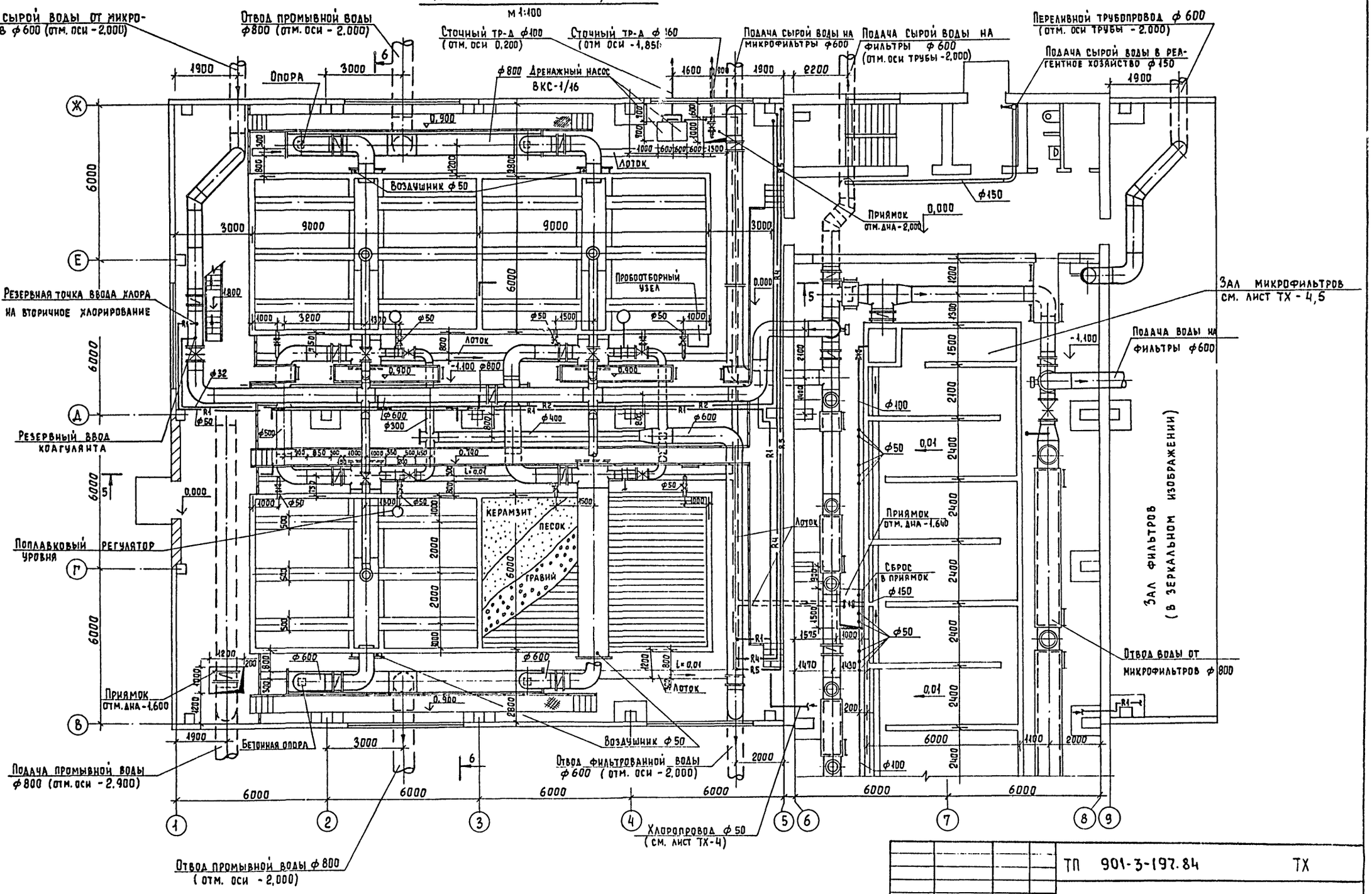

ТП 901-3-197.84 ТХ					
Привязан	Н. контр.	Соколова	Блок основных сооружений для станции очистки воды производительностью 50 тыс. м³/сут.	Стадия	Лист	Листов
	Проверил	Смирнова		РП	7	
	ГИП	Соколова	Зал фильтров План на отм. -1.100; 0.000	ЦНИИЭП инженерного оборудования г. Москва		
	Гл. спец.	Браславский				
Инв. №	Нач. отд.	Заплетохин				

Согласовано: Отдел АСП Кузнецов; Отдел ЭАД Шерстякова; Отдел ВС Нарциссова

Инв. № подл. | Подпись и дата | Взам. инв. №

Копировал Еремченко

Формат А2

19880-03

Альбом III

Типовой проект 901-3-197.84

План на отм. 3.600
м 1:100

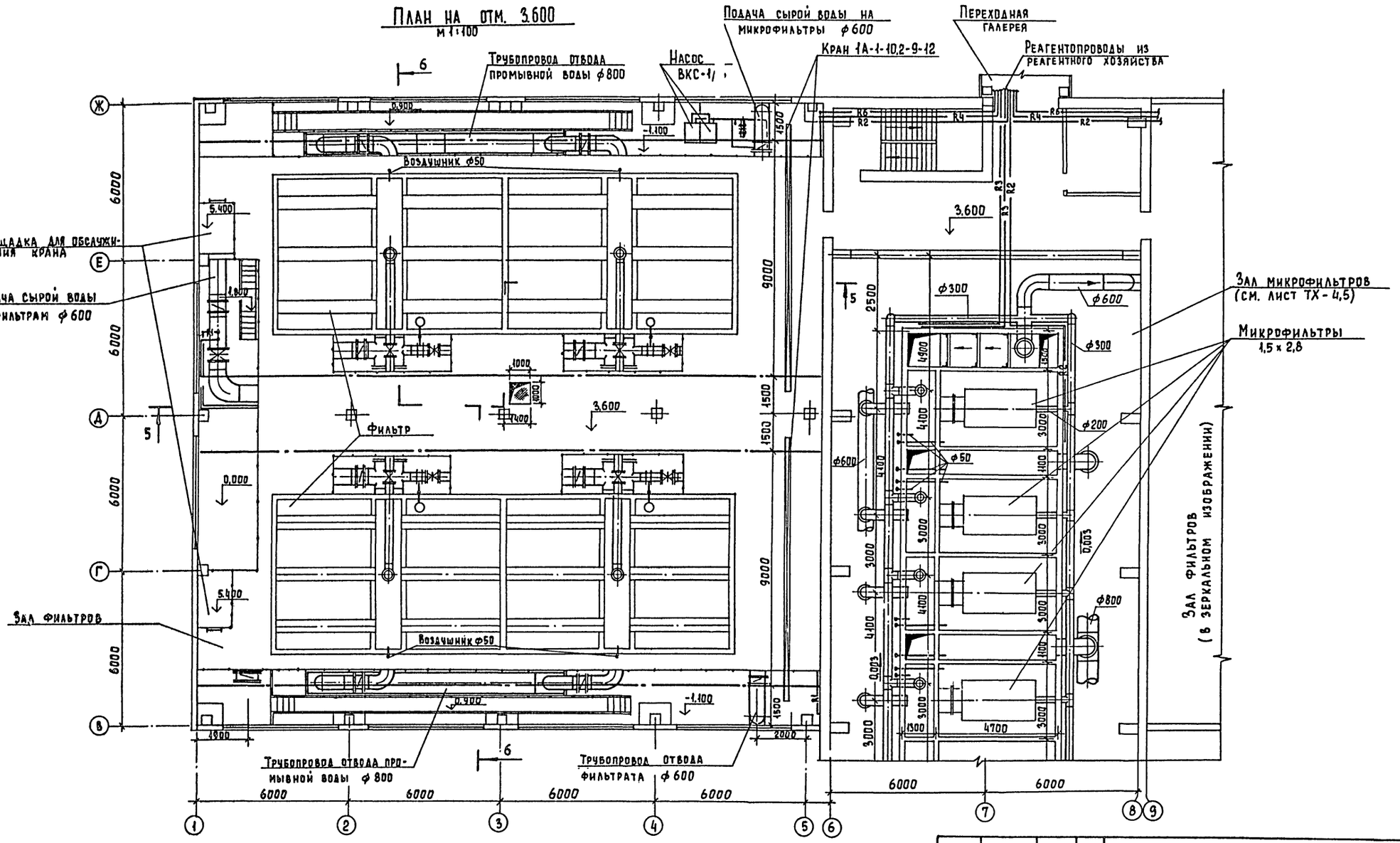

СОГЛАСОВАНО
Отдел АСП Кузнецов
Отдел ЭАД Шерстакова
Отдел ВС Нарциссова

Инв. № подл. | Подпись и дата | Взам. инв. №

Привязан			ТП 901-3-197.84 ТХ
Инв. №	Н. контр.	Соколова	Блок основных сооружений для станции очистки воды производительностью 50 тыс. м³/сут. Зал фильтров План на отм. 3.600
	Провер.	Смирнова	Стадия: РП; Лист: 8; Листов:
	ГИП	Соколова	ЦНИИЭП инженерного оборудования г. Москва
	Гл. спец.	Браславский	
	Нач. отд.	Заплетохин	

Копировал Еремченко Формат А2

Типовой проект 901-3-197.84 Альбом III

5-5

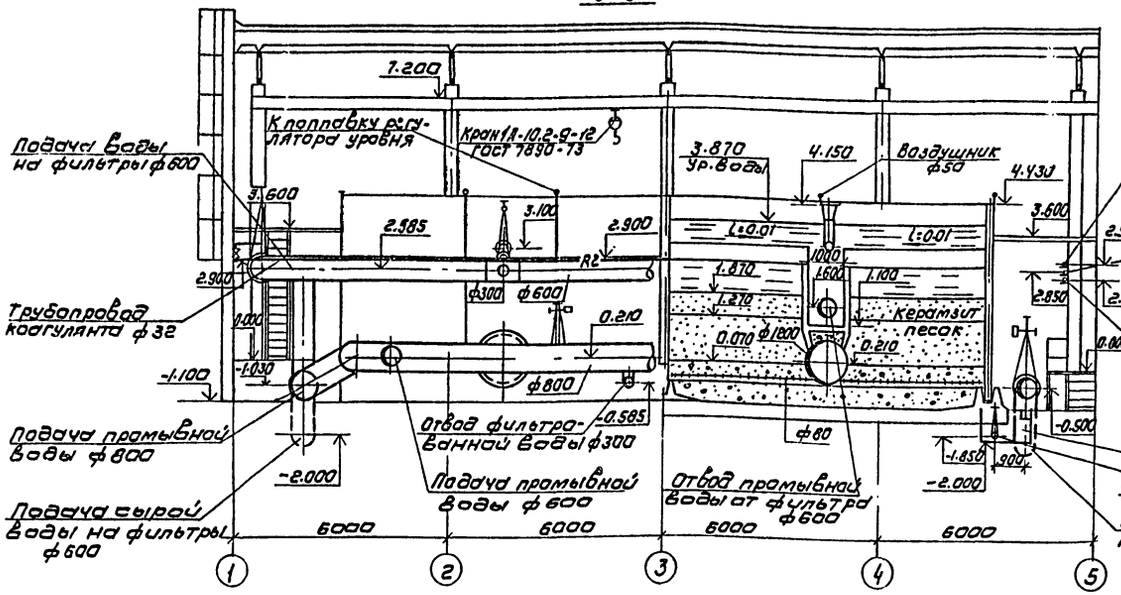

Дренажная система фильтра

План

М 1:50

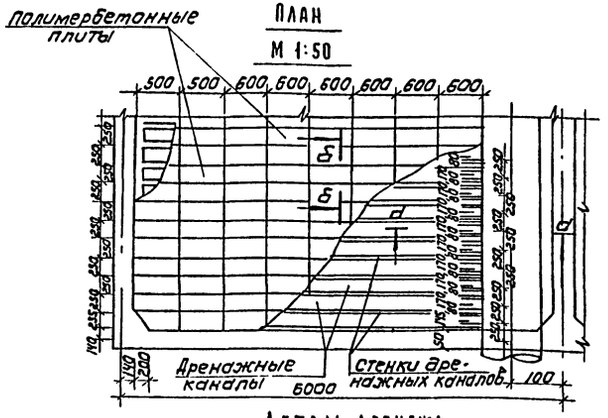

Деталь дренажа

М 1:10

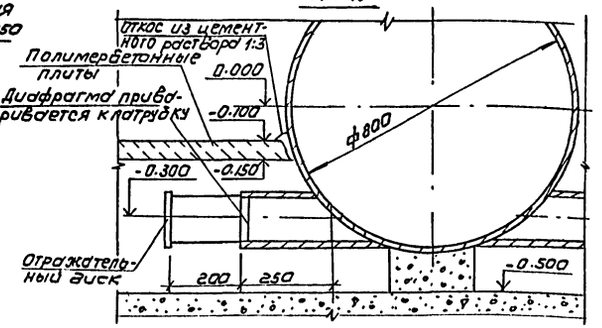

6-6

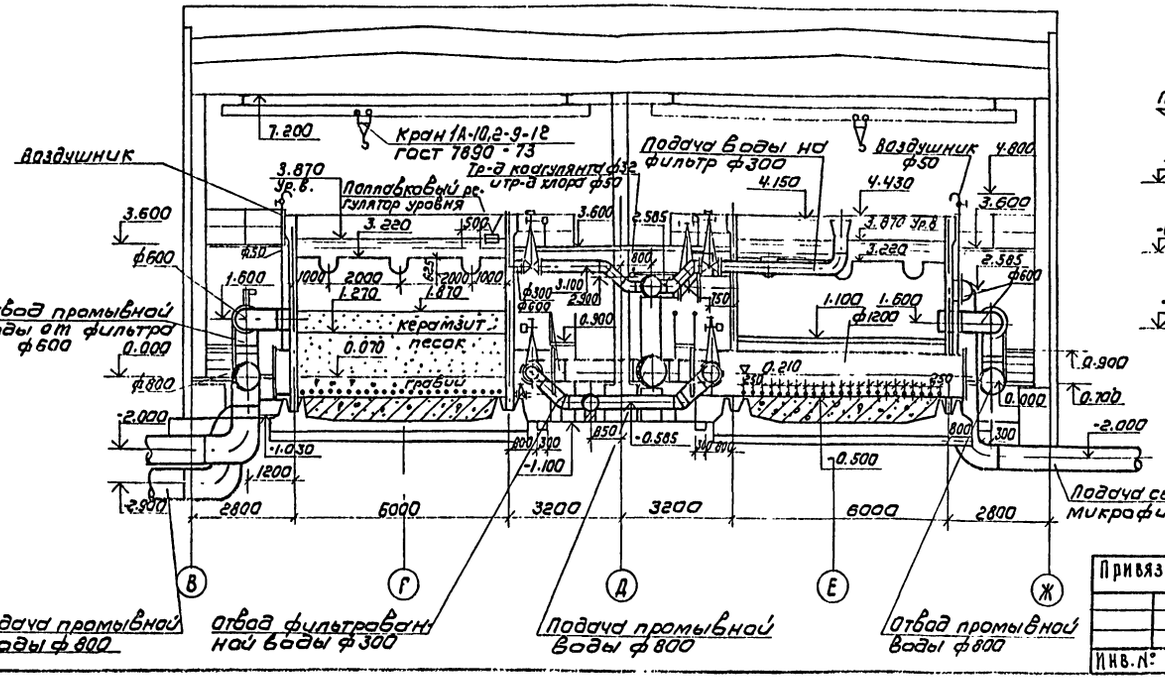

Деталь дренажа

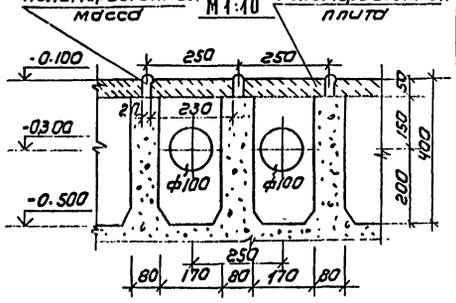

Деталь загрузки фильтра

Наименование загрузки	Предел крупности загрузки мм	Высота слоя мм
керамзит	d = 1.5 - 2.0	600
песок	d = 0.8 - 2.0	1200
гравий - 0.250	d = 2.0 - 5.0	50
ф 100 мм	d = 5.0 - 10	100
	d = 10 - 20	100
	d = 20 - 40	250

Совместно с данным см. лист ТХ-8

Согласовано: Отдел АСУ Глазков; Отдел ЭОА Шестакова; Отдел КС Гришаева

Инв. № подлинника и дата взам. инв. №

Привязан		ТП 901-3-197.84	ТХ
Инв. №	Н. контр. Соколова; Провер. Смирнова; ГИП Соколова; Гл. спец. Браславский; Нач. отд. Заплетохин	Блок основных сооружений для станции очистки воды производительностью 50 тыс. м³/сутки. Зал фильтров. Разрезы 5-5; 6-6. Деталь загрузки фильтра.	Стадия: РП; Лист: 9; Листов:
		ЦНИИЭП инженерного оборудования г. Москва	

Копировал: Каршунова

Формат А2

Альбом III

Типовой проект 901-3-197.84

Схема реагентопроводов

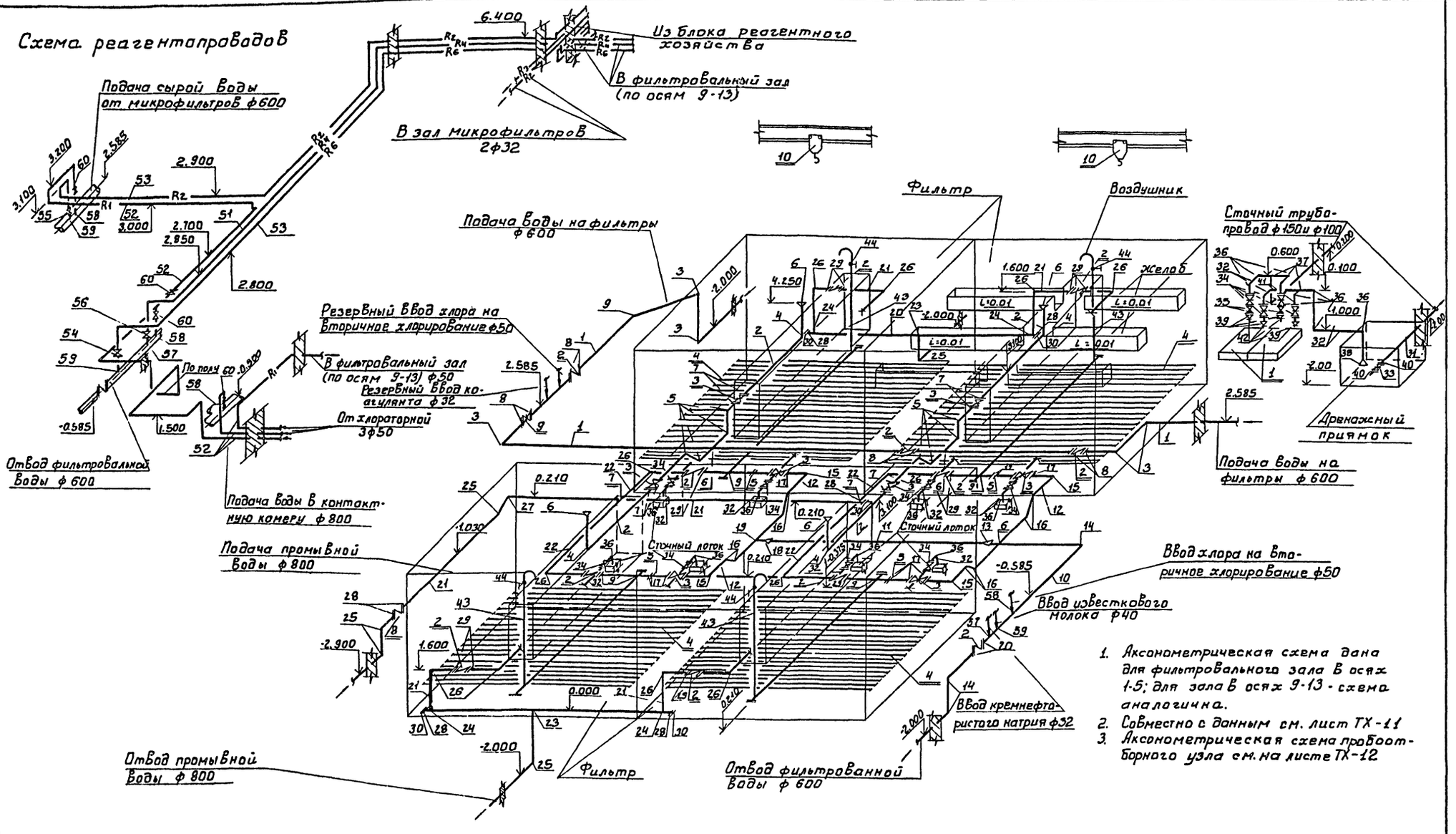

1. Аксонометрическая схема дана для фильтровального зала В осях 1-5; для зала В осях 9-13 - схема аналогична.
2. Совместно с данным см. лист ТХ-11
3. Аксонометрическая схема пробоотборного узла см. на листе ТХ-12

\1\ - номера позиций по спецификации оборудования.

\9\ - номера позиций по спецификации материалов.

				Т.П. 901-3-197.84		ТХ
ПРИВЯЗАН	Н. контр.	Соколова		Блок основных сооружений для станции очистки воды производительностью 50 тыс. м³/сутки.	Стадия: РП	Лист: 10	Листов:
	Провер.	Куликов					
	Ведущ. инж.	Смирнова		Зал фильтров. Аксонометрическая схема.	ЦНИИЭП инженерного оборудования г. Москва.		
	ГИП	Соколова					
	Гл. спец.	Браславский					
Инв. №	Нач. отд.	Заплетохин					

19889-07

СОГЛАСОВАНО

Инв. № подл. | Подпись и дата | Взам. инв. №

Альбом III

Типовой проект 901-3-197.84

Спецификация материалов

NN позиций	Обозначение	Наименование	Кол.	Масса ед. кг	Примечание
1	2	3	4	5	6
Трубопровод подачи воды на фильтры					
1	ГОСТ 8696-74	Труба 630х6 Г-П, м	80.0	93.71	
2	ГОСТ 10704-76	То же 325х4 - 3сп	720	31.66	
3	ОСТ 36-20-77	Отвод 90° 600, шт	10	152.0	
4	ГОСТ 17375-77	То же 300	8	44.2	
5	——"——	Отвод 45° 300	16	22.1	
6	ТУ 36-1626-77	Переход конц 400х350	8	25.2	
7	ГОСТ 12820-80	Фланец 300-1	16	12.9	
8	——"——	То же 600-1	8	39.4	
9	ОСТ 36-21-77	Отвод 45° 600	2	80.1	
Трубопровод отвода фильтрованной воды					
10	ГОСТ 8696-74	Труба 630х6 Г-П	30.0	93.71	
11	ГОСТ 10704-76	То же 426х4 Ст3сп	20.0	41.63	
12	——"——	То же 325х4 - 3сп	55.0	31.66	
13	ОСТ 36-22-77	Переход К 600х400	2	46.0	
14	ОСТ 36-20-77	Отвод 90° 600	6	152.0	
15	ГОСТ 17375-77	То же 300	8	44.2	
16	ГОСТ 17375-77	То же 45° 300	16	22.1	
17	ГОСТ 12820-80	Фланец 300-1	32	12.9	
18	ТУ 36 1626-77	Переход К 400х300	2	16.1	
19	ГОСТ 17376-77	Тройник 300 с 25	2	30.5	
20	ГОСТ 12820-80	Фланец 600	4	21.0	
Трубопровод подачи и отвода промывной воды.					
21	ГОСТ 8696-74	Труба 820х7 Г-П	110.0	142.4	
22	——"——	То же 630х6 Г-П	85.0	93.71	
23	ОСТ 36-23-77	Тройник 800х88 Ст3сп	4	221.0	
24	ОСТ 36-23-77	Тройник 800х600	8	211.0	
25	ОСТ 36-20-77	Отвод 90° 800	10	302.0	
26	——"——	То же 600	24	152.0	
26	ОСТ 36-21-77	То же 45° 800	2	159.0	
28	ГОСТ 12820-80	Фланец 800-1	14	46.74	
29	——"——	То же 600-1	32	39.4	
30	ОСТ 36-25-77	Заглушка 800	10	48.0	

1	2	3	4	5	6
Сточный трубопровод					
31	ГОСТ 10704-76	Труба 159х3,5 Г-П	2.0	13.50	
32	——"——	То же 114х3,5 Г-П	52.0	9.54	
33	30ч 47бр	Задвижка 150-1	2	74.6	
34	30ч 6бр	То же 100	24	38.4	
35	19ч 16бр	Клапан обратный 100	4	40.8	
36	ГОСТ 17375-77	Отвод 90° 100 с 40	40	2.4	
37	ГОСТ 17376-77	Тройник 100 с 40	4	2.7	
38	ГОСТ 17378-77	Переход 150х100 с 32	2	2.1	
39	——"——	То же 100х50	8	0.8	
40	ГОСТ 12820-80	Фланец 150-1	4	6.12	
41	——"——	То же 100-1	48	2.85	
42	——"——	То же 50-1	8	2.06	
Воздухоотводящий трубопровод					
43	ГОСТ 3262-75	Труба 50	48.0	6.84	
44	15ч 8р	Вентиль 50	8	5.80	
Пробоотборные трубопроводы					
45	ГОСТ 18599-73	Труба ПВП 20	160.0	0.169	
46	ГОСТ 3262-75	Труба 25	6.0	2.39	
47	——"——	То же 15	8.0	1.16	
48	15ч 8р	Вентиль 15	12	0.75	
49	ГОСТ 20275-74	Кран водоразборный 15	12	0.50	
50	ГОСТ 24843-81	Раковина стальная эмалированная	2	23.0	
	——	Фитинги, метизы и			
		детали крепежа	—	109.0	
Реагентопроводы					
51	ГОСТ 3262-75	Труба 40	75.0	3.33	
52	ГОСТ 18599-73	Труба ПВП 50	145.0	0.684	
53	——"——	То же 32	175.0	0.434	
54	15ч 75 п12	Вентиль 40	2	12.4	
55	——"——	То же 32	2	8.0	
56	15кч 18р	То же 32	2	2.1	
57	Серия 4.900-8 выпуск V	Деталь ввода реагентов ВРКФ-32	2	3.31	
58	——"——	То же ВРК-50	6	3.93	
59	——"——	То же ВРК-32	4	2.0	
60	15ч 75п2	Вентиль 50	6	13.9	
61	——	Фитинги, метизы и			
		детали крепежа	—	187.0	

Спецификация оборудования

№ поз.	Наименование и краткая характеристика	Кол.	Примечание
1	Агрегат электронасосный ВКС-1/16 А	4	ПО „Ливгидромаш"
	Q=3,6 м³/ч, H=16м; n=1450 об/мин. с эл.		
	двигателем 4АХ 80В4 N=1,5 кВт,		
	масса - 98 кг.		
2	Затвор поворотный, дисковый, фланцевый К3 99001 600-1, масса - 531 кг	22	—
3	Задвижка параллельная с выдвижным шпинделем, фланцевая, с электроприводом 30ч 906 бр 300-1, масса 308,4 кг	16	—
4	Дренажно-распределительная система	8	Нестандартизированное оборудование
5	Поворотно-регулирующая заслонка 300	8	—"—
6	Крестовина 600х300	6	—"—
7	Крестовина 800х600	4	—"—
8	Затвор Ф 800 К 399001 ; масса=840 кг	2	—
9	Задвижка ручная 600 30ч 25 брМ; масса=765 кг	2	—
10	Кран подвесной электрический грузоподъемностью 1т ГОСТ 7890-73	4	Красногвардейский крановый завод

Загрузка фильтров

NN п/п	Наименование загрузки	Крупность мм	Ед. изм.	Количество на 1 ф.	Количество на 8 ф.	Примечание
1	Гравий сортированный по фракциям	40÷20	м³	9.31	74.48	
2	То же	20÷10	—"—	4.42	35.36	
3	То же	10÷5	—"—	4.29	34.32	
4	То же	5÷2	—"—	2.15	17.17	
5	Песок кварцевый	2÷0,8	—"—	51.50	412.1	
6	Керамзит	2÷1,5	—"—	25.75	206.0	

Примечания.

1. Спецификация включает материалы и оборудование на два фильтровальных зала.
2. Совместно с данным см. листы ТХ-4,7,8,9,10,12
3. Реагентопроводы учтены в границах залов фильтров, за исключением хлоропроводов, которые учитываются в данной спецификации полностью.

Привязан

Инв. №

Н. контр.	Соколова		
Провер.	Куликов		
Вед. инж.	Смирнова		
ГИП	Соколова		
Гл. спец.	Браславский		
Нач. отд.	Заплетохин		

ТП 901-3-197.84 ТХ

Блок основных сооружений для станции очистки воды производительностью 50 тыс. м³/сут

Зал фильтров. Спецификация материалов и оборудования

Стадия	Лист	Листов
РП	11	

ЦНИИЭП инженерного оборудования г. Москва

Копировал Антипова Формат А2

19869-03

Инв. № подл. | Подпись и дата | Взам. инв. №

Типовой проект 901-3-197.84 Альбом III

План 1 этажа с нанесением пробоотборных узлов.
М1:200

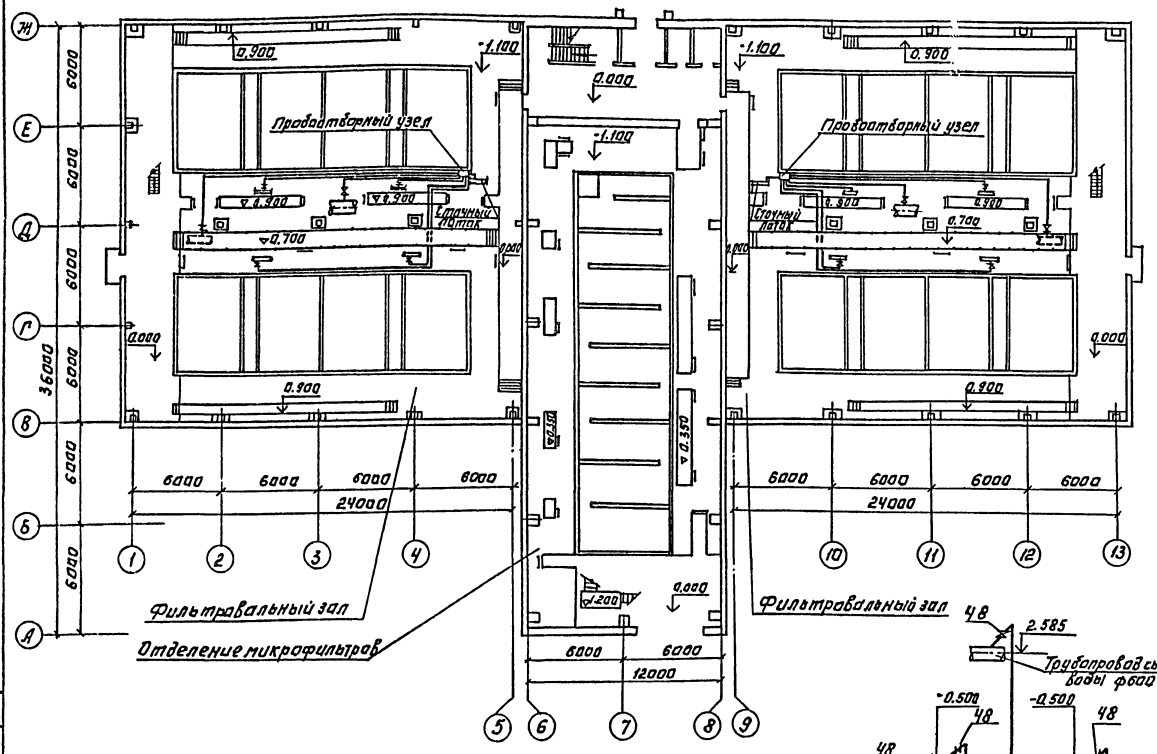

Деталь врезки пробоотборного трубопровода.

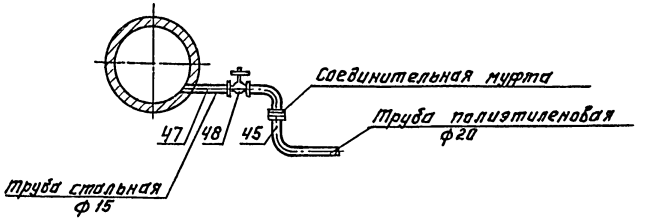

Схема пробоотборного узла

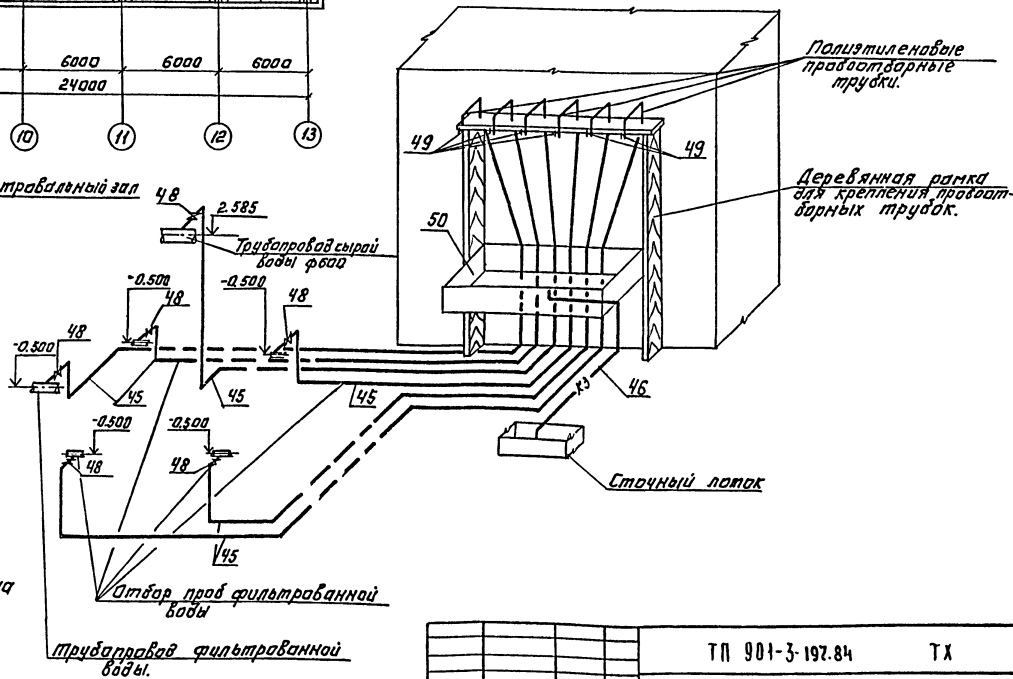

Патрубок для опорожнения фильтров.

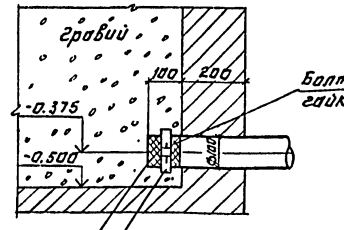

Примечание.

1. Спецификацию материалов на пробоотборный узел см. на листе ТХ-11.

Н.контр	Соколова		ТП 901-3-197.84 ТХ		
Провер	Куликов				
Ст. инж.	Куликова				
Вед.инж.	Смирнова				
ГИП	Соколова				
Гл.спец	Браславский				
Нач.отд	Залетолин				

Блок основных сооружений для станции очистки воды производительностью 30 тыс. м³/сутки. План 1 этажа с нанесением пробоотборных узлов. Схема пробоотборного узла. Деталь.

Стадия: РП | Лист: 12 | Листов:

ЦНИИЭП инженерного оборудования г. Москва

Привязан:

Инв. №

Согласовано:

Инв. № подл. | Подпись и дата | Взам. инв. №

Копировал: Логинова

Формат А2

19889-03

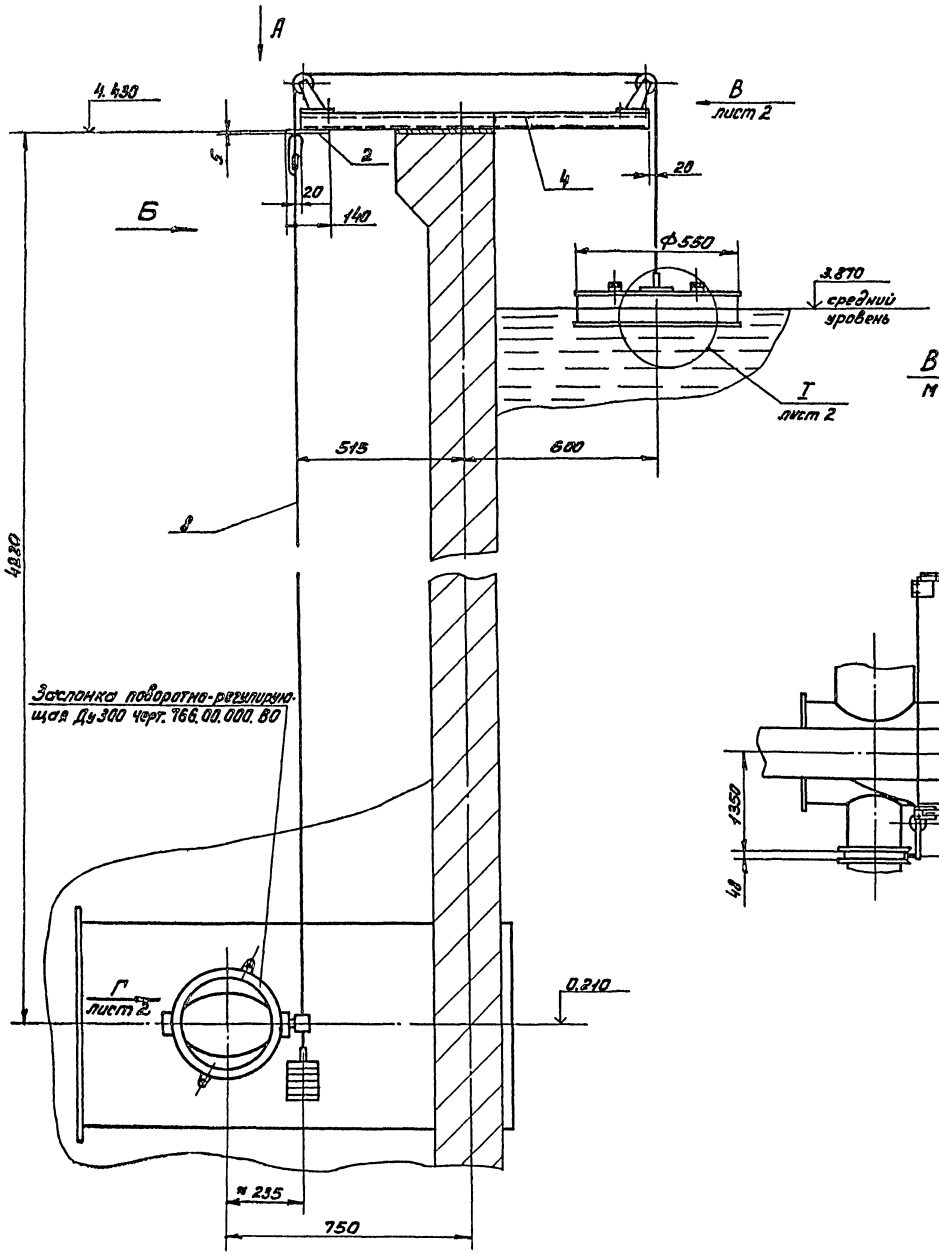

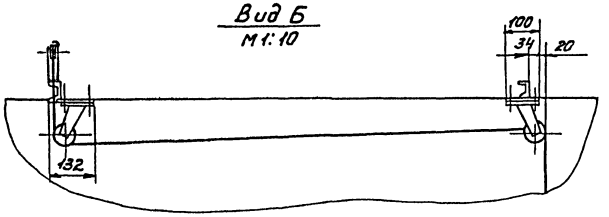

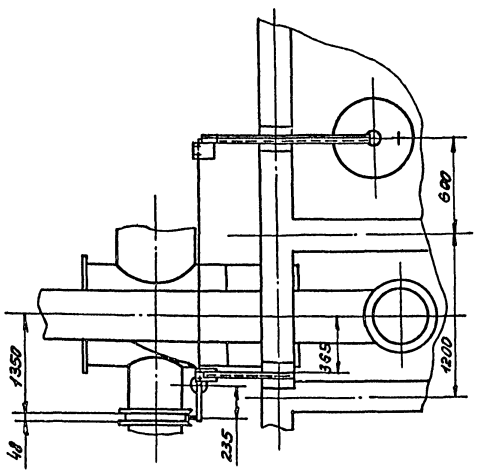

Поз.	Наименование	Кол.	Дополнительные указания
	Материалы		
1	Лист Б-2.0 ГОСТ 19903-74 / Ст.3 ГОСТ 16523-70	15кг	
2	Лист Б-5 ГОСТ 19903-74 / Ст.3 ГОСТ 14637-79	0,5кг	
3	Лист Б-20 ГОСТ 19903-74 / Ст.5 ГОСТ 14637-79	8кг	
4	Швеллер 5 ГОСТ 8240-72 / Ст.3 ГОСТ 535-79	2.3м	10,3кг
5	БрАЖ9-4 ГОСТ 493-79	0,1кг	
6	Ст.3 ГОСТ 380-71	3.0кг	
7	Текстолит ПТК ГОСТ 5-78	0.15кг	
8	Канат 3.0-Г-В-Н-180 ГОСТ 3063-80	0.35кг	9м

1. Массу поплавка подобрать в зависимости от момента сопротивления заслонки поворотной регулирующей Ду300 путем засыпки песка внутрь поплавка.
2. Масса поплавка с песком ≈ 9кг.
3. Втулки и пальцы роликов смазать консистентной смазкой.

Примечание: масса регулятора уровня 37,5 кг

ТП 901-3-197.84 ТХН

Разраб.	Замозин			Блок основных сооружений для станции очистки воды производительности 50 тыс. м³/сутки	Лит.	Лист:	Листов
Пров.	Рысин				РП	1	2
Тип	Рысин						
Н.контр.	Хромихина		03.84	Регулятор уровня. Общий вид.	ЦНИИЭП инженерного оборудования г. Москва		
Гл.сп.отд.	Графский						
Нач.отд.	Сухаренко						

Привязан:

Инв. №

Копировал:

Формат А2
19888-03

Типовой проект 901-3-197.84 Альбом III

Согласовано: Отд. ВГ Цоколова

Инв. № подл. | Подп. и дата

Типовой проект 901-3-197.84 Альбом III

I
М1:2 лист 1

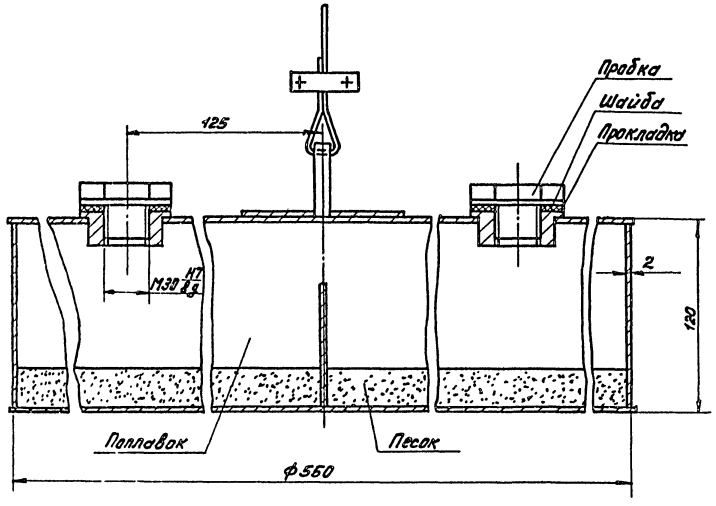

Вид В
М1:2 лист 1

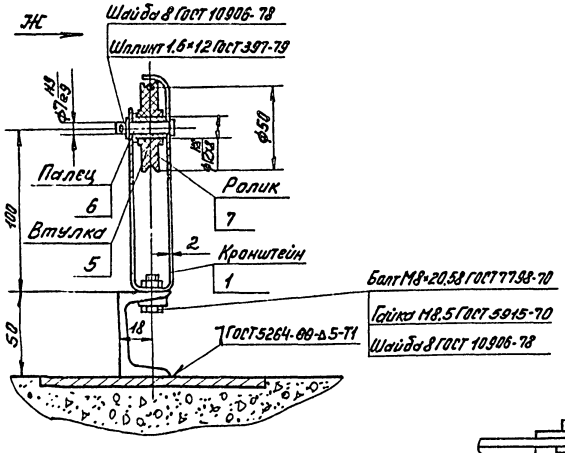

Вид Г
М1:2 лист1

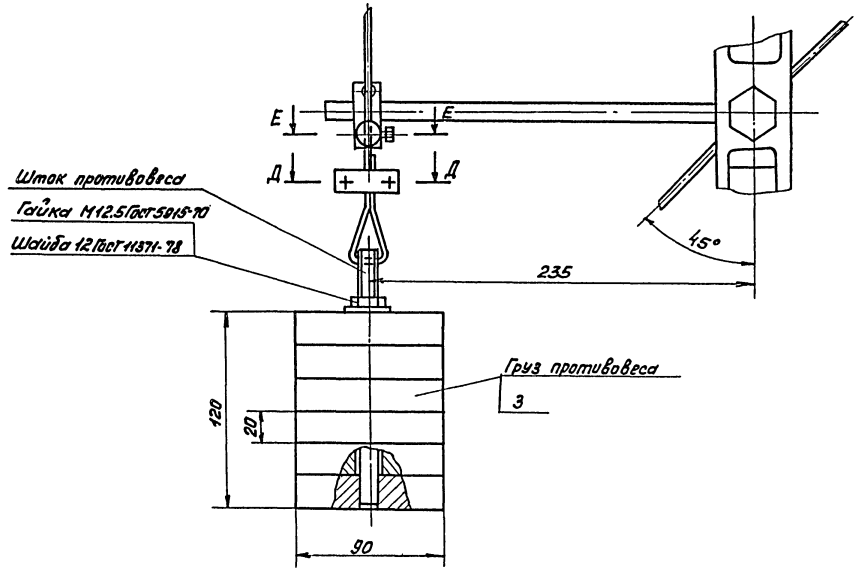

Вид Ж
М1:1

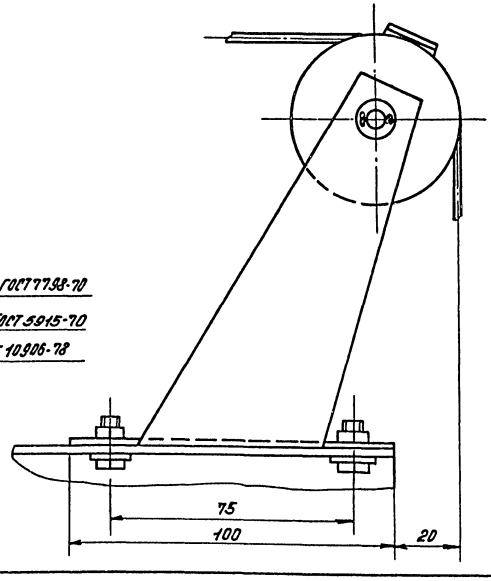

Е-Е
М1:1

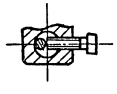

Д-Д
М1:1

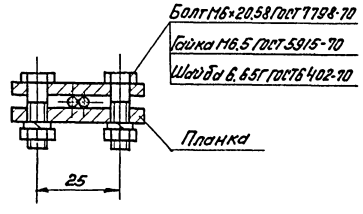

Привязан:				ТП 901-3-197.84 ТХН			
	Разраб.	Занозин		Блок основных сооружений для станции очистки воды производительностью 30 тыс. м³/сутки	Лит	Лист	Листов
	Пров.	Рысин			РП	2	
	Гип	Рысин					
	Н. контр.	Хроптихина	03.84	Регулятор уровня. Виды и разрезы	ЦНИИЭП инженерного оборудования г. Москва		
	Гл. спец. отд.	Градский					
	Нач. отд.	Сухаренко					
Инв. №	Копировал:				Формат А2		

Инв. № подл. | Подп. и дата | Взам. инв. №

766 00 000

Альбом III

Типовой проект 901-3-197.84

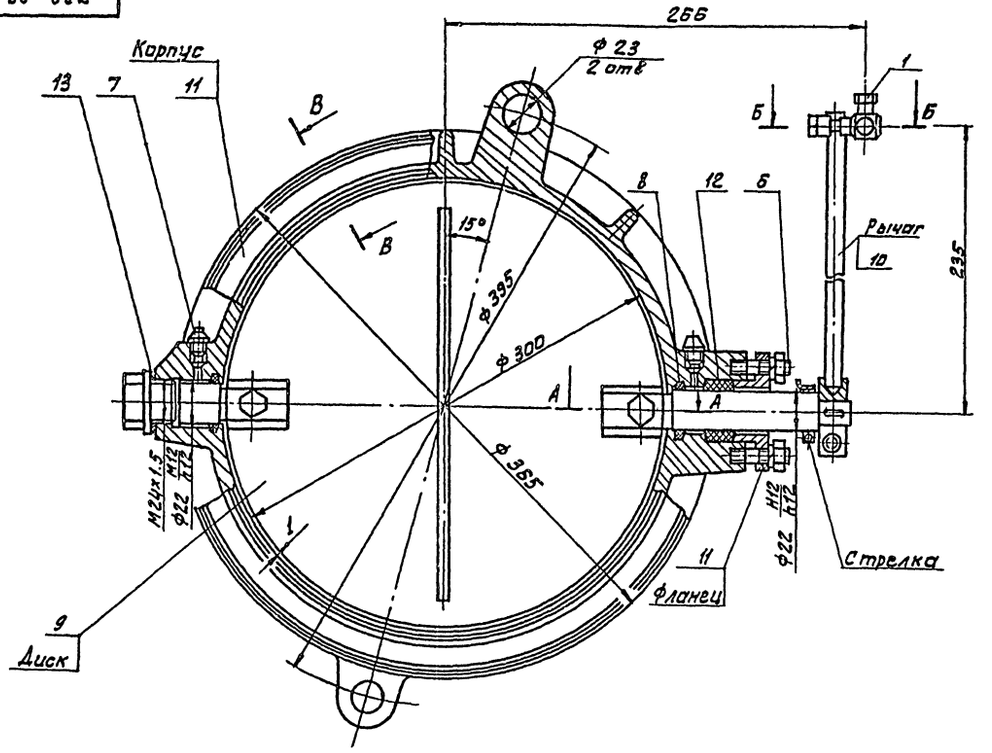

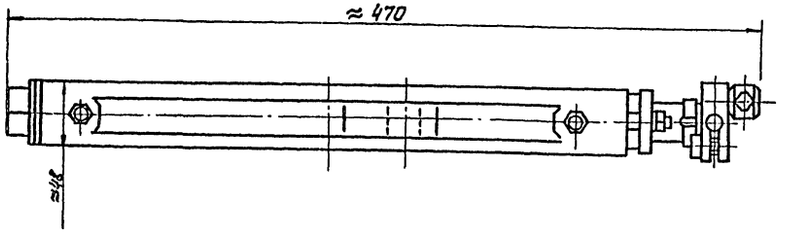

Б-Б
М1:1

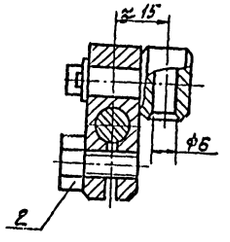

В-В
М1:1

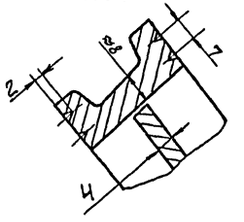

А-А
М1:1

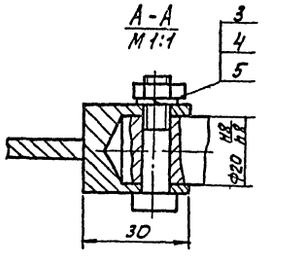

Поз.	Наименование	Кол.	Дополнительные указания
	Стандартные изделия		
1	Болт М4х12.58 ГОСТ 7798-70	1	
2	Болт М8х16.58. ГОСТ 7798-70	1	
3	Болт М8х35.58 ГОСТ 7798-70	2	
4	Гайка М8.5 ГОСТ 5915-70	4	
5	Шайба 8.65Г ГОСТ 6402-70	4	
6	Шпилька М8-6g х25.58 ГОСТ 22034-76	2	
7	Масленка 1.2 ГОСТ 19853-74	2	
8	Кольцо СГ-32-21-3.5 ГОСТ 6418-81	2	
	Материалы		
9	Лист Б-4 ГОСТ 19903-74 / Ст.3 ГОСТ 14637-79	3,0кг	
10	Ст.3 ГОСТ 380-71	3,5кг	
11	С418 ГОСТ 1412-79	120кг	
12	Набивка многослойная плетеная		
	марки ХБС5 ГОСТ 5152-77	0,05кг	
13	Пластина I, лист. ТМКЩ-С-3 ГОСТ 7338-77	0,05кг	

1. На торце полувала выполнить параллельно плоскости шибера риску шириной 1,5мм глубиной 1,5 мм.
2. Испытать гидравлическим давлением 0,2 мПа в течение 1 часа.
3. Масленки заполнить смазкой универсальной УСс-2 ГОСТ 4366-76
4. Плоскость диска сместить относительно оси рычага на 45°

				766. 00. 000
Изм	Лист	№ докум	Подп	Дата
Разраб		Занозин		Заслонка поворотная регулирующая Ду 300 Эскизный общий вид
Пров		Рысин		
Т. контр		Рысин		
ГКО		Графский		
Н. контр		Хромихина		
Утв		Сухаренко		

Лист	Масса	Масштаб
	20	1:2
Лист	Листов 1	

ЦНИИЭП инж оборудования, КО

19889-03

Инв.№ подл. | Подпись и дата | Взам. инв.№ | Инв.№ дубл. | Подп. и дата

Альбом III

Типовой проект 901-3-197.84

Инв. № подл. | Подп. и дата | Взам. инв. № | Инв. № дубл. | Подп. и дата

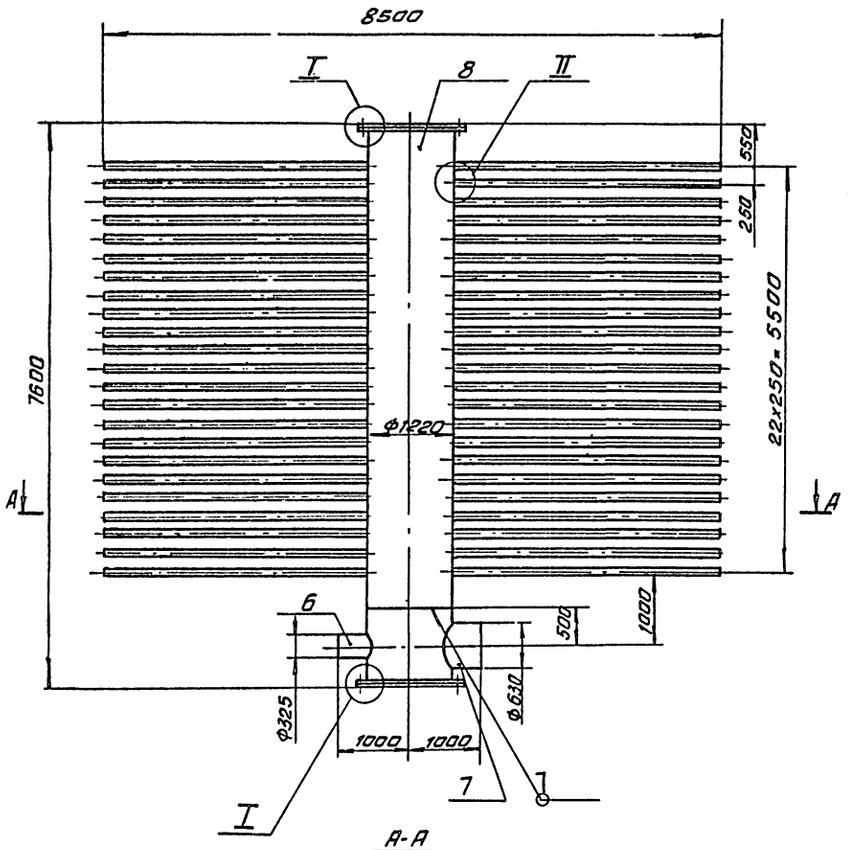

1244.00.000-01 зеркальное отражение. Остальное см.- 1244.00.000

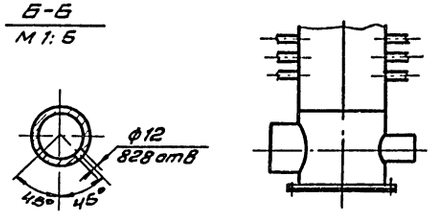

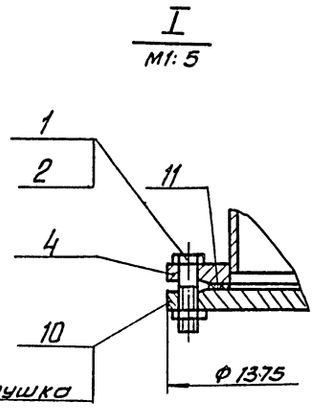

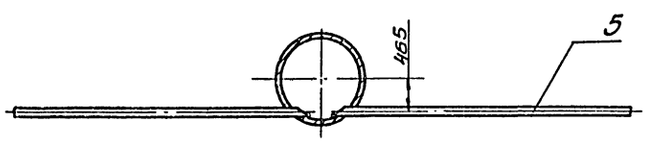

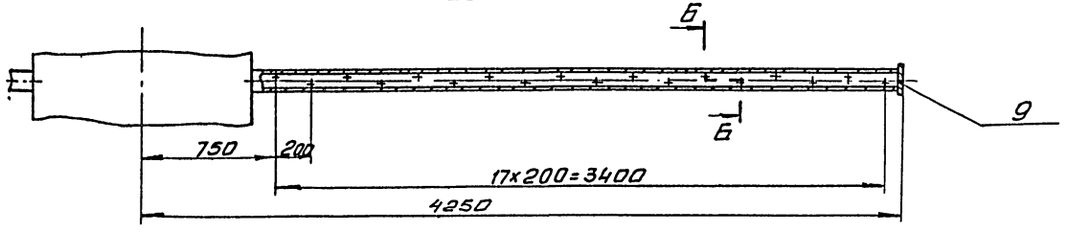

Поз.	Наименование	Кол.	Дополнительные указания
	Стандартные изделия		
1	Болт М27×95.58 ГОСТ 7798-70	32	
2	Гайка М27.5 ГОСТ 5915-70	32	
4	Фланец 1-1200-25 ГОСТ 12820-80	2	
	Материалы		
5	Труба 89×4 ГОСТ 10704-76 / Ст3 ГОСТ 10705-80	184м	1544 кг
6	Труба 325×6 ГОСТ 10704-76 / Ст3 ГОСТ 10705-80	0,42м	20кг
7	Труба 630×6 ГОСТ 10704-76 / Ст3 ГОСТ 10705-80	0,45м	41,6 кг
8	Труба 1220×9 ГОСТ 10704-76 / Ст3 ГОСТ 10705-80	7,5м	2016 кг
9	Лист Б-4 ГОСТ 19903-74 / Ст.3 ГОСТ 14637-79	11,4кг	
10	Ст.3 ГОСТ-380-71	788кг	
11	Пластина I, лист-ТМКЩ-С-4 ГОСТ 7338-77	1,5кг	

Сварные швы по ГОСТ 16037-80.

Изм.	Лист	№ докум.	Подп.	Дата
Разраб.		Огнева		
Пров.		Занозин		
Т.контр.		Рысин		
ГКО		Графский		
Н.контр.		Хромихина		
Утв.		Сухаренко		

1244 00 000

Дренажная распределительная система фильтра. Эскизный общий вид

Лит.	Масса	Масшт.
	4572	1:50
Лист	Листов 1	

ЦНИИЭП инж. оборудования КО

Калировал Антипова

Формат: А2

Альбом III

Типовой проект 901-3-197.84

1291.00.000

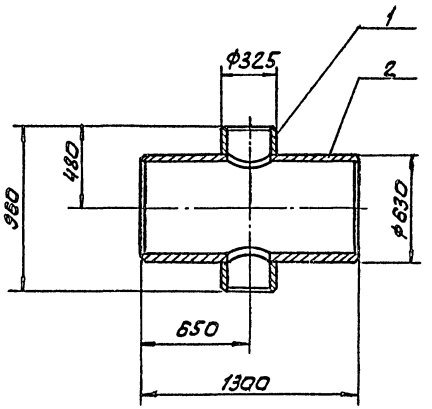

Поз.	Наименование	Кол.	Дополнительные указания
	Материалы		
1	Труба 325×9 ГОСТ 10704-76 / Ст3 ГОСТ 10705-80	0,33м	
2	Труба 630×10 ГОСТ 10704-76 / Ст3 ГОСТ 10705-80	1,3м	

Сварные швы по ГОСТ 16037-80

						1291.00.000		
Изм.	Лист	№ докум.	Подп.	Дата	Крестовина 600×300 Эскизный общий вид	Лит.	Масса	Масштаб
Разраб.		Огнева					222	1:20
Пров.		Занозин				Лист	Листов 1	
Т. контр.		Рысин				ЦНИИЭП инж. оборудования. КО		
ГКО		Графский						
Н. контр.		Хромихина						
Утв.		Сухаренко						

Инв. № подл. | Подп. и дата | Взам. инв. № | Инв. № дубл. | Подп. и дата

Формат А3

1290.00.000

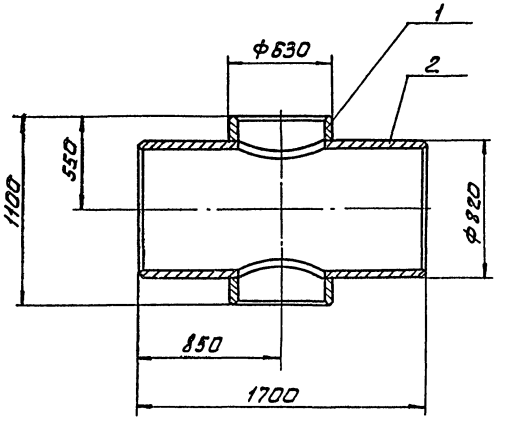

Поз.	Наименование	Кол.	Дополнительные указания
	Материалы		
1	Труба 630×9 ГОСТ 10704-76 / Ст3 ГОСТ 10705-80	0,28м	
2	Труба 820×9 ГОСТ 10704-76 / Ст3 ГОСТ 10705-80	1,7м	

Сварные швы по ГОСТ 16037-80

						1290.00.000		
Изм.	Лист	№ докум.	Подп.	Дата	Крестовина 800×600 Эскизный общий вид	Лит.	Масса	Масштаб
Разраб.		Огнева					345	1:20
Пров.		Занозин				Лист	Листов 1	
Т. контр.		Рысин				ЦНИИЭП инж. оборудования КО		
ГКО		Графский						
Н. контр.		Хромихина						
Утв.		Сухаренко						

Инв. № подл. | Подп. и дата | Взам. инв. № | Инв. № дубл. | Подп. и дата

19889-03

Формат А3

Альбом III

Типовой проект 901-3-197.84

Инв. № подл. | Подпись и дата | Взам. инв. №

Основные показатели по чертежам водопровода и канализации.

Наименование системы	Потребный напор на вводе, м. вод. ст.	Расчетный расход м³/сут	м³/ч	л/с	при пожаре л/с	Установленная мощн. электродвигателей кВт	Примечание
Холодное водоснабжение	30	0.08		0.17			
Горячее водоснабжение	—	—		—	—		
Бытовая канализация		0.075		1.75			

Ведомость ссылочных и прилагаемых документов

Обозначение	Наименование	Примечание
	Ссылочные документы	
Серия 4.904-69	Детали крепления сантехнических приборов и трубопроводов.	
ТУ-36-УССР-695-75	Водосточные воронки	
	Прилагаемые документы	
ВК. ВМ	Ведомости потребности в материалах	
ВК. СО	Спецификация оборудования	
ВК. ССО	Сборник спецификаций оборудования.	

Ведомость чертежей основного комплекта

Лист	Наименование	Примечание
ВК-1	Общие данные	
ВК-2	План на отм. -1.100 и 0.000. Схемы систем водопровода, канализации и водостока. План кровли.	

Общие указания:

Расчет систем водопровода и канализации произведен по СНиП II-30-76.

Устройство полов осуществляется после монтажа сантехнических трубопроводов.

Трубы холодного водопровода окрашиваются масляной краской за 2 раза.

Типовой проект разработан в соответствии с действующими нормами и правилами и предусматривает мероприятия, обеспечивающие взрывобезопасность и пожаробезопасность при эксплуатации здания.

Главный инженер проекта [подпись] /Соколова/.

ТП 901-3-197.84 ВК					
Привязан	Н. контр.	Соколова	[подпись]	Блок основных сооружений для станции очистки воды производительностью 50 тыс. м³/сутки	Стадия: РП; Лист: 1; Листов: 2
	Проверил	Смирнова	[подпись]		
	Ст. инж.	Куликова	[подпись]		
	ГИП	Соколова	[подпись]	Общие данные	ЦНИИЭП инженерного оборудования г. Москва
Инв. №	Гл. спец.	Браславский	[подпись]		
	Нач. отд.	Заплетохин	[подпись]		

Копировал Антипова

Формат А2

19889-03

Типовой проект 901-3-197.84 Альбом III

План на отм. -1.100 и 0.000
м 1:200

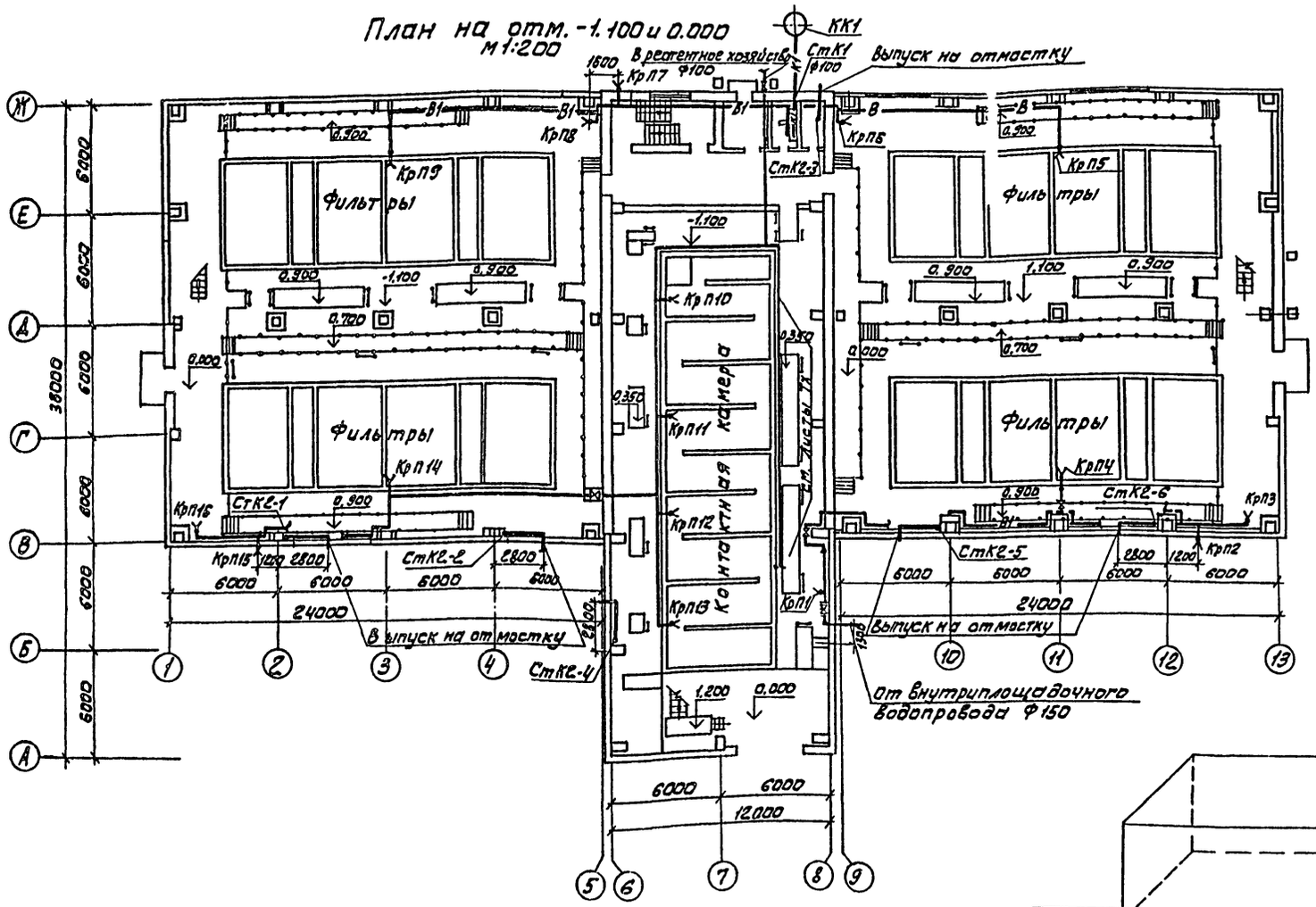

План кровли
м 1:400

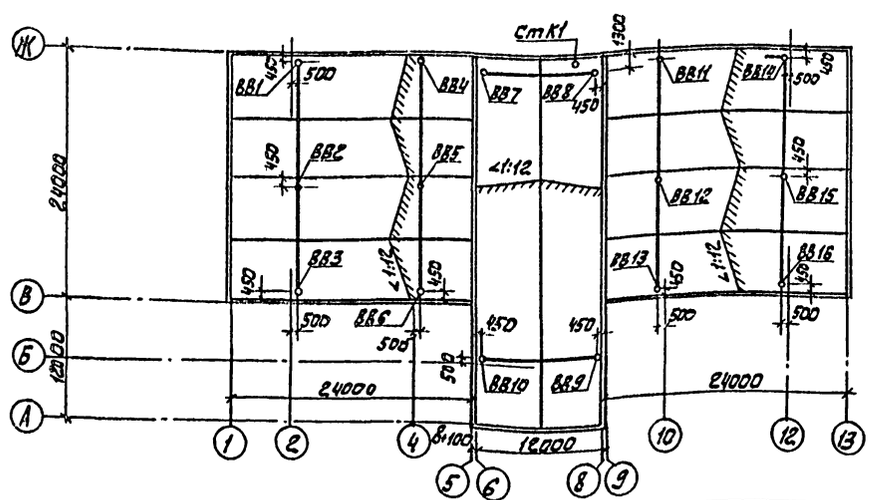

К1

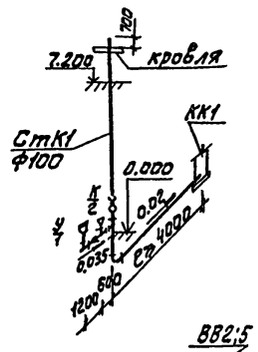

К2

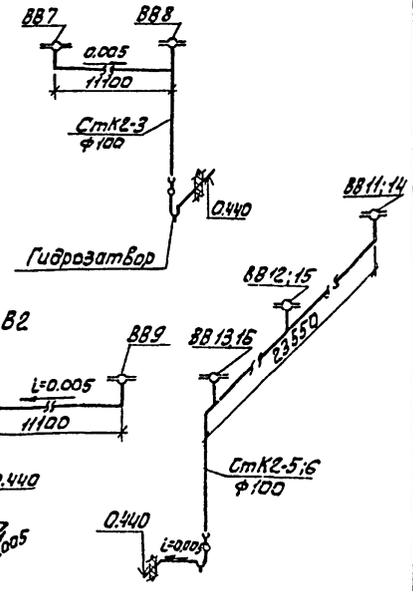

В1

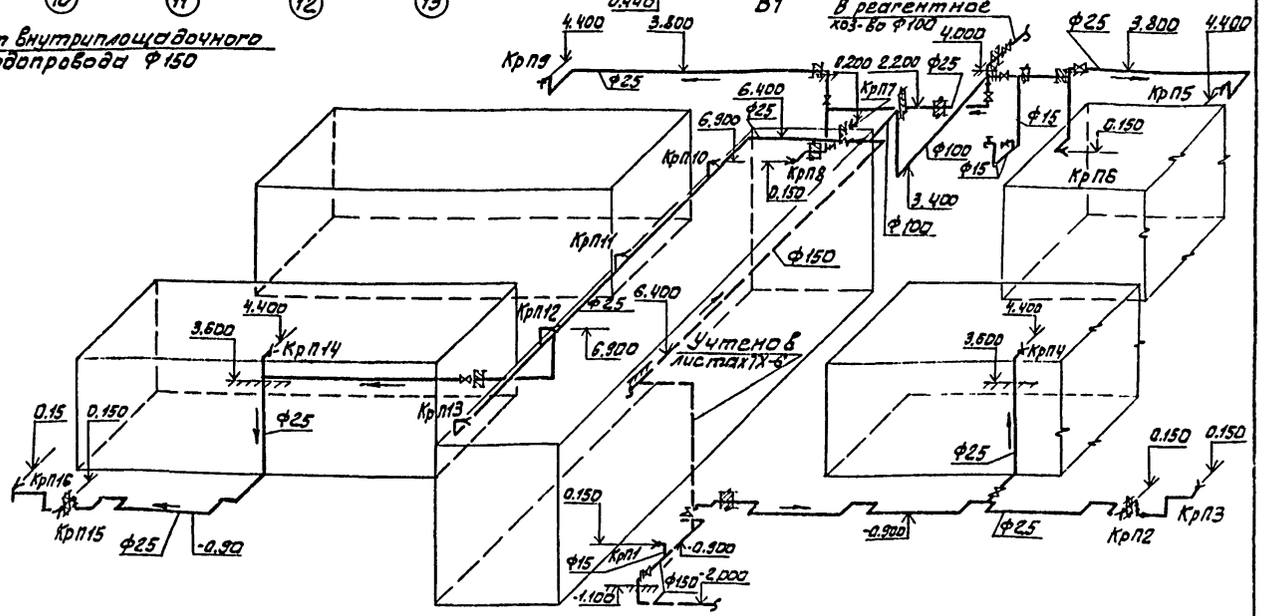

					ТП 901-3-197.84 ВК		
Привязан							
Инв.№							
	Н. контр.	Соколова		Блок основных сооружений для станции производительностью 50 тыс. м³/сутки.	Стадия	Лист	Листов
	Провер.	Смирнова			РП	2	2
	Ст. инж.	Куликова		План на отм. -1,100 и 0,000 План кровли. Аксонометрические схемы.	ЦНИИЭП инженерного оборудования г. Москва		
	ГИП	Соколова					
	Гл. спец.	Браславский					
	Нач. отд.	Заплетохин					

Согласовано: Отдел АСП Глебов

Инв. № подл. | Подпись и дата | Взам. инв. №

19889-03

Копировал: Алешкова

Формат А2

Альбом III

Типовой проект 901-3-197.84

Характеристика отопительно-вентиляционных систем

Обозначение системы	Кол. систем	Наименование обслуживаемого помещения (технологического оборудования)	Тип установки	Вентилятор: Тип, исполнение по взрывозащите	N	Схема исполнения	Расположение	L, м³/ч	P, Па (кгс/м²)	n, об/мин	Электродвигатель: Тип, исполнение по взрывозащите	N, кВт	n, об/мин	Воздухонагреватель: Тип	N	Кол	Т-ра нагрева °С от	до	Расход тепла Вт (ккал/ч)	ΔP, Па (кгс/м²)	Дефлектор: Тип	Кол.
В-1	1	Галерея трубопроводов		КЦ3-90	5	—	—	6152	98/10	920	4А80А6У2	0.75	920	—	—	—	—	-	—	—	—	—
В-2	1	Отделение микрофильтров		КЦ3-90	5	—	—	5488	177/18	920	4А80А6У2	0.75	920	—	—	—	—	-	—	—	—	—
В-3	1	Галерея трубопроводов		КЦ3-90	5	—	—	6152	98/10	920	4А80А6У2	0.75	920	—	—	—	—	—	—	—	—	—

Ведомость рабочих чертежей основного комплекта

Лист	Наименование	Примечание
ОВ-1	Общие данные	
ОВ-2	План на отм. 0.000; -1.100	
ОВ-3	Планы на отм. 3.600; 7.200. Переходная галерея	
ОВ-4	Схемы систем вентиляции В-1, В-2, В-3, ВЕ1, ВЕ2; ВЕ3, ВЕ4; П-1.815 Схема системы отопления.	

Ведомость ссылочных и прилагаемых документов

Обозначение	Наименование	Примечание
	Ссылочные документы	
1.494-10	Решетки щелевые регулирующие типа Р	
1.494-32	Зонты и дефлекторы вентиляционных систем.	
5.904-10	Узлы прохода вент. систем через покрытия промышленных зданий	
5.903-2 В.0;1	Воздухосборник	
4.904-69	Детали крепления санитарно-технических приборов и трубопроводов	
5.904-1 В.0.1.	Крепление воздуховодов к строительным конструкциям	
1.494-8	Решетки воздухоприточные	
	Прилагаемые документы	
ОВН 1	Воздухровод из асбестоцементных листов. Узлы соединений	
ОВ.СО	Спецификация оборудования к основному комплекту чертежей марки ОВ	
ОВ.ВМ	Ведомость потребности материалов.	

Основные показатели по чертежам отопления и вентиляции

Наименование здания (сооружения), помещения	Объем м³	Периоды года при t.н, °С	Расход тепла, Вт (ккал/ч): На отопление	На вентиляцию	На горячее водоснабжение	Общий	Расход хлада, Вт (ккал/ч)	Установленная мощность эл. двигат. кВт.
Блок основных сооружений	18393	-30°С	225180 (193620)	—	—	225180 (193620)	—	2.25

Общие указания

Проект отопления и вентиляции блока основных сооружений разработан на основании технического задания, архитектурно-строительных чертежей в соответствии со СНиП II-33-75.

При разработке проекта приняты расчетные температуры наружного воздуха:

для отопления: $t_o = -30°С$

для вентиляции $t_в = -19°С$

Внутренние температуры в помещениях приняты по заданию технологов: комната дежурного персонала - (+18°С), кладовая, санузлы - (+16°С); галерея трубопроводов, отделение микрофильтров - (+5°С)

Коэффициенты теплопередачи ограждающих конструкций приняты в соответствии со СНиП II-3-79.

Монтаж отопительно-вентиляционного оборудования вести в соответствии со СНиП III-28-75.

Источником теплоснабжения является отдельно стоящая котельная. Теплоноситель - вода с параметрами 150°-70°С. Ввод в здание осуществляется из блока реагентного хозяйства через переходную галерею в коридор.

В здании запроектирована однотрубная система отопления с верхней разводкой, тупиковая.

Прокладываемые в подпольных каналах трубопроводы изолируются изделиями из стеклошлакового волокна δ=40мм с последующим покрытием по изоляции рулонным стеклопластиком. Все трубопроводы и нагревательные приборы окрашиваются масляной краской за 2 раза.

В здании запроектирована приточно-вытяжная система вентиляции с механическим и естественным побуждением.

Все металлические и асбестоцементные воздуховоды окрашиваются масляной краской

План-схема

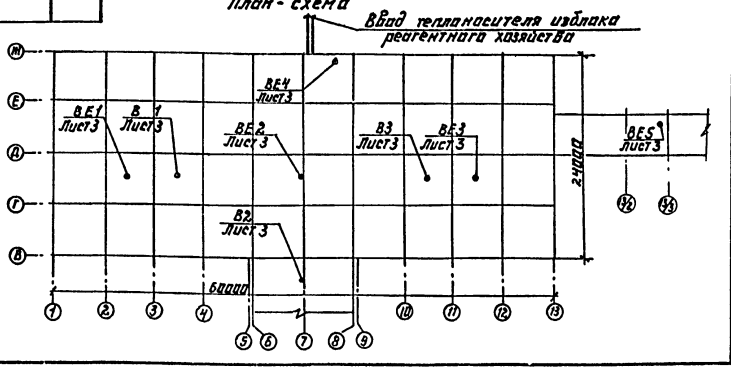

Типовой проект разработан в соответствии с действующими нормами и правилами и предусматривает мероприятия, обеспечивающие взрывную, взрывопожарную и пожарную безопасность при эксплуатации здания.

Гл. инженер проекта Нарциссова У.

Инв. № подл. | Подпись и дата | Взам. инв. №

Привязан			
Инв. №			
ТП 901-3-197.84			ОВ
Н. контр.	Полтинникова		
Ст. инж.	Андреева		
Рук. гр.	Полтинникова		
Гл. ин. пр	Нарциссова		
Нач. отд	Платонов		
Блок основных сооружений для станции очистки воды производительностью 50 тыс. м³/сут		Стадия: Р.	Лист: 1	Листов: 4
Общие данные		ЦНИИЭП инженерного оборудования г. Москва.		

19889-03

Типовой проект 901-3-197.84 Альбом III

План на отм. 0.000; -1.100.

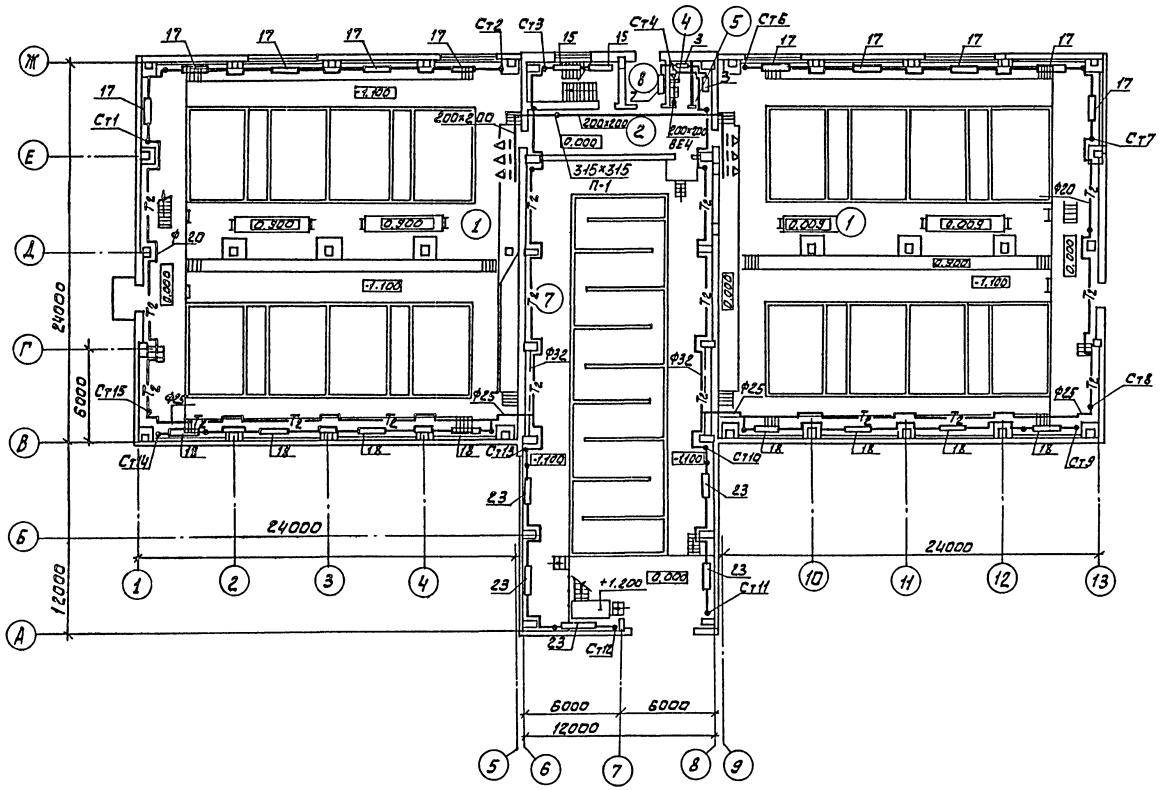

Экспликация помещений

№	Наименование	Площадь м²	Категория производств по взрыво- и пож. опасн.
1	Галерея трубопроводов		Д
2	Коридор		—
3	Лестничная клетка		—
4	Уборная		—
5	Кладовая		Д
6	Зал фильтров		Д
7	Отделение микрофильтров		Д
8	Тамбур		—
9	Комната дежурного персонала		—

ТП 901-3-197.84					08
ПРИВЯЗАН:	Н. КОНТР	ПОЛТИННИКОВА	БЛОК ОСНОВНЫХ СООРУЖЕНИЙ ДЛЯ СТАНЦИИ ОЧИСТКИ ВОДЫ ПРОИЗВОДИТЕЛЬНОСТЬЮ 50 тыс. м³/сутки	СТАДИЯ	ЛИСТ	ЛИСТОВ
	СТ. ИНЖ.	АНДРЕЕВА		Р	2	
	РУК. ГР.	ПОЛТИННИКОВА	ПЛАН НА ОТМ. 0.000; -1.100.	ЦНИИЭП ИНЖЕНЕРНОГО ОБОРУДОВАНИЯ г. МОСКВА		
ИНВ №	ГЛ. ИНЖ. ПР.	НАРЦИССОВА				
	НАЧ ОТД	ПЛАТОНОВ				

19889-03

Типовой проект 901-3-197.84 Альбом III

План на отм. 3.600

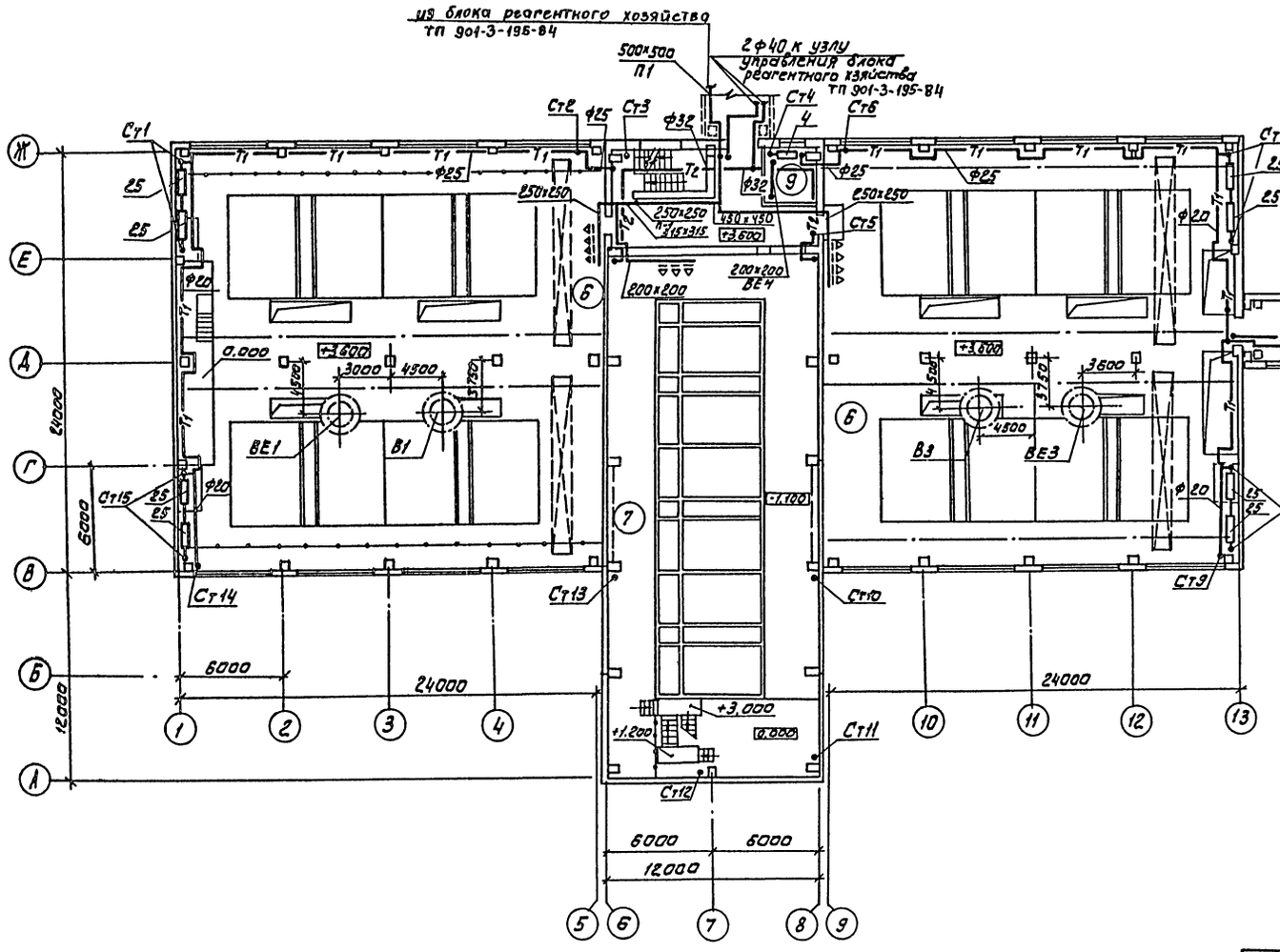

План на отм. 7.200

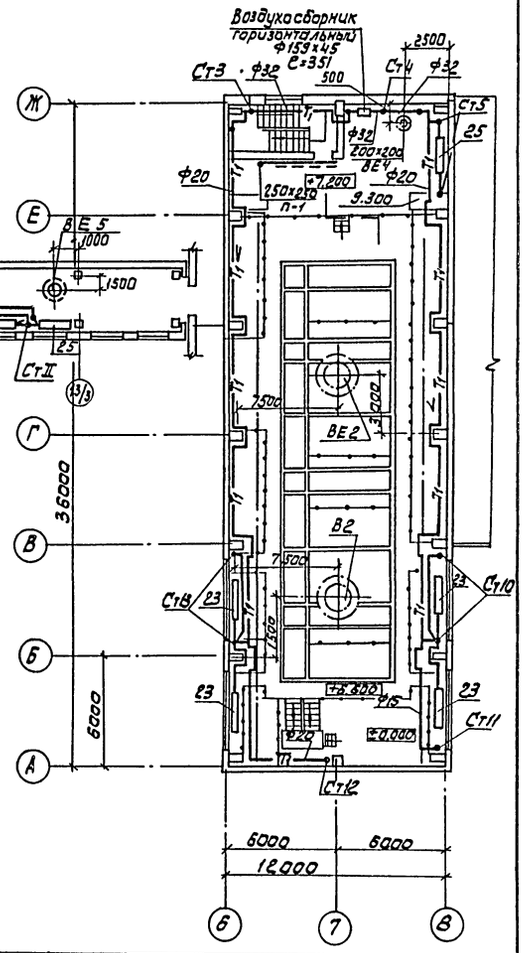

ПРИВЯЗАН:	Н. КОНТР.	ПОЛТИННИКОВА	ТП 901-3-197.84		ОВ
	СТ. ИНЖ.	АНДРЕЕВА	БЛОК ОСНОВНЫХ СООРУЖЕНИЙ ДЛЯ СТАНЦИИ ОЧИСТКИ ВОДЫ ПРОИЗВОДИТЕЛЬНОСТЬЮ 50 ТЫС. М³/СУТКИ	СТАДИЯ	ЛИСТ	ЛИСТОВ
	РУК. ГР.	ПОЛТИННИКОВА		Р	3	
	ГЛ. ИНЖ. ПР.	НАРЦИССОВА	ПЛАНЫ НА ОТМ. 3.600; 7.200 ПЕРЕХОДНАЯ ГАЛЕРЕЯ.	ЦНИИЭП ИНЖЕНЕРНОГО ОБОРУДОВАНИЯ г. МОСКВА		
ИНВ. №	НАЧ. ОТД.	ПЛАТОНОВ				

19889-03

СОГЛАСОВАНО:

ЗАД	ЧУСЕВА	ВТ	СОКОЛОВА
АСП	ГЛЕБОВ		
АСП	КУЗНЕЦОВ		

ИНВ. № ПОДЛ. | ПОДПИСЬ И ДАТА | ВЗАМ. ИНВ. №

Типовой проект 901-3-197.84 Альбом III

Схема отопления

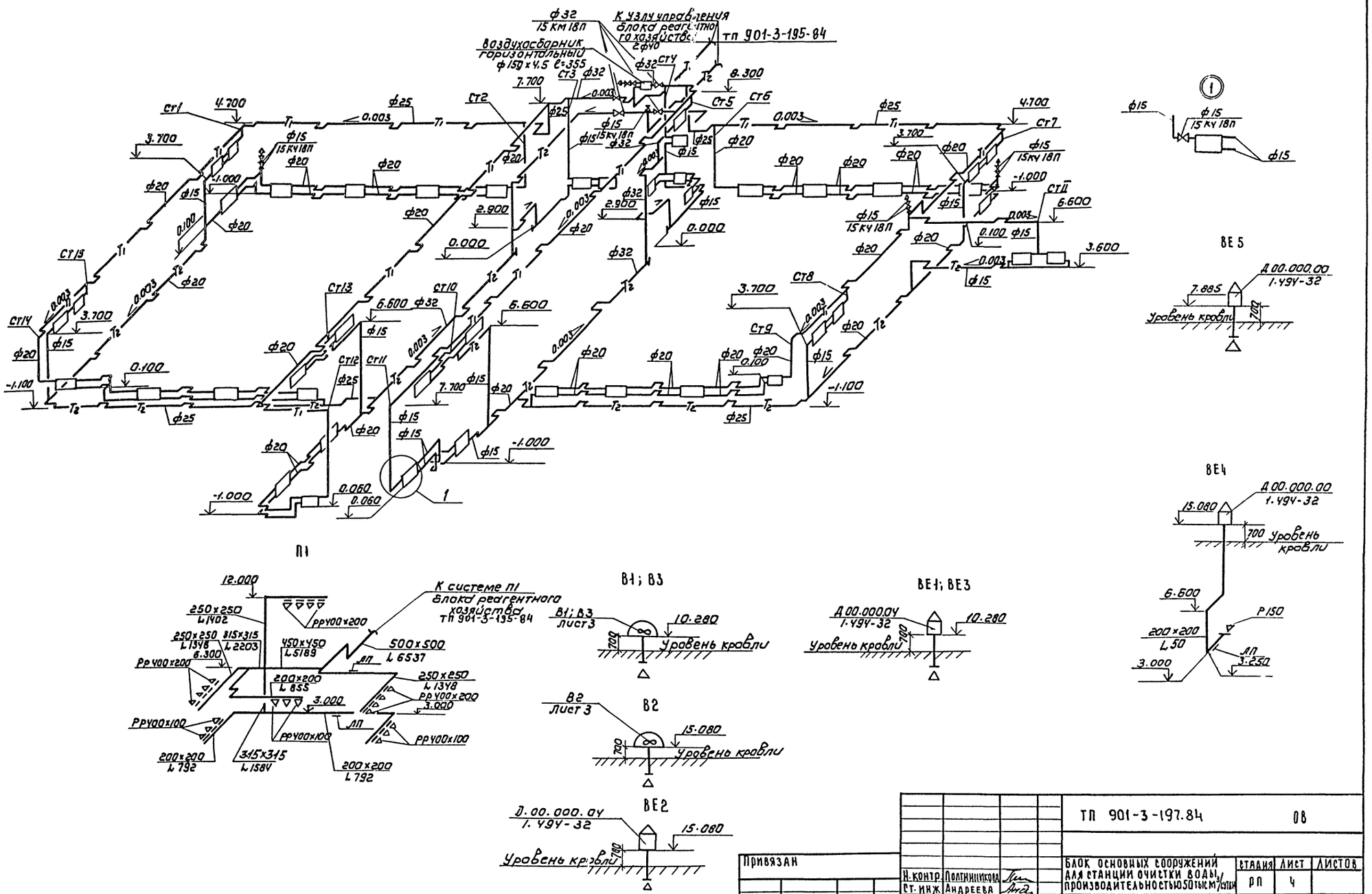

Привязан				ТП 901-3-197.84	08
Инв №					

Н. контр.	Полтинникова		Блок основных сооружений для станции очистки воды производительностью 50 тыс м³/сутки	Стадия	Лист	Листов
Ст. инж.	Андреева			РП	4	
Рук. гр.	Полтинникова		Схемы систем вентиляции В1; В2; В3; ВЕ1; ВЕ2; ВЕ3; ВЕ4; П1. Схема системы отопления.	ЦНИИЭП инженерного оборудования г. Москва		
Гл. инж. пр.	Нарциссова					
Нач. отд.	Платонов					

Копировал: Коршунова

Формат А2

Инв № подл. | Подпись и дата | Взам. инв №

Типовой проект

Блок основных сооружений для станции очистки воды поверхностных источников с содержанием взвешенных веществ до 50 мг/л производительностью 50 тыс. м³/сутки.

Альбом III

ЭСКИЗНЫЕ ЧЕРТЕЖИ ОБЩИХ ВИДОВ НЕТИПОВЫХ КОНСТРУКЦИЙ СИСТЕМ ОТОПЛЕНИЯ И ВЕНТИЛЯЦИИ

Привязан:

Инв.№:

Формат А4

Содержание

Обозначение	Наименование	Примечание
ТП ОВН I	Воздуховоды из асбестоцементных листов. Узлы соединений.	

Привязан:

Инв.№

ТП 901-3-197.84 ОВН

Н. контр.	Полтинникова		Стадия Р	Лист 1	Листов 1
Инженер	Куприна			
Рук. гр.	Полтинникова			
ГИП	Марцессова		ЦНИИЭП инженерного оборудования г. Москва	
Нач. отд.	Платонов			

Содержание

Формат А4

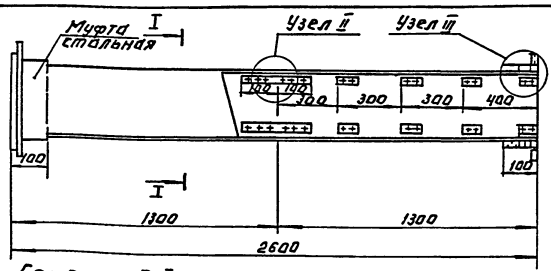

Сечение I-I

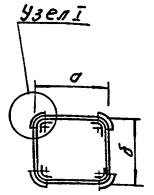

Внутреннее сечение воздуховодов

a	δ
200	200
250	250
315	315
450	450
500	500

1. В чертеже дана максимальная длина звена, которая при необходимости может быть уменьшена.
2. Муфта перед её установкой внутри и торец воздуховода снаружи оклеиваются тканью на водонепроницаемом клее дающем надежную склейку металла и ткани. Закрепление муфты на воздуховоде производится в соответствии с п. 5.65 СНиП III-28-75, путем уплотнения зазора между муфтой и воздуховодом пеньковым канатом, смоченным казеиновым клеем и асбестоцементным раствором, с добавлением в него казеинового клея, с последующим заполнением зазора асбестоцементным раствором более густой консистенции, замешанном на расширяющемся цементе с добавлением казеинового клея.
3. Муфты и фланец предварительно перед установкой на воздуховод окрашиваются масляной краской, весь воздуховод перед установкой грунтуется под масляную покраску.

Узел I

Узел II

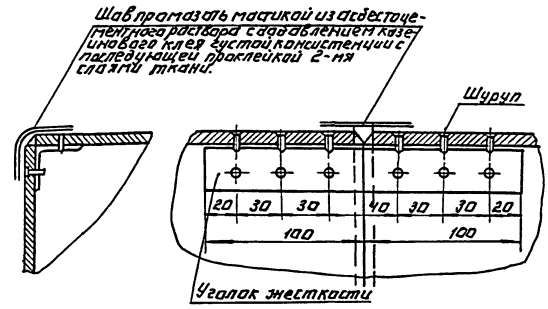

Узел III

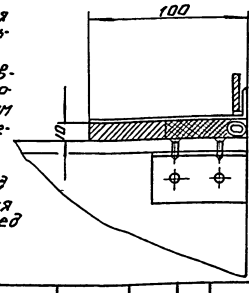

Привязан:

Инв.№

ТП 901-3-197.84 ОВН I

Н. контр.	Полтинникова		Стадия Р	Лист 1	Листов 1
Нач. отд.	Платонов			
ГИП	Марцессова		ЦНИИЭП инженерного оборудования г. Москва	
Рук. гр.	Полтинникова			
Инженер	Куприна			

Воздуховод из асбестоцементных листов. Узлы соединений.

Копировал: Логинова

Формат А3

Госстрой СССР
ЦЕНТРАЛЬНЫЙ ИНСТИТУТ ТИПОВОГО ПРОЕКТИРОВАНИЯ
Свердловский филиал
620062, г.Свердловск-62, ул.Чебышева,4
Заказ № 483 Инв.№ 19889-03 тираж 330
Сдано в печать 22/II 1985г цена 2-13

gost.e-ecolog.ru