ТИПОВОЙ ПРОЕКТ
901-3-197.84

БЛОК ОСНОВНЫХ СООРУЖЕНИЙ ДЛЯ СТАНЦИИ ОЧИСТКИ ВОДЫ ПОВЕРХНОСТНЫХ ИСТОЧНИКОВ

С СОДЕРЖАНИЕМ ВЗВЕШЕННЫХ ВЕЩЕСТВ ДО 50 МГ/Л
ПРОИЗВОДИТЕЛЬНОСТЬЮ 50 ТЫС.$м^3$/СУТКИ

АЛЬБОМ II

АРХИТЕКТУРНО-СТРОИТЕЛЬНАЯ ЧАСТЬ

Инв. № 19889-02

Привязан

Инв. №

gost.e-ecolog.ru

ТИПОВОЙ ПРОЕКТ
901-3-197-84

БЛОК ОСНОВНЫХ СООРУЖЕНИЙ

ДЛЯ СТАНЦИИ ОЧИСТКИ ВОДЫ ПОВЕРХНОСТНЫХ ИСТОЧНИКОВ С СОДЕРЖАНИЕМ ВЗВЕШЕННЫХ ВЕЩЕСТВ ДО 50 МГ/Л ПРОИЗВОДИТЕЛЬНОСТЬЮ 50 ТЫС. М³/СУТКИ

СОСТАВ ПРОЕКТА

Альбом I – Пояснительная записка.
Альбом II – Архитектурно-строительная часть.
Альбом III – Технологическая, сантехническая части, нестандартизированное оборудование.
Альбом IV – Электротехническая часть. Связь и сигнализация. Автоматизация.
Альбом V – Строительные изделия.
Альбом VI – Ведомость потребности в материалах.
Альбом VII – Спецификации оборудования
Альбом VIII – Сборник спецификаций оборудования
Альбом IX – Сметы.

Альбом II.

РАЗРАБОТАН

ЦНИИЭП инженерного оборудования городов, жилых и общественных зданий

Главный инженер института А. Кетаов

Главный инженер проекта Н. Соколова

Утвержден Госгражданстроем
приказ № 34 от 24 января 1984г.
Введен в действие
ЦНИИЭП инженерного оборудования
приказ № 60 от 21 мая 1984г.

Привязан

Инв. №

Содержание альбома

Лист	Наименование	Стр.
	Содержание альбома.	2
	Архитектурные решения	
АР-1	Общие данные.	3
АР-2	План на отм. 0.000 - 1.100. Фрагмент 1. Экспликация помещений.	
	Ведомость проемов ворот и дверей. Спецификация элементов заполнения проемов.	4
АР-3	Планы на отм. 3.600 и 7.200.	5
АР-4	Фасады 13-1; 1-13; А-Ж; Ж-А. Схема расположения элементов заполнения оконных проемов.	6
АР-5	Разрезы 1-1; 2-2; 3-3. Схема расположения элементов сборных конструкций лестничной клетки.	7
АР-6	План кровли. Планы полов на отм. 0.000; -1.100; 3.600; 7.200. Экспликация полов.	8
АР-7	Ведомость и спецификация перемычек. Ведомость отделки помещений.	9
АР-8	Переходная галерея. Планы; фасад; разрезы.	10
АР-9	Детали узлов 1:9.	11
	Конструкции железобетонные.	
КЖ-1	Общие данные (начало)	12
КЖ-2	Общие данные (окончание)	13
КЖ-3	Схема расположения фундаментов. Спецификация.	14
КЖ-4	Разрезы 1-1 ÷ 9-9.	15
КЖ-5	Фундаменты Фм1 ÷ Фм4.	16
КЖ-6	Фундаменты Фм5 ÷ Фм6.	17
КЖ-7	Фундаменты Фм7 ÷ Фм12.	18
КЖ-8	Фундамент Фм13.	19
КЖ-9	Фундаменты Фм14 ÷ Фм16.	20
КЖ-10	Фундаменты Фм17; Фм18.	21
КЖ-11	Схема расположения элементов подземного хозяйства.	22
	Спецификация.	
КЖ-12	Разрезы 1-1 ÷ 8-8.	23
КЖ-13	Схема расположения колонн и балок. Спецификация.	24
КЖ-14	Разрезы 1-1 ÷ 4-4. Узлы 1; 2.	25
КЖ-15	Схемы расположения плит покрытия. Спецификация.	26
КЖ-16	Схема расположения балок на отм. 3.360.	27
КЖ-17	Схема расположения плит перекрытия на отм. 3.600.	28
	Спецификация.	
КЖ-18	Участки монолитные Ум 1÷4; Ум10; Ум11.	29
КЖ-19	Схема расположения плит перекрытия на отм. 6.600 и 7.200.	30
	Монолитные участки Ум5 - Ум9.	
КЖ-20	Балки 6м1 ÷ 6м6. Опалубочный чертеж и армирование.	31
КЖ-21	Схема расположения стеновых панелей по осям «8-1», «1-13».	32
	Спецификация.	
КЖ-22	Схемы расположения стеновых панелей по осям «1; 6; 8; 13».	33
	Фрагменты 1:3.	
КЖ-23	Фрагменты 4 ÷ 12	34
КЖ-24	Фрагменты 13 ÷ 21	35
КЖ-25	Схема расположения элементов фильтра. Разрезы 1-1; 3-3. Спецификация.	36
КЖ-26	Разрезы 4-4; 5-5. Узлы 1:5.	37
КЖ-27	Опалубочный чертеж днища фильтра №1. Разрезы. Узлы.	38
КЖ-28	Схема расположения каркасов днища фильтра №1. Узлы 1:4	39
	Разрезы 1-1 ÷ 3-3	
КЖ-29	Схемы расположения сеток днища фильтра №1.	40
КЖ-30	Фильтры. Монолитные участки УмФ1 - УмФ5. Опалубочный чертеж.	41
КЖ-31	Фильтры. Монолитные участки УмФ1 - УмФ4. Армирование.	42
КЖ-32	Фильтры. Узлы 6 и 7. Монолитный участок УмФ5. Армирование	43
КЖ-33	Монолитные участки Ум6; Ум7.	44
КЖ-34	Емкость для микрофильтров. Опалубочный чертеж. Планы отм. 0.900.	45
КЖ-35	Емкость для микрофильтров. Опалубочный чертеж. План	46
	на отм. 6.800. Узлы 6, 7.	
КЖ-36	Емкость для микрофильтров. Опалубочный чертеж. Разрезы 3-3; 4-4.	47
КЖ-37	Емкость для микрофильтров. Опалубочный чертеж. Разрез 5-5. Узлы 3; 4; 5	48
КЖ-38	Емкость для микрофильтров. Армирование.	49
КЖ-39	Емкость для микрофильтров. Армирование. План на отм. 4.500. Разрезы. Узлы.	50
КЖ-40	Емкость для микрофильтров. Армирование. Разрезы 2-2; 3-3. Узлы 3; 5	51
КЖ-41	Спецификация элементов монолитной конструкции.	52
КЖ-42	Переходная галерея. Схемы расположения колонн, ригелей,	53
	плит покрытия и перекрытия, фундаментов.	
КЖ-43	Переходная галерея. Схема расположения стеновых панелей.	54
	Конструкции металлические	
КМ-1	Общие данные. Техническая спецификация металла (начало)	55
КМ-2	Общие данные. Техническая спецификация металла (окончание)	56
КМ-3	Общие данные. Техническая спецификация металла на	57
	типовые конструкции.	
КМ-4	Общие данные. Выборка металла по видам профилей.	57
КМ-5	Зал фильтров. Схема расположения площадок и опор Б	58
	осях «1-5», 13-9». Спецификация.	
КМ-6	Зал фильтров. Схема расположения площадок и опор В осях	59
	«1-5». Разрезы 1-1 ÷ 6-6. Узлы 1 ÷ 4.	
КМ-7	Зал фильтров. Схема расположения площадок и опор В осях	60
	«1-5». Разрезы 7-7 ÷ 10-10. Узлы 5 ÷ 7.	
КМ-8	Схема расположения ограждений на отм. 3.600. Спецификация.	61
КМ-9	Схема расположения металлических площадок на отм. 1.100. Спецификация.	62
КМ-10	Схема расположения металлических площадок на отм. 7.200.	63
	Разрезы 1-1 ÷ 7-7. Узлы 1 ÷ 7	
КМ-11	Схема расположения металлических площадок на отм. 7.200.	64
	Разрезы 8-8 ÷ 11-11. Узлы 8 и 9.	
КМ-12	Схема расположения подвесных путей.	65
КМ-13	Схема расположения пожарных лестниц по осям «1-13».	66
	Разрезы. Спецификации.	
КМ-14	Схема расположения пожарных лестниц по осям «6-8».	67
	Разрезы. Спецификация.	

Типовой проект 901-3-197.84 Альбом III

Инв. № подл. | Подпись и дата | Взам. инв. №

Типовой проект 901-3-197.84 Альбом II

Ведомость основных комплектов рабочих чертежей.

Обозначение		Наименование комплекта	Примечание
901-3-197.84	АР	Архитектурные решения	
901-3-197.84	КЖ	Конструкции железобетонные	
901-3-197.84	КМ	Конструкции металлические	
901-3-197.84	ТХ	Технологические решения	
901-3-197.84	ВК	Внутренний водопровод и канализация	
901-3-197.84	ОВ	Отопление и вентиляция	
901-3-197.84	ЭМ	Силовое электрооборудование	
901-3-197.84	ЭО	Электрическое освещение	
901-3-197.84	АТХ	Автоматизация технологического процесса	
901-3-197.84	СС	Связь и сигнализация	

Ведомость рабочих чертежей основного комплекта

Лист	Наименование	Примечание
1	Общие данные	
2	План на отм. 0.000; -1.100. Фрагмент 1. Экспликация помещений. Ведомость проемов ворот и дверей. Спецификация элементов заполнения проемов.	
3	Планы на отм. 3.600 и 7.200	
4	Фасады 13-1; 1-13; А-Ж; Ж-А. Схема расположения элементов заполнения оконных проемов.	
5	Разрезы 1-1; 2-2; 3-3. Схема расположения элементов сборных конструкций лестничной клетки.	
6	План кровли. Планы полов на отм. 0.000; -1.100; 3.600; 7.200. Экспликация полов.	
7	Ведомость и спецификация перемычек. Ведомость отделки помещений	
8	Переходная галерея. Планы; фасад. разрезы	
9	Детали узлов 1÷9	

Ведомость ссылочных документов

Обозначение	Наименование	Примечание
ГОСТ 12506-81	Окна деревянные для производственных зданий	
ГОСТ 14624-69	Двери деревянные для зданий промышленных предприятий	
1.236-6. Вып.1, часть 1.	Окна и балконные двери общественных зданий	
1.138-10, Вып.1	Перемычки железобетонные для зданий с кирпичными стенами	
2.430-3, Вып.1	Типовые архитектурно-строительные детали промышленных зданий с кирпичными стенами	
2.460-18, Вып.1	Узлы покрытий одноэтажных производственных зданий с рулонными кровлями и железобетонными плитами	
Шифр 41-74 Вып.1,2	Ворота распашные В.3.6х3.0; В.3.6х3.6; В.3.6х4.2; В.4.9х5.4 с ручными приборами открывания	
1.431-6	Кирпичные перегородки для одноэтажных и многоэтажных производственных зданий	
1.136-10	Двери деревянные внутренние для жилых и общественных зданий.	
2.436-14 Вып.1	Узлы окон с деревянными переплетами по ГОСТ 12506-81	

Ведомость спецификаций

NN листов	Наименование	Примечание
2	Спецификация элементов заполнения проемов	
7	Спецификация перемычек	
5	Спецификация элементов к схеме расположения сборных конструкций лестничной клетки.	

Общие указания

1. Здание II степени огнестойкости
2. Относительная отм. 0.000 соответствует абсолютной отм. ____
3. Ограждающие конструкции-керамзитобетонные панели γ=900 кг/м³.
4. Кирпичные вставки наружных стен, внутренние стены и перегородки выполняются из керамического кирпича рядового полнотелого обыкновенного марки 100 (ГОСТ 530-80) Мр 3 ≥ 15 на цементно-песчаном растворе марки 25.
5. Горизонтальная гидроизоляция стен от капиллярной влаги осуществляется слоем цементно-песчаного раствора состава 1:2 толщиной 20мм на отм. -0.030.
6. Наружные поверхности кирпичных вставок выполняются с расшивкой швов.
7. Оконные и дверные откосы в кирпичных стенах оштукатуриваются цементно-песчаным раствором марки 50
8. Вокруг здания устраивается отмостка с асфальтобетонным покрытием шириной 1.0 м.
9. Наружные поверхности панельных и кирпичных стен окрашиваются цементно-перхлорвиниловыми красками.
10. Столярные изделия окрашиваются масляной краской за 2 раза.

Основные строительные показатели

Наименование	Ед. изм.	Количество
Площадь застройки	м²	1642.0
Строительный объем:	м³	18393.0
в том числе:		
подземной части	м³	1446.0
переходной галереи	м³	290.0
Общая площадь	м²	2386.0

Типовой проект разработан в соответствии с действующими нормами и правилами и предусматривает в части архитектурно-строительных решений мероприятия, обеспечивающие взрывную, взрыво-пожарную и пожарную безопасность при эксплуатации здания.

Главный архитектор проекта /Глебов/.

Согласовано:

Инв. № подл. | Подпись и дата | Взам. инв. №

Привязан

Инв. №:

ТП 901-3-197.84 АР

Провер.	Глебов	
Рт-тех.	Бемал	
ГИП	Глебов	
ГИП	Кузнецов	
Гл. спец.	Шамиро	
Н. контр.	Глебов	
Нач. с.а.	Красавин	
Гл. инж. пр.	Кетаов	

Блок основных сооружений для станции очистки воды производительностью 50 тыс. м³/сут

Стадия	Лист	Листов
РП	1	9

Общие данные

ЦНИИЭП инженерного оборудования г. Москва

19889-02

Копировал: Алешкова

Формат: А2

Типовой проект 901-3-197.84 Альбом II

План на отм. 0.000; -1.100

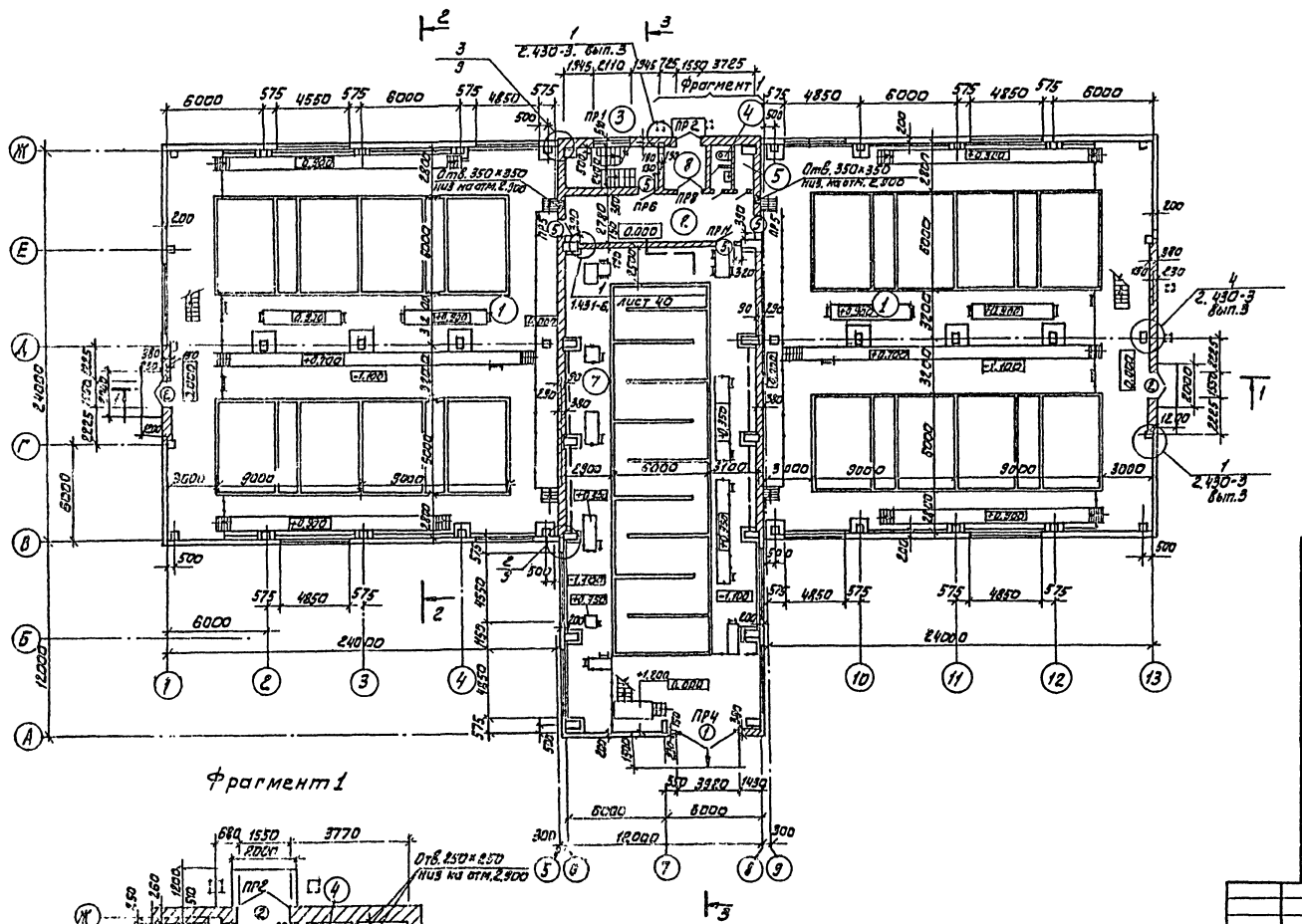

Экспликация помещений

№	Наименование	Площадь м²	Категория производств по взрыво пом. опасн.
1	Галерея трубопроводов	1152	А
2	Коридор (Вестибюль)	80	–
3	Лестничная клетка	42	–
4	Уборная	3,6	–
5	Кладовая хоз. инвентаря	3,8	А
6	Зал. фильтров	1152	А
7	Отделение микрофильтров	360	А
8	Тамбур	5,5	–
9	Комната дежурного персонала	9	–

Ведомость проемов ворот и дверей

Марка поз.	Размер проема в кладке
1	3920 × 4770
2	1550 × 2400
3	1520 × 2080
4	1020 × 2080
5	1020 × 2080
6	710 × 2070

Спецификация элементов заполнения проемов

Марка поз.	Обозначение	Наименование	Кол-во	Масса ед. кг	Примечание
1	41-74 Вып. 2	Ворота 8,3,6×4,2	1		
2	ГОСТ 14624-69	Дверной блок Д1,5Т6	4		
3	ГОСТ 14624-69	Дверной блок Д1,5Б-П	2		
4	ГОСТ 14624-69	Дверной блок Д1,3Т1	1		
5	ГОСТ 14624-69	Дверной блок Д1,3Т-П	3		
6	1.135-10	Дверной блок Д721-7	3		
ОК1	ГОСТ 12506-81	Окно ПНД 12-24.1	25		
ОК-2	ГОСТ 12506-81	Окно ПНД 12-24.1	16		
ОК-3	ГОСТ 12506-81	Окно ПНД 18-24.1	36		
ОК-4	1.236-6 Вып.1 часть	Окно ОС 18-15 Г	1		
ОК-5	1.236-6 Вып.1 часть	Окно ОС 12-21 В	3		
ОК-6	1.236-6 Вып.1 часть	Окно ОС 21-18 Г	6		переходная секция

Согласовано: ГИП Соколов; ГИП Навицкая; ГИП Шаповалов

Инв. № подл. | Подпись и дата | Взам. инв. №

Привязан

Инв. №

Провер.	Глебов	
Ст. тех.	Бенло	
ГАП	Глебов	
ГИП	Кузнецов	
Гл. спец.	Шапиро	
Н. контр.	Глебов	
Нач. ОТА	Красавин	
Гл. инж.	Кетаов	

тп 901-3-197.84 АР

Блок основных сооружений для станции очистки воды производительностью 50 тыс м³/сут.

Стадия	Лист	Листов
РП	2	

План на отм. 0.000; -1.100 Фрагмент 1. Экспликация помещений. Ведомость проемов ворот и дверей. Спецификация элементов заполнения проемов

ЦНИИЭП инженерного оборудования г. Москва

19889-02

Копировал: Алешикова

Формат: А2

Типовой проект 901-3-197.84 Альбом II

План на отм. 3.600

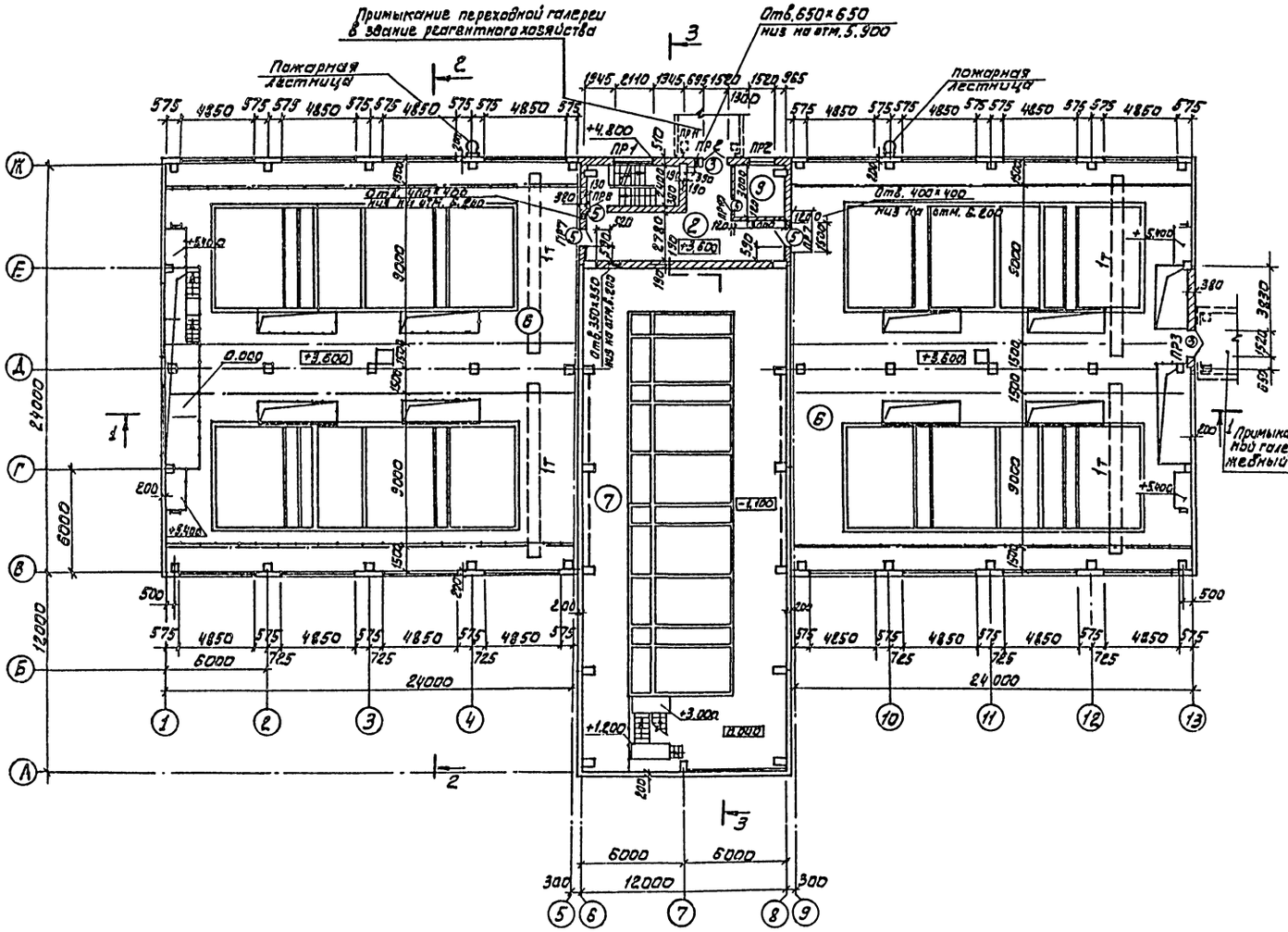

План на отм. 7.200

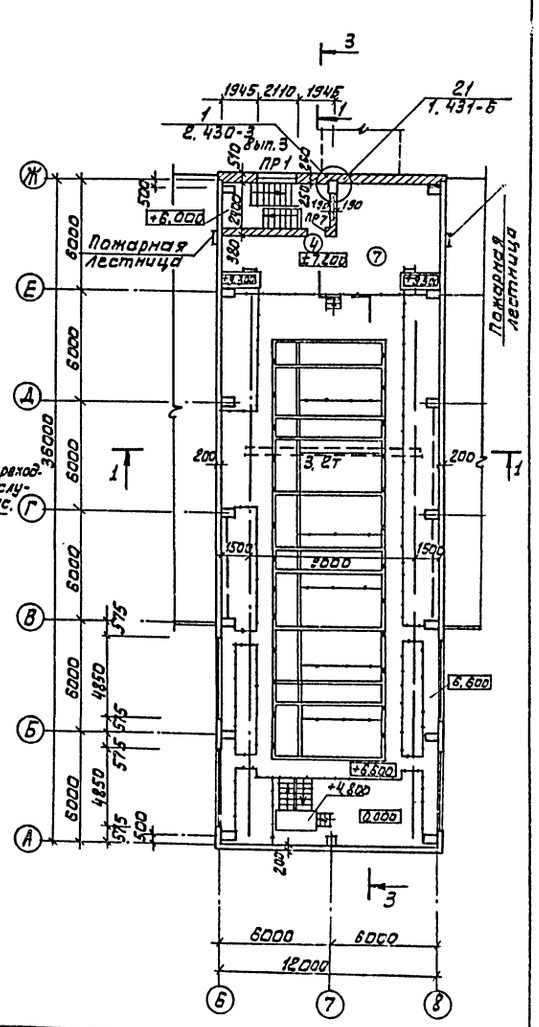

Провер.	Глебов		
Ст. техн.	Бенаф		
Гап	Глебов		
Гип	Кузнецов		
Гл. спец.	Шапиро		
Н. контр.	Глебов		
Нач. отд.	Красавин		
Гл. инж. кн.	Кетаов		

Т.п 901-3-197.84 АР

Блок основных сооружений для станции очистки воды производительностью 50 тыс м³/сутки

Стадия	Лист	Листов
РП	3	

Планы на отм. 3.600 и 7.200

ЦНИИЭП инженерного оборудования г. Москва

19889-02

Привязан

Инв №

Согласовано:
Отдел ВГ Соколова
Отдел ВС Нарциссова
Отдел ЭАА Шерстяков

Инв № подл. | Подпись и дата | Взам. инв. №

Копировал: Алешикова

Формат: А2

Фасад 13-1

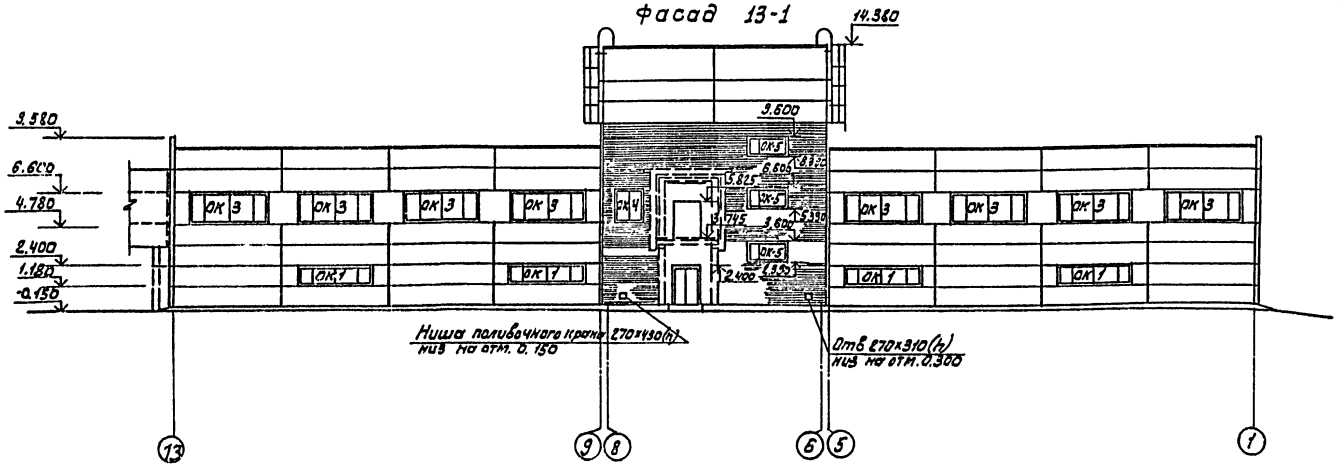

Фасад 1-13

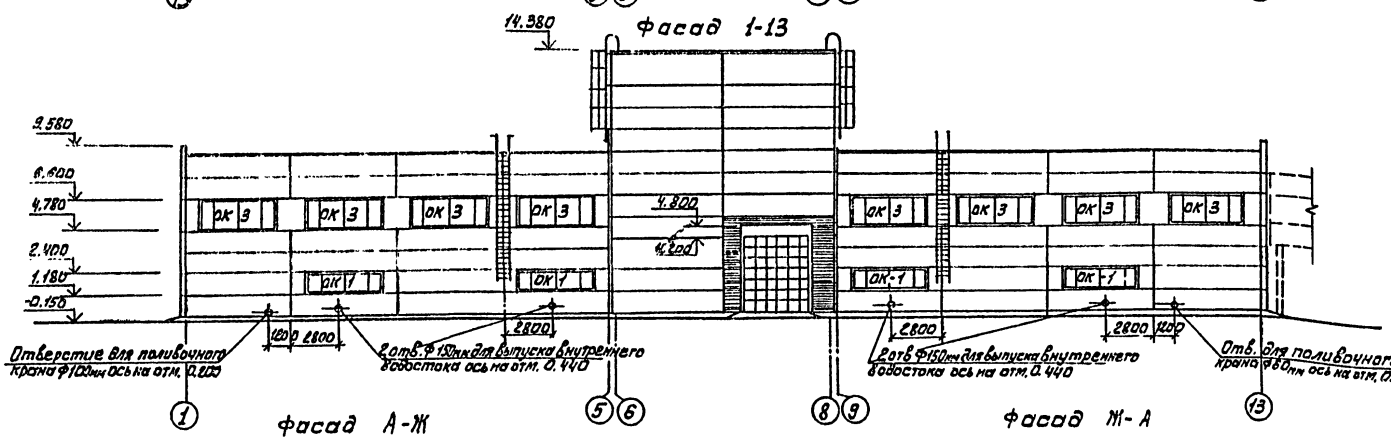

Фасад А-Ж

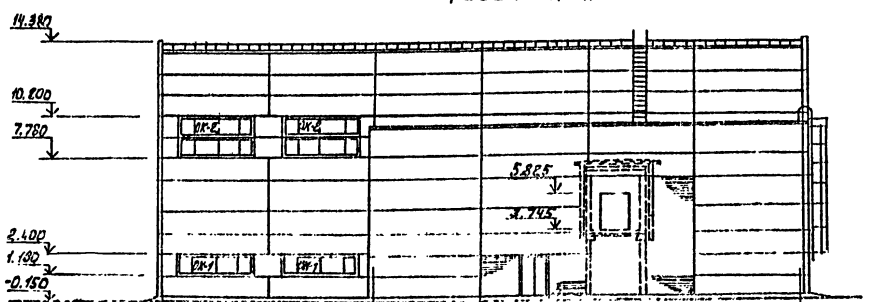

Фасад Ж-А

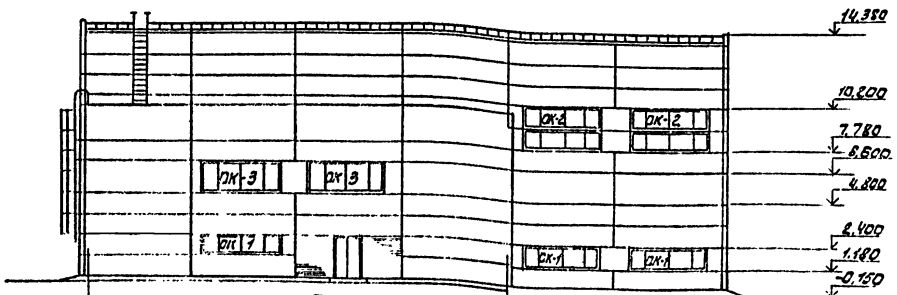

Отверстия в панелях для выпусков внутреннего водостока и поливочных кранов выполняются методом рассверловки по контуру.

Схема расположения элементов заполнения оконных проемов

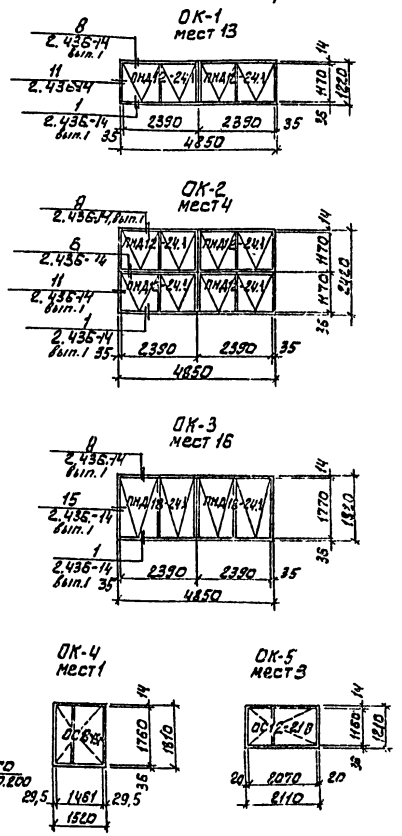

ПРИВЯЗАН	ПРОВЕР	ГЛЕБОВ	
	ОТ. ТЕХ.	БЕНДО	
	ГАП	ГЛЕБОВ	
	ГИП	КУЗНЕЦОВ	
	ГЛ. СПЕЦ.	ШАПИРО	
	Н. КОНТР.	ГЛЕБОВ	
ИНВ №	НАЧ. ОТД.	КРАСАВИН	

ТП 901-3-197.84 АР

БЛОК ОСНОВНЫХ СООРУЖЕНИЙ ДЛЯ СТАНЦИИ ОЧИСТКИ ВОДЫ ПРОИЗВОДИТЕЛЬНОСТЬЮ 50 ТЫС М³/СУТКИ

ФАСАДЫ 13-1; 1-13; А-Ж; Ж-А
СХЕМА РАСПОЛОЖЕНИЯ ЭЛЕМЕНТОВ ЗАПОЛНЕНИЯ ОКОННЫХ ПРОЕМОВ.

СТАДИЯ	ЛИСТ	ЛИСТОВ
РП	4	

ЦНИИЭП ИНЖЕНЕРНОГО ОБОРУДОВАНИЯ г. МОСКВА

19889-02

Копировал: Алешикова

Формат: А2

Типовой проект 901-3-197.84 Альбом II

СОГЛАСОВАНО: ОТД. ВГ СОКОЛОВА

ИНВ. НЕПОДПИСАНИЕ И ДАТА ВЗАМ. ИНВ. №

Типовой проект 901-3-197.84 Альбом III

Разрез 1-1

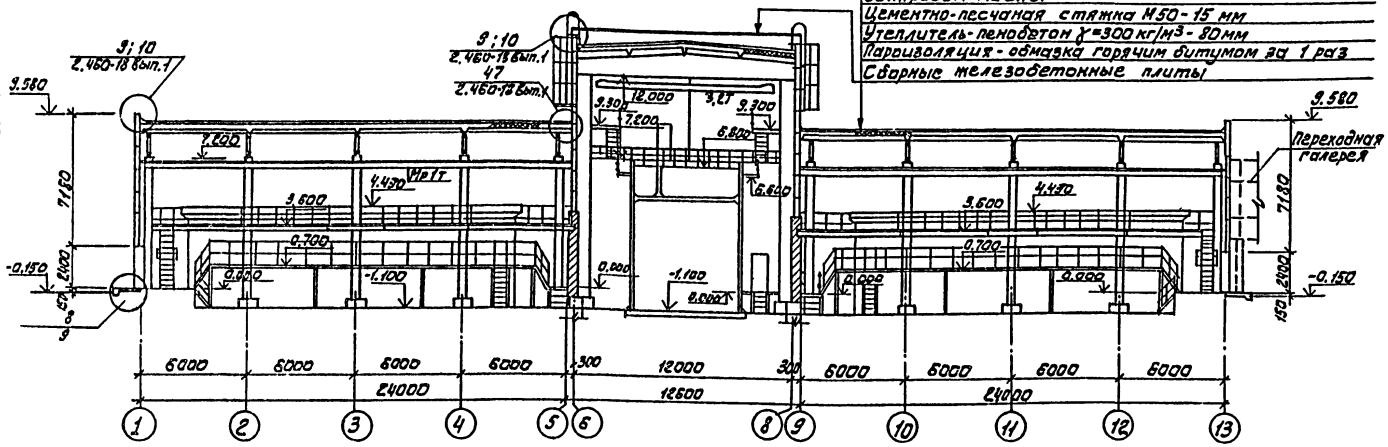

Разрез 2-2

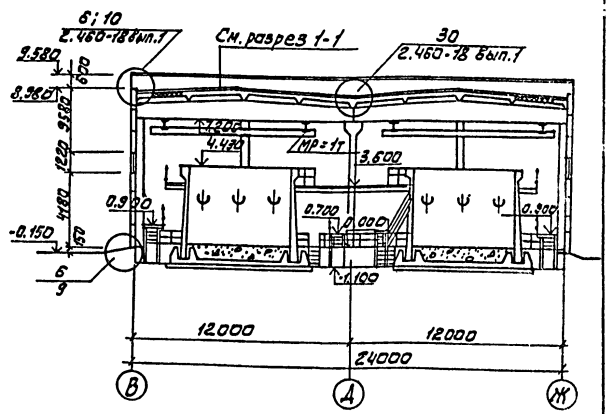

Разрез 3-3

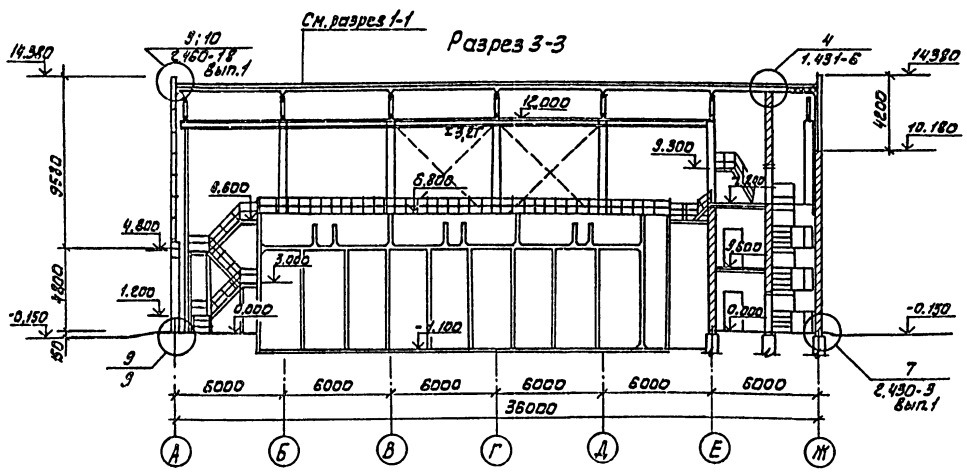

Схема расположения элементов сборных конструкций лестничной клетки.

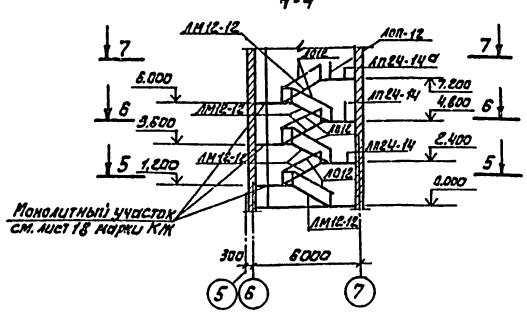

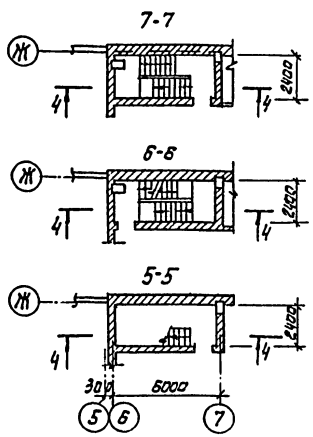

Спецификация элементов к схеме расположения элементов сборных конструкций лестничной клетки

Марка	Обозначения	Наименование	Кол.	Масса ед., кг	Примечание
ЛМ12-12	ИИ-65	Лестничный марш	6	1600	
ЛП24-14	ИИ-65	Лестничная площадка	2	780	
ЛП24-14а	ИИ-65	Лестничная площадка	1	780	
ЛО12	ИИ-65	Лестничное ограждение	6	33	
ЛОП12	ИИ-65	Лестничное ограждение	1	13,4	
М1	ИИ-65	Соединительные детали	48	0.10	

Марка кровельной мастики в скобках (см. разрез 1-1) дана для районов строительства, расположенных южнее географической широты 50° для европейской и 53° для азиатской частей СССР.

Привязан	Провер.	Глебов	
	Ст. тех.	Бенао	
	ГАП	Глебов	
	ГИП	Кузнецов	
	Гл. спец.	Шапиро	
	Н. контр.	Глебов	
	Нач. отд.	Красавин	
Инв.№	Гл. инж.	Кетаов	

т.п 901-3-197.84 АР

Блок основных сооружений для станции очистки воды производительностью 50 тыс м³/сутки

Разрезы 1-1; 2-2; 3-3 Схема расположения элементов в сборных конструкциях лестничной клетки

Стадия	Лист	Листов
РП	5	

ЦНИИЭП инженерного оборудования г. Москва

19889-02

Копировал: Алешикова

Формат А2

Типовой проект 901-3-197.84 Альбом II

План кровли

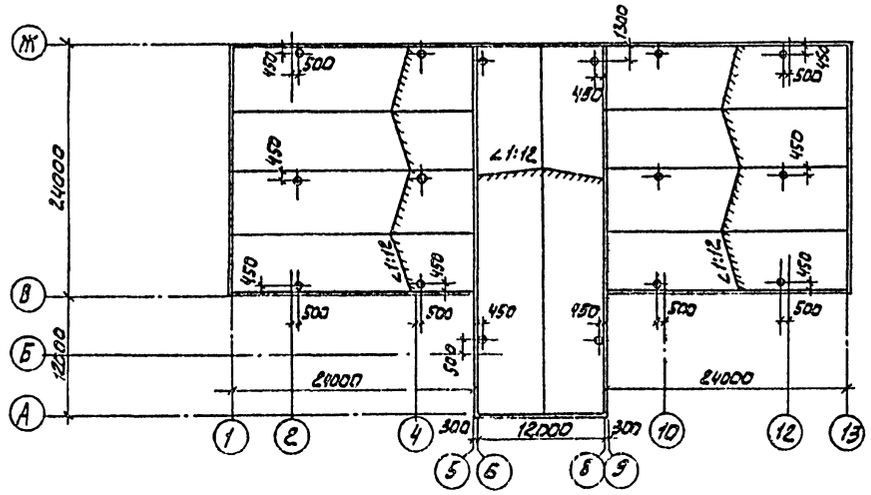

План полов на отм. 0.000; -1.100

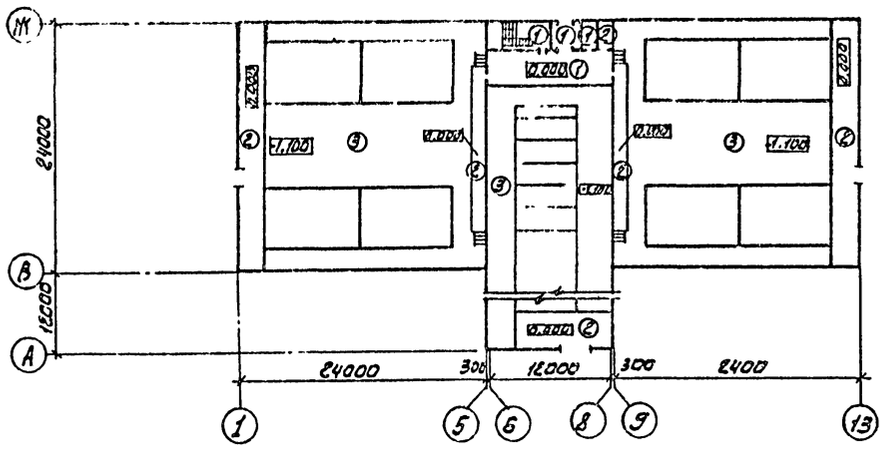
24000
12000
24000
300
300
2400
0.000
-1.100
-1.100
-1.100

Типовой проект 901-3-197.84 Альбом II

Ведомость отделки помещений площадь м²

Наименование или номер помещения	Потолок		Стены или перегородок		Низ стен или перегородок (панель)			Колонна		Примечание
	Площадь	Вид отделки	Площадь	Вид отделки	Площадь	Вид отделки	Высота мм.	Площадь	Вид отделки	
1	1152	Затирка швов Окраска поливинилацетатная ВА-27А	93 276	Штукатурка кирпичных стен Затирка швов панельных стен Окраска поливинилацетатная ВА-27А	—	—	—	17	Окраска поливинилацетатная	
6	1152	То же	290	Затирка швов панельных стен Окраска поливинилацетатная ВА-27А	173	Глазурованная плитка	1,8	62	Глазурованная плитка	
2;3;8;9.	113	То же	303	Штукатурка кирпичных стен. Окраска поливинилацетатная ВА-27А	—	—	—	35	Окраска поливинилацетатная	
4	3	То же	4	Штукатурка кирпичных стен Окраска поливинилацетатная ВА-27А	4	Глазурованная плитка	1,5			
5	4	Затирка швов окраска известковая	14	Затирка кирпичных стен Окраска известковая	—	—	—	4	Окраска известковая	
7	432	Затирка швов Окраска поливинилацетатная ВА-27	213 396	Штукатурка кирпичных стен Затирка швов панельных стен Окраска поливинилацетатная ВА-27А	—	—	—	153	Окраска поливинилацетатная ВА-27А	

Спецификация перемычек

Марка поз.	Обозначение	Наименование	Кол-во	Масса ед. кг.	Примечание
ПР1	1.138-10 Вып.1	1ПР3-24.12.14	12	100	
ПР2	1.138-10 Вып.1	1ПР28-20.25.22У	3	275	
	1.138-10 Вып.1	1ПР3-19.12.14	6	75	
ПР-3	1.138-10 Вып.1	1ПР3-19.12.14	3	75	
ПР-4	1.138.10 Вып.4	1ПР8-44.12.29	3	385	
ПР5	1.138-10 Вып.1	1ПР38-15.12.22У	2	100	
	1.138-10 Вып.1	1ПР1-12.12.14	4	50	
ПР6	1.138-10 Вып.1	1ПР38-15.12.22У	4	100	
ПР7	1.138-10 Вып.1	1ПР1-12.12.14	9	50	
ПР8	1.138-10 Вып.1	1ПР3-19.12.14	2	75	
ПР9	1.138-10 Вып.1	1ПР1-10.12.6	3	25	
ПР10	1.138-10 Вып.1	1ПР1-12.12.6	1	25	
ПР11	1.138-10 Вып.1	1ПР38-12.12.22У	2	75	
	1.138-10 Вып.1	1ПР1-10.12.14	2	50	

Стенки фильтров облицовываются глазурованной плиткой от верха до уровня на 150 мм ниже кромки фильтров.

Ведомость перемычек

Марка позиц.	Схема сечения
ПР10	1ПР1-12.12.6; 120; 5.680
ПР-11	1ПР38-12.12.22У; 1ПР1-10.12.14; 250; 260; 8.550; Е; Ж

Ведомость перемычек

Марка поз.	Схема сечения
ПР1	1ПР3-24.12.14; 250; 260; 3.600; 6.600; 9.600; Е; Ж
ПР2	1ПР28-20.25.22У; 1ПР3-19.12.14; 250; 260; 2.400; 3.825; 6.600; Е; Ж
ПР3	1ПР3-19.12.14; 150; 230; 5.680; 12; 13
ПР4	1ПР8-44.12.29; 150; 230; 4.800; Б; А
ПР5	1ПР38-15.12.22У; 1ПР1-12.12.14; 90; 290; 2.080; 6; 5; 8; 9
ПР6	1ПР38-15.12.22У; 5.680; 2.080; 150; 250; 380; 2 Г6,5 Е=1500 оштукатурить по сетке
ПР7	1ПР1-12.12.14; 380; 5.680; 9.280
ПР8	1ПР3-19.12.14; 250; 2.100
ПР9	1ПР1-10.12.6; 120; 2.070

Согласовано:

Инв.№ подл. | Подпись и дата | Взам. инв.№

Привязан

Инв.№

Провер	Глебов	
Ст.тех.	Бенда	
ГАП	Глебов	
ГИП	Кузнецов	
Гл.спец	Шапиро	
Н.контр	Глебов	
Нач.отд	Красавин	

тп 901-3-197.84 АР

Блок основных сооружений для станции очистки воды производительностью 50 тыс м³/сутки

Стадия	Лист	Листов
Р.П.	7	

Ведомость и спецификация перемычек. Ведомость отделки помещений

ЦНИИЭП инженерного оборудования г. Москва

19889-02

Копировал: Алешикова

Формат: А2

Типовой проект 901-3-197.84 Альбом II

Фасад.

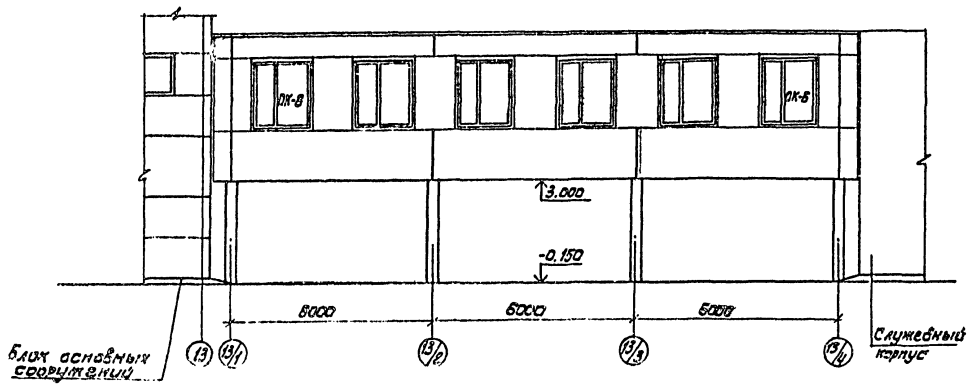

Разрез 1-1

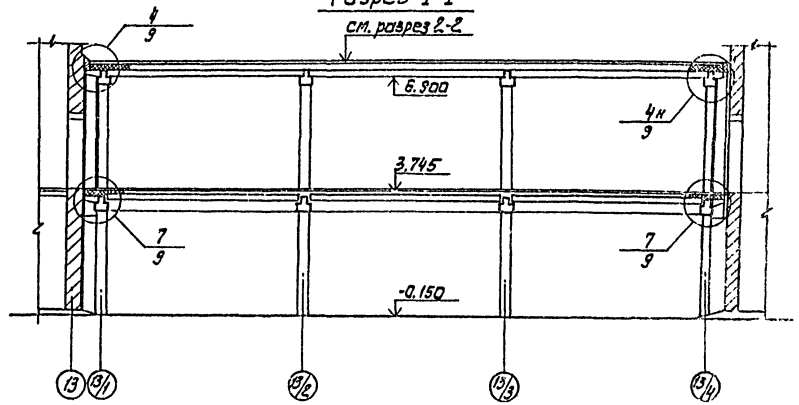

План на отм. 3.600

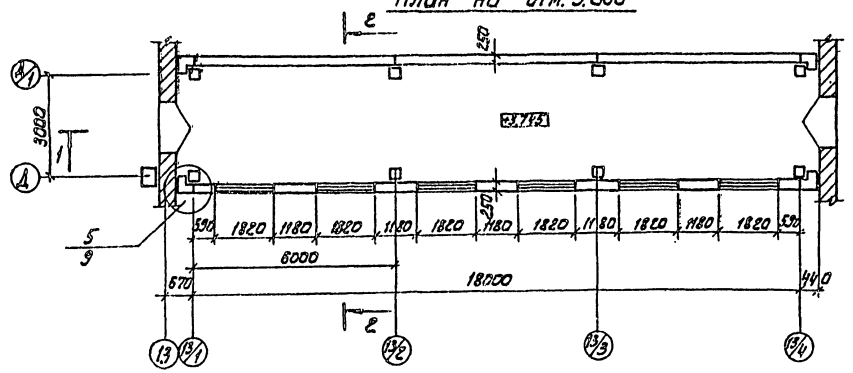

Разрез 2-2

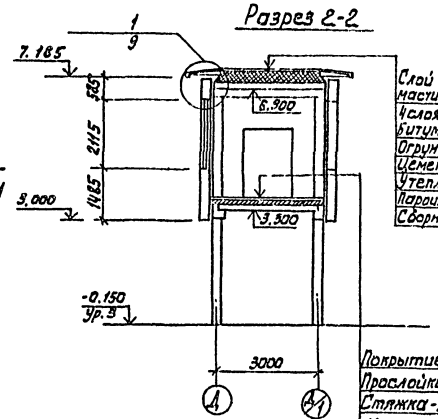

Слой гравия (ГОСТ 8268-82, Пр3 ≥ 100) на антисептированной битумной мастике МБК-Г-55Г (МБК-Г-65Г) - 10 мм
4 слоя рубероида РЭМ-350 (ТУ21-27-30-72) на битумной мастике МБК-Г-55А (МБК-Г-65А)
Огрунтовка раствором битума пятой марки в керосине или соляровом масле
Цементно-песчаная стяжка М50 - 15 мм
Утеплитель - пенобетон γ = 300 кг/м³ - 200 мм
Пароизоляция - обмазка горячим битумом за 1 раз
Сборная железобетонная плита

Покрытие - линолеум (ГОСТ 7251-77) - 4 мм
Прослойка - холодная мастика на водостойких вяжущих - 1 мм
Стяжка - легкий бетон марки 50 - 60 мм
Утеплитель - пенобетон γ = 300 кг/м³ - 160 мм
Пароизоляция - обмазка горячим битумом за 1 раз
Железобетонная плита перекрытия

План на отм. -0.150

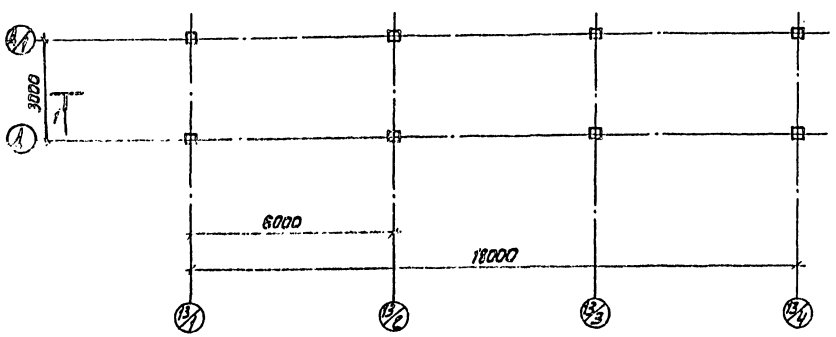

Провер.	Глебов		
Ст. тех.	Бендо		
ГИП	Глебов		
ГИП	Кузнецов		
Гл. спец.	Шапиро		
Н. контр.	Глебов		
Нач. отд.	Красавин		

Привязан

Инв. №

ТП 901-3-197.84 АП

Блок основных сооружений для станции очистки воды производительностью 50 тыс м³/сутк

Переходная галерея. Планы, фасад, разрезы.

Стадия	Лист	Листов
РП	8	

ЦНИИ ЭП инженерного оборудования г. Москва

19889-02

Копировал: Алешикова

Формат: А2

Согласовано: Отдел ЗГ Соколова; Отдел ЗС Жаворонкова

Инв. № подл. | Подпись и дата | Взам. инв.

Типовой проект 901-3-197.84 Альбом II

Инв.№ подл. | Подпись и дата | Взам.инв.№

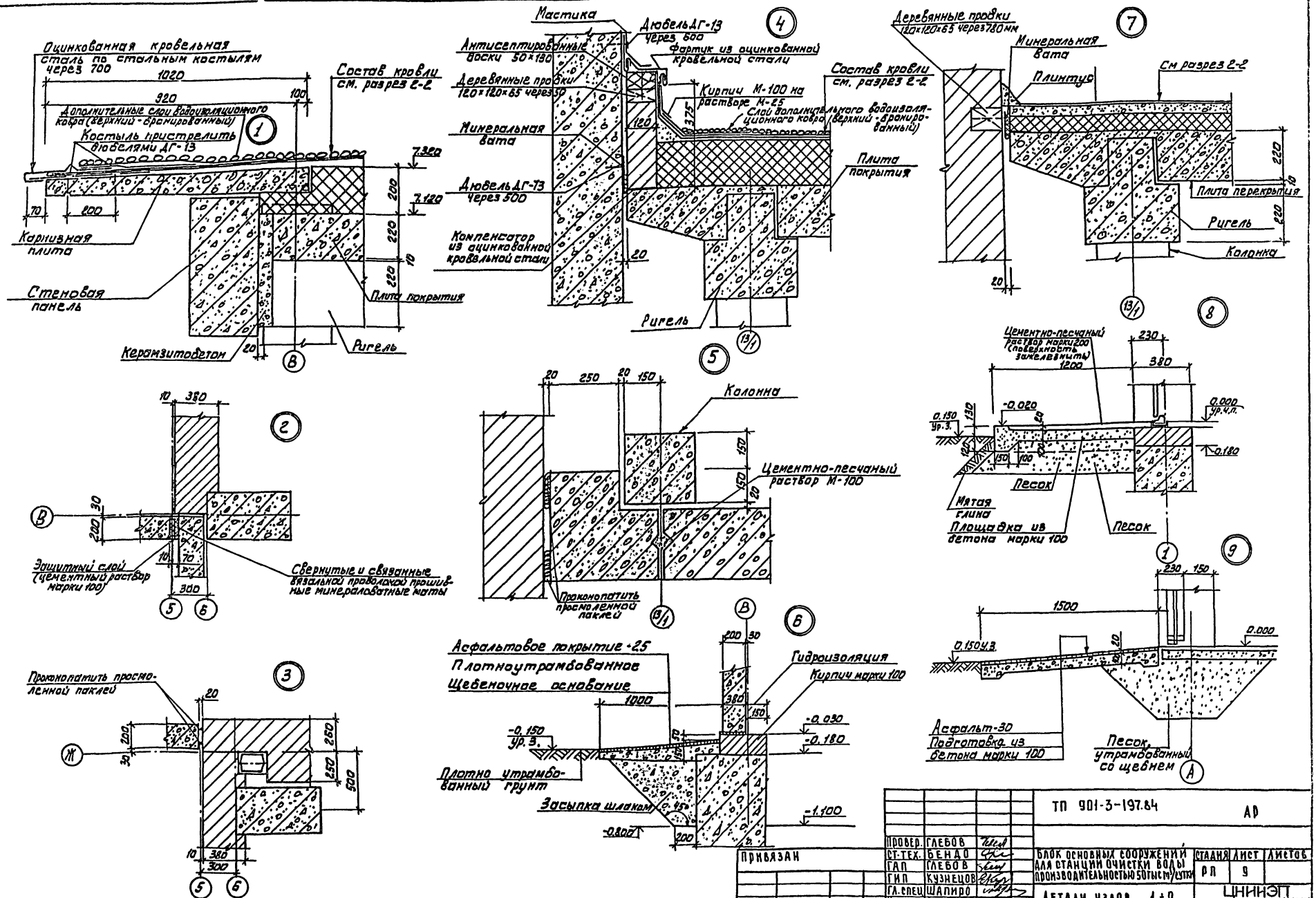

				ТП 901-3-197.84	АР
Провер.	Глебов			Блок основных сооружений для станции очистки воды производительностью 50 тыс м³/сутки	Стадия: Р Л; Лист: 9; Листов:
Ст. тех.	Бендо				
ГАП	Глебов				
ГИП	Кузнецов				
Гл. спец.	Шапиро			Детали узлов 1÷9.	ЦНИИЭП инженерного оборудования г. Москва
Н. контр.	Глебов				
Нач. отд.	Красавин				
Привязан					
Инв.№					

19889-02

Копировал: Алешикова

Формат А2

Типовой проект 901-3-197.84 Альбом II

Ведомость чертежей основного комплекта марки КЖ.

Лист	Наименование	Примечание
1	Общие данные (начало)	
2	Общие данные (окончание)	
3	Схема расположения фундаментов. Спецификация	
4	Разрезы 1-1 ÷ 9-9	
5	Фундаменты Фм1 ÷ Фм4	
6	Фундаменты Фм5 ÷ Фм6	
7	Фундаменты Фм7 ÷ Фм12	
8	Фундамент Фм13	
9	Фундаменты Фм14 ÷ Фм16	
10	Фундаменты Фм17; Фм18	
11	Схема расположения элементов подземного хозяйства. Спецификация	
12	Разрезы 1-1 ÷ 8-8	
13	Схема расположения колонн и балок. Спецификация	
14	Разрезы 1-1 ÷ 4-4. Узлы 1 и 2	
15	Схемы расположения плит покрытия. Спецификация	
16	Схема расположения балок на отм. 3.350	
17	Схема расположения плит перекрытия на отм. 3.600 Спецификация	
18	Участки монолитные УМ 1-4; ИЖ 10; 11.	
19	Схема расположения плит перекрытия на отм. 6.600 и 7.200 Монолитные участки УМ5 ÷ УМ9	
20	Балки Бм1 ÷ Бм6. Опалубочный чертеж и армирование	

Лист	Наименование	Примечан.
21	Схема расположения стеновых панелей по осям „13-1" и „1-13" Спецификация	
22	Схемы расположения стеновых панелей по осям „1; 6; 8; 13" Фрагменты 1 ÷ 3	
23	Фрагменты 4 ÷ 12	
24	Фрагменты 13 ÷ 21	
25	Схема расположения элементов фильтра. Разрезы 1-1 ÷ 3-3. Спецификация	
26	Разрезы 4-4; 5-5. Узлы 1-5	
27	Опалубочный чертеж днища фильтра N1 Разрезы. Узлы	
28	Схема расположения каркасов днища фильтра N1 Узлы 1-4. Разрезы 1-1 ÷ 3-3	
29	Схемы расположения сеток днища фильтра N1	
30	Фильтры монолитные участки Умф1 ÷ Умф5. Опалубка	
31	Фильтры монолитные участки Умф1 ÷ Умф4. Армирование	
32	Фильтры. Узлы 6 и 7. Монолитный участок Умф5. Армирование	
33	Монолитные участки Ум6; Ум7	
34	Емкость для микрофильтров. Опалубка. План на отм. 0.900	
35	Емкость для микрофильтров. Опалубка. План на отм. 6.880. Узлы 6 и 7	
36	Емкость для микрофильтров. Опалубка. Разрезы 3-3, 4-4	
37	Емкость для микрофильтров. Опалубка. Разрез 5-5. Узлы 3, 4, 5	
38	Емкость для микрофильтров. Армирование	
39	Емкость для микрофильтров. Армирование. План на отм. 4.500. Разрез 1-1. Узлы	
40	Емкость для микрофильтров. Армирование Разрезы 2-2; 5-5. Узлы 3 ÷ 5	
41	Спецификация элементов монолитной конструкции	
42	Переходная галерея. Схема расположения колонн, ригелей, плит покрытия и перекрытия, фундаментов	
43	Переходная галерея. Схема расположения стеновых панелей	

Ведомость ссылочных и прилагаемых документов (начало)

Обозначение	Наименование	Примечание
	Ссылочные документы	
ГОСТ 13579-78	Блоки бетонные для стен подвалов	
ГОСТ 22701.0-77	Плиты железобетонные ребристые предварительно-напряженные размерами 6×3 м для покрытий производственных зданий	
1.138-10 вып. 1 ГОСТ 948-76	Перемычки железобетонные для зданий с кирпичными стенами	
1.412-1/77 вып. 3	Монолитные железобетонные фундаменты под типовые колонны прямоугольного сечения одноэтажных промышленных зданий	
1.410-2 вып. 1	Унифицированные арматурные изделия для монолитных железобетонных конструкций	
1.423-3 вып. 1	Железобетонные колонны прямоугольного сечения для одноэтажных производственных зданий без мостовых кранов высотой до 9,6 м	
1.423-5 вып. 1	Железобетонные колонны прямоугольного сечения для одноэтажных производственных зданий без мостовых кранов высотой 10.8.12.0; 13.2, 14.4 м	
шифр 460-75 вып. 1-1	Железобетонные фахверковые колонны прямоугольного сечения для одноэтажных производственных зданий.	

Типовой проект разработан в соответствии с действующими нормами и правилами и предусматривает в части железобетонных конструкций мероприятия, обеспечивающие взрывную, взрывопожарную и пожарную безопасность при эксплуатации здания

Главный инженер проекта [подпись] Кузнецов

ПРОВЕР	КУЗНЕЦОВ	[подпись]	
СТ. ИНЖ.	БУЛЬФ	[подпись]	
ВЕД. ИНЖ.	БАБИКОВА	[подпись]	
ГИП	КУЗНЕЦОВ	[подпись]	
ГЛ. КОНСТР.	ШАПИРО	[подпись]	
Н. КОНТР.	КУЗНЕЦОВ	[подпись]	
НАЧ. ОТД.	КРАСАВИН	[подпись]	

ПРИВЯЗАН:

ИНВ. №

ТП 901-3-197.84 КЖ

БЛОК ОСНОВНЫХ СООРУЖЕНИЙ ДЛЯ СТАНЦИИ ОЧИСТКИ ВОДЫ ПРОИЗВОДИТЕЛЬНОСТЬЮ 50 тыс. м³/сутки

СТАДИЯ	ЛИСТ	ЛИСТОВ
Р	1	

ОБЩИЕ ДАННЫЕ (НАЧАЛО)

ЦНИИЭП ИНЖЕНЕРНОГО ОБОРУДОВАНИЯ г. МОСКВА

19889-02

Копировал: Алешикова

Формат: А2

ИНВ. № подл. | ПОДПИСЬ И ДАТА | ВЗАМ. ИНВ. №

Типовой проект 901-3-197.84 Альбом II

Ведомость ссылочных и прилагаемых документов (окончание)

Обозначение	Наименование	Примечан.
	Ссылочные документы (Продолжение)	
1.465-7 Вып. 3,4.1,2	Сборные железобетонные предварительно напряженные плиты для покрытий производственных зданий размером 3×6,0 м	
1.494-24 Вып. 1	Стаканы для крепления крышных вентиляторов, дефлекторов и зонтов	
1.432-14/80 Вып. 0,1	Стеновые панели отапливаемых зданий с шагом колонн 6 м	
2.432-1 Вып. 1	Монтажные узлы панельных стен отапливаемых одноэтажных производственных зданий с железобетонным каркасом	
1.439-2	Стальные изделия крепления панельных стен одноэтажных производственных зданий с железобетонным каркасом	
1.462-3 Вып. I, II	Железобетонные предварительно-напряженные двускатные решетчатые балки для покрытий промышленных зданий	
1.141-1, Вып. 59, 60	Панели перекрытий железобетонные многопустотные	
3.006-2 Вып. II-2	Сборные железобетонные каналы и тоннели из лотковых элементов (плиты, опорные подушки)	
1.400-15 Вып. 1	Унифицированные закладные изделия железобетонных конструкций для крепления технологических коммуникаций и устройств.	
3.400-6/76	Унифицированные закладные детали сборных железобетонных конструкций инженерных сооружений промышленных зданий	
3.901-5	Сальники набивные d_y=50÷1400 мм для пропуска труб через стены	
3.900-3 Вып. 3/82; 8	Сборные железобетонные конструкции емкостных сооружений для водоснабжения и канализации	
	Прилагаемые документы	
901 КЖИ	Строительные изделия	
901- КЖ. ВМ.	Ведомость потребности в материалах	

Ведомость объемов сборных бетонных и железобетонных конструкций

N строки	Наименование группы элементов конструкций	Код	Кол. м³	Примечание
1	Блоки бетонные для стен подвалов	5811000.000	305.0	
2	Колонны	5821000.000	105.3	
3	Балки стропильные	5822000000	51.0	
4	Перемычки	5828000000	1.5	
5	Панели стеновые наружные	5831000000	367.0	
6	Плиты покрытий	5841000000	97.5	
7	Плиты перекрытий	5842000000	48.3	
8	Плиты канальные	5842.000000	0.2	
9	Панели стеновые внутренние (емкостей)	5832.000000	52.6	

Ведомость спецификаций

Лист	Наименование	Примечание
3	Спецификация элементов к схеме расположения фундаментов	
11	Спецификация элементов к схеме расположения подземного хозяйства	
13	Спецификация элементов к схеме расположения колонн и балок	
15	Спецификация элементов к схеме расположения плит покрытий	
17	Спецификация элементов к схеме расположения плит перекрытия на отм. 3.600, 6.600 и 7.200	
21	Спецификация элементов к схеме расположения стеновых панелей по осям „13-1" и „1-13"	
25	Спецификация элементов к схеме расположения элементов фильтра	

1. Материалы, на изготовление сборных бетонных и железобетонных конструкций учтены в ведомости потребности в материалах и отдельно не учитываются.

Общие указания.

1. Проект разработан для следующих природных условий:
   Расчетная, зимняя температура наружного воздуха - минус 30°С;
   Скоростной напор ветра - для I географического района - 0,26 кПа;
   Поверхностная снеговая нагрузка - для III географического района - 0,98 кПа;
   рельеф территории спокойный, грунтовые воды отсутствуют,
   Грунты непучинистые, непросадочные;
2. За условную отметку 0.000 принята отметка чистого пола, что соответствует абсолютной отметке ____

Инв. № подл. | Подпись и дата | Взам. инв. №

Привязан:

Инв. №

Провер.	Кузнецов		
Гл. инж.	Бочаров		
Нач. отд.	Бабикова		
ГИП	Кузнецов		
Н. контр.	Шапиро		
Н. контр.	Кузнецов		
Нач. отд.	Краевин		

ТП 901-3-197.84 КЖ

Блок основных сооружений для станции очистки воды производительностью 50 тыс. м³/сутки

Общие данные (окончание)

Стадия	Лист	Листов
Р	2	

ЦНИИЭП инженерного оборудования г. Москва

19889-02

Копировал: Алешикова

Формат: А2

Альбом II

Типовой проект 901-3-197.84

Схема расположения фундаментов

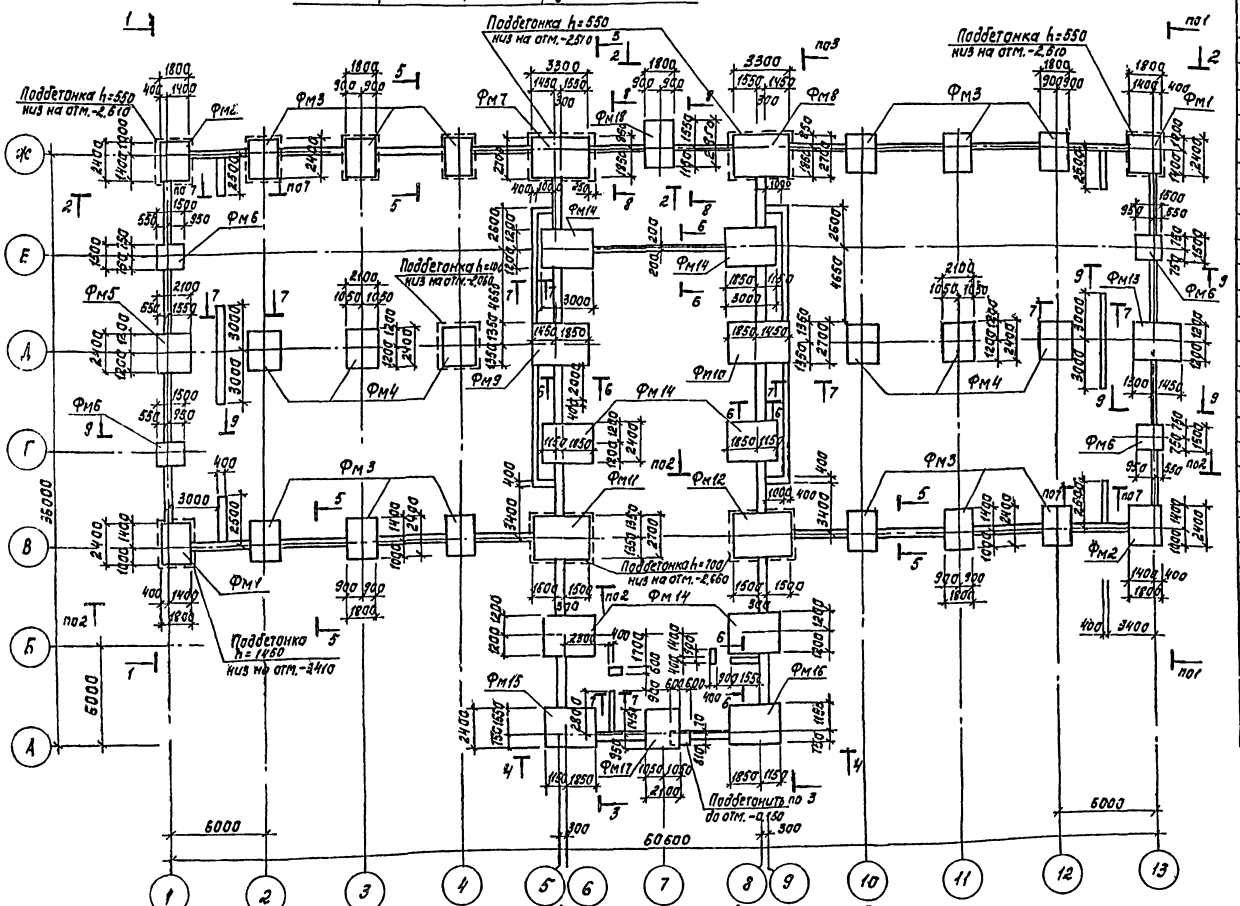

Спецификация к схеме расположения фундаментов

Марка, поз.	Обозначение	Наименование	Кол.	Масса ед.кг	Примечание
		Фундаменты			
Фм1	кж5	Фм1	2		
Фм2	кж5	Фм2	2		
Фм3	кж5	Фм3	12		
Фм4	кж5	Фм4	6		
Фм5	кж6	Фм5	1		
Фм6	кж6	Фм6	4		
Фм7	кж7	Фм7	1		
Фм8	кж7	Фм8	1		
Фм9	кж7	Фм9	1		
Фм10	кж7	Фм10	1		
Фм11	кж7	Фм11	1		
Фм12	кж4	Фм12	1		
Фм13	кж8	Фм13	1		
Фм14	кж9	Фм14	6		
Фм15	кж9	Фм15	1		
Фм16	кж9	Фм16	1		
Фм17	кж10	Фм17	1		
Фм18	кж10	Фм18	1		
		Блоки бетонные для стен подвалов			
1	ГОСТ 13579-78	ФБС 9.6.6.-Т	200	700	
2	ГОСТ 13579-78	ФБС24.6.6-Т	21	1960	
3	ГОСТ 13579-78	ФБС12.4.6-Т	24	640	
4	ГОСТ 13579-78	ФБС 24.4.6-Т	143	1300	
5	ГОСТ 13579-78	ФБС9.4.6-Т	54	470	
		Перемычки			
6	ГОСТ 948-76	1ПР38-12.12.22	45	85	

1. Под все монолитные фундаменты, кроме оговоренных, выполнить бетонную подготовку из бетона М50 толщиной 100 мм, превышающую габариты подошвы фундаментов на 100 мм в каждую сторону.
2. Обратную засыпку пазух фундаментов производить грунтом без включения строительного мусора и растительного грунта с уплотнением слоями не более 200 мм, согласно указаниям СН 536-81.
3. Под ленточные фундаменты из блоков выполнить песчаную подготовку толщиной 100 мм.
4. Блоки укладывать на цементно-песчаном растворе М50 с перевязкой швов.

Выборка стали на один элемент, кГ

Марка элемента	Изделия арматурные								
	Арматура класса								Всего
	А-I				А-II				
	ГОСТ 5781-82				ГОСТ 5781-82				
	ф6	ф8	ф10	Итого	ф10	ф12	ф14	Итого	
Фм1; Фм2; Фм3	2,9	17,4	-	20,3	28,5	12,4		40,9	61,2
Фм4; Фм5	3,6	17,4	-	21,0	32,4	12,4		44,8	65,8
Фм6	8,9	1,2	8,8	18,9	12,4			12,4	31,3
Фм7; Фм8	20,8	65,6	-	86,4		42,4	109,7	152,1	238,5
Фм9; Фм10; Фм11; Фм12	20,8	71,6		92,4		42,4	105,5	147,9	230,3
Фм13	2,6	30,8		33,4	23,2	82,9		106,1	139,5

Выборка стали на один элемент, кГ

Марка элемента	Изделия арматурные								
	Арматура класса								Всего
	А-I				А-II				
	ГОСТ 5781-82				ГОСТ 5781-82				
	ф6	ф8	ф10	Итого	ф10	ф12	ф14	Итого	
Фм14; Фм15; Фм16	5,1	2,5		7,6	46,9	57,0	23,4	127,5	135,1
Фм17	14,7	2,0	8,8	25,5	62,3	15,5		77,8	103,3
Фм18	11,2	19,2	10,6	41,0	32,1	43,2		75,3	116,3

Согласовано
Отд. ВГ
Соколова

Инв. № подл. | Подпись и дата | Взам. инв. №

Привязан

Инв. №

Пров.	Кузнецов	
Вед. инж.	Бабикова	
Тип	Кузнецов	
Гл. констр.	Шапиро	
Н. контр.	Кузнецов	
Нач. отд.	Красавин	

ТП 901-3-197.84 КЖ

Блок основных сооружений для станции очистки воды производительностью 50 тыс. м³/сутки

Стадия	Лист	Листов
Р	3	

Схема расположения фундаментов. Спецификация

ЦНИИЭП инженерного оборудования г. Москва

Копировал: Корецкая

Формат А2
19889-02

Типовой проект 901-3-197.84 Альбом II

Вид 1-1

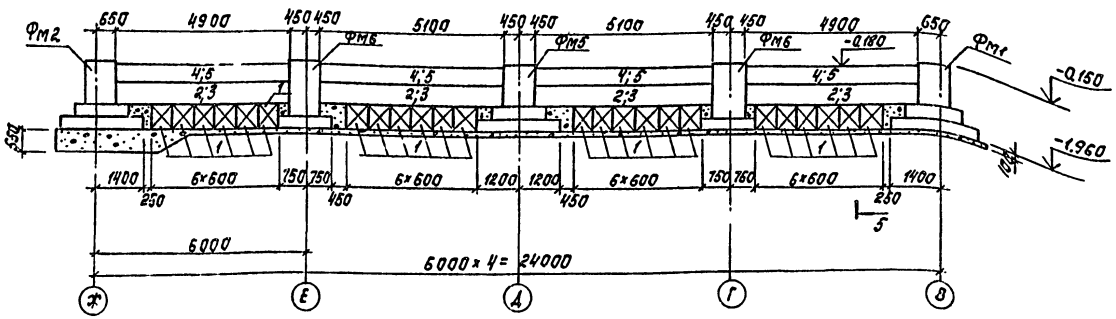

5-5

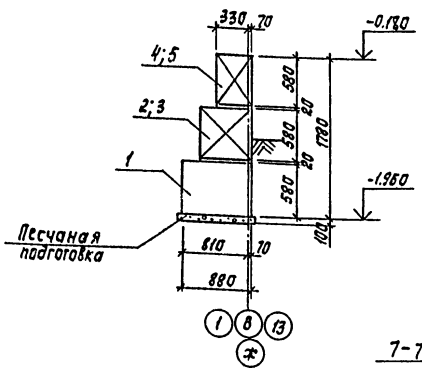

6-6

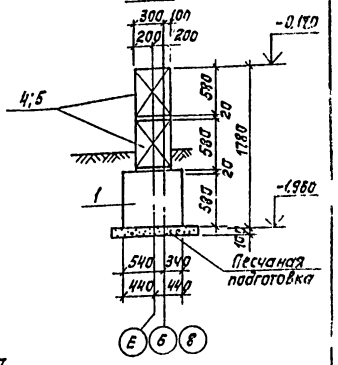

Разрез 2-2 (по 2-2)

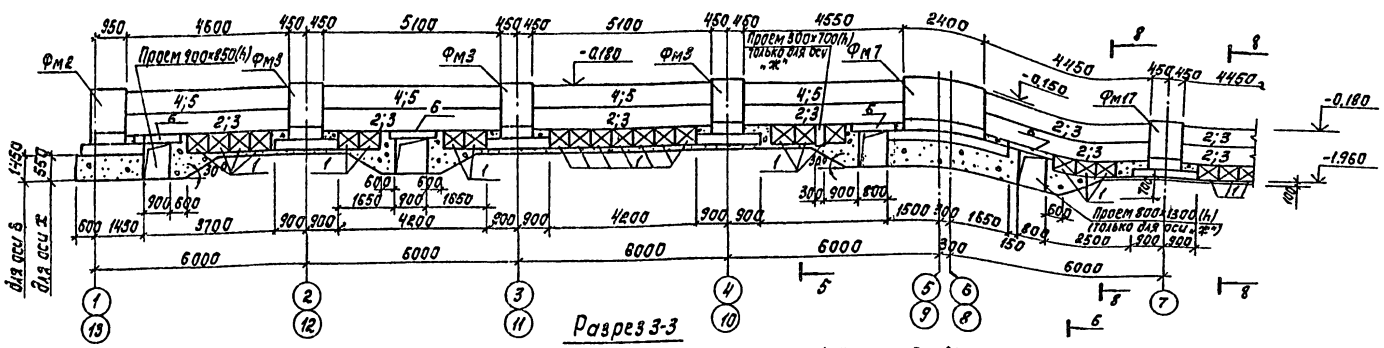

7-7

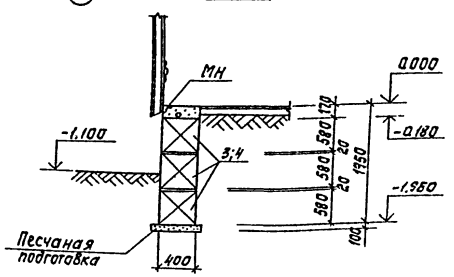

Разрез 3-3

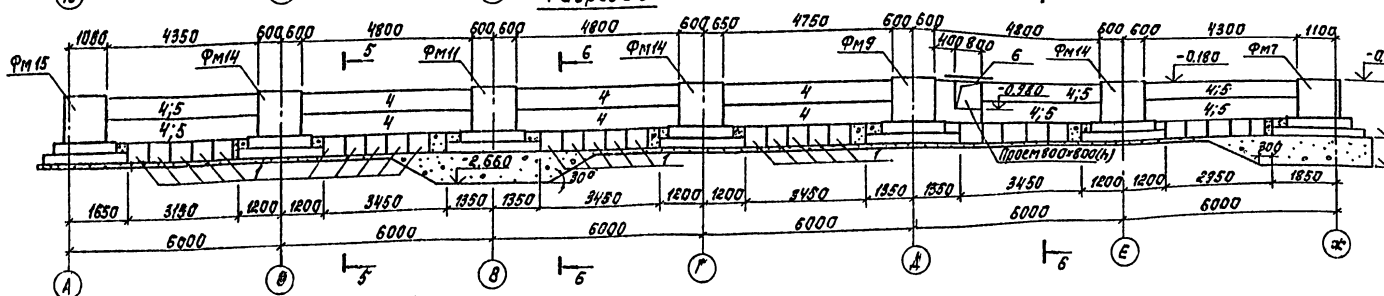

8-8

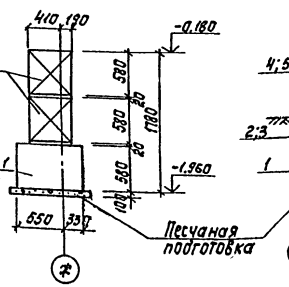

9-9

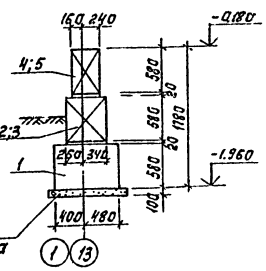

Вид 4-4

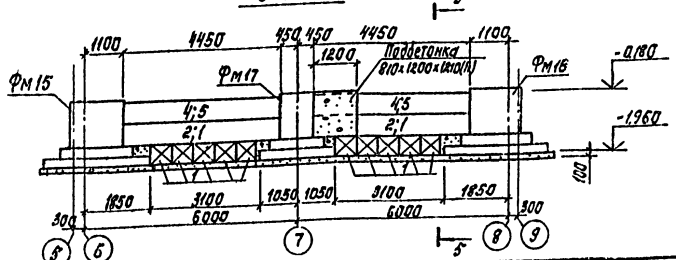

Пров.	Кузнецов		
Ст. инж.	Вульф		
Вед. инж.	Бабикова		
ГИП	Кузнецов		
Гл. конст.	Шапиро		
Н. контр.	Кузнецов		
Нач. отд.	Красавин		

ТП 901-3-197.84 КЖ

Блок основных сооружений для станции очистки воды производительностью 50 тыс. м³/сутки

Разрезы 1-1 ÷ 9-9.

Стадия	Лист	Листов
Р	4	

ЦИНИЭП инженерного оборудования г. Москва

Привязан

Инв. №

Копировал: Корецкая

Формат А2

19889-02

Согласовано

Инв. № подл. | Подпись и дата | Взам. инв. №

Типовой проект 901-3-197.84 Альбом II

Фм 1; Фм 2 (зеркальное отражение)

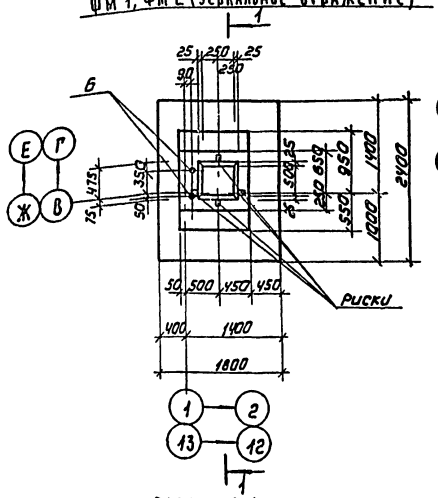

Фм 3

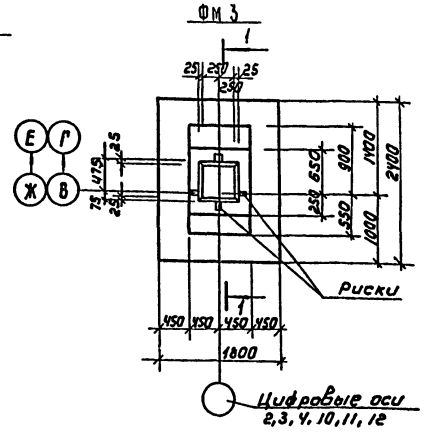

Фм 4

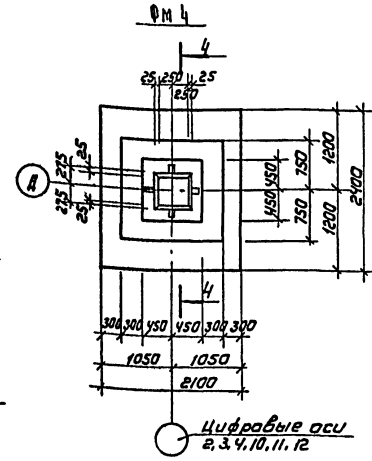

Разрез 1-1

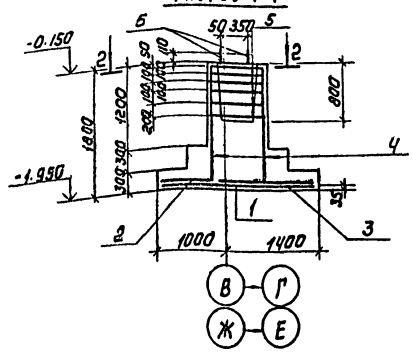

Разрез 3-3

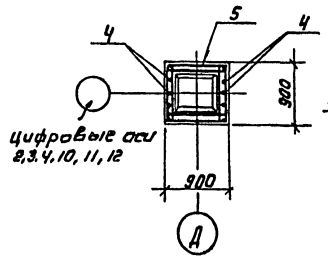

Разрез 4-4

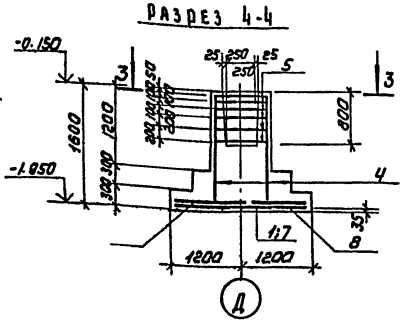

Спецификация элементов монолитной конструкции

Формат	Зона	Поз.	Обозначение	Наименование	Кол	Примечание
				Фм 1; Фм 2		
				Сборочные единицы		
		1	1.410-2 Вып.1	Сетка арматурная С(I)10АII-8×24	2	8.38 кг
		2	1.410-2 Вып.1	С(I)10АII-8×18	1	6.34 кг
		3	1.410-2 Вып.1	С(I)10АII-14×18	1	10.24 кг
		4	1.412-1/77 Вып.3	1С12АII-6×18	2	6.79 кг
		5	1.412-1/77 Вып.3	СА-8АI	6	2.7 кг
		6	1.412.1-4.060	Элемент закладной МН1	2	3.4
				Материалы:		
				Бетон М200	2.71	м³
				Фм 3		
				Сборочные единицы		
			поз. 1, 2, 3, 4, 5	см. выше		
				Материалы:		
				Бетон М200	2.42	м³
				Фм 4		
				Сборочные единицы		
		1	1.410-2 Вып.1	Сетка арматурная С(I)10АII-8×24	1	8.38 кг
		7	1.410-2 Вып.1	С(I)10АII-10×24	1	10.1 кг
		8	1.410-2 Вып.1	С10АII-8×21	1	7.07 кг
		9	1.410-2 Вып.1	С10АII-14×21	1	11.41 кг
		4	1.412-1/77 Вып.3	1С12АII-6×18	2	6.79 кг
		5	1.412-1/77 Вып.3	СА-8АI	6	2.7 кг
				Материалы:		
				Бетон М200	2.92	м³

Раскладка сеток подошвы Фм 1; Фм 2; Фм 3

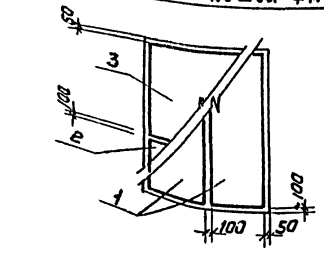

Разрез 2-2

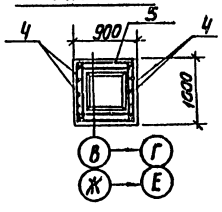

Раскладка сеток подошвы Фм 4

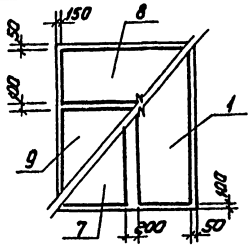

Расчетная схема Фм 1, Фм 2, Фм 3

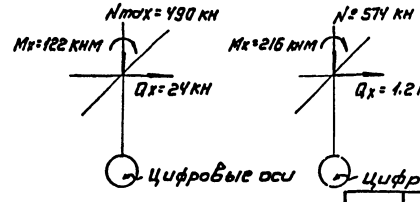

Расчетная схема Фм 4

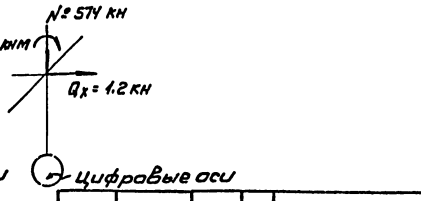

Привязан		ТП 901-3-197.84		КЖ	
Инв. №					
Провер.	Кузнецов	Блок основных сооружений для станции очистки воды производительностью 50 тыс. м³/сутки	Стадия	Лист	Листов
Вед. инж.	Бабикова		Р	5	
ГИП	Кузнецов	Фундаменты Фм 1 ÷ Фм 4	ЦНИИЭП инженерного оборудования г. Москва		
Гл. констр.	Шапиро				
Н. контр.	Кузнецов				
Нач. отд.	Красавин				

Копировал: Коршунова Формат А2

19889-02

Типовой проект 901-3-197.84 Альбом II

Фм5

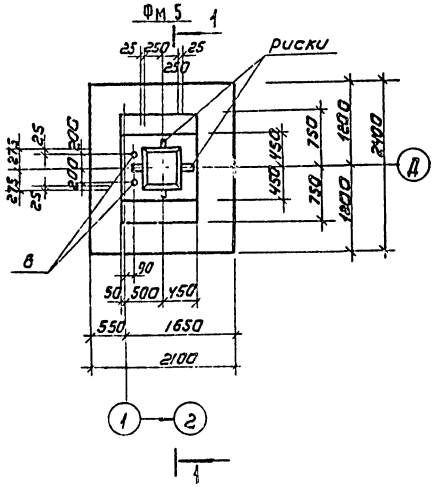

Расчетная схема для Фм5

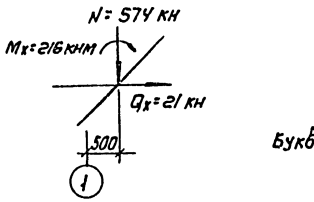

Фм6

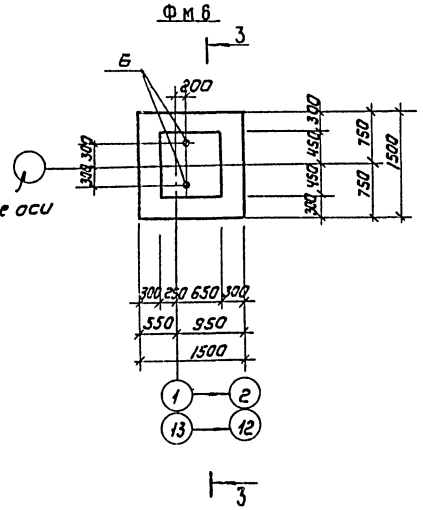

Буквенные оси Е,Г

Расчетная схема для Фм6

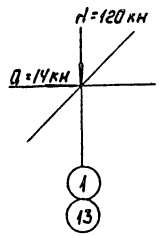

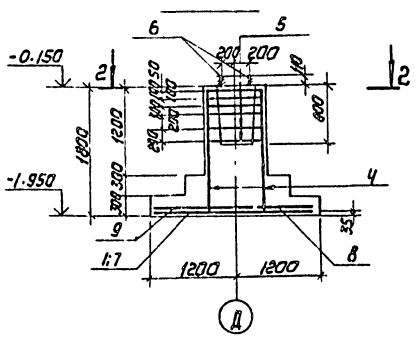

Разрез 4-4

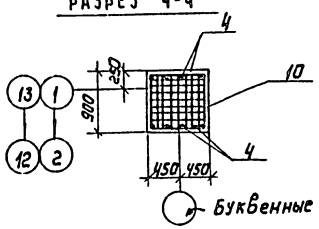

Буквенные оси

Разрез 3-3

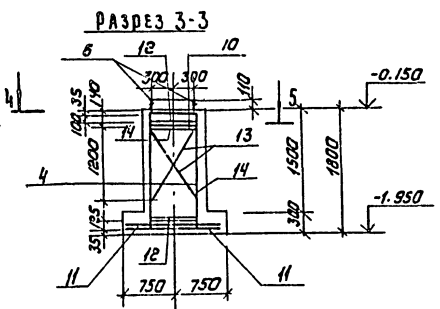

Буквенные оси Е,Г

Раскладка сеток подошвы Фм6

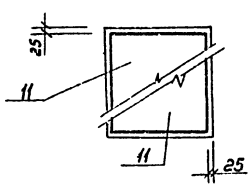

Раскладка сеток подошвы Фм5

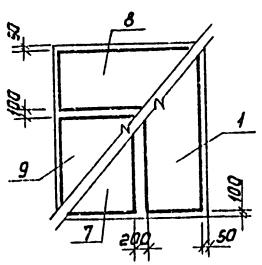

Разрез 2-2

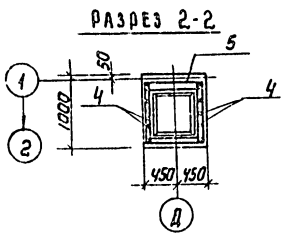

5-5

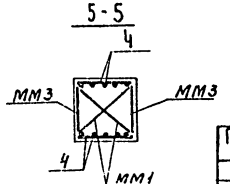

Спецификация элементов монолитной конструкции

Формат	Зона	Поз.	Обозначение	Наименование	Кол	Примечание
				фм5		
				Сборочные единицы		
		1	1.410-2 Вып.1	Сетка арматурная С(1)10АII-8×24	1	8.38кг
		7	1.410-2 Вып.1	С(1)10АII-10×24	1	10.1кг
		8	1.410-2 Вып.1	С10АII-8×21	1	7.07кг
		9	1.410-2 Вып.1	С10АII-14×21	1	14.01кг
		4	1.412-1/77 Вып.3	1С12АII-6-18	2	6.79кг
		5	1.412-1/77 Вып.3	СА-8АI	6	2.7кг
		6	1.412.1-4.060	Элемент закладной МН1	2	3.39кг
				Материалы:		
				Бетон М200	3.11	м³
				фм6		
				Сборочные единицы		
		4	1.412-1/77 Вып.3	Сетка арматурная 1С12АII-6×18	2	6.79кг
		6	1.412-1-4.060	Элемент закладной МН1	2	3.39кг
		10	1.412.1-4.050	Сетка арматурная СН-6АI	2	3.5кг
		11	1.412-2 Вып.1	С(1)10АII-14×15	2	6.77кг
		12	1.412.1-4.080	Элемент соединительный ММ2	4	0.73кг
		13	1.412.1-4.080	ММ2	4	0.85кг
		14	1.412.1-4.080	ММ3	4	0.52кг
				Материалы:		
				Бетон М200	1.9	м³

Привязан

Инв.№

Провер.	Кузнецов		
Вед. инж.	Бабикова		
ГИП	Кузнецов		
Гл. констр.	Шапиро		
Н. контр.	Кузнецов		
Нач. отд.	Красавин		

ТП 901-3-197.84 КЖ

Блок основных сооружений для станции очистки воды производительностью 50 тыс м³/сутки

Фундаменты Фм5; Фм6

Стадия	Лист	Листов
Р	6	

ЦНИИЭП инженерного оборудования г. Москва

Копировал: Коршунова

Формат А2

19889-02

Инв.№ подл. | Подпись и дата | Взам. инв.№

Типовой проект 901-2-197.84 Альбом II

Инв. № подл. | Подпись и дата | Взам. инв. №

Фм 7; Фм 8 (зеркальное отражение)

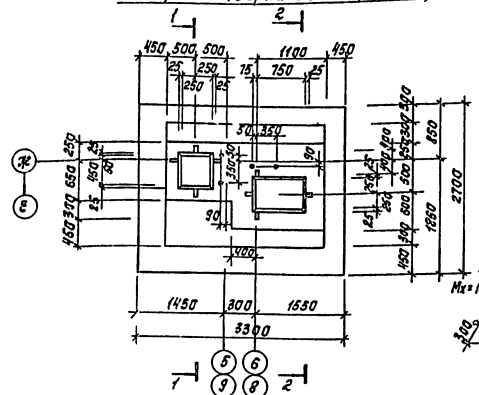

Разрез 2-2

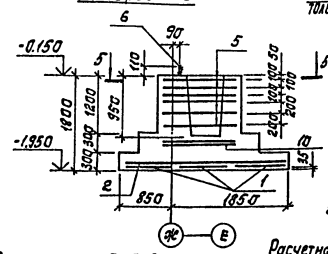

Фм 9; Фм 10 (зеркальное отражение)

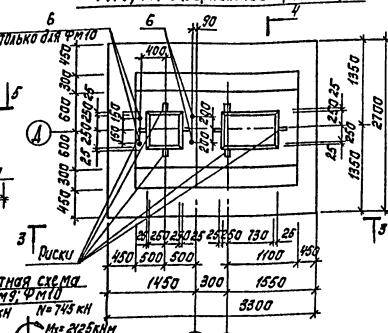

Расчетная схема Фм 7; Фм 8

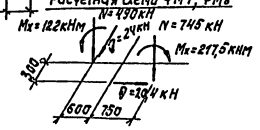

Расчетная схема Фм 9; Фм 10

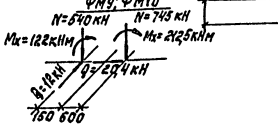

Разрез 1-1

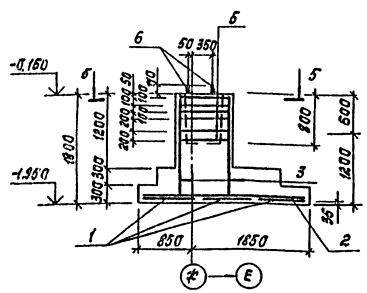

Разрез 3-3

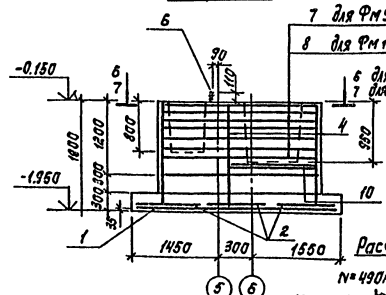

Разрез 4-4

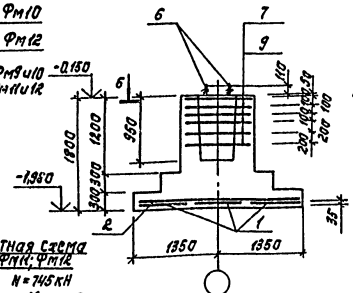

Расчетная схема Фм 11; Фм 12

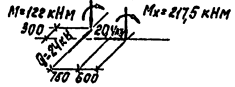

Раскладка сеток подошвы Фм 7÷Фм 12

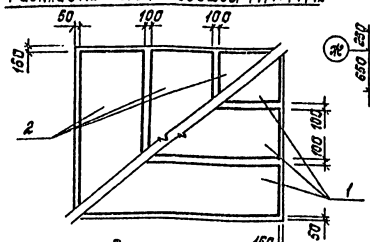

Разрез 5-5

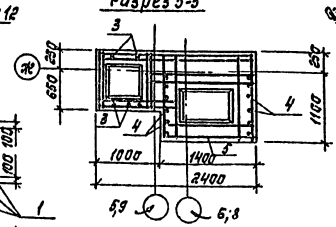

Фм 11; Фм 12

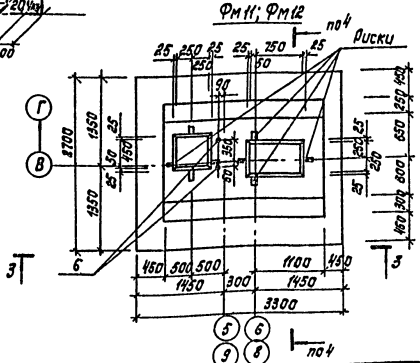

Разрез 6-6

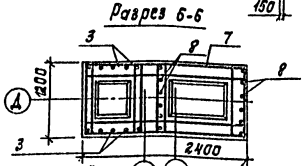

Разрез 7-7

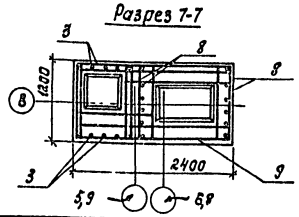

Спецификация элементов монолитных фундаментов

Формат	Зона	Поз	Обозначение	Наименование	Кол.	Примечание
				Фм 7; Фм 8		
				Сборочные единицы		
		1	1.410-2	Сетка арматурная С14АII-8×33	3	21,68 кг
		2	1.410-2	С12АII-10×27	3	17,06 кг
		3	1.410-2	1С14АII-8×18	2	11,50 кг
		4	1.410-2	1С14АII-12×13	2	16,28 кг
		5	ТП КЖИ С1	С1	6	
		6	1.412.1-4.060	Элемент закладной МН1	4	3,39 кг
		10	1.412-1/77-8.3-050	Сетка арматурная СВ1-6АI	2	10,4 кг
				Материалы		
				Бетон М200	6,23	м³
				Фм 9; Фм 10		
				Сборочные единицы		
		1	1.410-2 Вып.1	Сетка арматурная С14АII-8×33	3	21,68 кг
		2	1.410-2 Вып.1	С12АII-10×27	3	17,06 кг
		3	1.410-2 Вып.1	1С14АII-8×18	2	11,50 кг
		6	1.412.1-4.060	Элемент закладной МН1	2/1	Фм9/Фм10
		7	ТП КЖИ-С2	Сетка арматурная С2	6	
		8	1.410-2 Вып.1	Сетка арматурная 1С14АII-10×18	2	13,92 кг
		10	1.412-1/77-8.3-050	Сетка арматурная СВ1-6АI	2	10,4 кг
				Материалы		
				Бетон М200	6,17	м³
				Фм 11; Фм 12		
				Сборочные единицы		
		1	1.410-2 Вып.1	Сетка арматурная С14АII-8×33	3	21,68 кг
		2	1.410-2 Вып.1	С12АII-10×27	3	17,06 кг
		3	1.410-2 Вып.1	1С14АII-8×18	2	11,50 кг
		6	1.412.1-4.060	Элемент закладной МН1	2	3,39 кг
		8	1.410-2 Вып.1	Сетка арматурная 1С14АII-10×18	2	13,92 кг
		9	ТП КЖИ-С3	С3	6	2,81 кг
		10	1.412-1/77-8.3-050	СВ1-6АI	2	10,4 кг
				Материалы		
				Бетон М200	6,30	м³

				ТП		КЖ
Пров.	Кузнецов					
Вед. инж.	Бабикова			Блок основных сооружений для станции очистки воды производительностью 50 тыс. м³/сутки	Стадия	Лист	Листов
ГИП	Кузнецов				Р	7	
Гл. констр.	Шапиро			Фундаменты Фм 7÷Фм 12	ЦНИИЭП инженерного оборудования г. Москва		
Н. контр.	Кузнецов						
Нач. отд.	Красавин						

Привязан

Инв. №

Копировал: Корецкая

Формат А2

19889-02

Типовой проект 901-3-197.84 Альбом II

Фм 13

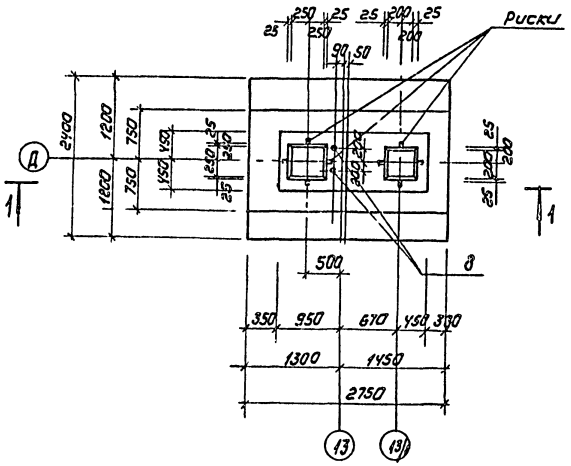

Разрез 2-2

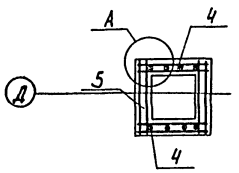

Деталь А

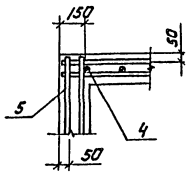

Схема раскладки сеток подошвы

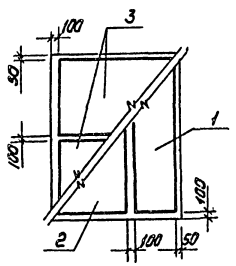

Деталь Б

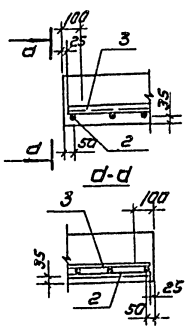

Разрез 1-1

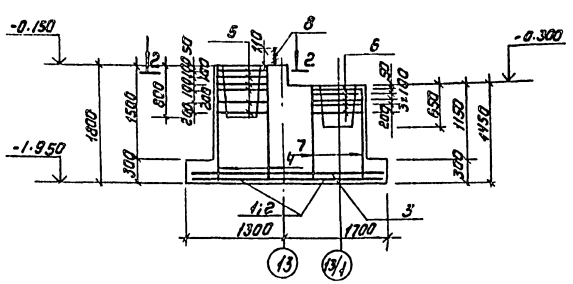

Спецификация элементов монолитной конструкции

Формат	Зона	Поз.	Обозначение	Наименование	Кол.	Примечание
				Фм 13	1	
				Сборочные единицы		
		1	1.410-2 вып.1	Сетка арматурная С(1)12АII-8×30	1	14.78
		2	1.410-2 вып.1	С(1)12АII-14×30	1	23.82
		3	1.410-2 вып.1	С(1)10АII-14×24	2	12.89
		5	1.412-1/77 вып.3	СА-8АI	6	2,7кг
		4	1.412-1/77 вып.3	1С12АII-6×18	2	6,79кг
		6	1.412-1/77 в.3-020	СА-8АI	5	2,7кг
		7	1.412-1/77-в.3-130	1С12АII-6×18*	2	6,79кг
		8	1.412.1-4.060	Элемент закладной Мн1	2	3,39кг
				Материал		
				Бетон М200	6,0	м³

* Сетки арматурные поз.12 (1С12АII-6×18) обрезать на 350мм

Привязан		Провер.	Кузнецов		ТП		КЖ
		Вед. инж.	Бабикова				
		Гип	Кузнецов		Блок основных сооружений для станции очистки воды производительностью 50тыс м³/сутки	Стадия: Р	Лист: 8	Листов:
		Гл. констр.	Шапиро		Фундамент Фм13	ЦНИИЭП инженерного оборудования г. Москва	
Инв. №		Н. контр.	Кузнецов				
		Нач. отд.	Красавин				

Копировал: Коршунова

Формат: А2

Инв. № подл. | Подпись и дата | Взам. инв. №

Типовой проект 901-3-197.84 Альбом II

Фм14

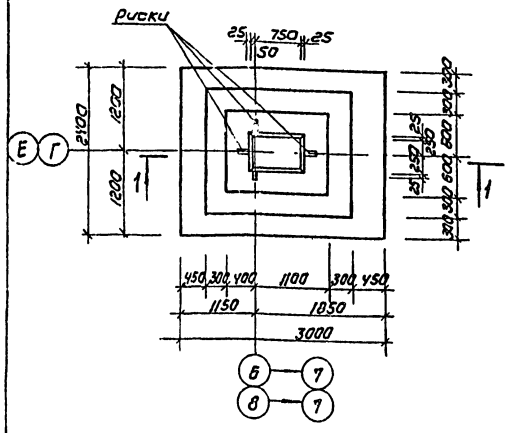

Фм15; Фм16 (зеркальное отражение)

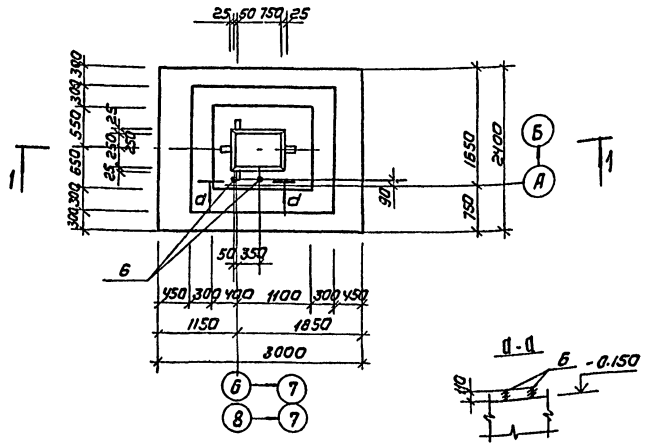

Разрез 1-1

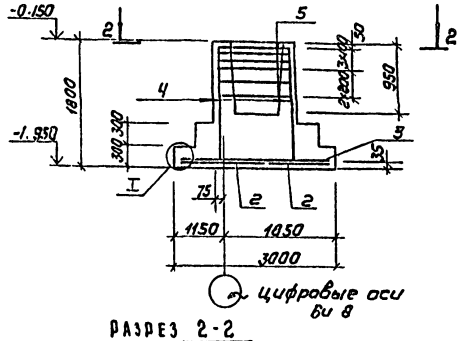

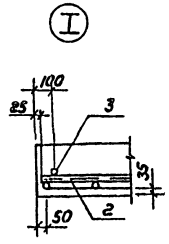

Раскладка сеток подошвы Фм14; Фм15

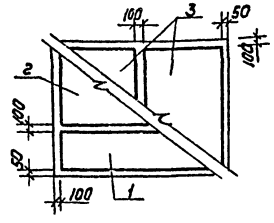

Разрез 2-2

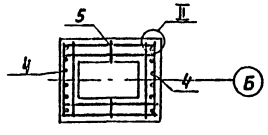

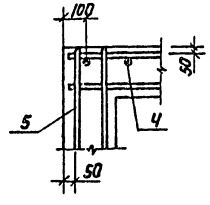

Расчетная схема Фм15

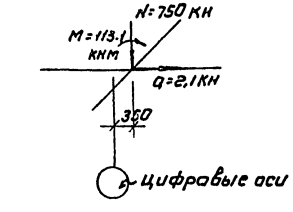

Расчетная схема Фм14

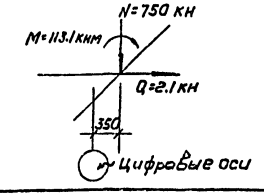

Спецификация элементов монолитной конструкции

Формат	Зона	Поз.	Обозначение	Наименование	Кол	Примечание
				Фм15, Фм16		
				Сборочные единицы		
				Сетки арматурные		
		1	1.410-2 Вып.1	С(1) 10АII-8х30	1	10.04кг
		2	1.410-2 Вып.1	С(1) 10АII-14х30	1	15.17кг
		3	1.410-2 Вып.1	С(1) 10АII-14х24	2	12.89кг
		4	1.410-2 Вып.1	1С 14АIII-10х18	2	13.92кг
		5	1.412.1/77-8.3.060	СВ-12АII	6	9.5кг
		6	1.412.1-4.060	Изделие закладное МН1	2	3.4кг
				Материалы		
				Бетон М200 Мрз 50	5.45	м³
				Фм14		
				Сборочные единицы		
				Сетки арматурные		
		1	1.410-2 Вып.1	С(1) 10АII-8х30	1	10.04кг
		2	1.410-2 Вып.1	С(1) 10АII-14х30	1	16.17кг
		3	1.410-2 Вып.1	С(1) 10АII-14х24	2	12.89кг
		4	1.410-2 Вып.1	1С 14АIII-10х18	2	13.92кг
		5	1.412.1/77-8.3.060	СВ-12АII	6	9.5кг
				Материалы		
				Бетон М200 Мрз 50	4.50	м³

Инв. № подл. | Подпись и дата | Взам. инв. №

Прибязан

Инв.№

Провер.	Кузнецов	
Вед. инж.	Бабикова	
ГИП	Кузнецов	
Гл. констр.	Шалиро	
Н. контр.	Кузнецов	
Нач. отд.	Красавин	

ТП КЖ

Блок основных сооружений для станции очистки воды производительностью 50 тыс м³/сутки

Фундаменты Фм14 ÷ Фм16

Стадия	Лист	Листов
Р	9	

ЦНИИЭП инженерного оборудования г. Москва

Копировал: Коршунова

Формат: А2

19889-02

Фм 17

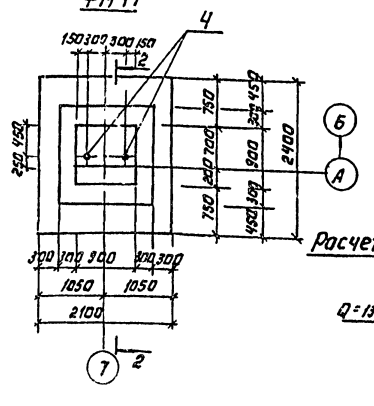

Расчетная схема Фм 16

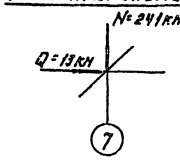

Фм 18

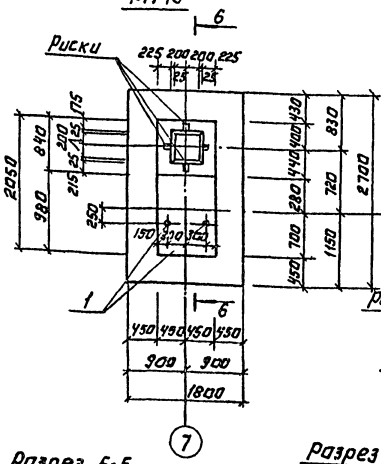

Расчетная схема Фм 18

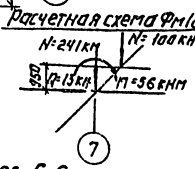

Спецификация элементов монолитной конструкции.

Поз.	Обозначение	Наименование	Кол.	Примечание
		Фм 17		
		Сборочные единицы		
		Сетки арматурные		
1	1.410-2 Вып.1	С10АII-22×21	2	17,18кг
2	1.410-2 Вып.1	С(1)10АII-20×24	2	17,77кг
3	1.410-2 Вып.1	С12АII-8×18	2	6,78кг
4	1.412.1-4.050	СН-6АI	2	3,52кг
5	1.412.1-4.060	Изделие закладное МН1	2	3,4кг
		Соединительные элементы		
6	1.412.1-4.080	ММ2	4	0,85кг
7	1.412.1-4.080	ММ3	4	0,52кг
8	1.412.1-4.080	ММ1	4	0,73кг
		Материал.		
		Бетон М200 МРз 50	3,24	м³
		Фм 18		
		Сборочные единицы		
		Сетки арматурные		
3	1.410-2 Вып.1	С12АII-8×18	4	6,78кг
9	1.410-2 Вып.1	С(1)10АII-16-27	1	16,55кг
10	1.410-2 Вып.1	С(1)10АII-14×18	2	9,61кг
11	ТП 901-3- КЖИ-64	С4	2	4,74кг
12	1.412-1/77-83-130	1С12АII-6×18*	2	6,73кг
13	1.412-1/77-83-020	СА-8АI	5	2,7кг
4	1.412.1-4.060	Изделие закладное МН1	2	3,4кг
		Соединительные элементы		
14	КЖ-18	Ф10АI ГОСТ 5781-75* ℓ=1500	4	0,92кг
15	КЖ-18	Ф10АI ГОСТ 5781-75 ℓ=1150	4	0,71кг
16	КЖ-18	Ф10АI ГОСТ 5781-75 ℓ=1100	4	1,05кг
		Материал.		
		Бетон М200 МРз 50	4,20	м³

Сетки арматурные поз. 12 (1С12АII-6×18) обрезать на 350 мм.

Разрез 1-1

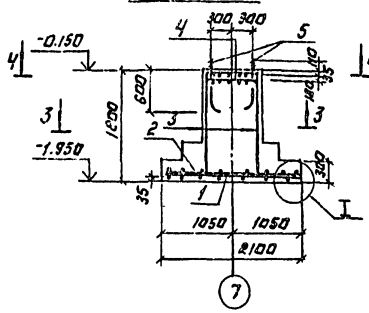

Разрез 2-2

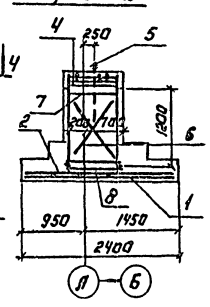

Разрез 5-5

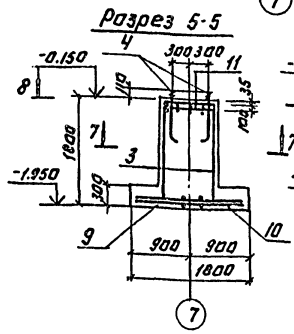

Разрез 6-6

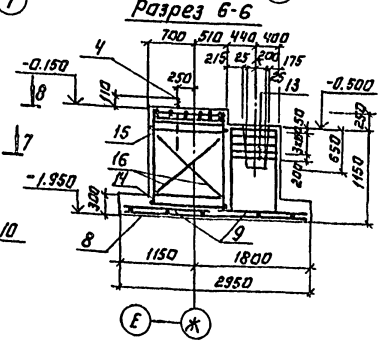

Разрез 3-3

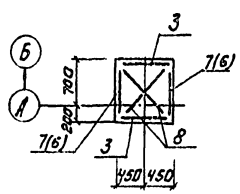

Разрез 4-4

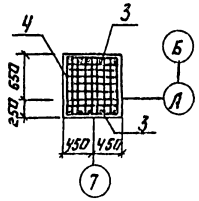

Разрез 7-7

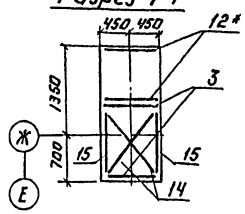

Разрез 8-8

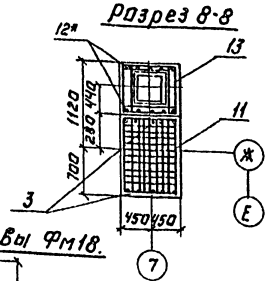

Раскладка сеток подошвы Фм 17.

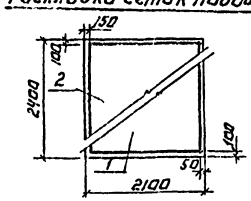

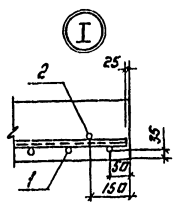

Раскладка сеток подошвы Фм 18.

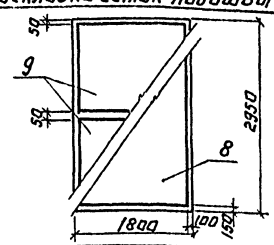

Привязан:

Инв. №

Провер.	Кузнецов	
Вед. инж.	Бабкова	
Гип	Кузнецов	
Гл. констр.	Шадиро	
Н. контр.	Кузнецов	
Нач. отд.	Красавина	

ТП 901- КЖ

Блок основных сооружений для станции очистки воды производительностью 50 тыс. м³/сут

Стадия	Лист	Листов
Р	10	

Фундаменты Фм 17, Фм 18.

ЦНИИЭП инженерного оборудования г. Москва

Копировал: Логинова

Формат: А2

19-389-02

Альбом II

Типовой проект 901-3-197.84

Инв. № подл. | Подпись и дата | Взам. инв. №

Типовой проект 901-3-197.84 Альбом II

Схема расположения элементов подземного хозяйства

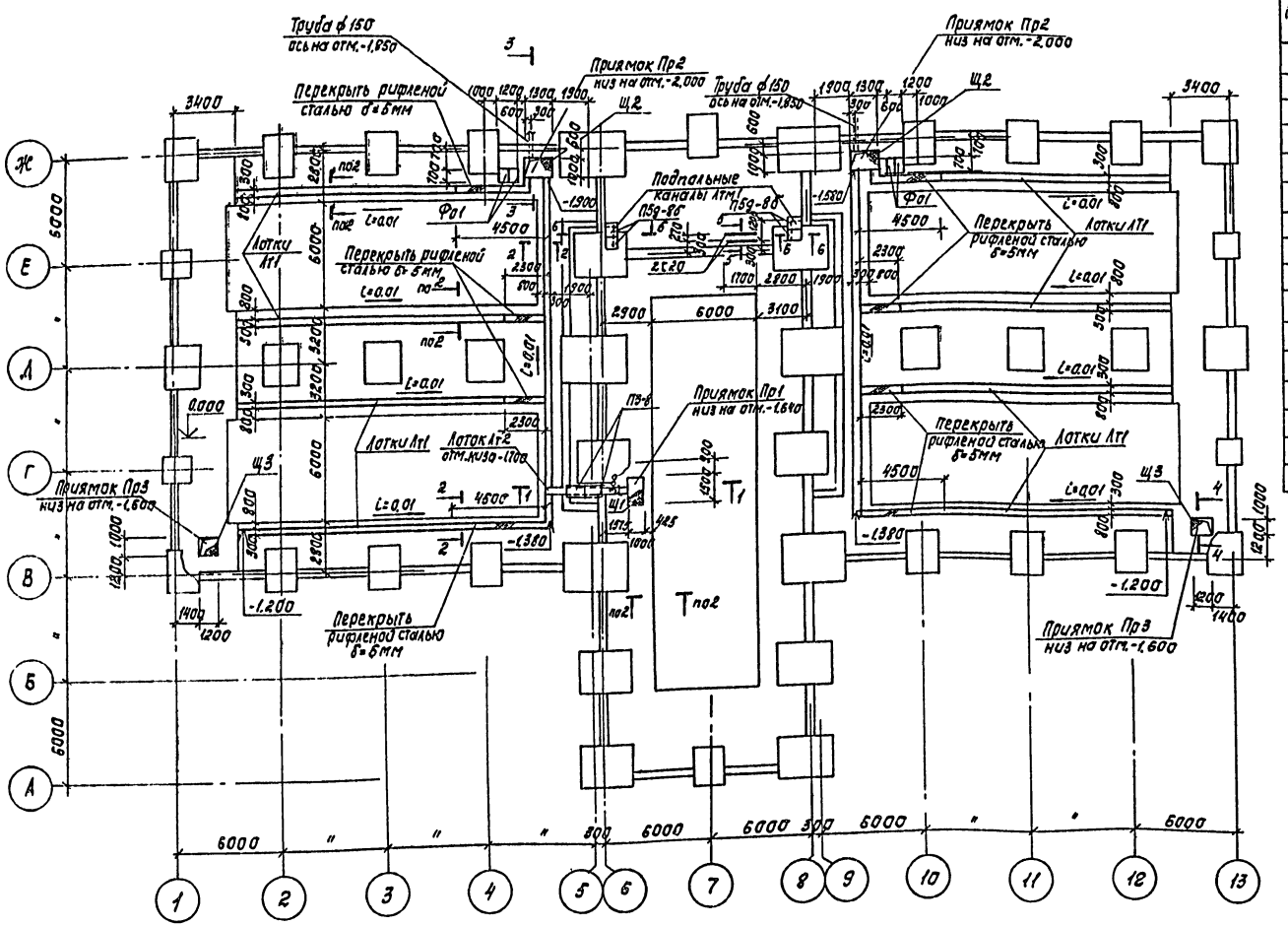

Спецификация к схеме расположения элементов подземного хозяйства

Марка поз	Обозначение	Наименование	Кол.	Масса ед. кг	Прим.
Лт1		Лоток Лт1			18,0 м³
Пр1		Приямок Пр1	1		0,85 м³
Пр2		то же Пр2	2		1,1 м³
Пр3		" Пр3	2		1,15 м³
Атм1		Подпольный канал Атм1	2		0,1 м³
Фо1		Фундамент Фо1	2		0,42 м³
ПЗд-8б	3.006-2 Вып. II-2	Плита ПЗд-8б	4	100	
Щ1	ТП 901- -кф.и. Щ1	Щит Щ1	1		
Щ2	Щ2	Щит Щ2	2		
Щ3	Щ3	Щит Щ3	2		
МН1	3.400-6/76	Изделие закладное МИ4-46	147 шт	4,4	
МН2	3.400-6/76	МИ4-49	4	4,7	
МН3	3.400-6/76	МИ1-5	3		
ПЗ-8	3.006-2 Вып. II-2	Плита ПЗ-8	2	50	
С20	ГОСТ 8240-72	С20 С-1700	2		

1. Лотки и приямки выполнять из бетона М150. Опоры бетонные и фундамент Фо1 из бетона М100.

2. Расположение бетонных опор см. по технологическим чертежам.

Согласовано: по ВГ Соколова; по ЭАА

Инв. № подл. | Подпись и дата | Взам. инв. №

				ТП 901-3-197.84	КИН
Привязан					
Инв. №	Пров.	Кузнецов		Блок основных сооружений для станции очистки воды производительностью 50 тыс.м³/сутки	Стадия: Р; Лист: 11; Листов:
	Ст. инж.	Вульф			
	Вед. инж.	Бабикова			
	ГИП	Кузнецов			
	Гл. констр.	Шапиро		Схема расположения элементов подземного хозяйства. Спецификация.	ЦНИИЭП инженерного оборудования г. Москва
	Н. контр.	Кузнецов			
	Нач. отд.	Красавин			

Копировал: Корецкая

Формат А2

19889-02

Типовой проект 901-3-197.84 Альбом II

Разрез 1-1

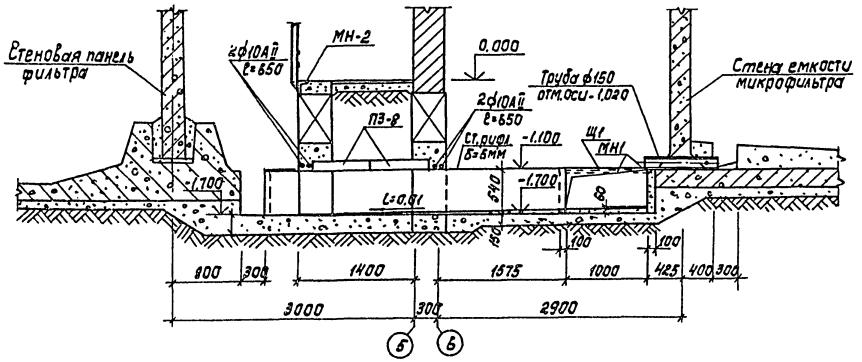

Разрез 2-2

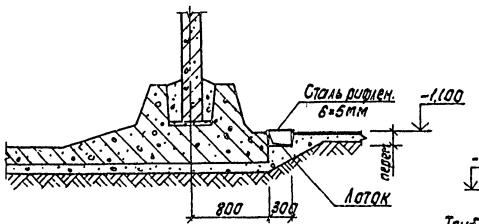

Разрез 3-3

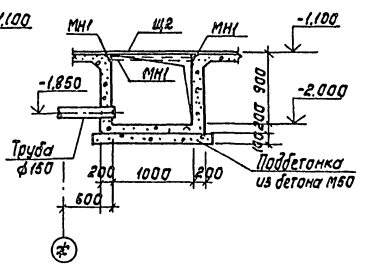

Разрез 4-4

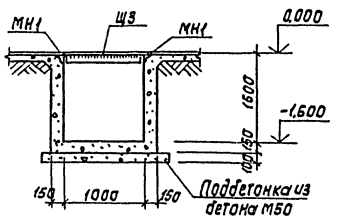

Фд1

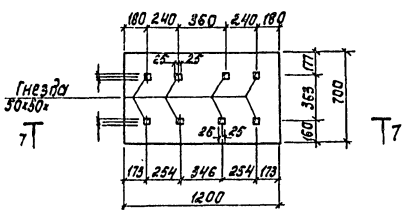

Разрез 7-7

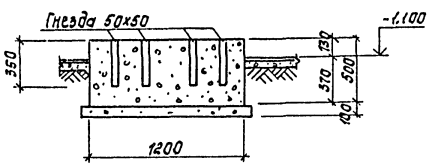

Разрез 6-6

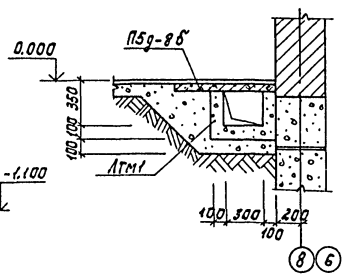

Разрез 5-5

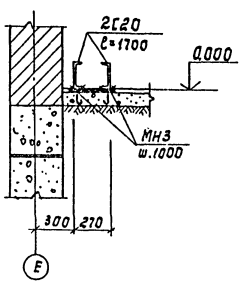

Бетонные опоры

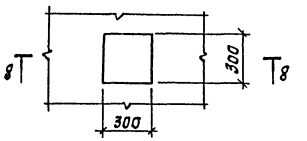

Разрез 8-8

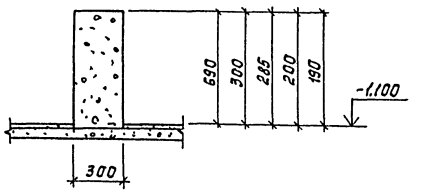

Инв.№ подл. | Подпись и дата | Взам. инв.№

				ТП 901-3-197.84	КИН
Пров.	Кузнецов				
Ст.инж.	Вульф			Блок основных сооружений для станции очистки воды производительностью 50тыс.м³/сутки	Стадия: Р; Лист: 12; Листов:
Вед.инж.	Бабикова				
ГИП	Кузнецов				
Гл.конст.	Шапиро			Разрезы 1-1 ÷ 8-8.	ЦНИИЭП инженерного оборудования г. Москва
Н.контр	Кузнецов				
Нач.отд.	Красавин				

Привязан

Инв.№

Копировал: Корецкая

Формат А2

19889-02

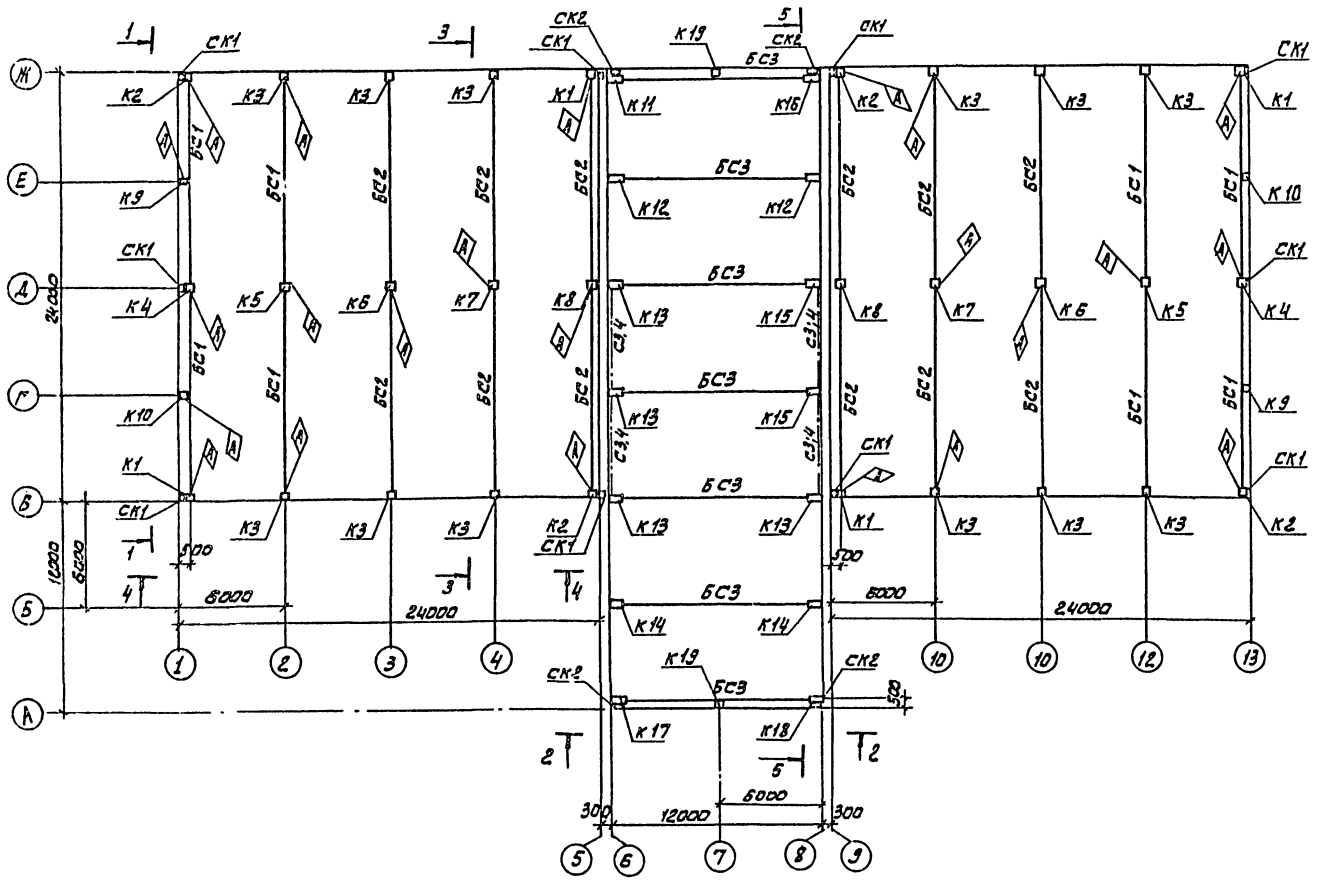

Спецификация к схеме расположения колонн, связей и балок.

Марка поз.	Обозначение	Наименование	Кол.	Масса кг	Примечание
		Колонны			
К1	тп 901- -КЖИ.К1	К1	4	3300	
К2	-01	К2	4	3300	
К3	К3	К3	12	3300	
К4	К4	К4	2	3300	
К5	К5	К5	2	3300	
К6	К6	К6	2	3300	
К7	К5-01	К7	2	3300	
К8	К8	К8	2	3300	
К9	К9	К9	2	2380	
К10	К10	К10	2	2380	
К11	К11	К11	1	9200	
К12	К12	К12	2	9200	
К13	К13	К13	4	9200	
К14	К14	К14	2	9200	
К15	К15	К15	2	9200	
К16	К16	К16	1	9200	
К17	К17	К17	1	9200	
К18	К18	К18	1	6150	
К19	К19	К19	2	6150	
		Балки стропильные			
БС1	тп 901- КЖИ. БС1	БС1	8	4700	
БС2	КЖИ. БС2	БС2	12	4700	
БС3	БС3	БС3	7	4700	
	Металлические	стойки фахверка			
СК1	1.439-2	СФ7	10	416,2	
СК2	1.439-2	СО1	4	341,8	
		СВ2	4	320	
	Связи				
С3	1.423-5 Вып.3	С3	4	333	
С4	1.423-5 Вып.3	С4	4	229	
Р1	1.423-5 Вып.3	Р1	8	58	
Р1Т	1.423-5 Вып.3	Р1Т	4	57	

Марка	Обозначение	Наименование	Кол.	Масса	Примеч.
	Соединительные	элементы			
ММ1	1.423-5 Вып.3	ММ1	10	32	
ММ3	1.423-5 Вып.3	ММ3	4	14	
МС1	т.п.901- КЖИ.МС1	МС1	6		
МС2	МС2	МС2	12		
МС3	МС3	МС3	8		
МС4	МС4	МС4	12		

ТП 901-3-197.84 КЖ

Провер.	Кузнецов	
Ст.техн.	Певчева	
Вед.инж.	Бабикова	
ГИП	Кузнецов	
Гл.конст.	Шапиро	
Н.контр.	Кузнецов	
Нач.отд.	Красавин	

Блок основных сооружений для станции очистки воды производительностью 50 тыс. м³/сутки.

Схема расположения колонн и балок. Спецификация.

Стадия	Лист	Листов
Р	13	

ЦНИИЭП инженерного оборудования г. Москва.

Привязан

Инв.№

Инв.№подл. | Подпись и дата | Взам.инв.№

19889-02

Копировал: Алешикова

Альбом II

Типовой проект 901-3-197.84

Разрез 1-1

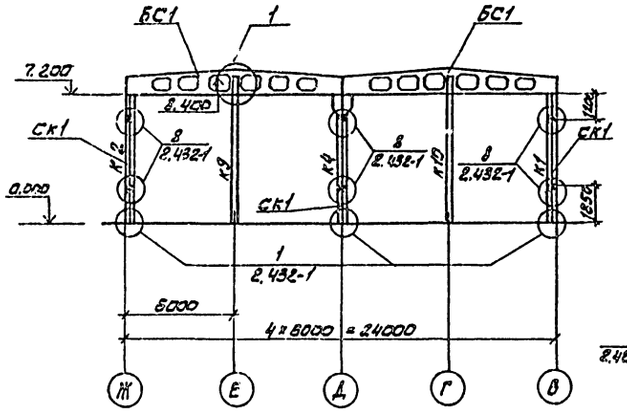

Разрез 2-2

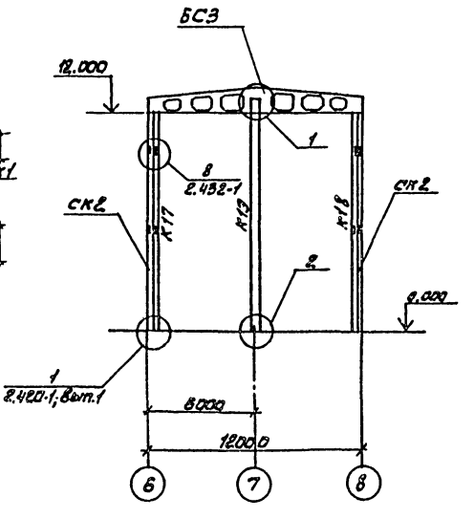

Разрез 5-5

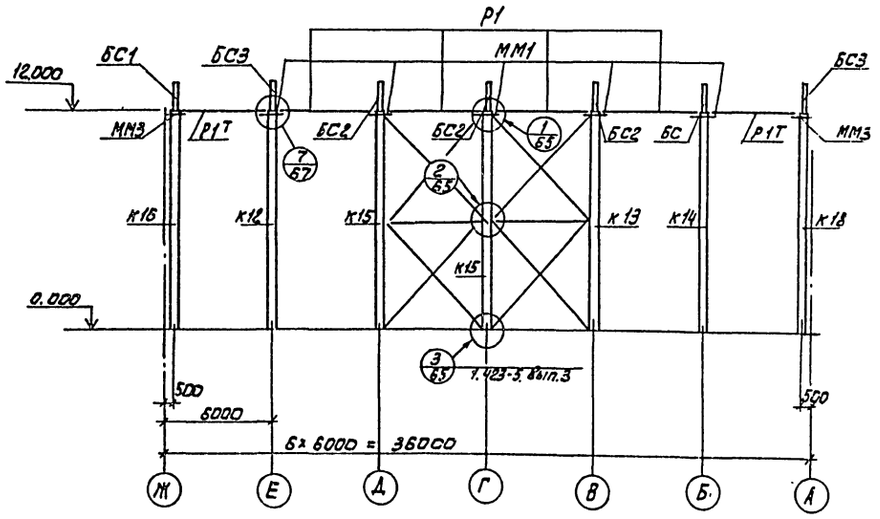

Разрез 3-3

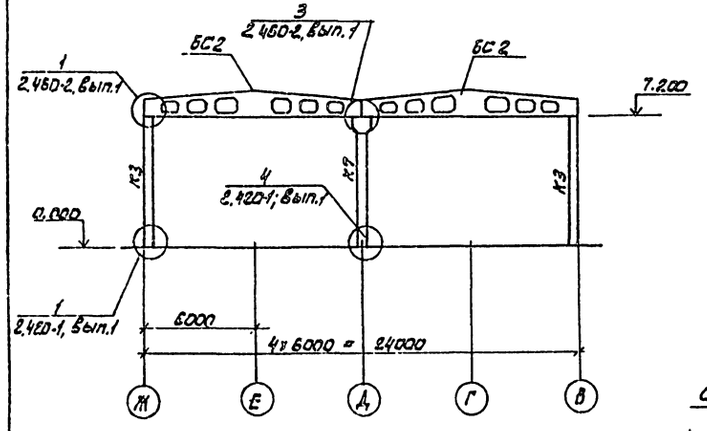

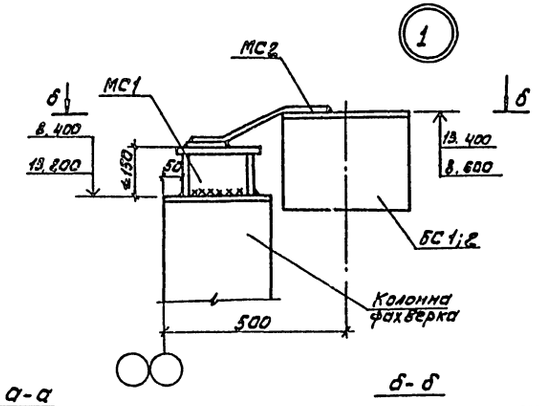

Разрез 4-4

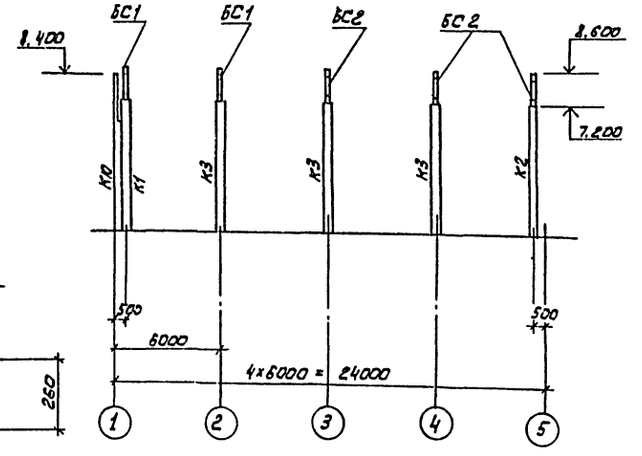

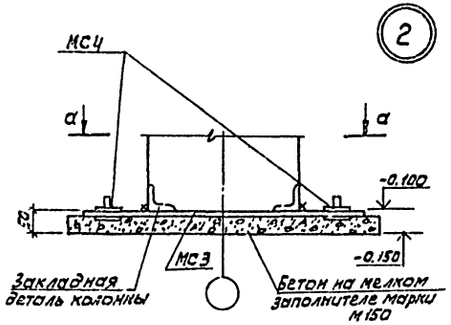

а-а

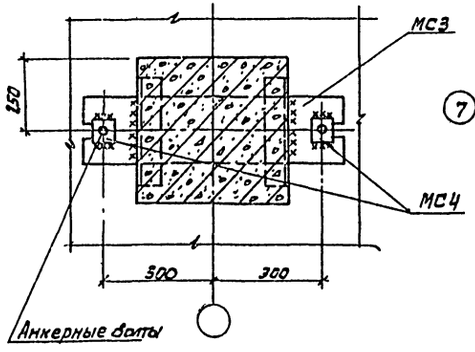

б-б

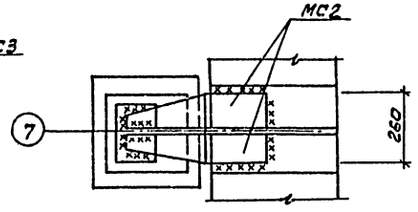

Привязан			
Инв. №			
Провер.	Кузнецов		
Ст.техн.	Певчева		
Вед.инж.	Блынкова		
ГИП	Кузнецов		
Гл.конст	Шапиро		
Н.контр	Кузнецов		
Нач.отд.	Красавин		

ТП 901-3-197.84 КЭС

Блок основных сооружений для станции очистки воды производительностью 50 тыс. м³/сут.

Стадия	Лист	Листов
Р	14	

Разрезы 1-1÷4-4. Узлы 1; 2

ЦНИИЭП инженерного оборудования г. Москва

19889-02

Инв. № подл. | Подпись и дата | Взам. инв. №

Типовой проект 901-3-197.84 Альбом II

Схема расположения плит покрытия

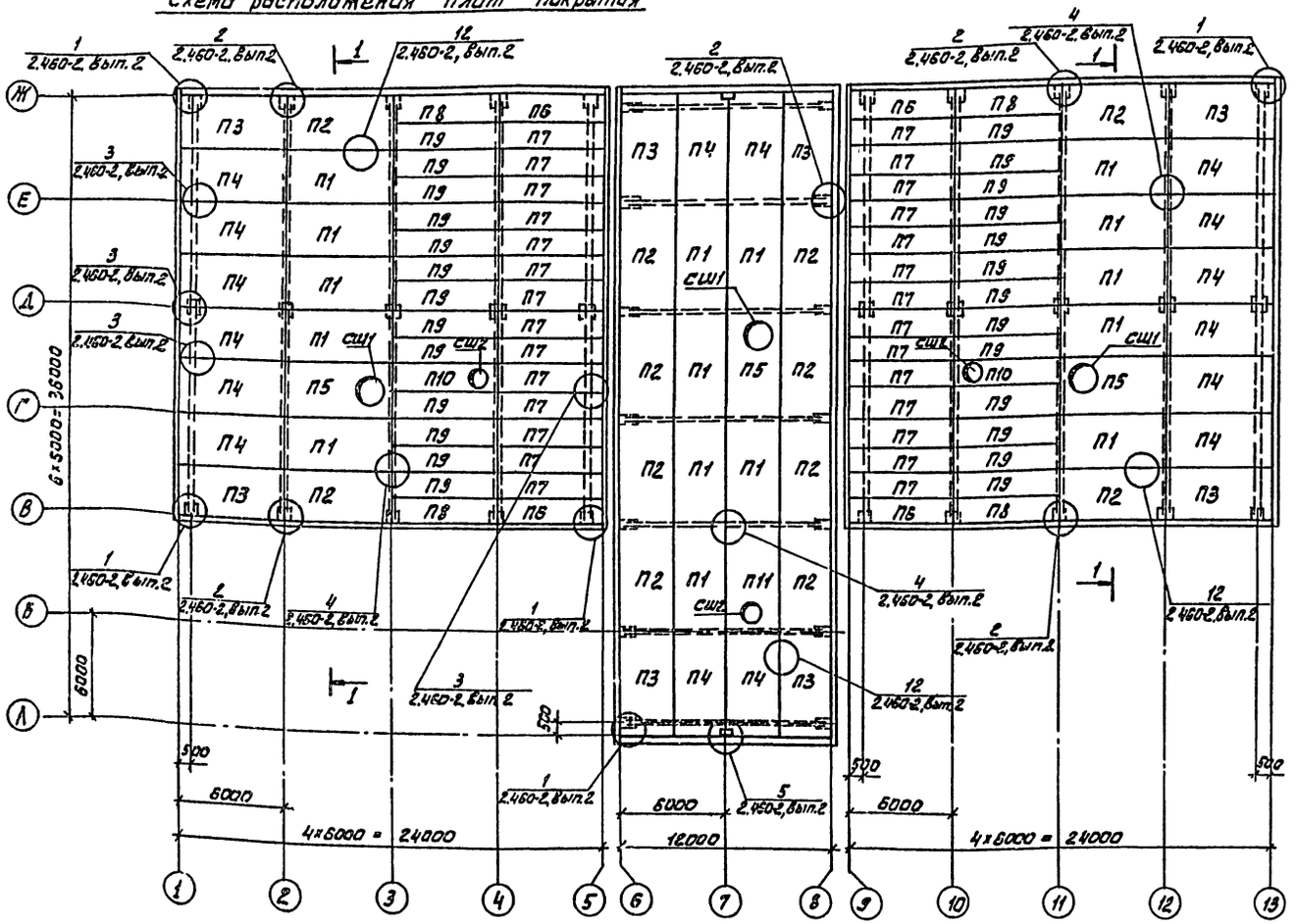

Разрез 1-1

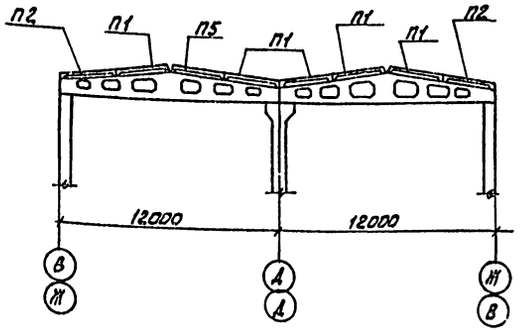

Спецификация к элементам к схеме расположения плит покрытия

Марка поз.	Обозначение	Наименование	Кол.	Масса, кг	Примечание
П1	ГОСТ 22701.1-77	ПГ-2АIVт	16	2650	
П2	тп 901- -КЖИ. П2	П2	12	2650	
П3	П2-01	П3	8	2650	
П4	П2-02	П4	16	2650	
П5	ГОСТ 22701.1-77	ПВ10-3АIVт	3	3600	
П6	1.465-7. Вып.3 часть 1,2	ПАIV 1,5×6 -3в	4	1500	
П7	1.465-7. Вып.3 часть 1.2	ПАIV 1,5×6 -3б	28	1500	
П8	1.465-7. Вып.3 часть 1,2	ПАIV 1,5×6 -3а	4	1500	
П9	1.465-7. Вып.3 часть 1,2	ПАIV 1,5×6 -3	26	1500	
П10	1.465-7. Вып.3 часть 1,2	ПАIV-7 1,5×6 -4	2	1900	
П11	ГОСТ 22701.1-77	ПВ7-3АIVт	1	3600	
СШ1	1.494-24. Вып. 1	Стакан СБ10Б-1	3	280	
СШ2	1.494-24. Вып.1	СБ7Б-1	3	320	

СОГЛАСОВАНО: ОТА. ВС Нарцисова

Инв.№ подл. | Подпись и дата | Взам.инв.№

ТП 901-3-197.84 КЭС

Привязан

Инв.№

Провер.	Кузнецов	
Ст.техн	Перчева	
Вед.инж	Бабыкова	
ГИП	Кузнецов	
Гл.конст.	Шапиро	
Н.контр	Кузнецов	
Нач.отд	Красавин	

Блок основных сооружений для станции очистки воды производительностью 50 тыс. м³/сутки.

Стадия: Р | Лист: 15 | Листов:

Схемы расположения плит покрытия. Спецификация.

ЦНИИЭП инженерного оборудования г. Москва.

19889-02

Копировал: Алешикова

Формат: А2

Схема расположения балок на отм. 3.350

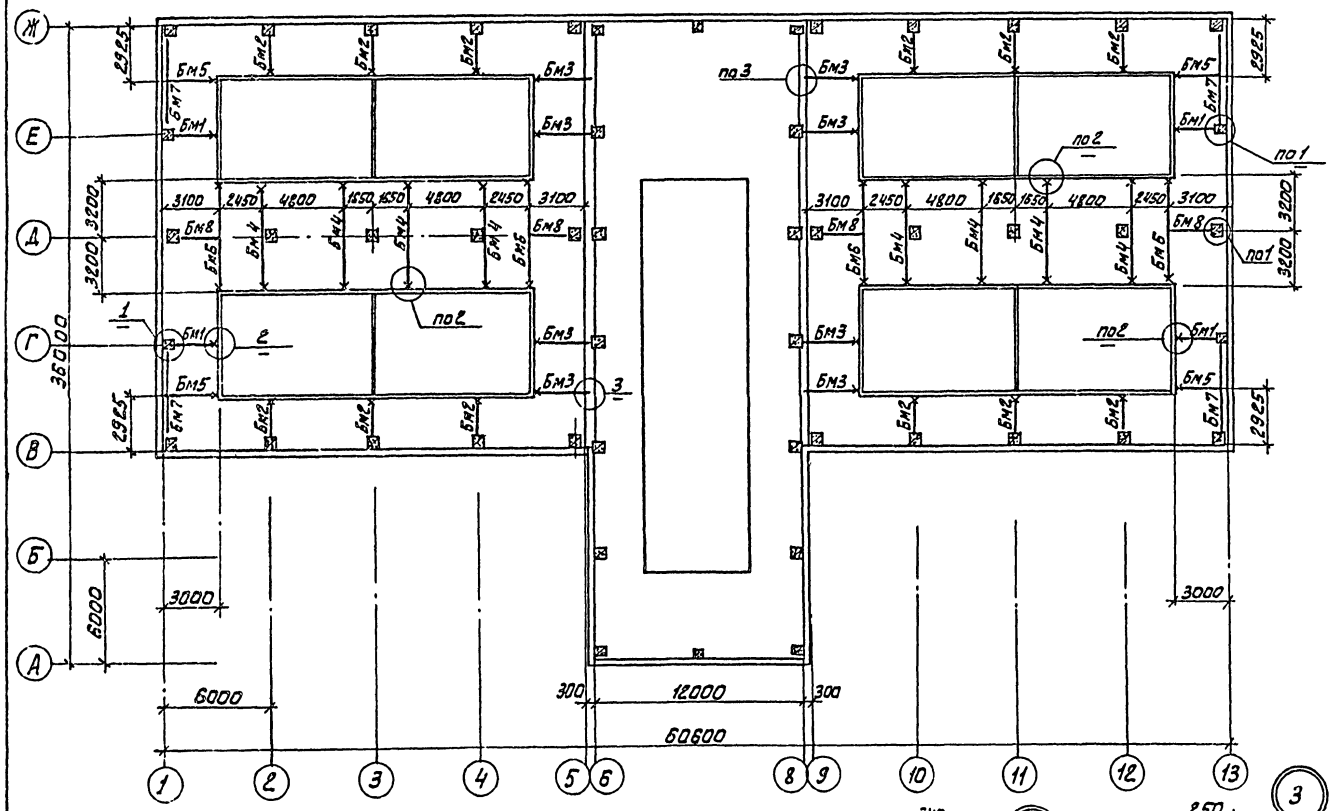

Спецификация к схеме расположения балок на отм.3.350

Марка поз.	Обозначение	Наименование	Кол.	Масса ед, кг	Примеч.
		Балки			
Бм1	КЖ-20	Бм1	4		
Бм2	КЖ-20	Бм2	12		
Бм3	КЖ-20	Бм3	8		
Бм4	КЖ-20	Бм4	8		
Бм5	КЖ-20	Бм5	4		
Бм6	КЖ-20	Бм6	4		
Бм7	КЖ-20	Бм7	4		
Бм8	КЖ-20	Бм8	4		
М1	тп 901- КЖИ.М1	Изделие закладное М1	28		

Ведомость расхода стали на элемент кг.

Марка эл-та	Изделия арматурные							Изделия закладные				Всего
	Арматура класса							Арматура класса		Прокат марки		
	А-I			А-III				А-III		Вст3 кп2		
	ГОСТ 5781-82							ГОСТ 5781-82		ГОСТ 103-76		
	Ф6	Ф8		Ф10	Ф16	Ф20	Ф22	Ф10		-δ=8		
Бм1	0,6	-		7,2	12,0	18,9	-	1,4		7,6		47,7
Бм2	0,5	-		6,3	10,8	17,1	-	1,4		7,6		43,7
Бм3	0,7	-		8,7	15,3	24,0	-	1,4		7,6		57,7
Бм4	1,9	-		41,6	39,6	61,6	-	1,4		7,6		153,7
Бм5;Бм7	2,2	2,0		43,7	55,2	13,8	63,2	2,1		11,4		193,6
Бм6;Бм8	2,4	2,0		54,0	51,6	18,6	74,4	2,1		11,4		216,5

1 Сварку производить электродами Э42 ГОСТ 9467-75, катет шва 6 мм.

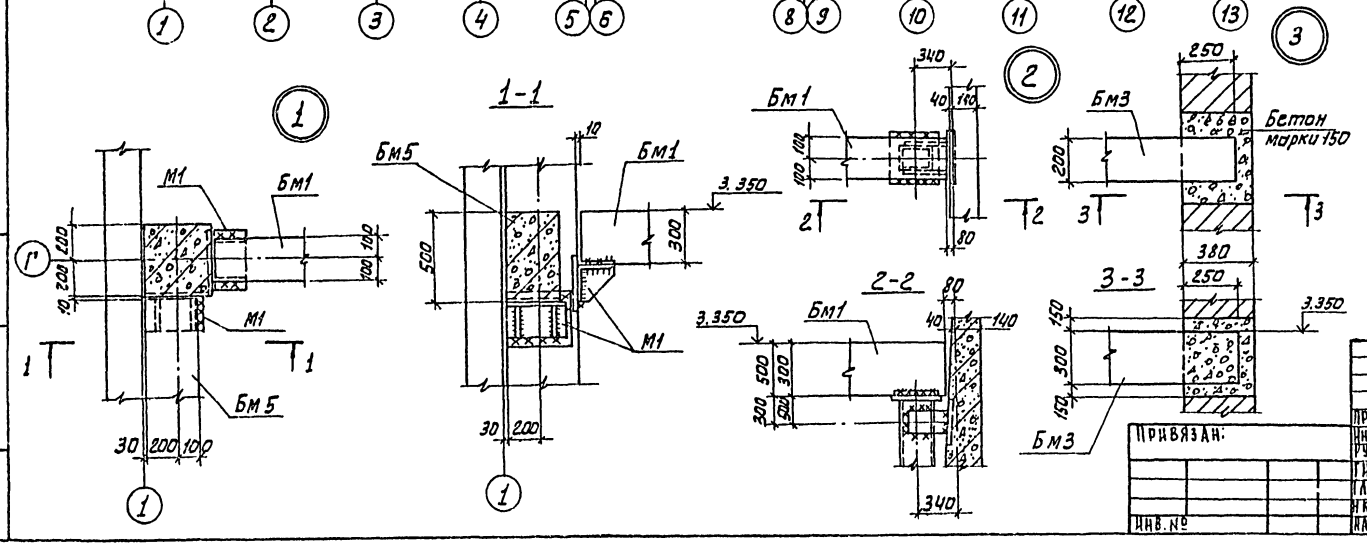

Типовой проект 901-3-197.84 Альбом II

ПРОВЕР.	КУЗНЕЦОВ		ТП 901-3-197.84	КЖ	
ИНЖЕНЕР	СТРИГИНА				
РУК.ТР.	БАБИКОВА		РЛОК РЕНОВНЫХ СООРУЖЕНИЙ ДЛЯ СТАНЦИИ ОЧИСТКИ ВОДЫ ПРОИЗВОДИТЕЛЬНОСТЬЮ 50 ТЫС. М³/СУТКИ	СТАДИЯ Р	ЛИСТ 16	ЛИСТОВ
ГИП	КУЗНЕЦОВ				
ГЛ.КОНСТР.	ШАПИРО		СХЕМА РАСПОЛОЖЕНИЯ БАЛОК НА ОТМ. 3.350	ЦНИИЭП инженерного оборудования г. Москва	
Н.КОНТР.	КУЗНЕЦОВ				
НАЧ.ОТД.	КРАСАВИН				

ПРИВЯЗАН:

ИНВ. №

ИНВ. № ПОДЛ. | ПОДПИСЬ И ДАТА | ВЗАМ. ИНВ. №

19889-02

Копировал: Алешикова

Схема расположения плит перекрытия на отм. 3.600

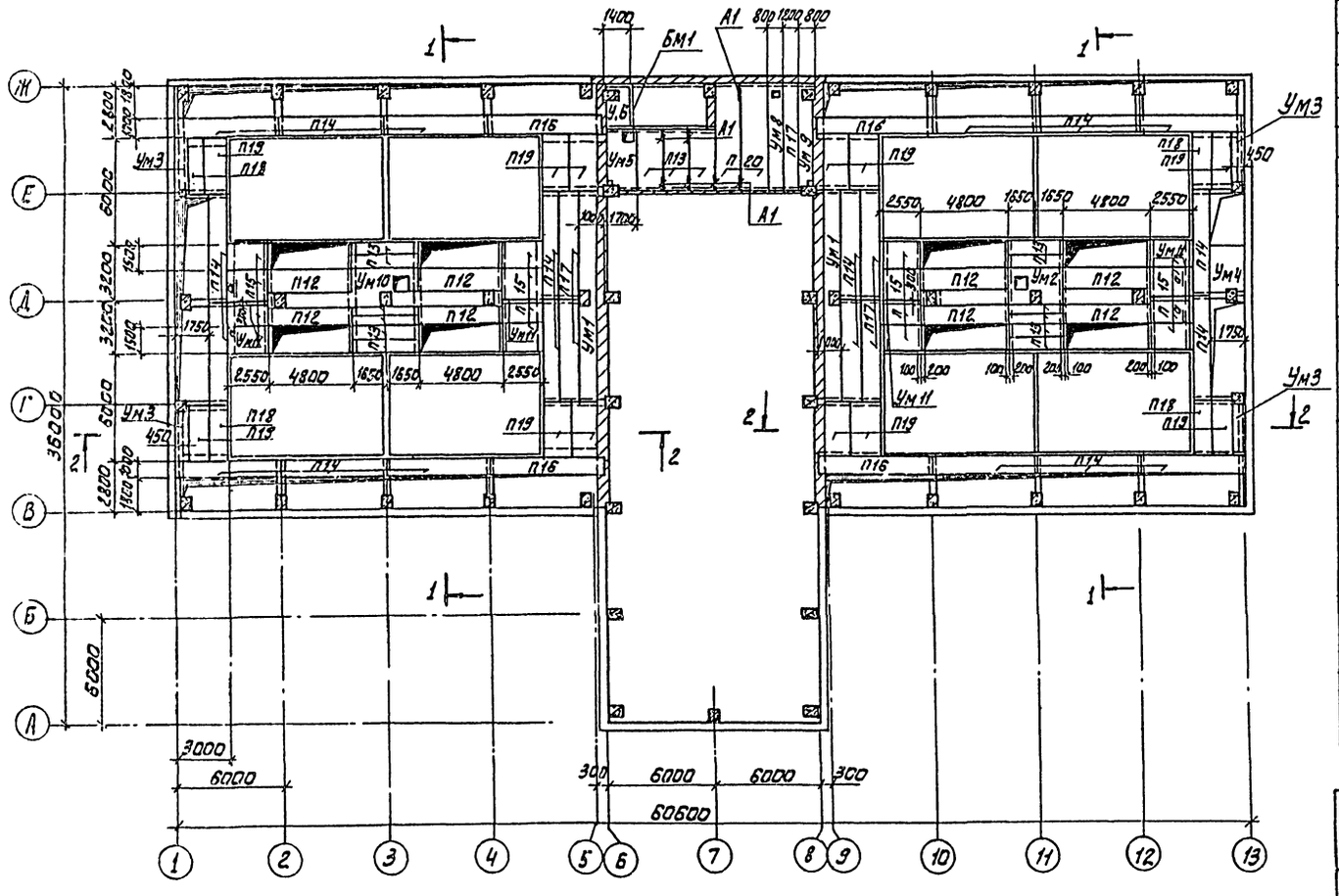

Разрез 1-1

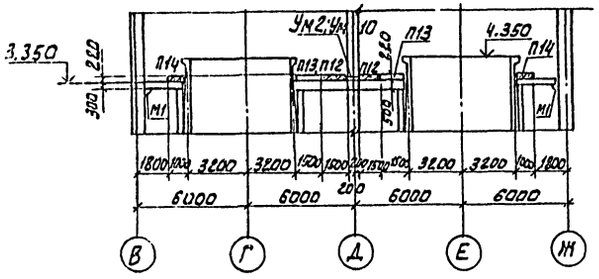

Разрез 2-2

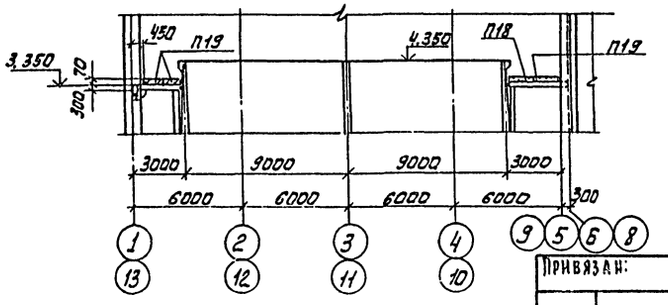

Спецификация к схеме расположения плит перекрытия на отм. 3.600; 6.600 и 7.200

Марка поз.	Обозначение	Наименование	Кол.	Масса ед. кг.	Примеч.
		Плиты перекрытия			
П12	тп 901- -КЖИ.П12	П12	8	2250	
П13	3.006-2 Вып.II-2	П 25д-3	15	82.0	
П14	тп 901- -КЖИ. П14	П14	20	172.5	
П15	1. 141-1 Вып. 60	ПК 24. 15-8т	20	12.90	
П16	тп 901- -КЖИ.П16	П16	4	182.5	
П17	1. 141-1, Вып. 59	ПК 60.10-6АIVт	6	2110	
П18	1, 141-1 Вып. 60	ПК 30. 10-8т	4		
П19	1. 141-1 Вып. 60	ПК 30. 15-8т	12	610	
П20	1. 141-1 Вып. 59	ПК 60. 15-6АIVт	4	2800	
		Участок монолитный			
Ум1	тп 901- КЖ 19	Ум1	2		
Ум2	тп 901- КЖ 9	Ум2	1		
Ум10	тп 901- КЖ 19	Ум10	1		
Ум3	тп 901 КЖ 19	Ум3	4		
Ум4	тп 901 КЖ 18	Ум4	1		
Ум5	тп 901 КЖ 18	Ум5	2		
Ум6	тп 901 КЖ 18	Ум6	3		
Ум7	тп 901 КЖ 18	Ум7	2		
Ум8	тп 901 КЖ 18	Ум8	2		
Ум9	тп 901 КЖ 18	Ум9	1		
Ум11	тп 901 КЖ 19	Ум11	4		
БМ1	тп 901 КЖИ.51	Балка БМ1	3		
А1	тп 901 КЖИА1	Изделие закладное А1	16	1.3	

Ведомость расхода стали на элемент кг.

Марка эл-та	Изделия арматурные: Арматура класса AI ГОСТ 5781-82 Ф6	Ф8	AIII Ф10	Ф14	Ф16	Изделия закладные: прокат марки ВСт3 сп2: ГОСТ 8510-72 L200×125×12	ГОСТ 8509-72 L75×75×6	ГОСТ 103-76 - d=8	ГОСТ 82-70 - t 24	Всего
Ум1	—	19.0	—	72.0	—	35.6	—	9.6		136.2
Ум2;Ум10	—	17.2	4.1	70.0	15.4	15.0	—	6.4		128.1
Ум3	—	3.6	—	11.5	—	—	—			15.1
Ум4	0.4	—	—	71.0	—	17.8	—	4.8		94.0
Ум5	4.5	—	21.9	—	—	17.8	—	4.8		49.0
Ум6	2.0	—	10.2	—	—	—	4.6	—		16.8
Ум7	6.2	—	—	—	100	—	—	—		106.2
Ум8	5.0	—	—	—	64	17.8	—	4.8		91.6
Ум9		11.2			56.8				147.5	215.5
Ум11	—	3.2	—	7.2	—	—	—	—	—	10.4

Технологическая нагрузка на перекрытие Q= 6 кПа.

		ТП 901-3-197.84	КЖ
Провер.	Кузнецов		
Инжен.	Сергина		
Рук. гр.	Бабкова		
ГИП	Кузнецов		
Гл. конст.	Шапиро		
Н. контр.	Кузнецов		
Нач. отд.	Красавин		

Блок основных сооружений для станции очистки воды производительностью 50 тыс. м³/сутки

Стадия Р | Лист 17 | Листов

Схема расположения плит перекрытия на отм. 3.600. Спецификация.

ЦНИИЭП инженерного оборудования г. Москва

Привязан:

Инв. №

19889-02

Копировал: Алешикова

Формат: А1

Типовой проект 901-3-197.84 Альбом II

Инв. № подл. | Подпись и дата | Взам. инв. №

Ум 1

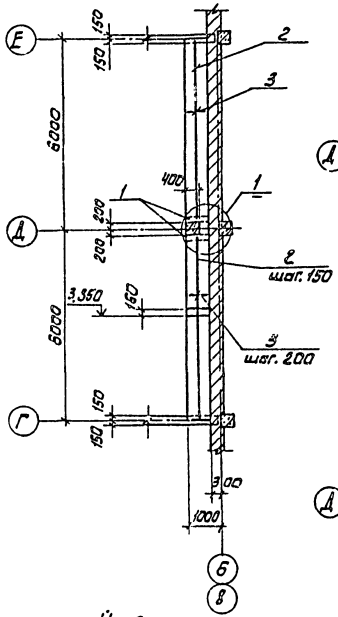

Ум 2; Ум 10 (зеркальное изображение)

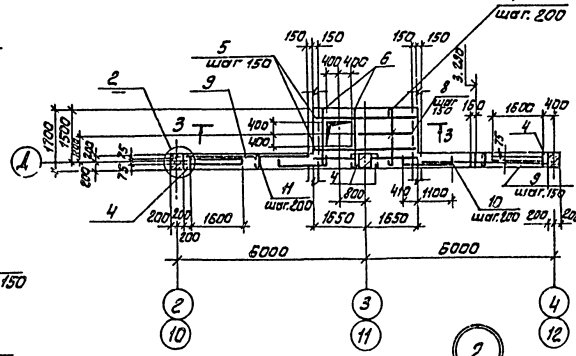

Ведомость деталей

Поз.	Эскиз
3	700
7	1650
10	70 | 1810 | 70
11	350
12	600
16	1600
20	1350
22	650
25	750
28	140 | 250 | 140
29	130 | 1830
30	2610
31	2480
35	2500
34	150 | 60 | 280 | 60 | 150

Спецификация к монолитным участкам Ум 1 ÷ 4; Ум 10; Ум 11

Поз.	Обозначение	Наименование	Кол.	Примеч.
		Ум 1		
		Сборочные единицы		
1	ТП 901- КЖИ. М2	Изделие закладное М2	2	22,6 кг
		Детали		
2		ф14 AIII ГОСТ 5781-82 ℓ=5950	10	7,2 кг
3		ф8 AI ГОСТ 5781-82 ℓ=800	50	0,32 кг
		Материал		
		Бетон марки 200		1,2 м³
		Ум 2 : Ум 10		
		Сборочные единицы		
4	ТП 901 КЖИ. М1	Изделие закладное М1	4	10,7 кг
		Детали		
5		ф16 AIII ГОСТ 5781-82 ℓ=3250	2	5,1 кг
6		ф16 AIII ГОСТ 5781-82 ℓ=1650	2	2,6 кг
7		ф8 AI ГОСТ 5781-82 ℓ=1800	12	0,7 кг
8		ф14 AIII ГОСТ 5781-82 ℓ=2000	16	2,4 кг
9		ф14 AIII ГОСТ 5781-82 ℓ=4300	6	5,2 кг
10		ф10 AIII ГОСТ 5781-82 ℓ=1650	4	1,0 кг
11		ф8 AI ГОСТ 5781-82 ℓ=500	44	0,2 кг
		Материал		
		Бетон марки 200		0,91 м³
		Ум 3		
		Детали		
12		ф8 AI ГОСТ 5781-82 ℓ=750	12	0,3 кг
13		ф14 AIII ГОСТ 5781-82 ℓ=3150	3	3,8 кг
		Материал		
		Бетон марки 200		0,11 м³
		Ум 4		
		Детали		
29		ф16 AIII ГОСТ 5781-82 ℓ=2000	18	3,156 кг
30		ф8 AI ГОСТ 5781-82 ℓ=2800	2	1,11 кг
31		ф8 AI ГОСТ 5781-82 ℓ=2600	6	1,03 кг
32		швеллер 24 ГОСТ 8240-72 / 8 ст3 сп2-1 ГОСТ 535-79 ℓ=695	1	147,7 кг
33		ф8 AI ГОСТ 5781-82; ℓ=530	14	0,2 кг
		Материал		
		Бетон марки 200		0,48 м³
		Ум 11		
		Детали		
35		ф8 AI ГОСТ 5781-82 ℓ=2650	3	1,06 кг
34		ф10 AIII ГОСТ 5781-82 ℓ=880	13	0,55 кг
		Материал		
		Бетон марки 200		0,11 м³

Ум 3

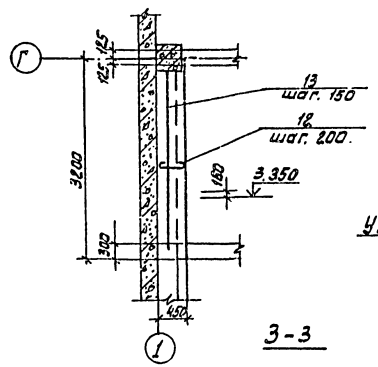

Ум 4

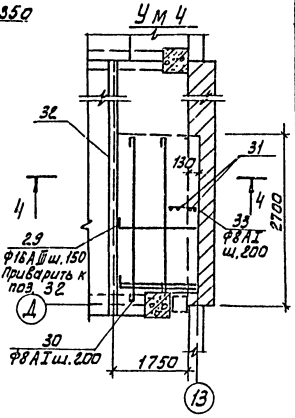

Ум 11 (а-а)

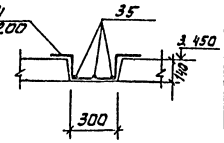

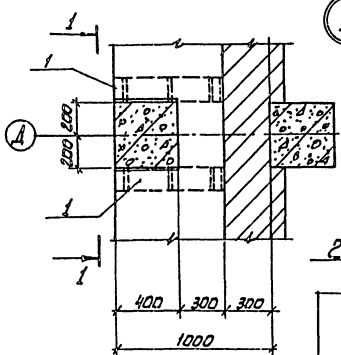

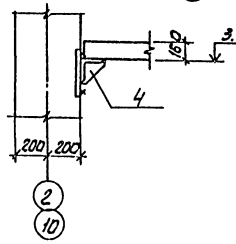

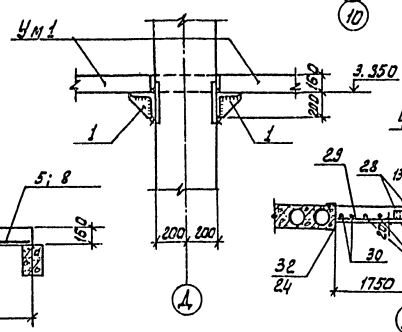

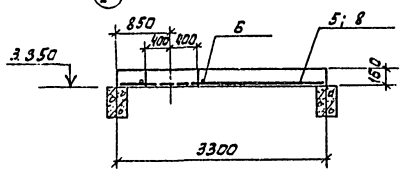

ТП 901-3-197.84 КЖ

Узлы основных сооружений для станции очистки воды производительностью 50 тыс. м³/сутки

Стадия Р | Лист 18 | Листов

Участки монолитные Ум 1÷4; Ум 10, 11 плоскостной чертеж и армирование

ЦНИИЭП инженерного оборудования г. Москва

Привязан:

Инв. №

Провер.	Кузнецов	
Инженер	Стригина	
Вед. инж.	Бабикова	
Гл. п.	Кузнецов	
Гл. констр.	Шапиро	
Н. контр.	Кузнецов	
Нач. отд.	Красавин	

19889-02

Копировал: Алешикова Формат А4

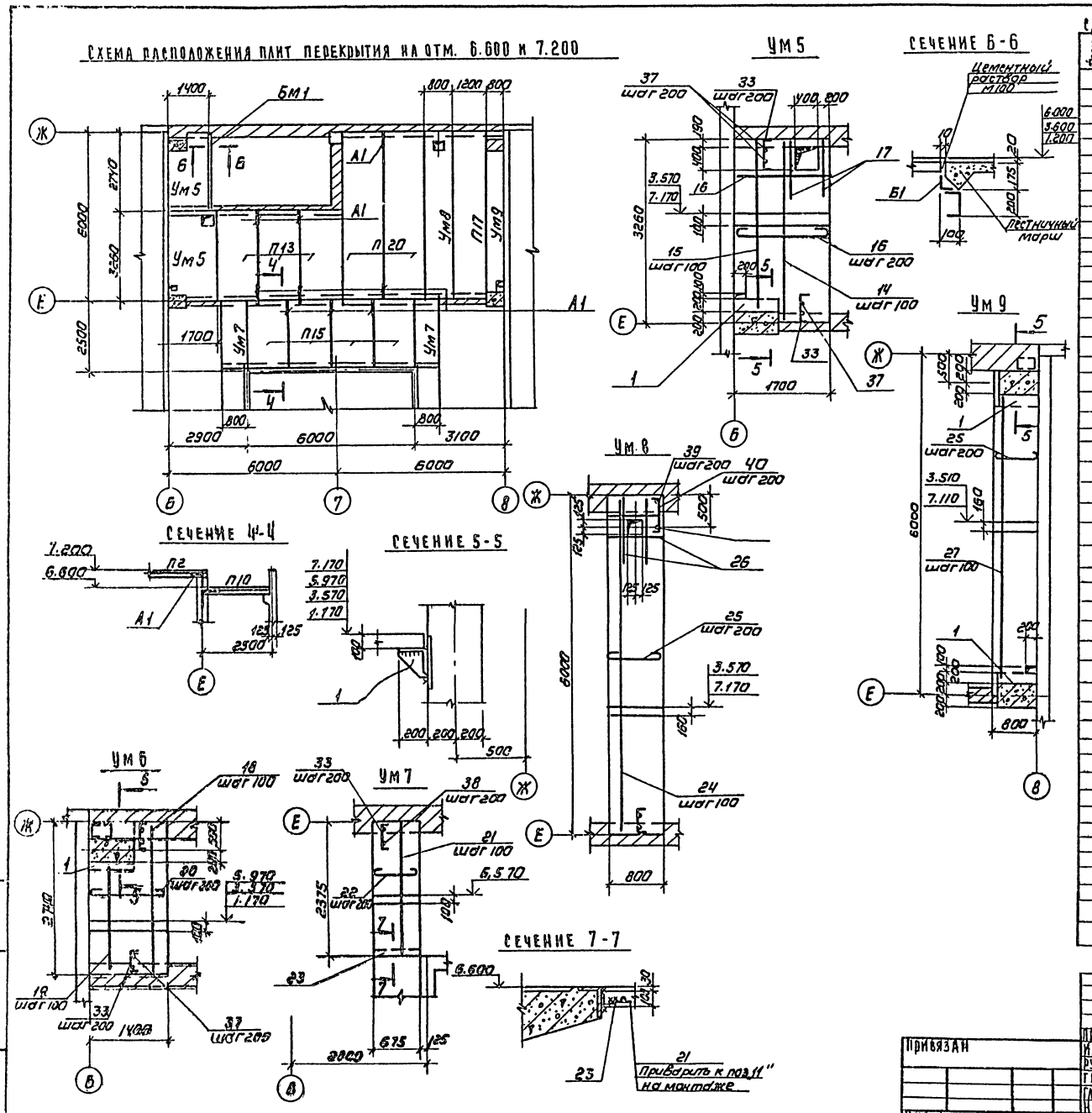

СПЕЦИФИКАЦИЯ К МОНОЛИТНЫМ УЧАСТКАМ УМ5÷УМ9

Формат	Зона	Поз.	Обозначение	Наименование	Кол	Примечание
				Ум 5		
				Сборочные единицы		
		1	ТП 901- КЖИ.М2	Изделие закладное М2	1	22,6 кг
				Детали		
		14		ф14АIII ГОСТ 5781-82 ℓ=3250	11	3.93 кг
		15		ф14АIII ГОСТ 5781-82 ℓ=3050	7	3.68 кг
		16		ф6АI ГОСТ 5781-82 ℓ=1750	1	0.4 кг
		17		ф14АIII ГОСТ 5781-82 ℓ=900	2	0.98 кг
		33		ф8АI ГОСТ 5781-82 ℓ=530	9	
		36		ф8АI ГОСТ 5781-82 ℓ=6,6 п.м.		
				Материал		
				Бетон марки 200		0.55 м³
				Ум 6		
				Сборочные единицы		
		1	ТП 901- КЖИ.М2	Изделие закладное М2	1	22,6 кг
				Детали		
		18		ф10АIII ГОСТ 5781-82 ℓ=2730	7	1.7 кг
		19		ф10АIII ГОСТ 5781-82 ℓ=2030	8	1.3 кг
		20		ф6АI ГОСТ 5781-82 ℓ=1450	14	0.32 кг
		33		ф8АI ГОСТ 5781-82 ℓ=530	10	
		37		ф8АI ГОСТ 5781-82 ℓ=6 п.м.		
				Материал		
				Бетон марки 200		0.37 м³
				Ум 7		
				Детали		
		21		ф10АIII ГОСТ 5781-82 ℓ=2350	7	1.5 кг
		22		ф6АI ГОСТ 5781-82 ℓ=750	12	0.2 кг
		23		Уголок Б-75х75х6 ГОСТ 8509-72 / Вст3сп-3-I ГОСТ 535-79 ℓ=670	1	4.6 кг
		33		ф8АI ГОСТ 5781-82 ℓ=530	3	
		38		ф8АI ГОСТ 5781-82 ℓ=635	3	
				Материал		
				Бетон марки 200		0.16 м³
				Ум 8		
				Детали		
		24		ф16АIII ГОСТ 5781-82 ℓ=5950	10	9.4 кг
		28		ф6АI ГОСТ 5781-82 ℓ=850	27	0.23 кг
		26		ф16АIII ГОСТ 5781-82 ℓ=950	4	1.5 кг
		39		ф8АI ГОСТ 5781-82 ℓ=860	8	
		40		ф8АI ГОСТ 5781-82 ℓ=760	6	
				Материал		
				Бетон марки 200		0.6 м³
				Ум 9		
				Сборочные единицы		
		1	ТП 901 КЖИ.М2	Изделие закладное М2	1	22,6 кг
				Детали		
		27		ф16АIII ГОСТ 5781-82 ℓ=5050	8	8.0 кг
		25		ф6АI ГОСТ 5781-82 ℓ=850	26	0.2 кг
				МАТЕРИАЛ		
				Бетон М200		0,7 м³

ТП 901-3-197.84 КЖ

ПРИВЯЗАН	ПРОВЕР.	КУЗНЕЦОВ	
	ИНЖЕНЕР	СТРИГИНА	
	РУК.ГР.	БАБИКОВА	
	ГИП	КУЗНЕЦОВ	
	ГЛ.КОНСТР.	ШАПИРО	
	Н.КОНТР.	КУЗНЕЦОВ	
ИНВ.№	НАЧ.ОТД.	КРАСАВИН	

БЛОК ОСНОВНЫХ СООРУЖЕНИЙ ДЛЯ СТАНЦИИ ОЧИСТКИ ВОДЫ ПРОИЗВОДИТЕЛЬНОСТЬЮ 50 ТЫС м³/сутки

СХЕМА РАСПОЛОЖЕНИЯ ПЛИТ ПЕРЕКРЫТИЯ НА ОТМ. 6.600 И 7.200. УЧАСТКИ МОНОЛИТНЫЕ УМ5÷УМ9 ОПАЛУБОЧНЫЙ ЧЕРТЕЖ И АРМИРОВАНИЕ

СТАДИЯ	ЛИСТ	ЛИСТОВ
Р	19	

ЦНИИЭП ИНЖЕНЕРНОГО ОБОРУДОВАНИЯ Г. МОСКВА

КОПИРОВАЛ: Коршунова

Формат: А2

19889-02

Типовой проект 901-3-197.84 Альбом II

Типовой проект 901-3-197.84 Альбом III

Бм 1, Бм 2; Бм 3

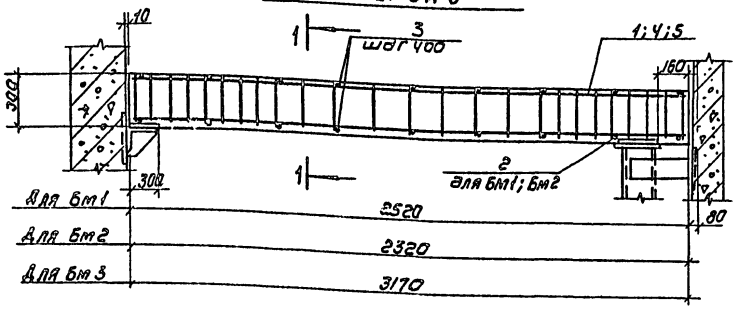

1-1

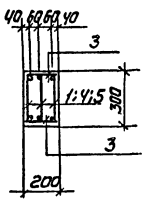

2-2

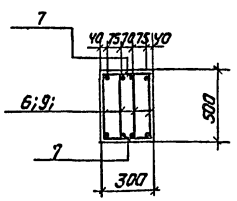

Бм 4

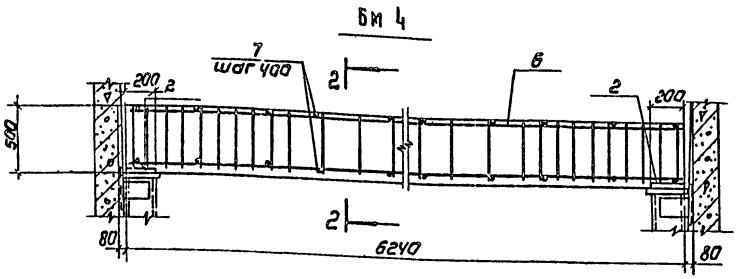

Бм 5

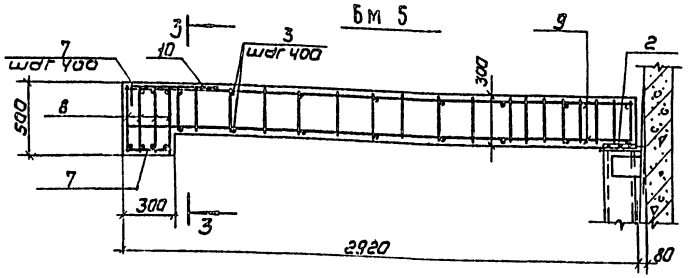

Схема нагрузки на балки Бм1; Бм8

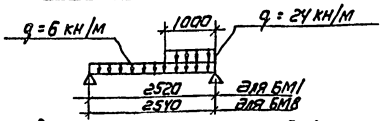

Схема нагрузки на балку Бм2

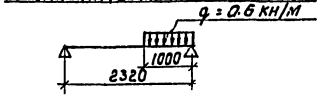

Схема нагрузки на балки Бм3; Бм4; Бм5; Бм8

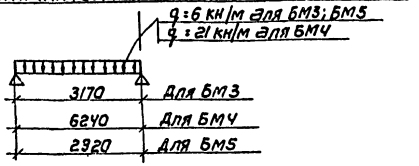

Схема нагрузки на балку Бм6

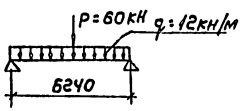

Схема нагрузки на балку Бм7

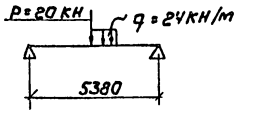

3-3 (Бм7)

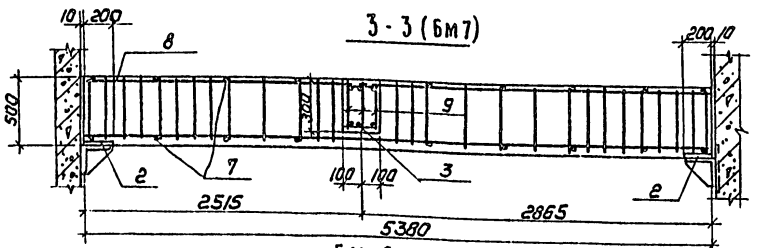

4-4 (Бм8)

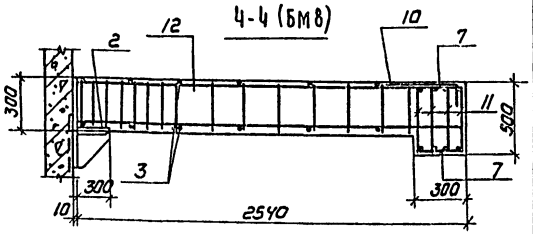

Бм 6

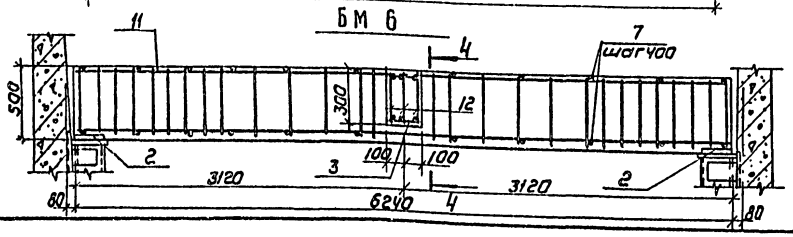

1. Позиции 1;4;5;6;9 соответственно сварить в пространственные каркасы.
2. Защитный слой бетона 20мм.

Привязан

Инв.№

Инв.№ подл. | Подпись и дата | Взам. инв.№

Спецификация монолитных балок Бм1÷Бм6

Формат	Зона	Поз.	Обозначение	Наименование	Кол.	Примечание
				Бм 1		
				Сборочные единицы		
		1	ТП 901- КЖИ КР1	Каркас плоский КР1	3	12.7 кг
		2	1.400-15 Вып.1	Изделие закладное МН121-2	2	4.5 кг
				Детали		
		3		ф6 AI ГОСТ 5781-82 ℓ=170	14	0.04 кг
				Материал		
				Бетон марки 200		0.15 м³
				Бм2		
				Сборочные единицы		
		4	ТП 901- КЖИ КР1-01	Каркас плоский КР2	3	11.4 кг
		2	1.400-15 Вып.1	Изделие закладное МН121-2	2	4.5 кг
				Детали		
		3		ф6 AI ГОСТ 5781-82 ℓ=170	12	0.04 кг
				Материал		
				Бетон марки 200		0.14 м³
				Бм3		
				Сборочные единицы		
		5	ТП 901 КЖИ КР1-02	Каркас плоский КР3	3	16.0 кг
		2	1.400-15 Вып.1	Изделие закладное МН121-2	1	4.5 кг
				Детали		
		3		ф6 AI ГОСТ 5781-82 ℓ=170	18	0.04 кг
				Материал		
				Бетон марки 200		0.19 м³
				Бм4		
				Сборочные единицы		
		6	ТП 901 КЖИ КР1-03	Каркас плоский КР4	4	35.7 кг
		2	1.400-15 Вып.1	Изделие закладное МН121-2	2	4.5 кг
				Детали		
		7		ф6 AI ГОСТ 5781-82 ℓ=270	32	0.06 кг
				Материал		
				Бетон марки 200		0.95 м³
				Бм5; Бм7		
				Сборочные единицы		
		8	ТП 901- КЖИ КР2	Каркас плоский КР5	4	33.4 кг
		9	КР3	КР6	3	14.1 кг
		10	СБМ1	Сетка арматурная СБМ1	1	2.0 кг
		2	1.400-15 Вып.1	Изделие закладное МН121-2	3	4.5 кг
				Детали		
		3		ф6 AI ГОСТ 5781-82 ℓ=170	14	0.04 кг
		7		ф6 AI ГОСТ 5781-82 ℓ=270	28	0.06 кг
				Материал		
				Бетон марки 200		0.96 м³
				Бм6; Бм8		
				Сборочные единицы		
		10	ТП 901- КЖИ СБМ1	Сетка арматурная СБМ1	1	2.0 кг
		11	КР2-01	КР7	4	40.5 кг
		12	КР3-01	КР8	3	16.2 кг
		2	1.400-15 Вып.1	Изделие закладное МН121-2	3	4.5 кг
				Детали		
		3		ф6 AI ГОСТ 5781-82 ℓ=170	12	0.04 кг
		7		ф6 AI ГОСТ 5781-82 ℓ=270	32	0.06 кг
				Материал		
				Бетон марки 200		1.1 м³

ТП 901-3-197.84 КЖ

Провер.	Бабикова		Блок основных сооружений для станции очистки воды производительностью 50 тыс м³/сут	Стадия	Лист	Листов
Инженер	Стригина			Р	20	
Рук. гр.	Бабикова					
ГИП	Кузнецов					
Гл. констр.	Шалиро		Балки Бм1÷Бм6 опалубочный чертеж и армирование	ЦНИИЭП инженерного оборудования г. Москва		
Н. контр.	Кузнецов					
Нач. отд.	Красавин					

Копировал: Коршунова

Формат А2

19889-02

Альбом III

Типовой проект 901-3-197.84

Схема расположения стеновых панелей по оси „Ж"

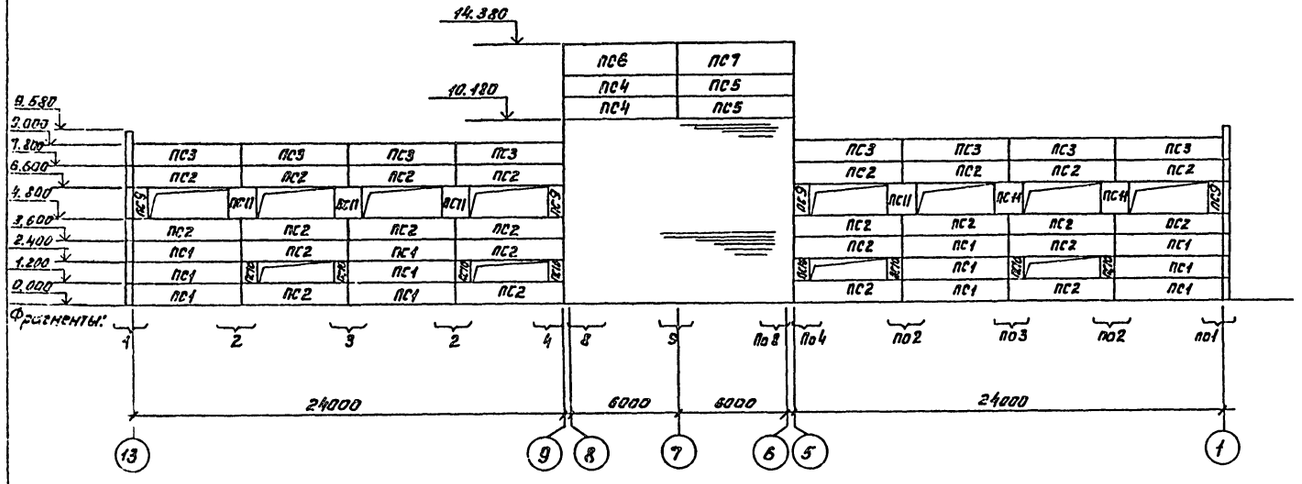

Схема расположения стеновых панелей по оси „А"

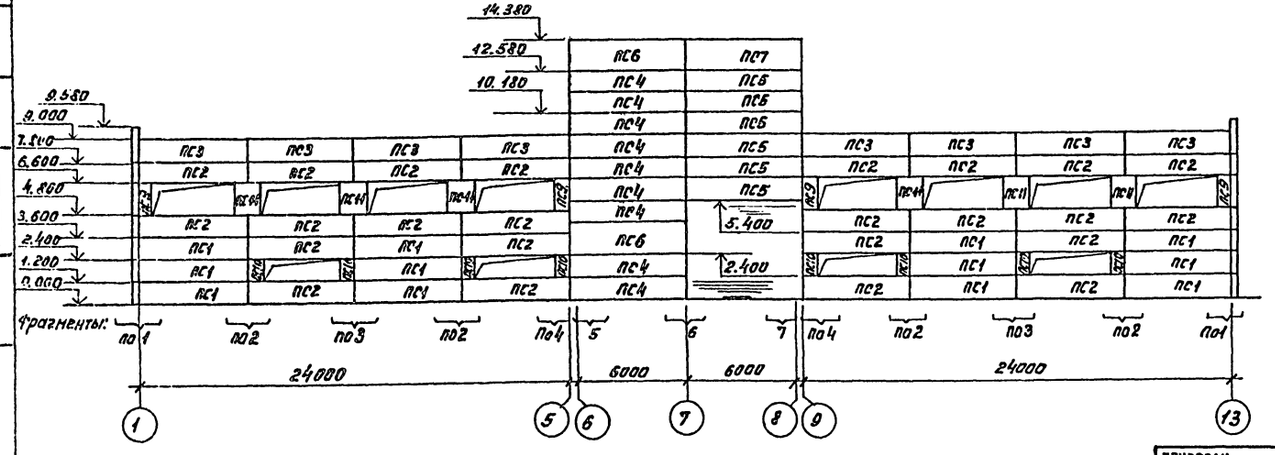

Спецификация к схеме расположения стеновых панелей

Марка, поз.	Обозначение	Наименование	Кол.	Масса кг.	Примеч.
		Панели стеновые			
ПС1	1.432-14/80 Вып.1	ПС 600.12.20-П-1	85	1700	
ПС2	1.432-14/80 Вып.1	ПС 600.12.20-П-3	73	1700	
ПС3	1.432-14/80 Вып.1	ПС 600.12.20-П-7	28	1900	
ПС4	1.432-14/80 Вып.1	ПС 625.12.20-П-11	21	1900	
ПС5	1.432-14/80 Вып.1	ПС 625.12.20-П-12	18	1700	
ПС6	1.432-14/80, Вып.1	ПС 625.18.20-П-11	7	2700	
ПС7	1.432-14/80 Вып.1	ПС 625.18.20-П-12	6	2700	
ПС8	1.432-14/80 Вып.1	ПС 600.18.20-П-1	9	2500	
ПС9	1.432-14/80, Вып.1	ПС 55.18.20-П	10	200	
ПС10	1.432-14/80. Вып.1	ПС 5512 20-П	30	100	
ПС11	1.432-14/80. Вып.1	ПС 11518.20-П-А	13	500	
ПС12	1.432-14/80. Вып.1	ПС 115.12.20-П-А	6	300	
		Насадки			
НУ5	1.438-2	НУ5	4		
НУ6	1.439-2	НУ6	4		
НФ3	1.439-2	НФ3	2		
НС1	1.439-2	НС1	2		
НФ4	1.439-2	НФ4	4		

Спецификация монтажных узлов

Марка узла	Колич. узлов	Марка элемент. крепл.	Кол-во шт. На 1 узел	Кол-во шт. На все узлы	Примечание серия
8	48	Т-13	2	96	1.439-2
14	324	Т-1	1	324	1.439-2
19	75	Т-1	1	75	1.439-2
25	52	Т-8	2	104	1.439-2
27	46	Т-21	1	46	1.439-2
29	46	Т-21	1	46	1.439-2
35	12	Т-8	2	24	1.439-2
37	8	Т-8	2	16	1.439-2
49	58	Т-27	1	58	1.439-2

Панели выполнять из керамзитобетона $\gamma = 900\ кг/м^3$.

ПРОВЕР.	БАБИКОВА		
СТ.ТЕХН.	ПЕВЧЕВА		
ВЕД.НИЖ	БАБИКОВА		
ГИП	КУЗНЕЦОВ		
ГЛ.КОНСТ	ШАПИРО		
Н.КОНТР.	КУЗНЕЦОВ		
НАЧ.ОТД	КРАСАВИН		

ТП 901-3-197.84 КЖ

Блок основных сооружений для станции очистки воды производительностью 50 тыс. м³/сутки.

Схема расположения стеновых панелей по осям 13-1 и Ж-А. Спецификация.

Стадия	Лист	Листов
Р	21	

ЦНИИЭП инженерного оборудования г. Москва.

Привязан

Инв. №

Согласовано

Инв. № подл. | Подпись и дата | Взам. инв. №

Формат А2

19849-02

Альбом III

Типовой проект 901-3-197.84

СОГЛАСОВАНО
Отдел СТ НАРЦИССОВ

Инв. № подл. | Подпись и дата | Взам. инв. №

Схема расположения стеновых панелей по оси "13"

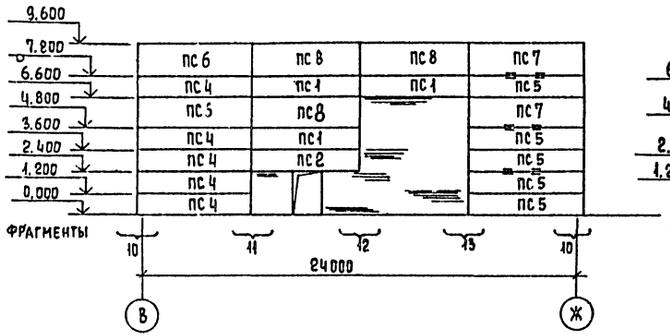

Схема расположения стеновых панелей по оси "1"

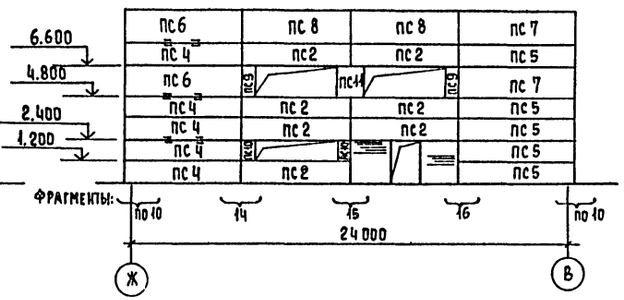

Фрагмент 1

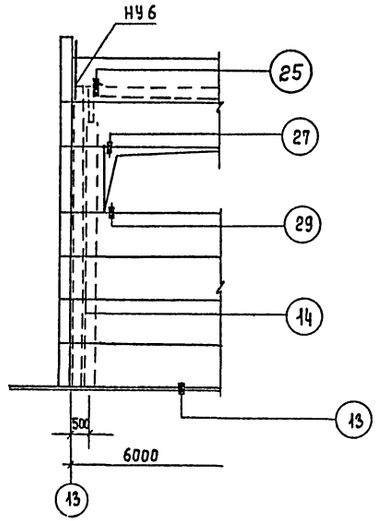

Схема расположения стеновых панелей по оси "8"

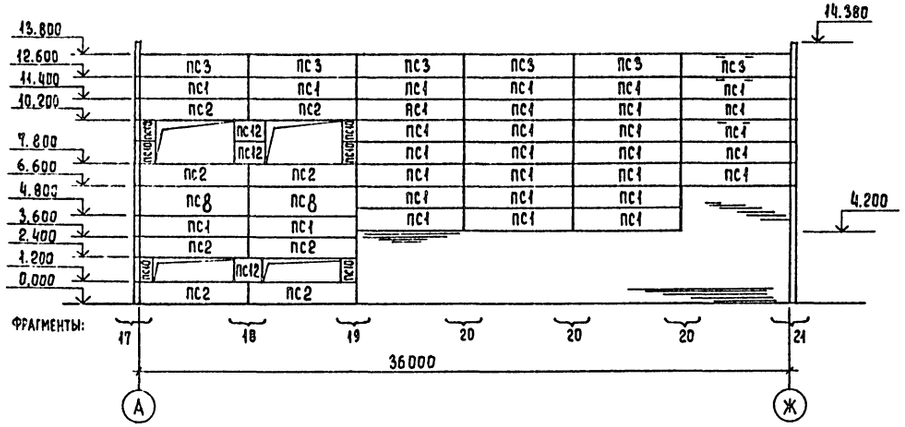

Фрагмент 2

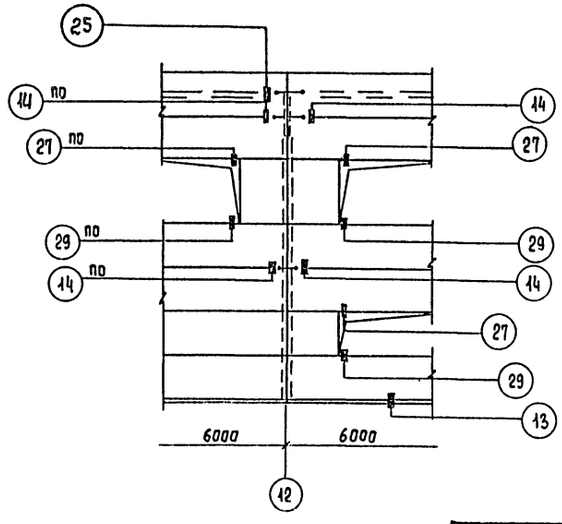

Фрагмент 3

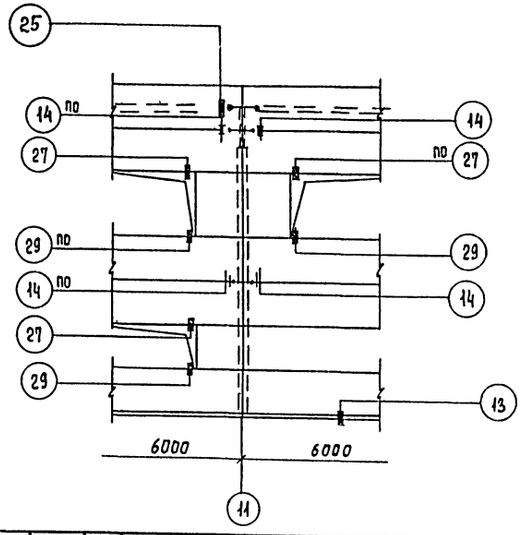

Схема расположения стеновых панелей по оси "6"

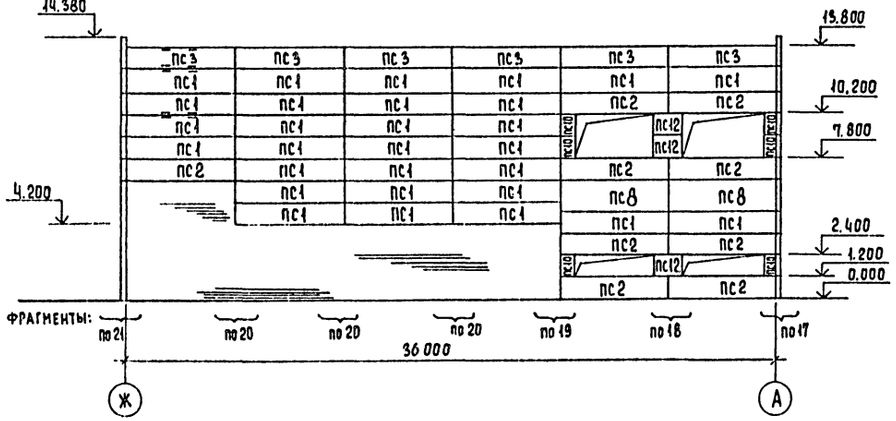

Проверил	Бабикова		
Ст. техник	Певчева		
Вед. инж.	Бабикова		
ГИП	Кузнецов		
Гл. конст.	Шапиро		
Н. контр.	Кузнецов		
Нач. отд.	Красавин		

Привязан

Инв. №

ТП 901-3-197.84 КЖ

Блок основных сооружений для станции очистки воды производительностью 50 тыс. м³/сутки.

Стадия: РП | Лист: 22 | Листов:

Схемы расположения стеновых панелей по осям 1, 6, 8, 13. Фрагменты 1÷3.

ЦНИИЭП инженерного оборудования г. Москва

Копировал Еремченко

Формат А2

19889-07

Альбом

Типовой проект 901-3-197.84

Инв. № подл. | Подпись и дата | Взам. инв. №

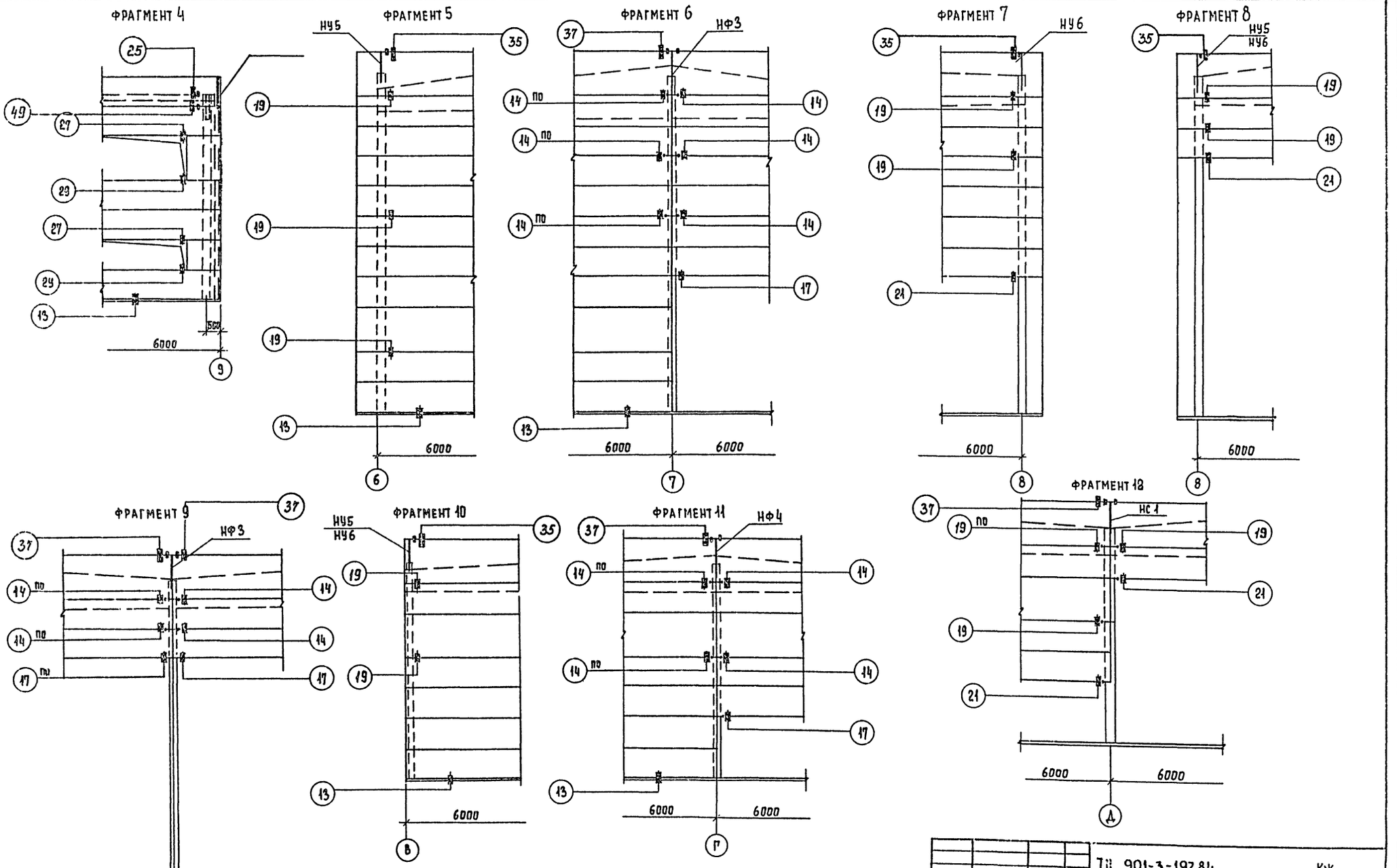

Провер.	Бабикова		
Ст. техн.	Певцева		
Вед. инж.	Бабикова		
ГИП	Кузнецов		
Гл. конст.	Шапиро		
Н. контр.	Кузнецов		
Нач. отд.	Красавин		

Привязан

Инв. №

ТП 901-3-197.84 КЖ

Блок основных сооружений для станции очистки воды производительностью 50 тыс. м³/сут.

Стадия Р | Лист 23 | Листов

Фрагменты 4 ÷ 12

ЦНИИЭП инженерного оборудования г. Москва

Копировал Еремченко

Формат А2

19889-02

Альбом II

Типовой проект 901-3-197.84

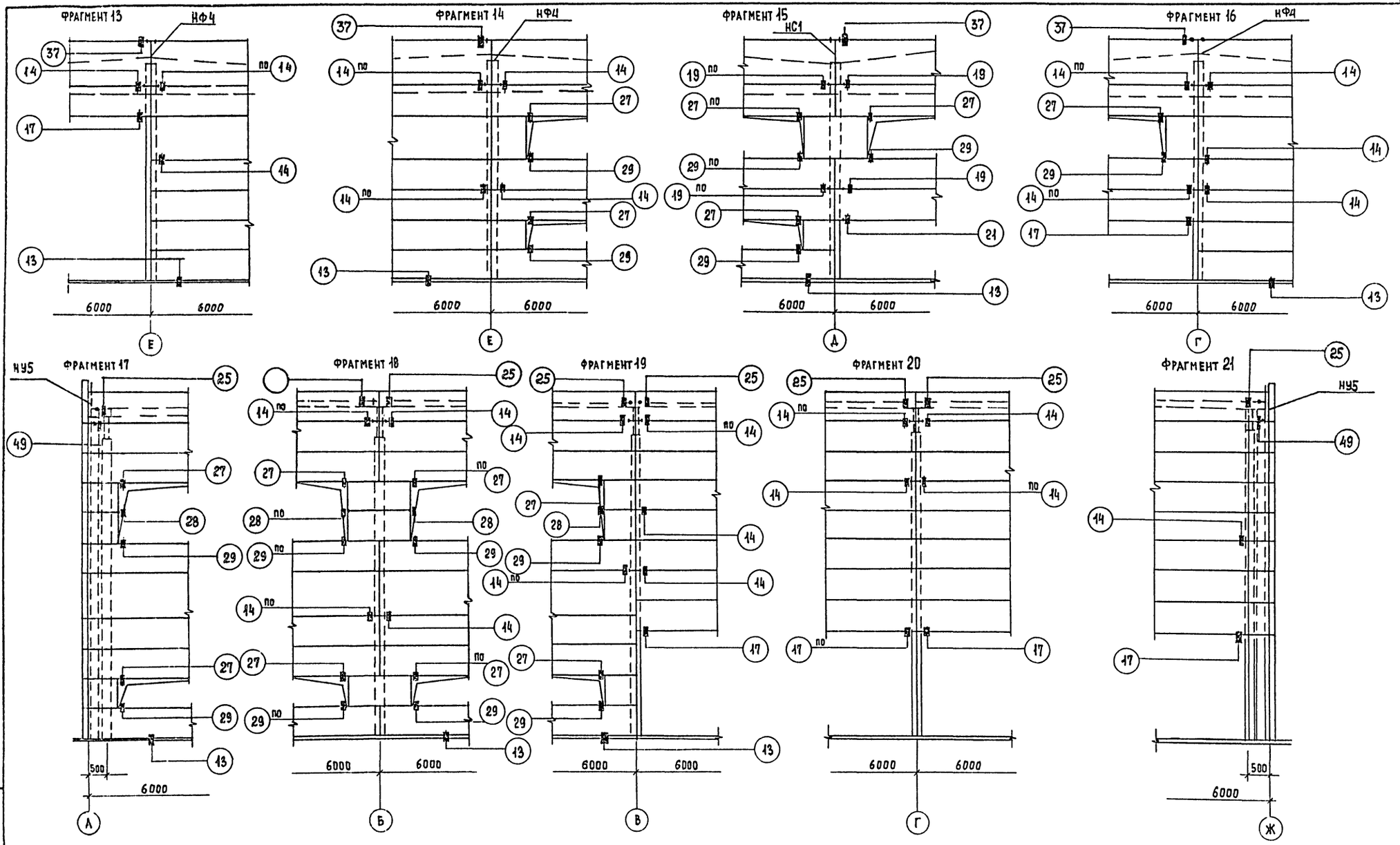

				ТП 901-3-197.84	КЖ
Проверил	Бабикова				
Сут.техн.	Певчева			Блок основных сооружений для станции очистки воды производительностью 50 тыс. м³/сут	Стадия: РП; Лист: 24; Листов:
Вед.инж	Бабикова				
ГИП	Кузнецов				
Гл.констр	Шапиро			Фрагменты 13÷21	ЦНИИЭП инженерного оборудования г. Москва
Н.контр.	Кузнецов				
Нач.отд.	Красавин				

Привязан

Инв. №

Копировал Еремченко

Формат А2

19889-02

Инв. № подл. | Подпись и дата | Взам. инв. №

Схема расположения элементов блока фильтров N1

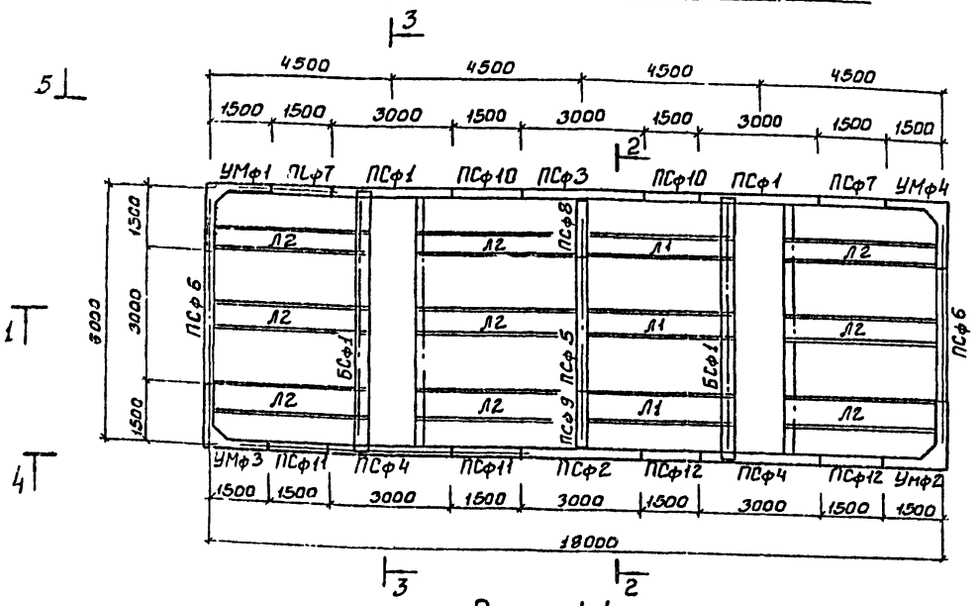

Схема расположения блока фильтров

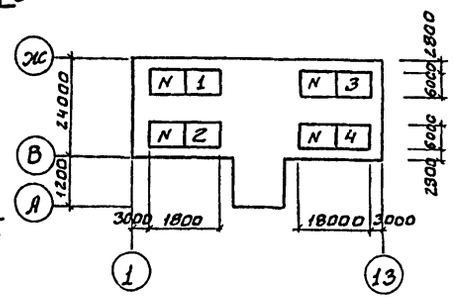

Разрез 1-1

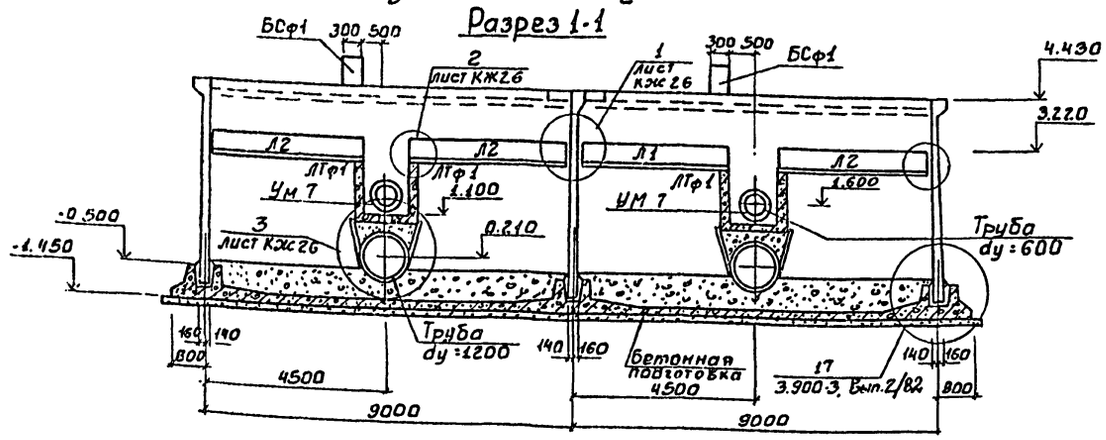

Разрез 2-2

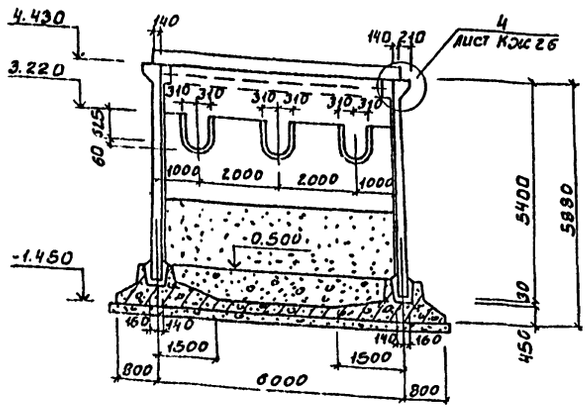

Разрез 3-3

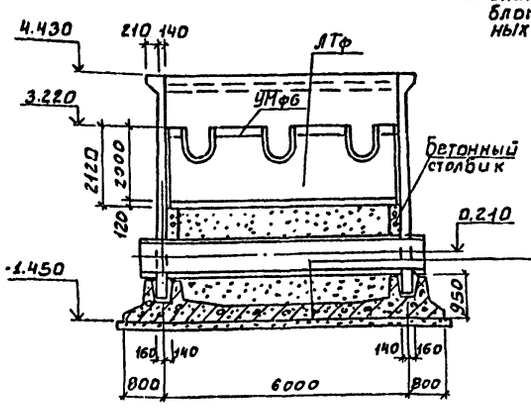

1. Бетон для фильтров М200, Мрз50; В4
2. Монолитные участки стен изнутри торкретируются на толщину 25мм с последующей затиркой цементным раствором, снаружи монолитные участки затираются цементным раствором, весь блок фильтров. Снаружи окрашивается поливинилацетатной краской ВА-27.
   Торкретирование производится цементно-песчаным раствором состава 1:2 за 2 раза.
3. Установку стеновых панелей производить с тщательной выверкой горизонтальных и вертикальных осей.
4. Т-образные стыки стен-гибкие, выполнять по серии 3.900-3, Вып.2/82
5. Блок фильтров N2 зеркален блоку фильтров N1 и блок фильтров N4 зеркален блоку фильтров N3 относительно буквенных осей. Блок фильтров N3 зеркален блоку фильтров N1 относительно цифровых осей.
6. Спецификация элементов дана на один блок фильтров.

Торкретштукатурка цементно песчаным раствором с железнением -	25мм
Набетонка из бетона М50	
Днище из монолитного железобетона	- 200мм
Асфальтовый раствор	-8мм
Подготовка из бетона М50	100мм

Спецификация к схеме расположения элементов фильтра

Марка поз.	Обозначение	Наименование		Масса ед.кг	Примеч
		Панели стеновые			
ПСф1	т.п.901-3 КЖИ.ПСф1	ПСф1	2	9350	
ПСф2	ПСф1	ПСф2	1	9350	
ПСф3	ПСф4	ПСф3	1	9350	
ПСф4	ПСф4	ПСф4	2	9350	
ПСф5	ПСф1	ПСф5	1	9350	
ПСф6	ПСф6	ПСф6	2	9350	
ПСф7	ПСф10	ПСф7	2	4645	
ПСф8	ПСф8	ПСф8	1	4670	
ПСф9	ПСф8	ПСф9	1	4670	
ПСф10	ПСф10	ПСф10	2	4645	
ПСф11	ПСф10	ПСф11	2	4645	
ПСф12	ПСф4	ПСф12	2	9350	
		Лотки			
ЛТф1	т.п.901-3 КЖИ.ЛТф1	ПТф1	4		
Л1	-Л1	Л1	3		
Л2	-Л1-01	Л2	9		
		Участки монолитные			
УМф1	лист КЖ30	УМф1	1		
УМф2	КЖ30	УМф2	1		
УМф3	КЖ30	УМф3	1		
УМф4	КЖ30	УМф4	1		
Умф5	КЖ32	Умф5	2		
УМф6	КЖ33	УМф6	4		
УМф7	КЖ33	УМф7	2		
		Балки			
БСф1	т.п.901- - КЖИБСф1	БСф1	2		

ТП 901-3-197.84 КЖ

ПРОВЕР.	КУЗНЕЦОВ		
ВЕД.ИНЖ	БАБИКОВА		
ГИП	КУЗНЕЦОВ		
ГЛ.КОНСТ.	ШАПИРО		
Н.КОНТР.	КУЗНЕЦОВ		
НАЧ.ОТД.	КРАСАВИН		

ПРИВЯЗАН

ИНВ.№

БЛОК ОСНОВНЫХ СООРУЖЕНИЙ ДЛЯ СТАНЦИИ ОЧИСТКИ ВОДЫ ПРОИЗВОДИТЕЛЬНОСТЬЮ 50 ТЫС.М³/СУТ

СХЕМА РАСПОЛОЖЕНИЯ ЭЛЕМЕНТОВ БЛОКА ФИЛЬТРОВ. РАЗРЕЗЫ 1-1÷3-3. СПЕЦИФИКАЦИЯ.

СТАДИЯ	ЛИСТ	ЛИСТОВ
РП	25	

ЦНИИЭП ИНЖЕНЕРНОГО ОБОРУДОВАНИЯ г. МОСКВА.

19889-02

Копировал: Боброва

Формат А2

Альбом II

Типовой проект 901-7-197.84

СОГЛАСОВАНО

ОТД. ВТ. Сокол

Альбом III

Типовой проект 901-3-197.84

Разрез 4-4

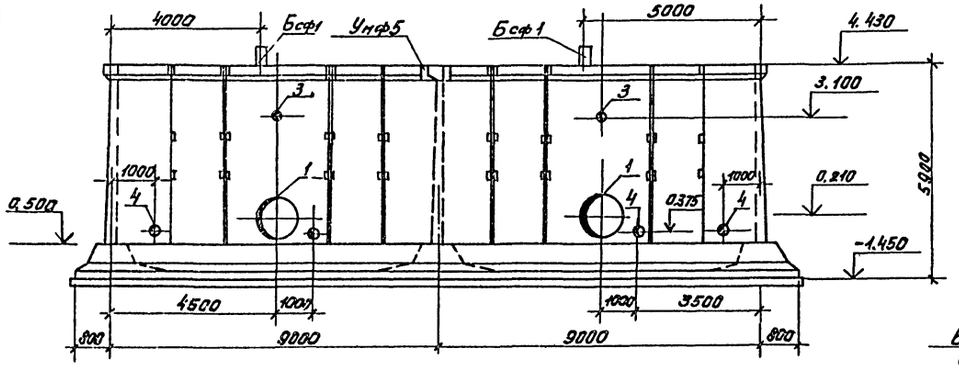

Разрез 5-5

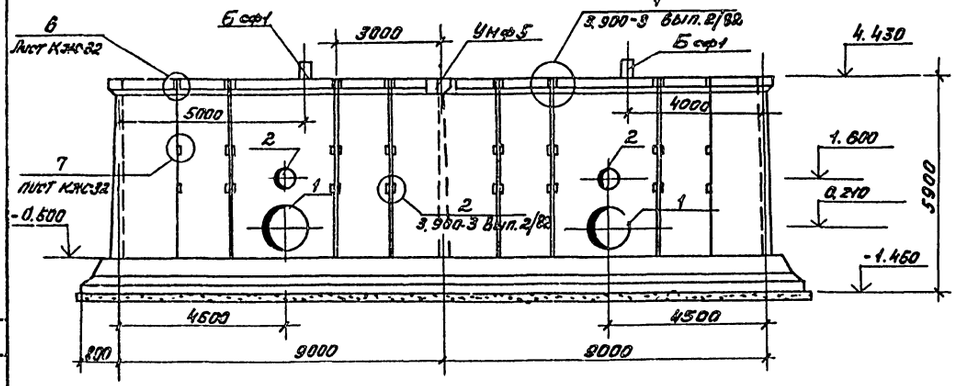

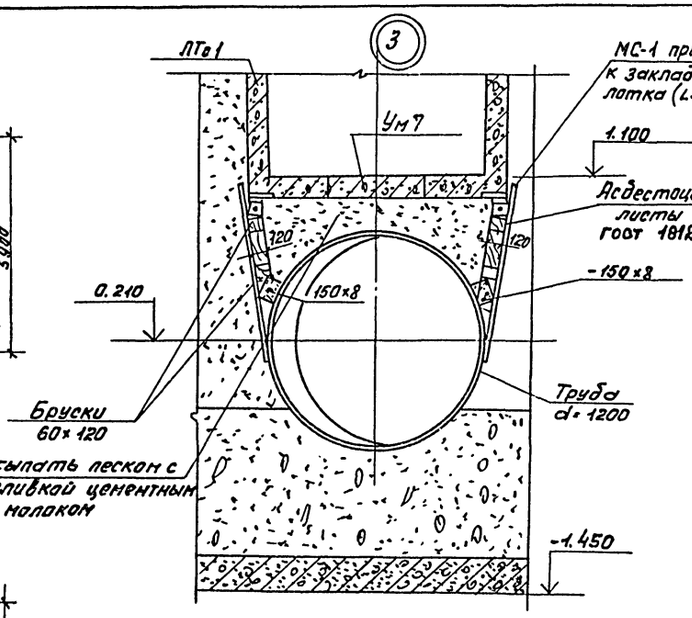

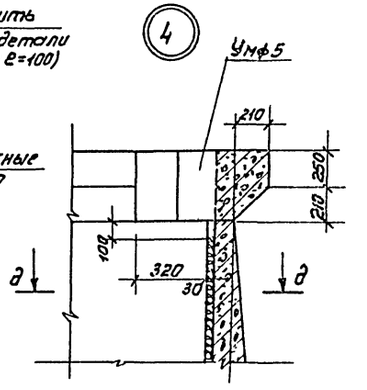

Разрез д-д

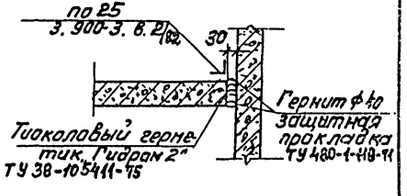

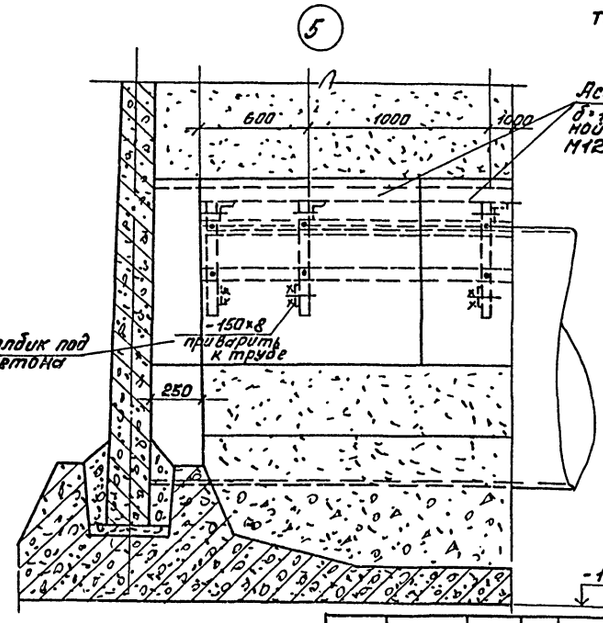

Таблица отверстий

№№ поз.	Диаметр мм
1	1200
2	800
3	300
4	50

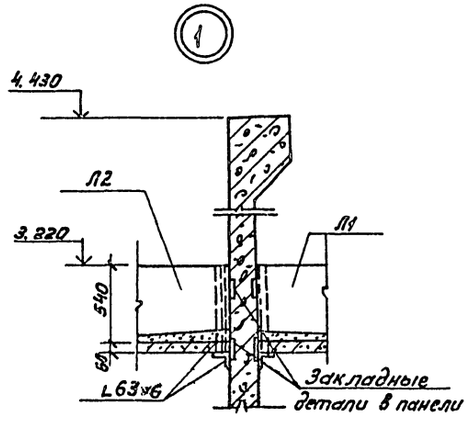

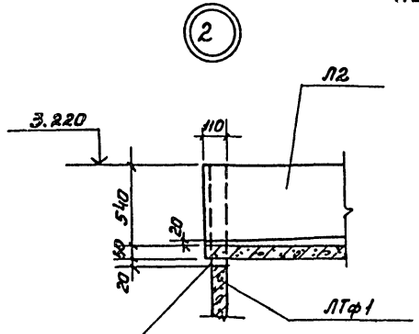

Согласовано
ОТД. ВГ Соколова

Инв. № подл. | Подпись и дата | Взам. инв. №

			ТП 901-3-197.84 КЖ
Привязан	Провер.	Кузнецов	Блок основных сооружений для станции очистки воды производительностью 50 тыс. м³/сутки.
	Вед. инж.	Бабихова	
	ГИП	Кузнецов	
	Гл. конст.	Шапиро	
	Н. контр.	Кузнецов	Разрезы 4-4; 5-5 Узлы 1÷5
Инв. №	Нач. отд.	Красавин	

Стадия	Лист	Листов
Р	28	

ЦНИИЭП инженерного оборудования г. Москва.

Формат А2 19889-02

Типовой проект 901-3-197.84 Альбом II

Инв. № подл. | Подпись и дата | Взам. инв. №

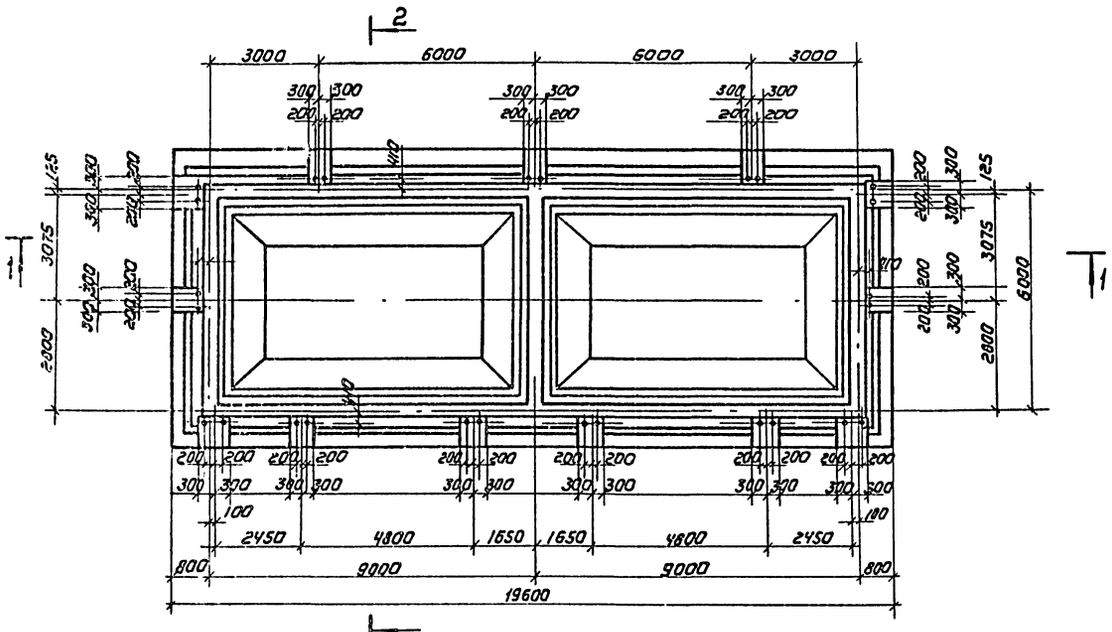

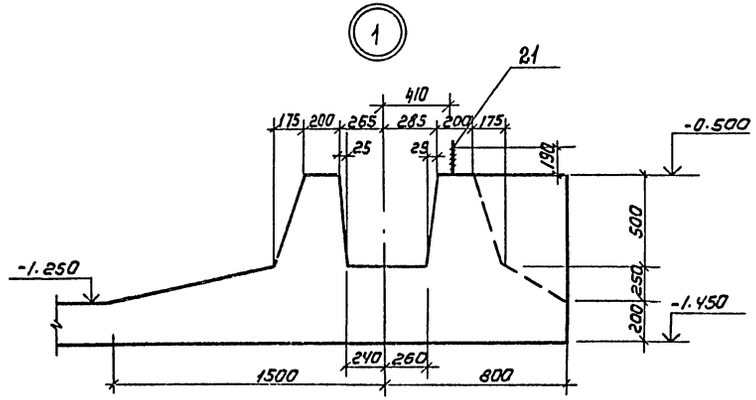

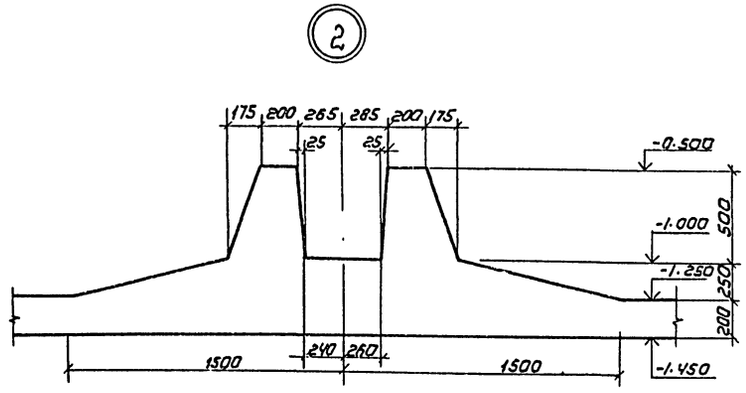

Разрез 1-1

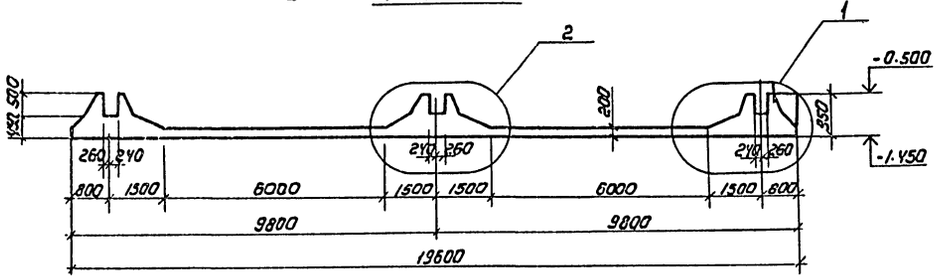

Разрез 2-2

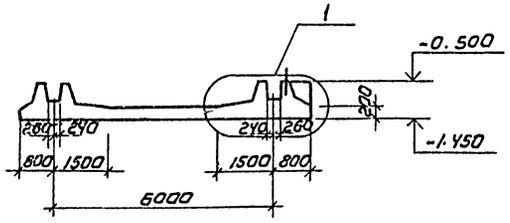

Привязан				ТП 901-3-197.84 КЖ			
	Провед.	Кузнецов		Блок основных сооружений для станции очистки воды, производительностью 50тыс м³/сутки	стадия	лист	листов
	Вед. инж	Бабикова			Р	27	
	ГИП	Кузнецов					
	Гл. констр	Шалиро		Опалубочный чертеж днища фильтра №1. разрезы. узлы.	ЦНИИЭП инженерного оборудования г. Москва		
Инв. №	Н. контр	Кузнецов					
	Нач. отд	Кратавин					

Копировал: Коршунова

Формат А2

Типовой проект 901-3-197.84 Альбом III

Схема расположения каркасов днища блока фильтров №1

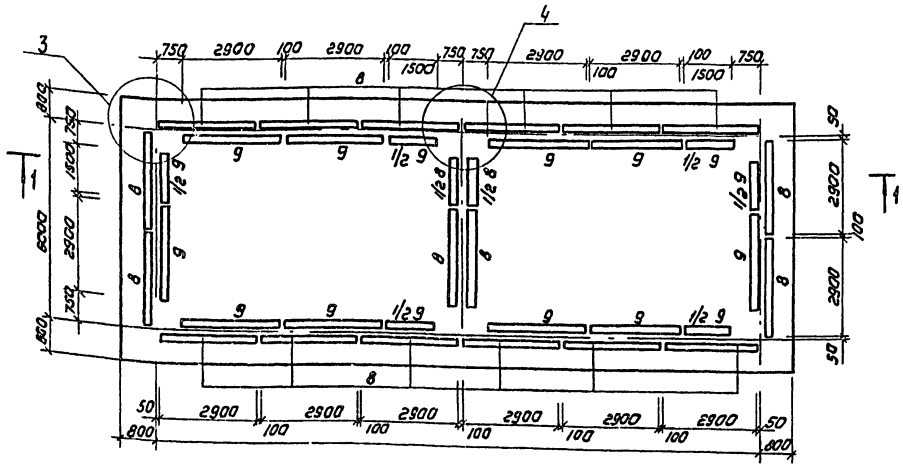

Разрез 1-1

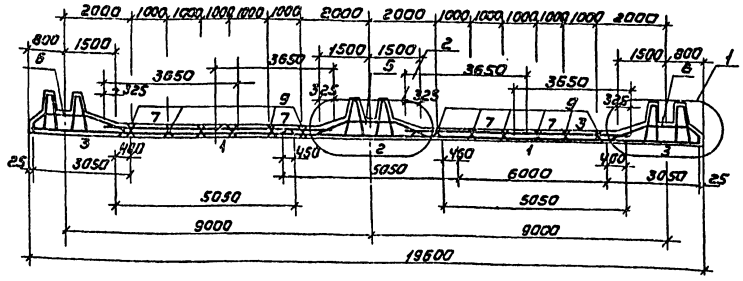

Разрез 2-2

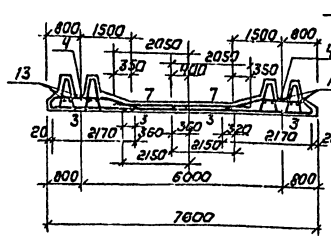

Деталь стыка в нерабочем направлении

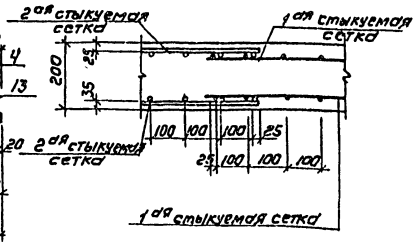

Разрез 3-3

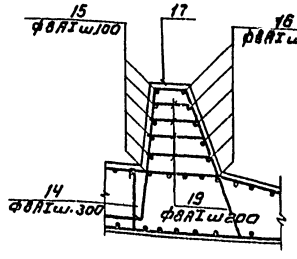

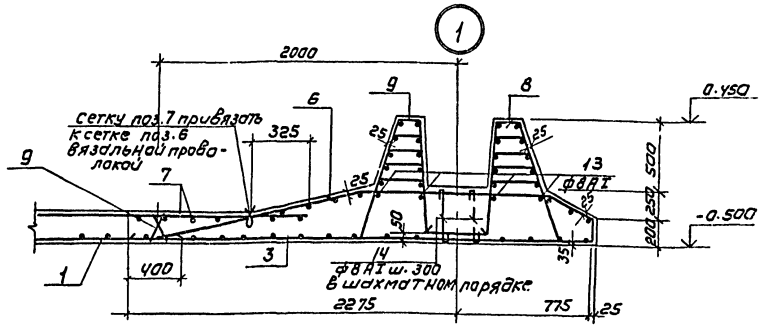

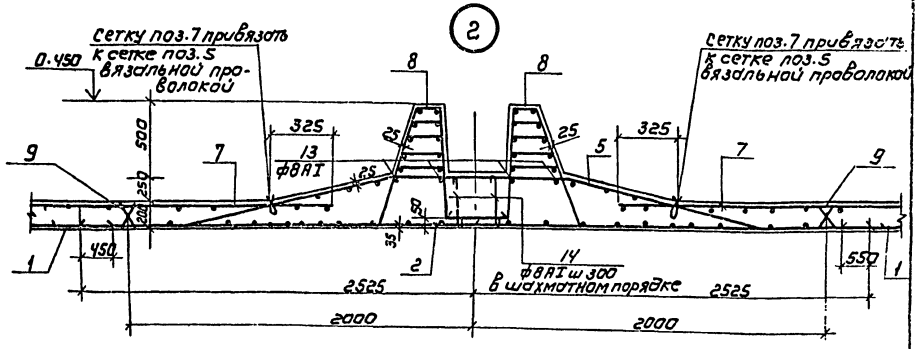

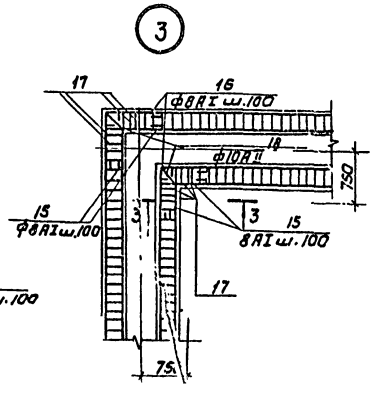

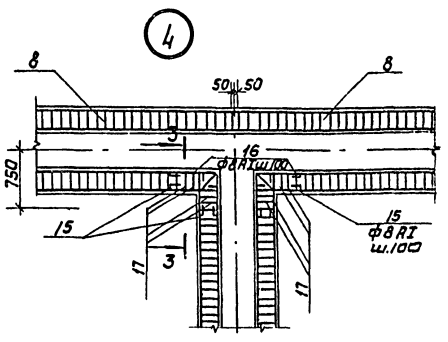

Привязан			ТП 901-3-197.84		КЖ
Инв.№	Провер.	Кузнецов	Блок основных сооружений для станции очистки воды производительностью 50тыс м³/сутки	Стадия	Лист	Листов
	Вед.инж.	Бабикова		Р	28	
	Гип	Кузнецов				
	Гл.конс.	Шалиро	Схема расположения каркасов днища фильтра №1 Узлы 1-4; разрезы 1-1 ÷ 3-3	ЦНИИЭП инженерного оборудования г. Москва		
	Н.контр.	Кузнецов				
	Нач.отд.	Красавин				

Копировал Коршунова Формат А2

Альбом II

Типовой проект 901-3-197.84

Инв.№подл. | Подпись и дата

Схема расположения верхних сеток днища блока фильтров №1

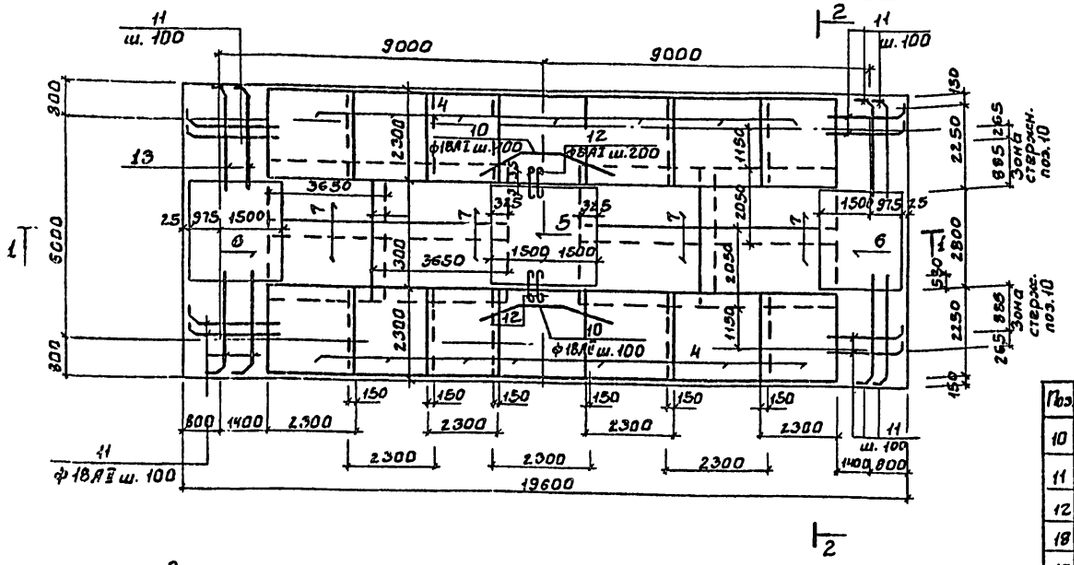

Схема расположения нижних сеток днища блока фильтров №1

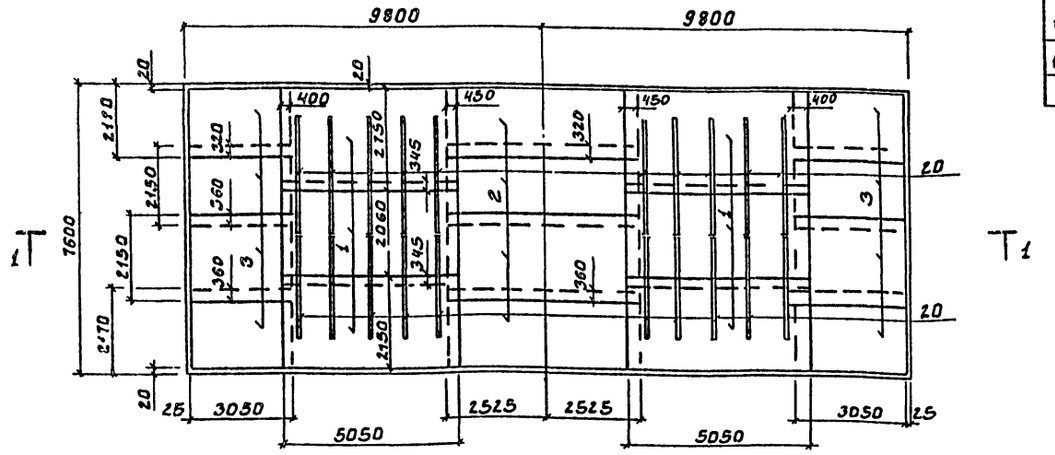

Ведомость деталей

Поз	Эскиз
10	1490 1480 1300 1496 1470 120
11	2830 120 160 220 200
12	700
18	430
15	970
16	970 970
17	80 60 250 110 150 15 210
18	820 860 975 25 175

Ведомость расхода стали на элемент, кг

Марка элемента	Изделия арматурные									Всего кг
	Арматура класса									
	A-II						A-I			
	ГОСТ 5781-82						ГОСТ 5781-82			
	ф18	ф14	ф12	ф10		Итого	ф24	ф8	Итого	
Фильтр №1	6300		335	2055		8750	119	1850	1969	10719

Спецификация монолитного железобетонного днища фильтра

Форм.	Зона	Поз.	Обозначение	Наименование	Кол.	Примеч.
				Сборочные единицы		
				Сетки арматурные		
		1	ГОСТ 23279-78	С $\frac{Ф10AII-100}{Ф10AII-200}$ 2750×5050 $\frac{75}{125}$	6	131.36кг
		2	ГОСТ 23279-78	С $\frac{Ф12AII-100}{Ф10AI-200}$ 2150×5050 $\frac{75}{125}$	4	133.15
		3	ГОСТ 23279-78	С $\frac{Ф10AI-200}{Ф10AII-200}$ 2150×3050 $\frac{75}{125}$	6	53.4кг
		4	ТП 901-3- КЖС.ИСф5	Сф5	14	166.0кг
		5	Сф6	Сф6	1	225.0кг
		6	Сф7	Сф7	2	184.3кг
		7	ГОСТ 23279-78	С $\frac{Ф10AII-100}{Ф10AII-100}$ 2050×3650 $\frac{75}{125}$	8	94.1кг
				Каркасы пространственные		
		8	ТП 901- КЖС.И.КПф1	КПф1	19	103.4кг
		9	КПф1-01	КПф2	13	89.5
		20	КПф3	КПф3	20	12.7кг
				Детали		
		10		ф18AII ГОСТ 5781-82; ℓ=4280	18	8.56кг
		11		ℓ=3600	148	7.2кг
		12		ф8AI ГОСТ 5781-82 ℓ=800	24	0.32кг
		13		П.М.	290	0.4кг
		14		ℓ=530	250	0.21кг
		15		ℓ=1070	160	0.43кг
		16		ℓ=2140	80	0.86кг
		17		ф18AII ГОСТ 5781-82 ℓ=2030	16	4.10кг
		18		ф10AII ГОСТ 5781-82 ℓ=1900	16	1.18кг
		19		ф8AI ГОСТ 5781-82 ℓср=300	700	0.12кг
		21	ГОСТ 24379.1-80	Болт 1.1М24×1120 ВстЗпс2	26	4.56 кг
				Материалы		
				Бетон М200, В4, Мрз 50	79	м³

1. Размеры плоских сеток поз. 1÷3 даны по габариту сеток. Размеры гнутых сеток даны по линии излома днища.
2. Защитный слой бетона для нижних сеток - 35мм; для верхних сеток и каркасов - 20мм.
3. Расход материалов дан на один блок фильтров.

				ТП 901-3-197.84		КЖС
Привязан	ПРОВЕР.	Кузнецов		Блок основных сооружений для станции очистки воды производительностью 50 тыс. м³/сутки.	Стадия	Лист	Листов
	Вед.инж.	Бабикова			Р	29	
	ГИП	Кузнецов					
	Гл.конст	Шапиро		Схемы расположения сеток днища фильтра №1	ЦНИИЭП инженерного оборудования г. Москва.		
Инв.№	Н.контр	Кузнецов					
	Нач.отд.	Красавин					

19889-02

Копировал: Боброва

Формат А2

Альбом II

Типовой проект 901-3-197.84

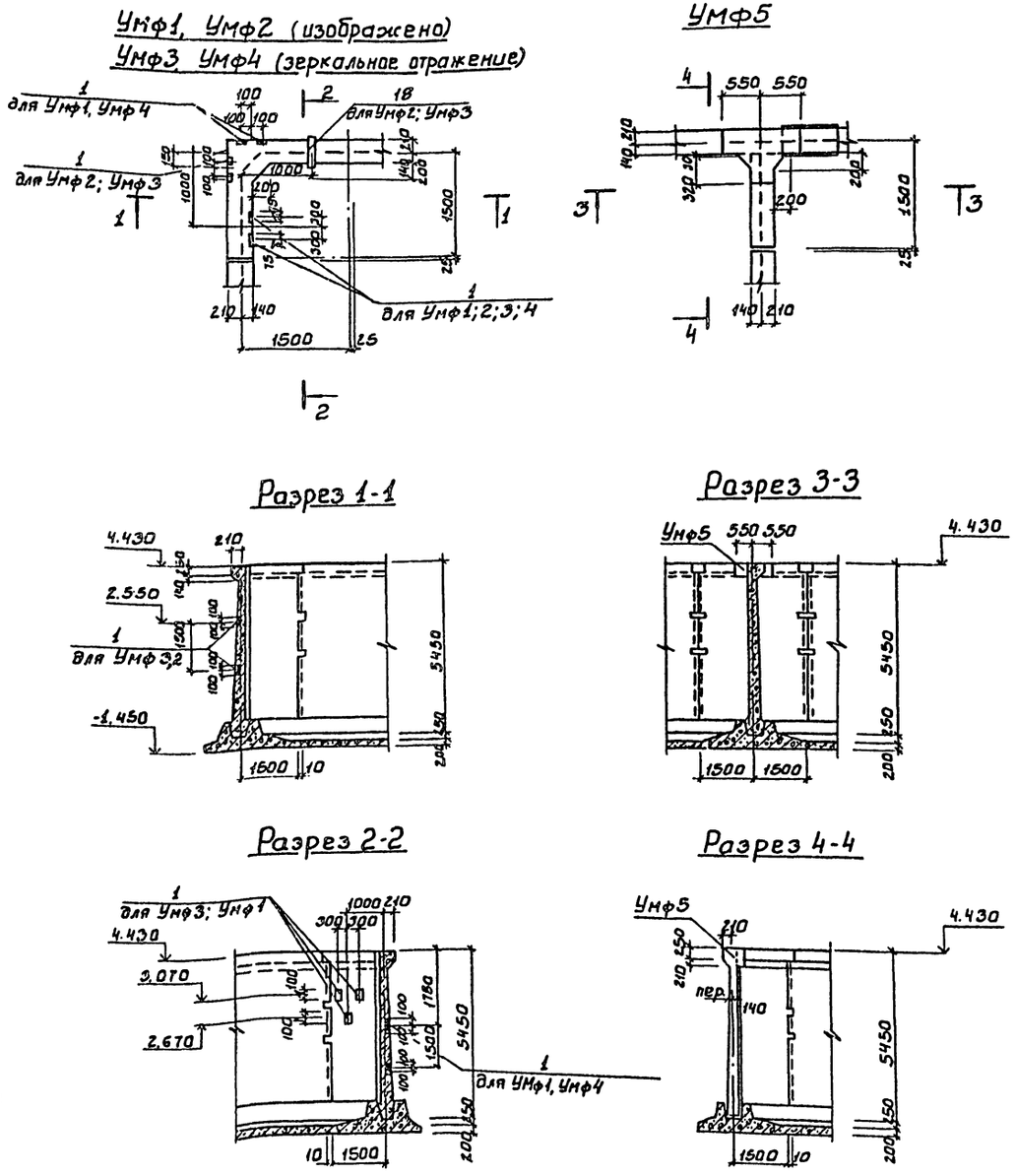
Умф1, Умф2 (изображено)
Умф3 Умф4 (зеркальное отражение)

Умф5

Разрез 1-1

Разрез 3-3

Разрез 2-2

Разрез 4-4

Ведомость деталей

Поз.	Эскиз
5	220 45° 280
8	1800 1800
9	100 1800
10	1660 1660
11	150 1660
12	от 1480 до 1630 через 8
13	200 от 1480 до 1630 через 9
14	150 1130 150
15	130 от 540 до 920 через 20 150
16	213 284 215
17	640 290 R=100 640
2	200 150 700 200 150 700

Спецификация элементов монолитных участков УМф1÷УМф5

Формат	Зона	Поз.	Обозначение	Наименование	Кол.	Прим.
			Умф 1 ÷ Умф 4			
			Сборочные единицы			
		18	3.901-5	Сальник dy 50 ℓ=200	1	для Умф2; Умф3
		1	3.400-6/76	Изделие закладное МИ1-20	7	2.7кг
				Детали		
		6		ф10АIII ГОСТ5781-82; ℓ=5410	34	3.4кг
		7		ф14АIII ℓ=1800	9	2.2кг
		8		ф14АIII ℓ=3600	3	4.35кг
		9		ф14АIII ℓ=1900	6	2.3кг
		10		ф14АIII ℓ=3320	4	4.0кг
		11		ф14АIII ℓ=1810	8	2.2кг
		12		ф10АIII ℓср=3110	23	1.93кг
		13		ф14АIII ℓ=1755	46	2.12кг
		14		ф14АIII ℓ=1430	3	1.73кг
		15		ф14АIII ℓср.=1030	20	1.25кг
		16		ф8АI ℓ=1200	12	0.48кг
				Материалы		
				Бетон М200; В4; Мрз 50	м³	1.97
				Умф 5		
				Сборочные единицы		
				Детали		
		2		ф20АIII ГОСТ5781-82; ℓ=2100	3	5.2кг
		3		ф6АI ℓ=900	1	0.2кг
		4		ф6АI ℓ=800	1	0.2кг
		5		ф6АI ℓ=500	6	0.11
		17		ф16АIII ℓ=1570	3	2.50кг
				Материалы		
				Бетон М200; В4; Мрз 50	м³	0.18

Марка элемента	Изделия арматурные									Изделия закладные					Общий расход
	Арматура класса								Всего	Арматура класса		Прокат марки		Всего	
	А-I			А-III						А-III		ВСт3Кп2			
	ГОСТ 5781-82			ГОСТ 5781-82						ГОСТ 5781-82		ГОСТ 103-76			
	ф8	ф6	Итого	ф10	ф14	ф16	ф20	Итого		ф10		+150-8 ×200			
Умф 1÷4	5.8		5.8	129.0	203.0			337.0	342.8	5.6		13.3		18.9	361.7
Умф 5	—	1.1	1.1			7.5	15.6	23.1	24.2	—		—		—	24.2

ПРИВЯЗАН	ПРОВЕР.	КУЗНЕЦОВ		
	ВЕД. ИНЖ.	БАБНИКОВА		
	ГИП	КУЗНЕЦОВ		
	ГЛ. КОНСТ.	ШАПИРО		
	Н. КОНТР.	КУЗНЕЦОВ		
ИНВ. №	НАЧ. ОТД.	КРАСАВИН		

ТП 901-3-197.84 КЖ

БЛОК ОСНОВНЫХ СООРУЖЕНИЙ ДЛЯ СТАНЦИИ ОЧИСТКИ ВОДЫ ПРОИЗВОДИТЕЛЬНОСТЬЮ 50 ТЫС. М³/СУТКИ.

СТАДИЯ	ЛИСТ	ЛИСТОВ
Р	30	

ФИЛЬТРЫ
МОНОЛИТНЫЕ УЧАСТКИ УМф1÷УМф5. ОПАЛУБКА.

ЦНИИЭП ИНЖЕНЕРНОГО ОБОРУДОВАНИЯ г. МОСКВА

19889-02

Копировал: Боброва

Формат: А2

СОГЛАСОВАНО

ОТД. ЭГ | КОКСЛОВА

ИНВ. № ПОДЛ. | ПОДПИСЬ И ДАТА | ВЗАМ. ИНВ. N

УМФ1; УМФ2 (изображено)
УМФ3; УМФ4 (зеркальное отражение)
ПЛАН ОБВЯЗОЧНОЙ БАЛКИ

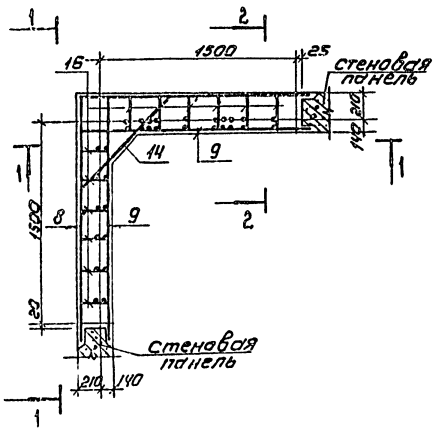

ПЛАН СТЕН

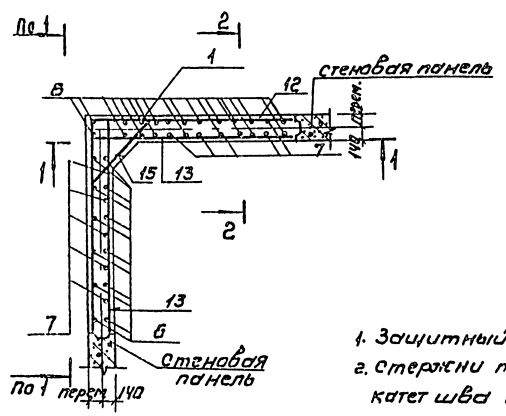

ВИД 1-1

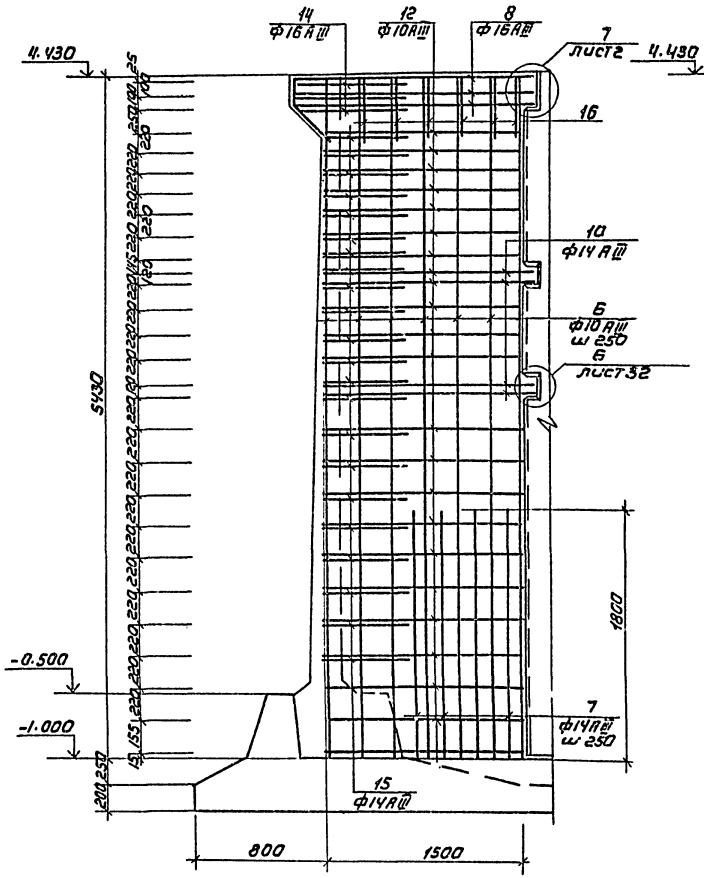

РАЗРЕЗ 2-2

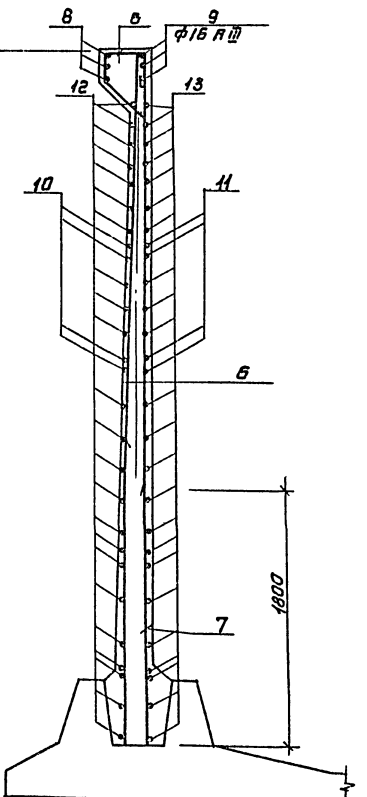

1. Защитный слой бетона - 20мм
2. Стержни поз. 14,15 приварить к стержням поз. 8;12 катет шва 6мм. Остальные соединения вязаные.

				ТП 901-3-197.84	КЖ
Привязан					
	Провер.	Кузнецов		Блок основных сооружений для станции очистки воды производительностью 50тыс.м³/сутки	Стадия: Р; Лист: 31; Листов:
	Вед. инж.	Бабикова			
	Гип	Кузнецов			
	Гл. констр.	Шапиро		Фильтры. Участки монолитные УМФ1-УМФ4 Армирование	ЦНИИЭП инженерного оборудования г. Москва
	Н. контр.	Кузнецов			
Инв. №	Нач. отд.	Красавин			

Копировал: Коршунова

Формат: А2

19889-02

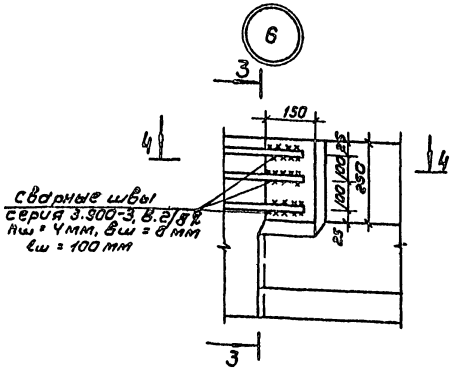

Разрез 3-3

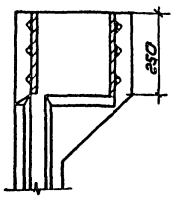

УМФ5

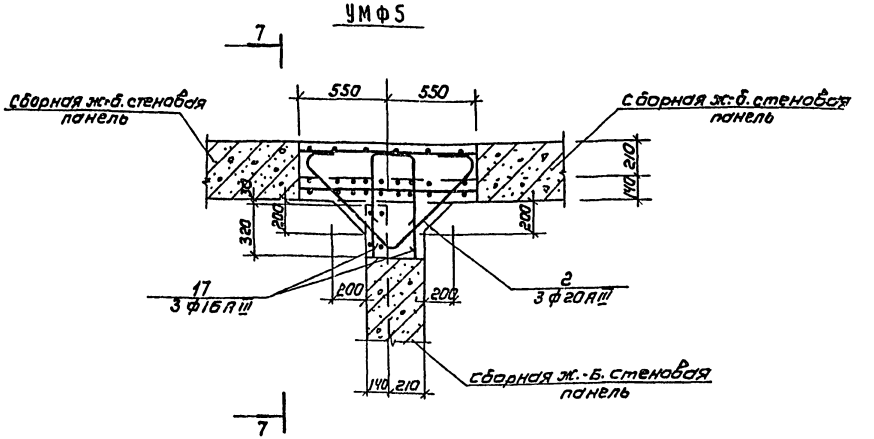

Разрез 4-4

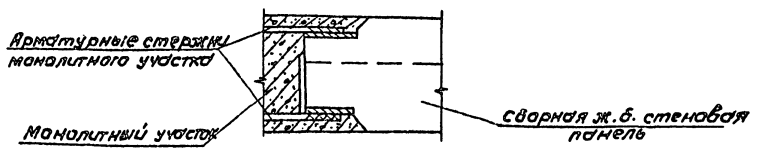

Разрез 7-7

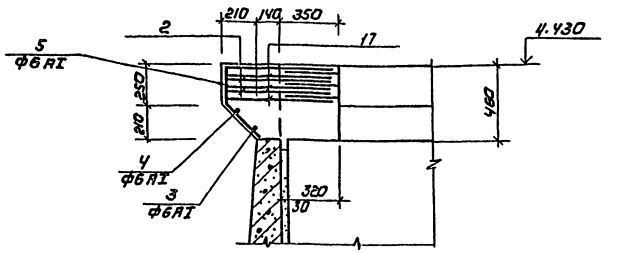

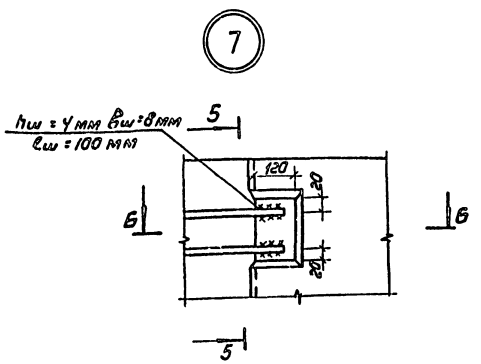

Разрез 5-5

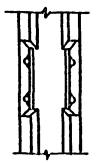

Разрез 6-6

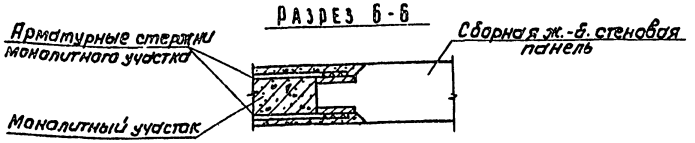

1. В узлах 7 и 6 вертикальная арматура условно не показана.
2. Все соединения стержней арматуры между собой выполняются сваркой внахлестку односторонними швами.
   Катет сварного шва-6 мм.
3. Защитный слой бетона - 20мм.

				ТП 901-3-197.84		КЖ	
Привязан		Провер.	Кузнецов	Блок основных сооружений для станции очистки воды производительностью 50тыс м³/сутки. Фильтры. Узлы 6 и 7. Монолитный участок УМФ5. Армирование.	Стадия	Лист	Листов
		Вед. инж.	Бабкова		Р	32	
		ГИП	Кузнецов		ЦНИИЭП инженерного оборудования г. Москва		
		Гл. констр.	Шапиро				
		Н. контр.	Кузнецов				
Инв.№		Нач. отд.	Красавин				

Копировал: Коршунова

Формат А2

19889-02

Инв.№ подл. | Подпись и дата | Взам. инв.№

Ум 6
/Опалубочный чертеж/

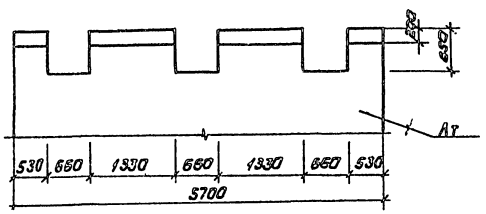

Ум 6
/Армирование/

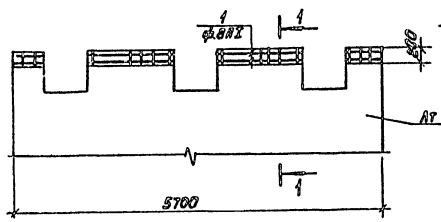

Разрез 1-1

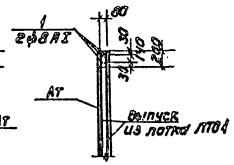

Ум 7

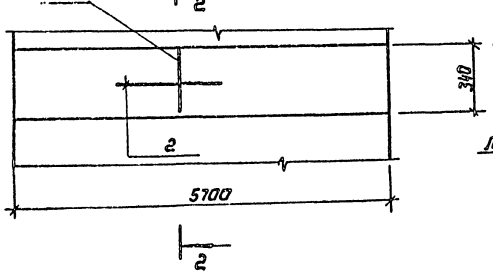

Разрез 2-2

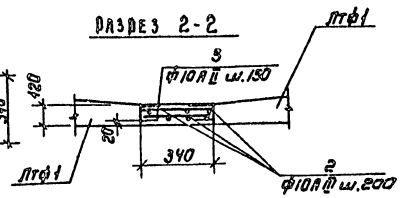

Ведомость стержней

поз	Эскиз
1	

Спецификация монолитной конструкции

Формат	Зона	Поз.	Обозначение	Наименование		
				Ум 6		
				Детали		
		1		ф8АI ГОСТ 5781-82 $e_{общ}$=7200		2.86 кг
				Материалы		
				Бетон М200	0,06	м³
				Ум 7		
				Детали		
		2		ф10АIII ГОСТ 5781-82 e=5680	6	3.52 кг
		3		ф10АIII ГОСТ 5781-82 e=320	76	0,32 кг
				Материалы		
				Бетон М200	0,37	м³

Марка элемента	Изделия арматурные						
	Арматура класса						Всего
	А-II			А-I			
	ГОСТ 5781-82						
	ф10		Итого	ф8		Итого	
Ум 6				55		5,5	5,5
Ум 7	50,0		50,0				50,0

1. Защитный слой принят 20мм.
2. Бетон для лотков - М200, Мрз 50, В4.
3. Арматурные выпуски сборного лотка сварить с арматурой поз.3, поз.1 дуговой сваркой внахлестку, катет шва=6мм.

Инв.№ подл. | Подпись и дата | Взам. инв.№

Провер.	Кузнецов		
Ст. инж.	Вульф		
Вед. инж.	Бабикова		
ГИП	Кузнецов		
Гл. констр.	Шапиро		
Н. контр.	Кузнецов		
Нач. отд.	Красавин		

ТП 901-3-197.84 КЖ

Блок основных сооружений для станции очистки воды производительностью 50тыс.м³/сутки

Монолитные участки Ум 6, Ум 7.

Стадия	Лист	Листов
Р	33	

ЦНИИЭП инженерного оборудования г. Москва

Копировал: Коршунова

Формат: А2

19889-02

Типовой проект 901-3-197.84 Альбом II

Альбом III

Типовой проект 901-3-197.84

План на отм. 0.900

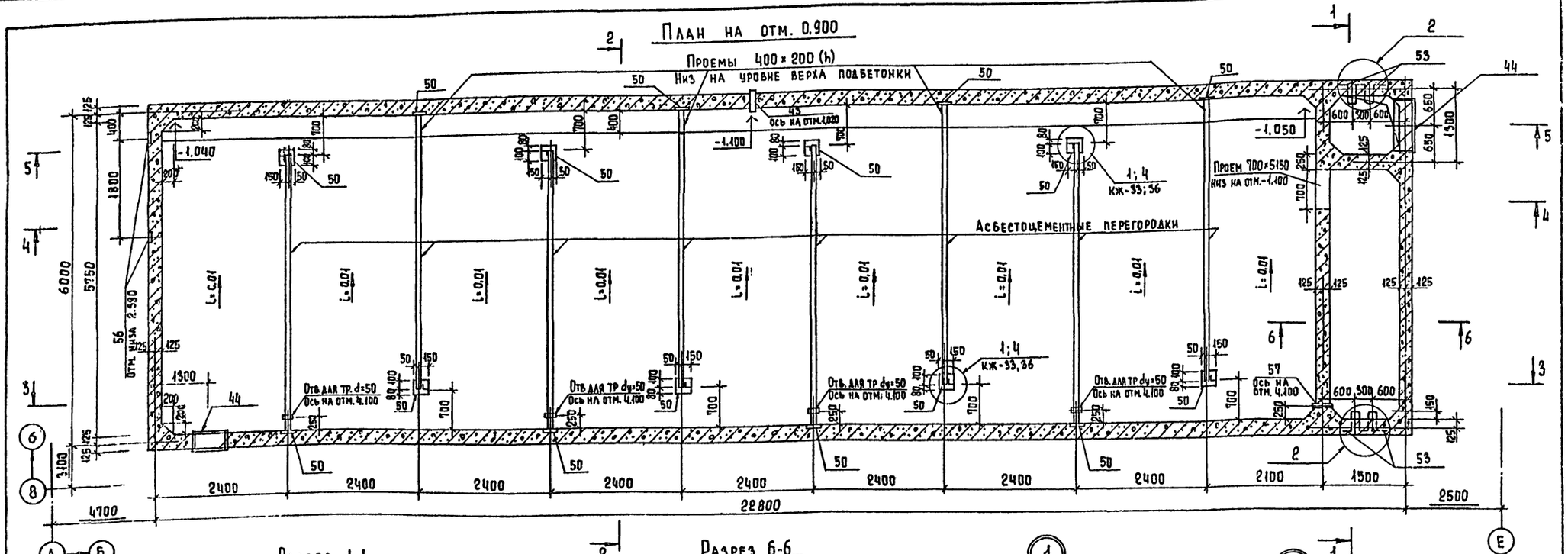

Разрез 1-1

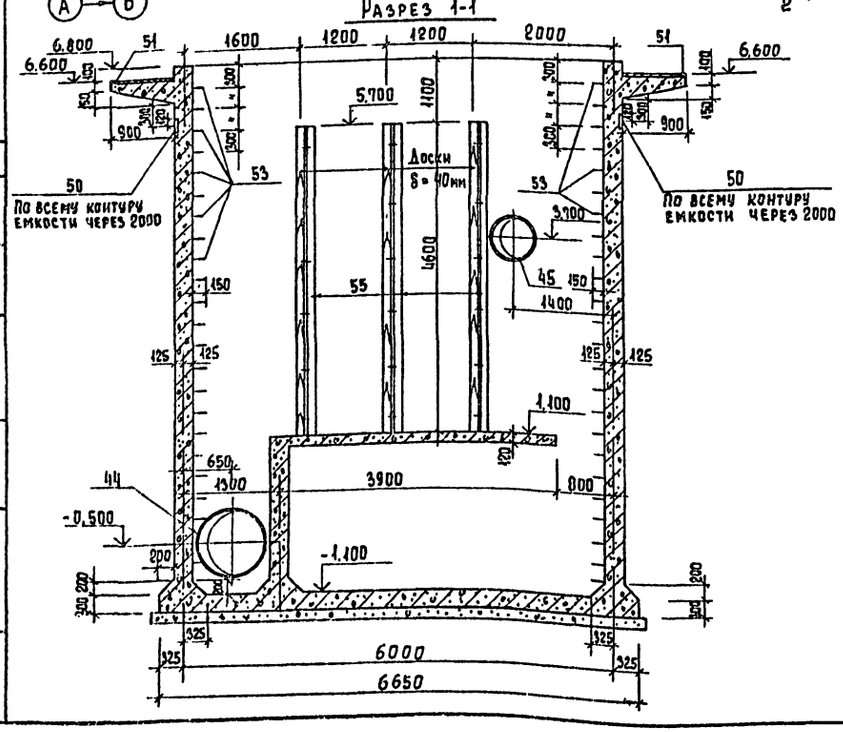

Разрез 6-6

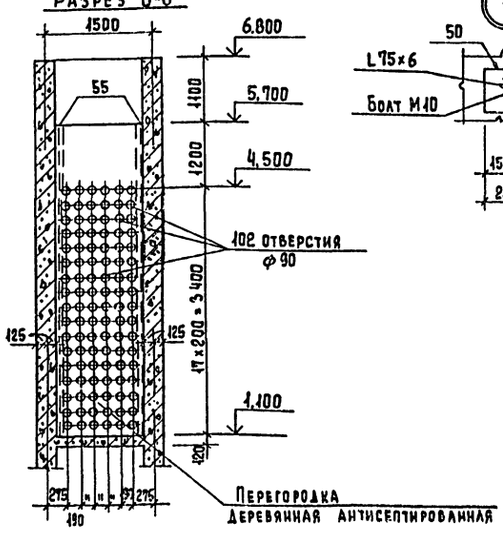

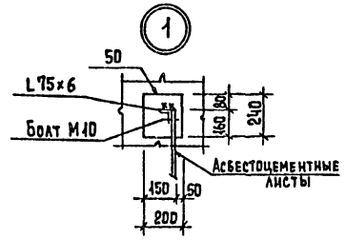

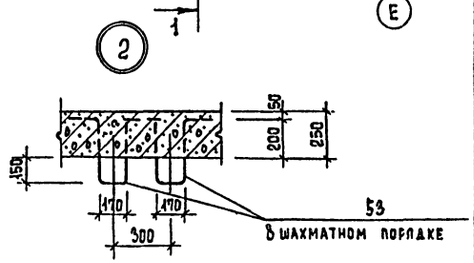

1. Стены емкости изнутри торкретируются на толщину 25 мм в 2 намета, а в стесненных местах штукатурятся вручную цементно-песчаным раствором состава 1:2 с последующим железнением.
Снаружи емкость затирается цементным раствором с последующей окраской силикатными красками.

Привязан		ТП 901-3-197.84	Кж
Инв. №	Провер. Кузнецов	Блок основных сооружений для станции очистки воды производительностью 50тыс. м³/сутки	Стадия Р; Лист 34; Листов
	Вед. инж. Баликова		
	ГИП Кузнецов	Емкость для микрофильтров. Опалубочный чертеж. План на отм. 0.900.	ЦНИИЭП инженерного оборудования г. Москва
	Гл. конст. Шапиро		
	Н. контр. Кузнецов		
	Нач. отд. Красавин		

Согласовано: Отдел ВГ Соколова

Взам. инв. № | Подпись и дата | Инв. № подл.

Копировал Еремченко

Формат А2

19889-02

Альбом II

Типовой проект 901-3-197.84

План на отм. 6.800

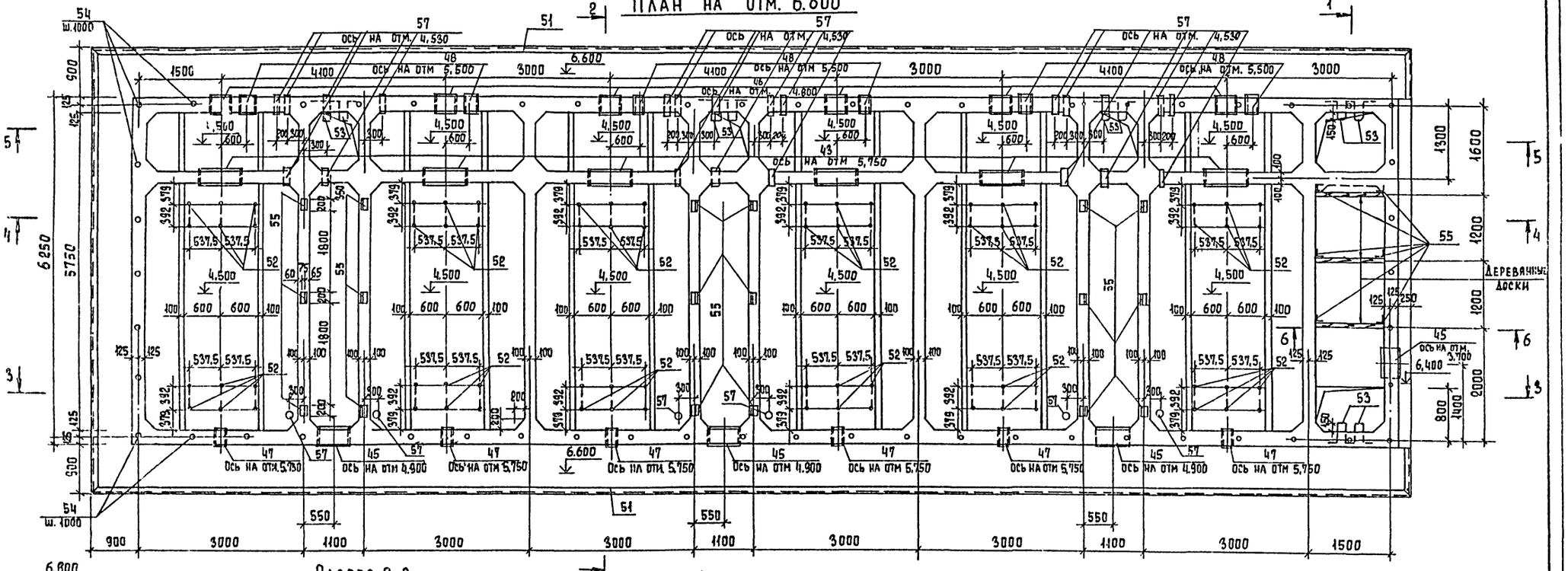

Разрез 2-2

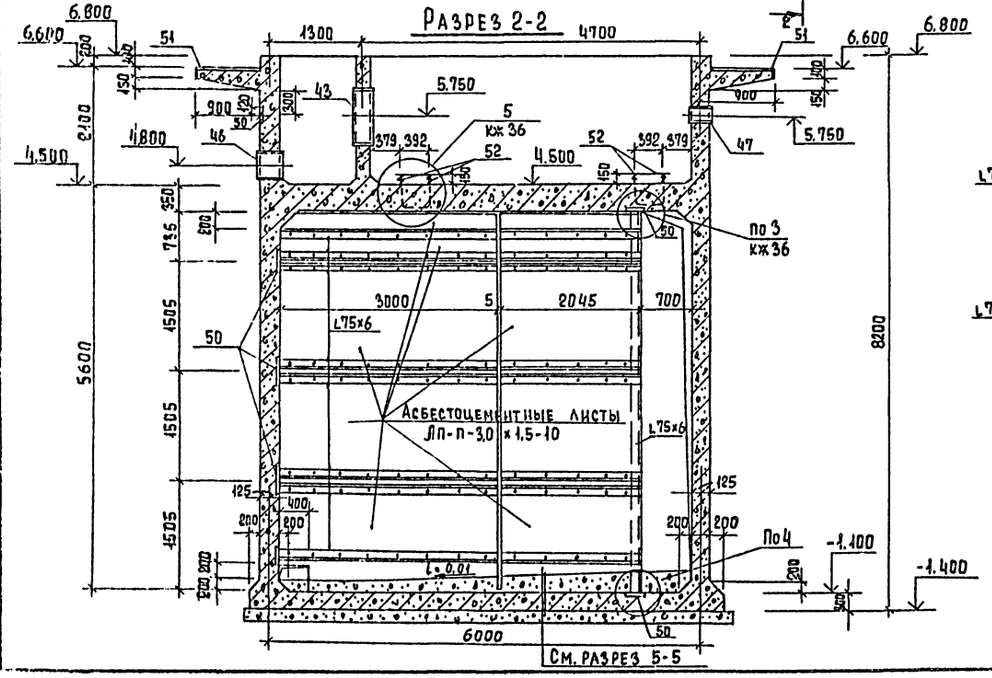

7-7

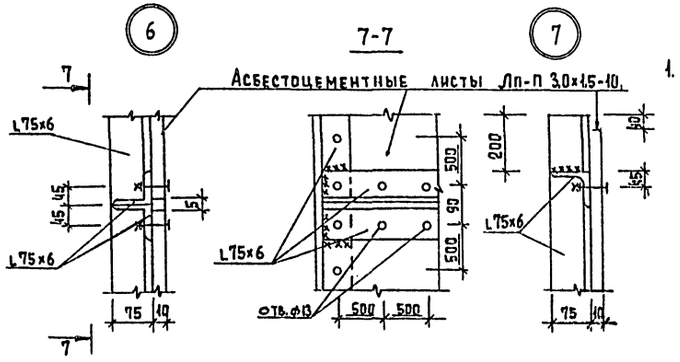

1. Асбестоцементные листы крепить без перетяжки болтов для обеспечения влажностной деформации. Отверстия в листах - 10 мм.

Привязан		
Инв. №		

Провер.	Кузнецов	
Вед. инж.	Бабикова	
ГИП	Кузнецов	
Гл. конст.	Шапиро	
Н. контр.	Кузнецов	
Нач. отд.	Красавин	

ТП 901-3-197.84 КЖ

Блок основных сооружений для станции очистки воды производительностью 50 тыс. м³/сут

Емкость для микрофильтров опалубочный чертеж

План на отм. 6.800. Узлы 6; 7

Стадия	Лист	Листов
Р	35	

ЦНИИЭП инженерного оборудования г. Москва

Копировал Еремченко

Формат А2

19889-02

Альбом II

Типовой проект 901-3-197.84

Разрез 3-3

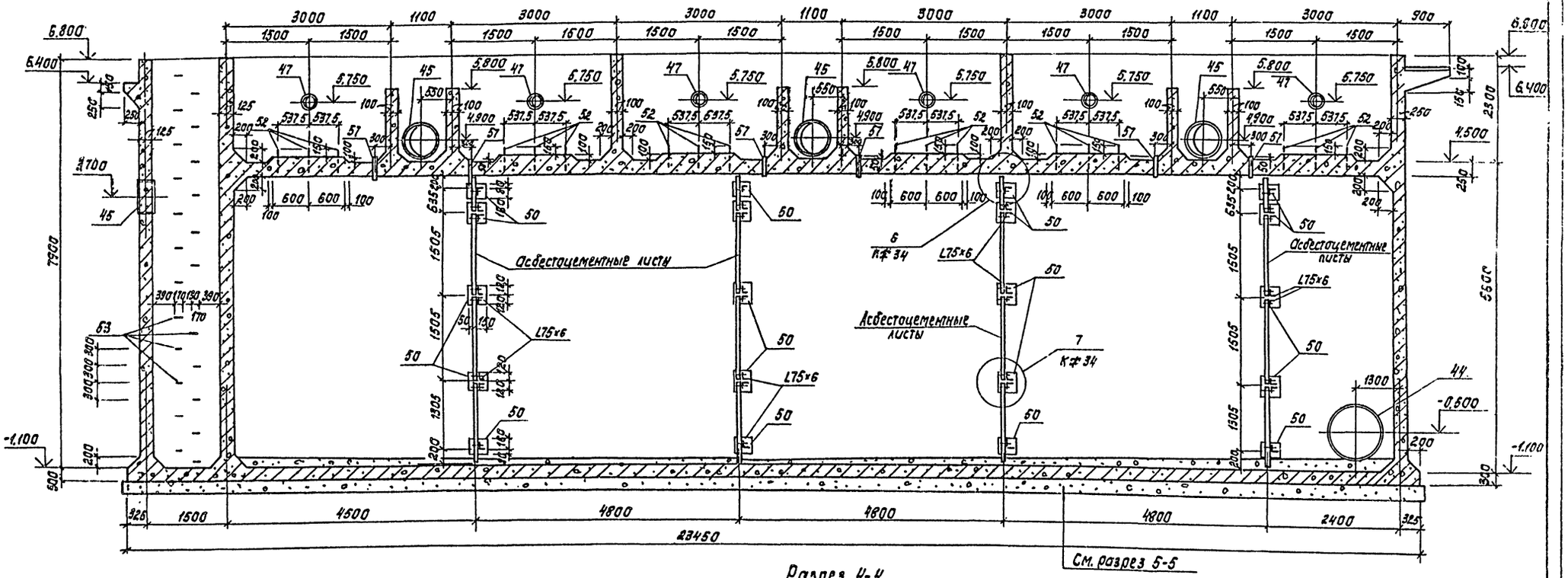

Разрез 4-4

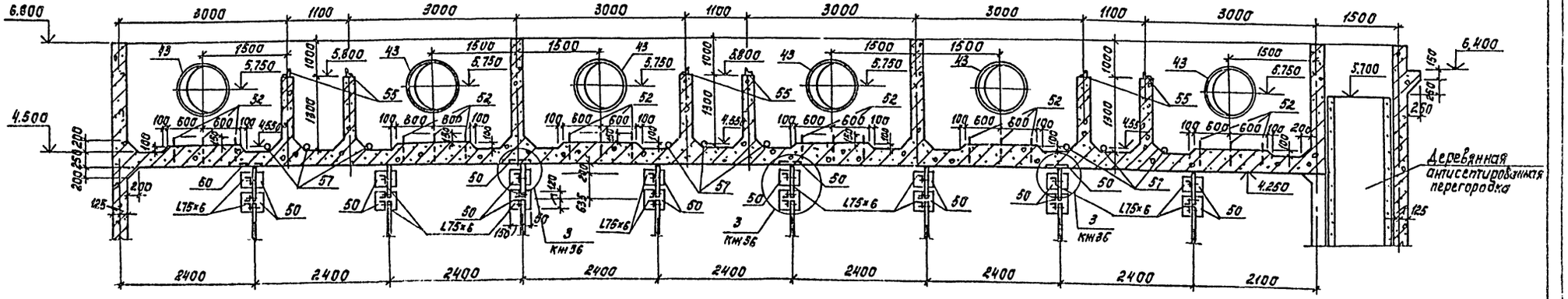

СОГЛАСОВАНО
ОТА. ВГ ГСОКОЛОВА

Инв. № подл. | Подпись и дата | Взам. инв. №

Привязан

Инв. №

Пров.	Кузнецов	
Вед. инж.	Бабикова	
ГИП	Кузнецов	
Гл. констр.	Шапиро	
Н. контр.	Кузнецов	
Нач. отд.	Красавин	

Копировал: Корецкая

ТП 901-3-197.84 КН

Блок основных сооружений для станции очистки воды производительностью 50 тыс. м³/сутки

Емкость для микрофильтров. Опалубочный чертеж. Разрезы 3-3; 4-4.

Стадия	Лист	Листов
Р	36	

ЦНИИЭП инженерного оборудования г. Москва

Формат А2
19889-02

Разрез 6-6

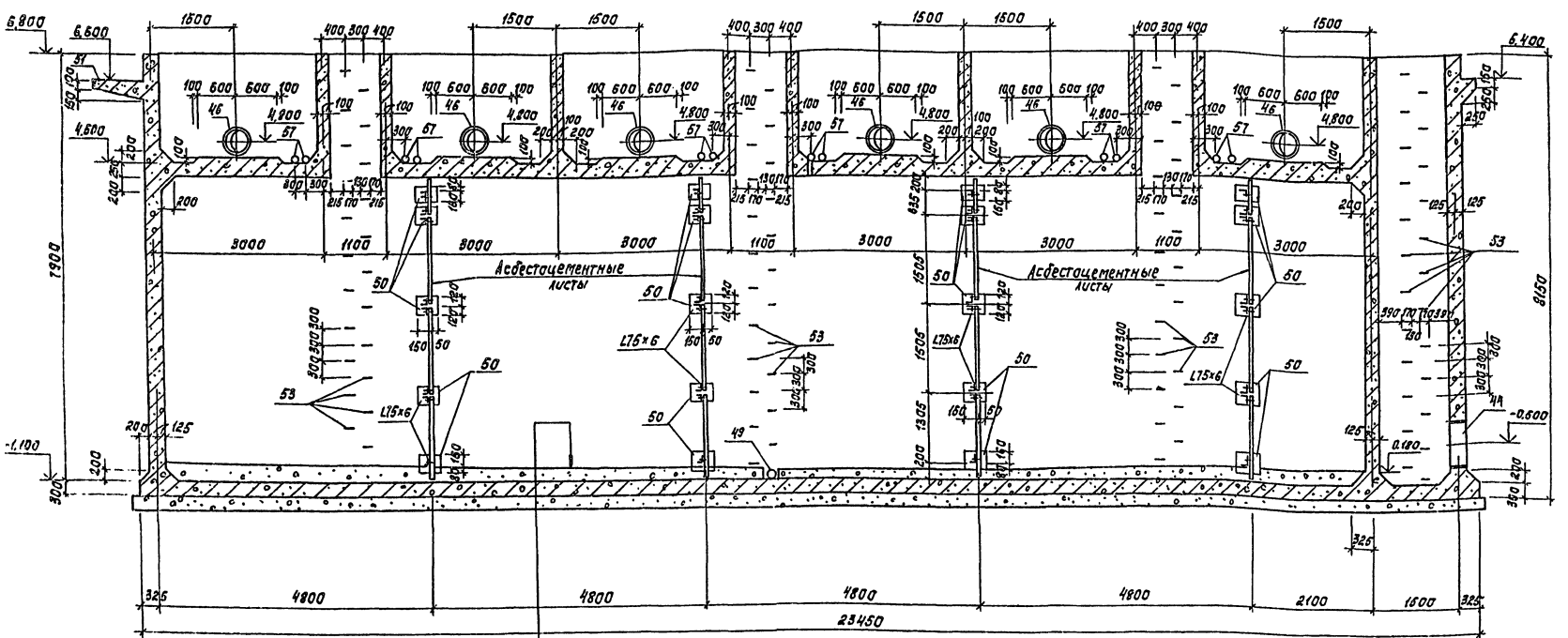

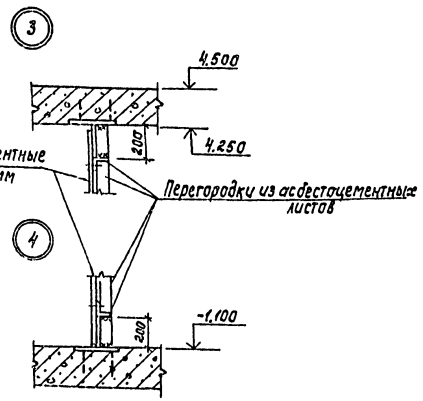

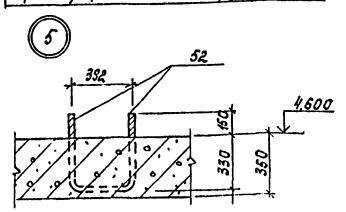

Торкретштукатурка δ=25мм с железнением
Набетонка из бетона М50 – по уклону
Железобетонное днище – 300мм
Асфальтовый раствор – 8мм
Подготовка из бетона М50 – 300мм
Щебень, втрамбованный в грунт – 40мм

1. L 75х6 приварить к закладной детали емкости электродами типа Э-42 (ГОСТ 9467-75), $h_{шв.}$ = 6мм.
2. Закладные детали оцинковать.
3. Металлоконструкции окрасить железным суриком на олифе „Оксоль" (ГОСТ 8866-76)

Привязан

Инв. №

Проб.	Кузнецов	
Рук. инж	Бабикова	
ГИП	Кузнецов	
Гл. констр	Шапиро	
Н. контр	Кузнецов	
Нач. отд.	Красавцев	

ТП 901-3-197.84 КЖ

Блок основных сооружений для станции очистки воды производительностью 50тыс. м³/сутки

Емкость для микрофильтров. Опалубка. Разрез 5-5. Узлы 3, 4, 5.

Стадия	Лист	Листов
Р	37	

ЦНИИЭП инженерного оборудования г. Москва

Копировал: Корецкая

Формат А2

19889-02

Альбом 3

Типовой проект 901-3-197.84

Инв. № подл. | Подпись и дата | Взам. инв. №

Типовой проект 901-3-197.84 Альбом I

План на отм - 0,600.

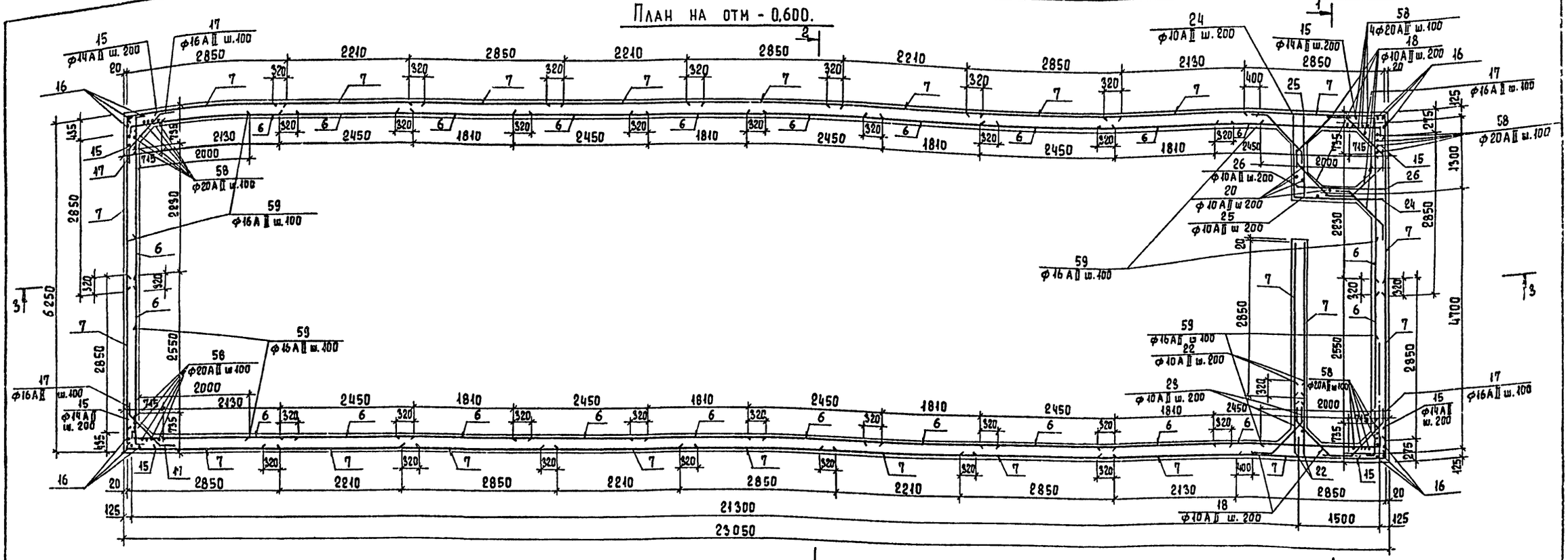

План раскладки нижних сеток днища

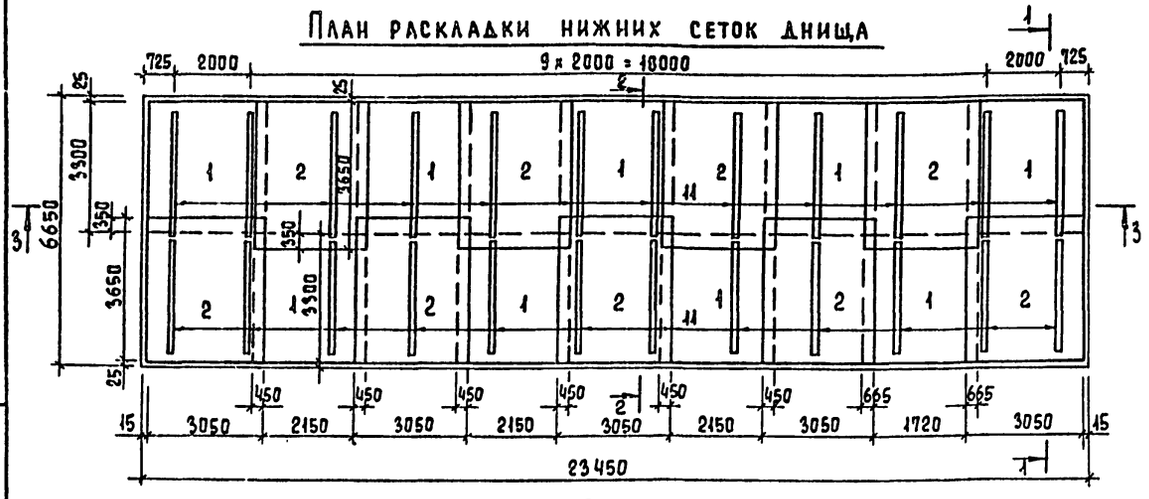

План раскладки верхних сеток днища



1. В местах установки сальников арматуру разрезать, отогнуть и наварить на корпус сальника.
2. Закладные детали и ходовые скобы перед установкой оцинковать.
3. Защитный слой бетона для нижней арматуры днища 35 мм, а для всей остальной арматуры - 20 мм.

Привязан			
Инв. №			
Провер.	Кузнецов		
Вед. инж.	Бабикова		
ГИП	Кузнецов		
Гл. констр.	Шапиро		
Н. контр.	Кузнецов		
Нач. отд.	Красавин		

ТП 901-3-197.84 КЖ

Блок основных сооружений для станции очистки воды производительностью 50 тыс м³/сут	Стадия	Лист	Листов
	Р	38	
Емкость для микрофильтров Армирование.	ЦНИИЭП инженерного оборудования г. Москва		

Копировал Еремченко Формат А2

19889-02

Инв. № подл. | Подпись и дата | Взам. инв. №

Альбом I

Типовой проект 901-3-197.84

План на отм. 4.500

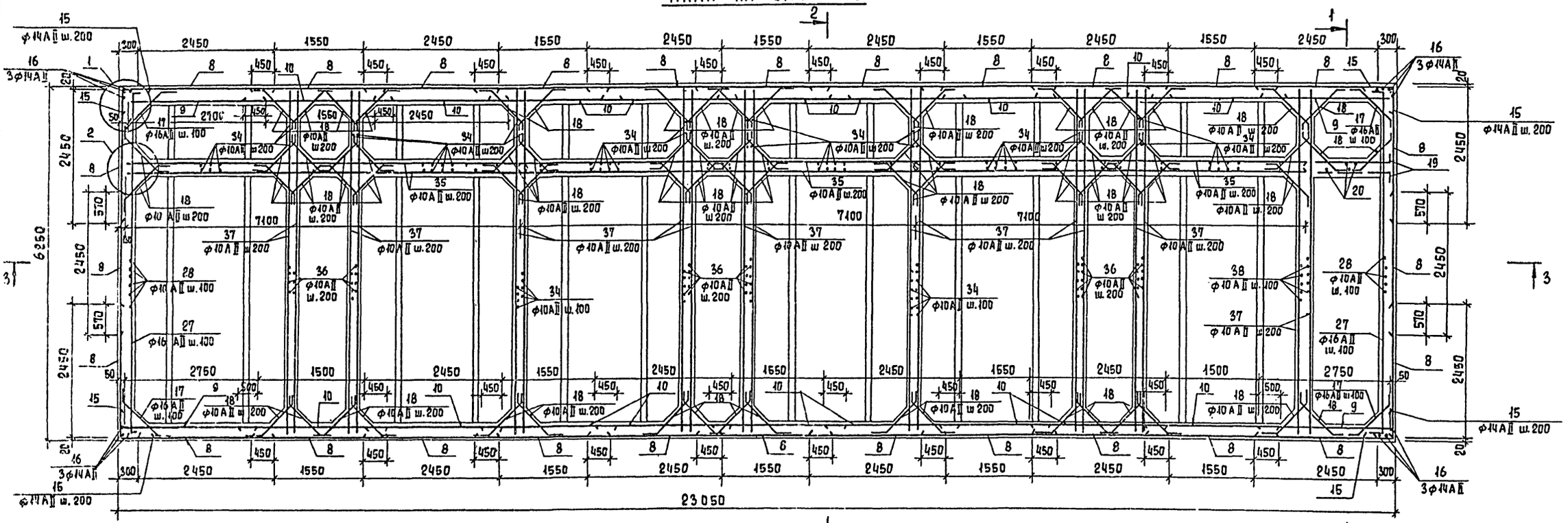

Разрез 1-1

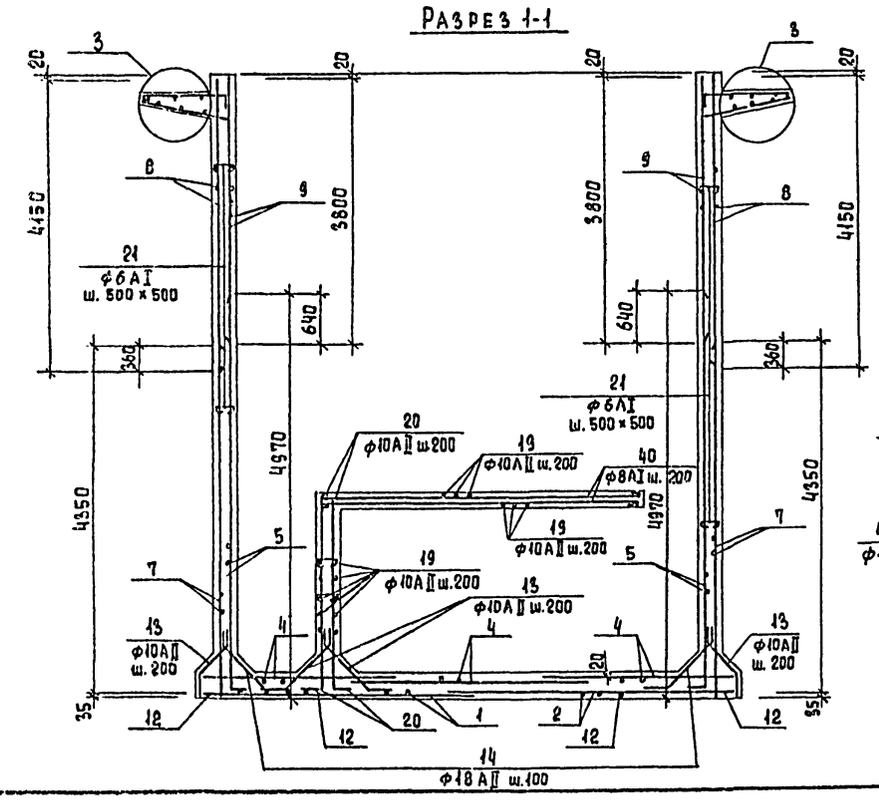

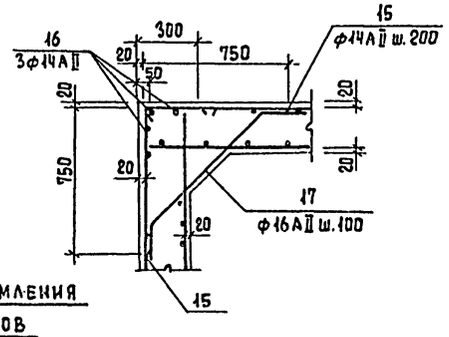

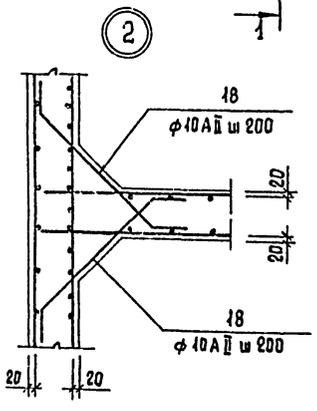

Пример обрамления сальников

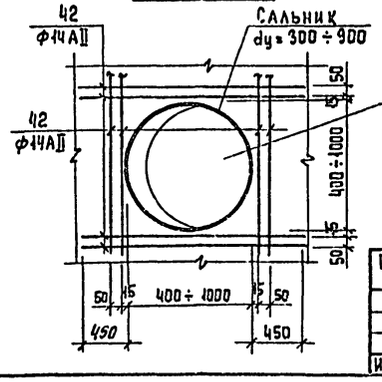

На участках прохождения сальников арматуру стен обрезать и приварить к корпусу сальника

Привязан			ТП 901-3-197.84	КЖ
Инв. №			Блок основных сооружений для станции очистки воды производительностью 50 тыс. м³/сутки	Стадия: Р; Лист: 39; Листов:
	Проверил	Кузнецов	Емкость для микрофильтров Армирование План на отм. 4.500. Разрез 1-1. Узлы	ЦНИИЭП инженерного оборудования г. Москва
	Вед. инж.	Бабикова		
	ГИП	Кузнецов		
	Гл. констр.	Шапиро		
	Н. контр.	Кузнецов		
	Нач. отд.	Красавин		

Копировал Еремченко

Формат А2

19889-02

Альбом II

Типовой проект 901-3-197.84

Разрез 3-3

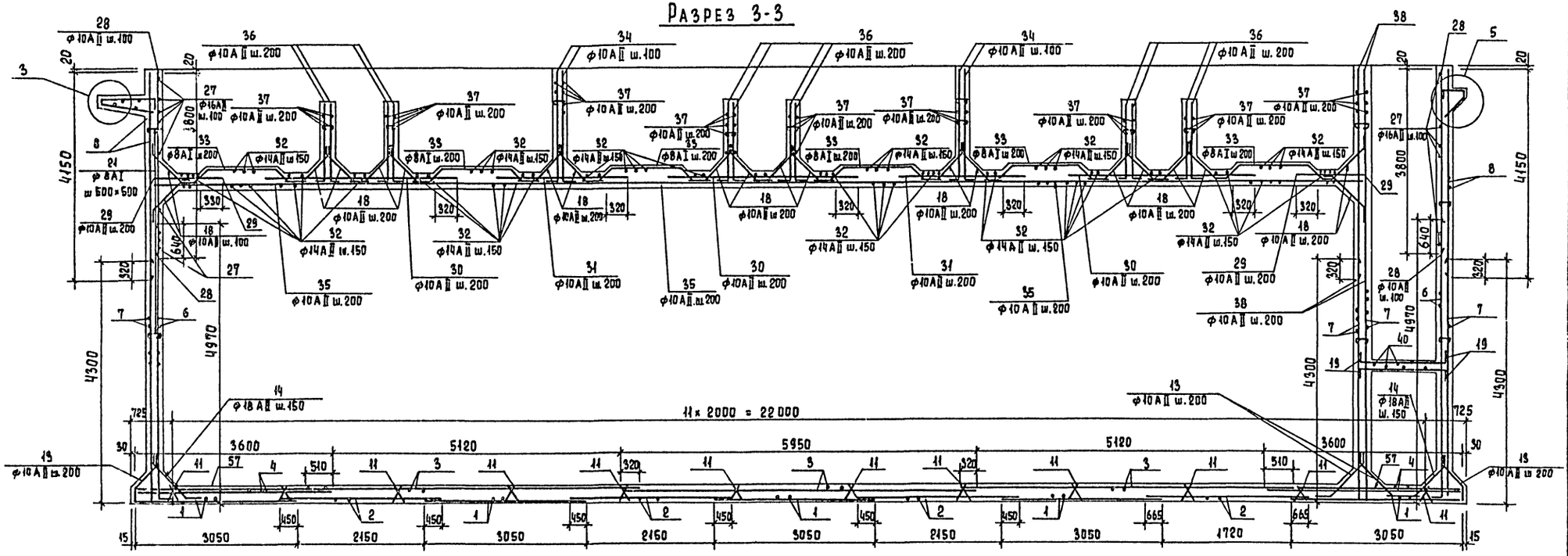

Разрез 2-2

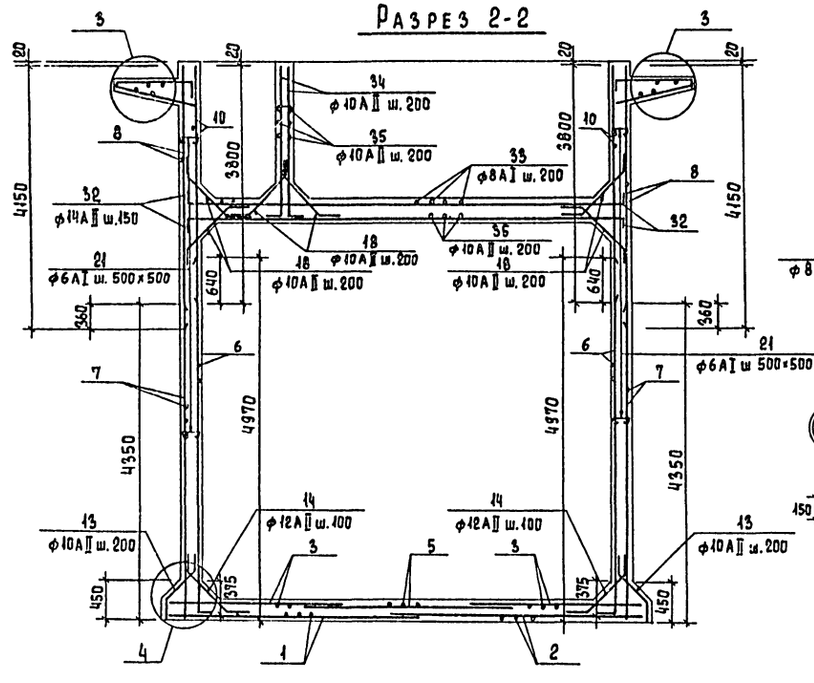

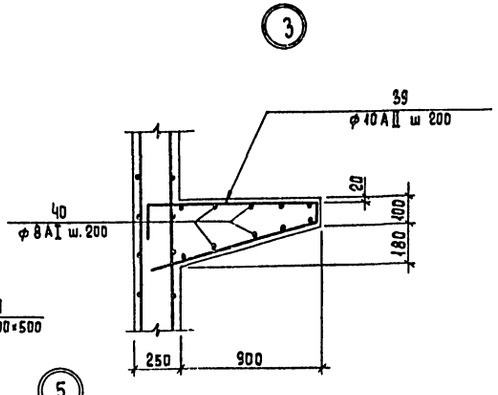

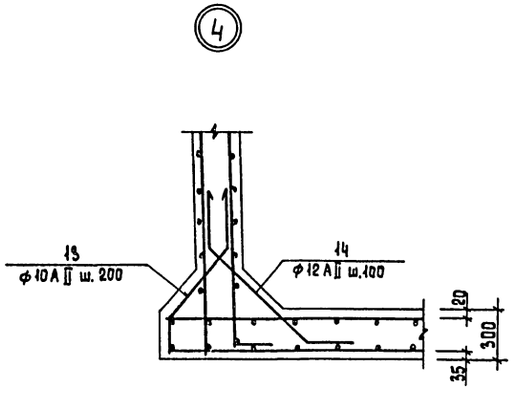

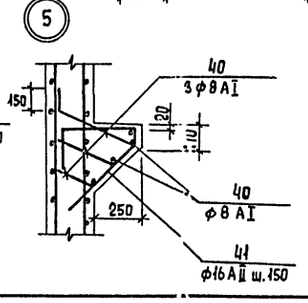

Привязан		Проверил	Кузнецов	ТП 901-3-197.84	КЖ
		Вед. инж	Бабикова	Блок основных сооружений для станции очистки воды производительностью 50 тыс. м³/сутки.	Стадия: Р; Лист: 40; Листов:
		ГИП	Кузнецов	Емкость для микрофильтров Армирование Разрезы 2-2; 5-5. Узлы 3÷5	ЦНИИЭП инженерного оборудования г. Москва
		Гл. конст.	Шапиро		
		Н. контр.	Кузнецов		
Инв. №		Нач. отд.	Красавин		

Копировал Еремченко

Формат А2

19889-02

Инв. № подл. | Подпись и дата | Взам. инв. №

Формат	Зона	Поз.	Обозначение	Наименование	Кол.	Масса ед., кг	Примечание
				Блок микрофильтров			
				Сборочные единицы			
				Сетки арматурные		1 сетки	
		1	ГОСТ 23279-78	С $\frac{10AI-200}{10AI-200}$ 3050×3300 $\frac{50}{50}$	9	64,9	
		2	ГОСТ 23279-78	С $\frac{10AI-200}{10AI-200}$ 3050×3650 $\frac{25}{50}$	9	72,2	
		3	ГОСТ 23279-78	С $\frac{10AII-200}{20AII-100}$ 2650×5950 $\frac{25}{25}$	6	444,3	
		4	ГОСТ 23279-78	С $\frac{16AII-100}{10AII-200}$ 2450×3600 $\frac{100}{100}$	6	169,5	
		5	ГОСТ 23279-78	С $\frac{10AII-200}{16AII-100}$ 2650×5950 $\frac{25}{25}$	3	302,8	
		6	ТП 901- -КЖИ.СМ	С-11	24	353,0	
		7	ГОСТ 23279-78	С $\frac{10AII-100}{10AII-100}$ 2850×4350 $\frac{50}{450*}$	24	146,3	* 450 в днище
		8	ГОСТ 23279-78	С $\frac{10AII-200}{14AII-200}$ 2450×4150 $\frac{75}{25}$	28	94,0	
		9	ГОСТ 23279-78	С $\frac{14AII-100}{10AII-200}$ 2750×3800 $\frac{50}{50}$	4	140,5	
		10	ГОСТ 23279-78	С $\frac{14AII-100}{10AII-200}$ 2450×3800 $\frac{50}{25}$	18	143,5	
				Каркасы пространственные		1 каркаса	
		11	ТП 901- -КЖИ.КМ	КП1	24	16,7	
				Изделия закладные			
		37	3.901-5	dy=50 l=300	19	5,0	
		43	3.901-5	dy=900 l=300	6	94,7	
		44	3.901-5	dy=800 l=300	2	85,3	
		45	3.901-5	dy=600 l=300	4	65,5	
		46	3.901-5	dy=400 l=300	6	38,3	
		47	3.901-5	dy=200 l=300	6	21,4	
		48	3.901-5	dy=300 l=300	6	8,2	
		49	3.901-5	dy=150 l=300	1	15,9	
		50	3.400-6/76	МИ 1-25	86	4,5	Анкера отогнуть
		51	ТП 901- -КЖИ.МН1	МН1	19,5 пм	1 п.м. 12,7	
		52	ТП 901- -КЖИ.МН2	МН2	36	2,8	
		53	ТП 901- -КЖИ.МН3	МН3	20	4,2	
		54	ТП 901- -КЖИ.МН4	МН4	58	1,7	
		55	ТП 901- -КЖИ.МН5	МН5	30 п.м	1 п.м. 6,48	
		56	3.400-6/76	МИ 1-35	2	13,7	
				Детали			
		12		ф20AII ГОСТ 5781-82 l=1500	144	3,7	
		13		ф10AII ГОСТ 5781-82 l=800	420	0,50	
		14		ф12AII ГОСТ 5781-82 l=1490	530	1,33	
		15		ф14AII ГОСТ 5781-82 l=1600	160	1,94	
		16		ф14AII l=7700	12	9,32	
		17		ф16AII ГОСТ 5781-82 l=1930	300	2,10	
		18		ф10AII ГОСТ 5781-82 l=950	1420	0,59	
		19		ф10AII l=1980	40	1,23	
		20		ф10AII l=2470	14	1,53	
		21		ф6AI ГОСТ 5781-82; l=360	2500	0,08	
		22		ф10AII ГОСТ 5781-82; l=3830	54	2,37	
		23		ф10AII l=4400	10	2,73	
		24		ф10AII l=3200	11	2,00	
		25		ф10AII l=1500	11	0,93	
		26		ф10AII l=1700	11	1,05	
		27		ф16AII ГОСТ 5781-82 l=6400	62	10,10	
		28		ф10AII ГОСТ 5781-82; l=3300	112	2,10	
		29		ф10AII l=1200	50	0,74	
		30		ф10AII l=3340	150	2,00	
		31		ф10AII l=2240	100	1,33	
		32		ф14AII ГОСТ 5781-82 l=6700	200	8,10	
		33		ф8AI; ГОСТ 5781-82; l=2520	150	1,10	
		34		ф10AII ГОСТ 5781-82; l=2830	384	1,7	
		35		ф10AII l=7100	114	4,40	
		36		ф10AII l=1840	252	1,00	
		37		ф10AII l=6200	112	3,81	
		38		ф10AII l=3650	60	2,26	
		39		ф10AII l=2480	270	1,45	
		40		ф8AI ГОСТ 5781-82 l=550мм	-	0,40	
		41		ф16AII ГОСТ 5781-82 l=1380	41	2,18	
		42		ф14AII ГОСТ 5781-82 lср=160	120	2,30	
		57		ф20AII ГОСТ 5781-82 l=3000	34	7,4	
		58		ф20AII l=5150	32	12,7	
		59		ф16AII ГОСТ 5781-82 l=2450	364	9,87	
				Материалы			
				Бетон М200; В6; МРЗ 50			
				Днище	40,6	м³	
				Стены	200,0	м³	
			ГОСТ 18124-75	ЛП-П-3,0×1,5-10	64	382 кг	
				Антисептированная древесина	0,7 м³		

Выборка стали на один элемент

Марка элемента	Изделия арматурные											Всего
	Арматурная сталь ГОСТ 5781-82											
	Класс А-I		Итого	Класс А-II							Итого	
	ф, мм			ф, мм								
	6	8		10	12	14	16	18	20			
Арматура днища		140,4	140,4	1707,3	105	259,2	2109,5		2356,0	7137,0	6572,4
Арматура стен	200,0		200,0	9819,2		4980,0	3507,5		8292,4	26600	26800,0
Арматура перекрытия		353,0	353,0	519,2		1620,0				2139,2	2492,2

Ведомость стержней на один элемент

Поз.	Эскиз или сечение
13	100 320 450 380 250
14	380 320 520
15	750 750
16	7550 150
17	340 500 340 120
18	340 500 120
19	150 1680 150
20	2370 100
23	4300 100
24	1500 1700
27	100 6200 100
32	250 6200 250
33	200 400 280 1200 400 200
34	2570 130
36	1590 130
39	200 1080 60 1000
40	п.м
41	300 450 130 500
58	4900 250
59	2200 250

Альбом II

Типовой проект 901-3-197.84

Инв. № подл. | Подпись и дата | Взам. инв. №

Привязан

Инв. №

Проверил	Кузнецов	
Вед. инж.	Бабикова	
ГИП	Кузнецов	
Гл. констр.	Шапиро	
Н. контр.	Кузнецов	
Нач. отд.	Красавин	

ТП 901-3-197.84 Кж

Блок основных сооружений для станции очистки воды производительностью 50 тыс. м³/сут

Спецификация элементов монолитной конструкции

Стадия	Лист	Листов
Р	41	

ЦНИИЭП инженерного оборудования г. Москва

Копировал Еремченко

Формат А2

Альбом III

Типовой проект 901-3-197.84

Инв. № подл. | Подпись и дата | Взам. инв. №

Схема расположения колонн и ригелей на отм. 3.600

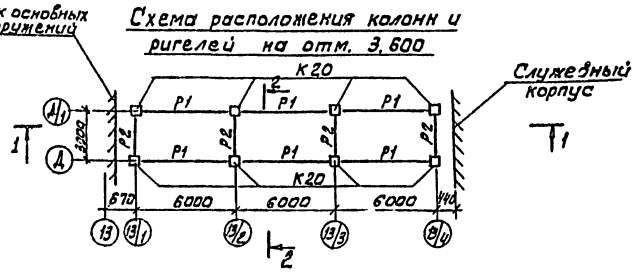

Разрез 1-1

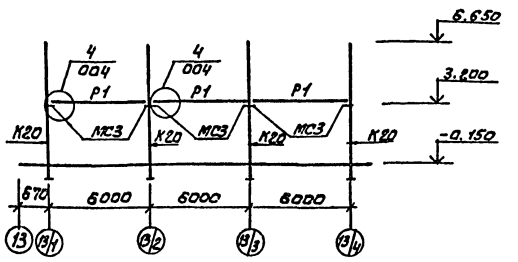

Схема расположения ригелей на отм. 7.200

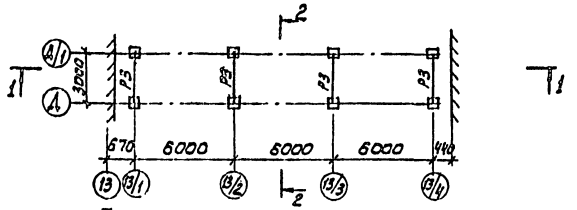

Разрез 2-2

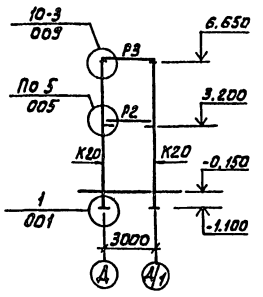

Разрез 3-3

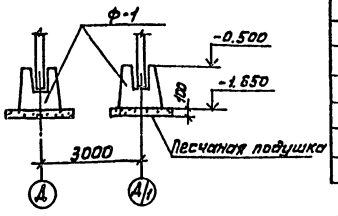

Схема расположения плит перекрытия на отм. 3.600

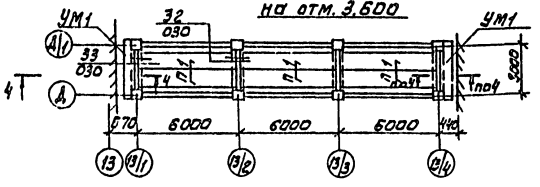

Разрез 4-4

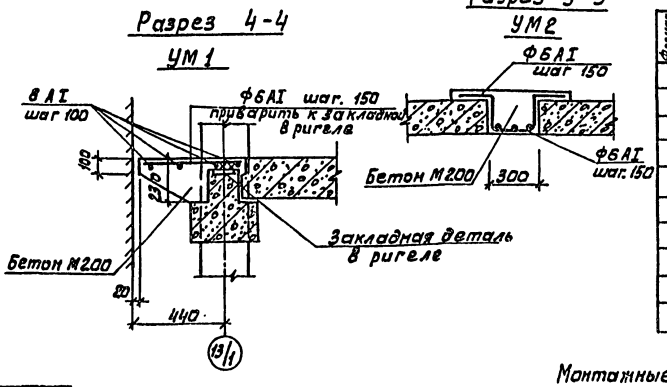

Разрез 5-5

Схема расположения плит покрытия

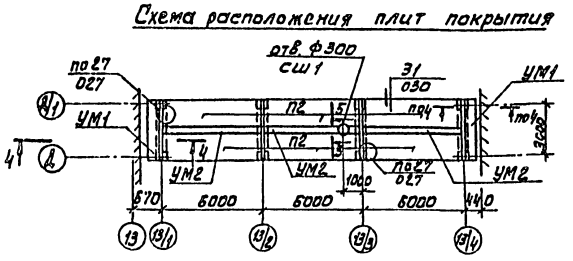

Схема расположения фундаментов

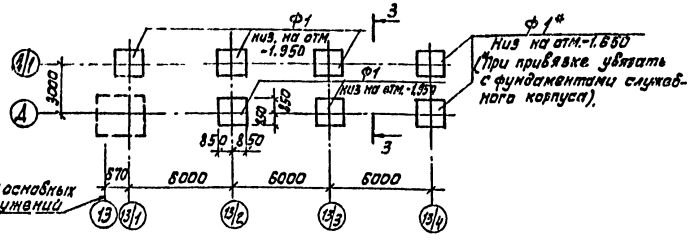

Спецификация к схемам расположения колонн и ригелей, плит, фундаментов

Марка	Обозначение	Наименование	Кол.	Масса кг	Примеч.
		Колонны			
К20	901- -КЖИ, К20	К20	8	1778	
		Ригели			
Р1	1.020-1;3-15.000-01	1 РоП ч. 57-21АтV	6	1900	
Р2	1.020-1.3-1 1.000	1 РДП ч.27-39	4	1145	
Р3	901- -КЖИ. Р3	Р3	4	1430	
		Плиты перекрытия и покрытия			
П1	1.041-1 В.1. 1000	ПК 56.12-10 АIVТ	6	2000	
П2	1.041-1 В.1. 8000	ПК 56.15-18 АIVТ-3	6	2600	
		Участки монолитные			
УМ1	КЖ-	УМ1	4	—	
УМ2	КЖ-	УМ2	3	—	
		Фундаменты			
Ф1	1.020-1. 1-12. 0.00	1Ф17	7	4200	
		Соединительные элементы			
МС3	1.020-1. 9-1 090	МС3	12	9.17	
Сш1	1.494-24 Вып. 1	Стакан СБ4	1		

Спецификация элементов монолитных участков

Формат	Зона	Поз.	Обозначение	Наименование	Кол.	Примеч.
			КЖ-	УМ1		
				Сборочные единицы		
				ф6АI гост 5781-82, ℓ = п. м	22 п.м	5 кг
				Материалы		
				Бетон М200	0.08 м³	
			КЖ-	УМ2		
				Сборочные единицы		
				ф6АI гост 5781-82; ℓ=п.м	52 п.м	12 кг
				Материалы		
				Бетон М200	0,46 м³	

Монтажные узлы каркаса галереи приняты по серии 1.020-1 вып. 10-1.

					ТП 901-3-197.84	КЭС	
Привязан			Провер.	Антонова	Блок основных сооружений для станции производительностью 50 тыс. м³/сутки.	Стадия	Лист	Листов
			Вед.инж.	Бабикова		Р	42	
			ГИП	Кузнецов	Переходная галерея. Схемы расположения колонн, ригелей, плит покрытия и перекрытия, фундаментов.	ЦНИИЭТ инженерного оборудования г. Москва		
			Гл.конст.	Шапиро				
			Н.контр.	Кузнецов				
Инв. №			Нач.отд.	Красавин				

19889-02

Копировал: Алешникова

Формат А3

Альбом III
Типовой проект 901-3-197.84

Схема расположения стеновых панелей по оси „Г"

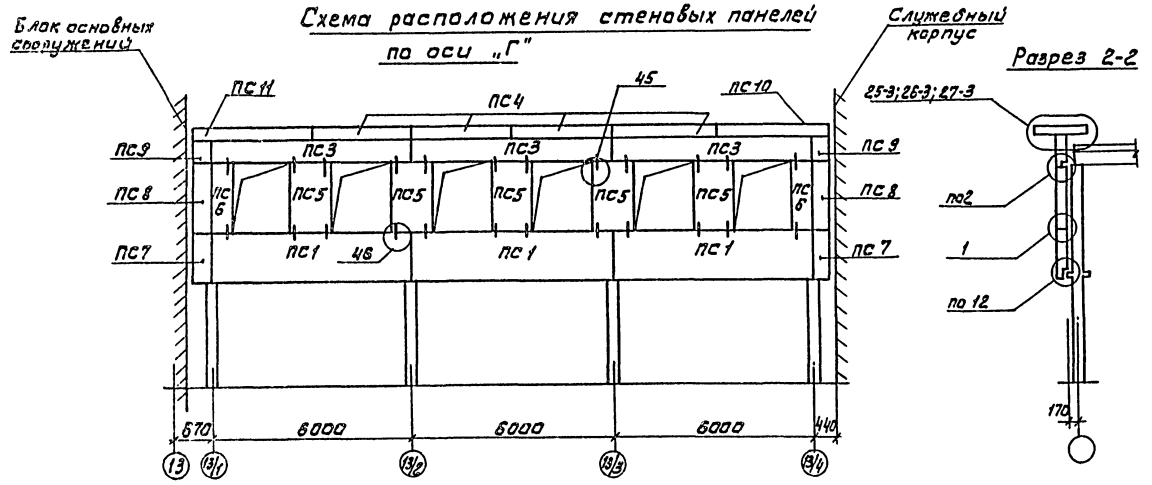

Разрез 2-2

Схема расположения стеновых панелей по оси Г/1

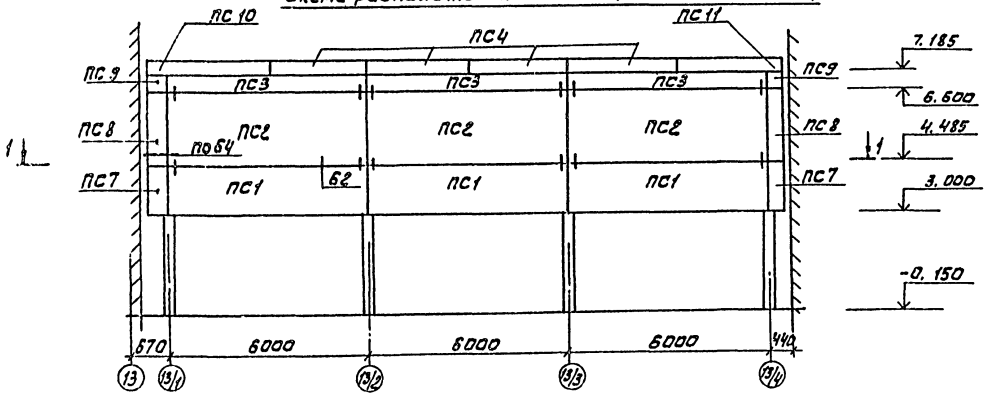

Разрез 1-1

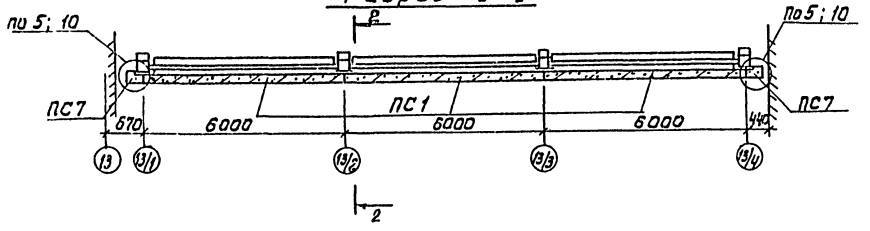

Спецификация элементов к схеме расположения стеновых панелей.

Марка	Обозначение	Наименование	Кол.	Масса ед. кг	Примеч
		Панели стеновые			
ПС1	1.020-1, 5-4.1.0.0.0-048	1 ПСН 60.15.25-п	6	2400	
ПС2	1.020-1.5-4,1.0.0.0-056	1 ПСН 60.21.25-п	3	3400	
ПС3	1.020-1.5-2.1.00.0-092	1 ПС 60.6.25-п-1	6	950	
ПС4	1.020-1.5-8.1.0.00	ПК 30.10	8	710	
ПС5	1.020-1.5-4.2.0.0.0-056	4 ПСН 12.21.25-п	5	800	
ПС6	1.020-1.5-4.2.0.0.0-036	4 ПСН 8.21.25-п	2	300	
ПС7	1.020-1.5-4.2.0.0.0-032	5 ПСН 41.150.25-п	4	200	
ПС8	1.020-1,5-4.2.0.0.0-100	5 ПСН.41.210.25-п	4	300	
ПС9	1.020-1.5-2.0.0.0-012	5 ПС 41.60.25-п	4	50	
ПС10	901- -КЖИ. 10	ПС10	2	800	
ПС11	901- -КЖИ. 11	ПС11	2	800	

Спецификация монтажных узлов

Марка узла	Колич. узлов	Марка эл-та крепл.	Кол-во шт. на 1 узел.	Кол-во шт. на всех	Серия
1; 2	12	МС60	2	24	1.020-1; Вып. 10-2
10	8	МС75	1	8	
		МС70	1	8	
		190×56×5	ℓ=100	ℓ=0,8м	
		МС73	1	8	
25	6	МС83	2	12	
		МС69	2	12	
		-50×8	ℓ=150	ℓ=0,9м	
	6	МС72	1	6	
		+40×6	ℓ=110	ℓ=0,7м	
45; 46	36	МС91	1	36	
		Ф14АI	ℓ=200	ℓ=72м	
5	4	МС80	2	8	
		МС85	2	8	

Панели приняты из керамзитобетона $\gamma = 900\ кг/м^3$.

Привязан:			ТП 901-3-197.84		КЖ
Инв. №	Привяз.	Антонова	Блок основных сооружений для станции очистки воды производительностью 50 тыс. м³/сутки. Переходная галерея. Схема расположения стеновых панелей.	Стадия	Лист	Листов
	Вед. инж.	Бабикова		Р	43	
	ГИП	Кузнецов		ЦНИИЭП инженерного оборудования г. Москва		
	Гл. констр.	Шапиро				
	Н. контр.	Кузнецов				
	Нач. отд.	Красавин				

Копировал: Алешикова

19889-02

Формат: А2

Типовой проект 901-3-197.84 Альбом III

Ведомость рабочих чертежей основного комплекта

Лист	Наименование	Примечание
1	Общие данные. Техническая спецификация металла. (Начало).	
2	Общие данные. Техническая спецификация металла. (Окончание).	
3	Общие данные. Техническая спецификация металла на типовые конструкции.	
4	Общие данные. Выборка металла по видам профилей.	
5	Зал фильтров. Схема расположения площадок и опор в осях 1-5; 13-9. Спецификация.	
6	Зал фильтров. Схема расположения площадок и опор в осях 1-5. Разрезы 1-1÷6-6. Узлы 1-4.	
7	Зал фильтров. Схема расположения площадок и опор в осях 1-5. Разрезы 7-7÷10-10. Узлы 5-7.	
8	Схема расположения ограждения на отм. 3.600. Спецификация.	
9	Схема расположения металлических площадок на отм. -1.100. Спецификация.	
10	Схема расположения металлических площадок на отм. 7.200. Разрезы 1-1÷7-7. Узлы 1-8.	
11	Схема расположения металлических площадок на отм. 7.200. Разрезы 8-8÷11-11. Узлы 8 и 9.	
12	Схема расположения подвесных путей.	
13	Схема расположения пожарных лестниц по осям 1-13. Разрезы. Спецификация.	
14	Схема расположения пожарных лестниц по осям 6-8. Разрезы. Спецификация.	

Ведомость ссылочных и прилагаемых документов

Обозначение	Наименование	Примечание
	Ссылочные документы	
1.459-2. Вып. 1,2	Стальные лестницы, переходные	
	площадки, ограждения.	
1.426-1, Вып.3	Стальные подкрановые балки.	
	Балки путей подвесного транс-	
	порта пролетом 6 м.	

Типовой проект разработан в соответствии с действующими нормами и правилами и предусматривает в части металлических конструкций мероприятия, обеспечивающие взрывную, взрывопожарную и пожарную безопасность при эксплуатации здания

Главный инженер проекта Кузнецов

Техническая спецификация металла

Вид профиля и ГОСТ, ТУ	Марка металла и ГОСТ или ТУ	Обозначение и размер профиля мм	№ п.п	Код: Марки металла	Код: Вид профиля	Код: Размер профиля	Количество шт.	Длина мм	Масса металла по элементам конструкций, т: Площадки	Подвесные пути	Пожарные лестницы	Опоры под трубопроводы	Общая масса, т	Масса потребности в металле по кварталам, т (заполняется изготовителем) I	II	III	IV	Заполняется ВЦ
									Код элементов конструкций									
1	2	3	4	5	6	7	8	9	526391	526235		526353						
Балки двутавровые ГОСТ 19425-74	Вст3сп5 ТУ14-1-3023-80	I 36М	1			53910				3.80			3.80					
		I 24М	2			53910				7.35			7.35					
	Итого		3	19460									11.15					
Всего профиля			4										11.15					
Швеллеры ГОСТ 8240-72*	Вст3кп2 ТУ14-1-3023-80	С 20	5			26239			1.20				1.20					
		С 16	6			26102			1.40				1.40					
		С 14	7						1.40				1.40					
		С 12	8									3.60	3.60					
	Итого		9	11240					4.00			3.60	7.60					
Всего профиля			10						4.00			3.60	7.60					
Сталь угловая равнополочная ГОСТ 8509-72	Вст3сп5 ТУ14-1-3023-80	∠100×7	11							0.04			0.04					
		∠63×5	12							0.12			0.12					
		∠50×5	13							0.11			0.11					
	Итого		14	12300						0.27			0.27					
		∠200×16	15						0.26				0.26					
	Вст3кп2 ТУ14-1-3023-80	∠75×6	16								0.46	2.10	2.56					
	Итого		17						0.26		0.46	2.10	2.82					
Всего профиля			18						0.26	0.27	0.46	2.10	3.09					

Инв.№ подл. | Подпись и дата | Взам.инв.№

Привязан:

ТП 901-3-197.84 КМ

Гл.инж.	Вульф		
Вед.инж.	Бабикова		
ГИП	Кузнецов		
Гл.констр.	Шапиро		
Н.контр.	Кузнецов		
Нач.отд.	Красавин		

Блок основного сооружения для станции очистки воды производительностью 50 тыс.м³/сутки

Общие данные. Техническая спецификация металла (начало)

Стадия	Лист	Листов
Р	1	

ЦНИИЭП инженерного оборудования г. Москва

19889-02

Формат А2

Вид профиля и ГОСТ, ТУ	Марка металла и ГОСТ или ТУ	Обозначение и размер профиля мм	N п.п	Код: Марки металла	Код: Вид профиля	Код: Размер профиля	Количество, шт.	Длина мм	Масса металла по элементам конструкций, т: Площадки	Подвесные пути	Панорные лестницы	Опоры под трубопроводы	Общая масса, т	Масса потребности в металле по кварталам, т (заполняется изготавливателем): I	II	III	IV	Заполняется ВЦ
									Код элементов конструкций: 526391	526235		526353						
1	2	3	4	5	6	7	8	9										
Сталь угловая неравнополочная ГОСТ 8510-72	Вст3кп2 ТУ 14-1-3023-80	L200×125×12	19						0.01				0.01					
		L125×80×8	20						0.06				0.06					
	Итого		21						0.07				0.07					
Всего профиля			22						0.07				0.07					
Сталь широкополосная ГОСТ 82-70	Вст3сп5 ТУ 14-1-3023-80	δ=14	23							0.10			0.10					
	Итого		24							0.10			0.10					
	Вст3кп2 ТУ 14-1-3023-80	δ=10	25									0.51	0.51					
		δ=8	26						0.24			2.51	2.75					
	Итого		27						0.24			3.02	3.26					
Всего профиля			28						0.24			3.02	3.26					
Сталь широкополосная ГОСТ 8568-77	Вст3кп2 ТУ 14-1-3023-80	δ=5	29						1.43				1.43					
	Итого		30						1.43				1.43					
Всего профиля			31						1.43				1.43					
Сталь холодногнутая ГОСТ 8278-83	Вст3кп2 ТУ 14-1-3023-80	С60×50×3	32							0.28			0.28					
		С60×30×2.5	33							0.05			0.05					
	Итого		34							0.33			0.33					
Всего профиля			35							0.33			0.33					

Вид профиля и ГОСТ, ТУ	Марка металла и ГОСТ	Обозначение и размер профиля мм	N п.п	Код: Марка металла	Код: Вид профиля	Код: Размер профиля	Количество, шт	Длина, мм	Масса металла по элементам конструкции, т: Площадки	Подвесные пути	Панорные лестницы	Опоры под трубопроводы	Общая масса, т	Масса потребности в металле по кварталам (заполняется изготавливателем), т: I	II	III	IV	Заполняется ВЦ
									Код элементов конструкций: 566391	526235		526353						
1	2	3	4	5	6	7	8	9										
Сталь круглая ГОСТ 2590-71	Вст3кп2 ТУ 14-1-3023-80		36								0.08		0.08					
		Итого	37								0.08		0.08					
Всего профиля			38								0.08		0.08					
Итого масса металла			39										27.10					
Лестницы ограждения			40										16.97					
Всего масса металла			41										44.07					
В том числе по маркам	Вст3кп2		42	11240									32.22					
	Вст3сп5		43	12300									11.85					
Масса поставки элементов по кварталам (заполняется заказчиком)		I																
		II																
		III																
		IV																

Альбом II

Типовой проект 901-3-197.84

Инв. № подл. | Подпись и дата | Взам. инв. №

Привязан:

Инв №

Пробер.	Бабикова	
Гл. инж.	Вульф	
Вед. инж.	Бабикова	
ГИП	Кузнецов	
Гл. констр.	Шапиро	
Н. контр.	Кузнецов	
Нач. отд.	Красавин	

ТП 901-3-197.84 КМ

Баки основные сооружений для станции очистки воды производительностью 50 тыс. м³/сутки

Стадия: Р | Лист: 2 | Листов:

Общие данные. Техническая спецификация металла. (Окончание)

ЦНИИЭП инженерного оборудования г. Москва

19889-02

Формат А2

Альбом II

Типовой проект 901-3-197.84

Вид профиля и ГОСТ, ТУ	Марка металла и ГОСТ или ТУ	Обозначение и размер профиля мм	N п.п	Код: Марки металла	Код: Вид профиля	Код: Размер профиля	Количество шт.	Длина мм	Масса металла по элементам конструкции, т: Площадки	Лестницы	Ограждения		Общая масса, т	Масса потребности в металле по кварталам, т (заполняется изготавителем): I	II	III	IV	Заполняется ВЦ
									Код элементов конструкций									
1	2	3	4	5	6	7	8	9	526391	526235								
Сталь холодногнутая ГОСТ 8278-83	Вст3кп2 ТУ14-1-3023-80	L180×50×4	1							0.87			0.87					
		L160×50×4	2						3.87				3.87					
	Итого		3	11240					3.87	0.87			4.74					
Всего профиля			4		73007				3.87	0.87			4.74					
Сталь холодногнутая ГОСТ 19772-74	Вст3кп2 ТУ14-1-3023-80	L50×40×12×25	5								3.41		3.41					
	Итого		5	11240							3.41		3.41					
Всего профиля			6								3.41		3.41					
Сталь холодногнутая ЧМТУ 2-130-70	Вст3кп2 ТУ14-1-3023-80	∠90×30×25×3	7								2.76		2.76					
	Итого		8	11240							2.76		2.76					
Всего профиля			9								2.76		2.76					
Сталь угловая равнополочная ГОСТ 8509-72*	Вст3кп2 ТУ14-1-3023-80	L 80×5	10							1.15			1.15					
		L 75×6	11						0.39	0.15			0.52					
		L 25×3	12								0.90		0.90					
	Итого		13	11240					0.39	1.30	0.90		2.59					
Всего профиля			14						0.39	1.30	0.90		2.59					
Сталь полосовая ГОСТ 82-70	Вст3кп2 ТУ14-1-3023-80	δ 4	15						0.23	0.20			0.43					
		δ 6	16							0.06			0.06					
	Итого		17	11240					0.23	0.26			0.49					
Всего профиля			18						0.23	0.26			0.49					
Сталь листовая ГОСТ 16523-70	Вст3кп2 ТУ14-1-3023-80	δ 2	19						2.38	0.46			2.84					
	Итого		20	11240					2.38	0.46			2.84					
Всего профиля			21						2.38	0.46			2.84					
Сталь круглая ГОСТ 2590-71	Вст3кп2 ТУ14-1-3023-80	• 18	22							0.14			0.14					
	Итого		23	11240						0.14			0.14					
Всего профиля			24							0.14			0.14					
Итого масса металла	Вст3кп2		25										16.97					
Масса поставки элементов по кварталам (заполняется заказчиком)	I																	
	II																	
	III																	
	IV																	

Инв. № подл. | Подпись и дата | Взам. инв. №

ТП 901- КМ

Привязан:

Инв. №

Провер.	Бабикова	
Ст. инж.	Бульф	
Вед. инж.	Бабикова	
ГИП	Кузнецов	
Гл. констр.	Шапиро	
Н. контр.	Кузнецов	
Нач. отд.	Красавин	

Блок основных сооружений для станции очистки воды производительностью 50 тыс м³/сутки

Общие данные. Техническая спецификация металла на типовые конструкции

Стадия	Лист	Листов
Р	3	

ЦНИИЭП инженерного оборудования г. Москва

Альбом II

Типовой проект

Инв. № подл. | Подпись и дата | Взам. инв. №

Наименование конструкций по номенклатуре прейскуранта N 01-09	Позиции по прейскуранту N 01-09	N п.п	Код конструкций	Масса конструкции, т: Всего стали повышенной и высокой прочности	По видам профилей стали: Балки и швеллеры	Крупносортная сталь	Среднесортная сталь	Мелкосортная сталь	Толсталистовая сталь	Универсальная сталь	Тонколистовая сталь	Гнутые и гнутосварные	Трубы	Прочие	Всего	Количество, шт	Серия типовых конструкций
1	2	3	4	5	6	7	8	9	10	11	12	13	14	15	16	17	18
Стойки площадок					1.44				0.25						1.71		
Площадки					2.68	0.74			1.76		2.45	3.98			11.68		
Лестницы						1.81		0.23	0.27		0.47	1.00			3.71		
Ограждения								0.93				6.36			7.35		
Подвесные пути					11.48	0.28			0.10			0.34			12.32		
Опоры под трубопроводы					3.70	2.16			3.11						9.07		

Привязан:

Инв. №

Провер.	Бабикова	
Ст. инж.	Бульф	
Вед. инж.	Бабикова	
ГИП	Кузнецов	
Гл. констр.	Шапиро	
Н. контр.	Кузнецов	
Нач. отд.	Красавин	

ТП 901-3-197.84 КМ

Блок основных сооружений для станции очистки воды производительностью 50 тыс м³/сутки

Общие данные. Выборка металла по видам профилей.

Стадия	Лист	Листов
Р	4	

ЦНИИЭП инженерного оборудования г. Москва

19889-02

Формат А2.

Типовой проект 901-3-197.84 Альбом II

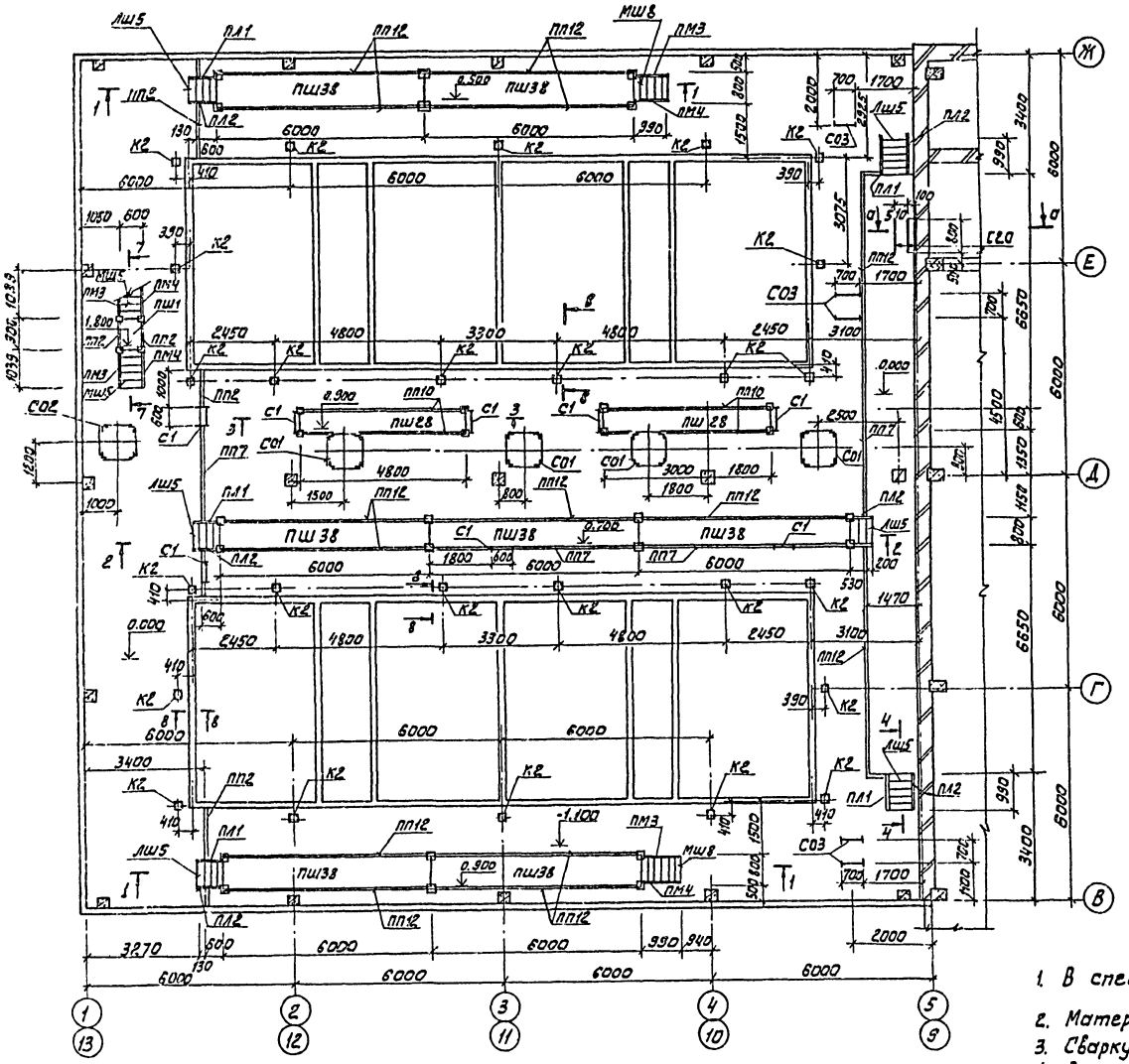

а - а

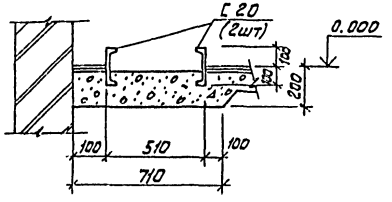

Спецификация к схеме расположения площадок и опор в осях „1-5"

Марка поз.	Обозначение	Наименование	Кол.	Масса ед, кг.	Примечание
		Площадки			
ПШ38	1.459-2 вып.1	ПШ38	14	203	
ПШ28	То же	ПШ28	4	143	
ПШ1	"	ПШ1	2	32	
		Ограждение площадок			
ПП12	1.459-2 вып.2	ПП12	28	56	
ПП10	То же	ПП10	8	45	
ПП6	"	ПП6	8	23	
ПП2	"	ПП2	14	13	
		Лестницы			
МШ8	1.459-2 вып.1	МШ8	4	82	
МШ5	То же	МШ5	4	57	
ЛШ5	"	ЛШ5	12	56	
С1	"	С1	18	36	
		Ограждение лестниц			
ПМ3	1.459-2 вып.2	ПМ3	8	9	
ПМ4	То же	ПМ4	8	9	
ПЛ1	"	ПЛ1	12	8	
ПЛ2	"	ПЛ2	12	8	
		Опоры			
СО1	КМ-6	СО1	8		
СО2	КМ-6	СО2	2		
СО3	КМ-6	СО3	10		
		Соединительные элементы			
Д16	1.459-2 вып.1	Д16	8	1,4	
Д15	То же	Д15	8	1,4	
Д14	"	Д14	16	1,2	
Д7	"	Д7	4	16,0	

1. В спецификации количество марок принято для осей „1-5" и „9-13".
2. Материал металлоконструкций сталь Вст3кп2 ТУ14-1-3023-80.
3. Сварку производить электродами Э-42 ГОСТ 9467-75, катет шва = 6 мм.
4. Все металлоконструкции окрасить масляной краской за два раза (ГОСТ 695-77).

Провер.	Бабикова		
Ст. инж.	Вульф		
Вел. инж.	Бабикова		
Гип	Кузнецов		
Гл. констр.	Шапиро		
Н. контр.	Кузнецов		
Нач. отд.	Красавин		

ТП 901-3-197.84 КМ

Блок основных сооружений для станции очистки воды производительностью 50 тыс м³/сутки

Зал фильтров. Схема расположения площадок и опор в осях „1-5", „13-9". Спецификация.

Стадия	Лист	Листов
Р	5	

ЦНИИЭП инженерного оборудования г. Москва

Привязан

Инв. №

19889-02

Копировал: Алешикова

Формат: А2

Согласовано

Отд. 87 Сокласова

Инв. № подл. | Подпись и дата | Взам. инв. №

Типовой проект 901-3-197.84 Альбом III

Разрез 1-1

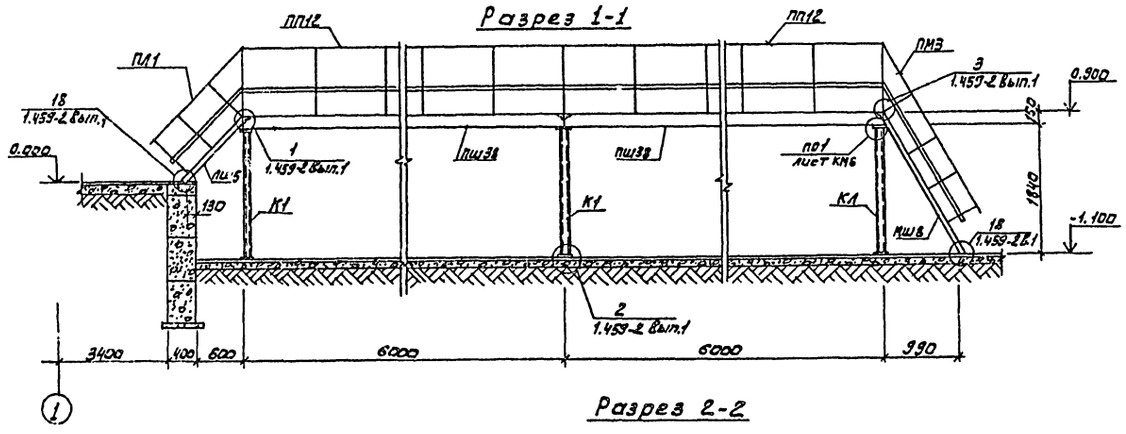

С01

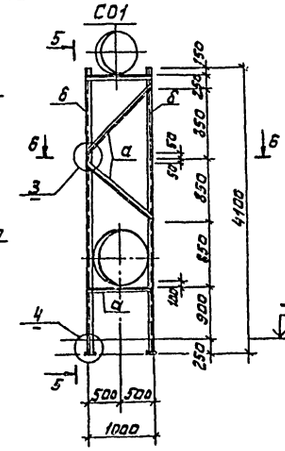

5-5

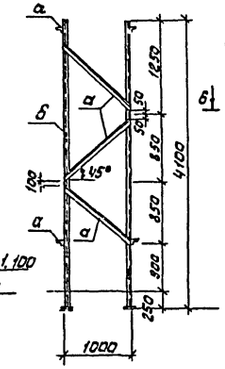

С02

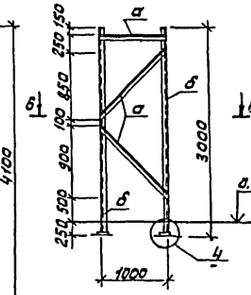

С03

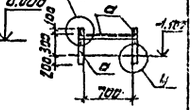

Разрез 6-6

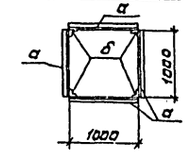

Разрез 2-2

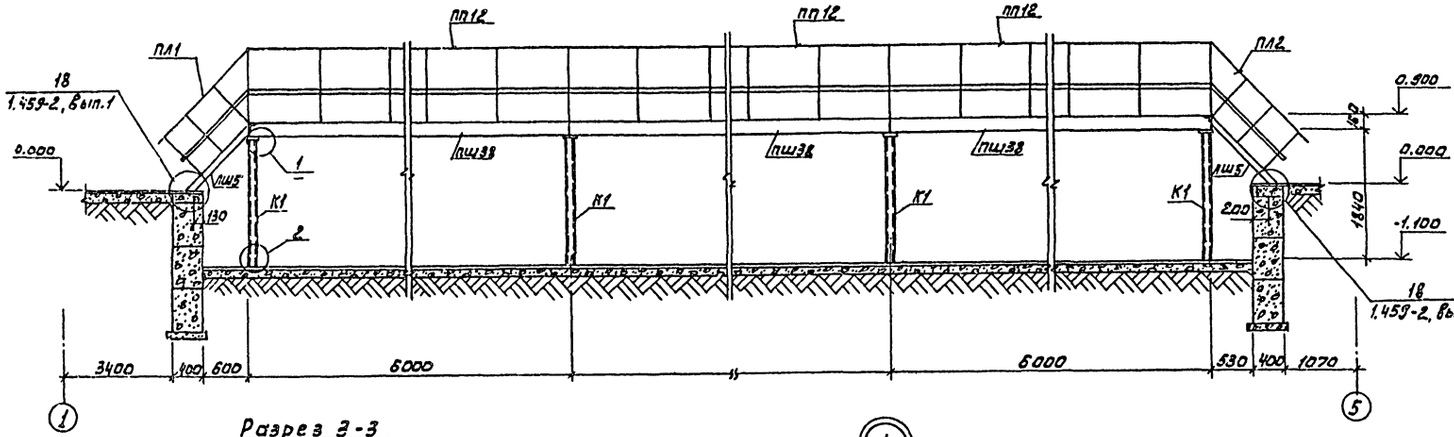

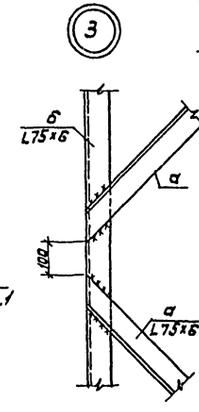

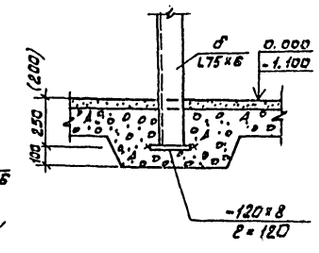

Разрез 3-3

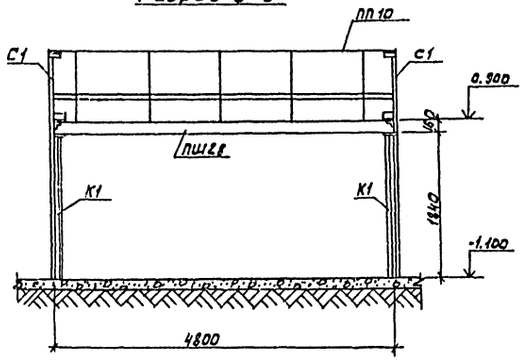

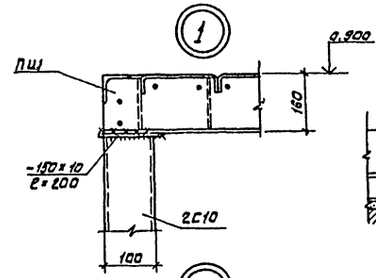

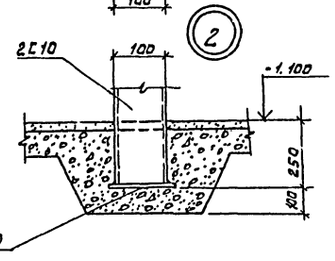

Разрез 4-4

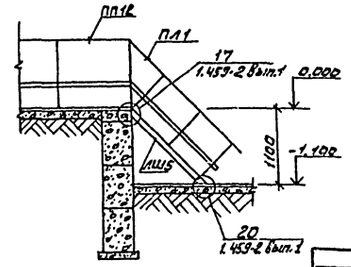

Ведомость элементов

Марка	Сечение: Эскиз	Сечение: Состав	Опорные усилия: Q кН	Опорные усилия: N кН	Опорные усилия: M кНм	Марка металла	Примечания
К1		2С10	Конструктивно			Вст3кп2	
К2		2С12					
а	L	L75х6					
б	L	L75х6	Конструктивно				

Привязан:		ТП 901-3-197.84	КМ
Инв.№		Блок основных сооружений для станции очистки воды производительностью 50 тыс.м³/сут.	Стадия: Р; Лист: 6; Листов:
		Схема расположения площадок и опор в осях 1-5. Разрезы 1-1÷6-6. Узлы 1-4.	ЦНИИЭП инженерного оборудования г. Москва
			19889-02

Копировал: Алешикова

Разрез 7-7

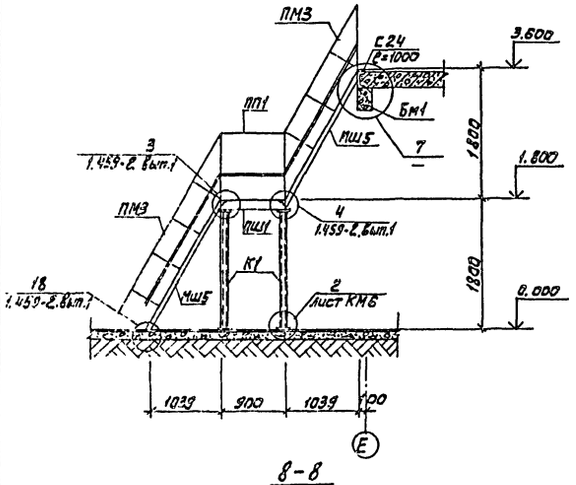

8-8

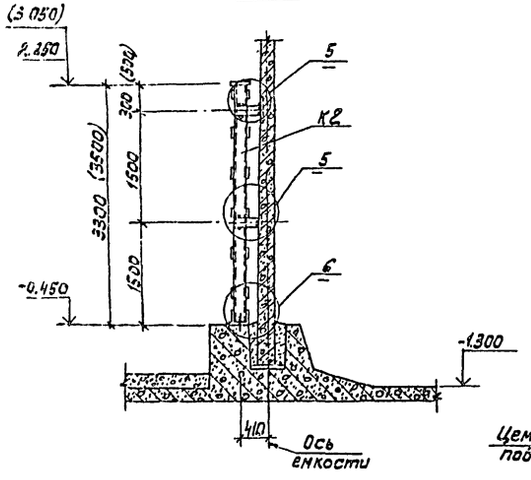

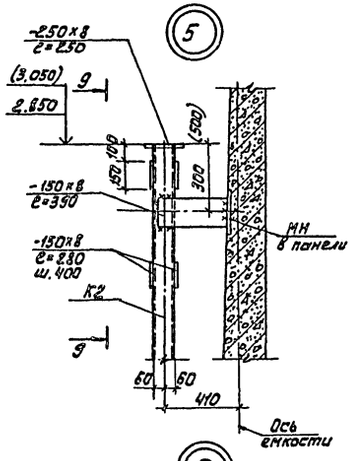

9 – 9

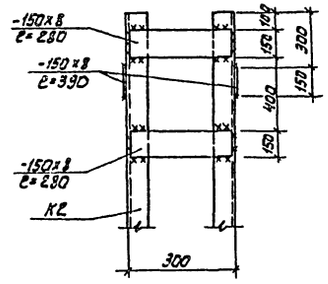

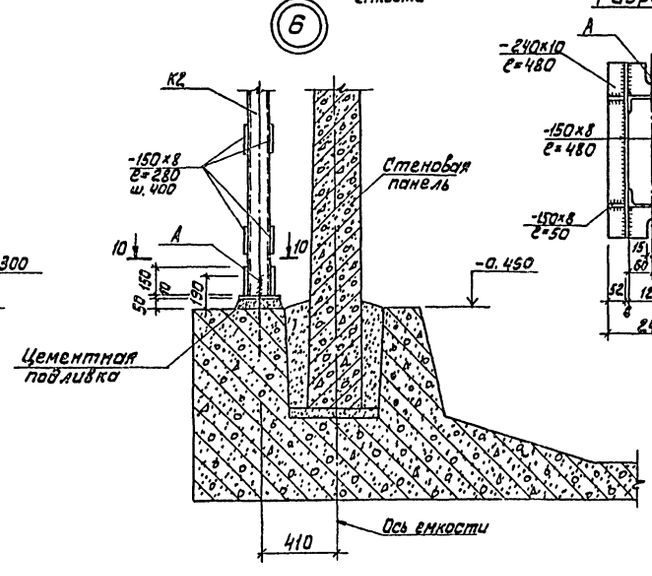

Разрез 10-10

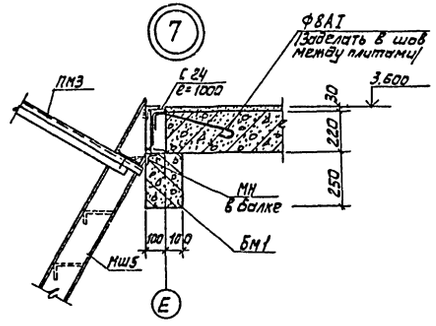

1. Материал металлоконструкций - сталь Вст3 кп2 ТУ 14-1-3023-80.
2. Сварку производить электродами Э42 ГОСТ9467-75; катет шва = 6 мм.
3. Металлоконструкции окрасить масляной краской за 2 раза (ГОСТ 695-77).
4. Отметки и размеры в скобках даны для балок $h_б$ = 300 мм.

				ТП 901-3-197.84		КМ	
Привязан	Провер.	Бабикова					
	Гл. инж.	Вульф		Блок основных сооружений для станции очистки воды производительностью 50 тыс м³/сутки	Стадия	Лист	Листов
	Вед. инж	Бабикова			Р	7	
	ГИП	Кузнецов		Зал фильтров. Схема расположения площадок и опор в осях 1-5; разрезы 7-7 ÷ 10-10, узлы 1, 5÷7	ЦНИИЭП инженерного оборудования г. Москва		
Инв.№	Гл. констр	Шапиро					
	Н. контр	Кузнецов					
	Нач. отд	Красавин					

19889-02

Типовой проект 901-3-197.84 Альбом II

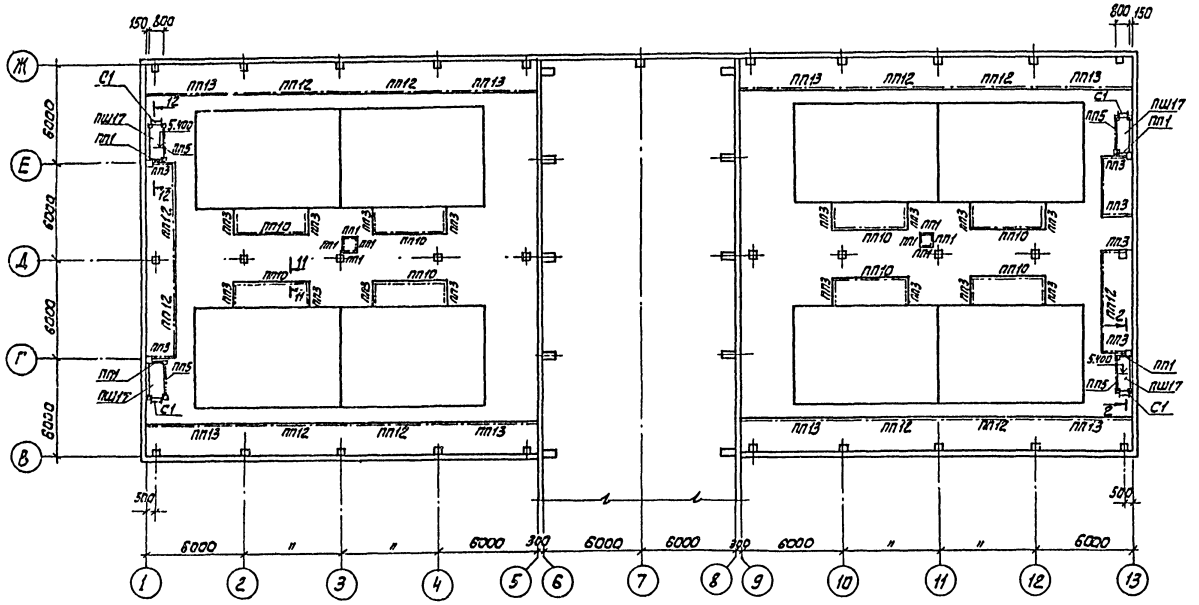

Спецификация к схеме расположения ограждений и площадок на отм. 3.600

Марка	Обозначение	Наименование	Кол.	Масса, кг.	Примеч.
		Ограждение проемов			
ПП1	1.459-2, вып.2	ПП1	12	12	
ПП3	1.459-2, вып.2	ПП3	22	16	
ПП10	1.459-2, вып.2	ПП10	8	45	
ПП12	1.459-2, вып.2	ПП12	12	56	
ПП13	1.459-2, вып.2	ПП13	8	54	
ПП5	1.459-2, вып.2	ПП5	4	47	
ПШ17	1.459-2, вып.1	Площадка ПШ17	4	85	
С1	1.459-2, вып.1	Стремянка С1	4	36	

Разрез 12-12

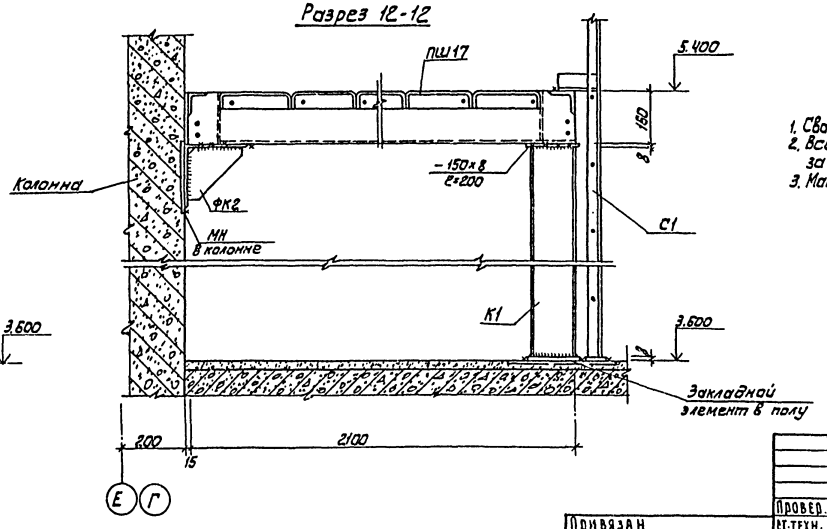

Разрез 11-11

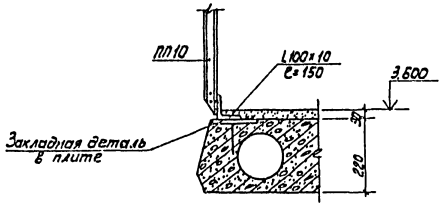

1. Сварку производить электродами Э42 (ГОСТ 9467-75) катет шва-5мм.
2. Все металлоконструкции окрасить масляной краской (ГОСТ 8292-75) за 2 раза.
3. Материал металлоконструкций-Вст3кп2 ТУ14-1-3023-80.

Провер.	Бабикова		ТП 901-3-197.84	КМ
Ст.техн.	Певчева			
Вед.инж.	Бабикова		Блок основных сооружений для станции очистки воды производительностью 50тыс м³/сутки	Стадия: Р; Лист: 8; Листов:
Гип	Кузнецов			
Гл.констр.	Шапиро		Схема расположения ограждений и площадок на отм. 3.600. Спецификация.	ЦНИИЭП инженерного оборудования г. Москва
Н.контр.	Кузнецов			
Нач.отд.	Красавин			

Привязан

Инв.№

19889-02

Согласовано: Отд. ВГ Соколов

Инв.№ подл. | Подпись и дата | Взам. инв.№

Типовой проект 901-3-197.84 Альбом II

Схема расположения металлических площадок на отм. -1.100

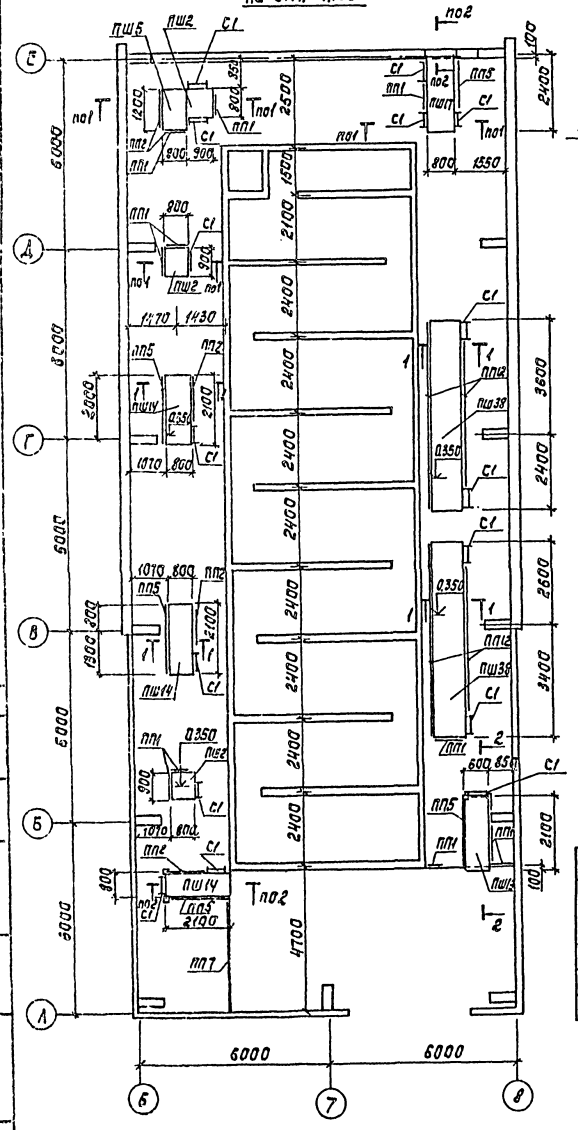

Разрез 1-1

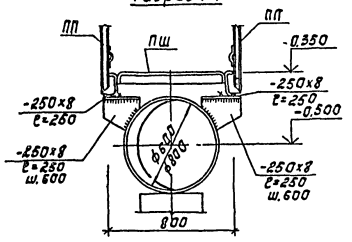

Разрез 2-2

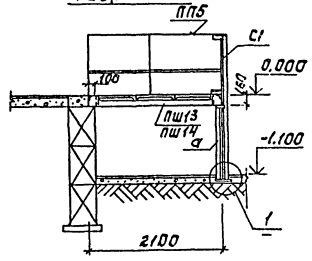

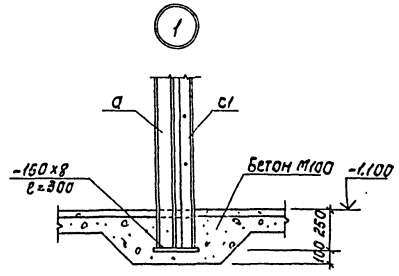

Спецификация к схеме расположения металлических площадок

Марка, поз.	Обозначение	Наименование	Кол.	Масса ед.кг	Примечание
	Переходные площадки				
ПШ 38	1.459-2 вып.1	ПШ38	2	203	
ПШ 28	то же	ПШ28	6	143	
ПШ 17	"	ПШ17	1	85	
ПШ 14	"	ПШ14	3	77	
ПШ 13	"	ПШ13	1	66	
ПШ 11	"	ПШ11	5	67	
ПШ 5	"	ПШ5	1	47	
ПШ 2	"	ПШ2	3	38	
	Ограждение переходных площадок				
ПП12	1.459-2 вып.2	ПП12	17	56	
ПП10		ПП10	18	45	
ПП7		ПП7	4	30	
ПП5		ПП5	7	21	
ПП2		ПП2	19	13	
ПП1		ПП1	27	12	
	Лестницы				
ЛШ8	1.459-2 вып.1	ЛШ8	3	82	
ЛШ5	то же	ЛШ5	1	56	
ЛШ2	"	ЛШ2	1	29	
С1	"	С1	18	36	
	Ограждение лестниц				
ПЛ1	1.459-2 вып.2	ПЛ1	1	8	
ПЛ2	то же	ПЛ2	1	8	
ПЛ3	"	ПЛ3	3	12	
ПЛ4	"	ПЛ4	3	12	
СК1		СК1	2	16	
	Опорные консоли				
ФК-2	1.439-2	ФК-2	18	17,1	

Ведомость элементов

Марка	Сечение			Опорные усилия			Группа констр.	Марка металла	Примеч.
	Эскиз	Поз.	Состав	М кН·м	N кН	Ф кН			
а	[ ]		[10						

1. Материал металлоконструкций - сталь ВСт3кп2 ТУ14-1-3023-80.
2. Сварку производить электродами Э-42 ГОСТ 9467-75, катет шва = 6 мм.
3. Металлоконструкции окрасить масляной краской за 2 раза (ГОСТ 695-71)

Привязан	Ст.техн.	Певчева		ТП 901-3-197.84			КМ	
	Вед.инж.	Бабикова		Блок основных сооружений для станции очистки воды производительностью 50 тыс.м³/сутки	Стадия	Лист	Листов	
	Гип	Кузнецов			Р	9		
	Гл.конст.	Шапиро		Схема расположения металлических площадок на отм.-1.100. Спецификация.	ЦНИИЭП инженерного оборудования г.Москва			
Инв.№	Н.контр.	Кузнецов						
	Нач.отд.	Краславин						

Копировал: Корецкая

Формат А2

Типовой проект 901-3-197.84 Альбом II

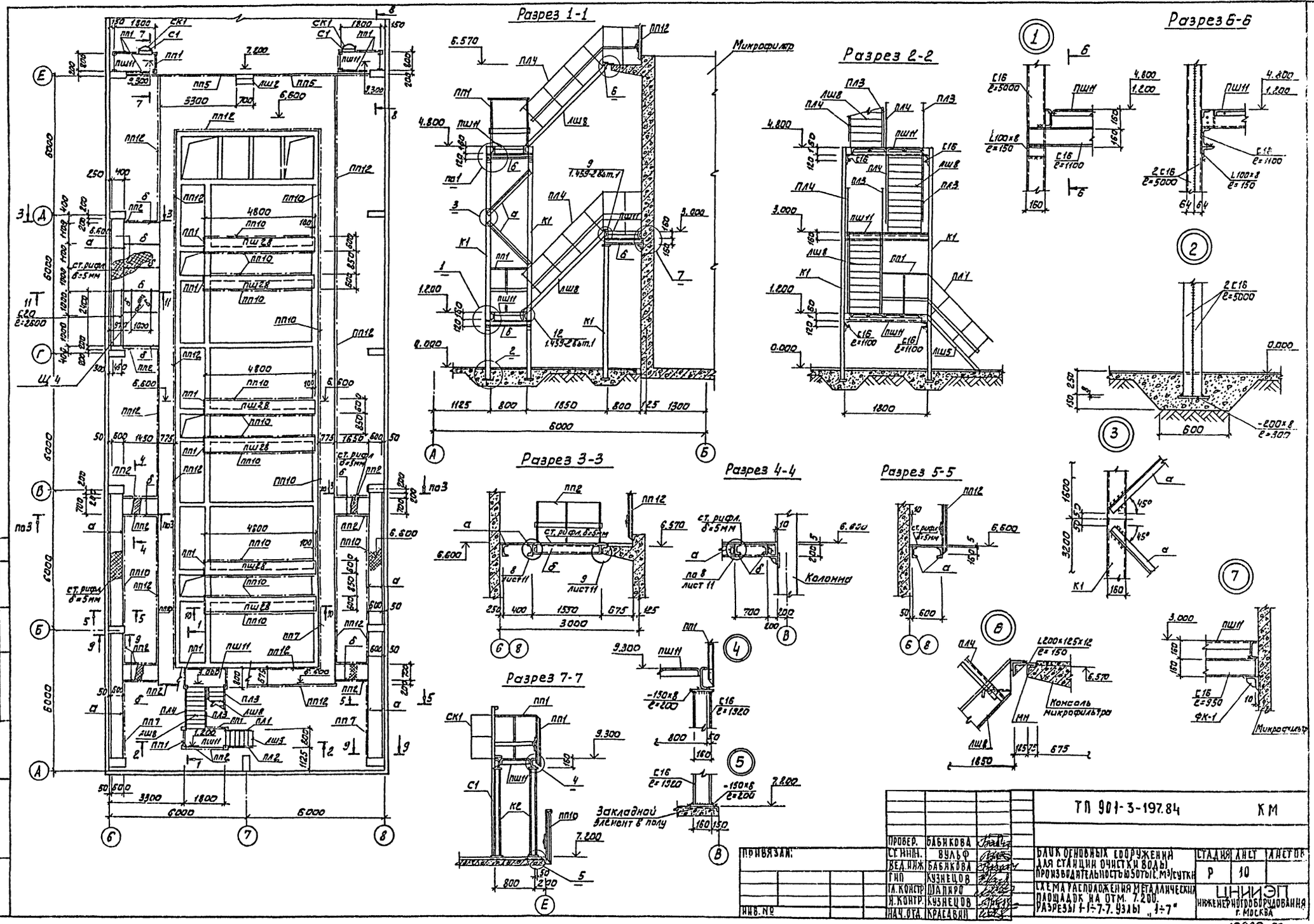

ПРОВЕР.	БАБИКОВА		
СТ. ИНЖ.	ВУЛЬФ		
ВЕД. ИНЖ.	БАБИКОВА		
ГИП	КУЗНЕЦОВ		
ГЛ. КОНСТР.	ШАПИРО		
Н. КОНТР.	КУЗНЕЦОВ		
НАЧ. ОТД.	КРАСАВИН		

ПРИВЯЗАН:

ИНВ. №

ТП 901-3-197.84 КМ

БЛОК ОСНОВНЫХ СООРУЖЕНИЙ ДЛЯ СТАНЦИИ ОЧИСТКИ ВОДЫ ПРОИЗВОДИТЕЛЬНОСТЬЮ 50 ТЫС. М³/СУТКИ

СХЕМА РАСПОЛОЖЕНИЯ МЕТАЛЛИЧЕСКИХ ПЛОЩАДОК НА ОТМ. 7.200. РАЗРЕЗЫ 1-1÷7-7. УЗЛЫ „1÷7"

СТАДИЯ	ЛИСТ	ЛИСТОВ
Р	10	

ЦНИИЭП ИНЖЕНЕРНОГО ОБОРУДОВАНИЯ г. МОСКВА

19889-02

Копировал: Алешикова

Формат: А2

Альбом II

Типовой проект 901-3-197.84

Инв.№ подл. | Подпись и дата | Взам.инв.№

Разрез 8-8

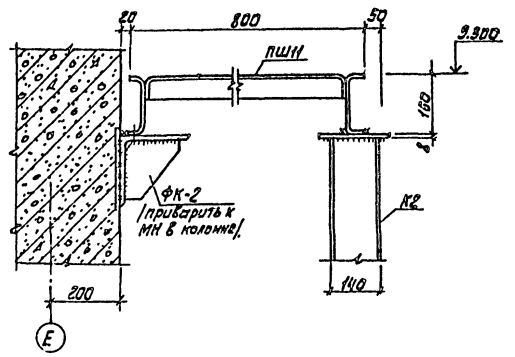

Разрез 10-10

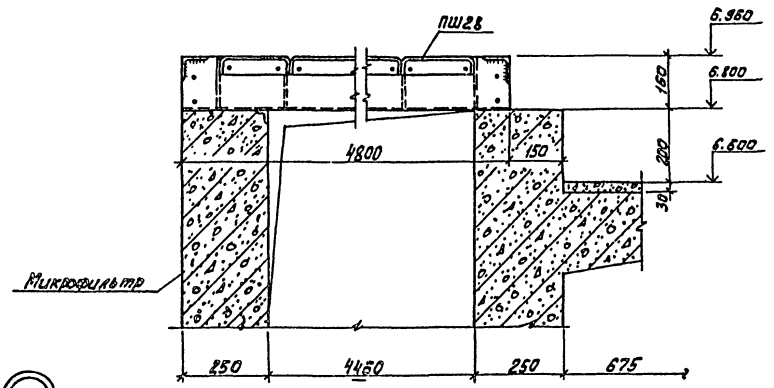

Разрез 10-10

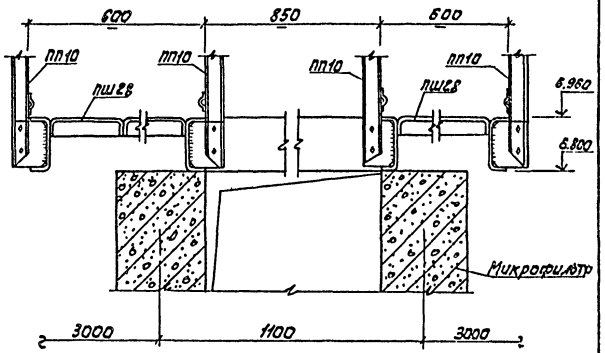

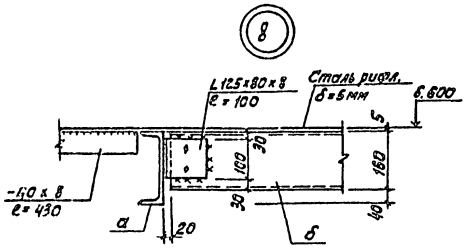

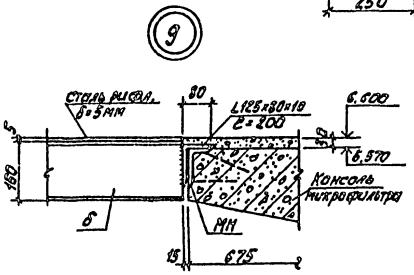

Разрез 11-11

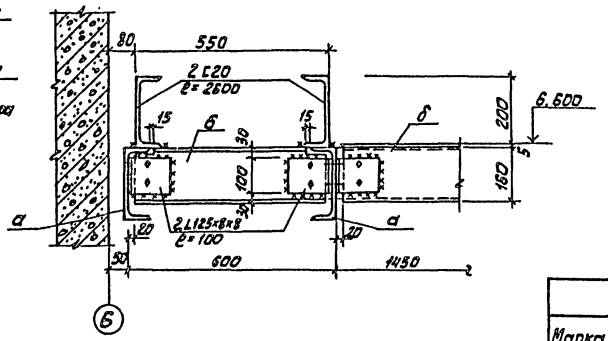

Разрез 9-9

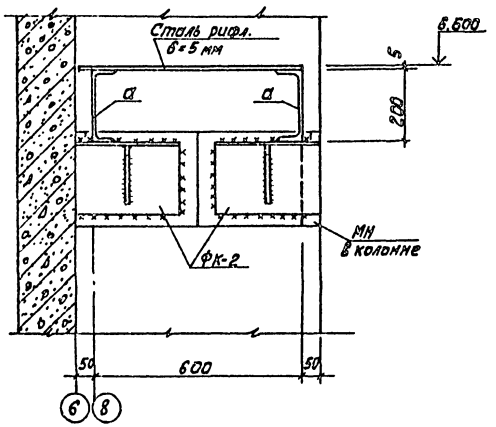

Ведомость элементов

Марка	Сечение			Опарные усилия			Марка металла	Примечание
	Эскиз	Поз.	Состав	Q кН	N кН	M кНм		
К1	[]		2[16	по гибкости			ВСт3кп2	
К2	[		[16					
а	[		[20	по прогибу				
б	[		[16					

Привязан	Провер.	Бабикова	
	Ст.инж.	Вульф	
	Вед.инж.	Бабикова	
	Гип	Кузнецов	
	Гл.констр.	Шапиро	
	Н.контр.	Кузнецов	
Инв.№	Нач.отд.	Колесник	

ТП 901-3-197.84 КМ

Блок основных сооружений для станции очистки воды производительностью 50 тыс м³/сутки

Схема расположения металлических площадок на отм. 7.200 разрезы 8-8 ÷ 11. узлы „8 и 9"

Стадия	Лист	Листов
Р	11	

ЦНИИЭП инженерного оборудования г. Москва

19889-02

Копировал: Давыдкова

Типовой проект 901-3-197-84 Альбом II

Схема расположения подвесных путей

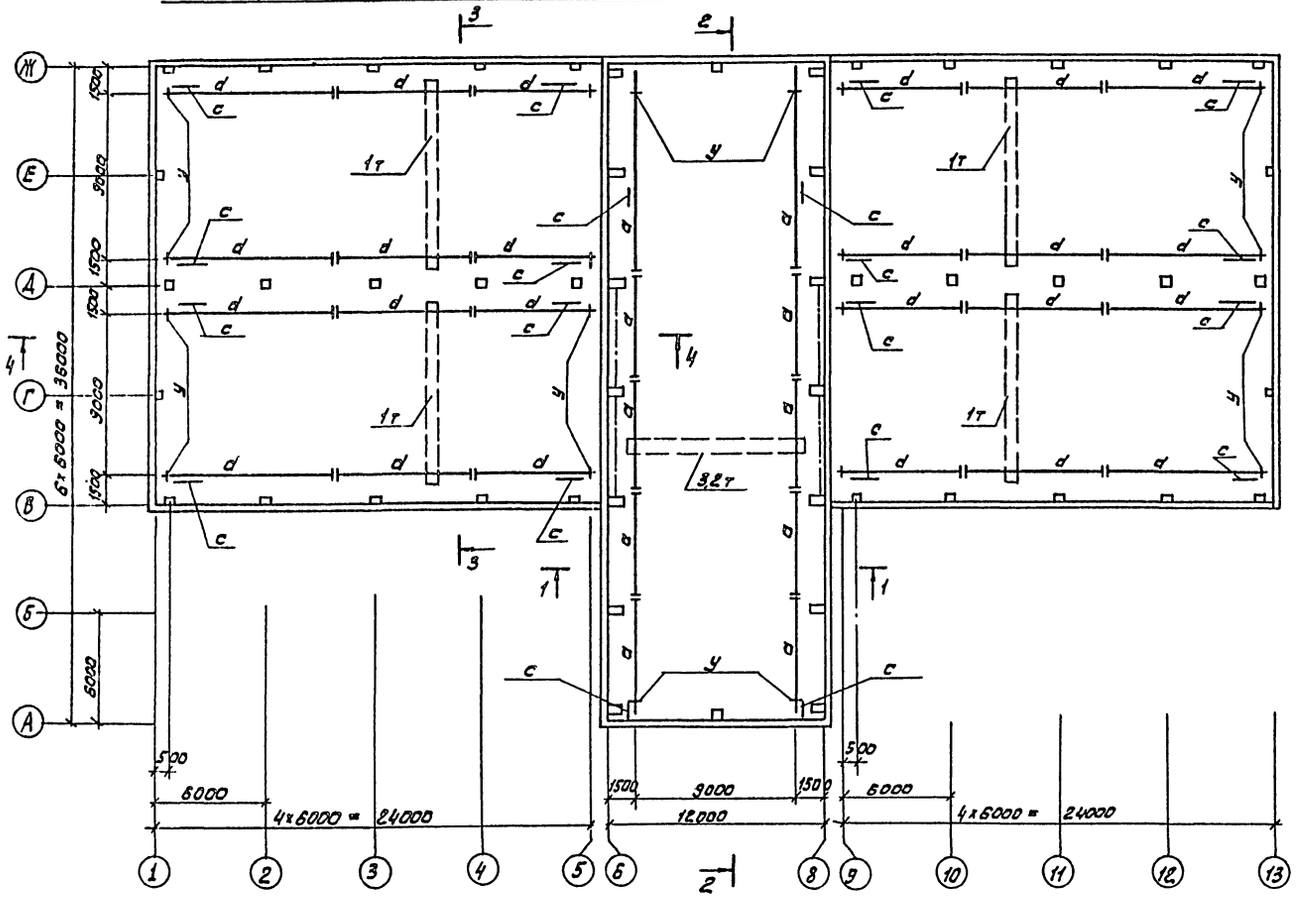

Ведомость элементов

Марка	Сечение		Опорные усилия			Группа констр.	Марка металла	Примечание
	Эскиз	Состав	M тсм	N тс	Q тс			
а	I	I36М					ВСт3сп5	
б	[	2[60×50×3					ВСт3пс6	
с	L	L63×5					ВСт3пс6	
d	I	I24М					ВСт3сп5	
е	[	2[60×32×3					ВСт3пс6	
у	L	L100×7					ВСт3кп2	

Разрез 3-3

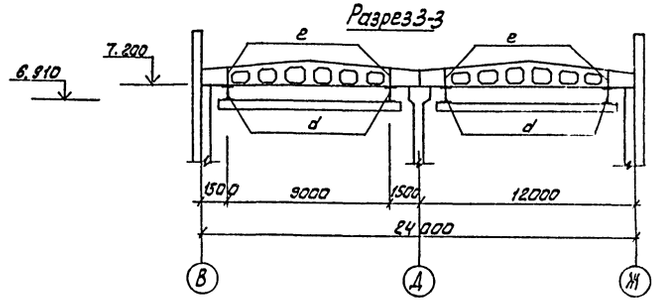

Разрез 4-4

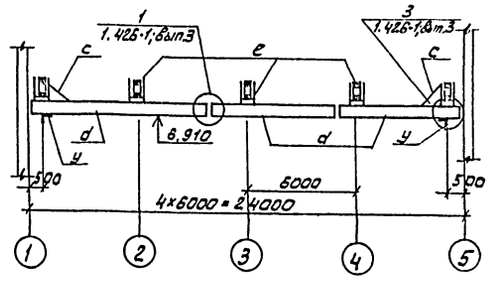

Разрез 1-1

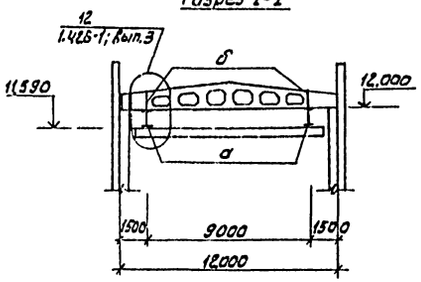

Разрез 2-2

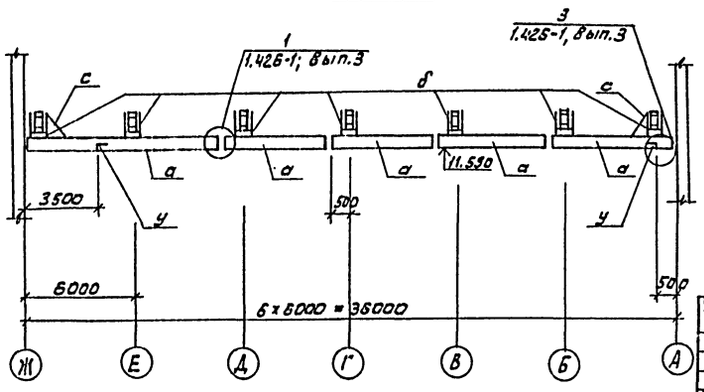

1. Сварку вести электродами Э42 (ГОСТ 9467-75) катет шва 6 мм.
2. Металлоконструкции окрасить масляной краской (ГОСТ 695-77) за 2 раза.

На ездовую поверхность окраску не наносить.

ПРОВЕР.	БАБИКОВА		
СТ. ТЕХН.	ПЕВЧЕВА		
ВЕД. ИНЖ.	БАБИКОВА		
ГИП	КУЗНЕЦОВ		
ГЛ. КОНСТР.	ШАПИРО		
Н. КОНТР.	КУЗНЕЦОВ		
НАЧ. ОТД.	КРАСАВИН		

ТП 901-3-197.84 КМ

БЛОК ОСНОВНЫХ СООРУЖЕНИЙ ДЛЯ СТАНЦИИ ОЧИСТКИ ВОДЫ ПРОИЗВОДИТЕЛЬНОСТЬЮ 50 ТЫС. М³/СУТКИ

СХЕМА РАСПОЛОЖЕНИЯ ПОДВЕСНЫХ ПУТЕЙ.

СТАДИЯ	ЛИСТ	ЛИСТОВ
Р	12	

ЦНИИЭП ИНЖЕНЕРНОГО ОБОРУДОВАНИЯ г. МОСКВА

ПРИВЯЗАН:

ИНВ. №

СОГЛАСОВАНО

ОТД. БТ

СОКОЛОВА

ИНВ. № ПОДЛ. ПОДПИСЬ И ДАТА ВЗАМ. ИНВ. №

19889-02

Копировал: Алешикова

Формат А2

Схема расположения пожарных лестниц по осям „1"; „13"

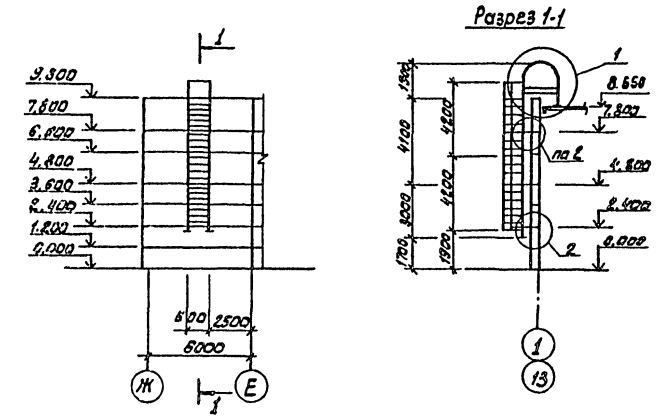

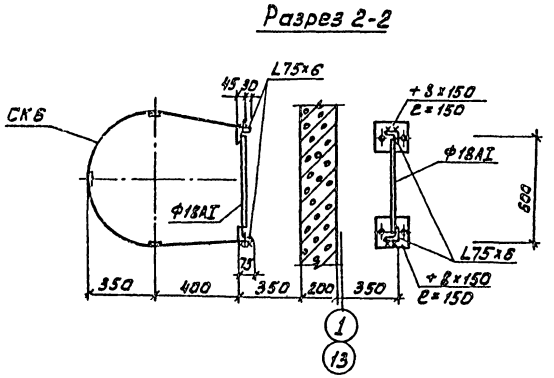

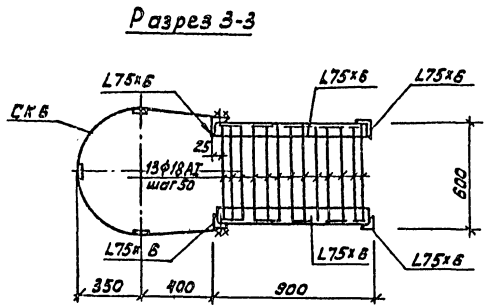

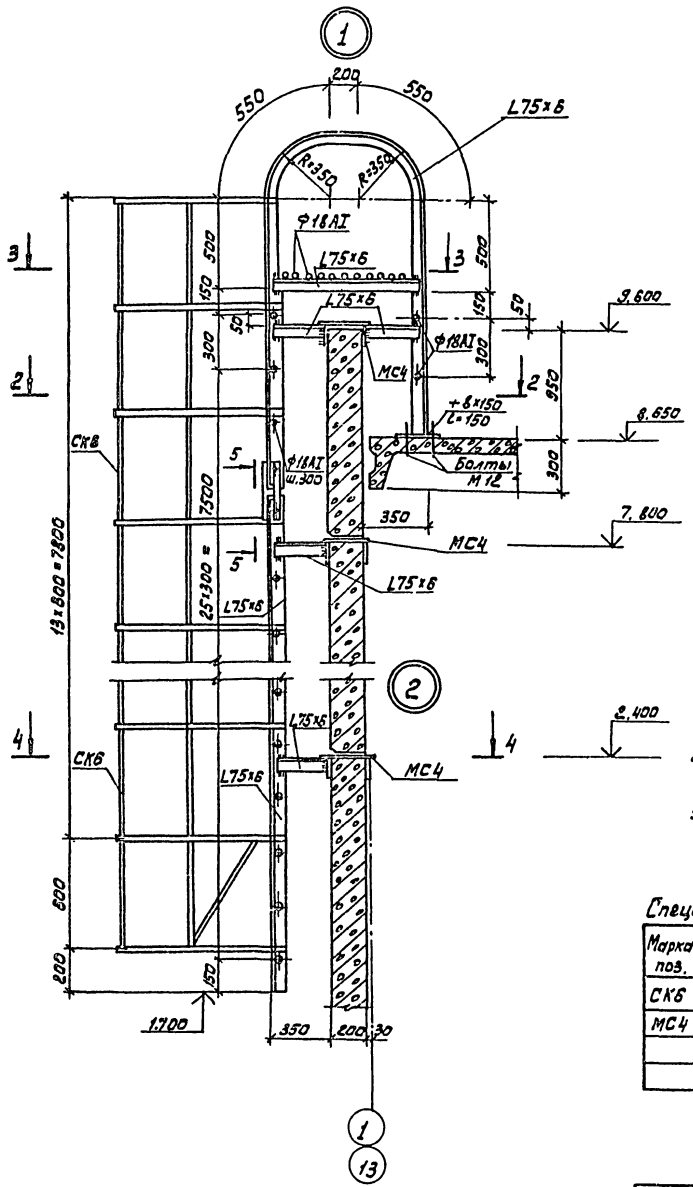

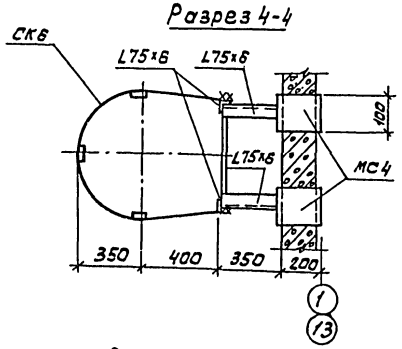

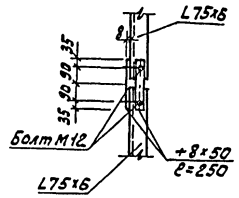

1. Сварку производить электродами типа Э42 ГОСТ 9467-75, катет шва - 6 мм.
2. Все металлические конструкции окрасить масляной краской ГОСТ 8292-75 за 2 раза.
3. Материал металлоконструкций - в ст3кп2 ТУ14-1-3023-80.

Спецификация к схеме расположения пожарных лестниц

Марка поз.	Обозначение	Наименование	Кол.	Масса кг.	Примечание
СК6	1.459-2 вып.2	Ограждение стремянок СК6	4	40	
МС4	ТП901- - КЖИ. МС4	Соединительный элемент МС4	20		

ПРОВЕР.	БАБИКОВА		
СТ.ТЕХН.	ПЕВЧЕВА		
ВЕД.ИНЖ.	БАБИКОВА		
ГИП	КУЗНЕЦОВ		
ГЛ.КОНСТР.	ШАПИРО		
Н.КОНТР.	КУЗНЕЦОВ		
НАЧ.ОТД.	КРАСАВИН		

ПРИВЯЗАН:

ИНВ. №

ТП 901-3-197.84 КМ

БЛОК ОСНОВНЫХ СООРУЖЕНИЙ ДЛЯ СТАНЦИИ ОЧИСТКИ ВОДЫ ПРОИЗВОДИТЕЛЬНОСТЬЮ 50 ТЫС. М³/СУТКИ

СХЕМА РАСПОЛОЖЕНИЯ ПОЖАРНЫХ ЛЕСТНИЦ ПО ОСЯМ 1-13. РАЗРЕЗЫ. СПЕЦИФИКАЦИЯ.

СТАДИЯ	ЛИСТ	ЛИСТОВ
Р	13	

ЦНИИЭП ИНЖЕНЕРНОГО ОБОРУДОВАНИЯ г. МОСКВА

19889-02

Типовой проект 901-3-197-84 Альбом II

Типовой проект 901-3-197.84 Альбом II

Схема расположения пожарных лестниц по осям „6", „8"

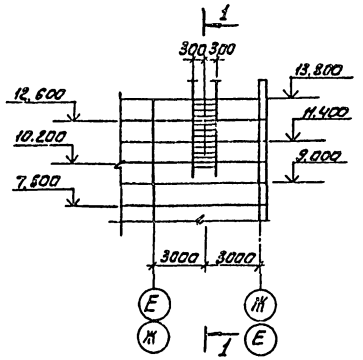

Разрез 1-1

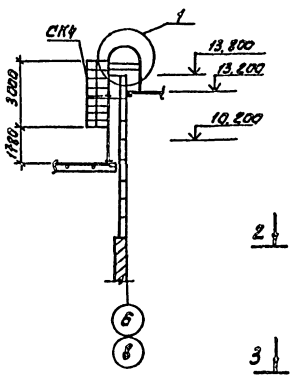

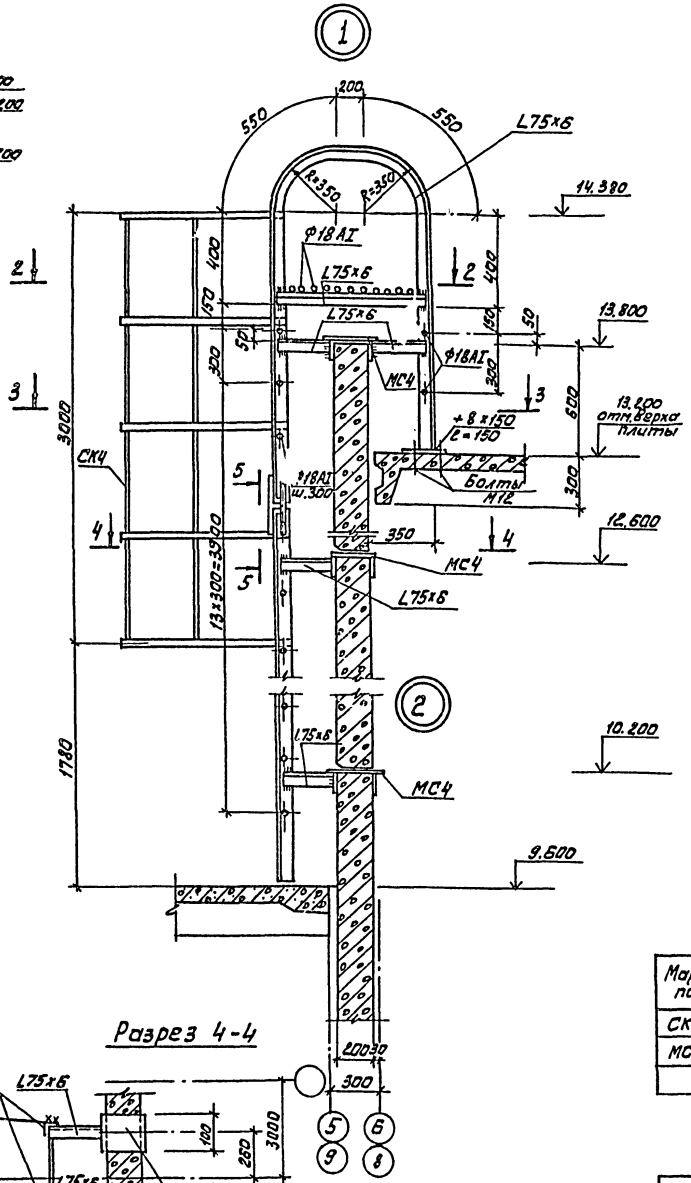

Разрез 5-5

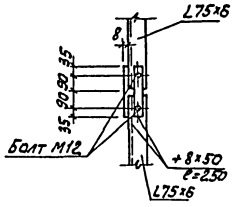

Деталь крепления металлического ограждения кровли

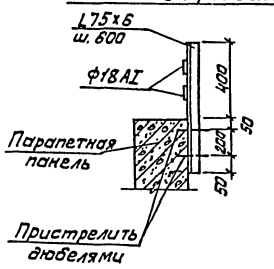

Разрез 2-2

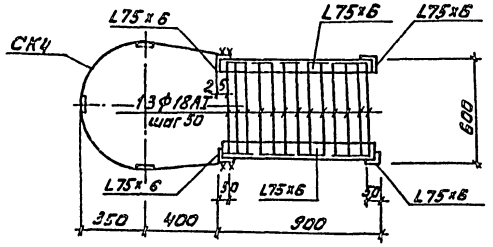

Разрез 3-3

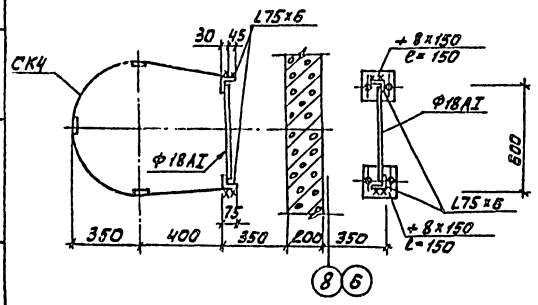

Разрез 4-4

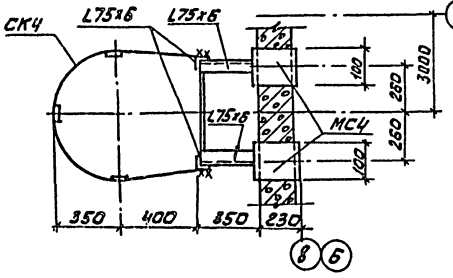

1. Сварку производить электродами типа Э42 ГОСТ 9467-75, катет шва – 6 мм.
2. Все металлические конструкции окрасить масляной краской ГОСТ 8292-75 за 2 раза по грунтовке.

Спецификация к схеме расположения пожарных лестниц

Марка поз.	Обозначение	Наименование	Кол.	Масса кг	Примечание
СК 4	1.459-2. Вып. 2	Ограждение стремянок СК4	2	30	
МС 4	ТП 901- -КЖИ. МС4	Соединительный элемент МС4	10		

ПРИВЯЗАН:	ПРОВЕР.	БАБИКОВА		ТП 901-3-197.84	КМ
	СТ. ТЕХНИК	ПЕВЧЕВА		БЛОК ОСНОВНЫХ СООРУЖЕНИЙ ДЛЯ СТАНЦИИ ОЧИСТКИ ВОДЫ ПРОИЗВОДИТЕЛЬНОСТЬЮ 50 ТЫС. М³/СУТКИ	СТАДИЯ: Р; ЛИСТ: 14; ЛИСТОВ:
	ВЕД. ИНЖЕН.	БАБИКОВА			
	ГИП	КУЗНЕЦОВ		СХЕМА РАСПОЛОЖЕНИЯ ПОЖАРНЫХ ЛЕСТНИЦ ПО ОСЯМ 6-8 РАЗРЕЗЫ. СПЕЦИФИКАЦИЯ.	ЦНИИЭП ИНЖЕНЕРНОГООБОРУДОВАНИЯ г. МОСКВА
	ГА. КОНСТР.	ШАПИРО			
	Н. КОНТР.	КУЗНЕЦОВ			
ИНВ. №	НАЧ. ОТД.	КРАСАВИН			

19889-02

ИНВ. № ПОДЛ. | ПОДПИСЬ И ДАТА | ВЗАМ. ИНВ. №

Госстрой СССР
ЦЕНТРАЛЬНЫЙ ИНСТИТУТ ТИПОВОГО ПРОЕКТИРОВАНИЯ
Свердловский филиал
620062, г.Свердловск-62, ул.Чебышева,4
Заказ № 482 Инв.№ 19889-02 тираж 330
Сдано в печать 22/11 1985г цена 5-24

gost.e-ecolog.ru