ТИПОВОЙ ПРОЕКТ

901-3-198.84

СООРУЖЕНИЯ

ОБРАБОТКИ ПРОМЫВНОЙ ВОДЫ ОТ КОНТАКТНЫХ ОСВЕТЛИТЕЛЕЙ ДЛЯ СТАНЦИИ ОЧИСТКИ ВОДЫ ПОВЕРХНОСТНЫХ ИСТОЧНИКОВ С СОДЕРЖАНИЕМ ВЗВЕШЕННЫХ ВЕЩЕСТВ ДО 150 МГ/Л ПРОИЗВОДИТЕЛЬНОСТЬЮ 8,0 И 12,5 ТЫС. $м^3$/СУТКИ

АЛЬБОМ III

Строительные изделия

20146-03

				Привязан
				Инв.№

gost.e-ecolog.ru

ЦЕНТРАЛЬНЫЙ ИНСТИТУТ ТИПОВОГО ПРОЕКТИРОВАНИЯ
Свердловский филиал
620062, г.Свердловск-62, ул.Чебышева,4
Заказ №2159 Инв.№20146-08 тираж 150
Сдано в печать 10/VII 1985г цена 1-14

ТИПОВОЙ ПРОЕКТ
901-3-198.84
СООРУЖЕНИЯ

ОБРАБОТКИ ПРОМЫВНОЙ ВОДЫ ОТ КОНТАКТНЫХ ОСВЕТЛИТЕЛЕЙ ДЛЯ СТАНЦИИ ОЧИСТКИ ВОДЫ ПОВЕРХНОСТНЫХ ИСТОЧНИКОВ С СОДЕРЖАНИЕМ ВЗВЕШЕННЫХ ВЕЩЕСТВ ДО 150 мг/л ПРОИЗВОДИТЕЛЬНОСТЬЮ 8 и 12,5 т.м³/сутки

СОСТАВ ПРОЕКТА:

Альбом I — Пояснительная записка.
Альбом II — Архитектурно-строительные решения, технологическая, сантехническая, электротехническая части, нестандартизированное оборудование.
Альбом III — строительные изделия.
Альбом IV — Спецификации оборудования.
Альбом V — Ведомости потребности в материалах.
Альбом VI — Сметы
Альбом VII — Показатели изменения сметной стоимости.

20146-03

Технический проект утвержден Госгражданстроем приказ №:120 от 6 мая 1980г. рабочие чертежи введены в действие ЦНИИЭП инженерного оборудования приказ №:100 от 25 сентября 1984г

АЛЬБОМ III

разработан ЦНИИЭП инженерного оборудования городов, жилых и общественных зданий
Главный инженер института А. Кетаов
Главный инженер проекта Е. Картошкина

Привязан

Инв.№:

Содержание альбома

Обозначение	Наименование	Стр.	Примеч.
тп 901-3-198.84-КЖИ. 1.0.0.0	Панель стеновая (ПС1...ПС8; ПС11)	3	
1.0.0.0СБ	Панель стеновая (ПС1...ПС8; ПС11) Сборочный чертеж	4	3 листа
1.0.0.0вмс	Ведомость расхода стали на дополнительные закладные изделия на элемент, КГ	7	
2.0.0.0	Панель стеновая (ПС9; ПС10)	8	
3.0.0.0	Плита перекрытия (П2; П3)	9	
2.1.0.0	Изделие закладное (МН3а; МН3б)	10	
2.2.0.0	Изделие закладное (МН10а)	11	
2.3.0.0	Изделие закладное (МН01)		
2.1.1.0	Каркас плоский (КР-8а)	12	
2.1.2.0	Каркас плоский (КР-9а; КР-9б)		
2.2.1.0	Каркас плоский (КР-16а)	13	
2.0.1.0	Каркас плоский (КР1а)		
2.0.2.0	Сетка арматурная (С15а; С15б)	14	
2.0.3.0	Сетка арматурная (С14а)		
0.1.0.0	Щит стальной (Щ1)	15	
0.2.0.0	Щит металлический (Щ2)		
0.3.0.0	Изделие закладное (МН1)	16	
0.4.0.0	Изделие закладное (МН2)		
0.5.0.0	Каркас пространственный (КП1...КП3)	17	
0.6.0.0	Каркас пространственный (КП4; КП5)	18	
0.5.1.0	Сетка арматурная (СК1)	19	
0.5.2.0	Сетка арматурная (СК2)		
0.5.3.0	Сетка арматурная (СК3)	20	
0.5.4.0	Сетка арматурная (СК4)		

Обозначение	Наименование	Стр.	Примеч.
тп 901-3-198.84-КЖИ. 0.5.5.0	Сетка арматурная (СК5)	21	
0.6.1.0	Каркас плоский (КР1; КР2)		
0.0.1.0	Сетка арматурная (С1)	22	
0.0.2.0	Сетка арматурная (С2)		
0.0.3.0	Сетка арматурная (С3)	23	
0.0.4.0	Сетка арматурная (С4)		
0.0.5.0	Сетка арматурная (С5; С6)	24	
0.0.6.0	Сетка арматурная (С7)	25	
0.0.7.0	Сетка арматурная (С8; С12)	26	
0.0.8.0	Сетка арматурная (С9; С10)	27	
3.0.1.0	Сетка арматурная (С19а)	28	
3.0.2.0	Сетка арматурная (С19б)		

Типовой проект 901-3-198.84 Альбом III

Инв.№подл. | Подпись и дата | Взам. инв.№

Альбом III

Типовой проект 901-

Формат	Зона	Поз.	Обозначение	Наименование	Кол.	Примечание
				Документация		
			3.900-3. вып. 4/82	Сборные железобетонные		
				конструкции емкостных		
				сооружений для водо-		
				снабжения и канализации		
12			ТП 901-3-198.84 - КЖСИ.1.0.0.0 СБ	Сборочный чертеж		
12			- КЖСИ. 1.0.0.0 ВМС	Ведомость потребности в		
				материалах		
				Сборочные единицы		
БЧ		1	3.900-3. вып. 4/82 часть I	Панель стеновая ПС1-36-63	1	
			Переменные	данные для исполнений		
				ТП 901-3-198.84-КЖСИ.1.0.0.0		
				Сборочные единицы		
БЧ		2	1.400-15.8.1. 120-41	Изделие закладное МН111-6	2	
				ТП 901-3-198.84-КЖСИ.1.0.0.0-01		
				Сборочные единицы		
БЧ		2	1.400-15.8.1. 120-41	Изделие закладное МН111-6	6	
БЧ		3	3.901-5	Сальник d_y=200, P=200	1	
БЧ		9	1.400-15.8.1. 130-23	Изделие закладное МН128-6	2	
				ТП 901-3-198.84-КЖСИ.1.0.0.0-02		
				Сборочные единицы		
БЧ		4	3.981-5	Сальник d_y=100; P=200	2	

Бетон М200; Мр 3100; В4.

Покрытие закладных деталей - горячее цинкование δ=50 мкм.

Привязан

Инв. №

Провер.	Петровнина		
Инженер	Певчева		
Рук. гр.	Антонова		
ГИП	Кузнецов		
Гл. конс.	Шапиро		
Н. конт.	Кузнецов		
Нач. отд	Красавин		

ТП 901-3-198.84 - КЖСИ. 1.0.0.0

Панель стеновая (ПС1.... ПС8; ПС11)

Стадия	Лист	Листов
Р	1	2

ЦНИИЭП инженерного оборудования г. Москва

Инв. № подл. | Подпись и дата | Взам. инв. №

Формат	Зона	Поз.	Обозначение	Наименование	Кол.	Примечание
				ТП 901-3-198.84-КЖСИ.1.0.0.0-03		
				Сборочные единицы		
БЧ		2	1.400-15.8.1. 120-41	Изделие закладное МН111-6	4	
				ТП 901-3-198.84-КЖСИ.1.000-04		
				Сборочные единицы		
БЧ		4	3.901-5	Сальник d_y=50; P=200	2	
БЧ		6	3.901-5	Сальник d_y=150; P=200	2	
БЧ		7	1.400-15.81. 140-17	Изделие закладное МН129-6	1	
				ТП 901-3-198.84-КЖСИ.1.0.0.0-05		
				Сборочные единицы		
БЧ		2	1.400-15.81. 120-41	Изделие закладное МН111-6	2	
БЧ		4	3.901-5	Сальник d_y=100; P=200	1	
БЧ		6	3.901-5	Сальник d_y=150; P=200	1	
БЧ		8	3.901-5	Сальник d_y=250; P=200	1	
БЧ		9	1.400-15.81. 130-23	Изделие закладное МН120-6	3	
				ТП 901-3-198.84-КЖСИ.1.0.0.0-06		
				Сборочные единицы		
БЧ		2	1.400-15.81. 120-41	Изделие закладное МН111-6	1	
БЧ		9	1.400-15.81. 130-23	То же МН120-6	3	
				ТП 901-3-198.84-КЖСИ.1.0.0.0-07		
				Сборочные единицы		
БЧ		9	1.400-15.81. 130-23	Изделие закладное МН120-6	2	
БЧ		10	1.400-15.81. 120-36	То же МН111-1	2	
11		11	ТП 901-3-198.84-КЖСИ.2.3.0.0	" МН01	1	
				ТП 901-3-198.84-КЖСИ.1.000-08		
				Сборочные единицы		
БЧ		2	1.400-15.81. 120-41	Изделие закладное МН111-6	1	
БЧ		4	3.901-5	Сальник d_y=100; P=200	1	
БЧ		6	3.901-5	Сальник d_y=150; P=200	1	
БЧ		8	3.901-5	Сальник d_y=250; P=200	1	

Инв. № подл. | Подпись и дата | Взам. инв. №

Типовой проект 901-

Альбом III

Рис 1

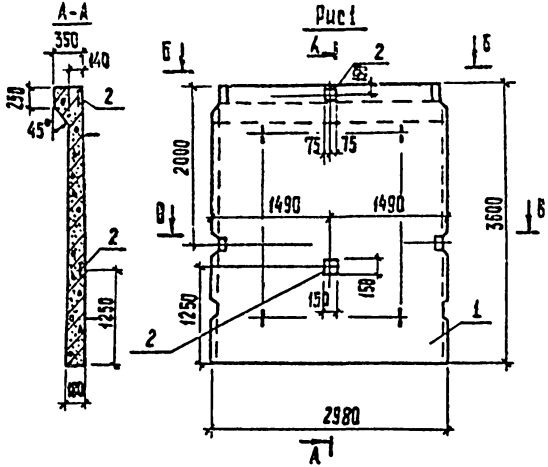

Рис. 2

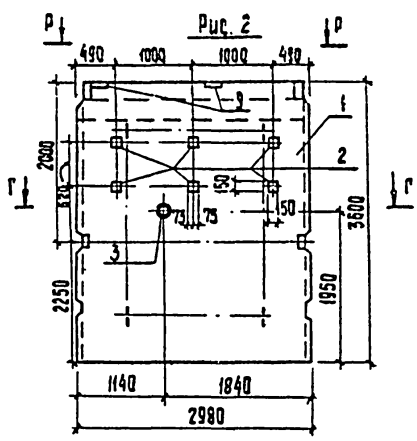

Рис. 3

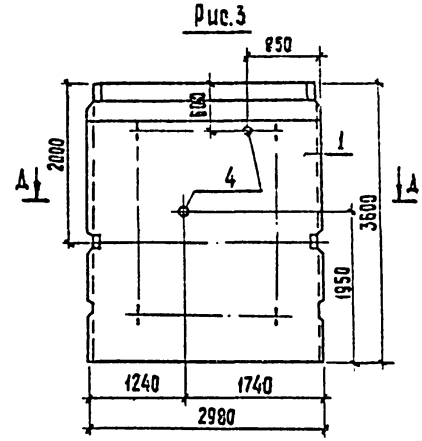

Обозначение	Марка	Рис.
ТП 901-3-198.84-КЖИ.1.000	ПС1	1
-01	ПС2	2
-02	ПС3	3

Привязан			
Инв. №			

Провер.	Петровнина	
Инжен.	Певчева	
Рук. гр.	Антонова	
ГИП	Кузнецов	
Гл. конс.	Шапиро	
Н. контр.	Кузнецов	
Нач. отд.	Красавин	

ТП 901-3-198.84 - КЖИ.1.0.00 СБ

Панель стеновая (ПС1.., ПС8, П11) Сборочный чертеж.

Стадия	Масса	Масштаб
Р	4830	1:50
Лист 1	Листов 3	

ЦНИИЭП инженерного оборудования г. Москва

Копировал: Хюппенен

Формат А2

Инв. № подл. | Подпись и дата | Взам. инв. №

Альбом III

Типовой проект 901-

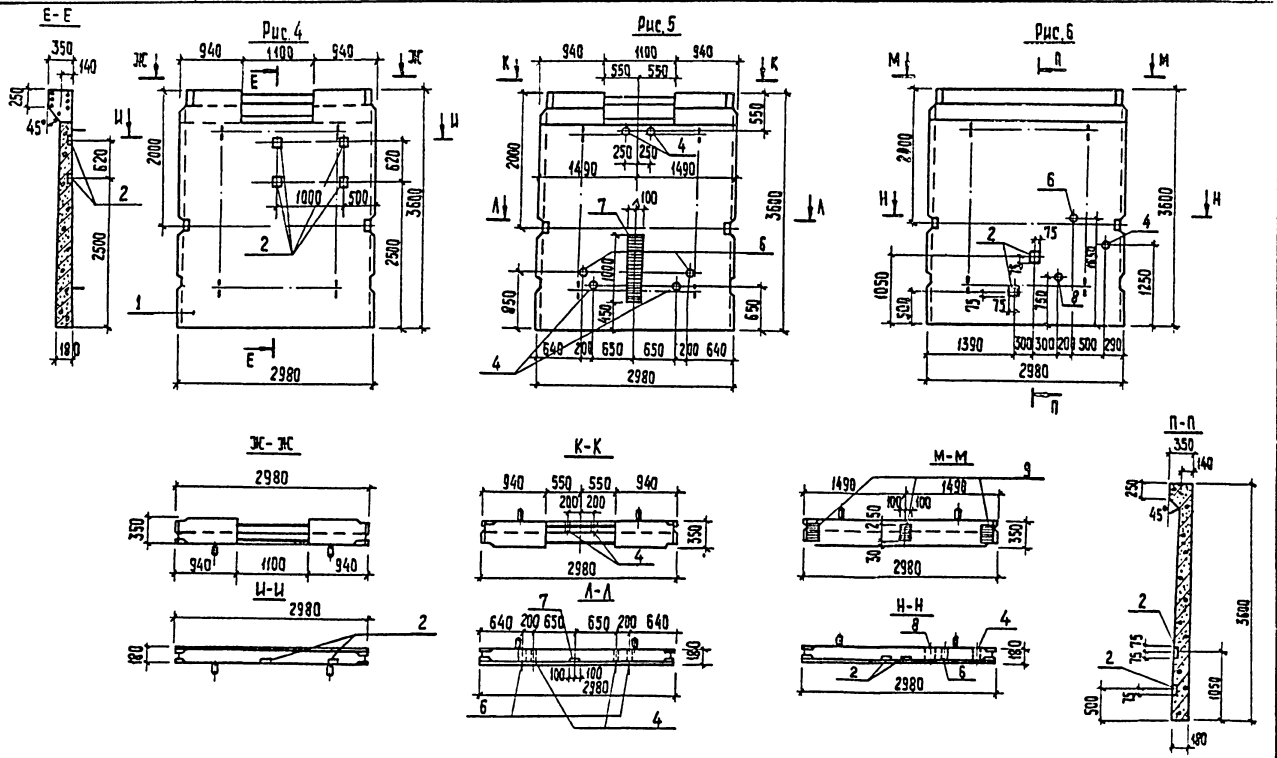

Обозначение	Марка	Рис.
ТП 901-3-198.84-КЖИ.1.0.0.0-03	ПС4	4
-04	ПС5	5
-05	ПС6	6

ТП 901-3-198.84	КЖИ.1.0.0.0СБ	Лист 2

Копировал: Хюппечен

Инв. № подл. | Подпись и дата | Взам. инв. №

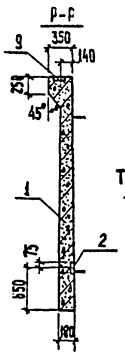

Рис.7

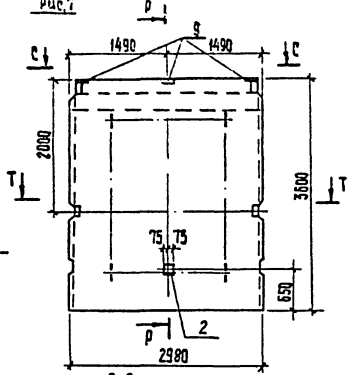

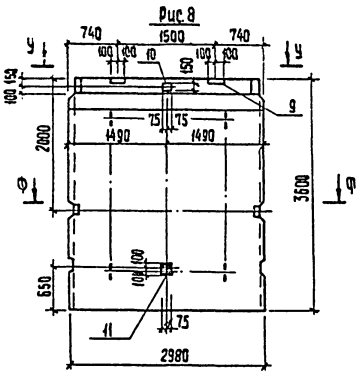

Рис.9

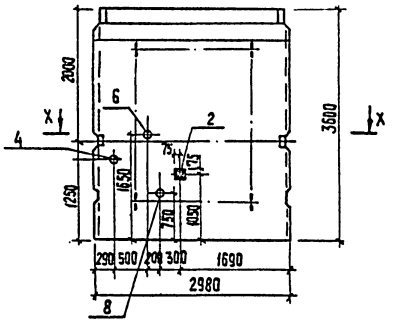

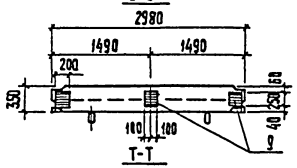

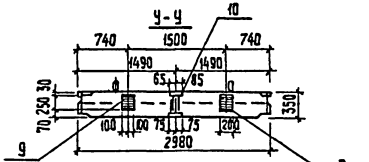

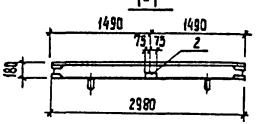

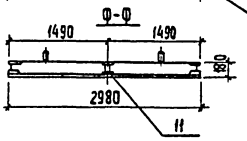

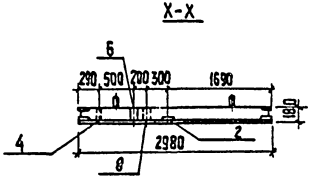

Обозначение	Марка	Рис.
ТП 901-3-198.84-КЖСИ.1.0.00-86	ПС7	7
-07	ПС8	8
08	ПС11	9

Инв.№ подл. | Подпись и дата | Взам. инв.№

Копировал: Хюппенен
20196-03

Альбом III

Типовой проект 901-

Марка элемента	Изделия арматурные				Изделия закладные																	Общий расход
	Арматура класса				Арматура класса								Прокат марки				Труба					
					А-I				А-III				ВСт3 КП2									
					ГОСТ 5781-82				ГОСТ 5781-82				ГОСТ 103-76		ГОСТ 82-70		по ГОСТ 10704-76*, ТУ 102-39-78					
				Итого	ф6	ф10		Итого	ф8	ф10	ф12	Итого	δ=6	δ=8	δ=10	Итого	299×8	168×5	121×4	245×7	351×9	Итого	
ПС1									0,2			0,2	2,2	0,8		3,0							3,2
ПС2						1,56	—	1,56	0,6		0,60	1,2	6,6	5,6	3,2	15,4	11,5					11,5	29,66
ПС3					0,84		—	0,84							3,52	3,52		8,0				8,0	12,36
ПС4							—	—	0,13			0,13	1,06	0,40		1,56						—	1,69
ПС5					1,44	2,52	—	3,96	0,3			0,3	9,4	1,0	10,56	20,96		8,0	4,6	16,4		29,0	54,22
ПС6					0,42	3,12	—	3,54	0,2		1,80	2,0	2,2	10,25	9,14	21,59		4,0		8,2	15,2	27,4	54,53
ПС7							—	—	0,1		1,8	1,9	1,1	9,7	2,4	13,20							15,10
ПС8							—	—	1,0	0,44	1,2	2,64	2,2	6,2	6,32	14,72							17,36
ПС11					0,42	3,12		3,54	0,1			0,1	1,1	8,4	7,34	8,84		4,0		8,2	15,2	27,4	39,88

Инв. № подл. | Подпись и дата | Взам. инв. №

Привязан

Инв. №

Провер.	Петровнина	
Инжен.	Певчева	
Рук. гр.	Антонова	
ГИП	Кузнецов	
Гл. конс.	Шапиро	
Н. контр.	Кузнецов	
Нач. отд.	Красавин	

ТП 901-3-198.84 - КЖИ. 0.00 ВМС

Ведомость расхода стали на дополнительные закладные изделия на элемент, кг

Стадия	Лист	Листов
Р		1

ЦНИИЭП инженерного оборудования г. Москва

Копировал: Хюппенен

Формат А2

Альбом III

Типовой проект

ТП901-3-198.84 -КЖИ.2.000 (изображено)

КЖИ.2.000-01 (зеркальное отражение)

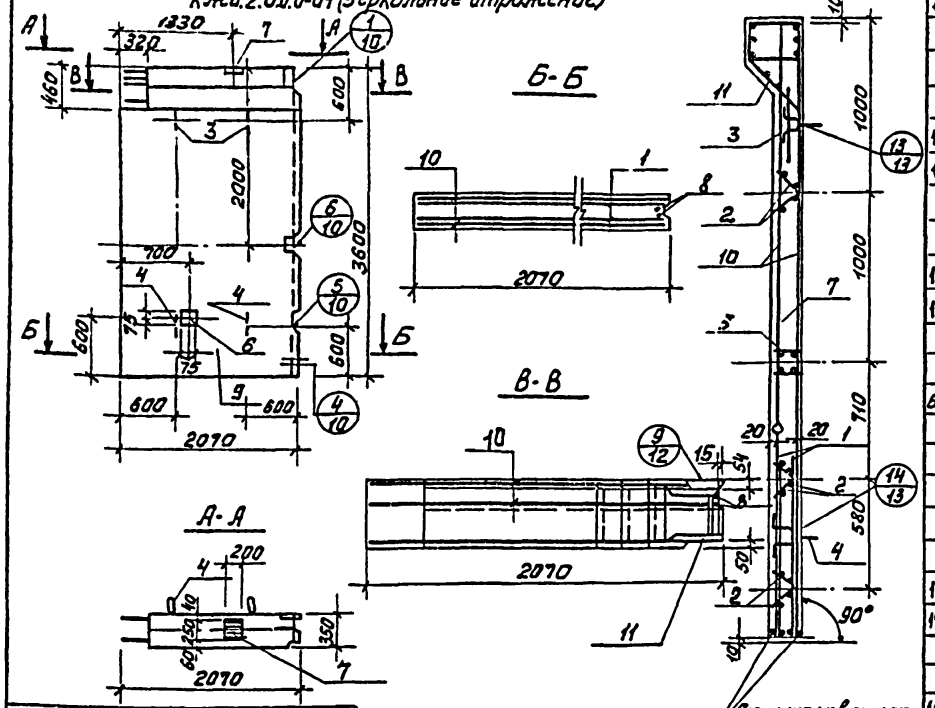

Обозначение	Марка
ТП 901-3-198.84-КЖИ.2.000	ПС9
-01	ПС10

Формат	Зона	Поз.	Обозначение	Наименование	Кол.	Приме-чание
				Документация		
			3.900-3 Вып. 4/82	Панели стеновые облегченные для прямоугольных сооружений		
				Сборочные единицы		
11		1	ТП 901-3-198.84-КЖИ.2.03.0	Сетка арматурная С-14а	2	
11		2	-КЖИ.2.01.0	Каркас плоский Кр1а	6	
		3	3.900-3 Вып. 4/82 часть2	Изделие закладное МН-23	2	
		4	То же	То же МН-24	2	
11		5	ТП 901-3-198.84-КЖИ.2.20.0	" МН-10а	1	
11		6	2.30.0	" МН6Н	1	
		7	1.400-15.81.130-23	" МН120-6	1	
				Детали		
БЧ		8	ТП 901-3-198.84-КЖИ.2.00.8	ФЮАIII ГОСТ 5781-82 ℓ=3580	2	2,2кг
				Материалы		
		9		Бетон М200, Мр3 100; В4	1,26	м³
				Переменные данные для исполнений		
				ТП901-3-198.84-КЖИ.2.00.0		
				Сборочные единицы		
11		10	ТП 901-3-198.84-КЖИ.2.02.0	Сетка арматурная С-15а	2	
12		11	2.1.0.0	Изделие закладное МН-3а	1	
				ТП 901-3-198.84-КЖИ.2.00.0-01		
				Сборочные единицы		
11		10	ТП 901-3-198.84-КЖИ.2.02.0-01	Сетка арматурная С-15б	2	
12		11	2.1.0.0-01	Изделие закладное МН-3б	1	

1. Панели выполняются в опалубочной форме стеновой панели ПС1-36-62 по серии 3.900-3 Вып. 4/82 ч.1 и 2 путем установления вкладышей перегородок.
2. Узлы см. по серии 3.900-3. Вып. 4/82 ч.1
3. Покрытие закладных деталей - горячее цинкование δ=50 мкм.

ПРИВЯЗАН

ИНВ. №

Ведомость расхода стали на элемент, кг.

Марка элемента	Изделия арматурные				Изделия закладные												Прокат марки				Общий расход
	Арматура класса				Арматура класса												ВСт3кл2				
	Вр-I ГОСТ 6727-80		A-III ГОСТ 5781-82		Вр-I ГОСТ 6727-80		A-I ГОСТ 5781-82		A-II ГОСТ 5781-82		A-III ГОСТ 5781-82						ГОСТ 103-76				
	ф5	Итого	ф10	Итого	ф5	Итого	ф10	Итого	ф16	Итого	ф10	ф12	ф14	δ=5	δ=8	δ=10	Итого				
ПС9	18,06	18,06	53,56	53,56	2,44	2,44	8,20	8,20	10,0	10,0	5,28	0,6	13,68	1,64	14,02	5,52	21,18				133,00
ПС10	18,06	18,06	53,56	53,56	2,44	2,44	8,20	8,20	10,0	10,0	5,28	0,6	13,68	1,64	14,02	5,52	21,18				133,00

ПРОВЕР.	Антонова	
СТ.ИНЖ.	Петровнина	
РУК.ГР.	Антонова	
ГИП	Кузнецов	
ГЛ.КОНС.	Щапкина	
Н.КОНТ.	Кузнецов	
НАЧ.ОТД.	Красавин	

ТП 901-3-198.84 -КЖИ.2.000

Панель стеновая (ПС9; ПС10)

Стадия	Масса	Масштаб
Р	3150	
Лист	Листов	

ЦНИИЭП инженерного оборудования г. Москва

Копировал: Лискулина

Формат А3

20146-03

Инв.№подл. | Подп. и дата | Взам.инв.№

Альбом III

Типовой проект

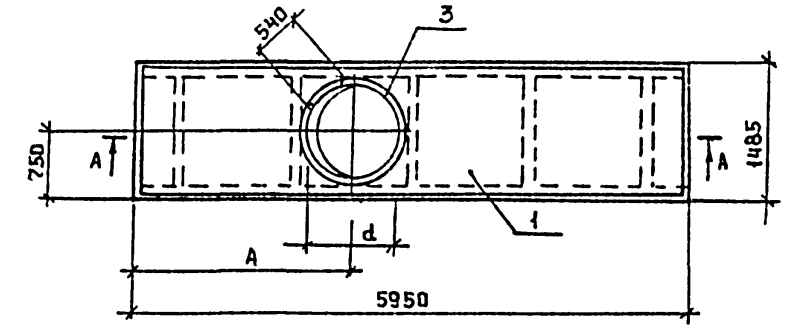

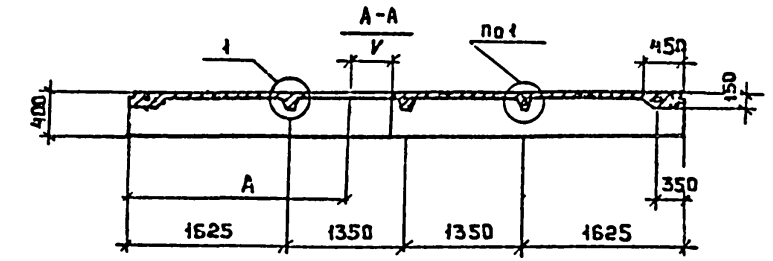

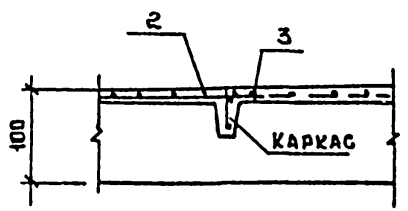

1

Формат	Зона	Поз	Обозначение	Наименование	Кол.	Примечание
				Сборочные единицы		
		1	1.442.1-2.1.4.00.0-064	Плита перекрытия 2П1-5АIVТ	1	
			Переменные	данные исполнений		
				ТП 901-3-198.84-КЖИ.3.000		
				Сборочные единицы		
И		2	ТП 901-3-198.84-КЖИ.3.001.0	Сетка арматурная С19а	1	взамен С19
				Детали		
Б4		3	ТП 901-3-198.84-КЖИ.3.003	⌀12 AIII ГОСТ 5781-82 ℓ=4140	1	3,68кг
				ТП 901-3-198.84-КЖИ 3.000.0-01		
				Сборочные единицы		
И		2	ТП 901-3-198.84-КЖИ.3.0.2.0	Сетка арматурная С19б	1	взамен С19
				Детали		
Б4		3	ТП 901-3-198.84-КЖИ.3.0.03	⌀12 AIII ГОСТ 5781-82 ℓ=2890	1	2,1кг

Ведомость расхода стали на элемент, кг

Марка элемента	Арматурные изделия		Всего
	Арматура класса A-III		
	ГОСТ 5781-82 ⌀12	Итого	
П2	3,68	3,68	3,68
П3	2,1	2,1	2,1

Обозначение	Размеры мм A	d	V	Марка
ТП 901-3-198.84-КЖИ.3.000	2300	1100	550	П2
-01	2500	700	350	П3

Привязан:

Инв.№

Провер.	Петровнина	
Инж.сет	Певчева	
Рук.груп	Антонова	
ГИП	Кузнецов	
Гл.конст	Шапиро	
Н.контр	Кузнецов	
Нач.отд	Кравцов	

ТП 901-3-198.84 - КЖИ. 3.000

Плита перекрытия (П2, П3)

Стадия	Масса	Масштаб
Р	2400	1:50
Лист	Листов 4	

ЦНИИЭП инженерного оборудования г. Москва

Инв.№подл. | Подп. и дата | Взам.инв.№

Альбом III

Типовой проект

ТП 901-3-198.84 -КЖИ.2.1.0.0 (изображено)
ТП 901-3-198.84 -КЖИ.2.1.0.0-01 (зеркальное отражение)

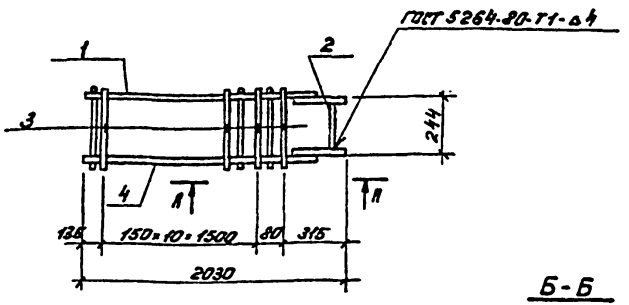

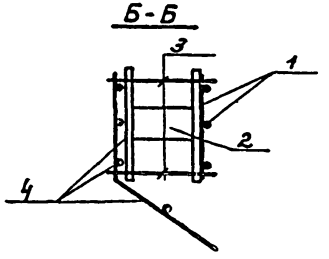

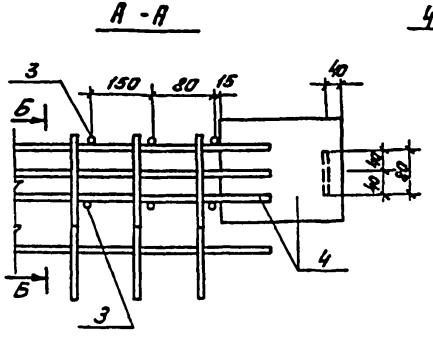

Формат	Зона	Поз.	Обозначение	Наименование	Кол.	Примечание
				Сборочные единицы		
12		1	ТП 901-3-198.84-КЖИ.2.1.1.0	Каркас плоский КР-8а	1	
				Детали		
Б4		2	-КЖИ.2.1.0.2	Полоса $\frac{Б\text{-}2\ 8\times80\ ГОСТ103\text{-}76}{ВСТ3кп2\text{-}1\ ГОСТ535\text{-}79}$ С=226	1	1,2кг
Б4		3	-КЖИ.2.1.0.3	Ф5ВI ГОСТ6727-80 С=315	12	0,05кг
				Переменные данные		
				для исполнений		
				ТП 901-3-198.84-КЖИ.2.1.0.0		
				Сборочные единицы		
11		4	ТП 901-3-198.84-КЖИ.2.1.2.0	Каркас плоский КР-9а	1	
				ТП 901-3-198.84-КЖИ.2.1.0.0-01		
				Сборочные единицы		
11		4	ТП 901-3-198.84-КЖИ.2.1.2.0-01	Каркас плоский КР-9б	1	

Обозначение	Марка
ТП 901-3-198.84-КЖИ.2.1.0.0	МН3а
-01	МН3б

ПРИВЯЗАН

ИНВ. №

ПРОВЕР.	ПЕТРОВНИНА	
НИЖЕН.	ПЕВЧЕВА	
РУК.ГРУП	АНТОНОВА	
ГИП	КУЗНЕЦОВ	
ГЛ.КОНС.	ШАПИРО	
Н.КОНТ.	КУЗНЕЦОВ	
НАЧ.ОТД	КРАСАВИН	

ТП 901-3-198.84 -КЖИ.2.1.0.0

ИЗДЕЛИЕ ЗАКЛАДНОЕ (МН3а; МН3б)

СТАДИЯ	МАССА	МАСШТАБ
Р	23,84	1:20

ЛИСТ | ЛИСТОВ 1

ЦНИИЭП ИНЖЕНЕРНОГО ОБОРУДОВАНИЯ Г. МОСКВА.

Копировал: Пискулина Формат А3

20146-03

ИНВ. № ПОДЛ. | ПОДП. И ДАТА | ВЗАМ. ИНВ. №

Альбом III

Типовой проект

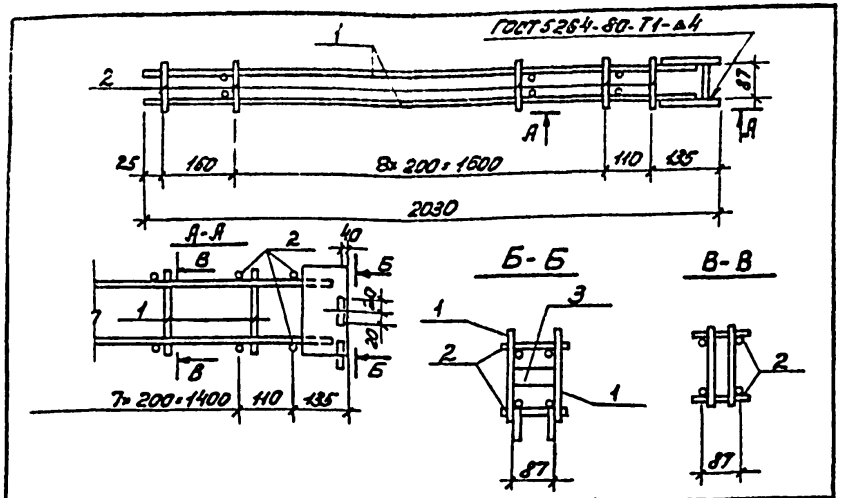

Формат	Зона	Поз.	Обозначение	Наименование	Кол.	Примечание
				Сборочные единицы		
11		1	ТП 901-3-198.84-КЖИ.2.2.1.0	Каркас плоский КР-16а	2	
				Детали		
Б4		2	-КЖИ.2.2.0.2	ф58р-Т ГОСТ 8727-80 ℓ=120	11	0,02кг
Б4		3	-КЖИ.2.2.0.3	Полоса Б-2 5×40 ГОСТ 103-76 ВСт3кп2-1 ГОСТ 535-79 ℓ=85	1	0,14кг

Привязан

Инв. №

ТП 901-3-198.84		-КЖИ. 2.2.0.0	
Изделие закладное (МН10а)		Стадия: Р	Масса: 7,3	Масштаб: 1:10
		Лист	Листов 1
Провер. Антонова		ЦНИИЭП инженерного оборудования г. Москва	
Инжен. Певчева			
Рук. гр. Антонова			
ГИП Кузнецов			
Гл. конст. Шапиро			
Н. конт. Кузнецов			
Нач. отд. Красавин			

Копировал: Пискулина

Альбом III

Типовой проект

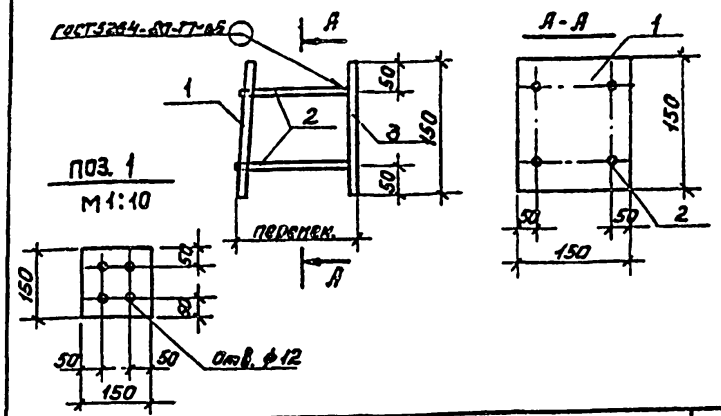

Поз. 1

М 1:10

Формат	Зона	Позиция	Обозначение	Наименование	Кол.	Примеч.
				Детали		
Б4		1	ТП 901-3-198.84-КЖИ.2.3.0.1	Полоса Б-2 10×150 ГОСТ 103-76 ℓ=150 ВСт3кп2-1 ГОСТ 535-79	1	2,36кг
Б4		2	-КЖИ.2.3.0.2	ф10АII ГОСТ 5781-82 ℓ=160	4	0,4кг
Б4		3	-КЖИ.2.3.0.3	Полоса Б-2 10×160 ГОСТ 103-76 ℓ=150 ВСт3кп2-1 ГОСТ 535-79	1	2,36кг

1. Поз. 1 приваривают к анкерам после установки на месте.
2. Покрытие поверхностей Гор Ц 50-60.

Привязан

Инв. №

ТП 901-3-198.84		-КЖИ. 2.3.0.0	
Изделие закладное МН01		Стадия: Р	Масса: 5,16	Масштаб: 1:10
		Лист	Листов 1
Провер. Антонова		ЦНИИЭП инженерного оборудования г. Москва.	
Ст. инж. Петровнина			
Рук. гр. Антонова			
ГИП Кузнецов			
Гл. конст. Шапиро			
Н. конт. Кузнецов			
Нач. отд. Красавин			

Копировал: Пискулина

Формат А4

Инв. № подл. | Подп. и дата | Взам. инв. №

Альбом III

Типовой проект

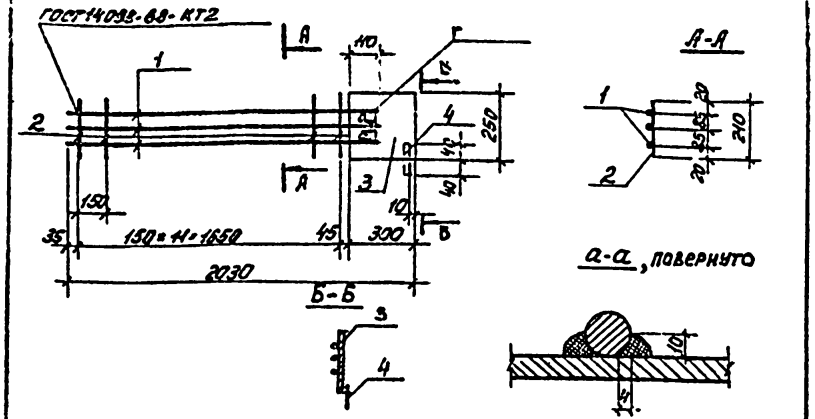

Формат	Зона	Поз.	Обозначение	Наименование	Кол.	Примечание
				Детали		
Б4		1	ТП 901-3-198.84-КЖСИ.2.1.1.1	ф14 А-II ГОСТ 5781-82 ℓ=1840	3	2,23кг
Б4		2	-КЖСИ.2.1.1.2	ф5 Вр-I ГОСТ 6727-80 ℓ=210	12	0,03кг
Б4		3	-КЖСИ.2.1.1.3	Полоса 62-8×250 ГОСТ 82-70 ВСт3кп2 ГОСТ 14637-79 ℓ=300	1	5,02кг
Б4		4	-КЖСИ.2.1.1.4	ф14 А-II ГОСТ 5781-82 ℓ=80	1	0,1кг

Электроды типа Э-50А

Привязан

Инв. №

Провер.	Петровнина	
Инженер.	Певчева	
Рук. груп.	Антонова	
ГИП	Кузнецов	
Гл. конс.	Шапиро	
Н. контр.	Кузнецов	
Нач. отд.	Красавин	

ТП 901-3-198.84 -КЖСИ.2.1.1.0

Каркас плоский КР-8а

Стадия	Масса	Масштаб
Р	9,94	-
Лист	Листов 1	

ЦНИИЭП инженерного оборудования г. Москва.

Копировал: Лискулина Формат А4

Альбом III

Типовой проект

ТП 901-3-198.84 -КЖСИ.2.2.2.0 (изображено)

ТП 901-3-198.84 -КЖСИ.2.2.2.0-01 (зеркальное отражение)

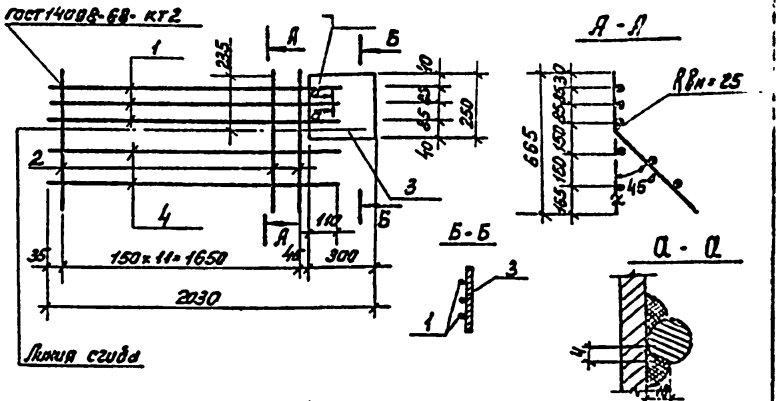

Формат	Зона	Поз.	Обозначение	Наименование	Кол.	Примечание
				Детали		
Б4		1	ТП 901-3-198.84-КЖСИ.2.1.2.1	ф14 А-II ГОСТ 5781-82 ℓ=1840	3	2,23кг
Б4		2	-КЖСИ.2.1.2.2	ф5 Вр-I ГОСТ 6727-80 ℓ=665	12	0,1кг
Б4		3	-КЖСИ.2.1.2.3	Полоса 6-2 8×250 ГОСТ 82-70 ВСт3кп2 ГОСТ 14637-79 ℓ=309	1	4,7кг
Б4		4	-КЖСИ.2.1.2.4	ф5 Вр-I ГОСТ 6727-80 ℓ=1840	2	0,28кг

Электроды типа Э-50А

Обозначение	Марка
ТП 901-3-198.84-КЖСИ.2.1.2.0	Кр-9а
-01	Кр-9б

Привязан

Инв. №

Провер.	Петровнина	
Инженер.	Певчева	
Рук. груп.	Антонова	
ГИП	Кузнецов	
Гл. конс.	Шапиро	
Н. контр.	Кузнецов	
Нач. отд.	Красавин	

ТП 901-3-198.84 -КЖСИ 2.1.2.0

Каркас плоский (КР-9а; КР-9б)

Стадия	Масса	Масштаб
Р	12,1	1:20
Лист	Листов 1	

ЦНИИЭП инженерного оборудования г. Москва.

Копировал: Лискулина Формат А4

20146-03

Альбом III

Типовой проект

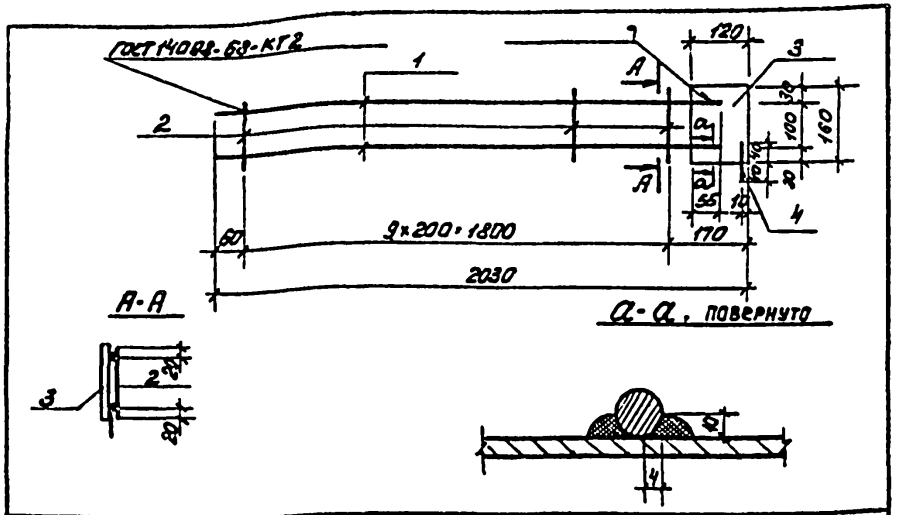

Формат	Зона	Поз.	Обозначение	Наименование	Кол.	Примечание
				Детали		
Б4		1	ТП 901-3-198.84-КЖИ.2.2.1.1	Ф10А-III ГОСТ 5781-82 ℓ=1960	2	1,21 кг
Б4		2	-КЖИ.2.2.1.2	Ф5Вр-I ГОСТ 6727-80 ℓ=140	10	0,02 кг
Б4		3	-КЖИ.2.2.1.3	Полоса 6-2 б×120 ГОСТ 103-76 Вст3кп2-1 ГОСТ 535-79 ℓ=160	1	0,75 кг
Б4		4	-КЖИ.2.2.1.4	Ф14А-III ГОСТ 5781-82 ℓ=80	1	0,1 кг

Электроды типа Э-50А.

Привязан

Инв. №

Взам. инв. №

Подп. и дата

Инв. № подл.

Провер.	Антонова	ТП 901-3-198.84	-КЖИ. 2.2.1.0
Инжен.	Певцева	Каркас плоский (КР-16а)	Стадия: Р; Масса: 3,47; Масштаб: —
Рук.гр.	Антонова		Лист; Листов 1
ГИП	Кузнецов		ЦНИИЭП инженерного оборудования г. Москва.
Гл.конс.	Шапиро		
Н.контр.	Кузнецов		
Нач.отд.	Красавин		

Копировал: Пискулина

Формат А4

Альбом III

Типовой проект

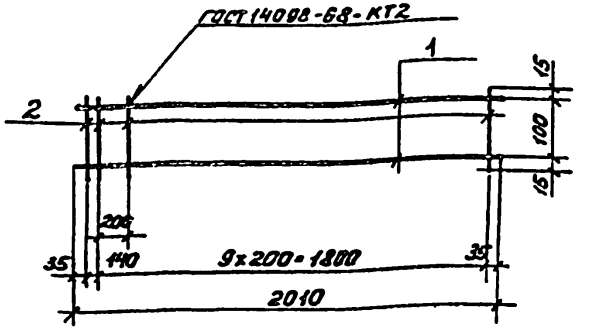

Формат	Зона	Поз.	Обозначение	Наименование	Кол.	Примечание
				Детали		
Б4		1	ТП 901-3-198.84-КЖИ.2.0.1.1	Ф5Вр-I ГОСТ 6727-80; ℓ=2010	2	0,31 кг
Б4		2	-КЖИ.2.0.1.2	Ф5Вр-I ГОСТ 6727-80; ℓ=130	11	0,02 кг

Привязан

Инв. №

Взам. инв. №

Подп. и дата

Инв. № подл.

Провер.	Антонова	ТП 901-3-198.84	-КЖИ. 2.0.1.0
Ст.инж.	Петровкина	Каркас плоский (КР1а)	Стадия: Р; Масса: 0,84 кг; Масштаб: —
Рук.гр.	Антонова		Лист; Листов 1
ГИП	Кузнецов		ЦНИИЭП инженерного оборудования г. Москва.
Гл.конс.	Шапиро		
Н.контр.	Кузнецов		
Нач.отд.	Красавин		

Копировал: Пискулина

Формат А4

Рис. 1

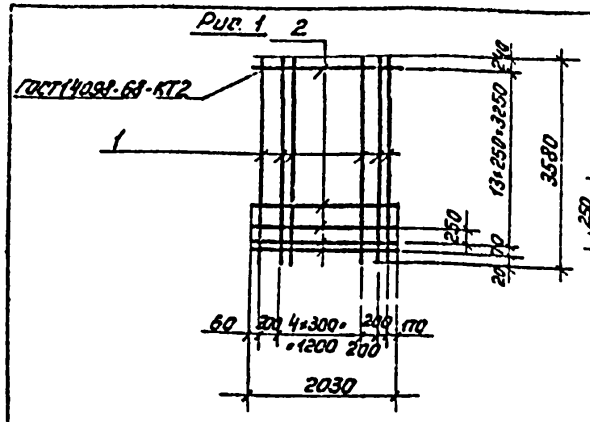

Рис. 2

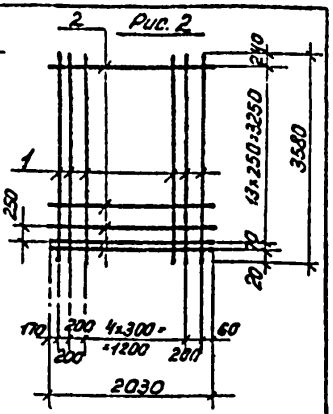

Формат	Зона	Поз.	Обозначение	Наименование	Кол.	Примечание
				Детали		
Б4		1	ТП 901-3-198.84-КЖИ.2.0.2.1	ф10АIII ГОСТ 5781-82; ℓ=3580	8	2.22 кг
Б4		2	-КЖИ.2.0.2.2	ф5ВрI ГОСТ 6727-80; ℓ=2030	15	0.31 кг

Обозначение	Марка	Рис.
ТП 901- -КЖИ.2.03.0	С15а	1
-01	С15б	2

ПРИВЯЗАН

Инв. №

Взам. инв. №

Подп. и дата

Инв. № подл.

ТП 901-3-198.84 -КЖИ.2.02.0

Сетка арматурная (С15а; С15б)

Стадия	Масса	Масштаб
Р	22.41 кг	—
Лист	Листов 1	

ЦНИИЭП инженерного оборудования г. Москва.

Провер.	Антонова	
Ст. инж.	Петровнина	
Рук. груп	Антонова	
ГИП	Кузнецов	
Гл. конст	Шапиро	
Н. контр	Кузнецов	
Нач. отд	Красавин	

Копировал: Пискулина Формат А4

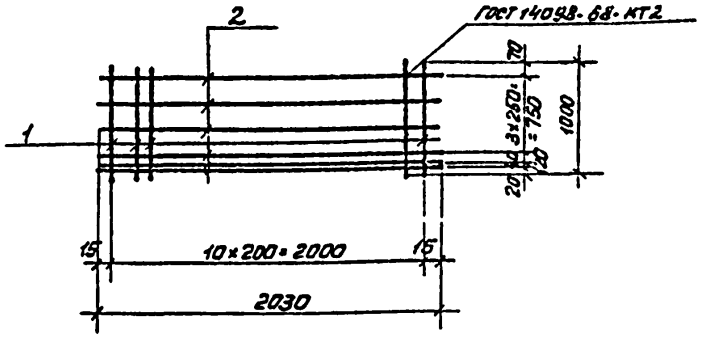

Формат	Зона	Поз.	Обозначение	Наименование	Кол.	Примечание
				Детали		
Б4		1	ТП 901-3-198.84-КЖИ.2.0.3.1	ф10АIII ГОСТ 5781-82; ℓ=1000	11	0,62 кг
Б4		2	-КЖИ.2.0.3.2	ф5ВрI ГОСТ 6727-80; ℓ=2030	6	0,31 кг

ПРИВЯЗАН

Инв. №

Взам. инв. №

Подп. и дата

Инв. № подл.

ТП 901-3-198.84 -КЖИ.2.03.0

Сетка арматурная (С14а)

Стадия	Масса	Масштаб
Р	8.68 кг	
Лист	Листов 1	

ЦНИИЭП инженерного оборудования г. Москва.

Провер.	Антонова	
Ст. инж.	Петровнина	
Рук. гр.	Антонова	
ГИП	Кузнецов	
Гл. конст	Шапиро	
Н. контр.	Кузнецов	
Нач. отд	Красавин	

Копировал: Пискулина Формат А4

20146-03

Типовой проект

Альбом III

Типовой проект

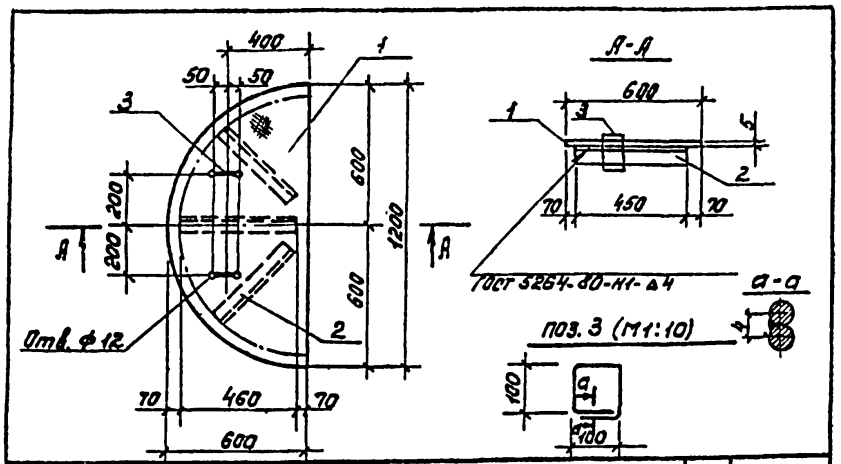

Формат	Зона	Поз.	Обозначение	Наименование	Кол.	Примечание
				Детали		
Б4		1	ТП 901-3-198.84 -КЖСИ.0.1.0.1	Лист рифл. К-50×200×600 ВСт3кп2 ГОСТ 8568-77*	1	23,9 кг
Б4		2	-КЖСИ.0.1.0.2	Уголок 6-63×63×5 ГОСТ 8509-72 ℓ=460 ВСт3кп2-1 ГОСТ 535-79	3	2,21 кг
Б4		3	-КЖСИ.0.1.0.3	Петля ф10 ВТ ГОСТ 5781-82 ℓ=480	2	0,3 кг

Покрытие поверхностей: масляная краска ГОСТ 8292-75 за 2 раза.

Привязан

Инв. №

Провер.	Петровнина		
Инженер.	Певчева		
Рук. груп	Антонова		
ГИП	Кузнецов		
Гл. конс.	Шапиро		
Н. контр.	Кузнецов		
Нач. отд.	Красавин		

ТП 901-3-198.84 -КЖСИ.0.1.0.0

Щит стальной Щ1

Стадия	Масса	Масштаб
Р	31,13	1:20
Лист	Листов 1	

ЦНИИЭП инженерного оборудования г. Москва.

Копировал: Пискулина Формат А4

Альбом III

Типовой проект

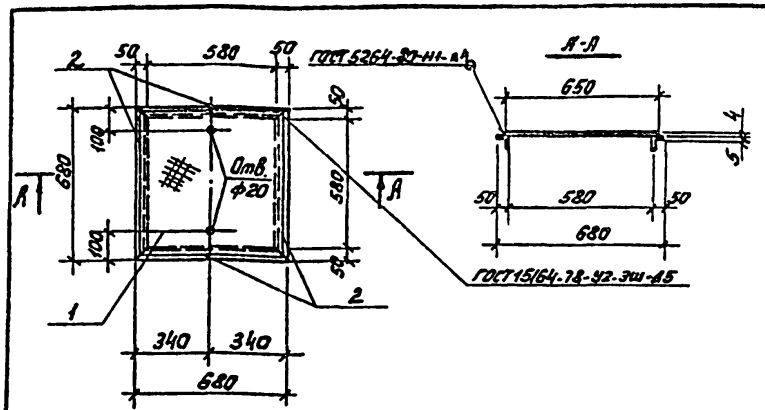

Формат	Зона	Поз.	Обозначение	Наименование	Кол.	Примечание
				Детали		
Б4		1	ТП 901-3-198.84 -КЖСИ.0.2.0.1	Лист рифл. К-40×650×650 ВСт3кп2 ГОСТ 8568-77	1	14,11 кг
Б4		2	-КЖСИ.0.2.0.2	Уголок 6-60×50×5 ГОСТ 8509-72 ℓ=680 ВСт3кп2-1 ГОСТ 535-79	4	2,56 кг

Покрытие поверхностей: масляная краска ГОСТ 8292-75 за 2 раза.

Привязан

Инв. №

Провер.	Петровнина		
Инженер.	Певчева		
Рук. груп	Антонова		
ГИП	Кузнецов		
Гл. конс.	Шапиро		
Н. контр.	Кузнецов		
Нач. отд.	Красавин		

ТП 901-3-198.84 -КЖСИ.0.2.0.0

Щит металлический Щ2

Стадия	Масса	Масштаб
Р	24,35	1:20
Лист	Листов 1	

ЦНИИЭП инженерного оборудования г. Москва.

Копировал: Пискулина Формат А4

Взам. инв. № | Подп. и дата | Инв. № подл.

Альбом III

Типовой проект

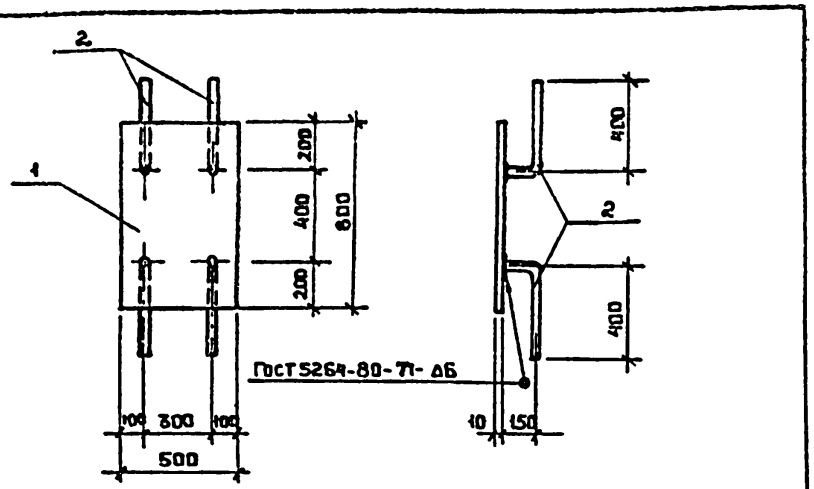

Формат	Зона	Поз.	Обозначение	Наименование	Кол.	Примечание
				Детали		
Б4		1	ТП 901-3-198.84 - КЖИ.03.01	Полоса $\frac{Б\text{-}2\ 10\times500\ ГОСТ\ 82\text{-}70}{Вст3кп2\ ГОСТ\ 14637\text{-}79}$ ℓ=800	1	31,40 кг
Б4		2	-КЖИ.03.02	⌀12 AIII ГОСТ 5781-82 ℓ=550	4	0,49 кг

Привязан

Инв. №

Провер.	Петровнина		
Нжсен.	Левчева		
Рук.груп	Антонова		
ГИП	Кузнецов		
Гл.конст	Шапиро		
Н.контр	Кузнецов		
Нач.отд	Красавин		

ТП 901-3-198.84 -КЖИ.03.0.0

Изделие закладное МН1

Стадия	Масса	Масштаб
Р	33,36	1:20
Лист	Листов 1	

ЦНИИЭП инженерного оборудования г. Москва.

Взам. инв. № | Подп. и дата | Инв. № подл.

Формат А4

Альбом III

Типовой проект

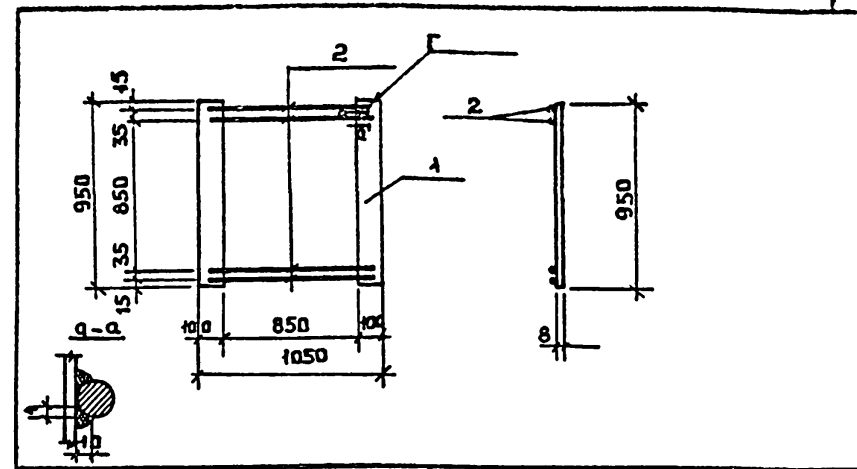

Формат	Зона	Поз.	Обозначение	Наименование	Кол.	Примечание
				Детали		
Б4		1	ТП 901-3-198.84 - КЖИ.04.01	Полоса $\frac{Б\text{-}2\ 8\times100\ ГОСТ\ 103\text{-}76}{Вст3кп2\ ГОСТ\ 535\text{-}79}$ ℓ=950	2	5,97 кг
Б4		2	-КЖИ.04.02	⌀12 AIII ГОСТ 5781-82 ℓ=950	4	0,84 кг

Электроды типа Э-50А.

Привязан

Инв. №

Провер.	Петровнина		
Нжсен.	Левчева		
Ст.инж.	Петровнина		
ГИП	Кузнецов		
Гл.конс.	Шапиро		
Н.конт.	Кузнецов		
Нач.отд	Красавин		

ТП 901-3-198.84 -КЖИ.04.0.0

Изделие закладное МН2

Стадия	Масса	Масштаб
Р	15,30	1:25
Лист	Листов 1	

ЦНИИЭП инженерного оборудования г. Москва.

Взам. инв. № | Подп. и дата | Инв. № подл.

Формат А4

Альбом III

Типовой проект

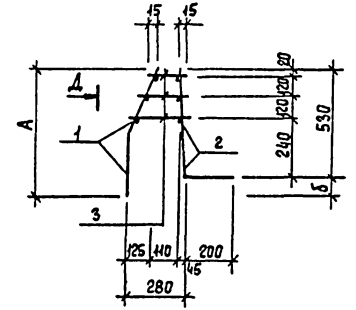

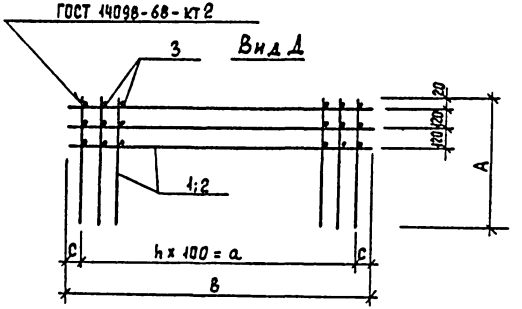

Обозначение	Марка	Размеры, мм					Кол-во	Масса, кг
		А	В	а	δ	с	n	
ТП 901-3-198.84 -КЖИ.0.5.0.0	КП1	590	3600	3300	60	150	33	48,30
-01	КП2	590	3200	2900	60	150	29	42,66
-02	КП3	690	3200	2900	160	150	29	43,86

Формат	Зона	Поз.	Обозначение	Наименование	Кол.	Примеч.
			Переменные данные для исполнений			
				ТП 901-3-198.84-КЖИ.0.5.0.0		
				Сборочные единицы		
11		1	ТП 901-3-198.84 -КЖИ.0.5.1.0	Сетка арматурная СК1	1	
11		2	-КЖИ.0.5.4.0	Сетка арматурная СК4	1	
				Детали		
Б4		3	-КЖИ.0.5.0.3	ф8АI ГОСТ 5781-82 $\ell_{ср}$=225	102	0,09 кг
				ТП 901-3-198.84-КЖИ.0.5.0.0-01		
				Сборочные единицы		
11		1	ТП 901-3-198.84 -КЖИ.0.5.2.0	Сетка арматурная СК2	1	
11		2	-КЖИ.0.5.5.0	Сетка арматурная СК5	1	
				Детали		
Б4		3	-КЖИ.0.5.0.3	ф8АI ГОСТ 5781-82 $\ell_{ср}$=225	90	0,09 кг
				ТП 901-3-198.84-КЖИ.0.5.0.0-02		
				Сборочные единицы		
11		1	ТП 901-3-198.84 -КЖИ.0.5.3.0	Сетка арматурная СК3	1	
11		2	-КЖИ.0.5.5.0	Сетка арматурная СК5	1	
				Детали		
Б4		3	-КЖИ.0.5.0.3	ф8АI ГОСТ 5781-82 $\ell_{ср}$=225	90	0,09 кг

1. Каркас соединять при помощи сварочных клещей.

Взам. инв. №

Подпись и дата

Инв. № подл.

Привязан

Инв. №

Проверил	Петровнина	
Инженер	Певчева	
Рук. гр.	Антонова	
ГИП	Кузнецов	
Гл. конст	Шапиро	
Н. контр	Кузнецов	
Нач. отд	Красавин	

ТП 901-3-198.84 -КЖИ.0.5.0.0

Каркас пространственный (КП1... КП3)

Стадия	Масса	Масштаб
Р	см. табл.	-
Лист	Листов 1	

ЦНИИЭП инженерного оборудования г. Москва

Копировал Еремченко

Формат А3

Альбом III

Типовой проект

Рис. 1

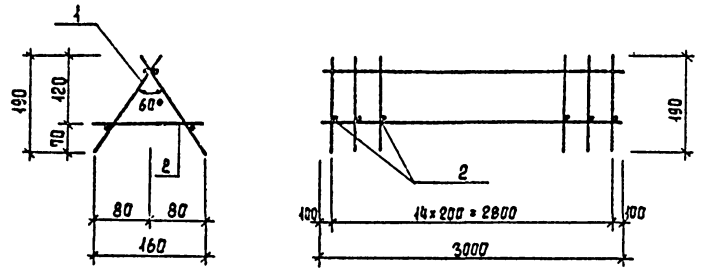

Рис. 2

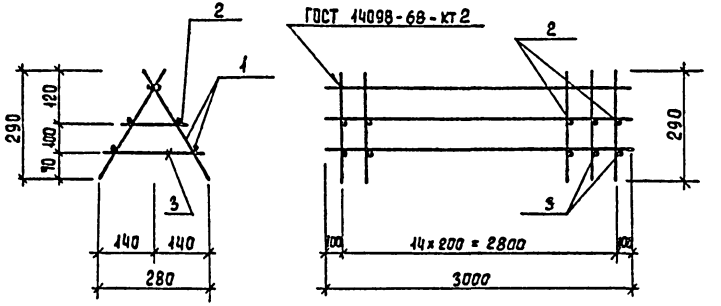

Формат	Зона	Поз.	Обозначение	Наименование	Кол.	Прим.
				Переменные данные для исполнений		
				тп 901-3-198.84-кжи.0.6.0.0		
				Сборочные единицы		
А1		1	тп 901-3-198.84 -кжи. 0.6.1.0	Каркас плоский КР1	2	
				Детали		
Б4		2	-кжи.0.6.0.2	ф10АI ГОСТ 5781-82 ℓ=150	15	0,09 кг
				тп 901-3-198.84-кжи.0.6.0.0-01		
				Сборочные единицы		
А1		1	тп 901-3-198.84 -кжи.0.6.1-01	Каркас плоский КР2	2	
				Детали		
Б4		2	-кжи.0.6.0.2	ф10АI ГОСТ 5781-82 ℓ=150	15	0,09 кг
Б4		3	-кжи.0.6.0.3	ф10АI ГОСТ 5781-82 ℓ=270	15	0,17 кг

Обозначение	Марка	Рис.	Масса кг
тп 901-3-198.84 -кжи.0.6.0.0	кп4	1	12,95
-01	кп5	2	21,00

Привязан

Инв. №

Провер.	Петровнина	
Инженер	Певчева	
Рук. груп	Антонова	
ГИП	Кузнецов	
Гл. конст.	Шапиро	
Н. контр.	Кузнецов	
Нач. отд.	Красавин	

тп 901-3-198.84 -кжи. 0.6.0.0

Каркас пространственный (кп4; кп5)

Стадия	Масса	Масштаб
Р	см. табл.	—
Лист	Листов 1	

ЦНИИЭП инженерного оборудования г. Москва

Копировал Еремченко

Формат А3

20146-03

Инв. № подл. | Подпись и дата | Взам. инв. №

Альбом III

Типовой проект

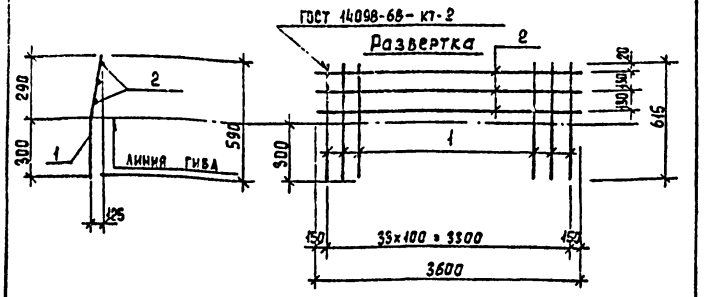

Формат	Зона	Поз.	Обозначение	Наименование	Кол.	Примеч.
				Детали		
Б4		1	ТП 901-3-198.84 -КЖИ.05.1.1	ф8 AI ГОСТ 5781-82 ℓ=615	34	0,24 кг
Б4		2	ТП 901-3-198.84 -КЖИ.05.1.2	ф8 AI ГОСТ 5781-82 ℓ=3600	3	1,42 кг

Привязан

Инв. №

ТП 901-3-198.84 -КЖИ.05.1.0

Сетка арматурная (СК1)

Стадия	Масса	Масштаб
Р	12,42	-

Лист Листов 1

ЦНИИЭП инженерного оборудования г. Москва

Провер.	Петровнина	
Инженер	Лебчева	
Рук. гр.	Антонова	
ГИП	Кузнецов	
Гл. конст	Шапиро	
Н. контр.	Кузнецов	
Нач. отд.	Красавин	

Инв. № подл. | Подпись и дата | Взам. инв. №

Альбом III

Типовой проект

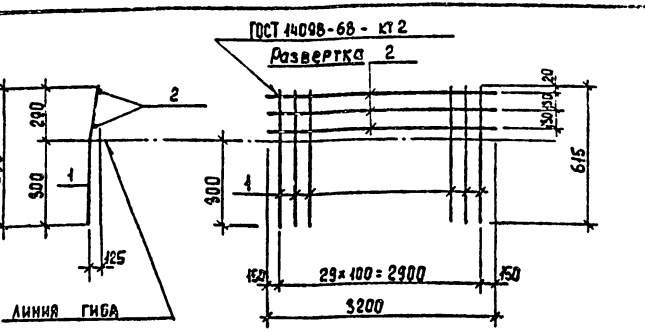

Формат	Зона	Поз.	Обозначение	Наименование	Кол.	Примеч.
				Детали		
Б4		1	ТП 901-3-198.84 -КЖИ.05.2.1	ф8 AI ГОСТ 5781-82 ℓ=615	30	0,24 кг
Б4		2	ТП 901-3-198.84 -КЖИ.05.2.2	ф8 AI ГОСТ 5781-82 ℓ=3200	3	1,26 кг

Привязан

Инв. №

ТП 901-3-198.84 -КЖИ. 05.2.0

Сетка арматурная (СК2)

Стадия	Масса	Масштаб
Р	10,98	-

Лист Листов 1

ЦНИИЭП инженерного оборудования г. Москва

Провер.	Петровнина	
Инженер	Лебчева	
Рук. груп.	Антонова	
ГИП	Кузнецов	
Гл. конст	Шапиро	
Н. контр.	Кузнецов	
Нач. отд.	Красавин	

Инв. № подл. | Подпись и дата | Взам. инв. №

Копировал Еремченко

Формат А

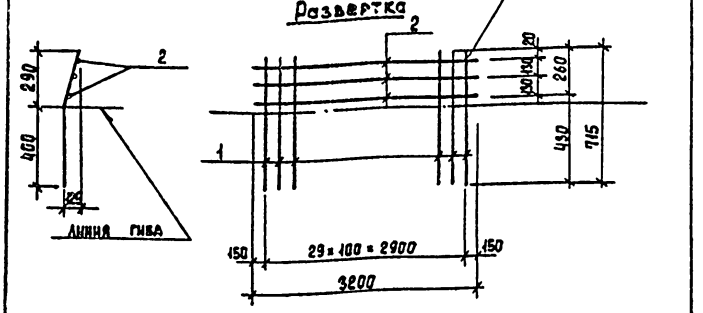

Формат	Зона	Поз.	Обозначение	Наименование	Кол.	Примеч.
				Детали		
Б4		1	ТП 901-3-198.84 -КЖИ.0.5.3.1	ф8AI ГОСТ 5781-82 ℓ=715	30	0,28 кг
Б4		2	ТП 901-3-198.84 -КЖИ.0.5.3.2	ф8AI ГОСТ 5781-82 ℓ=3200	3	1,26 кг

Типовой проект

Привязан

Инв.№

Взам.инв.№ | Подпись и дата | Инв.№ подл.

Провер.	Петровнина		
Инженер	Певчева		
Рук.гр.	Антонова		
ГИП	Кузнецов		
Гл.конст.	Шапиро		
Н.контр.	Кузнецов		
Нач.отд.	Красавин		

ТП 901-3-198.84 -КЖИ. 0.5. 3.0

Сетка арматурная (СК3)

Стадия	Масса	Масштаб
Р	12,18	-

Лист | Листов 1

ЦНИИЭП инженерного оборудования г. Москва

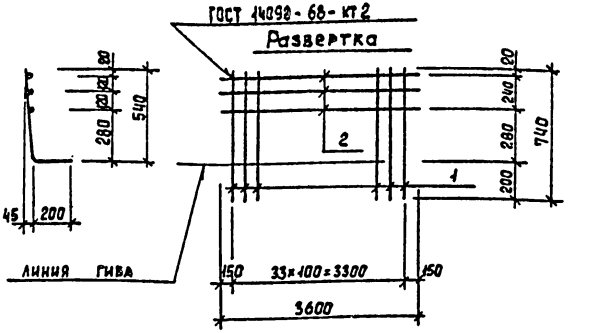

Формат	Зона	Поз.	Обозначение	Наименование	Кол.	Примеч.
				Детали		
Б4		1	ТП 901-3-198.84 -КЖИ.0.5.4.1	ф12AII ГОСТ 5781-82 ℓ=740	34	0,66 кг
Б4		2	ТП 901-3-198.84 -КЖИ.0.5.4.2	ф8AI ГОСТ 5781-82 ℓ=3600	3	1,42 кг

Типовой проект

Привязан

Инв.№

Взам.инв.№ | Подпись и дата | Инв.№ подл.

Проверил	Петровнина		
Инженер	Певчева		
Рук.гр.	Антонова		
ГИП	Кузнецов		
Гл.конст.	Шапиро		
Н.контр.	Кузнецов		
Нач.отд.	Красавин		

ТП 901-3-198.84 -КЖИ. 0.5. 4.0

Сетка арматурная (СК4)

Стадия	Масса	Масштаб
Р	26.10	-

Лист | Листов 1

ЦНИИЭП инженерного оборудования г. Москва

Копировал Еремченко

Формат А3

Альбом III

Типовой проект

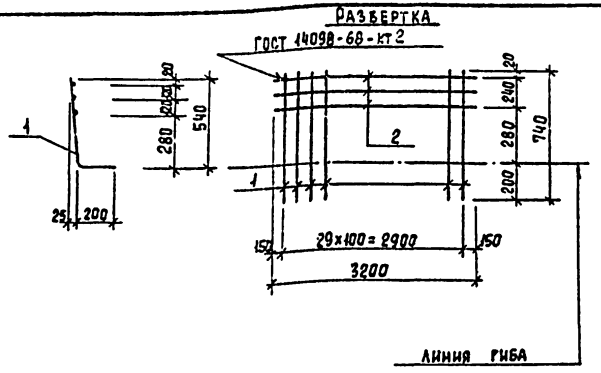

Формат	Зона	Поз.	Обозначение	Наименование	Кол.	Примеч.
				Детали		
Б4		1	ТП 901-3-198.84-кжи.0.5.5.1	ф12А II ГОСТ 5781-82 ℓ=740	30	0,66 кг
Б4		2	-кжи.0.5.5.2	ф8А I ГОСТ 5781-82 ℓ=3200	3	1,26 кг

Привязан

Инв. №

Взам. инв. №

Подпись и дата

Инв. № подл.

Провер.	Петровнина	
Инжен.	Певчева	
Рук. гр.	Антонова	
ГИП	Кузнецов	
Гл. конст.	Шапиро	
Н. контр.	Кузнецов	
Нач. отд.	Красавин	

ТП 901-3-198.84 -кжи.0.5.5.0

Сетка арматурная (СК 5)

Стадия	Масса	Масштаб
Р	23,58	-

Лист | Листов 1

ЦНИИЭП инженерного оборудования г. Москва

Альбом III

Типовой проект

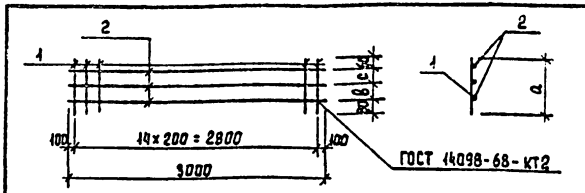

Обозначение	Марка	Размеры, мм				Масса кг
		а	в	с		
ТП -кжи.0.6.1.0	КР1	220	-	-		5,80 кг
-01	КР2	330	110	80		8,55 кг

Формат	Зона	Поз.	Обозначение	Наименование	Кол.	Примеч.
			Переменные данные	для исполнений		
				ТП 901-3-198.84-кжи.0.6.1.0		
				Детали		
Б4		1	ТП 901-3-198.84 -кжи.0.6.1.1	ф10А I ГОСТ 5781-82 ℓ=220	15	0,14 кг
Б4		2	0.6.1.2	ф10А I ГОСТ 5781-82 ℓ=3000	2	1,85 кг
				ТП 901-3-198.84-кжи.0.6.1.0-01		
				Детали		
Б4		1	-кжи.0.6.1.1	ф10А I ГОСТ 5781-82 ℓ=330	15	0,20 кг
Б4		2	-кжи.0.6.1.2	ф10А I ГОСТ 5781-82 ℓ=3000	3	1,85 кг

Привязан

Инв. №

Взам. инв. №

Подпись и дата

Инв. № подл.

Провер.	Петровнина	
Инжен.	Певчева	
Рук. гр.	Антонова	
ГИП	Кузнецов	
Гл. конст.	Шапиро	
Н. контр.	Кузнецов	
Нач. отд.	Красавин	

ТП 901-3-198.84 -кжи.0.6.1.0

Каркас плоский (КР1; КР2)

Стадия	Масса	Масштаб
Р	см. табл.	-

Лист | Листов 1

ЦНИИЭП инженерного оборудования г. Москва

Копировал Еремченко

Формат А3

Альбом III

Типовой проект 901-

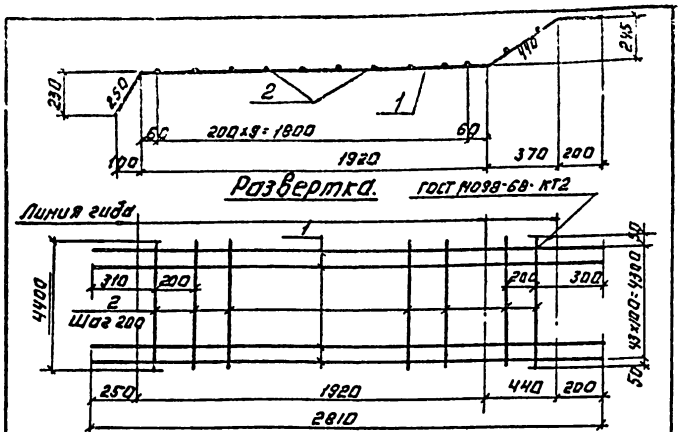

Формат	Зона	Поз.	Обозначение	Наименование	Кол.	Примечание
				Детали.		
Б4		1	ТП 901-3-198.84-КЖИ.0.0.1.1	ф12 AII ГОСТ 5781-82 ℓ=2810	44	2.50 кг
Б4		2	ТП 901-3-198.84-КЖИ.0.0.1.2	ф8 AI ГОСТ 5781-82 ℓ=4400	12	1.74 кг

Привязан:

Инв. №

Инв. № подл. | Подпись и дата | Взам. инв. №

Протер.	Петровникий	
Инженер	Лебчева	
Рук. груп	Антонова	
ГИП	Кузнецов	
Гл. констр	Шапиро	
Н. контр.	Кузнецов	
Нач. отд	Красавин	

ТП 901-3-198.84 -КЖИ.0.0.1.0

Сетка арматурная (С1)

Стадия	Масса	Масштаб
Р	130.88	1:20
Лист:	Листов: 1	

ЦНИИЭП инженерного оборудования г. Москва

Формат: А4

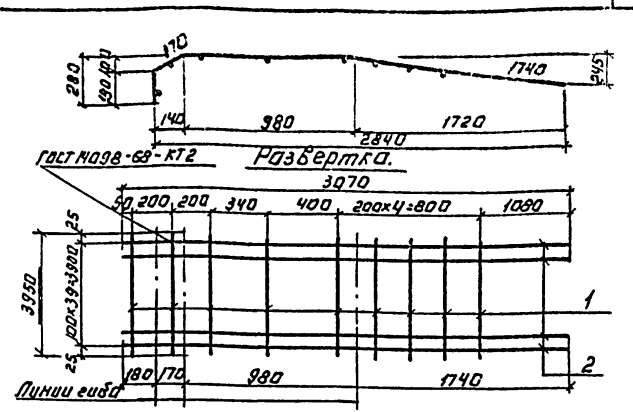

Формат	Зона	Поз.	Обозначение	Наименование	Кол.	Примечание
				Детали.		
Б4		1	ТП 901-3-198.84-КЖИ.0.0.2.1	ф8 AI ГОСТ 5781-82; ℓ=3950	9	1.56 кг
Б4		2	ТП 901-3-198.84-КЖИ.0.0.2.2	ф14 AII ГОСТ 5781-82; ℓ=3070	40	3.71 кг

Привязан:

Инв. №

Инв. № подл. | Подпись и дата | Взам. инв. №

Провер.	Петровникий	
Инженер	Лебчева	
Рук. груп	Антонова	
ГИП	Кузнецов	
Гл. констр	Шапиро	
Н. контр.	Кузнецов	
Нач. отд	Красавин	

ТП 901-3-198.84 -КЖИ.0.0.2.0

Сетка арматурная (С2)

Стадия	Масса	Масштаб
Р	162.44	1:20
Лист:	Листов: 1	

ЦНИИЭП инженерного оборудования г. Москва

Формат: А4

Копировал: Логинова

20146-03

Альбом III

Типовой проект 901-

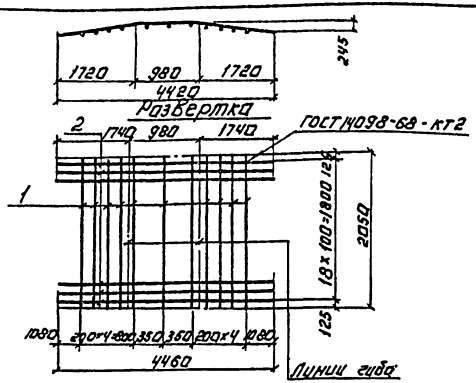

Формат	Зона	Поз.	Обозначение	Наименование	Кол.	Примечание
				Детали.		
Б4		1	ТП 901-3-198.84-КЖИ.О.О.З.1	ф8 АI ГОСТ 5781-82 ℓ=2050	11	1.56 кг
Б4		2	ТП 901-3-198.84-КЖИ.О.О.З.2	ф12 АII ГОСТ 5781-82 ℓ=4460	19	3.96 кг

Привязан:

Инв. №

Провер.	Петровнина		
Инженер	Левчева		
Рук. груп.	Антонова		
Гип	Кузнецов		
Гл. констр.	Шапиро		
Н. контр.	Кузнецов		
Нач. отд.	Красавин		

ТП 901-3-198.84 - КЖИ.О.О.З.0

Сетка арматурная (С3)

Стадия	Масса	Масштаб
Р	92.4	1:20

Лист: Листов: 1

ЦНИИЭП инженерного оборудования г. Москва

Формат: А4

Альбом III

Типовой проект 901-

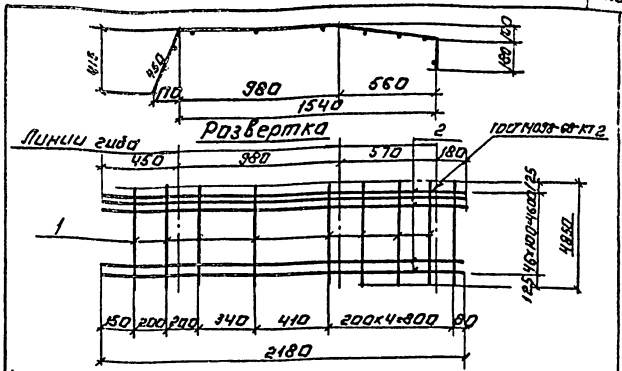

Формат	Зона	Поз.	Обозначение	Наименование	Кол.	Примечание
				Детали.		
Б4		1	ТП 901-3-198.84-КЖИ.О.О.Ч.1	ф8 АI ГОСТ 5781-82 ℓ=4850	9	1.88 кг
Б4		2	ТП 901-3-198.84-КЖИ.О.О.Ч.2	ф12 АII ГОСТ 5781-82 ℓ=2180	47	1.94 кг

Привязан:

Инв. №

Провер.	Петровнина		
Инженер	Левчева		
Рук. груп.	Антонова		
Гип	Кузнецов		
Гл. констр.	Шапиро		
Н. контр.	Кузнецов		
Нач. отд.	Красавин		

ТП 901-3-198.84 - КЖИ.О.О.Ч.0

Сетка арматурная (С4)

Стадия	Масса	Масштаб
Р	10317	1:20

Лист: Листов: 1

ЦНИИЭП инженерного оборудования г. Москва

Альбом III

Типовой проект 901-

Инв.№ подл. | Подпись и дата | Взам.инв.№

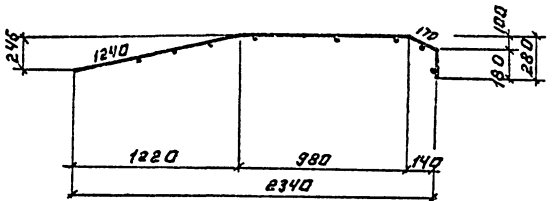

Развертка.

ГОСТ 14098-68-КТ2

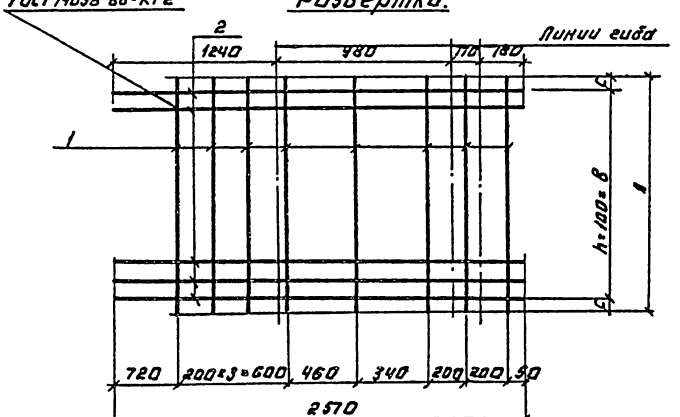

Формат	Зона	Поз.	Обозначение	Наименование	Кол.	Примечание
				Переменные данные для исполнений.		
				ТП 901- -КЖИ.0.0.5.0		
				Детали.		
Б4		1	ТП 901-3-198.84-КЖИ.0.0.5.1	ф8АI ГОСТ 5781-82 ℓ=4850	8	1.92 кг
Б4		2	ТП 901-3-198.84-КЖИ.0.0.5.2	ф12АII ГОСТ 5781-82 ℓ=2570	47	2.28 кг
				ТП 901- -КЖИ.0.0.5.0-01		
Б4		1	ТП 901-3-198.84-КЖИ.0.0.5.1	ф8АI ГОСТ 5781-82 ℓ=4000	8	1.58 кг
Б4		2	ТП 901-3-198.84-КЖИ.0.0.5.2	ф12АII ГОСТ 5781-82 ℓ=2570	39	2.28 кг

Обозначение	Марка	Размеры мм A	C	B	Кол. h	Масса, кг
ТП 901-3-198.84-КЖИ.0.0.5.0	С5	4850	125	4600	46	122.53
-01	С6	4000	100	3800	38	101.56

Привязан:

Инв.№

Проверил	Петровнина	
Инженер	Пенчева	
Рук.груп.	Антонова	
ГИП	Кузнецов	
Гл.конс.	Шапиро	
Н.контр.	Кузнецов	
Нач.отд.	Красавин	

Т.П 901-3-198.84 -КЖИ.0.0.5.0

Сетка арматурная (С5; С6)

Стадия	Масса	Масштаб
Р	см. табл.	1:20
Лист:	Листов: 1	

ЦНИИЭП инженерного оборудования г. Москва

Копировал: Логинова

Формат: А4

20146-03

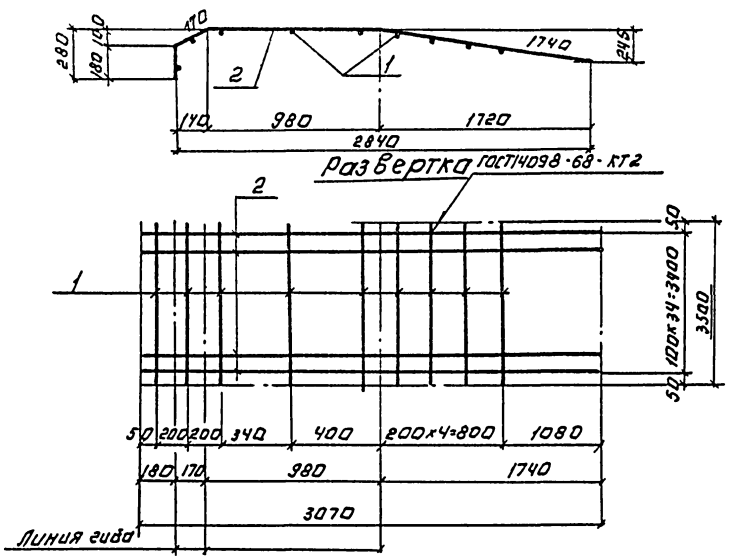

Формат	Зона	Поз.	Обозначение	Наименование	Кол.	Примечание
				Детали		
Б4		1	ТП 901-3-198.84 КЖИ.0.0.6.1	ф 8 AI ГОСТ 5781-82; в=3500	9	1.38 кг
Б4		2	ТП 901-3-198.84 КЖИ 0.0.6.2	ф 14 AII ГОСТ 5781-82; в=3070	35	3.71 кг

Привязан

Инв. №

Провер.	Петровнина		
Инженер	Левчева		
Рук. груп.	Антонова		
ГИП	Кузнецов		
Гл. констр.	Шапиро		
Н. контр.	Кузнецов		
Нач. отд.	Краснин		

ТП 901-3-198.84 КЖИ.0.0.6.0.

Сетка арматурная (С7)

Стадия	Масса	Масштаб
Р	142.27кг	1:20
Лист	Листов 1	

ЦНИИЭП инженерного оборудования г. Москва

Альбом III

Типовой проект 901-

Рис. 1

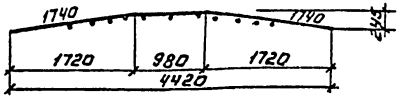

Рис. 2

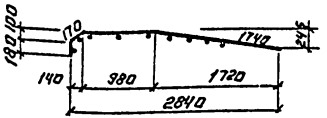

Развертка.

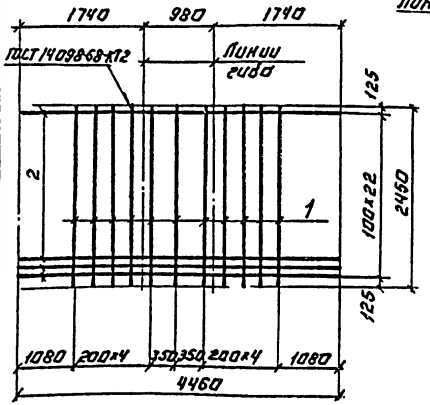

Развертка

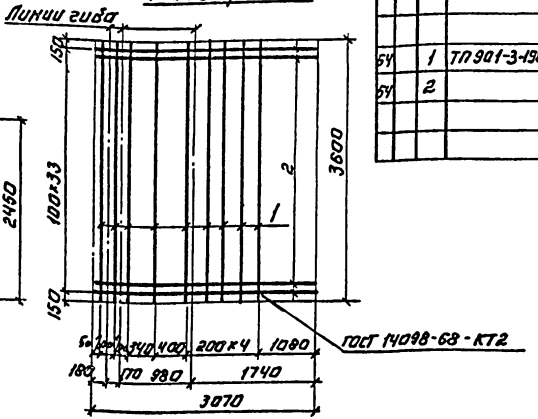

Формат	Зона	Поз.	Обозначение	Наименование	Кол.	Примечание
			Переменные данные для исполнений.			
				ТП 901-3-198.84-КЖИ.0.0.7.0		
				Детали.		
54		1	ТП 901-3-198.84-КЖИ.0.0.7.1	ф8АI ГОСТ 5781-82 ℓ=2450	11	0.97 кг
54		2	0.07.2	ф12АII ГОСТ 5781-82 ℓ=4460	23	3.96 кг
				Т.П. 901-3-198.84-КЖИ.0.0.7.0-01		
				Детали.		
54		1	ТП 901-3-198.84-КЖИ.0.0.7.1	ф8АI ГОСТ 5781-82; ℓ=3600	9	1.42 кг
54		2	0.07.2	ф14АII ГОСТ 5781-82; ℓ=3070	34	3.71 кг

Обозначение	Марка	Рис.	Масса кг
ТП 901-3-198.84-КЖИ.0.7.0	С 8	1	101.75
-01	С 12	2	138.92

Инв. № подл. | Подпись и дата | Взам. инв. №

Привязан:

Инв. №

Провер.	Петровнина	
Инжен.	Левчева	
Рук. гр.	Антонова	
Гип.	Кузнецов	
Гл. конста.	Шапиро	
Н. контр.	Кузнецов	
Нач. отд.	Красавин	

ТП 901-3-198.84 -КЖИ.0.0.7.0

Сетка арматурная (С8; С12)

Стадия	Масса	Масштаб
Р	154.13	1:50

Лист: Листов: 1

ЦНИИЭП инженерного оборудования г. Москва

Копировал: Логинова

Формат: А4

20146-03

Альбом III

Типовой проект 901-

Инв.№ подл. | Подпись и дата | Взам. инв.№

Рис. 1

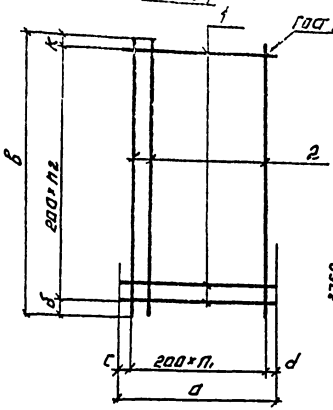

Рис. 2

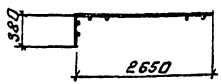

Развертка.

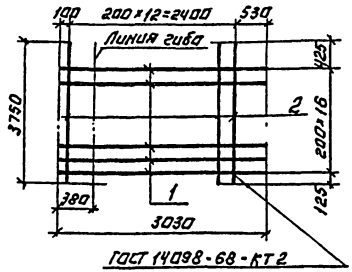

Формат	Зона	Поз.	Обозначение	Наименование	Кол.	Приме-чание
				Переменные данные для исполнений		
				ТП 901-3-198.84 КЖИ.0.0.8.0		
				Детали		
Б4		1	ТП 901-3-198.84-КЖИ.0.0.8.0.1	ФВАI ГОСТ 5781-82 ℓ=2250	18	0.89 кг
Б4		2	2	ФIOАБ ГОСТ 5781-82 ℓ=3950	11	2.44 кг
				ТП 901-3-198.84-КЖИ.0.0.8.0-01		
				Детали		
Б4		1	ТП 901-3-198.84-КЖИ.0.0.8.0.1	ФВАI ГОСТ 5781-82 ℓ=3030	17	1.97 кг
Б4		2	2	ФВАI ГОСТ 5781-82 ℓ=3750	12	1.48 кг
				ТП 901-3-198.84-КЖИ.0.0.8.0-02		
				Детали		
Б4		1	ТП 901-3-198.84-КЖИ.0.0.8.0.1	ФВАI ГОСТ 5781-82 ℓ=2050	18	0.81 кг
Б4		2	2	ФIOАБ ГОСТ 5781-82 ℓ=3950	10	2.44

Обозначение	Марка	Размеры, мм						Количество		Рис.	Масса кг
		а	б	в	с	d	к	n1	n2		
ТП 901-3-198.84-КЖИ.0.0.8.0	С9	2250	276	3950	225	25	275	10	17	1	42.86
-01	С10	—	—	—	—	—	—	—	—	2	38.11
-02	С11	2050	275	3950	225	25	275	9	17	1	38.98

Привязан:

Инв.№

Привяз.	Антонова	
Инженер	Певчева	
Рук.гр.	Антонова	
ГИП	Кузнецов	
Гл.конст.	Шапиро	
Н.контр.	Кузнецов	
Нач.отд.	Краевин	

ТП 901-3-198.84 - КЖИ.0.0.8.0

Сетка арматурная (С9; С10; С11)

Стадия	Масса	Масштаб
Р	см. табл.	1:50
Лист	Листов 1	

ЦНИИЭП инженерного оборудования

Альбом III

Типовой проект

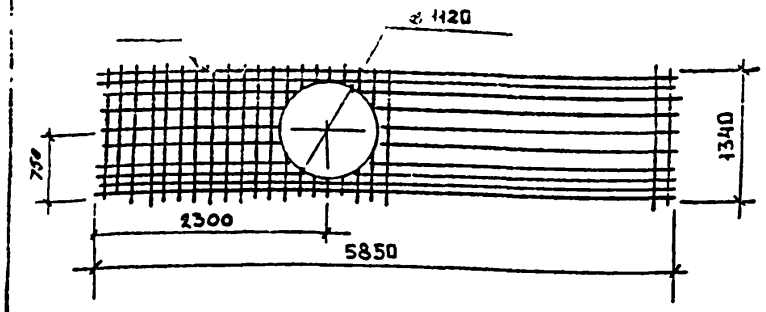

Формат	Зона	Поз	Обозначение	Наименование	Кол	Примечание
				Сборочные единицы		
		1	1.442.1-2.2.0.06.0-02	Сетка арматурная С19	1	

Привязан

Инв. №

Провер.	Антонова		
Инжен.	Певчева		
Рук. груп	Антонова		
ГИП		ОВ	
Гл. конс.	Шапиро		
Н. контр.	Кузнецов		
Нач. отд.	Красавин		

ТП 901-3-198.84 - КЭЖИ. 3.0.1.0

Сетка арматурная (С19а)

Стадия	Масса	Масштаб
Р	16.0	1:50
Лист	Листов 1	

ЦНИИЭП инженерного оборудования г. Москва.

Альбом III

Типовой проект

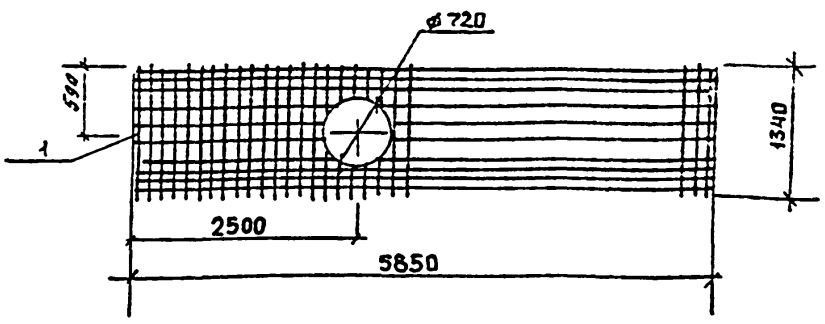

Формат	Зона	Поз.	Обозначение	Наименование	Кол.	Примечание.
				Сборочные единицы		
		1	1.442.1-2.2.0.06.0-02	Сетка арматурная С19	1	

Привязан

Инв. №

Провер.	Антонова		
Инжен.	Певчева		
Рук. груп	Антонова		
ГИП	Кузнецов		
Гл. конс.	Шапиро		
Н. контр.	Кузнецов		
Нач. отд.	Красавин		

ТП. 901-3-198.84 - КЭЖИ.3.0.2.0

Сетка арматурная (С19б)

Стадия	Масса	Масштаб
Р	16.0	1:50
Лист	Листов 1	

ЦНИИЭП инженерного оборудования г. Москва

gost.e-ecolog.ru