ТИПОВОЙ ПРОЕКТ

901-3-172

СООРУЖЕНИЯ

ОБРАБОТКИ ОСАДКА ОТСТОЙНИКОВ (ОСВЕТЛИТЕЛЕЙ) ДЛЯ СТАНЦИИ ОЧИСТКИ ВОДЫ ПОВЕРХНОСТНЫХ ИСТОЧНИКОВ

С СОДЕРЖАНИЕМ ВЗВЕШЕННЫХ ВЕЩЕСТВ ДО 2500 МГ/Л

ПРОИЗВОДИТЕЛЬНОСТЬЮ 40-63 ТЫС.М ^{3}/СУТКИ

АЛЬБОМ II

АРХИТЕКТУРНО-СТРОИТЕЛЬНАЯ, ТЕХНОЛОГИЧЕСКАЯ, ЭЛЕКТРОТЕХНИЧЕСКАЯ, САНТЕХНИЧЕСКАЯ ЧАСТИ, НЕСТАНДАРТИЗИРОВАННОЕ ОБОРУДОВАНИЕ

инв. 18208-02

Привязан

Инв.№

gost.e-ecolog.ru

Госстрой СССР
ЦЕНТРАЛЬНЫЙ ИНСТИТУТ ТИПОВОГО ПРОЕКТИРОВАНИЯ
Орловский филиал
620062, г. Свердловск-62. ул.Чебышева, 4
Заказ № 843 Инв.№ 182.08-02 тираж 100
Сдано в печать 4/III 1983г цена 7-14

ТИПОВОЙ ПРОЕКТ
901-3-172

СООРУЖЕНИЯ

ОБРАБОТКИ ОСАДКА ОТСТОЙНИКОВ (ОСВЕТЛИТЕЛЕЙ) ДЛЯ СТАНЦИЙ ОЧИСТКИ ВОДЫ ПОВЕРХНОСТНЫХ ИСТОЧНИКОВ С СОДЕРЖАНИЕМ ВЗВЕШЕННЫХ ВЕЩЕСТВ ДО 2500 МГ/Л ПРОИЗВОДИТЕЛЬНОСТЬЮ 40-63 ТЫС. $М^3$/СУТКИ

СОСТАВ ПРОЕКТА:

Альбом I – Пояснительная записка.
Альбом II – Архитектурно-строительная, технологическая, сантехническая, электротехническая части, нестандартизированное оборудование.
Альбом III – Строительные изделия.
Альбом IV – Ведомости потребности в материалах.
Альбом V – Заказные спецификации.
Альбом VI – Сметы.

АЛЬБОМ II

РАЗРАБОТАН
ЦНИИЭП инженерного оборудования городов, жилых и общественных зданий
Главный инженер института А. Кетлов
Главный инженер проекта Е. Бодрова

РАБОЧИЕ ЧЕРТЕЖИ ВВЕДЕНЫ В ДЕЙСТВИЕ
ЦНИИЭП инженерного оборудования
приказ № 46 от 23 апреля 1982 г

Привязан

Инв. №

Альбом II

Типовой проект 901-3-172

Марка	Наименование	NN стр.
	Содержание	3.4
	Архитектурно-строительные решения	
АС-1	Общие данные (начало)	5
АС-2	Общие данные (окончание)	6
АС-3	Планы на отм. -4.650; 0.000; 0.900; 4.200; фрагмент 1	7
АС-4	Разрезы 1-1; 2-2; 3-3; детали 1; 2; 5.	8
АС-5	Фасады 1-11; 11-1; А-В; В-А	9
АС-6	Планы кровли и полов; спецификация полов; детали 3; 4; фрагмент 2	10
АС-7	Схема расположения фундаментов под здание	11
АС-8	Узлы 1÷5	12
АС-9	Фундаменты Ф1÷Ф4	13
АС-10	Схема расположения фундаментов под оборудование	14
АС-11	Фундаменты под оборудование ФО-1÷ФО4 разрезы 3-3÷8-8	15.
АС-12	Осадкоуплотнители. Схемы расположения стеновых панелей.	16
АС-13	Осадкоуплотнители. Разрез 1-1÷4-4	17
АС-14	Осадкоуплотнители. Опалубочный чертеж днища.	18
АС-15	Осадкоуплотнители. Монолитное днище, расположение нижних и верхних сеток.	19
АС-16	Осадкоуплотнители. Схема расположения каркасов. Узлы.	20
АС-17	Осадкоуплотнители. Монолитные участки стен. Опалубочный чертеж.	21
АС-18	Осадкоуплотнители. Монолитные участки Умо 1÷Умо 4. Армирование	22
АС-19	Осадкоуплотнители. Монолитные участки Умо 5÷Умо 8. Армирование.	23
АС-20	Осадкоуплотнители Монолитный участок Умо 9. Армирование.	24
АС-21	Осадкоуплотнители. Монолитные участки стен. Армирование. Спецификация	25
АС-22	Насосное отделение и резервуары для приема осадка. Схемы расположения стеновых панелей, плит перекрытия и плит покрытия	26
АС-23	Насосное отделение и резервуары для приема осадка. Разрезы 1-1÷5-5.	27
АС-24	Насосное отделение и резервуары для приема осадка. Узлы 1÷9	28
АС-25	Насосное отделение и резервуары для приема осадка. Монолитное днище. Опалубочный чертеж.	29
АС-26	Насосное отделение и резервуары для приема осадка Армирование Схема расположения нижних сеток. Разрезы 1-1÷3-3	30
АС-27	Насосное отделение и резервуары для приема осадка. Схемы расположения верхних сеток, каркасов.	31
АС-28	Насосное отделение и резервуары для приема осадка. Монолитное днище. Армирование. Узлы.	32

Марка	Наименование	NN стр.
АС-29	Насосное отделение и резервуары для приема осадка Монолитные участки стен Умн-1÷Умн 8. Опалубочный чертеж.	33
АС-30	Насосное отделение и резервуары для приема осадка. Монолитные участки стен Умн-1÷Умн 4. Армирование.	34
АС-31	Насосное отделение и резервуары для приема осадка. Монолитные участки стен Умн 5÷Умн-7. Армирование	35
АС-32	Насосное отделение и резервуары для приема осадка. Монолитные участки стен Умн 8. Армирование. Узлы 1 и 2.	36
АС-33	Схема расположения плит покрытия в осях „2-3" и „3-11"	37
АС-34	Схема расположения колонн и балок покрытия.	38
АС-35	Схемы расположения стеновых панелей.	39
	Конструкции металлические	
КМ-1	Общие данные. Техническая спецификация стали	40
КМ-2,3	Техническая спецификация металла. Ведомость металлоконструкций по видам профилей.	41
КМ-4	Схемы расположения подвесных крановых монорельсовых путей	42
КМ-5	Схемы расположения лестниц, опор и переходных площадок.	43
КМ6	Схема расположения площадки на отм. 0.900. Узлы 1÷4	44
КМ-7	Схема расположения пожарной лестницы.	45
	Технологическая часть.	
ТХ-1	Общие данные	46
ТХ-2	Общекомпоновочный чертеж.	47
ТХ-3	Насосное отделение. План на отм. -4.650; 3.900. Разрез-11. Детали	48
ТХ-4	Насосное отделение. Аксонометрические схемы.	49
ТХ-5	Насосное отделение. Спецификация материалов и оборудования.	50
ТХ-6	Помещение осадкоуплотнителей. План на отм. 0.000; 4,200; 4,520; 5,560	51
ТХ-7	Помещение осадкоуплотнителей. Разрезы 1-1 и 2-2.	52
ТХ-8	Помещение осадкоуплотнителей. Аксонометрическая схема трубопроводов.	53
ТХ-9	Помещение осадкоуплотнителей. Спецификация материалов и оборудования.	54

Согласовано

Инв. № подл. | Подпись и дата | Взам. инв. №

т.п. 901-3-172 б/м

Н.контр.	Бодрова		
Провер.	Куликов		
Инженер	Куликова		
Вед.инж.	Смирнова		
Гл.инж.пр.	Бодрова		
Зам.нач.от	Заплетохин		
Нач.отд	Брославский		

Сооружения обработки осадка отстойников (осветлителей) для станции очистки воды поверхностных источников производительностью 40-63 тыс.м³/сутки

Стадия: б/м | Лист: 1 | Листов: 2

Содержание

ЦНИИЭП инженерного оборудования г. Москва

Копировал Антипова

Формат 22

Типовой проект 901-3-172 Альбом II

Инв.№ подл. | Подпись и дата | Взам. инв.№

Марка	Наименование	NN стр.
	Внутренний водопровод, канализация и водосток	
ВК-1	Общие данные	55
ВК-2	План на отм. 0.000. План кровли. Схемы систем водопровода, канализации и водостока.	56
	Нестандартизированное оборудование.	
НВ00000ВО	Устройство медленного перемешивания. Чертеж общего вида.	57
112500 000 ВО	Желоб для сбора осветленной воды. Чертеж общего вида.	58
	Отопление и вентиляция.	
ОВ-1	Общие данные.	59
ОВ-2	План на отм. -4.650; 0.000; 0.900; 4.200. Схема системы отопления. Схемы систем вентиляции ВЕ1÷6	60
	Связь и сигнализация	
СС-1	Общие данные. План на отм. 0.000 с сетями связи. Условные обозначения. Экспликация сооружений.	61
	Электротехническая часть	
ЭМ-1	Общие данные	62
ЭМ-2	Ведомость электрооборудования кабельных изделий и материалов. Начало.	63
ЭМ-3	Ведомость электрооборудования кабельных изделий и материалов. Окончание.	64
ЭМ-4	Схема электрическая принципиальная распределительной сети ~380/220В. Начало.	65
ЭМ-5	Схема электрическая принципиальная распределительной сети ~380/220В. Окончание.	66
ЭМ-6	Схемы электрические принципиальные управления насосом М1 (м2, м3) перекачки сырого осадка и	
	дренажным насосом М4 (м5)	67
ЭМ-7	Схемы электрические принципиальные управления насосом м6 (м7) перекачки сгущенного осадка и мешалкой м8 (м9÷м13)	68
ЭМ-8	Схема электрическая принципиальная управления задвижкой М14 (М15÷М19) на осадкоуплотнителе.	69
ЭМ-9	Схема подключения электрооборудования. Сводка кабелей и проводов, уточненных кабельным журналом.	70
ЭМ-10	Кабельный журнал.	71
ЭМ-11	Размещение электрооборудования и прокладка кабелей. План на отм. 0.900 и -4.650	
	Наземный павильон. Спецификация.	72
ЭМ-12	Размещение электрооборудования и прокладка кабелей. План на отм. 0.000; 4.200 и 5.560. Помещение осадкоуплотнителей.	73
	Комната персонала.	
ЭМ-13	Электрическое освещение. План на отм. -4.650; 0.000; 4.520; 5.560	74

Марка	Наименование	NN стр.
	Автоматизация и КИП	
АТХ-1	Общие данные. Схема функциональная технологического процесса.	75
АТХ-2	Ведомость приборов, кабельных изделий и материалов	76
АТХ-3	Схема электрическая принципиальная сигнализации	77
АТХ-4	Схема подключения приборов и устройств технологического контроля.	78
АТХ-5	Размещение приборов и устройств технологического контроля и прокладка кабелей. План на отм. -4.650. Спецификация.	79
АТХ-6	Размещение приборов и устройств технологического контроля и прокладка кабелей. План на отм. 0.000, 4.200 и 5.600.	80
	Задание заводу-изготовителю	
330018С	Шкаф напольный 1Ш. Технические данные аппаратов.	81
330018Б	Шкаф напольный 1Ш. Таблица перечня надписей.	81
330018О	Шкаф напольный 1Ш. Чертеж общего вида.	82
330013У	Шкаф напольный 1Ш. Схема электрических соединений	83
330028С	Шкаф напольный 2Ш. Технические данные аппаратов.	84
330028Б	Шкаф напольный 2Ш. Чертеж общего вида.	85
330028О	Шкаф напольный 2Ш. Таблица перечня надписей.	86
330023У	Шкаф напольный 2Ш. Схема электрических соединений.	87
330038С	Щит защищенный ЩЩ. Технические данные аппаратов	88
330037Б	Щит защищенный ЩЩ. Чертеж общего вида.	89, 90
330038О	Щит защищенный ЩЩ. Таблица перечня надписей.	91
330033У	Щит защищенный ЩЩ. Схема электрических соединений.	92, 93

				ТП 901-3-172.		Б/М
Н. контр.	Бодрова					
Провер.	Куликов					
Инженер	Куликова			Сооружения обработки осадка отстойников с скребками с механизмом очистки и воды поверхностных источников производительностью 40 тыс м³/сутки	Стадия: Р	Лист: 2	Листов:
Вед. инж.	Смирнова					
Гл. инжр.	Бодрова					
Зам. нач.	Заплетохин			Содержание	ЦНИИЭП инженерного оборудования г. Москва	
Нач. отд.	Ярославский					

Инв. № 11275-02

Копировал: Коршунова

Формат А2

Альбом II

Типовой проект 901-3-172

Ведомость рабочих чертежей основного комплекта

Лист	Наименование	Примечание
1	Общие данные (начало)	
2	Общие данные (окончание)	
3	Планы на отм.-4.650; 0.000; 0.900; 4.200; фрагмент 1.	
4	Разрезы 1-1; 2-2; 3-3; детали 1; 2; 5	
5	Фасады 1-11; 11-1; А-В; В-А;	
6	Планы кровли и полов, экспликация полов; детали 3; 4; фрагмент 2.	
7	Схема расположения фундаментов под здание	
8	Узлы 1; 5	
9	Фундаменты ф1÷ф4	
10	Схема расположения фундаментов под оборудование	
11	Фундаменты под оборудование фо-1÷фо4	
	Разрезы 3-3 ÷ 8-8	
12	Осадкоуплотнители. Схемы расположения стеновых	
	панелей.	
13	Осадкоуплотнители. Разрез 1-1÷4-4.	
14	Осадкоуплотнители. Опалубочный чертеж днища.	
15	Осадкоуплотнители. Монолитное днище, расположение	
	нижних и верхних сеток	
16	Осадкоуплотнители. Схема расположения каркасов. Узлы.	
17	Осадкоуплотнители. Монолитные участки стен. Опалубочный черт.	
18	Осадкоуплотнители. Монолитные участки Умо1÷Умо4. Армирование.	
19	Осадкоуплотнители. Монолитные участки Умо5÷Умо8. Армирование	
20	Осадкоуплотнители. Монолитный участок Умо9. Армирование.	
21	Осадкоуплотнители. Монолитные участки стен. Армирование. Специф.	
22	Насосное отделение и резервуары для приема осадка. Схемы располож-	
	ния стеновых панелей, плит перекрытия и плит покрытия.	
23	Насосное отделение и резервуары для приема осадка. Разрезы 1-1÷5-5	
24	Насосное отделение и резервуары для приема осадка. Узлы 1; 2; 4÷9	
25	Насосное отделение и резервуары для приема осадка. Монолитное днище. Опалубочный чертеж.	
26	Насосное отделение и резервуары для приема осадка. Монолитное днище Армирование. Схема расположения нижних сеток. Разрезы 1-1÷3-3	
27	Насосное отделение и резервуары для приема осадка. Схемы расположения верхних сеток, каркасов.	
28	Насосное отделение для приема осадка. Монолитное днище. Армирование. Узлы.	
29	Насосное отделение и резервуары для приема осадка. Монолитные участки стен Умн1÷Умн8. Опалубочный чертеж.	
30	Насосное отделение и резервуары для приема осадка. Монолитные участки стен Умн-1÷Умн-4. Армирование.	
31	Насосное отделение и резервуары для приема осадка Монолитные участки стен Умн5-Умн7. Армирование.	
32	Насосное отделение и резервуары для приема осадка. Монолитные участки стен Умн8 Армирование. Узлы 1и2.	
33	Схема расположения плит покрытия в осях „2-3" и „3-11"	
34	Схема расположения колонн и балок покрытия.	
35	Схемы расположений стеновых панелей.	

Типовой проект разработан в соответствии с действующими нормами и правилами и предусматривает в части архитектурно-строительных решений мероприятия, обеспечивающие взрывную, взрывопожарную и пожарную безопасность при эксплуатации здания

Главный архитектор проекта /Глебов/.

Ведомость ссылочных и прилагаемых документов

Обозначение	Наименование комплекта	Примечание
ГОСТ 12506-67	Окна деревянные для зданий промышленных предприятий.	
ГОСТ 14624-69	Двери деревянные для зданий промышленных предприятий.	
Шифр 41-74 вып. 1	Ворота распашные В3.6х3.0; В3.6х3.6; В3.6х4.2; В4.9х9.4 с ручными приборами открывания	
2.430-3 вып. 1; 2	Типовые архитектурно-строительные детали промышленных зданий с кирпичными стенами.	
2.460-5 вып. 1; 2	Архитектурные детали утепленных покрытий одноэтажных промышленных зданий.	
1.138-10 вып. 1; 3	Перемычки железобетонные для зданий с кирпичными стенами.	
1.155-1 вып. 1	Ступени бетонные и железобетонные для жилых и общественных зданий.	
1.136-10	Двери деревянные внутренние для жилых и общественных зданий.	
3.900-3 вып. 1; 4.7	Сборные железобетонные конструкции емкостных сооружений для водоснабжения и канализации.	
ИИ 24-2/70	Типовые конструкции детали зданий и сооружений. Типовые конструкции многоэтажных производственных зданий, железобетонные плиты для перекрытия типа с опиранием на ригели прямоугольного сечения. Рабочие чертежи.	
1.494-24 вып. 1	Стаканы для крепления крышных вентиляторов дефлекторов и зонтов, железобетонные стаканы с отверстиями диаметром 400, 700, 1000 и 1450.	
1.400-15 вып. 0	Унифицированные закладные изделия железобетонных конструкций для крепления технологических коммуникаций и устройств.	
3.901-5	Сальники набивные Ду50÷1400 мм для пропуска труб через стены.	
3.006-2 в. II-2	Сборные железобетонные каналы и тоннели из лотковых элементов.	
1.412-1/77 вып. 3	Монолитные железобетонные фундаменты под типовые колонны прямоугольного сечения одноэтажных промышленных зданий.	
13579-78	Блоки бетонные для стен подвалов	
1.415-1. вып. 1	Балки фундаментные	
1.462-3 вып. 1	Балки покрытия	
22701.5-77	Плиты покрытия	
1.423-3 вып. 1	Колонны	
Шифр 460-75 вып. 1-1	Колонны.	
1.432-14/80 вып. 1	Панели стеновые	
	Прилагаемые документы.	
т.п. 901-3-172 КЖИ	Строительные изделия	
т.п. 901-3-172 АС-ВМ	Ведомость потребности в материалах	
т.п. 901-3-172 ЗЗ	Задание заводу-изготовителю	

Ведомость основных комплектов рабочих чертежей.

Обозначение		Наименование комплекта	Примечание
901-3-172	АС	Архитектурно-строительные решения	
901-3-172	КМ	Конструкции металлические	
901-3-172	ТХ	Технологические решения.	
901-3-172	НО	Нестандартизированное оборудование	
901-3-172	ОВ	Отопление и вентиляция.	
901-3-172	ЭМ	Силовое электрооборудование.	
901-3-172	АТХ	Автоматизация	
901-3-172	СС	Связь и сигнализация.	

Ведомость спецификаций

Лист	Наименование	Примечание
АС-2	Спецификация перемычек.	
АС-2	Спецификация элементов заполнения проемов.	
АС-7	Спецификация к схеме расположения фундаментов.	
АС-9, 11	Спецификация монолитных фундаментов.	
АС-10	Спецификация к схеме расположения фундаментов под оборудование.	
АС-12	Спецификация к схемам расположения стеновых панелей	
АС-15	Спецификация монолитного железобетонного днища.	
АС-21	Спецификация к монолитным участкам Умо1÷Умо9.	
АС-22	Спецификация элементов к схемам расположения стеновых панелей, плит перекрытия и плит покрытия.	
АС-31	Спецификация элементов монолитных участков стен.	
АС-33	Спецификация к схеме расположения плит покрытия.	
АС-34	Спецификация к схеме расположения колонн и балок.	
АС-35	Спецификация к схемам расположения стеновых панелей.	

Ведомость объемов сборных бетонных и железобетонных конструкций по рабочим чертежам основного комплекта марки АС

	Наименование группы элементов конструкции	Код	Кол м³	Примечание
1	Перемычки	5828000000	7.3	
2	Панели стеновые	5831000000	184.5	
3	Плиты покрытий	5841000000	44.	
4	Детали смотровых колодцев	5855000000	1.9	
5	Детали вентиляционных шахт	5896000000	0.9	
6	Колонны	5821000000	20.6	
7	Балки стропильные и подстропильные	5822000000	11.3	
8	Балки обвязочные фундаментные	5824000000	8.14	
9	Блоки бетонные для стен подвала	5811000000	5.2	

1. Общие указания см. на листе АС-2
2. Основные строительные показатели см. на листе АС-3

Инв. № подл. | Подпись и дата | Взам. инв. №

Привязан:

Инв №

Н. контр.	Глебов	
Провер.	Двойнина	
Ст. арх.	Шилова	
Рук. гр.	Двойнина	
ГИП	Лоуцкер	
САП	Глебов	
Гл. констр.	Шапиро	
Нач. отд.	Красавин	
Гл. инж. нач.	Кетаев	

ТП 901-3-172 АС

Сооружения обработки осадка отстойников (осветлителей) для станции очистки воды поверхностных источников производительностью 90-65 тыс м³/сутки

Стадия	Лист	Листов
Р	1	35

Общие данные (начало)

ЦНИИ П инженерного оборудования г. Москва

Копировал Годлевская Формат 2Ф

18208-02

Типовой проект 901-3-172 Альбом II

Ведомость проемов ворот и дверей

Марка, поз.	Размер проема в кладке
1	3900×3600
2	1060×2400
3	1020×2080
4	710×2070
5	2350×2400

Ведомость перемычек

Марка, поз.	Схема сечения
Для $t^{\circ}_{н}=-20^{\circ}; -30^{\circ}; -40^{\circ}$	
ПР1	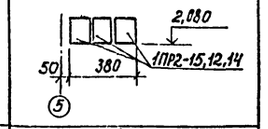
ПР2	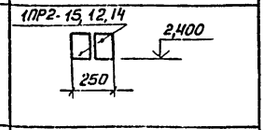
ПР4	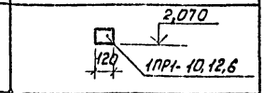
ПР5	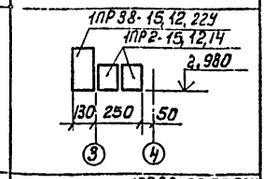
ПР7	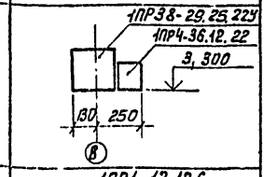
ПР8	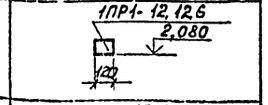
ПР9	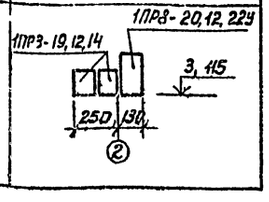

Спецификация перемычек

Марка, поз.	Обозначение	Наименование	Кол.	Масса ед. кг.	Примечание
ПР1	ГОСТ 948-76	1ПР2-15.12.14	3	75	
ПР2	ГОСТ 948-76	1ПР2-15.12.14	2	75	
ПР3	ГОСТ 948-76	1ПР1-12.12.6	2	25	Для $t^{\circ}_{н}=-20^{\circ}C$
	ГОСТ 948-76	1ПР38-15.12.22У	1	100	
ПР3	ГОСТ 948-76	1ПР1-12.12.6	2	25	Для $t^{\circ}_{н}=-30^{\circ}C$
	ГОСТ 948-76	1ПР38-15.12.22У	2	100	
ПР3	ГОСТ 948-76	1ПР1-12.12.6	2	25	Для $t^{\circ}_{н}=-40^{\circ}C$
	ГОСТ 948-76	1ПР38-15.12.22У	3	100	
ПР4	ГОСТ 948-76	1ПР1-10.12.6	2	25	
ПР5	ГОСТ 948-76	1ПР2-15.12.14	2	75	
	ГОСТ 948-76	1ПР38-15.12.22У	1	100	
ПР6	ГОСТ 948-76	1ПР3-19.12.14	2	75	Для $t^{\circ}_{н}=-20^{\circ}$
	ГОСТ 948-76	1ПР28-20.25.22У	2	275	
ПР6	ГОСТ 948-76	1ПР3-19.12.14	4	75	Для $t^{\circ}_{н}=-30^{\circ}$
	ГОСТ 948-76	1ПР28-20.25.22У	2	275	
ПР6	ГОСТ 948-76	1ПР3-19.12.14	6	75	Для $t^{\circ}_{н}=-40^{\circ}$
	ГОСТ 948-76	1ПР28-20.25.22У	2	275	
ПР7	ГОСТ 948-76	1ПР4-36.12.22	1	250	
	ГОСТ 948-76	1ПР38-29.25.22У	1	400	
ПР8	ГОСТ 948-76	1ПР1-12.12.6	1	25	
ПР9	ГОСТ 948-76	1ПР3-19.12.14	4	75	
	ГОСТ 948-76	1ПР8-20.12.22У	2	125	

Ведомость перемычек

Марка поз.	Схема сечения
ПР3 $t^{\circ}_{н}=-20^{\circ}$	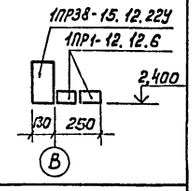
ПР3 $t^{\circ}_{н}=-30^{\circ}$	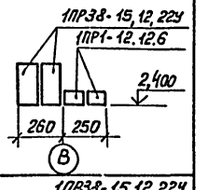
ПР3 $t^{\circ}_{н}=-40^{\circ}$	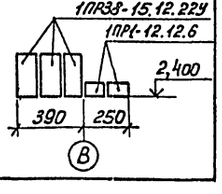

Ведомость перемычек

Марка поз.	Схема сечения
ПР6 $t^{\circ}_{н}=-20^{\circ}$	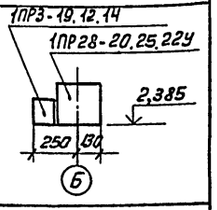
ПР6 $t^{\circ}_{н}=-30^{\circ}$	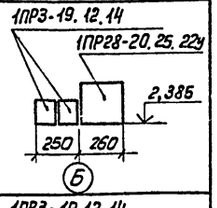
ПР6 $t^{\circ}_{н}=-40^{\circ}$	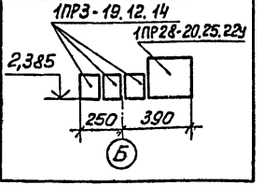

Ведомость отделки помещений

Наименование или номер помещения	Потолок: Площадь	Потолок: Вид отделки	Стены или перегородки: Площадь	Стены или перегородки: Вид отделки	Отделка низа стен или перегородок (панель): Площадь	Отделка низа стен или перегородок (панель): Вид отделки	Отделка низа стен или перегородок (панель): Высота мм	Колонна: Площадь	Колонна: Вид отделки	Прим
1	15.21	Затирка швов Окраска перхлорвиниловыми красками	25,7	Штукатурка кирпичных стен. Окраска перхлорвиниловыми красками	—	—	—	—	—	Отделка на всю высоту
2	66,7	Затирка швов Окраска перхлорвиниловыми красками	219	Затирка швов Окраска перхлорвиниловыми красками	—	—	—	—	—	То же
3, 4, 6	29,6	Затирка швов Окраска поливинилацетатной краской ВА-27А	133,4	Штукатурка кирпичных стен. Окраска поливинилацетатной краской ВА-27А	—	—	—	—	—	То же
5	4,0	Затирка швов Окраска поливинилацетатной краской ВА-27А	21,0	Штукатурка кирпичных стен. Окраска поливинилацетатной краской ВА-27А	24,4	Глазурованная плитка	2100	—	—	Швы между плитками 5мм
8	373,4	Затирка швов Окраска поливинилацетатной краской ВА-27А	3301,0	Затирка швов панелей стен. Штукатурка кирпичных стен. Окраска поливинилацетатной краской ВА-27А	—	—	—	141.1	Окраска поливинилацетатной краской ВА-27А	Отделка на всю высоту

Спецификация элементов заполнения проемов

Марка поз.	Обозначение	Наименование	Количество на этаж 1	Количество на этаж 2	Всего	Масса ед. кг.	Примечание
1	41-74 В1	Ворота В3,6×3,0	1	—	1	667	
2	ГОСТ 14624-69	Дверной блок Д60ППВ	2	—	2		
3	ГОСТ 14624-69	Дверной блок Д37П	3	—	3		
4	Серия 1.136-10	Дверной блок Д1 21-7	2	—	2		
5	ГОСТ 14624-69	Дверной блок Д50ППВ	1	—	1		
ОК-1	ГОСТ 12506-67	Окно НС4-94	—	6	6		
ОК-2	ГОСТ 12506-67	Окно НС3-94	4	-	4		
ОК-3	ГОСТ 12506-67	Окно НС1-94	4	—	4		

Общие указания

1. Степень огнестойкости здания II.
2. Относительная отметка 0.000 соответствует абсолютной отметке ▭
3. Ограждающие конструкции здания - керамзитобетонные панели $\gamma = 900$ кг/м³
4. Кирпичные стены и перегородки выполняются из обыкновенного сплошного глиняного кирпича пластического прессования (ГОСТ 530-80) марки 100 на растворе марки 25.
5. Наружные поверхности кирпичных стен выполняются с расшивкой швов.
6. Горизонтальная гидроизоляция стен от капилярной влаги осуществляется слоем цементно-песчаного раствора состава 1:2 толщиной 20мм.
7. Вокруг здания устраивается асфальтовая отмостка шириной 1000мм.
8. Наружные поверхности панелей окрашиваются цементно-перхлорвиниловыми красками.
9. Столярные изделия окрашиваются масляной краской за 2 раза.
10. Графическое изображение чертежей и основные строительные показатели даны для расчётной температуры -30°С.

Н. контр.	Глебов		Т.П. 901-3-172 АС
Провер.	Двойнина		
Ст. арх.	Шилова		
Рук. гр.	Двойнина		Сооружения обработки осадка, отстойников (осветлителей) для станции очистки воды поверхностных источников производительностью 40-65 тыс. м³/сутки
Т.И.П.	Лоуцкер		Стадия: Р; Лист: 2; Листов:
Т.А.П.	Глебов		
Гл. констр.	Шапиро		Общие данные (окончание)
Нач. отд.	Красавин		ЦНИИЭП инженерного оборудования г. Москва

Привязан:

Инв. №

18208-02

Копировал: Пискулина

Формат 22

Типовой проект 901-3-172 Альбом II

План на отм. 0,000; 0,900; 4,200

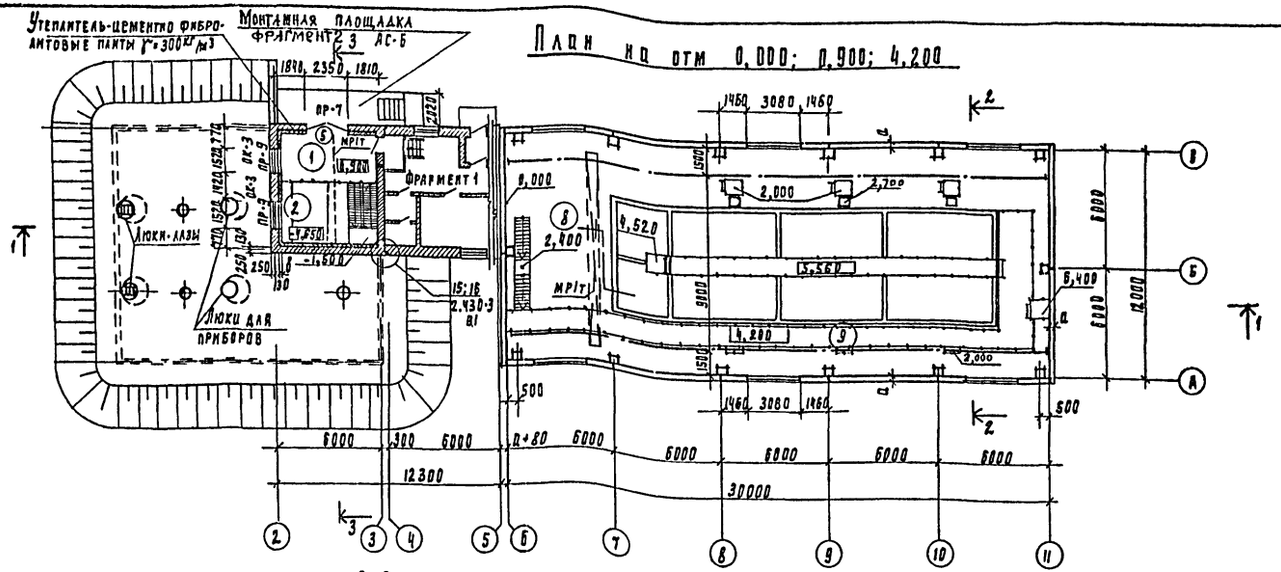

План на отм. -4,650; 0,000

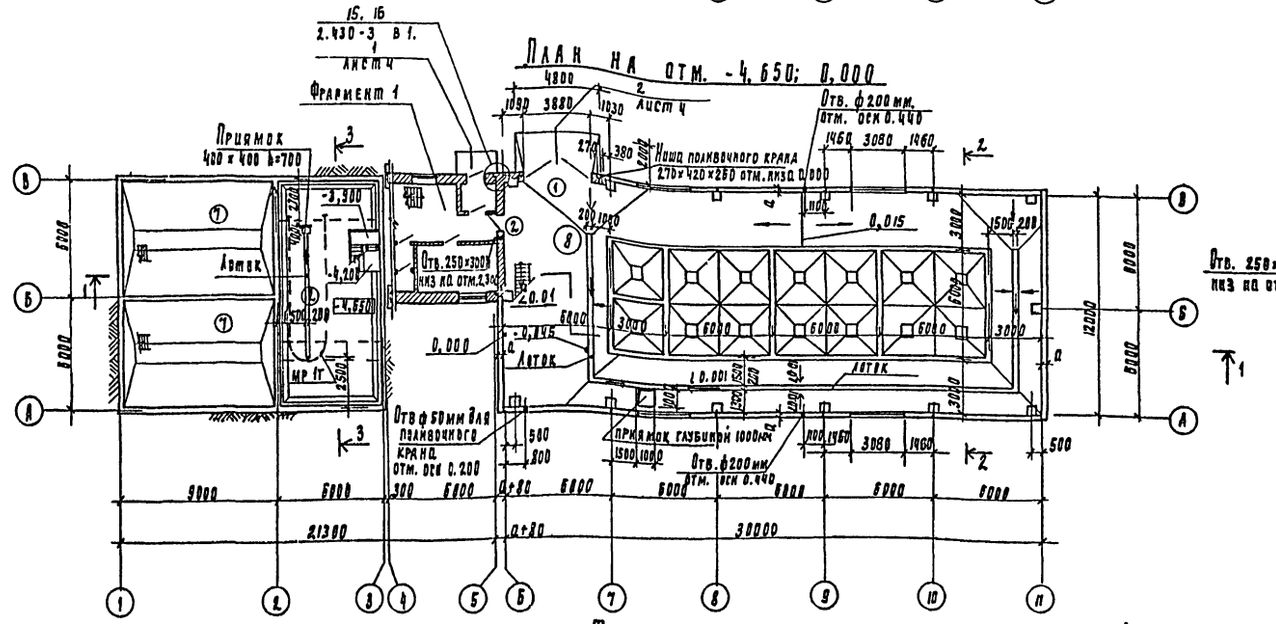

Экспликация помещений

№ по плану	Экспликация помещений	Площадь м²	Категория производств по взрыво-пожарной и пожарной опасности
1	Монтажная площадка насосного отделения.	15.1	А
2	Насосное отделение	66.7	А
3	Тамбур	3.0	—
4	Вестибюль	14.92	—
5	Уборная	3.96	—
6	Комната персонала	9.7	—
7	Резервуары для приема осадка	99.2	—
8	Помещение осадкоуплотнителей	362.5	А
9	Площадка на отм. 4.200	37.6	—

Площадь вестибюля дана для t=-30°C

Фрагмент 1

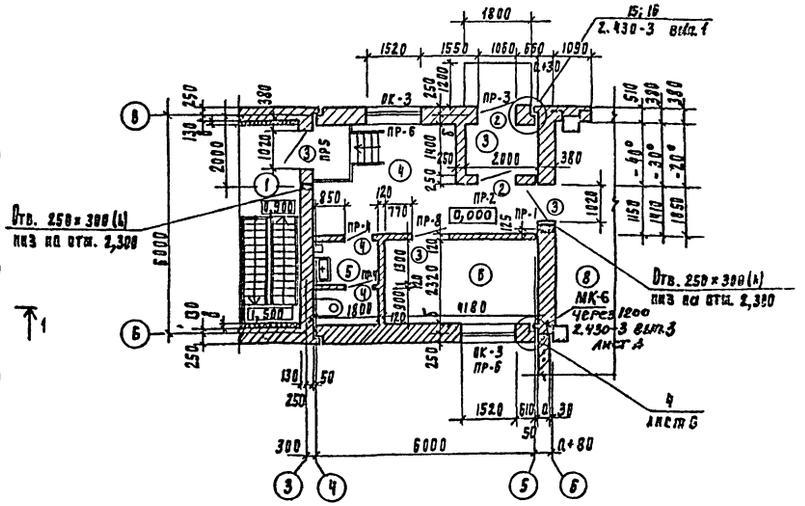

Основные строительные показатели

Наименование	Единица изм.	Количество
Площадь застройки	м²	816.9
Строительный объем	м³	4997.8
В том числе подземной части	м³	875.00

Таблица зависимости толщин кирпичных стен, стеновых панелей, утеплителя стен, кровли и засыпки грунтом от расчетных температур.

t°н С	Панель по серии	Кирпичная стена	Утеплитель-цементно-фибролитовые плиты γ=300 кг/м³	Утеплитель пенобетон γ=300 кг/м³	Засыпка грунтом
	а	б	в	г	д
-20°	200	130	—	120	500
-30°	250	250	30	200	700
-40°	300	390	75	240	700

Привязан

Инв. №

Гл. конст.	Гаевой			
Проверил	Авдюшина			
Гл. арх.	Шидова		22.9	
Рук. гр.	Авдюшина			
ГАП	Гаевой			
ГИП	Хрущев			
Гл. конс.	Шапиро			
Нач. отд.	Красавин			

ТП 901-3-172 АС

Сооружения обработки, осадка стоков(станции/осветлителей для станции очистки воды) поверхностных источников производительностью 40-63 тыс.м³/сутки

Стадия	Лист	Листов
Р	3	

Планы на отм. -4.650; 0.000; 0.500; 4.200. Фрагмент 1

ЦНИИЭП инженерного оборудования г. Москва

Копировал Подлевская Формат А2

Инв. № подл. | Подпись и дата | Взам. инв. №

Гл. конст. Гаевой; Гл. арх. Шидова; ГАП Гаевой; Нач. отд. Красавин

Типовой проект 901-3-172 Альбом V

Разрез 1-1

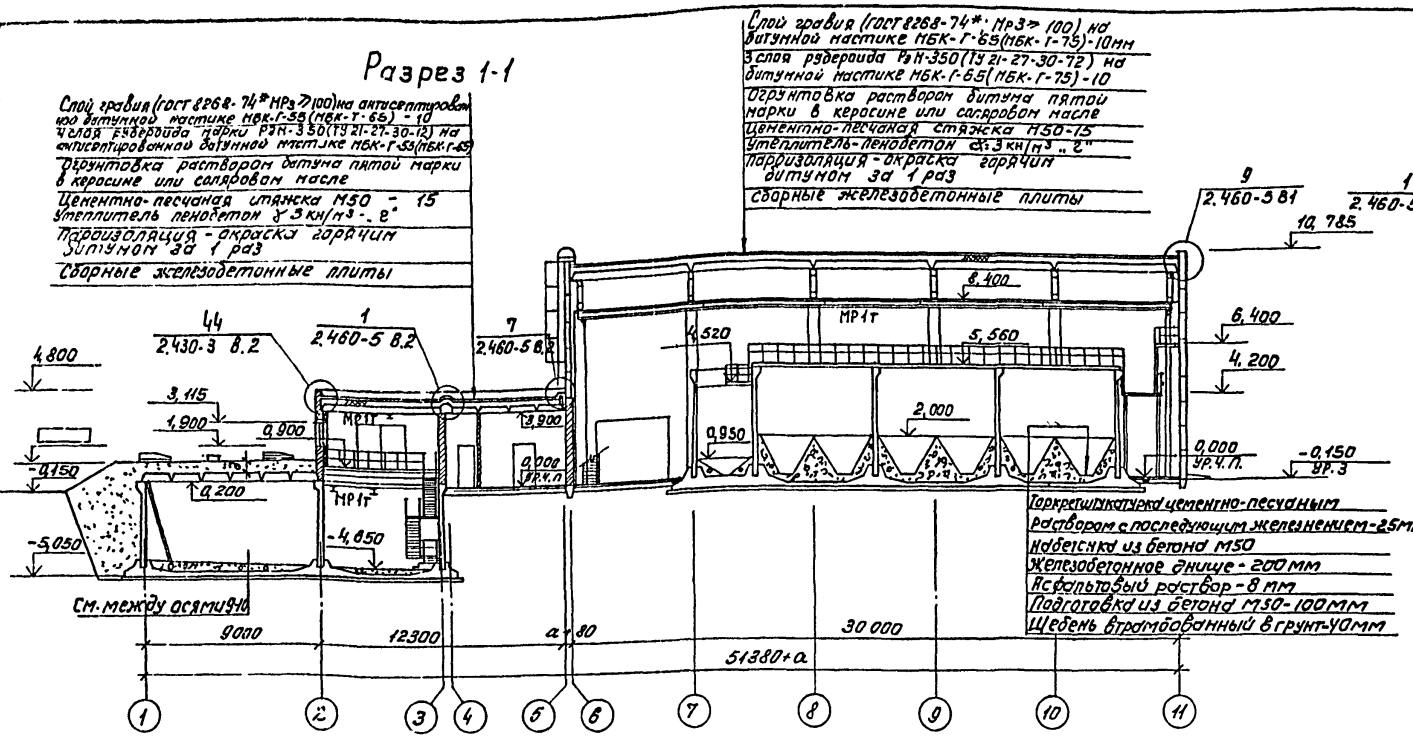

Разрез 2-2

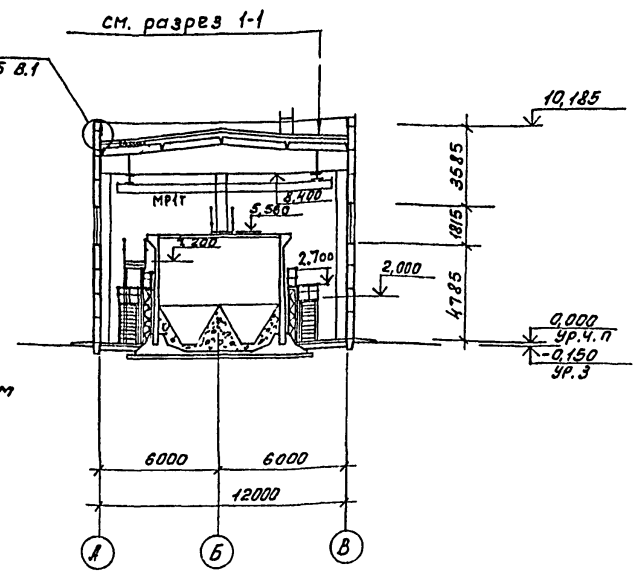

Разрез 3-3

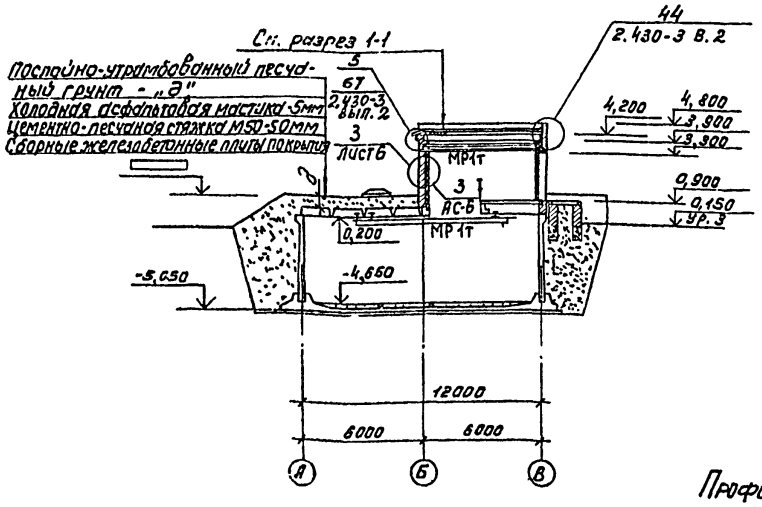

1

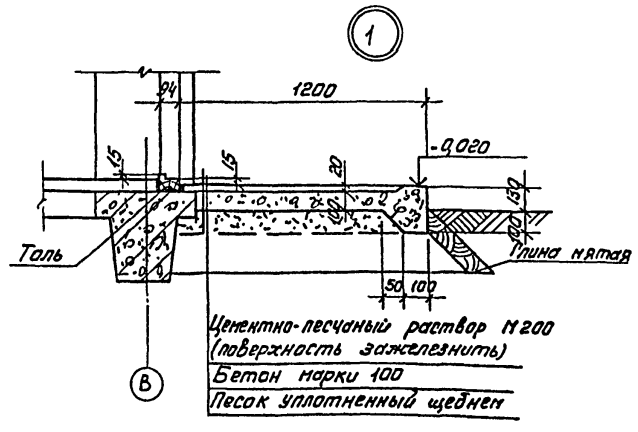

2

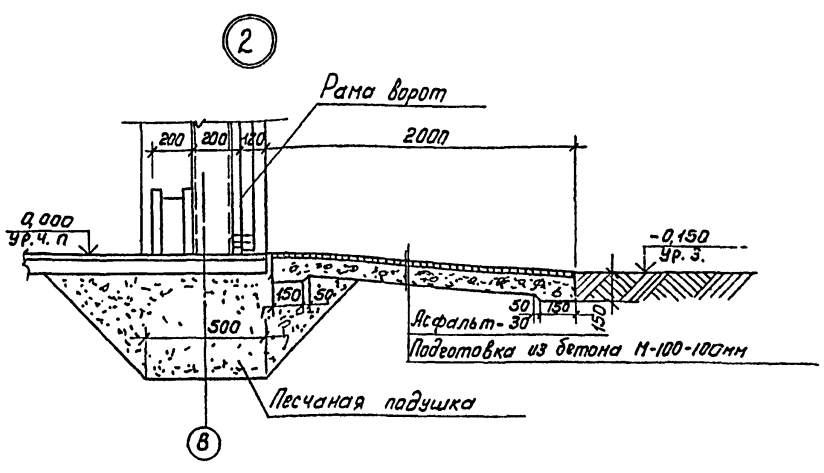

Марка кровельной мастики в скобках дана для районов строительства, расположенных нижнее географической широты 50° для Европейской и 53° для Азиатской частей СССР.

Профиль кирпичной кладки карниза

5

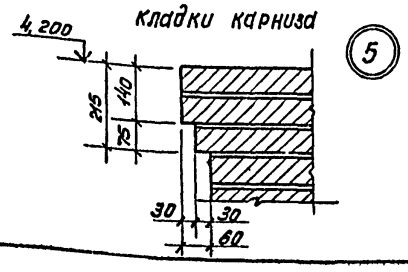

Н. контр.	Глебов		ТП 901-3-172 АС
Пробер.	Двоинина		
Ст. арх.	Шилова		
Рук. гр	Двоинина		Сооружения обработки осадка отстойников (совместно) и аэротенков станции очистки воды поверхностных источников производительностью 40 тыс. м³/сутки
ГИП	Лоцкер		Стадия: Р; Лист: 4; Листов:
ГАП	Глебов		
Гл. констр.	Шапиро		Разрезы 1-1; 2-2; 3-3; детали 1, 2, 5.
Нач. отд.	Красавин		ЦНИИЭП инженерного оборудования г. Москва
Гл. инж. пр.	Кетаов		15208-02

Привязан:

Инв. №

Согласовано

Инв. № подл. | Подпись и дата | Взам. инв. №

Копировал: Рогожина

Альбом IV

Типовой проект 901-3-172

Согласовано:
ОТДЕЛ ВС ПОДКОЗА
ОТДЕЛ ВС ГРАЧЕВА

Инв.№ подл. | Подпись и дата | Взам. инв.№

Фасад 1-11

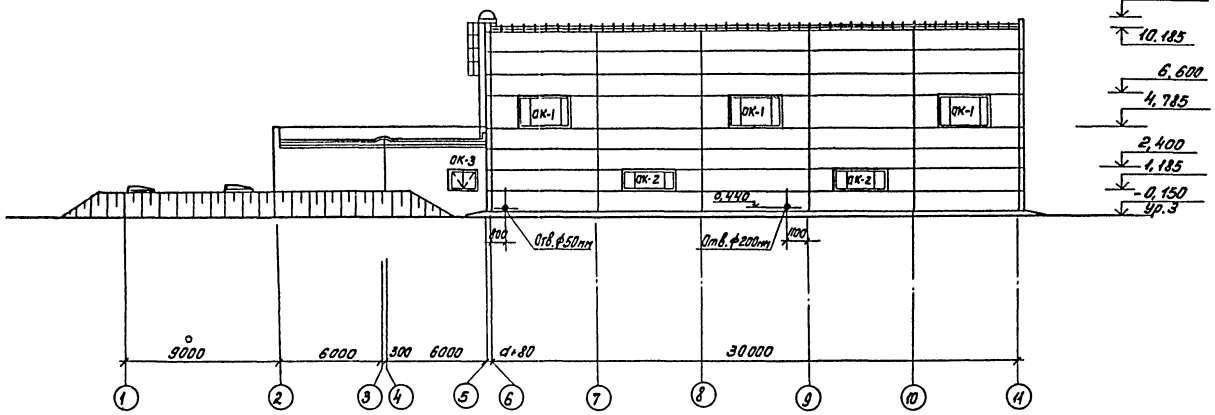

Фасад А-В

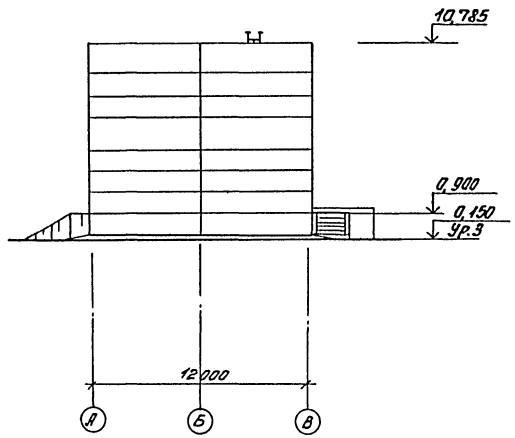

Фасад 11-1

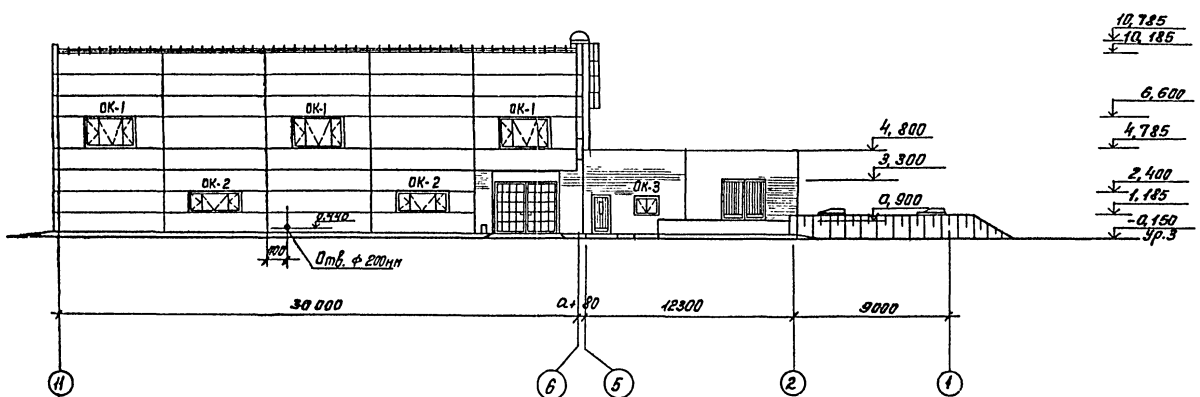

Фасад В-А

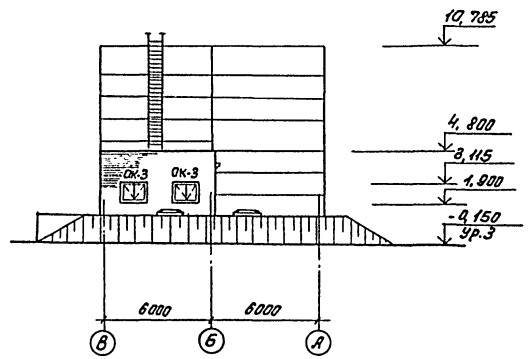

Схемы заполнения оконных проемов

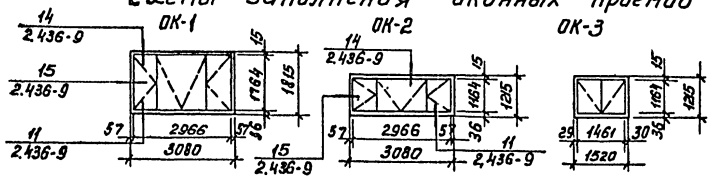

Привязан:				ТП 901-3-172	АС
		Н.контр.	Глебов		
		Провер.	Двойнина		
		Ст.арх.	Шилова		
		Гип	Абудкер	Сооружения обработки обмывных растворов дистиллянов (осветлителей) для станции очистки воды поверхностных источников производительностью 40-63 тыс. м³/сутки	
		Рук.гр.	Двойнина		
		Гап	Глебов		
		Гл.констр.	Шапиро	Фасады 1-11; 11-1; А-В; В-А	
Инв.№		Нач.отд.	Красавин		

Стадия	Лист	Листов
Р	5	

ЦНИИЭП инженерного оборудования г. Москва

18208-02

Копировал: Лискулина

Формат А3

Типовой проект 901-3-172 Альбом II

План кровли

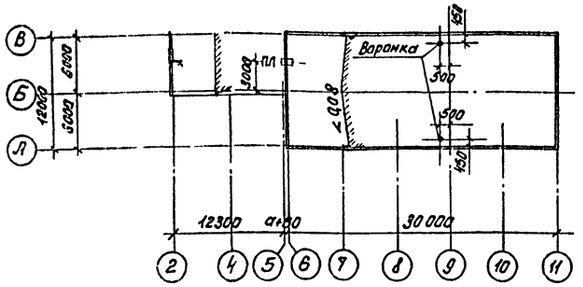

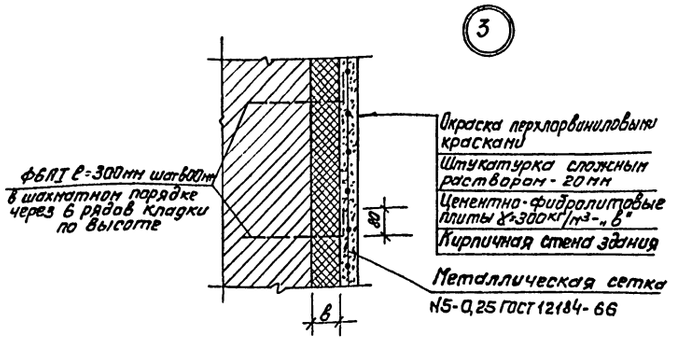

План полов на отм.-4.650; 0,900; 0,000

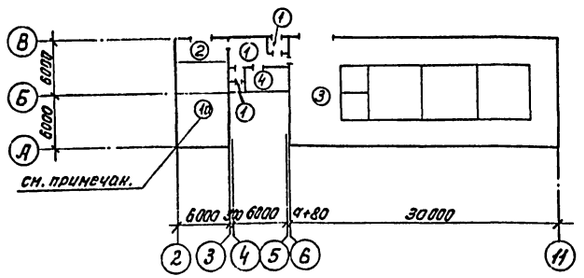

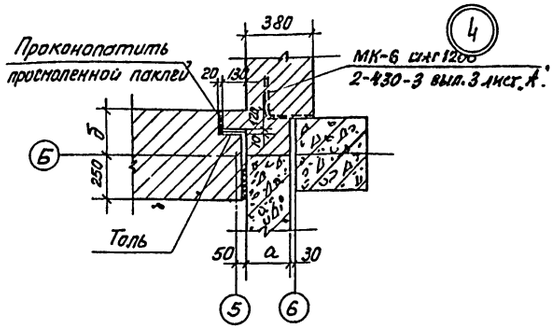

Фрагмент 2

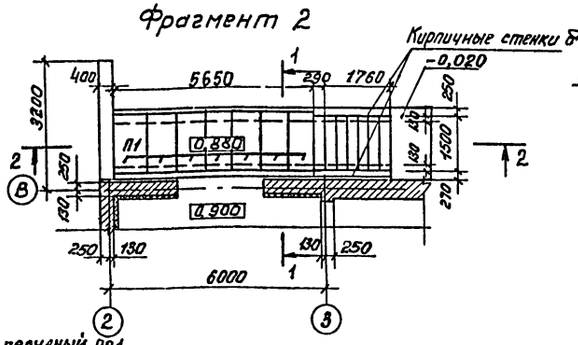

1 - 1

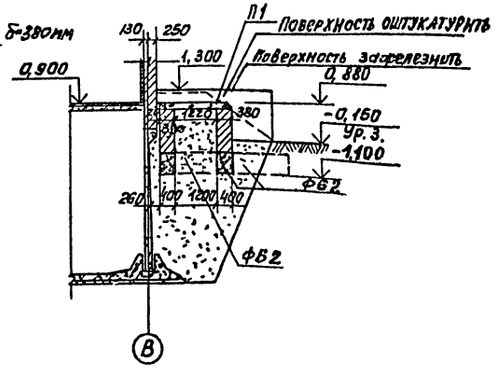

2 - 2

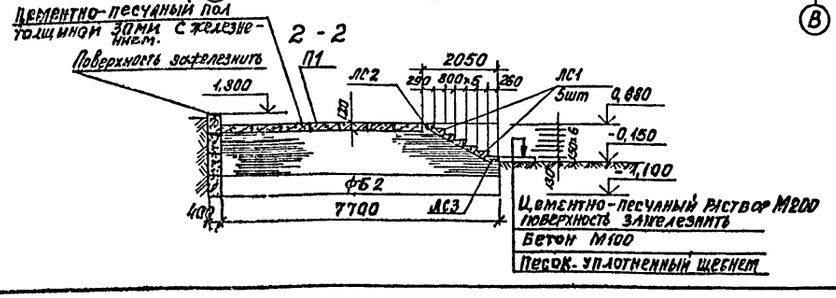

Экспликация полов

Наименование или номер помещения по проекту	Тип пола по проекту	Схема пола или номер узла по серии	Элементы пола и их толщина	Площадь пола, м²
2; 4; 5; 3.	1		Покрытие - плитка керамическая по ГОСТ 6787-80 - 13мм. Заполнение швов - цементно-песчаный раствор М100. Прослойка - цементно-песчаный раствор М-100 - 15мм. Подстилающий слой - бетон М100 - 120мм. Основание - уплотненный грунт с плотностью скелета до 1,6т/м³ с втрамбованным в него слоем щебня или гравия крупностью 40-60мм толщиной 100мм	88,6
1	2		Покрытие - бетонное из бетона марки 200 - 20мм. Основание - плита перекрытия	15,1
8	3		Покрытие - цементно-песчаный раствор М200 - 20мм. Подстилающий слой - бетон М100 - 100мм. Основание - уплотненный грунт с плотностью скелета до 1,6т/м³ с втрамбованным в него слоем щебня или гравия крупностью 40-60мм толщиной 100мм	228,3
6	4		Покрытие - линолеум с теплозвукоизоляционным слоем ГОСТ 18108-80. Прослойка - холодная мастика на водостойких вяжущих. Стяжка - цементно-песчаный раствор М150 - 15мм. Основание - уплотненный грунт с плотностью скелета до 1,6т/м³ с втрамбованным в него слоем щебня или гравия крупностью 40-60мм толщиной - 100мм	9,7

1. Для утепления пола с внутренней стороны стен по периметру предусмотреть засыпку керамзитобетоном толщиной 150мм шириной 1500мм.
2. В помещениях насосного отделения и осадкоуплотнителей предусмотреть уклоны полов в соответствии с чертежом АС-3.
3. Спецификацию на железобетонные ступени, плиты и фундаментные блоки смотреть на листе АС-7.
4. Покрытие пола в помещении N2 выполняется керамической плиткой по ГОСТу 6787-80 - 13мм с заполнением швов цементно-песчаным раствором М-100 по прослойке цементно-песчаного раствора М100 - 15, подстилающему слою бетона М-100 - 170мм и железобетонному днищу.

Н. контр.	Глебов		ТП 901-3-172	АС
Провер.	Двойнина			
Ст. арх.	Шилова		Сооружения обработки осадка отстойников (осветлителей) для станции очистки воды поверхностных источников производительностью 40-63 тыс. м³/сутк.	Стадия: Р; Лист: 6; Листов:
Рук. гр.	Двойнина			
ГИП	Лоуцкер			
ГАП	Глебов		Планы кровли и полов, экспликация полов, детали 3, 4, фрагмент 2.	ЦНИИЭП инженерного оборудования г. Москва
Гл. констр.	Шапиро			
Нач. отд.	Ксагавин			

Привязан:

Инв. №

18208-02

Копировал: Пискулина

Формат 22

Схема расположения фундаментов под здание

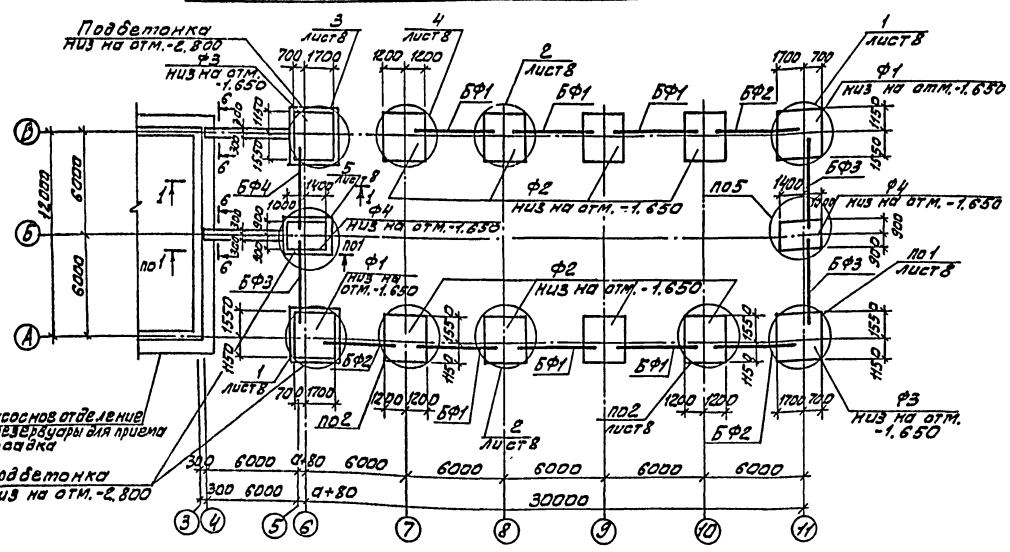

Разрез 1-1

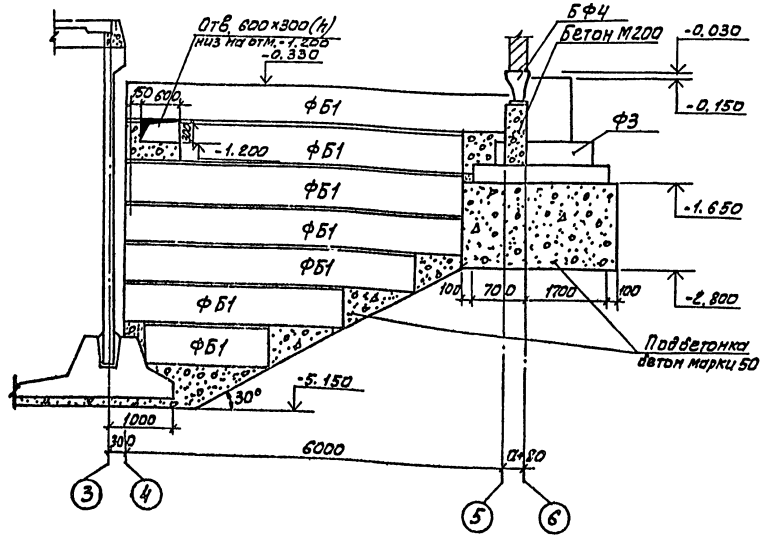

1. Под всеми монолитными фундаментами предусмотреть бетонную подготовку из бетона М50 толщиной 100 мм.
2. Обратную засыпку производить грунтом без включения строительного мусора, слоями не более 200 мм с уплотнением до $\gamma_{ск}=1,6$ тс/м³.
3. Бетонные столбики под фундаментные балки бетонировать совместно с фундаментами под колонны.
4. Горизонтальную гидроизоляцию стен выполнять на отм.- 0,030 из цементного раствора состава 1:2, толщиной 30 мм.
5. Набетонку по верху стаканной части фундаментов до отм.-0.030 выполнять из бетона марки „100" после монтажа колонн, фундаментных балок и рам ворот.
6. Фундаменты разработаны для $t°=-30°C$.
7. Фундаментные балки укладывать на цементно-песчаный раствор.
8. Фундаментные блоки укладывать с перевязкой швов на цементно-песчаном растворе
9. Плиты и лестничные ступени замаркированы на листе АС-5

Спецификация к схеме расположения фундаментов.

Марка, поз.	Обозначение	Наименование	Кол. шт.	Масса ед.кг.	Примечание
		Фундаменты			
Ф1	Лист 9	Ф1	2		
Ф2	Лист 9	Ф2	8		
Ф3	Лист 9	Ф3	2		
Ф4	Лист 9	Ф4	2		
		Блоки бетонные для стен подвалов			
ФБ1	ГОСТ 13579-78	ФБС 12.6.6-Т	44	960	
ФБ2	ГОСТ 13579-78	ФБС 12.4.6-Т	24	640	
		Балки фундаментные			
		для $t°=-20°C$			
БФ1	1.415-1 вып.1	ФБ6-2	6	1300	
БФ2	1.415.1 вып.1	ФБ6-4	3	1200	
БФ3	1.415.1 вып.1	ФБ6-3	3	1200	
БФ4	1.415.1 вып.1	ФБ6-13	1	1400	
		для $t°=-30°C$			
БФ1	1.415-1 вып.1	ФБ6-2	6	1300	
БФ2	1.415-1 вып.1	ФБ6-4	3	1200	
БФ3	1.415-1 вып.1	ФБ6-3	3	1200	
БФ4	1.415-1 вып.1	ФБ6-13	1	1400	
		для $t°=-40°C$			
БФ1	1.415-1 вып.1	ФБ6-12	6	1500	
БФ2	1.415-1 вып.1	ФБ6-14	3	1300	
БФ3	1.415-1 вып.1	ФБ6-13	3	1400	
БФ4	1.415-1 вып.1	ФБ6-13	1	1400	
		Плиты			
П1	3.006-2 вып.11-2	П14д-3	7	310	
		Лестничные ступени			
ЛС1	1.155-1 вып.1	ЛС15	5	168	
ЛС2	1.155-1 вып.1	ЛС15к	1	120	
ЛС3	1.155-1 вып.1	ЛС15н	1	85	

ТП 901-3-172 АС

Н.контр.	Лоуцкер		
Провер.	Краснова		
Инженер	Саранча		
ГИП	Лоуцкер		
Гл.констр.	Шапиро		
Нач.отд.	Красавин		

Привязан

Инв.№

Сооружения обработки осадка отстойников (осветлителей) для станции очистки воды поверхностных источников производительность 10-40-63 тыс м³/сутки

Схема расположения фундаментов под здание.

Стадия	Лист	Листов
Р	7	

ЦНИИЭП инженерного оборудования г. Москва

16208-02

Типовой проект 901-3-172 Альбом II

Инв.№ подл. | Подпись и дата | Взам. инв.№

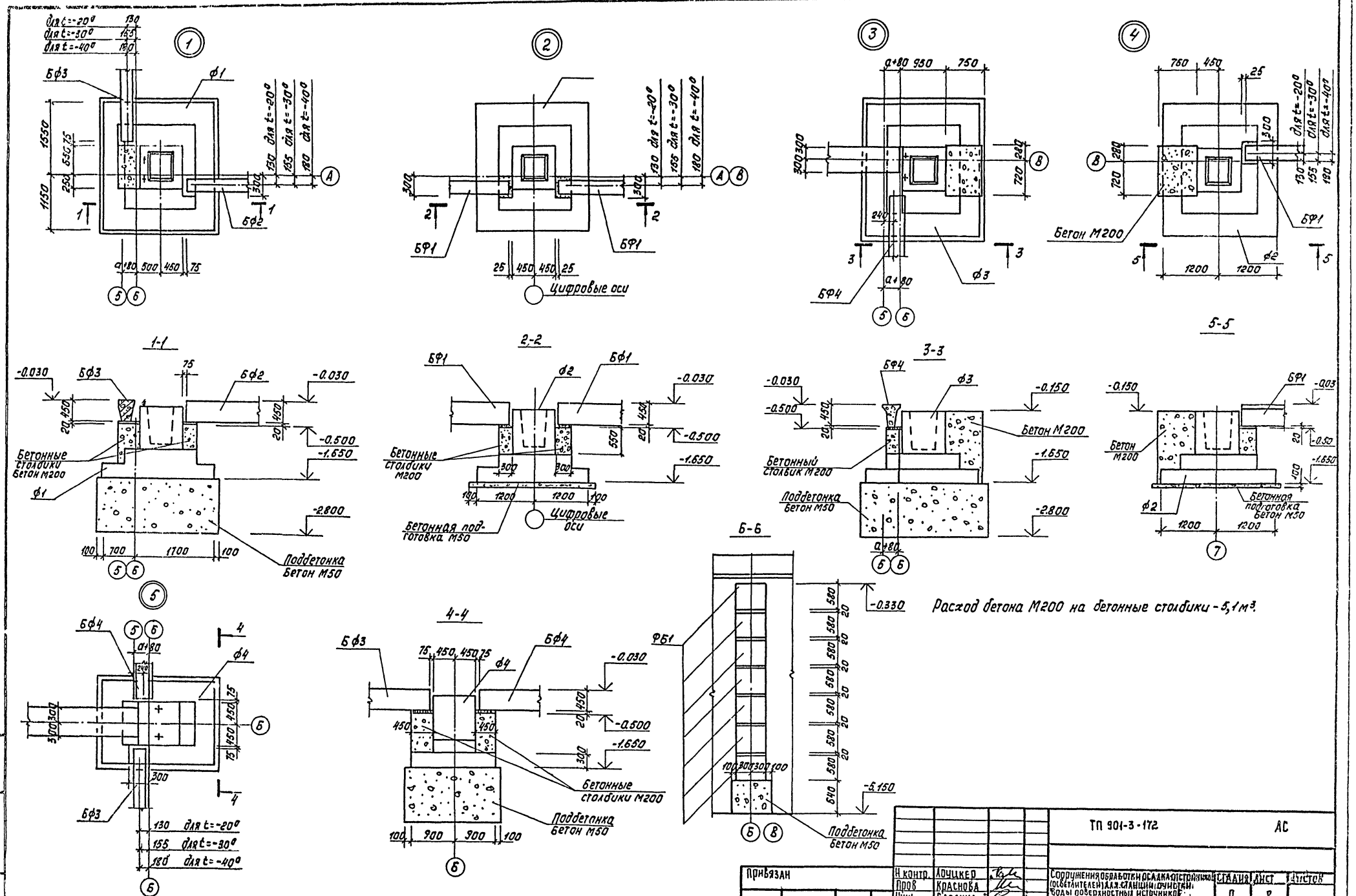

Расход бетона М200 на бетонные столбики - 5,1 м³.

Альбом II

Типовой проект 901-3-172

Привязан	Н. контр.	Лоуцкер		ТП 901-3-172	АС
	Пров	Краснова		Сооружения обработки осадка отстойников (осветлителей) для станции очистки воды поверхностных источников производительностью 40-63 тыс м³/сут	Стадия: Р; Лист: 8; Листов:
	Инж.	Саранча			
	ГИП	Лоуцкер		Узлы 1÷5	ЦНИИЭП инженерного оборудования г. Москва
	Гл. конст	Шапиро			
Инв. №	Нач. отд.	Красавин			

Копировал: Корецкая

Формат 22

Инв. № подл. | Подпись и дата | Взам. инв. №

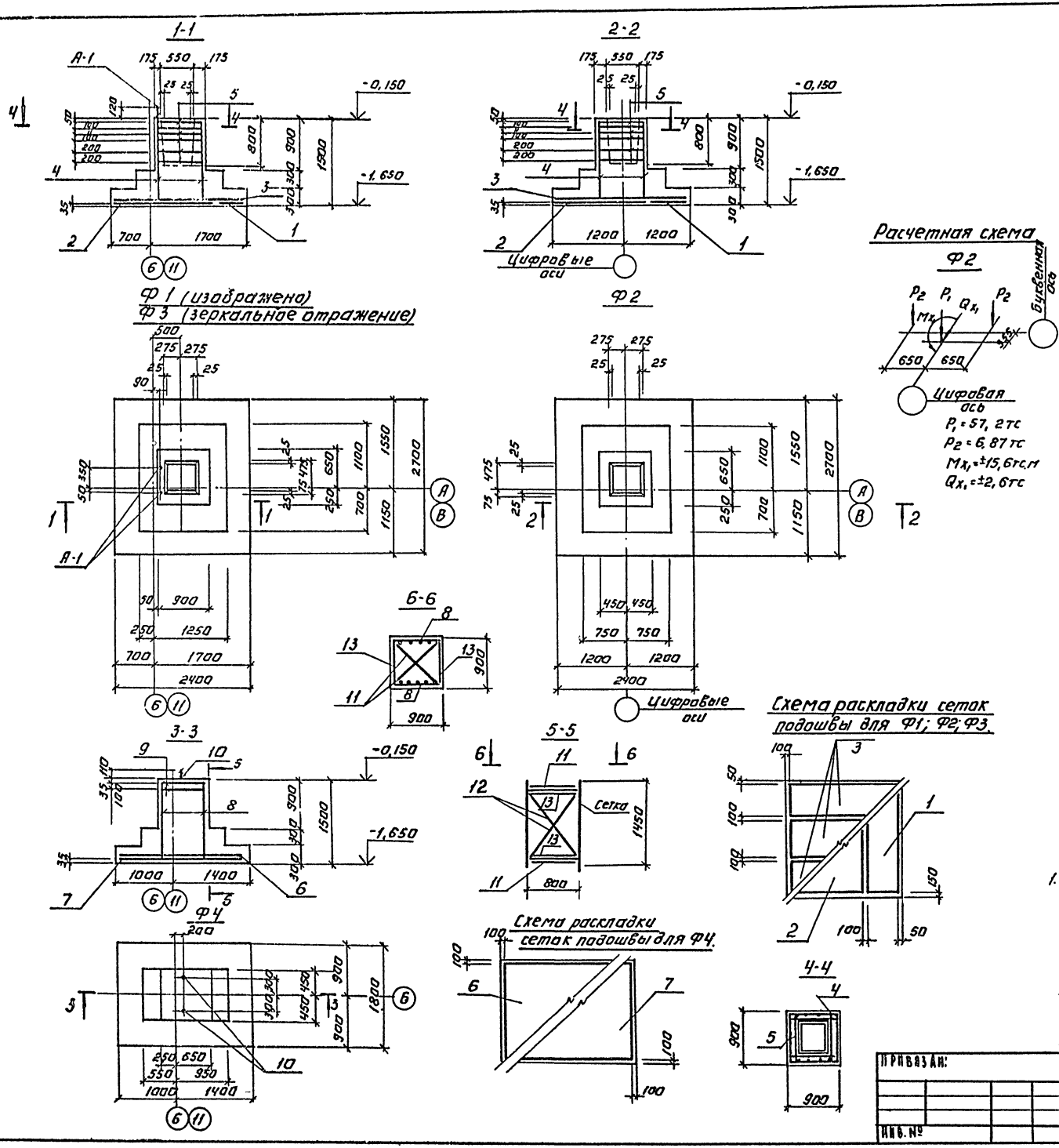

Спецификация монолитных фундаментов.

Формат	Зона	Поз.	Обозначение	Наименование	Кол.	Примечание
				Ф1; Ф3		
				сборочные единицы и детали		
		1	1.410-2 Вып.1	Сетка С12АII-8×27	1	13,43кГ
		2	1.410-2 Вып.1	С12АII-14×27	1	21,69кГ
		3	1.410-2 Вып.1	С(1)12АII-8×24	3	11,77кГ
		4	1.412-1/77 Вып.3	СН12АII-6×15	2	6,0кГ
		5	1.412-1/77 Вып.3	СА-8АI	6	2,7кГ
		А1	ТП 901-3- КЖИ-А1	Анкер А-1	2	
				Материалы:		
				Бетон М200	3,23м³	
				Ф2		
				сборочные единицы и детали		
		1	1.410-2 Вып.1	Сетка С12АII-8×27	1	13,43кГ
		2	1.410-2 Вып.1	С12АII-14×27	1	21,69кГ
		3	1.410-2 Вып.1	С(1)12АII-8×24	3	11,77кГ
		4	1.412-1/77 Вып.3	СН12АII-6×15	2	6,0кГ
		5	1.412-1/77 Вып.3	СА-8АI	6	2,7
				Материалы:		
				Бетон М200	3,23м³	
				Ф4		
				сборочные единицы и детали		
		6	1.410-2 Вып.1	Сетка С(1)12АII-16×24	1	21,35кГ
		7	1.410-2 Вып.1	С(1)10АII-22×18	1	21,32кГ
		8	1.410-2 Вып.1	С12АII-8×15	2	7,45кГ
		9	1.412.1-4.050	СН-6АI	2	3,52кГ
		10	1.412.1-4.060	Анкер МН1	2	3,4кГ
		11	1.412.1-4.080	ММ1	4	0,73кГ
		12	1.412.1-4.080	ММ2	4	0,85кГ
		13	1.412.1-4.080	ММ3	4	0,52кГ
				Материалы:		
				Бетон М200	2,41м³	

1. В расчетной схеме указаны нормативные нагрузки на уровне верха фундамента (отм. -0,150), без учета собственного веса фундамента и грунта на обрезах.

Н. контр.	Лоуцкер		ТП 901-3-172 АС		
Провер.	Краснова				
Инженер	Саранча		Сооружения обработки осадка отстойников (осветлителей) для станции очистки воды поверхностных источников производительностью 40-65 тыс. м³/сутки	Стадия	Лист	Листов
Гип	Лоуцкер			Р	9	
Гл. констр.	Шапиро		Фундаменты Ф1÷Ф4	ЦНИИЭП инженерного оборудования г. Москва		
Нач. отд.	Красавин					

Привязан:

Инв. №

Копировал: Логинова

Формат: 22

Типовой проект 901-3-172 Альбом II

Инв. № подл. | Подпись и дата | Взам. инв. №

Альбом II

Типовой проект 901-3-172

Схема расположения фундаментов под оборудование

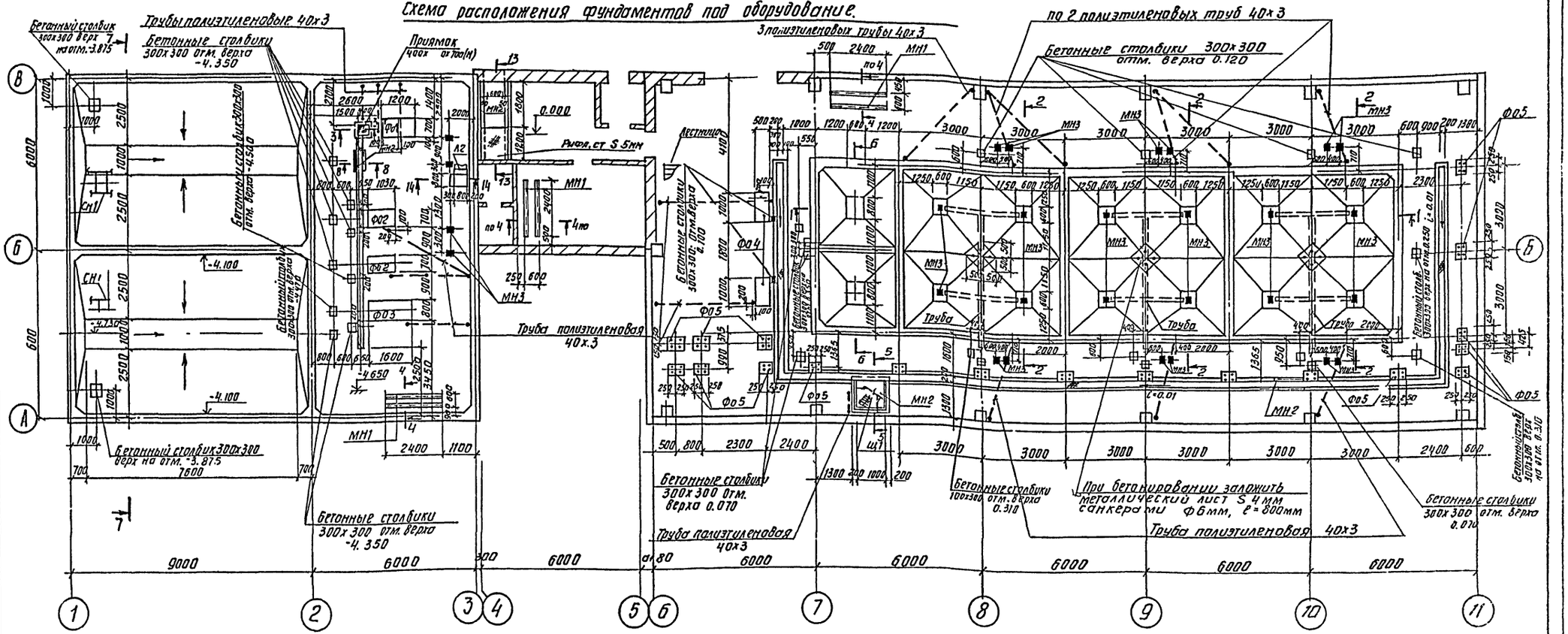
Бетонный столбик 300х300 верх на отм. -3.815
Трубы полиэтиленовые 40х3
Бетонные столбики 300х300 отм. верха -4.350
Приямок 400х 400х700(h)
3 полиэтиленовых трубы 40х3
по 2 полиэтиленовых труб 40х3
Бетонные столбики 300х300 отм. верха 0.120
Рифл. ст S 5мм
Лестница
Труба полиэтиленовая 40х3
Бетонные столбики 300х300 отм. верха 0.070
Бетонные столбики 100х300 отм. верха 0.310
При бетонировании заложить металлический лист S 4мм санкерами Ф6мм, ℓ=800мм
Бетонные столбики 300х300 отм. верха 0.010
Бетонный столбик 300х300 верх на отм. -3.875
Бетонные столбики 300х300 отм. верха -4.350
Бетонные столбики 300х300 отм. верха 0.010
Бетонные столбики 300х300 отм. верха -4.350
Труба полиэтиленовая 40х3
Труба полиэтиленовая 40х3
МН1
МН2
МН3
МН4
ФО1
ФО2
ФО3
ФО4
ФО5
СН1
Щ1
А2
А
Б
В
1
2
3
4
5
6
7
8
9
10
11
9000
6000
6000
300
80
6000
6000
6000

Типовой проект 901-3-172 Альбом I

Ф0 1

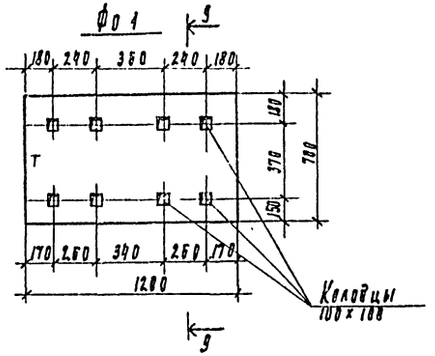

Ф0 3

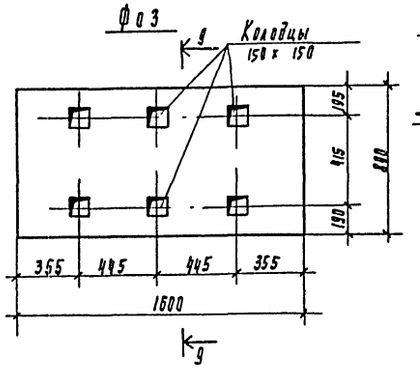

3-3

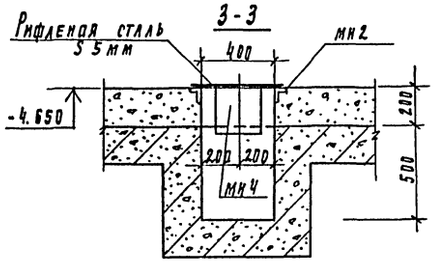

Разрез 7-7

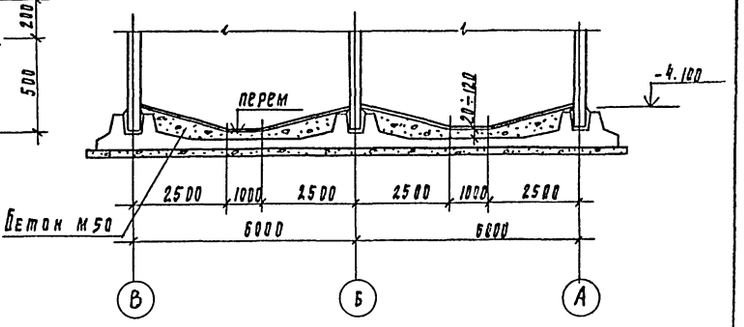

9-9

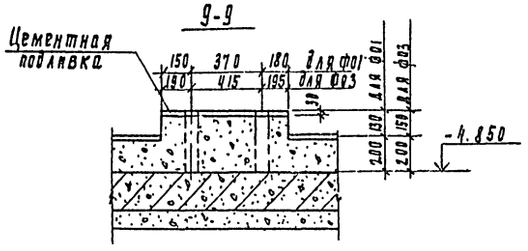

Ф0 4

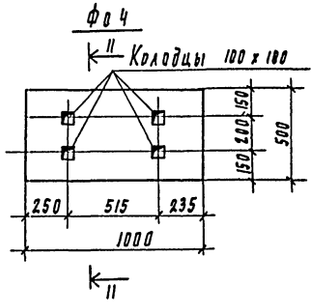

Разрез 4-4

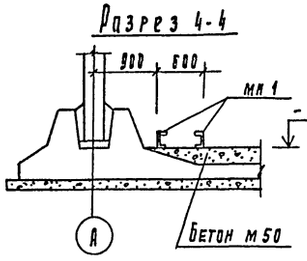

Спецификация монолитных фундаментов

Формат	Зона	Поз	Обозначение	Наименование	Кол	Примечание
			лист 11	Материалы на ф01		
				Бетон марки 200	0.119	м³
			лист 11	Материалы на ф02		
				Бетон марки 200	0.108	м³
			лист 11	Материалы на ф03		
				Бетон марки 200	0.192	м³
			лист 11	Материалы на ф04		
				Бетон марки 100	0.395	м³
			лист 10	ф05		
				Сборочные единицы и детали		
			ТП 901-3-172 КМИ-А1, А2	А2	4	1.2 кг
				Материалы		
				Бетон М 100	0.075	м³

Ф0 2

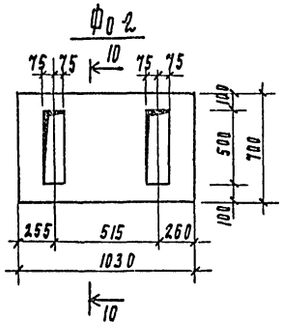

11-11

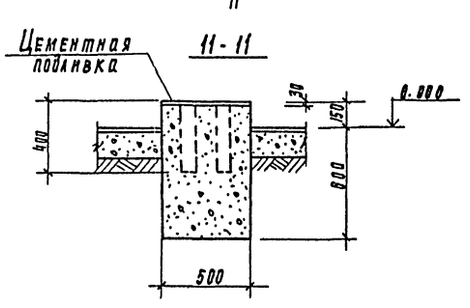

Разрез 5-5

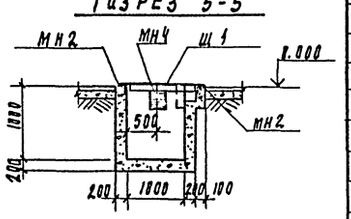

Разрез 6-6

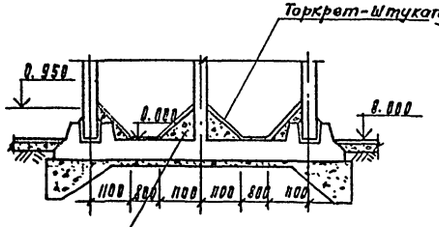

1. Возведение фундаментов под оборудование разрешается только после сверки рабочих чертежей фундаментов с установочными чертежами, полученными от завода-изготовителя.

10-10

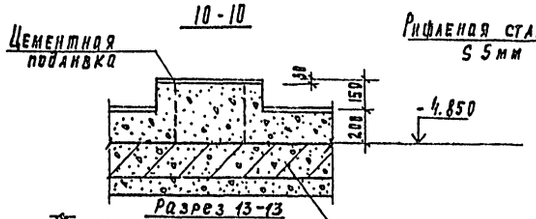

8-8

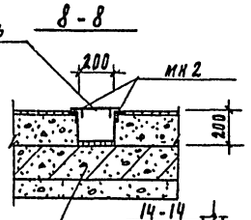

Разрез 13-13

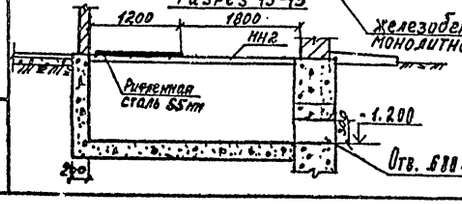

14-14

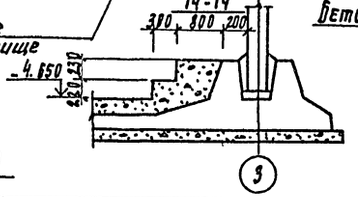

Привязан

Инв №

Н. контр.	Лоцкер		
Проверил	Лоцкер		
Рук. изм.	Краснова		
ГИП	Лоцкер		
Гл. констр.	Шапиро		
Нач. отд.	Красавин		

ТП 901-3-172 АС

Сооружения обработки осадка отстойников и сепараторов для станций очистки воды поверхностных источников производительностью 40-63 тыс м³/сут.

Фундаменты под оборудование Ф01÷Ф04. Разрезы 3-3÷8-8

Стадия	Лист	Листов
Р	11	

ЦНИИЭП инженерного оборудования г. Москва

Копировал Родаевская Формат А2

Согласовано: ВГ Фадеева; ЭИА Рубцева

Инв. № подл. | Подпись и дата | Взам. инв. №

Типовой проект 901-3-172 Альбом II

Схема расположения стеновых панелей

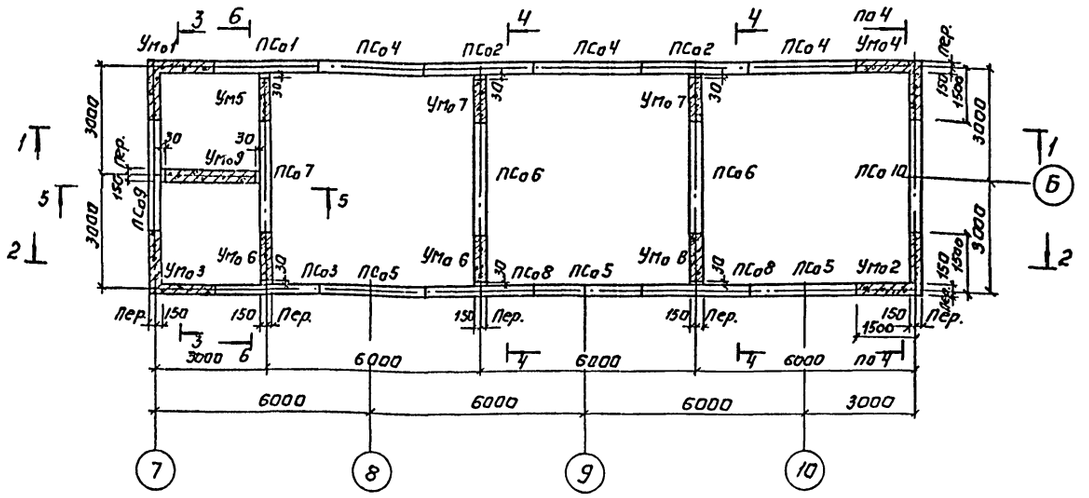

Схема расположения закладных деталей.

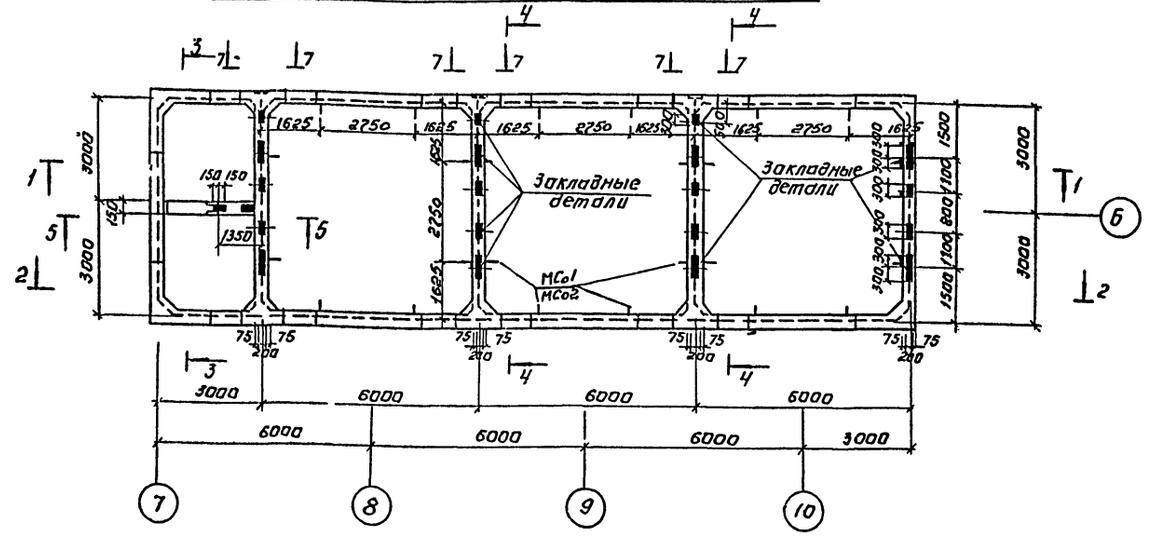

2. Заделка стеновых панелей в поз. днища производится по узлам 17,18 серии 3.900-3, вып. 2 с заменой толщины выравнивающего слоя цементного раствора с 30мм до 50мм Опалубочные размеры днища см. на листе 14.
3. Днище и внутренние (к воде) поверхности стыков и монолитных участков стен торкретируются цементно-песчаным раствором за 2раза на толщину 25 мм. Наружные поверхности монолитных участков стен штукатурятся.

Спецификация к схемам расположения стеновых панелей.

Марка поз.	Обозначение	Наименование	кол.	Масса ед,кг	Примечание
		Панели			
ПСа1	ТП 901-3-172 КЖИ ПСа1÷ПСа8	ПС 1-54-61А	1		
ПСа2	ТП 901-3-172 КЖИ ПСа1÷ПСа8	ПС1-54-61Б	2		
ПСа3	ТП 901-3-172 КЖИ ПСа1÷ПСа8	ПС1-54-61В	1		
ПСа4	ТП 901-3-172 КЖИ ПСа1÷ПСа8	ПС1-54-61Г	3		
ПСа5	ТП 901-3-172 КЖИ ПСа1÷ПСа8	ПС1-54-61Д	3		
ПСа6	ТП 901-3-172 КЖИ ПСа1÷ПСа8	ПС1-54-61Е	2		
ПСа7	ТП 901-3-172 КЖИ ПСа1÷ПСа9	ПС1-54-61Ж	1		
ПСа8	ТП 901-3-172 КЖИ ПСа1÷ПСа9	ПС1-54-61И	2		
ПСа9	ТП 901-3-172 КЖИ ПСа9÷ПСа10	ПС1-54-61К	1		
ПСа10	ТП 901-3-172 КЖИ ПСа9÷ПСа10	ПС1-54-61Л	1		
		Участки монолитные			
Ума1	Лист 18	Ума1	1		
Ума2	Лист 18	Ума2	1		
Ума3	Лист 18	Ума3	1		
Ума4	Лист 18	Ума4	1		
Ума5	Лист 19	Ума5	1		
Ума6	Лист 19	Ума6	1		
Ума7	Лист 19	Ума7	2		
Ума8	Лист 19	Ума8	2		
Ума9	Лист 20	Ума9	1		
		Металлические изделия			
МСа1		Ø12 ГОСТ 8240-72 ℓ=650мм	30	6,8	
МСа2		⊢120х10 ГОСТ 103-76 ℓ=650 мм	30	6,1	

1. Установка стеновых панелей производится с тщательной выверкой горизонтальных и вертикальных осей.
Между собой панели собираются путем сварки закладных деталей арматурными накладками по узлам 1,2 серии 3.900-3, вып.2 с последующим замоноличиванием стыка цементно-песчаным раствором механизированным способом в соответствии с „Рекомендациями по замоноличиванию цементно-песчаным раствором стыков шпоночного типа в сборных железобетонных емкостных сооружениях" ст. серия 3.900-3 вып. 2. Т-образные стыки стен-гибкие в виде шпонки, заполняемой тиоколовым герметиком „гидром II" по узлу 24и в соответствии с „Рекомендациями по проектированию железобетонных емкостных сооружений с полносборными стенами с применением тиоколовых герметиков" серии 3.900-3, вып. 2.

				ТП 901-3-172	АТ
Привязан:					
Инв.№	Н.контр	Лоуцкер		Сооружения обработки осадка сточных вод с использованием естественных условий фильтрации для станции очистки бытовых поверхностных источников производительностью 40 тыс. м³/сутки	Стадия: Р; Лист: 12; Листов:
	Провер	Лоуцкер			
	Вед.инж	Краснова			
	ГИП	Лоуцкер		Осадкоуплотнители. Схемы расположения стеновых панелей.	ЦНИИЭП инженерного оборудования г. Москва
	Гл.констр	Шапиро			
	Нач.отд.	Красавин			

Согласовано: Отдел ЗАО Цусева; Отдел КО Заводзин

Инв.№ подл. | Подпись и дата | Взам.инв.№

Копировал: Лоткова

Формат: А2

Типовой проект 901-3-172 Альбом II

Разрез 1-1

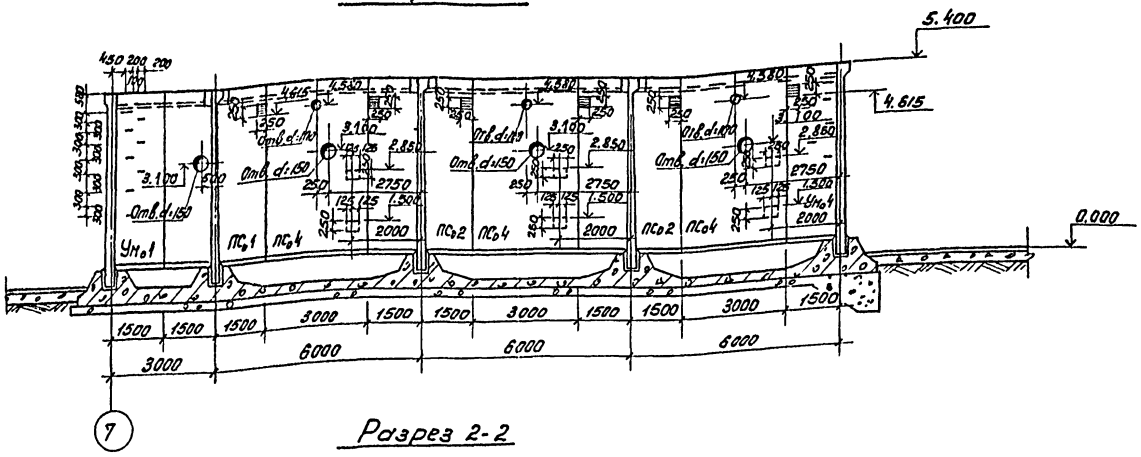

Вид 7-7

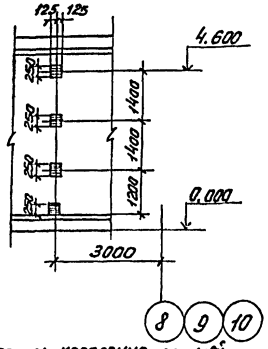

Деталь крепления деталей для подвески желобов 8-8

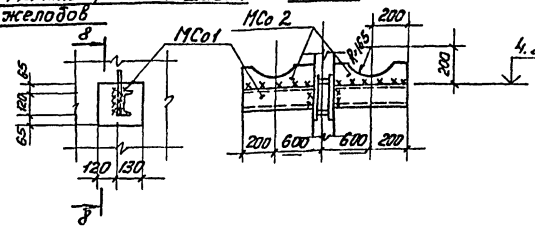

Разрез 2-2

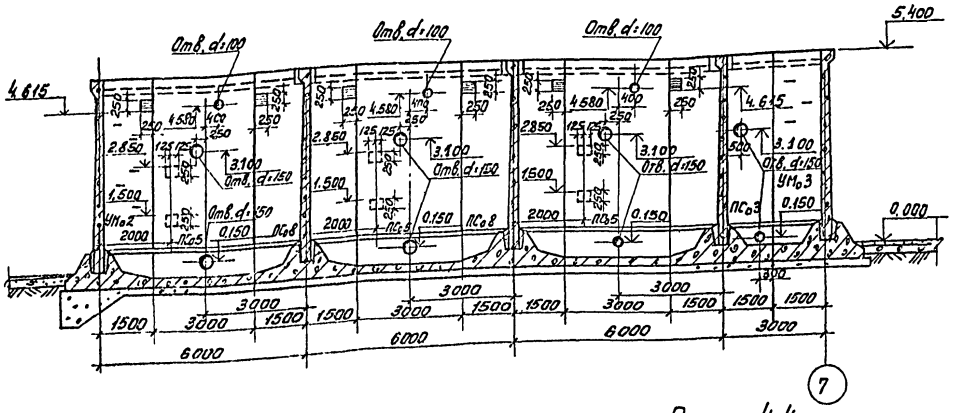

Разрез 5-5

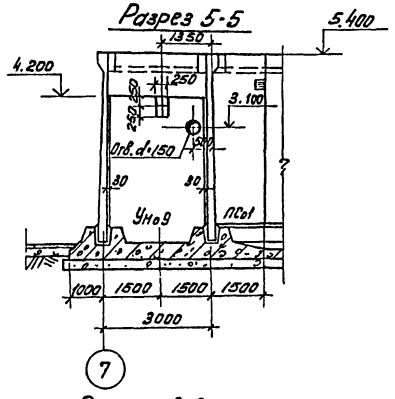

На разрезах марки МСо1, МСо2 условно не показаны.

Разрез 3-3

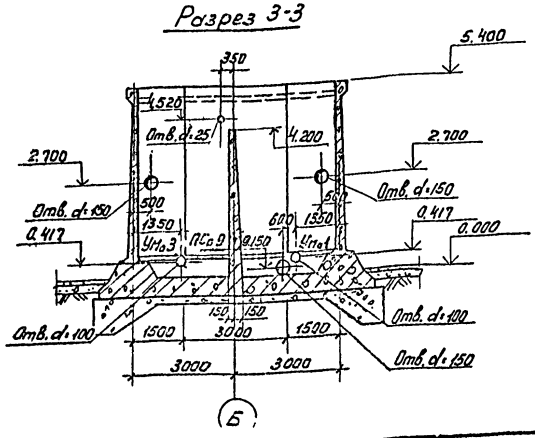

Разрез 4-4

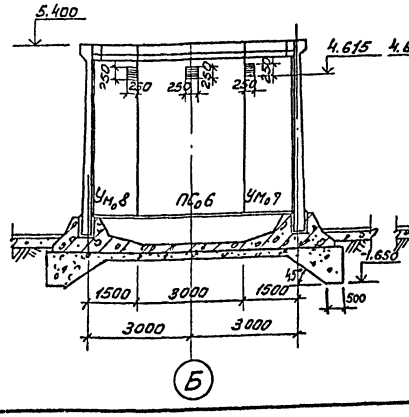

Разрез 6-6

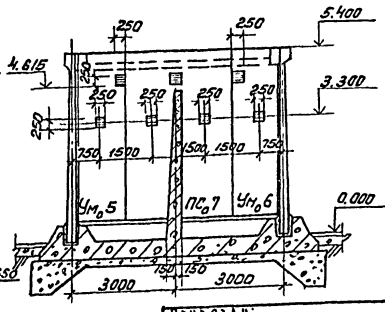

Согласовано:	Отдел ВТ	Додрова	
	Отдел ЭТД	Исеева	
Взам. инв. №			
Инв. № подл.	Подпись и дата		

Н. контр.	Лоуцкер		
Провер.	Лоуцкер		
Вед. инж.	Краснова		
ГИП	Лоуцкер		
Гл. констр.	Шапиро		
Нач. отд.	Красавин		

Привязан:

Инв. №

ТП 901-3-172 АС

Сооружения обработки осадка отстойников (осветлителей) для станции очистки вод поверхностных источников производительностью 40 тыс. м³/сутки

Стадия	Лист	Листов
Р	13	

Осадкоуплотнители. Разрез 1-1 ÷ 4-4.

ЦНИИЭП инженерного оборудования г. Москва

18208-02

Копировал: Пирожкова

Типовой проект 901-3-172 Альбом II

Опалубочный чертеж днища.

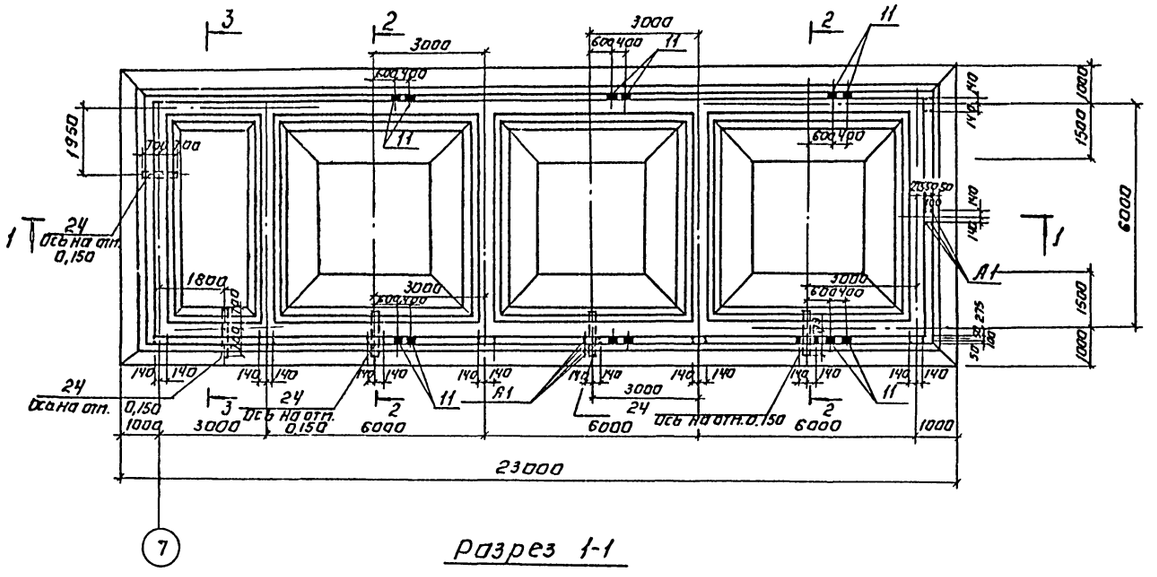

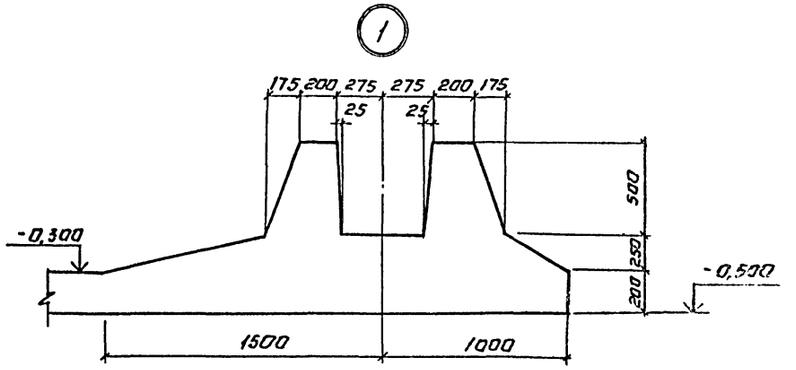

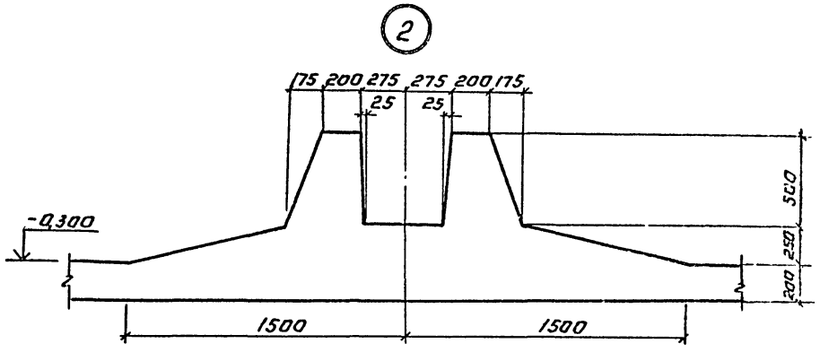

Разрез 1-1

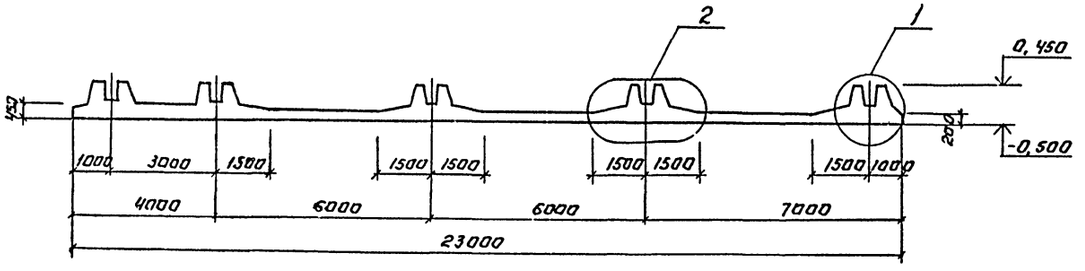

Разрез 2-2

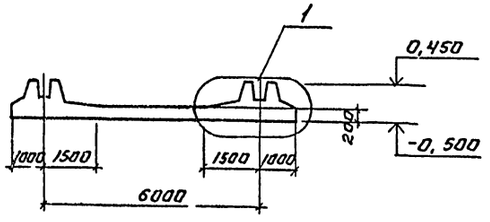

Разрез 3-3

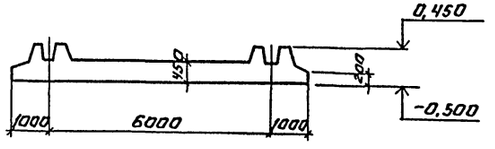

Привязан:	Н. контр.	Лоуцкер		ТП 901-3-172	АС
	Провер	Лоуцкер			
	Вед. инж.	Краснова		Сооружения обработки осадка отстойников (осветлителей) для станции очистки воды поверхностных источников производительностью 40-63 тыс. м³/сутки	Стадия: Р; Лист: 14; Листов:
	Гип	Лоуцкер			
	Гл. констр.	Шапиро		Осадкоуплотнители. Опалубочный чертеж днища.	ЦНИИЭП инженерного оборудования г. Москва
Инв. №	Нач. отд.	Красавин			

Копировал: Логинова

Формат: 22

Инв. № подл. | Подпись и дата | Взам. инв. №

Типовой проект 901-3-172 Альбом II

Схема расположения нижних сеток

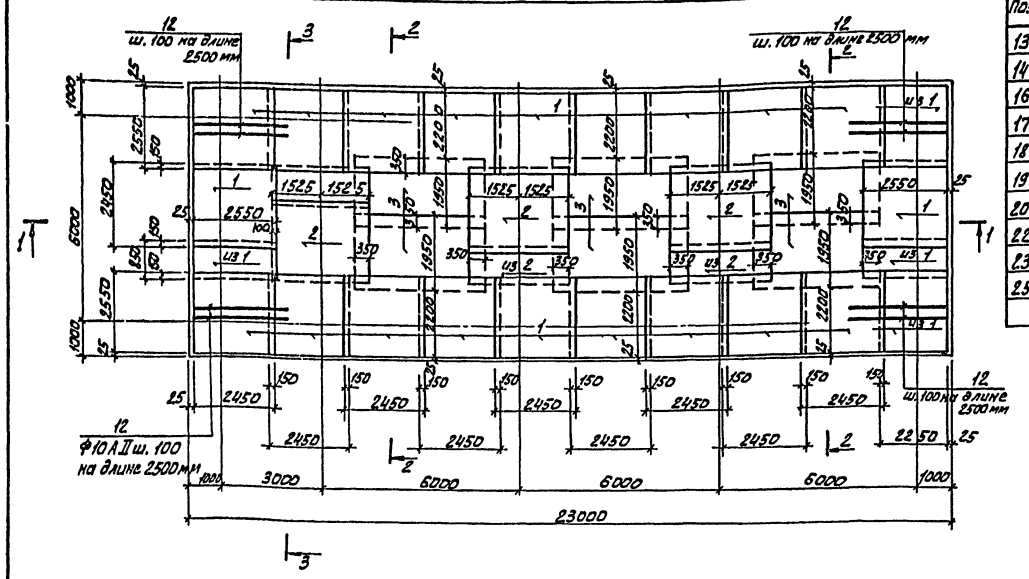

Схема расположения верхних сеток

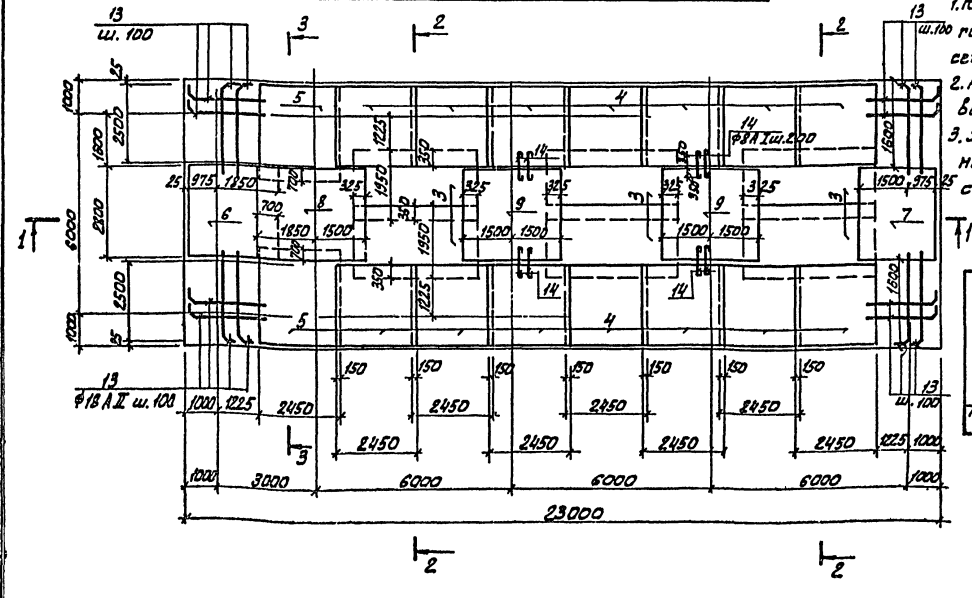

1. Размеры плоских сеток поз 1÷3 даны по гавариту сеток. Размеры гнутых сеток даны по линии излома днища
2. Арматурные сетки поз. 1÷3 выполнены по ГОСТ 23279-78.
3. Защитный слой бетона для нижних сеток - 35 мм; для верхних сеток и каркасов - 20 мм.

Ведомость деталей

Поз.	Эскиз
13	3000
14	700
16	430
17	970
18	970 970
19	250
20	830
22	2000 150
23	350 720 350 45°
25	1000 150

Спецификация монолитного железобетонного днища

Формат	Зона	Поз.	Обозначение	Наименование	Кол.	Примечание
				Сборочные единицы		
				Сетки арматурные		
		1		$C\frac{\Phi10AII-100}{\Phi8AI-200}$ 2450×2550 $\frac{25}{25}$	21,2	
		2		$C\frac{\Phi10AII-100}{\Phi8AI-200}$ 2450×3050 $\frac{25}{25}$	4,1	
		3		$C\frac{\Phi10AII-100}{\Phi10AII-100}$ 1950×3650 $\frac{25}{25}$	12	
		4	тп 901-3-172 КЖИ-Со4	Со4	14	
		5	тп 901-3-172 КЖИ-Со5	Со5	2	
		6	тп 901-3-172 КЖИ-Со6	Со6	1	
		7	тп 901-3-172 КЖИ-Со7	Со7	1	
		8	тп 901-3-172 КЖИ-Со8	Со8	1	
		9	тп 901-3-172 КЖИ-Со9	Со9	2	
		10	тп 901-3-172 КЖИ-КПо1	Карка пространственный КПо1	40	
				Изделия закладные		
		11	1.400-15.81 130-11	МН 118-6	12	
		24		Труба ф159×4,5 ГОСТ 8732-70* е=1400	5	
		А1	тп 901-3-172 КЖИ-А1, А2	Анкер А2	44	1,2
				Детали		
		12		ф10АII ГОСТ 5781-75 е=2550	104	2,26кг
		13		ф18АII ГОСТ 5781-75 е=3580	196	7,15кг
		14		ф8АI ГОСТ 5781-75 е=800	64	0,31кг
		15		ф8АI ГОСТ 5781-75	304,0пм	0,4кг
		16		ф8АI ГОСТ 5781-75 е=530	300	0,22кг
		17		ф8АI ГОСТ 5781-75 е=1070	140	0,41кг
		18		ф8АI ГОСТ 5781-75 е=2140	100	0,80кг
		19		ф18АII ГОСТ 5781-75 е=2030	138	4,06кг
		20		ф10АII ГОСТ 5781-75 е=1900	20	3,80кг
		21		ф8АI ГОСТ 5781-75	54,0пм	0,4кг
		22		ф16АIII ГОСТ 5.1459-72* е=2150	28	3,32кг
		23		ф10АII ГОСТ 5781-75 е=1420	28	1,27кг
		25		ф16АIII ГОСТ 5781-75 е=1150	2	1,84кг
				Материалы: бетон М 200	$м^3$	103,3

Ведомость расхода стали на элемент, кг

Марка элемента	Изделия арматурные												Изделия закладные					Общий расход
	Арматура класса												Арматура класса			Прокат марки		
	АI			АII						АIII		Всего	АI	АIII		Вст3 кп2		
	ГОСТ 5781-75			ГОСТ 5781-75						ГОСТ 5.1459-72*			ГОСТ 5781-75	ГОСТ 5.1459-72*	ГОСТ 8732-70*	ГОСТ 103-78		
	8		Итого	10	18				Итого	16		Итого	16	12	труба ф159×4,5	58	510	
Монолитное днище	2110		2110	2027	8186,0				10213,0	146,0		146,0	12469	53,0	7,2	120	30	9,6	12688,8

Привязан	Н. контр.	Лоуцкер		тп 901-3-172	АС
	Провер.	Лоуцкер			
	Вед. инж.	Краснова		Сооружения обработки осадка (стойников (осветлителей) для станции очистки воды поверхностных источников производительностью 40-63 тыс м³/сутки	Стадия: Р; Лист: 15; Листов:
	Гип	Лоуцкер		Осадкоуплотнители. Монолитное днище расположение нижних и верхних сеток.	ЦНИИЭП инженерного оборудования г. Москва
Инв №	Гл. констр.	Шапиро			
	Нач. отд.	Красавин			

18208-02

Копировал: Алешикова

Формат 22

Инв № подл. | Подпись и дата | Взам. инв. №

Типовой проект 901-3-172 Альбом II

Схема расположения каркасов

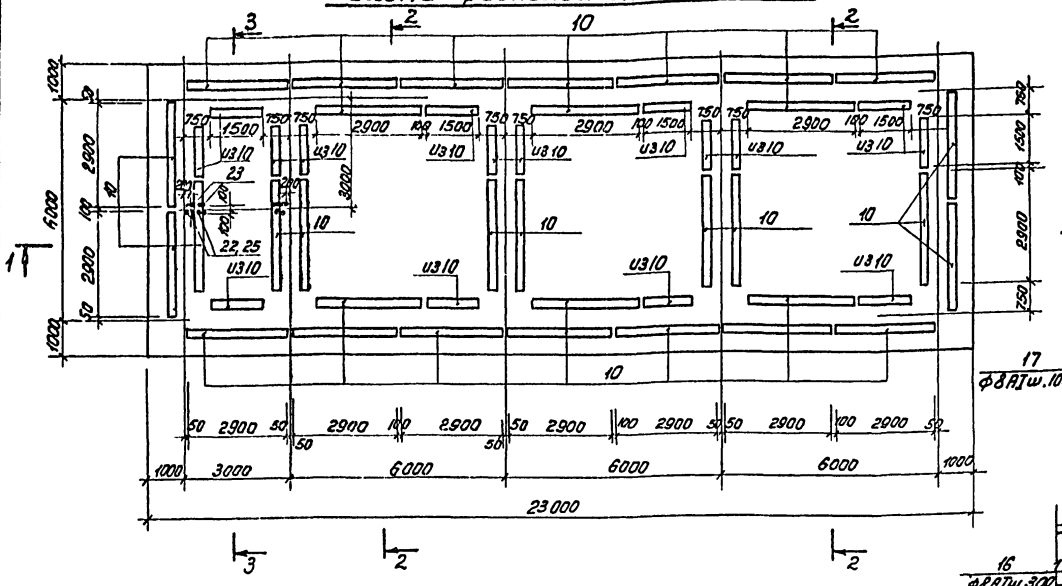

Разрез 1-1

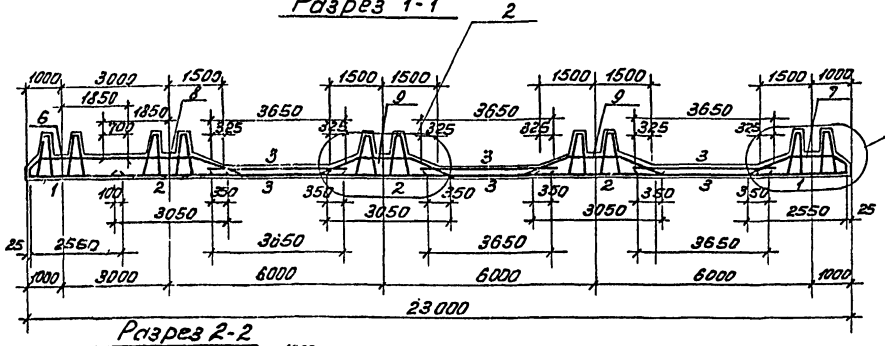

Разрез 2-2

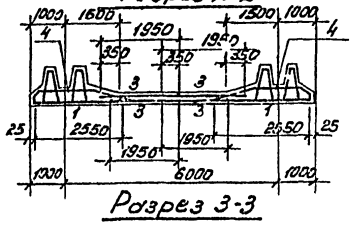

Разрез 3-3

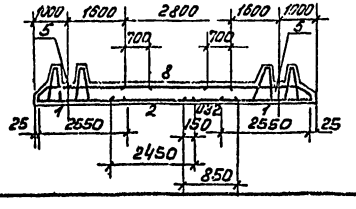

Деталь стыка сеток в нерабочем направлении

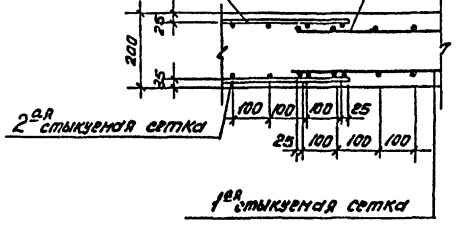

Разрез 4-4

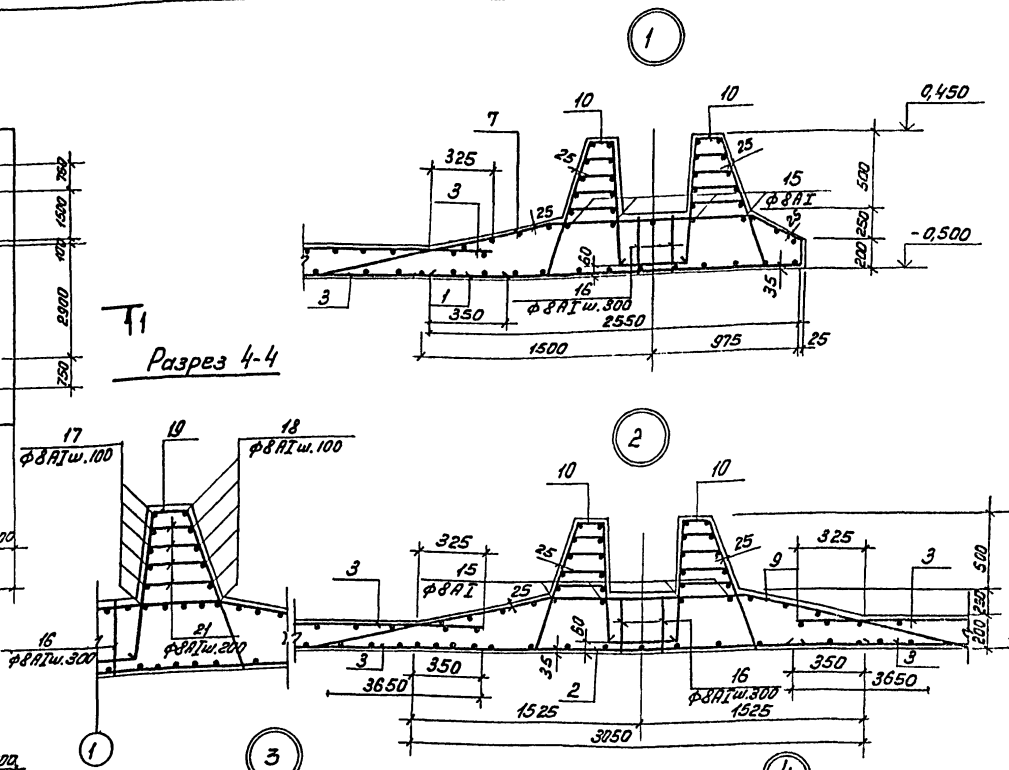

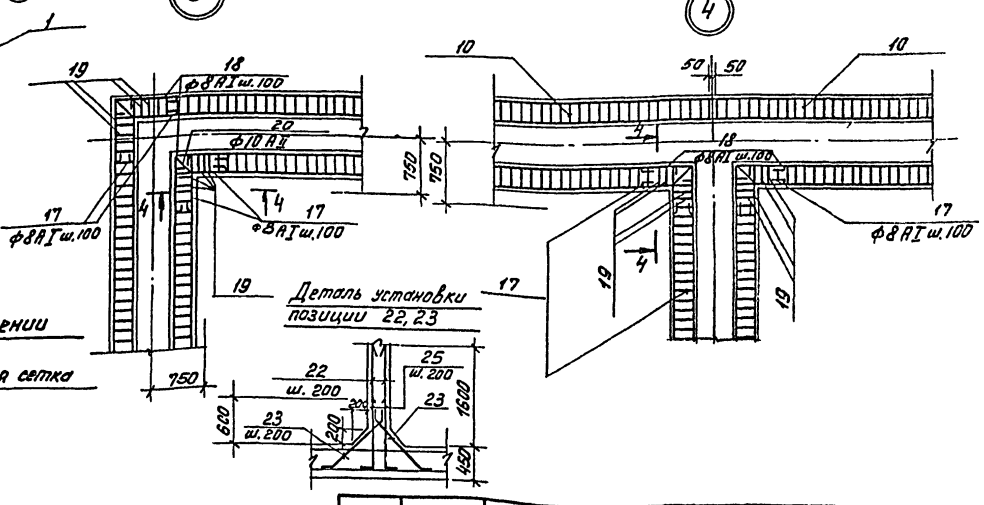

Деталь установки позиции 22, 23

Привязан:	Н.контр	Лоуцкер	ТП 901-3-172	АС
	Провер.	Лоуцкер	Сооружения обработки осадка, дистанционных (вертикальных) для станции очистки воды повышенной мощности производительностью 40-63 тыс. м³/сутки	Стадия: Р; Лист: 16; Листов:
Инв.№	Вед.инж.	Краснова		
	ГИП	Лоуцкер	Осадкоуплотнители. Схема расположения каркасов. Узлы.	ЦНИИЭП инженерного оборудования г. Москва
	Гл.констр.	Цапиро		
	Нач.отд.	Красавин		18208-08

Инв.№ подл. | Подпись и дата | Взам.инв.№

Умо 1; Умо 2 (изображено)
Умо 3; Умо 4 (зеркальное отражение)

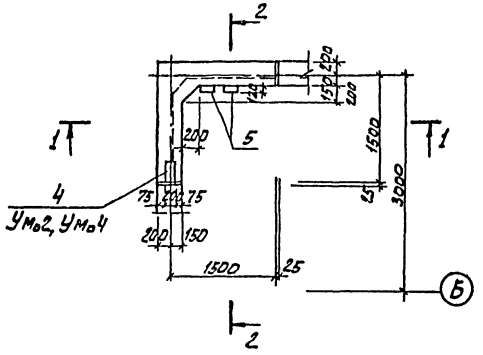

Умо 5, Умо 7 (изображено)
Умо 6, Умо 8 (зеркальное отражение)

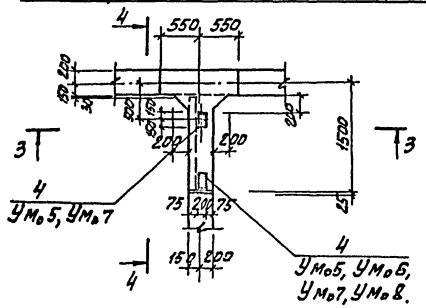

Умо 9

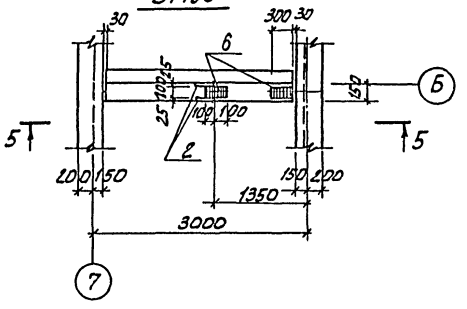

Разрез 1-1

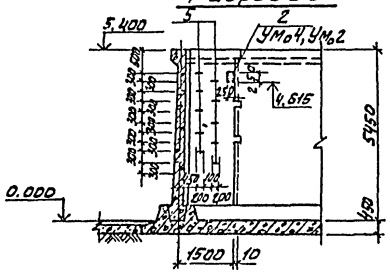

Разрез 3-3

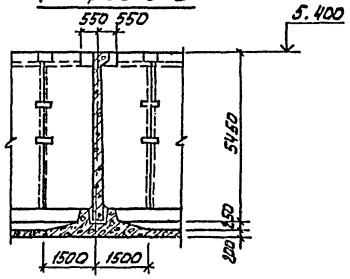

Разрез 5-5

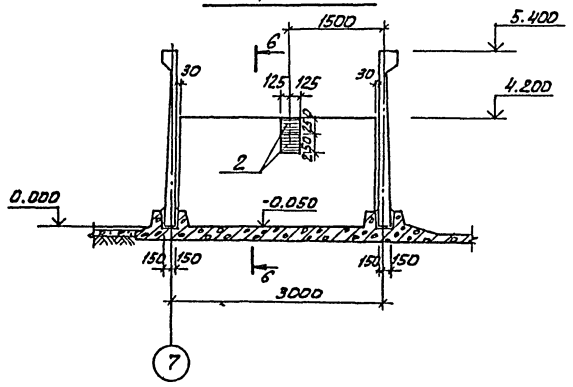

Разрез 6-6

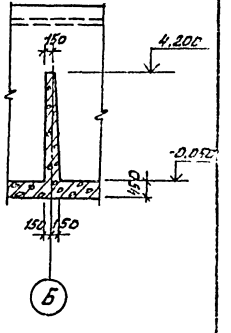

Разрез 2-2

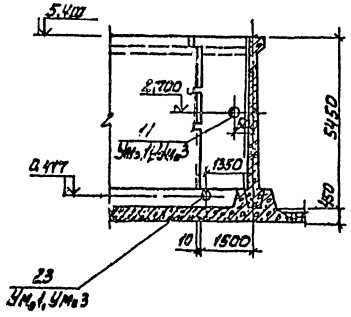

Разрез 4-4

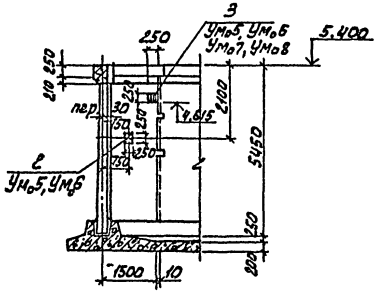

Типовой проект 901-3-172 Альбом II

					ТП 901-3-172 АС		
Привязан		Н. контр	Лоуцкер		Сооружения обработки осадка отстойников (осветлителей) для станции очистки воды поверхностных источников производительностью 40-63 тыс м³/сут	Стадия	Лист	Листов
		Провер.	Лоуцкер			Р	17	
		Вед инж	Краснова					
		Гип	Лоуцкер		Осадкоуплотнители. Монолитные участки стен. Опалубочный чертеж.	ЦНИИЭП инженерного оборудования г. Москва		
		Гл. констр	Шапиро					
Инв №		Нач. отд	Красавин					

18208-ОС

Копировал: Алёшникова

Согласовано: Отдел ВГ Бодрова

Инв № подл. | Подпись и дата | Взам. инв №

Типовой проект 901-3-172 Альбом II

Инв.№ подл. | Подпись и дата | Взам. инв. №

Ум.1; Ум.2 (изображена)
Ум.3; Ум.4 (зеркальное отражение)
План обвязочной балки.

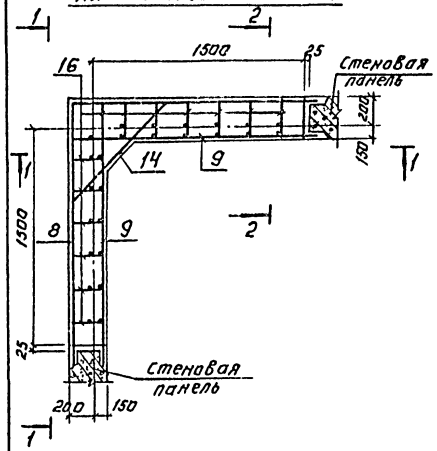

План стен.

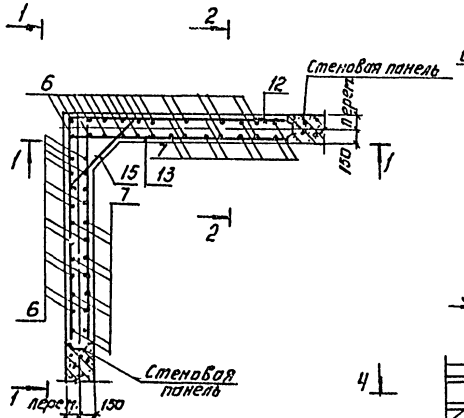

Разрез 1-1

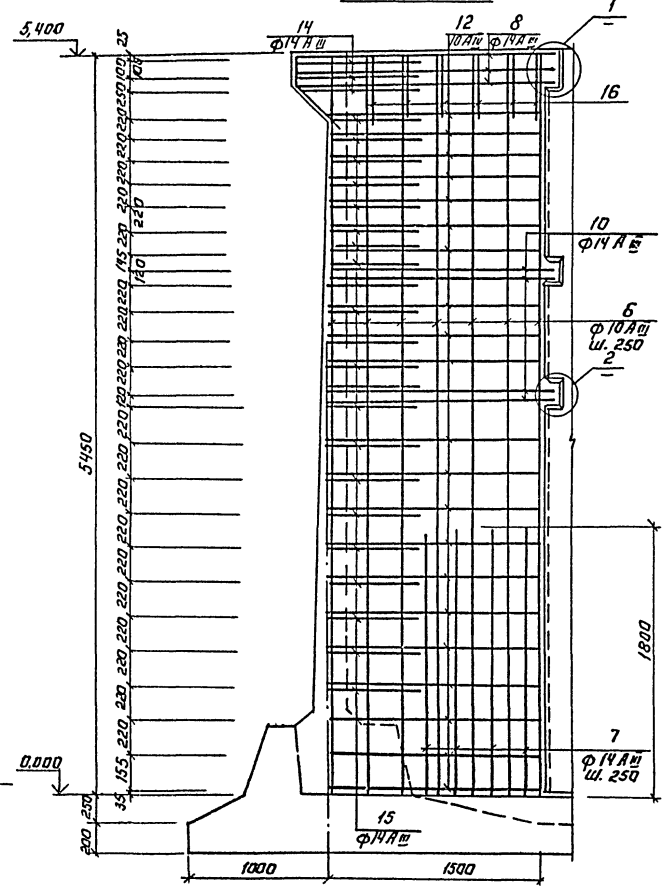

Разрез 2-2

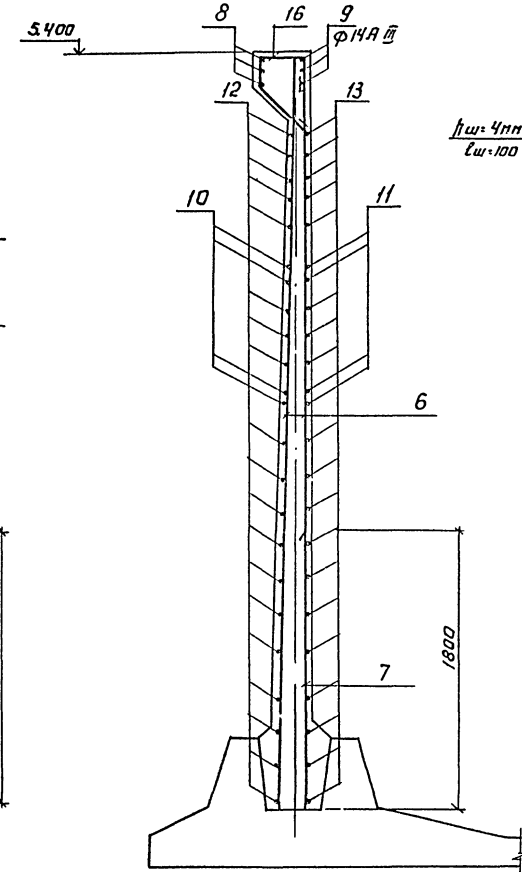

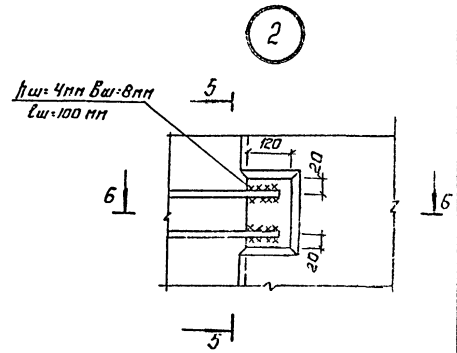

Разрез 6-6

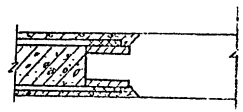

Разрез 5-5.

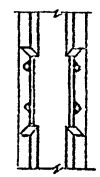

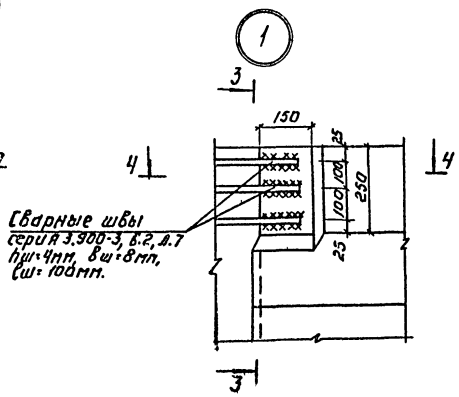

Разрез 3-3

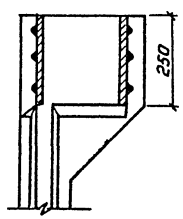

Разрез 4-4

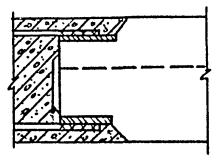

1. Защитный слой бетона - 20 мм.
2. Стержни поз. 14, 15 приварить к стержням поз. 8,12 (hшв.=6мм, Bшв.=8мм) Остальные соединения вязаные.
3. Арматурные стержни, попадающие в отверстия, обрезать по месту и приварить к корпусу сальника.
4. В узлах 1,2 вертикальная арматура условно не показана.

						ТП 901-3-172	АС
Привязан:		Н.контр.	Лоуцкер		Сооружения обработки осадка отстойников и уплотнителей для станций очистки воды поверхностных источников производительностью 40 тыс. м³/сутки	Стадия	Лист	Листов
		Пров.	Лоуцкер			Р	18	
		Вед. инж.	Краснова					
		ГИП	Лоуцкер		Осадкоуплотнители. Монолитные участки Ум1; Ум4. Армирование.	ЦНИИЭП инженерного оборудования г. Москва		
Инв.№		Гл. констр.	Шапиро					
		Нач. отд.	Красавин					

Копировал: Логинова

Формат А2

Альбом I

Типовой проект 901-3-172

Умо 5, Умо 7 (изображено)
Умо 6, Умо 8 (зеркальное отражение)
План обвязочной балки

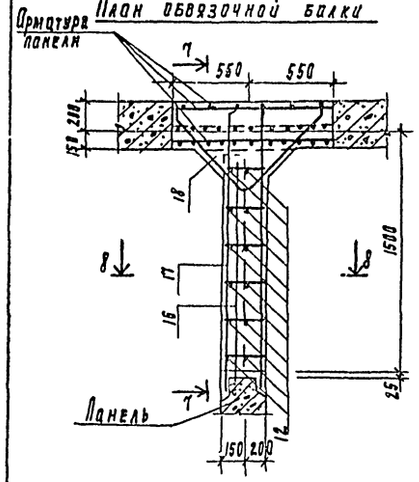

План стен

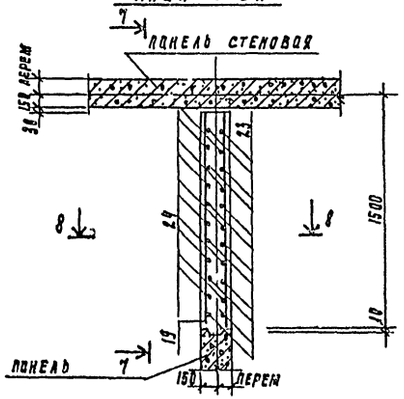

Разрез 7-7

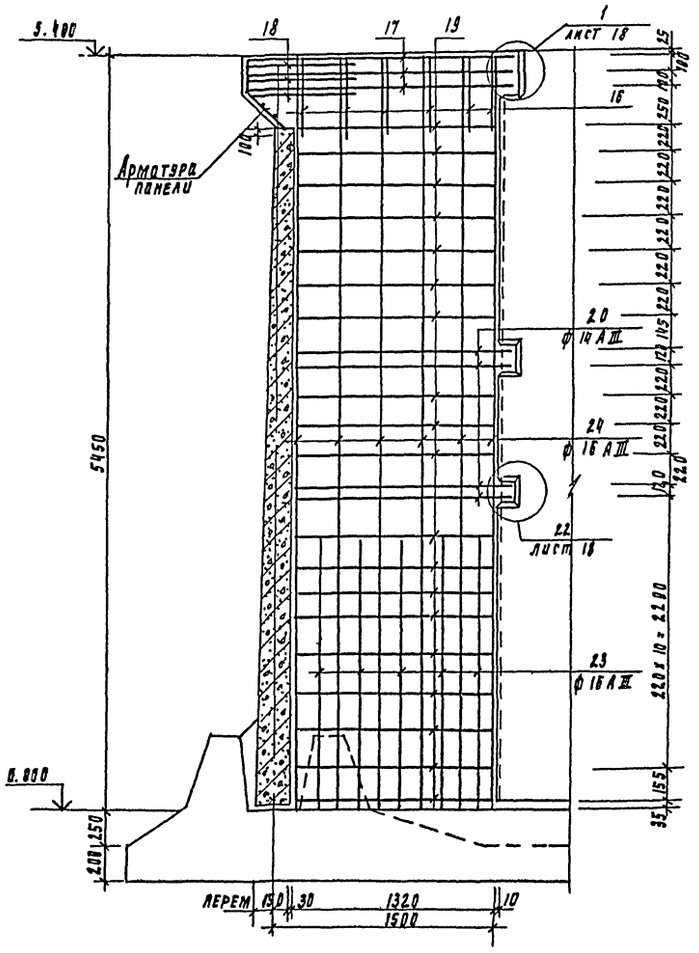

Разрез 8-8

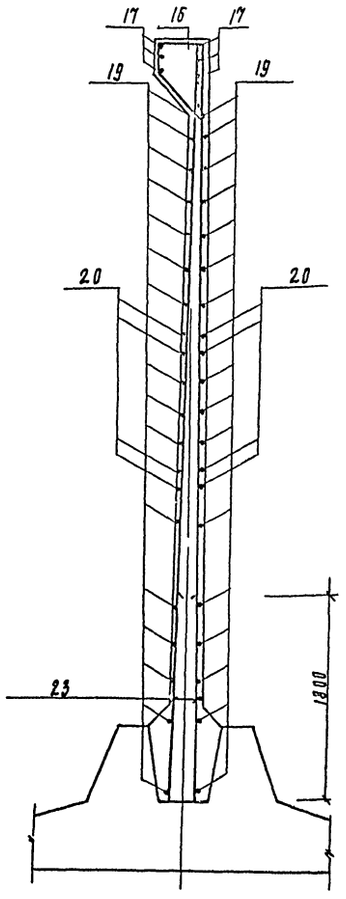

1. Защитный слой бетона - 20мм.
2. Стержни поз.17,18 приварить к ар-ре панелей (6шв-6мм; 8шв=8мм)
Остальные соединения вязаные.

Привязан				ТП 901-3-172		АС
	Н. конс.	Лоуцкер		Сооружения обработки, осадка отстойников/осветлителей/для станции очистки воды поверхностных источников производительностью 10-63 тыс м³/сутки.	Стадия	Лист	Листов
	Проверил	Лоуцкер			Р	19	
	Вед. инж.	Краснова					
	ГИП	Лоуцкер		Осадкоуплотнители монолитные участки Умо 5 ÷ Умо 8 Армирование	ЦНИИЭП инженерного оборудования г. Москва		
Инв №	Гл. конст.	Шапиро					
	Нач. отд.	Краснова					

Копировал Подлевская Формат

18208-02

Инв. № подл. | Подпись и дата | Взам. инв. №

Типовой проект 901-3-172 Альбом II

Разрез 9-9

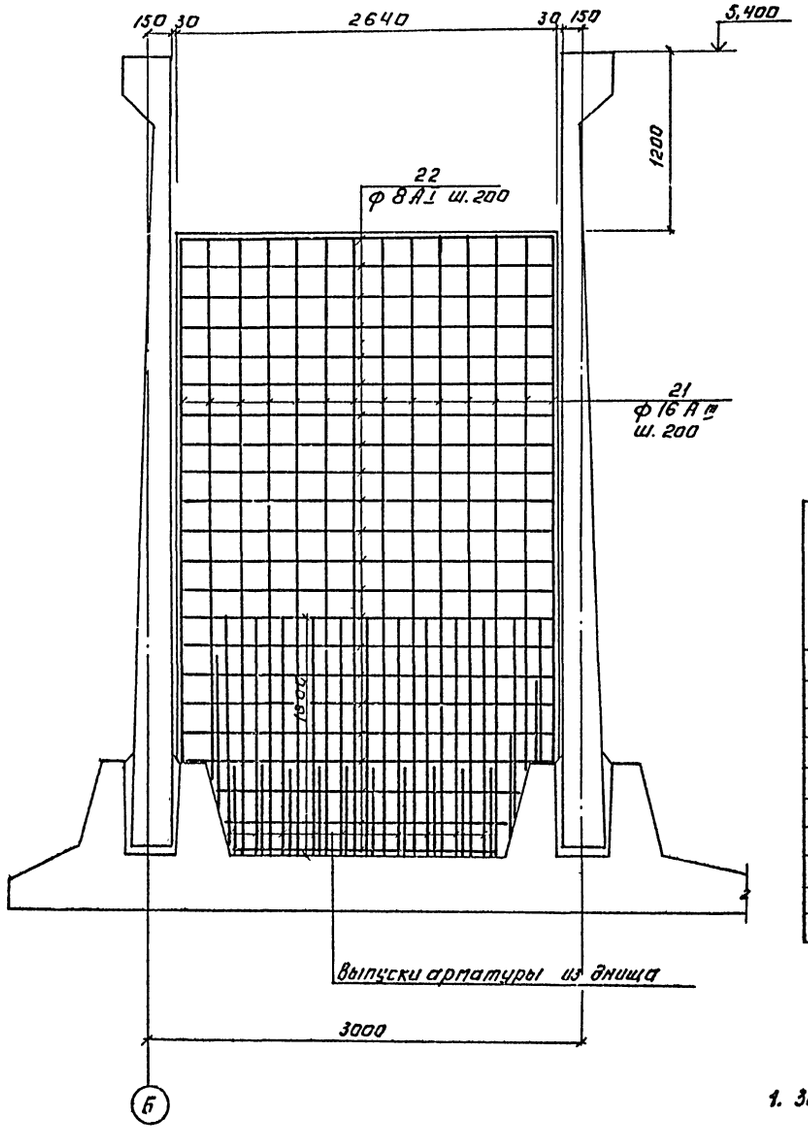

Ум 9

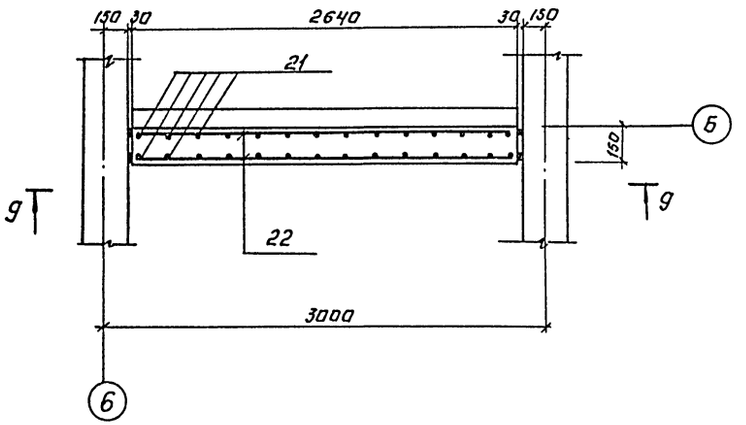

Ведомость деталей

Поз.	Эскиз
8	1800 / 1800
9	100 / 1800
10	1660 / 1660
11	150 / 1660
12	От 1480 до 1630 через 9
13	200 / От 1480 до 1630 через 9
14	150 / 1350 / 150
15	130 / От 340 до 920 через 20 / 150
16	20 / 284 / 215 / 20
17	290 / R=700 / 1750
18	200 / 150 / 45° / 700 / 200 / 150 / 700

Ведомость расхода стали на элемент, кг

Марка элемента	Изделия арматурные									Изделия закладные								Общий расход
	Арматура класса								Всего	Арматура класса			Прокат марки				Всего	
	A-I ГОСТ 5781-75			A-III ГОСТ 5.1459-72*						A I ГОСТ 5781-75	A III ГОСТ 5.1459-72*		Ст 3 кп2 ГОСТ 103-76*		ГОСТ 8732-70*			
	ф 8		Итого	ф 10	ф 14	ф 16	ф 20	Итого		ф 16	ф 10	ф 12	S 8	S 10	Труба 168×6	Труба 245×7		
Ум 1	5,6		5,6	124,6	166,4			291,0	296,6	4,0				5,3	10,0	8,2	27,5	324,1
Ум 2	5,6		5,6	124,6	166,4			291,0	296,6	4,0	0,3	1,4	8,1				13,8	310,4
Ум 3	5,6		5,6	124,6	166,4			291,0	296,6	4,0				5,3	10,0	8,2	27,5	324,1
Ум 4	5,6		5,6	124,6	166,4			291,0	296,6	4,0	0,3	1,4	8,1				13,8	310,4
Ум 5	21,6		21,6		13,7	130,5	45,2	189,4	210,0		0,7	2,8	19,7				23,2	233,2
Ум 6	21,6		21,6		13,7	130,5	45,2	189,4	210,0		0,7	1,4	15,9				18,0	228,0
Ум 7	21,6		21,6		13,7	130,5	45,2	189,4	210,0		0,4	2,8	15,4				18,6	228,6
Ум 8	21,6		21,6		13,7	130,5	45,2	189,4	210,0		0,4	1,4	11,6				13,4	223,4
Ум 9	45,3		45,3			185,0		185,0	230,3		1,2	5,6	32,4				39,2	269,5

1. Защитный слой бетона - 20 мм.

Инв. № подл. | Подпись и дата | Взам. инв. №

Привязан				ТП 901-3-172 АС	
	Н. контр	Лоуцкер		Сооружения обработки осадка сточных вод с использованием биологического способа очистки и возможностью использования образующегося избыточного активного ила в качестве удобрения	Стадия Р; Лист 20; Листов
	Провер	Лоуцкер			
	Вед. инж	Краснова			
	ГИП	Лоуцкер		Осадкоуплотнители. Монолитный участок Ум 9. Армирование.	ЦНИИЭП инженерного оборудования г. Москва
Инв. №	Гл. констр	Щапиро			
	Нач. отд	Красавин			

Копировал Логинова

Формат А2

Спецификация к монолитным участкам Ум-1 ÷ Ум-9

Формат	Зона	Поз	Обозначение	Наименование	Кол.	Примечание
				Ум.1 - шт.1		
				Сборочные единицы		
				Изделия закладные		
		1	3.901-5	Сальник Д150 С=200мм	1	11.8кг
11		9	тп 901-3-172 КЖИ МС3	МС3	10	0.4кг
		23	3.901-5	Сальник Д.100, С=500мм	1	12.3кг
				Детали		
		6		⌀10АIII ГОСТ 5.1459-72* С=5440	24	3.4кг
		7		⌀14АIII ГОСТ 5.1459-72* С=1800	8	1.1кг
		8		⌀14АIII ГОСТ 5.1459-72* С=3600	3	4.35кг
		9		⌀14АIII ГОСТ 5.1459-72* С=1900	6	2.3кг
		10		⌀14АIII ГОСТ 5.1459-72* С=3320	4	4.0кг
		11		⌀14АIII ГОСТ 5.1459-72* С=1810	8	2.2кг
		12		⌀10АIII ГОСТ 5.1459-72* Сер=3110	18	1.91кг
		13		⌀14АIII ГОСТ 5.1459-72* С=1755	36	2.12кг
		14		⌀14АIII ГОСТ 5.1459-72* С=1430	3	1.73кг
		15		⌀14АIII ГОСТ 5.1459-72* Сер=1030	20	1.24кг
		16		⌀8АI ГОСТ 5781-75 С=1200	12	0.47кг
				Материалы: Бетон М200	м³	1.97
				Ум.2 - шт.1		
				Сборочные единицы		
				Изделия закладные		
		2	1.400-15.81.130-35	МН 122-6	1	4.6кг
		4	1.400-15.81.150-26	МН 137-3	1	5.2
11		5	тп 901-3-172 КЖИ МС3	МС3	10	0.4
				Детали		
				поз. 6÷16 см. Ум.1		
				Материалы: Бетон М200	м³	1.97
				Ум.3 - шт.1		
				Сборочные единицы		
				Изделия закладные		
		1	3.901-5	Сальник Д150 С=200мм	1	11.8кг
11		5	тп 901-3-172 КЖИ МС3	МС3	10	0.4кг
		23	3.901-5	Сальник Д.100, С=500мм	1	12.3кг
				Детали		
				поз. 6÷16 см Ум.1		
				Материалы: Бетон М200	м³	1.97
				Ум.4 - шт.1		
				Изделия закладные		
		2	1.400-15.81.130-35	МН 122-6	1	4.6кг
		4	1.400-15.81.150-26	МН 137-3	1	5.2кг
11		5	тп 901-3-172 КЖИ МС3	МС3	10	0.4кг
				Детали		
				поз. 6÷16 см. Ум.1		
				Материалы: Бетон М200	м³	1.97

Формат	Зона	Поз	Обозначение	Наименование	Кол	Примечание
				Ум.5 - шт.1		
				Сборочные единицы		
				Изделия закладные		
		2	1.400-15.81.130-35	МН 122-6	1	4.6кг
		3	1.400-15.81.210-30	МН 207-1	1	8.2кг
		4	1.400-15.81.150-26	МН 137-3	2	5.2кг
				Детали		
		24		⌀16АIII ГОСТ 5.1459-72* С=5440	12	8.6кг
		23		⌀16АIII ГОСТ 5.1459-72* С=1800	10	2.85кг
		17		⌀20АIII ГОСТ 5.1459-72* С=4000	3	9.87кг
		18		⌀20АIII ГОСТ 5.1459-72* С=2100	3	5.2кг
		19		⌀8АI ГОСТ 5781-75 С=1300	42	0.515кг
		20		⌀14АIII ГОСТ 5.1459-72* С=1420	8	1.71кг
				Материалы: Бетон М200	м³	1.75
				Ум.6 - шт.1		
				Сборочные единицы		
				Изделия закладные		
		2	1.400-15.81.130-35	МН 122-6	1	4.6кг
		3	1.400-15.81.210-30	МН 207-1	1	8.2кг
		4	1.400-15.81.150-26	МН 137-3	1	5.2кг
				Детали		
				поз. 17÷20, 23, 24 см. Ум.5		
				Материалы: Бетон М200	м³	1.75
				Ум.7 - шт.1		
				Сборочные единицы		
				Изделия закладные		
		3	1.400-15.81.210-30	МН 207-1	1	8.2кг
		4	1.400-15.81.150-26	МН 137-3	2	5.2кг
				Детали		
				поз. 17÷20, 23, 24 см. Ум.5		
				Материалы: Бетон М200	м³	1.75
				Ум.8 шт.1		
				Сборочные единицы		
				Изделия закладные		
		3	1.400-15.81.210-30	МН 207-1	1	8.2кг
		4	1.400-15.81.150-26	МН 137-3	1	5.2кг
				Детали		
				поз. 17÷20, 23, 24 см. Ум.9		
				Материалы: Бетон М200	м³	1.75

Формат	Зона	Поз	Обозначение	Наименование	Кол	Примечание
				Ум.9 - шт.1		
				Сборочные единицы		
				Изделия закладные		
		2	1.400-15.81.130-35	МН 122-6	4	4.6кг
		6	1.400-15.81.120-39	МН 108-6	2	2,7кг
				Детали		
		21		⌀16АIII ГОСТ 5.1459-72* С=1200	28	6.6кг
		22		⌀8АI ГОСТ 5781-75 С=2600	44	1.03кг
				Материалы: Бетон М200	м³	2.52

Типовой проект 901-3-172 Альбом II

Инв.№ подл. | Подпись и дата | Взам. инв. №

Привязан:

Инв. №

Н.контр.	Лоуцкер	
Провер.	Лоуцкер	
Вед.инж.	Краснова	
ГИП	Лоуцкер	
Гл.констр.	Шапиро	
Нач.отд.	Красавин	

тп 901-3-172 АС

Сооружения обработки осадка отстойников, осветлителей и станции очистки воды поверхностных источников

Стадия Р | Лист 21 | Листов

Осадкоуплотнитель. Монолитные участки стен. Армирование. Спецификация

ЦНИИЭП инженерного оборудования г. Москва

13208-02

Типовой проект 901-3-172 Альбом X

Схема расположения стеновых панелей

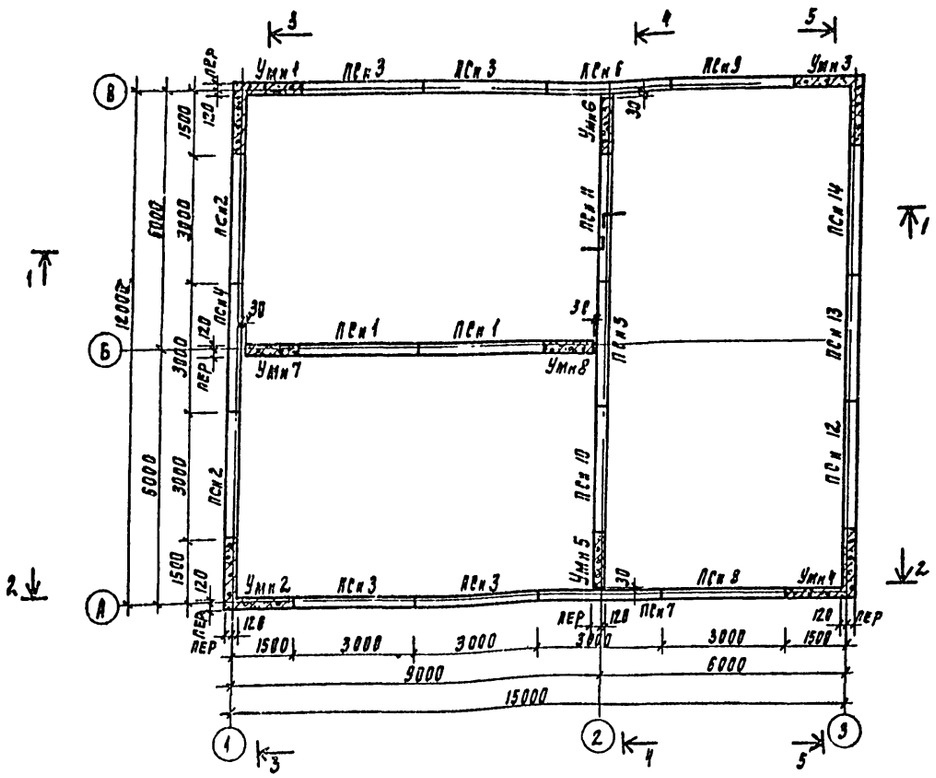

1. Днище и внутренние (к воде) поверхности стыков и монолитных участков стен торкретируются цементно-песчаным раствором за 2 раза на толщину 2,5мм
2. Установка стеновых панелей производится с тщательной выверкой горизонтальных и вертикальных осей. Между собой панели крепятся путем сварки закладных деталей арматурными накладками по узлам 1, 2 серии 3.900-3 вып. 2 с последующим замоноличиванием стыка цементно-песчаным раствором механизированным способом в соответствии с „Рекомендациями по замоноличиванию цементно-песчаным раствором стыков шпоночного типа в сборных железобетонных емкостных сооружениях" см. серию 3.900-3 вып. 2 Т-образные стыки стен - гибкие в виде шпонки, заполняемой тиоколовым герметиком гидром II по узлу 24 и в соответствии с „Рекомендациями по проектированию железобетонных емкостных сооружений с полносборными стенами с применением тиоколовых герметиков серии 3.900-3 вып. 2
3. Заделка стеновых панелей в паз днища производится по узлам 17, 18 серии 3.900-3 вып. 2 с заменой толщины выравнивающего слоя цементного раствора с 30 до 50 мм. Ополубочные размеры днища см. на листе 25
4. Плиты перекрытия Пн1, Пн3, Пн4 приварить к закладным деталям стен не менее чем в 3х точках электродами типа Э42 по ГОСТ 9467-75 $h_ш$ = 8мм, $l_ш$ = 70мм, $в_ш$ = 8мм.
5. Плиты перекрытия Пн2 монтировать на свежеуложенном цементном растворе
6. Стремянки Ст1 покрыть лаком ХС-724 по ГОСТ 7313-75 за 3 раза по грунтовке ХС-010 за 2 раза

Схема расположения плит перекрытия

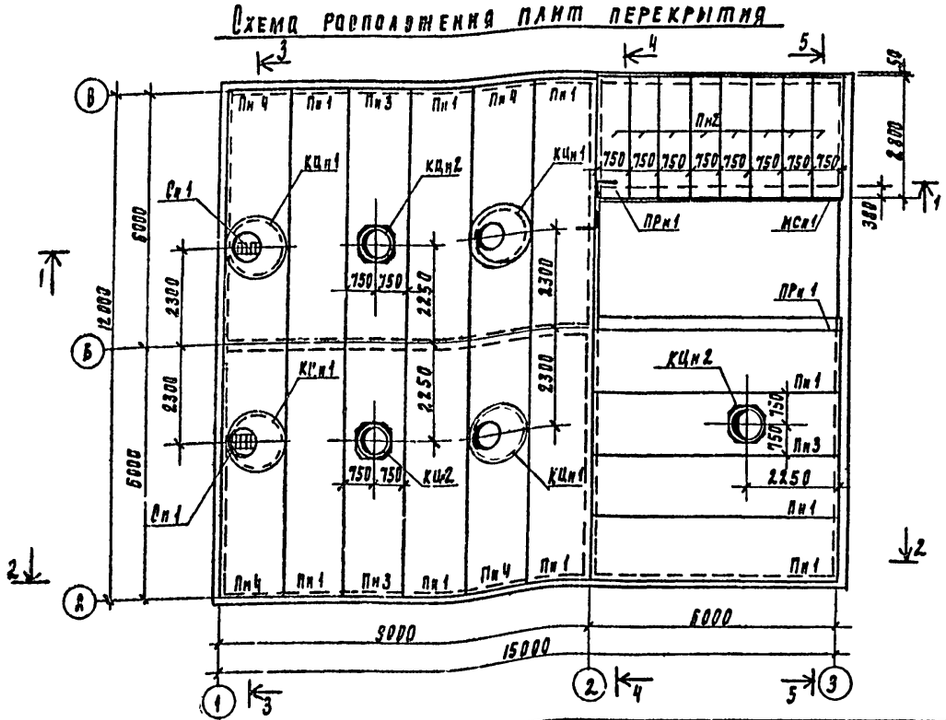

Спецификация элементов к схемам расположения стеновых панелей; плит перекрытия и плит покрытия

Марка поз.	Обозначение	Наименование	Кол	Масса ед.	Примеч.
	Сборные железобетонные конструкции				
ПСн1	ТП 901-3- КЖИ-ПСн1÷ПСн14	Панель стеновая ПС1-48-Б3А	2	7.3	
ПСн2	КЖИ-ПСн1÷ПСн14	ПС1-48-Б3Б	2	7.3	
ПСн3	КЖИ-ПСн1÷ПСн14	ПС1-48-Б3В	4	7.3	
ПСн4	КЖИ-ПСн1÷ПСн14	ПС1-48-Б3Г	1	7.3	
ПСн5	КЖИ-ПСн1÷ПСн14	ПС1-48-Б3Д	1	7.3	
ПСн6	КЖИ-ПСн1÷ПСн14	ПС1-48-Б3Е	1	7.3	
ПСн7	КЖИ-ПСн1÷ПСн14	ПС1-48-Б3И	1	7.3	
ПСн8	КЖИ-ПСн1÷ПСн14	ПС1-48-Б3К	1	7.3	
ПСн9	КЖИ-ПСн1÷ПСн14	ПС1-48-Б3К	1	7.3	
ПСн10	КЖИ-ПСн1÷ПСн14	ПС1-48-Б3Л	1	7.3	
ПСн11	КЖИ-ПСн1÷ПСн14	ПС1-48-Б3М	1	7.3	
ПСн12	КЖИ-ПСн1÷ПСн14	ПС1-48-Б3Н	1	7.3	
ПСн13	КЖИ-ПСн1÷ПСн14	ПС1-48-Б3П	1	7.3	
ПСн14	КЖИ-ПСн1÷ПСн14	ПС1-48-Б3Р	1	7.3	
Пн1	НИ 24-2/70	Плита НП5-6	9	2.4	
Пн2	3.006-2 Вып. II-2	ПП23д3	8	0.82	
Пн3	ТП 901-3 КЖИ Пн3	НП 5-6 А	3	2.4	
Пн4	ТП 901-3 КЖИ Пн4	НП 5-6 Б	4	2.4	
Пн5	3.900-3 вып.7	КЦП1-15-1	4	0.68	
КЦн1	3.900-3 вып. 7	Кольцо стеновое КЦ-15-6	4	0.66	
КЦн2	1.494-24 вып.1	Стакан СБ 7А-1	6	0.29	
ПРн1	ГОСТ 948-76	перемычка ЗПР 41-58.30-4у	2	2.06	
КОн	3.903-3 вып. 7	Кольцо опорное КЦО1	4	0.05	
	Монолитные железобетонные конструкции				
Умн1	Лист 30	Участок монолитный Умн1	1		
Умн2	Лист 30	Умн2	1		
Умн3	Лист 30	Умн3	1		
Умн4	Лист 30	Умн4	1		
Умн5	Лист 31	Умн5	1		
Умн6	Лист 31	Умн6	1		
Умн7	Лист 31	Умн7	1		
Умн8	Лист 32	Умн8	1		
Бм1	Лист 32	Балка монолитная Бм1	1		
	Металлические конструкции				
МСн1	1.400-15.81.550-08	МН 557	6п.м	0.0085	
МСн2	3.900-3 Вып. 7	Изделие закладное МН1	4		
МСн3		160х4 ГОСТ 103-76 l=450	2	0.0856	
МСн4		L63х6 ГОСТ 8509-72* l=500	8	0.003	
МСн5		L83х6 ГОСТ 8509-72* l=1780	2	0.0097	
МСн6		С10 ГОСТ 8240-72 l=600	8	0.005	
МСн7		Сталь рифленая 600х5 ГОСТ 8568-77 l=1900	2	0.035	
МСн8		ф 10х160 ГОСТ 103-76 l=260	30	0.0033	
Лн	ГОСТ 3634-79	Люк „Л"	4	0.085	
Ст1	1.459-2 вып. 1	Стремянка С7	2	0.093	

Привязан

Инв №

Н. контр.	Лоуцкер		
Провер.	Краснова		
Инженер.	Строгин		
ГИП	Лоуцкер		
Гл. конст.	Шкиро		
Нач. ОТД	Красавин		

ТП 901-3-172. АС

Сооружения обработки осадка сточных вод после песколовок для станции очистки воды поверхностных источников производительностью 40-63 тыс м³/сутки

Стадия Р | Лист 22 | Листов

Насосное отделение и резервуары для приема осадка
Схемы расположения стеновых панелей; плит перекрытия и плит покрытия

ЦНИИЭП инженерного оборудования г. Москва

Копировал Родаевская Формат А2

Инв. № подл. | Подпись и дата | Взам. инв. № | Инв. № дубл. | Подпись и дата

Разработал Отдел АС Трачева; Отдел ВВ Бобарова; Отдел ЭОВ Гуревич

Типовой проект 901-3-172 Альбом II

Разрез 1-1

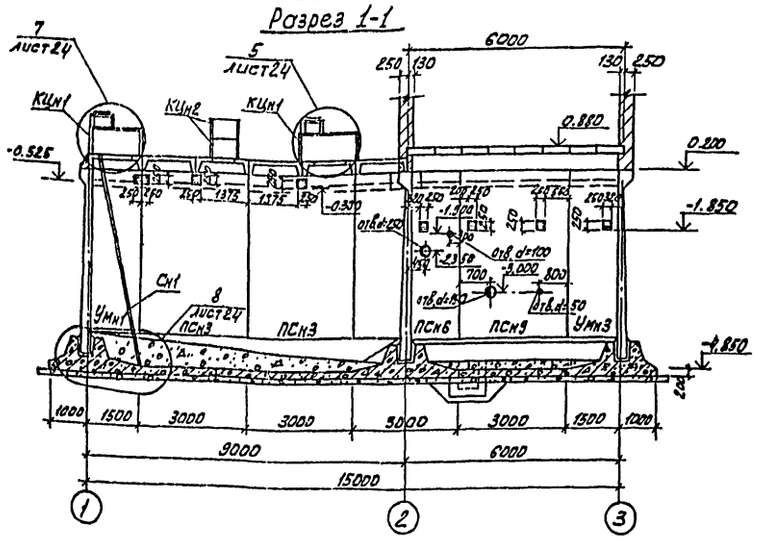

Разрез 4-4

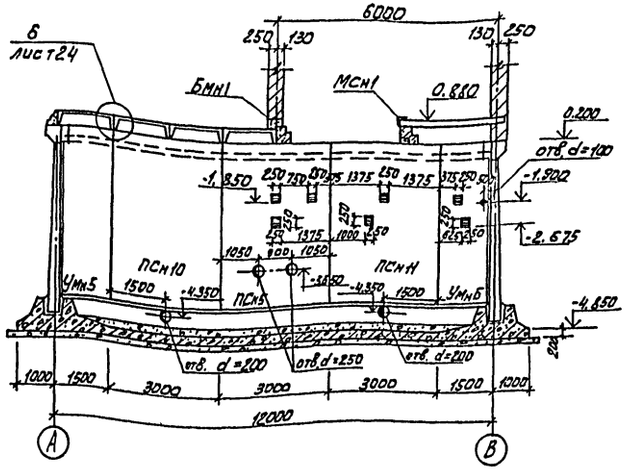

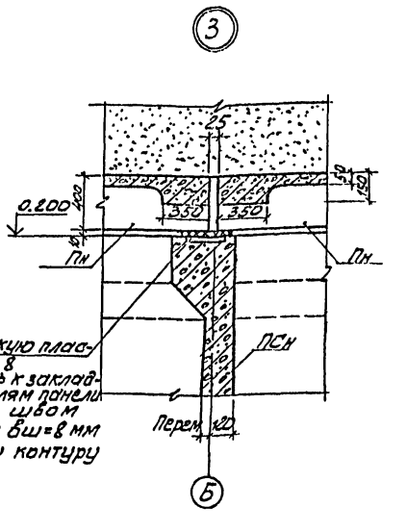

Металлическую пластину МСн 8 приварить к закладным деталям панели сварным швом $h_ш$=8 мм; $в_ш$=8 мм по всему контуру

Разрез 5-5

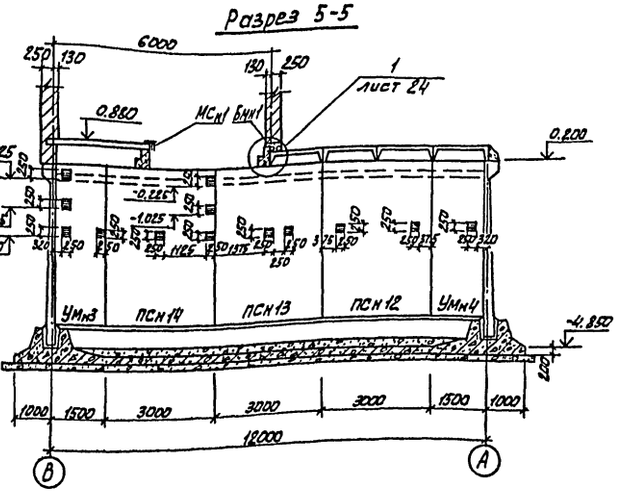

Разрез 2-2

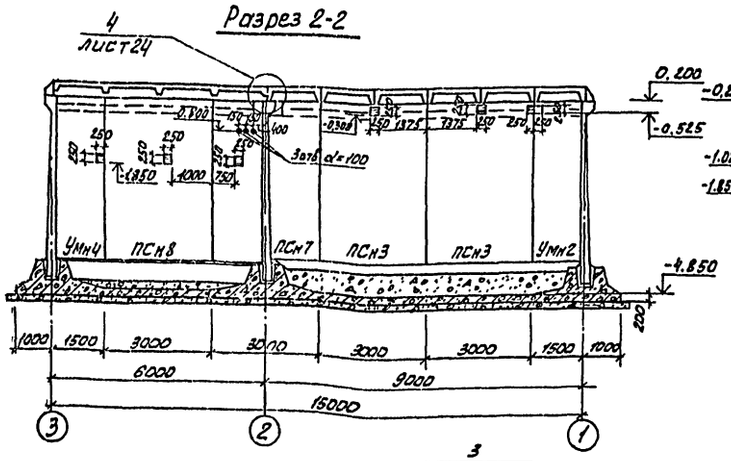

Разрез 3-3

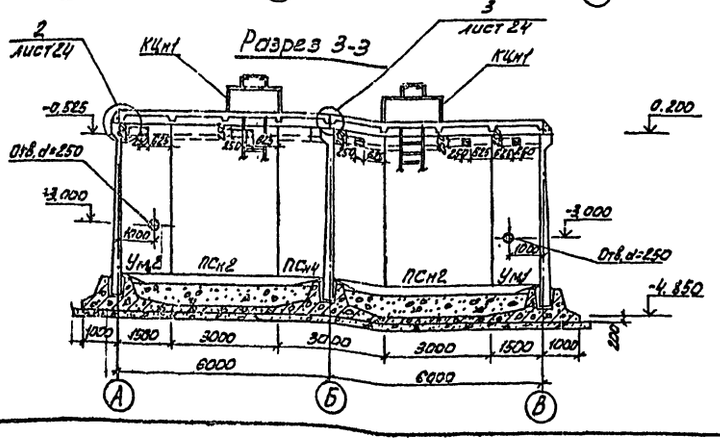

Закладную деталь МСн1 установить так, чтобы анкеры попали в швы между плитами ПГ

Привязан			Н. контр.	Лоучкер	
			Провер.	Краснова	
			Инженер	Строгтин	
			Гип	Лоучкер	
Инв.№			Гл. констр.	Шапиро	
			Нач. отд.	Краевский	

ТП 901-3-172 АС

Сооружения обработки осадка отстойников (осветлителей) для станций очистки вод поверхностных источников производительностью 100 тыс. м³/сут

Стадия	Лист	Листов
Р	23	

Насосное отделение и резервуары для приема осадка. Разрезы 1-1 ÷ 5-5

ЦНИИЭП инженерного оборудования г. Москва

18208-02

Согласовано: Отдел ВС Грачева; Отдел ОГ Бодрова; Отдел ЭМ Гусева

Инв.№ подл. | Подпись и дата | Взам. инв.№

Копировал: Алешикова

Типовой проект 901-3-172 Альбом II

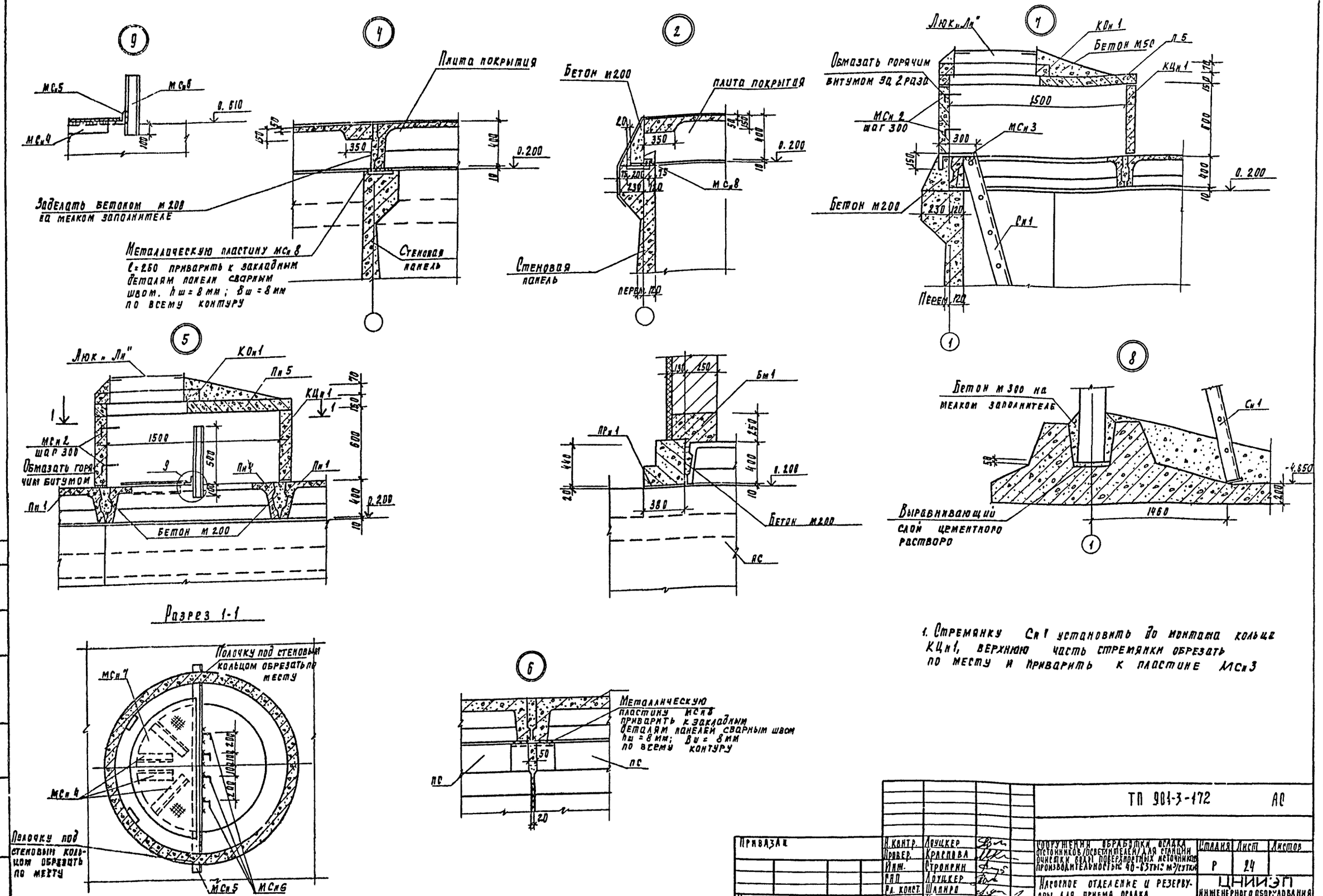

1. Стремянку Сн1 установить до монтажа кольца КЦн1, верхнюю часть стремянки обрезать по месту и приварить к пластине МСн3

Привязан				ТП 901-3-172 АС			
		Н. контр.	Лоуцкер	Сооружения обработки осадка отстойников/осветлителей для станции очистки воды поверхностных источников производительностью 40-63 тыс. м³/сутки	Стадия	Лист	Листов
		Провер.	Краснова		Р	24	
		Инж.	Стронгин				
		ГИП	Лоуцкер	Насосное отделение и резервуары для приема осадка. Узлы 1÷9	ЦНИИЭП инженерного оборудования г. Москва		
Инв. №		Гл. конст.	Шапиро				
		Нач. отд.	Краславин				

Копировал Родлевская Формат 22

18208-72

Согласовано: Отдел ЭПД Пусева; Отдел ВР Бодрова

Инв. № подл. | Подпись и дата | Взам. инв. №

Типовой проект 901-3-172 Альбом III

Опалубочный чертеж днища

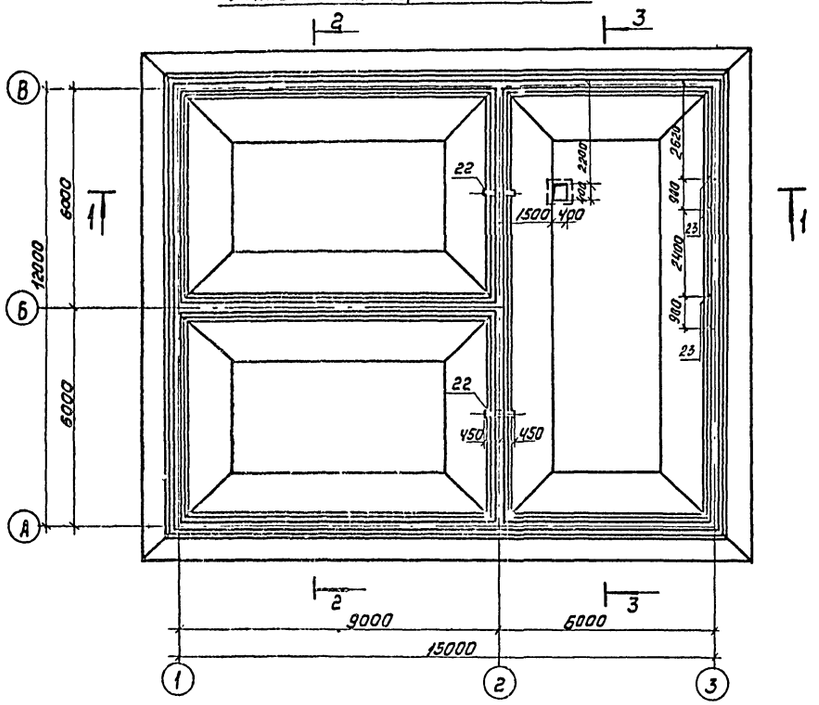

Разрез 1-1

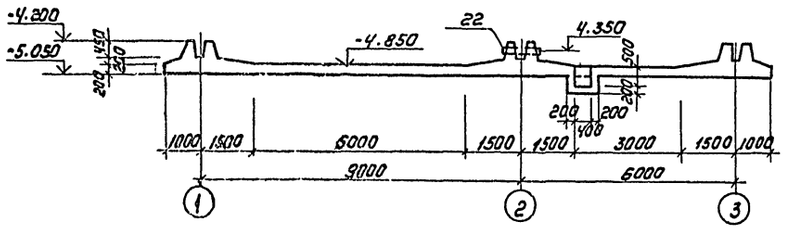

Разрез 2-2

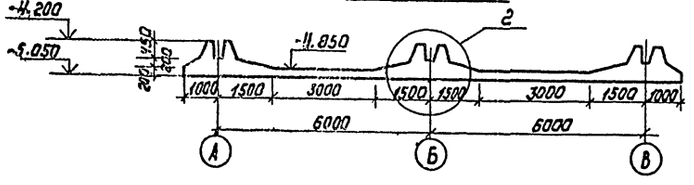

Разрез 3-3

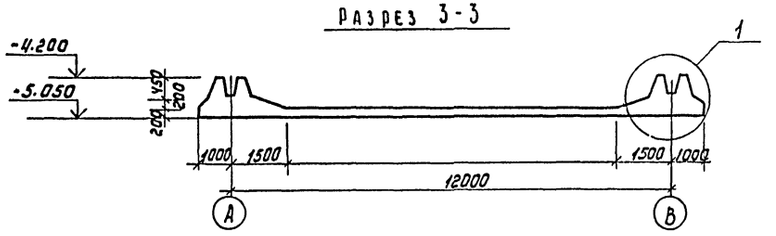

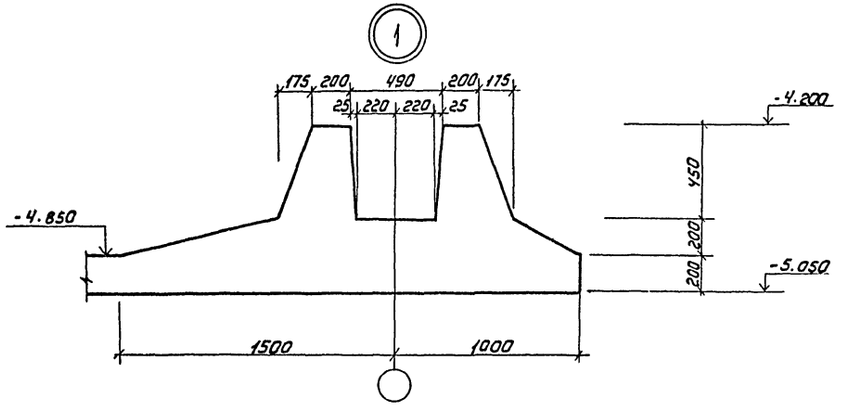

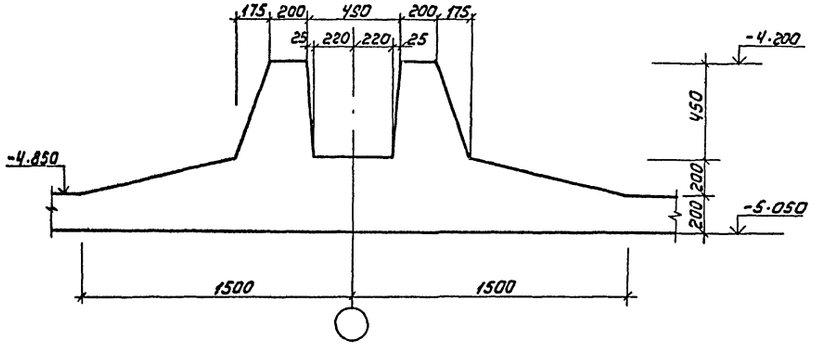

Согласовано:

Инв.№ подл. | Подпись и дата | Взам. инв.№

Привязан				ТП 901-3-172 АС			
		Н.контр.	Лоцкер	Сооружения обработки осадка отстойников (осветлителей) для станции очистки воды из поверхностных источников производительностью 40-63тыс.м³/сутки. Насосное отделение и резервуары для приема осадка. Монолитное днище. Опалубочный чертеж.	Стадия	Лист	Листов
		Проверил	Краснова		Р	25	
		Инженер	Строгин				
		ГИП	Лоцкер		ЦНИИЭП инженерного оборудования г. Москва		
		Гл.констр.	Шапиро				
Инв.№		Нач.ОТА	Красавин				

18208-02

Копировал: Коршунова

Формат А3

Типовой проект 901-3-172 Альбом III

Схема расположения нижних сеток

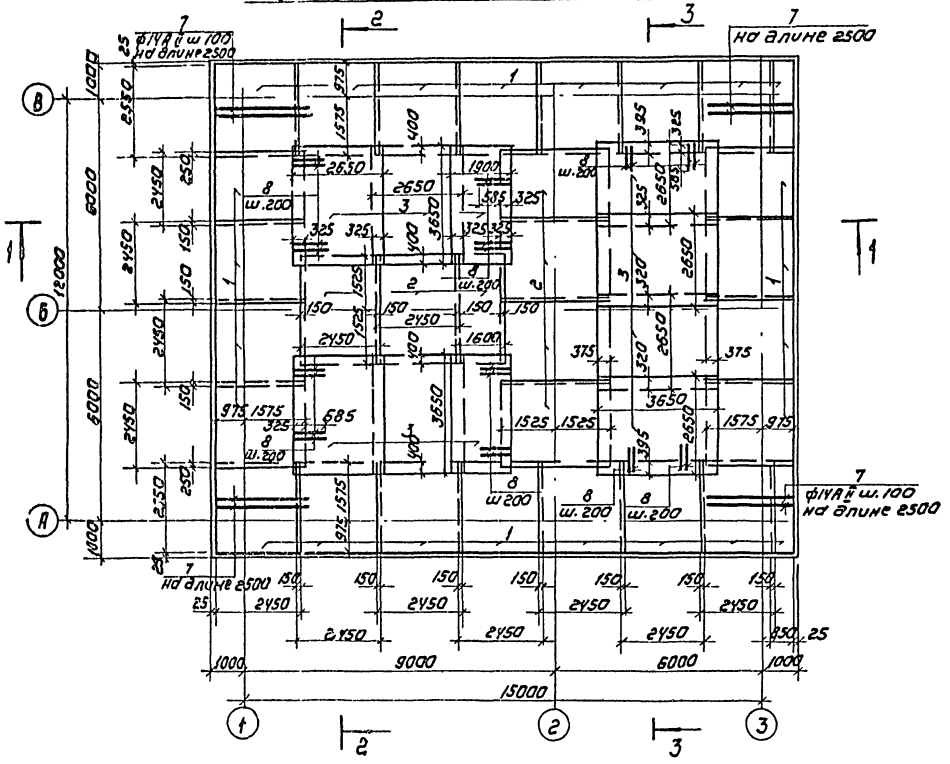

Разрез 2-2

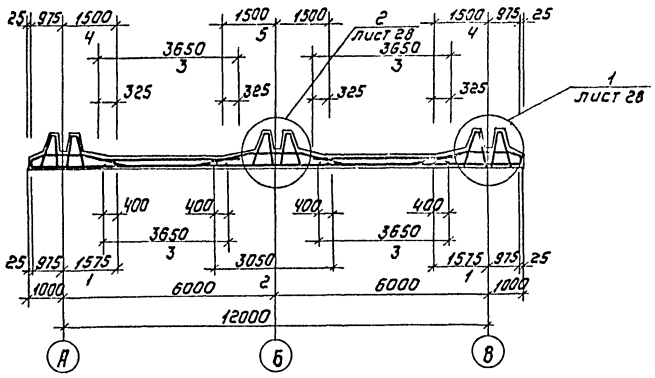

Разрез 3-3

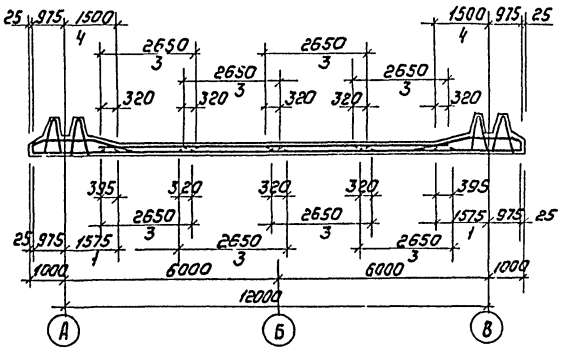

Разрез 1-1

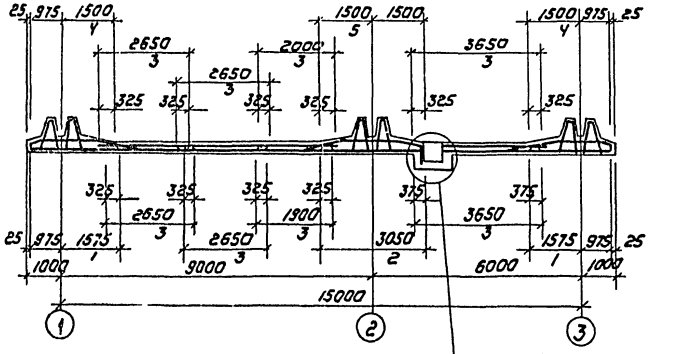

Армирование приямка см. лист 28

Выборка стали на монолитное днище, кг

Марка элемента	Арматурные изделия										Всего
	Арматурная сталь гост 5781-75										
	Класс AI				Класс AII						
	ф мм			Итого	ф мм					Итого	
	8				10	14	16	18			
Монолитное днище	2015			2015	1815	2068	4019	4036		11398	14013

				ТП 901-3-172 АС		
Привязан	Н. контр	Лоцкер		Сооружения обработки осадка отстойников и осветлителей для станции очистки воды поверхностных источников производительностью 40-63 тыс м³/сутки. Насосное отделение и резервуары для приема осадка. Монолитное днище армирование. Схема расположения нижних сеток. Разрезы 1-1 2-2 3-3	Стадия: Р	Лист: 26	Листов:
	Провер	Краснова					
	Инж	Строгин					
	ГИП	Лоцкер			ЦНИИЭП инженерного оборудования г. Москва		
	Гл. констр	Шапиро					
Инв. №	Нач. отд	Красавин					

18205-02

Копировал: Коршунова

Формат 22

Инв. № подл. | Подпись и дата | Взам. инв. №

Типовой проект 901-3-172 Альбом II

Схема расположения верхних сеток

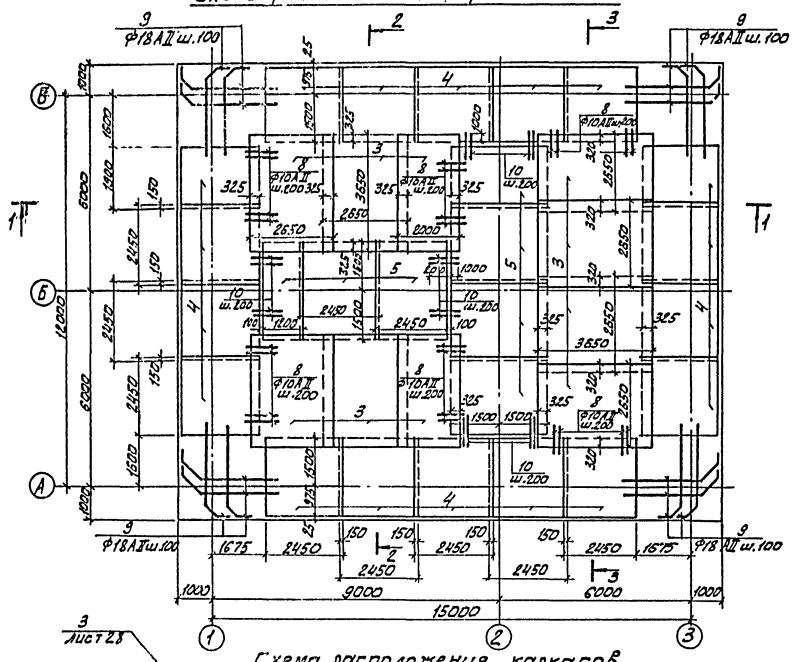

Ведомость стержней

Поз.	Эскиз
7	2550
8	910
9	3000, 310, 150
10	1200
11	390
12	2 общ.
13	970
14	250, 150, 175, 150
15	210, 125, 175, 150
16	970, 970
17	150, 110, 150, 110, 150
18	$l_{ср}$ = 280
19	750, 170, 170
20	100, 650, 100
21	250, 650, 750, 650, 250

Схема расположения каркасов

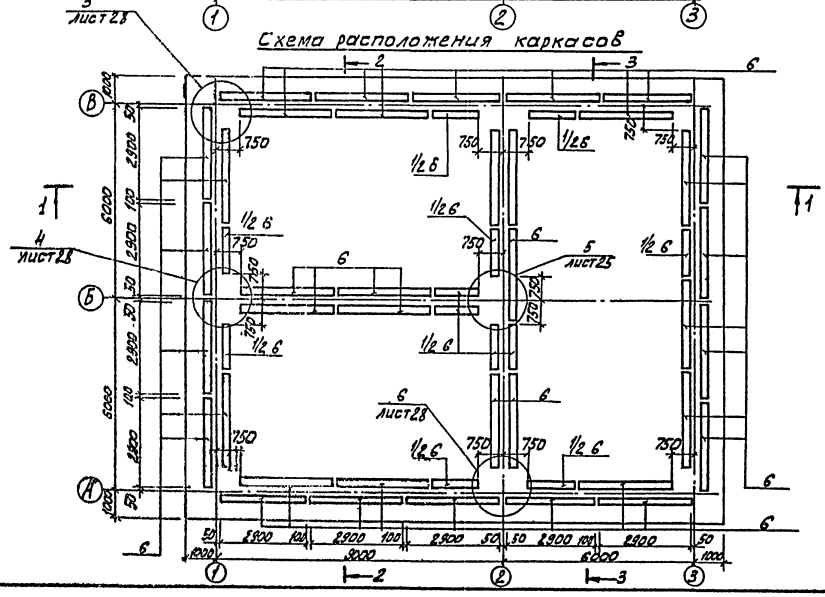

Спецификация к схемам расположения арматурных изделий

Формат	Зона	Поз.	Обозначение	Наименование	Кол.	Приме-чание
				Монолитное днище		
				сборочные единицы и детали		
		1		$C_м$ Ф14AII-100 2450×2550 $\frac{25}{25}$ $C_н$ Ф8AI-200 $\frac{25}{25}$	22.7	
		2		$C_м$ Ф16AII-100 2450×3050 $\frac{25}{25}$ $C_н$ Ф8AI-200 $\frac{25}{25}$	6.7	
		3		$C_м$ Ф10AII-100 2650×3650 $\frac{25}{25}$ $C_н$ Ф10AII-200 $\frac{25}{25}$	17.5	
		4	ТП 901-3-172 КЖИ Сн 4	Сетка арматурная $C_н$ 4	17.5	
		5	ТП 901-3-172 КЖИ Сн 5	Сетка арматурная $C_н$ 5	6.2	
		6	ТП 901-3-172 КЖИ КПн1	каркас КПн1	43	
		23	1.400-15. В1 130-05	МН 117-6	4	2.4
		7		Ф14AII ГОСТ 5781-75 ℓ=2550	104	3.08
		8		Ф10AII ГОСТ 5781-75 ℓ=910	228	0.56
		9		Ф18AII ГОСТ 5781-75 ℓ=3550	220	7.09
		10		Ф8AI ГОСТ 5781-75 ℓ=1300	100	0.51
		11		Ф8AI ГОСТ 5781-75 ℓ=390	500	0.15
		12		Ф8AI ГОСТ 5781-75	300 п.м.	0.395
		13		Ф8AI ГОСТ 5781-75 ℓ=1070	192	0.422
		14		Ф16AII ГОСТ 5781-75 ℓ=2015	64	3.17
		15		Ф10AII ГОСТ 5781-75 ℓ=1835	16	1.16
		16		Ф8AI ГОСТ 5781-75 ℓ=2040	96	0.805
		17		Ф8AI ГОСТ 5781-75 ℓ=670	50	0.2
		18		Ф8AI ГОСТ 5781-75 $\ell_{ср}$=280	128	0.11
		19		Ф10AII ГОСТ 5781-75 ℓ=1090	37	0.67
		20		Ф10AII ГОСТ 5781-75 ℓ=850	20	0.52
		21		Ф10AII ГОСТ 5781-75 ℓ=2550	36	1.57
		22		Труба 219×4 ГОСТ 8732-70 ℓ=300	2	3.0
				Бетон М200 В4	97.4	м³

1. Размеры плоских сеток даны по габариту сеток. Размеры гнутых сеток-по линии излома днища
2. Укороченные сетки обрезать по месту.
3. Арматурные сетки поз. 1÷3 выполнены по ГОСТ 23279-78.
4. Сетку „3" в месте приямка вырезать по месту.
5. Защитный слой бетона для нижних сеток днища -35 мм, для верхних сеток днища и каркасов -25 мм.

Инв.№ подл. | Подпись и дата | Взам.инв.№

Привязан

Инв.№

Н.контр.	Лоуцкер	
Провер.	Краснова	
Инж.	Строгин	
Гип	Лоуцкер	
Гл.констр	Шапиро	
Нач.отд	Красавин	

ТП 901-3-172 АС

Сооружения обработки осадка отстойников (ответ. телей) для станции очистки хозяйственно-бытовых и производственных сточных вод производительностью 40-63 тыс.м³/сут

Насосное отделение и резервуары для приема осадка. Схемы расположения верхних сеток. Каркасов

Стадия	Лист	Листов
Р	27	

ЦНИИЭП инженерного оборудования г. Москва

18202-02

Корнилов, Ломинков

Типовой проект 901-3-172 Альбом II

Инв.№ подл. | Подпись и дата | Взам. инв.№

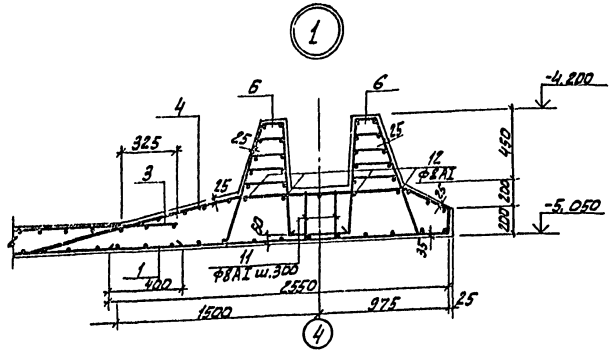

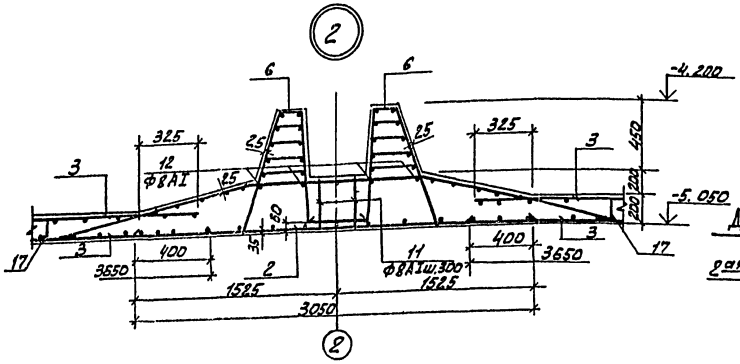

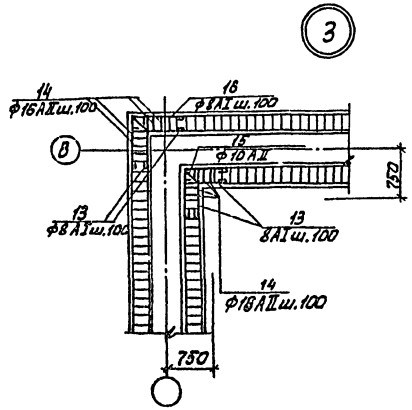

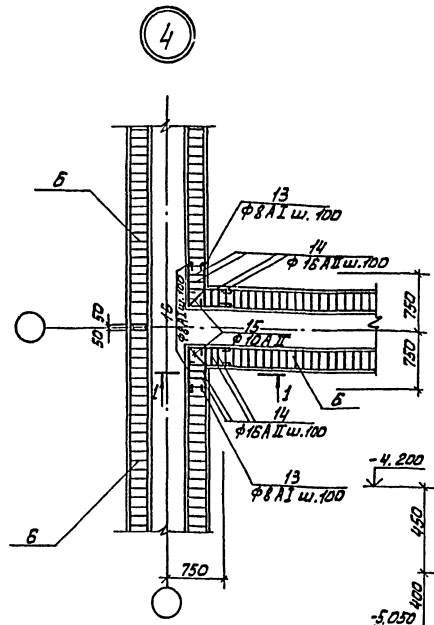

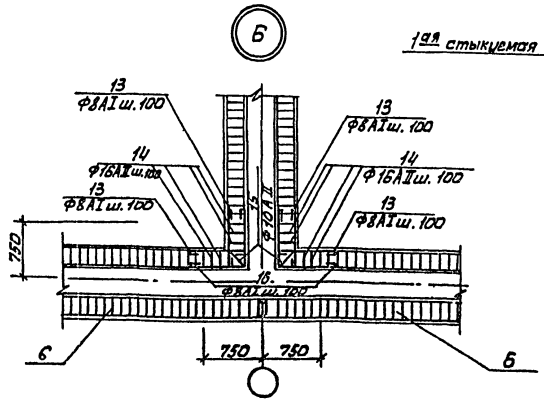

Деталь стыка сеток в нерабочем направлении

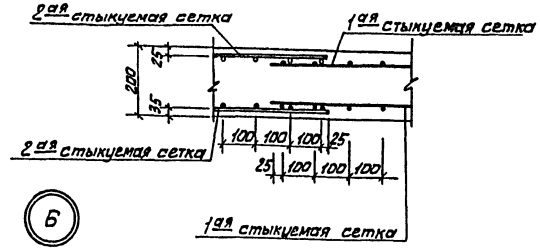

Разрез 1-1

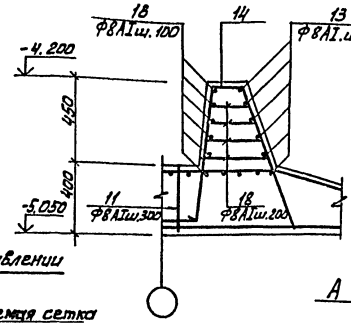

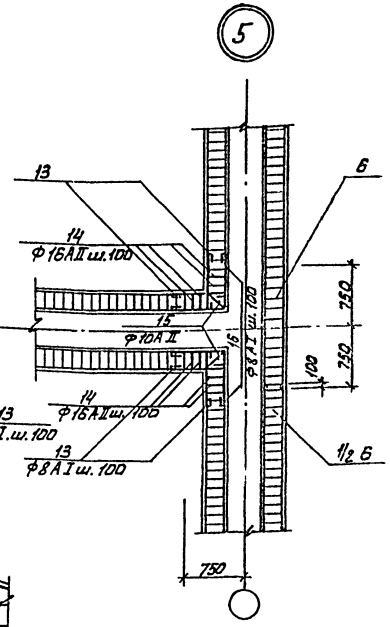

А-А

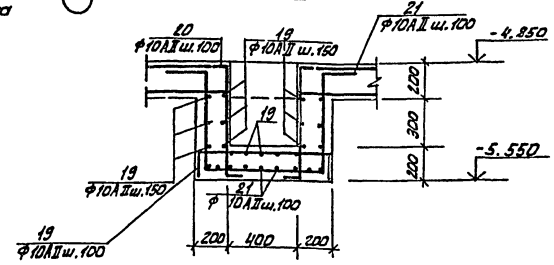

Привязан				тп 901-3-172		АС	
	Н.контр.	Лоучкер		Сооружения обработки осадка отстойников (резервуаров) для хранения очистки воды, обеззараживания, хлорирования, хлораторная, аммиачная, вытяжная.	стадия	лист	листов
	Провер.	Лоучкер			Р	28	
	Инженер	Строгин					
	ГИП	Лоучкер		Насосное отделение и резервуары для приема осадка. Монолитное днище. Армирование. Узлы.	ЦНИИЭП инженерного оборудования г. Москва		
Инв.№	Гл.констр.	Шапиро					
	Нач.отд	Красавин				18208-02	

Копировал: Алешникова

Формат: А2

Типовой проект 901-3-172 Альбом II

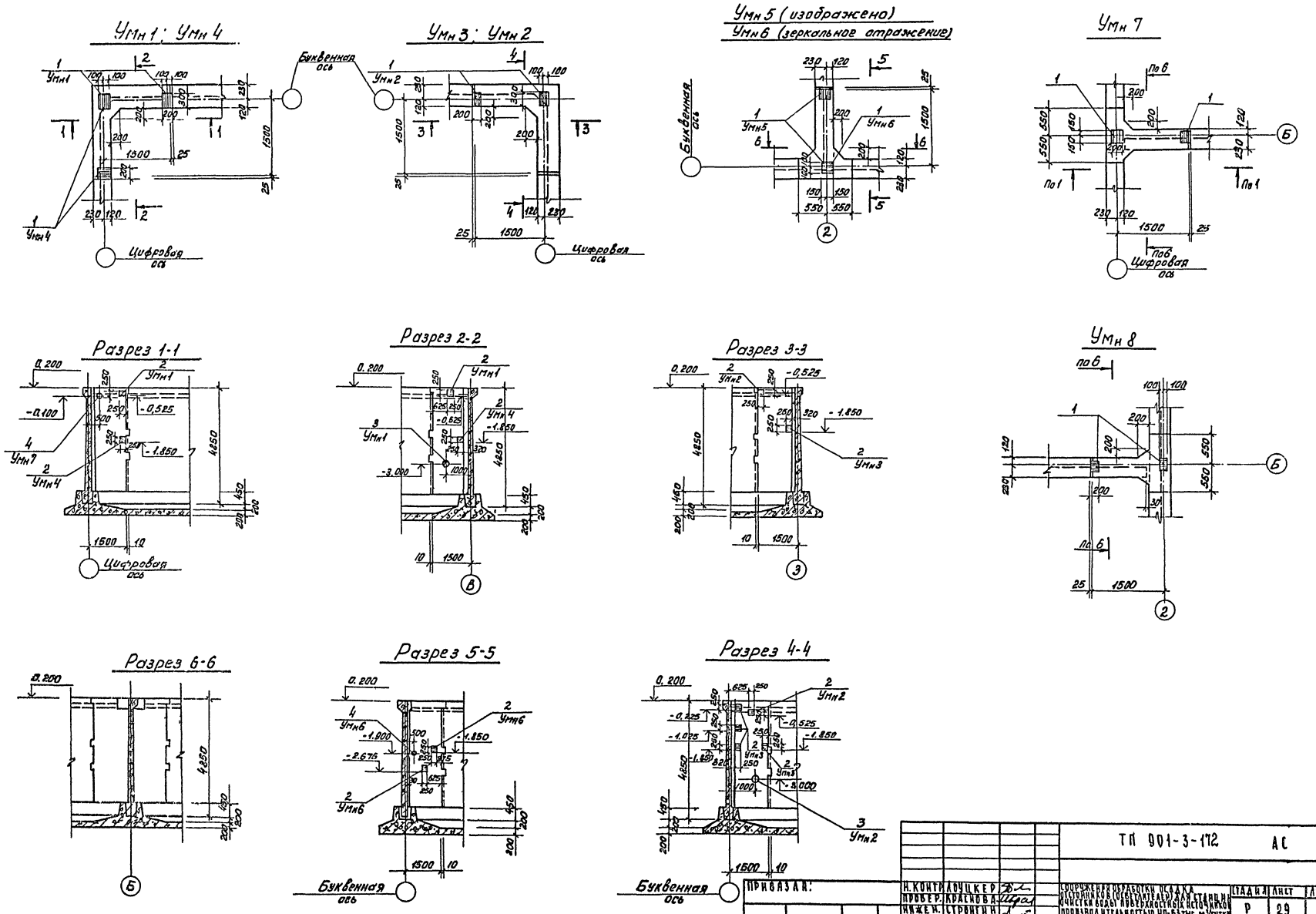

				ТП 901-3-172		АС	
ПРИВЯЗАН:	Н. КОНТР.	ЛОУЦКЕР		СООРУЖЕНИЯ ОБРАБОТКИ ОСАДКА ОТСТОЙНИКОВ (ОСВЕТЛИТЕЛЕЙ) ДЛЯ СТАНЦИИ ОЧИСТКИ ВОДЫ ПОВЫШЕННОЙ ПРОИЗВОДИТЕЛЬНОСТЬЮ 40-63 ТЫС. М³/СУТКИ	СТАДИЯ	ЛИСТ	ЛИСТОВ
	ПРОВЕР.	КРАСНОВА			Р	29	
	НИЖЕН.	СТРОГИН					
	ГИП	ЛОУЦКЕР		НАСОСНОЕ ОТДЕЛЕНИЕ И РЕЗЕРВУАРЫ ДЛЯ ПРИЕМА ОСАДКА. МОНОЛИТНЫЕ УЧАСТКИ СТЕН УМН 1-УМН 8. ОБЛАЛОВОЧНЫЙ ЧЕРТЕЖ	ЦНИИЭП ИНЖЕНЕРНОГО ОБОРУДОВАНИЯ г. МОСКВА		
	ГЛ. КОНСТР.	ШАПИРО					
ИНВ. №	НАЧ. ОТД.	КРАСАВИН					

18208-02

Типовой проект 901-3-172 Альбом II

Разрез 1-1

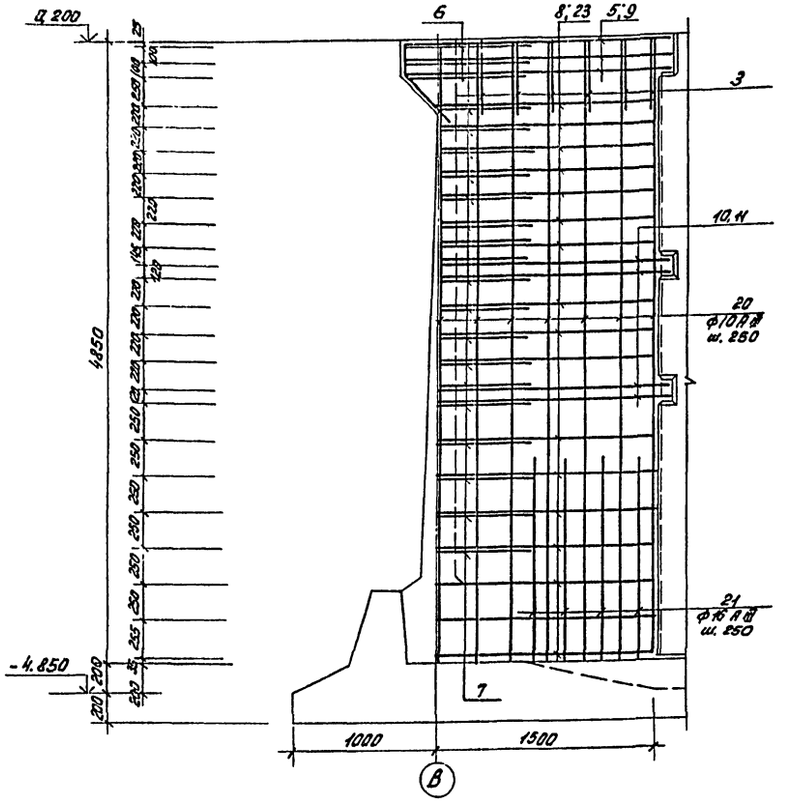

Разрез 2-2

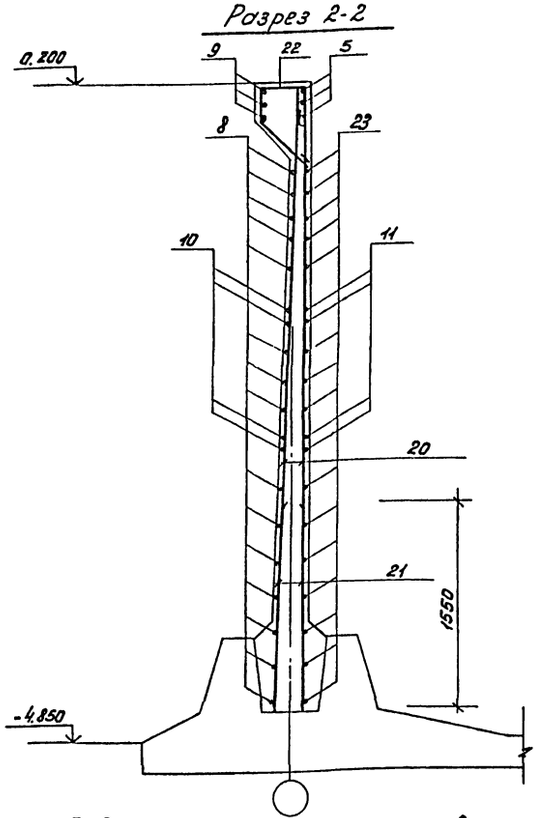

Ведомость деталей

Поз.	Эскиз
5	60 | 1860
6	150 | 1130 150
7	120 | 540-780 через 120
8	1490÷1590 через 6 | 1400÷1590 через 6
9	1860 | 1860
10	1630 | 1630
11	150 | 1630
12	4840
13	1310
14	1450
15	290 R=100 1750 1750
16	200 150 45° 700 / 200 150 700
17	290 R=100 1640 1640
18	1360
19	1500
20	4840
21	1550
22	284 / 215 400 45° 213
23	$l_{ср.}$ = 1690
24	5980
25	5980
26	290 300 210

Ведомость расхода стали на один элемент монолитных участков стен, кг

Марка элемента	Изделия арматурные. Арматура класса А I, ГОСТ 5781-75: 8		Итого	А III, ГОСТ 5.1459-72*: 10	12	16	20	22			Итого	Всего	Изделия закладные. Арматура класса А-III, ГОСТ 5.1459-72*: Ф10	Ф12		Прокат марки В Ст 3 кп 2, ГОСТ 103-76: +8	+10	ГОСТ 8732-70*: труба 351×9	труба 168×5		Всего	Общий расход
Умн1	5,64		5,64	95,6	14,4	247,7	–	67,5			425,2	430.84	0,6	1,8		16,2	2,4	15,2			36.2	467.04
Умн2	5,64		5,64	95,6	14,4	247,7	–	67,5			425,2	430.84	0,6	1,8		16.2	2.4	15.2			36.2	467.04
Умн3	5,64		5,64	95,6	14,4	247,7	–	67,5			425,2	430.84	1,5			21.5					23	453.84
Умн4	5,64		5,64	95,6	14,4	247,7	–	67,5			425,2	430.84	0,6	1.8		16.2	2.4	15.2			36.2	467.04
Умн5	19,52		19,52	–	10,4	94,3	45,18	–			149.88	169.4		1.8		7.6	2.4				11.8	181.2
Умн6	19,52		19,52	–	10,4	94,3	45,18	–			149.88	169.4	0,6	0,9		12.4	1.2		4		19.1	188.5
Умн7	19,52		19,52	–	10,4	94,3	45,18	–			149.88	169.4		1.8		7.6	2.4		4		15.8	185.2
Умн8	20,16		20,16	–	10,8	94,3	43,71	–			148,81	168.97		1.8		7.6	2.4				11.8	180.77
Бм1	32,0		32,0	15,0		72					87	119.0										119.0

Умн3; Умн2 (изображено)
Умн1; Умн4 (зеркальное отражение)
План обвязочной балки

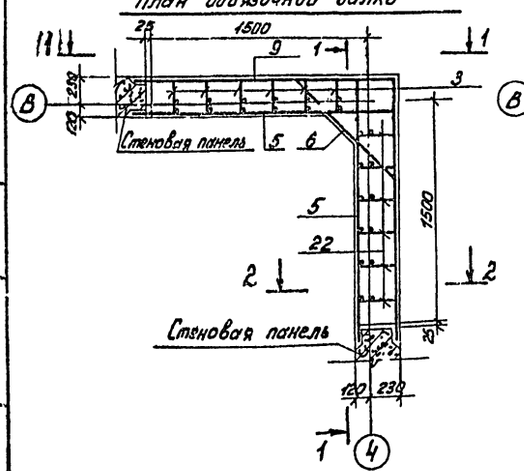

План стен

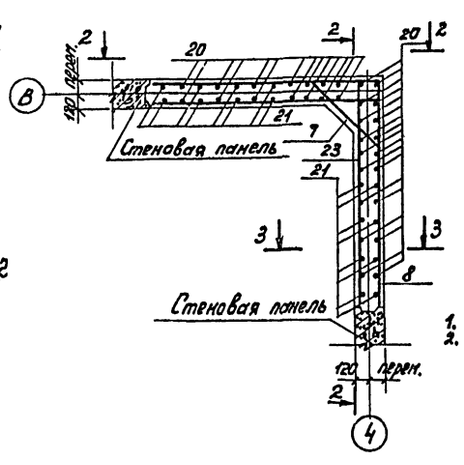

1. Защитный слой бетона - 20мм.
2. Стержни поз. 6, 7 приварить к стержням поз. 9, 8 ($h_ш$ = 6мм, $б_{шв}$ = 8мм).

Н.контр.	Лоуцкер		
Провер.	Краснова		
Инж.енер	Стронгин		
ГИП	Лоуцкер		
Гл.конст	Шапиро		
Нач.отд	Красавин		

Привязан:

Инв.№

ТП 901-3-172 АС

Сооружения обработки осадка отстойников (осветлителей) для станции очистки воды, поверхностных источников производительностью 40-63 тыс. м³/сутки

Насосное отделение и резервуар для приема осадка. Монолитные участки стен Умн1-Умн4. Армирование.

Стадия	Лист	Листов
Р	30	

ЦНИИЭП инженерного оборудования г. Москва

18202-02

Копировал: Поскулина

Формат 2?

Инв.№ подл. | Подпись и дата | Взам. инв.№

Типовой проект 901-3-172 Альбом II

Разрез 9-9

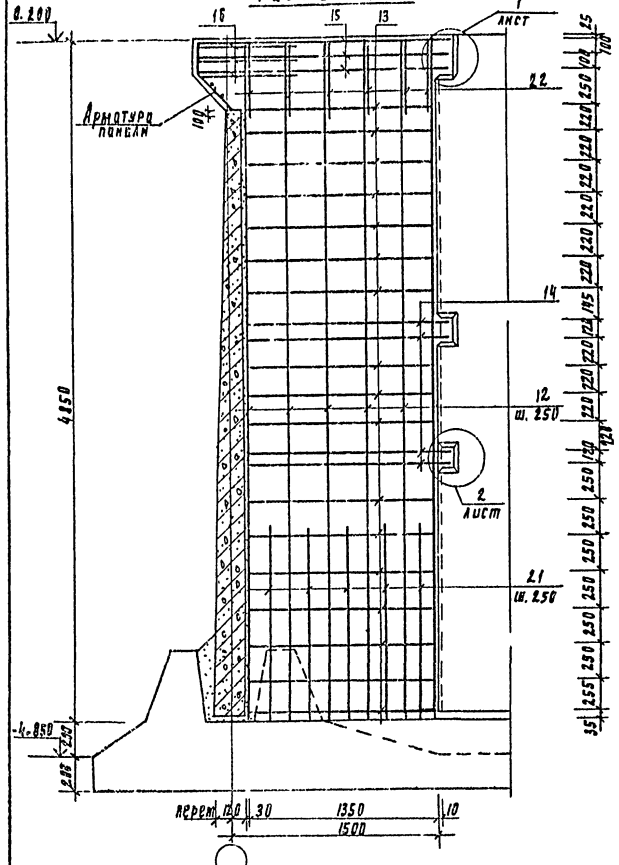

Умн 6: Умн 7 (изображено)
Умн 5 (зеркальное отражение)

План обвязочной балки.

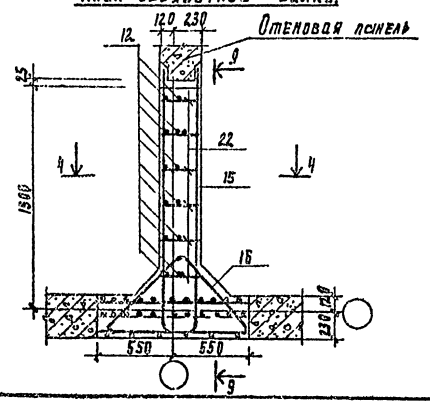

План стен

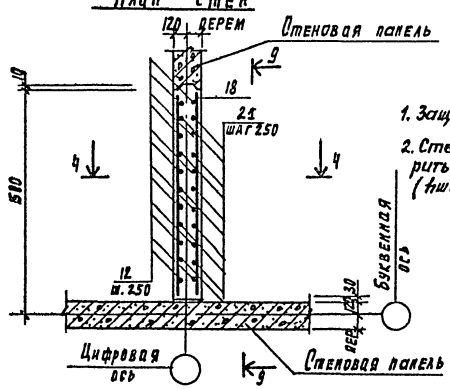

1. Защитный слой бетона — 20 мм.
2. Стержни поз. 15, 16 приварить к арматуре панели (hшв = 6 мм, bшв. = 8 мм).

Спецификация элементов монолитных участков стен.

Формат	Зона	Поз	Обозначение	Наименование	Кол	Примеч.
				Умн 1		
		1	1.400-15. В1. 150-26	МН 137-3	2	5.2
		2	1.400-15, В1. 130-35	МН 122-6	2	4.6
		3	3.901-5	Сальник Ду=250 l=200	1	
		5		ф 22 А III ГОСТ 5,1459-72* l=1960	6	6.70
		6		ф 16 А III ГОСТ 5.1459-72* l=1430	3	2.10
		7		ф 12 А III ГОСТ 5.1459-72* l=900	18	0.80
		8		ф 16 А III ГОСТ 5.1459-72* l=3000	16	4.75
		9		ф 22 А III ГОСТ 5.1459-72* l=3720	3	11.1
		10		ф 16 А III ГОСТ 5.1459-72* l=3260	4	5.15
		11		ф 16 А III ГОСТ 5.1459-72* l=1780	8	2.81
		20		ф 10 А III ГОСТ 5.1459-72* l=4840	32	2.99
		21		ф 16 А III ГОСТ 5.1459-72* l=1550	16	2.45
		22		ф 8 А I ГОСТ 5781-75 l=1210	12	0.47
		23		ф 16 А III ГОСТ 5.1459-72* lср=1690	32	2.60
				Бетон М200 В4	3.1	м³
				Умн 2		
				Поз 1÷3; 5÷11; 20÷23 см. Ум 1		
				Бетон М200 В4	3.1	м³
				Умн 3		
		2	1.400-15. В1. 130-35	МН 122-6	5	4.6
				Поз 5÷11, 20÷23 см. Ум 1		
				Бетон М200 В4	3.1	м³
				Умн 4		
				Поз 1, 2; 5÷11; 20÷23 см. Ум 1		
				Бетон М200 В4	3.1	м³

Формат	Зона	Поз	Обозначение	Наименование	Кол	Примеч.
				Умн 5		
		1	1.400-15. В1. 150-26	МН 137-3	2	5.2
		12		ф 16 А III ГОСТ 5.1459-72* l=4840	12	7.65
		13		ф 8 А I ГОСТ 5781-75 l=1410	32	0.62
		14		ф 12 А III ГОСТ 5.1459-72* l=1450	8	1.3
		15		ф 20 А III ГОСТ 5.1459-72* l=4000	3	9.86
		16		ф 20 А III ГОСТ 5.1459-72 l=2100	3	5.2
		21		ф 16 А III ГОСТ 5.1459-72* l=1550	10	0.25
		22		ф 8 А I ГОСТ 5781-75 l=1210	6	0.48
				Бетон М200 В4	1.5	м³
				Умн 6		
		1	1.400-15, В1. 150-26	МН 137-3	1	5.2
		2	1.400-15, В1. 130-35	МН 122-6	2	4.6
		4	3.901-5	Сальник Ду=100 l=200	1	
				Поз 12÷16; 21; 22 см. Ум 5		
				Бетон М200 В4	1.5	м³
				Умн 7		
		1	1.400-15. В1. 150-26	МН 137-3	2	5.2
		4	3.901-5	Сальник Ду=100 l=200	1	
				Поз 12÷16; 21, 22 см. Ум 5		
				Бетон М200 В4		
				Умн 8		
		1	1.400-15. В1. 150-26	МН 137-3	2	5.2
				Поз. 12; 16; 21; 22; 17-19 см. Ум 5		
		17		ф 20 А III ГОСТ 5.1459-72* l=3800	3	9.37
		18		ф 8 А I ГОСТ 5781-75 l=1360	32	0.54
		19		ф 12 А III ГОСТ 5.1459-72* l=1500	8	1.35
				Бетон М200 В4	1.5	м³
				Бмн 1		
		24		ф 16 А III ГОСТ 5.1459-72* l=5980	6	12.0
		25		ф 10 А III ГОСТ 5.1459-72* l=5980	4	3.7
		26		ф 8 А I ГОСТ 5181-75 l=1030	80	0.4
				Бетон М200 В4	0.6	м³

Инв. № подл. | Подпись и дата | Взам. инв. №

Привязан

Инв. №

Н. контр.	Лоукер	
Проверил	Краскова	
Инж.	Строгин	
Гип	Лоукер	
Гл. конст.	Шапиро	
Нач. отд.	Красавин	

ТП 901-3-172 АС

Сооружения обработки осадка отстойников/осветлителей для станции очистки воды поверхностных источников производительностью 40-63 тыс м³/сутки

Насосное отделение и резервуары для приема осадка. Монолитные участки стен Умн 5÷Умн 7. Армирование

Стадия	Лист	Листов
Р	31	

ЦНИИЭП инженерного оборудования г. Москва

Копировал Подлевская Формат 22

Типовой проект 901-3-172, Альбом III

Разрез 3-3

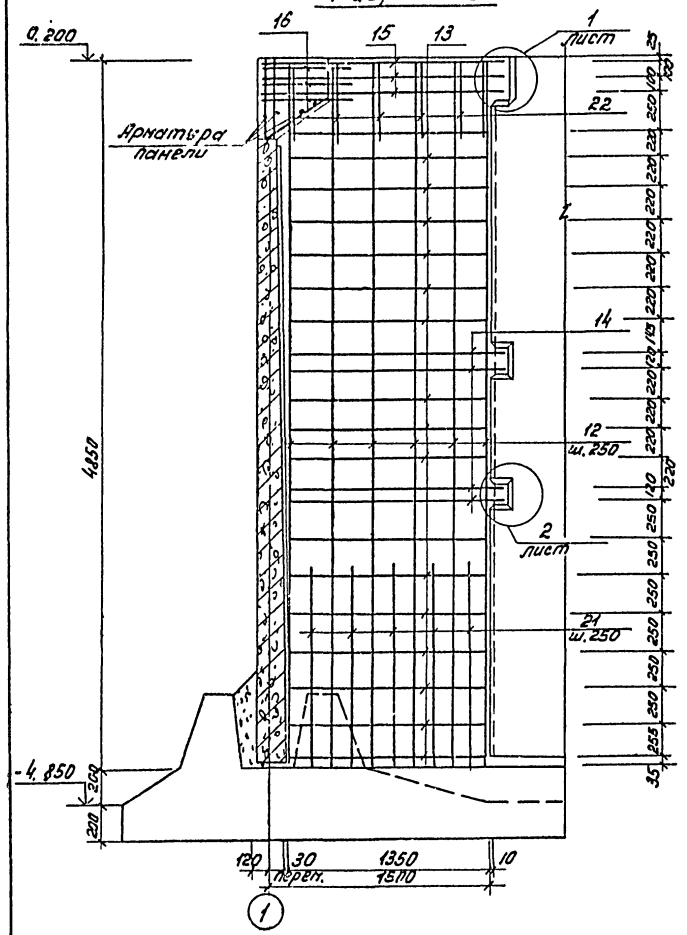

Разрез 4-4

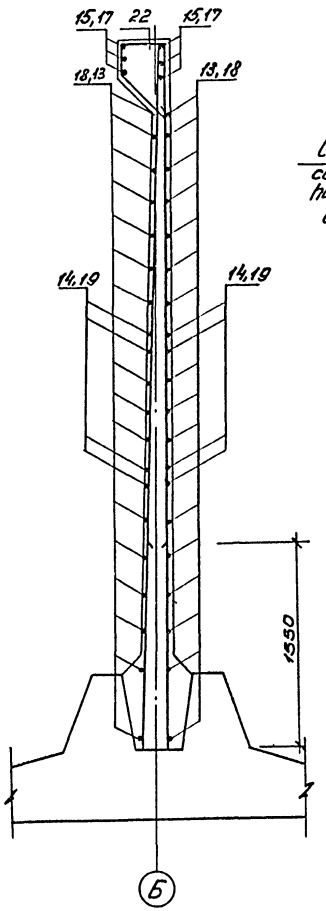

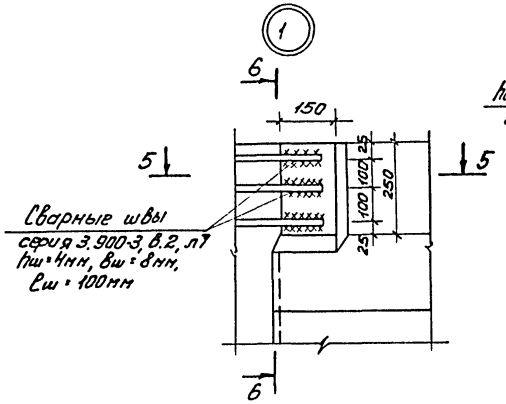

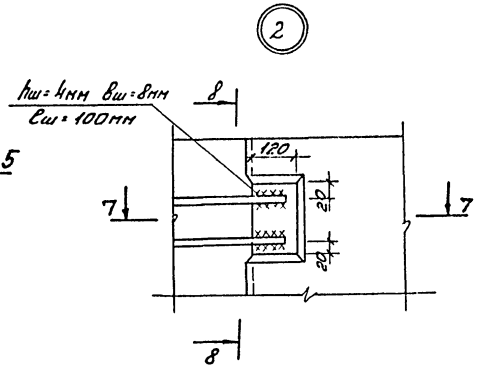

Разрез 5-5

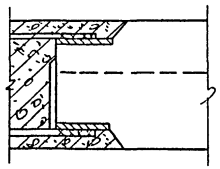

Разрез 7-7

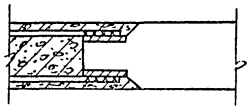

Разрез 6-6

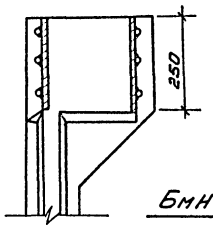

Разрез 8-8

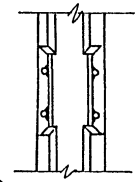

Разрез 9-9

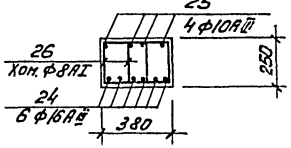

Ум п8

План обвязочной балки

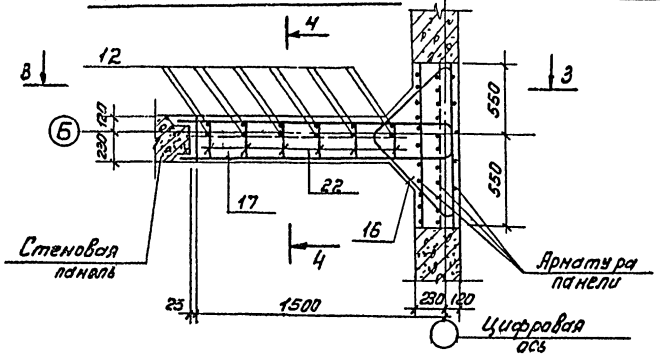

План стен

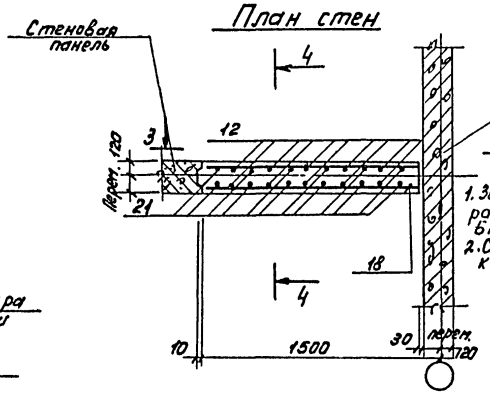

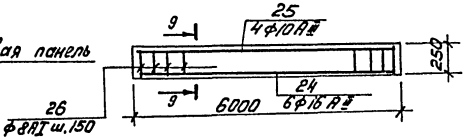

1. Защитный слой бетона для рабочей арматуры Ум п8-20мм, Бмн1- 15мм.
2. Стержни поз. 16,17 приварить к арматуре панели (hш=6мм, вш6=8мм)

Привязан				ТП 901-3-172 АС			
				Н.контр.	Лоуцкер	Сооружения обработки отсоса отстойников (просветителей) для станции очистки воды поверхностных источников производительностью 40-63тыс м³/сутки. Насосное отделение и резервуары для приема отсоса. Монолитные участки стен. Ум п8. Армирование. Узлы 1 и 2.	Стадия Р; Лист 32; Листов
				Проверил	Краснова		
				Инженер	Строгин		
				ГИП	Лоуцкер		ЦНИИЭП инженерного оборудования г. Москва
				Гл.констр	Шапиро		
Инв.№				Нач.отд	Красавин		

Инв.№ подл. | Подпись и дата | Взам. инв.№

8203-02

Копировал: Лоскулина

Формат А2

Типовой проект 901-3-172 Альбом II

Схема расположения плит покрытия в осях „3-11"

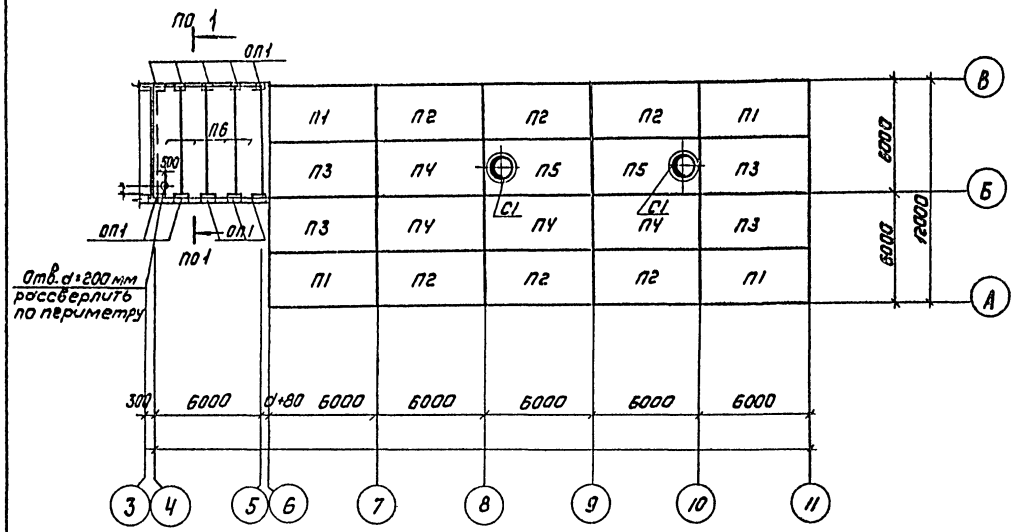

Схема расположения плит покрытия в осях „2-3"

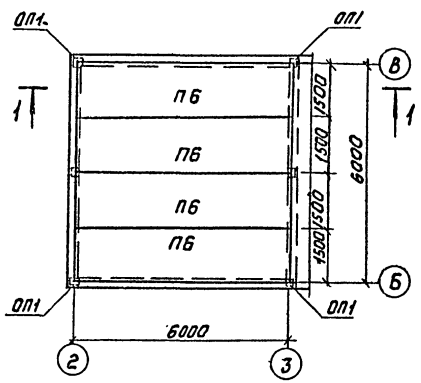

Разрез 1-1

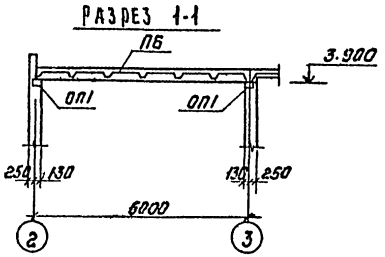

Спецификация к схеме расположения плит покрытия

Марка поз.	Обозначение	Наименование	Кол	Масса ед. кг	Примечание
		Плиты			
П1	ТП 901-3-172 КЖИ-П1÷П3	ПГ-2А IVТ-А	4	2650	ПГ-3А IVТ-А
П2	ТП 901-3-172 КЖИ-П1÷П3	ПГ-2А IVТ-Б	6	2650	ПГ-3А IVТ-Б
П3	ТП 901-3-172 КЖИ-П1÷П3	ПГ-2А IVТ-В	4	2650	ПГ-3А IVТ-В
П4	ГОСТ 22701.1-77	ПГ-2А IVТ	4	2650	ПГ-3А IVТ
П5	ГОСТ 22701.2-77	ПВ10-3А IVТ	2	3600	ПВ10-4А IVТ
П6	1.465-7 Вып. 3 ч.1	ПА IV 1.5х6 -4	8	1500	ПА IV 1.5х6 -5
		Стакан			
С1	1.494-24 Вып.1	СБ 10 А-1	2	250	СБ10А-1
		Опорная подушка			
ОП1	ТП 901-3-172 КЖИ-ОП	ОП1	16	36	

1. Монтаж железобетонных конструкций осуществлять в соответствии со СНиП III-16-80.
2. Плиты П1÷П6 приварить к закладным деталям опорной подушки ОП1 и балки покрытия.
3. Сварку производить электродами типа Э42 по ГОСТ 9467-75, $h_ш$ = 6 мм.
4. В графе „примечание" даны марки плит для t°=-40°С.

Привязан				ТП 901-3-172 АС			
Инв.№	Н.контр.	Лоуцкер		Сооружения обработки осадка отстойников (осветлителей) для станции аэрации воды аэрационных бассейнов производительностью 40 тыс.м³/сут	Стадия	Лист	Листов
	Провер.	Лоуцкер			Р	33	
	Вед.инж.	Краснова		Схема расположения плит покрытия в осях „2-3" и „3-11"	ЦНИИЭП инженерного оборудования г. Москва		
	ГИП	Лоуцкер					
	Гл.констр.	Шапиро					
	Нач.отд.	Красавин					

Копировал: Коршунова

Формат А3

12208-02

Согласовано: Отдел 8.2 Прочева 3/1987

Инв.№ подл. | Подпись и дата | Взам. инв.№ | Отдел 8.2

Типовой проект 901-3-172 Альбом II

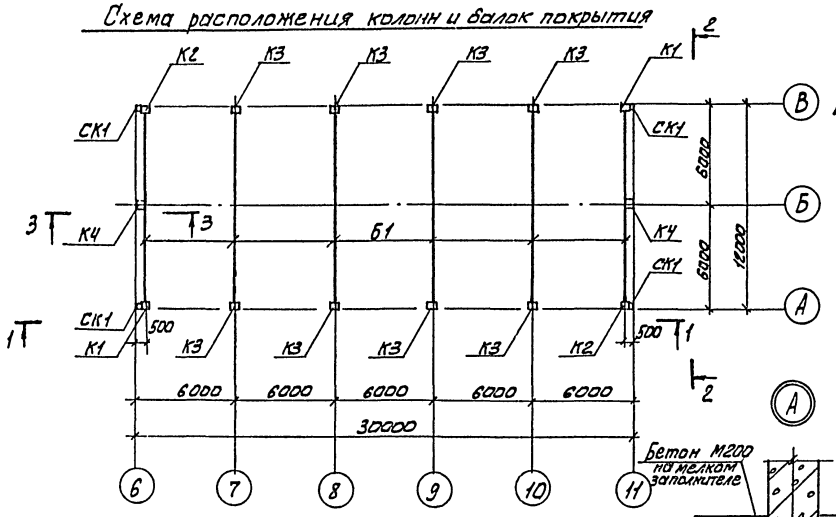
Схема расположения колонн и балок покрытия

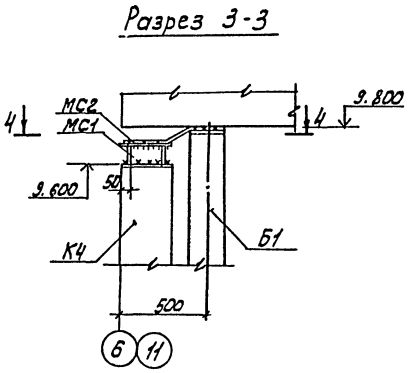
Разрез 3-3

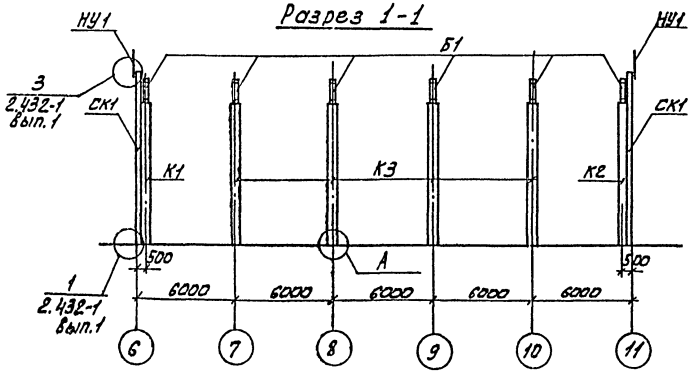
Разрез 1-1

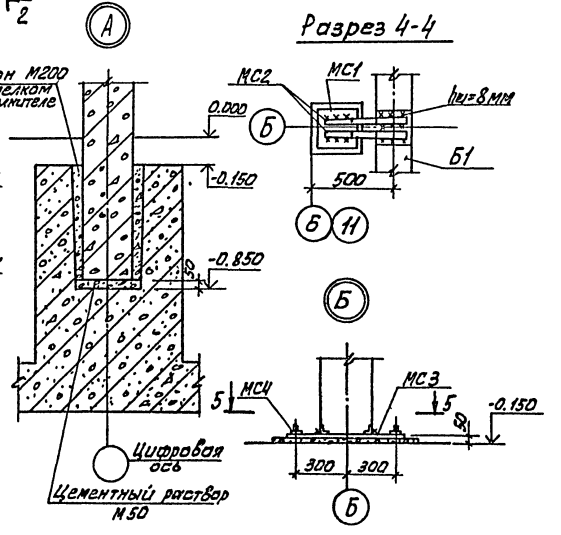
Разрез 4-4

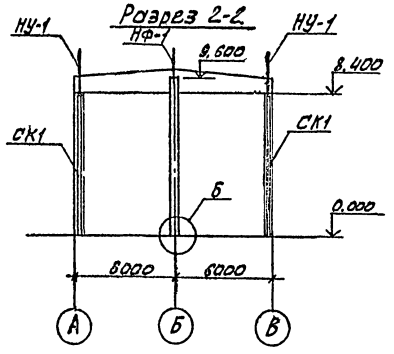
Разрез 2-2

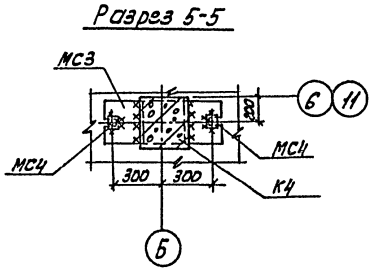
Разрез 5-5

Спецификация к схеме расположения колонн и балок

Марка поз.	Обозначение	Наименование	Кол.	Масса ед. кг	Примечание
		Балки			
Б1	тп 901-3-172 КЖИ Б1	1БДР12-2А IV-А (1БДР12-3А IV-А)	6	4700	
		Колонны			
К1	тп 901-3-172 КЖИ К1	К 84-5 А	2	3700	
К2	тп 901-3-172 КЖИ К2	К84-5 Б	2	3700	
К3	тп 901-3-172 КЖИ К3	К84-5 В	8	3700	
К4	тп 901-3-172 КЖИ К4	КФ23-1А	2	3630	
		Стойки фахверка			
СК1	1.439-2	С Ф8	4	430,8	
		Насадки торцового фахверка			
НУ1	1.439-2	НУ-3	4	43,0	
НФ1	1.439-2	НФ-3	2	42,1	
МС1	тп 901-3-172 КЖИ МС1÷МС4	МС1	2	7,9	
МС2	тп 901-3-172 КЖИ МС1÷МС4	МС2	4	3,4	
МС3	тп 901-3-172 КЖИ МС1÷МС4	МС3	2	28,26	
МС4	тп 901-3-172 КЖИ МС1÷МС4	МС4	4	0,78	

1. Монтаж железобетонных конструкций осуществлять в соответствии со СНиП III-16-80, указаниями серии 1.423-3, 460-75.
2. Все неоговоренные монтажные швы принимать $h_{ш}$=6мм Сварку производить электродами типа Э42, ГОСТ 9467-75,
3. Закладные детали колонн, балок покрытия должны быть оцинкованы слоем 150 МКМ в процессе изготовления Монтаж конструкции без цинкового покрытия указанных закладных деталей запрещается.
4. Буквенные индексы в обозначениях балок и колонн указывают на наличие дополнительных закладных деталей.
5. В скобках дана марка балки покрытия для t_{c}^{o}=-40°С

Привязан	Н. контр.	Лоуцкер		ТП 901-3-172 АС	
	Провер.	Лоуцкер			
	Вед. инж.	Краснова		Сооружения обработки осадка отстойников (осветлителей) для станции очистки воды поверхностных источников производительностью 40-65 тыс м³/сут	Стадия: Р; Лист: 34; Листов:
	Гип	Лоуцкер			
Инв. №	Гл. конст.	Шапиро		Схема расположения колонн и балок покрытия	ЦНИИЭП инженерного оборудования г. Москва
	Нач. отд.	Красавин			

18208-02

Копировал: Алешикова

Инв. № подл. | Подпись и дата | Взам. инв. №

Типовой проект 901-3-172 Альбом II

Схема расположения стеновых панелей по оси „А"

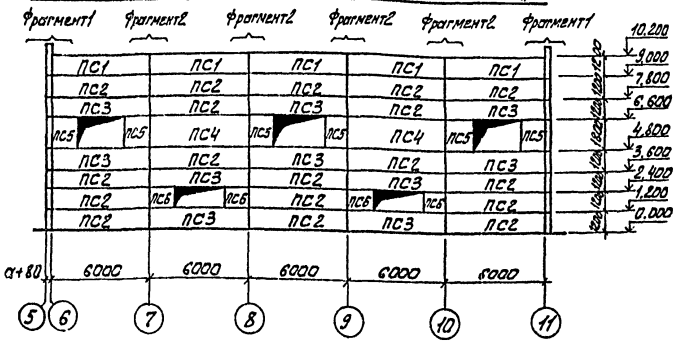

Схема расположения стеновых панелей по оси

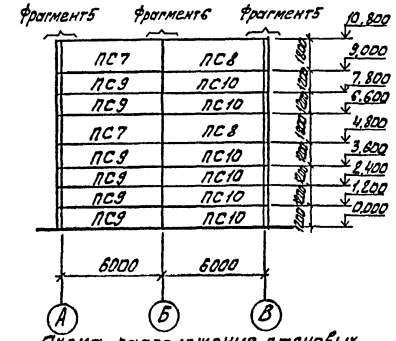

Схема расположения стеновых панелей по оси „В"

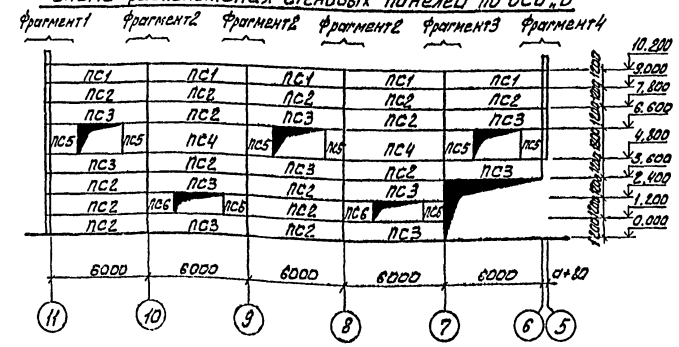

Схема расположения стеновых панелей по оси.

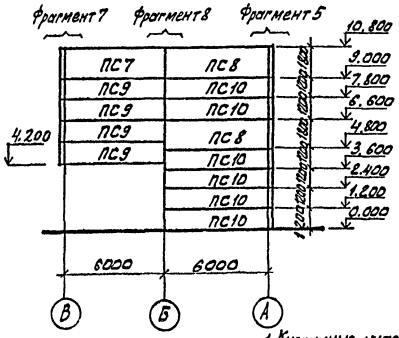

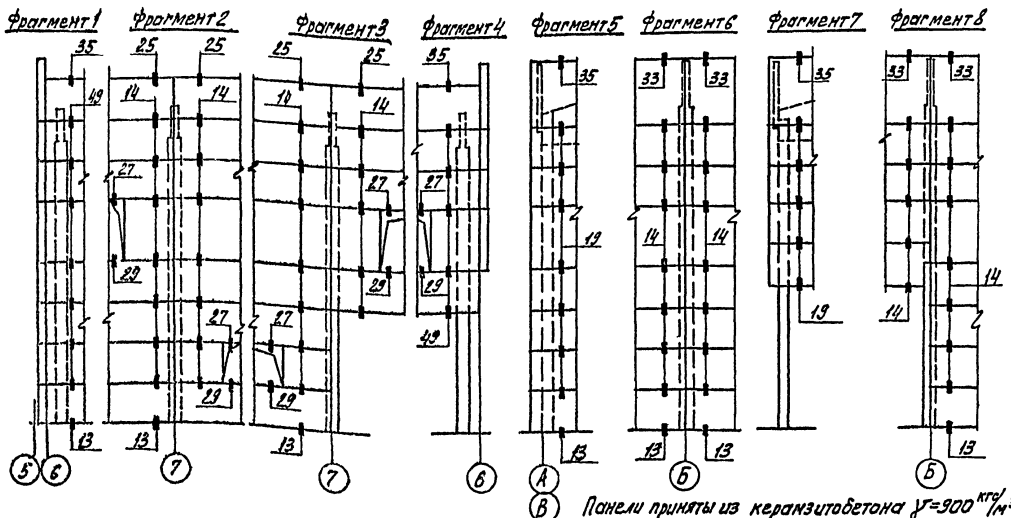

Панели приняты из керамзитобетона $\gamma = 900$ кгс/м³

1. Кирпичные участки стен выполнять по листу АС-5 до монтажа стеновых панелей.
2. Монтаж панелей выполнять в соответствии с указаниями СНи П III-16-80 и указаниями серии 1.432-14/80 вып.0.
3. Все узлы приняты по серии 2.432-1 вып. 0. вып. 1.
4. Все закладные детали, соединительные элементы должны быть оцинкованы слоем 150 МКМ способом металлизации в процессе изготовления. Монтаж стеновых панелей без цинкового покрытия закладных элементов запрещается.

Спецификация к схемам расположения стеновых панелей.

Марка, поз.	Обозначение	Наименование	Кол.	Масса ед, кг.	Примечание.
		Панели стеновые			
		Для температуры $t^\circ = -20^\circ C$			
ПС1	1.432-14/80 вып.1	ПС 600-12.20-П-7	10	1700	
ПС2	1.432-14/80 вып.1	ПС 600-12.20-П-1	33	1700	
ПС3	1.432-14/80 вып.1	ПС 600-12.20-П-2	20	1700	
ПС4	1.432-14/80 вып.1	ПС 600-18.20-П-1	4	2500	
ПС5	т.п 901-3- КЖИ ПС5,ПС6	ПС5	12	600	
ПС6	тп 901-3- КЖИ ПС5,ПС6	ПС6	8	400	
ПС7	1.432-14/80 вып.1	ПС 625-18.20-П-11	3	2700	
ПС8	1.432-14/80 вып.1	ПС 625-18.20-П-12	4	2700	
ПС9	1.432-14/80 вып.1	ПС 625-12.20-П-11	9	1800	
ПС10	1.432-14/80 вып.1	ПС 625-12.20-П-12	12	1800	
		Для температуры $t^\circ = -30^\circ C$			
ПС1	1.432-14/80 вып.1	ПС 600-12.25-П-7	10	2000	
ПС2	1.432-14/80 вып.1	ПС 600-12.25-П-1	33	2000	
ПС3	1.432-14/80 вып.1	ПС 600-12.25-П-2	20	2000	
ПС4	1.432-14/80 вып.1	ПС 600-18.25-П-1	4	3100	
ПС5	тп.901-3- КЖИ ПС5,ПС6	ПС5	12	800	
ПС6	тп.901-3- КЖИ ПС5,ПС6	ПС6	8	500	
ПС7	1.432-14/80 вып.1	ПС 630-18.25-П-11	3	3200	
ПС8	1.432-14/80 вып.1	ПС 630-18.25-П-12	4	3200	
ПС9	1.432-14/80 вып.1	ПС 630-12.25-П-11	9	2100	
ПС10	1.432-14/80 вып.1	ПС 630-12.25-П-12	12	2100	
		Для температуры $t^\circ = -40^\circ C$			
ПС1	1.432-14/80 вып.1	ПС 600-12.30-П-7	10	2400	
ПС2	1.432-14/80 вып.1	ПС 600-12.30-П-1	33	2400	
ПС3	1.432-14/80 вып.1	ПС 600-12.30-П-2	20	2400	
ПС4	1.432-14/80 вып.1	ПС 600-18.30-П-1	4	3600	
ПС5	тп 901-3- КЖИ ПС5,ПС6	ПС5	12	900	
ПС6	тп 901-3- КЖИ ПС5,ПС6	ПС6	8	600	
ПС7	1.432-14/80 вып.1	ПС 635-18.30-П-11	3	3800	
ПС8	1.432-14/80 вып.1	ПС 635-18.30-П-12	4	3800	
ПС9	1.432-14/80 вып.1	ПС 635-12.30-П-11	9	2500	
ПС10	1.432-14/80 вып.1	ПС 635-12.30-П-12	12	2500	

Спецификация монтажных узлов

Марка узла	Номер листа по серии 2.432-1 в.1	Количество узлов	Марка эл-та	Количество на одну деталь	Количество на все детали	Примечания
14	л. 13	136	Т 1	1	136	
19	л. 18	12	Т 1	1	12	
25	л. 24	16	Т 6	1	16	
27	л. 26	20	Т 22	1	20	
29	л. 26	20	Т 22	1	20	
33	л. 30	4	Т 8	1	4	
35	л. 32	4	Т 8	2	8	
49	л. 46	26	Т 27	1	26	

ТП 901-3-172 АС

Н.контр.	Лоуцкер		
Провер.	Лоуцкер		
Вед. инж.	Краснова		
ГИП	Лоуцкер		
Гл.констр.	Шапиро		
Нач.отд.	Красавин		

Привязан

Инв №

Сооружения обработки осадка отстойников (осветлителей) для станции очистки воды поверхностных источников производительностью 40-63 тыс м³/сут

Стадия	Лист	Листов
Р	35	

Схемы расположений стеновых панелей.

ЦНИИЭП инженерного оборудования г. Москва

18208-02

Согласовано

Инв № подл. | Подпись и дата | Взам. инв. | Отдел ВС | Грачева | Грачев

Типовой проект 901-3-172 Альбом II

Ведомость рабочих чертежей основного комплекта

Лист	Наименование	Примечание
1	Общие данные. Техническая спецификация стали.	
2	Техническая спецификация металла.	
3	Ведомость металлоконструкции по видам профилей.	
4	Схемы расположения подвесных крановых и монорельсовых путей.	
5	Схемы расположения лестниц, опор и переходных площадок.	
6	Узлы 1÷4	
7	Схема расположения пожарной лестницы	

Ведомость ссылочных и прилагаемых документов

Обозначение	Наименование	Примечание
	Ссылочные документы	
1.459-2 вып. 1 и 2	Стальные лестницы, переходные площадки и ограждения	
1.426-1 вып. 3	Стальные подкрановые балки.	

Ведомость спецификаций

Лист	Наименование	Примечание
5	Спецификация к схеме расположения переходных площадок	

Типовой проект разработан в соответствии с действующими нормами и правилами и предусматривает в части металлических конструкций мероприятия, обеспечивающие взрывную, взрывопожарную и пожарную безопасность при эксплуатации здания.

Главный инженер проекта [подпись] /Лоуцкер/

Техническая спецификация стали

Вид профиля и гост, ту	Марка металла и гост	Обозначение и размеры профиля, мм	№ п. п.	Код: Марки металла	Код: Вида профиля	Код: Размера профиля	Количество, шт	Длина, мм	Масса металла по элементам конструкции, т: Манорельс. пути	Балки для поддержания монорельса	Рабочие площадки		Общая масса, т	Масса потребности в металле по кварталам (заполняется изготовителем), т: I	II	III	IV	Заполняется вц
									Код элемента конструкции									
1	2	3	4	5	6	7	8	9										
Двутавры для подвесных путей гост 19425-74	С38/23 Вст3 пс6 гост 380-71*	I 24 м	526235	12300	53937				2.220				2.220					
	итого:												2.220					
Двутавры гост 8239-72	С38/23 Вст3 пс6 гост 380-71*	I 24	526235	12300	24295				0.164	0.490			0.654					
		I 20	526235	12300	24295				0.349				0.349					
	итого:												1.003					
Уголки равнополочные гост 8509-72		L50×5	526235	12300	21113						1.055		1.055					
	С38/23 Вст3 кп2	L75×6	526235	12300	21113						0.100		0.100					
	гост 380-71*	Итого											1.155					
	С38/23 Вст3 пс6	L 63×5	526235	12300	21113					0.050			0.050					
	гост 380-71*	L75×6	526235	12300	21113					0.034			0.034					
		L100×7	526235	12300	21113				0.008				0.008					
	итого:												0.092					
Сталь листовая горячекатанная гост 82-70	С38/23 Вст3 пс6 гост 380-71*	ф 10	526235	12300	13110					0.070			0.070					
		ф 8	526235	12300	13110					0.003			0.003					
	итого:												0.073					
Швеллеры гост 8240-72	С38/23 Вст3 кп2 гост 380-71*	[16	526391	12240	26182						2.705		2.705					
	итого:												2.705					
Швеллеры гост 8278-75*	С38/23 Вст3 пс6 гост 380-71*	[60×32×3	526235	12300	73007					0.054			0.054					
	итого:												0.054					
Сталь листовая горячекатанная 103-76	С38/23 Вст3 кп3 гост 380-71*	ф 6	526391	12240	13110						0.003		0.003					
		ф 10	526391	12240	13110						0.020		0.020					
	итого:												0.023					
Лестницы	лист № 2												0.770					
Перила	лист № 2												1.240					
площадки	лист № 2												9.101					
Всего масса металла:													12.436					
В том числе по маркам:	Вст3 кп2												8.989					
	Вст3 пс6												3.447					
Масса поставки элементов по кварталам, т (заполняется заказчиком)	I																	
	II																	
	III																	
	IV																	

Привязан	Н. контр.	Лоуцкер	[подпись]
	Проверил	Краснова	[подпись]
	Инж.	Стронгин	[подпись]
	ГИП	Лоуцкер	[подпись]
	Гл. конст.	Шапиро	[подпись]
Инв. №	Нач. отд.	Красавин	[подпись]

ТП 901-3-172 КМ

Сооружения обработки осадка отстойников/осветлителей для станции очистки воды поверхностных источников производительностью 40-63 тыс м³/сутки.

Стадия	Лист	Листов
Р	1	

Общие данные
Техническая спецификация стали

ЦНИИЭП инженерного оборудования г. Москва

Копировал Годлевская Формат 22

Инв. № подл. | Подпись и дата | Взам. инв. №

Типовой проект 901-3-172 Альбом II

Вид профиля и ГОСТ, ТУ	Марка металла и ГОСТ	Обозначение и размер профиля, мм	№ пп	Код: Марки металла	Код: Вида профиля	Код: Размера профиля	Количество шт	Длина, мм	Масса металла по элементам конструкций, т: Лестницы	Перила	Площадки		Общая масса, т	Масса потребности в металле по кварталам, т (заполняется изготовителем): I	II	III	IV	Заполняется ВЦ
1	2	3	4	5	6	7	8	9	Код элемента констр.									
Сталь холоднокатаная ГОСТ 8278-75	Вст3кп2 ГОСТ 380-71*	С180×50×4							0.23				0.23					
		С150×50×4									1.083		1.083					
	Итого												1.313					
Сталь холоднокатаная ГОСТ 8281-69	Вст3кп2 ГОСТ 380-71*	L50×40×12×2.5								0.670			0.670					
											0.003		0.003					
	Итого												0.673					
Сталь холоднокатаная ГОСТ 14918-80	Вст3кп2 ГОСТ 380-71*	(50×30×2.5×3								0.420			0.420					
	Итого												0.420					
Сталь прокатная равнополочная ГОСТ 8509-72	Вст3кп2 ГОСТ 380-71*	L80×5							0.330				0.330					
		L75×6							0.03		0.328		0.358					
		L25×3								0.150			0.150					
	Итого												0.838					
Сталь полосовая ГОСТ 103-76	Вст3кп2 ГОСТ 380-71*	56							0.005		0.042		0.047					
		54							0.015		0.128		0.143					
	Итого												0.190					
Сталь полосовая ГОСТ 6009-57*	Вст3кп2 ГОСТ 380-71*	52							0.160				0.160					
		52.5									1.537		1.537					
	Итого												1.697					
Итого масса металла									0.770	1.240	3.101		5.111					
В том числе по маркам	Вст3кп2												5.111					
Масса поставки элементов по кварталам заполняется изготовителем			I															
			II															
			III															
			IV															

Привязан

Инв. № подл. | Подпись и дата | Взам. инв. №

Инв. №

Н. контр.	Лоуцкер	
Провер.	Краснова	
Нач.		
ГИП	Лоуцкер	
Гл. конст.	Шапиро	
Нач. отд.	Красавин	

ТП 901-3 КМ

Сооружения обработки осадка биоплёнок (осветлителей) для станций очистки воды поверхностных источников производительностью 40-63 тыс м³/сут.

Техническая характеристика металла

Стадия	Лист	Листов
Р	2	

ЦНИИЭП инженерного оборудования г. Москва

Альбом II

Типовой проект 901-3

Наименование конструкции по номенклатуре прейскуранта № 01-09	Позиции по прейскуранту 401-09	№ пп	Код конструкции	Масса конструкции, т: Всего стали повышенной высоты	По видам профилей стали: Балки и двутавры	Крупносортная сталь	Среднесортная сталь	Мелкосортная сталь	Листовая сталь	Универсальная сталь	Толстолистовая сталь	Гнутые и гнутосв.	Трубы	Прочие	Всего	Количество шт	Серия типовых конструкц.
1	2	3	4	5	6	7	8	9	10	11	12	13	14	15	16	17	18
Прямые звенья	18				2.664										2.664		
Криволинейные звенья	19				0.869										0.869		
Балки для подвешивания монорельсов	24				0.490	0.092			0.072			0.054			0.709		
Площадки рабочие	689				2.705	1.165			0.193		1.537	1.414			7.004		
Лестницы	607								0.020		0.160	0.590			0.770		
Ограждения	705											1.240			1.240		
Итого				5.928	1.247			0.286		1.697	3.278			12.436		
Контрольная сумма																	

Привязан

Инв. № подл. | Подпись и дата | Взам. инв. №

Инв. №

Н. конст.	Лоуцкер	
Провер.	Краснова	
Нач.	Строгина	
ГИП	Лоуцкер	
Гл. конст.	Шапиро	
Нач. отд.	Красавин	

ТП 901-3-172 КМ

Сооружения обработки осадка биоплёнок (осветлителей) для станций очистки воды поверхностных источников производительностью 40-63 тыс м³/сутки

Ведомость металлоконструкций по видам профилей.

Стадия	Лист	Листов
Р	3	

ЦНИИЭП инженерного оборудования г. Москва

Копировал Радаевская Формат А2

Типовой проект 901-3-172 Альбом II

Схема расположения металлических балок путей подвесного транспорта

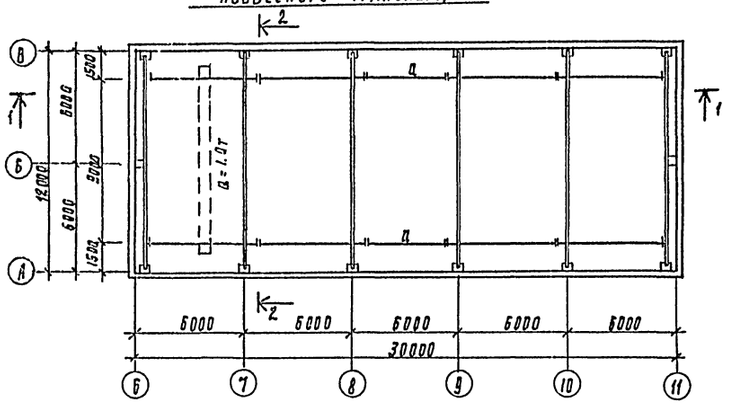

Разрез 1-1

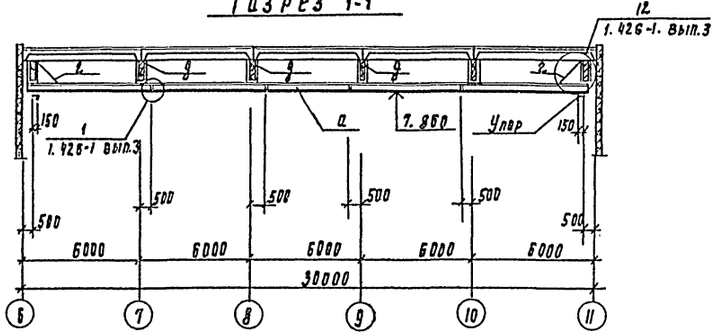

Разрез 2-2

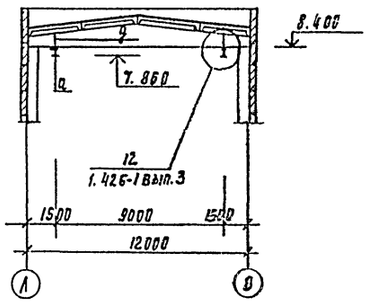

Схема подвесного монорельсового пути в осях "2-3" и "Б-В"

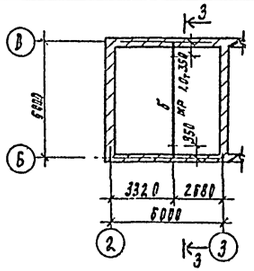

Разрез 3-3

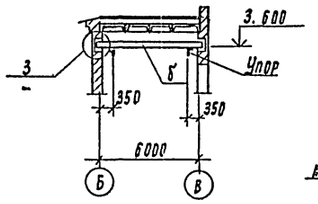

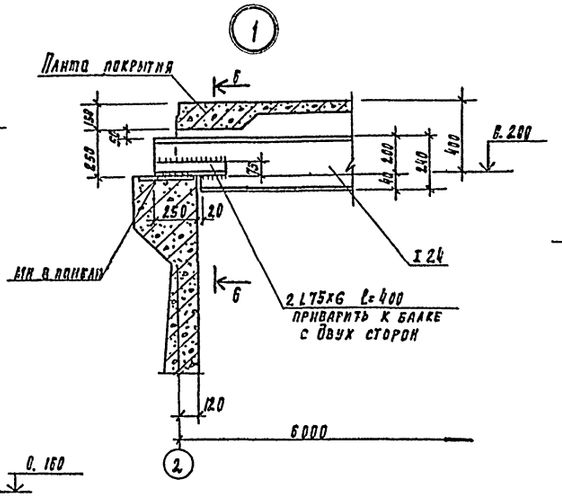

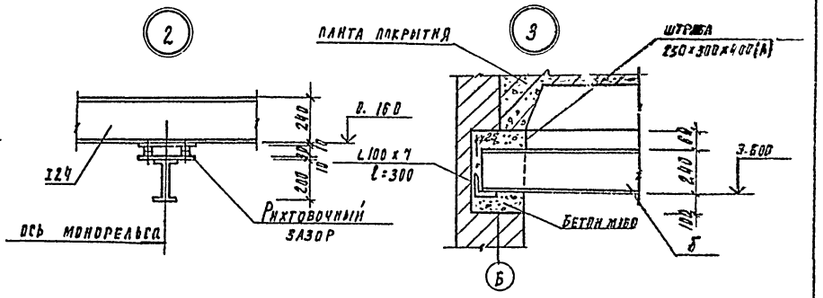

Схема подвесного монорельсового пути в осях "2-3" и "А-В"

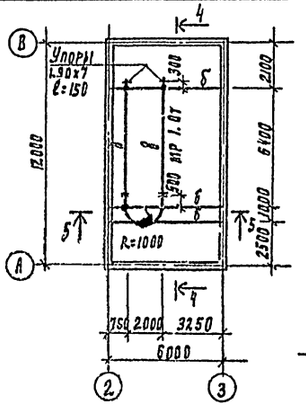

Разрез 4-4

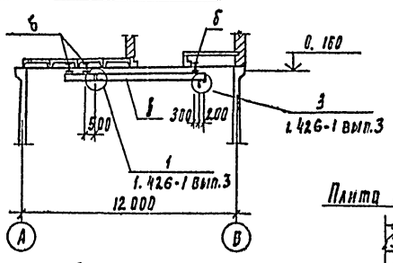

Разрез 5-5

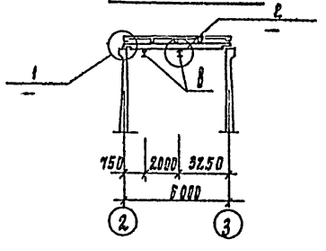

Разрез 6-6

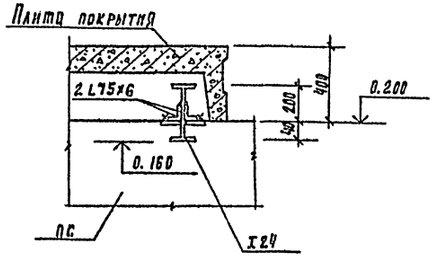

Ведомость элементов

Марка	Сечение Эскиз	Поз	Состав	Опорные усилия M тс.м	N тс	Q тс	Группа констр.	Марка металла	Примечание
д	I	1	I 24м	—	—	2.93			
б	I	2	I 24	—	—	1.82			
в	I	3	I 20	—	—	1.39			
г	L	4	L63×6	По гибкости ≤ 400					
д	~ с+1С	5	Гн. профиль 2С6Б×32×3	0.1	2.93				0.5 скрипа 293 Гр на балку

1. Крепление подвесного пути к балкам - болтовое. Болты нормальной точности по ГОСТ 7798-70*
2. Сварку производить электродами типа Э-42 ГОСТ 9467-75 высота сварного шва $h_ш$ = 6 мм
3. Металлические конструкции окрасить масляной краской за 2 раза по ГОСТ 695-77. На ездовую поверхность краска не наносится

Согласовано

Инв. № подл. | Подпись и дата | Взам. инв. №

Привязан				ТП 901-3-172			
	Н. контр.	Лоуцкер					
	Провер.	Краснова					
	Инж.	Строгин		Сооружения обработки осадка метантенков и фотостанции очистки воды поверхностных источников производительностью 40-63 тыс. м³/сутки	Стадия	Лист	Листов
	ГИП	Лоуцкер			Р	4	
Инв. №	Гл. конст.	Шапиро		Схемы расположения подвесных крановых и монорельсовых путей	ЦНИИЭП инженерного оборудования г. Москва		
	Нач. отд.	Красавин					

Копировал Подлевская Формат А2

Типовой проект 901-3-172 Альбом X

Схема расположения лестниц, опор и переходных площадок на отм. 4.200; 4.520; 5.560

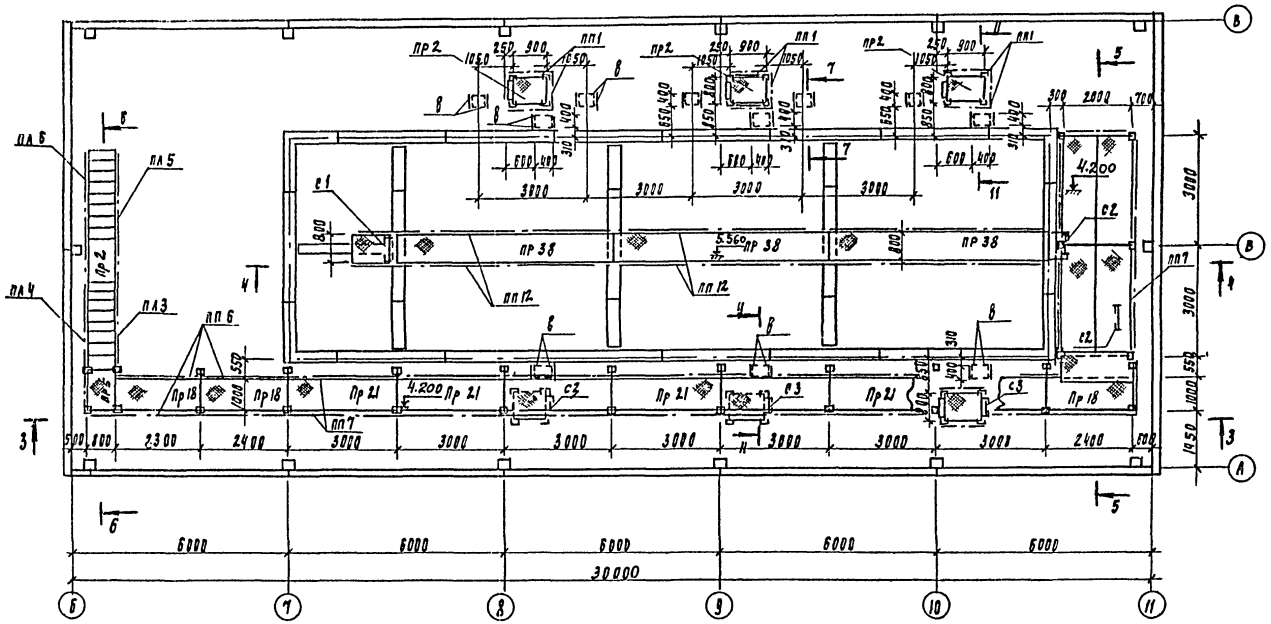

Схема расположения лестниц и переходных площадок на отм. -1.500 и -3.900

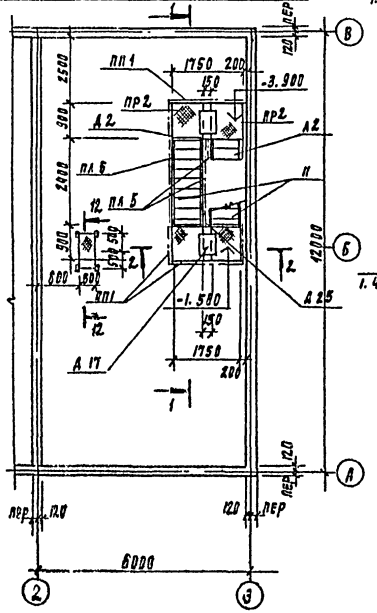

Разрез 1-1

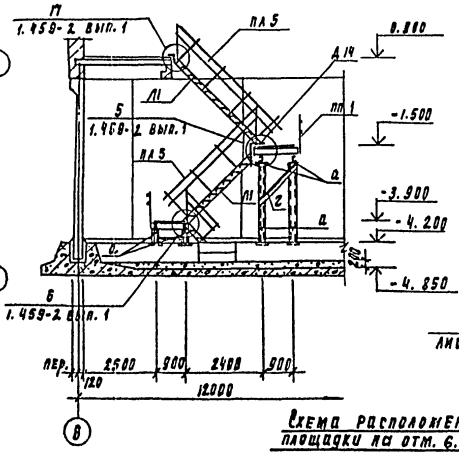

Разрез 2-2

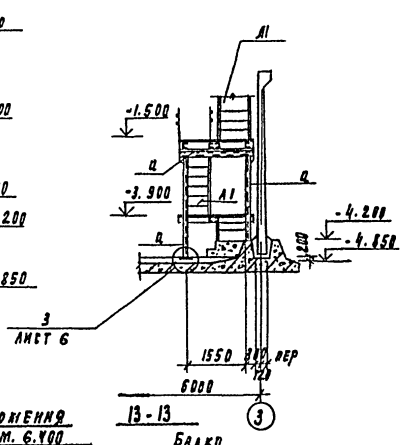

Схема расположения площадки на отм. 6.400

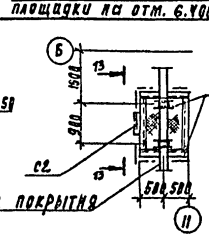

12-12

13-13

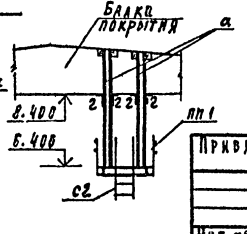

Балка покрытия

Спецификация элементов к схеме расположения переходных площадок и лестниц

Марка, поз.	Обозначение	Наименование	Кол.	Масса ед.,кг	Примеч.
ПР2	1.459-2 вып.1	Переходная площадка ПР2	13	42	
ПР5	1.459-2 вып.1	Переходная площадка ПР5	2	52	
ПР18	1.459-2 вып.1	Переходная площадка ПР18	3	111	
ПР21	1.459-2 вып.1	Переходная площадка ПР21	11	136	
ПР38	1.459-2 вып.1	Переходная площадка ПР38	3	232	
ПЛ3	1.459-2 вып.2	Ограждение лестниц ПЛ3	1	12	
ПЛ4	1.459-2 вып.2	Ограждение лестниц ПЛ4	1	12	
ПП6	1.459-2 вып.2	Ограждение площадок ПП6	5	23	
ПП7	1.459-2 вып.2	Ограждение площадок ПП7	18	39	
ПП12	1.459-2 вып.2	Ограждение площадок ПП12	6	56	
ПП1	1.459-2 вып.2	Ограждение площадок ПП1	2пм	12	
ПЛ5	1.459-2 вып.2	Ограждение лестниц ПЛ5	3	16	
ПЛ6	1.459-2 вып.2	Ограждение лестниц ПЛ6	3	16	
Л1	1.459-2 вып.1	Лестница ЛШ II	3	108	
Л2	1.459-2 вып.1	Лестница ЛШ 2	2	29	
Л3	1.459-2 вып.1	Лестница ЛШ 8	1	82	
С1	1.459-2 вып.1	Стремянка С1	1	36	
С2	1.459-2 вып.1	Стремянка С2	1	46	
С3	1.459-2 вып.1	Стремянка С3	6	55	
А2	1.459-2 вып.1	Дополнительный элемент	3	21	
А17	1.459-2 вып.1	Дополнительный элемент	2	5	
А25	1.459-2 вып.1	Дополнительный элемент	3	1	
СК6	1.459-2 вып.2	Ограждение СК6	1	40	
С4	1.454-2 вып.1	Стремянка С 8	1	102	

Ведомость элементов

Марка	Сечение: Эскиз	Поз.	Состав	Опорные усилия: M тс.м	N тс	Q тс.	Группа констр.	Марка элемента	Примечание
а	С	1	С16	по гибкости			IV	ВСт3кп2	
б	L	2	L63×5	конструктивно			IV	ВСт3кп2	
в	L	3	L50×5	конструктивно			IV	ВСт3кп2	
г	L	4	L75×6	конструктивно			IV	ВСт3кп2	

1. Инвентарная стремянка С 8 служит для спуска в емкость.

Согласовано: ГПКА ВГ Гвязова

Инв. № подл. | Подпись и дата | Взам. инв. №

Привязан

Инв. №

Гл. инж.	Авуцкер	
Гл. инж. проекта	Краснова	
Нач. отд.	Строкин	
Гл. инж.	Лоуцкер	
Гл. конструктор	Шапиро	
Нач. отд.	Крававин	

ТП 901-3-172 КМ

Сооружения обработки осадка отстойников, осветлителей-радиальных станции очистки воды, поверхностных и инфильтрационных производительностью 40-60 тыс. м³/сутки

Стадия Р | Лист 5 | Листов

Схема расположения лестниц, опор и переходных площадок

ЦНИИЭП инженерного оборудования г. Москва

Копировал Родаевская Формат А2

Типовой проект 901-3-172 Альбом II

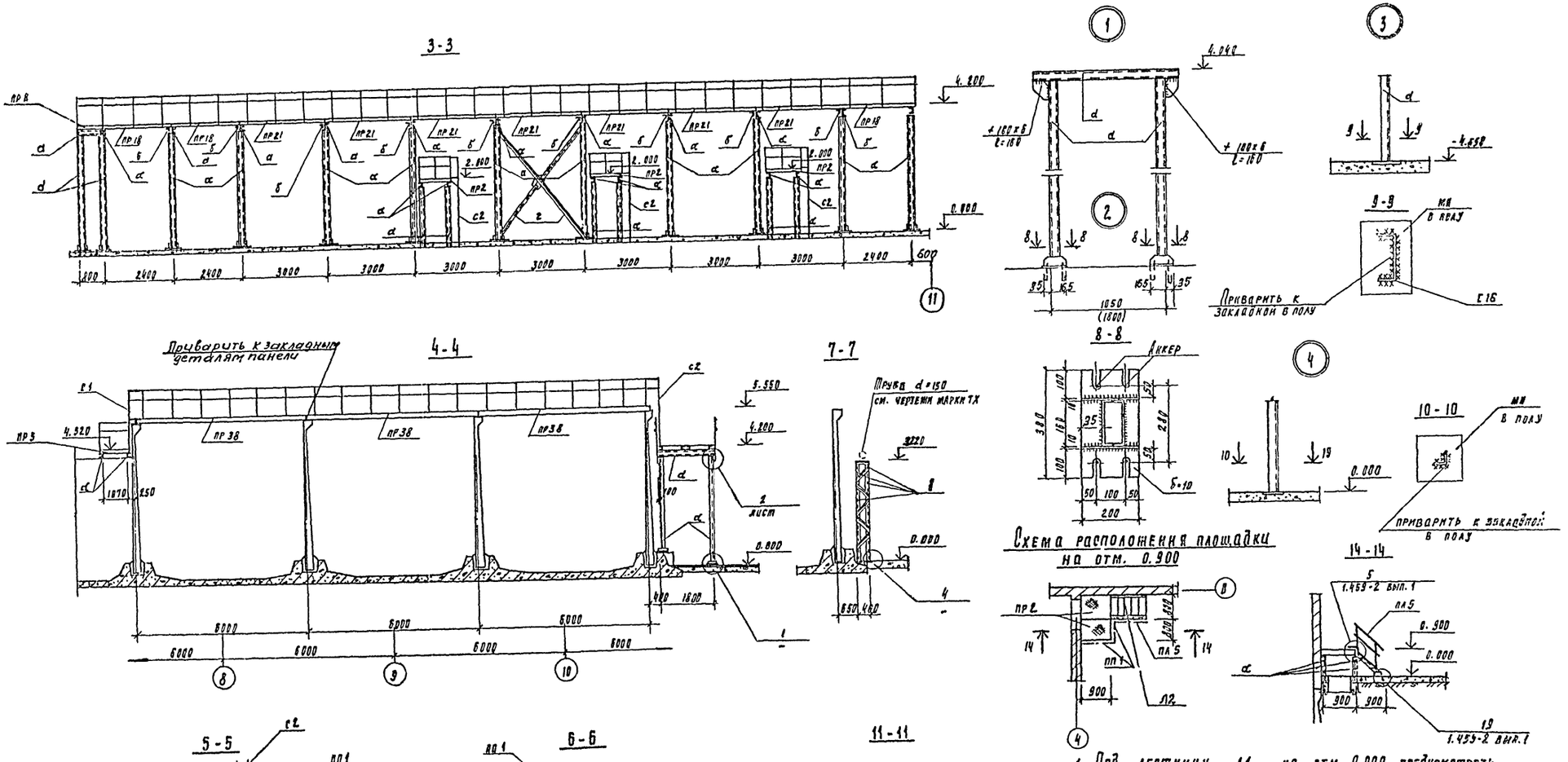

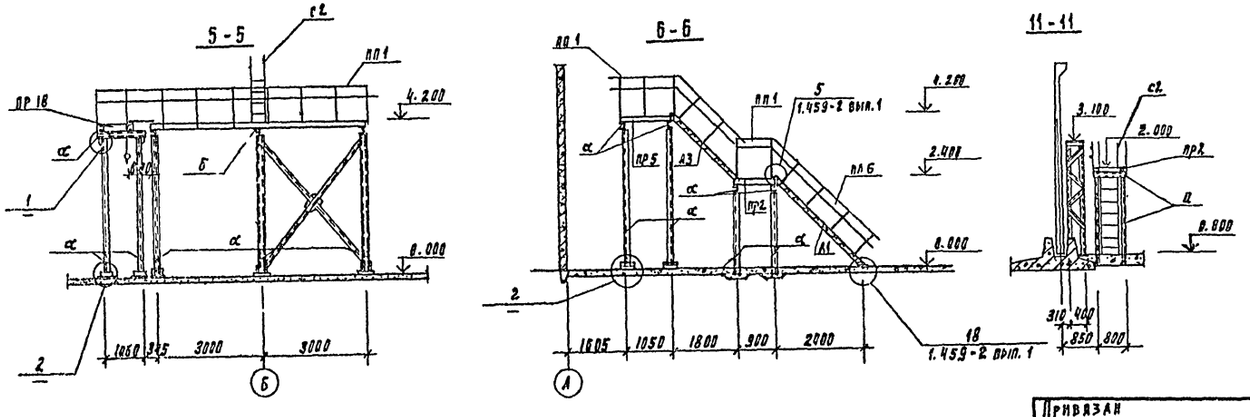

1. Под лестницу Л1 на отм 0.000 предусмотреть прокладку из С12, l = 1000 мм
2. Лестницу Л2 с отм. -3.900 обрезать по месту на 300 мм снизу
3. Стремянки обрезать по месту.
4. Сварку производить электродами типа Э-42 по ГОСТ 9467-75, $h_ш$ = 6 мм.
5. Металлоконструкции окрашиваются масляной краской за 2 раза (ГОСТ 695-77) по огрунтовке.

Привязан				ТП 901-3-172		КМ
		Н.контр.	Лоуцкер	Сооружения обработки осадка отстойников/осветлителей/для станции очистки воды поверхностных источников производительностью 40-63 тыс м³/сутки	Стадия	Лист	Листов
		Предпр.	Краснова		Р	6	
		Инж.	Строгин				
		ГИП	Лоуцкер	Схема расположения площадки на отм. 0.900. Узлы 1:4	ЦНИИЭП инженерного оборудования г. Москва		
		Гл. инст.	Шапиро				
Инв. №		Начатд.	Крагавин				

Копировал Годлевская Формат 22

Типовой проект 901-3-172 Альбом II

Схема расположения пожарной лестницы

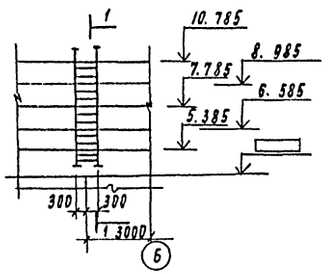

Разрез 1-1

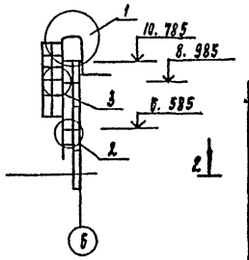

Разрез 2-2

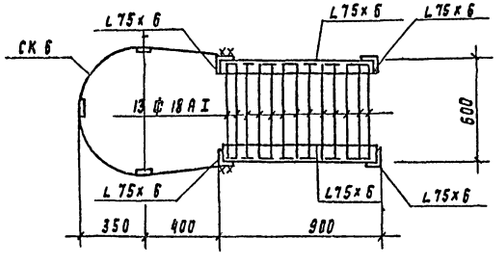

Разрез 3-3

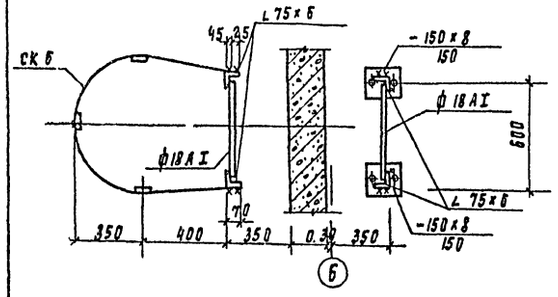

Разрез 4-4

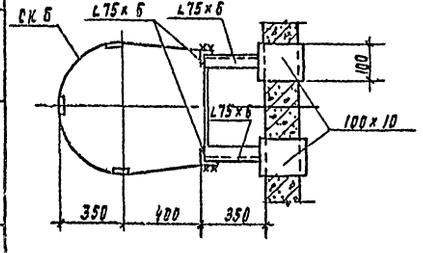

Разрез 5-5

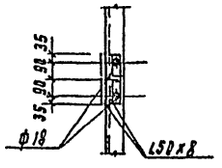

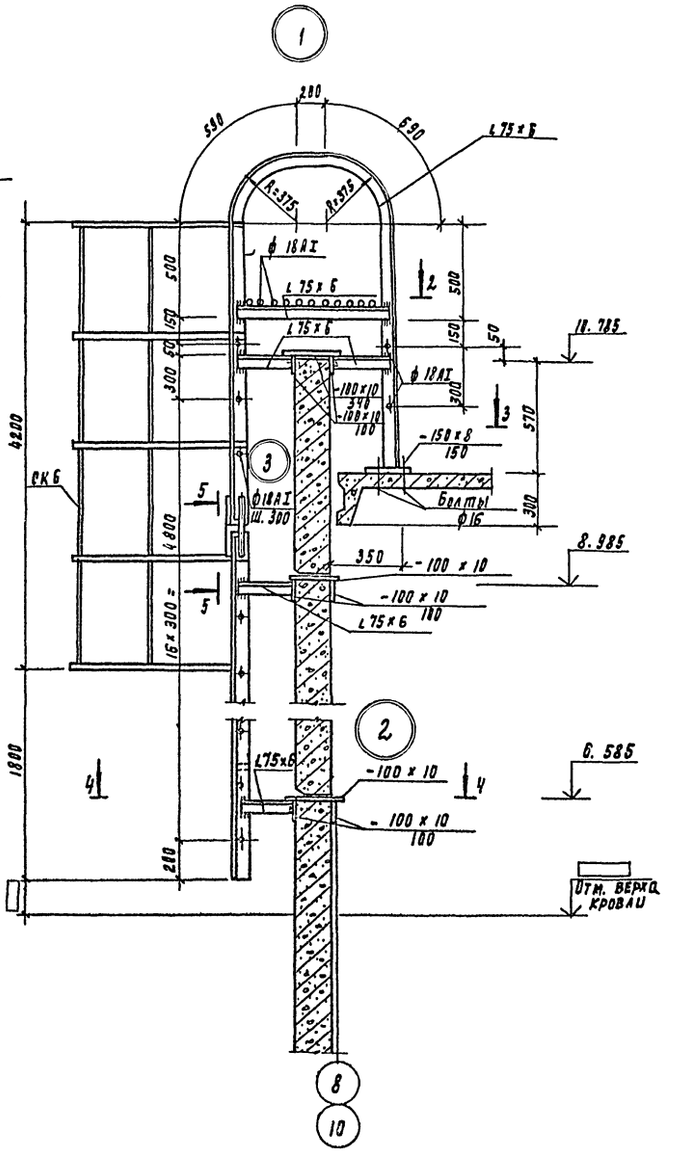

Деталь крепления металлического ограждения кровли.

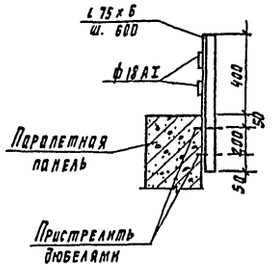

1. Сварку производить электродами типа Э42 гост 9467-75, высота шва $h_ш = 6$ мм.
2. Все металлические конструкции окрасить масляной краской гост 8292-75 за 2 раза.
3. Ограждение лестницы СК6 учтено на листе КМ 5.

Инв. № подл.	Подпись и дата	Взам. инв. №					

				ТП 901-3-172		КМ	
Привязан:		Н. контр.	Лоуцкер	Сооружение обработки, осадка отстойников и осветлителей для станции очистки воды поверхностных источников производительностью 40-63 тыс. м³/сутки	Стадия	Лист	Листов
		Провер.	Лоуцкер		Р	7	
		Вед. инж.	Краснова				
		ГИП	Лоуцкер	Схема расположения пожарной лестницы	Инженерного оборудования г. Москва		
		Гл. констр.	Шапиро				
Инв. №		Нач. отд.	Красевин				

Копировал Годлевская формат 22

Альбом II

Типовой проект 901-3-172

Ведомость рабочих чертежей основного комплекта

Лист	Наименование	Примечание
ТХ-1	Общие данные	
ТХ-2	Общекомпоновочный чертеж	
ТХ-3	Насосное отделение. План на отм.-4.650 Разрез 1-1. Детали.	
ТХ-4	Насосное отделение. Аксонометрические схемы.	
ТХ-5	Насосное отделение. Спецификация материалов и оборудования.	
ТХ-6	Помещение осадкоуплотнителей. План на отм.0.000; 4.200; 4.520; 5.560.	
ТХ-7	Помещение осадкоуплотнителей. Разрезы 1-1 и 2-2.	
ТХ-8	Помещение осадкоуплотнителей. Аксонометрическая схема трубопроводов.	
ТХ-9	Помещение осадкоуплотнителей. Спецификация материалов и оборудования.	

Технико-экономические показатели проекта.

№№ пп	Наименование показателей	Ед. изм.	Кол-во
1	Общая сметная стоимость	тыс.руб.	136,76
2	стоимость строительно-монтажных работ.	тыс.руб.	125,84
3	себестоимость обработки 1м³ осадка	коп.	4,1

Ведомость ссылочных документов

Обозначение	Наименование	Примечан.
ГОСТ 8696-74	Трубы и фасонные части	
ТУ102-39-76		
ГОСТ 10704-76		
ГОСТ 3262-75		
ГОСТ 17375-77		
ГОСТ 17376-77		
ГОСТ 17378-77		
ГОСТ 17379-77		
ГОСТ 12836-67		
ГОСТ 1255-67		
ГОСТ 5762-74	Задвижка	
ГОСТ 19827-74	Обратный клапан	
ГОСТ 18722-73	Вентиль	
ГОСТ 18698-79	Рукав резино-тканевый	
ГОСТ 2217-76	Головка цапковая	
ГОСТ 22584-77	Таль электрическая	
ГОСТ 1106-74	Таль ручная	
ГОСТ 7413-80Е	Кран ручной	
ГОСТ 5.2019-73	Насос одноступенчатый моноблочный гном-10-10	
ГОСТ 10392-80Е	Насосы вихревые и центробежно-вихревые	
ГОСТ 11379-80Е	Насосы динамические для сточных жидкостей	

Ведомость спецификаций.

Лист	Наименование	Примечан.
ТХ-5	Спецификация технологических трубопроводов.	
ТХ-5	Спецификация трубопроводов промканализации и технологического водопровода	
ТХ-5	Спецификация оборудования	
ТХ-9	Спецификация оборудования	
ТХ-9	Спецификация трубопроводов подачи сырого осадка.	
ТХ-9	Спецификация трубопроводов отвода осветленной воды.	
ТХ-9	Спецификация трубопроводов сгущенного осадка.	
ТХ-9	Спецификация трубопроводов опорожнения и перелива.	
ТХ-9	Спецификация водопровода.	

Условные обозначения

—В— Водопровод

—ВО— Трубопровод отвода осветленной воды

—К13— Трубопровод обрабатываемого осадка.

Общие указания.

1. Для слуска в емкости в помещении осадкоуплотнителей предусматриваются инвентарные стремянки (см. раздел км.)
2. Трубопроводы окрашиваются масляной краской за 2 раза.

Типовой проект разработан в соответствии с действующими нормами и правилами и предусматривает мероприятия обеспечивающие взрывобезопасность и пожаробезопасность при эксплуатации здания.

Главный инженер проекта Бодрова

Согласовано

Инв. № подл. | Подпись и дата | Взам. инв. №

Привязан

Инв. №

т. п. 901-3-172 ТХ

Н. контр.	Бодрова		
Провер.	Смирнова		
Инженер	Куликова		
ГИП	Бодрова		
Зам. нач. от.	Заплетохин		
Нач. отд.	Браславский		

Сооружения обработки осадка отстойников (осветлителей) для станции очистки воды поверхностных источников производительностью 40-63 тыс. м³/сутки

Стадия	Лист	Листов
Р	1	9

Общие данные

ЦНИИЭП инженерного оборудования г. Москва

Копировал Антилова

Формат 22

Типовой проект 901-3-172 Альбом II

Инв. № подл. | Подпись и дата | Взам. инв. №

СОГЛАСОВАНО
ОТА АСП Дюминская

План на отм. 0,000; 0,900; 4,200; 6,400.

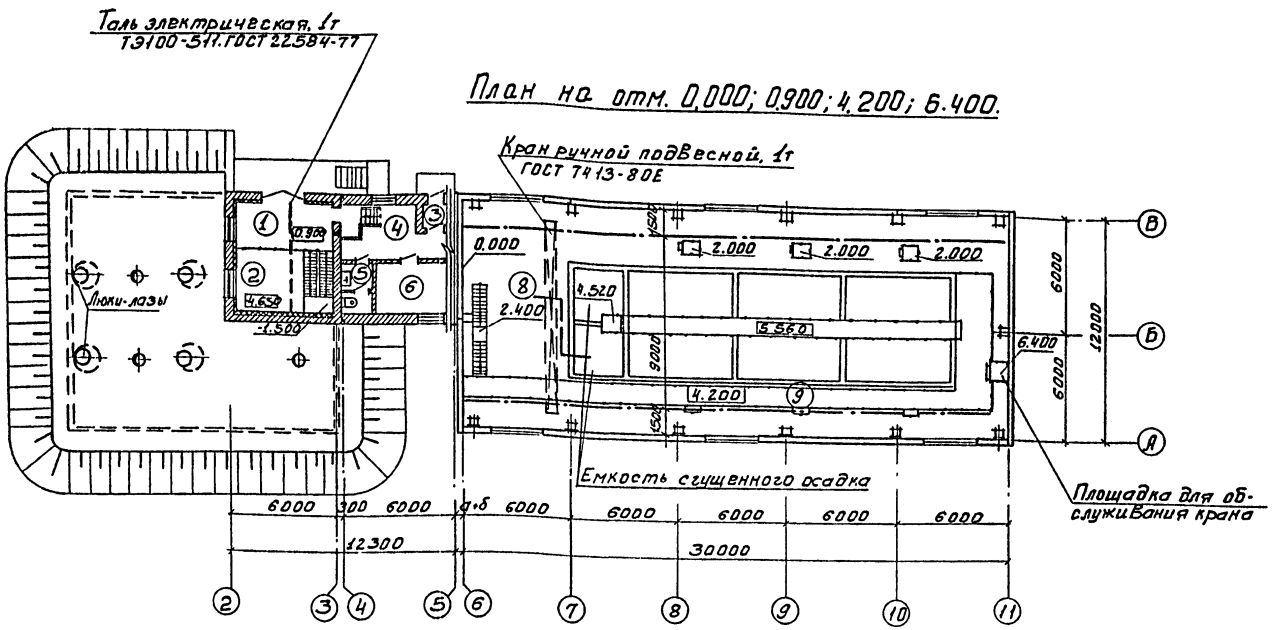

Экспликация помещений

N по плану	Экспликация помещений	Площадь м²	Примечание
1	Монтажная площадка насосной		
2	Насосное отделение		
3	Тамбур		
4	Вестибюль		
5	Уборная		
6	Комната персонала		
7	Резервуары для приема осадка		
8	Помещение осадкоуплотнителей		
9	Площадка на отм. 4,200		

План на отм. -4,650; 0,000

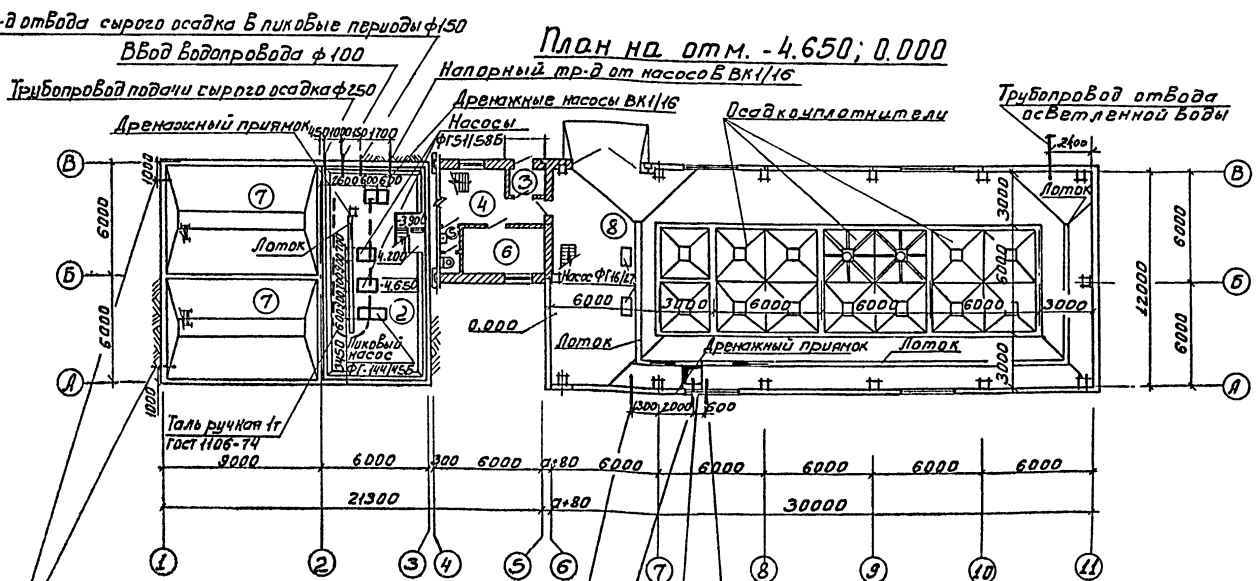

				ТП 901-3-172 ТХ			
				Сооружения обработки осадка отстойников осветлителей-аккумуляторов очистки воды поверхностных источников производительностью 40-63 тыс. м³/сутки	Стадия	Лист	Листов
					Р	2	
Привязан:				Общекомпоновочный чертеж.	ЦНИИЭП инженерного оборудования г. Москва		
Инв. №							
Н. контр.	Бодрова						
Провер.	Смирнова						
Инженер	Куликова						
ГИП	Бодрова						
Зам. нач. ОТА	Запаетолин						
Нач. ОТА	Брославский						

Копировал: Боброва

Формат А3

Типовой проект 901-3-172 Альбом II

План на отм. -4.650 и 3.900
м 1:50

Разрез 1-1
м 1:50

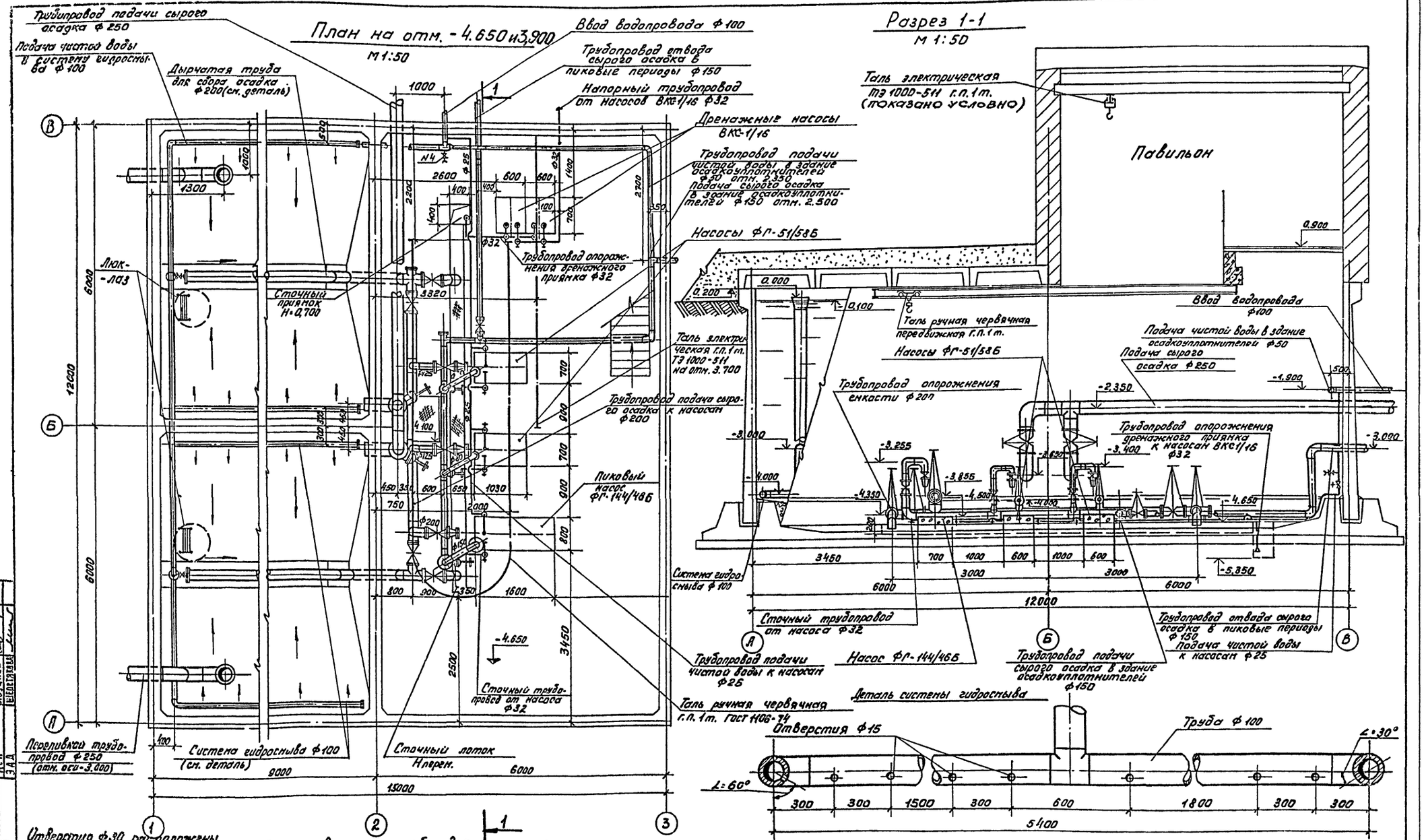

Привязан			тп 901-3-172 ТХ		
Инв. №	Н. контр.	Бодрова	Сооружения обработки осадка отстойников (осветлителей) для станции очистки воды поверхностных источников производительностью 40-630 тыс/сут	стадия: Р; лист: 3; листов:	
	Провер.	Соколова			
	Рук. инж.	Куликов			
	Вед. инж.	Смирнова			
	ГИП	Бодрова	Насосное отделение План на отм. -4.650 Разрез 1-1 Детали м 1:50	ЦНИИЭП инженерного оборудования г. Москва	
	Зам. нач.	Заплетохин			
	Нач. отд.	Браславский			

Согласовано: Госстрой, Кадеанин, Ночучев, Белоглазов

Инв. № подл. | Подпись и дата | Взам. инв. №

Копировал: Лискина

18208-02

Аксонометрическая схема технологических трубопроводов

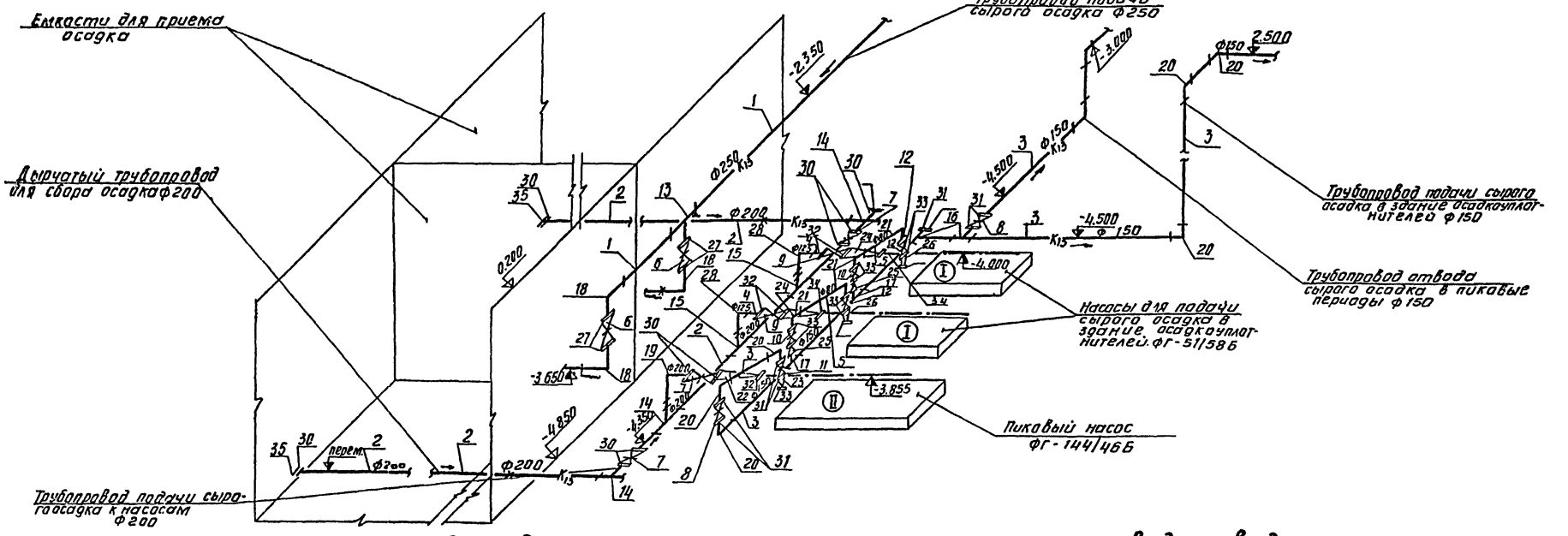

Аксонометрическая схема трубопроводов промканализации и технологического водопровода

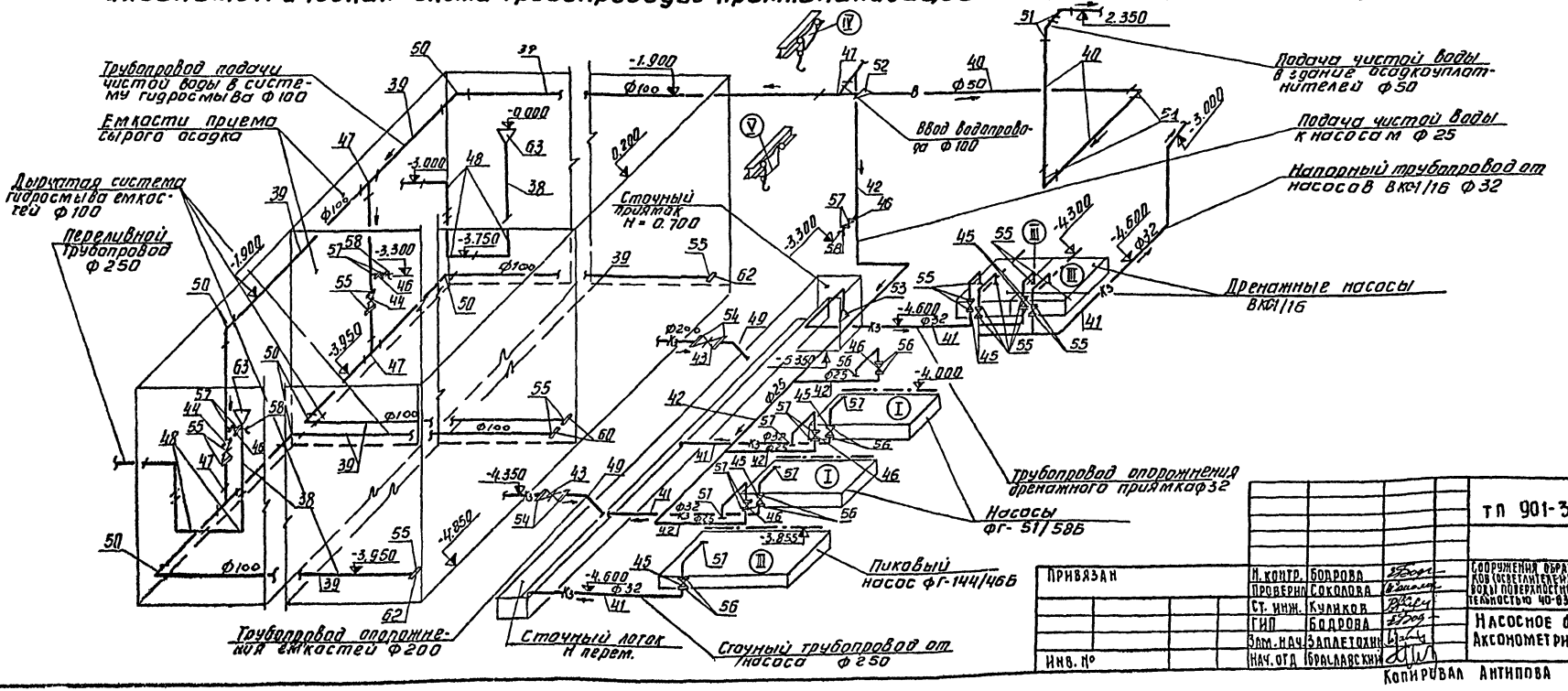

Альбом II

Типовой проект 901-3-172

Согласовано

Инв. № подл. | Подпись и дата | Взам. инв. №

Привязан		Н. контр.	Бодрова		
		Проверил	Соколова		
		Ст. инж.	Куликов		
		ГИП	Бодрова		
		Зам. нач.	Заплетохин		
Инв. №		Нач. отд.	Браславский		

ТП 901-3-172 ТХ

Сооружения обработки осадка отстойников (осветлителей) для станции очистки воды поверхностных источников производительностью 40-63 тыс. м³/сутки

Стадия	Лист	Листов
Р	4	

Насосное отделение
Аксонометрические схемы

ЦНИИЭП инженерного оборудования г. Москва

Копировал Антипова

Формат 22

Альбом III

Типовой проект 901-3-172

Согласовано

Инв. № подл. | Подпись и дата | Взам. инв. №

Спецификация материалов

NN позиций	Обозначение	Наименование	Кол.	Масса ед. кг	Примечание
1	2	3	4	5	6
		Технологические трубопроводы			
1	ТУ 102-39-76	Труба 273х4 б ст3сп	6.0	26,53	м
2	"	То же 219х4б Ст3сп	22.0	21.21	
3	ГОСТ 10704-76	То же 159х3.5-г-п	21.0	13.50	
4	"	то же 127х3 - г-п	2.0	9.17	
5	ГОСТ 3262-75	То же 88,5х3.5	4.0	7.34	
6	30ч 6 бр	Задвижка Ф250	2	179.0	шт
7	"	То же Ф 200	3	12.50	
8	30ч 47бр	То же Ф150	2	77.0	
9	30ч 6бр	То же Ф 125	2	68,5	
10	30ч 47бр	То же Ф 80	2	29.0	
11	КА 44075	Клапан обратный Ф150	1	31.2	
12	"	То же Ф80	2	15.7	
13	ГОСТ 17376-77	Тройник 250 с 32	1	41.7	
14	"	То же 200 с 32	3	22.5	
15	"	То же 200х125 с 32	2	24.5	
16	"	То же 150 с 32	2	5.0	
17	"	То же 150х100 с 32	2	4.6	
18	ГОСТ 17375-77	Отвод 90°250с 25	3	27.0	
19	"	То же 90° 200 с 32	1	14.9	
20	"	То же 90° 150 с 32	9	6.1	
21	"	То же 90° 80 с 40	4	1.4	
22	ГОСТ 17378-77	переход К 200х125 с 32	1	3.7	
23	"	То же К 150х80 с 32	1	2.1	
24	"	То же К 125х65 с 40	2	1.4	
25	"	То же К 100х80 с 40	2	0.5	
26	"	То же К 80х50 с 40	2	0.6	
27	ГОСТ 1255-67	Фланец 250 Ру=2.5 кгс/см²	4	6,95	
28	ГОСТ 17375-77	Отвод 90°125 с 32	2	3.8	
30	ГОСТ 1255-67	Фланец 200 Ру=6.0 кгс/см²	9	4.73	шт
31	"	То же 150 "	7	3.43	
32	"	То же 125 "	2	2.60	
33	"	То же 80 "	8	1.84	
34	"	То же 65 "	2	1.39	
35	"	То же 50 "	2	1.04	
36	ГОСТ 12836-67	Заглушка Ф200	3	7.03	
37	"	То же ф 150	1	5.04	
		Фитинги метизы и крепежные детали	-	180.0	кг
		Трубопроводы промканализации и технологического водопровода			
38	ТУ 102-39-76	Труба 273х4 б ст3 сп	7.0	26,53	м
39	ГОСТ 10704-76	То же 114х3.5-г-п	84.5	9.54	
40	ГОСТ 3262-75	То же 60х3.5	10.0	4.38	
41	"	То же 33,5х3.2	9.0	2,39	
42	"	То же 27.3х2.8	14.0	1.28	
43	30ч 6 бр	Задвижка Ф200	2	125.0	шт
44	"	То же Ф100	2	39.5	
45	15ч 9р2	Вентиль запорный фланцевый Ф32	9	5.15	
46	"	То же Ф25	4	3.6	
47	ГОСТ 17376-77	Тройник 100 с 40	4	2.7	
48	ГОСТ 17375-77	Отвод 90°250 с 25	6	27.0	
49	"	То же 45°200 с 32	2	9.9	
50	"	То же 90° 100 с 40	6	2,4	
51	"	То же 90° 50 с 60	5	0,5	
52	ГОСТ 17378-77	Переход К 100х50 с 40	1	0.8	
53	"	то же К 50х32 С32	1	0.3	
54	ГОСТ 1255-67	Фланец 200 Ру=6.0 кгс/см²	4	4.73	
55	"	То же 100 "	8	2.14	
56	"	То же 32 "	12	0.79	
57	"	То же 25 "	18	0.55	
58	ГОСТ 2217-76	Головка цапковая Ф25	3		
59	ГОСТ 18698-73	резино-тканевый рукав тип. Б* Ф25 Ру = 6кгс/см²	20		м
60	НКТЛ 57677	Брандспойт Ф25	1		шт
61	ГОСТ 103-76	Сталь листовая	3		кг
62	ГОСТ 12836-67	Заглушка Ф100	4	4.02	шт
63	ТУ 36-1626-72	Переход К 426х7 - 273х6	2	15.2	
		Фитинги, метизы и крепежные детали		90	кг

Спецификация оборудования

NN поз	Наименование и краткая характеристика	Кол.	Примечание
1	2	3	4
I	Насос центробежный фекальный ФГ- 51/586 Q=54 м³/час H=38 м с эл. двигателем А02-52-2 N=13 кВт n=2900 об/мин масса = 250 кг	2	рыбницкий насосный завод
II	То же ФГ- 144/466 Q= 124 м³/час H= =31 м с эл. двигателем А02-71-4 N= 22 кВт, n=1450 об/мин. масса = = 690 кг	1	—"—
III	Насос вихревой ВКС 1/16 Q= 3,6 м³/час H= 16 м. с элек. двигателем АОЛ2-22-4 N = 1,5 кВт. n= 1450 об/мин. масса= =45,2 кг	2	Ливенский з-д «Ливгидромаш»
IV	Таль электрическая г.п. 1т т.з. 100-511 ГОСТ 22584-77	1	горохов ецкий з-д ЛТД
V	Таль ручная червячная, передвижная г.п. 1т. ГОСТ 1106-74	1	Крг

Привязан

Инв. №

Н. контр.	Бодрова		
Провер.	Смирнова		
Гл. инж.	Куликов		
ГИП	Бодрова		
Зам. нач.	Заплетохин		
Нач. отд.	Браславский		

т.п. 901-3-172 т.х

Сооружения обработки осадка отстойников (осветлителей) для станции очистки воды поверхностных источников производительностью 40 тыс. м³/сут

Стадия	Лист	Листов
Р	5	

Насосное отделение. Спецификация материалов и оборудования.

ЦНИИЭП инженерного оборудования г. Москва

Копировал Ангипова

Формат 22

ТИПОВОЙ ПРОЕКТ 901-3-172 АЛЬБОМ II

ПЛАН НА ОТМ. 0.000; 4.200; 4.520; 5.560

М 1:50

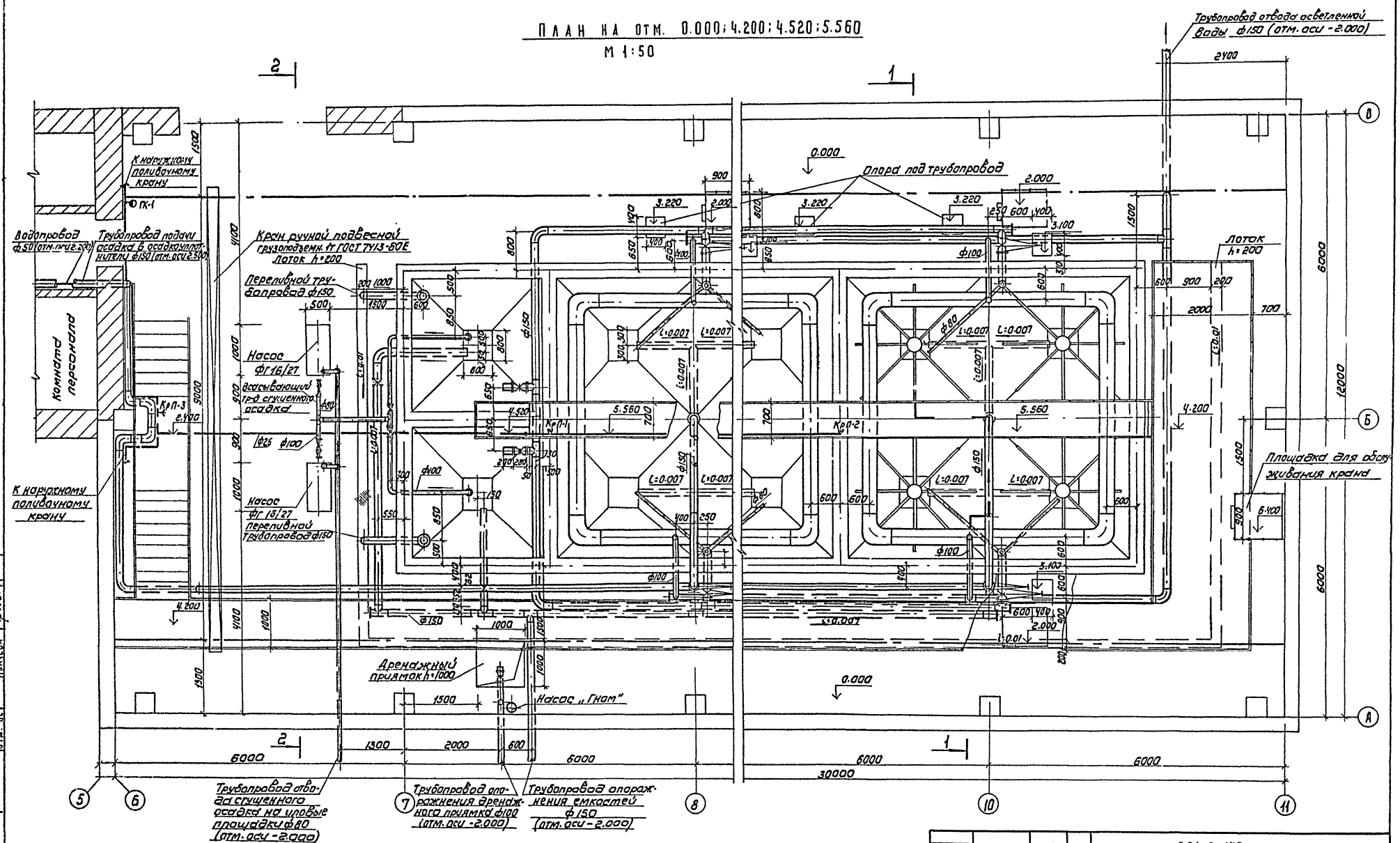

				ТП 901-3-172		ТХ
Привязан	Н. контр.	Куликов		Сооружения обработки осадка отстойников (осветлителей) для станции очистки воды поверхностных источников производительностью 40-63 тыс. м³/сутки	Стадия	Лист	Листов
	Провер.	Соколова			Р	6	
	Вед. инж.	Смирнова					
	Гл. инж. пр.	Бодрова		Помещение осадкоуплотнителей. План на отм. 0.000; 4.200; 4.520; 5.560	ЦНИИЭП инженерного оборудования г. Москва		
Инв. №	Зам. нач.	Заплетохин					
	Нач. отд.	Браславский					

8208-02

Копировал: Коршунова

Формат 22

Согласовано: Отд. АСП Лозицкий; Отд. ЗАД Шерстякова; Отд. ВСТ Гвачева

Инв. № подл. | Подпись и дата | Взам. инв. №

Типовой проект 901-3-172 Альбом I

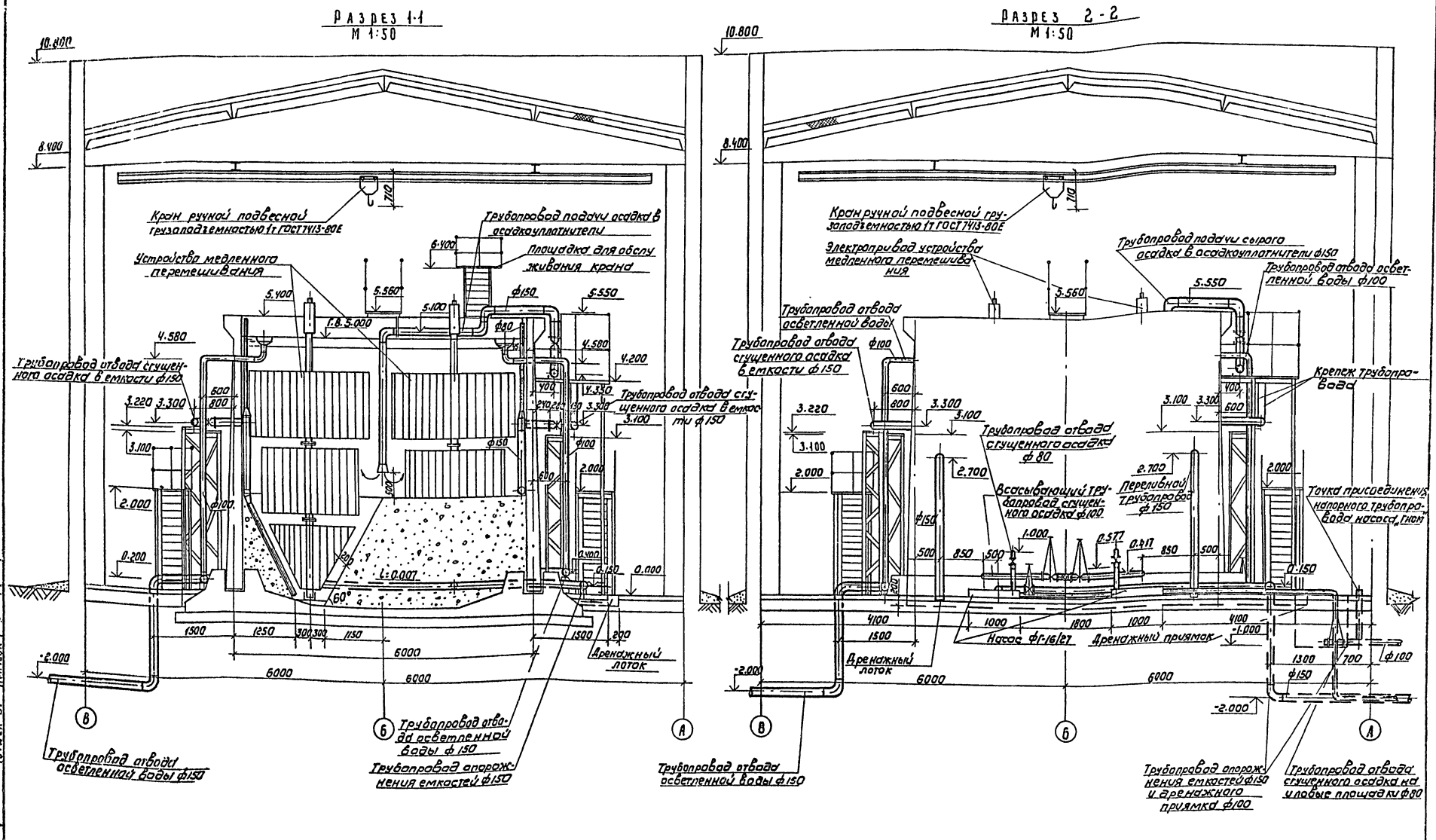

Н. контр.	Куликов		ТП 901-3-172		ТХ	
Провер.	Соколова					
Вед. инж.	Смирнова		Сооружения обработки осадка отстойников (осветлителей) для станции очистки воды поверхностных источников производительностью 40-53 тыс. м³/сутки	Стадия	Лист	Листов
Гип	Бодрова			Р	7	
Зам. нач.	Заплетолин		Помещение осадкоуплотнителей. Разрезы 1-1 и 2-2	ЦНИИЭП инженерного оборудования г. Москва		
Нач. отд.	Браславский					

Привязан

Инв. №

Согласовано: Отдел ДСП, Отдел ЭДА, Отдел ВГ, Лочекер, Шевелюкова, Грачева

Инв. № подл. | Подпись и дата | Взам. инв. №

18208-03

Копировал: Коршунова

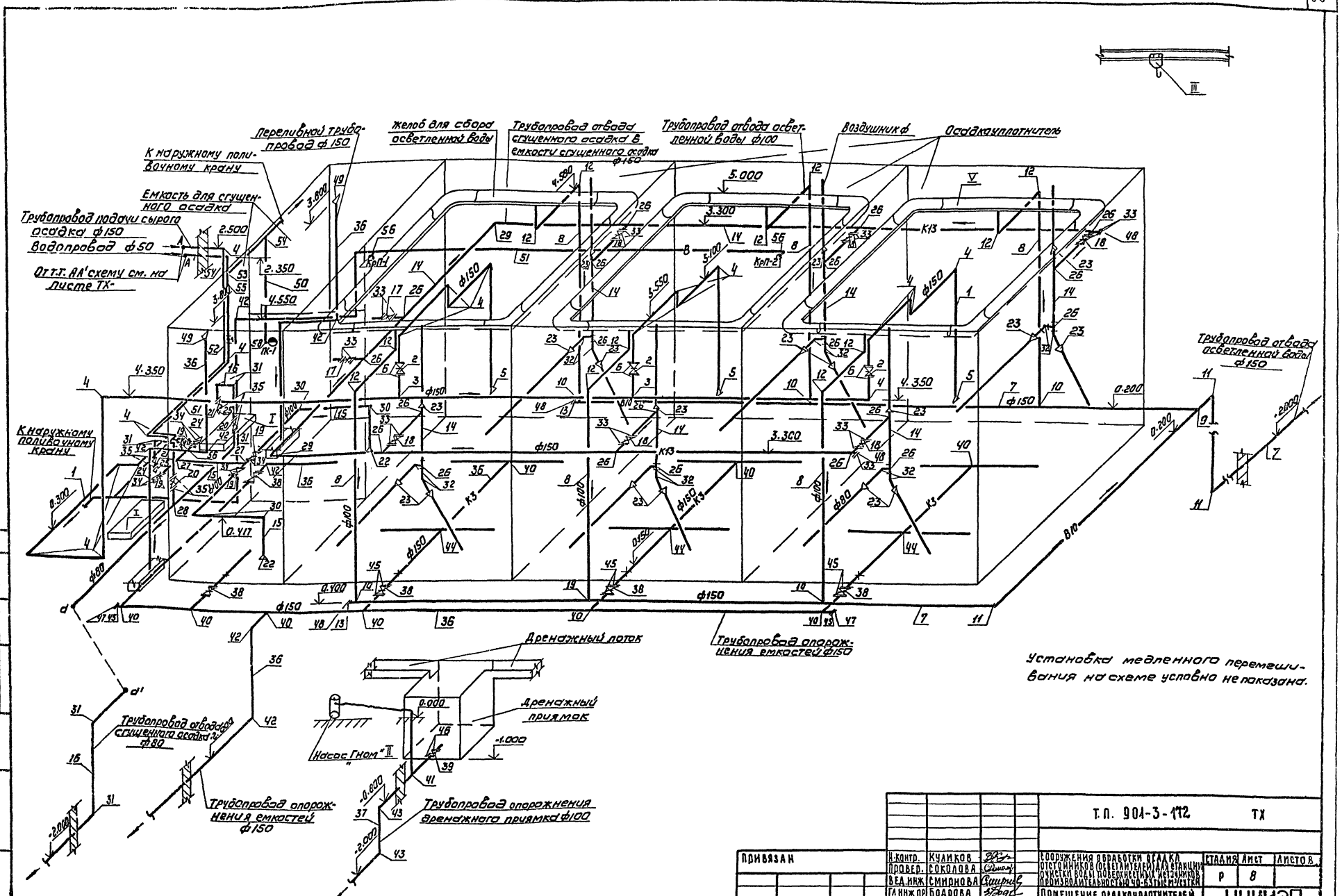

				Т.П. 901-3-112	ТХ
Н.контр.	Куликов			Сооружения обработки осадка отстойников осветлителей и станции очистки воды поверхностных источников производительностью 40-63 тыс м³/сутки	Стадия: Р; Лист: 8; Листов:
Провер.	Соколова				
Вед.инж	Смирнова				
Гл.инж.пр	Боарова			Помещение осадкоуплотнителей. Аксонометрическая схема трубопроводов.	ЦНИИЭП инженерного оборудования г. Москва
Зам.нач.	Заллетохин				
Нач.ота.	Браславский				78208-02

Привязан

Инв.№

Копировал: Коршунова

Формат 22

Типовой проект 901-3-172 Альбом II

Спецификация материалов

NN поз.	Обозначение	Наименование	Кол	Масса ед., кг	Примечание
1	2	3	4	5	6
		Трубопроводы подачи сырого осадка			
1	ГОСТ 8696-74 гр.Б	Труба 159×4-Г	86.0	15.29	м
2	30ч 47бр	Задвижка 150	3	74.60	шт.
3	ГОСТ 17376-77	Тройник 150 с 32	2	6.0	—"—
4	ГОСТ 17375-77	Отвод 90° 150 с 32	22	6.10	—"—
5	ГОСТ 17378-77	Переход 250×150	3	7.20	—"—
6	ГОСТ 1255-67	Фланец 150-6	6	4.39	—"—
		Трубопровод отвода осветленной воды			
7	ГОСТ 8696-74 гр.Б	Труба 159×4-Г	49.0	15.29	м
8	ГОСТ 10704-76	То же 114×3-Г-П	42.0	7.92	—"—
9	ГОСТ 17376-77	Тройник 150 с 32	1	6.00	шт.
10	—"—	То же 150×100 с 32	6	4.60	—"—
11	ГОСТ 17375-77	Отвод 90° 150 с 32	3	6.10	—"—
12	—"—	То же 100 с 40	12	2.40	—"—
13	ГОСТ 1255-67	Фланец 150-6	2	4.39	—"—
		Трубопроводы сгущенного осадка			
14	ГОСТ 8696-74 гр.Б	Труба 159×4-Г	74.0	15.29	м
15	ГОСТ 10704-76	То же 114×3-Г-П	14.0	7.92	—"—
16	ГОСТ 3262-75	То же 88.5×3,5	64.0	8.34	—"—
17	30ч 47бр	Задвижка 150	2	74.60	шт.
18	30ч 906 бр	То же с эл. приводом 150	6	112.0	—"—
19	30ч 6бр	То же 100	4	39.60	—"—
20	30ч 47бр	То же 80	2	35.80	—"—
21	КА 44075	Клапан обратный 80	2	15.70	—"—
22	ГОСТ 17378-77	Переход 150×100 с32	2	2.10	—"—
23	—"—	То же 150×80 с32	18	2.10	—"—
24	—"—	То же 100×40 с40	2	0.70	—"—
25	—"—	То же 80×32 с40	2	0.50	—"—
26	ГОСТ 17376-77	Тройник 150 с32	20	6.0	—"—
27	—"—	То же 100 с40	2	2.70	—"—
28	—"—	То же 80 с40	1	1.30	—"—
29	ГОСТ 17375-77	Отвод 90° 150 с32	2	6.10	—"—
30	ГОСТ 17375-77	То же 100 с 40	4	2.40	шт.
31	—"—	То же 80 с 40	7	1.40	—"—
32	—"—	Отвод 45° 150 с32	12	3.00	—"—
33	ГОСТ 1255-67	Фланец 150-6	18	4.39	—"—
34	—"—	То же 100-6	8	2.85	—"—
35	—"—	То же 80-6	8	2.44	—"—
		Трубопроводы опорожнения и перелива			
36	ГОСТ 8696-74 гр.Б	Труба 159×4-Г	105.0	15.29	м
37	ГОСТ 10704-76	То же 114×3-Г-П	7.0	7.92	—"—
38	30ч 47бр	Задвижка 150	5	74.60	шт.
39	30ч 6бр	То же 100	1	39.50	—"—
40	ГОСТ 17376-77	Тройник 150 с 32	9	6.00	—"—
41	—"—	То же 100 с 40	1	2.70	—"—
42	ГОСТ 17375-77	Отвод 90° 150 с32	7	6.10	—"—
43	—"—	То же 100 с 40	2	2.40	—"—
44	Изготовить на месте	Крест 150×150	3	12.30	—"—
45	ГОСТ 1255-67	Фланец 150-6	12	4.39	—"—
46	—"—	То же 100-6	2	2.73	—"—
47	ГОСТ 17379-77	Заглушка 150 с 32	2	1.30	—"—
49	ГОСТ 17378-77	Переход 250×150 с 25	2	7.20	—"—
		Трубопроводы отвода осветленной воды и сгущенного осадка			
48	ГОСТ 17379-77	Заглушка 150 с 32	4	1.30	шт
		Водопровод			
50	ГОСТ 3262-75	Труба 50	6.0	4.38	м
51	—"—	То же 25	37.0	2.39	—"—
52	15ч 8р	Вентиль 25	1	1.75	шт.
53	ГОСТ 17376-77	Тройник 50 с 60	1	0.50	—"—
54	ГОСТ 17375-77	Отвод 90° 50 с 60	3	0.50	—"—
55	ГОСТ 17378-77	Переход 50×25 с 80	1	0.20	—"—
56	ГОСТ 2217-76	Головка цапковая 25	4	—	—"—
57	ГОСТ 18698-73	Рукав резино-тканевый 25	50	—	м
58	15кч 11р	Кран пожарный 50 с диаметром спрыска 16мм и длиной рукава 20м (комплект)	1	—	шт.
59	——	Фитинги, метизы, крепежные детали.	340.0	—	кг

Спецификация оборудования

NN поз.	Наименование и краткая характеристика	Кол.	Примечание
I	Насос центробежный фекальный ФГ-16/27		Рыбницкий
	Q=11.5м³/час; H=29м с эл. двигателем	2	насосный
	АО2-32-2; N=4квт; n=2900об/мин; масса-124кг		завод
II	Электронасос „Гном" 10-10; Q=10м³/час; H=10м;	1	Московский меха-
	n=2880 об/мин; N=1,1квт; масса-22кг.		нический завод
III	Кран ручной подвесной грузоподъемностью 1т;	1	Красногвардейс-
	ГОСТ 7413-80Е.		кий крановый з-д
IV	Установка медленного перемешивания	12	Нестандартизированное
			оборудование
V	Желоб для сбора осветленной воды	3	—"—

Согласовано.

Инв. № подл. | Подпись и дата | Взам. инв. №

Н. контр.	Куликов		
Провер.	Соколова		
Вед. инж.	Смирнова		
Гип	Бодрова		
Зам. нач.	Запалтохин		
Нач. отд.	Браславский		

ТП 901-3-172 ТХ

Сооружения обработки осадка отстойников (осветлителей) для станции очистки воды поверхностных источников производительностью 40-63 тыс. м³/сутки

Помещение осадкоуплотнителей. Спецификация материалов и оборудования.

Стадия	Лист	Листов
Р	9	

ЦНИИЭП инженерного оборудования г. Москва

18208-02

Альбом I

Типовой проект 901-3-172

Ведомость чертежей основного комплекта

Лист	Наименование	Примечание
ВК-1	Общие данные	
ВК-2	План на отм. 0.000. Схемы систем водопровода, канализации и водостока	

Основные показатели по чертежам водопровода и канализации.

Наименование системы	Потребный напорна вводе, м. вод. ст	Расчетный расход м³/сут	м³/ч	л/с	при пожаре л/с	Устанавливаемая мощность электродвигателей кВт	Примечание
Холодное водоснабжение	10	0.08		0.17	2.67		
Горячее водоснабжение							
Бытовая канализация		0.5		1.75			

Типовой проект разработан в соответствии с действующими нормами и правилами и предусматривает мероприятия, обеспечивающие взрывобезопасность и пожаробезопасность при эксплуатации и здания.
Главный инженер проекта Бодрова Е.П.

Ведомость ссылочных и прилагаемых документов

Обозначение	Наименование	Примечание
	Ссылочные документы	
ГОСТ 6942.3-69	Трубы чугунные канализа-	
	ционные и фасонные части к ним	
	Трубы. Конструкция и размеры	
ГОСТ 3262-75	Трубы. стальные водогазопро-	
	водные	
ГОСТ 18161-72	Вентили запорные муфтовые	
	из ковкого чугуна	
	на Ру ≃ 1.6 МПа (16 кГс/см²)	
ГОСТ 22847-77	Унитазы керамические	
	Технические условия	
ГОСТ 23759-79	Умывальники. керамические	
	Технические условия	
ГОСТ 10704-76	Трубы стальные электро-	
	сварные прямошовные. Сортамент	
ГОСТ 18599-73	Трубы напорные из полиэтиле-	
	на. Технические условия.	

Общие указания

Проект внутреннего водопровода, канализации и водостока разработан на основании архитектурно-строительных и технологических чертежей, выполненных ЦНИИЭП инженерного оборудования,
действующих нормативных материалов.

Трубы холодного водоснабжения окрашиваются масляной краской за 2 раза.

Спецификация систем водопровода и канализации

Марка поз	Обозначение	Наименование	Кол	Масса ед, кг	Примечание
		Водопровод (В1)			
1	ГОСТ 3262-75	Труба 25	23.0	2.4	м
2	то же	То же 15	7.0	1.3	"
3	15кч 18р	Вентиль 25	2	1.4	шт
4	то же	то же 15	2	0.7	"
5	—	Кран поливочный (комплект)	2	—	"
		Хоз-фек. канализация (К1)			
1	ГОСТ 6942.3-69	Труба ТЧК-100	14.0	14.5	м
2	то же	то же 50	1.0	6.6	
3	ГОСТ 22847-77	Унитаз „компакт" с косым выпуском	1		комплект
4	ГОСТ 23759-79	Умывальник керамический с туалетным краном и бутылочным сифоном	1		
		Водостоки (В2)			
1	ГОСТ 10704-76	Труба 100	4.0	9.54	м
2	ГОСТ 18599-73	То же ПВП 100	23.0	2.1	"
3	ТУ 36 УССР	Воронка водосточная	2	—	шт

Привязан

Инв. №

ТП 901-3-172 ВК

Н. контр	Бодрова	
Проверил	Смирнова	
Инженер	Куликова	
Рук. гр	Соколова	
ГИП	Бодрова	
Зам. нач.	Залетохин	
Нач. отд	Ярославский	

Сооружения обработки осадка отстойников (осветлителей) для станции очистки воды поверхностных источников производительностью 60-67 тыс м³/сутки

Стадия Р | Лист 1 | Листов 2

Общие данные

ЦНИИЭП инженерного оборудования г. Москва

1208-02

Инв. № подл. | Подпись и дата | Взам. инв. №

Типовой проект 901-3-172 Альбом II

План на отм. 0.000

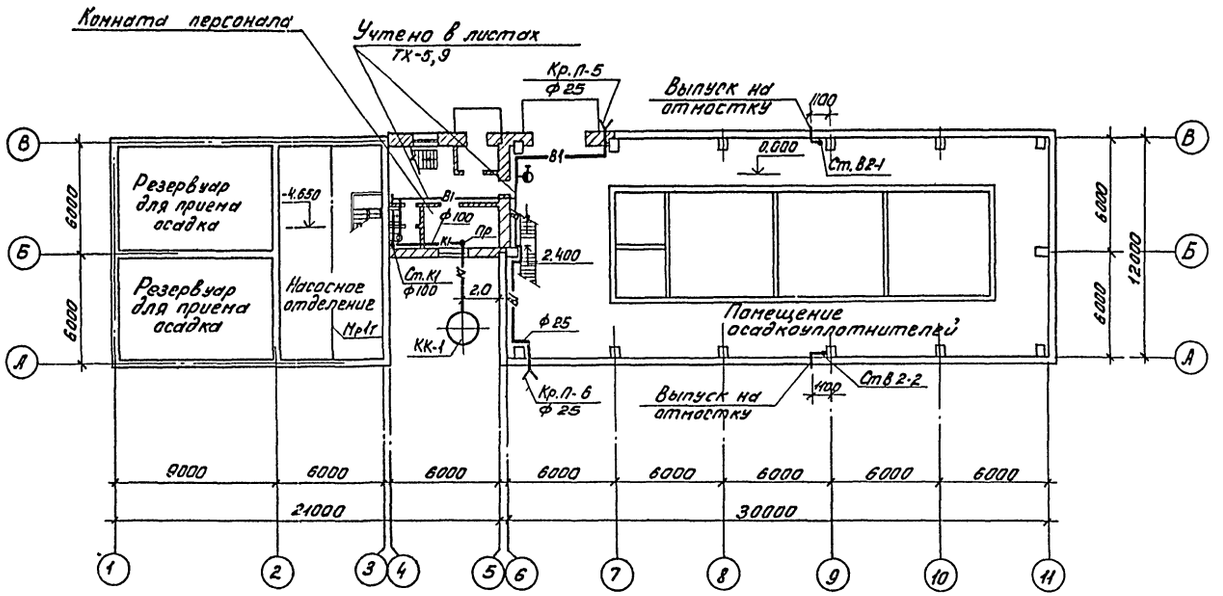

План кровли

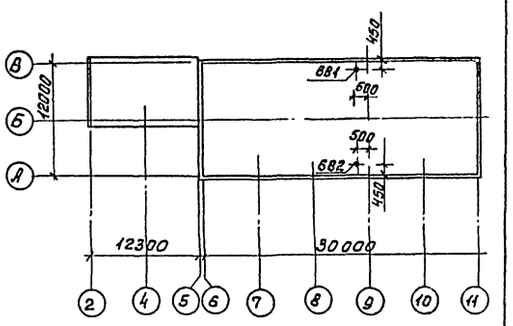

В1

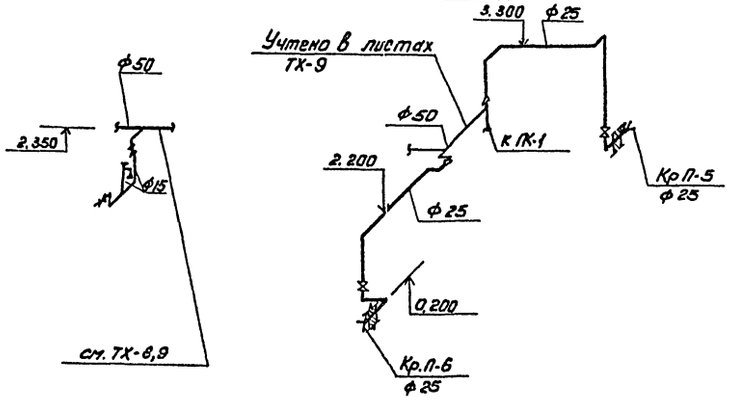

К1

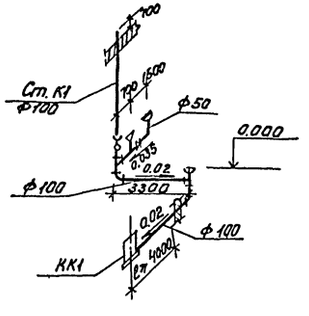

В2-1 ÷ В2-2

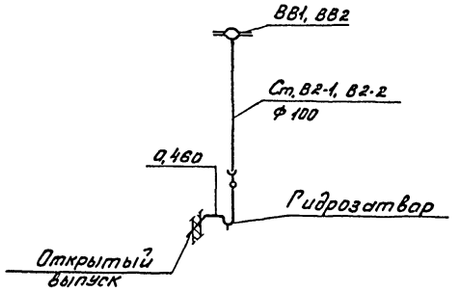

				ТП 901-3-172		ВК
	Н.контр.	Бодрова				
Привязан:	Провер.	Смирнова		Сооружения обработки осадка отстойников (осветлителей) для станции очистки воды поверхностных источников производительностью 40 тыс. м³/сутки	Стадия	Лист	Листов
	Инженер	Куликова			Р	2	
	Рук.гр.	Соколова		План на отм. 0.000, план кровли. Схемы систем водопровода канализации и водостока.	ЦНИИЭП инженерного оборудования г. Москва		
	Гип	Бодрова					
	Зам.н.отд.	Заплетохин					
Инв.№	Нач.отд.	Власаевский					

18208-02

Копировал: Пискулина

Формат 22

Инв.№ подл. | Подпись и дата | Взам.инв.№ | Отд. ВС | Отд. АСП. | Рачева | Красикова

1113.00.000 ВО

Типовой проект 901-3-172 Альбом II

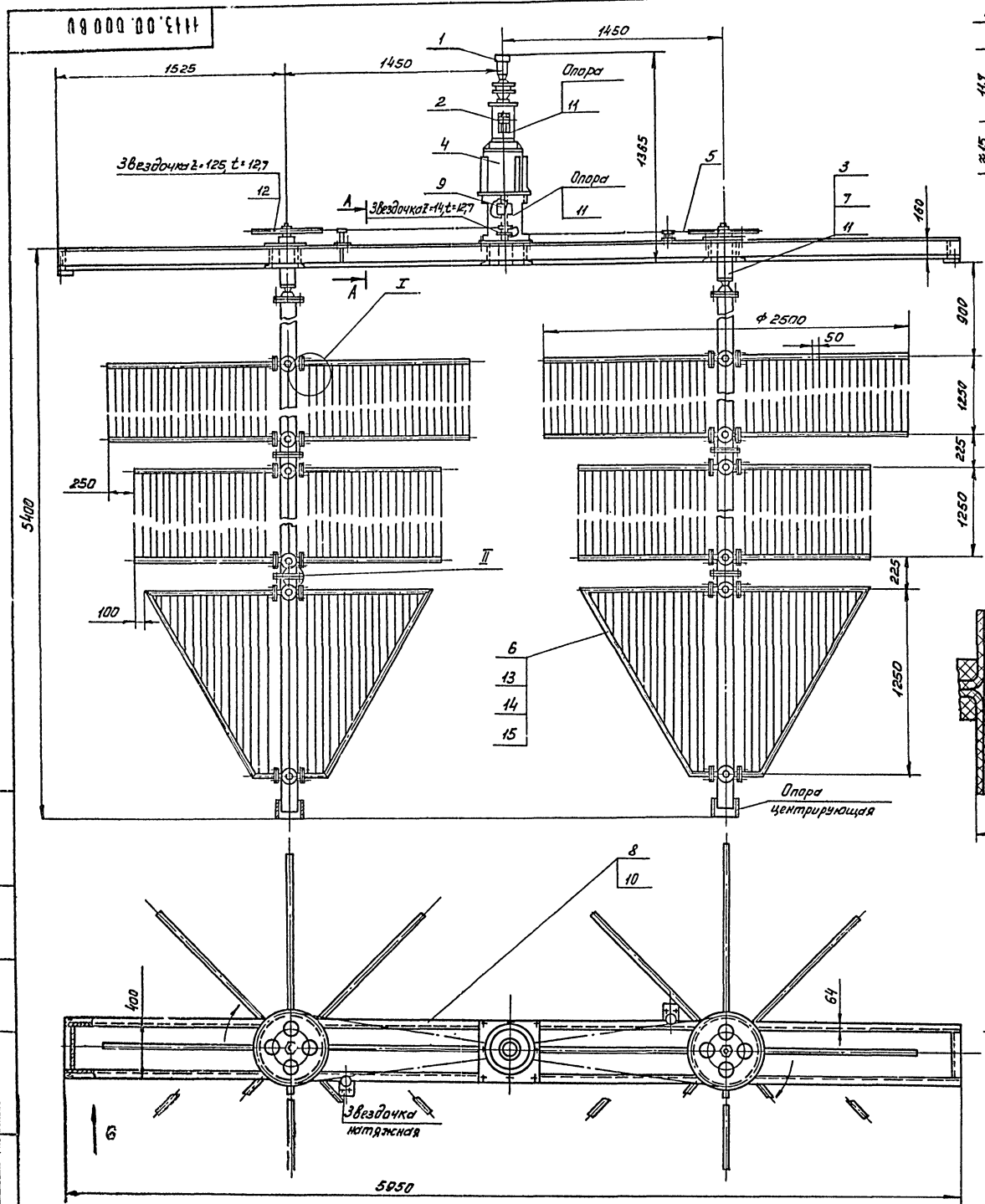

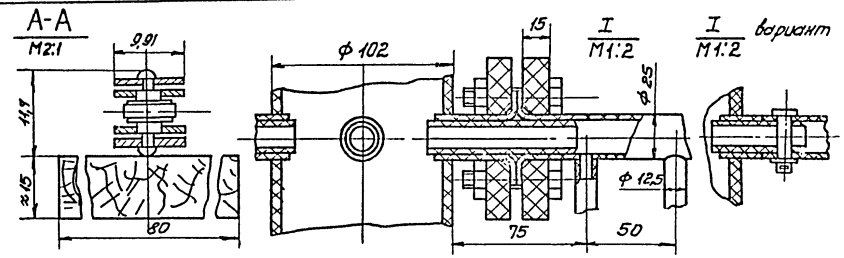

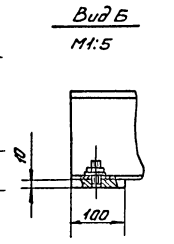

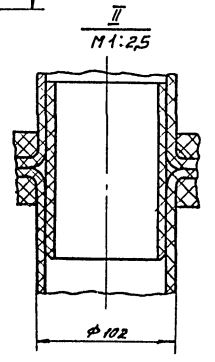

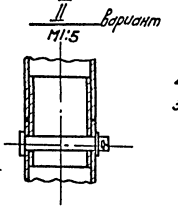

Поз.	Наименование	Кол.	Дополнительные указания
	Покупные изделия		
1	Мотор-редуктор планетарный МРВ-0,2-0,27/180-АОЛ-21-4	1	11 кг
2	Муфта упругая втулочно-пальцевая 63-18-22-I-УЗ ГОСТ 21424-75	1	2,2 кг
3	Подшипник 207 ГОСТ 8338-75	6	2,4 кг
4	Редуктор планетарный ПО2-10В-258	1	70 кг
5	Цепь ПР-12,7-1800-1 ГОСТ 13568-75	7,[illegible]м	5 т
	Вновь разрабатываемые изделия		
6	Мешалка	2	
7	Корпус	2	
8	Рама	1	
9	Муфта предельного момента со срезным штифтом	1	П=0,7 об/мин, M_{max}=37,5 кгм
	Материалы		
10	Швеллер 16 ГОСТ 8240-72 / Ст3 ГОСТ 535-79	14,1 м	200 кг
11	Ст3 ГОСТ 380-71	80 кг	
12	Сталь 45 ГОСТ 1050-74	20 кг	
13	Труба винипластовая 102×6,5 ТУ6-05-1573-77	10,2 м	28 кг
14	Труба винипластовая 25×3 ТУ6-05-1573-77	58 м	17 кг
15	Труба винипластовая 12,6×2,25 ТУ6-05-1573-77	500 м	50 кг

Техническая характеристика

1. Линейная скорость перемещения конца лопастей мешалки, см/с 1,02
2. Частота вращения мешалки, об/мин 0,0783
3. Передаточное число цепной передачи 8,935
4. Частота вращения центрального вала, об/мин 0,7

Технические требования.

1. Установить по месту доски=15×80 мм, поддерживающие цепь, согласно сечения А-А.
2. Смазать перед сборкой болтовые соединения графитной смазкой ГОСТ 3333-80.
3. Среднее крыло мешалки поз. 6 на главном виде показано условно, смещенным на 45°.

ИЗМ	ЛИСТ	№ ДОКУМ	ПОДП	ДАТА
РАЗРАБ.		ЗАНОЗИН		
ПРОВ.		РЫСИН		
Т. КОНТР.		РЫСИН		
ГКО		ГРАФСКИЙ		
Н. КОНТР.		ХРОМИХИНА		04.82
УТВ.		СУХАРЕНКО		

1113.00.000 ВО

Устройство медленного перемешивания.

Чертеж общего вида

Лит.	Масса	Масштаб
	489	1:20

Лист | Листов: 1

ЦНИИЭП инж. оборудования, КО

Инв. № подл. | Подпись и дата | Взам. инв. № | Инв. № дубл. | Подпись и дата

Копировал: Лискулина

1125.00.000 80

Типовой проект 901-3-172 Альбом II

Инв.№ подл. | Подпись и дата | Взам. инв.№ | Инв.№ дубл. | Подпись и дата

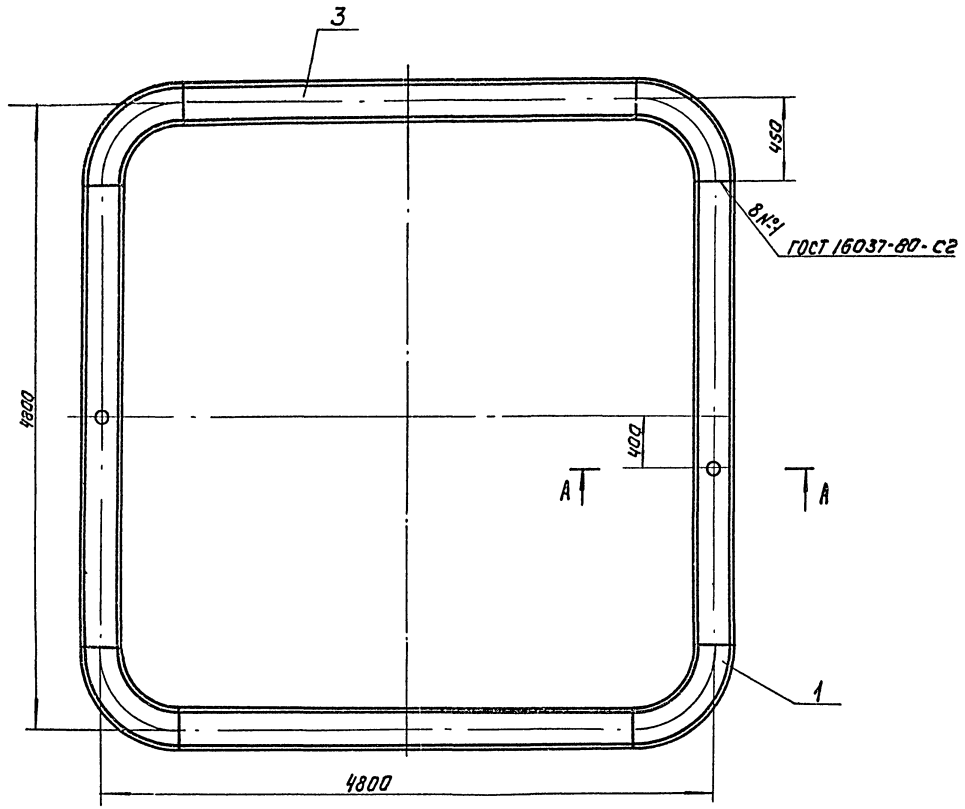

А - А
1:10

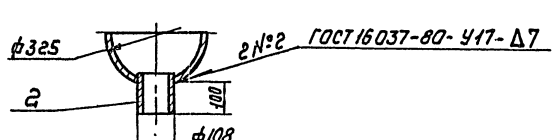

Поз.	Наименование	Кол.	Дополнительные указания
	Покупные изделия		
1	Отвод 90° 325×8 ГОСТ 17375-77	2	50,3 кг
	Материалы		
2	Труба 108×4 ГОСТ 10704-76 / Ст3 ГОСТ 10705-80	2	0,26 м
3	Труба 325×7 ГОСТ 10704-76 / Ст3 ГОСТ 10705-80	4	7,8 м

Изм.	Лист	№ докум.	Подп.	Дата
Разраб.		Огнева		
Пров.		Рысин		
Т.контр.		Рысин		
ГКО		Графский		
Н.контр.		Хромихина		09.82

1125.00.000 80

Желоб для сбора осветленной воды. Чертеж общего вида.

Лит.	Масса	Масштаб
	528	1:25
Лист	Листов 1	

ЦНИИЭП

Альбом II

Типовой проект 901-3-172

Ведомость чертежей основного комплекта

Лист	Наименование	Примечан.
ОВ-1	Общие данные.	
ОВ-2	План на отм. -4.650; 0.000; 0.300; 4.200 Схема системы отопления. Схемы систем вентиляции ВЕ-1÷6	

Ведомость ссылочных и прилагаемых документов

Обозначение	Наименование	Примечание
4.904-69 вып. 1	Средства крепления нагревательных приборов	
4.904-69 вып. 2	Средства крепления трубопроводов	
1.494-32	Зонты и дефлекторы вытяжных шахт.	
5.904-10	Узлы прохода вентиляционных вытяжных систем через покрытия промышленных зданий.	

Основные показатели по чертежам отопления и вентиляции

Наименование здания (сооружения) помещения	Объем м³	Период года при tн °С	Расход тепла, ккал/час: на отопление	на вентиляцию	на горячее водоснабжение	общий	Расход холода ккал/час	Установленная мощность электродвигателей кВт
Сооружения обработки осадка отстойников (осветлителей) для станции очистки воды поверхностных источников производительностью 40-63 тыс.м³/сут	4972.6	-20	51300	—	—	51300	—	2,2
	4972.6	-30	62400	—	—	62400	—	2,2
	4972.6	-40	71900	—	—	71900	—	2,2

Общие указания

Проект отопления и вентиляции разработан на основании:
архитектурно-строительных и технологических чертежей выполненных ЦНИИЭП инженерного оборудования;
— технического задания на проектирование;
— действующих строительных норм и правил.
Проект выполнен для расчетных наружных температур:

а) для отопления t° расч. - 20°С
- 30°С
- 40°С

б) для вентиляции t° расч. - 9,5°С
- 19°С
- 28°С

Внутренние температуры в помещениях приняты по соответствующим частям СНиПа. Коэффициенты теплопередачи определены в соответствии со СНиП II-3-79.

Теплоснабжение

Источником теплоснабжения является отдельно стоящая котельная. Теплоноситель - вода с параметрами 110°-70°С Схема присоединения системы отопления - непосредственная.

Отопление

Система отопления - двухтрубная, с нижней разводкой, тупиковая. В качестве нагревательных приборов приняты радиаторы М-140„АО" Для помещения осадкоуплотнителей отопление принято отопительными агрегатами АПВС.
Все трубопроводы прокладываются с уклоном 0.002 в сторону теплового узла. Воздухоудаление из системы осуществляется посредством кранов „Маевского" и воздушных кранов, установленных в высших точках системы.
Все трубопроводы и радиаторы окрашиваются масляной краской за 2 раза.

Вентиляция

Вентиляция сооружения - естественная, осуществляемая посредством дефлекторов.
Монтаж отопительных и вентиляционных систем вести в соответствии со СНиП III-28-75.

Спецификация систем отопления и вентиляции

Марка поз.	Обозначение	Наименование	Кол.	Масса ед. кг	Примеч.
		Вентиляция			
	1.494-32	Дефлектор Д. 00. 000-03	3	35.4	шт
	1.494-32	Дефлектор Д. 00. 000-07	2	181.5	шт
	5.904-10	Узел прохода УП6-211	3	80.6	шт
	5.904-10	Узел прохода УП10-211	2	188.5	шт
	1.494-32	Дефлектор Д. 00. 000-00	1	7.5	шт
	5.904-10	Узел прохода УП1-211	1	44.99	шт
		Отопление			
		Трубы водогазопроводные Ф40х3,0 ГОСТ 3262-75 -20°, -30°, -40°	4	3,33	м
		То же Ф32х2,8 ГОСТ 3262-15 -20°, -30°, -40°	35	2,73	м
		То же Ф25х2,8 ГОСТ 3262-75 -20°, -30°, -40°	90	2,12	м
		То же Ф20х2,5 ГОСТ 3262-75 -20°, -30°, -40°	45	1,5	м
		То же Ф15х2,5 ГОСТ 3262-75 -20°, -30°, -40°	20	1,16	м
	3-й им. Войкова	Радиаторы М-140„АО" по ГОСТ 8690-75 -20°, -30°, -40°	60/207 12/20 8 24,2	8.2	сек/1/3км
	Учреждение Ц3-309/80	Отопительный агрегат АПВС 5 Р-30 -20°, -30°, -40°	2	100	шт
	п.о. Запорнопромарматура	Вентиль запорный фланцевый Ф32 15кч19п	2	3,9	шт
	п.о. Запорнопромарматура	Вентиль запорный муфтовый Ф15 15кч18п	4	0,6	шт
	"	То же Ф20 15кч18п	4	0,86	шт
	"	То же Ф25 15кч18п	4	1.3	шт
	"	То же Ф32 15кч18п	2	1.98	шт
	Сантехдеталь	Кран „Маевского" СТД 70 73 В	4	0,14	шт
	Днепропетровский завод гидравлического оборудования	Кран двойной регулировки Ф15 ГОСТ 10944-79	6	0,32	шт
	4.903-10 в.8	Грязевик Ф40 Ру=16	2	15.8	шт
		Манометр ОБМ-1-160-16 по ГОСТ 8625-77	2		шт
	Киевский промарматурный з-д	Кран трехходовой для манометра 14м-1	2		шт
	п.о. „Термоприбор" г. Клин	Термометр П5.2.240. 66 по ГОСТ 2823-73	2		шт.
		Оправа под термометр по ГОСТ 3029-15	2		шт.
		Окраска трубопроводов и нагревательных приборов масляной краской по ГОСТ 8292-75 -20°, -30°, -40°	38 42 43		м2

План - схема

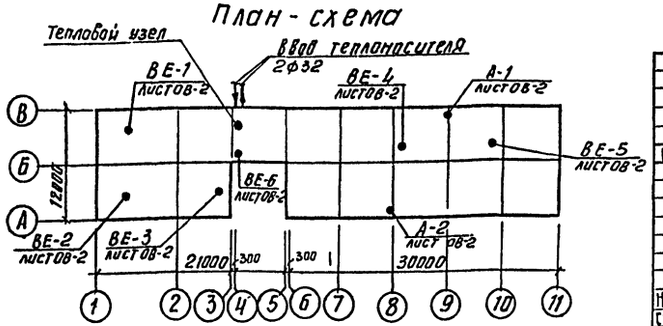

Типовой проект разработан в соответствии с действующими нормами и правилами и предусматривает мероприятия, обеспечивающие взрывную, взрывопожарную и пожарную безопасность при эксплуатации.

Рук. группы Грачеу Грачева.

Инв.№ подл. | Подпись и дата | Взам. инв.№

Привязан

Инв.№

тп 901-3-172 ОВ

Н. контр.	Грачева		
Ст. инж.	Карелина		
Рук. гр.	Грачева		
Нач. отд.	Пл. Атомов		

Сооружения обработки осадка отстойников (осветлителей) для станции очистки воды поверхностных источников производительностью 40-63 тыс.м³/сут

Стадия	Лист	Листов
Р	1	2

Общие данные

ЦНИИЭП инженерного оборудования г. Москва

Копировал Антипова

Формат А2 18208-02

Типовой проект 901-3-172 Альбом II

План на отм. 0.000; 0.900; 4.200

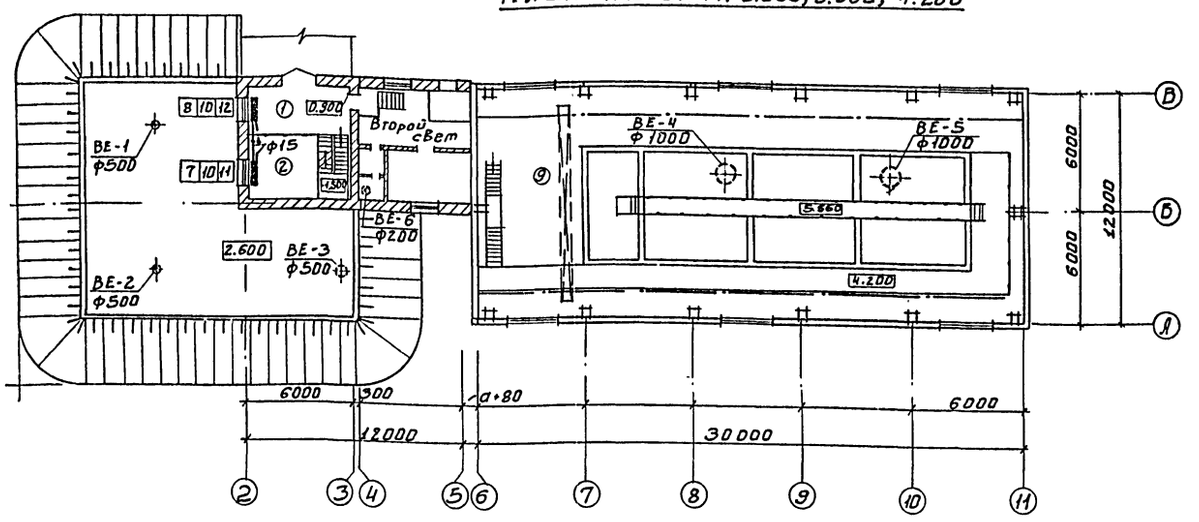

ВЕ-1÷3

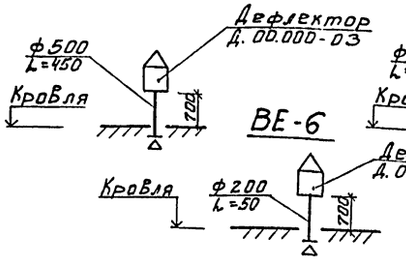

ВЕ-4÷5

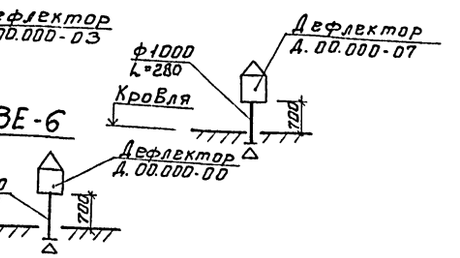

ВЕ-6

Схема отопления

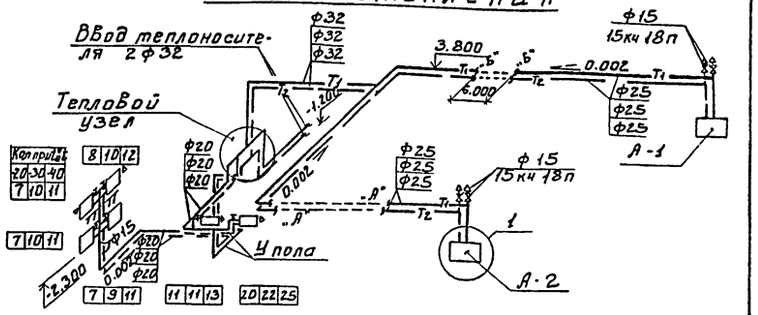

План на отм. -4.650; 0.000

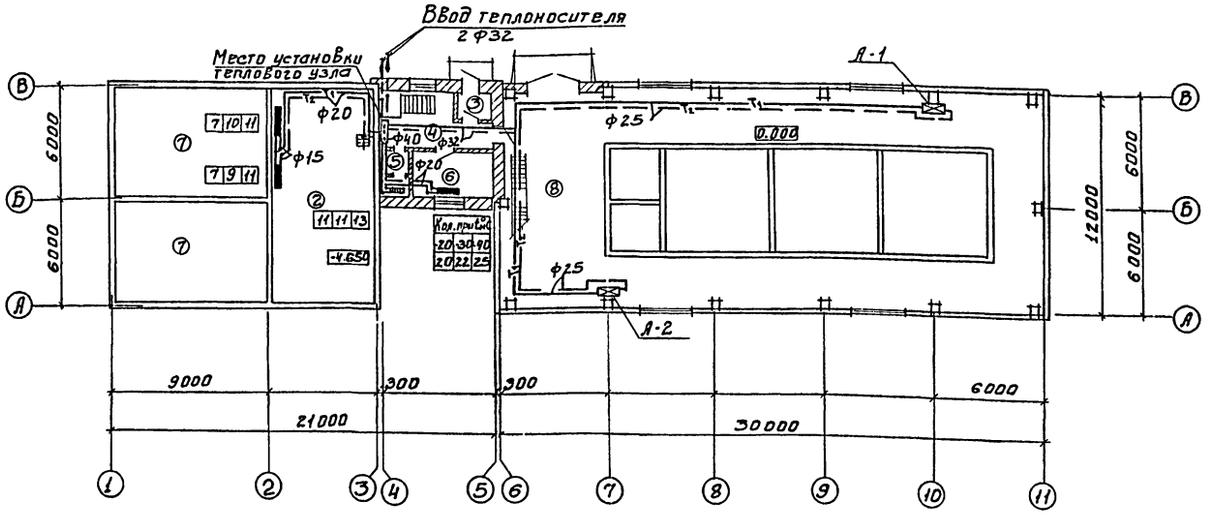

Тепловой узел

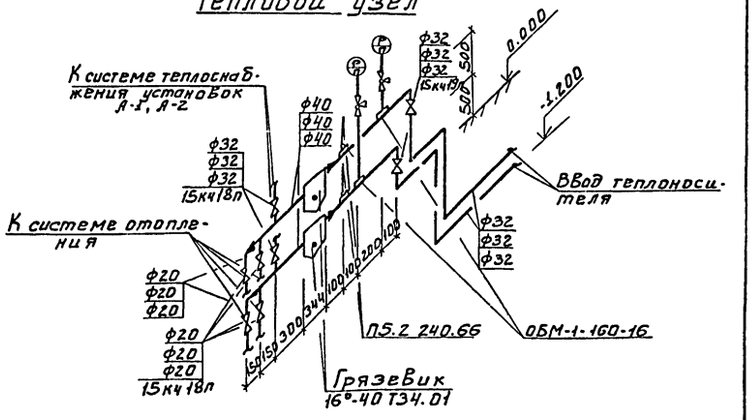

Экспликация помещений

№	Наименование
1	Монтажная площадка насосной
2	Насосное отделение
3	Тамбур
4	Коридор
5	Уборная
6	Комната персонала
7	Резервуары для приема осадка
8	Помещение осадкоуплотнителей
9	Площадка на отм. 4.200

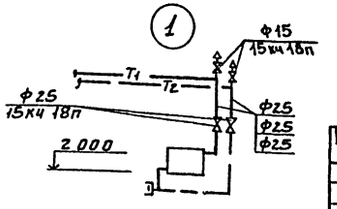

Привязан:

Инв. №

Н. контр.	Грачева		
Ст. инж.	Карелина		
Рук. гр.	Грачева		
Нач. отд.	Платонов		

ТП 901-3-172 ОВ

Сооружения обработки отдака отстойников (осветлителей) станции очистки воды поверхностных источников производительностью 40-63 тыс м³/сутки

Стадия	Лист	Листов
Р	2	2

План на отм. -4.650; 0.000; 4.200. Схема системы отопления. Схемы систем вентиляции ВЕ-1÷6

ЦНИИЭП инженерного оборудования г. Москва

12208-02

Согласовано: Пустынцев, Климков, Шерстюков

Инв. № подл. | Подпись и дата | Взам. инв. №

Типовой проект 901-3-172 Альбом II

Ведомость чертежей основного комплекта СС

Лист	Наименование	Примечание
СС-1	Общие данные. План на отм. 0.000 с сетями связи. Условные обозначения. Экспликация помещений.	

Ведомость заказных спецификаций

Лист	Наименование	Примечание
СС-С1	Заказная спецификация на оборудование и материалы	

Спецификация

NN п/п	Обозначение, тип, марка	Наименование	Ед. изм.	Кол-во	Примечание
		Оборудование			
1	ТАН-76-4 ГОСТ 9686-68	Аппарат телефонный	шт	1	
2	0.25ГД-10 ГОСТ 5561-75	Громкоговоритель абонентский мощн. 0.25 Вт	шт	1	
3	УК-2Р ГОСТ 10040-75	Коробка универсальная ограничительная	шт	1	
4	УК-2П ГОСТ 10040-75	Коробка универсальная ответвительная	шт	2	
5	РШО-1 ГОСТ 8559-75	Радиорозетка	шт	1	
6	ТСР-0,8 ГОСТ 8115-78	Трубостойка однопарная габ. 0,8	шт	1	
		Материалы			
1	ПТВЖ 2×1,2 ГОСТ 10.264-75	Провод радиотрансляционный	м	10	
2	ПРПП М 2×1,2 ТУ16.505.755-75	Кабель радиотрансляционный	м	15	
3	ПТВЖ 2×0,6 ГОСТ 10.254-75	Провод радиотрансляционный	м	40	
4	ППМ 1×1,8 ГОСТ 10.254-75	То же	м	20	
5	ГОСТ 8509-72	Сталь угловая 50×50×6	м	5	
6	ТУ 6.05.1573-77	Труба винипластовая ⌀25мм	м	10	

План на отм. 0.000

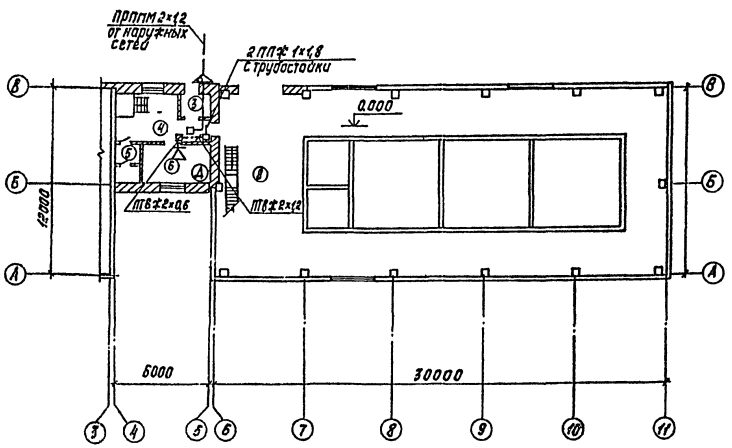

План кровли М 1:400

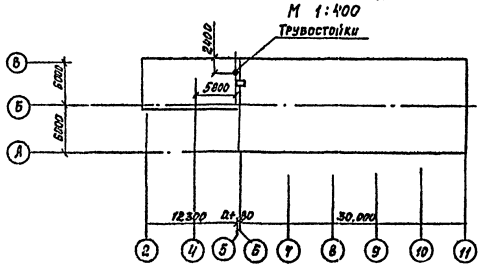

Условные обозначения

- Ⓐ Телефонный аппарат диспетчерской связи
- Громкоговоритель абонентский
- Коробка телефонная распределительная
- □ Коробка универсальная ответвительная
- ⊠ Коробка универсальная ограничительная
- —— Кабель, провод телефонный
- —·— Кабель, провод радиотрансляционный
- ◁ Наружный кабельный ввод

Экспликация помещений

N по плану	Экспликация помещений
1	Монтажная площадка насосной
2	Насосное отделение
3	Тамбур
4	Коридор
5	Уборная
6	Комната персонала
7	Резервуары для приема осадка
8	Помещение осадкоуплотнителей
9	Площадка на отм. 4.200

Типовой проект разработан в соответствии с действующими нормами и правилами и предусматривает мероприятия, обеспечивающие взрывную, взрывопожарную и пожарную безопасность при эксплуатации здания.

Главный инженер проекта [подпись] /Баткилина/

Н. контр.	Парусова		ТП 901-3-172		СС
Пров.	Парусова				
Ст. инж.	Сарьян				
Рук. гр.	Парусова				
Гл. спец.	Баткилина				
Нач. отд.	Саркисьянц				

Сооружение обработки осадка отстойников (осветлителей) для станции очистки воды поверхностных источников производительностью 40-63 тыс. м³/сут.

Общие данные. План на отм. 0.000 с сетями связи. Условные обозначения. Экспликация помещений.

Стадия	Лист	Листов
Р	1	1

ЦНИИЭП Инженерного оборудования г. Москва

Согласовано: Глебов, Бодрова; АСП, ВТ; Инв. № подл.; Подпись и дата; Взам. инв. №

Копировал Корецкая

Типовой проект 901-3-172 Альбом II

Ведомость чертежей основного комплекта ЭМ

Лист	Наименование	Примечание
ЭМ-1	Общие данные	
ЭМ-2	Ведомость электрооборудования кабельных изделий и материалов. Начало.	
ЭМ-3	Ведомость электрооборудования кабельных изделий и материалов. Окончание.	
ЭМ-4	Схема электрическая принципиальная распределительной сети ~380/220 В. Начало.	
ЭМ-5	Схема электрическая принципиальная распределительной сети ~380/220 В. Окончание.	
ЭМ-6	Схемы электрические принципиальные управления насосам М1(М2,М3) перекачки сырого осадка и дренажным насосам М4(М5).	
ЭМ-7	Схемы электрические принципиальные управления насосам М6(М7) перекачки сгущенного осадка и мешалкой М8 (М9 ÷ М13).	
ЭМ-8	Схема электрическая принципиальная управления задвижкой М14(М15÷М19) на осадкоуплотнителе.	
ЭМ-9	Схема подключения электрооборудования. Сводка кабелей и проводов, учтенных кабельным журналом.	
ЭМ-10	Кабельный журнал.	
ЭМ-11	Размещение электрооборудования и прокладка кабелей	
	План на отм. 0.900 и -4.650. Наземный тавильон	
	Спецификация.	
ЭМ-12	Размещение электрооборудования и прокладка кабелей. План на отм. 0.000; 4.200 и 5.560. Помещение осадкоуплотнителей. Комната персонала.	
ЭМ-13	Электрическое освещение.	
	План на отм. -4.650; 0.000; 4.200; 5.560	

Ведомость ссылочных документов

Обозначение	Наименование	Примечание
4.407-176 А315А	Установка щитов станций	
УГПИ Тяжпромэлектропроект	управления	1974
4.407-260	Прокладка кабелей	
Тяжпромэлектропроект	на конструкциях	1979
г. Москва		
4.407-255 Тяжпромэлек-	Узлы и детали для прокладки	
тропроект г. Москва	кабелей	1979
4.407-19 А181	Установка одиночных светиль-	
Тяжпромэлектропроект	ников с лампами накаливания	1981
г. Москва		
4.407-129 А15А	Установка осветительных	
Тяжпромэлектропроект	щитков	1972
г. Москва		
4.407-252 А158	Прокладка троллейного	
Тяжпромэлектропроект	шинопровода типа ШГМ-7Т	
г. Москва	на 250 А	1979

Основные показатели

Наименование	Един. изм.	Технические данные
Расчетная мощность силового		
электрооборудования	кВт	36.7
Расчетная мощность рабочего		
электроосвещения	кВт	6.5

Типовой проект разработан в соответствии с действующими нормами и правилами и предусматривает мероприятия, обеспечивающие взрывную, взрывопожарную и пожарную безопасность при эксплуатации здания

Главный инженер проекта Шкаликова

Инв. № подл. | Подпись и дата | Взам. инв. №

Привязан:

Инв. №

Н. контр.	Гусева		
Провер.	Гусева		
Ст. инж.	Логова		
Рук. гр.	Гусева		
ГИП	Шерстякова		
Гл. спец. отд.	Данилов		
Нач. отд.	Саркисьян		

ТП 901-3- ЭМ

Современная отрасль. Установка для очистки воды поверхностных источников производительностью 40-63 тыс. м³/сутки

Стадия	Лист	Листов
Р	1	

Общие данные.

ЦНИИЭП инженерного оборудования г. Москва

1208-02

Типовой проект 901-3-172 Альбом II

№№ п/п	Наименование и техническая характеристика изделия, материала	Тип. марка	Един. изм.	Потребн. по проекту
	Ведомость электрооборудования, кабельных			
	изделий, поставляемых заказчиком.			
	I Комплектные устройства.			
1	Шкаф 1Ш одностороннего обслужи-			
	вания однорядный с креплением			
	аппаратуры на рейках		компл	1
	Общий вид	Чертеж 33001 ВО		
	Технические данные аппаратов			
	Таблица	Чертеж 33001 ВС		
	Таблица перечня надписей.	Чертеж 33001 ТБ		
2	Шкаф 2Ш одностороннего обслу-			
	живания однорядный с креплением			
	аппаратуры на рейках		компл	1
	Общий вид	Чертеж 33002 ВО		
	Технические данные аппаратов			
	Таблица	Чертеж 33002 ВС		
	Таблица перечня надписей	Чертеж 33002 ТБ		
3	Щит ШЩ защищенный одностороннего обслуживания однорядный			
	с креплением аппаратуры на			
	рейках		компл	1
	Общий вид	Чертеж 33003 ВО		
	Технические данные аппаратов			
	Таблица	Чертеж 33003 ВС		
	Таблица перечня надписей	Чертеж 33003 ТБ		

№№ п/п	Наименование и техническая характеристика изделия, материала	Тип. марка	Един. изм.	Потребн. по проекту
	II Аппараты.			
4	Выключатель пакетный ~380 В,	ПВЗ-10	шт	14
	трехполюсный, исполнение IV,			
	степень защиты 1Р56, 2 сальника,			
	ОСТ 16.0526.001-77			
5	Ящик силовой ~380 В	ЯРП-20	шт	1
6	Штепсельное соединение трех-			
	полюсное с заземляющим кон-			
	тактом ~380 В, 25А, состоящее	А-700-ком	шт	1
	из розетки и вилки	А-700 кмб	шт	1
	III Кабельные изделия			
	Кабель силовой 0.66 кВ			
	ГОСТ 16442-70, сечением:	АВВГ		
7	4×2.5 кв.мм		км	0.5
8	3×4+1×2.5 кв.мм		км	0.15
9	3×6+1×4 кв.мм		км	0.02
	Кабель контрольный до 660 В			
	ГОСТ 1508-78Е, сечением:	АКВВГ		
10	4×2.5 кв. мм		км	0.07
11	10×2.5 кв. мм		км	0.24
12	14×2.5 кв. мм		км	0.16
12а	27×2.5 кв. мм		км	0.03
	Кабель контрольный с			
	медными жилами до 660 В			
	ГОСТ 1508-78Е, сечением	КВВГ		
13	14×1 кв.мм		км	0.03

№№ п/п	Наименование и техническая характеристика изделия, материала	Тип. марка	Един. изм.	Потребн. по проекту
14	Провод с алюминиевой жилой			
	и полихлорвиниловой изоляцией до 380 В			
	ГОСТ 6323-79	АПВ	км	0.04
	1×4 кв мм			
	Поставка Генподрядчика			
	I Трубы металлические			
15	Труба стальная электросварная			
	ГОСТ 10704-76 32×1.6		м	25
16	Металлорукав ТУ36-1753-75	РЗ-Ц-Х29	м	60
	II Трубы неметаллические			
17	Труба винипластовая среднего			
	типа ТУ6-05-1646-73 с			
	наружным диаметром 40×2.0 мм		м	200
18	Труба полиэтиленовая			
	ГОСТ 18599-73 40×3.0 мм		м	100
19	Труба асбестоцементная ф100			
	ℓ=3000 мм ГОСТ 1839-72		шт	2
	Поставка электромонтажной организацией			
	(заводы ГЭМ)			
20	Коробка клеммная	У615	шт	6
21	Ввод гибкий	К1087	шт	7
22	Стойка кабельная	К1157	шт	50
23	Полка кабельная	К1161	шт	200
24	Лоток сварной	К422	шт	200
25	Скобы разные		кг	6

Инв. № подл. | Подпись и дата | Взам. инв. №

ПРИВЯЗАН:

ИНВ. №

Н. КОНТР	ГУСЕВА	
ПРОВЕР.	ГУСЕВА	
СТ. ИНЖ	КОТОВА	
РУК. ГР	ГУСЕВА	
ГИП	ШЕРСТЯКОВ	
ГЛ. СПОТД	ДАНИЛОВ	
НАЧ. ОТД	САРКИСЬЯН	

ТП 901-3-172 ЭМ

[illegible] ОСАДКА [illegible] ДЛЯ СТАНЦИИ [illegible] ИСТОЧНИКОВ [illegible] 40-63 ТЫС. М³/СУТКИ

[illegible] ЭЛЕКТРООБОРУДОВАНИЯ КАБЕЛЬНЫХ ИЗДЕЛИЙ И МАТЕРИАЛОВ. НАЧАЛО.

СТАДИЯ	ЛИСТ	ЛИСТОВ
Р	2	

ЦНИИЭП
ИНЖЕНЕРНОГО ОБОРУДОВАНИЯ
г. МОСКВА

18208-02

NN п/п	Наименование и техническая характеристика изделия, материала.	Тип, марка	Един. изм.	Потребн по проекту
26	Секция прямая L=3000	У1701	шт	1
27	Секция для ввода каретки	У1725	шт	1
28	Скоба ведущая для одной каретки L=650	У1719	шт	1
29	Секция концевая	У1707	шт	2
30	Кронштейн для крепления шинопровода на двутавровой балке.	У1706	шт	6
31	Клеммы присоединительные	У1706	шт	2
32	Каретка с клеммником на 60А	У1728	шт	1
	Электрическое освещение.			
	Ведомость электрооборудования и материалов, поставляемых заказчиком.			
	Электрооборудование.			
33	Щиток осветительный с автоматом А3114/1 на вводе с 12-ю групповыми автоматами А3161 с тепловыми расцепителями 15А.	ОЩВ-12	шт	1
	Оборудование светотехническое.			
	Светильники для ламп накаливания			
34	Настенный да 100 Вт	НБ00Б-100/Р2	шт	3
35	подвесной да 100 Вт	НПП03-100-001	шт	1
36	подвесной да 100 Вт	ЛПР-100-43	шт	2
37	подвесной да 200 Вт	ЛПР-200-43	шт	17
38	подвесной да 500 Вт	ЛТД-2-500	шт	5
39	Переносной аккумуляторный светильник	СЗГ-14-00	шт	2

NN п/п	Наименование и техническая характеристика изделия, материала.	Тип, марка	Един. изм.	Потребн по проекту
40	Светильник переносной	РВО-42	шт	2
	Лампы накаливания общего назначения с цоколем Р-27			
	220-230 В ГОСТ 2239-79			
41	60 Вт	Б220-230-60	шт	5
42	100 Вт	Б220-230-100	шт	5
43	200 Вт	Г220-230-200	шт	18
44	300 Вт	Г220-230-300	шт	6
45	Лампы накаливания местного освещения с цоколем			
	Р 27 36 В 40 Вт ГОСТ 1182-77	МО36-40	шт	2
46	Светильник с люминесцентными лампами 2×80 Вт	ЛСО02-2Р-80-Р-02	шт	2
47	Лампа люминесцентная белого света 220 В, ГОСТ 6825-71, мощностью 80 Вт	ЛБ-80	шт	5
48	Стартер для люминесцентных ламп.	30-80/СК220-3	шт	5
	Кабельные изделия			
	Кабель силовой 0.66 кВ ГОСТ 16442-80			
49	2×2.5 мм²	АВВГ	км	0.425
50	3×2.5 мм²	АВВГ	км	0.14
51	3×6+1×4 мм²	АВВГ	км	0.01
	Провод установочный 0.66 кВ			
	ГОСТ 6323-79			
52	2×2.5 мм²	АППВС	км	0.03
53	3×2.5 мм²	АППВС	км	0.015
54	2.5 мм²	АПВ	км	0.02

NN п/п	Наименование и техническая характеристика изделия, материала.	Тип, марка	Един. изм.	Потребн по проекту
	Уточненная ведомость изделий и материалов поставляемых			
	Генподрядчиком и электромонтажной организацией.			
	Поставка Генподрядчика			
	Трубы неметаллические.			
55	Труба винипластовая			
	среднего типа МН 1427-61			
	20×1.8С	км	0.01	
	Поставка электромонтажной организацией			
	Электромонтажные изделия заводов			
	Главэлектромонтажа.			
56	Ящик с понизительным			
	трансформатором 250 ВА 220/36 В	ЯТП-0.25	шт	2
57	Коробки ответвительные	Кор-73	шт	30
58	Коробки ответвительные	КОР-74	шт	30
59	Кронштейн	К-0.5	шт	8
60	Выключатель однополюсный			
	250 В 10А брызгозащищенный	02650	шт	5
61	Выключатель однополюсный			
	250 В 10А для скрытой установки	02010	шт	3
62	Розетка штепсельная двухполюсная 36 В 10А	У-94-0	шт	6
63	Розетка штепсельная			
	двухполюсная 6А 250 В	03450	шт	3

Типовой проект 901-3-172 Альбом II

Инв. № подл. | Подпись и дата | Взам. инв. №

ТП 901-3-172 ЭМ

Н. контр.	Смердова		
Провер.	Смердова		
Рук. гр.	Чуева		
Рук. гр.	Смердова		
ГИП	Шерстякова		
Гл. спец. отд.	Данилов		
Нач. отд.	Саркисьянц		

Сооружения обработки воздуха системами кондиционирования для помещений с повышенной концентрацией пыли производительностью 40-63 тыс. м³/час

Ведомость электрооборудования кабельных изделий и материалов. Окончание.

Стадия	Лист	Листов
Р	3	

ЦНИИЭП инженерного оборудования г. Москва

18208-03

Типовой проект 901-3-172 Альбом III

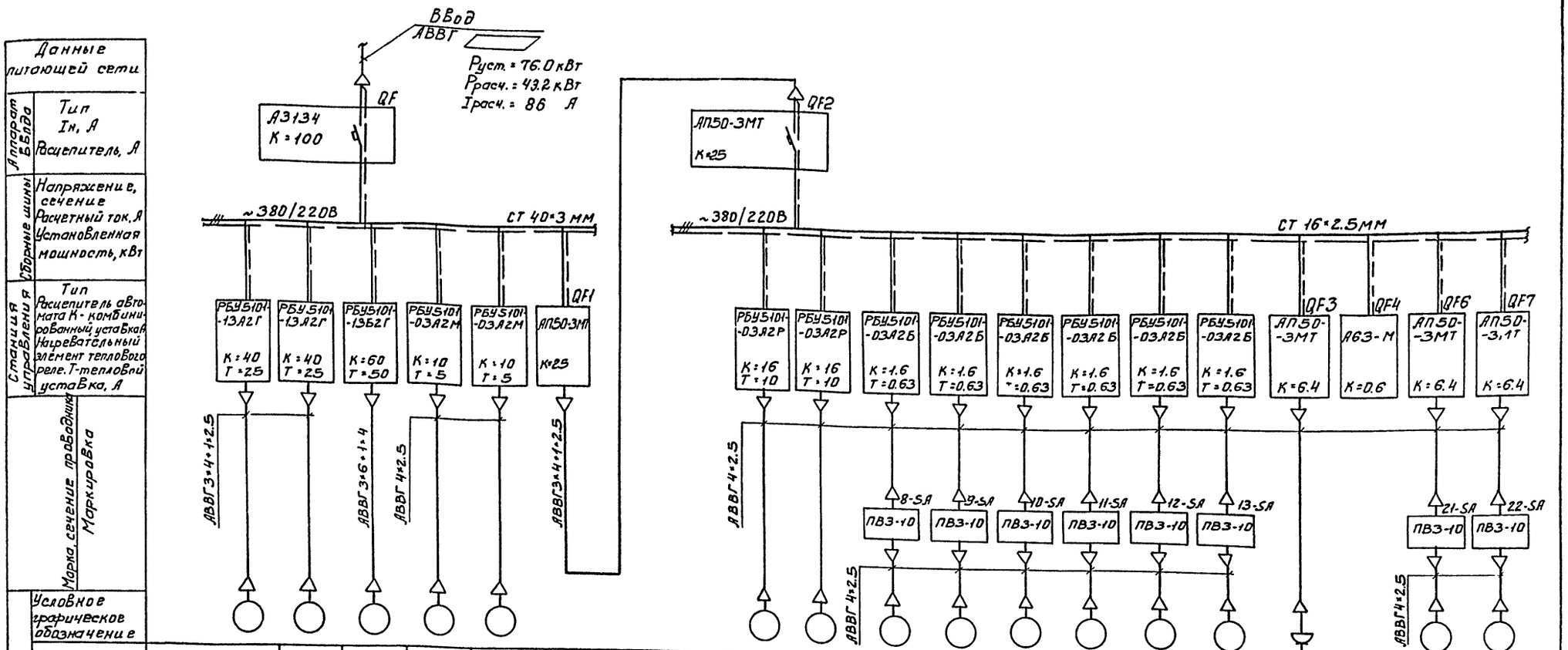

Данные питающей сети																					
Аппарат ввода	Тип																				
	Iн, А																				
	Расцепитель, А																				
Сборные шины	Напряжение, сечение																				
	Расчетный ток, А																				
	Установленная мощность, кВт																				
Станция управления	Тип																				
	Расцепитель автомата К - комбинированный уставка Нагревательный элемент теплового реле. Т-тепловой уставка, А																				
Марка, сечение проводника	Маркировка	АВВГ3*4+1*2.5		АВВГ3*6+1*4	АВВГ4*2.5	АВВГ3*4+1*2.5		АВВГ4*2.5											АВВГ4*2.5		
Условное графическое обозначение																					
Электроприемник	Номер по плану	М1	М2	М3	М4	М5		М6	М7	М8	М9	М10	М11	М12	М13	М20	КТ	М21	М22		
	Тип	АО2-52-2		АО2-71-4	АОЛ2-22-4			АО2-32-2		АОЛ-21-4							КЭП-12У	АО2-21-4			
	Рн, кВт	13		22	1.5			4		0.27						1.1	40Вт	1.1			
	Ток, А Iн	24.6		41.3	3.5			7.95		0.58						2.57		2.57			
	Ток, А Iп	172.2		289.1	24.5			55.65		4.06						18		18			
	Наименование механизма по плану	Насосы перекачки сырого осадка			Дренажные насосы	Питание щита ШЩ		Насосы перекачки сгущенного осадка		Мешалки осадкоуплотнителей						Насос „Гном"		Отопительные агрегаты			
		Насосное отделение. Шкаф 1Ш						Помещение осадкоуплотнителей Щит ШЩ													

- Заполняется при привязке проекта.

Привязан:

Инв. №

Н.контр.	Гусева		
Провер.	Гусева		
Ст.инж.	Котова		
Рук.гр.	Гусева		
ГИП	Шерстякова		
Гл.спец.отд.	Данилов		
Нач.отд.	Гаркисович		

т.п. 901-3-172 ЭМ

Сооружения обработки осадка городских очистных сооружений (объединенных) с аэротенками производительностью 40-63 тыс. м³/сутки

Стадия	Лист	Листов
Р	4	

Схема электрическая принципиальная распределительной сети ~380/220В. Начало.

ЦНИИЭП инженерного оборудования г. Москва

12908-02

Копировал: Боброва

Инв. № подл. | Подпись и дата | Взам. инв. №

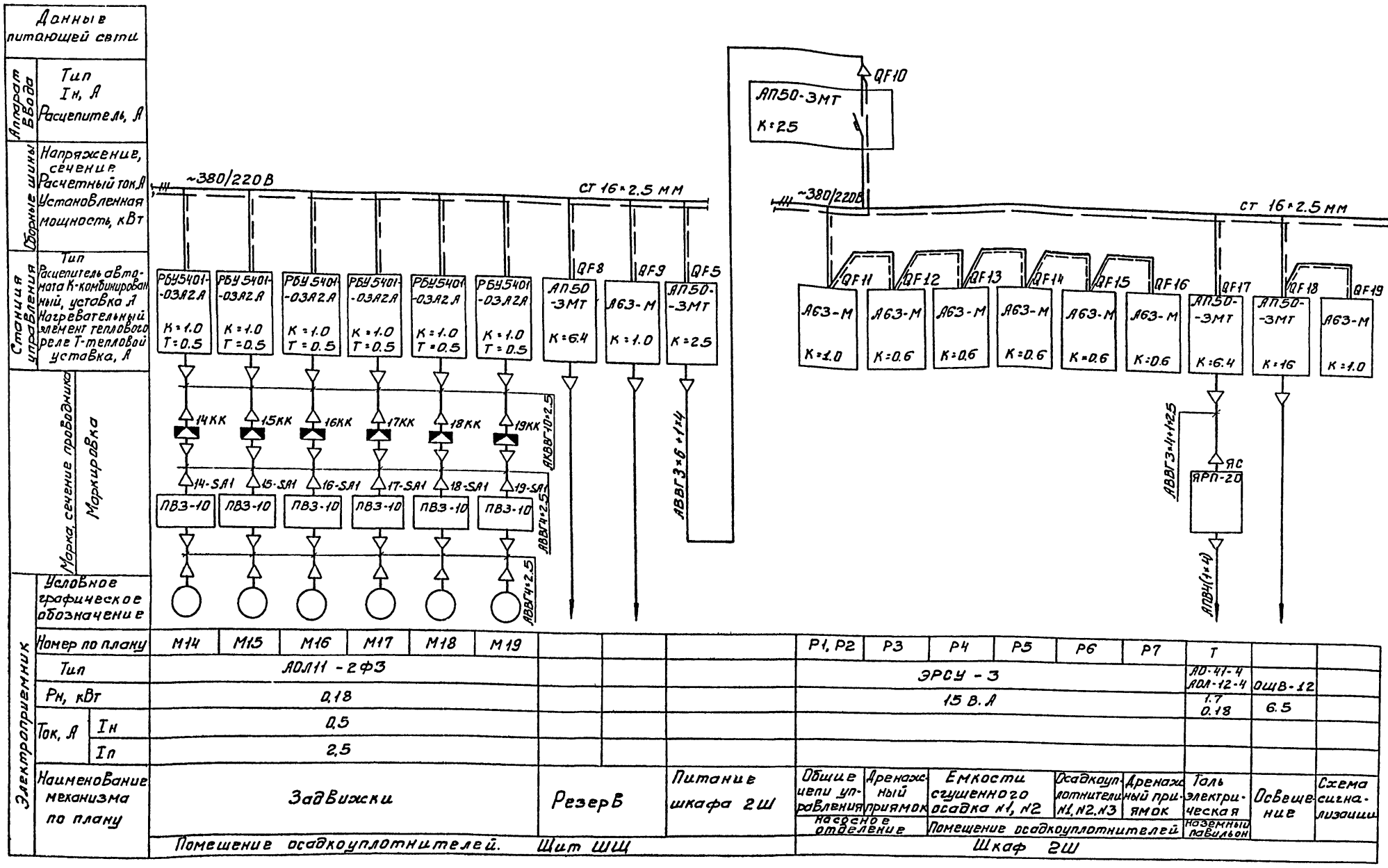

ТП 901-3-172 ЭМ

Н. контр.	Гусева		
Провер	Гусева		
Ст. инж	Котова		
Рук. гр.	Гусева		
ГИП	Шерстякова		
Гл. сп. отд	Данилов		
Нач. отд	Саркисьянц		

Привязан:

Инв. №

Сооружения обработки осадка отстойников (осветлителей) для станции очистки воды поверхностных источников производительностью 40 тыс. м³/сутки

Схема электрическая принципиальная распределительной сети ~380/220В. Окончание.

Стадия	Лист	Листов
Р	5	

ЦНИИЭП инженерного оборудования г. Москва

18208-02

Типовой проект 901-3-172 Альбом II

Инв. № подл. | Подпись и дата | Взам. инв. №

Копировал: Боброва

Схема 1

Привод М1(М2,М3) насоса перекачки сырого осадка

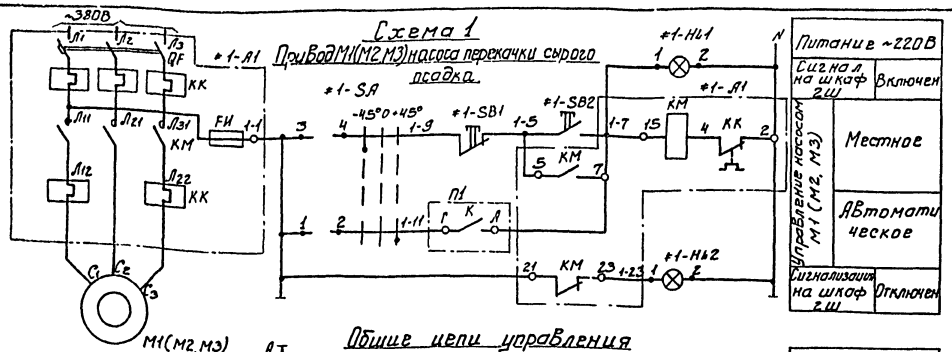

Общие цепи управления

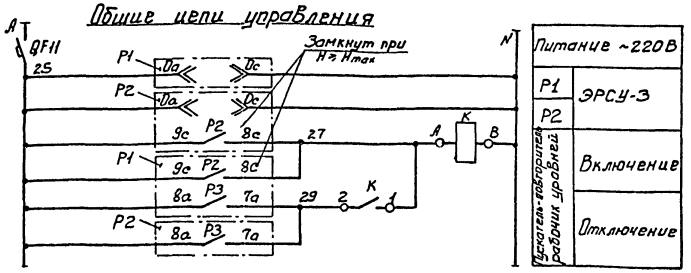

Схема 2

Привод М4(М5) дренажного насоса

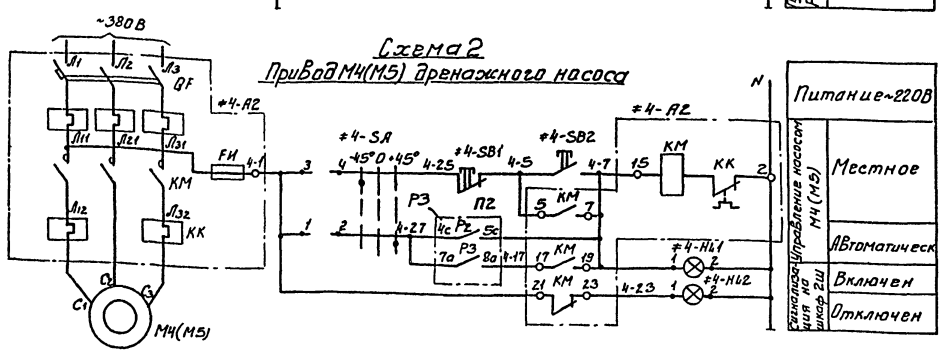

Диаграмма замыкания контактов ЭРСУ-3 поз.7 (Р1, Р2)

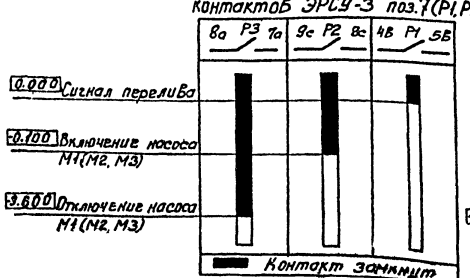

Диаграмма замыкания контактов ЭРСУ-3 поз.5 (Р3)

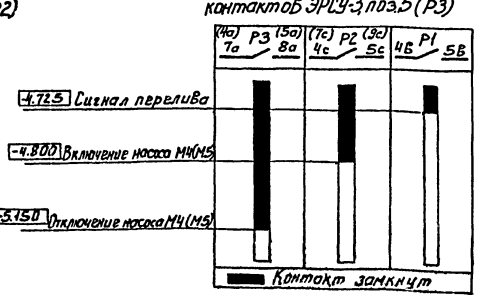

Диаграмма замыкания контактов ключа 1-SA (2-SA÷5-SA)

ПКУ3-12С-0102			
№№ конт.	-45° Ручн.	0 Откл.	+45° Авт.
1-2	—	—	X
3-4	X	—	—

Сигнализация на шкаф 2Ш

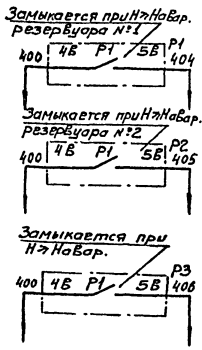

Поз. обозначение	Наименование	Кол.	Примечание
	Шкаф 1Ш		
≠1÷≠5	Элементы управления эл.двигателями М1÷М5		
1-А1 2-А1	Блок управления РБУ5101-1342Г; ~380В		
	К=40А; Т=2,5А; цепь управления ~220В	2	
3-А1	Блок управления РБУ5101-1362Г; ~380В;		
	К=60А; Т=50А; цепь управления ~220В	1	
4-А2 5-А2	Блок управления РБУ5101-0342М; ~380В;		
	К=10А; Т=5А; цепь управления ~220В	2	
1-SB1÷ 5-SB1	Кнопка КЕ-011У3 исп. 23 ТУ16-526.407-76	5	
1-SB2÷ 5-SB2	Кнопка КЕ-011У3 исп. 24 ТУ16-526.407-76	5	
1-SA÷ 5-SA	Переключатель ПКУ3-12С-0102 ТУ16-526.047-74	5	
	Шкаф 2Ш		
QF11	Выключатель А63-М К=1,0А	1	
К	Пускатель магнитный ПМЕ-071	1	
1-НЦ1÷ 5-НЦ1	Арматура сигнальная АСЛ-11У2 ТУ16-535.681-76	5	с зеленой линзой
1-НЦ2÷ 5-НЦ2	Арматура сигнальн. АСЛ-11У2 ТУ16-535.681-76	5	с красной линзой
	Аппаратура по месту		
М1, М2	Электродвигатель А02-52-2; ~380В; 13кВт	2	
М3	Электродвигатель А02-71-4; ~380В; 22кВт	1	
М4, М5	Электродвигатель АОЛ2-22-4; ~380В; 1,5кВт	2	
Р1÷Р3	Регулятор-сигнализатор уровня ЭРСУ-3	3	поз. 7; 5 Установ. в шкафу 2Ш

Таблица 1

Насос	Двигатель	Обознач. функц. группы	Маркировка цепей	П1	П2
1	М1	≠1	1	Г К А	—
2	М2	≠2	2	Д К Б	—
3	М3	≠3	3	Е К В	—
4	М4	≠4	4	—	4-27 Р3 4c Р2 5c 4-7; 7a Р3 8a 4-17
5	М5	≠5	5	—	5-27 Р3 7c Р2 9c 5-7; 4a Р3 5a 5-17

1. Схема управления приводом М2(М3) аналогична схеме управления приводом М1 с изменениями согласно таблице 1
2. Схема управления приводом М5 аналогична схеме управления приводом М4 с изменениями согласно таблице 1

				ТП 901-3-172	ЭМ
Н. контр.	Гусева				
Провер.	Гусева				
Ст. инж.	Котова				
Рук. гр.	Гусева				
ГИП	Шерстякова				
Гл. спец. отд.	Данилов				
Нач. отд.	Сарнецкий				

Привязан:

Инв. №

Схемы электрические принципиальные управления насосом М1 (М2, М3) подачи сырого осадка и дренажным насосом М4 (М5)

Стадия	Лист	Листов
Р	6	

ГПИИЭП Нижегородгипрооргэнергостроя г. Москва

Инв. № подл. | Подпись и дата | Взам. инв. №

18208-02

Типовой проект 901-3-172 Альбом II

Схема 1
Привод М6(М7) насоса перекачки сгущенного осадка

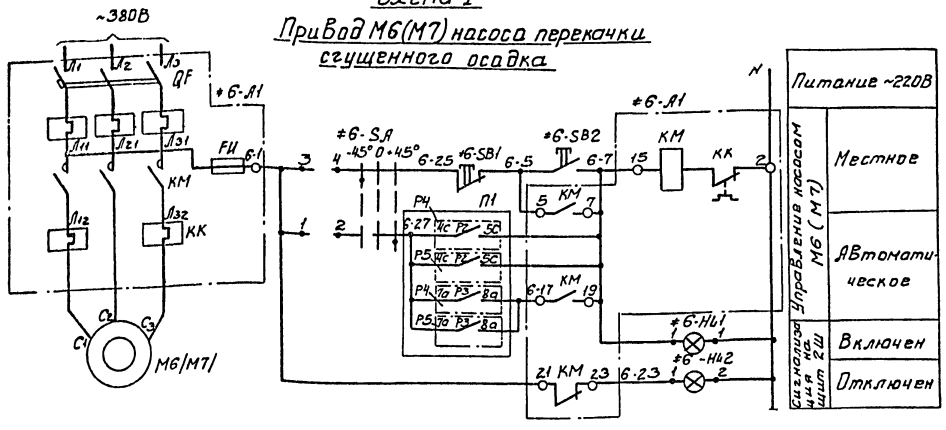

Схема 2
Привод М8(М9÷М13) мешалки

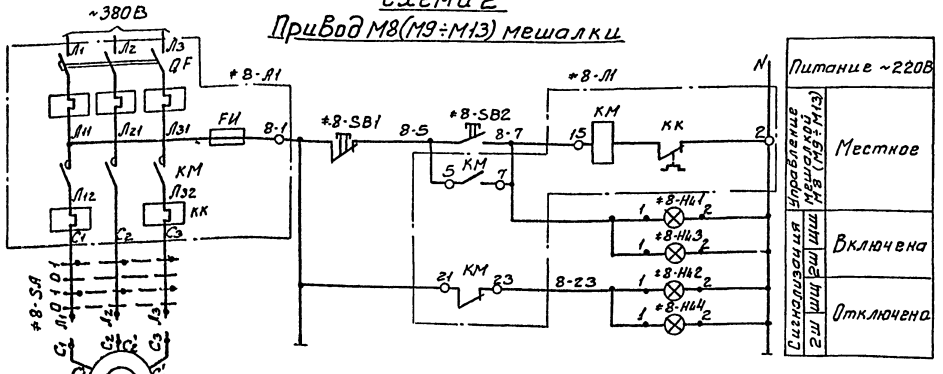

Сигнализация на шкаф 2Ш

Замыкается при Н > Навар.

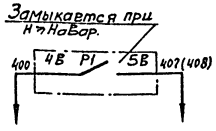

Диаграмма замыкания контактов ключа 6-SA(7-SA)

ПКУ3-12С-0102			
№№ конт.	-45° Ручн.	0 Откл.	+45° Авт.
1-2	—	—	X
3-4	X	—	—

Диаграмма замыкания контактов пакетного выключателя 8-SA(9-SA÷13-SA)

Соединение контактов	Положение рукоятки	Положение рукоятки 0	I	0	I
С3-Л3		—	X	—	X
С2-Л2		—	X	—	X
С1-Л1		—	X	—	X

Поз. обозначение	Наименование	Кол.	Примечание
	Щит ШЩ		
*6÷*13	Элементы управления электродвигателями М6÷М13	8	
6-А1, 7-А1	Блок управления РБУ5101-03А2Р, ~380В. К=16А; Т=10А; цепь управления, ~220В	2	
8-А1÷÷13-А1	Блок управления РБУ5101-03А2Б, ~380В К=1.6А, Т=0,63А; цепь управления ~220В	6	
8-SB1÷÷13-SB1	Кнопка КЕ-011У3 исп. 23 ТУ16-526.407-76	6	
8-SB2÷÷13-SB2	Кнопка КЕ-011У3 исп. 24 ТУ16-526.407-76	6	
6-SA, 7-SA	Переключатель ПКУ3-12С-0102 ТУ16-526.047-76	2	
6-НЦ1÷÷13-НЦ1	Арматура сигнальная АСЛ-11У2 ТУ16-535.681-76	8	с зеленой линзой
6-НЦ2÷÷13-НЦ2	Арматура сигнальная АСЛ-11У2 ТУ16-535.681-76	8	с красной линзой
	Шкаф 2Ш		
6-НЦ3÷÷13-НЦ3	Арматура сигнальная АСЛ-11У2 ТУ16-535.681-76	8	с зеленой линзой
6-НЦ4÷÷13-НЦ4	Арматура сигнальная АСЛ-11У2 ТУ16-535.681-76	8	с красной линзой
	Аппаратура по месту		
М6, М7	Электродвигатель АО2-32-2; ~380В; 4кВт	2	
М8÷М13	Электродвигатель АОЛ-21-4; ~380В; 0,27кВт	6	
8-SA÷÷13-SA	Пакетный выключатель ПВ3-10; ~380В, исп. IV	6	
Р4; Р5	Регулятор-сигнализатор уровня ЭРСУ-3	2	поз. 4 Установ. в шкафу 2Ш

Диаграмма замыкания контактов ЭРСУ-3 поз. 4, Р4(Р5)

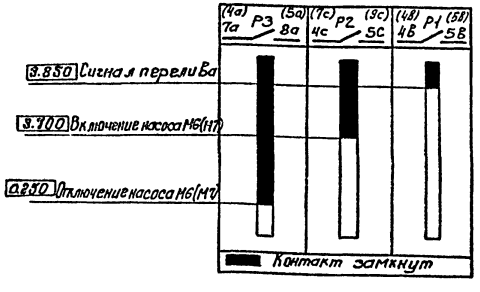

Таблица 1

Насос	Двигатель	Обозн. функц. группы	Маркировка цепей	П1
6	М6	*6	6	6-27 Р4 4с Р2 5с 6-7; Р5 4с Р2 5с 6-7; Р4 7а Р3 8а 6-17; Р5 7а Р3 8а 6-17
7	М7	*7	7	7-27 Р4 7с Р2 9с 7-7; Р5 7с Р2 9с 7-7; Р4 4а Р3 5а 7-17; Р5 4а Р3 5а 7-17

1. Схема управления приводом М7 аналогично схеме управления приводом М6 с изменениями согласно таблице 1.
2. Схемы управления приводами М9 ÷ М13 аналогична схеме управления приводом М8

Н. контр.	Гусева		
Провер.	Гусева		
Ст. инж.	Котова		
Рук. гр.	Гусева		
ГИП	Шерстякова		
Гл. сп. отд.	Данилов		
Нач. отд.	Саркисьян		

Привязан:

Инв. №

ТП 901-3-172 ЭМ

Сооружения обработки осадка отстойников (обветлителей) для станции очистки воды поверхностных источников производительностью 40-63 тыс м³/сутки

Схемы электрические принципиальные управления насосом М6(М7) перекачки сгущенного осадка и мешалкой М8(М9-М13)

Стадия	Лист	Листов
Р	7	

ЦНИИЭП инженерного оборудования г. Москва

18208-02

Привод М14 (М15÷М19) задвижки на осадкоуплотнителе

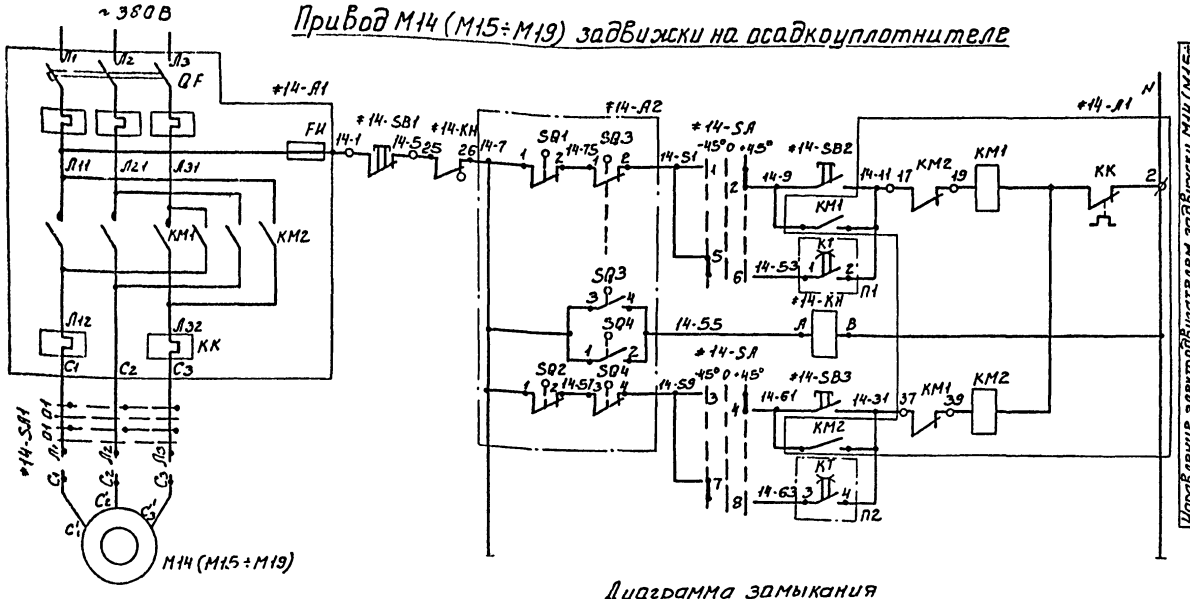

Управление электродвигателем задвижки М14 (М15÷М19) на осадкоуплотнителе		
Питание ~220В		
Открытие	Местное	
	Автоматическое	
Заклинивание		
Закрытие	Местное	
	Автоматическое	

Поз. обозначение	Наименование	Кол.	Примечание
	Щит ШЩ		
÷14÷÷19	Элементы управления электродвигателями М14 ÷ М19		
14-А1÷÷19-А1	Блок управления РБУ5401-03А2А ~380В; К=1А; Т=0,5А; Цепи управления ~220В	6	
14-SB1÷÷19-SB1	Кнопка КЕ011УЗ исп.23 ТУ16-526.407-76	6	
14-SB2÷÷19-SB2	Кнопка КЕ011УЗ исп.27 ТУ16-526.407-76	6	
14-SB3÷÷19-SB3	Кнопка КЕ011УЗ исп.28 ТУ16-526.407-76	6	
14-SA÷÷19-SA	Переключатель ПКУЗ-12С-2001 ТУ16-526.047-74	6	
14-КН÷÷19-КН	Реле указательное РУ21-У4/0.015 ТУ16-535.465-74	6	Утопленный монтаж
КТ	Командный электропневматический прибор КЭП-12У, ~220В. Вариант II, исп. Ж	1	на 12 цепей управления
	Аппаратура по месту		
14-А2÷÷19-А2	Элементы управления электродвигателями М14 ÷ М19		
М14÷М19	Электродвигатель АОЛ-112Ф3; ~380В, 018кВт	6	Поставляется
14-SQ1÷19SQ1 14-SQ2÷19SQ2	Выключатель путевой	12	комплектно с задвижкой
14-SQ3÷19SQ3 14-SQ4÷19SQ4	Выключатель муфты предельного момента	12	
14-SA1÷÷19-SA1	Пакетный выключатель ПВЗ-10 ~380В, исполнение IV	6	

Таблица 1

Задвижка	Двигатель	Обознач. функцион. группы	Маркировка цепей	П1	П2
14	М14	÷14	14	1 К1 2	3 К2 4
15	М15	÷15	15	5 К3 6	7 К4 8
16	М16	÷16	16	9 К5 10	11 К6 12
17	М17	÷17	17	13 К7 14	15 К8 16
18	М18	÷18	18	17 К9 18	19 К10 20
19	М19	÷19	19	21 К11 22	23 К12 24

Диаграмма замыкания контактов пакетного выключателя 14-SA1 (15-SA1÷19-SA1)

Соединение контактов	Положение рукоятки	Положение рукоятки 0	I	0	I
С3-Л3		—	X	—	X
С2-Л2		—	X	—	X
С1-Л1		—	X	—	X

1. Схемы управления задвижками М15÷М19 аналогична схеме управления задвижкой М14 с изменениями согласно таблице 1.
2. Контакты 1-2, 5-6, 9-10, 13-14, 17-18, 21-22 и 3-4, 7-8, 11-12, 15-16, 19-20, 23-24 прибора КТ замыкаются одновременно.
3. При наладке прибора КТ: сбрасывающий кулачок должен иметь минимальную выдержку времени после срабатывания взводящего кулачка.

Диаграмма настройки контактов КТ

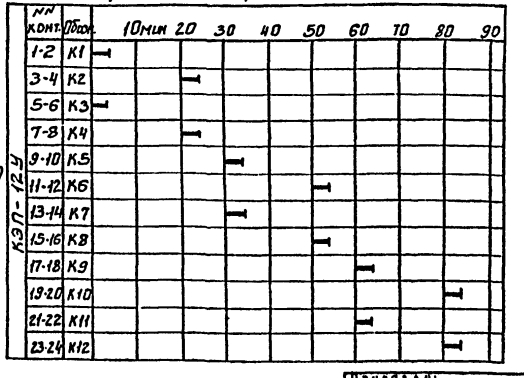

Диаграмма замыкания конечных выключателей и муфты предельного момента 14-SQ1÷19-SQ4 (15-SQ2÷19-SQ2; 15-SQ3÷19-SQ3; 15-SQ4÷19-SQ4)

Назначение	Номер контактов	Открыто	Промежуточн. положение	Закрыто	Условные обозначения
SQ1	3-4 / 1-2				Контакт замкнут
SQ2	1-2 / 3-4				
SQ3	1-2 / 3-4				Контакт разомкнут
SQ4	1-2 / 3-4				

Диаграмма замыкания контактов ключа 14-SA (15-SA÷19SA)

ПКУЗ-12С-2001 №№ конт.	-45° Авт.	0 Откл.	+45° Местн.
1-2	—	—	X
3-4	—	—	X
5-6	X	—	—
7-8	X	—	—

Привязан:

Инв №

Н.контр.	Гусева	
Провер.	Гусева	
Ст.инж.	Котова	
Рук.гр.	Гусева	
ГИП	Шерстякова	
Гл.сп.отд.	Данилов	
Нач.отд.	Саркисьян	

ТП 901-3-172 ЭМ

Сооружения обработки осадка отстойников (осветлителей) для станции очистки воды поверхностных источников производительностью 40-63 тыс. м³/сутки

Схема электрическая принципиальная управления задвижкой М14 (М15÷М19) на осадкоуплотнителе

Стадия	Лист	Листов
Р	8	

ЦНИИЭП инженерного оборудования г. Москва

18208-02

Типовой проект 901-3-172 Альбом II

Инв № подл. | Подпись и дата | Взам. инв. №

Альбом II

Типовой проект 901-3-172

Схема подключения электрооборудования.

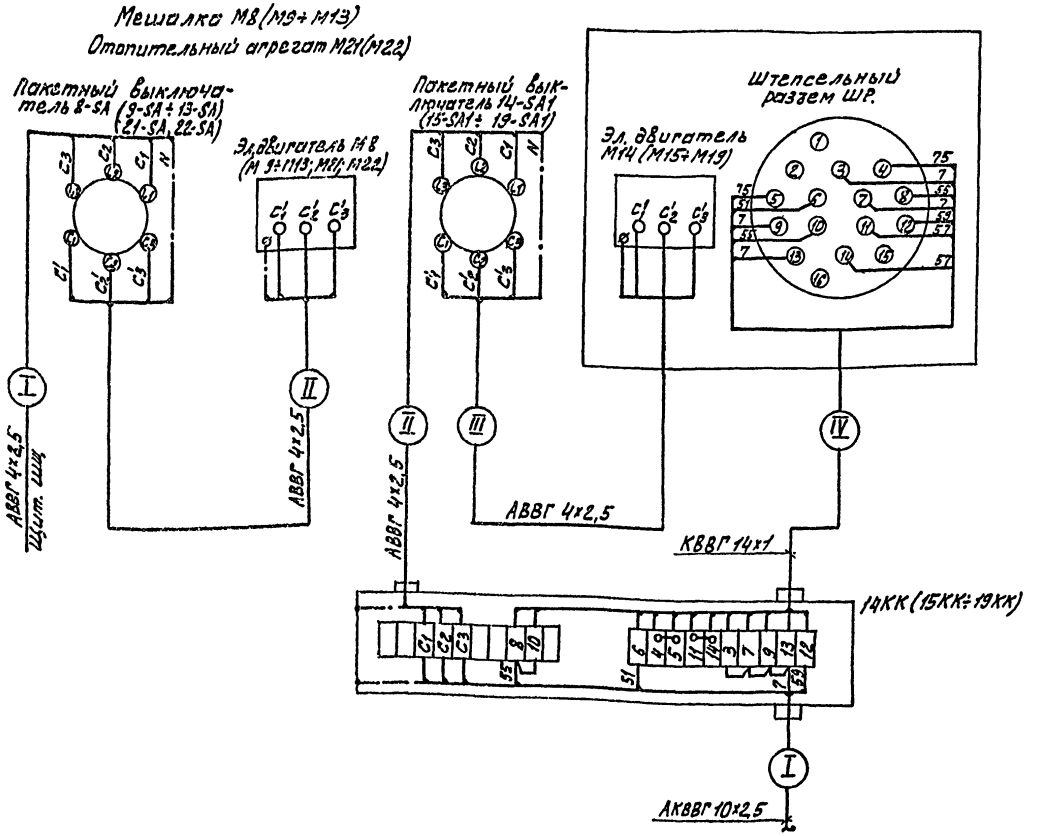

Сводка кабелей и проводов, учтенных кабельным журналом

Число жил, сечение, кв. мм	Марка, напряжение										
	АВВГ	АКВВГ	КВВГ	АПВ							
3×6+1×4	20										
3×4+1×2,5	120										
4×2,5	500	75									
10×2,5		240									
14×2,5		160									
14×10			30								
1×4				40							
27×2,5		30									

Таблица применения

Место установки	№№ двигателей	№№ клеммн. коробок	Номера кабелей I	II	III	IV
Осадкоуплотнитель №3	М8	—	НМ8-1	НМ8-2	—	—
	М9	—	НМ9-1	НМ9-2	—	—
Осадкоуплотнитель №2	М10	—	НМ10-1	НМ10-2	—	—
	М11	—	НМ11-1	НМ11-2	—	—
Осадкоуплотнитель №1	М12	—	НМ12-1	НМ12-2	—	—
	М13	—	НМ13-1	НМ13-2	—	—
Осадкоуплотнитель №3	М14	14КК	НМ14-1	НМ14-2	НМ14-3	НМ14-4
	М15	15КК	НМ15-1	НМ15-2	НМ15-3	НМ15-4
Осадкоуплотнитель №2	М16	16КК	НМ16-1	НМ16-2	НМ16-3	НМ16-4
	М17	17КК	НМ17-1	НМ17-2	НМ17-3	НМ17-4
Осадкоуплотнитель №1	М18	18КК	НМ18-1	НМ18-2	НМ18-3	НМ18-4
	М19	19КК	НМ19-1	НМ19-2	НМ19-3	НМ19-4
Отопительный агрегат АПВС	М21	—	НМ21-1	НМ21-2	—	—
	М22	—	НМ22-1	НМ22-2	—	—

ТП 901-3-172 ЭМ

Н. контр.	ГУСЕВА		
Провер	ГУСЕВА		
Ст. инж	КОТОВА		
Рук. гр.	ГУСЕВА		
ГИП	ШЕРСТЯКОВА		
Гл. сп. отд	ДАНИЛОВ		
Нач. отд	САРКИСЬЯНУ		

Привязан

Инв. №

Сооружения обработки осадка отстойников (осветлителей) для станции очистки воды поверхностных источников производительностью 40-63 тыс м³/сут

Схема подключения электрооборудования. Сводка кабелей и проводов, учтенных кабельным журналом

Стадия	Лист	Листов
Р	8	

ЦНИИЭП инженерного оборудования г. Москва

18208-02

Инв. № подл. | Подпись и дата | Взам. инв. №

Типовой проект 901-3-172 Альбом III

Маркировка	Трасса: Начало	Трасса: Конец	Кабель: По проекту: Марка	Кабель: По проекту: Количество кабелей, число и сечение жил, напряжение	Кабель: По проекту: Длина, м	Кабель: Проложен: Марка	Кабель: Проложен: Количество кабелей, число и сечение жил, напряжение	Кабель: Проложен: Длина
Н1	Ввод	Шкаф 1Ш	АВВГ					
НМ1-1	Шкаф 1Ш	Электродвигатель М1	АВВГ	3×4+1×2.5	14			
НМ2-1	Шкаф 1Ш	Электродвигатель М2	АВВГ	3×4+1×2.5	16			
НМ3-1	Шкаф 1Ш	Электродвигатель М3	АВВГ	3×6+1×4	18			
НМ4-1	Шкаф 1Ш	Электродвигатель М4	АВВГ	4×2.5	30			
НМ5-1	Шкаф 1Ш	Электродвигатель М5	АВВГ	4×2.5	30			
Н2	Шкаф 1Ш	Щит ШЩ. Панель 1	АВВГ	3×4+1×2.5	45			
НМ6-1	Щит ШЩ. Панель 1	Электродвигатель М6	АВВГ	4×2.5	22			
НМ7-1	Щит ШЩ. Панель 1	Электродвигатель М7	АВВГ	4×2.5	24			
НМ8-1	Щит ШЩ. Панель 1	Пакетный выключатель 8-SA	АВВГ	4×2.5	33			
НМ8-2	Пакетный выключатель 8-SA	Электродвигатель М8	АВВГ	4×2.5	2			
НМ9-1	Щит ШЩ. Панель 1	Пакетный выключатель 9-SA	АВВГ	4×2.5	35			
НМ9-2	Пакетный выкетный 9-SA	Электродвигатель М9	АВВГ	4×2.5	2			
НМ10-1	Щит ШЩ. Панель 2	Пакетный выключатель 10-SA	АВВГ	4×2.5	36			
НМ10-2	Пакетный выключатель 10-SA	Электродвигатель М10	АВВГ	4×2.5	2			
НМ11-1	Щит ШЩ. Панель 2	Пакетный выключатель 11-SA	АВВГ	4×2.5	37			
НМ11-2	Пакетный выключатель 11-SA	Электродвигатель М11	АВВГ	4×2.5	2			
НМ12-1	Щит ШЩ. Панель 2	Пакетный выключатель 12-SA	АВВГ	4×2.5	45			
НМ12-3	Пакетный выключатель 12-SA	Электродвигатель М12	АВВГ	4×2.5	2			
НМ13-1	Щит ШЩ. Панель 2	Пакетный выключатель 13-SA	АВВГ	4×2.5	45			
НМ13-2	Пакетный выключатель 13-SA	Электродвигатель М13	АВВГ	4×2.5	2			
Н3	Щит ШЩ. Панель 1	Штепсельная розетка ШР	АВВГ	4×2.5	34			
НМ21-1	Щит ШЩ. Панель 2	Пакетный выключатель 21-SA	АВВГ	4×2.5	34			
НМ21-2	Пакетный выключатель 21-SA	Электродвигатель М21	АВВГ	4×2.5	6			
НМ22-1	Щит ШЩ. Панель 2	Пакетный выключатель 22-SA	АВВГ	4×2.5	24			
НМ22-2	Пакетный выключатель 22-SA	Электродвигатель М22	АВВГ	4×2.5	6			
НМ14-1	Щит ШЩ. Панель 1	Клеммная коробка 14КК	АКВВГ	10×2.5	20			
НМ14-2	Клеммная коробка 14КК	Пакетный выключатель 14-SA	АВВГ	4×2.5	3			
НМ14-3	Пакетный выключатель 14-SA	Электродвигатель М14	АВВГ	4×2.5	3			
НМ14-4	Клеммная коробка 14КК	Штепсельный разъем 14ШР	КВВГ	14×1	4			
НМ15-1	Щит ШЩ. Панель 1	Клеммная коробка 15КК	АКВВГ	10×2.5	42			
НМ15-2	Клеммная коробка 15КК	Пакетный выключатель 15-SA	АВВГ	4×2.5	3			
НМ15-3	Пакетный выключатель 15-SA	Электродвигатель М15	АВВГ	4×2.5	3			
НМ15-4	Клеммная коробка 15КК	Штепсельный разъем 15ШР	КВВГ	14×1	4			

Маркировка	Трасса: Начало	Трасса: Конец	Кабель: По проекту: Марка	Кабель: По проекту: Количество кабелей, число и сечение жил, напряжение	Кабель: По проекту: Длина, м	Кабель: Проложен: Марка	Кабель: Проложен: Количество кабелей, число и сечение жил, напряжение	Кабель: Проложен: Длина
НМ16-1	Щит ШЩ. Панель 2	Клеммная коробка 16КК	АКВВГ	10×2.5	28			
НМ16-2	Клеммная коробка 16КК	Пакетный выключатель 16-SA	АВВГ	4×2.5	3			
НМ16-3	Пакетный выключатель 16-SA	Электродвигатель М16	АВВГ	4×2.5	3			
НМ16-4	Клеммная коробка 16КК	Штепсельный разъем 16ШР	КВВГ	14×1	4			
НМ17-1	Щит ШЩ. Панель 2	Клеммная коробка 17КК	АКВВГ	10×2.5	50			
НМ17-2	Клеммная коробка 17КК	Пакетный выключатель 17-SA	АВВГ	4×2.5	3			
НМ17-3	Пакетный выключатель 17-SA	Электродвигатель М17	АВВГ	4×2.5	3			
НМ17-4	Клеммная коробка 17КК	Штепсельный разъем 17ШР	КВВГ	14×1	4			
НМ18-1	Щит ШЩ. Панель 2	Клеммная коробка 18КК	АКВВГ	10×2.5	36			
НМ18-2	Клеммная коробка 18КК	Пакетный выключатель 18-SA	АВВГ	4×2.5	3			
НМ18-3	Пакетный выключатель 18-SA	Электродвигатель М18	АВВГ	4×2.5	3			
НМ18-4	Клеммная коробка 18КК	Штепсельный разъем 18ШР	КВВГ	14×1	4			
НМ19-1	Щит ШЩ. Панель 2	Клеммная коробка 19КК	АКВВГ	10×2.5	60			
НМ19-2	Клеммная коробка 19КК	Пакетный выключатель 19-SA	АВВГ	4×2.5	3			
НМ19-3	Пакетный выключатель 19-SA	Электродвигатель М19	АВВГ	4×2.5	3			
НМ19-4	Клеммная коробка 19КК	Штепсельный разъем 19ШР	КВВГ	14×1	4			
Н4	Щит ШЩ. Панель 1	Шкаф 2Ш	АВВГ	3×6+1×4	30			
Н5	Шкаф 2Ш	Щиток освещения	АВВГ	см. лист эл. освещения ЭМ-13				
Н6	Шкаф 2Ш	Ящик силовой ЯС	АВВГ	3×4+1×2.5	15			
НМТ-1	Ящик силовой ЯС	Электрораль Т	АПВ	4(4×4)	40			
Н7	Шкаф 2Ш	Соединительная коробка КСК N 11	АКВВГ	14×2.5	45			
Н8	Шкаф 2Ш	Соединительная коробка КСК N 10	АКВВГ	14×2.5	20			
Н9	Шкаф 2Ш	Соединительная коробка КСК N 9	АКВВГ	4×2.5	40			
Н10	Шкаф 1Ш	Шкаф 2Ш	АКВВГ	14×2.5	45			
Н11	Шкаф 1Ш	Шкаф 2Ш	АКВВГ	14×2.5	45			
Н12	Щит ШЩ	Шкаф 2Ш	АКВВГ	27×2.5	30			
Н13	Шкаф 2Ш	Прибор ДТКБ (ТЕ)	АКВВГ	4×2.5	30			
Н14	Шкаф 2Ш	Звонок НА	АКВВГ	4×2.5	5			

Инв. № подл. | Подпись и дата | Взам. инв. №

Привязан:

Инв. №

Н. контр.	Гусева		ТП 901-3-172 ЭМ
Провер.	Гусева		
Ст. инж.	Котова		
Рук. гр.	Гусева		
ГИП	Шерстякова		
Гл. сп. отд.	Данилов		
Нач. отд.	Саркисьянц		

Сооружения обработки осадка сточных вод с объектами их складирования очистки воды поверхностных источников производительностью 70 чс-630 тыс м³/сутки

Стадия	Лист	Листов
Р	10	

Кабельный журнал

ЦНИИЭП инженерного оборудования г. Москва

18208-1

Альбом II

Типовой проект 901-3-172

План на отм. 0.900
М 1:100

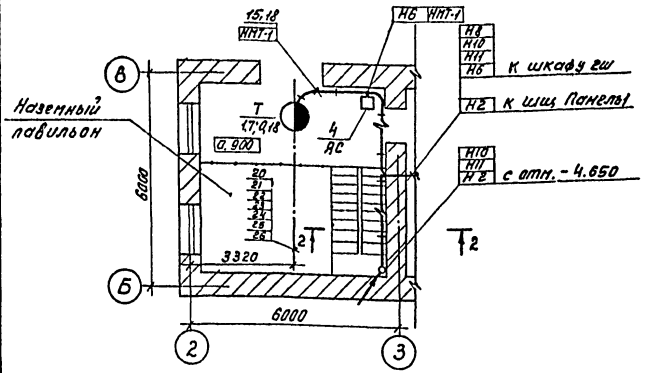

1-1

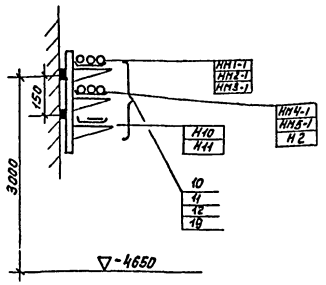

2-2

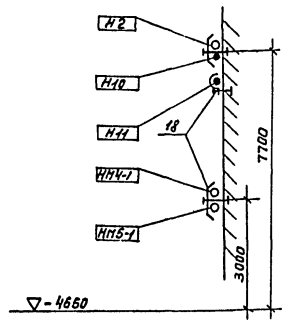

План на отм -4650
М1:100

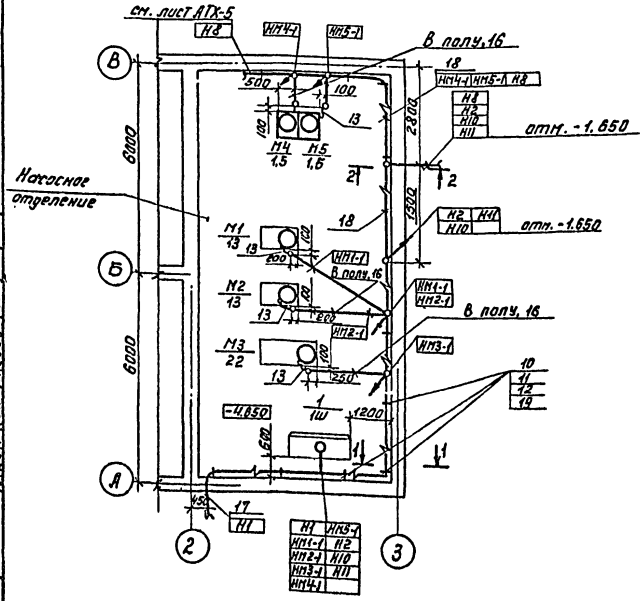

1. Строительная часть принята на основании листов марки АС-3,4;10, 11, 12, 13, 22, 23, 24.
2. Технологическая часть принята на основании листов марки ТХ-3,6.
3. Прокладку кабелей выполнить в соответствии с типовым проектом 4.407-255 „Узлы и детали для прокладки кабелей."
4. Кабели, идущие на высоте до 2х метров от уровня пола защитить трубами.
5. Расстояние между кабельными конструкциями должно быть не более 2000 мм.
6. Трубы для прокладки кабеля к двигателям заложить в конструкции пола. Толщина пола над трубами должна быть не менее 20мм. Трубы должны быть выведены из пола на 200мм в обе стороны.
7. В соответствии со СНиП III-33-76 п.5.35 выходы труб из подливки пола должны быть защищены отрезками из тонкостенных стальных труб.
8. Все проемы после монтажа заделать.
9. Клеммные коробки приварить к закладным деталям в стенах осадкоуплотнителей.
10. Данный лист читать совместно с листом ЭМ-12.

Поз.	Обозначение или тип изделия	Наименование	Кол	Прим.
1	черт. 33001. 80	Шкаф 1ш	1	
2	черт. 33002. 80	Шкаф 2ш	1	
3	черт. 33003. 80	Щит ищ	1	
4	ЯРП-20	Ящик силовой ЯС	1	
5				
6	ПВЗ-10	Пакетный выключатель 8-SA÷19-SA 21-SA÷22-SA	14	
7	У615	Коробка клеммная 14-КК÷19КК	6	
8	А-700 ком. А-700 кмб	Штепсельное соединение ШР	1	
9	РЗ-Ц-Х-29	Металлорукав	60м	
10	К1151	Стойка кабельная	50	
11	К1161	Полка кабельная	200	
12	К422	Лоток сварной	200	
13	К1087	Ввод гибкий	7	
14	ГОСТ10704-76	Труба стальная электросварная 32×1,6	25м	
15	ТУ6-05-1646-73	Труба винипластовая 40×2	200м	
16	ГОСТ18599-73	Труба полиэтиленовая 40×3	100м	
17	ГОСТ1839-72	Труба асбестоцементная Ф100, l=3000	2	
18		Скобы разные	6кг	
19	4.407-255-002 исп.3	Настенная одиночная кабельная		
		конструкция h=600мм с 4-мя полками	50	
20	У1701	Секция прямая L=3000	1	типо-
21	У1725	Секция для ввода каретки	1	вой
22	У1719	Скоба ведущая для одной каретки L=650	1	проект 4.407-252
23	У1707	Секция концевая	2	„Про-
24	К781	Кронштейн для крепления шино-		кладка
		провода на двутавровой балке	6	трамей-
25	У1706	Клеммы присоединительные	2	ного
26	У1728	Каретка с клеммником на 60А	1	шинопро вода."
27	ЗВП-220	Звонок НА	1	

Н.контр.	ГУСЕВА		
Провер	ГУСЕВА		
Инженер	НОСЕНОК		
Ст.инж.	КОТОВА		
Рук.гр	ГУСЕВА		
ГИП	ШЕРСТЯКОВА		
Гл.сп.отд	ДАНИЛОВ		
Нач.отд	САРКИСЬЯН		

ТП 901-3-172 ЭМ

Сооружения обработки осадка отстойников (осветлителей) для станции очистки воды поверхностных источников производительностью 40÷63 тыс м³/сутки

Размещение электрооборудования и прокладка кабелей план на отм. 0,900 и -4.650. Насосное отделение. Спецификация

Стадия	Лист	Листов
Р	11	

ЦНИИЭП Инженерного оборудования г. Москва

Привязан:

Инв.№ подл. | Подпись и дата | Взам. инв.№ | Согласовано: Отдел АСП Лоуцкер, Отдел ВГ Бодрова, Отдел АСП Глебов

18208-02

Копировал: Пискулина

Формат 22

Альбом II

Типовой проект 901-3-172

План на отм. 0.000; 4,200; 5,560
М1:100

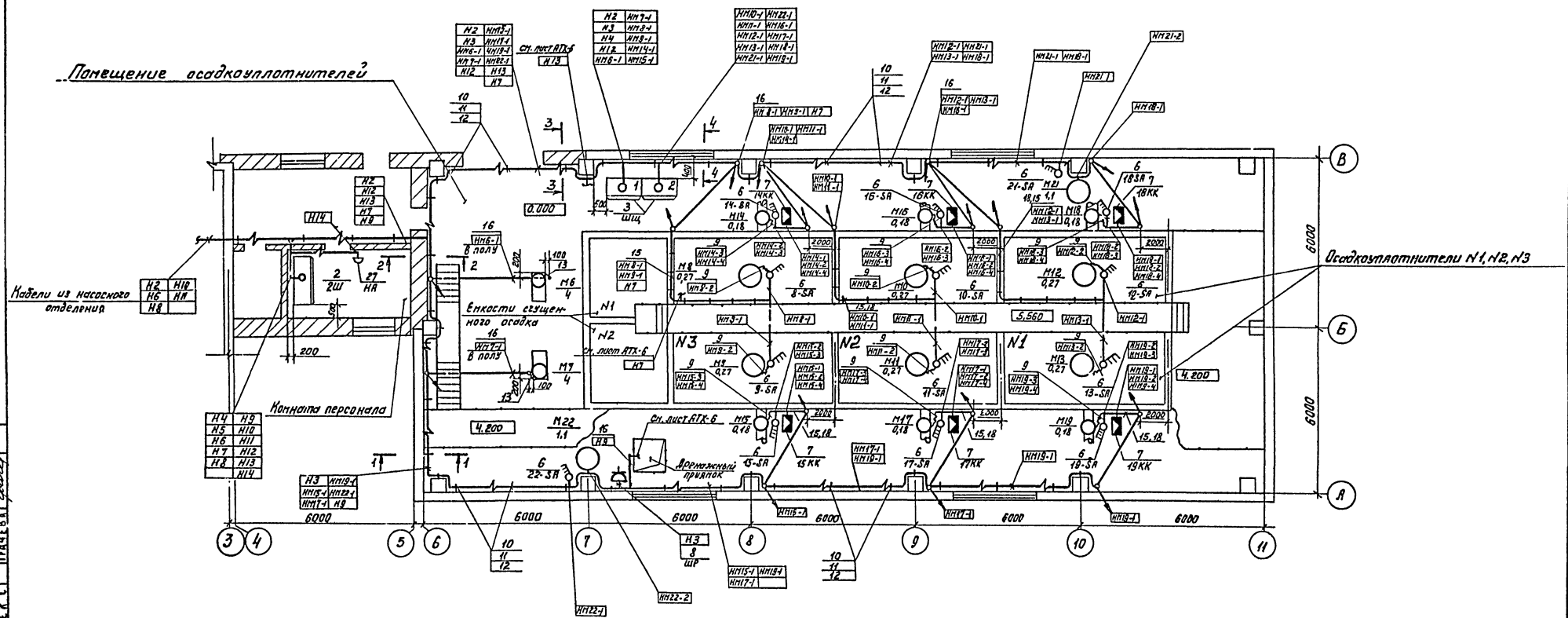

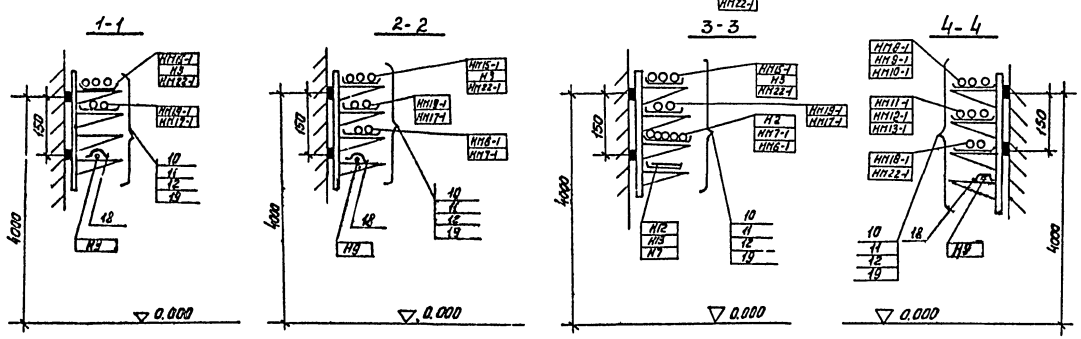

Н.контр.	Гусева		
Провер.	Гусева		
Инженер	Носенок		
Ст.инж.	Котова		
ГИП	Шерстякова		
Гл.сп.отд.	Данилов		
Нач.отд.	Саркисьянц		

ПРИВЯЗАН:

ИНВ. №

ТП 901-3-172 ЭМ

Сооружения обработки осадка отстойников (осветлителей) для станции очистки воды поверхностных источников производительностью 40-63 тыс. м³/сутки

Размещение электрооборудования и прокладка кабеля и план на отм. 0.000, 4.200, 5.560. Помещение осадкоуплотнителей. Комната персонала.

Стадия	Лист	Листов
Р	12	

ЦНИИЭП Инженерного оборудования г. Москва

18208-02

Копировал: Лискулина

СОГЛАСОВАНО
Отдел АСП — Лоуцкер
Отдел ВГ — Бодрова
Отдел СТ — Грачева

Инв. № подл. | Подпись и дата | Взам. инв. №

Типовой проект 901-3-172 Альбом II

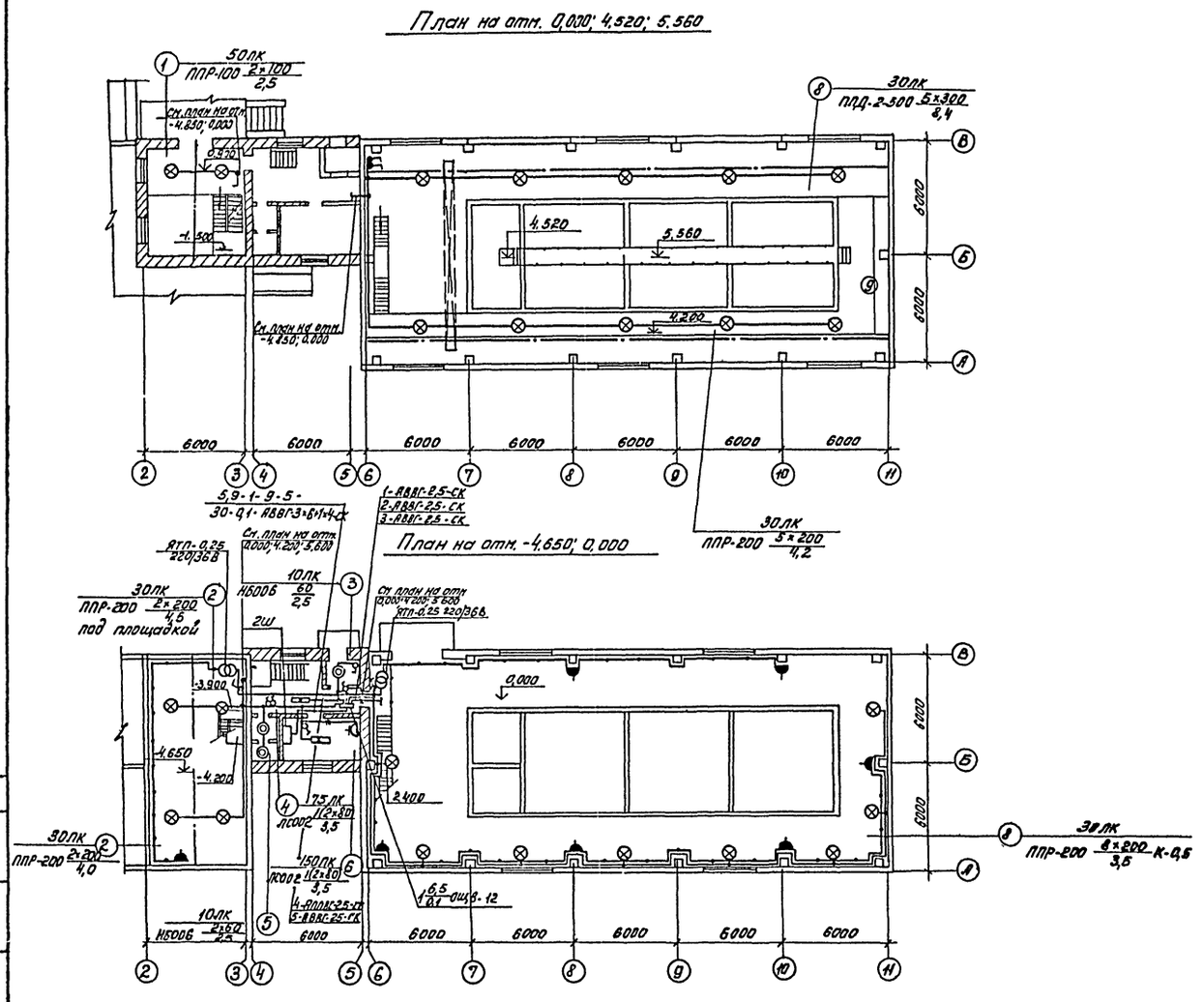

N по плану	Экспликация помещений
1	Монтажная площадка насосной
2	Насосное отделение
3	Тамбур
4	Коридор
5	Уборная
6	Комната персонала
7	Резервуары для приема осадка
8	Помещение осадкоуплотнителей
9	Площадка на отм. 4.200

1. Напряжение сети освещения: общего 380/220 В, местного и переносного 36 В.
2. Питание рабочего освещения выполнено от 2ш кабелем АВВГ 3×6+1×4 кв. мм
3. Групповые сети выполнены кабелем АВВГ, прокладываемым по стенам и перекрытиям на скобах, проводом АПВ с прокладкой в винипластовых трубах.
4. Для зануления элементов электрооборудования используется рабочий нулевой провод.
5. Освещенность входов решается при привязке проекта.
6. Условные обозначения выполнены согласно ГОСТ 2754-72.

Провер.	Смердова		ТП 901-3-172 ЭМ	
Инженер	Панфилова			
Рук. гр.	Смердова		Сооружения обработки осадка отстойников (осветлителей) для станции очистки воды поверхностных источников производительностью 40-63 тыс м³/сут	Стадия: Р; Лист: 13; Листов:
Гл. спец.	Данилов		Электрическое освещение. План на отм. -4.650; 0.000; 4.520; 5.560	ЦНИИЭП инженерного оборудования г. Москва
Нач. отд.	Саркисьянц			

Согласовано: Отдел АСП, Глебов; Отдел ВГ, Бедрова

Инв. № подл. | Подпись и дата | Взам. инв. №

18208-02

Копировал: Пискулина

Типовой проект 901-3-172 Альбом II

Ведомость чертежей основного комплекта АТХ

Лист	Наименование	Примечание
АТХ-1	Общие данные. Схема функциональная технологического процесса	
АТХ-2	Ведомость приборов, кабельных изделий и материалов	
АТХ-3	Схема электрическая принципиальная сигнализации	
АТХ-4	Схема подключения приборов и устройств технологического контроля	
АТХ-5	Размещение приборов и устройств технологического контроля и прокладка кабелей. План на отм.-4.650 Спецификация.	
АТХ-6	Размещение приборов и устройств технологического контроля и прокладка кабелей План на отм: 0.000; 4.200 и 5.600	

Ведомость ссылочных документов

Обозначение	Наименование	Примечание
ОСТ 36-27-77	Обозначения условные в схемах автоматизации технологических процессов	1977г
Проектмонтажавтоматика		
21.101-79	СПДС Основные требования к рабочим чертежам	1979г
21.102-79	СПДС Общие данные по рабочим чертежам	1979г

Схема функциональная технологического процесса

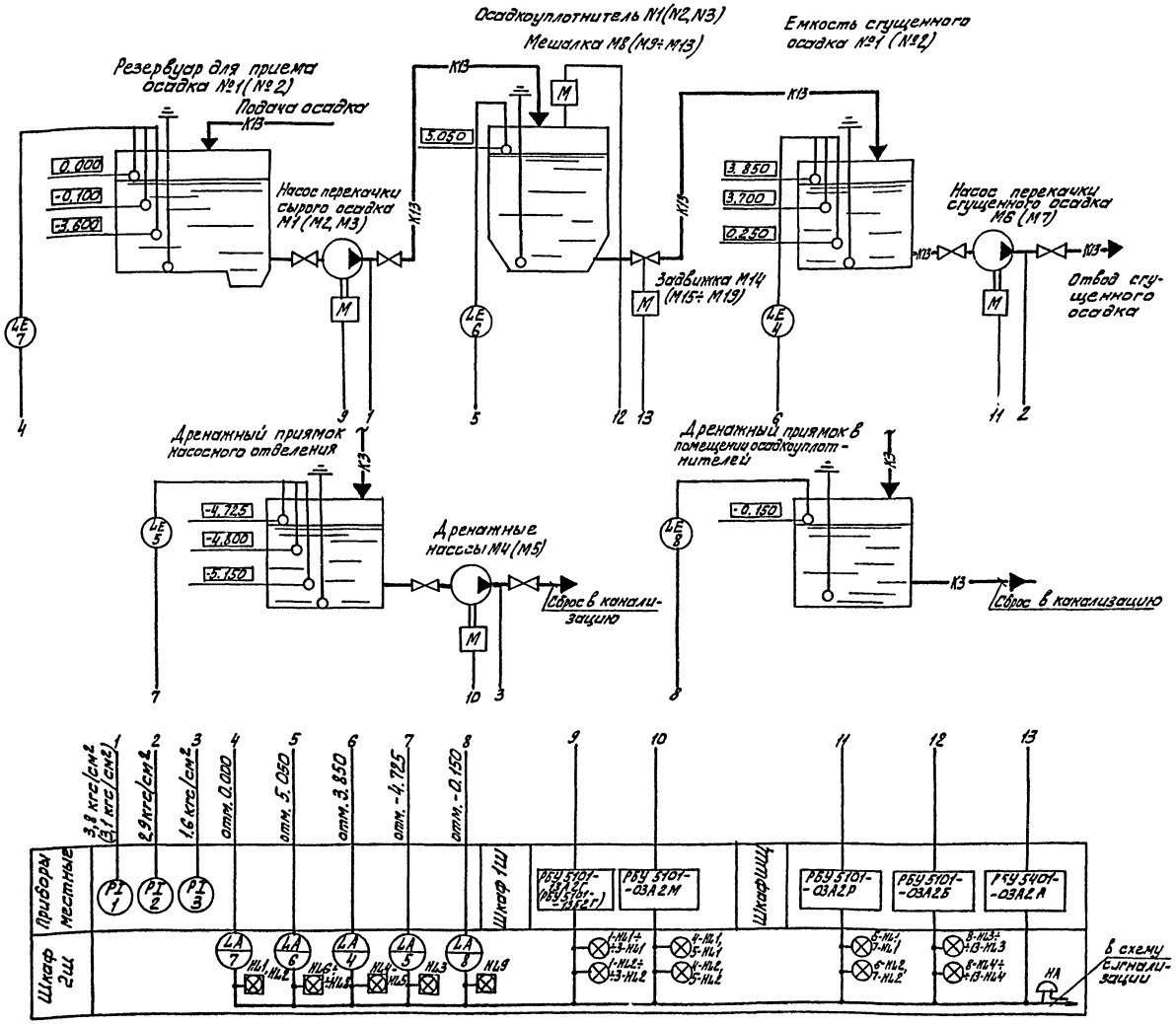

Условные обозначения:

—К13— Трубопровод осадка

—К3— Сточный трубопровод,

Номера позиций приборов соответствуют заказной спецификации на приборы и средства автоматизации АТХ-С1, альбом V

Типовой проект разработан в соответствии с действующими нормами и правилами и предусматривает мероприятия, обеспечивающие взрывную, взрывопожарную и пожарную безопасность при эксплуатации здания

Главный инженер проекта автоматизации /Шерстякова/.

Н. контр.	Гусева		
Провер	Гусева		
Ст. инж	Котова		
Рук. гр.	Гусева		
ГИП	Шерстякова		
Гл сп отд	Данилов		
Нач. отд	Саркисьянц		

ТП 901-3-172 АТХ

Сооружения обработки осадка (стоянки, осветлители) для станции очистки воды по верхностным источникам производительностью 40-63 тыс м³/сутки

Общие данные. Схема функциональная технологического процесса

Стадия	Лист	Листов
Р	1	

ЦНИИЭП инженерного оборудования г. Москва

Инв № подл. | Подпись и дата | Взам инв №

Согласовано: Отд ВГ Бодрова

Копировал: [illegible]

18808-02

Типовой проект 901-3-172 Альбом II

N N п/п	Наименование и техническая характеристика изделия, материала	Тип, марка	Ед изм.	Потребн. по проекту
	Ведомость приборов, кабелей и	проводов.		
	I Приборы.			
1	Манометр общего назначения без	ОБМ1-160-6	шт	3
	фланца с радиальным расположени-			
	ем присоединительного штуцера			
	Предел измерения 0÷6 кгс/см²			
2	Манометр общего назначения без	ОБМ1-160-4	шт	4
	фланца с радиальным расположени-			
	ем присоединительного штуцера			
	Предел измерения 0÷4 кгс/см²			
3	Разделитель мембранный	РМ мод 5319	шт	7
4	Регулятор-сигнализатор уровня	ЭРСУ-3	шт	6
	с датчиком 4В2.329.519-3 шт			
	на температуру среды до 80°С и			
	давлением до 10кгс/см² (1МПа)			
	ТУ 25-02-678-73			
5	Регулятор-сигнализатор уровня	ЭРСУ-3	шт	1
	с датчиком 4В2.329.519- 1 шт			
	на температуру среды до 80°С и			
	давление 10кгс/см² (1МПа)			
	ТУ 25-02-678-73			
6	Датчик температуры камерный	ДТКБ-53	шт	1
	биметаллический. Цена деления 1°			
	пределы измерения 0÷30°С			

N N п/п	Наименование и техническая характеристика изделия, материала	Тип, марка	Ед. изм.	Потребн. по проекту
	II Кабели и провода.			
	Кабель контрольный до 660 В	АКВВГ		
	ГОСТ 1508-78Е сечением:			
7	7 × 2.5 кв. мм		км	0.065
8	4 × 2.5 кв. мм		км	0.035
	Провод гибкий с медной жилой	ПРГ		
	ГОСТ 20520-75 сечением:			
9	1×1 кв. мм		км	0.075
	Уточненная ведомость изделий и материалов,			
	поставляемых Генподрядчиком и монтажной			
	организацией.			
	Поставка Генподрядчика			
	I Металлы.			
10	Сталь круглая ф6 ГОСТ 2590-71		кг	6
	II Трубы металлические.			
11	Труба стальная бесшовная			
	ГОСТ 8734-75 / ГОСТ 8733-74 — 20×2.5 / В20		м	3.5
	III Трубы неметаллические.			
12	Труба винипластовая среднего		м	150
	типа ТУ-6-05-1646-73 с наруж-			
	ным диаметром: 32×1.8 мм.			

N N п/п	Наименование и техническая характеристика изделия, материала	Тип, марка	Ед. изм.	Потребн. по проекту
	Поставка электромонтажной организацией			
	заводы ГМА.			
	Коробка соединительная			
13	ТУ 22-2173-71	КСК-8	шт	9
14		КСК-32	шт	2
15	Скобы разные		кг	3
	Трубопроводная арматура			
	Кран трехходовой натяжной			
16	муфтовый Ду=15 мм	14М1	шт	7

ТП 901-3-172 АТХ

Н.контр.	Гусева		
Инженер	Носенок		
Ст инж	Котова		
Рук. гр.	Гусева		
Гип	Шерстякова		
Гл. спец	Данилов		
Нач. отд	Саркисьян		

Сооружения обработки осадка отстойников (осветлителей) для станции очистки воды поверхностных источников производительностью 40-63 тыс. м³/сут

Ведомость приборов кабельных изделий и материалов.

Стадия	Лист	Листов
Р	2	

ЦНИИЭП инженерного оборудования г. Москва

Привязан:

Инв. №

Инв. № подл. | Подпись и дата | Взам. инв. №

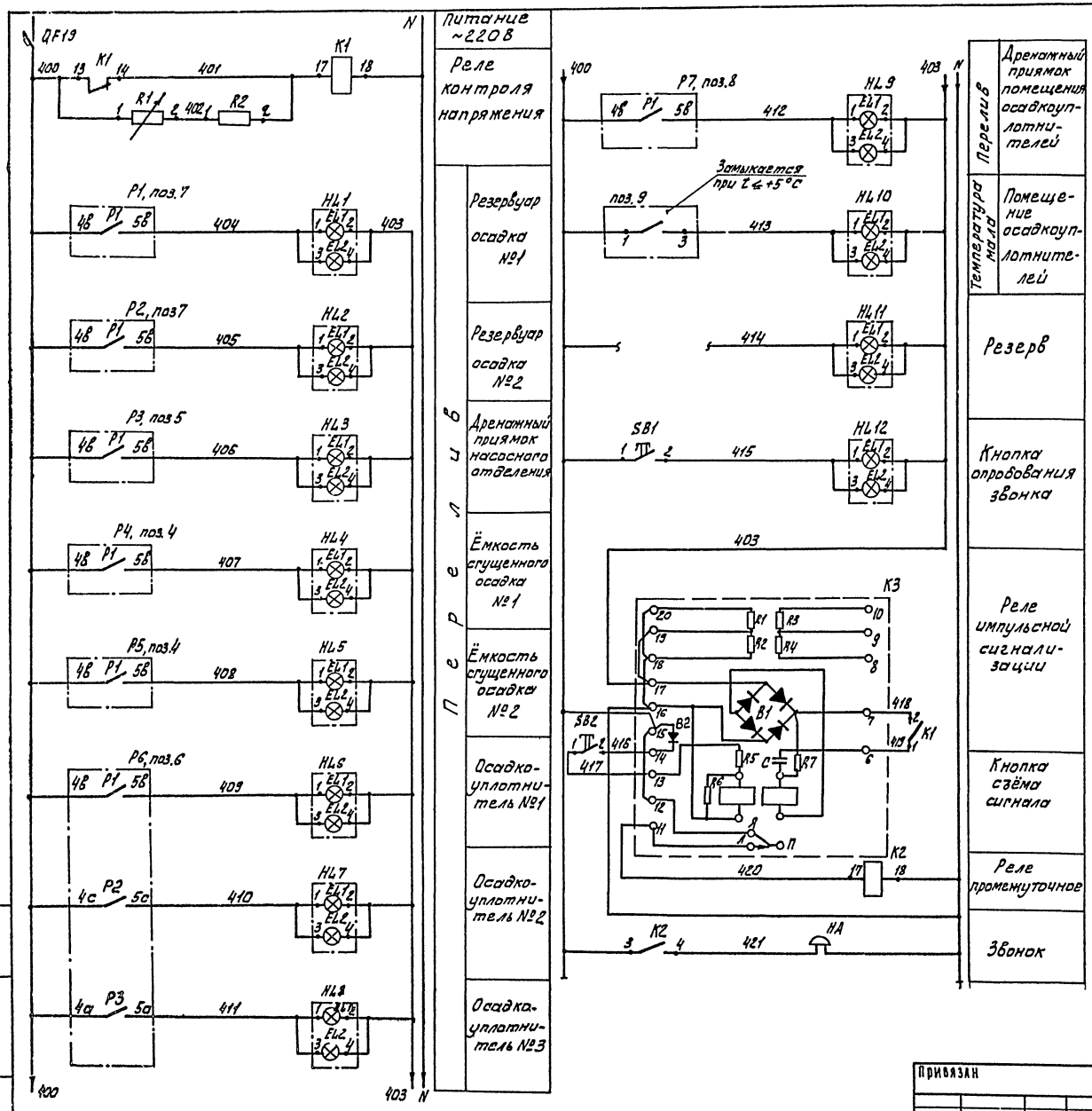

Поз. обозначение	Наименование	Кол.	Примечание
	Шкаф 2 Ш		
КЗ	Реле сигнальное РИС-33М; ТУ 16.523.311-70	1	
К1, К2	Реле промежуточное РПУ-1-365; ~220В; ТУ 16.523.020-70	2	
SB1; SB2	Кнопка КЕ-011У3 исп. 13; ТУ 16.526.407-76	2	
HL1÷HL12	Табло световое ТСБ; ТУ 16-535.424-70	12	
R1	Резистор ПЭВР-100-360 Ом±10% ГОСТ 6513-75	1	
R2	Резистор МЛТ-2; R=2,7кОм	1	
QF19	Выключатель АБ3-М К=1,0А	1	
	Аппаратура по месту		
НА	Звонок ЗВП-220 МРТУ 16-539.401-71	1	

Схема выводов контактов и обмоток реле К1, К2 (РПУ-1-365)

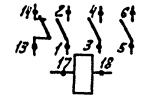

Привязан		ТП 901-3-172 АТХ	
Инв.№	Н.контр. Гучева		
	Провер. Гучева		
	Ст. инж. Котова		
	Рук. гр. Гучева		
	ГИП Шерстякова	Сооружения обработки осадка отстойников (осветлителей) для станции очистки воды поверхностных источников производительностью 40-63тыс.м³/сут.	Стадия Р; Лист 3; Листов
	Гл. спец. отд. Данилов	Схема электрическая принципиальная сигнализации	ЦНИИЭП инженерного оборудования г. Москва
	Нач. отд. Саркисьянц		

Инв.№подл. | Подпись и дата | Взам. инв.№

Копировал: Алешкова

16208-08

Наименование параметра и место отбора импульса	Давление							Температура	Уровень		Дренажный приямок насосного отделения
	Напорный патрубок							Помещение осадкоуплотнителей АПВС	Резервуары для приема сырого осадка		
	Насосы для перекачки сырого осадка			Насосы для перекачки сгущенного осадка		Дренажные насосы					
	М1	М2	М3	М6	М7	М4	М5		N1	N2	
Марку или № установочного чертежа	ТК4-3136-70							ТМ4-41-73	ТМ4-124-74		ТМ4-125-74
Позиция	1			2		3		9	7		5

№ п/п	Наименование	Размер и марка	Ед. изм.	Кол.	Примечание
1	Коробка соединительная	КСК-8	шт.	9	NN1÷9
2	Коробка соединительная	КСК-32	шт.	2	NN10, 11
3	Кран трехходовой	14М1	шт.	7	
4	Разделитель мембранный	РМ-5319	шт.	7	
5	Труба водогазопроводная	20×2,5-20 ГОСТ 8734-75	м	3,5	
6	Провод медный с резиновой изоляцией	ПРГ 1×1	м	75	
7	Кабель контрольный ГОСТ 1508-78Е	АКВВГ 4×2,5	м	35	
8	Кабель контрольный ГОСТ 1508-78Е	АКВВГ 7×2,5	м	65	
9	Кабель контрольный ГОСТ 1508-78Е	АКВВГ 14×2,5	м	—	
11	Труба винипластовая ТУ6-05-1646-73	32×1,8	м	150	

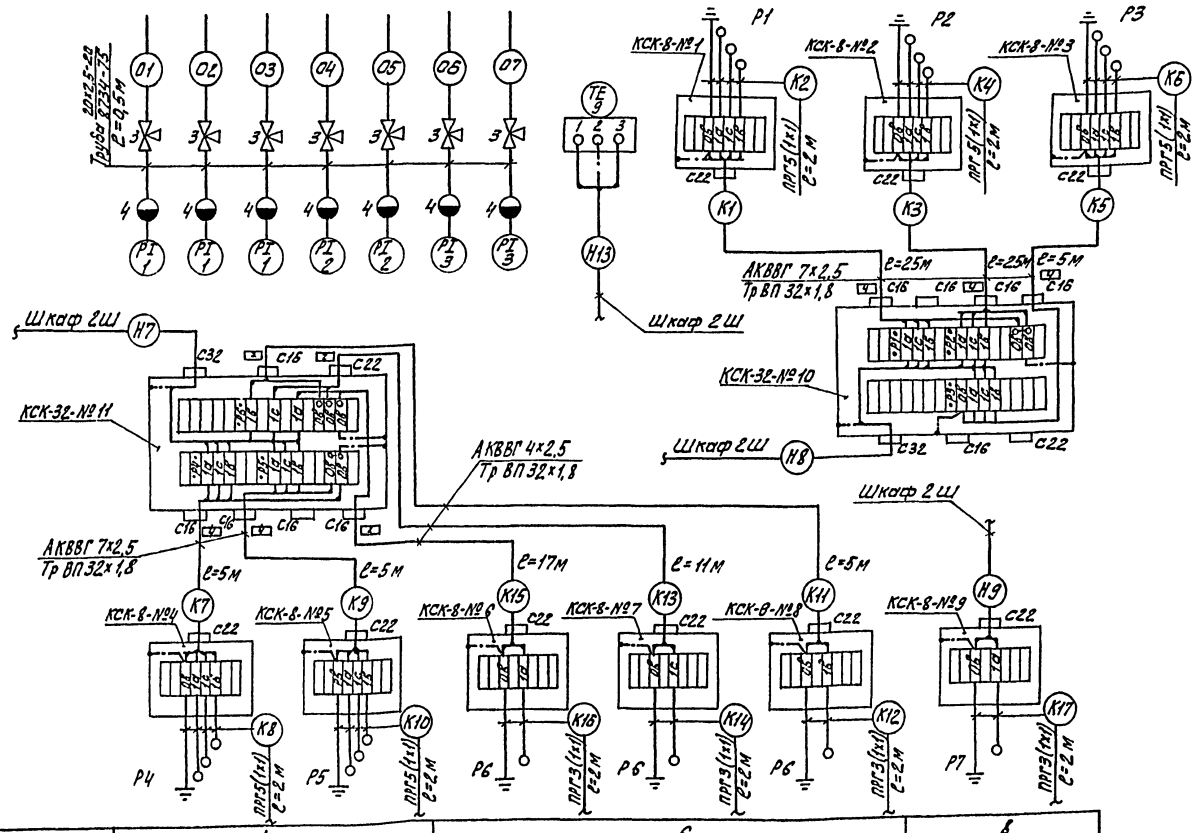

Позиция	4	6		8
Марку или № установочного чертежа	ТМ4-124-74	ТМ4-124-74		ТМ4-125-74
	№1	№3	№2	№1
Наименование параметра и место отбора импульса	Емкость сгущенного осадка	Осадкоуплотнители		Дренажный приямок в помещении осадкоуплотнителей
	Уровень			

1. Позиции приборов соответствуют заказной спецификации АТХ-С1, Альбом V

Типовой проект 901-3-172 Альбом II

Инв.№ подл. | Подпись и дата | Взам. инв.№

Привязан

Инв.№

Н. контр.	Гусева		ТП 901-3-172 АТХ
Провер.	Гусева		
Вед. инж.	Котова		Сооружения обработки осадка отстойников (осветлителей) для станции очистки воды поверхностных источников производительностью 40-63 тыс м³/сут
Рук. гр.	Гусева		
ГИП	Шерстякова		Схема подключения приборов и устройств технологического контроля.
Гл. спец. отд.	Данилов		
Нач. отд.	Гаркисьянц		

Стадия	Лист	Листов
Р	4	

ЦНИИЭП инженерного оборудования г. Москва

18208-02

Копировал: Данилов

Типовой проект 901-3-172 Альбом II

План на отм. -4.650
М 1:50

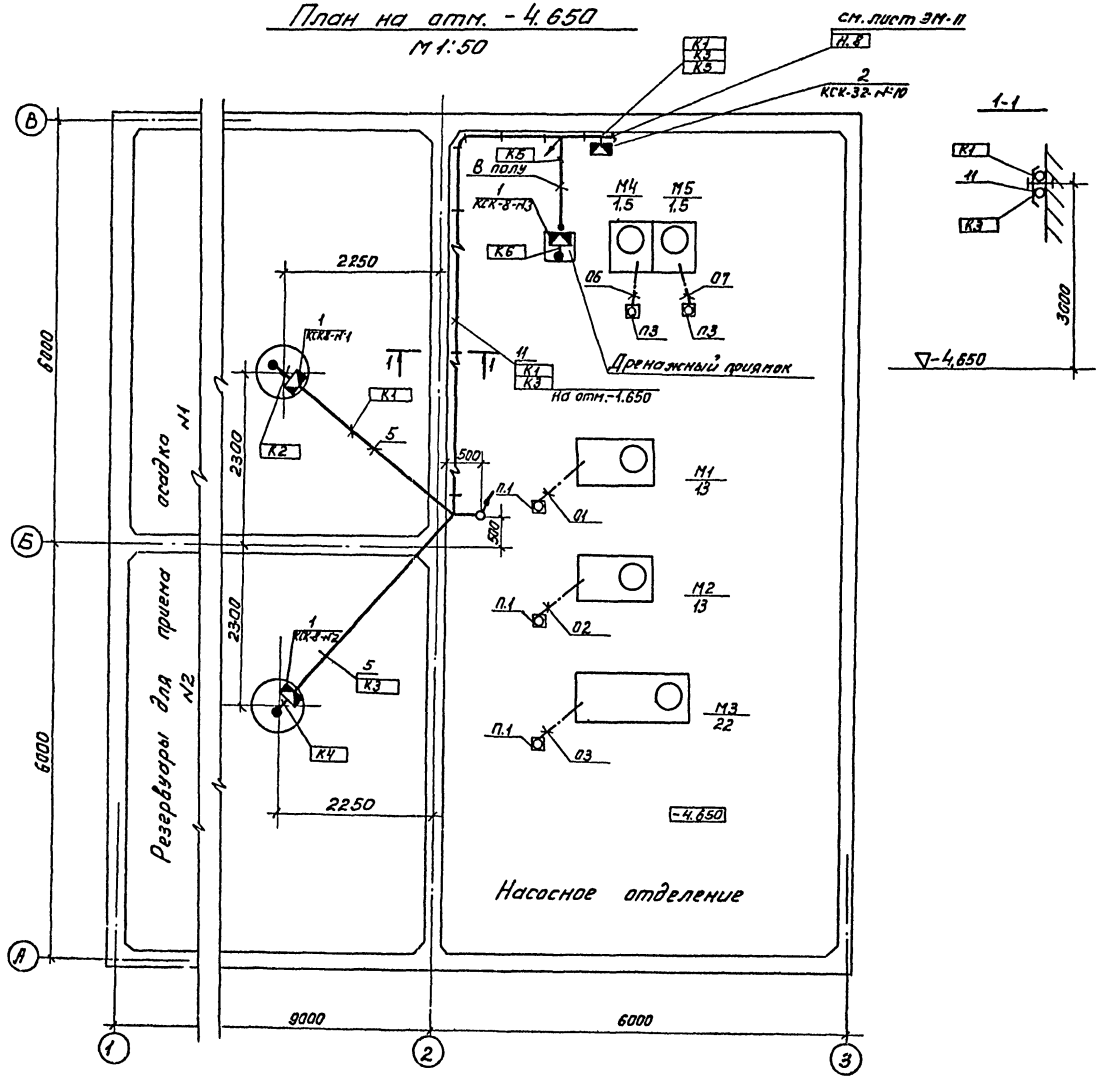

Поз.	Обозначение или тип изделия	Наименование	Кол.	Примеч.
1	КСК-8	Коробка соединительная	9	N1÷N9
2	КСК-32	Коробка соединительная	2	N10, N11
3	ГОСТ 8734-75	Труба водогазопроводная 20×2,5-20	3,5м	
4	ТУ6-05-1646-73	Труба винипластовая 32×1,8	150м	
5	ГОСТ 18124-75	Труба асбестоцементная Ф100мм L=3000	3	
6	К1151	Стойка кабельная		Заказаны в части ЭМ.
7	К1181	Полка кабельная		
8	К422	Лоток сварной		
9	4.407-255-002 исп.3	Настенная одиночная кабельная конструкция h=600мм с 4-мя полками		
10	ГОСТ 2590-71	Сталь круглая Ф6	6кг	
11		Скобы разные	3кг	
12	ДТКБ-53	Датчик температуры ТЕ	1	

1. Строительная часть проекта принята на основании листов марки АС-3, 4, 10, 11, 12, 13, 22, 23, 24.
2. Технологическая часть принята на основании листов марки ТХ
3. Прокладку кабелей выполнить в соответствии с типовым проектом 4.407-255 „Узлы и детали для прокладки кабелей."
4. Кабели, идущие на высоте до 2 метров от уровня пола, защитить трубами.
5. Все проемы после монтажа заделать.
6. Труды асбестоцементные для прокладки кабеля к датчикам прибора ЭРСУ-3 заложить в подсыпке.
7. Соединительные коробки КСК-8-N6÷КСК-8-N8 приварить к ограждению с внешней стороны, КСК-8-N3÷КСК-8-N5, КСК-8-N9 к закладным деталям.
8. Данный лист читать совместно с листом АТХ-6.

Н. контр.	Гусева		ТП 901-3-172 АТХ		
Проверил	Гусева				
Инженер	Носенок		Сооружения обработки, осадка отстойников (осветлителей) для станции очистки воды поверхностных источников производительностью 40-63 тыс. м³/сутки	Стадия	Лист	Листов
Рук. гр.	Гусева			Р	5	
ГИП	Шерстякова		Размещение приборов и устройств технологического контроля и прокладка кабелей. План на отм.-4.650 Спецификация.	ЦНИИЭП инженерного оборудования г. Москва		
Гл. спец.	Алнилов					
Нач. отд.	Саркисьян					

Привязан

Инв. №

Согласовано: Отдел АСП Лоуцкер; Отдел ВГ Бодрова; Отдел ВСП Глазков

Инв. № подл. | Подпись и дата | Взам. инв. №

18208-02

Альбом III

Типовой проект 901-3-172

СОГЛАСОВАНО

ОТА. АСП	Гочуцкер	
ОТА. ВГ	Бодрова	
ОТА. АСП	Гладов	

Инв.№ подл. | Подпись и дата | Взам.инв.№

План на отм. 0.000; 4.200; 5.560
М1:100

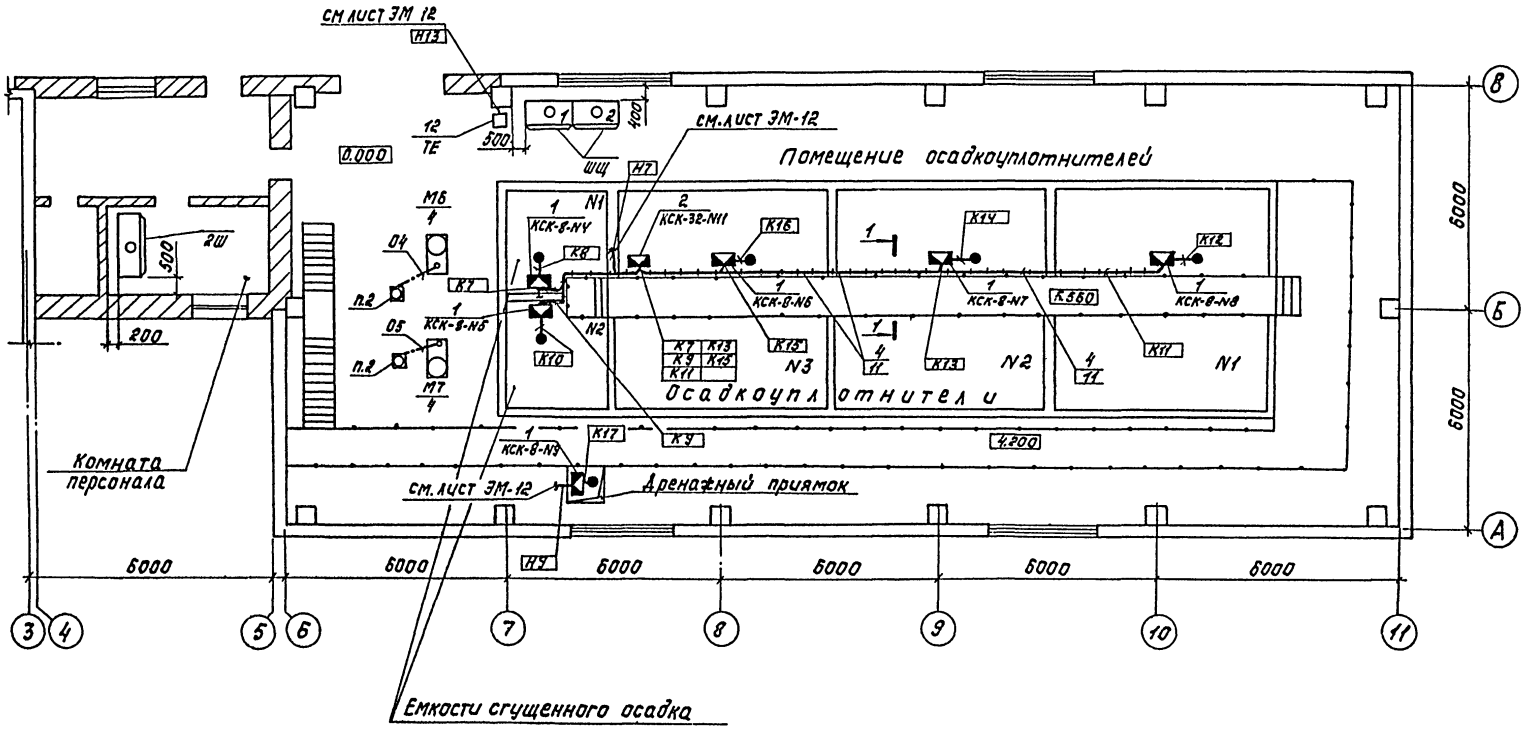

1-1

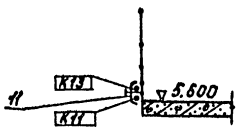

Привязан			
Инв.№			
Н.контр.	Гусева		
Пров.	Гусева		
Инж.	Носенок		
Рук.гр.	Гусева		
ГИП	Шерстякова		
Гл.спец.	Данилов		
Нач.ота	Саркисьянц		

ТП 901-3-172 АТХ

Сооружения обработки осадка отстойников (осветлителей) для... станции очистки воды поверхностных источников производительностью ... м³/сут

Размещение приборов и устройств технологического контроля и прокладка кабелей. План на отм. 0.000; 4.200; 5.560.

Стадия	Лист	Листов
Р	6	

ЦНИИЭП инженерного оборудования г. Москва

Копировал Корецкая

Формат 22

Типовой проект 901-3-172 Альбом III

Формат	Зона	Поз	Обозначение	Наименование	Кол.	Примечание
				Документация		
			33001 ВО	Чертеж общего вида		
			33001 ЭЗ	Схема электрическая		
				соединений		
			33001 ТБ	Таблица перечня		
				надписей		
				Сборочные единицы		
				Блоки:		
		П1		РБУ5101-13Б2Г	П1	
		П2		РБУ5101-13А2Г	П2	
		П3		РБУ5101-03А2М	П2	
				Н1 П1		
		П4		Выключатель		QF
				А3124		
				U~380В Iр=100А	П1	
		П5		Выключатель АП50-3МТ		QF1
				U~380В Iр=25А	П1	

Инв.№ подл. | Подпись и дата | Взам.инв.№

Н.контр.	Гусева	
Провер.	Гусева	
Ст.инж.	Котова	
Рук.гр.	Гусева	
Гип	Шерстякова	
Гл.спец.отд.	Данилов	
Нач.отд.	Саркисян	

33001 ВС

Шкаф напольный 1Ш
Техническая данные аппаратов

Стадия	Лист	Листов
Р	1	2

ЦНИИЭП инженерного оборудования г. Москва

Типовой проект 901-3-172 Альбом III

Формат	Зона	Поз	Обозначение	Наименование	Кол.	Примечание
				Н51 П1		
		П6		Переключатель		
				ПКУ3-12С43, схема 0102		
				надпись №42	П2	4-SA, 5-SA
				Кнопка КЕ011У3		
		П7		исп. 23	П2	4-SB1, 5-SB1
		П8		исп. 24	П2	4-SB2, 5-SB2
				Н52 П1		
		П9		Переключатель		
				ПКУ3-12С43, схема 0102	П3	1-SA÷3-SA
				Кнопка КЕ011У3		
		П10		исп. 23	П3	1-SB1÷3-SB1
		П11		исп. 24	П3	1-SB2÷3-SB1
				Колодка из 15 зажимов		
				на ток 16А	П6	К1÷К6
				Колодка из 3 зажимов		
				на ток 63А	П4	К7÷К9, К11
				Колодка из 3 зажимов		
				на ток 200А	П1	К10
				Провод ПВ ~380В		
				сечением 1×1.5 кВ мм	200м	
				Провод ПГВ ~380В		
				сечением 1×1.5 кВ мм	75м	

Инв.№ подл. | Подпись и дата | Взам.инв.№

33001 ВС

Лист 2

Типовой проект 901-3-172 Альбом III

Панель	Строка	Надпись	Поз. обозначение	Место надписи	Текст	Кол.	Вид шрифта	Заготовка
		1	М1	Табличка	Насос №1 Перекачки			
					сырого осадка	1		
		2	М2	—"—	Насос №2 Перекачки			
					сырого осадка	1		
		3	М3	—"—	Насос №3 Перекачки			
					сырого осадка	1		
		4	М4	—"—	Насос №4 дренажный	1		
		5	М5	—"—	Насос №5 дренажный	1		
		6	QF	—"—	Ввод. ~380 В	1		
		7	QF1	—"—	Питание щита ШЩ. ~380В	1		
		8		—"—	Дренажные насосы	1		
		9		—"—	М4. Дренажный насос	1		
		10		—"—	М5. Дренажный насос	1		
		11		—"—	Насосы перекачки			
					сырого осадка	1		
		12		—"—	М1. Насос перекачки			
					сырого осадка	1		
		13		—"—	М2. Насос перекачки			
					сырого осадка	1		
		14		—"—	М3. Насос перекачки			
					сырого осадка	1		

Инв.№ подл. | Подпись и дата | Взам.инв.№

Н.контр.	Гусева	
Провер.	Гусева	
Ст.инж.	Котова	
Рук.гр.	Гусева	
Гип	Шерстякова	
Гл.спец.отд.	Данилов	
Нач.отд.	Саркисян	

33001 ТБ

Шкаф напольный 1Ш
Таблица перечня надписей.

Стадия	Лист	Листов
Р	1	1

ЦНИИЭП инженерного оборудования г. Москва

33001 80

Вид спереди
Двери не показаны

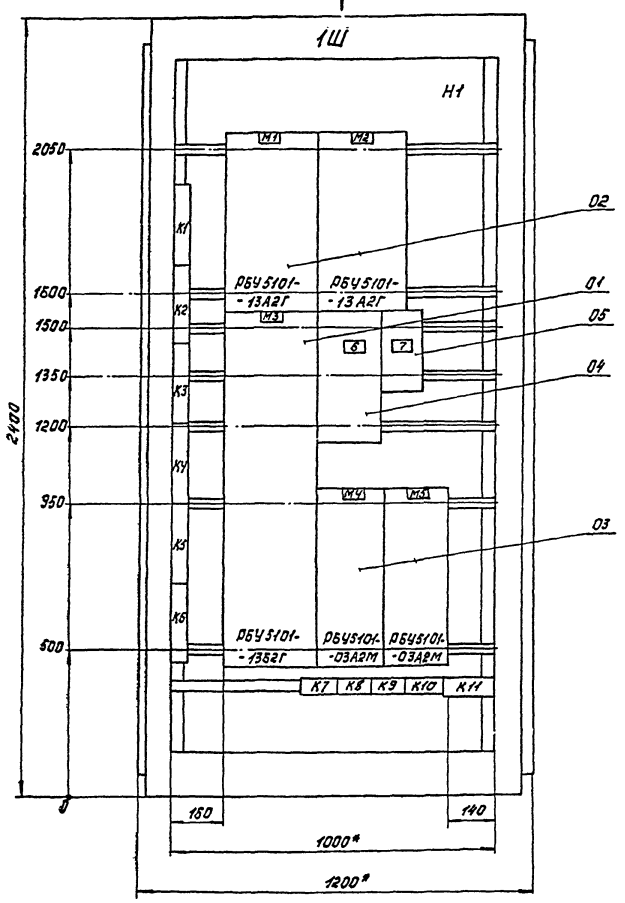

Двери шкафа вид спереди.
М1:10

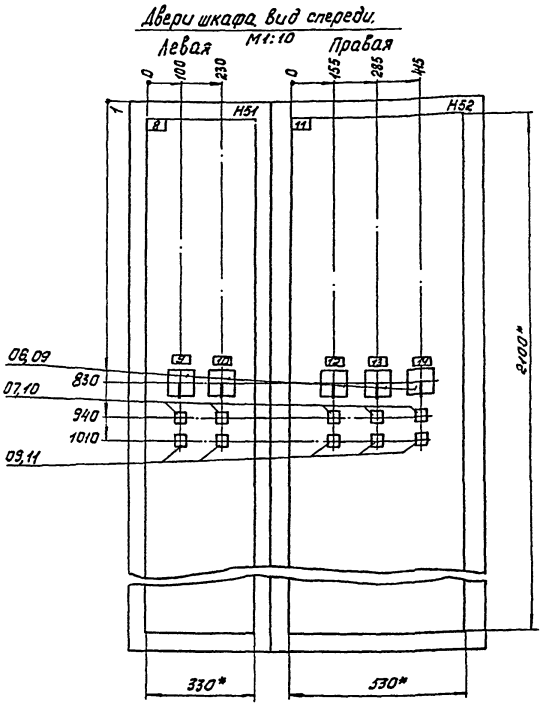

1. * Размеры для справок.
2. В контуре табличек и аппаратов указаны номера надписей по перечню надписей.
3. Шкаф одностороннего обслуживания однорядный.

Вид А
М1:50

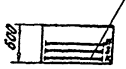

Альбом II

Типовой проект 901-3-172

				33001 80			
Н.контр.	Гусева			Шкаф напольный 1Ш. Чертеж общего вида.	Стадия	Масса	Масштаб
Пров.	Гусева				Р		1:10
Ст. инж.	Котова				Лист 1	Листов 1	
Рук гр.	Гусева				ЦНИИЭП инженерного оборудования г. Москва		
ГИП	Шерстякова						
Гл.сп.отд.	Данилов						
Нач.отд.	Саркисьянц						

Копировал Корецкая

Формат 22

Инв. № подл. | Подпись и дата | Взам. инв. №

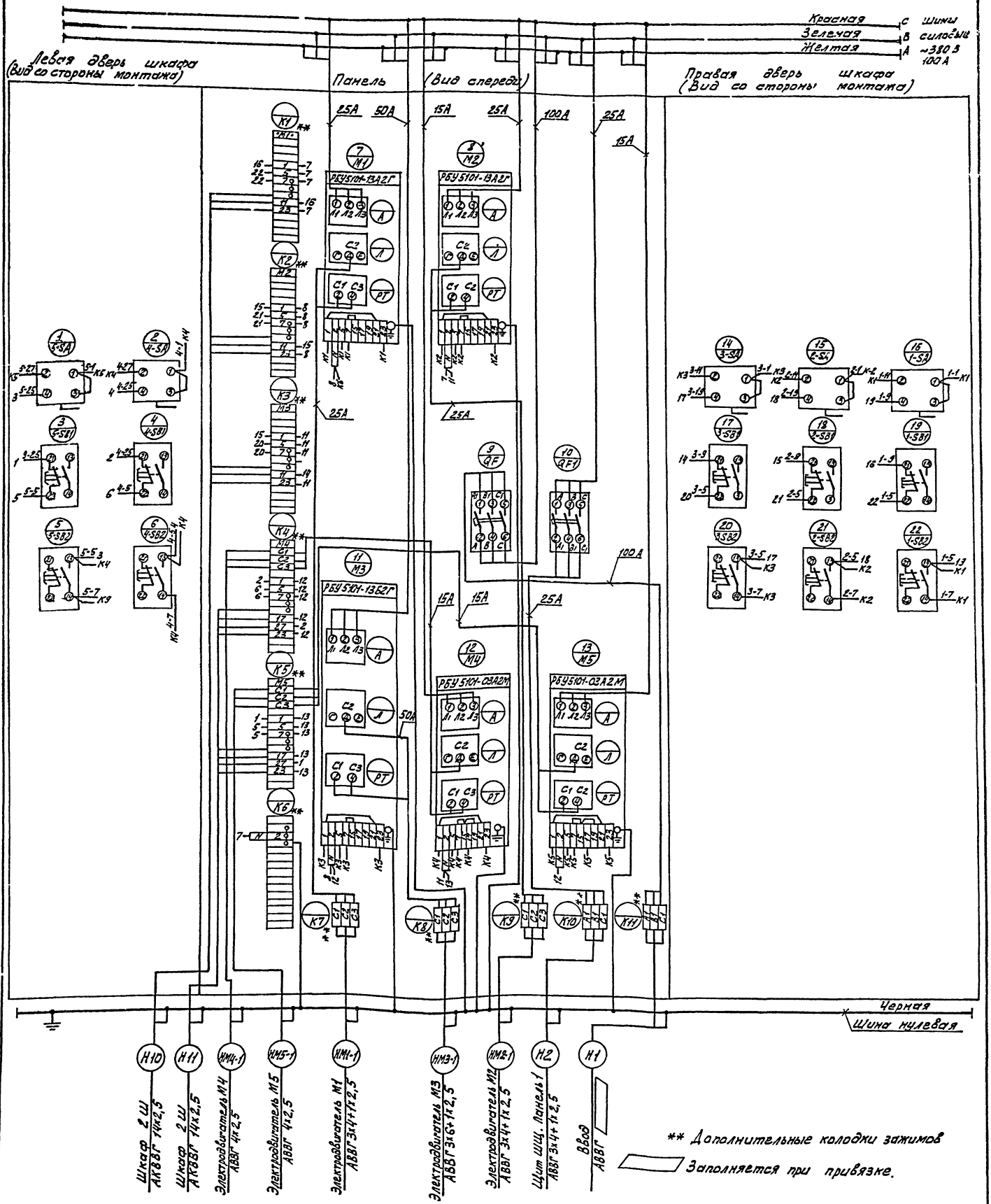

Н.контр.	Гусева		
Провед.	Гусева		
Инженер	Воронко		
Рук гр.	Гусева		
ГИП	Шерстякова		
Гл.спец.отд	Данилов		
Нач.отд	Саркисьян		

33001 34

ШКАФ НАПОЛЬНЫЙ 1Ш
СХЕМА ЭЛЕКТРИЧЕСКИХ СОЕДИНЕНИЙ.

Стадия	Масса	Масштаб
Р		
Лист	Листов	

ЦНИИЭТ инженерного оборудования г. Москва

Копировал: Алешникова

Формат: А2

Инв.№ подл. | Подпись и дата | Взам. инв.№

Типовой проект 901-3-172 Альбом II

Формат	Зона	Поз.	Обозначение	Наименование	Кол.	Примечание
				Документация		
			33002 ВО	Чертеж общего вида		
			33002 ЭЗ	Схема электрическая соединений		
			33002 ТБ	Таблица перечня надписей		
				Сборочные единицы		
				Н1 01		
		01		Выключатель		
				АП50-3МТ Iр=25А	01	QF10
		02		Выключатель		
				АП50-3МТ Iр=16А	01	QF18
		03		Выключатель		
				АП50-3МТ Iр=6,4А	01	QF17
		04		Выключатель		
				А63-М Iр=1,0А	02	QF11, QF19
		05		Выключатель		
				А63-М Iр=0,6А	05	QF12÷QF16

Н.контр.	Гусева		33002 ВС
Гл.инж.	Котова		
Инженер	Носенок		Шкаф напольный 2Ш. Технические данные аппаратов
Рук.гр.	Гусева		
ГИП	Шерстякова		
Гл.спец.	Данилов		
Нач.отд.	Саркисьян		

Стадия	Лист	Листов
Р	1	3

ЦНИИЭП инженерного оборудования г. Москва

Инв.№ подл. | Подпись и дата | Взам.инв.№

Типовой проект 901-3-172 Альбом II

Формат	Зона	Поз.	Обозначение	Наименование	Кол.	Примечание
		06		Пускатель		К
				ПМЕ 071У3 У~220В	01	
		07		Реле РПУ-1-365		К1, К2
				У~220В	02	
		08		Реле РИС-33М	01	К3
		09		Резистор:		
				ПЭВР-160-360 Ом	01	R1
		10		Резистор МЛТ-2-2,7кОм	01	R2
		11		Регулятор-сигнализатор уровня ЭРСУ-3 комп.	07	Устанавливается и монтируется в зоне монтажа.
				Н51 01		
		12		Арматура сигнальная АСЛ-1192 с зеленой линзой	07	1-HL1÷5-HL1 6-HL3, 7-HL3
		13		Арматура сигнальная АСЛ-1192 с красной линзой	07	1-HL2÷5-HL2 6-HL4; 7-HL4

33002 ВС Лист 2

Типовой проект 901-3-172 Альбом II

Формат	Зона	Поз.	Обозначение	Наименование	Кол.	Примечан.
				Н52 01		
		14		Кнопки КЕ0Н4У3		
				исп. 19	02	
		15		Табло световое ТСБ	12	
		16		Арматура сигнальная АСЛ-1192 с		
				зеленой линзой	06	8-HL3÷13-HL3
		17		Арматура сигнальная АСЛ-1192 с		
				красной линзой	06	8-HL4÷13-HL4
				Колодка из 15 зажимов на ток 16А	10	
				Колодка из 3 зажимов на ток 25А	01	К11
				Провод ПВ~380В		
				сечением: 1×1,5 кв.мм	250м	
				Провод ПГВ~380В		
				сечением: 1×1,5 кв.мм	75м	

33002 ВС Лист 3

Инв.№ подл. | Подпись и дата | Взам.инв.№

Альбом II

Типовой проект 901-3-172

Инв.№ подл. | Подпись и дата | Взам.инв.№

Вид спереди
Двери не показаны

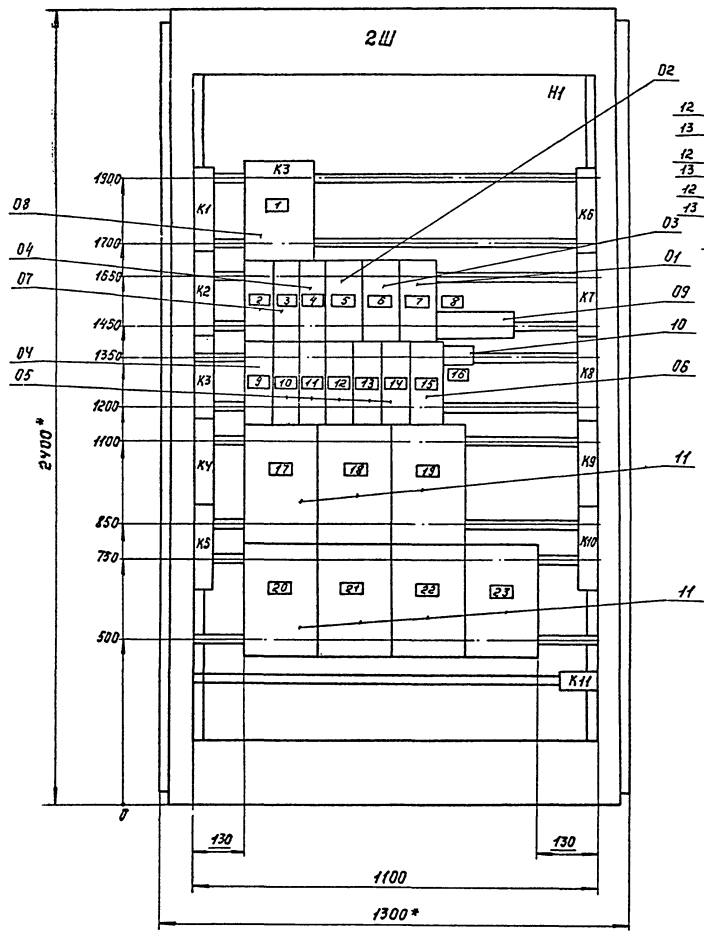

Двери шкафа
Вид спереди

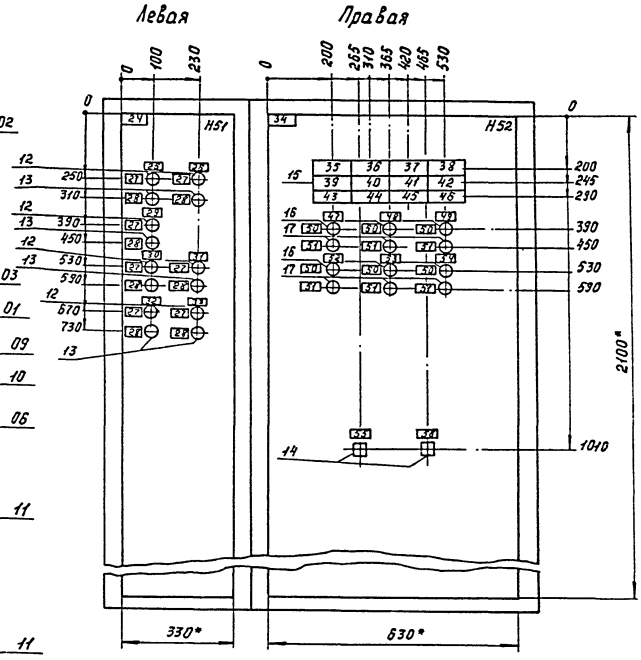

1. * Размеры для справок.
2. В контуре табличек и аппаратов указаны номера надписей по перечню надписей.
3. Шкаф одностороннего обслуживания однорядный.

Вид А
М1:50

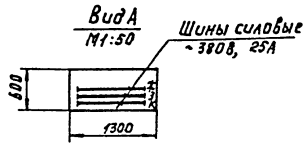

				33002 80	
Н.контр.	Гусева		Шкаф напольный 2Ш. Чертеж общего вида.	Стадия	Масса	Масштаб
Пров.	Гусева			Р		
Инж.	Носенок			Лист 1	Листов	
Ст. инж.	Котова			ЦНИИЭП инженерного оборудования г. Москва		
ГИП	Шерстякова					
Гл. спец. отд.	Данилов					
Нач. отд.	Саркисьянц					

Копировал Корецкая

Формат А2

Типовой проект 901-3-172 Альбом II

Панель	Строка	Надпись	Поз. обозначение	Место надписи	Текст	Кол	Вид шрифта	Заготовка
		1		Таблички	К3	1		
		2		То же	К1	1		
		3		—"—	К2	1		
		4	QF19	—"—	Схема сигнализации	1		
		5	QF18	—"—	Освещение	1		
		6	QF17	—"—	Таль электрическая	1		
		7	QF10	—"—	Питание шкафа 2Ш ~380В	1		
		8		—"—	R1	1		
		9	QF11	—"—	Общие цепи управления	1		
		10	QF12	—"—	Питание ЭРСУ-3 Р3	1		
		11	QF13	—"—	Питание ЭРСУ-3 Р4	1		
		12	QF14	—"—	Питание ЭРСУ-3 Р5	1		
		13	QF15	—"—	Питание ЭРСУ-3 Р6	1		
		14	QF16	—"—	Питание ЭРСУ-3 Р8	1		
		15		—"—	К	1		
		16		—"—	R2	1		
		17	Р1	—"—	ЭРСУ-3	1		
		18	Р2	—"—	ЭРСУ-3	1		
		19	Р3	—"—	ЭРСУ-3	1		
		20	Р4	—"—	ЭРСУ-3	1		
		21	Р5	—"—	ЭРСУ-3	1		
		22	Р6	—"—	ЭРСУ-3	1		
		23	Р7	—"—	ЭРСУ-3	1		

Инв. № подл. | Подпись и дата | Взам. инв. №

33002ТБ

Н. контр.	Гусева	
Инженер	Носенок	
Рук. гр.	Гусева	
ГИП	Шерстякова	
Гл. спец.	Данилов	
Нач. отд.	Саркисьян	

Шкаф напольный 2Ш
Таблица перечня надписей.

Стадия	Лист	Листов
Р	1	4

ЦНИИЭП инженерного оборудования г. Москва

Типовой проект 901-3-172 Альбом II

Панель	Строка	Надпись	Поз. обозначение	Место надписи	Текст	Кол	Вид шрифта	Заготовка
		24		Таблички	Насосы для перекачки			
					сырого, сгущенного осадка,			
					дренажные	1		
		25		То же	Насос N1 перекачки			
					сырого осадка	1		
		26		—"—	Насос N2 перекачки			
					сырого осадка	1		
		27		—"—	Включен.	7		
		28		—"—	Отключен.	7		
		29		—"—	Насос N3 перекачки			
					сырого осадка.	1		
		30		—"—	Насос N6 перекачки			
					сгущенного осадка.	1		
		31		—"—	Насос N7 перекачки			
					сгущенного осадка.	1		
		32		—"—	Насос N4 дренажный.	1		
		33		—"—	Насос N5 дренажный.	1		
		34		—"—	Сигнализация.	1		
		35		Табла	Резервуар осадка N1			
					Перелив.	1		
		36		То же	Резервуар осадка N2			
					Перелив.	1		
		37		—"—	Дренажный приямок на-			
					сосного отделения.			
					Перелив.	1		

Инв. № подл. | Подпись и дата | Взам. инв. №

33002ТБ

Лист 2

Типовой проект 901-3-172 Альбом II

Панель	Строка	Надпись	Поз. обозначение	Место надписи	Текст	Кол	Вид шрифта	Заготовка
		38		Табла	Емкость сгущенного			
					осадка N1. Перелив.	1		
		39		То же	Емкость сгущенного			
					осадка N2. Перелив.	1		
		40		—"—	Осадкауплотнитель N1			
					Перелив.	1		
		41		—"—	Осадкауплотнитель N2			
					Перелив.	1		
		42		—"—	Осадкауплотнитель N3			
					Перелив.	1		
		43		—"—	Дренажный приямок			
					помещения осадкауплот-			
					нителей. Перелив.	1		
		44		—"—	Помещение осадка-			
					уплотнителей			
					Температура мола.	1		
		45		—"—	Резерв	1		
		46		—"—	Кнопка опробования			
					звонка	1		
		47		Табличка	М8. Мешалка	1		
		48		То же	М9 Мешалка	1		
		49		—"—	М10 Мешалка	1		
		50		—"—	Включена	6		
		51		—"—	Отключена	6		
		52		—"—	М11 Мешалка	1		

Инв. № подл. | Подпись и дата | Взам. инв. №

33002ТБ

Лист 3

Типовой проект 901-3-172 Альбом II

Панель	Строка	Надпись	Поз. обозначение	Место надписи	Текст	Кол.	Вид шрифта	Заготовка
		53		Табличка	М12 Мешалка	1		
		54		То же	М13 Мешалка	1		
		55		—"—	Сигнализация	1		
					Опробование звонка			
		56		—"—	Сигнализация	1		
					Съем сигнала			

Инв. № подл. | Подпись и дата | Взам. инв. №

33002ТБ

Лист 4

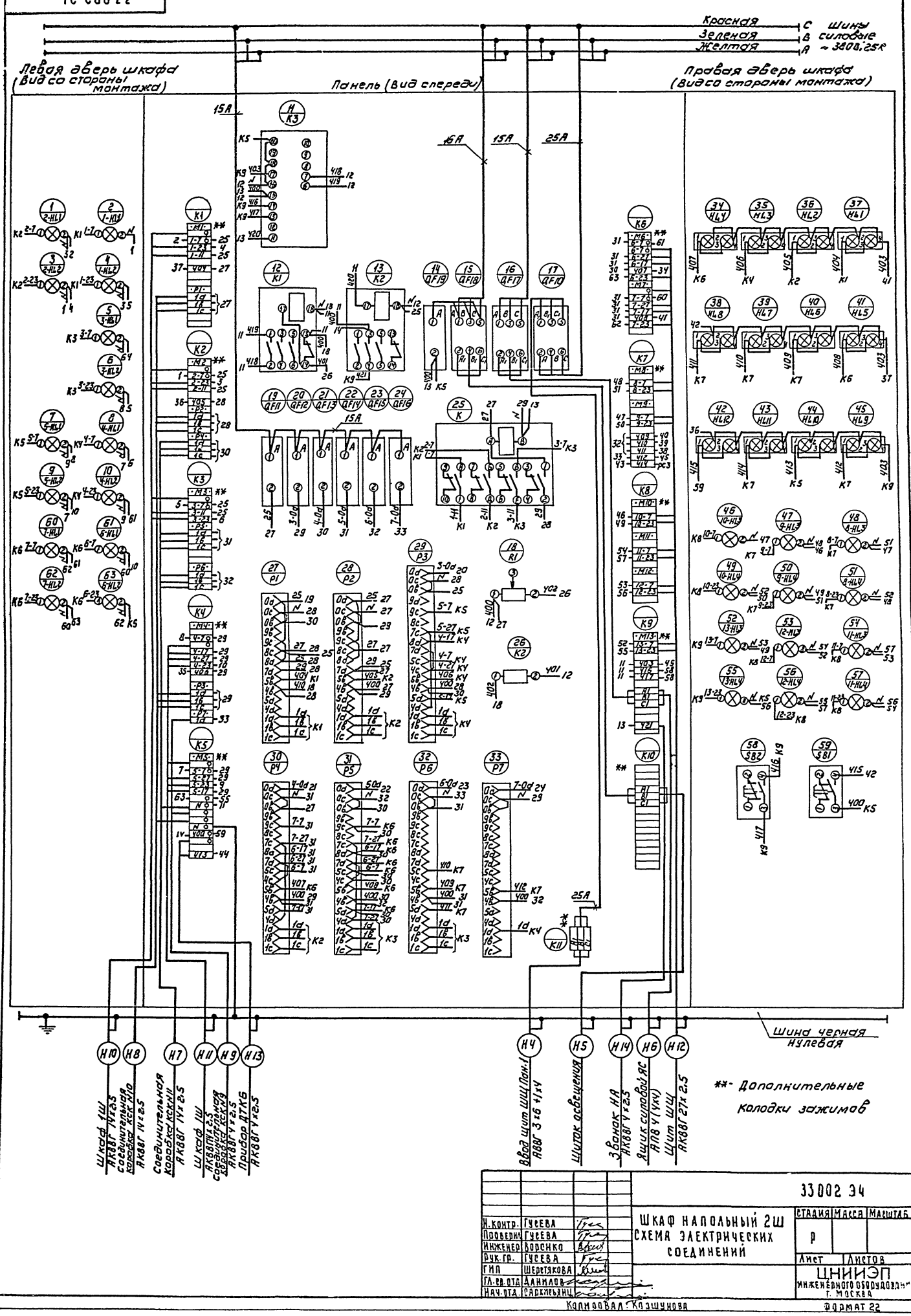

Н. контр.	Гусева		
Проверил	Гусева		
Инженер	Ворсенко		
Рук. гр.	Гусева		
ГИП	Шеретякова		
Гл. спец. отд.	Данилов		
Нач. отд.	Сарклевянц		

33002 34

ШКАФ НАПОЛЬНЫЙ 2Ш
СХЕМА ЭЛЕКТРИЧЕСКИХ СОЕДИНЕНИЙ

Стадия	Масса	Масштаб
Р		
Лист	Листов	

ЦНИИЭП инженерного оборудования г. Москва

Копировал: Казючкова

Формат А2

Типовой проект 901-3-112 Альбом III

Инв. № подл. | Подпись и дата | Взам. инв. №

Альбом II

Типовой проект 901-3-172

Формат	Зона	Поз.	Обозначение	Наименование	Кол.	Примечан.
				Документация		
			33003 ВО	Чертеж общего вида		
			3300334	Схема электрическая		
				соединений		
			33003ТБ	Таблица перечня		
				надписей		
				Сборочные единицы		
				Блоки:		
	1,2	01		РБУ 5401-03А2А	06	
	1	02		РБУ 5101-03А2Р	02	
	1,2	03		РБУ 5101-03А26	06	
	1			Н1 01		
		04		Выключатель		
				АП50-3МТУ3 Iр=2,5А	02	QF2, QF5
		05		Выключатель		
				АП50-3МТУ3 Iр=6,4А	01	QF3

Инв. № подл. | Подпись и дата | Взам. инв. №

Н. контр.	Гусева	
Провер.	Гусева	
Ст. инж.	Котова	
Рук. гр.	Гусева	
ГИП	Шестакова	
Гл. спец.	Данилов	
Нач. отд.	Саранцева	

33003 ВС

Щит защищенный ШЩ Технические данные аппаратов.

Стадия	Лист	Листов
Р	1	4

ЦНИИЭП инженерного оборудования г. Москва

Альбом II

Типовой проект 901-3-172

Формат	Зона	Поз.	Обозначение	Наименование	Кол.	Примечан.
		06		Выключатель А63-М	01	
				Iр = 0,6А		QF4
	2			Н2 01		
		07		Выключатель АП50-3МТ35		
				Iр = 6,4А	03	QF6 ÷ QF8
		08		Выключатель А63-М		
				Iр = 1,0А	01	QF9
	1			Н31 01		
		09		Переключатель		6-SA; 7-SA
				ПКУ3-12С43 схема 0102		
				надпись № 43	02	
				Кнопки КЕ011У3		
		10		исп. 23	04	6-SB1 ÷ 9-SB1
		11		исп. 24	04	6-SB2 ÷ 9-SB2
		12		Арматура сигналь-		8-HL1, 9-HL1
				ная АСЛ-111У2 с		
				зеленой линзой	02	
		13		Арматура сигналь-		8-HL2, 9-HL2
				ная АСЛ-111У2 с		
				красной линзой	02	

Инв. № подл. | Подпись и дата | Взам. инв. №

33003 ВС

Лист 2

Альбом II

Типовой проект 901-3-172

Формат	Зона	Поз.	Обозначение	Наименование	Кол.	Примечан.
	1			Н52 01		
		14		Реле РУ21У4		
				0,015А ПУ	02	14 КН, 15 КН
		15		Переключатель		
				ПКУ3-12С43 схема 2001		
				надпись № 41	02	14-SA, 15-SA
				Кнопки, КЕ011У3		
		16		исп. 23	02	14-SB1, 15-SB1
		17		исп. 27	02	14-SB2, 15-SB2
		18		исп. 28	02	14-SB3, 15-SB3
	2			Н53 01		
				Кнопки КЕ011У3		
		19		исп. 23	04	
		20		исп. 24	04	
		21		Арматура сигналь-		
				ная АСЛ-111У2		
				с зеленой линзой	04	
		22		Арматура сигналь-		
				ная АСЛ-111У2		
				с красной линзой	04	

33003 ВС

Лист 3

Альбом II

Типовой проект 901-3-172

Формат	Зона	Поз.	Обозначение	Наименование	Кол.	Примечан.
	2			Н54 01		
		23		Прибор КЭП 12У		
				U~ 220 В исполн. Ж	01	КТ
		24		Реле РУ 21У4		
				0,015А, ПУ	04	16 КН ÷ 19 КН
		25		Переключатель		
				ПКУ3-12С43 схема 2001		
				надпись № 41	04	16-SA ÷ 19-SA
				Кнопки КЕ 011У3		
		26		исп. 23	04	16-SB1 ÷ 19-SB1
		27		исп. 27	04	16-SB2 ÷ 19-SB2
		28		исп. 28	04	16-SB3 ÷ 19-SB3
				Колодка из 3 зажимов		
				на ток 63А	02	К8, К9
				Колодка из 15 зажимов		
				на ток 16А	17	
				Провод ПВ ~380В		
				сечением 1×1,5 кв.мм	550м	
				Провод ПГВ ~380В		
				сечением 1×1,5 кв.мм	150м	

Инв. № подл. | Подпись и дата | Взам. инв. №

33003 ВС

Лист 4

Вид спереди
Двери не показаны

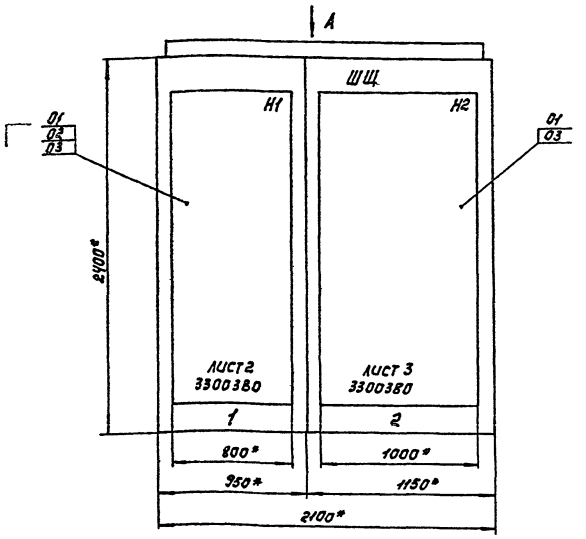

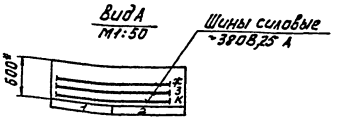

Двери шкафа. Вид спереди.
М1:10

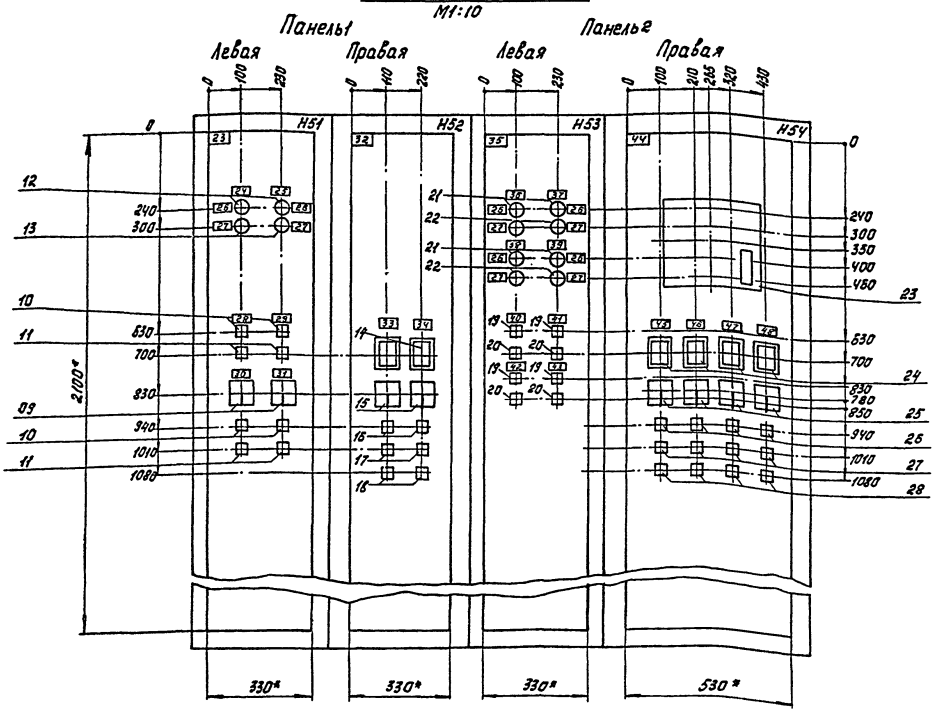

1. * Размеры для справок.
2. В контуре табличек и аппаратов указаны номера надписей по перечню надписей.
3. Щит одностороннего обслуживания.

			33003 80		
Н.контр.	Гусева		Щит защищенный ШЩ. Чертеж общего вида.	Стадия	Масса	Масштаб
Пров.	Гусева			Р		1:20
Ст.инж.	Котова			Лист 1	Листов 3	
Рук.гр.	Гусева			ЦНИИЭП инженерного оборудования г.Москва		
ГИП	Шестякова					
Гл.спец.отд.	Данилов					
Нач.отд.	Сажиськин					

Типовой проект 901-3-172 Альбом II

Инв.№ подл. | Подпись и дата | Взам.инв.№

Копировал Корецкая

Формат А2

Инв.№подл. | Подпись и дата | Взам.инв.№ | Типовой проект 901-3-172 Альбом II

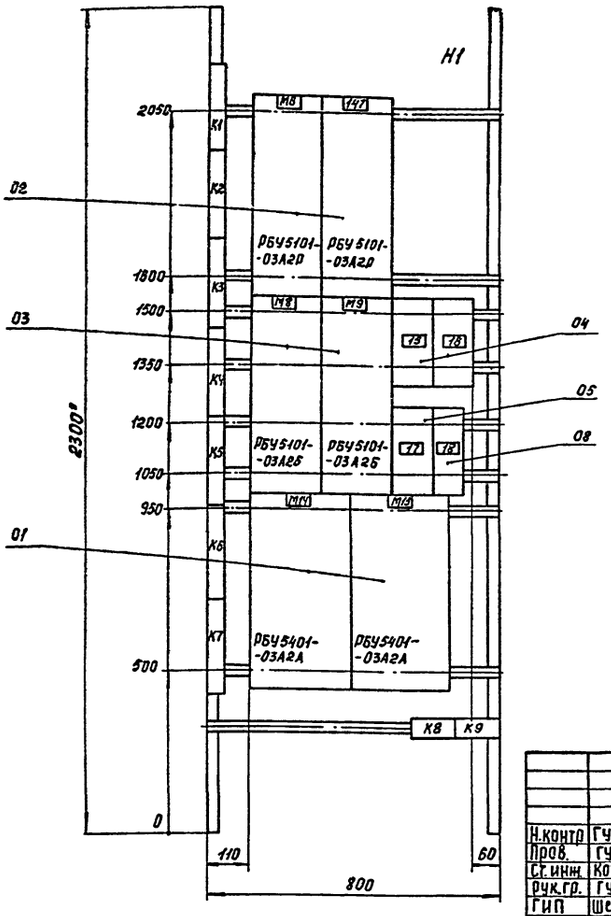

* Размеры для справок

Панель 1 (Набор 1)

				3300380	
Н.контр.	Гусева		Щит защищенный ШЩ. Чертеж общего вида.	Стадия	Масса	Масштаб
Пров.	Гусева			Р		1:10
Ст.инж.	Котова			Лист 2	Листов 3	
Рук.гр.	Гусева			ЦНИИЭП инженерного оборудования г.Москва		
ГИП	Шерстякова					
Гл.спец.	Данилов					
Нач.отд.	Саркисьян					

33003 80

Инв.№подл. | Подпись и дата | Взам.инв.№ | Типовой проект 901-3-172 Альбом II

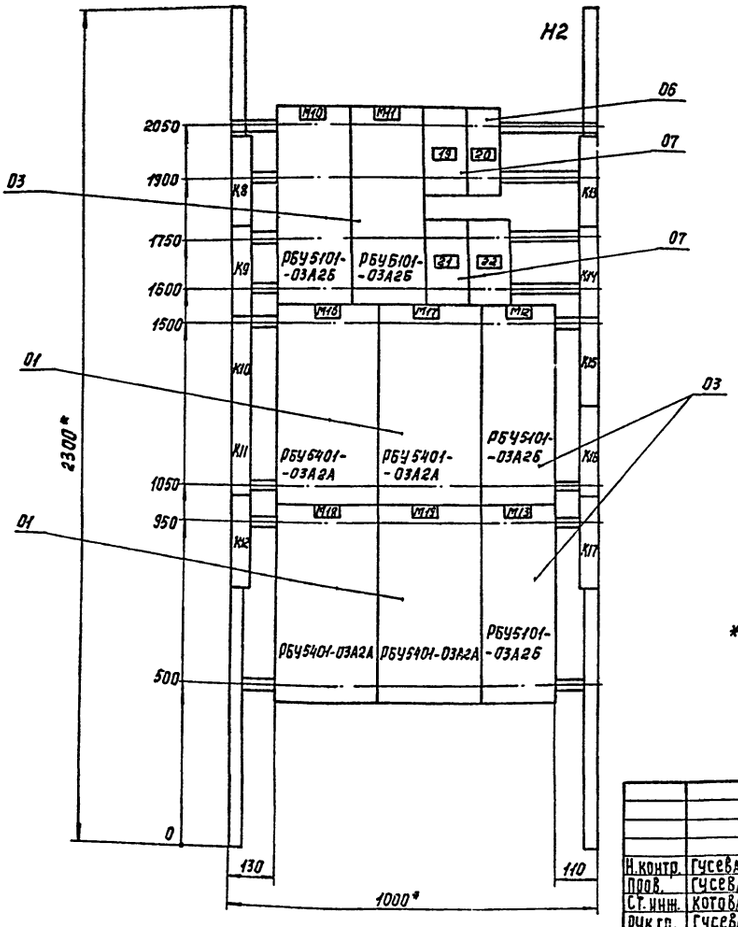

* Размеры для справок

Панель 2 (Набор 1)

				33003 80	
Н.контр.	Гусева		Щит защищенный ШЩ. Чертеж общего вида.	Стадия	Масса	Масштаб
Пров.	Гусева			Р		1:10
Ст.инж.	Котова			Лист 3	Листов 3	
Рук.гр.	Гусева			ЦНИИЭП инженерного оборудования г.Москва		
ГИП	Шерстякова					
Гл.спец.	Данилов					
Нач.отд.	Саркисьян					

Копирование корректно

Типовой проект 901-3-172 Альбом II

Панель	Стойка	Надпись	Поз. обозначение	Места надписи	Текст	Кол.	Вид шрифта	Заготовка
		1	M6	Табличка	Насос №6 перекачки			
					сгущенного осадка.	1		
		2	M7	То же	Насос №7 перекачки			
					сгущенного осадка	1		
		3	M8	—"—	M8. Мешалка	1		
		4	M9	—"—	M9. Мешалка	1		
		5	M14	—"—	M14. Задвижка	1		
		6	M15	—"—	M15. Задвижка	1		
		7	M10	—"—	M10. Мешалка	1		
		8	M11	—"—	M11. Мешалка	1		
		9	M16	—"—	M16. Задвижка	1		
		10	M17	—"—	M17. Задвижка.	1		
		11	M12	—"—	M12. Мешалка	1		
		12	M18	—"—	M18. Задвижка	1		
		13	M19	—"—	M19. Задвижка	1		
		14	M13	—"—	M13. Мешалка.	1		
		15	QF2	—"—	Питание шкафа 2Ш ~380В	1		
		16	QF5	—"—	Питание щита ШЩ. ~380В	1		
		17	QF3	—"—	„Гном" ~380В	1		
		18	QF9	—"—	Резерв	1		
		19	QF8	—"—	Резерв	1		
		20	QF4	—"—	КТ ~220В	1		
		21	QF6	—"—	M21. Отопительный агрегат.	1		

Инв.№ подл. | Подпись и дата | Взам.инв.№

Н.контр.	Гусева		
Провер.	Гусева		
Инжен.	Носенок		
Рук.гр.	Гусева		
ГИП	Шеретякова		
Гл.спец.	Данилов		
Нач.отд.	Саркисова		

33003 ВС

Щит защищенный ЩЩ
Таблица перечня надписей.

Стадия	Лист	Листов
Р	1	

ЦНИИЭП инженерного оборудования г. Москва

Типовой проект 901-3-172 Альбом II

Панель	Стойка	Надпись	Поз. обозначение	Места надписи	Текст	Кол.	Вид шрифта	Заготовка
		22	QF7	Табличка	M22. Отопительный агрегат	1		
		23		То же	M8, M9. Мешалки.			
					Насосы №6, №7 сгущенного осадка	1		
		24		—"—	M8. Мешалка	1		
		25		—"—	M9. Мешалка	1		
		26		—"—	Включена	6		
		27		—"—	Отключена	6		
		28		—"—	M8. Мешалка	1		
		29		—"—	M9. Мешалка	1		
		30		—"—	Насос №6 перекачки			
					сгущенного осадка	1		
		31		—"—	Насос №7 перекачки			
					сгущенного осадка	1		
		32		—"—	Задвижки	1		
		33		—"—	M14. Задвижка	1		
		34		—"—	M15. Задвижка	1		
		35		—"—	M10 ÷ M13. Мешалки	1		
		36		—"—	M10. Мешалка	1		
		37		—"—	M11. Мешалка	1		
		38		—"—	M12. Мешалка	1		
		39		—"—	M13. Мешалка	1		
		40		—"—	M10. Мешалка	1		
		41		—"—	M11. Мешалка	1		
		42		—"—	M12. Мешалка.	1		

Инв.№ подл. | Подпись и дата | Взам.инв.№

33003 ВС

Лист 2

Типовой проект 901-3-172 Альбом II

Панель	Стойка	Надпись	Поз. обозначение	Места надписи	Текст	Кол.	Вид шрифта	Заготовка
		43		Табличка	M13 Мешалка	1		
		44		То же	Задвижки	1		
		45		—"—	M16. Задвижка	1		
		46		—"—	M17. Задвижка	1		
		47		—"—	M18 Задвижка	1		
		48			M19 Задвижка	1		

Инв.№ подл. | Подпись и дата | Взам.инв.№

33003 ВС

Лист 3

Типовой проект 901-3-172 Альбом II

Откуда идет: Панель	Откуда идет: Колодка	Откуда идет: Зонин	Куда поступает: Панель	Куда поступает: Колодка	Куда поступает: Зонин	Генеральная маркировка
1	K1	10-7	2	K8	10-7	10-7
1	K1	10-23	2	K8	10-23	10-23
1	K1	11-7	2	K9	11-7	11-7
1	K1	11-23	2	K9	11-23	11-23
1	K2	12-7	2	K13	12-7	12-7
1	K2	12-23	2	K13	12-23	12-23
1	K2	13-7	2	K14	13-7	13-7
1	K2	13-23	2	K14	13-23	13-23
1	K5	14-11	2	K17	14-11	14-11
1	K5	14-31	2	K17	14-31	14-31
1	K5	14-53	2	K17	14-53	14-53
1	K5	14-63	2	K17	14-63	14-63
1	K7	15-11	2	K17	15-11	15-11
1	K7	15-31	2	K17	15-31	15-31
1	K7	15-53	2	K17	15-53	15-53
1	K7	15-63	2	K17	15-63	15-63

Инв.№ подл. | Подпись и дата | Взам.инв.№

33003-ЭЧ

Лист 3

16

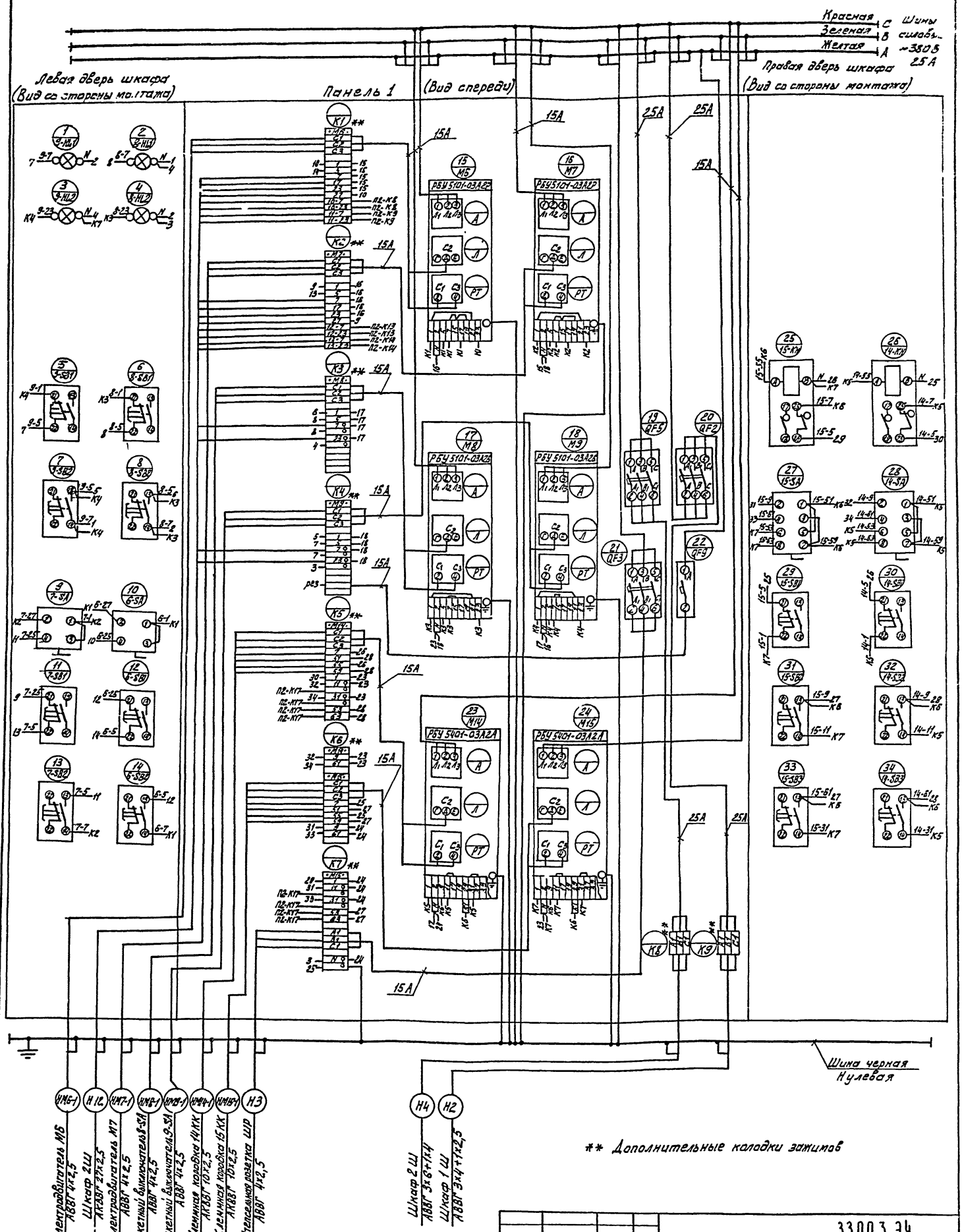

Н. контр.	Гусева		
Провер.	Гусева		
Ст. инж.	Котова		
Рук. гр.	Гусева		
ГИП	Шерстякова		
Гл. спец. отд.	Данилов		
Нач. отд.	Соколовский		

33003 ЭЧ

Щит защищенный ШЩ
Схема электрических соединений.

Стадия	Масса	Масштаб
Р		
Лист 1	Листов 3	

ЦНИИЭП инженерного оборудования, г. Москва

Копировал: Алешкова

Формат: А2

Инв. № подл. | Подпись и дата | Взам. инв. №

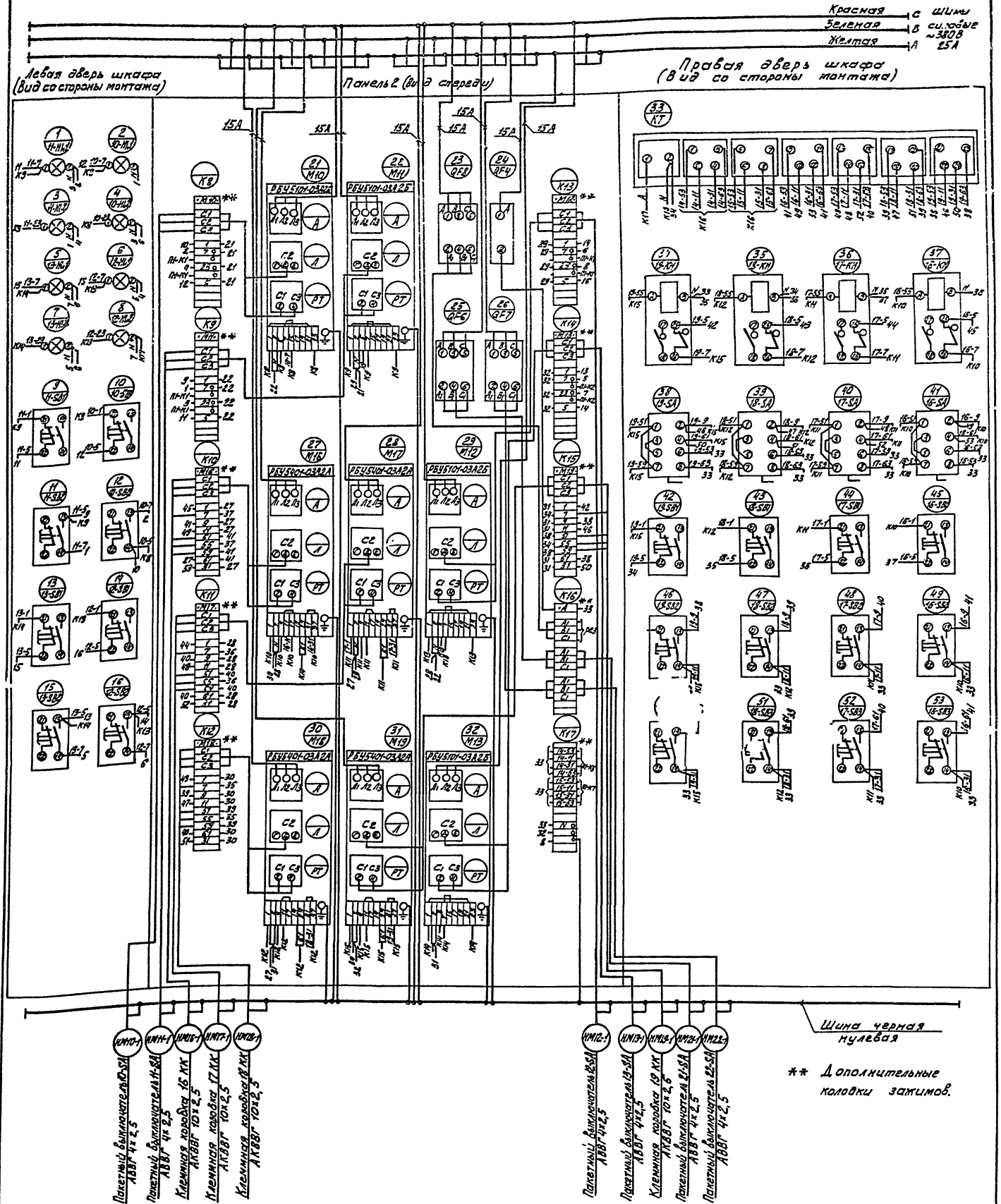

Типовой проект 901-3-112 Альбом II

Инв. № подл. | Подп. и дата | Взам. инв. №

Н. контр.	Гусева		
Провер.	Гусева		
Инж.	Водянко		
Рук. гр.	Гусева		
ГИП	Шерстякова		
Гл. спец. отд.	Данилов		
Нач. отд.	Саркисьянц		

33003 34

Щит защищенный ШЩ. Схема электрических соединений

Стадия	Масса	Масштаб
Р		

Лист | Листов

ЦНИИЭТ инженерного оборудования г. Москва

Формат 22

gost.e-ecolog.ru