ТИПОВОЙ ПРОЕКТ

901-3-134

СТАНЦИЯ ОЧИСТКИ ВОДЫ

ПОВЕРХНОСТНЫХ ИСТОЧНИКОВ

С СОДЕРЖАНИЕМ ВЗВЕШЕННЫХ ВЕЩЕСТВ ДО 700 МГ/Л

С МЕДЛЕННЫМИ ФИЛЬТРАМИ

ПРОИЗВОДИТЕЛЬНОСТЬЮ 3,2 ТЫС. $М^3$ / СУТКИ

АЛЬБОМ III

АРХИТЕКТУРНО-СТРОИТЕЛЬНАЯ, ТЕХНОЛОГИЧЕСКАЯ, САНИТАРНО-ТЕХНИЧЕСКАЯ, ЭЛЕКТРОТЕХНИЧЕСКАЯ ЧАСТИ БЛОКА СЛУЖЕБНЫХ ПОМЕЩЕНИЙ С НАСОСНОЙ СТАНЦИЕЙ II ПОДЪЕМА

gost.e-ecolog.ru

ТИПОВОЙ ПРОЕКТ
901-3-134

СТАНЦИЯ ОЧИСТКИ ВОДЫ
ПОВЕРХНОСТНЫХ ИСТОЧНИКОВ

С СОДЕРЖАНИЕМ ВЗВЕШЕННЫХ ВЕЩЕСТВ ДО 700 МГ/Л
С МЕДЛЕННЫМИ ФИЛЬТРАМИ
ПРОИЗВОДИТЕЛЬНОСТЬЮ 3,2 ТЫС. М³ / СУТКИ

СОСТАВ ПРОЕКТА:

АЛЬБОМ I – АРХИТЕКТУРНО-СТРОИТЕЛЬНАЯ, ТЕХНОЛОГИЧЕСКАЯ, САНИТАРНО-ТЕХНИЧЕСКАЯ, ЭЛЕКТРОТЕХНИЧЕСКАЯ ЧАСТИ БЛОКА МЕДЛЕННЫХ ФИЛЬТРОВ

АЛЬБОМ II – НЕСТАНДАРТИЗИРОВАННОЕ ОБОРУДОВАНИЕ

АЛЬБОМ III – АРХИТЕКТУРНО-СТРОИТЕЛЬНАЯ, ТЕХНОЛОГИЧЕСКАЯ, САНИТАРНО-ТЕХНИЧЕСКАЯ, ЭЛЕКТРОТЕХНИЧЕСКАЯ ЧАСТИ БЛОКА СЛУЖЕБНЫХ ПОМЕЩЕНИЙ С НАСОСНОЙ СТАНЦИЕЙ II-ГО ПОДЪЕМА

АЛЬБОМ IV – ЗАКАЗНЫЕ СПЕЦИФИКАЦИИ.
ЧАСТЬ 1 – БЛОК МЕДЛЕННЫХ ФИЛЬТРОВ
ЧАСТЬ 2 – БЛОК СЛУЖЕБНЫХ ПОМЕЩЕНИЙ С НАСОСНОЙ СТАНЦИЕЙ II-ГО ПОДЪЕМА

АЛЬБОМ V – СМЕТЫ.
ЧАСТЬ 1 – БЛОК МЕДЛЕННЫХ ФИЛЬТРОВ
ЧАСТЬ 2 – БЛОК СЛУЖЕБНЫХ ПОМЕЩЕНИЙ С НАСОСНОЙ СТАНЦИЕЙ II-ГО ПОДЪЕМА.

АЛЬБОМ III

РАЗРАБОТАН
ЦНИИЭП ИНЖЕНЕРНОГО ОБОРУДОВАНИЯ
ГОРОДОВ, ЖИЛЫХ И ОБЩЕСТВЕННЫХ ЗДАНИЙ
Главный инженер института /КЕТАОВ А. Г./
Главный инженер проекта /РОЗАНОВА Л. П./

ТЕХНИЧЕСКИЙ ПРОЕКТ
УТВЕРЖДЕН ГОСТРАЖДАНСТРОЕМ
ПРИКАЗ № 136 от 18 августа 1976 г.
РАБОЧИЕ ЧЕРТЕЖИ
ВВЕДЕНЫ В ДЕЙСТВИЕ
ЦНИИЭП ИНЖЕНЕРНОГО ОБОРУДОВАНИЯ
ПРИКАЗ № 105 от 20 ноября 1979 г.

				ПРИВЯЗАН
ИНВ. №				

Марка	Наименование	Стр.
б/н	Содержание альбома	3
АР-1	Пояснительная записка	4
АР-2	Общие данные (начало)	5
АР-3	Общие данные (окончание)	6
АР-4	План на отм. 0.000	7
АР-5	Фасады 1-5; 5-1; А-Б; Б-А и разрезы 1-1; 2-2	8
АР-6	План кровли. Экспликация полов.	9
КЖ-1	Общие данные (начало)	10
КЖ-2	Общие данные (продолжение)	11
КЖ-3	Общие данные (окончание)	12
КЖ-4	Маркировочная схема фундаментов и фундаментных балок	13
КЖ-5	Фундаменты Фм1÷Фм1б, Фм2, Фм2а. Опалубочные чертежи и армирование	14
КЖ-6	Фундаменты Фм3, 3а, 3б, 3в, 4, 4а. Опалубочные чертежи и армирование	15
КЖ-7	Маркировочная схема фундаментов и фундаментных балок. Разрезы 1-1÷6-6	16
КЖ-8	Маркировочная схема каналов, фундаментов под оборудование и опор.	17
КЖ-9	Маркировочная схема каналов, фундаментов под оборудование и опор. Разрезы 1-1÷[illegible]	18
КЖ-10	Фундаменты под оборудование Ф0м1÷Ф0м4 и опорные подушки ОП5, ОП6. Спецификация	19
КЖ-11	ЩСУ, т.п. Маркировочная схема Разрезы. Армирование Пм1, Бм1, Бм2	20
КЖ-12	Маркировочная схема колонн и балок. Маркировочная схема	21
	плит покрытия. Разрезы. Узел 1. Спецификация.	
КЖ-13	Опалубочные чертежи колонн. Разбивка дополнительных	22
	закладных деталей.	
КЖ-14	Опалубочные чертежи балок покрытия и плит покрытия.	23
	Разбивка дополнительных закладных деталей.	
КЖ-15	Маркировочные схемы стен панелей. Спецификация	24
КЖ-16	Фрагменты маркировочных схем стеновых панелей	25
	Спецификации монтажных деталей и стальных	
	элементов крепления панелей	
КЖ-17	Маркировочная схема монорельса. Маркировочная	26
	схема площадок и лестницы. Разрезы 1-1÷5-5	
	Спецификация	
КЖ-18	Закладные детали	27
КЖ-19	Узлы крепления кирпичных стен	28
КЖ-20	Маркировочная схема подпорных стен галереи, маркировочная	29
	схема план покрытия галереи. Разрезы 1-1÷3-3	
	Технологические решения	
ВГ-1	Общие данные (лист 1)	30
ВГ-2	Общие данные (лист 2)	31
ВГ-3	План. Разрез 1-1÷2-2. Ведомость материалов. Экспликация оборудования	32
ВГ-4	Внутренний водопровод и канализация. План на отметке 0.000. Схемы	33
	систем В1; В3; К1. Спецификация мебели и основного лабораторного оборудования	
КОВГ-5	Механическая мастерская	34

Марка	Наименование	Стр.
	Отопление и вентиляция	
ОВ-1	Общие данные (начало)	35
ОВ-2	Общие данные (окончание)	36
ОВ-3	План на отм. 0.000	37
ОВ-4	Схема системы отопления. Схемы систем вентиляции ВЕ1÷4	38
ОВ-5	Котельная. План на отм. 0.000. Разрез 1-1, Схема обвязки	39
	котельных агрегатов. Спецификация	
ОВ-6	Звено прямого участка шовного асбестоцементного воздуховода	40
	Электротехническая часть	
ЭЛ-1	Пояснительная записка	41
ЭЛ-2	Общие данные	42
ЭЛ-3	Ведомость	43÷45
ЭЛ-4	Схема электрическая принципиальная питающей сети	46
ЭЛ-5	Схема электрическая принципиальная управления	47
	хозпротивопожарными насосами М1÷М5	
ЭЛ-6	Схемы электрические принципиальные управления	48
	промывным насосом и дренажным насосом М6 (М7)	
ЭЛ-7	Шкаф управления ШУН-6 хозпротивопожарными насосами	49
	М1÷М5. Схема электрическая принципиальная и расположения	
ЭЛ-8	Схема подключения электрооборудования	50
ЭЛ-9	Кабельный журнал	51÷52
ЭЛ-10	Размещение электрооборудования и прокладка кабеля.	53
	План на отм. 0.000 и 2.400	
ЭЛ-11	Спецификация на электрооборудование. Разрезы.	54
ЭЛ-12	Трансформаторная подстанция. Однопикетная схема.	55
	□кв. План и разрезы. Спецификация	
ЭЛ-13	Трансформаторная подстанция. Выводы НН в камере	56
	трансформатора. Конструкция.	
ЭЛ-14	Трансформаторная подстанция. Установка разъедините-	57
	ля РВЗ-10/400 и трех предохранителей ПК4-□	
ЭЛ-15	Трансформаторная подстанция. Конструкция под-	58
	разъединитель РВЗ-10/400 и 3 предохранителя ПК4-□	

Марка	Наименование	Стр.
ЭЛ-16	Шкаф счетчиков. Общий вид и схема соединений	59
ЭЛ-17	Опросный лист на распределительные щиты	60
	380/220 В из панелей серии ЩО-70	
ЭЛ-18	Электрическое освещение. План на отм. 0.000	61
ЭЛ-19	Заземление. План на отм. 0.000	62
ЭЛ-20	План на отм. 0.000 с нанесением сетей связи	63
ЭЛ-21	Управление и контроль. Схема функциональная. Схема подклю-	64
	чения приборов и устройств технологического контроля.	
ЭЛ-22	Схема электрическая принципиальная сигнализации	65
ЭЛ-23	Опросный лист. Попанельная спецификация	66
	на аппаратуру шкафа ЩР 1107-69	

Типовой проект 901-3-154 Альбом III

Инв. № подл. | Подпись и дата | Взам. инв. №

Ст. техник	Митрофанова	
Рук. гр.	Письман	
ГИП	Сагалович	
ГИП	Шерстякова	
ГИП	Розанова	
ГИП	Левина	
Гл. спец.	Иронин	
Нач. отд.	Браславский	

ПРИВЯЗАН:

Инв. №

ТП 901-3-134 -АР, КЖ

СТАНЦИЯ ОЧИСТКИ ВОДЫ ПОВЕРХНОСТНЫХ ИСТОЧНИКОВ С СОДЕРЖАНИЕМ ВЗВЕШЕННЫХ ВЕЩЕСТВ ДО 700 МГ/Л С МЕДЛЕННЫМИ ФИЛЬТРАМИ ПРОИЗВОДИТЕЛЬНОСТЬЮ 3 ПТЫС. М³/СУТКИ

БЛОК СЛУЖЕБНЫХ ПОМЕЩЕНИЙ С НАСОСНОЙ СТАНЦИЕЙ II ПОДЪЕМА.

Стадия	Лист	Листов
Р	Б1Н	

СОДЕРЖАНИЕ АЛЬБОМА.

ЦНИИЭП инженерного оборудования г. Москва

16634-03

ПОЯСНИТЕЛЬНАЯ ЗАПИСКА

Типовой проект станции очистки воды поверхностных источников с содержанием взвешенных веществ до 200 мг/л с медленными фильтрами производительностью 3.2 тыс. м³/сутки разработан на основании утвержденного технического проекта и в соответствии с „Инструкцией по типовому проектированию для промышленного строительства" СН 227-70, изменениями и дополнениями к ней, утвержденными приказом Госстроя СССР N 201 от 26 сентября 1974, опубликованными в „Бюллетене строительной техники" N 12, 1974.

Здание блока служебных помещений с насосной станцией II подъема относится ко II классу капитальности, степень огнестойкости II.

Производство по пожарной опасности – относится к категориям „Д", „Г" и „В"; по санитарным характеристикам производственных процессов – к группам I а, I б, II в.

1.2 Условия и область применения.

Проект разработан для строительства в районах со следующими природно-климатическими условиями:

- сейсмичность района строительства – не выше 6 баллов;
- расчетная зимняя температура воздуха – минус 30°С;
- скоростной напор ветра для I географического района;
- вес снегового покрова для III географического района;

Рельеф территории спокойный, грунтовые воды отсутствуют.

Грунты в основании непучинистые; непросадочные, со следующими нормативными характеристиками:

$\varphi^{н} = 28°$; $C^{н} = 0.02$ кгс/см²; $E = 150$ кгс/см²; $\gamma_0 = 1.8$ тс/м³;

Также разработаны дополнительные варианты проекта применительно к следующим природно-климатическим условиям:

I вариант:

- Расчетная зимняя температура воздуха – минус 20°С;
- скоростной напор ветра для I географического района;
- вес снегового покрова для II географического района.

II вариант:

- Расчетная зимняя температура воздуха – минус 40°С;
- скоростной напор ветра для I географического района;
- вес снегового покрова для IV географического района.

1.3 Объемно-планировочное и конструктивное решения.

Здание блока служебных помещений с насосной станцией II подъема – прямоугольное в плане размером 12.0×24.0 м, высота до низа балок покрытия 4.2 м. Каркас здания – колонны и балки покрытия. Ограждающие конструкции – навесные ж.б. панели $\gamma = 900$ кгс/м³ с кирпичными вставками в местах расположения дверных проемов.

В здании размещены: насосная станция II подъема, котельная, трансформаторная подстанция, электрощитовая, операторская. Вентканера. Наружные и внутренние кирпичные стены и перегородки выполняются из красного сплошного кирпича пластического прессования (ГОСТ 530-71) М100 на растворе М50. Перегородки толщиной 120 мм армируются через 7 рядов кладки двумя стержнями ф 6 А I. Глубина заложения фундаментов 1.50 м от спланированной поверхности земли.

1.4 Соображения по производству работ.

Проект разработан для условий производства работ в летнее время. При производстве работ в зимнее время в проект должны быть внесены коррективы, соответствующие требованиям производства работ в зимних условиях согласно действующим нормам и правилам.

Земляные работы должны выполняться с соблюдением требований СНиП III-8-76, СНиП III-9-74 и СНиП III-30-74. Способы разработки котлована и планировка дна должны исключать нарушение естественной структуры грунта основания. Обратная засыпка грунта должна производиться слоями 25-30 см. равномерно по периметру с уплотнением.

Арматурные и бетонные работы должны производиться с соблюдением требований СНиП III-15-76.

Все строительно-монтажные работы должны выполняться в соответствии со СНиП III-15-76; СНиП III-17-78; СНиП III-9-74; СНиП III-16-73; СНиП III-23-76 и других глав СНиП, с соблюдением требований СНиП III-А.11-70.

1.5 Указания по привязке.

При привязке типового проекта к конкретным климатическим и инженерно-геологическим условиям необходимо: уточнить тип и глубину заложения фундаментов, для чего произвести контрольный расчет их на конкретные инженерно-геологические и гидрогеологические условия площадки строительства по расчетным схемам, приведенным на чертежах проекта. Фундаменты здания для дополнительных вариантов проекта должны быть также проверены на нагрузки, соответствующие этим вариантам, для чего необходимо определить их. По таблицам зависимости ограждающих конструкций от расчетной зимней температуры воздуха подобрать толщину стен, утеплителя и марки перемычек;

по таблицам зависимости несущих конструкций здания от района строительства по весу снегового покрова установить марку плит покрытия и балок по несущей способности.

При производстве работ в зимнее время в проекте произвести корректировку согласно указаниям соответствующих глав СНиП II-8.2-71, СНиП III-17-78; СНиП III-15-76.

Т.П. 904-3-134			АР
Станция очистки воды поверхностных источников с содержанием взвешенных веществ до 200 мг/л с медленными фильтрами производительностью 3.2 тыс. м³/сутки			
Блок служебных помещений с насосной станцией II подъема	Стадия	Лист	Листов
	Р	1	6
Пояснительная записка	ЦНИИЭП инженерного оборудования г. Москва		

Ст. инж.	Макарищев	
Рук. гр.	Письман	
Гип	Левина	
Гл. спец	Пронин	
Нач. отд.	Красавин	
Гип	Розанова	
Гл. инж. ин.	Кетлов	

Привязан

Инв. №

Типовой проект 904-3-134 Альбом III

16634-03

Типовой проект 901-3-134 Альбом III

Ведомость основных комплектов

Обозначение		Наименование комплекта	Примечание
901-3-	АР	Архитектурно-строительные решения	Альбом III
901-3-	КЖ	Конструкции железобетонные	То же
901-3-	ВГ	Технологические решения	"
901-3-	ОВ	Отопление и вентиляция	"
901-3-	ЭО	Электрооборудование	"
901-3-	АК	Автоматизация и КИП	"
901-3-	НО	Нестандартизированное оборудов.	Альбом II
901-3-	ЗС	Заказные спецификации	Альбом IV
901-3-	С	Сметы	Альбом V

Ведомость чертежей основного комплекта

Формат	Лист	Наименование	Примечание
22	1	Пояснительная записка	
"	2	Общие данные (Начало)	
"	3	Общие данные (Окончание)	
"	4	План на отм. 0.000	
"	5	Фасады 1-5, 5-1, А-Б, Б-А и разрезы 1-1, 2-2	
"	6	План кровли, экспликация полов	

Основные строительные показатели

Наименование	Един. изм.	Количество
Площадь застройки	$м^2$	352.00
Строительный объем	$м^3$	2100.00
В том числе подземная кубатура	$м^3$	163.00

Настоящий проект разработан в соответствии с действующими нормами и правилами и предусматривает в части архитектурно-строительных решений мероприятия, обеспечивающие взрывную, взрывопожарную и пожарную безопасность при эксплуатации здания

Главный архитектор проекта [подпись] Г. Глебов Г.

Ведомость примененных и ссылочных документов

Обозначение	Наименование	Примечание
ГОСТ 14624-69	Двери деревянные для зданий промышленных предприятий	
Серия 1.136.10	Двери деревянные внутренние для жилых и общественных зданий.	
ГОСТ 12506-67	Окна деревянные для зданий промышленных предприятий	
Серия 2.460-5 Вып. 1	Архитектурные детали утепленных покрытий одноэтажных промышленных зданий.	
Серия 2.430-3 Вып. 1,3	Типовые архитектурно-строительные детали промышленных зданий с кирпичными стенами	
Типовые проекты 407-3-41/75 ÷ 407-3-45/75 Альбом III	Трансформаторные подстанции с одним и двумя кабельными или одним воздушным вводами 6-10кВ на один или два трансформатора мощностью до 2×630кВА	
ГОСТ 948-76	Перемычки железобетонные для зданий с кирпичными стенами	

Таблица зависимости толщин наружных стен и кровельного утеплителя от расчетных температур мм

t° и С	Панель	Кирпичная стена		Плитный утеплитель-пенодетон γ=300кг/м3
	а	б	в	г
-20	200	380	380	80
-30	240	510	380	100
-40	300	640	510	120

Ведомость гардеробного оборудования

Группа произв. процессов	Количество обслуживаемых: Списочный состав	Количество обслуживаемых: Наиболее многочисленная смена	Крючки на вешалках	Шкафы гардеробные: Одинарные 500×330 мм	Шкафы гардеробные: Двойные 500×480 мм
Iа	6	3	—	6	—
Iб	10	4	—	10	—
IIв	4	1	—	8	—

Сводная спецификация к чертежам архитектурно-строительных решений

Марка	Обозначение	Наименование	Кол.	Примечание
		Деревянные изделия		
НС1-94	ГОСТ 12506-67	Оконный блок	24	
Д52ППВ	ГОСТ 14624-69	Дверной блок	2	
Д53-П	То же	То же	4	
Д37-П	"	"	6	
Д37-Л	"	"	4	
ДГ21-7Л	Серия 1.136-10 ГОСТ 6629-74	"	2	
ДГ21-7	То же	"	1	
В-2Ж	Т.П.407-3-41/75 ÷ 407-3-45/75 Альбом III	Ворота	2	
		Металлические изделия		
ВЖ-7	Типовые проекты 407-3-41/75 ÷ 407-3-45/75 Альбом III	Жалюзийная решетка	2	
ВЖ-3	"	"	2	

Общие указания:

1. Относительная отметка 0.000, соответствует абсолютной отм. [ ]
2. Ограждающие конструкции - керамзитобетонные панели γ=900кг/м³
3. Кирпичные вставки, внутренние стены и перегородки выполняются из обыкновенного глиняного кирпича пластического прессования (ГОСТ 530-71) марки 100 на растворе марки 25
4. Наружные поверхности панелей окрашиваются цементно-перхлорвиниловыми красками.
5. Наружные поверхности кирпичных вставок штукатурятся цементно-песчаным раствором марки 50 с разделкой швами и окраской под панели.
6. Столярные изделия окрашиваются масляной краской за 2 раза
7. Горизонтальная гидроизоляция стен от капиллярной влаги осуществляется слоем цементно-песчаного раствора состава 1:2 толщиной 20мм на отм.-0.030
8. Размеры шкафов гардеробной (См. ведомость гардеробного оборудования) назначаются при привязке проекта по таблице 5 СНиП II-92-76 в зависимости от района строительства
9. Строительные показатели даны для расчетной температуры -30°С,

Инв.№			Привязан	
			Т.П. 901-3-134 АР	
			Станция очистки воды поверхностных источников с содержанием взвешенных веществ до 700 мг/л с медленными фильтрами производительностью 3,2 тыс м³/сутки	
Ст. арх.	Абашина	[подпись]	Блок служебных помещений с насосной станцией II подъема	Стадия: Р; Лист: 2; Листов:
ГАП	Глебов	[подпись]		
ГИП	Левина	[подпись]	Общие данные (начало)	ЦНИИЭП инженерного оборудования г. Москва
Нач. отд.	Красавин	[подпись]		
Гл. инж.	Кетаов	[подпись]		

Согласовано: Отд. ст. [подпись] Платонов

Инв. № подл. | Подпись и дата | Взам. инв. №

16634-03

Ведомость перемычек

Перемычки: Марка по проекту	Схема сечения	Кол. мест	Элементы перемычки: Марка	Обозначение	Кол.
Для $t^{o}_{н}=-20°C$					
ПР-1	2.400 / 380 / 220	1	1ПР3-19.12.14 1ПР28,20.25.22	ГОСТ 948-76	1 1
ПР-2	2.400 / 380 / 140	1	1ПР2-15-12.14	То же	3
ПР-3	2.400 / 380 / 140	1	1ПР2-15-12-14	"	3
ПР-4	2.400 / 380 / 140	2	1ПР3-19-12-14	"	3
Для $t^{o}_{н}=-30°C$					
ПР-1	2.400 / 510 / 220	1	1ПР3-19,12.14 1ПР28-20,25.22	"	2 1
ПР-2	2.400 / 510 / 140	1	1ПР2-15-12,14	"	4
ПР3	2.400 / 380 / 140	1	1ПР2-15,12.14	"	3
ПР-4	2.400 / 510 / 140	2	1ПР2-19.12.14	"	4
Для $t^{o}_{н}=-40°C$					
ПР-1	2.400 / 640 / 220	1	1ПР3-19-12.14 1ПР28-20,25,22	"	3 1
ПР-2	2.400 / 640 / 140	1	1ПР2-15.12.14	"	5
ПР-3	2.400 / 510 / 140	1	1ПР2-15.12.14	"	4
ПР-4	2.400 / 640 / 140	2	1ПР3-19.12.14	"	5

Ведомость перемычек

Перемычки: Марка по проекту	Схема сечения	Кол. мест	Элементы перемычки: Марка	Обозначение	Кол.
Для $t^{o}_{н}=-20°C$, $t^{o}_{н}=-30°C$, $t^{o}_{н}=-40°C$					
ПР-5	4.060 / 3.160 / 380 / 140	2	1ПР3 24 12 14	ГОСТ 948-76	3
ПР-6	2.080 / 380 / 140	3	1ПР2 15 12 14	То же	3
ПР-7	2080 / 250 / 140	7	1ПР2 15 12 14	"	2
ПР-8	2.080 / 120 / 6,5	3	1ПР2 15 12,6	"	1
ПР9	2.070 / 120 / 6,5	3	1ПР1 12,12 6	"	1

Ведомость отделки помещений

Наименование или экспликат. номер помещения	Потолок: Штукатурка или затирка	Потолок: Окраска	Стены и перегородки: Штукатурка или затирка	Стены и перегородки: Окраска или облицовка	Отделка низа стен и перегородок (панель): Окраска или облицовка	Отделка низа стен и перегородок (панель): Высота мм
1	Затирка швов цементным р-ром	Известковая побелка	Затирка швов цементным р-ром	Известковая побелка	—	
2	То же	Поливинилацетат окраска ВА-27А	Штукатурка сложн. раствором кирпичных стен	Поливинилацетат окраска ВА-27А	—	
3	"	То же	То же	То же	—	
4	"	"	"	"	—	
5	"	"	"	"	—	
6	"	"	"	Глазурованная плитка	—	
7	"	"	"	Поливинилацетат окраска ВА-27А	Глазурованная плитка	2.100
8	"	"	"	"	—	
9	"	"	"	"	—	
10	"	"	"	"	—	
11	"	Известковая побелка	Затирка цементным раствором	Известковая побелка	—	
12	"	"	"	"	—	
13	"	Поливинилацетат. окраска ВА-27А	Штукатурка сложн. раствором кирпичных стен	Поливинилацетат окраска ВА-27А	—	
14	"	"	"	"	—	
15	"	"	"	"	—	
16	"	"	"	"	—	

Т.П. 901-3-134 АР

СТАНЦИЯ ОЧИСТКИ ВОДЫ ПОВЕРХНОСТНЫХ ИСТОЧНИКОВ С СОДЕРЖАНИЕМ ВЗВЕШЕННЫХ ВЕЩЕСТВ ДО 700 МГ/Л С МЕДЛЕННЫМИ ФИЛЬТРАМИ ПРОИЗВОДИТЕЛЬНОСТЬЮ 3 ТЫС. М³/СТ

БЛОК СЛУЖЕБНЫХ ПОМЕЩЕНИЙ С НАСОСНОЙ СТАНЦИЕЙ В ПОДЪЕМА

СТАДИЯ	ЛИСТ	ЛИСТОВ
Р	3	

ОБЩИЕ ДАННЫЕ (ОКОНЧАНИЕ)

ЦНИИЭП инженерного оборудования г. Москва

Привязан

Инв. №

Ст. арх.	Абашина	Абаш
Гап.	Глебов	Глебов
Гл. спец.	Пронин	
Нач. отд.	Красавин	

16634-03

Типовой проект 901-3-134 Альбом III

Инв. № подл. | Подпись и дата | Взам. инв. №

Типовой проект 901-3-134 Альбом III

План на отм. 0.000

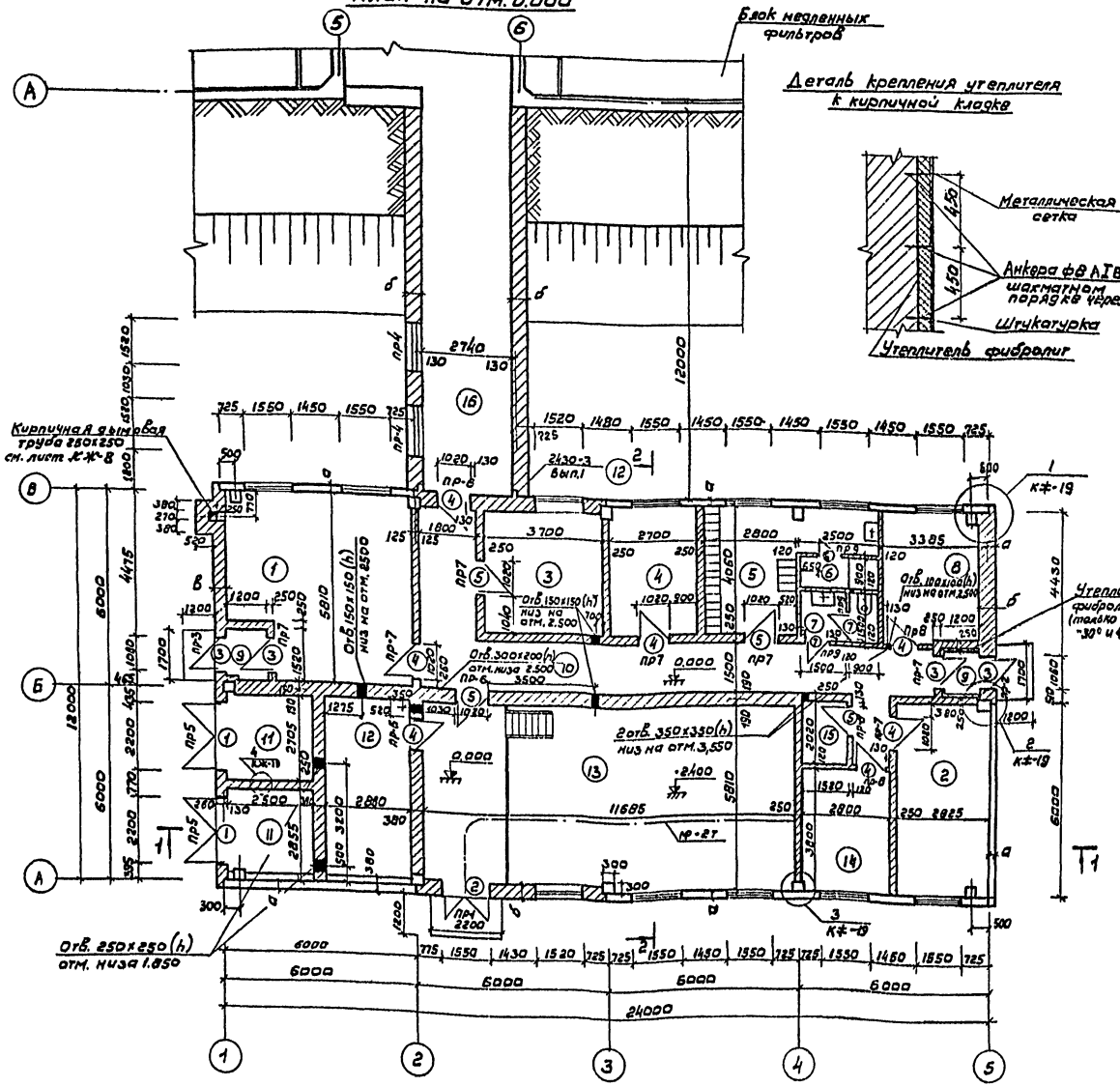

Экспликация помещений

N	Наименование	Категория производства по взрыво и пож. опасн.	Площадь помещений м²
1	Котельная	Г	32,00
2	Комната персонала	—	16,40
3	Операторская	Г	15,00
4	Кабинет начальника	—	11,00
5	Гардеробная	—	15,04
6	Душевая	—	2,250
7	Уборная	—	3,750
8	Лаборатория	Д	13,700
9	Тамбур	—	3,500
10	Коридор	—	24,450
11	т. п.	В	13,600
12	ш.с.у	Г	16,40
13	Насосная станция II подъема	Д	67,90
14	Мастерская	А	10,40
15	Кладовая	А	3,10
16	Переходная галерея	—	33,00

Ведомость проемов ворот и дверей

Проемы: Тип по проекту	Проемы: Размер в кладке B x h, мм	Проемы: Кол. мест	Элементы заполнения проема: Марка	Элементы заполнения проема: Обозначение	Элементы заполнения проема: Кол.
1	2200 x 2360	2	В-2 ∗	тип.пр 407-3-4/78÷407-3-45/78 Альбом III	1
2	1550 x 2400	1	Д 52-плв	ГОСТ 14624-69	1
3	1060 x 2400	4	Д 53-плв	То же	1
4	1020 x 2080	7	Д 37-п	"	1
5	1020 x 2080	4	Д 37-л	"	1
6	710 x 2070	1	ДГ21-7	ГОСТ 6629-74, серия 1.136-10	1
7	710 x 2070	2	ДГ21-7Л	"	1
8	2200 x 600	2	В ∗-7	тип пр. 407-3-4.1/76÷407-3-45/75 Альбом III	1
9	1670 x 460	2	В ∗-3	"	1

Привязан			
Инв.№			
Гл. инж. пр.	Кетков		
Нач. отд.	Красавин		
Гл. спец.	Пронин		
Гл. арх.	Абашина		
Гл. инж.	Глебов		
Рук.	Лебина		

ТП 901-3-134 Ар

Станция очистки воды поверхностных источников с содержанием взвешенных веществ до 2500 мг/л с медленными фильтрами производительностью 3,2 тыс. м³/сутки

Блок служебных помещений с насосной станцией II подъема

План на отм. 0.000

Стадия	Лист	Листов
Р	4	

ЦНИИЭП инженерного оборудования г. Москва

Согласовано: Гл. инж. проекта Разинова; Гл. арх. Платонов; Гл. инж. Ильичев

Инв. № подл. | Подпись и дата | Взам. инв. №

16634-03

Типовой проект 901-3-134 Альбом VII

Фасад 1-5

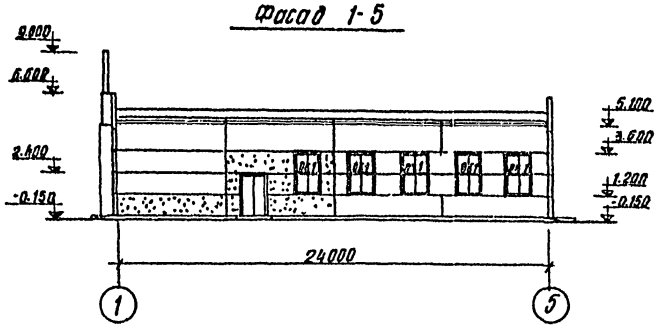

Фасад 5-1

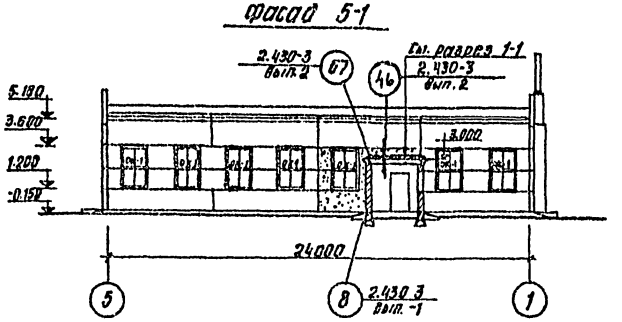

Фасад А-В

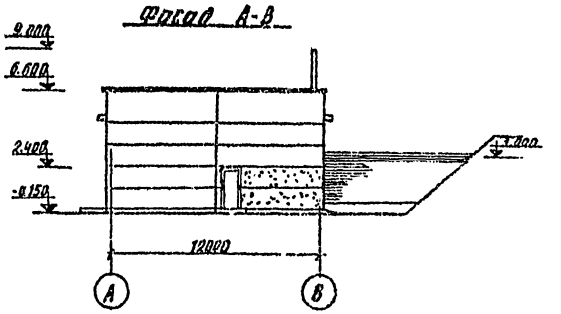

Слои гравия (ГОСТ 8268-76*; Мрз ≥ 100) на битумной мастике - 10мм
3 слоя рубероида марки Рэ М-350 (ТУ21-27-30-72) на
битумной мастике МБК-Г-75
Огрунтовка раствором битума пятой марки в керосине
или соляровом масле
Цементно-песчаная стяжка марки 50 - 15мм
Утеплитель - пенобетон γ-300 кг/м³ - „2"
Окраска горячим битумом за один раз
Сборные железобетонные плиты

Разрез 1-1

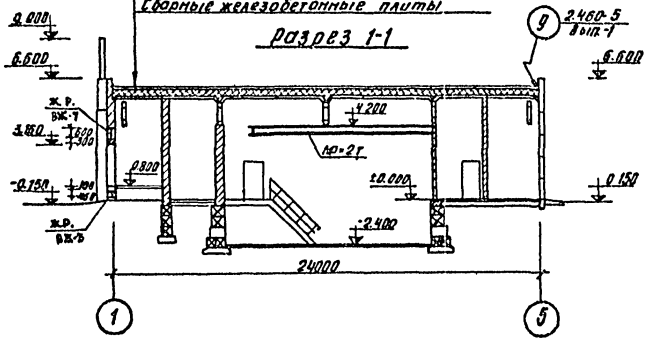

Разрез 2-2

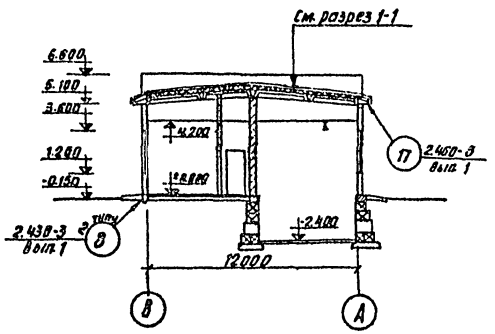

Фасад В-А

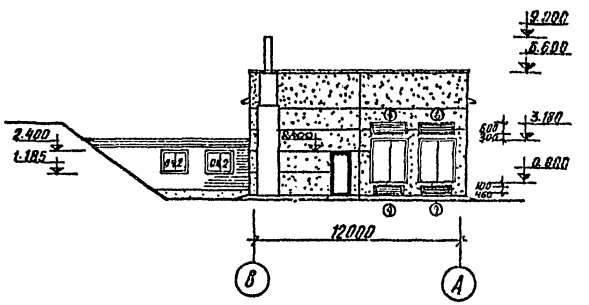

Спецификация заполнения оконных проемов

Марка	Обозначение	Наименование	Кол.	Примечание
		Проем ОК-1		
НС1-94	ГОСТ 12506-67	Оконный блок	2	
		Проем ОК-2		
НС1-94	ГОСТ 12506-67	Оконный блок	1	

Схема заполнения оконных проемов

ОК-1 (мест 18)

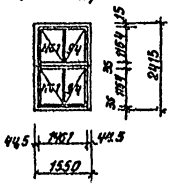

ОК-2 (мест 2)

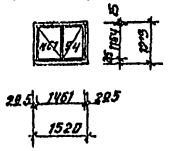

Деталь кирпичной кладки карниза (к узлу 67)

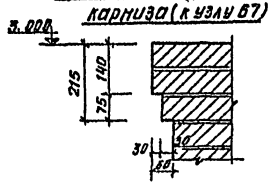

Марка кровельной мастики назначается при привязке проекта по таблице 3. СНиП-II-26-76, в зависимости от района строительства.

Привязан	Гл. арх.	Абашина	
	Гл. арх. пр.	Глебов	
	ГИП	Левина	
	Гл. спец.	Пронин	
	Нач. отд.	Красавин	
Инв. №	Гл. инж. пр.	Кетлов	

ТП 901-3-134 АР

Станция очистки вод поверхностных источников с содержанием взвешенных веществ до 200 мг/л с медленными фильтрами производительностью 3,2 тыс. м³/сут.

Блок служебных помещений с насосной станцией II подъема

Стадия Р | Лист 5 | Листов

Фасады 1-5, 5-1, А-В, В-А и разрезы 1-1, 2-2

ЦНИИЭП инженерного оборудования г. Москва

Согласовано: Отд. ВА Рабинова; Отд. ВГ Кожинский; Эск. СТ Златогов

Инв. № подл. | Подпись и дата | Взам. инв. №

16634-05

Типовой проект 901-3-134 Альбом III

План кровли

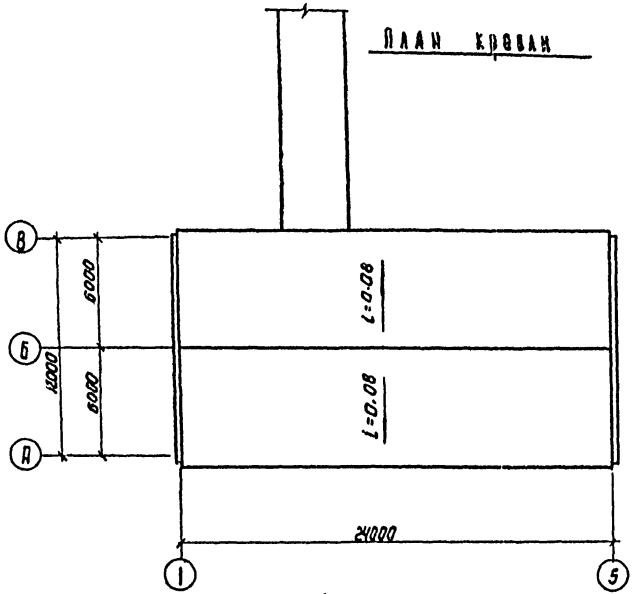

План полов

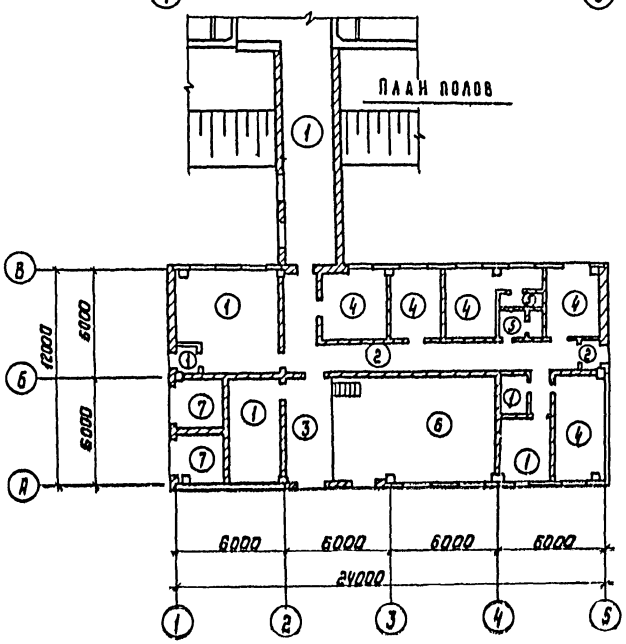

Экспликация полов

	Конструкция пола	Материал слоя	Тип слоя	Толщ. слоя мм	Дополнительные указания
1		1. Цементно-песчаный раствор марки 200 2. Бетонный подстилающий слой марки 100 3. Слой щебня крупностью 40-80мм, втрамбованный в грунт основания	П-10а	20 100	
2		1. Керамические плиты (ГОСТ 6787-69) 2. Прослойка и заполнение швов из цементно-песчаного раствора марки-150 3. Бетонный подстилающий слой марки 100 4. Слой щебня крупностью 40-60мм, втрамбованный в грунт основания	П-43а	13 10 100	
3	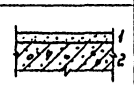	1. Цементно-песчаный раствор марки 300 2. Железобетонная плита перекрытия	П-10б	20	
4	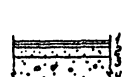	1. Линолеум (ГОСТ 7251-77) 2. Прослойка из холодной мастики на водостойких вяжущих 3. Стяжка из легкого бетона марки 50 4. Бетонный подстилающий слой марки 100. 5. Слой щебня крупностью 40-60мм, втрамбованный в грунт основания	П-11а	4 4 25 100	
5	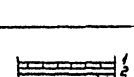	1. Керамические плиты (ГОСТ 6787-69) 2. Прослойка и заполнение швов из битумной мастики 3. 2 слоя гидроиз. на битум. мастике 4. Бетонный подстилающий слой марки 100 5. Слой щебня крупностью 40-60мм, втрамбованный в грунт основания	П-50а	13 10 5 100	
6	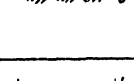	1. Керамические плитки (ГОСТ 6787-69) 2. Прослойка и заполнение швов цементно-песчаным раствором 3. Бетонный подстилающий слой марки 100 4. 2 слоя гидроизола на битумной мастике. 5. Стяжка из бетона марки 150 6. Слой щебня крупностью 40-80мм, втрамбованный в грунт основания	П-50а	13 10 100 5 50	
7	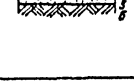	1. Цементно-песчаный раствор марки 300. 2. Жел. бет. плита перекрытия	П-10б	20-40	Поверхность железнить см. КЖ-11

Типы слоев обозначены по СНиП II-В. 8-71

Согласовано:
ГПИ Мосстальконструкция им. Мельникова
ГПИ Ленстальконструкция им. Мельникова

Привязан

Инв. №

Т.П. 901-3-134 АР		
Станции химической очистки воды производительностью 2; 3; 4; 6; 8; 10; 12; 16; 20; 24; 32; 40; 48; 60; 80; 100; 120; 160; 200; 240; 320; 400; 480; 600; 800; 1000; 1200; 1600; 2000; 2400; 3200; 4000; 4800; 6000; 8000; 10000; 12000; 16000; 20000; 24000; 32000; 40000; 48000; 60000; 80000; 100000; 120000; 160000; 200000; 240000; 320000; 400000; 480000; 600000; 800000; 1000000; 1200000; 1600000; 2000000; 2400000; 3200000; 4000000; 4800000; 6000000; 8000000; 10000000; 12000000; 16000000; 20000000; 24000000; 32000000; 40000000; 48000000; 60000000; 80000000; 100000000; 120000000; 160000000; 200000000; 240000000; 320000000; 400000000; 480000000; 600000000; 800000000; 1000000000; 1200000000; 1600000000; 2000000000; 2400000000; 3200000000; 4000000000; 4800000000; 6000000000; 8000000000; 10000000000; 12000000000; 16000000000; 20000000000; 24000000000; 32000000000; 40000000000; 48000000000; 60000000000; 80000000000; 100000000000; 120000000000; 160000000000; 200000000000; 240000000000; 320000000000; 400000000000; 480000000000; 600000000000; 800000000000; 1000000000000; 1200000000000; 1600000000000; 2000000000000; 2400000000000; 3200000000000; 4000000000000; 4800000000000; 6000000000000; 8000000000000; 10000000000000; 12000000000000; 16000000000000; 20000000000000; 24000000000000; 32000000000000; 40000000000000; 48000000000000; 60000000000000; 80000000000000; 100000000000000; 120000000000000; 160000000000000; 200000000000000; 240000000000000; 320000000000000; 400000000000000; 480000000000000; 600000000000000; 800000000000000; 1000000000000000; 1200000000000000; 1600000000000000; 2000000000000000; 2400000000000000; 3200000000000000; 4000000000000000; 4800000000000000; 6000000000000000; 8000000000000000; 10000000000000000; 12000000000000000; 16000000000000000; 20000000000000000; 24000000000000000; 32000000000000000; 40000000000000000; 48000000000000000; 60000000000000000; 80000000000000000; 100000000000000000; 120000000000000000; 160000000000000000; 200000000000000000; 240000000000000000; 320000000000000000; 400000000000000000; 480000000000000000; 600000000000000000; 800000000000000000; 1000000000000000000; 1200000000000000000; 1600000000000000000; 2000000000000000000; 2400000000000000000; 3200000000000000000; 4000000000000000000; 4800000000000000000; 6000000000000000000; 8000000000000000000; 10000000000000000000; 12000000000000000000; 16000000000000000000; 20000000000000000000; 24000000000000000000; 32000000000000000000; 40000000000000000000; 48000000000000000000; 60000000000000000000; 80000000000000000000; 100000000000000000000; 120000000000000000000; 160000000000000000000; 200000000000000000000; 240000000000000000000; 320000000000000000000; 400000000000000000000; 480000000000000000000; 600000000000000000000; 800000000000000000000; 1000000000000000000000; 1200000000000000000000; 1600000000000000000000; 2000000000000000000000; 2400000000000000000000; 3200000000000000000000; 4000000000000000000000; 4800000000000000000000; 6000000000000000000000; 8000000000000000000000; 10000000000000000000000; 12000000000000000000000; 16000000000000000000000; 20000000000000000000000; 24000000000000000000000; 32000000000000000000000; 40000000000000000000000; 48000000000000000000000; 60000000000000000000000; 80000000000000000000000; 100000000000000000000000; 120000000000000000000000; 160000000000000000000000; 200000000000000000000000; 240000000000000000000000; 320000000000000000000000; 400000000000000000000000; 480000000000000000000000; 600000000000000000000000; 800000000000000000000000; 1000000000000000000000000; 1200000000000000000000000; 1600000000000000000000000; 2000000000000000000000000; 2400000000000000000000000; 3200000000000000000000000; 4000000000000000000000000; 4800000000000000000000000; 6000000000000000000000000; 8000000000000000000000000; 10000000000000000000000000; 12000000000000000000000000; 16000000000000000000000000; 20000000000000000000000000; 24000000000000000000000000; 32000000000000000000000000; 40000000000000000000000000; 48000000000000000000000000; 60000000000000000000000000; 80000000000000000000000000; 100000000000000000000000000; 120000000000000000000000000; 160000000000000000000000000; 200000000000000000000000000; 240000000000000000000000000; 320000000000000000000000000; 400000000000000000000000000; 480000000000000000000000000; 600000000000000000000000000; 800000000000000000000000000; 1000000000000000000000000000; 1200000000000000000000000000; 1600000000000000000000000000; 2000000000000000000000000000; 2400000000000000000000000000; 3200000000000000000000000000; 4000000000000000000000000000; 4800000000000000000000000000; 6000000000000000000000000000; 8000000000000000000000000000; 10000000000000000000000000000; 12000000000000000000000000000; 16000000000000000000000000000; 20000000000000000000000000000; 24000000000000000000000000000; 32000000000000000000000000000; 40000000000000000000000000000; 48000000000000000000000000000; 60000000000000000000000000000; 80000000000000000000000000000; 100000000000000000000000000000; 120000000000000000000000000000; 160000000000000000000000000000; 200000000000000000000000000000; 240000000000000000000000000000; 320000000000000000000000000000; 400000000000000000000000000000; 480000000000000000000000000000; 600000000000000000000000000000; 800000000000000000000000000000; 1000000000000000000000000000000; 1200000000000000000000000000000; 1600000000000000000000000000000; 2000000000000000000000000000000; 2400000000000000000000000000000; 3200000000000000000000000000000; 4000000000000000000000000000000; 4800000000000000000000000000000; 6000000000000000000000000000000; 8000000000000000000000000000000; 10000000000000000000000000000000; 12000000000000000000000000000000; 16000000000000000000000000000000; 20000000000000000000000000000000; 24000000000000000000000000000000; 32000000000000000000000000000000; 40000000000000000000000000000000; 48000000000000000000000000000000; 60000000000000000000000000000000; 80000000000000000000000000000000; 100000000000000000000000000000000; 120000000000000000000000000000000; 160000000000000000000000000000000; 200000000000000000000000000000000; 240000000000000000000000000000000; 320000000000000000000000000000000; 400000000000000000000000000000000; 480000000000000000000000000000000; 600000000000000000000000000000000; 800000000000000000000000000000000; 1000000000000000000000000000000000; 1200000000000000000000000000000000; 1600000000000000000000000000000000; 2000000000000000000000000000000000; 2400000000000000000000000000000000; 3200000000000000000000000000000000; 4000000000000000000000000000000000; 4800000000000000000000000000000000; 6000000000000000000000000000000000; 8000000000000000000000000000000000; 10000000000000000000000000000000000; 12000000000000000000000000000000000; 16000000000000000000000000000000000; 20000000000000000000000000000000000; 24000000000000000000000000000000000; 32000000000000000000000000000000000; 40000000000000000000000000000000000; 48000000000000000000000000000000000; 60000000000000000000000000000000000; 80000000000000000000000000000000000; 100000000000000000000000000000000000; 120000000000000000000000000000000000; 160000000000000000000000000000000000; 200000000000000000000000000000000000; 240000000000000000000000000000000000; 320000000000000000000000000000000000; 400000000000000000000000000000000000; 480000000000000000000000000000000000; 600000000000000000000000000000000000; 800000000000000000000000000000000000; 1000000000000000000000000000000000000; 1200000000000000000000000000000000000; 1600000000000000000000000000000000000; 2000000000000000000000000000000000000; 2400000000000000000000000000000000000; 3200000000000000000000000000000000000; 4000000000000000000000000000000000000; 4800000000000000000000000000000000000; 6000000000000000000000000000000000000; 8000000000000000000000000000000000000; 10000000000000000000000000000000000000; 12000000000000000000000000000000000000; 16000000000000000000000000000000000000; 20000000000000000000000000000000000000; 24000000000000000000000000000000000000; 32000000000000000000000000000000000000; 40000000000000000000000000000000000000; 48000000000000000000000000000000000000; 60000000000000000000000000000000000000; 80000000000000000000000000000000000000; 100000000000000000000000000000000000000; 120000000000000000000000000000000000000; 160000000000000000000000000000000000000; 200000000000000000000000000000000000000; 240000000000000000000000000000000000000; 320000000000000000000000000000000000000; 400000000000000000000000000000000000000; 480000000000000000000000000000000000000; 600000000000000000000000000000000000000; 800000000000000000000000000000000000000; 1000000000000000000000000000000000000000; 1200000000000000000000000000000000000000; 1600000000000000000000000000000000000000; 2000000000000000000000000000000000000000; 2400000000000000000000000000000000000000; 3200000000000000000000000000000000000000; 4000000000000000000000000000000000000000; 4800000000000000000000000000000000000000; 6000000000000000000000000000000000000000; 8000000000000000000000000000000000000000; 10000000000000000000000000000000000000000; 12000000000000000000000000000000000000000; 16000000000000000000000000000000000000000; 20000000000000000000000000000000000000000; 24000000000000000000000000000000000000000; 32000000000000000000000000000000000000000; 40000000000000000000000000000000000000000; 48000000000000000000000000000000000000000; 60000000000000000000000000000000000000000; 80000000000000000000000000000000000000000; 100000000000000000000000000000000000000000; 120000000000000000000000000000000000000000; 160000000000000000000000000000000000000000; 200000000000000000000000000000000000000000; 240000000000000000000000000000000000000000; 320000000000000000000000000000000000000000; 400000000000000000000000000000000000000000; 480000000000000000000000000000000000000000; 600000000000000000000000000000000000000000; 800000000000000000000000000000000000000000; 1000000000000000000000000000000000000000000; 1200000000000000000000000000000000000000000; 1600000000000000000000000000000000000000000; 2000000000000000000000000000000000000000000; 2400000000000000000000000000000000000000000; 3200000000000000000000000000000000000000000; 4000000000000000000000000000000000000000000; 4800000000000000000000000000000000000000000; 6000000000000000000000000000000000000000000; 8000000000000000000000000000000000000000000; 10000000000000000000000000000000000000000000; 12000000000000000000000000000000000000000000; 16000000000000000000000000000000000000000000; 20000000000000000000000000000000000000000000; 24000000000000000000000000000000000000000000; 32000000000000000000000000000000000000000000; 40000000000000000000000000000000000000000000; 48000000000000000000000000000000000000000000; 60000000000000000000000000000000000000000000; 80000000000000000000000000000000000000000000; 100000000000000000000000000000000000000000000; 120000000000000000000000000000000000000000000; 160000000000000000000000000000000000000000000; 200000000000000000000000000000000000000000000; 240000000000000000000000000000000000000000000; 320000000000000000000000000000000000000000000; 400000000000000000000000000000000000000000000; 480000000000000000000000000000000000000000000; 600000000000000000000000000000000000000000000; 800000000000000000000000000000000000000000000; 1000000000000000000000000000000000000000000000; 1200000000000000000000000000000000000000000000; 1600000000000000000000000000000000000000000000; 2000000000000000000000000000000000000000000000; 2400000000000000000000000000000000000000000000; 3200000000000000000000000000000000000000000000; 4000000000000000000000000000000000000000000000; 4800000000000000000000000000000000000000000000; 6000000000000000000000000000000000000000000000; 8000000000000000000000000000000000000000000000; 10000000000000000000000000000000000000000000000; 12000000000000000000000000000000000000000000000; 16000000000000000000000000000000000000000000000; 20000000000000000000000000000000000000000000000; 24000000000000000000000000000000000000000000000; 32000000000000000000000000000000000000000000000; 40000000000000000000000000000000000000000000000; 48000000000000000000000000000000000000000000000; 60000000000000000000000000000000000000000000000; 80000000000000000000000000000000000000000000000; 100000000000000000000000000000000000000000000000; 120000000000000000000000000000000000000000000000; 160000000000000000000000000000000000000000000000; 200000000000000000000000000000000000000000000000; 240000000000000000000000000000000000000000000000; 320000000000000000000000000000000000000000000000; 400000000000000000000000000000000000000000000000; 480000000000000000000000000000000000000000000000; 600000000000000000000000000000000000000000000000; 800000000000000000000000000000000000000000000000; 1000000000000000000000000000000000000000000000000; 1200000000000000000000000000000000000000000000000; 1600000000000000000000000000000000000000000000000; 2000000000000000000000000000000000000000000000000; 2400000000000000000000000000000000000000000000000; 3200000000000000000000000000000000000000000000000; 4000000000000000000000000000000000000000000000000; 4800000000000000000000000000000000000000000000000; 6000000000000000000000000000000000000000000000000; 8000000000000000000000000000000000000000000000000; 10000000000000000000000000000000000000000000000000; 12000000000000000000000000000000000000000000000000; 16000000000000000000000000000000000000000000000000; 20000000000000000000000000000000000000000000000000; 24000000000000000000000000000000000000000000000000; 32000000000000000000000000000000000000000000000000; 40000000000000000000000000000000000000000000000000; 48000000000000000000000000000000000000000000000000; 60000000000000000000000000000000000000000000000000; 80000000000000000000000000000000000000000000000000; 100000000000000000000000000000000000000000000000000; 120000000000000000000000000000000000000000000000000; 160000000000000000000000000000000000000000000000000; 200000000000000000000000000000000000000000000000000; 240000000000000000000000000000000000000000000000000; 320000000000000000000000000000000000000000000000000; 400000000000000000000000000000000000000000000000000; 480000000000000000000000000000000000000000000000000; 600000000000000000000000000000000000000000000000000; 800000000000000000000000000000000000000000000000000; 1000000000000000000000000000000000000000000000000000; 1200000000000000000000000000000000000000000000000000; 1600000000000000000000000000000000000000000000000000; 2000000000000000000000000000000000000000000000000000; 2400000000000000000000000000000000000000000000000000; 3200000000000000000000000000000000000000000000000000; 4000000000000000000000000000000000000000000000000000; 4800000000000000000000000000000000000000000000000000; 6000000000000000000000000000000000000000000000000000; 8000000000000000000000000000000000000000000000000000; 10000000000000000000000000000000000000000000000000000; 12000000000000000000000000000000000000000000000000000; 16000000000000000000000000000000000000000000000000000; 20000000000000000000000000000000000000000000000000000; 24000000000000000000000000000000000000000000000000000; 32000000000000000000000000000000000000000000000000000; 40000000000000000000000000000000000000000000000000000; 48000000000000000000000000000000000000000000000000000; 60000000000000000000000000000000000000000000000000000; 80000000000000000000000000000000000000000000000000000; 100000000000000000000000000000000000000000000000000000; 120000000000000000000000000000000000000000000000000000; 160000000000000000000000000000000000000000000000000000; 200000000000000000000000000000000000000000000000000000; 240000000000000000000000000000000000000000000000000000; 320000000000000000000000000000000000000000000000000000; 400000000000000000000000000000000000000000000000000000; 480000000000000000000000000000000000000000000000000000; 600000000000000000000000000000000000000000000000000000; 800000000000000000000000000000000000000000000000000000; 1000000000000000000000000000000000000000000000000000000; 1200000000000000000000000000000000000000000000000000000; 1600000000000000000000000000000000000000000000000000000; 2000000000000000000000000000000000000000000000000000000; 2400000000000000000000000000000000000000000000000000000; 3200000000000000000000000000000000000000000000000000000; 4000000000000000000000000000000000000000000000000000000; 4800000000000000000000000000000000000000000000000000000; 6000000000000000000000000000000000000000000000000000000; 8000000000000000000000000000000000000000000000000000000; 10000000000000000000000000000000000000000000000000000000; 12000000000000000000000000000000000000000000000000000000; 16000000000000000000000000000000000000000000000000000000; 20000000000000000000000000000000000000000000000000000000; 24000000000000000000000000000000000000000000000000000000; 32000000000000000000000000000000000000000000000000000000; 40000000000000000000000000000000000000000000000000000000; 48000000000000000000000000000000000000000000000000000000; 60000000000000000000000000000000000000000000000000000000; 80000000000000000000000000000000000000000000000000000000; 100000000000000000000000000000000000000000000000000000000; 120000000000000000000000000000000000000000000000000000000; 160000000000000000000000000000000000000000000000000000000; 200000000000000000000000000000000000000000000000000000000; 240000000000000000000000000000000000000000000000000000000; 320000000000000000000000000000000000000000000000000000000; 400000000000000000000000000000000000000000000000000000000; 480000000000000000000000000000000000000000000000000000000; 600000000000000000000000000000000000000000000000000000000; 800000000000000000000000000000000000000000000000000000000; 1000000000000000000000000000000000000000000000000000000000; 1200000000000000000000000000000000000000000000000000000000; 1600000000000000000000000000000000000000000000000000000000; 2000000000000000000000000000000000000000000000000000000000; 2400000000000000000000000000000000000000000000000000000000; 3200000000000000000000000000000000000000000000000000000000; 4000000000000000000000000000000000000000000000000000000000; 4800000000000000000000000000000000000000000000000000000000; 6000000000000000000000000000000000000000000000000000000000; 8000000000000000000000000000000000000000000000000000000000; 10000000000000000000000000000000000000000000000000000000000; 12000000000000000000000000000000000000000000000000000000000; 16000000000000000000000000000000000000000000000000000000000; 20000000000000000000000000000000000000000000000000000000000; 24000000000000000000000000000000000000000000000000000000000; 32000000000000000000000000000000000000000000000000000000000; 40000000000000000000000000000000000000000000000000000000000; 48000000000000000000000000000000000000000000000000000000000; 60000000000000000000000000000000000000000000000000000000000; 80000000000000000000000000000000000000000000000000000000000; 100000000000000000000000000000000000000000000000000000000000; 120000000000000000000000000000000000000000000000000000000000; 160000000000000000000000000000000000000000000000000000000000; 200000000000000000000000000000000000000000000000000000000000; 240000000000000000000000000000000000000000000000000000000000; 320000000000000000000000000000000000000000000000000000000000; 400000000000000000000000000000000000000000000000000000000000; 480000000000000000000000000000000000000000000000000000000000; 600000000000000000000000000000000000000000000000000000000000; 800000000000000000000000000000000000000000000000000000000000; 1000000000000000000000000000000000000000000000000000000000000; 1200000000000000000000000000000000000000000000000000000000000; 1600000000000000000000000000000000000000000000000000000000000; 2000000000000000000000000000000000000000000000000000000000000; 2400000000000000000000000000000000000000000000000000000000000; 3200000000000000000000000000000000000000000000000000000000000; 4000000000000000000000000000000000000000000000000000000000000; 4800000000000000000000000000000000000000000000000000000000000; 6000000000000000000000000000000000000000000000000000000000000; 8000000000000000000000000000000000000000000000000000000000000; 10000000000000000000000000000000000000000000000000000000000000; 12000000000000000000000000000000000000000000000000000000000000; 16000000000000000000000000000000000000000000000000000000000000; 20000000000000000000000000000000000000000000000000000000000000; 24000000000000000000000000000000000000000000000000000000000000; 32000000000000000000000000000000000000000000000000000000000000; 40000000000000000000000000000000000000000000000000000000000000; 48000000000000000000000000000000000000000000000000000000000000; 60000000000000000000000000000000000000000000000000000000000000; 80000000000000000000000000000000000000000000000000000000000000; 100000000000000000000000000000000000000000000000000000000000000; 120000000000000000000000000000000000000000000000000000000000000; 160000000000000000000000000000000000000000000000000000000000000; 200000000000000000000000000000000000000000000000000000000000000; 240000000000000000000000000000000000000000000000000000000000000; 320000000000000000000000000000000000000000000000000000000000000; 400000000000000000000000000000000000000000000000000000000000000; 480000000000000000000000000000000000000000000000000000000000000; 600000000000000000000000000000000000000000000000000000000000000; 800000000000000000000000000000000000000000000000000000000000000; 1000000000000000000000000000000000000000000000000000000000000000; 1200000000000000000000000000000000000000000000000000000000000000; 1600000000000000000000000000000000000000000000000000000000000000; 2000000000000000000000000000000000000000000000000000000000000000; 2400000000000000000000000000000000000000000000000000000000000000; 3200000000000000000000000000000000000000000000000000000000000000; 4000000000000000000000000000000000000000000000000000000000000000; 4800000000000000000000000000000000000000000000000000000000000000; 6000000000000000000000000000000000000000000000000000000000000000; 8000000000000000000000000000000000000000000000000000000000000000; 10000000000000000000000000000000000000000000000000000000000000000; 12000000000000000000000000000000000000000000000000000000000000000; 16000000000000000000000000000000000000000000000000000000000000000; 20000000000000000000000000000000000000000000000000000000000000000; 24000000000000000000000000000000000000000000000000000000000000000; 32000000000000000000000000000000000000000000000000000000000000000; 40000000000000000000000000000000000000000000000000000000000000000; 48000000000000000000000000000000000000000000000000000000000000000; 60000000000000000000000000000000000000000000000000000000000000000; 80000000000000000000000000000000000000000000000000000000000000000; 100000000000000000000000000000000000000000000000000000000000000000; 120000000000000000000000000000000000000000000000000000000000000000; 160000000000000000000000000000000000000000000000000000000000000000; 200000000000000000000000000000000000000000000000000000000000000000; 240000000000000000000000000000000000000000000000000000000000000000; 320000000000000000000000000000000000000000000000000000000000000000; 400000000000000000000000000000000000000000000000000000000000000000; 480000000000000000000000000000000000000000000000000000000000000000; 600000000000000000000000000000000000000000000000000000000000000000; 800000000000000000000000000000000000000000000000000000000000000000; 1000000000000000000000000000000000000000000000000000000000000000000; 1200000000000000000000000000000000000000000000000000000000000000000; 1600000000000000000000000000000000000000000000000000000000000000000; 2000000000000000000000000000000000000000000000000000000000000000000; 2400000000000000000000000000000000000000000000000000000000000000000; 3200000000000000000000000000000000000000000000000000000000000000000; 4000000000000000000000000000000000000000000000000000000000000000000; 4800000000000000000000000000000000000000000000000000000000000000000; 6000000000000000000000000000000000000000000000000000000000000000000; 8000000000000000000000000000000000000000000000000000000000000000000; 10000000000000000000000000000000000000000000000000000000000000000000; 12000000000000000000000000000000000000000000000000000000000000000000; 16000000000000000000000000000000000000000000000000000000000000000000; 20000000000000000000000000000000000000000000000000000000000000000000; 24000000000000000000000000000000000000000000000000000000000000000000; 32000000000000000000000000000000000000000000000000000000000000000000; 40000000000000000000000000000000000000000000000000000000000000000000; 48000000000000000000000000000000000000000000000000000000000000000000; 60000000000000000000000000000000000000000000000000000000000000000000; 80000000000000000000000000000000000000000000000000000000000000000000; 100000000000000000000000000000000000000000000000000000000000000000000; 120000000000000000000000000000000000000000000000000000000000000000000; 160000000000000000000000000000000000000000000000000000000000000000000; 200000000000000000000000000000000000000000000000000000000000000000000; 240000000000000000000000000000000000000000000000000000000000000000000; 320000000000000000000000000000000000000000000000000000000000000000000; 400000000000000000000000000000000000000000000000000000000000000000000; 480000000000000000000000000000000000000000000000000000000000000000000; 600000000000000000000000000000000000000000000000000000000000000000000; 800000000000000000000000000000000000000000000000000000000000000000000; 1000000000000000000000000000000000000000000000000000000000000000000000; 1200000000000000000000000000000000000000000000000000000000000000000000; 1600000000000000000000000000000000000000000000000000000000000000000000; 2000000000000000000000000000000000000000000000000000000000000000000000; 2400000000000000000000000000000000000000000000000000000000000000000000; 3200000000000000000000000000000000000000000000000000000000000000000000; 4000000000000000000000000000000000000000000000000000000000000000000000; 4800000000000000000000000000000000000000000000000000000000000000000000; 6000000000000000000000000000000000000000000000000000000000000000000000; 8000000000000000000000000000000000000000000000000000000000000000000000; 10000000000000000000000000000000000000000000000000000000000000000000000; 12000000000000000000000000000000000000000000000000000000000000000000000; 16000000000000000000000000000000000000000000000000000000000000000000000; 20000000000000000000000000000000000000000000000000000000000000000000000; 24000000000000000000000000000000000000000000000000000000000000000000000; 32000000000000000000000000000000000000000000000000000000000000000000000; 40000000000000000000000000000000000000000000000000000000000000000000000; 48000000000000000000000000000000000000000000000000000000000000000000000; 60000000000000000000000000000000000000000000000000000000000000000000000; 80000000000000000000000000000000000000000000000000000000000000000000000; 100000000000000000000000000000000000000000000000000000000000000000000000; 120000000000000000000000000000000000000000000000000000000000000000000000; 160000000000000000000000000000000000000000000000000000000000000000000000; 200000000000000000000000000000000000000000000000000000000000000000000000; 240000000000000000000000000000000000000000000000000000000000000000000000; 320000000000000000000000000000000000000000000000000000000000000000000000; 400000000000000000000000000000000000000000000000000000000000000000000000; 480000000000000000000000000000000000000000000000000000000000000000000000; 600000000000000000000000000000000000000000000000000000000000000000000000; 800000000000000000000000000000000000000000000000000000000000000000000000; 1000000000000000000000000000000000000000000000000000000000000000000000000; 1200000000000000000000000000000000000000000000000000000000000000000000000; 1600000000000000000000000000000000000000000000000000000000000000000000000; 2000000000000000000000000000000000000000000000000000000000000000000000000; 2400000000000000000000000000000000000000000000000000000000000000000000000; 3200000000000000000000000000000000000000000000000000000000000000000000000; 4000000000000000000000000000000000000000000000000000000000000000000000000; 4800000000000000000000000000000000000000000000000000000000000000000000000; 6000000000000000000000000000000000000000000000000000000000000000000000000; 8000000000000000000000000000000000000000000000000000000000000000000000000; 10000000000000000000000000000000000000000000000000000000000000000000000000; 12000000000000000000000000000000000000000000000000000000000000000000000000; 16000000000000000000000000000000000000000000000000000000000000000000000000; 20000000000000000000000000000000000000000000000000000000000000000000000000; 24000000000000000000000000000000000000000000000000000000000000000000000000; 32000000000000000000000000000000000000000000000000000000000000000000000000; 40000000000000000000000000000000000000000000000000000000000000000000000000; 48000000000000000000000000000000000000000000000000000000000000000000000000; 60000000000000000000000000000000000000000000000000000000000000000000000000; 80000000000000000000000000000000000000000000000000000000000000000000000000; 100000000000000000000000000000000000000000000000000000000000000000000000000; 120000000000000000000000000000000000000000000000000000000000000000000000000; 160000000000000000000000000000000000000000000000000000000000000000000000000; 200000000000000000000000000000000000000000000000000000000000000000000000000; 240000000000000000000000000000000000000000000000000000000000000000000000000; 320000000000000000000000000000000000000000000000000000000000000000000000000; 400000000000000000000000000000000000000000000000000000000000000000000000000; 480000000000000000000000000000000000000000000000000000000000000000000000000; 600000000000000000000000000000000000000000000000000000000000000000000000000; 800000000000000000000000000000000000000000000000000000000000000000000000000; 1000000000000000000000000000000000000000000000000000000000000000000000000000; 1200000000000000000000000000000000000000000000000000000000000000000000000000; 1600000000000000000000000000000000000000000000000000000000000000000000000000; 2000000000000000000000000000000000000000000000000000000000000000000000000000; 2400000000000000000000000000000000000000000000000000000000000000000000000000; 3200000000000000000000000000000000000000000000000000000000000000000000000000; 4000000000000000000000000000000000000000000000000000000000000000000000000000; 4800000000000000000000000000000000000000000000000000000000000000000000000000; 6000000000000000000000000000000000000000000000000000000000000000000000000000; 8000000000000000000000000000000000000000000000000000000000000000000000000000; 10000000000000000000000000000000000000000000000000000000000000000000000000000; 12000000000000000000000000000000000000000000000000000000000000000000000000000; 16000000000000000000000000000000000000000000000000000000000000000000000000000; 20000000000000000000000000000000000000000000000000000000000000000000000000000; 24000000000000000000000000000000000000000000000000000000000000000000000000000; 32000000000000000000000000000000000000000000000000000000000000000000000000000; 40000000000000000000000000000000000000000000000000000000000000000000000000000; 48000000000000000000000000000000000000000000000000000000000000000000000000000; 60000000000000000000000000000000000000000000000000000000000000000000000000000; 80000000000000000000000000000000000000000000000000000000000000000000000000000; 100000000000000000000000000000000000000000000000000000000000000000000000000000; 120000000000000000000000000000000000000000000000000000000000000000000000000000; 160000000000000000000000000000000000000000000000000000000000000000000000000000; 200000000000000000000000000000000000000000000000000000000000000000000000000000; 240000000000000000000000000000000000000000000000000000000000000000000000000000; 320000000000000000000000000000000000000000000000000000000000000000000000000000; 400000000000000000000000000000000000000000000000000000000000000000000000000000; 480000000000000000000000000000000000000000000000000000000000000000000000000000; 600000000000000000000000000000000000000000000000000000000000000000000000000000; 800000000000000000000000000000000000000000000000000000000000000000000000000000; 1000000000000000000000000000000000000000000000000000000000000000000000000000000; 1200000000000000000000000000000000000000000000000000000000000000000000000000000; 1600000000000000000000000000000000000000000000000000000000000000000000000000000; 2000000000000000000000000000000000000000000000000000000000000000000000000000000; 2400000000000000000000000000000000000000000000000000000000000000000000000000000; 3200000000000000000000000000000000000000000000000000000000000000000000000000000; 4000000000000000000000000000000000000000000000000000000000000000000000000000000; 4800000000000000000000000000000000000000000000000000000000000000000000000000000; 6000000000000000000000000000000000000000000000000000000000000000000000000000000; 8000000000000000000000000000000000000000000000000000000000000000000000000000000; 10000000000000000000000000000000000000000000000000000000000000000000000000000000; 12000000000000000000000000000000000000000000000000000000000000000000000000000000; 16000000000000000000000000000000000000000000000000000000000000000000000000000000; 20000000000000000000000000000000000000000000000000000000000000000000000000000000; 24000000000000000000000000000000000000000000000000000000000000000000000000000000; 32000000000000000000000000000000000000000000000000000000000000000000000000000000; 40000000000000000000000000000000000000000000000000000000000000000000000000000000; 48000000000000000000000000000000000000000000000000000000000000000000000000000000; 60000000000000000000000000000000000000000000000000000000000000000000000000000000; 80000000000000000000000000000000000000000000000000000000000000000000000000000000; 100000000000000000000000000000000000000000000000000000000000000000000000000000000; 120000000000000000000000000000000000000000000000000000000000000000000000000000000; 160000000000000000000000000000000000000000000000000000000000000000000000000000000; 200000000000000000000000000000000000000000000000000000000000000000000000000000000; 240000000000000000000000000000000000000000000000000000000000000000000000000000000; 320000000000000000000000000000000000000000000000000000000000000000000000000000000; 400000000000000000000000000000000000000000000000000000000000000000000000000000000; 480000000000000000000000000000000000000000000000000000000000000000000000000000000; 600000000000000000000000000000000000000000000000000000000000000000000000000000000; 800000000000000000000000000000000000000000000000000000000000000000000000000000000; 1000000000000000000000000000000000000000000000000000000000000000000000000000000000; 1200000000000000000000000000000000000000000000000000000000000000000000000000000000; 1600000000000000000000000000000000000000000000000000000000000000000000000000000000; 2000000000000000000000000000000000000000000000000000000000000000000000000000000000; 2400000000000000000000000000000000000000000000000000000000000000000000000000000000; 3200000000000000000000000000000000000000000000000000000000000000000000000000000000; 4000000000000000000000000000000000000000000000000000000000000000000000000000000000; 4800000000000000000000000000000000000000000000000000000000000000000000000000000000; 6000000000000000000000000000000000000000000000000000000000000000000000000000000000; 8000000000000000000000000000000000000000000000000000000000000000000000000000000000; 10000000000000000000000000000000000000000000000000000000000000000000000000000000000; 12000000000000000000000000000000000000000000000000000000000000000000000000000000000; 16000000000000000000000000000000000000000000000000000000000000000000000000000000000; 20000000000000000000000000000000000000000000000000000000000000000000000000000000000; 24000000000000000000000000000000000000000000000000000000000000000000000000000000000; 32000000000000000000000000000000000000000000000000000000000000000000000000000000000; 40000000000000000000000000000000000000000000000000000000000000000000000000000000000; 48000000000000000000000000000000000000000000000000000000000000000000000000000000000; 60000000000000000000000000000000000000000000000000000000000000000000000000000000000; 80000000000000000000000000000000000000000000000000000000000000000000000000000000000; 100000000000000000000000000000000000000000000000000000000000000000000000000000000000; 120000000000000000000000000000000000000000000000000000000000000000000000000000000000; 160000000000000000000000000000000000000000000000000000000000000000000000000000000000; 200000000000000000000000000000000000000000000000000000000000000000000000000000000000; 240000000000000000000000000000000000000000000000000000000000000000000000000000000000; 320000000000000000000000000000000000000000000000000000000000000000000000000000000000; 400000000000000000000000000000000000000000000000000000000000000000000000000000000000; 480000000000000000000000000000000000000000000000000000000000000000000000000000000000; 600000000000000000000000000000000000000000000000000000000000000000000000000000000000; 800000000000000000000000000000000000000000000000000000000000000000000000000000000000; 1000000000000000000000000000000000000000000000000000000000000000000000000000000000000; 1200000000000000000000000000000000000000000000000000000000000000000000000000000000000; 1600000000000000000000000000000000000000000000000000000000000000000000000000000000000; 2000000000000000000000000000000000000000000000000000000000000000000000000000000000000; 2400000000000000000000000000000000000000000000000000000000000000000000000000000000000; 3200000000000000000000000000000000000000000000000000000000000000000000000000000000000; 4000000000000000000000000000000000000000000000000000000000000000000000000000000000000; 4800000000000000000000000000000000000000000000000000000000000000000000000000000000000; 6000000000000000000000000000000000000000000000000000000000000000000000000000000000000; 8000000000000000000000000000000000000000000000000000000000000000000000000000000000000; 10000000000000000000000000000000000000000000000000000000000000000000000000000000000000; 12000000000000000000000000000000000000000000000000000000000000000000000000000000000000; 16000000000000000000000000000000000000000000000000000000000000000000000000000000000000; 20000000000000000000000000000000000000000000000000000000000000000000000000000000000000; 24000000000000000000000000000000000000000000000000000000000000000000000000000000000000; 32000000000000000000000000000000000000000000000000000000000000000000000000000000000000; 40000000000000000000000000000000000000000000000000000000000000000000000000000000000000; 48000000000000000000000000000000000000000000000000000000000000000000000000000000000000; 60000000000000000000000000000000000000000000000000000000000000000000000000000000000000; 80000000000000000000000000000000000000000000000000000000000000000000000000000000000000; 100000000000000000000000000000000000000000000000000000000000000000000000000000000000

Типовой проект 901-3-134 Альбом III

Ведомость основных комплектов

Обозначение	Наименование	Примечание
901-3- АР	Архитектурно-строительные решения	Альбом III
901-3- КЖ	Конструкции железобетонные	То же
901-3- ВГ	Технологические решения	"
901-3- ОВ	Отопление и вентиляция	"
901-3- ЭО	Электрооборудование	"
901-3- АК	Автоматизация и КИП	"
901-3- НО	Нестандартизированное оборудование	Альбом II
901-3- ЗС	Заказные спецификации	Альбом IV
901-3- С	Сметы	Альбом V

Ведомость чертежей основного комплекта

Формат	Лист	Наименование	Примечание
	1	Общие данные (Начало).	
22	2	Общие данные (Продолжение).	
	3	Общие данные (Окончание).	
	4	Маркировочная схема фундаментов и фундаментных балок.	
	5	Фундаменты Фм1÷Фм1б, Фм2, Фм2а. Опалубочные чертежи и армирование.	
	6	Фундаменты Фм3, 3а, 3б, 3в, 4, 4а. Опалубочные чертежи и армирование.	
	7	Маркировочная схема фундаментов и фундаментных балок. Разрезы 1-1÷6-6.	
	8	Маркировочная схема каналов, фундаментов под оборудование и опор.	
	9	Маркировочная схема каналов, фундаментов под оборудование и опор. Разрезы 1-1÷10-10.	
	10	Фундаменты под оборудование Фом1÷Фом3 и опорные подушки ОП5, ОП6. Спецификация.	
	11	ЩСУ, Т.П. Маркировочная схема. Разрезы. Армирование Пм1, Бм1, Бм2.	
	12	Маркировочная схема колонн и балок. Маркировочная схема плит покрытия. Разрезы. Узел 1. Спецификация.	
	13	Опалубочные чертежи колонн. Разбивка дополнительных закладных деталей.	
	14	Опалубочные чертежи балок покрытия и плит покрытия. Разбивка дополнительных закладных деталей.	
	15	Маркировочные схемы стеновых панелей. Спецификация.	
	16	Фрагменты маркировочных схем стеновых панелей. Спецификации монтажных деталей и стальных элементов крепления панелей.	
	17	Маркировочная схема монорельса. Маркировочная схема площадок и лестницы. Разрезы 1-1÷5-5. Спецификации.	
	18	Закладные детали.	
	19	Узлы крепления кирпичных стен.	
	20	Маркировочная схема подпорных стен галереи. Маркировочная схема плит покрытия галереи. Разрезы 1-1÷3-3.	

Настоящий проект разработан в соответствии с действующими нормами и правилами и предусматривает в части железобетонных конструкций мероприятия, обеспечивающие взрывную, взрывопожарную пожарную безопасность при эксплуатации здания.

Главный инженер проекта: Левина /Левина С.Е./

Ведомость примененных и ссылочных документов

Обозначение	Наименование	Примечание
Серия 1.415-1 Вып.1	Железобетонные фундаментные балки для стен производственных зданий. Фундаментные балки для стен с шагом колонн 6м.	
ГОСТ 13579-78	Блоки бетонные для стен подвалов.	
Серия 1.112-5 Выпуски 0 и 1	Плиты железобетонные для ленточных фундаментов.	
ГОСТ 948-76	Перемычки железобетонные для зданий с кирпичными стенами. Технические условия.	
Серия 3.006-2 Вып.II-2	Сборные железобетонные каналы и тоннели из лотковых элементов. Рабочие чертежи железобетонных изделий.	
ГОСТ 22701.1-77	Плиты железобетонные ребристые предварительно-напряженные размерами 6×3м для покрытий производственных зданий. Плита типа ОГ.	
ГОСТ 22701.2-77	Плиты железобетонные ребристые предварительно-напряженные размерами 6×3м для покрытий производственных зданий. Плита типа ПВ.	
ГОСТ 22701.5-77	Плиты железобетонные ребристые предварительно-напряженные размерами 6×3м для покрытий производственных зданий. Арматурные изделия и закладные детали.	
Серия 1.494-24 Вып.1	Стаканы для крепления крышных вентиляторов, дефлекторов и зонтов.	
Серия 1.462-3 Вып.I,II	Железобетонные предварительно-напряженные двускатные решетчатые балки для покрытий промышленных зданий.	
Серия 1.423-3 Вып.I,II	Железобетонные колонны прямоугольного сечения для одноэтажных производственных зданий без мостовых кранов высотой до 9.6м. Рабочие чертежи колонн.	
Шифр 460-75 Вып.1-2	Железобетонные фаверковые колонны прямоугольного сечения для одноэтажных производственных зданий для строительства в районах сейсмичностью 7,8 и 9 баллов. Арматурные и закладные изделия.	
Серия 1.432-5 Вып.1,3	Стеновые панели для производственных зданий с шагом колонн 6м. Панели для стен отапливаемых зданий.	
Серия 1.439-1 Вып.1	Стальные изделия крепления панельных стен одноэтажных производственных зданий с железобетонным каркасом.	
Серия 1.459-2 Вып.2	Стальные лестницы, переходные площадки и ограждения. Чертежи КМД. Лестницы, переходные площадки и ограждения из холодногнутых профилей с настилом и ступенями из рифленой стали.	
Серия КЭ-01-58 Вып.1	Сборные железобетонные обвязочные балки и перемычки для промышленных зданий. Обвязочные балки.	
Серия ИИ24-2/70	Железобетонные плиты для перекрытий типа 2 с опиранием ригелей прямоугольного сечения.	

Сводная спецификация к чертежам бетонных и железобетонных конструкций (начало)

Марка	Обозначение	Наименование	Кол.	Примечание
		Для $t_н$=-20°С		
		Сборные ж.-б. изделия:		
		Фундаментные балки:		
БФ1	Серия 1.415-1 Вып.1	ФБ6-43	3	0.6т
БФ2	То же	ФБ6-13	2	1.4т
БФ3	"	ФБ6-12	1	1.5т
БФ4	"	ФБ6-41	1	0.7т
БФ5	"	ФБ6-13	1	1.4т
БФ6	"	ФБ6-42	1	0.7т
БФ7	"	ФБ6-14	1	1.3т
		Стеновые панели:		
ПС1	Серия 1.432-5 Вып.1	ПСЛ 20/1.5×6 -421	1	2.0т
ПС2	То же	ПСЛ 20/1.5×6 -621	6	2.0т
ПС3	"	ПСЛ 20/1.2×6 -112	2	1.6т
ПС4	"	ПСЛ 20/1.2×6 -212	3	1.6т
ПС5	"	ПСЛ 20/1.2×6 -312	2	1.6т
ПС6	"	ПСЛ 20/1.2×6 -311	2	1.6т
ПС7	"	ПСЛ 20/1.2×1.5 -021	12	0.4т
ПС8	"	ПСЛ 20/1.2×0.75 -022	8	0.2т
ПС9	"	ПСЛ 20/1.2×0.75 -022	4	0.2т
ПС10	"	ПСЛ 20/1.2×1.5 -021	2	0.4т
ПС11	"	ПСЛ 20/1.5×6 -621	1	2.0т
ПС12	"	ПСЛ 20/1.2×6 -312	1	1.6т
ПС13	"	ПСЛ 20/1.8×6 -212	2	2.5т
ПС14	"	ПСЛ 20/1.2×6 -112	3	1.6т
ПС15	Серия 1.432-5 Вып.3	Карнизная панель ПК-1	8	1.2т
		Угловые блоки:		
БЛ1	Серия 1.432-5 Вып.1	БЛ-24	6	0.05т
БЛ2	То же	БЛ-42	2	0.08т
		Металлические изделия:		
Т18	Серия 1.439-1, Вып.1	Соединительный элемент Т18	14	0.5кг
		Для $t^{o}_{н}$=-30°С		
		Сборные ж.-б. изделия:		
		Фундаментные балки:		
БФ1	Серия 1.415-1 Вып.1	ФБ6-43	3	0.6т

Т.П. 901-3-134 КЖ

СТАНЦИЯ ОЧИСТКИ ВОДЫ ПОВЕРХНОСТНЫХ ИСТОЧНИКОВ С СОДЕРЖАНИЕМ ВЗВЕШЕННЫХ ВЕЩЕСТВ ДО 700 МГ/Л С МЕДЛЕННЫМИ ФИЛЬТРАМИ ПРОИЗВОДИТЕЛЬНОСТЬЮ 3,2 ТЫС М³/СУТКИ

Проверил	Левина	
Ст. техник	Митрофанова	
Рук. гр.	Письман	
ГИП	Левина	
Гл. спец.	Пронин	
Нач. отд.	Красавин	

Привязан

Инв.№

БЛОК СЛУЖЕБНЫХ ПОМЕЩЕНИЙ С НАСОСНОЙ СТАНЦИЕЙ И ПОДЪЕМА.

Стадия	Лист	Листов
Р	1	20

ОБЩИЕ ДАННЫЕ (НАЧАЛО).

ЦНИИЭП инженерного оборудования г. Москва

Инв.№ подл. | Подпись и дата | Взам. инв.№

16634-03

Сводная спецификация к чертежам бетонных и железобетонных конструкций (Продолжение)

Марка	Обозначение	Наименование	Кол	Примечание
БФ2	Серия 1.415-1 Вып.1	ФБ6-13	2	1.4т
БФ3	То же	ФБ6-29	1	1.9т
БФ4	"	ФБ6-46	1	0.9т
БФ5	"	ФБ6-30	1	1.8т
БФ6	"	ФБ6-47	1	0.8т
БФ7	"	ФБ6-14	1	1.3т
		Стеновые панели:		
ПС1	Серия 1.432-5 Вып.1	ПСЛ 24/1.5×6-421	1	2.2т
ПС2	То же	ПСЛ 24/1.5×6-621	6	2.2т
ПС3	"	ПСЛ 24/1.2×6-112	2	1.9т
ПС4	"	ПСЛ 24/1.2×6-222	3	1.9т
ПС5	"	ПСЛ 24/1.2×6-312	2	1.9т
ПС6	"	ПСЛ 24/1.2×6-311	2	1.9т
ПС7	"	ПСЛ 24/1.2×1.5-021	12	0.5т
ПС8	"	ПСЛ 24/1.2×0.75-022	8	0.2т
ПС9	"	ПСЛ 24/1.2×0.75-022	4	0.2т
ПС10	"	ПСЛ 24/1.2×1.5-021	2	0.5т
ПС11	"	ПСЛ 24/1.5×6-621	1	2.2т
ПС12	"	ПСЛ 24/1.2×6-312	1	1.9т
ПС13	"	ПСЛ 24/1.8×6-212	2	2.9т
ПС14	"	ПСЛ 24/1.2×6-112	3	1.9т
ПС15	Серия 1.432-5 Вып.3	Карнизная панель ПК-2	8	1.3т
		Угловые блоки:		
БЛ1	Серия 1.432-5 Вып.1	БЛ-28	6	0.08т
БЛ2	То же	БЛ-46	2	0.11т
		Металлические изделия:		
Т19	Серия 1.439-1 Вып.1	Соединительный элемент Т19	14	0.7кг
		Для $t^{\circ}_{н}$=-20°С; $t^{\circ}_{н}$=-30°С		
		Сборные ж.б. изделия:		
		Плиты покрытия		
П1	ГОСТ 22701.1-77 и КЖ-14	ПГ-2АтVТа	2	2.65т
П2	То же	ПГ-2АтVТб	2	2.65т
П3	"	ПГ-2АтVТв	2	2.65т
П4	ГОСТ 22701.1-77	ПГ-2АтVТ	2	2.65т
П5	ГОСТ 22701.2-77	ПВ7-3АтVТ	2	3.2т
П6	ГОСТ 22701.2-77 и КЖ-14	ПВ7-3АтVТа	2	3.2т
П7	То же	ПВ7-3АтVТб	2	3.2т
П8	"	ПВ7-3АтVТв	1	3.2т
П9	"	ПВ7-3АтVТг	1	3.2т
		Балки:		
Б1	Серия 1.462-3 Вып.I,II и КЖ-14	1БДР12-3АIVа	2	4.7т

Марка	Обозначение	Наименование	Кол.	Примечание
Б2	Серия 1.462-3, Вып.I,II и КЖ-14	1БДР12-3АIVб	3	4.7т
		Для $t^{\circ}_{н}$=-40°С		
		Сборные ж.б. изделия:		
		Фундаментные балки		
БФ1	Серия 1.415-1 Вып.1	ФБ6-48	3	0.6т
БФ2	То же	ФБ6-30	2	1.8т
БФ3	"	ФБ6-2	1	1.6т
	"	ФБ6-12	1	1.5т
БФ4	"	ФБ6-46	1	0.9т
БФ5	"	ФБ6-3	1	1.2т
	"	ФБ6-13	1	1.4т
БФ6	"	ФБ6-47	1	0.8т
БФ7	"	ФБ6-14	1	1.3т
		Плиты покрытия		
П1	ГОСТ 22701.1-77 и КЖ-14	ПГ-3АтVТа	2	2.65
П2	То же	ПГ-3АтVТб	2	2.65т
П3	"	ПГ-3АтVТв	2	2.65т
П4	ГОСТ 22701.1-77	ПГ-3АтVТ	2	2.65т
П5	ГОСТ 22701.2-77	ПВ7-3АтVТ	2	3.2т
П6	ГОСТ 22701.2-77 и КЖ-14	ПВ7-3АтVТа	2	3.2т
П7	То же	ПВ7-3АтVТб	2	3.2т
П8	"	ПВ7-3АтVТв	1	3.2т
П9	"	ПВ7-3АтVТг	1	3.2т
		Балки		
Б1	Серия 1.462-3 Вып.I,II и КЖ-14	1БДР12-4АIVа	2	4.7т
Б2	То же	1БДР12-4АIVб	3	4.7т
		Стеновые панели		
ПС1	Серия 1.432-5 Вып.1	ПСЛ 30/1.5×6-421	1	2.9т
ПС2	То же	ПСЛ 30/1.5×6-321	6	2.9т
ПС3	"	ПСЛ 30/1.2×6-112	2	2.3т
ПС4	"	ПСЛ 30/1.2×6-222	3	2.3т
ПС5	"	ПСЛ 30/1.2×6-312	2	2.3т
ПС6	"	ПСЛ 30/1.2×6-311	2	2.3т
ПС7	"	ПСЛ 30/1.2×1.5-021	12	0.6т
ПС8	"	ПСЛ 30/1.2×0.75-022	8	0.3т
ПС9	"	ПСЛ 30/1.2×0.75-022	4	0.3т
ПС10	"	ПСЛ 30/1.2×1.5-021	2	0.6т

Марка	Обозначение	Наименование	Кол.	Примечание
ПС11	Серия 1.432-5 Вып.1	ПСЛ 30/1.5×6-621	1	2.9т
ПС12	То же	ПСЛ 30/1.2×6-312	1	2.3т
ПС13	"	ПСЛ 30/1.8×6-212	2	3.5т
ПС14		ПСЛ 30/1.2×6-122	3	2.3т
ПС15	Серия 1.432-5 Вып.3	Карнизная панель ПК-3	8	1.4т
		Угловые блоки		
БЛ1	Серия 1.432-5 Вып.3	БЛ 33	6	0.12т
БЛ2	То же	БЛ 51	2	0.18т
		Металлические изделия		
Т20	Серия 1.439-1 Вып.1	Соединительный элемент Т20	14	0.9т
		Для $t^{\circ}_{н}$=-20°С; $t^{\circ}_{н}$=-30°С; $t^{\circ}_{н}$=-40°С		
		Сборные бетонные и ж.б. изделия:		
		Блоки стен подвала		
СБ1	ГОСТ 13579-79	ФБС24.6.6-Т	36	2.0т
СБ2	То же	ФБС 12.6.6-Т	38	1.0т
СБ3	"	ФБС 12.4.3-Т	3	0.3т
СБ4	"	ФБС 9.6.6-Т	54	0.7т
СБ5	"	ФБС 24.4.6-Т	8	1.3т
СБ6	"	ФБС.12.4.6-Т	9	0.6т
		Плиты ленточных фундаментов		
СБ7	Серия 1.112-5 Вып. 0и1	ФЛ 20.12-1	14	2.44т
СБ8	То же	ФЛ 10.24-1	4	1.52т
СБ9	"	ФЛ 10.12-1	3	0.75т
		Колонны		
К1	Серия 1.423-3 Вып.I,II и КЖ-13	К-42-4а	1	1.1т
К1а	То же	К-42-4д	1	1.1т
К2	"	К-42-4б	2	1.1т
К3	"	К-42-4в	3	1.1т
К3а	"	К-42-4е	1	1.1т
К4	"	К-42-4г	2	1.1т
К5	Шифр 460-75 и КЖ-13	КФ7-2а	1	1.26т
К6	То же	КФ7-2б	1	1.26т
		Стаканы		
С1	Серия 1.494-24 Вып.1	СБ7Б-1	8	0.32т

Т.П. 901-3-134 КЖ

Станция очистки воды поверхностных источников с содержанием взвешенных веществ до 700 мг/л с медленными фильтрами производительностью 3,2 тыс м³/сут

Блок служебных помещений с насосной станцией II подъема	Стадия	Лист	Листов
	Р	2	
Общие данные (продолжение)	ЦНИИЭП инженерного оборудования г. Москва		

Привязан

Инв.№

Ст. техник	Митрофанова	
Рук. гр.	Письман	
ГИП	Левина	
Гл. спец	Пронин	
Нач. отд	Красавин	

Инв.№ подл. | Подпись и дата | Взам. инв.№

Типовой проект 901-3-134 Альбом III

16634-03

Сводная спецификация бетонных и железобетонных конструкций (окончание)

Марка	Обозначение	Наименование	Кол.	Примечание
		Плиты перекрытия		
ПЗ-8	Серия 3.006-2 Вып.7-2	ПЗ-8	8	0.05т
П8д-8	То же	П8д-8	8	0.21т
П10д-3	"	П10д-3	2	0.19т
		Перемычки		
Б1	ГОСТ 948-76	1ПР1-10.12.6	12	0.02т
Б2	То же	1ПР1-12.12.6	3	0.025т
Б1	"	1ПР8-27.12.22	2	0.180т
Б2	"	1ПР38-27.25.22	2	0.347т
		Металлические изделия		
ПП10	Серия 1.459-2 Вып.2	Ограждение площадки ПП10	1	45.0кг
Л11	То же	Лестничный марш Л11	1	132.0кг
ПЛ5	"	Ограждение лестничного марша ПЛ5	1	16.0кг
ПЛ6	"	То же ПЛ6	1	16.0кг
		Стальные элементы крепления панелей		
Т1	Серия 1.439-1 Вып.1	Соединительный элемент Т1	33	0.9кг
Т2	То же	То же Т2	27	0.3кг
Т5	"	" Т5	25	0.6кг
Т9	"	" Т9	4	0.6кг
Т10	"	" Т10	16	1.3кг
Т12	"	" Т12	16	2.0кг
Т14	"	" Т14	12	0.2кг
Т15	"	" Т15	2	0.3кг
Т16	"	" Т16	30	0.7кг
У-1	"	" У-1	4	2.9кг
НФ-3	"	Накладка торцового фахверка НФ-3	2	28.8кг
НУ-2	"	То же НУ-2	4	29.6кг
СФ-2	"	Стойка СФ-2	4	298.5кг
ГК1	"	Опорная консоль ГК-1	6	22.1кг
РК1	"	То же РК-1	5	19.5кг
ФК1	"	" ФК-1	4	22.6кг
		Закладные детали		
М1-12	Серия 1.423-3 Вып.2	М1-12	8	12.0кг
М1-13	То же	М1-13	48	5.1кг
НМ1-1	"	НМ1-1	7	10.4кг
МН8	Шифр 460-75 Вып.1-2	МН8	16	16.8кг
МН10	То же	МН10	2	19.4кг
М4-1-2	Серия 1.462-3 Вып.II	М4-1-2	20	8.0кг
М4-3-3	То же	М4-3-3	19	6.8кг
М4-10-1	"	М4-10-1	10	10.2кг
М4-10-2	"	М4-10-2	9	18.0кг
М8	ГОСТ 22701.5-77	М8	34	6.8кг
М9	То же	М9	14	2.5кг

Марка	Обозначение	Наименование	Кол.	Примечание
	КЖС-18	МН1	1	184.3кг
	"	МН2	1	42.0кг
	"	МН3	1	130.8кг
	"	МН4	3	29.4кг
	"	МН5	12	5.3кг
	"	МН6	24	3.6кг
	"	МН7	22.1пм	11.5кг
	"	МН8	8	7.5кг
	"	МН9	2	2.5кг
	"	МН10	2	11.0кг
	"	МН11	2	10.4кг
	"	Водоприемная решетка РМ1	1	13.4кг
	"	МС1	2	28.7кг
	"	МС2	2	7.4кг
	"	МС3	2	4.5кг
	КЖС-10	Сварная сетка С1	2	14.0кг
		Монолитные ж-б. конструкции		
		Монолитные фундаменты		
Фм1	КЖ-4.5	Фм1	1	2.3м³
Фм1а	То же	Фм1а	1	2.4м³
Фм1б	"	Фм1б	1	2.4м³
Фм2	"	Фм2	2	3.6м³
Фм2а	"	Фм2а	1	3.7м³
Фм3	КЖ-4.6	Фм3	1	2.7м³
Фм3а	То же	Фм3а	1	2.7м³
Фм3б	"	Фм3б	1	2.6м³
Фм3в	"	Фм3в	1	2.9м³
Фм4	"	Фм4	1	1.70м³
Фм4а	"	Фм4а	1	1.90м³
		Фундаменты под оборудование		
ФОм1	КЖС-10	Фундамент под фекальный насос АС-7 (1Б с рабочим колесом с электродвигателем 4АМ132М4 N=11кВт n=1458 об/мин и насос 2Д 200-43 с электродвигателем А2-71-4 N=37кВт n=1470 об/мин	1	0.86м³
ФОм2	То же	Фундамент под фекальный насос 1СМ 65-50-160 с электродвигателем АИР 112М2 N=7,5кВт n=3000 об/мин	1	0.99м³
ФОм3	"	Фундаменты под насосы 1СМ 32/18-0-2 и 1СМ 40-25-160 с электродвигателем 4АМ80А2 N=2кВт n=2880 об/мин	2	0.67м³
ФОм4	"	То же	1	0.25м³
ФОм5	"	Ж.Б. фундамент	1	0.17м³
		Опоры под трубопроводы		
ОП1	КЖС-10	ОП1	8	0.012м³

Марка	Обозначение	Наименование	Кол.	Примечание
ОП2	КЖС-10	ОП2	1	0.005м³
ОП3	То же	ОП3	4	0.005м³
ОП4	"	ОП4	5	0.003м³
		Опорные подушки		
ОП5	КЖС-10	ОП5	1	0.15м³
ОП6	То же	ОП6	1	0.16м³
		Монолитные балки		
БМ1	КЖС-11	БМ1	4	0.19м³
БМ2	То же	БМ2	1	0.33м³
ПМ1	КЖС-11	Монолитная плита ПМ1	2	0.8м³
КЛ1	То же	Канал КЛ1	1	4.0м³
	Галерея			
		Блоки стеновые		
СБ1	ГОСТ 13579-78	ФБС 24.6.6-Т	21	2.0т
СБ4	То же	ФБС 9.6.6-Т	12	0.7т
СБ10	"	ФБС 12.6.3-Т	10	0.46т
СБ11	"	ФБС 12.6.6-Т	28	0.96т
		Плиты ленточных фундаментов		
СБ7	Серия 1.112-5 Вып.0и1	ФЛ 20.12-1	5	2.44т
СБ12	То же	ФЛ 16.12-1	4	1.215т
		Подвязочные балки		
Б1	Серия КЭ-01-58, Вып.1	БП4-2	4	1.1т
		Плиты покрытия		
П1	Серия ИИ24-8/70	ИП5-3	4	2.4т

Типовой проект 901-3-134 Альбом III

Инв.№ подл. | Подпись и дата | Взам.инв.№

Привязан:

Инв.№

Гл.инж.	Митрофанова	
Рук.гр.	Письман	
ГИП	Левина	
Гл.спец.	Пронин	
Нач.отд.	Красавин	

ТП 901-3-134 КЖ

Станция очистки воды поверхностных источников с содержанием взвешенных веществ до 700 мг/л и модернизацией фильтровальной части производительностью 6; 10; 12 тыс.м³/сут

Блок служебных помещений с насосной станцией II подъема.

Стадия: Р | Лист: 3 | Листов:

Общие данные (окончание)

ЦНИИЭП инженерного оборудования г. Москва

16634-03

Типовой проект 901-3-134 Альбом III

Маркировочная схема фундаментов и фундаментных балок

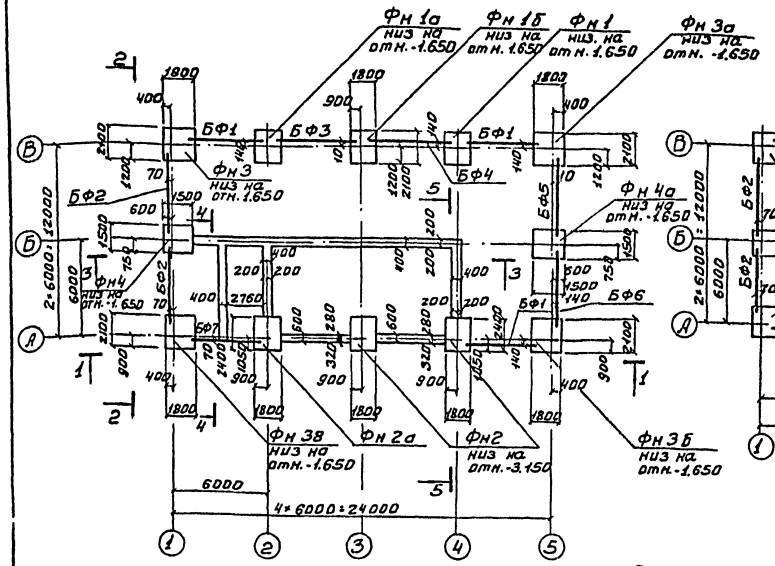

Фрагмент маркировочной схемы фундаментов и фундаментных балок для $t_н$ = -20°С.

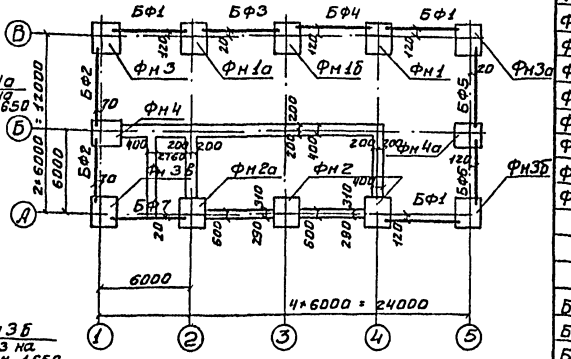

Спецификация элементов к маркировочной схеме, расположенной на листе /начало/

Марка	Обозначение	Наименование	Кол.	Примечание
		Монолитные жс-б.		
		конструкции.		
		Для $t°_н$ = -20°С; $t°_н$ = -30°С; $t°_н$ = -40°С		
Фн1	КЖС-4.5	Фундамент Фн1	1	
Фн1а	То же	То же Фн1а	1	
Фн1б	"	" Фн1б	1	
Фн2	"	" Фн2	2	
Фн2а	"	" Фн2а	1	
Фн3	КЖС-4.6	" Фн3	1	
Фн3а	То же	" Фн3а	1	
Фн3б	"	" Фн3б	1	
Фн3в	"	" Фн3в	1	
Фн4	"	" Фн4	1	
Фн4а	"	" Фн4а	1	
		Сборные жс-б. конструкции		
		Для $t°_н$ = -20°С		
БФ1	Серия 1.415-1 Вып.1	Фундаментная балка ФБ6-43	3	0.5т
БФ2	То же	То же ФБ6-13	2	1.4т
БФ3	"	" ФБ6-12	1	1.5т
БФ4	"	" ФБ6-41	1	0.7т
БФ5	"	" ФБ6-13	1	1.4т
БФ6	"	" ФБ6-42	1	0.7т
БФ7	"	" ФБ6-14	1	1.3т
		Для $t°_н$ = -30°С		
БФ1	Серия 1.415-1 Вып.1	Фундаментная балка ФБ6-43	3	0.6т
БФ2	То же	То же ФБ6-13	2	1.4т
БФ3	"	" ФБ6-29	1	1.9т
БФ4	"	" ФБ6-46	1	0.9т
БФ5	"	" ФБ6-30	1	1.8т
БФ6	"	" ФБ6-47	1	0.8т
БФ7	"	" ФБ6-14	1	1.3т

Спецификация элементов к маркировочной схеме, расположенной на листе. /окончание/

Марка	Обозначение	Наименование	Кол.	Примечание
		Для $t°_н$ = -40°С		
БФ1	Серия 1.415-1 Вып.1	Фундаментная балка ФБ6-48	3	0.6т
БФ2	То же	То же ФБ6-30	2	1.8т
БФ3	"	" ФБ6-2	1	1.6т
		" ФБ6-12	1	1.5т
БФ4	"	" ФБ6-46	1	0.9т
БФ5	"	" ФБ6-3	1	1.8т
		" ФБ6-13	1	1.4т
БФ6	"	" ФБ6-47	1	0.8т
БФ7	"	" ФБ6-14	1	1.3т

Фрагмент маркировочной схемы фундаментов и фундаментных балок для $t°_н$ = -40°С

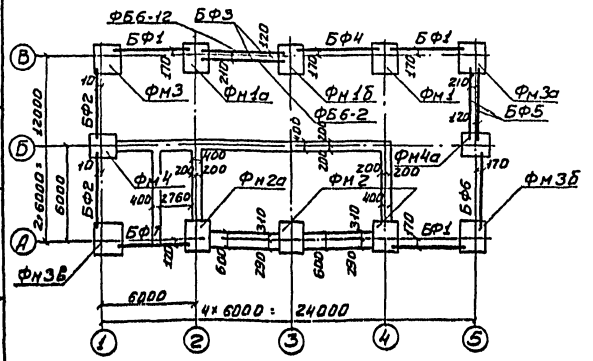

Привязан			
Инв.№			
Подвели	Левина		
Инженер	Кузнецова		
Рук.гр.	Письман		
ГИП	Левина		
Гл.спец.	Прохин		
Нач.отд.	Кларин		

Т.П. 901-3-134 КЖС

Станция вирусов для поверхностных источников с размещением хозяйственных сооружений в насосной станции II подъема

Фаза | Лист | Листов
Р | 4 |

Маркировочные схемы фундаментов и фундаментных балок

ГПИИ ЭТ инженерного оборудования г. Москва

168.34-03

Фм1, Фм1а

% Фм1б зеркальное отражение Фм1а %

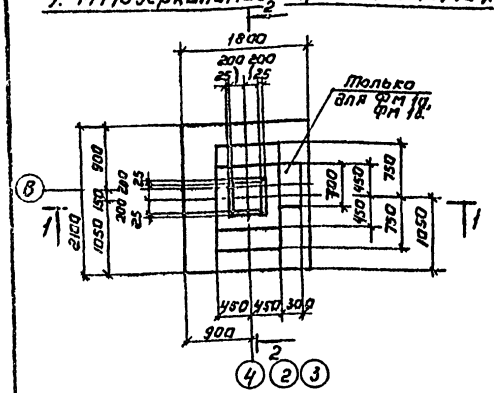

Схема раскладки сеток подошвы Фм1, Фм1а, Фм1б

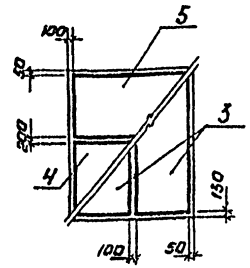

3-3

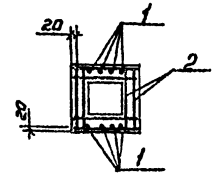

1-1

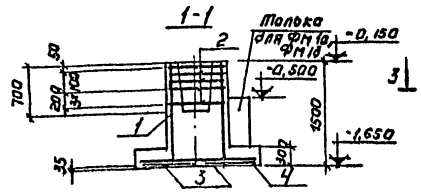

2-2

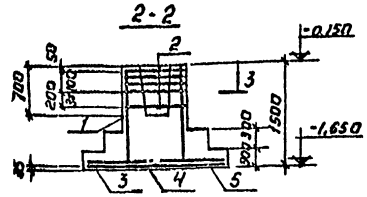

Расчетная схема Фм1; Фм1а, Фм1б

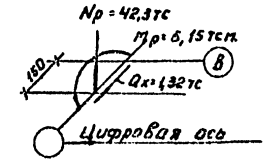

Фм2; Фм2а

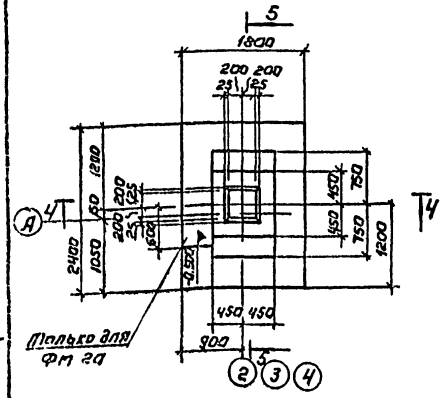

Схема раскладки сеток подошвы Фм2; Фм2а.

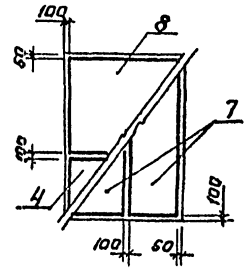

6-6

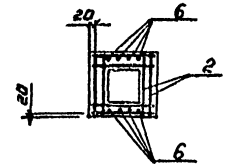

Расчетная схема Фм2; Фм2а

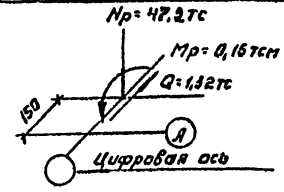

4-4

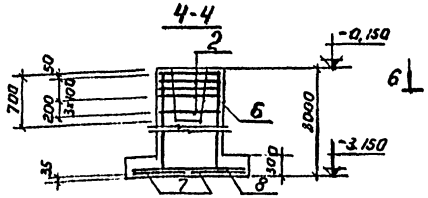

5-5

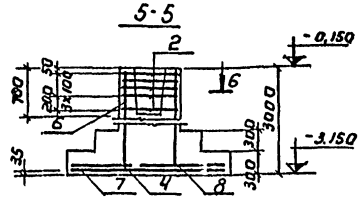

Спецификация элементов монолитной конструкции

Формат	Зона	Поз.	Обозначение	Наименование	Кол.	Примечание
				Фм1; Фм1а; Фм1б		
				Сборочные единицы и детали		
		1	Серия 1.412-1/77 - Вып. 3	Сетка арматурная СН12АII-6×15	2	6,0
		2	То же	То же СА-8АI	5	2,7
		3	Серия 1.410-2 Вып.1	" С10АII-8×21	2	7,1
		4	То же	" С(1)10АII-8×18	1	6,0
		5	"	" С(1)10АII-10×18	1	7,2
				Материал.		
				Бетон М200 Мрз 50:		
				Фм1		2,3 м³
				Фм1а, Фм1б		2,40 м³
				Фм2; Фм2а		
				Сборочные единицы и детали		
		6	Серия 1.412-1/77 - Вып. 3	Сетка арматурная 1с12АВ-5×30	2	11,6
		2	То же	То же СА-8АI	5	2,7
		7	Серия 1.410-2 Вып.1	" С(1)12АII-8×24	2	11,8
		4	То же	" С(1)10АII-8×18	1	6,0
		8	"	" С(1)10АII-14×18	1	9,6
				Материал		
				Бетон М200 МРЗ 50;		
				Фм2		3,6 м³
				Фм2а		3,7 м³

Выборка стали на один элемент, кГ

Марка элемента	Арматурные изделия: Арматурная сталь ГОСТ 5781-75, Класс АII, Ф мм 12	10	Итого	Класс А-I, Ф мм 8	6	Итого	Итого	Закладные изделия: Профильная сталь			Арматурная сталь ГОСТ, Класс, Ф мм			Итого	Всего
Фм1, Фм1а; Фм1б	10,4	24,5	34,9	15,1	2,9	18,0	52,9	—	—	—	—	—	—	—	52,9
Фм2; Фм2а	41,2	14,0	55,2	19,1	1,6	20,7	75,9	—	—	—	—	—	—	—	75,9

Провер.	Левина		ТП 901-3-134 КЖ				
Инженер	Кузнецов		Станция очистки воды поверхностных источников с содержанием взвешенных веществ до 700 мг/л с медленными фильтрами производительностью 3,2 тыс. м³/сутки				
Рук. гр.	Письман		Блок служебных помещений с насосной станцией II подъема.	Стадия	Лист	Листов	
ГИП	Левина		Фундаменты ФМ1 - ФМ1б, ФМ2; ФМ2а. Опалубочные чертежи. Армирование.	Р	5		
Гл. спец.	Иронин			ЦНИИЭП инженерного оборудования г. Москва			
Нач. отд.	Красавин						

Привязан:

Инв. №

16634-03

Типовой проект 901-3-134 Альбом III

ФМ3 / ФМ3а зеркальное отражение ФМ3 / ФМ3б.

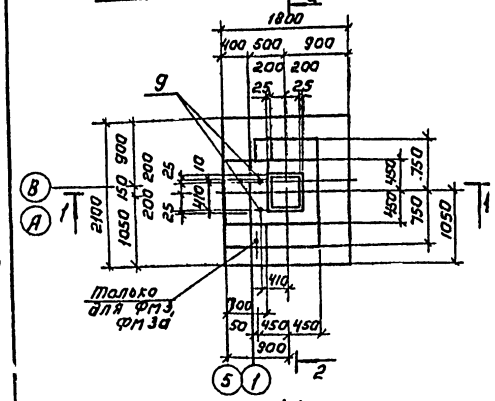

Схема раскладки сеток подошвы ФМ3 ÷ ФМ3в.

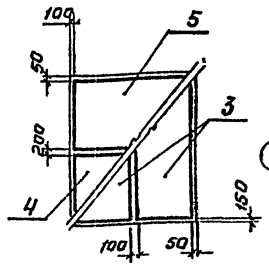

ФМ3в

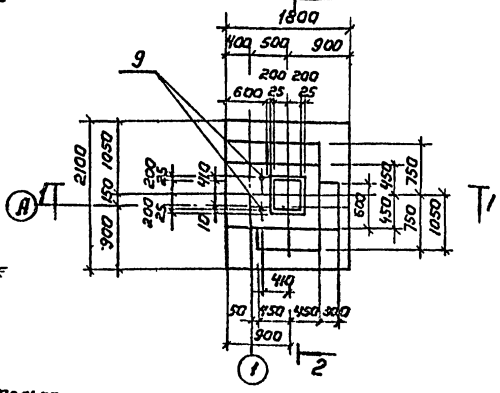

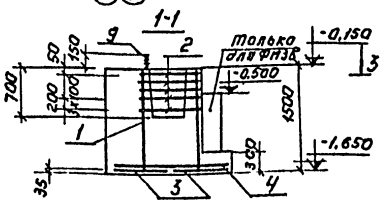

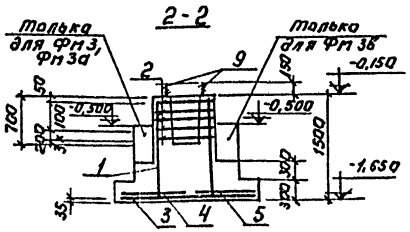

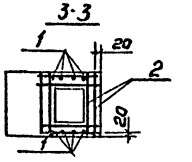

ФМ4, ФМ4а

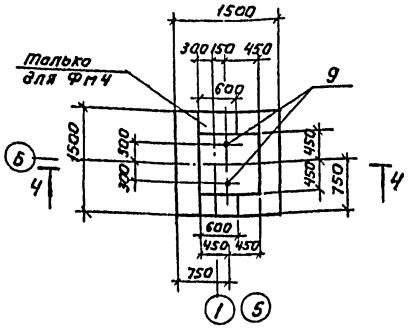

Схема раскладки сеток подошвы ФМ4, ФМ4а

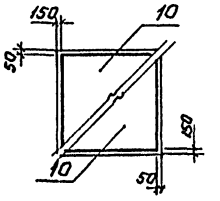

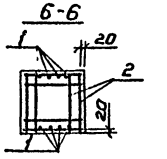

Расчетная схема ФМ3 ÷ ФМ3в.

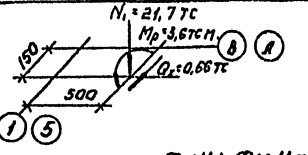

Расчетная схема ФМ4 ÷ ФМ4а

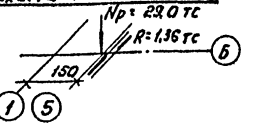

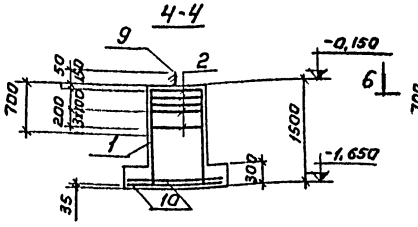

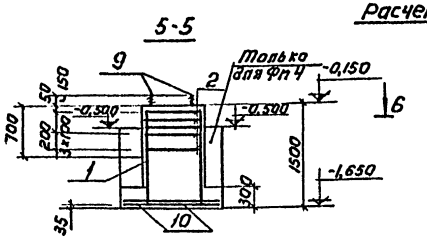

Спецификация элементов монолитной конструкции.

Формат	Зона	Поз.	Обозначение	Наименование	Кол.	Примечание
				ФМ3; ФМ3а; ФМ3б; ФМ3в		
				Сборочные единицы и детали.		
		1	Серия 1.412-1/77 - Вып. 3	Сетка арматурная СН 12АII-6×15	2	6,0
		2	То же	то же СА-8АI	5	2,7
		3	Серия 1.410-2 Вып. 1	" С10АII-8×21	2	7,1
		4	То же	" С(1)10АII-8×18	1	6,0
		5	"	" С(1)10АII-10×18	1	7,2
		9	КЖ-18	Изделие закладное МН5	2	5,3
				Материал		
				Бетон М200, МРЗ 50:		
				ФМ3, ФМ3а		2,7 м³
				ФМ3б		2,6 м³
				ФМ3в		2,9 м³
				ФМ4; ФМ4а.		
				Сборочные единицы и детали.		
		1	Серия 1.412-1/77 - Вып. 3	Сетка арматурная СН 12АII-6×15	2	6,0
		2	То же	то же СА-8АI	5	2,7
		10	Серия 1.410-2 Вып. 1	" С10АII-14×15	2	8,2
		9	КЖ-18	Изделие закладное МН5	2	5,3
				Материал		
				Бетон М200; МРЗ 50:		
				ФМ4		1,70 м³
				ФМ4а		1,9 м³

Выборка стали на один элемент, кГ.

Марка элемента	Арматурные изделия										Закладные изделия				Всего
	Арматурная сталь ГОСТ 5781-75						Профильная сталь			Итого	Арматурная сталь ГОСТ 5781-75			Итого	
	Класс А-II			Класс А-I							Класс А-I				
	Ф мм 12	Ф мм 10	Итого	Ф мм 8	Ф мм 6	Итого					Ф мм 24				
ФМ3 ÷ ФМ3в	10,4	24,5	34,9	15,1	2,9	18,0	—	—	—	—	10,6	—	—	10,6	63,5
ФМ4, ФМ4а	10,4	14,4	24,8	15,1	2,0	17,1	—	—	—	—	10,6	—	—	—	52,5

Провер.	Левина		
Инженер	Кузнецов		
Рук. гр.	Письман		
ГИП	Левина		
Гл. спец.	Пронин		
Нач. отд.	Красавин		

Привязан:

Инв. №

ТП 901-3-134 -КЖ

Станция очистки воды поверхностных источников с содержанием взвешенных веществ до 700 мг/л с медленными фильтрами производительностью 3,2 тыс. м³/сутки

Блок служебных помещений с насосной станцией и подъема.

Фундаменты ФМ3, 3а; 3б; 3в и 4, 4а. Опалубочные чертежи и армирование.

Стадия	Лист	Листов
Р	Б	

ЦНИИЭП инженерного оборудования г. Москва

16634-03

Инв. № подл. | Подпись и дата | Взам. инв. №

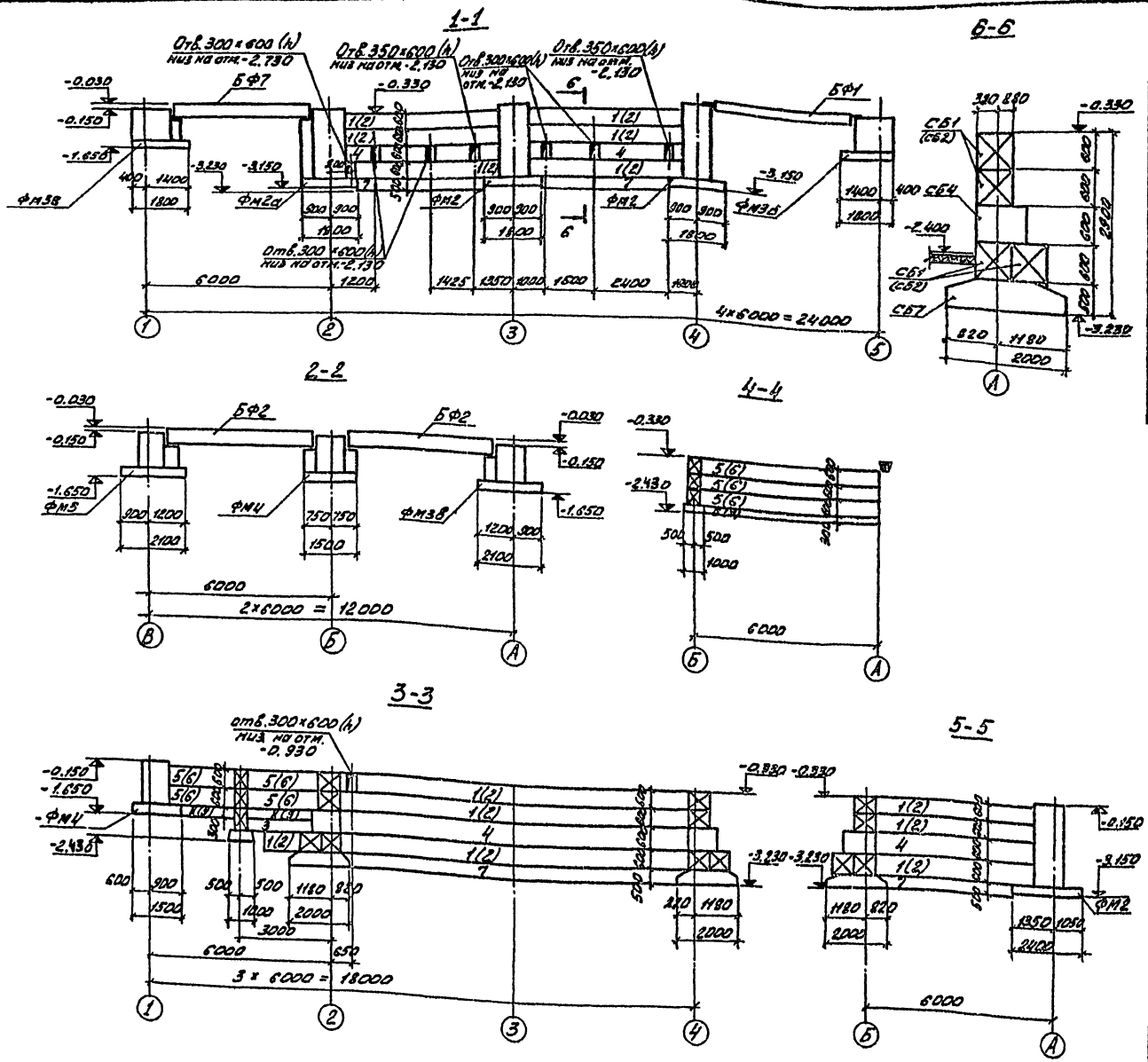

Спецификация элементов к маркировочным схемам, расположенным на листах КЖ-4, КЖ-7

Марка	Обозначение	Наименование	Кол.	Примечание
Для $t^{\circ}_{н}=-20^{\circ}C$; $t^{\circ}_{н}=-30^{\circ}C$; $t^{\circ}_{н}=-40^{\circ}C$				
СБ1	ГОСТ 13579-78	Блоки стен подвала ФБС24.6.6-Т	36	2.0т
СБ2	То же	" ФБС12.6.6-Т	38	1.0т
СБ3	"	" ФБС12.4.3-Т	3	0.3т
СБ4	"	" ФБС9.6.6.-Т	54	0.7т
СБ5	"	" ФБС24.4.6-Т	8	1.3т
СБ6	"	" ФБС12.4.6-Т	9	0.6т
СБ7	Серия 1.112-5 выпуски 0 и 1.	Плиты для ленточных фундаментов ФЛ10.12-1	14	2.44т
СБ8	То же	То же ФЛ10.24-1	4	1.52т
СБ9	"	" ФЛ10.12-1	3	0.75т

1. Под монолитные фундаменты выполнить бетонную подготовку из бетона М50, толщиной 100 мм, кромк оговоренной, превышающую гадарит фундамента на 100 мм в каждую сторону.
2. Фундаментные балки укладывать на цементный раствор марки 200, толщиной 20 мм. Зазоры между торцами балок и фундаментом заделать бетоном марки 200.
3. Бетонные блоки укладывать на цементно-песчаный раствор марки 50, с обязательной перевязкой не менее 0,4h блока.
4. Под ленточный фундамент уложить песчаную подготовку толщиной 100 мм.
5. Обратную засыпку пазух фундаментов производить грунтом без включения строительного мусора и растительного грунта с уплотнением слоями не более 200 мм.
6. Горизонтальная гидроизоляция кирпичных стен выполняется из цементно-песчаного раствора состава 1:2 на отм. -0,030.
7. В спецификации элементов в графе „примечания" дана масса элементов сборных конструкций в тоннах.
8. Наружные поверхности стен подвала, соприкасающиеся с грунтом, обмазать двумя слоями битума по огрунтовке из битума, растворенного в бензине.

Типовой проект 901-3-134 Альбом III

Согласовано

Инв. № подл. | Подпись и дата | Взам. инв. №

Провер.	Левина		
Инжен.	Кузнецов		
Рук. гр.	Письман		
Гип	Левина		
Гл. спец.	Пронив		
Нач. отд.	Красавин		

ТП 901-3-134 -КЖ

Станция очистки воды поверхностных источников с содержанием взвешенных веществ до 700 мг/л с медленными фильтрами производительностью 3,2 тыс. м³/сутки.

Блок служебных помещений с насосной станцией II подъема.

Маркировочная схема фундаментов и фундаментных балок. Разрезы 1-1÷6-6.

Стадия	Лист	Листов
Р	7	

ЦНИИЭП инженерного оборудования г. Москва.

16634-03

Типовой проект 901-3-134 Альбом III

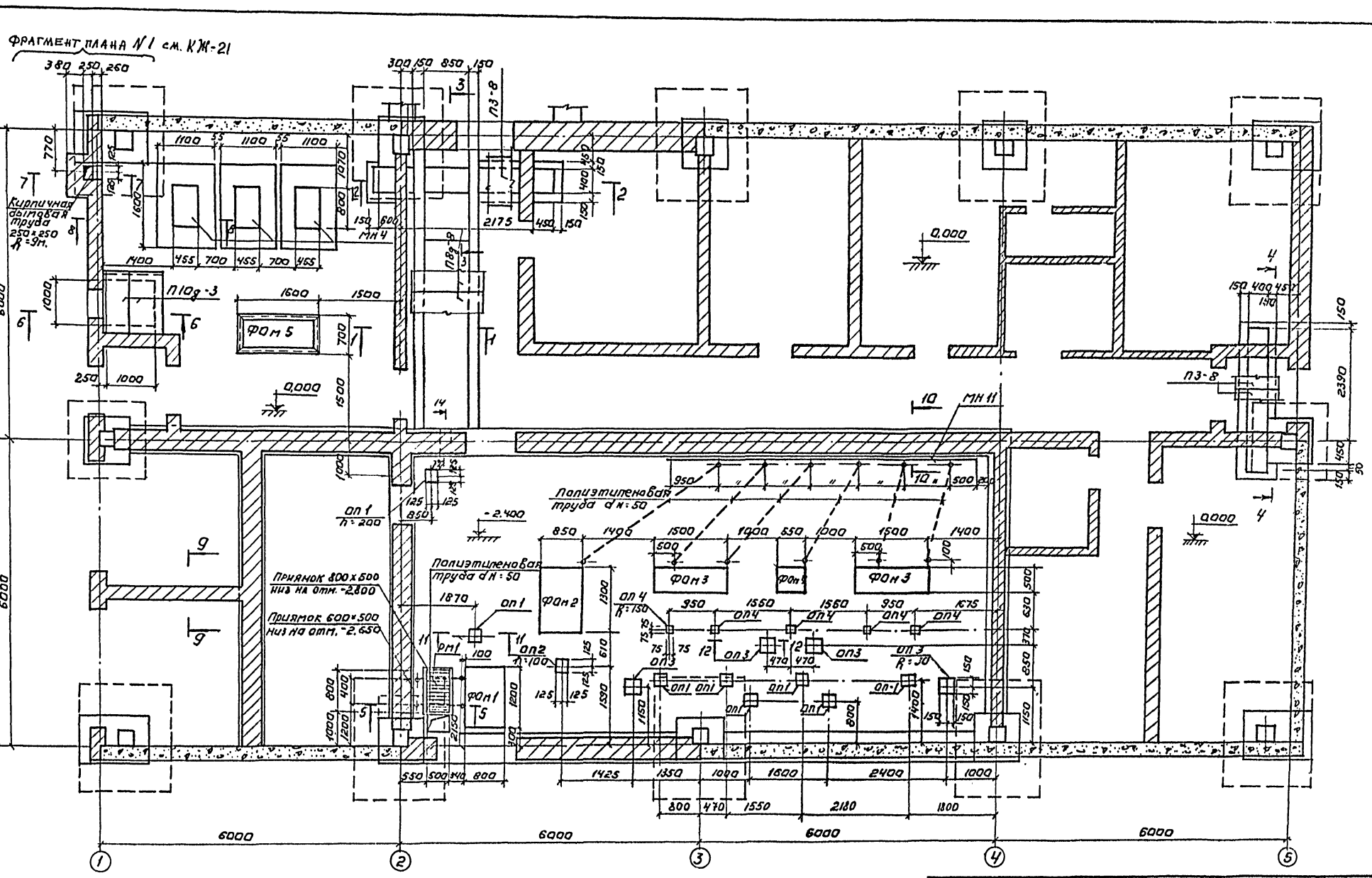

1. Трубы для подвода кабеля к двигателям уложить в конструкцию пола.
2. Фундамент ФОм 5 установить на резиновые амортизаторы марки АР.

ТП 901-3-134 -КЖ			
Станция очистки воды поверхностных источников с содержанием взвешенных веществ до 700 мг/л с медленными фильтрами производительностью 3,2 тыс. м³/сутки			
Блок служебных помещений с насосной станцией. II подъема	Стадия	Лист	Листов
	Р	8	
Маркировочная схема каналов, фундаментов под оборудование и опор.	ЦНИИЭП инженерного оборудования г. Москва		

Провер.	Левина	
Инженер	Кузнецова	
Рук. гр.	Янсьман	
Гип	Левина	
Гл. спец	Пронин	
Нач. отд	Красавин	

Привязан

Инв. №

Согласовано: Розанова, Платонова, Трепенкина

Отд. ВГ. Отд. СТ. Отд. АА

Инв. № подл. | Подпись и дата | Взам. инв. №

16634-03

Типовой проект 901-3-134 Альбом III

1-1

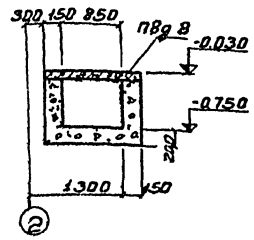

2-2

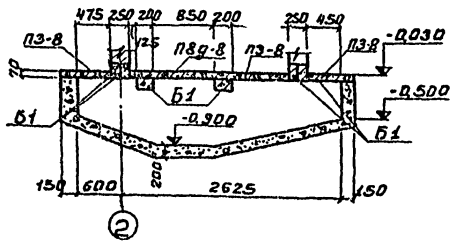

3-3

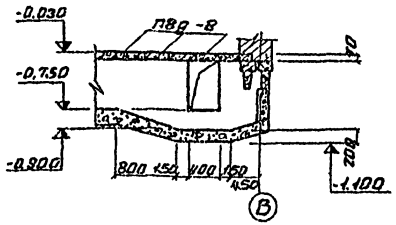

4-4

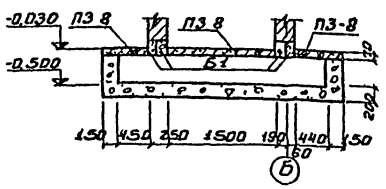

5-5

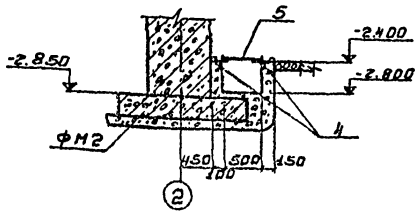

6-6

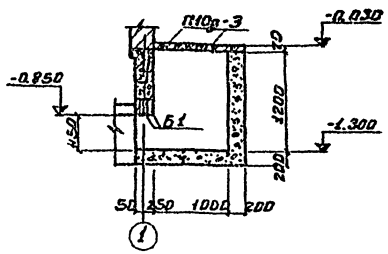

Спецификация элементов к маркировочным схемам, расположенным на листе КЖС-8

Марка	Обозначение	Наименование	Кол	Примечание
	Сборные ж.-б. элементы			
ПЗ-8	Серия 3.006-2 Вып.11-2	Плита перекрытия ПЗ-8	8	0,05т
ПВр-8	То же	То же ПВд-8	8	0,21т
ПЮр-3	"	" ПЮр-3	2	0,19т
Б1	ГОСТ 948-76	Перемычка 1ПР1-10.12.6	12	0,08т
Б2	То же	То же 1ПР1-12.12.6	3	0,025т
1	КЖС-18	Закладная деталь 11Н1	1	0,184т
2	То же	То же МН4	3	0,03т
3	"	" МН11	2	0,0104т
4	"	" МН-7	2,6	п.м.
5	"	Водоприемная решетка РВ1	1	0,0134

11-11

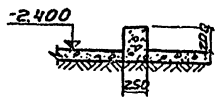

12-12

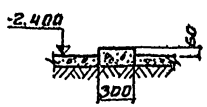

14-14

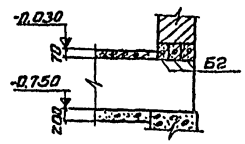

7-7

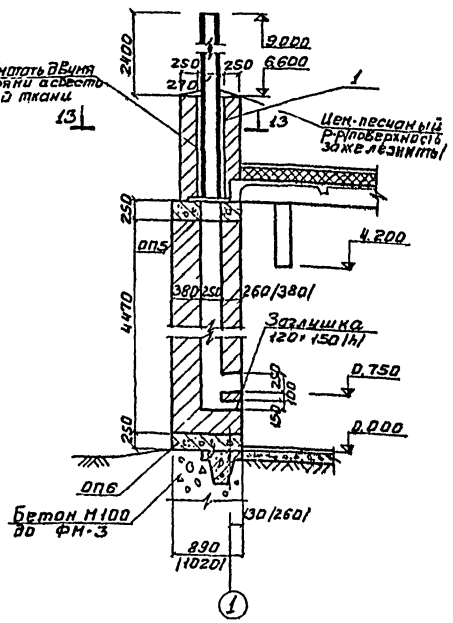

13-13

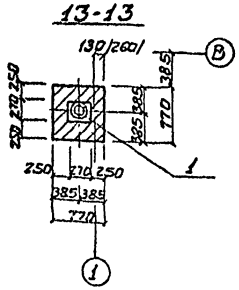

9-9

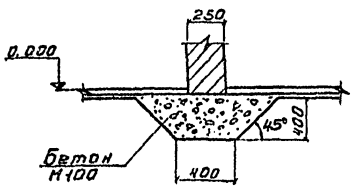

8-8

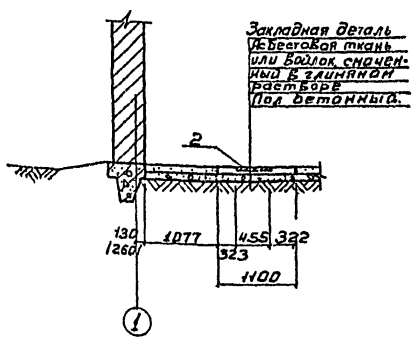

10-10

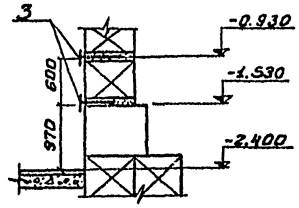

Привязан			
Инв.№			
Проверил	Левина		
Инженер	Кузнецов		
Рук.гр.	Лисьман		
ГИП	Левина		
Гл.спец.	Пронин		
Нач.отд.	Красавин		

Т.П. 901-3-134 -КЖ

Станция очистки воды поверхностных источников с содержанием взвешенных веществ до 100 мг/л с механическими фильтрами производительностью 3 тыс.куб.м/сутки

Блок служебных помещений с насосной станцией II подъема

Стадия	Лист	Листов
Р	9	

Маркировочная схема каналов фундаментов под оборудование и опор. Разрезы 1-1 ÷ 13-13

ЦНИИЭП инженерного оборудования г. Москва

16834-03

Типовой проект 901-3-134 Альбом III

ФОМ1

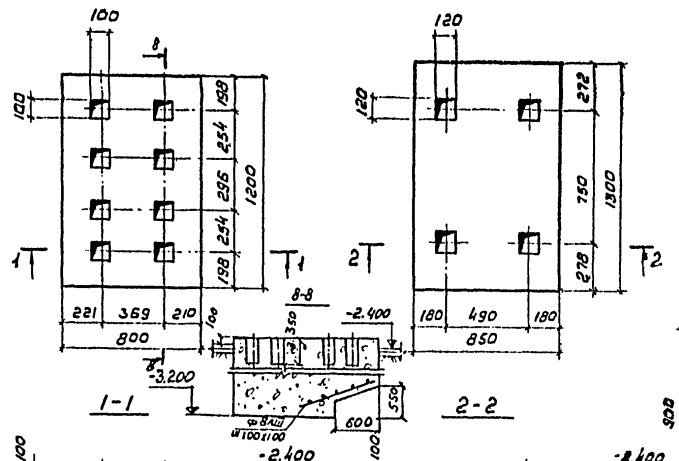

ФОМ2

ФОМ3

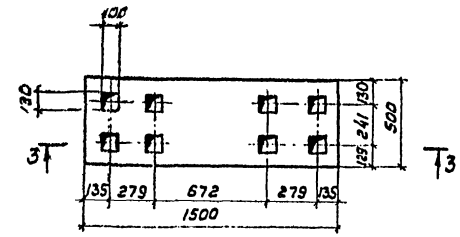

3-3

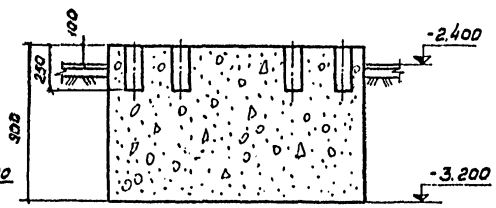

Спецификация элементов к маркировочным схемам, расположенным на листе КЖ

Марка	Обозначение	Наименование	Кол	Примечание
ФОМ1	КЖ-8,10	Фундаменты под оборудование массой свыше 0,5 до 1 тонн, электродуговой сварки, с отдельными, не связанными между собой стаканами	1	0,86м³
ФОМ2	То же	Фундаменты под массой свыше 1 до 3 тонн, электродуговой сварки, с отдельными, не связанными между собой стаканами	1	0,93м³
ФОМ3	"	Фундаменты под массой свыше 3 до 5 тонн, электродуговой сварки, с отдельными, не связанными между собой стаканами	2	0,67м³
ФОМ4	"	То же	1	0,25м³
ФОМ5	"	Ж-6 фундамент	1	0,17м³
ОП1	КЖ-8,10	Опоры под трубопроводы	8	0,012м³
ОП2	То же	То же	1	0,006м³
ОП3	"	"	4	0,005м³
ОП4	"	"	5	0,003м³
ОП5	КЖ 10	Опорная подушка ОП5	1	0,15м³
ОП6	То же	То же ОП6	1	0,16м³
1	КЖ-18	Закладной элемент МН3	1	0,131т.
2	КЖ-10	Сетки сварные С1	2	0,014Вт
3	КЖ-18	Закладной элемент МН2	1	0,042т

Ведомость стержней на один элемент

Марка эл-та	Поз.	Эскиз или сечение	ф мм	Длина мм	Кол.
отд. стержни ОП5	4		10АIII	740	7
	5		10АIII	860	9
отд. стержни ОП6	4		10АIII	740	7
	5		10АIII	860	9
С1	11		10АIII	690	14
	12		10АIII	1590	9

ФОМ4

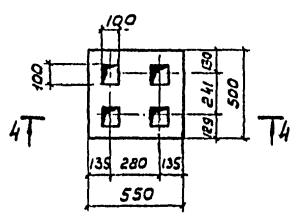

ФОМ5

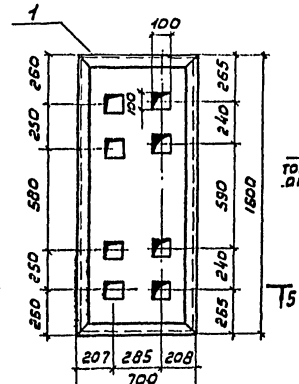

5-5

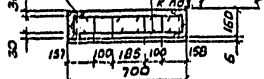

ОП5

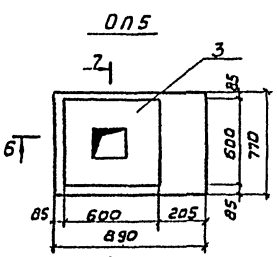

ОП6

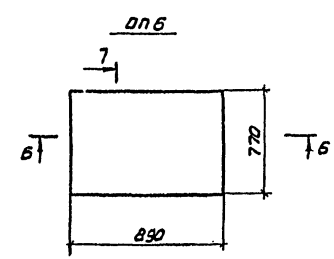

7-7

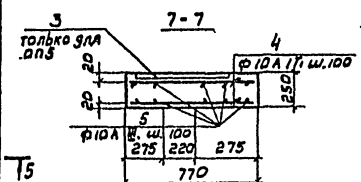

6-6

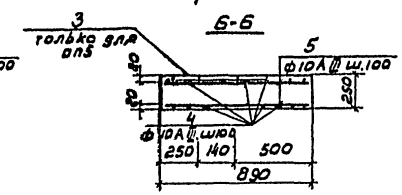

12 Ф10АI

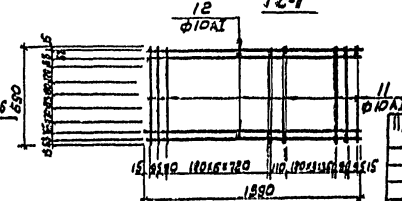

Выборка стали на один элемент, кГ

Марка эл-та	Арматурные изделия							
	Арматурная сталь ГОСТ 5781-75							
	класс AI				класс AIII			Всего
	ф мм			Итого	ф мм		Итого	
					10			
ОП5	—	—	—	—	—	8	8	8
ОП6	—	—	—	—	—	8	8	8
С1	—	—	—	—	—	14,8	14,8	14,8

Согласовано: ОТА. 81 Резянова; ОТА. 21 Платичнов

Инв.№ подл. | Подпись и дата | Взам. инв.№

Привязан

Проверил	Левина		
Инженер	Кузнецов		
Рук. гр.	Лисьмян		
ГИП	Левина		
Гл. спец.	Пронин		
Нач. отд.	Крячевин		

Т.П. 901-3-134 КЖС

Станция очистки воды поверхностных источников с содержанием взвешенных веществ до 100 мг/л и медленными фильтрами производительностью 1 тыс.м³/сутки. Блок служебных помещений с насосной станцией II подъема.

Стадия Р | Лист 10 | Листов

Фундаменты под оборудование ФОМ1 ÷ ФОМ5 и опорные подушки ОП5, ОП6. Спецификация

ЦНИИЭП инженерного оборудования г. Москва

16834-03

Типовой проект 901-3-134 Альбом III

Маркировочная схема каналов и приямков в помещении ТП, ЩСУ.

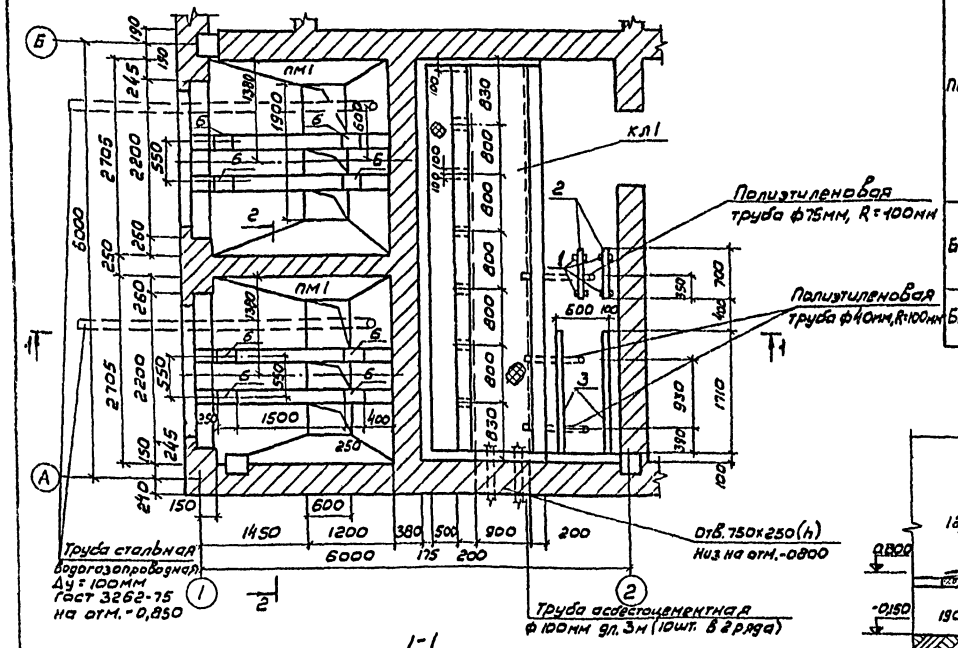

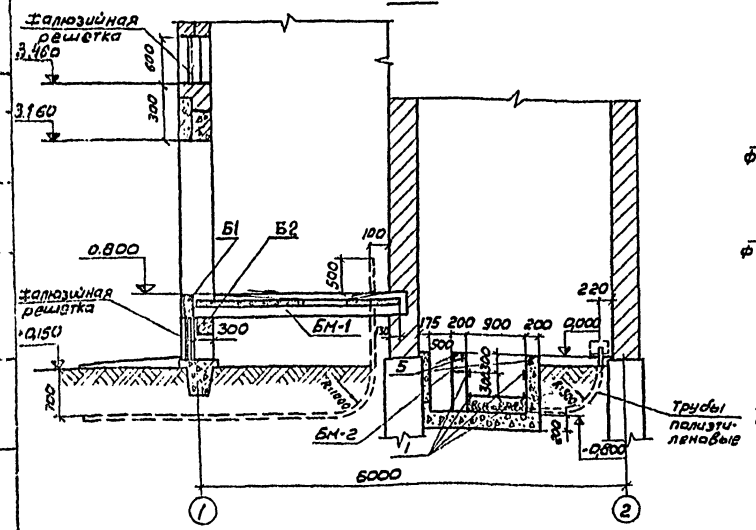

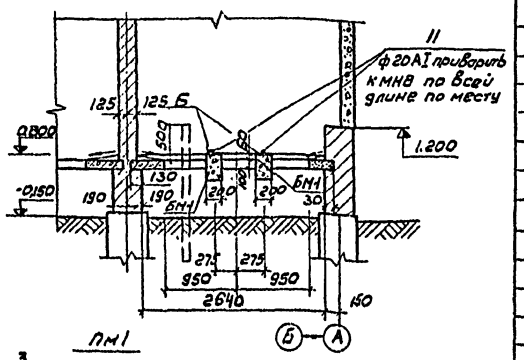

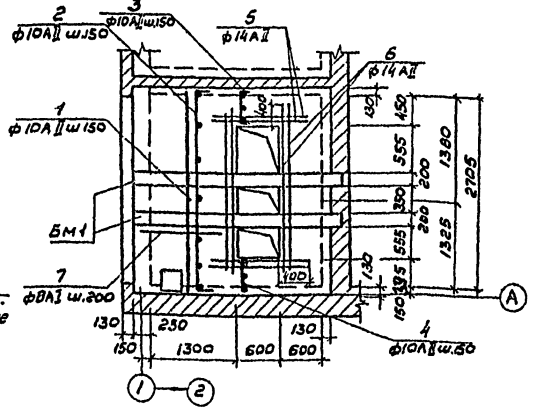

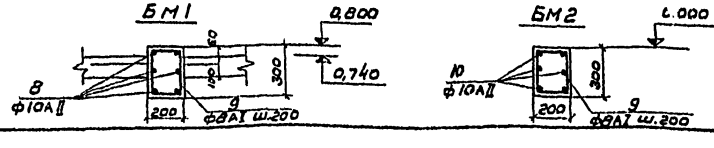

Ведомость стержней на один элемент

Марка эл-та	Поз	Эскиз или сечение	ф мм	Длина мм	Кол
ПМ1	1	2940	ф10АII	2940	14
	2	80 2940 80	ф10АII	3100	14
	3	80 490 80	ф10АII	650	5
	4	80 440 80	ф10АII	600	5
	5	1400	ф14АII	1400	4
	6	2600	ф14АII	2600	4
	7	распред. арматура	ф8АI	30000	–
БМ1	8	3070	ф10АII	3070	6
	9	370 270 170 270	ф8АI	1080	15
	11	1900	ф20АI	1900	1
БМ2	10	5490	ф10АII	5490	6
	9	см. выше	ф8АI	1080	27

Спецификация элементов к маркировочной схеме, расположенной на листе

Марка	Обозначение	Наименование	Кол	Примечание
БМ1	КЖ-11	Балка БМ-1	4	—
БМ2	То же	Балка БМ-2	1	—
ПМ1	"	Плита ПМ-1	2	—
КЛ1	"	Канал	1	
1	КЖ-18	Закладная деталь МН6	4	
2	То же	То же МН10	2	
3	"	" МН9	2	
11	КЖ-11	Соединит. элемент ф20АI	2	
Б1	ГОСТ 948-76	1ПР8-27.12.22	2	
Б2	То же	1ПР8-27.25.22	2	

Спецификация элементов монолитной конструкции

Формат	Зона	Поз	Обозначение	Наименование	Кол.	Примечание
				КЛ1		
		1	КЖ-18	Закладная деталь МН6	20	
		5	То же	То же МН7	–	
			"	Рифленая сталь -S=5мм	–	
				Бетон М100	4м³	
				Балка БМ1		
		6	КЖ-18	Закладная деталь МН8	2	
			КЖ-11	Хомуты	–	
			КЖ-11	Отдельные стержни	–	
				Бетон М100	0,19	м³
				Балка БМ2		
		5	КЖ-11	Закладная деталь МН7	–	
			КЖ-11	Хомуты	–	
			КЖ-11	Отдельные стержни	–	
				Бетон М100	0,33м³	
				Плита ПМ1		
			КЖ-11	Отдельные стержни	–	
				Бетон М100	0,8м³	

Выборка стали на один элемент, кГ

Марка эл-та	Арматурные изделия: Арматурная сталь ГОСТ, класс АII, ф мм 14	10	Итого	класс АI, ф мм 20	8	Итого	Итого	Всего
БМ-1	—	11,4	11,4	4,7	6,4	11,1	11,1	22,5
БМ-2	—	20,3	20,3	—	11,5	11,5	11,5	31,8
ПМ-1	19,3	56,0	75,3	—	11,9	11,9	87,2	87,2

ТП и ЩСУ разработано для температуры наружного воздуха -30°С

Проверил	Левина		
Инженер	Кузнецов		
Рук. гр.	Письман		
Гип	Левина		
Гл. спец	Пронин		
Нач. отд.	Красавин		

Т.П. 901-3-134 КЖ

Станция очистки воды поверхностных источников с содержанием взвешенных веществ до 700 мг/л с медленными фильтрами производительностью 3,2 тыс м³/сутки

Блок служебных помещений с насосной станцией и подъема

Стадия	Лист	Листов
Р	11	

ЩСУ Т.П. Маркировочная схема. Разрезы. Армирование ПМ1, БМ1, БМ2.

ЦНИИЭП инженерного оборудования г. Москва

Привязан

Инв. №

16634-03

Типовой проект 901-3-134 Альбом III

Маркировочная схема колонн и балок

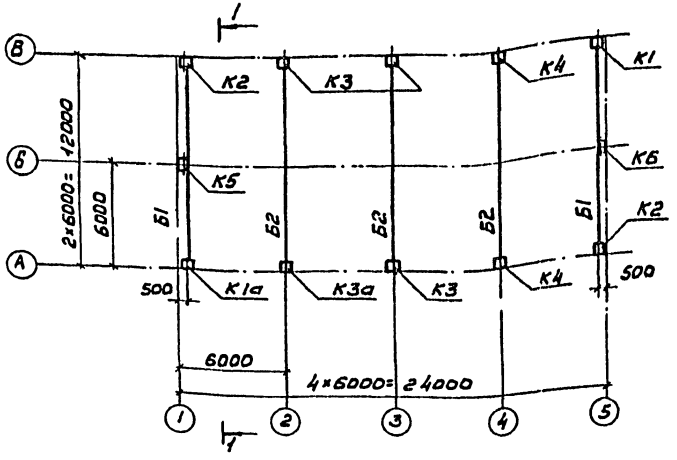

Маркировочная схема плит покрытия

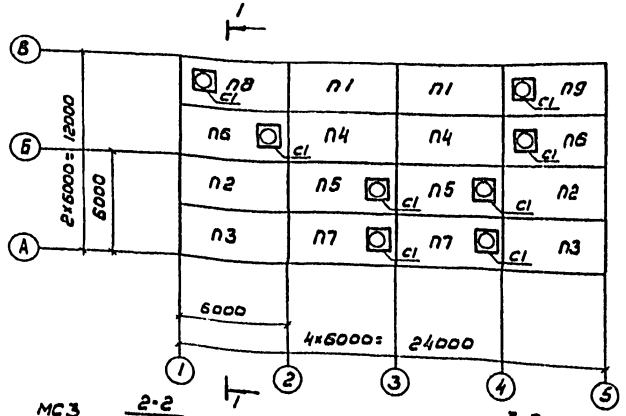

Спецификация элементов к маркировочной схеме, расположенной на листе

Марка	Обозначение	Наименование	Кол.	Примечание
	Сборные ж-б. элементы			
	Для t^0_N=-20°С; t^0_N=-30°С			
П1	ГОСТ 22701.1-77 и лист К-14	Плита покрытия ПГ-2АтVТа	2	2,65т
П2	То же	То же ПГ-2АтVТб	2	2,65т
П3	"	" ПГ-2АтVТв	2	2,65т
П4	ГОСТ 22701.1-77	" ПГ-2АтVТ	2	2,65т
П5	ГОСТ 22701.2-77	" ПВ7-3АтVТ	2	3,2т
П6	ГОСТ 22701.2-77 и лист К-1,4	" ПВ7-3АтVТа	2	3,2т
П7	То же	" ПВ7-3АтVТб	2	3,2т
П8	"	" ПВ7-3АтVТв	1	3,2т
П9	"	" ПВ7-3АтVТ2	1	3,2т
	Для t^0_N=-40°С			
П1	ГОСТ 22701.1-77 и лист К-14	Плита покрытия ПГ-3АтVТа	2	2,65т
П2	То же	То же ПГ-3АтVТб	2	2,65т
П3	"	" ПГ-3АтVТв	2	2,65т
П4	ГОСТ 22701.1-77	" ПГ-3АтVТ	2	2,65т
П5	ГОСТ 22701.2-77	" ПВ7-3АтVТ	2	3,2т
П6	ГОСТ 22701.2-77 и лист К-1,4	" ПВ7-3АтVТа	2	3,2т
П7	То же	" ПВ7-3АтVТб	2	3,2т
П8	"	" ПВ7-3АтVТв	1	3,2т
П9	"	" ПВ7-3АтVТ2	1	3,2т
	Для t^0_N=-20°С; t^0_o=-30°С;	t^0_N=-40°С		
С1	Серия 1.494-24 Вып.1	Стакан С67б-1	8	0,32т

Спецификация элементов к маркировочной схеме, расположенной на листе

Марка	Обозначение	Наименование	Кол.	Примечание
	Для t^0_N=-20°С;	t^0_N=-30°С		
Б1	Серия 1.462-3 Вып. I, II и К-14	Балка покрытия 1БДР12-3АIIIа	2	4,7т
Б2	То же	То же 1БДР12-3АIIIд	3	4,7т
	Для t^0_N=-40°С			
Б1	Серия 1.462-3 Вып. I, II и К-14	Балка покрытия 1БДР12-4АIIIа	2	4,7т
Б2	То же	То же 1БДР12 4АIIIб	3	4,7т
	Для t^0_N=-20°С; t^0_N=-30°С;	t^0_N=-40°С		
К1	Серия 1.423-3 Вып. I, II и К-13	Колонна К-42-4а	1	1,1т
К1а	К-13	То же К-42-4г	1	1,1т
К2	"	" К-42-4б	2	1,1т
К3	"	" К-42-4в	3	1,1т
К3а	То же	" К-42-4е	1	1,1т
К4	"	" К-42-4д	2	1,1т
К5	Шифр 460 75 и лист К-13	" Кф 7-2 а	1	1,26т
К6	То же	" Кф 7-2 б	1	1,26т
МС1	К-18	Соединительный элемент МС1	2	28,7кг
МС2	То же	То же МС2	2	7,4кг
МС3	"	" МС3	2	4,5кг

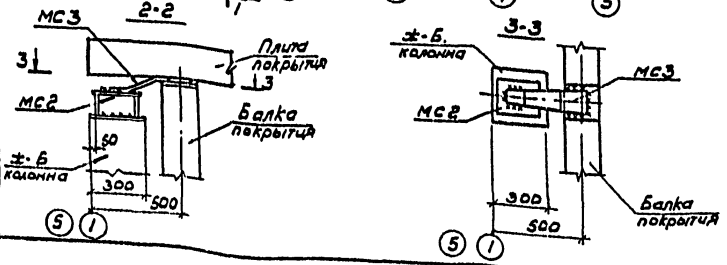

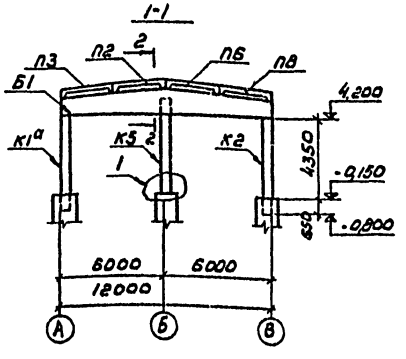

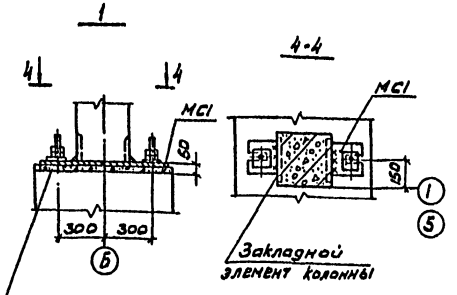

Бетон на мелком заполнителе М150

Привязан			Т.П. 901-3-134 КЖ	
Инв.№				
Проверил	Левина		Блок служебных помещений с насосной станцией и подъема	Стадия: Р; Лист: 12; Листов:
Инженер	Кузнецов			
Рук.гр.	Письмин			
ГИП	Левина		Маркировочная схема колонн и балок. Маркировочная схема плит покрытия. Разрезы. Узел 1. Спецификация	ЦНИИЭП инженерного оборудования г. Москва
Гл.спец.	Пронин			
Нач.отд.	Красавин			

Согласовано: Отдел СТ, Госгражданстрой

Инв.№ подл. | Подпись и дата | Взам.инв.№

16634-03

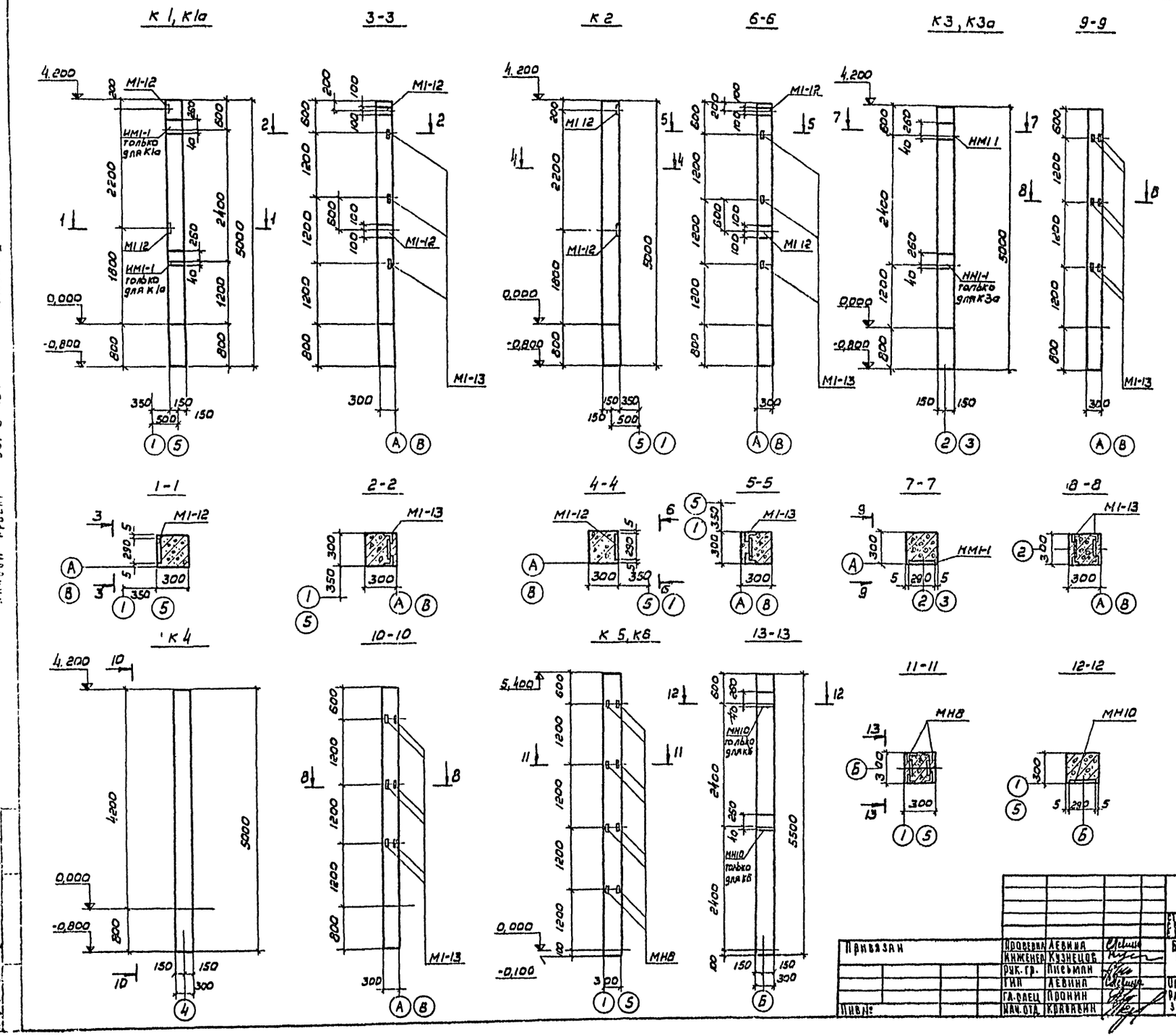

Выборка дополнительных закладных деталей

Марка эл-та и кол. шт	Марка детали	Кол. шт. на 1 эл-т	Кол. шт. на все	Сталь кГ на 1 эл-т	Сталь кГ на все	Примечания
К1 шт.1	М1-12	2	2	12	12	Серия 1,423-3 Вып. 2
	М1-13	3	3	5,1	5,1	
К1а шт.1	М1-12	2	2	12	12	То же
	М1-13	3	3	5,1	5,1	
	НМ1-1	2	2			
К2 шт.2	М1-12	2	4	12	24	11
	М1-13	3	6	5,1	10,2	
К3 шт.3	НМ1-1	1	3	10,4	31,2	11
	М1-13	6	18	10,2	30,6	
К4 шт.2	М1-13	6	12	10,2	20,4	11
К5 шт.1	МН8	8	8	16,8	16,8	Шифр 460-75 Вып.1-2
К6 шт.1	МН10	2	2	19,4	19,4	То же
	МН8	8	8	16,8	16,8	
К3а шт.1	НМ1-1	2	2	20,8	20,8	Серия 1.423-3 Вып. 2
	М1-13	6	6	10,2	10,2	

1. Колонны К1÷К4 отличаются от колонны К-42-4 по серии 1.423-3 Вып.1, а также колонны К-5 - К-6 отличаются от колонны КФ 7-2 по шифру 460-75 Вып. 1-1 наличием дополнительных деталей по данному листу.
2. Закладные детали должны быть металлизированы слоем цинка толщиной не менее 0,15 мм.

Т.П. 901-3-134 КЖС			
Станция очистки воды поверхностных источников с содержанием взвешенных веществ до 700 мг/л с медленными фильтрами производительностью 2,5 тыс. м³/сут.			
Блок служебных помещений с насосной станцией II подъема.	Стадия	Лист	Листов
	Р	13	
Опалубочные чертежи колонн. Разбивка дополнительных закладных деталей.	ЦНИИЭП инженерного оборудования г. Москва		

Провер.	Левина	
Инженер	Кузнецов	
Рук. гр.	Письман	
ГИП	Левина	
Гл. спец.	Пронин	
Нач. отд.	Красавин	

Привязан

Инв. №

16634-03

Типовой проект 901-3-134 Альбом III

Б1

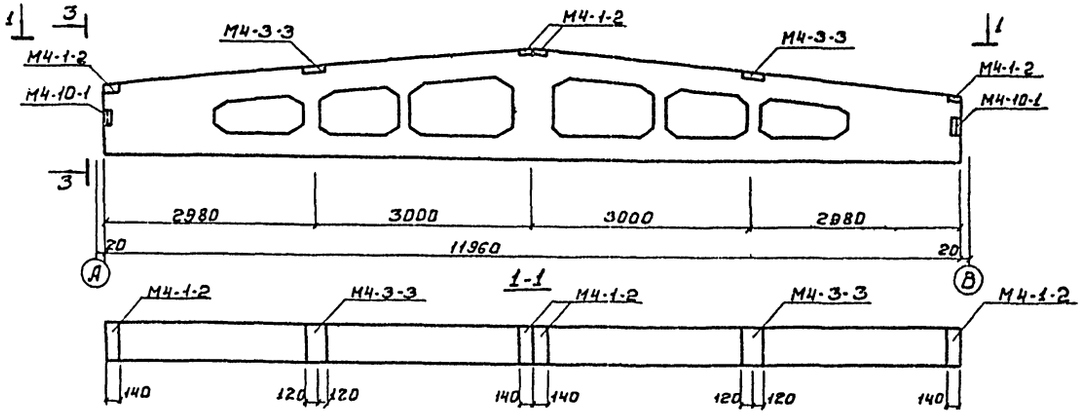

Б2

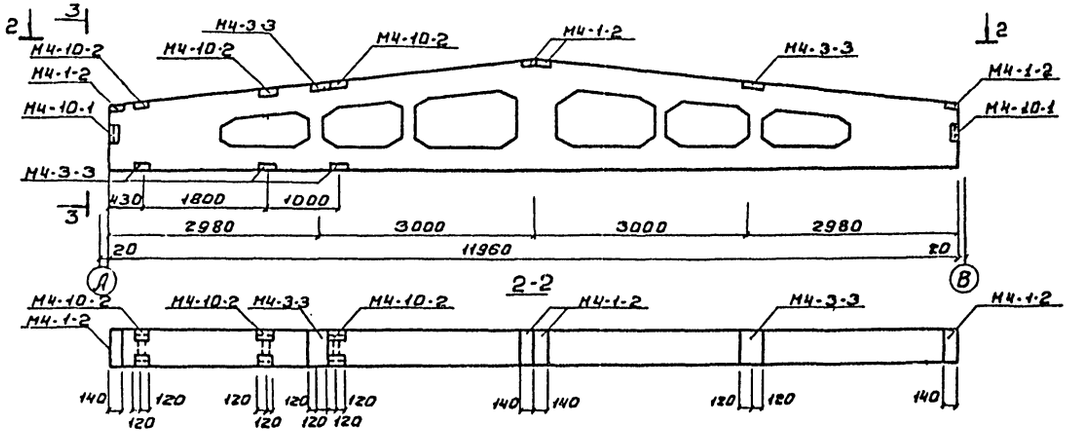

П1

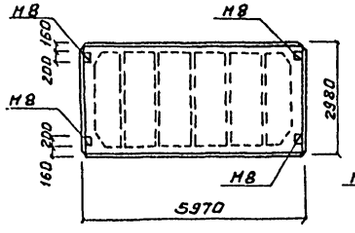

П2

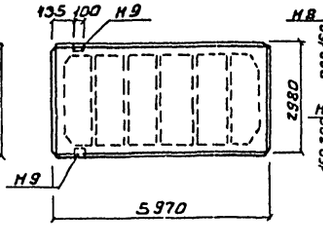

П3

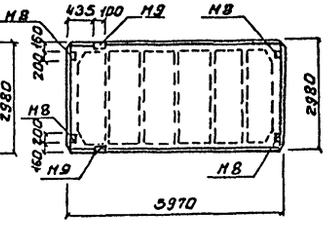

П6

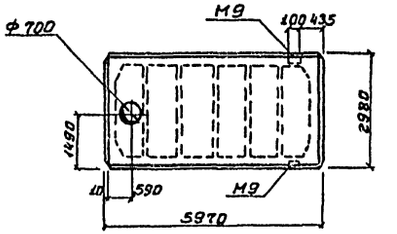

П7

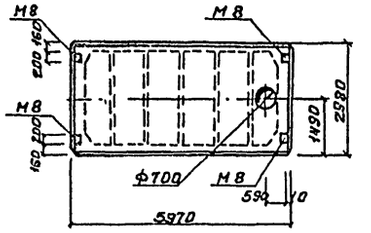

П8

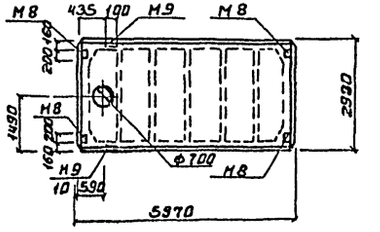

П9

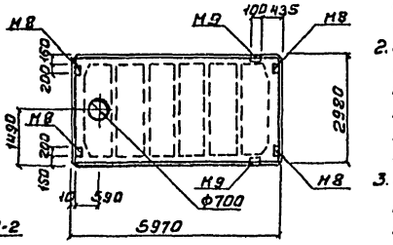

3-3

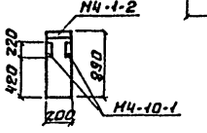

Выборка дополнительных закладных деталей

Марка элемента, кол-во шт.	Марка детали	Кол-во шт. на 1 эл-т	Кол-во шт. на все эл-ты	Сталь кг на 1 эл-т	Сталь кг на все эл-ты	Примечания
Б1 шт. 2	М4-1-2	4	8	8	16,0	Серия 1.462-3 Вып.1
	М4-3-3	2	4	6,8	13,6	То же
	М4-10-1	2	4	10,2	20,4	"
Б2 шт. 3	М4-1-2	4	12	8	24	"
	М4-3-3	5	15	17	51	"
	М4-10-1	2	6	10,2	30,6	"
	М4-10-2	3	9	18	54	"
П1 шт. 2	М8	4	8	6,8	13,6	ГОСТ 22701.5-77
П2 шт. 2	М9	2	4	2,5	5	То же
П3 шт. 2	М8	4	8	6,8	13,6	"
	М9	2	4	2,5	5,0	
П6 шт. 2	М9	2	4	2,5	5	"
П7 шт. 2	М8	4	8	6,8	13,6	"
П8 шт. 1	М8	4	4	6,8	6,8	"
	М9	2	2	2,5	2,5	
П9 шт. 1	М8	4	4	6,8	6,8	"
	М9	2	2	2,5	2,5	

1. Б1÷Б2 отличаются от балок 1БДР12-3АIV, 1БДР12-4АIV по серии 1.462-3 Вып. I и II наличием дополнительных закладных деталей по данному листу.
2. Плиты П1÷П3 отличаются от плит ПГ-2АтVТ, ПГ-3АтVТ по ГОСТ 22701.1-77 и плиты П6÷П9 от ПВ7-3АтVТ по ГОСТ 22701.2-77 наличием дополнительных закладных деталей по данному листу.
3. Закладные детали должны быть металлизированы слоем цинка толщиной не менее 0,15 мм.

Привязан

Инв. №

Проверил	Левина		
Инженер	Кузнецов		
Рук. гр.	Лисьман		
ГИП	Левина		
Гл. спец.	Пронин		
Нач. отд.	Красавин		

Т.П. 901-3-134 КЖ

Станция очистки воды поверхностных источников с содержанием взвешенных веществ до 700 мг/л с механическими фильтрами производительностью 100 тыс. м³/сутки

Блок служебных помещений с насосной станцией II подъема

Опалубочные чертежи балок покрытия и плит покрытия. Разбивка дополнительных закладных деталей

Стадия	Лист	Листов
Р	14	

ЦНИИЭП инженерного оборудования г. Москва

16634-03

Маркировочная схема стеновых панелей по оси „А"

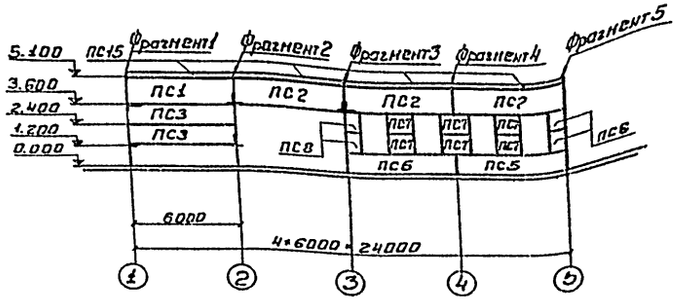

Маркировочная схема стеновых панелей по оси „В"

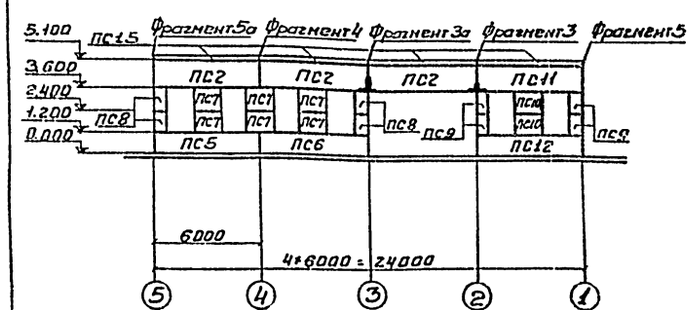

Маркировочная схема стеновых панелей по оси „5"

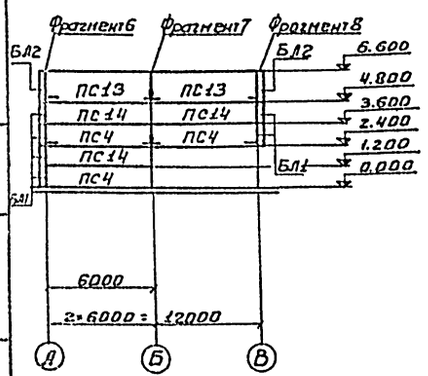

Спецификация элементов к маркировочным схемам, расположенным на листе.

Марка	Обозначение	Наименование	Кол	Примечание
	Сборные железобетонные элементы			
	Для $t^{\circ}_{н}$ = -20°С			
ПС1	Серия 1.432-5, Вып. 1	Стеновая панель ПСЛ20 1,5×6 -421	1	2,0т
ПС2	То же	То же ПСЛ20 1,5×6 -621	6	2,0т
ПС3	"	" ПСЛ20 1,2×6 -112	2	1,6т
ПС4	"	" ПСЛ20 1,2×6 -212	3	1,6т
ПС5	"	" ПСЛ20 1,2×6 -312	2	1,6т
ПС6	"	" ПСЛ20 1,2×6 -311	2	1,6т
ПС7	"	" ПСЛ20 1,2×1,5 -021	12	0,4т
ПС8	"	" ПСЛ20 1,2×0,75 -022	8	0,2т
ПС9	"	" ПСЛ20 1,2×0,75 -022	4	0,2т
ПС10	"	" ПСЛ20 1,2×1,5 -021	2	0,4т
ПС11	"	" ПСЛ20 1,5×6 -621	1	2,0т
ПС12	"	" ПСЛ20 1,2×6 -312	1	1,6т
ПС13	"	" ПСЛ20 1,8×6 -212	2	2,5т
ПС14	"	" ПСЛ20 1,2×6 -112	3	1,6т
ПС15	Серия 1.432-5, Вып.3	Карнизная панель ПК-1	8	1,2т
БЛ1	Серия 1.432-5 Вып. 1	Угловой блок БЛ-24	6	0,05т
БЛ2	То же	То же БЛ-42	2	0,08т
	Для $t^{\circ}_{н}$ = -30°С			
ПС1	Серия 1.432-5. Вып.1	Стеновая панель ПСЛ24 1,5×6 -421	1	2,2т
ПС2	То же	То же ПСЛ24 1,5×6 -621	6	2,2т
ПС3	"	" ПСЛ24 1,2×6 -112	2	1,9т
ПС4	"	" ПСЛ24 1,2×6 -212	3	1,9т
ПС5	"	" ПСЛ24 1,2×6 -312	2	1,8т
ПС6	"	" ПСЛ24 1,2×6 -311	2	1,9т
ПС7	"	" ПСЛ24 1,2×1,5 -021	12	0,5т
ПС8	"	" ПСЛ24 1,2×0,75 -022	8	0,2т
ПС9	"	" ПСЛ24 1,2×0,75 -022	4	0,2т
ПС10	"	" ПСЛ24 1,2×1,5 -021	2	0,5т
ПС11	"	" ПСЛ24 1,5×6 -621	1	2,2т
ПС12	"	" ПСЛ24 1,2×6 -312	1	1,9т
ПС13	"	" ПСЛ24 1,8×6 -212	2	2,9т

Спецификация элементов к маркировочным схемам, расположенным на листе

Марка	Обозначение	Наименование	Кол	Примечания
ПС14	"	" ПСЛ24 1,2×6 -118	3	1,9т
ПС15	Серия 1.432-5 Вып. 3	Карнизная панель ПК-2	8	1,3т
БЛ1	Серия 1.432-5 Вып.1	Угловой блок БЛ-28	5	0,08т
БЛ2	То же	То же БЛ-46	2	0,11т
	Для $t^{\circ}_{н}$ = -40°С			
ПС1	Серия 1.432-5 Вып. 1	Стеновая панель ПСЛ30 1,5×6 -421	1	2,5т
ПС2	То же	То же ПСЛ30 1,5×6 -621	6	2,9т
ПС3	"	" ПСЛ30 1,2×6 -112	2	2,3т
ПС4	"	" ПСЛ30 1,2×6 -212	3	2,3т
ПС5	"	" ПСЛ30 1,2×6 -312	2	2,3т
ПС6	"	" ПСЛ30 1,2×6 -311	2	2,3т
ПС7	"	" ПСЛ30 1,2×1,5 -021	12	0,6т
ПС8	"	" ПСЛ30 1,2×0,75 -022	8	0,3т
ПС9	"	" ПСЛ30 1,2×0,75 -022	4	0,3т
ПС10	"	" ПСЛ30 1,2×1,5 -021	2	0,6т
ПС11	"	" ПСЛ30 1,5×6 -621	1	2,9т
ПС12	"	" ПСЛ30 1,2×6 -312	1	2,3т
ПС13	"	" ПСЛ30 1,8×6 -212	2	3,5т
ПС14	"	" ПСЛ30 1,2×6 -122	3	2,3т
ПС15	Серия 1.432-5 Вып.3	Карнизная панель ПК-3	8	1,4т
БЛ1	Серия 1.432-5 Вып.1	Угловой блок БЛ-33	6	0,12т
БЛ2	То же	То же БЛ-51	2	0,18т

Стеновые панели приняты из керамзитобетона $\gamma = 900$ кгс/м³

Инв. № подл. | Подпись и дата | Взам. инв. №

Привязан

Инв. №

Проверил	Левина	
Инженер	Кузнецов	
Рук. гр.	Письман	
ГИП	Левина	
Гл. спец.	Пронин	
Нач. отд.	Красавин	

Т.п. 904-3-134 -КЭС

Станция очистки воды поверхностных источников с содержанием взвешенных веществ до 100 мг/л, с медленными фильтрами производительностью 2,5 м³/сутки

Блок служебных помещений с насосной станцией II подъема.

Стадия	Лист	Листов
Р	15	

Маркировочные схемы стеновых панелей. Спецификация.

ЦНИИЭП инженерного оборудования г. Москва

16634-03

Типовой проект 904-3-134 Альбом III

Маркировочная схема стальных стоек и насадок торцевого фахверка по оси „1" (Зеркальное отражение по оси „5")

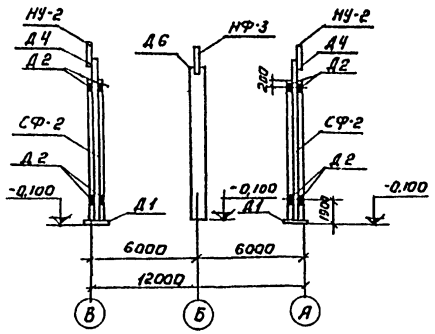

Фрагмент 1

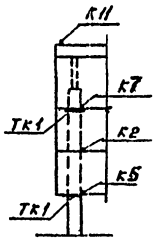

Фрагмент 2

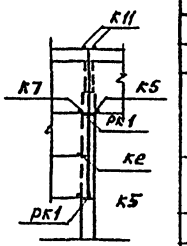

Фрагмент 3 (Фрагмент 3а зеркальное отражение фрагмента 3)

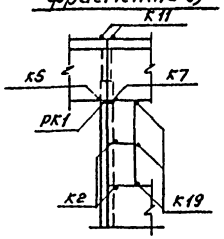

Фрагмент 4

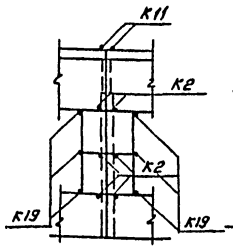

Фрагмент 5 (Фрагмент 5а зеркальное отражение фрагмента 5)

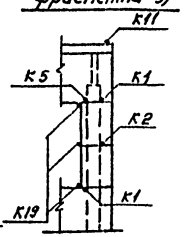

Фрагмент 6

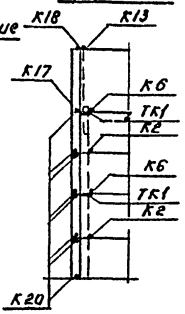

Фрагмент 7.

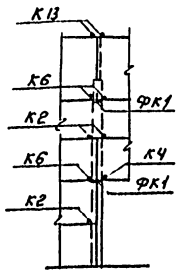

Фрагмент 8.

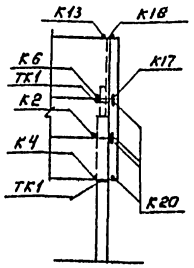

Спецификация монтажных деталей

Марка монтажн. детали	Номер листа серии 2.430-4 Вып.1	Кол-во марок	Марка элемента крепления детали	Кол-во: На одну деталь	Кол-во: На все детали
Д1	1	4	-70×70×10	2	8
Д2		8	Т12	2	16
Д4	2	4	Болт М12 2×40 Гайка М12	2	8
			У-1	1	4
			НУ-2	1	4
Д6		2	Болт М12 2×40 Гайка М12	2	4
			НФ-3	1	2
К1	5	6	Т1	1	6
К2		27	Т1	1	27
			Т2	1	27
К4	6	4	Т14	1	4
К5		9	Т5	1	9
К6		6	Т5	1	6
			Т14	1	6
К7		5	Т5	2	10
К11	8	16	Т10	1	16
К13	9	4	Т9	1	4
К17	10	2	Т15	1	2
К18		2	Т18, Т19, Т20	1	2
К19		30	Т16	1	30
К20	11	12	Т18, Т19, Т20	1	12
ТК1	4	6	ТК-1	1	6
РК1		5	РК-1	1	5
ФК1		1	ФК-1	1	1

Спецификация стальных элементов крепления панелей.

Марка	Обозначение	Наименование	Кол.	Примечание
Для $t^{\circ}_{н}$ = -20°С; $t^{\circ}_{н}$ = -30°С; $t^{\circ}_{н}$ = -40°С				кг
Т1	Серия 1.439-1, Вып.1	Соединительный элемент Т1	33	0,5
Т2	То же	То же Т2	27	0,3
Т5	"	" Т5	25	0,6
Т9	"	" Т9	4	0,6
Т10	"	" Т10	16	1,3
Т12	"	" Т12	16	2,0
Т14	"	" Т14	10	0,2
Т15	"	" Т15	2	0,3
Т16	"	" Т16	30	0,7
У-1	"	" У1	4	2,9
	"			
НФ-3	"	Насадка торцевого фахверка НФ-3	2	28,8
НУ-2	"	То же НУ-2	4	29,6
СФ-2	"	Стойка СФ-2	4	298,5
ТК1	"	Опорная консоль ТК-1	6	22,1
РК1	"	То же РК-1	5	19,5
ФК1	"	" ФК-1	1	22,6
Для $t^{\circ}_{н}$ = -20°С				
Т18	Серия 1.439-1, Вып.1	Соединительный элемент Т18	14	0,5
Для $t^{\circ}_{н}$ = -30°С				
Т19	Серия 1.439-1, Вып.1	Соединительный элемент Т19	14	0,7
Для $t^{\circ}_{н}$ = -40°С				
Т20	Серия 1.439-1, Вып.1	Соединительный элемент 20	14	0,9

Типовой проект 901-3-134 Альбом III

Инв.№ подл. | Подпись и дата | Взам. инв.№

Привязан:

Инв.№

Провер.	Левина	
Инженер	Кузнецов	
Рук. груп	Письман	
Тип	Левина	
Гл. спец.	Пронин	
Нач. отд.	Красавин	

ТП 901-3-134 - КЖ

Станция очистки воды поверхностных источников с содержанием взвешенных веществ до 700 мг/л с медленными фильтрами производительностью 3,2 тыс. м³/сутки.

Блок служебных помещений с насосной станцией и объема

Фрагменты маркировочных схем стеновых панелей. Спецификации монтажных деталей и стальных элементов крепления панелей.

Стадия	Лист	Листов
Р	16	

ЦНИИЭП инженерного оборудования г. Москва

16634-03

Маркировочная схема монорельса.

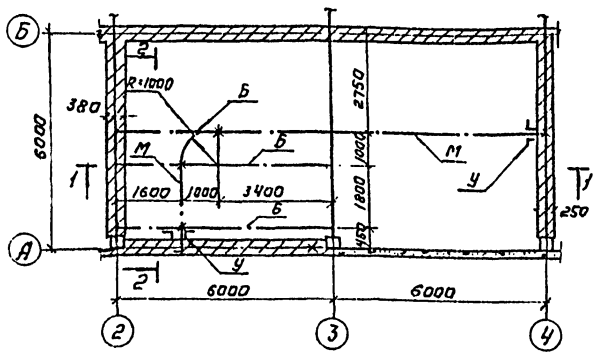

Маркировочная схема площадки и лестницы.

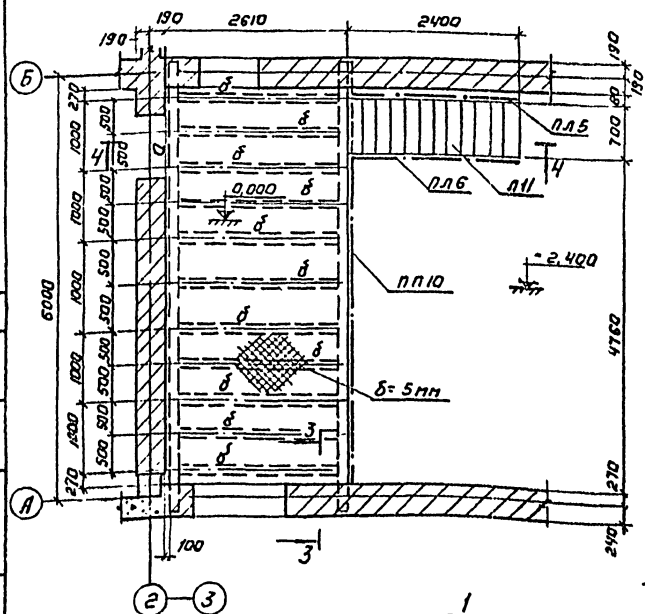

Спецификация элементов к маркировочным схемам, расположенным на лице.

Марка	Обозначение	Наименование	Кол.	Примечание
ПП10	Серия 1.459-2 Вып. 2	Ограждение площадки ПП10	1	45,0 м
Л11	То же	Лестничный марш Л11	1	132,0 кг
	"	Ограждение лестничного марша ПЛ5	1	16,0 кг
	"	То же ПЛ6	1	16,0 кг

Таблица усилий

Марка	Наименование	Сечение	Состав сечения	Расчетные усилия Мтм	Расчетные усилия Qтс	Примечание
М	Монорельс	I	I 20	См. серию 1.426-1 Вып. 3 лист 17 и лист 3		
Б	Балка	I	I 18	См. серию 1.426-1 Вып. 3 и лист 10		
П	Подвеска	⊐⊏ 216	См. марку 2 С 60×40×3	См. серию 1.426-1 Вып. 3 лист 17		
У	Упор	L	L 100×7	То же и лист 26		
а	Балка	[ ]	2[24	5,29	3,80	
б	То же	[	[18	0,85	1,30	
в	Подкос	L	L 125×10	—	2,0	серия 1.459-2 Вып. 1

1-1

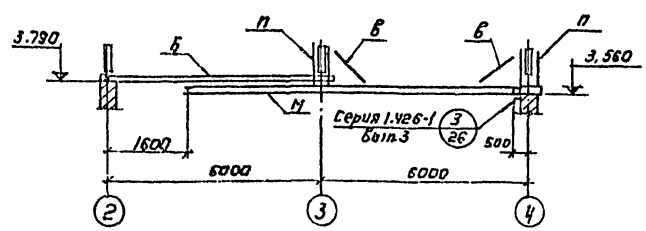

3-3

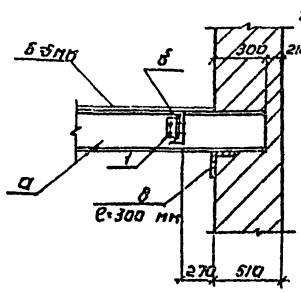

2-2

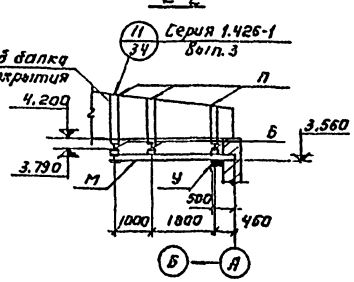

1. После монтажа все стальные конструкции покрыть двумя слоями краски ВТ-177 по ГОСТ 5631-70*.
2. Сварку производить электродами Э-42 по ГОСТ'у 9467-75.
3. Все швы, кроме оговоренных, принять высотой $h_{шв.}$ = 6 мм.
4. Площадка расчитана на нагрузку 1,5 тс/м².

4-4

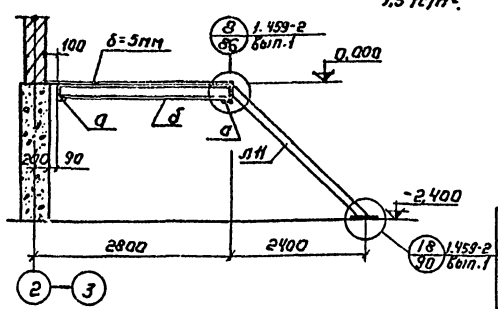

5-5

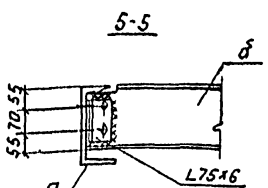

1

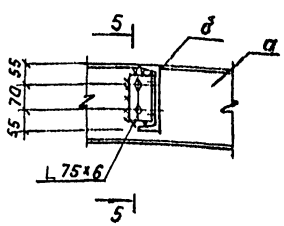

Техническая спецификация стали класса С 38/23 марки Вст3 кп2 ГОСТ 380-71*

Профиль	Длина м	Кол-во шт	Масса кГ	Примечания
Сталь горячекатанная. Двутавры по ГОСТ 8239-72				
I 20	13,0	—	273,0	Марка Вст3 пс 6
I 18	18,0	—	331,2	
Сталь холодногнутая. Швеллеры по ГОСТ 8278-75				
С 60×40×3	1,2	3	22,0	
Сталь горячекатанная. Швеллеры по ГОСТ 8240-72				
С 24	23,8	—	571,0	
С 18	28,7	—	467,0	
Сталь прокатная угловая равнополочная по ГОСТ 8509-72				
L 100×7	0,03	3	1,0	
L 125×10	0,5	4	22,9	
L 75×6	4,75	—	92,7	
L 50×5	0,2	6		
Рифленая сталь по ГОСТ 8568-77*				
δ=5мм	14,6 м²	—	618,3	
Сталь полосовая по ГОСТ 103-76				
Пластины δ=8мм	0,06 м²	—	3,8	
Пластины δ=6мм	0,04 м²	—	1,9	
Шайба δ=8мм	0,0064 м²	24	9,7	

Типовой проект 901-3-134 Альбом III

Согласовано: ОТД. ВГ / Розрывов

Инв. № подл. | Подпись и дата | Взам. инв. №

Провер.	Левина		
Инженер	Кузнецов		
Рук. гр.	Письман		
ГИП	Левина		
Гл. спец.	Пронин		
Нач. отд.	Красавин		

Привязан:

Инв. №

ТП 901-3-134 -КЖ

Станция очистки воды поверхностных источников с содержанием взвешенных веществ до 700 мг/л с медленными фильтрами производительностью 2,2 тыс. м³/сутки

Блок служебных помещений с насосной станцией II подъема

Маркировочная схема монорельса. Маркировочная схема площадок и лестницы. Разрезы 1-1; 5-5. Спецификации.

Стадия	Лист	Листов
Р	17	

ЦНИИЭП инженерного оборудования г. Москва

16634-03

МН1

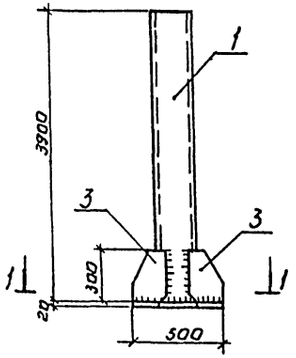

МН3

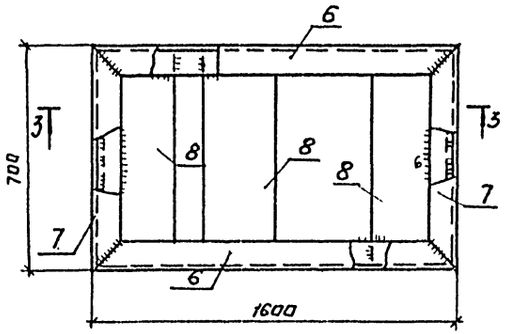

МС1

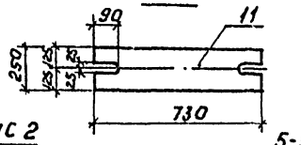

МС2

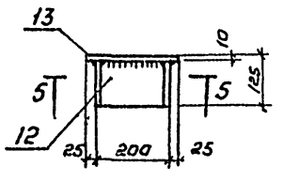

5-5

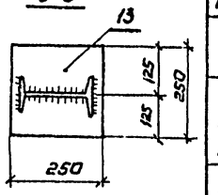

1-1

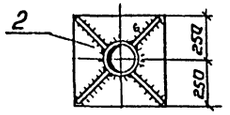

3-3

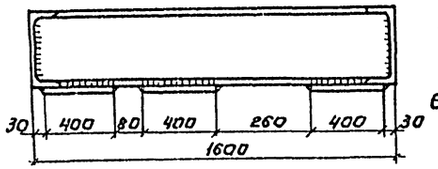

МС3

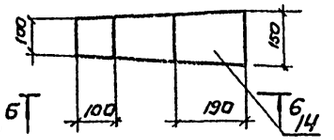

6-6

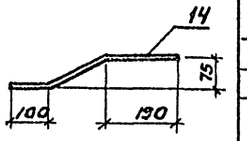

МН8

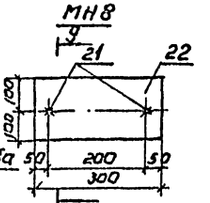

9-9

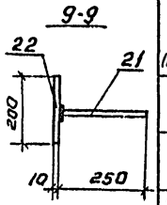

МН2

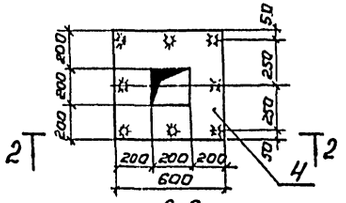

2-2

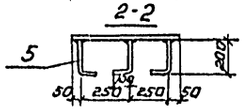

МН4

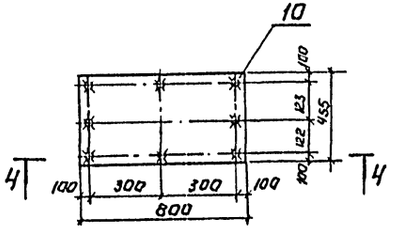

4-4

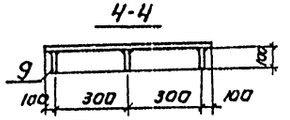

МН5

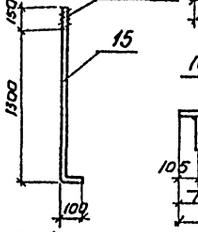

МН9; МН11

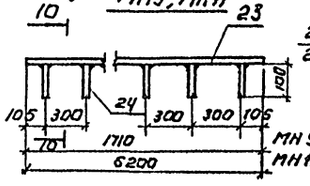

10-10

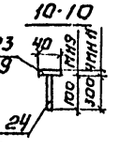

РМ1

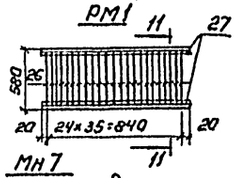

11-11

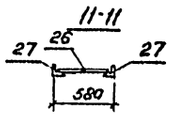

МН6

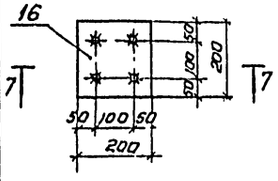

7-7

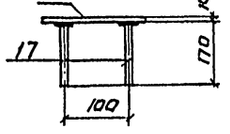

МН7

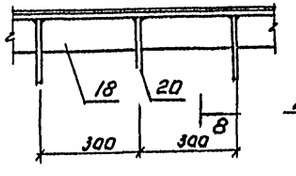

8-8

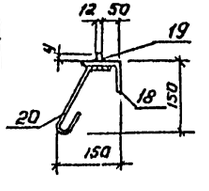

Спецификация стали на одну штуку каждой марки.

Марка	№№ поз.	Профиль	Длина мм	Кол. шт.	Масса кг: 1 шт.	Масса кг: всех	Масса кг: марки	Примечание
МН1	1	Труба 219×6	38.80	1	122,3	122,3	184,3	
	2	-500×20	500	1	39,2	39,2		Отверстие d=28
шт.1	3	-240×10	300	4	5,7	22,8		
МН2	4	-600×14	600	1	39,6	39,6	42,0	
шт.1	5	ф 12 А III	320	8	0,3	2,4		
МН3	6	[16	1590	2	22,6	45,2	130,8	
	7	[16	690	2	9,8	19,6		
шт.1	8	-400×10	700	3	22	66,0		
МН4	9	-455×10	800	1	28,6	28,6	29,4	
шт.3	10	ф 12 А III	100	8	0,1	0,8		
МС1 шт.2	11	-250×20	730	1	28,7	28,7	28,7	ГОСТ 82-70
МС2	12	I 20	115	1	2,5	2,5	7,4	ГОСТ 8239-72
шт.2	13	-250×10	250	1	4,9	4,9		ГОСТ 82-70
МС3 шт.2	14	-150×8	470	1	4,5	4,6	4,5	То же
МН5 шт.4	15	ф 24	1550	1	5,3	5,3	5,3	ГОСТ 2590-71
МН6	16	-200×10	200	1	3,2	3,2	3,6	
шт.24	17	ф 10 А I	170	4	0,1	0,1		
	18	L 90×8	1000	1	10,9	10,9		
МН7	19	-4×12	1000	1	0,4	0,4	11,5	
(122,1кг)	20	ф 8 А I	270	2	0,1	0,2		
МН8	21	ф 10 А II	250	14	0,2	2,8	7,5	
шт.8	22	-200×10	300	1	4,7	4,7		
МН9	23	-40×4	1710	1	2,2	2,2	2,5	ГОСТ 103-76
шт.2	24	ф 8 А I	100	6	0,04	0,24		
МН10 шт.2	25	[20	700	1	11,0	11,0	11,0	ГОСТ 8240-72
РМ1	26	ф 8 А I	560	25	0,2	5	13,4	
шт.1	27	L 63×5	880	2	4,2	8,4		ГОСТ 8509-72
Рифленая сталь	28	-δ= 5 мм	11,0 м²	—	—	—	466,0	ГОСТ 8568-77
МН11	29	-40×4	6200	1	8,0	8,0	10,4	ГОСТ 103-76
шт. 2	24	ф 8 А I	300	20	0,12	0,8		

1. Сварку кроме оговоренной производить электродами Э42 ГОСТ 9467-75.
2. Изготовление и сварку элементов производить в соответствии с СН 393-78, ГОСТ 10922-75 и ГОСТ 19292-73.
3. В МН4, МН6, МН7, МН8, МН9; МН11 анкера приварить к листу дуговой сваркой под слоем флюса (на сварочных автоматах), ГОСТ 19292-73, соединение типа Т-1.
4. Закладные и соединительные детали должны быть защищены цинковым металлическим покрытием толщиной 0,120÷0,150 (п. 3.20 СНиП II-28-73), наносимым способом горячего цинкования или металлизации распылением.

Привязан:

Инв.№

Пробер.	Левина		
Инженер	Кузнецов		
Рук.гр.	Письман		
ГИП	Левина		
Гл.спец.	Пронин		
Нач.отд.	Красавин		

ТП 901-3-134 -КЖ

Станция очистки воды поверхностных источников с содержанием взвешенных веществ до 1500 мг/л с медленными фильтрами производительностью 3,0 тыс. м³/сутки

Блок служебных помещений с насосной станцией II подъема

Закладные детали.

Стадия	Лист	Листов
Р	18	

ЦНИИЭП инженерного оборудования г. Москва

16634-03

Инв.№ подл. | Подпись и дата | Взам.инв.№

Типовой проект 901-3-134 Альбом III

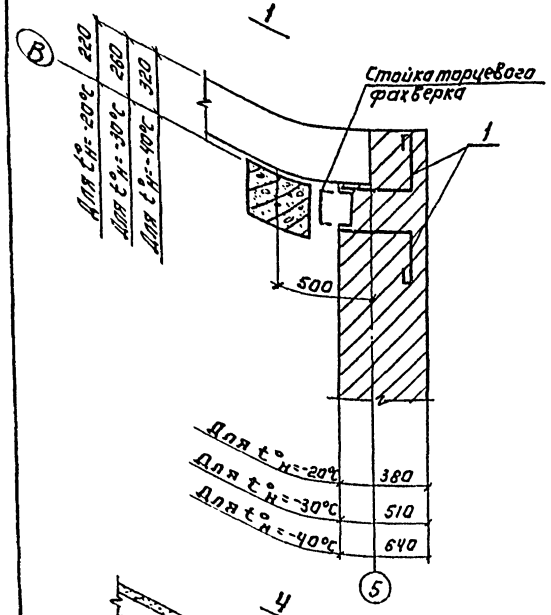

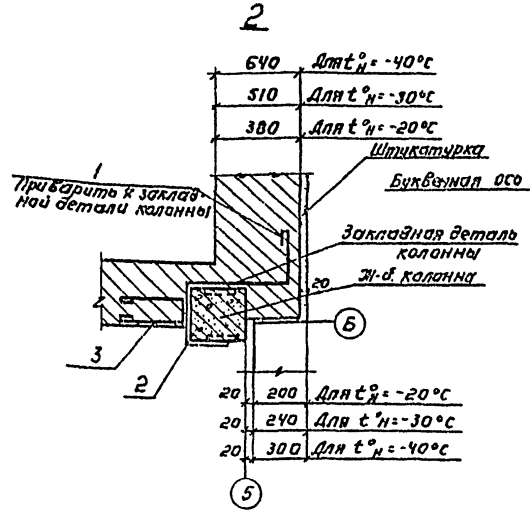

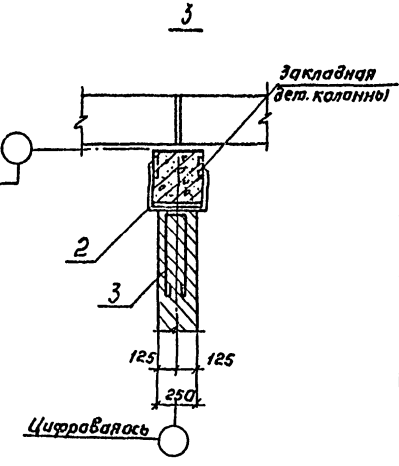

Ведомость стержней на один элемент.

Поз.	Эскиз или сечение	Ф мм	Длина мм	Кол.
1	См. чертеж	6А I	650	1
2	-60×3	—	806	1
3	См. чертеж.	6А I	840	1
4	-100×8	—	100	1
5	———	ф12А I	120	1
8	L63×5	—	80,0	п.м.
6	п.м.	6А I	72,0	п.м.
7	230	6А I	230	144

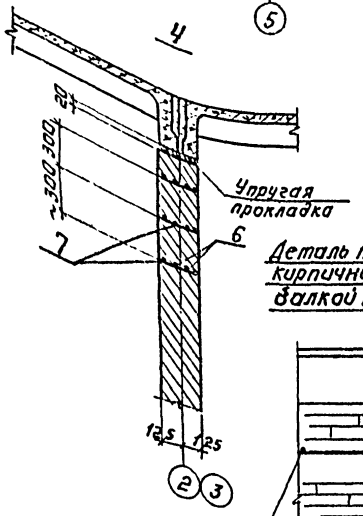

Деталь примыкания кирпичной стены к полке плиты покрытия.

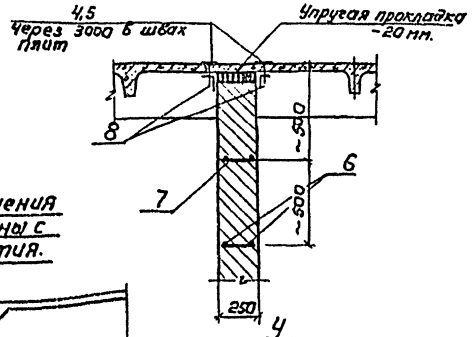

Деталь пересечения кирпичной стены с балкой покрытия.

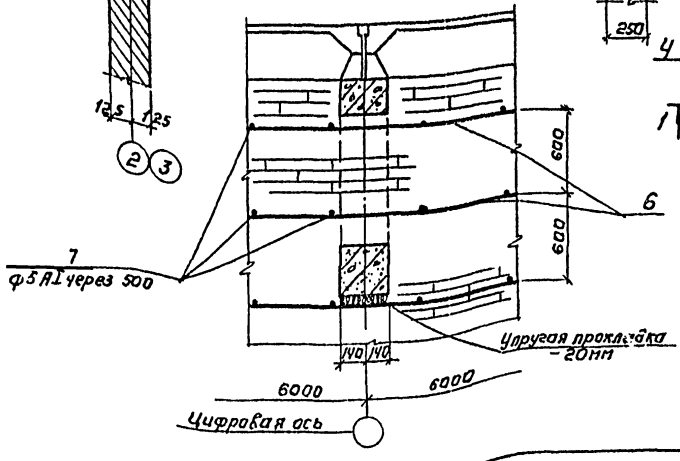

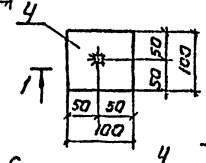

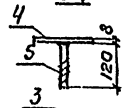

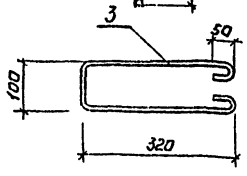

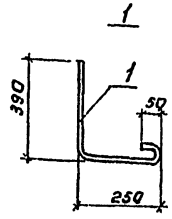

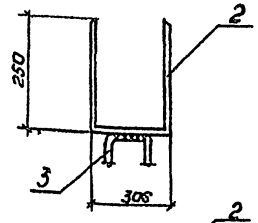

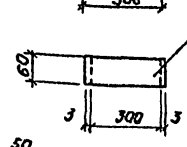

Выборка стали на один элемент, кг

Марка элемента	Закладные изделия. Профильная сталь				Арм. сталь ГОСТ 5781-75			Итого	Всего
	L63×5	-100×8	-60×3	Итого	ф12	А I	ф6А I		
Здание	384,8	15,7	20,5	421	2,7	—	33,1	35,8	456,8

1. Узлы 1, 2, 3, 4 замаркированы на листах АР
2. Шаг соединительных элементов в узлах „2", „3" назначается по шагу закладных деталей колонны для крепления панелей.
3. Выборка стали дана на всё здание.
4. Поз. 3 соединительного элемента приваривается после монтажа к поз. 2 в зависимости от привязки стены.
5. Стержни сваривать контактно-точечной сваркой с помощью сварочных клещей.

ПРОВЕР	ЛЕВИНА		
ИНЖЕНЕР	КУЗНЕЦОВ		
РУК.ГР.	ПИСЬМАН		
ГИП	ЛЕВИНА		
ГЛ.СПЕЦ.	ПРОНИН		
НАЧ.ОТД.	КРАСАВИН		

ПРИВЯЗАН:

ИНВ. №

ТП 901-3-134 -КЖ

Станция очистки воды поверхностных источников с содержанием взвешенных веществ до 700 мг/л с медленными фильтрами производительностью 3,5 тыс. м³/сутки

Блок служебных помещений с насосной станцией и подъема.

Узлы крепления кирпичных стен.

Стадия	Лист	Листов
Р	19	

ЦНИИЭП инженерного оборудования г. Москва

Инв. № подл. | Подпись и дата | Взам. инв. №

16634-03

Альбом III

Типовой проект 901-3-134

Маркировочная схема подпорных стен галереи

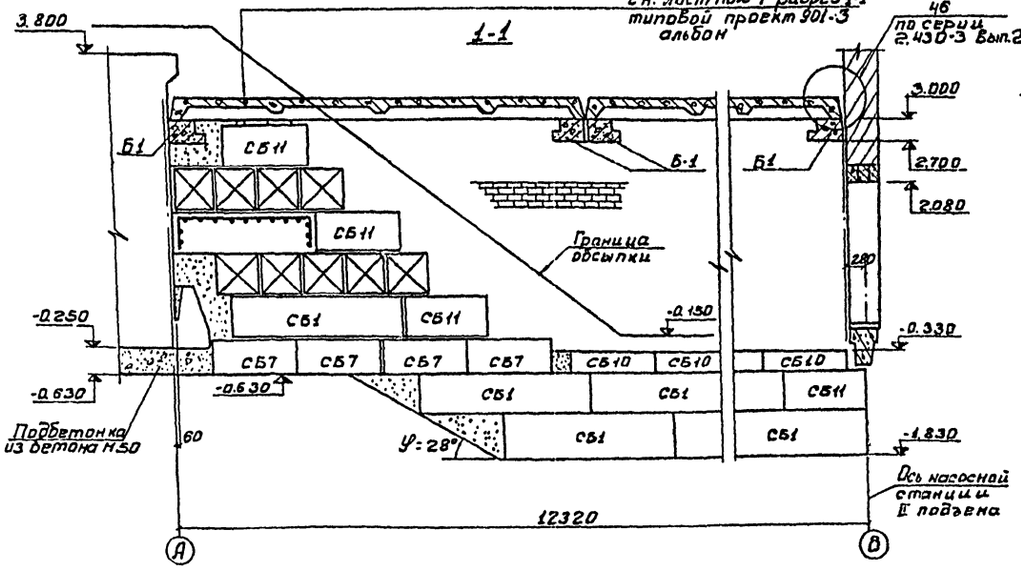

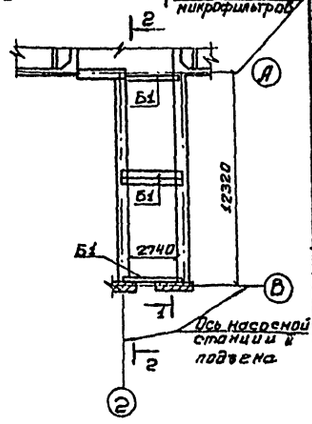

Маркировочная схема плит покрытия галереи.

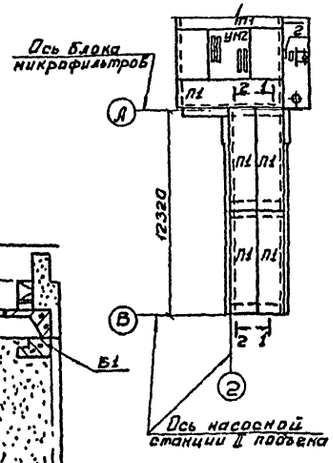

Спецификация элементов к маркировочной схеме, расположенной на листе

Марка	Обозначение	Наименование	Кол.	Примечание
	Сборные элементы			
СБ1	ГОСТ 13579-78	Блоки стеновые ФБС24.6.6-Т	21	2.0т
СБ10	То же	То же ФБС12.63-1	10	0.46т
СБ11	"	" ФБС12.6.6-Т	28	0.96т
СБ4	"	" ФБС9.6.6-Т	12	0.7т
СБ7	Серия 1.112-5 Вып. 0 и 1	Плиты ленточных фундаментов ФЛ 20.12-1	5	2.44т
СБ12	То же	То же ФЛ 16.12-1	4	1.215т
Б1	Серия КЭ-01-58 Вып.1	Балка 5П4-2	4	1.1т
П1	Серия 1Ш24-2/70	Плита покрытия ПП5-3	4	2.4т

3-3

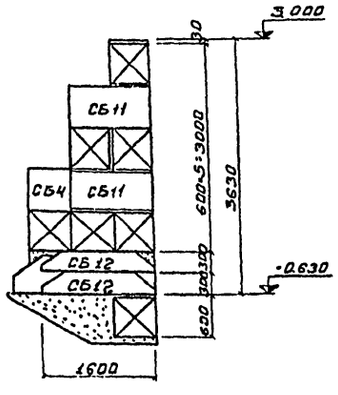

2-2

1. Бетонные блоки укладывать на цементно-песчаный раствор марки 50 с обязательной перевязкой не менее 0,4 h блока.
2. Под ленточный фундамент из бетонных блоков уложить песчаную подготовку толщиной 100 мм.
3. Обратную засыпку пазух фундаментов производить грунтом без включения строительного мусора и растительного грунта с уплотнением слоями не более 200 мм.
4. Горизонтальная гидроизоляция кирпичных стен выполняется из цементно-песчаного раствора состава 1:2 на отм. -0,030.
5. Размер В осях А-В дан для $t°_н$=-30°С.

Привязан

Инв.№

Проверил	Левина		
Инженер	Ишин		
Рук. гр.	Лисьман		
ГИП	Левина		
Гл. спец.	Пронин		
Нач. отд	Красавин		

ТП 901-3-134 КЖ

Станция очистки воды поверхностных источников с содержанием взвешенных веществ до 100 мг/л с мембранными фильтрами производительностью 125 тыс. м³/сутки

Блок служебных помещений с насосной станцией II подъема

Стадия	Лист	Листов
Р	20	

Маркировочная схема подпорных стен галерей. Маркировочная схема плит покрытия галереи. Разрезы 1-1, 3-3

ЦНИИЭП инженерного оборудования г. Москва

16634-03

Основные показатели проекта

NN п/п	Наименование показателя	Ед. изм.	Количество
1	Сметная стоимость строительства	тыс.руб	78.53
2	Себестоимость	коп.	6.50
3	Расход жидкого хлора в сутки	кг.	9.60

Ведомость основных комплектов

Обозначение	Наименование	Примечание
901-3- АР	Архитектурно-строительные решения	Альбом III
901-3 КЖ	Конструкции железобетонные	—"—
901-3- ВГ	Технологические решения	—"—
901-3- ОВ	Отопление и вентиляция	—"—
901-3- ЭО	Электроборудование	—"—
901-3- АК	Автоматизация и КИП	—"—
901-3- НО	Нестандартизированное оборудование	Альбом II
901-3- ЗС	Заказные спецификации	Альбом IV ч.2
901-3- С	Сметы	Альбом V ч.2

Перечень ГОСТ, ТУ, нормалей и серий, примененных в проекте

Наименование	ГОСТ, ТУ, нормаль, серия
Задвижка	ГОСТ 5762-74
Вентиль	ГОСТ 1861-73; 1822-73
Обратный клапан	ГОСТ 19827-74
Тальручная червячная	ГОСТ 1106-74
Трубы и фасонные части	ГОСТ 8696-74, 3262-75; ТУ 102-39-76; ГОСТ-17376-77; 17375-77; 17378-77
Фланцы	ГОСТ 1255-67

План на отметке 0.000 М1:200

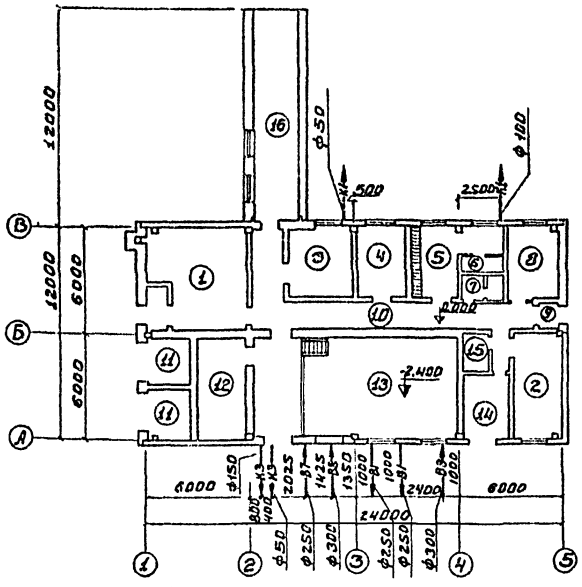

Экспликация помещений

NN	Наименование
1	Котельная
2	Комната персонала
3	Операторская
4	Кабинет начальника
5	Гардеробная
6	Душевая
7	Уборная
8	Лаборатория
9	Тамбур
10	Коридор
11	Трансформаторная подстанция
12	Щитовая
13	Насосная станция II подъема
14	Мастерская
15	Материальный склад
16	Галерея

Условные обозначения

—В7— Водопровод сырой воды
—В8— Водопровод фильтрованной воды
—В1— Хозяйственно-противопожарный водопровод
—Я1— Трубопровод хлорной воды
—К3— Производственная канализация
—К1— Бытовая канализация

Ведомость чертежей основного комплекта 901-3 ВГ

Формат	Лист	Наименование	Примечание
221	1	Общие данные /лист 1/	
—	2	Общие данные /лист 2/	
—	3	План. Разрез 1-1; 2-2. Ведомость материалов Экспликация оборудования.	
—	4	Внутренний водопровод и канализация План на отметке 0,000 Схемы систем В1, В3, К1 Спецификация мебели и основного лабораторного оборудования.	
—	5	Механическая мастерская	

Типовой проект разработан в соответствии с действующими нормами и правилами и предусматривает мероприятия, обеспечивающие взрывобезопасность и пожаробезопасность при эксплуатации здания.

Главный инженер проекта технологической и санитарно-технической частей Л.П.Розанова.

Инв.№				Привязан
				Т.П. 901-3-134 ВГ
				Станция очистки воды поверхностных источников с содержанием взвешенных веществ до 700 мг/л, с медленными фильтрами производительностью 3,2 тыс. м³/сутки
Пров.	Визгина			Блок служебных помещений с насосной станцией II го подъема
Техник	Чувилева			Стадия: Р; Лист: 1; Листов:
Рук. гр.	Литвин			Общие данные (лист 1)
ГИП	Розанова			ЦНИИЭП инженерного оборудования г. Москва
Нач. отд.	Браславский			

16634-03

Типовой проект 901-3-134 Альбом III

Марка	Обозначение	Наименование	Кол.	Примечание
	ГОСТ 1106-74	Таль ручная червячная передвижная грузоподъемностью 1 т	1	
	КМ 90/55	Насос Q=65÷112 м³/ч H=61÷45 с электродвигателем А2-62-2, N=22 кВт, n=2900 об/мин.	5	
	К 160/30	Насос промывной Q=115÷18 м³/ч H=31÷24 м с электродвигателем А2-71-4, N=22 кВт, n=1450 об/мин	1	
	ВКС-1/16	Насос дренажный Q=3,6 м³/ч H=16 м с электродвигателем АОЛ2-22-4, N=1,5 кВт, n=1450 об/мин	2	
	СНОЛ-25	Сушильный шкаф с терморегулятором	1	
	Д-4	Дистиллятор	1	
	——	Весы рычажные общего назначения	1	
	——	Весы аналитические	1	
	ФЭК-56 м	Фотоэлектрокалориметр	1	
		Стол письменный однотумбовый	1	
	№ 99785	Стол для титрования с цельным подстольем	1	
	——	Доска с колышками для сушки посуды	1	
	№ 59620-59622	Полка настенная остекленная для книг	1	
	№ 108083	Стол найка на два отделения	1	
	——	Стул	3	
	Тип 36631	Точильно-шлифовальный станок N 0,4/0,6 кВт Наибольшие размеры шлифовальных кругов 150×25×32; 150×32×32	1	

Марка	Обозначение	Наименование	Кол.	Примечание
	2Н 112	Настольно-сверлильный станок N=0,6 кВт, наибольший диаметр сверла d=12 мм	1	
	ГОСТ 4045-75	Тиски слесарные малые ход губки - 45 мм	1	
	ГОСТ 4045-75	Тиски слесарные большие ход губки - 120 мм	1	
	——	Верстак слесарный стальной сварной L=2400 мм, H=800 мм	1	
	——	Стеллаж полочный стальной сварной H=2000 мм, E=1400	1	
	——	Шкаф для инструмента деревянный H=2000, E=800	1	
	——	Стол деревянный.	1	
	30ч 6бр	Задвижка ф 300	4	
	То же	То же ф 250	6	
	То же	То же ф 200	5	
	30ч 47бр	То же ф 150	5	
	15кч 18р	Вентиль ф 50	2	
	Л44075-06	Обратный клапан ф 250	1	
	КЛ 44075	То же ф 150	5	
	КЛ 44075	То же ф 50	2	
	ГОСТ 8696-74	Труба 325×5-Г м	11	
	То же	То же 159×4-Г м	8	
	ТУ102-39-76	То же 273×4БСт3СП м	26	
	То же	То же 219×4БСт3СП м	4	
	3262-75	То же 50 м	3	
	То же	То же 25 м	2	
	ГОСТ 17376-77	Тройник 300×200 С25 шт	5	
	То же	То же 250 С32 шт	2	
	То же	То же 250×150 С32 шт	3	
	ГОСТ 17375-77	Отвод 90° 300 С25 шт	2	
	То же	То же 250 С25 шт	6	
	То же	То же 150 С50 шт	12	
	ГОСТ 17378-77	Переход Э200×100 С32 шт	5	
	То же	Переход К 150×80 С32 шт	5	
	То же	То же 250×150 С25 шт	3	
	То же	То же 250×400 С32 шт	1	

Марка	Обозначение	Наименование	Кол.	Примечание
	ГОСТ 1255-67	Фланец 300-6 шт.	8	
	То же	То же 250-10 шт.	12	
	То же	То же 200-6 шт	10	
	То же	То же 150-10 шт	11	
	То же	То же 100-6 шт	4	
	То же	То же 80-10 шт	6	
	То же	То же 50-6 шт.	5	
	Водопровод холодной и горячей воды			
	ГОСТ 8696-74 гр Б	Труба стальная водогазопроводная оцинкованная Ц-50 м	33	
	То же	То же Ц-20 м	30	
	То же	То же Ц-15 м	13	
	15кч 18р	Вентиль запорный муфтовый ф 50 шт.	2	
	То же	То же ф 15 шт.	1	
	15кч 11р	Вентиль запорный пожарный ф 50 шт	1	
	ГОСТ 2217-76	Головка соединительная ф 50 шт	1	
	ГОСТ 19874-74	Смеситель СН-Д-СТ шт	1	
	Бытовая канализация			
	ГОСТ 6942.3-69	Труба ТЧК 100-1000-А	9	
	То же	Труба ТЧК 50-1000-А	18	
	ГОСТ 14360-69	Умывальник прямоугольный	2	
	ГОСТ 19802-74	Безспинки керамический 3 величины со смесителем и сифоном шт	2	
	ГОСТ 11807-66		2	
	ГОСТ 9156-68	Унитаз „Компакт" тарельчатый с низкорасположенным смывным бачком шт	1	
	ГОСТ 21485.1-76		1	
	ГОСТ 1811-73	Трап чугунный эмалированный ф 50 шт	2	
	ГОСТ 6942.30-69	Ревизия Р-100-А шт	1	
		Крепежные изделия и метизы т	0,3	
		опоры для крепления труб т	0,8	

Т.П. 901-3-134 ВГ

СТАНЦИЯ ОЧИСТКИ ВОДЫ ПОВЕРХНОСТНЫХ ИСТОЧНИКОВ С СОДЕРЖАНИЕМ ВЗВЕШЕННЫХ ВЕЩЕСТВ ДО 100 МГ/Л С МЕДЛЕННЫМИ ФИЛЬТРАМИ ПРОИЗВОДИТЕЛЬНОСТЬЮ 3,2 ТЫС М³/СУТКИ

БЛОК СЛУЖЕБНЫХ ПОМЕЩЕНИЙ С НАСОСНОЙ СТАНЦИЕЙ ПОДЪЕМА

СТАДИЯ	ЛИСТ	ЛИСТОВ
Р	2	

ОБЩИЕ ДАННЫЕ (ЛИСТ 2)

ЦНИИЭП ИНЖЕНЕРНОГО ОБОРУДОВАНИЯ Г. МОСКВА

Привязан

Инв №

Проверил	Розанова	
Ст. инж.	Новик	
Рук. гр.	Литвин	
Гл. инж. пр.	Розанова	
Нач. отд.	Браславский	

Типовой проект 901-3-134 Альбом III

Инв № подл. | Подпись и дата | Взам. инв №

1С634-03

Типовой проект 901-3-134 Альбом III

План М1:50

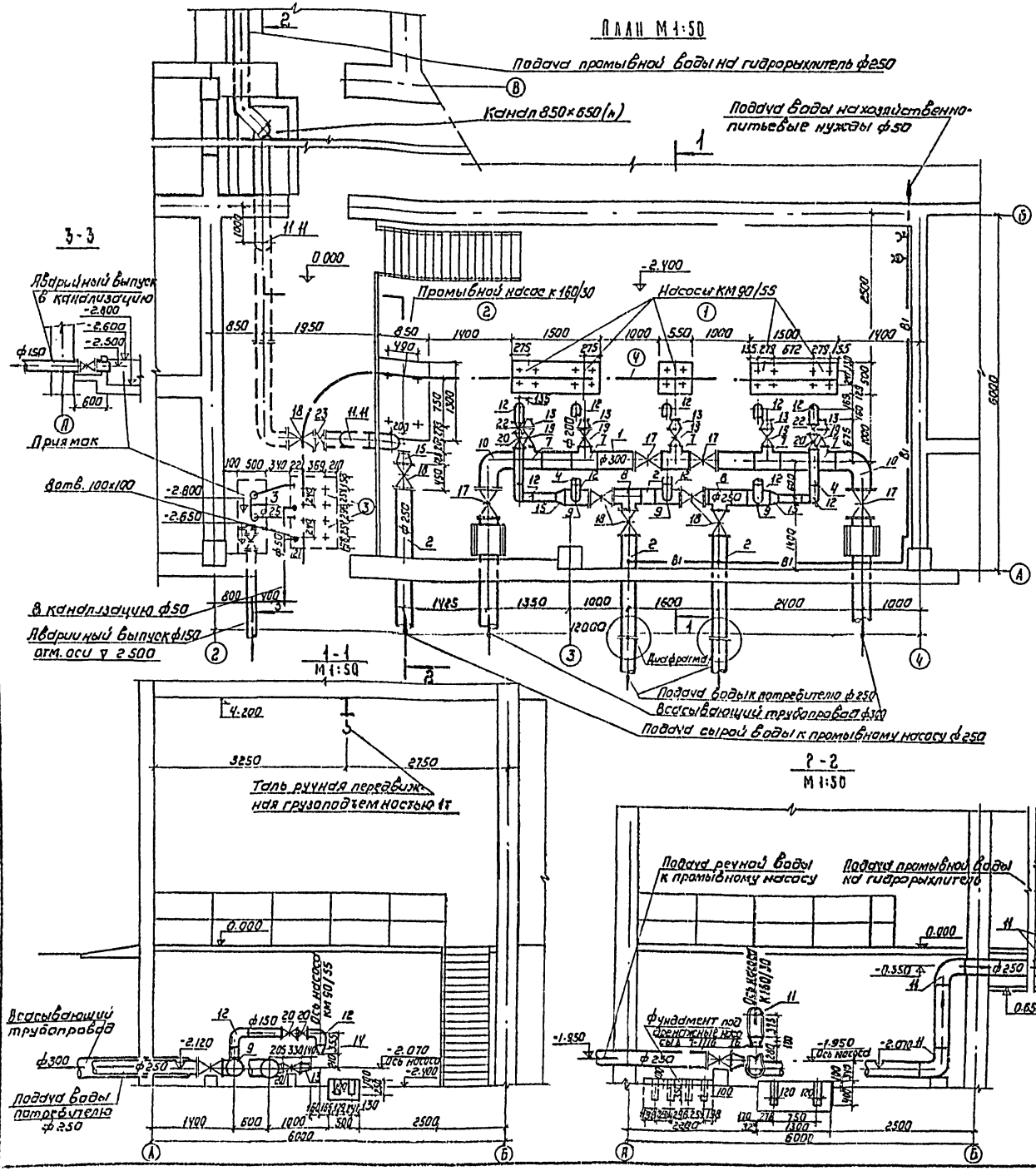

Ведомость материалов

№№ п/п	Наименование	ГОСТ марка	Ед изм	Кол	Масса единицы	Примечание
1	Труба 325×5-Г	8686-74	м	11	39.46	
2	" 273×4 Б ст 3 сп	ТУ102-39-76	"	26	26.53	
3	" 219×4 Б ст 3 сп	"	"	4	21.21	
4	" 159×4-Г	8696-74	"	8	15.29	
5	Труба 25	3262-75	"	2	2.39	
6	Труба 50	"	"	3	4.38	
7	Тройник 300×200 с 25	17376-77	шт	5	31.2	
8	Тройник 250 с 32	"	"	2	80.3	
9	Тройник 250×150 с 32	"	"	3	4.5	
10	Отвод 90° 300 с 25	17375-77	"	2	44.2	
11	Отвод 90° 250 с 25	"	"	6	27.0	
12	Отвод 90° 150 с 50	"	"	12	10.5	
13	Переход Э 200×100 с 32	17378-77	"	5	16.0	
14	Переход К 150×80 с 32	"	"	5	2.1	
15	Переход К 250×150 с 25	"	"	3	7.2	
16	Переход К 250×100 с 32	"	"	1	7.2	
17	Задвижка ф 300	30ч6бр	"	4	253	
18	Задвижка ф 250	"	"	6	179	
19	Задвижка ф 200	"	"	5	125	
20	Задвижка ф 150	30ч47бр	"	5	73.5	
21	Вентиль ф 50	15кч18р	"	2	12.5	
22	Обратный клапан ф 150	КЛ 44075	"	5	31.2	ПЗ. Клапаны обратные, приборы
23	Обратный клапан ф 250	Л 44075-06	"	1	52.5	Чугунковский завод "Арматура"
24	Обратный клапан ф 50	КЛ 44075	"	2	9.13	по. Краснодарской арматуры"
25	Фланец 300-6	1255-67	"	8	10.3	
26	Фланец 250-10	"	"	12	10.65	
27	Фланец 200-6	"	"	10	5.89	
28	Фланец 150-10	"	"	11	6.12	
29	Фланец 50-6	"	"	4	1.53	
30	Фланец 100-6	"	"	6	2.85	
31	Фланец 80-10	"	"	5	3.19	
32	Крепежные изделия и метизы	—	Т	0.3	—	
	Опоры для крепления труб	—	Т	0.8	—	

Экспликация оборудования

№№ поз.	Наименование и краткая характеристика	Кол.	Примечание
①	Насос КМ 90/55 Q=65+Нем³/ч H=61+9.5м с электродвигателем 2В-62-2 N=22кВт n=2900об/мин. Масса агрегата - 207кг	5	Катайский насосный завод
②	Насос К 160/30 Q=115+184м³/ч H=34+27м с электродвигателем 4А-71-4 N=22 кВт n=1450об/мин. Масса агрегата - 430 кг	2	1. нас. в холодном рез. Ку
③	Аренсный насос ВКС-1/18 Q=3.6 м³/ч H=16м с электродвигателем АОЛ2-22-4 N=3.5 кВт n=1450об/мин. Масса агрегата - 45,2кг	2	Либенский завод "Либгидромаш"
④	Таль ручная червячная передвижная, грузоподъемностью 1т. ГОСТ 1106-74.	1	Краснодарский кранавый завод

Изм	Лист	№ докум.	Подпись	Дата	Т.П. 901-3-134 ВГ			
Разраб.		Розанова			Станция очистки воды поверхностных источников с совмещенным водозабором берегового типа с речными насосами производительностью 2,5 тыс. м³/сут			
Ст. инж.		Новик				Стадия	Лист	Листов
Рук. гр.		Литвин			Блок служебных помещений с насосной станцией II подъема	Р	3	
Гл. инж.		Розанова			План. Разрезы 1-1, 2-2. Ведомость материалов. Экспликация оборудования.	Копировал		
Нач. отд.		Борисовский				Инженерно-строительный кооперативный институт г. Киев		

План на отм. 0.000
М1:100

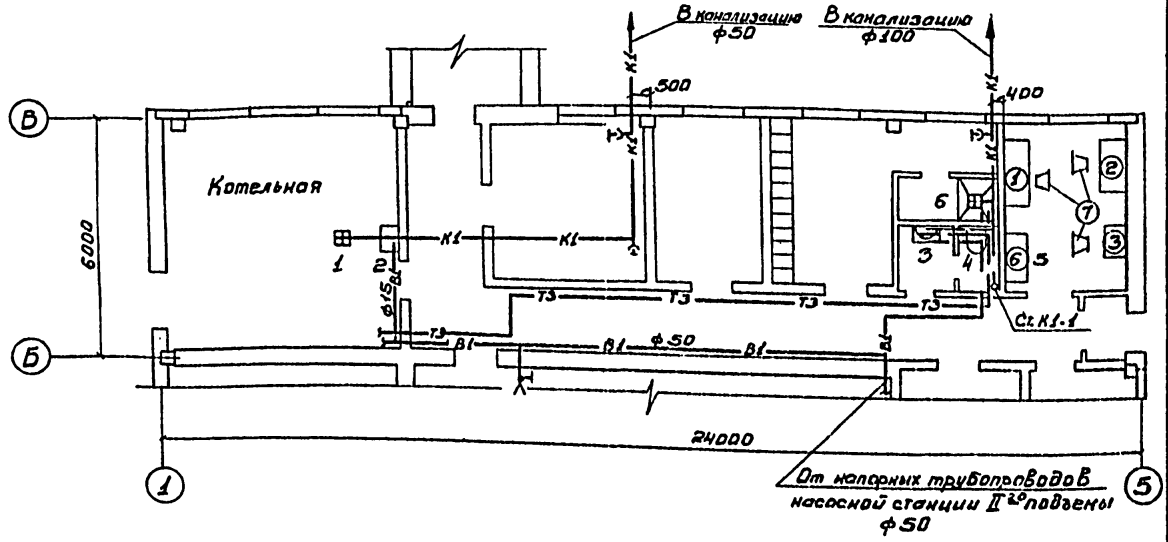

Спецификация мебели и основного лабораторного оборудования

NN поз.	Наименование	Тип марка	Размеры в мм: Длина	Ширина	Высота	Кол. ед. (компл.)	Показатели эл. тока: мощн. кВт	Фазн. напр.	Вес ед. кг	ГОСТ ОСТ или ТУ	Индекс или нм прейскуранта	Завод-изготовитель
	М	е	б	е	л	ь						
1	Стол письменный однотумбовый		1300	650	900	1			55			Комбинат школьной и детской мебели г. Рига.
2	Стол для титрования с цельным подстольем	N 99785	1500	650	1915	1			150			Новгородский мебельный комбинат
3	Стол-подставка	N 110448	500	725	900	1			20			Фабрика спецмебели г. Москва Мосмебельпром
4	Доска с колышками для сушки посуды					1			—			
5	Полка настенная остепленная для книг и справочников	N 59620-59622	600	250	570	1			16			Торговая сеть
6	Стол-мойка на два отделения	N 108083	1200	650	900	1			85			Кировский з-д „Стройфаянс"
7	Стул					3						
	оборудование											
8	Сушильный шкаф с термо-регулятором	СНОЛ-25				1	0,5	220	390			Завод электродела г. Ленинград
9	Дистиллятор	Д-4				1				ТУ 12-4540-62		
10	Весы рычажные общего назначения					1						Завод „Госметр" г. Ленинград
11	Весы аналитические					1						—"—
12	Фотоэлектрокалориметр	ФЭК-56М	460	355	235	1	0,01	220	70,20	МРТУ-71-34-68		Загорский оптико-механический з-д

Основные показатели по чертежу водопровода и канализации

Наименование системы	Потребный напор	Расчетные расходы: м³/сут	м³/час	л/сек	При пожаре л/сек	Установочная мощн. эл. двиг. кВт	Примечания
Хозяйственно-питьевой, производственно-противопожарный водопровод	15.00	2	1	0,5			
Горячее водоснабжение	15.00	1	0,5	0,5			
Бытовая канализация				1.0			

Примечания:

1. Мебель лабораторий принята по каталогу-справочнику /серии 811/, выпущенному ГИПРОНИИ АН СССР.
2. Питание холодной водой осуществляется от напорной линии насосной станции II^го подъема.
3. Канализирование здания предусматривается самотеком во внутриплощадочную сеть выпуском ф100 и 50 мм
4. Трубопроводы систем В1; Т3 выполняются из водогазопроводных труб по ГОСТ 3262-75
5. Трубопроводы системы К1 выполняются из чугунных канализационных труб по ГОСТ 69423-69
6. Трубопроводы системы В1; Т3 окрашиваются масляной краской за 2 раза.
7. Трубопроводы системы К1 асфальтируются нефтяным битумом.

Условные обозначения

—В1— Хоз-противопожарный водопровод
—К1— Бытовая канализация
—Т3— Водопровод горячей воды

Т.П. 901-3-134 ВГ

Станция очистки воды поверхностных источников с содержанием взвешенных веществ до 700 мг/л с медленными фильтрами производительностью 3,2 тыс м³/сутки

Блок служебных помещений с насосной станцией II^го подъема

Проверил	Розанова		
Чертежн.	Сальников		
Ст. инж.	Новик		
Рук. гр.	Литвин		
ГИП	Розанова		
Нач. отд.	Браславский		

Внутренний водопровод и канализация. План на отм. 0.000. Схемы систем В1; Т3; К1. Спецификация мебели и основного лабораторного оборудования

Стадия	Лист	Листов
Р	4	

ЦНИИЭП инженерного оборудования г. Москва

Привязан

Инв. №

Типовой проект 901-3-134 Альбом III

Инв. № подл. | Подпись и дата | Взам. инв. №

16634-03

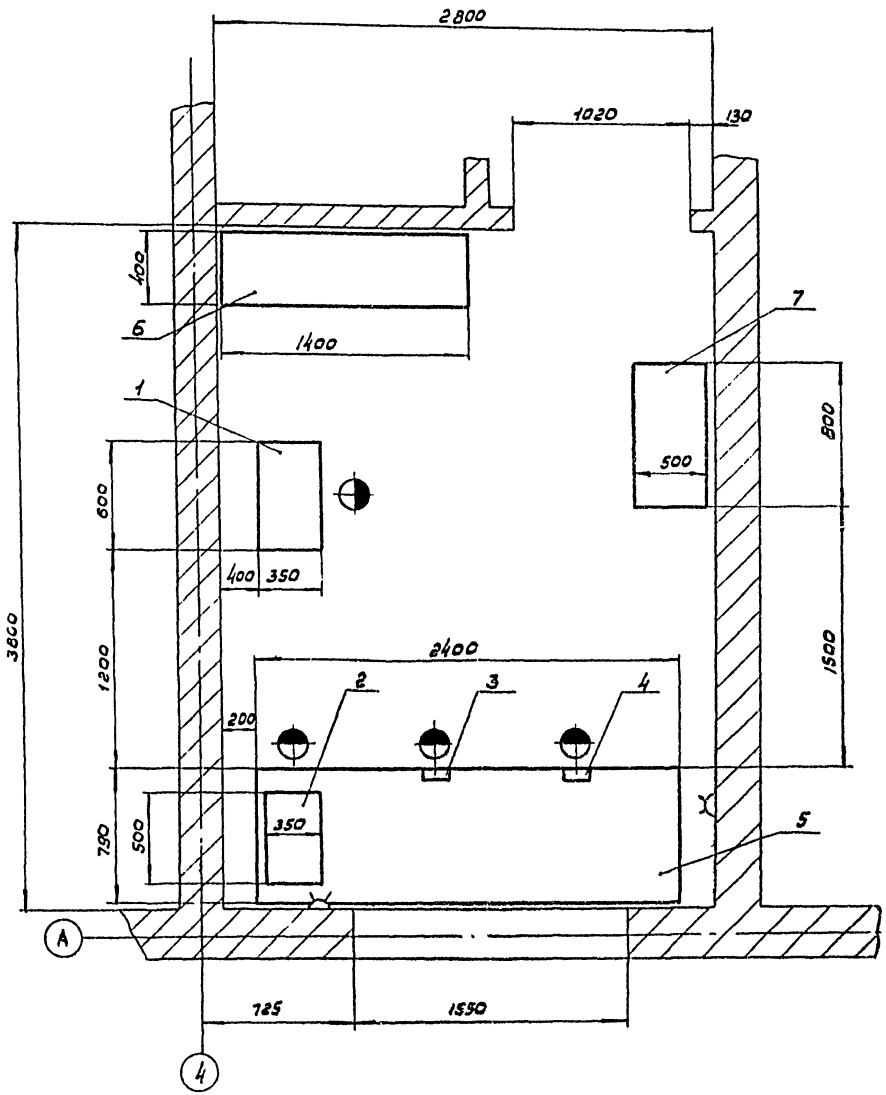

Поз.	Обозначение	Кол.	Дополнительные указания
1	Точильно-шлифовальный станок типа 36631 N=0,4 0,6 кВт, наибольшие размеры шлифовальных кругов 150x25x32; 150x32x32	1	Мукачевский станкостроительный завод 142кг
2	Настольно-сверлильный станок типа 2Н112 N=0,6кВт наибольший диаметр сверла d=12мм	1	Вильнюсский завод „Коммунарас"
3	Тиски 7827-0286 гост 4045-75	1	
4	Тиски 7827-0312 гост 4045-75	1	
5	Верстак слесарный стальной сварной L=2400мм H=800мм	1	120кг
6	стелаж полочный стальной сварной H=2000мм, L=1400мм	1	100кг
7	Шкаф для инструмента деревянный H-2000мм L=800мм	1	

Т.П. 901-3-134 КС-6Г

Станция очистки воды поверхностных источников с содержанием взвешенных веществ до 700 мг/л смешанными фильтрами производительностью 40 м³/сутки

Блок служебных помещений с насосной станцией II-го подъема

Стадия	Лист	Листов
Р	5	

Механическая мастерская

ЦНИИЭП инженерного оборудования г. Москва

Привязан

Инв. №

Разраб.	Веревочкина	
Проверил	Рысин	
Гл.о	Графский	
Нач.отд	Сухаренко	

Типовой проект 901-3-134 Альбом III

Согласовано

Инв. № подл. | Подпись и дата | Взам. инв. №

16634-03

Ведомость чертежей основного комплекта 901-3-08

Формат	Лист	Наименование	Примечание
22	08-1	Общие данные (начало)	
22	08-2	Общие данные (окончание)	
22	08-3	План на отм. 0.000	
22	08-4	Схема системы отопления. Схемы систем вентиляции ВЕ 1÷4	
22	08-5	Котельная. План на отм. 0.000. Разрез 1-1. Схема обвязки котельных агрегатов. Спецификация.	
22	08-6	Звено прямого участка шовного асбестоцементного воздуховода	

Ведомость основных комплектов

Обозначение		Наименование	Примечание
901-3-	АР	Архитектурно строительные решения	Альбом III
901-3-	КЖ	Конструкции железобетонные	—"—
901-3-	ВГ	Технологические решения	—"—
901-3-	ОВ	Отопление и вентиляция	—"—
901-3-	ЭО	Электрооборудование	—"—
901-3-	АК	Автоматизация и КИЛ	—"—
901-3-	НО	Нестандартизированное оборудование	Альбом II
901-3-	ЗС	Заказные спецификации	Альбом IV
901-3	С	Сметы	Альбом V

Ведомость типовых чертежей

Обозначение	Наименование	Примечание
4.904-69 Вып.1	Средства крепления нагревательных приборов	
4.904-69 Вып.2	Средства крепления трубопроводов	
1.494-32	Зонты и дефлекторы вытяжных шахт	
2.494-1	Узлы прохода вентиляционных вытяжных систем через покрытия прим. зд.	
1.494-10	Решетки щелевые регулируемые тип Р	

Условные обозначения

- T_1 — Подающий трубопровод
- T_2 — Обратный трубопровод
- Радиатор на плане
- Радиатор на схеме
- Уклон трубопроводов
- Манометр
- Термометр
- 150×100А — Асбестоцементный воздуховод
- Регулирующая решетка на вытяжке
- Переход с асбестоцементного на металлический воздуховод (150×100А / 150×100)

План-схема вентиляционных установок

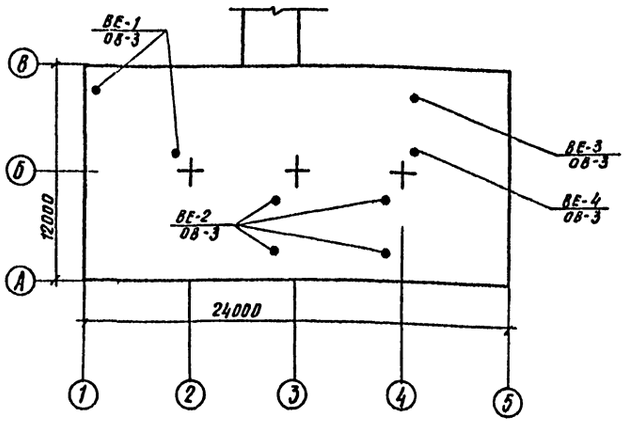

Основные показатели проекта

Наименование здания (сооружения)	Объем м³	Расход тепла в ккал/час: t°н	на отопление	t°в п	на вентиляц.	на горяч. водоснаб.	Общий расход тепла ккал/час	Установ. мощность кВт	Удельная тепловая характеристика ккал/м³ час °С	Расход металла на сист. отопления кг/м³
Станция очистки воды поверхностных источников с содержанием взвешенных веществ до 100 мг/л с медленными фильтрами производительностью 3,2 тыс. м³/сутки	2350	-20	33200	-25	—	20000	53200	3,0	0,37	—
	2350	-30	38150	-19	—	20000	58150	3,0	0,34	2,17
	2350	-40	42100	-28	—	20000	62100	3,0	0,31	—

Типовой проект разработан в соответствии с действующими нормами и правилами и предусматривает мероприятия, обеспечивающие взрывную, взрывопожарную и пожарную безопасность при эксплуатации зданий.

Гл инж. проекта /Сагалович/

Привязан

Инв. №

т. п. 901-3-134 ОВ

Станция очистки воды поверхностных источников с содержанием взвешенных веществ до 100 мг/л с медленными фильтрами производительностью 3,2 тыс. м³/сутки

Н. контр.	Сагалович		Блок служебных помещений с насосной станцией II подъёма	Стадия	Лист	Листов
Ст. техн.	Зарубина			Р	1	6
Ст. инж.	Карелина					
Рук. гр.	Грачева		Общие данные (начало)	ЦНИИЭП инженерного оборудования г. Москва		
ГИП	Сагалович					
Нач. отд.	Платонов					

Альбом III

Типовой проект 901-3-134

Инв. № подл. | Подпись и дата | Взам. инв. №

16834-03

Альбом III

901-3-134

Типовой проект

Инв. № подл. | Подпись и дата | Взам. инв. №

Пояснения к проекту

Проект отопления и вентиляции разработан на основании:
- архитектурно-строительных и технологических чертежей, выполненных ЦНИИЭП инженерного оборудования;
- технического задания на проектирование;
- действующих строительных норм и правил.

Проект выполнен для расчетных наружных температур:

а) для отопления t° расч. - 20°С
- 30°С
- 40°С

б) для вентиляции t° расч. - 9,5°С
- 19°С
- 28°С

Внутренние температуры в помещениях приняты по соответствующим частям СНиПа. Коэффициенты теплопередачи определены в соответствии со СНиП II-А.7-71.

а) для наружных стен из керамзитобетонных панелей $\gamma = 900$ кг/м³
- $\delta = 200$ мм $K = 1,1$ ккал/м² час °С
- $\delta = 240$ мм $K = 0,95$ ккал/м² час °С
- $\delta = 300$ мм $K = 0,8$ ккал/м² час °С

б)
- $\delta = 380$ мм $K = 1,38$ ккал/м² час °С
- $\delta = 510$ мм $K = 1,1$ ккал/м² час °С
- $\delta = 640$ мм $K = 0,91$ ккал/м² час °С

в) для бесчердачного покрытия с утеплителем пенобетоном $\gamma = 300$ кг/м³
- $\delta = 80$ мм $K = 0,965$ ккал/м² час °С
- $\delta = 100$ мм $K = 0,822$ ккал/м² час °С
- $\delta = 120$ мм $K = 0,715$ ккал/м² час °С

г) для остекления спаренного в деревянных переплетах $K = 2,5$ ккал/м² час градус

Теплоснабжение

Источником теплоснабжения является встроенная котельная с котлами типа КЧМ-2У, на твердом топливе.
Теплоноситель - вода с параметрами 95-70°С. Схема присоединения системы отопления - непосредственная. Присоединение системы горячего водоснабжения - через водоподогреватель установленный в котельной.

Отопление

Система отопления здания - двухтрубная с нижней разводкой, тупиковая. В качестве нагревательных приборов приняты: радиаторы М-140,АО*; в помещении ЩСУ - регистры из гладких труб, на сварке. Все трубопроводы и радиаторы окрашиваются масляной краской за 2 раза.
Трубопроводы, проложенные в подпольных каналах, изолируются изделиями из мин. ваты $\delta = 30$ мм с оклейкой рулонным стеклопластиком Р.С.Т. Радиаторы следует применять с уплотнителем, выдерживающим температуру теплоносителя.

Вентиляция

Во всех помещениях станции запроектирована естественная вентиляция, осуществляемая посредством дефлекторов.

Монтаж отопительных и вентиляционных систем вести в соответствии со СНиП III-28-75.

Сводная спецификация

Поз.	Обозначение	Наименование	К-во	Прим.
1	2	3	4	5
		Отопление		
	ГОСТ 3262-75	Трубы водогазопроводные		
		Ду 15 , п.м.	35	1.28
	—"—	то же Ду 20 , п.м.	185	1.66
	—"—	то же Ду 32 , п.м.	8	3,09
	ГОСТ 8690-75	Радиаторы М-140,,АО" -20° 195 2,53 -30° 2,53 -40° 2,53	3 3 3	8,23
	ГОСТ 10704-76	Регистры из гладких труб		
		В 4 ряда Ф100 -20° δ=1,5м -30° δ=2,0м -40° δ=2,0м	2 2 2	10.85
	ГОСТ 10944-75	Кран двойной регулировки		
		КДРш 15 , шт	14	0,32
		Кран Маевского , шт	13	
	15кч 18п	Вентиль запорный муфтовый		
		бый Ду15 , шт	4	0,7
	—"—	то же Ду 20 , шт	6	0,9
	ГОСТ 9573-72	Изоляция трубопроводов		
		минеральной ватой δ= 30мм , м³	0,2	
		Покрытие изоляции рулонным		
	Марка Р.С.Т.	стеклопластиком , м²	12	
		Окраска трубопроводов и		
		нагревательных приборов		
		масляной краской за 2раза, м²	85	
		Вентиляция		
	Серия 1.494-32	Дефлектор Т19 , шт	1	15.5
	—"—	то же Т20 , шт	6	23,3
	—"—	то же Т22 , шт	2	54.0
	Серия 2.494-1	Узлы прохода через покрытия УП3-211 , шт	1	59.15
	—"—	То же УП4-211 , шт	5	74.84
	—"—	То же УП7-211 , шт	2	110.89
	Серия 1.494-10	Решетки регулирующие Р150 , шт	12	0.41
	ГОСТ 19903-74	Воздуховоды металлические δ= 0.6мм Ф 315 , пм	2	4.68
	—"—	То же δ= 0.6мм Ф400 , пм	8	4.68
	—"—	То же δ= 0.7 мм Ф 630 , пм	3	5.48
	ОД-6	Воздуховоды а/ц шахтные 160×160 , пм	2	20.4
	—"—	То же 200×200 , пм	4	23.8
	—"—	То же 250×250 , пм	5	27.2

1	2	3	4	5
	ОД-6	то же 315÷315 , пм	1,7	30,4
		Котельная		
	Каунасский з-д сантехизделий	Котел отопительный КЧМ-2У F нагр. = 2,83 м² , шт	3	497
	Ереванский насосный з-д	Насос циркуляционный 1,5К-6 с электродвигателем АОЛ2-21-2 N=1,5 кВт , шт	2	79,8
	Серия 4903-10.86	Грязевик Ду 40 , шт	1	21,28
	эл.механический завод г. Киров	Ручной насос БКФ-2 , шт	1	19,0
	4.903-10.89	Расширительный бачок Ф465мм; h=710мм , шт	1	35,9
	ГОСТ 2823-73	Термометр Б-4, 1.240.66,		
		Гильза под термометр комп. с термометром	4	
	ГОСТ 8626-75	Манометр ОБМ-100; 0÷16 , шт	3	
	14-м-1	Кран трехходовой для манометра Ду15 , шт	3	
		Виброизолятор Д045 ТУ36-1178-70 , шт	8	
		Плита под насосы 1,5К-6 (см. строительн. чертежи) , шт	1	
	ГОСТ 19903-74	Газоход из листовой стали δ=2,0мм, 250×250 , шт	1	64,5
	17ч 3бр	Предохранительный клапан Ду40 , шт	1	12,6
	16кч 9бр	Клапан обратный подземный Ду40	5	8,4
	15кч 19п	Вентиль запорный фланцевый Ду40 , шт	4	5,6
	—"—	то же Ду32 , шт	11	3,9
	15кч 18п	Вентиль запорный муфтовый Ду25 , шт	1	1,4
	—"—	то же ду20 , шт	9	0,7
	ГОСТ 3262-75	Трубы водогазопроводные Ду20 , пм	22	1.66
	—"—	то же Ду25 , пм	3	2,39
	—"—	то же Ду32 , пм	32	3,09
	—"—	то же Ду40 , пм	28	3,84
	11ч 6бк	Кран воздушный Ду15 , шт	1	0,65
	16б 16к	Клапан, обратный подземный муфтовый Ду20	1	0,37
	08-03-33	Опора под водоподогреватель Т-46 , шт	2	40,7
	08-03-33	Связь для опор С-23, к-т	1	13,8
	филиал №2 завода Моссантехпром	Водоподогреватель скоростной 01 ост 34588-68 секц.	4	23
		Окраска трубопроводов масляной краской за 2 раза, м²	9	
	Масса	Примечание: Указана одного изделия	8	кг

Привязан

Инв. №

Н. контр.	Сагалович		
Ст. инж.	Карелина		
Рук. гр.	Грачева		
ГИП	Сагалович		
Нач. отд.	Платонов		

Т.П. 901-3-134 ОВ

Станция очистки воды поверхностных источников с содержанием взвешенных веществ до 100 мг/л с медленными фильтрами производительностью 3 х 100 л/сутки

Блок служебных помещений с насосной станцией К подъема	Стадия	Лист	Листов
	Р	2	6
Общие данные (окончание)	ЦНИИЭП инженерного оборудования г. Москва		

16834-03

Типовой проект 901-3-134 Альбом III

План на отм. 0.000

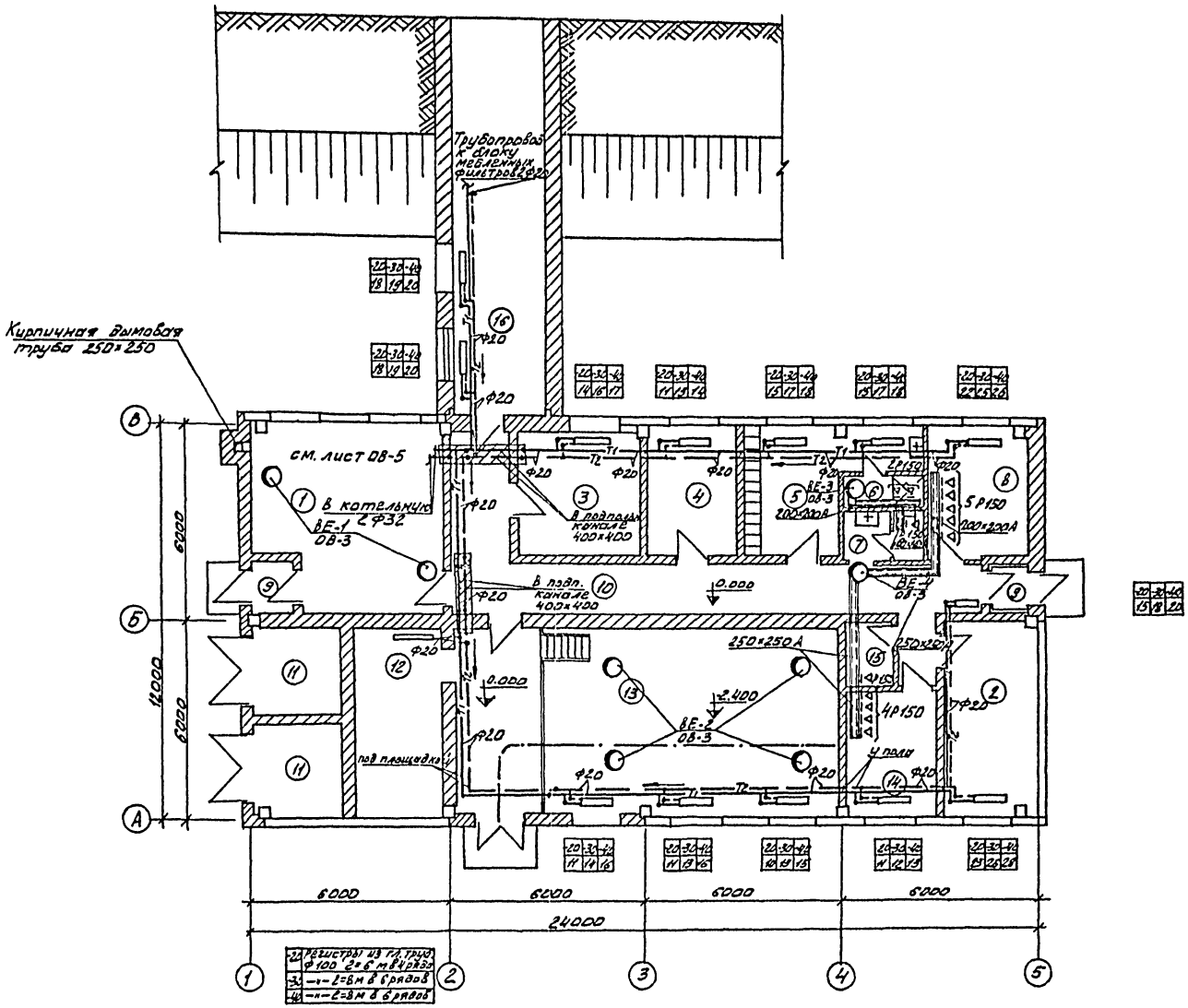

Экспликация помещений

№	Наименование	Категория производств по взрыво- и пож. опасн	Площадь помещений м²
1	Котельная	Г	3200
2	Комната персонала	—	14.20
3	Операторская	—	15.00
4	Кабинет начальника	—	1100
5	Гардеробная	—	1504
6	Душевая	—	2250
7	Уборная	—	3750
8	Лаборатория	Д	13700
9	Тамбур	—	16800
10	Коридор	—	24450
11	Трансформаторная подстанция	В	13500
12	Щитовая		15730
13	Насосная станция II подъёма	Д	6790
14	Мастерская	Д	1040
15	Кладовая		
16	Галерея		

1. Трубопроводы системы отопления отнесены от стен условно.

Согласовано: Отд. АСП Левина; Отд. АВ Гринштейн; Отд. АСП Левель; Гипрос Шлоссер; Гипрос Гапп

Инв. № подл. | Подпись и дата | Взам. инв. №

Привязан

Инв. №

Н. контр.	Сагалович		
Ст. техн.	Зарубина		
Ст. инж.	Карелина		
Рук. гр.	Грачева		
ГИП	Сагалович		
Нач. отд.	Плотников		

ТП 901-3-134 ОВ

Станции очистки воды поверхностных источников с содержанием взвешенных веществ до 1500 мг/л с медленными фильтрами производительностью 3 тыс. м³/сутки.

Блок служебных помещений с насосной станцией II подъема.

Стадия	Лист	Листов
Р	3	6

План на отм. 0.000.

ЦНИИЭП инженерного оборудования г. Москва

16634-03

Типовой проект 901-3-134 Альбом III

Схема отопления

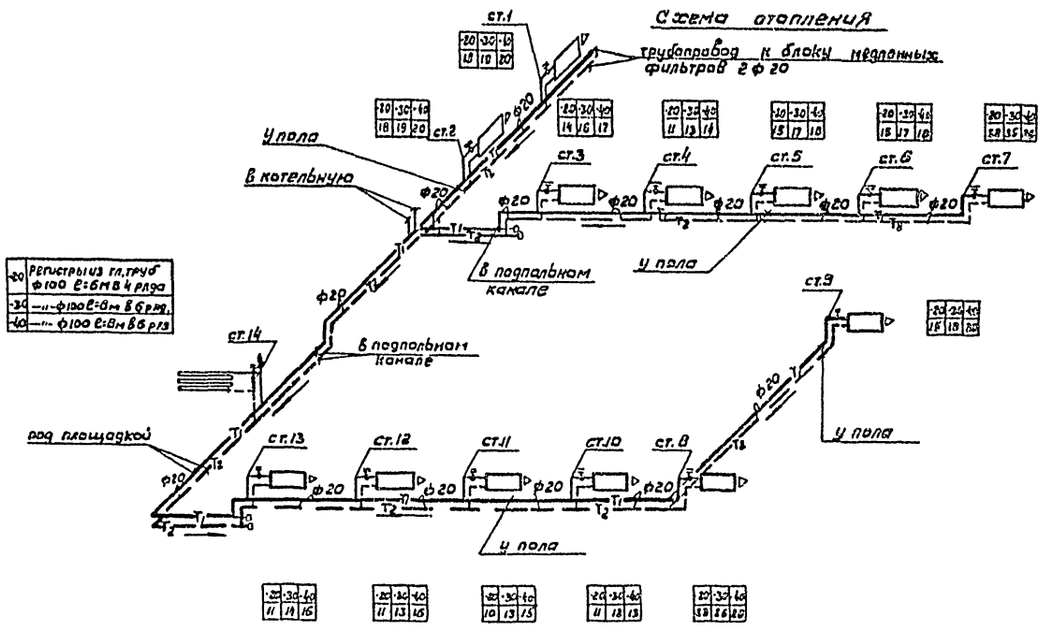

-20	Регистры из гл. труб ф100 2:6м в 4 ряда
-30	—"— ф100 2:6м в 6 ряд.
-40	—"— ф100 2:6м в 6 ряд

Система ВЕ-3

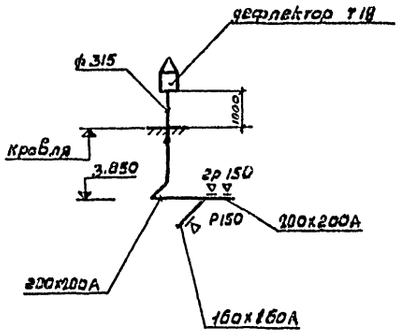

Система ВЕ-4

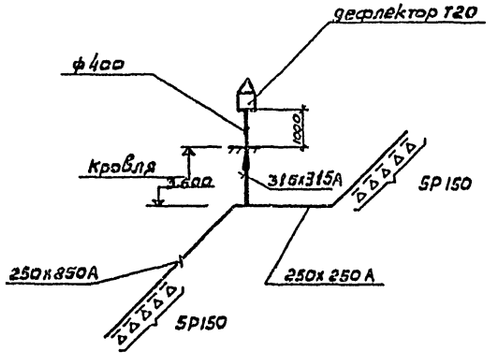

Система ВЕ-1

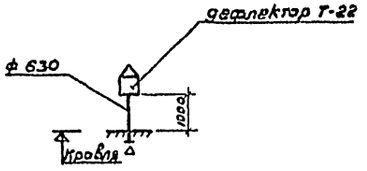

Система ВЕ-2

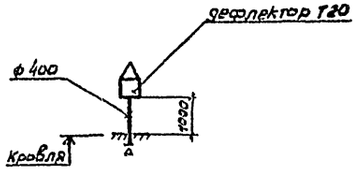

Примечания:

1. Отметки даны по низу воздуховодов

Н. контр.	Сагалович		Т.П. 901-3-134	АВ
Ст. техн.	Зарубина		Станция очистки воды поверхностных источников с содержанием взвешенных веществ до 100 мг/л, смазанными фильтрами производительностью 1,2 тыс. м³/сут	
Ст. инж.	Карелина		Блок служебных помещений с насосной станцией II подъема	Стадия Р, Лист 4, Листов 6
Рук. гр.	Грачева		Схема системы отопления. Схемы систем вентиляции ВЕ1÷4	ЦНИИЭП инженерного оборудования г. Москва
Гип.	Сагалович			
Нач. отд.	Платонов			

Привязан

Инв. №

16634-05

Типовой проект 901-3-134 Альбом III

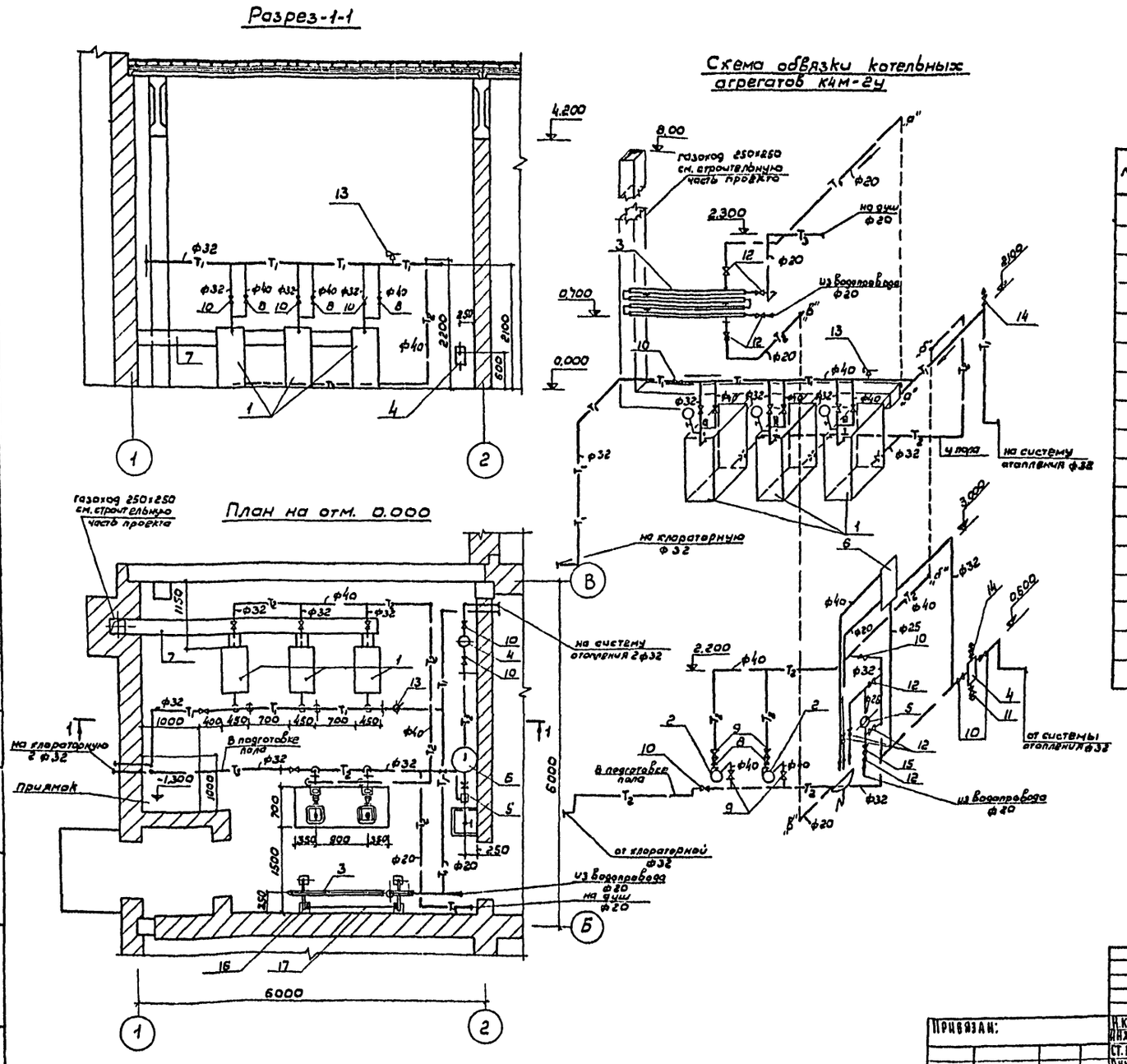

Спецификация

Марка	Обозначение	Наименование	Кол.	Примечание
1	Каунасский з-д сантехизделий	Котел отопительный К4М-2У $F_{нагр}$=3,83 м² шт	3	497кг
2	Ереванский насосный з-д	циркуляционный насос 1,6к-8/19 с эл.двиг. КОЛ2-21-2N1,5кВт, n=2900 об/мин	2	79кг
3	филиал N2 объединения Моссантехпром	Водоподогреватель скоростной 01 ост 34580-68 секц	4	23кг
4	серия 4.903-10 в.8	грязевик d_y40 шт	1	21,28кг
5	Предприятие УВД Калининградской обл.	ручной насос 5КФ-2 шт	1	19кг
6		расширительный бак ф465 шт	1	35кг
7	ГОСТ 19903-74	газоход из листовой стали 250×250 б=2мм l=4,1м шт.	1	64,5кг
8	по „Запорожпромарматура" 16кч 9бр	клапан обратный подъемный фланцевый d_y40 шт.	5	8,4кг
9	-"- 15кч 19п	Вентиль запорный фланцевый d_y40 шт	4	5,6кг
10	-"-	то же d_y32 шт	11	3,9кг
11	-"- 15кч 18п	Вентиль запорный муфтовый d_y25 шт	1	1,4кг
12	-"-	То же d_y20 шт	9	0,7кг
13	17ч3бр	клапан предохранительный d_y40 шт	1	12,6кг
14	11ч6бк	кран воздушный d_y15 шт	2	0,65кг
15	16Б1бк	клапан обратный подъемный муфтовый d_y20 шт	1	0,37кг
16	08-03-33	опора под водоподогреватель т-46 шт.	2	40,7кг
17	-"-	связь для опор с-23 к-т	1	13,8кг

Согласовано: отд. АСП, отд. АА, Левина, Трыхлякин

Инв. № подл. | Подпись и дата | Взам. инв. №

Привязан:

Инв. №

Н.контр.	Сагалович	
Инженер	Логинов	
Ст.инж.	Мочалов	
Рук.гр.	Грачева	
Гип	Сагалович	
Нач.отд.	Платонов	

ТП 901-3-134 ОВ

Станция очистки воды поверхностных источников с содержанием взвешенных веществ до 700 мг/л с медленными фильтрами производительностью 3,2 тыс. м³/сутки

Блок служебных помещений с насосной станцией II подъема.

Стадия	Лист	Листов
Р	5	6

Котельная. План на отм. 0.000. Разрез 1-1. Схема обвязки котельных агрегатов. Спецификация.

ЦНИИЭП инженерного оборудования г. Москва

16634-03

Типовой проект 901-3-134 Альбом III

Вид по А

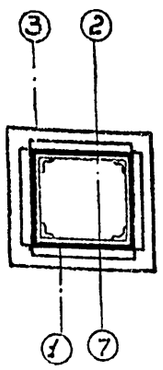

Сечение I-I

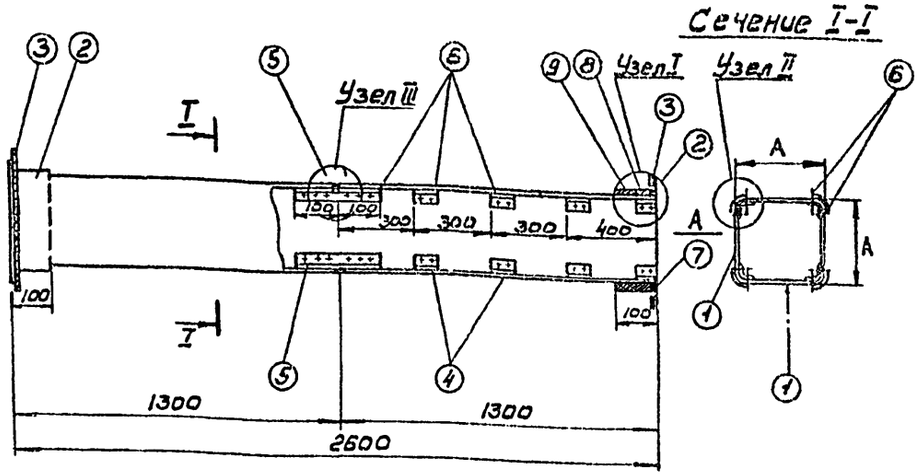

Узел I

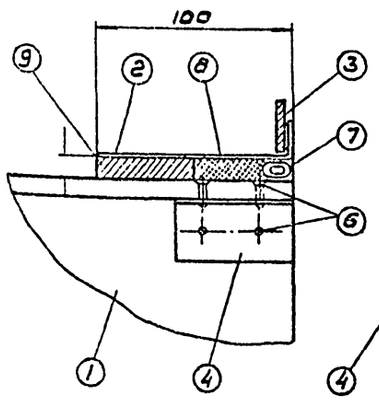

Узел II

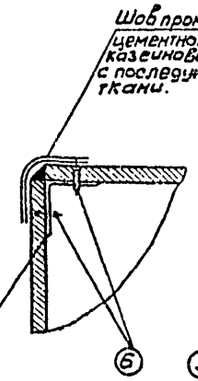

Узел III

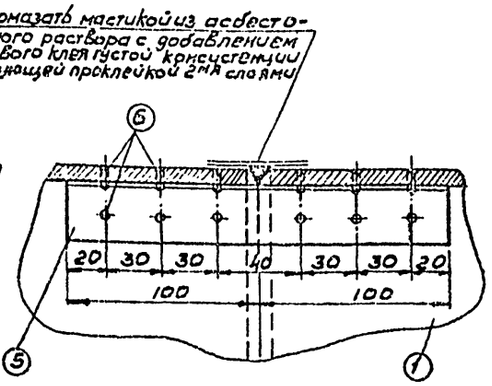

Спецификация

Наименование детали		Стенка воздуховода		Муфта		Фланец		Уголок		Уголок		Шуруп		Уплотняющий канат		Уплотняющий раствор		Общий вес кг	Фланцевое соединение			
№ позиций		1		2		3		4		5		6		7		8	9		Число болтов	Размер болтов	Гровокладка	Общий вес
Количество шт		8		2		2		32		4		176		2		Тип I м³	Тип II м³					
Размер канала		Материал	Размер мм	Материал	Размер мм	Материал	Размер мм	Материал	Размер мм	Материал	Размер мм	Материал	Размер мм	Материал	Размер мм							
d	A																					
100	100	асбестоцемент	84х8 х1300	лист. сталь δ=0,7	120х120	полос. сталь 25х4	120х120	алюминий	30х30 х2 ℓ=80	алюминий	30х30 х2 ℓ=200	сталь	3х15	пенап.	d=12 ℓ=440	0,00006	0,00004	18	8	5-20		0,8
110	110	—"—	94х8 х1300	—"—	130х130	—"—	130х130	—"—	—"—	—"—	—"—	—"—	—"—	—"—	d=12 ℓ=480	0,0030	0,00016	19	—"—	—"—	—"—	0,8
125	125	—"—	109х8 х1300	—"—	145х145	—"—	145х145	—"—	—"—	—"—	—"—	—"—	—"—	—"—	d=12 ℓ=540	0,0044	0,00054	21	—"—	—"—	—"—	0,8
140	140	—"—	124х8 х1300	—"—	160х160	—"—	160х160	—"—	—"—	—"—	—"—	—"—	—"—	—"—	d=12 ℓ=600	0,00048	0,0005	24	—"—	—"—	—"—	0,8
* 160	160	—"—	144х8 х1300	—"—	180х180	—"—	180х180	—"—	—"—	—"—	—"—	—"—	—"—	—"—	d=12 ℓ=620	0,00055	0,00065	28	—"—	—"—	—"—	0,8
180	180	—"—	164х8 х1300	—"—	200х200	—"—	200х200	—"—	—"—	—"—	—"—	—"—	—"—	—"—	d=12 ℓ=750	0,00061	0,00071	32	—"—	—"—	—"—	0,8
* 200	200	—"—	184х8 х1300	—"—	220х220	—"—	220х220	—"—	—"—	—"—	—"—	—"—	—"—	—"—	d=12 ℓ=840	0,00067	0,00091	35	—"—	—"—	—"—	0,8
225	225	—"—	209х8 х1300	—"—	245х245	—"—	245х245	—"—	—"—	—"—	—"—	—"—	—"—	—"—	d=12 ℓ=940	0,00077	0,00094	40	12	—"—	—"—	1,2
* 250	250	—"—	234х8 х1300	—"—	270х270	—"—	270х270	—"—	—"—	—"—	—"—	—"—	—"—	—"—	d=12 ℓ=1040	0,00088	0,00109	44	—"—	—"—	—"—	1,2
280	280	—"—	264х8 х1300	—"—	300х300	—"—	300х300	—"—	40х40х2 ℓ=70	—"—	40х40х3 ℓ=200	—"—	3,5х15	—"—	d=12 ℓ=1160	0,00098	0,00116	50	—"—	—"—	—"—	1,2
* 315	315	—"—	299х8 х1300	лист. сталь δ=7	335х335	угловая сталь 25х4	335х335	—"—	—"—	—"—	—"—	—"—	—"—	—"—	d=12 ℓ=1300	0,00104	0,00133	55	—"—	—"—	—"—	1,2
355	355	—"—	339х8 х1300	—"—	375х375	—"—	375х375	—"—	—"—	—"—	—"—	—"—	—"—	—"—	d=12 ℓ=1450	0,00117	0,00171	61	—"—	—"—	—"—	1,2
400	400	—"—	384х8 х1300	—"—	420х420	—"—	420х420	—"—	—"—	—"—	—"—	—"—	—"—	—"—	d=12 ℓ=1610	0,00135	0,00196	72	16	—"—	—"—	1,8
450	450	—"—	434х8 х1300	—"—	470х470	—"—	470х470	—"—	—"—	—"—	—"—	—"—	—"—	—"—	d=12 ℓ=1670	0,00141	0,00188	82	—"—	—"—	—"—	1,8
500	500	—"—	480х10 х1300	—"—	520х520	—"—	520х520	—"—	50х50х3 ℓ=80	—"—	50х50х5 ℓ=200	—"—	4х15	—"—	d=12 ℓ=2040	0,00163	0,00220	110	—"—	—"—	—"—	1,9
560	560	—"—	540х10 х1300	—"—	580х580	—"—	580х580	—"—	—"—	—"—	—"—	—"—	—"—	—"—	d=12 ℓ=2260	0,00181	0,00226	122	20	8х25	—"—	2,2
630	630	—"—	610х10 х1300	—"—	650х650	—"—	650х650	—"—	—"—	—"—	—"—	—"—	—"—	—"—	d=12 ℓ=2550	0,00226	0,00256	138	—"—	—"—	—"—	2,2
710	710	—"—	690х10 х1300	—"—	730х730	—"—	730х730	—"—	—"—	—"—	—"—	—"—	—"—	—"—	d=12 ℓ=2880	0,00270	0,00288	144	—"—	—"—	—"—	2,8
800	800	—"—	780х10 х1300	—"—	820х820	—"—	820х820	—"—	—"—	—"—	—"—	—"—	—"—	—"—	d=12 ℓ=3240	0,00325	0,00324	177	—"—	—"—	—"—	2,2

1. Настоящий чертеж разработан с целью замены круглых металлических воздуховодов асбестоцементными квадратного сечения в связи с постановлением Госстроя СССР №237 от 13/XII-1974г об изменении и дополнении „Технических правил по экономному расходованию основных строительных материалов". Чертеж введен в действие временно до массового освоения промышленностью асбестоцементных воздуховодов.
2. При замене размер „А" стороны квадрата воздуховода назначается по диаметру воздуховода d.
3. По соображению с данным чертежом может осуществляться также замена металлических воздуховодов прямоугольного сечения на асбестоцементные соответствующих размеров. При этом размеры фланцев и других крепежных деталей выбираются по большей стороне прямоугольного воздуховода.
4. Фасонные части, а также воздуховоды диаметром более 800мм. остаются выполненными из металла.
5. Монтаж асбестоцементных воздуховодов разрешается вести только специализированным организациям, ведущим монтаж металлических. Смонтированные воздуховоды подвергаются испытанию на плотность. Подсос или утечка воздуха в размере более 15% от расчетной производительности, в соответствии со СНиП III-28-75 не допускается.
6. Муфта поз.2 перед её установкой внутри и торец воздуховода снаружи оклеиваются тканью на водонепроницаемом клее дающем надежную склейку металла и ткани. Закрепление муфты на воздуховоде производится в соответствии с п.5.65 СНиП III-28-75 путем уплотнения зазора между муфтой и воздуховодом пеньковым канатом (поз.7), смоченным казеиновым клеем и асбестоцементным раствором, с добавлением в него казеинового клея (поз.8, тип I), с последующим заполнением зазора асбестоцементным раствором более густой консистенции замешанном на расширяющемся цементе с добавлением казеинового клея (поз.9, тип II).
7. Муфты и фланец, предварительно перед установкой на воздуховод окрашиваются масляной краской. Весь воздуховод перед установкой грунтуется под масляную покраску.
8. В чертеже дана максимальная длина звена, которая при необходимости может быть уменьшена.
9. В качестве материала стенок (поз.1) принят асбестоцементный лист (осбофанера) толщиной 8 и 10мм. размером 800·1300мм. Раскрой листа на части осуществляется гильотинными ножницами (прессом).
10. При монтаже крепление воздуховода осуществляется аналогично креплению металлических воздуховодов с проверкой нагрузок по весу воздуховода. При креплении звена должно опираться в двух точках таким образом, чтобы опоры располагались по обе стороны от шва (узел III), желательно на равных расстояниях от него и от фланцевого соединения.
11. Конструкция воздуховода принята согласно задания технического отдела управления.
12. Чертеж разработан в объеме, установленном пунктами 5, 4 СН. 202-75
13. Каждое звено воздуховода перед отправкой на строительную площадку должно испытываться на плотность.

Скопировано с чертежа ТО-603, разработанного „Мосгипроект-1"

* Воздуховоды применяемые в проекте

Привязан:

Инв. №

Н. контр.	Сагалович		
Ст. инж.	Карелина		
Рук. гр.	Грачева		
ГИП	Сагалович		
Нач. отд.	Платонов		

ТП 901-3-134 ОВ

Станция очистки воды поверхностных источников с содержанием взвешенных веществ до 1500мг/л с медленными фильтрами производительностью до 3,2 тыс. м³/сутки

Блок служебных помещений с насосной станцией II подъема

Стадия	Лист	Листов
Р	6	6

Звено прямого участка шовного асбестоцементного воздуховода А.

ЦНИИЭП инженерного оборудования г. Москва.

16634-03

Ведомость чертежей основного комплекта ПЗ

	Лист	Наименование	Примечание
22	1	Пояснительная записка	

Общая часть

В настоящем проекте разработаны рабочие чертежи электроснабжения, электроосвещения, заземления, связи, автоматизации электропривода, технологического контроля.

По требованиям, предъявляемым в отношении надежности и бесперебойности электроснабжения, электроприемники насосной станции II-го подъема относятся ко второй категории потребителей электроэнергии.

Электроснабжение станции осуществляется двумя вводами ~ 380/220В.

Электрооборудование.

Все электродвигатели выбраны асинхронными с короткозамкнутым ротором с пуском от полного напряжения сети и поставляются комплектно с технологическим оборудованием. Напряжение питания электродвигателей ~ 380В.

Для распределения энергии приняты силовые шкафы СП62.

Для пуска и распределения энергии приняты ящики управления ЯУ 5100, размещенные в электротехнических помещениях и машинных залах.

Распределение электроэнергии и присоединение электродвигателей к пусковым аппаратам выполняются кабелем марки АВВГ, прокладываемым по строительным конструкциям открыто на скобах; на кабельных конструкциях, а также в полиэтиленовых и винипластовых трубах в полу и по стенам сооружений.

Типовой проект разработан в соответствии с действующими нормами и правилами и предусматривает мероприятия, обеспечивающие взрывную, взрывопожарную и пожарную безопасность при эксплуатации здания.

Главный инженер проекта Шерстякова

Электрическое освещение

Проектом предусмотрено рабочее аварийное и местное освещение. Напряжение электрической сети 380/220В.

Лампы рабочего и аварийного освещения включаются на 220В. Сеть местного освещения включается через понизительные трансформаторы 220/12В.

Величины освещенностей приняты в соответствии с нормами проектирования на искусственное освещение СНиП II-А.9-71г.

Групповая сеть выполняется кабелем АВВГ с креплением на скобах.

В административно-бытовых помещениях - проводом АПВ2С - скрыто.

В качестве осветительной арматуры для производственных помещений применяются светильники с лампами накаливания, в административных помещениях - с люминисцентными лампами. Осветительные щитки приняты типа ПР1883

Все металлические нетоковедущие части осветительной арматуры, а также один из выводов вторичной обмотки понизительных трансформаторов, заземляются путем присоединения к нулевому рабочему проводу сети освещения.

Заземление.

Согласно ПУЭ и СН357-77, проектом предусматривается сооружение заземляющего устройства и заземление корпусов электрооборудования.

Для заземления прежде всего должны быть использованы естественные заземлители: металлические конструкции здания, технологические трубопроводы, оболочки кабелей (кроме алюминиевых) и др. Сопротивление заземляющего устройства не должно превышать 4 ом.

Приступать к сооружению наружного контура заземления необходимо только после проверки на сопротивление растеканию использованных естественных заземлителей.

Связь и сигнализация

Рабочие чертежи станции очистки воды поверхностных источников разработаны на основании заданий технологических отделов.

„ Правил и норм технологического проектирования" НТП 322-68 Министерства связи СССР.

Телефонизация и радиофикация здания предусматривается от внешних сетей.

Телефонная распределительная сеть выполняется кабелем ТПВ 10х2х0,4, абонентская - проводом ПТВЖ 2х0,6 открыто по стенам.

На вводе телефонного кабеля устанавливается телефонная распределительная коробка КРТП-10.

Радиотрансляционная сеть выполняется проводом ПТВЖ 2х1,2 и ПТВЖ 2х0,6 открыто по стенам.

Подключение линейных устройств связи и радиофикации к внешним сетям выполняется при привязке проекта.

Автоматизация и технологический контроль

В соответствии со структурной схемой управления, принятой в проекте, контроль за технологическим процессом очистки воды осуществляется оператором.

В шкаф сигнализации вынесены основные показания следующих технологических параметров:

1. уровень в резервуарах чистой воды,
2. аварийный уровень в дренажном приямке,
3. уровень в резервуаре промывной воды,
4. сигнал о включении резервного насоса.

В проекте предусмотрено: сигнализация ограничения срабатывания пожарного запаса в резервуарах чистой воды; выключение насосов II подъема при достижении пожарного уровня; автоматическое включение резервного насоса насосной станции II подъема.

Ремонт приборов с ртутным заполнением должен производиться по подряду в централизованном порядке.

Конструктивная часть.

Для размещения аппаратуры сигнализации предусмотрен шкаф сигнализации ШС110-67, расположенный в операторской на отм. 3.600 в осях 3-4; В-Б

Указания по привязке.

1. Разработать проект внешнего электроснабжения станции.
2. Заполнить технические данные в прямоугольниках на чертежах и в заказных спецификациях.
3. Для заказа дифманометра-расходомера жидкости с сужающим устройством заполнить опросный лист УКЛ-I-74.

Типовой проект 901-3-134 Альбом I

Инв. № подл. | Подпись и дата | Взам. инв. №

Привязан:

Инв. №

Рук. гр.	Парусова		
Рук. гр.	Смердова		
Ст. инж.	Набиуллина		
ГИП	Шерстякова		
Гл. спец. отд.	Степаненко		
Нач. отд.	Гольцман		

ТП 901-3-134 ЭЛ

Станция очистки воды поверхностных источников с содержанием взвешенных веществ до 1500 мг/л с механическими фильтрами производительностью 4,2 тыс. м³/сутки

Блок служебных помещений с насосной станцией II подъема.

Стадия	Лист	Листов
Р	1	

Пояснительная записка.

ЦНИИЭП инженерного оборудования г. Москва

16634-03

Типовой проект 901-3-134 альбом III

Ведомость чертежей электротехнической части.

Обознач.	Наименование	Кол. лист.	Примеч.
	Содержание		
ЭЛ-1	Пояснительная записка	1	
	Электротехническая часть		
ЭЛ-2	Общие данные	1	
ЭЛ-3	Ведомость	3	
ЭЛ-4	Схема электрическая принципиальная питающей сети.	1	
ЭЛ-5	Схема электрическая принципиальная управления хозпротивопожарными насосами М1 ÷ М3	1	
ЭЛ-6	Схемы электрические принципиальные управления промывным насосом М8 и дренажным насосом М6 (М7)	1	
ЭЛ-7	Шкаф управления ШУН-6 хозпротивопожарными насосами М1 ÷ М5. Схема электрическая принципиальная и расположение.		
ЭЛ-8	Схема подключения электрооборудования	1	
ЭЛ-9	Кабельный журнал	2	
ЭЛ-10	Размещение электрооборудования и прокладка кабеля. План на отм. 0.000 и -2.400	1	
ЭЛ-11	Спецификация на электрооборудование. Разрезы.	1	
ЭЛ-12	Трансформаторная подстанция. Однолинейная схема ☐ кВ План и разрезы. Спецификация.	1	
ЭЛ-13	Трансформаторная подстанция. Вывады н.н. в камере трансформатора. Конструкция	1	
ЭЛ-14	Трансформаторная подстанция. Установка разъединителя РВЗ-10/400 и трех предохранителей ПК4-☐	1	
ЭЛ-15	Трансформаторная подстанция. Конструкция под разъединитель РВЗ-10/400 и 3 предохранителя ПК4-☐	1	
ЭЛ-16	Шкаф счетчиков. Общий вид и схема соединений	1	
ЭЛ-17	Опросный лист на распределительные щиты 380/220 В из панелей серии ЩО-70	1	
ЭЛ-18	Электрическое освещение. План на отм. 0.000	1	
ЭЛ-19	Заземление. План на отм. 0.000	1	
ЭЛ-20	План на отм. 0.000 с нанесением сетей связи	1	
ЭЛ-21	Управление и контроль. Схема функциональная. Схема подключения приборов и устройств технологического контроля.	1	
ЭЛ-22	Схема электрическая принципиальная сигнализации.	1	
ЭЛ-23	Опросный лист. Пояснительная спецификация на аппаратуру шкафа ШР 1107-69	1	

Типовой проект разработан в соответствии с действующими нормами и правилами и предусматривает мероприятия, обеспечивающие взрывную, взрывопожарную и пожарную безопасность при эксплуатации здания.

Главный инженер проекта электротехнической части Шерстякова Г.

Ведомость примененных типовых проектов.

Обозначен.	Наименование	Организация-разработчик	Дата выпуска	Примеч.
4.407-218	Установочные рабочие чертежи одиночных электроаппаратов	Тяжпромэлектропроект		А389
4.407-126	Узлы и детали для прокладки кабеля	Тяжпромэлектропроект г. Москва	1972	А72А
4.407-135	Прокладка кабелей на конструкциях	"	1973	А88А
4.407-149	Установка одиночных светильников с лампами накаливания.	"	1973	А92А
4.407-129	Установки осветительных щитков	"	1972	А72А
4.407-31	Заземление электроустановок.	"	1968	А24А
4.407-229	Установка одиночных магнитных пускателей серии ПМЕ и такаподводы.	"	1977	
4.407-235	Установки одиночных ящиков с рубильниками, автоматов, кнопок ПКЕ, ПКУ и сигнальных аппаратов.	"	1977	

Основные показатели

Наименование	Един. изм.	Технические данные
Расчетная мощность силового электрооборудования	кВт	120
Расчетная мощность рабочего электроосвещения	кВт	7.8
Расчетная мощность аварийного освещения.	кВт	0.7
Естественный коэффициент мощности		0.85

Условные обозначения

- Электродвигатель
- Шкаф управления
- Пакетный выключатель
- Соединительная коробка
- Ввод гибкий
- Кабель проложен открыто
- Кабель в трубе
- Кабель проложен на конструкциях или скобах
- Светильник с лампой накаливания
- Светильник с люминесцентной лампой
- Щиток групповой рабочего освещения
- Линии сети рабочего освещения
- Линии напряжением 36В и ниже
- Линия заземления
- Заземлитель.
- Аппарат телефонный АТС
- Кабель телефонный
- Провод радиотрансляционный
- Громкоговоритель абонентский
- Коробка телефонная распределительная
- Коробка универсальная ответвительная
- Коробка универсальная ограничительная

Привязан

Инв. №

Т.П. 901-3-134 ЭЛ

Рук. гр.	Макаренкова		
Рук. гр.	Гмердова		
Ст. инж.	Набиуллина		
ГИП	Шерстякова		
Гл. спец. отд.	Степаненко		
Нач. отд.	Гольцман		

Блок служебных помещений с насосной станцией II подъема

Стадия: Р | Лист: 2 | Листов:

Общие данные

ЦНИИЭП инженерного оборудования г. Москва

16634-05

№ п/п	Наименование и техническая характеристика изделия, материала.	Тип, марка	Един. изм.	Потребн по проекту
	Электрооборудование и кабельная	продукция		
	(поставляется заказчиком)			
	1. Трансформаторы			
1	Трансформатор силовой мощностью	ТМ 100-□	шт	2
	100 кВА, напряжением □ В.	/04-68		
	Соединение обмоток „Звезда			
	-звезда"			
2	Разъединитель	РВЗ-10/400-У3	шт	2
3	Предохранитель	ПК □	шт	6
4	Рычаг угловой	РУ-150/130	шт	2
5	Подшипник	П-65/30	шт	8
6	Муфта переходная	МПР-25/30	шт	2
7	Изолятор	ОФ-10-375	шт	2
	2. Щиты распределительные, ящики управления			
8	Панели распределительные			
	щитов	ЩО 70-11	шт	2
9	то же	ЩО 70-1	шт	1
10	то же	ЩО 70-2	шт	1
11	то же	ЩО 70-30	шт	1
12	Шкаф силовой распределительный	СП 62-5/I	шт	1
	с рубильником РБ 400 А. и			
	предохранителями (8х60) А			
13	Ящик управления в нормальном	ЯУ 5113-1362У1	шт	6
	исполнении			
14	то же	ЯУ 5115-03 А2Л	шт	1
15	то же	ЯУ 5115-03 А2К	шт	1
16	Ящик силовой	ЯБПВУ-1М	шт	1
17	Шкаф управления	ШУН-6	шт	1
18	Шкаф сигнализации	ШРНО7-67	шт	1
19	Шкаф счетчиков			2
	Низковольтная аппаратура			

№ п/п	Наименование и техническая характеристика изделия, материал	Тип, марка.	Един. изм.	Потребн по проекту
20	Предохранитель	НТ-10	шт	1
21	Переключатель кулачковый	ПКУ3-12С-2081	шт	5
22	то же	ПКУ3-12А-3016	шт	5
23	Реле промежуточное ; 8э	РПУ-1	шт	1
	3. Кабельная продукция			
24	Кабель силовой до 0.66 кВ ГОСТ	АВВГ		
	16442-70 сечением 3х70 +1х25		м	50
25	то же сечением 3х35+1х16		м	18
26	то же сечением 3х16+1х10		м	45
27	то же сечением 3х4+1х2.5		м	30
28	то же сечением 3х2.5+1х1.5		м	30
29	то же сечением 3х16		м	25
30	то же сечением 3х2.5		м	10
31	то же сечением 2х2.5		м	50
32	Кабель контрольный до 660 В	АКВВГ		
	ГОСТ 1508-71 сечением 4х2.5		м	10
33	то же сечением 5х2.5		м	30
34	то же сечением 7х2.5		м	10
35	то же сечением 10х2.5		м	16
36	Провод до 660 В ГОСТ 20520-75	ПРГ		
	сечением 1х1.5		м	15
	4. Электромонтажные изделия заводов	ГЭМ		
	(поставляется подрядчиком)			
37	Полка	К1161	шт	90
38	Стойка	К1150	шт	30
39	Лоток	К422	шт	10
40	Скобы		кг	2
41	Стойка	К1151	шт	10
42	Уголок разделительный	К421	шт	17
43	Соединительная коробка	КСК-8	шт	3
44	Ввод гибкий	К1085	шт	10
45	Держатель	К-188М	шт	233

№ п/п	Наименование и техническая характеристика изделия, материала.	Тип, марка	Един. изм.	Потребн по проекту
	5. Трубы			
46	Труба полиэтиленовая		м	48
	ГОСТ 18599-73 32 х 2.4			
47	Труба винипластовая ТУ6-05-1573-72			
	51 х 6.0		м	5
48	32 х 4.0		м	25
49	Труба водогазопроводная			
	ГОСТ 8734-75 20х 2.5		м	5
50	Труба водогазопроводная			
	ГОСТ 8734-75 14х 2.0		м	30
	6. Прокат черных металлов			
51	Сталь полосовая ГОСТ 103-76 5х40		кг	20
52	40х4		м	235
53	25х3		м	20
54	Сталь круглая ГОСТ 2590-71 ф12мм		м	90
	Электроосвещение			
	Ведомость электрооборудования и материалов,			
	поставляемых заказчиком			
	1. Электрооборудование			
1.1	Пункт распределительный с авто-	ПР9 222	шт	1
	матом А3120 на вводе и 6-ю группо-	ИСП. 203		
	выми автоматами А3161 с тепло-			
	выми расцепителями ISA			
1.2	Ящик однофидерный	ЯВ3-21	шт	1
1.3	Ящик с трансформатором	ЯТП-0.25	шт	1
	250 ВА 220/12 В			
	2. Оборудование светотехническое			
2.1	Лампа переносная	ПА-64	шт	1
2.2	Светильник подвесной с лампой	ЛПР-200	шт	11
	накаливания до 200 Вт.			

Альбом III

Типовой проект 901-3-134

Инв. № подлинника | Подпись и дата | Взам. инв. №

Привязан

Инв. №

ТП 901-3-134			ЭЛ
Станция очистки воды поверхностных источников с содержанием взвешенных веществ до 1000 мг/л с механическими флокуляторами производительностью 4 тыс м³/сутки			
Блок служебных помещений с насосной станцией II подъема	Стадия	Лист	Листов
	Р	3	
Ведомость	ШНИИЭП инженерного оборудования г. Москва		

Проверил	Набиуллина	
Техник	Соловская	
Ст. инж.	Набиуллина	
Рук.	Шерстякова	
Гл. спец.	Степаненко	
Нач. отд.	Рольцман	

16634-03

№ п/п	Наименование и техническая характеристика изделия, материала	Тип, марка	Един. изм.	Потребн. по проекту
2.3	Светильник настенный с лампой накаливания до 60 Вт	БУН-60М	шт	5
	Светильник подвесной с люминесцентными лампами			
2.4	2×40 Вт	ЛСП02-2×40	шт	13
2.5	2×80 Вт	ЛСП02-2×80	шт	8
2.6	2×40 Вт	ЛСО02-2×40Р-02	шт	4
	Светильник потолочный с люминесцентными лампами			
2.7	2×40 Вт	ЛП002-(2×40)-П01	шт	20
	Лампа накаливания общего назначения с цоколем Р-27 2208, ГОСТ 2239-70			
2.8	200 Вт	Г-220-200-1	шт	11
2.9	60 Вт	Б-220-60-1	шт	5
	Лампы люминесцентные 2208,			
2.10	40 Вт ГОСТ 6825-74	ЛБ-40	шт	96
2.11	То же 80 Вт	ЛБ-80	шт	18
2.12	Лампа накаливания 128, 15 Вт		шт	1
2.13	Стартер 2208, 40 Вт, ГОСТ 8799-75	СК220-40	шт	96
2.14	То же 80 Вт	СК220-80	шт	18
	3. Кабельные изделия			
3.1	Кабель силовой до 0,66 кВ	АВВГ		
	ГОСТ 16442-70 сечением 3×6+1×4 кв мм		м	20

№ п/п	Наименование и техническая характеристика изделия, материала	Тип марка	Един. изм.	Потребн. по проекту
3.2	3×4+1×2,5		м	15
3.3	2×2,5		м	225
3.4	3×2,5		м	45
	Провод 0,66 кВ, ГОСТ 6323-71 сечением			
3.5	2×2,5	АПВС	м	100
3.6	3×2,5	АПВС	м	20
	Уточненная ведомость изделий и материалов, поставляемых Генподрядчиком и электромонтажной организацией			
	1. Электромонтажные изделия заводов ГЭМ			
1.1	Профиль монтажный ℓ=2м		шт	2
1.2	Лестница-стремянка (складная)	Л-380	шт	1
	2. Электроустановочные изделия			
2.1	Выключатель однополюсный для открытой установки 250В, 6А ГОСТ 7397-69	02060	шт	19
2.2	То же, брызгозащищенный		шт	4
2.3	Розетки штепсельные 2х полюсные с 3 им заземляющим контактом для открытой установки 250В		шт	6
2.4	Розетки штепсельные 2х полюсные без заземляющего контакта 10А, 36В для открытой установки		шт	5
2.5	то же брызгозащищенные		шт	9

№ п/п	Наименование и техническая характеристика изделия, материала	Тип марка	Един. изм.	Потребн. по проекту
	Оборудование, кабельные изделия и материалы связи и сигнализации			
	1. Оборудование			
1.1	Аппарат телефонный	ТАН-70-1	шт	2
1.2	Громкоговоритель абонентский мощностью 0,25 Вт	0,25ГД III	шт	5
	2. Кабельные изделия и материалы			
2.1	Кабель телефонный	ТПП 10х2х0,4	м	10
2.2	Кабель радиотрансляционный	ПРППМ 2х1,2	м	10
2.3	Провод радиотрансляционный	ПВЖС 2х1,2	м	30
2.4	Провод абонентский	ТВЖ 2х0,6	м	80

Типовой проект 901-3-134 Альбом III

Инв. № подл. | Подпись и дата | Взам. инв. №

Привязан

Инв. №

Проверил	Набиуллина		
Техник	Головская		
Ст. инж.	Набиуллина		
ГИП	Шерстякова		
Гл. спец. отд.	Степаненко		
Нач. отд.	Гольцман		

Т.П. 901-3-134 ЭА

Станция очистки воды поверхностных источников с содержанием взвешенных веществ до 100 мг/л с механическими фильтрами производительностью 3 тыс. м³/сутки

Блок служебных помещений с насосной станцией 1го подъема

Стадия	Лист	Листов
Р	3	

Ведомость

ЦНИИЭП инженерного оборудования г. Москва

16634-03

NN п/п	Наименование и техническая характеристика изделия, материала	Тип, марка	Един. изм.	Потребн. по проекту
	1. Ведомость на приборы и средства автоматизации, поставляемые заказчиком.			
1.1	Манометр общего назначения без фланца с радиальным расположением присоединительного штуцера. Предел измерения 0÷10 кгс/см²	ОБМП-160	шт	5
1.2	Манометр общего назначения без фланца с радиальным расположением присоединительного штуцера. Предел измерения 0÷2,5 кгс/см²	ОБМП-160	шт	4
1.3	Манометр общего назначения без фланца с радиальным расположением присоединительного штуцера. Предел измерения 0÷4 кгс/см²	ОБМП-160	шт	1
1.4	Диафрагма камерная Ду = 150мм на условное давление 6 кгс/см²	ДКБ-250-А-I-а/б-2	шт	1
1.5	Дифманометр поплавковый, показывающий. Шкала 0÷700 м³/час	ДП-780р	шт	1
1.6	Диафрагма камерная Ду = 200мм на условное давление 6 кгс/см²	ДКБ-250-А-I-а/б-2	шт	2
1.7	Дифманометр поплавковый показывающий с интегратором и 2208 Шкала 0÷160 м³/час	ДП-781р	шт	2
1.8	Регулятор-сигнализатор уровня с датчиками 482.329.519 ℓ = 0,6м 3шт. на температуру среды до 80°С и давление до 10кгс/см²	ЭРСУ-3	шт	3
	2. Трубопроводная арматура			
2.1	Вентиль запорный муфтовый малогидравлический Ду = 3мм	98-2м		9
2.2	Кран трехходовой муфтовый Ду = 10 мм	14-М1		10

NN п/п	Наименование и техническая характеристика изделия, материала	Тип, марка	Един. изм.	Потребн. по проекту

Типовой проект 901-3-134 Альбом III

Инв.№ подл. | Подпись и дата | Взам. инв.№

Привязан

Инв.№

Нач.	Кабицкий	
Главный инженер	Головская	
Ст. инж.	Кабицкий	
ГИП	Шерстякова	
Гл. спец.	Степаненко	
Нач. отд.	Гольцман	

Т.П. 901-3-134 9А

Станция приема воды, осветительных материалов с содержанием взвешенных веществ до 2500 мг/л и механическими примесями размером до 3 мм

Блок служебных помещений с насосной станцией I подъема

Стадия	Лист	Листов
Р	3	

Ведомость

ЦНИИЭП инженерного оборудования г. Москва

16634-03

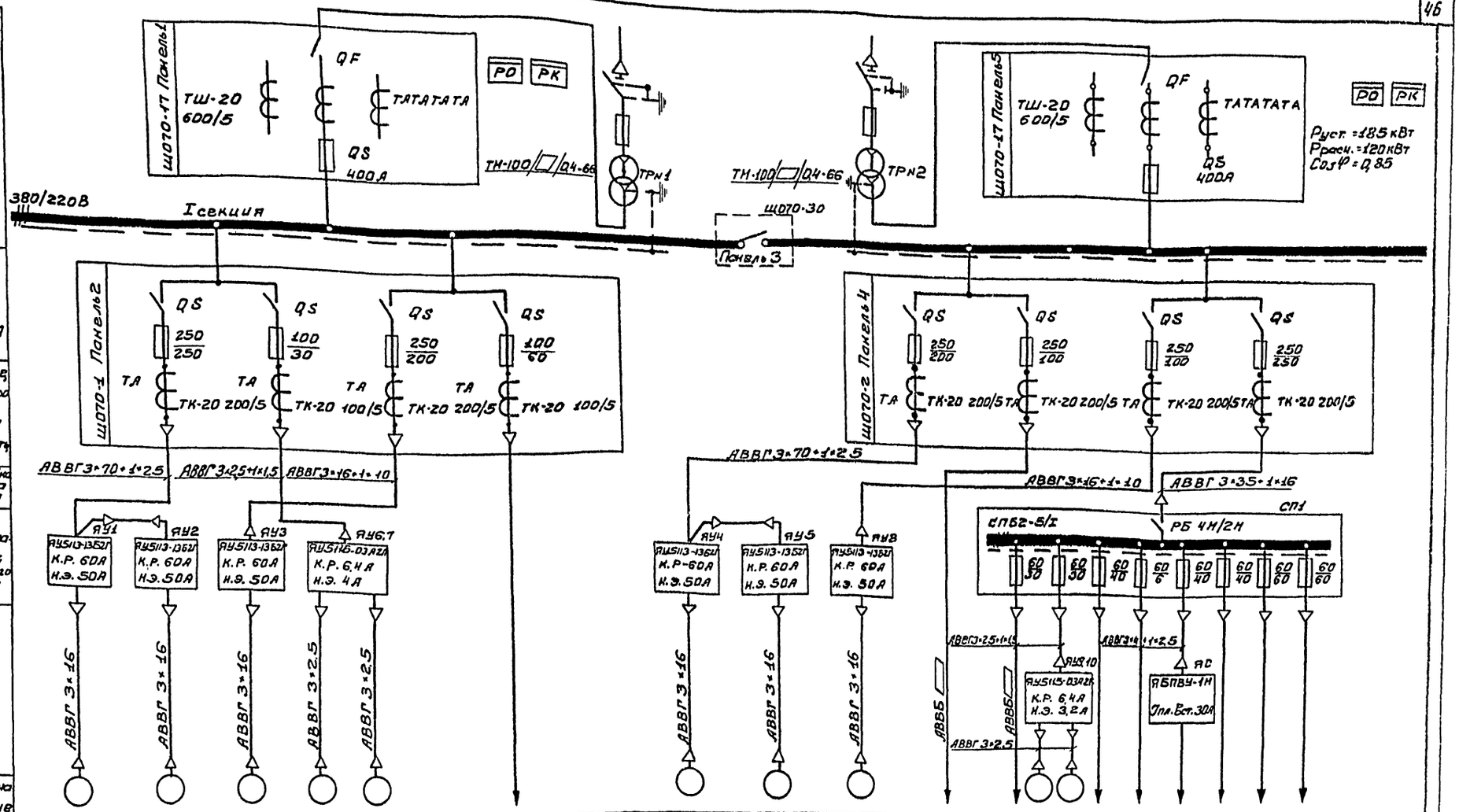

Привязан		Проверил	Набиулина		Т.П. 901-3-134 ЭЛ
		Инженер	Волкова		Станция очистки воды поверхностных источников с водозабором взвешенных кешерах АБ 750 м³/ч с механическими фильтрами производительностью 3 тыс м³/сутки
		ст. инж.	Набиулина		Блок служебных помещений с насосной станцией II подъема — Стадия: Р; Лист: 4; Листов:
		ГИП	Шевртакова		Схема электрическая принципиальная распределительной сети.
Инв. №		Гл. спец. отд.	Степаненко		ГПИ Тяжпромэлектропроект инженерного оборудования г. Москва
		Нач. отд.	Гольцман		

Инв. № подл. | Подпись и дата | Взам. инв. №

16634-08

Типовой проект 901-3-134 Альбом III

Привод М1 (М2÷М5) хозпротивопожарного насоса.

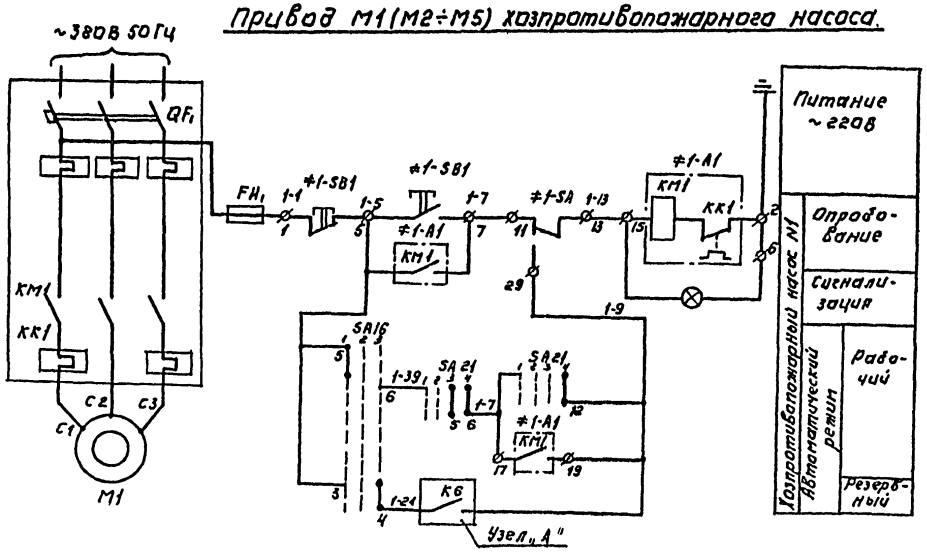

Избиратель режима SA 26.

ПКУ3-12В-3014		
N°N° контактов	Нет пож. С	Пож. 45°
1-2		×
3-4		×
5-6		×
7-8		×
9-10		×
11-12		×

Ключ управления SA 21

ПКУ3-12А-3016				
N°N° контактов	-45° ОТКЛ	0° —	—	45° ВКЛ
1-2	—	—	×	×
3-4	—	—	×	×
5-6	—	—	×	× *
7-8	—	×	×	—
9-10	×	—	—	— *
11-12	—	—	—	×

Избиратель управления SA 16

ПКУ3-12С-2001			
N°N° контактов	Рад. -45°	0°	Рез. -45°
1-2	—	—	× *
3-4	—	—	×
5-6	×	—	—
7-8	×	—	—

* - не используются

Узел „А"

Общие цепи управления.

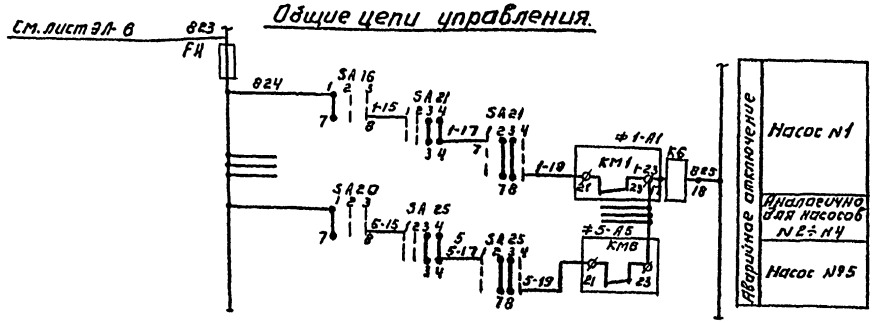

Таблица применения.

Привод	K6
M1	1-7 — 1-9
M2	2-7 — 2-9
M3	3-7 — 3-9
M4	4-7 — 4-9
M5	5-7 — 5-9

Позиц. обознач.	Наименование	Кол.	Примечание
	Шкаф управления ШУН		
K6	Реле РПУ-1. ТУ16.10 523.231-70, ТУ16.523.020-70; 83 ~220В	1	
FH	Предохранитель трубчатый ПТ-10А, 250В ТУ 36.1101-71 2Д	1	
SA16÷SA20	Переключатель универсальный ПКУ3-12С-2001 МРТУ-16-526.047-67	5	
SA21-SA25	Переключатель универсальный ПКУ-12А-3016 МРТУ 16-526.047-67	5	
	Ящик управления ЯУ1-ЯУ5 (ЯУ5113-1362В)		
QF1-QF5	Автоматический выключатель АЗ124	5	
KM1÷KM5	Пускатель магнитный ПАЕ 412	5	
FU1÷FU5	Предохранитель ПРС-6-Н 6А	10	
SB1÷SB5	Кнопка КЕ 011У3 ~380В	5	
SA1÷SA5	Переключатель универсальный УП-5312-С86 ТУ 16-524-074-75	5	
EL1÷EL5	Арматура сигнальная.	5	

Привязан

Инв. № подл. | Подпись и дата | Взам. инв. №

Проверил	Набиуллина		
Инженер	Котова		
Ст. инж.	Набиуллина		
ГИП	Шерстякова		
Гл. спец. отд.	Степаненко		
Нач. отд.	Гольцман		

ТП 901-3-134 ЭЛ

Станция очистки воды поверхностного источника с обеззараживанием обеспеченных веществ до 100 мг/л с реагентным фильтрами производительностью 3 тыс. м³/сутки

Блок служебных помещений насосной станции II подъема

Стадия	Лист	Листов
Р	5	

Схема электрическая принципиальная управления хозпротивопожарными насосами М1÷М5.

ЦНИИЭП инженерного оборудования г. Москва

16634-03

Схема 1.
Привод М8 промывного насоса

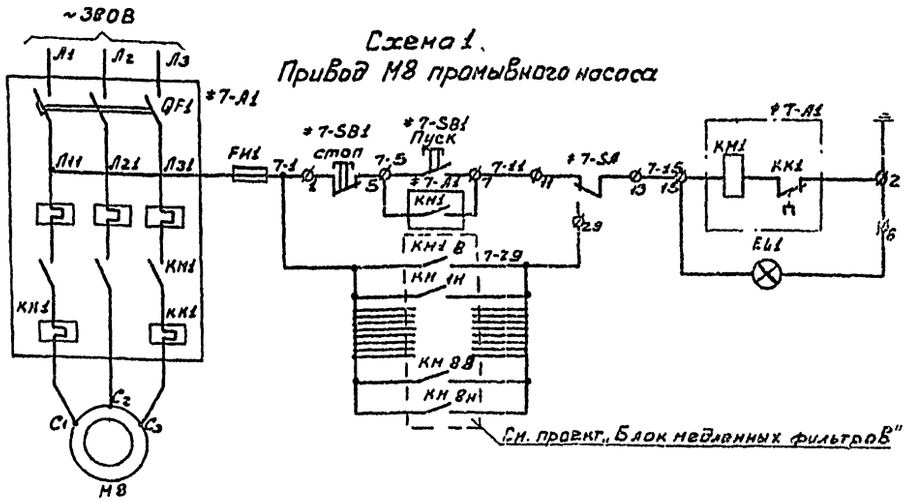

Схема 2
Привод М6/М7 дренажного насоса.

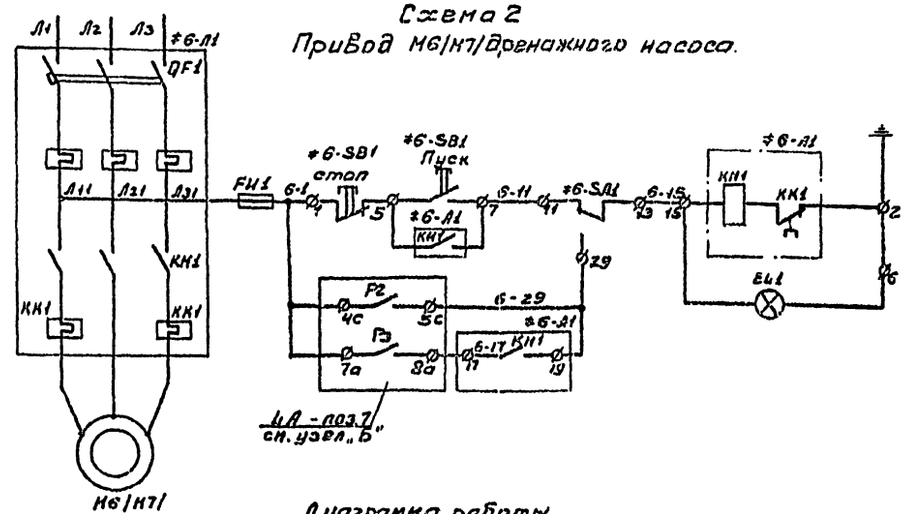

Позиц. обознач.	Наименование	Кол.	Примечан.
	Ящик управления ЯУ8/ЯУ5113-1362Л		
QF1	Автоматический выключатель А3124 МРТУ16-522.097-73	1	
КМ1	Пускатель магнитный ПМЕ-112 ОСТ160.536.001-72	1	
FU1 FU2	Предохранитель ПРС-Б-П 6А	2	
SB1	Кнопка КЕ 011 У3 ~380В	1	
SA	Универсальный переключатель УП5312-С86 ОСТ160.526.001-72	1	
EL1	Арматура сигнальная АЕ 3111 У3.	1	
	Ящик управления ЯУ6, ЯУ1/ЯУ5116-0342-Л		
QF1	Автоматический выключатель АП50-3МТ МРТУ-16.522.007-73	2	
КМ1	Пускатель магнитный ПМЕ-111 ОСТ 160.536.001-72	2	
FU1 FU2	Предохранитель ПРС-Б-П-6А	4	
SB1	Кнопка КЕ 011 У3 ~380В	2	
SA	Универсальный переключатель УП5313-С86 ОСТ160.526.001-72	2	
EL1	Арматура сигнальная АЕ 3111 У3	2	
	Аппаратура по месту		
М8	Электродвигатель насоса А2-71-4 ~380В N=22кВт n=1450об/мин.	1	
М6, М7	Электродвигатель насоса АОЛ-2-22-4 ~380В N=1,5кВт n=1450об/мин.	2	
4А	Электронный регулятор-сигнализатор уровня ЭРСУ-3	1	

В схему сигнализации лист ЭП - 22



Диаграмма работы контактов ЭРСУ-3 поз.7

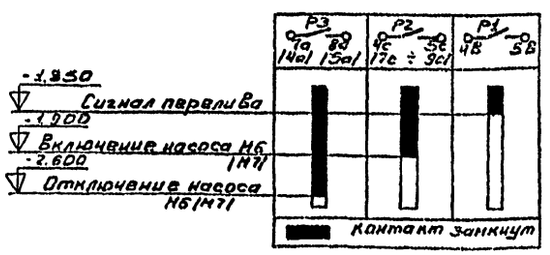

Номер прибора	Узел „Б"
М6	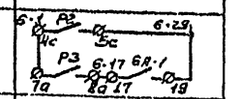
М7	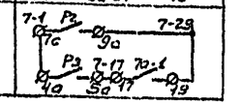

Привязан	Проверил	Набиуллина	
	Инженер	Котова	
	Ст. инж.	Набиуллина	
	ГИП	Шерстюкова	
	Гл. спец. ОТА	Степаненко	
	Нач. ОТА	Гольцман	
Инв. №			

ТП 901-3-134 ЭЛ

Станция очистки поверхностных источников с сооружением для осветления вещества до 750 мг/л с неделенным фильтрами производительностью 3,2 тыс. м³/сутки

Блок служебных помещений с насосной станцией I подъема

Стадия Р | Лист 6 | Листов

Схемы электрические принципиальные управления промывным насосом М8 и дренажными насосами М6 и М7

ЦНИИЭПинженерного оборудования г. Москва

Альбом VIII

Типовой проект 901-3-134

Инв. № подл. | Подпись и дата | Взам. инв. №

1ПЛЭЛ-03

Типовой проект 901-3-134 Альбом III

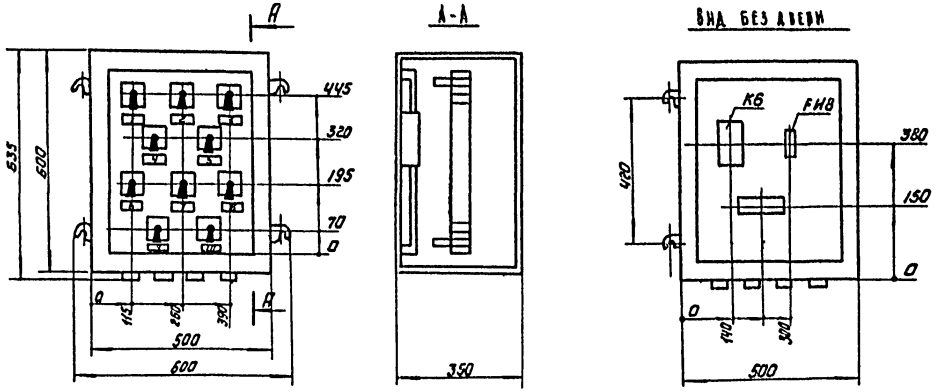

Поз. обознач.	Наименование	Кол.	Примечание
	Шкаф управления ШУН		
К8	Реле промежуточное РПУ-1	1	
	ТУ16.523.080-70, ТУ16.10.523.251-70		
FH	Предохранитель трубчатый	1	
	250В, ПТ-10, 10А ТУ36.1101-71, 2Р		
	На двери шкафа		
SA16÷SA20	Переключатель универсальный	5	
	ПКУ3-12С-2001 МРТУ16-526.047-67		
SA21÷SA25	Переключатель универсальный	5	
	ПКУ3-12А-3016 МРТУ16-526.047-67		

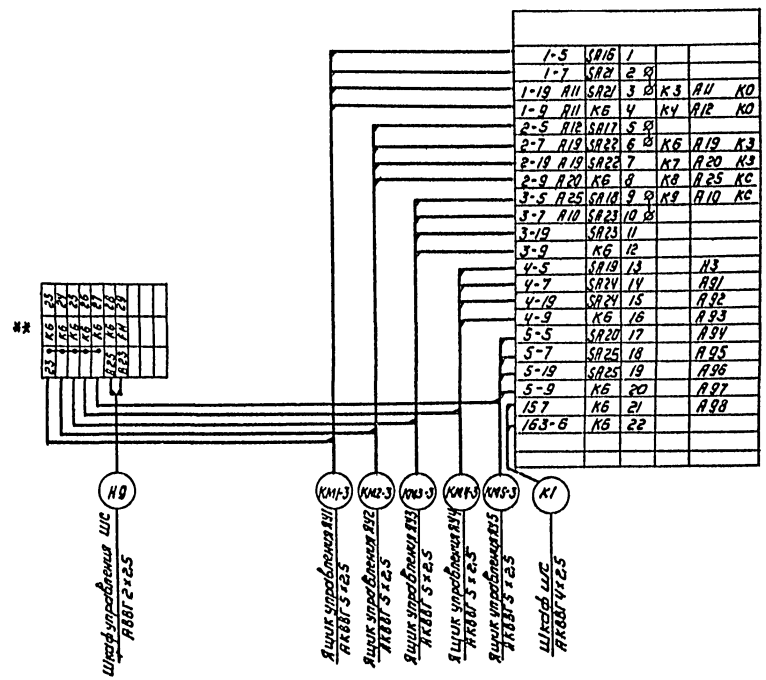

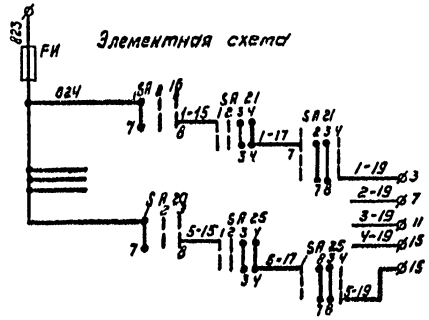

** Дополнительный клеммник на 10 зажимов.

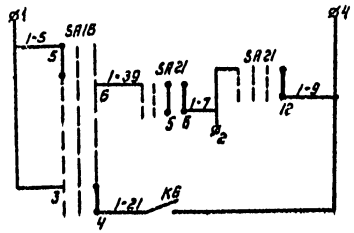

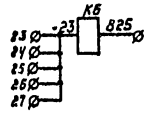

Привязан			
Инв.№			
Пров.	Набиулина		
Инж.	Воронко		
Ст. инж.	Набиулина		
ГИП	Шерстюкова		
Гл. спец. ОТД	Степаненко		
Нач. отд.	Гольцман		

Т.П. 901-3-134 ЭЛ

Установка учетно-контрольная измерительная с совокупным весом взвешенных веществ до 700 мг/л с механическими фильтрами производительностью 0,2 м³/час

Блок служебных помещений насосной станции II подъема

Шкаф управления ШУН-6 электроприводными насосами М1÷М6. Схема электрическая принципиальная и расположение.

Стадия	Лист	Листов
Р	7	

ЦНИИЭП инженерного оборудования г. Москва

Инв.№ подл. | Подпись и дата | Взам. инв.№

16634-03

Альбом III

Типовой проект 901-3-134

Ящик управления ЯУ8
промывным насосом

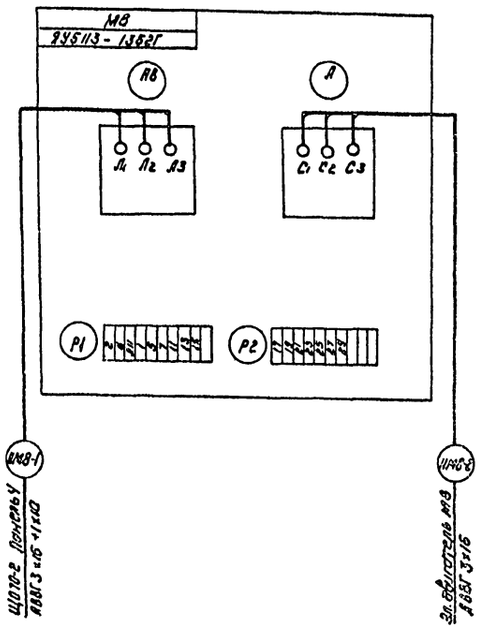

Ящик управления ЯУ6,7
дренажными насосами

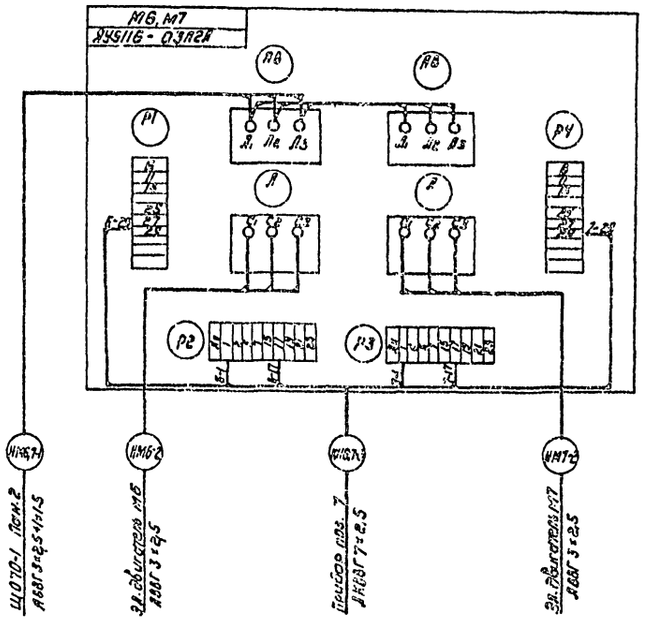

Ящик управления ЯУ1(2Ч6+4У5)
канализационными насосами

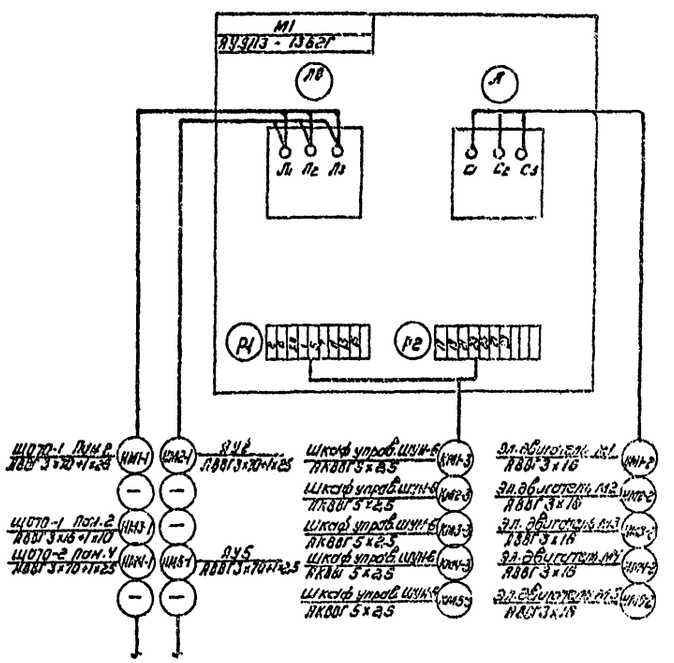

Шкаф управления ШУН10Т-67 (ЩС)

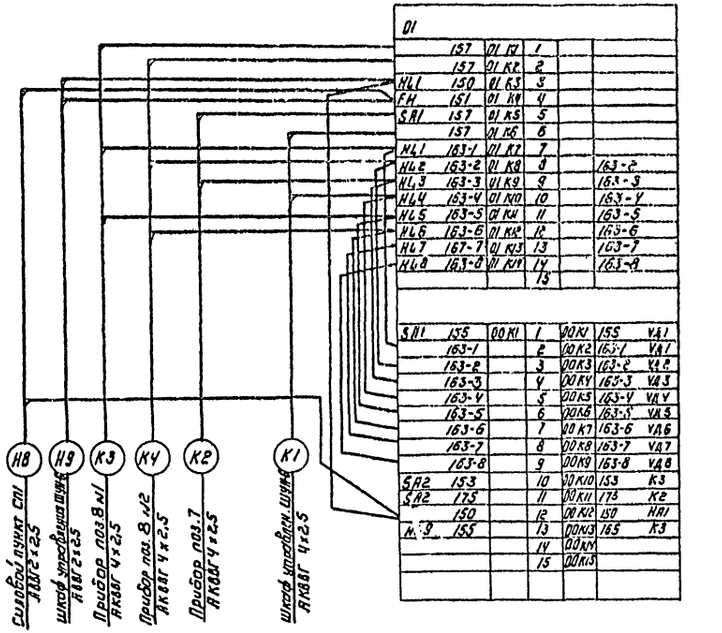

Привязан

Инв. №

Разраб.	Набиуллина		
Инженер	Котова		
Ст. инж.	Набиуллина		
ГИП	Шерстякова		
Гл. спец. ОТД	Степаненко		
Нач. ОТД	Гольцман		

Т.П. 901-3-134 ЭА

Станция очистки воды поверхностных источников с содержанием нефтепродуктов до 100 мг/л с механическими фильтрами производительностью 2,5 тыс. м³/сут

Блок служебных помещений с насосной станцией II подъема

Стадия	Лист	Листов
Р	3	

Схема подключения электрооборудования

ЦИНИЭП инженерного оборудования г. Москва

Инв. № подл. | Подпись и дата | Взам. инв. №

16634-03

Кабельный журнал

Маркировка	Трасса: Начало	Трасса: Конец	Кабель по проекту: Марка	Кабель по проекту: Количество кабелей, число и сечение жил напряжение	Кабель по проекту: Длина м	Кабель проложен: Марка	Кабель проложен: Количество кабелей, число и сечение жил напряжение	Кабель проложен: Длина м
В1	Ввод н1	Трансформатор н1						
В2	Ввод н2	Трансформатор н2						
НМ1-1	Щ0 70. Панель 2	Ящик управления ЯУ1	АВВГ	3×70+1×25	20			
НМ1-2	Ящик управления ЯУ1	Электродвигатель насоса м1	АВВГ	3×16	4			
КМ1-3	Ящик управления ЯУ1	Шкаф управления ШУН6	АКВВГ	5×2.5	2			
НМ2-1	Ящик управления ЯУ1	Ящик управления ЯУ2	АВВГ	3×70+1×25	2			
НМ2-2	Ящик управления ЯУ2	Электродвигатель насоса м2	АВВГ	3×16	4			
КМ2-3	Ящик управления ЯУ2	Шкаф управления ШУН6	АКВВГ	5×25	4			
НМ3-1	Щ0 70. Панель 2	Ящик управления ЯУ3	АВВГ	3×16+1×10	25			
НМ3-2	Ящик управления ЯУ3	Электродвигатель насоса м3	АВВГ	3×16	4			
КМ3-3	Ящик управления ЯУ3	Шкаф управления ШУН6	АКВВГ	5×2.5	6			
НМ6,7-1	Щ0 70. Панель 2	Ящик управления ЯУ6,7	АВВГ	3×2.5+1×1.5	17			
НМ6-2	Ящик управления ЯУ6,7	Электродвигатель дренажного насоса м6	АВВГ	3×2.5	2			
НМ7-2	Ящик управления ЯУ6,7	Электродвигатель дренажного насоса м7	АВВГ	3×2.5	2			
КМ6,7-3	Ящик управления ЯУ6,7	КИП. поз. 7	АКВВГ	7×2.5	8			
Н1	Щ0 70. Панель 2	Аварийное освещение см. лист „электроосвещение"						
НМ4-1	Щ0 70, панель 4	Ящик управления ЯУ4	АВВГ	3×70+1×25	25			
НМ4-2	Ящик управления ЯУ4	Электродвигатель насоса м4	АВВГ	3×16	4			
КМ4-3	Ящик управления ЯУ4	Шкаф управления ШУН6	АКВВГ	5×2.5	8			

Маркировка	Трасса: Начало	Трасса: Конец	Кабель по проекту: Марка	Кабель по проекту: Количество кабелей, число и сечение жил напряжение	Кабель по проекту: Длина м	Кабель проложен: Марка	Кабель проложен: Количество кабелей, число и сечение жил напряжение	Кабель проложен: Длина м
НМ5-1	Ящик управления ЯУ4	Ящик управления ЯУ5	АВВГ	3×70+1×25	2			
НМ5-2	Ящик управления ЯУ5	Электродвигатель насоса м5	АВВГ	3×16	4			
КМ5-3	Ящик управления ЯУ5	Шкаф управления ШУН6	АКВВГ	5×2.5	10			
Н2	Щ0 70. Панель 4	Наружное освещение						
НМ8-1	Щ0 70. Панель 4	Ящик управления ЯУ8	АВВГ	3×16+1×10	18			
НМ8-2	Ящик управления ЯУ8	Электродвигатель промывного насоса м8	АВВГ	3×16	4			
Н3	Щ0 70. Панель 4	Силовой пункт сп1	АВВГ	3×35+1×16	6			
Н4	Силовой пункт сп1	Хлораторная						
НМ9,10-1	Силовой пункт сп1	Ящик управления ЯУ9,10	АВВГ	3×2.5+1×1.5	12			
НМ9-2	Ящик управления ЯУ9,10	Электродвигатель насоса в котельной м9	АВВГ	3×2.5	3			
НМ10-2	Ящик управления ЯУ9,10	Электродвигатель насоса в котельной м10	АВВГ	3×2.5	2			
Н5	Силовой пункт сп1	Блок медленных фильтров	см. лист ЭП-6					
Н6	Силовой пункт сп1	Ящик силовой ЯС	АВВГ	3×4+1×2.5	30			
Н7	Силовой пункт сп1	Внутреннее освещение	см. лист „Электроосвещение"					
Н8	Силовой пункт сп1	Шкаф управления ШС	АВВГ	2×2.5	15			

Заполняется при привязке проекта.

Альбом III

Типовой проект 901-3-134

Инв. № подл. | Подпись и дата | Взам. инв. №

Привязан

Инв. №

Провер	Илларионова	
Ст. инж.	Закс	
Рук. гр.	Илларионова	
ГИП	Трыханкина	
Гл. спец.	Степаненко	
Нач. отд.	Гольцман	

ТП 901-3-134 ЭА-

Станция очистки воды поверхностных источников содержанием взвешенных веществ до 700 мг/л с медленными фильтрами производительностью 5.2 тыс м³/сутки

Блок служебных помещений с насосной станцией II подъема

Стадия	Лист	Листов
Р	9	

Кабельный журнал начало

ЦНИИЭП инженерного оборудования г. Москва

16634-03

Кабельный журнал

Маркировка	Трасса: Начало	Трасса: Конец	Кабель по проекту: Марка	Кабель по проекту: Количество кабелей, число и сечение жил, напряжение	Кабель по проекту: Длина м	Кабель проложен: Марка	Кабель проложен: Количество кабелей, число и сечение жил, напряжение	Кабель проложен: Длина м
Н9	Шкаф управления шс	Шкаф управления шун6	АВВГ	2 × 2.5	8			
К1	Шкаф управления шс	Шкаф управления шун6	АКВВГ	4 × 2.5	8			
Н10	Шкаф управления шун6	Пакетный выключатель SA1	АВВГ	2 × 2.5	10			
Н11	Пакетный выключатель SA1	Пакетный выключатель SA2	АВВР	2 × 2.5	1			
Н12	Пакетный выключатель SA2	Пакетный выключатель SA5	АВВР	2 × 2.5	1			
Н13	Пакетный выключатель SA5	Пакетный выключатель SA6	АВВР	2 × 2.5	1			
Н14	Пакетный выключатель SA6	Пакетный выключатель SA3	АВВР	2 × 2.5	5			
Н15	Пакетный выключатель SA1	КИП. поз.8 н1	АВВР	2 × 2.5	2			
Н16	Пакетный выключатель SA2	КИП. поз.8 н2	АВВР	2 × 2.5	2			
Н17	Пакетный выключатель SA3	КИП. поз 7	АВВР	2 × 2.5	1			
Н18	Пакетный выключатель SA5	КИП поз. 6а н1	АВВР	2 × 2.5	2			
Н19	Пакетный выключатель SA6	КИП поз. 6а н2	АВВР	2 × 2.5	2			
К2	Шкаф шс	КИП. поз. 7.	АКВВГ	4 × 2.5	20			
К3	Шкаф шс	КИП поз. 8 н1	АКВВР	4 × 2.5	15			
К4	Шкаф шс	КИП поз. 8 н2	АКВВР	4 × 2.5	15			
К5	КИП. поз. 7	Соединительная коробка ск3	АКВВР	4 × 2.5	2			
К6	КИП. поз 8 н1	Соединительная коробка ск1	АКВВР	4 × 2.5	▱			
К7	КИП поз 8 н2	Соединительная коробка ск2	АКВВР	4 × 2.5	▱			
К8	Соединительная коробка ск3	Датчик поз. 7	ПРГ	4(1 × 1.5)	3			
К9	Соединительная коробка ск1	Датчик поз. 8 н1	ПРГ	4(1 × 1.5)	▱			
К10	Соединительная коробка ск2	Датчик поз. 8. н2	ПРГ	4(1 × 1.5)	▱			
К11	Що 70, панель 1.	Шкаф счетчиков шс н1	АКВВР	10 × 2.5	6			
К12	Що 70, панель 5.	Шкаф счетчиков шс н2	АКВВР	10 × 2.5	10			

▱ Заполняется при привязке проекта.

Сводка кабелей и проводов, учтенных кабельным журналом.

Число жил, сечение	Марка, напряжение: АВВГ, 660В	АКВВГ	ПРГ, 660В
3 × 70 + 1 × 25	50		
3 × 35 + 1 × 16	10		
3 × 16 + 1 × 10	45		
3 × 4 + 1 × 2.5	30		
3 × 2.5 + 1 × 1.5	30		
3 × 18	25		
7 × 2,5		10	
5 × 2.5		30	
4 × 2.5		10	
3 × 2.5	10		
2 × 2.5	50		
1 × 1.5			15
10 × 2.5		16	

Типовой проект 901-3-134 Альбом II

Инв. № подл. | Подпись и дата | Взам. инв. №

Привязан

Инв. №

Пров.	Илларионова	
Ст. инж.	Закс	
Рук. гр.	Илларионова	
РИП	Трыханкина	
Гл. спец.	Степаненко	
Нач. отд.	Гольцман	

ТП. 901-3-134 ЭА

Станция очистки воды поверхностных источников с содержанием взвешенных веществ до 700 мг/л с медленными фильтрами производительностью 32 тыс м³/сутки

Блок служебных помещений с насосной станцией II подъема

Стадия	Лист	Листов
Р	9	

Кабельный журнал.

ЦНИИЭП инженерного оборудования г. Москва

16634-03

Типовой проект 901-3-134 Альбом III

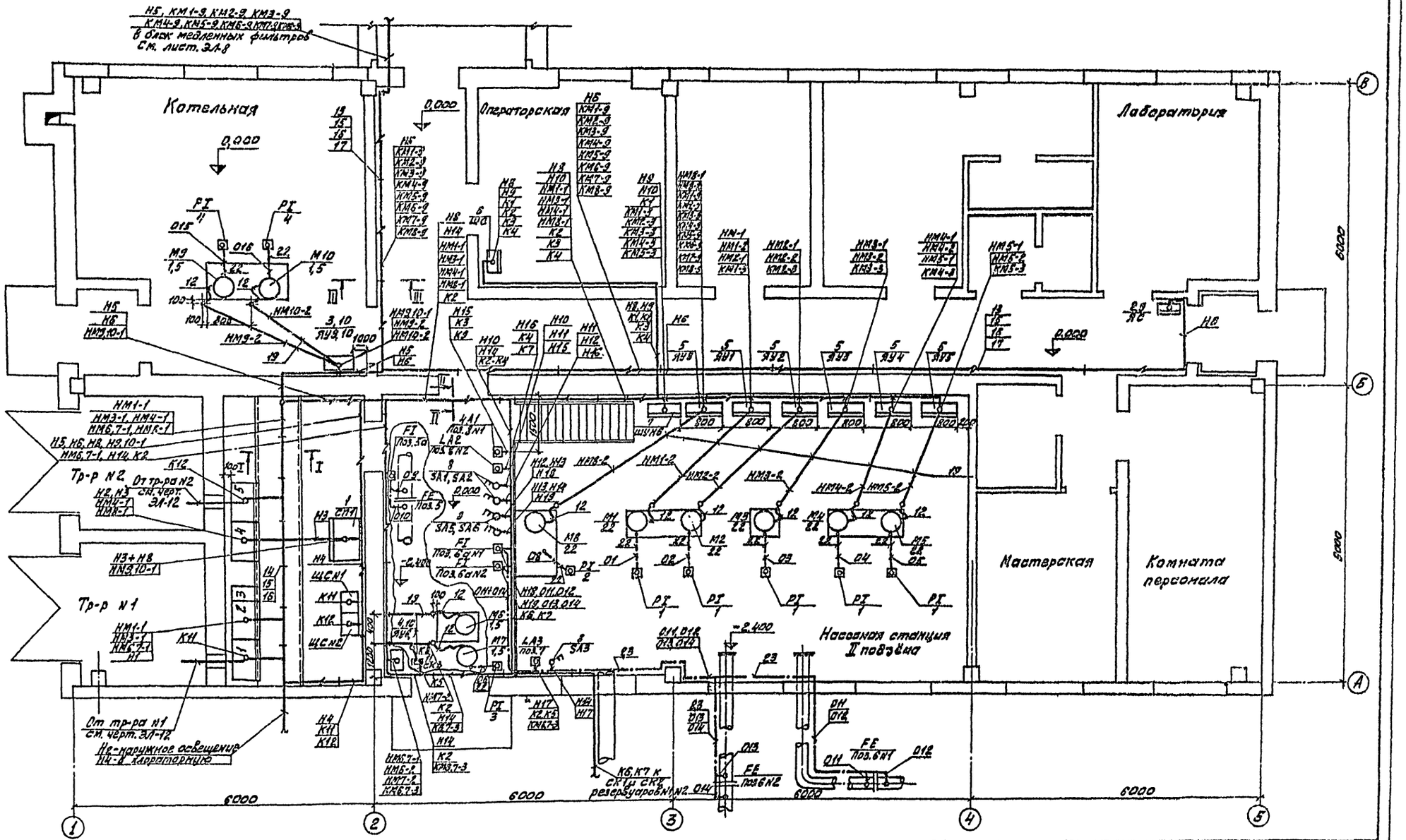

Т.П. 901-3-134						ЭЛ
Стадия	Лист	Листов	Блок служебных помещений с насосной станцией II подъема			
Р	10		Размещение электрооборудования и прокладка кабеля. План на отм. 0,000 и -2,400			
ЦНИИЭП инженерного оборудования г. Москва						

Привязан

Инв №

Пров.	Илларионова	
Ст. инж.	Закс	
Рук. гр.	Илларионова	
Гип	Трыханкина	
Гл. спец	Степаненко	
Нач. отд.	Гольцман	

16634-03

Типовой проект 901-3-134 Альбом III

Инв. № подл. | Подпись и дата | Взам. инв. №

Разрез I-I

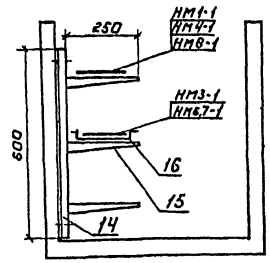

Разрез II-II

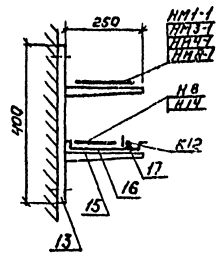

Разрез III-III

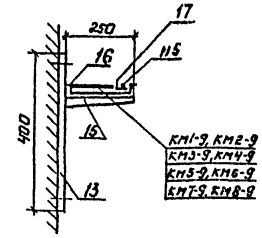

Поз.	Обозначение или тип изделия	Наименование	Кол.	Примеч.
1	СП6г-6/I	Шкаф силовой распределительный СП1.	1	
2	ЯБПВУ-1М	Ящик силовой ЯС.	1	
3	ЯУ5115-03 Я2К	Ящик управления ЯУ9,10	1	
4	ЯУ5115-03 Я2 Л	Ящик управления ЯУ6,7	1	
5	ЯУ5113-13 Б2Г	Ящик управления ЯУ1÷ЯУ5; ЯУ8	6	
6	ШР 1107-67	Шкаф управления ШС	1	
7	ШУН6	Шкаф управления ШУН 6	1	
8	ВПК-2-10	Пакетный выключатель 2 х полюсный SA1÷SA3; SA5; SA6.	5	
9	4.407-235-009	Комплект установки силового ящика ЯБПВУ-1М (ЯС)	1	К поз.2
10	4.407-218 Л 23 исп.2	Комплект установки ящика ЯУ9 (ЯУ6,7; ЯУ9,10)	2	К поз.3и5
11	КСК-8	Соединительная коробка СК1÷СК3	3	
12	К1085	Ввод гибкий	10	
13	К1150	Стойки кабельные	30	
14	К1151	Стойки кабельные	10	
15	К1161	Полки.	90	
16	К422	Лотки	20	
17	К421	Уголок разделительный	17	
18	5х40	Сталь полосовая ГОСТ 103-76	20	кг
19	32х2,4	Труба полиэтиленовая ГОСТ 18599-73	40	
20	51х6,0	Труба винипластовая ТУ 6-05-1573-72	5	
21	32х4,0	Труба винипластовая ТУ 6-05-1573-72	25	
22	20х2,5	Труба водогазопроводная ГОСТ 8734-75	5	
23	14х2,0	Труба дешевая ГОСТ 8734-75	30	

1. Строительная часть принята на основании листов марки АР, КЖ, технологическая часть - на основании листов марки ВГ.
2. Прокладку кабелей и проводов выполнить в соответствии с типовым проектом 4.407-155. Шифр 188 Л.
3. Кабельная трасса идет на высоте 2,5 м. от уровня пола.
4. Кабели, идущие на высоте до 2 х метров от уровня пола, защитить винипластовыми трубами.
5. В соответствии с СНиП III-33-76 пункт 5.35, выход полиэтиленовых труб наружу из подливок полов должен быть выполнен отрезками или коленами из тонкостенных стальных труб.
6. Импульсные трубки к дифманометрам проложить совместно с технологическими трубопроводами.
7. Шкафы ЯУ-1÷ЯУ-5; ЯУ-8 и ШУН6 устанавливаются на закладных деталях из полосовой стали 5х40, предусмотренных в строительной части.

Привязан:

ГИП	Налдрионов	
Т. инж.	Закс	
Рук. гр.	Налдрионов	
ГИП	Рыбалкина	
Т. спец.	Степаненко	
Начгота	Пивальман	
Инв. №		

ТП 901-3-134 ЭА

Станция очистки воды поверхностные источники с содержанием взвешенных веществ до 1500 мг/л с медленными фильтрами производительностью 3,2 тыс. м³/сутки

Блок служебных помещений с насосной станцией II подъема

Стадия	Лист	Листов
Р	11	

Спецификация на электрооборудование. Разрезы.

ЦНИИЭП инженерного оборудования г. Москва

16634-03

Типовой проект 901-3-134 Альбом III

Разрез I-I
М1:50

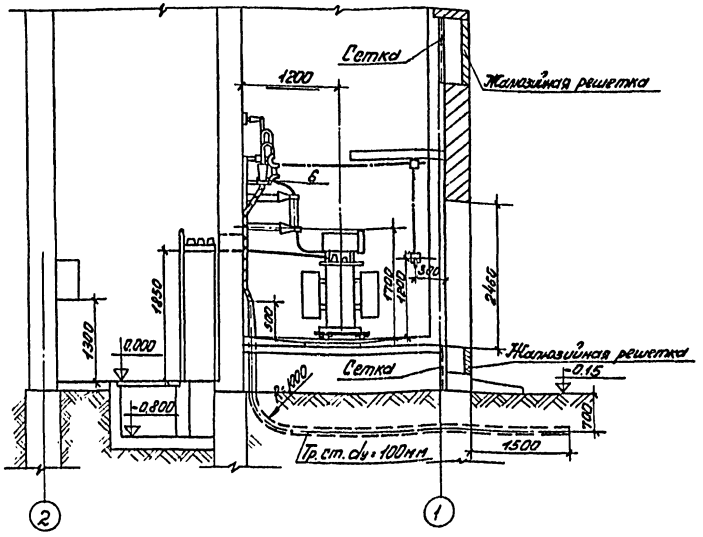

Разрез II-II
М1:50

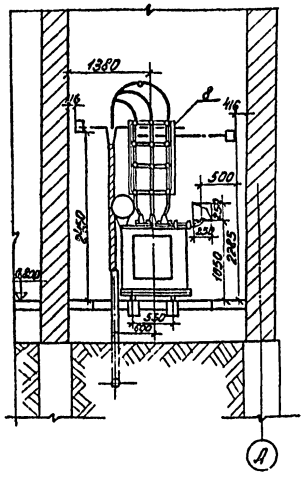

Поз.	Обозначение или тип изделия	Наименование	Кол.	Примеч.
1	ТМ-160 □	Трансформатор силовой трехфазный масляный 160кВА □/0,4 кВ	2	
2	ЩО-70	Щит распределительный н/н	1	См. лист ЭЛ-17
3	СП62-/I	Шкаф силовой распределительный	1	
4		Шкаф счетчиков		См. лист ЭЛ-16
5		Вывод н.н. в камере трансформатора		См. лист ЭЛ-13
6		Установка разъединителя РВЗ-10/400		
		и 3 х предохранителей ПК4-□ и кабельной разделки	2	См. лист ЭЛ-14
7		Барьер	2	См. лист ЭЛ-13

План
М1:50

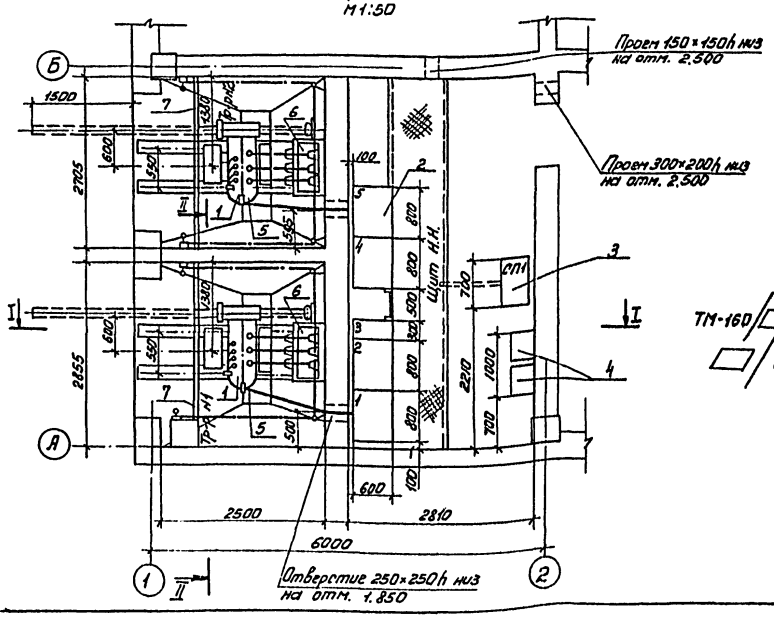

Однолинейная схема
□ кВ

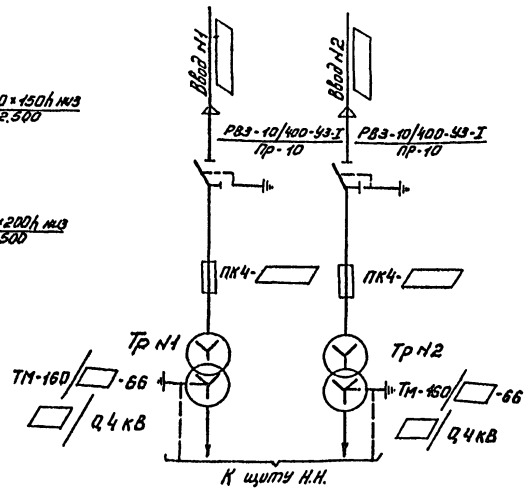

1. Данный лист рассматривать совместно с листами ЭЛ-14
2. □ заполняется при привязке проекта.

СОГЛАСОВАНО:
ГИП АСП Лебов
ГИП АСП Левина

Инв.№ подл. | Подпись и дата | Взам. инв.№

Привязан:

Инв.№

Провер.	Калабушкова		
Сост.ъ.	Гучкина		
Рук.гр.	Калабушкова		
ГИП	Рыбалкина		
Гл.спец.	Степаненко		
Нач.отд.	Гольцман		

ТП 901-3-134 ЭЛ

Станция очистки воды поверхностных источников с содержанием взвешенных веществ до 1500 мг/л и марганцевыми железоорганическими коллоидами до 3,2 тыс.мг/л производительностью 100 тыс.м³/сутки

Стадия	Лист	Листов
Р	12	

Блок служебных помещений с насосной станцией II подъема.

Трансформаторная подстанция. Однолинейная схема □ кВ. План и разрезы. Спецификация.

ЦНИИЭП инженерного оборудования г. Москва

16634-03

Типовой проект 901-3-134 Альбом III

Согласовано:

Инв.№ подл. | Подпись и дата | Взам.инв.№

Разрез I-I

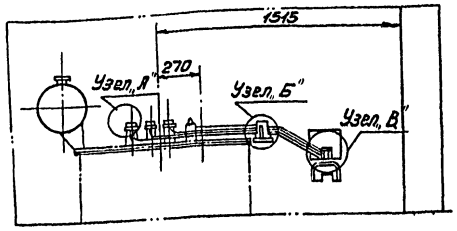

М1:20

Разрез II-II

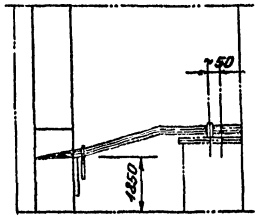

Узел „А"

М1:2

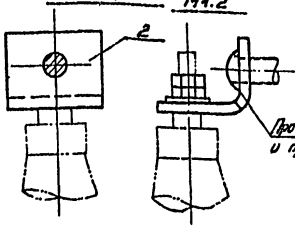

Барьер

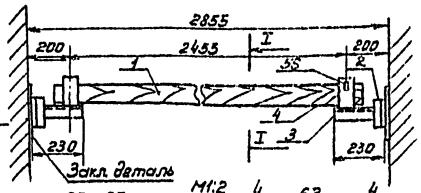

Разрез 1-1

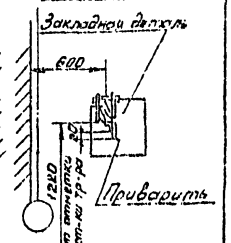

План

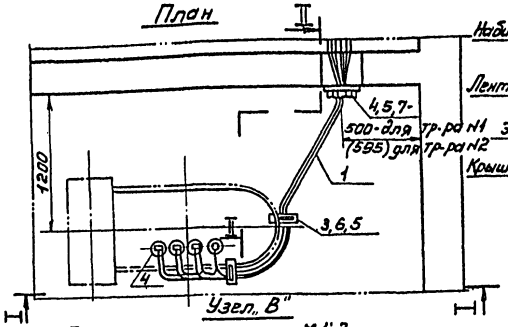

Узел „Б"

М1:2

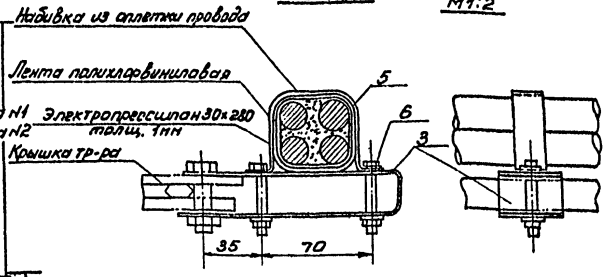

Узел „В"

М1:2

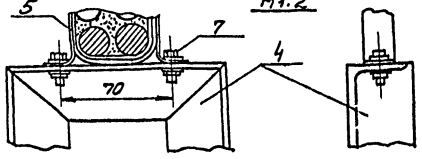

Конструкция для крепления проводов Тип II

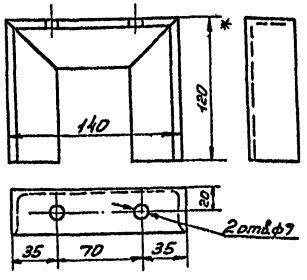

Конструкция для крепления проводов Тип I

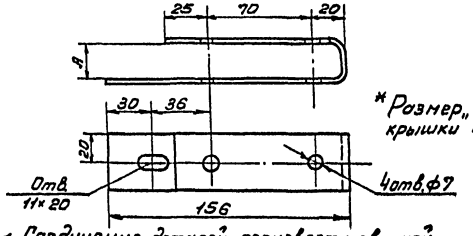

* Размер „А" взять по толщине крышки трансформатора

Скоба для крепления проводов

Провододержатель

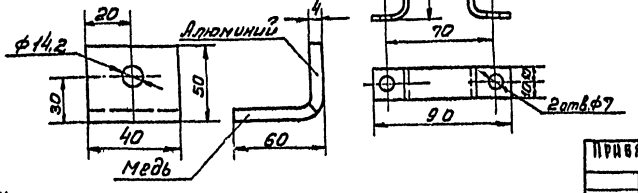

Поз.	Обозначение или тип изделия	Наименование	Кол.	Примечание
1	АПР-500 1×120мм	Провод алюминиевый однопроволочный с резиновой изоляцией	20	Калиф. руко на ихонах
2		Провододержатель	6	
	4×120мм	Пластина медно-алюминиевая ℓ=100мм		
3	Тип I	Конструкция для крепления проводов	2	
	ГОСТ 103-76 40×3	Сталь ленточная ℓ=300мм		
4	Тип II	Конструкция для крепления проводов	1	
	ГОСТ 8509-72 ∠40×40×4	Сталь угловая №4 ℓ=450мм	1,1	
5		Скоба для крепления проводов	3	
	ГОСТ 103-76 20×1,5мм	Сталь ленточная ℓ=175мм		
6	ГОСТ 7798-70 М12×1,25 5915-70 М12×71.88 ГОСТ 5916-70 М12×1,25	Болт с гайками и 2 пр шайбами	4	
7	ГОСТ 7798-70 5915-70 М10×1,25 ГОСТ 5916-70	Болт с гайками и 2 пр шайбами	2	
		Барьер	1	
1	Хвоя 80×60	Брус деревянный ℓ=2695мм	1	
2	ГОСТ 8509-72 40×40×4	Сталь угловая ℓ=80мм	2	
3	—"—	—"— ℓ=230мм	2	
4	ГОСТ 103-76 50×4	—"— полосовая ℓ=300мм	2	
5	ф8мм	Проволока (стержень) ℓ=95мм	2	
6	ф3мм	—"— (упор) ℓ=18мм	4	

1. Соединение деталей произвести сваркой по периметру сопряжения.
2. Конструкции, после механической обработки и сварки, покрасить масляной краской серого цвета за два раза.
3. Барьер покрасить за два раза красной краской.
4. Спецификация материалов дана на одну камеру трансформаторов.

Привязан:

Инв.№

Провер.	Калашникова	
Составил	Грушина	
Рук. гр.	Калашникова	
ГИП	Грызлинкина	
Гл.спец.	Степаненко	
Нач. отд.	Гольдман	

ТП 901-3-134 ЭЛ

Станция очистки воды подземных источников с повышенным содержанием железных веществ до 20 мг/л и сероводородных фильтрующих производительностью 2,5 тыс. м³/сутки

Блок служебных помещений с насосной станцией II подъема.

Стадия Р | Лист 13 | Листов

Трансформаторная подстанция. Выводы н.н. в камере трансформатора. Конструкция.

ЦНИИЭП инженерного оборудования г. Москва

16634-03

Типовой проект 901-3-134 Альбом VII

Разрез I-I

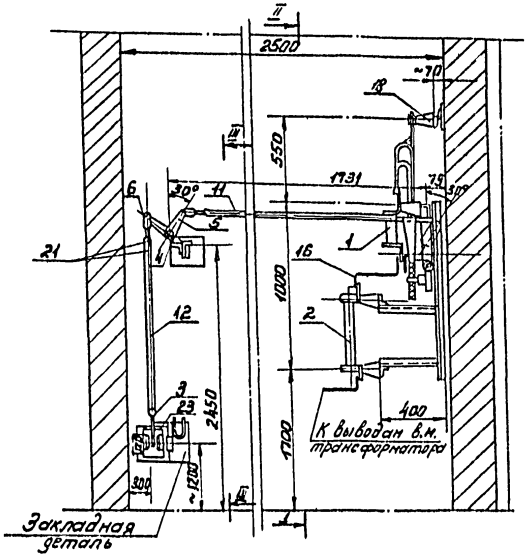

Разрез II-II

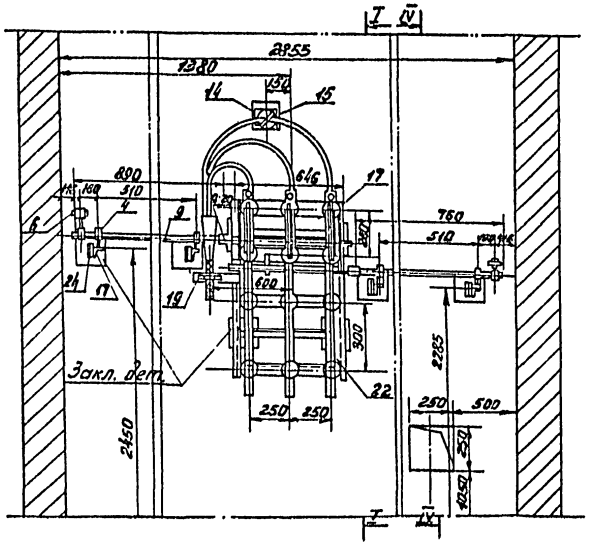

Разрез III-III

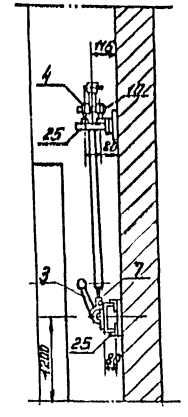

Разрез IV-IV

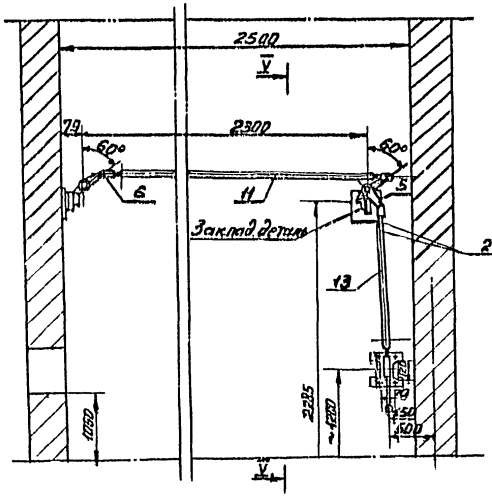

Разрез V-V

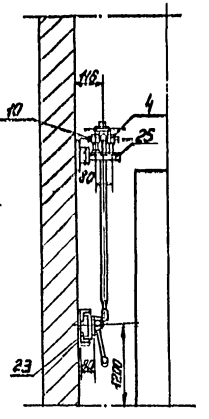

Поз.	Обозначение или тип изделия	Наименование	Кол.	Примеч.
1	РВЗ 10/400-УЗ-I	Разъединитель на 10 кВ с заземляющими ножами со стороны шарнирных контактов 10 кВ	1	
2	ПК4-[ ]	Предохранитель	3	
3	ПР-10	Привод к разъединителю	2	
4	П-65/30	Подшипник	8	
5	РУ-150/30	Рычаг угловой	2	
6	ВК-21/18	Вилка	4	
7		Вилка	2	Поставляется с разъединителем РВЗ-10
8	Мпр-25/30	Муфта переходная	2	
9	Ст. кр. ф30	Вал для наращивания, ℓ=890	2	
10	Ст. кр. ф30	Ось, ℓ=150 мм	2	
11	Тр. газ. 3/4"	Тяга, ℓ=1525 мм	2	
12	Тр. газ. 3/4"	Тяга, ℓ=1125	1	
13	Тр. газ. 3/4"	Тяга, ℓ=960 мм	1	
14	Оф-10-375УЗ	Изолятор опорный на 10 кВ	1	
15	ШМАП-1	Шинодержатель	1	
16	ГОСТ 103-76 Ст. 40×4	Шины стальные	2,5 м	
17	ГОСТ 7798-70* М20×90 ГОСТ 5915-70* 2.01 ГОСТ 11371-68*	Болт с гайкой и шайбой	12	
18	ГОСТ 7798-70* ГОСТ 11371-68* М12×85	Болт с шайбой	1	
19	ГОСТ 7798-70* М20×90 ГОСТ 5915-70* 2.01 ГОСТ 11371-68*	Болт с гайкой и шайбой	2	
20	ГОСТ 9328-70 Ш4-8п.55	Штифт конический	8	
21	ГОСТ 10299-68* ф3×10	Заклепка	16	
22		Конструкция под РВЗ-10/400, тримм [ ] и разделению разводки	1	См. лист ЭЛ-15
23		Конструкция под ПР-10	2	См. лист ЭЛ-15
24		Кронштейн под подшипник П-65/30	4	См. лист ЭЛ-15
25		Кронштейн под два подшипника П-65/30	6	

Привязан

Инв. №

Провер.	Илларионова		
Составил	Трушина		
Рук. груп.	Илларионова		
ГИП	Трояканкина		
Гл. спец.	Степаненко		
Нач. отд.	Тольцман		

ТП 901-3-134 ЭЛ

Установка разъединителей с заземляющими ножами и трех предохранителей ПК4-[ ]

Стадия | Лист | Листов
Р | 14

Трансформаторная подстанция БКТП. Установка разъединителей и предохранителей

ЦИТП Госстроя СССР г. Москва

16634-03

Типовой проект 901-3-134 Альбом III

Инв.№ подл. | Подпись и дата | Взам.инв.№

Согласовано:

I Конструкция под разъединитель типа РВЗ-10/400, 3 предохранителя и кабельную разделку

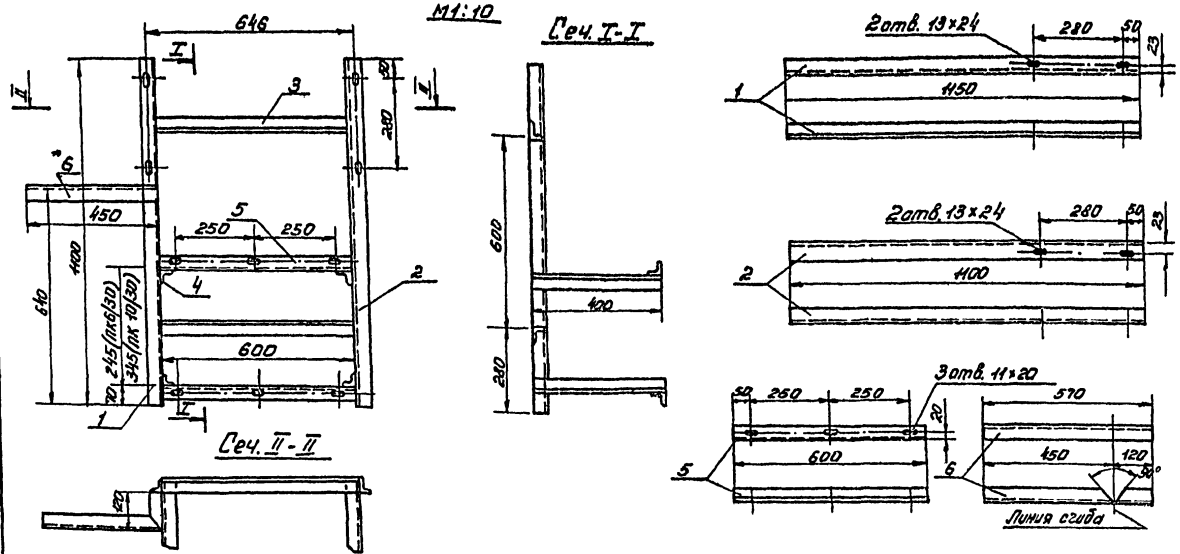

II Конструкция под привод типа „ПР-10"

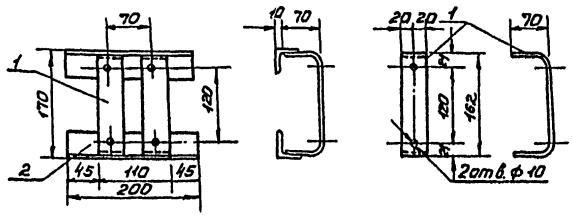

III Кронштейн под подшипник типа „П-65/30"

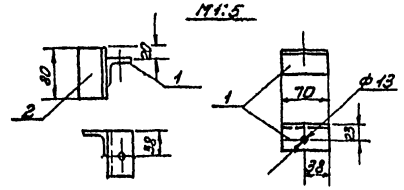

IV Кронштейн под два подшипника типа „П-65/30"

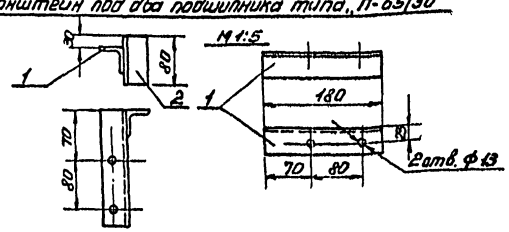

Поз.	Обозначение или тип изделия	Наименование	Кол.	Примеч.
		I Конструкция под разъединитель типа РВЗ-10/400, 3 предохранителя и кабельную разделку		
1	ГОСТ 8509-72 L 40×40×4	Сталь угловая, ℓ=1400 мм	1	Общ. масса 2,66 кг
2	ГОСТ 8509-72 L 40×40×4	Сталь угловая, ℓ=1100 мм	1	Общ. масса 2,08 кг
3	ГОСТ 8509-72 L 40×40×4	Сталь угловая, ℓ=600 мм	2	Общ. масса 1,6 кг
4	ГОСТ 8509-72 L 40×40×4	Сталь угловая, ℓ=400 мм	4	Общ. масса 3,38 кг
5	ГОСТ 8509-72 L 40×40×4	Сталь угловая, ℓ=600 мм	2	Общ. масса 1,6 кг
6	ГОСТ 8509-72 L 40×40×4	Сталь угловая, ℓ=570 мм	1	Общ. масса 1,38 кг
		II Конструкция под привод типа ПР-10		
1	ГОСТ 103-76 40×4	Сталь полосовая, ℓ=300 мм	2	Общ. масса 0,76 кг
2	ГОСТ 8509-72 L 40×40×4	Сталь угловая, ℓ=200 мм	2	Общ. масса 0,96 кг
		III Кронштейн под подшипник типа П-65/30		
1	ГОСТ 8509-72 L 40×40×4	Сталь угловая ℓ=70 мм	0,17	Общ. масса 0,17 кг
2	ГОСТ 8509-72 L 40×40×4	Сталь угловая, ℓ=80 мм	0,19	Общ. масса 0,19 кг
		IV Кронштейн под два подшипника типа П-65/30		
1	ГОСТ 8509-72 L 40×40×4	Сталь угловая, ℓ=130 мм	0,44	Общ. масса 0,44 кг
2	ГОСТ 8509-72 L 40×40×4	Сталь угловая, ℓ=80 мм	0,19	Общ. масса 0,19 кг

1. Соединение деталей произвести качественной сваркой по периметру сопряжения.
2. * В детали поз. 6 отверстия для крепления кабельных разделок сверлить по месту.
3. Конструкции после механической обработки и сварки покрасить масляной краской серого цвета за два раза.

					ТП 901-3-134 ЭЛ		
					Установка счетчиков электрической энергии с импульсными выходами, совмещенных часов с календарем и импульсных устройств для телемеханизации учета электроэнергии		
Привязан:			Пробер.	Макаровский	Блок служебных помещений с насосной станцией 1 подъема	Стадия: Р	Лист: 15	Листов:
			Составь.	Бушмина				
			Рук.гр.	Макаровский				
			Гип	Крыханкина	Трансформаторная подстанция. Конструкция под разъединитель РВЗ-10/400 и 3 предохранителя	ЦНИИЭП инженерного оборудования г. Москва	
Инв.№			Гапец.	Степаненко			
			Нач.отд.	Гольцман			

16834-03

Типовой проект 901-3-134 Альбом III

Общий вид
м1:10

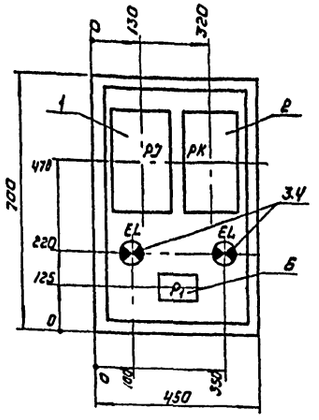

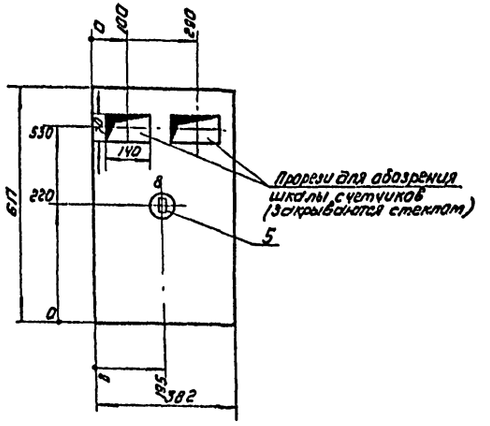

Поз.	Обозначение или тип изделия	Наименование	Кол	Примечание
1	САЧУ (РД)	Счетчик 3-х фазный активной энергии 380 В. 5А	1	Для включения через трансформаторы тока
2	СРЧУ (РК)	Счетчик 3-х фазный реактивной энергии 380 В. 5А	1	
ЭЧ	НБ-220-60(EL)	Лампа накаливания 220 В, 60 Вт	2	
	ЭП-5	Патрон потолочный 250 В, 6А	2	
5	Индекс 0202(В)	Выключатель нормальный 250 В. 6А	1	
6	(Р1)	Ряд зажимов	1	Набирается по монтажной схеме
	ПУЭНВ	Шкаф навесной 700×450×350 мм	1	
	ПВ	Провод медный сечением 1,5 кв.мм ГОСТ 6323-71*	5	м

1. Глубина шкафа 350 мм.
2. В днище шкафа сделать два нарубка ф 50 мм для ввода кабелей, на боковых стенках нарубы для вентиляции.

Схема соединений

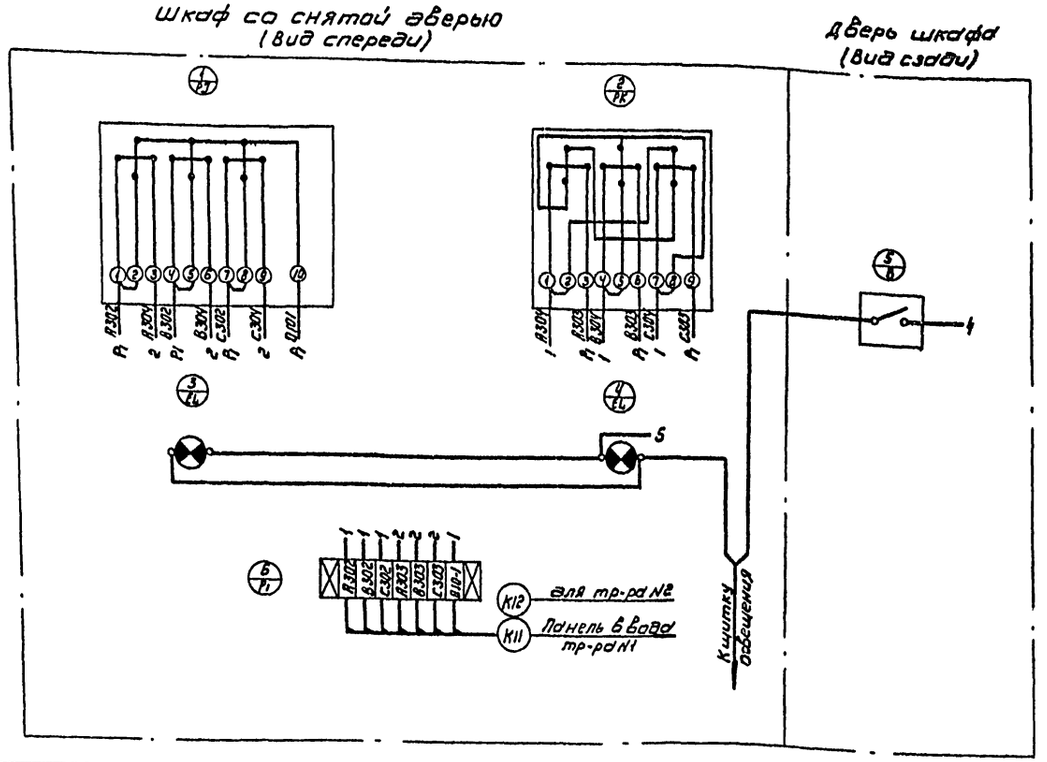

Согласовано:

Инв. № подл. | Подпись и дата | Взам. инв. №

Привязан

Инв. №

Проверил	Илларионова		
Составил	Грушина		
Рук. гр.	Илларионова		
ГИП	Грыханкина		
Гл. спец.	Степаненко		
Нач. отд.	Гольцман		

ТП 901-3-134 ЭЛ

Станция очистки воды повышенной мутности с вертикальными вертикальными вертикальными мехсекциями производительностью 1,2 тыс. м³/сутки

Блок служебных помещений с насосной станцией II подъема

Стадия	Лист	Листов
Р	16	

Шкаф счетчиков. Общий вид и схема соединений

ЦНИИЭП инженерного оборудования г. Москва

16634-03

	Запрашиваемые данные												
1	Порядковый номер панели		1	2				3	4				5
2	Номинальное напряжение	400В											
3	Номинальный ток, динамическая устойчивость сборных шин	600А 40кА											
4	Схема первичных соединений												
5	Материал и сечение нулевой шины	АД 31Т 60×8 мм											
6	Тип панели или шкафа		ЩО70-17	ЩО70-1				ЩО70-30	ЩО70-2				ЩО70-17
7	Номер схемы вторичных соединений		—	—				—	—				—
8	Назначение линии (надпись в рамке)		Ввод №1 от тр-ра №1	Хозпротивопожарные насосы №1, №2	Дренажные насосы	Хозпротивопожарный насос №3	Освещение	Секционный рубильник	Хозпротивопожарные насосы №4, №5	Наружное освещение	Промывной насос №8	СП1	Ввод №2 от тр-ра №2
9	Тип коммутирующего защитного аппарата	Автомат, Тип	—	—	—	—	—	—	—	—	—	—	—
10		пускатель, каталожный №	—	—	—	—	—	—	—	—	—	—	—
11		Рубильник, ток, А	600	250	100	250	100	600	250	250	250	250	600
12		Блок БВ, БЛВ	—	—	—	—	—	—	—	—	—	—	—
13	Номинальный ток максимального расцепителя автомата		—	—	—	—	—	—	—	—	—	—	—
14	Пределы уставок по току расцепителя автомата АВМ	Замедлительного срабатывания	—	—	—	—	—	—	—	—	—	—	—
15		Мгновенного срабатывания	—	—	—	—	—	—	—	—	—	—	—
16	Выдержка времени защиты от тока короткого замыкания, сек.		—	—	—	—	—	—	—	—	—	—	—
17	Ток плавкой вставки, А		400	250	80	200	60	—	200	100	100	250	400
18	Трансформатор тока	Номинальный ток, А	600/5	200/5	100/5	200/5	100/5	—	200/5	200/5	200/5	200/5	600/5
19	Количество и сечение жил кабелей		—	1(3×70+1×25)	1(3×25+1×16)	1(3×16+1×10)		—	1(3×70+1×25)		1(3×16+1×10)	1(3×35+1×16)	—
20	Амперметр шкала, А		0÷600	0÷200	0÷100	0÷200	—	—	0÷200	0÷200	0÷200	0÷200	—
21	Вольтметр шкала, В		0÷450	—	—	—	—	—	—	—	—	—	0÷450
22													
23													
24													
25													
26													
27	Счетчик		—										—
28	Щиток учета		—										—
29	Количество панелей (в том числе торцевых)		6, в том числе торцевых 1										
I	Наименование объекта												
II	Наименование заказчика, его адрес												
III	Наименование проектной организации и ее адрес												

Поз. 22-26 заполняются заводом-изготовителем

План расположения панелей

1	2	3		4	5

Типовой проект 901-3-134 Альбом III

Инв. № подл. | Подпись и дата | Взам. инв. №

Привязан:

Инв. №

Провер.	Шандренков	
Инженер	Яровикина	
Рук. гр.	Шандренков	
ГИП	Прыжанкина	
Гл. спец. отд.	Степанчик	
Нач. отд.	Трацуман	

ТП 901-3-134 ЭА

Вводно-распределительное устройство напряжением 0,4 кВ с автоматическими выключателями и предохранителями на 3 ввода

Блок служебных помещений с насосной станцией II подъема.

Опросный лист на разработку вводно-распределительных щитов ЭВО (ЭВО 6) из панелей серии ЩО-70

Стадия	Лист	Листов
Р	11	

ЦНИИЭП зрелищных сооружений г. Москва

16039-03

Типовой проект 901-3-134 Альбом III

План на отм. 0.000

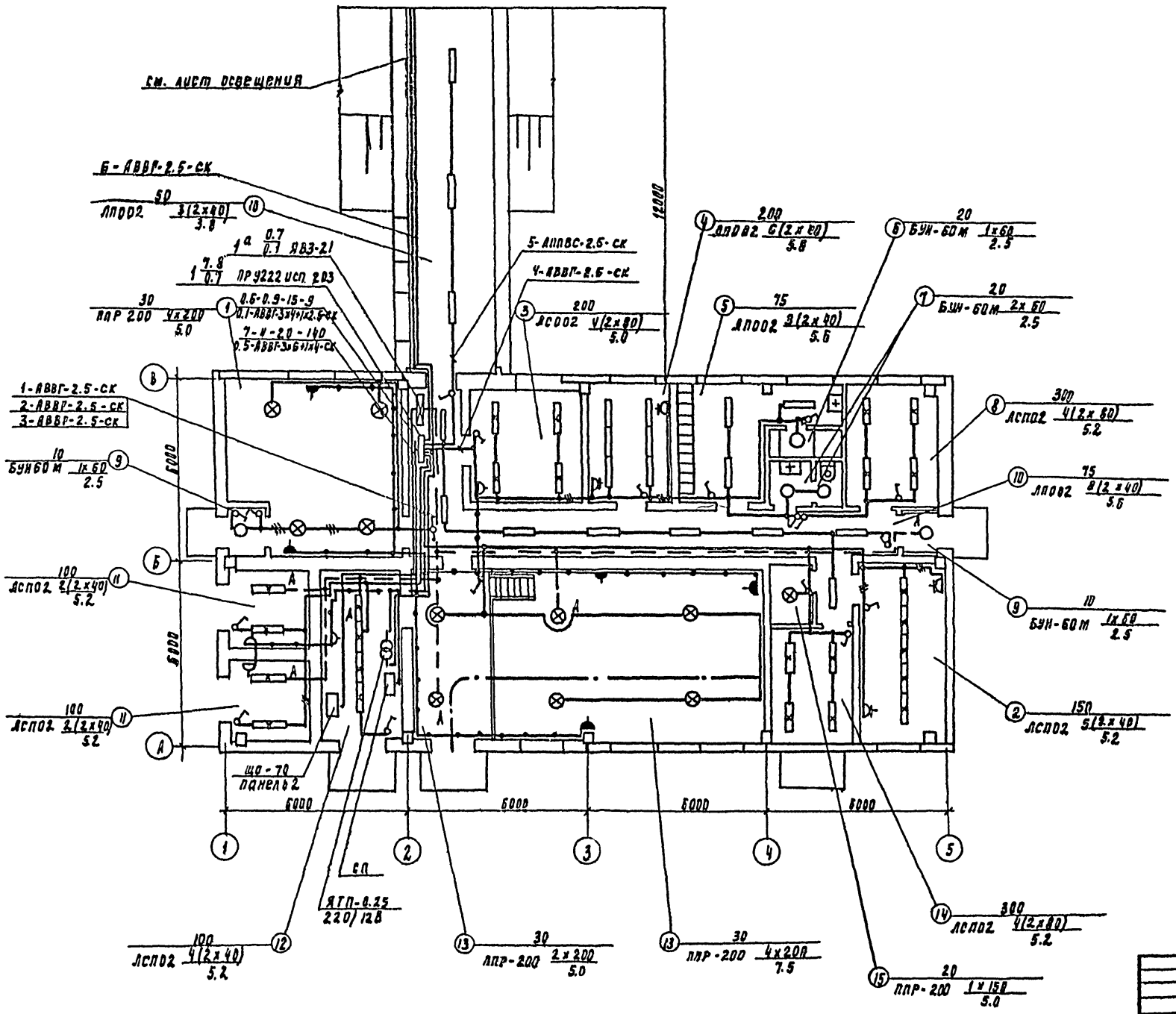

Условные обозначения

Наименование		Обозначение
Светильник с лампой накаливания	подвесной	⊗
	настенный	◎
	потолочный	○
Светильник с люминесцентной лампой	подвесной	
	настенный	
	потолочный	
Щиток групповой аварийного освещения		
Щиток групповой рабочего освещения		
Трансформатор		
Нормируемая минимальная освещенность от общего освещения		20 лк
Количество х мощность лампы в светильнике (Вт) / Высота подвеса от пола до низа светильника (м)		а=б / в
Розетка штепсельная 1) защищенное исполнение 2) брызгозащищенное исполнение	двух полюсная	1) 2)
	двух полюсная с защитным контактом	1)
Выключатель, однополюсный	защищенное исполнение	
	брызгозащищенное исполнение	
На линии сети рабочего освещения число проводов, указывается числом черточек на двух проводных линиях черточки не показываются		
Линия сети 12В		
Маркировка щитка освещения. А - номер щитка по плану Б - установленная мощность, квт В - потеря напряжения % Г - тип щитка		А — 5/П Г
Надписи на линиях групповой сети: А - номер группы; Б - марка кабеля или провода; В - сечение кабеля или провода Г - способ проводки.		А-Б-В-Г
Надписи на линиях питающей сети а - расчетная нагрузка, квт б - расчетный ток, А, в - длина участка, м г - момент, квт. м; с - потеря напряжения в линии; г - марка проводника; ж - сечение проводника, мм²; и - способ прокладки		а-б-в-г / д-е-ж-и

Согласовано:

Отд. АСП	Глебов	
Отд. ВР	Розанова	
Отд. ЕТ		

Инв. № подл.	Подпись и дата	Взам. инв. №

Привязан

Инв. №

Проверил	Смердова	
Техник	Соловская	
Инженер	Панфилова	
Рук. гр.	Смердова	
Гл. спец.	Степаненко	
Нач. отд.	Гольцман	

Т.П. 901-3-134 ЭЛ

Станция очистки воды поверхностных источников с содержанием взвешенных веществ до 200 мг/л с медленными фильтрами производительностью 3,2 тыс м³/сутки

Блок служебных помещений с насосной станцией II подъема

Стадия	Лист	Листов
Р	18	

Электрическое освещение План на отм. 0.000

ЦНИИЭП инженерного оборудования г. Москва

16634 03

Типовой проект 901-3-134 Альбом III

План на отм. 0.000

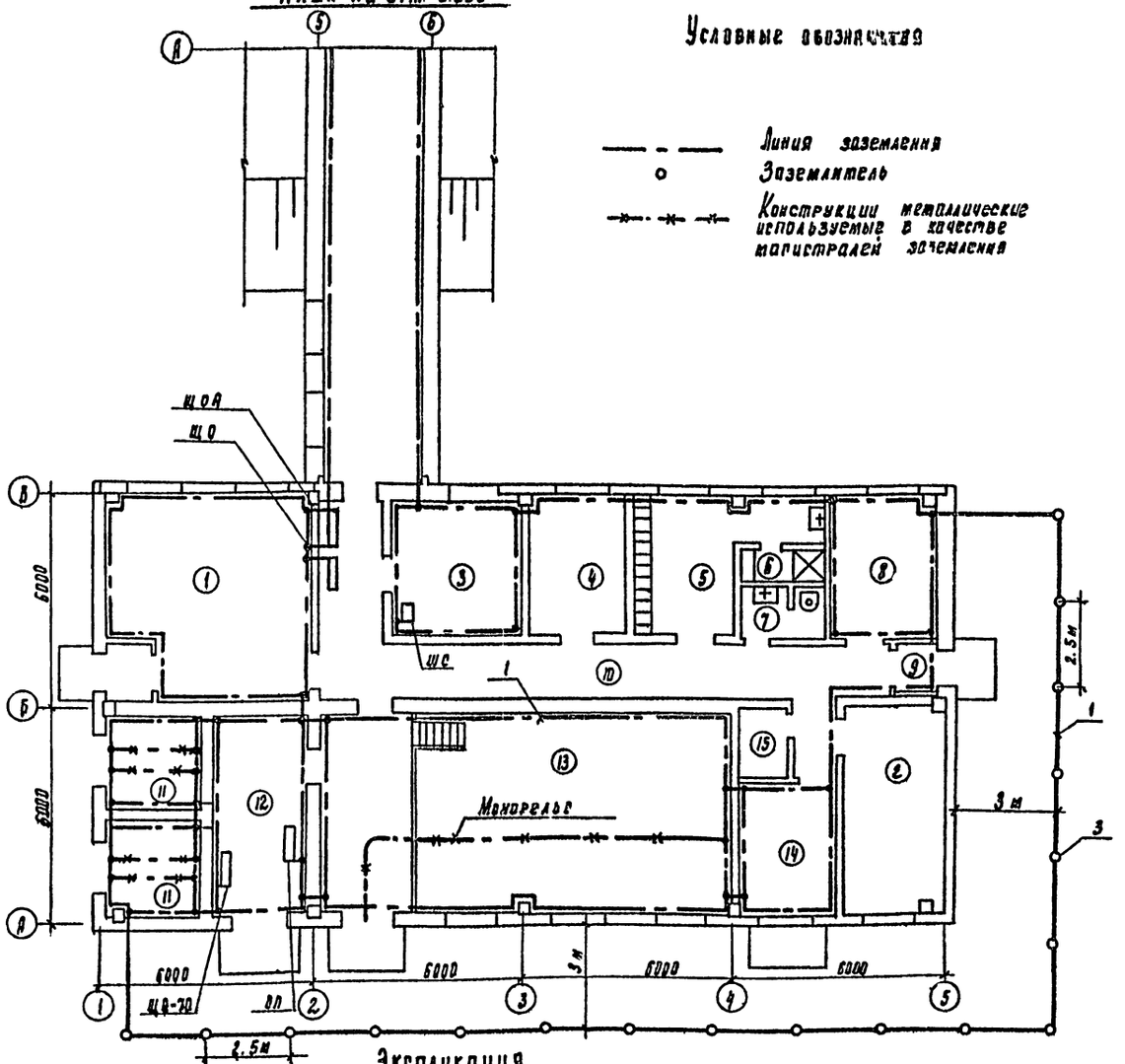

Условные обозначения

Линия заземления

Заземлитель

Конструкции металлические используемые в качестве магистралей заземления

1. Магистрали заземления проложить на высоте 250-300 мм от пола, выполнить полосовой сталью 40х4. Ответвления заземляющей проводки к электрооборудованию выполнить стальной лентой 25х3.
2. Рабочие чертежи установки заземлителей, прокладки и соединения заземляющих проводников, присоединения к оборудованию, а также обходов и проходов через строительные элементы здания см. тип пр-т т.407-31 „Заземление электроустановок" А24А.
3. Магистрали заземления и ответвления, прокладываемые открыто, защитить антикоррозийным покрытием.

Спецификация

№ поз.	Наименование	Тип, марка	Ед. изм.	Кол-во
1	Сталь полосовая гост 103-76	40х4	м	235
2	Лента стальная гост 6009-74	25х3	м	10
3	Сталь круглая гост 2590-71	ф12	м	98
4	Держатель	К-188 и	м	310

Экспликация

N	Наименование
1	Котельная
2	Комната персонала
3	Операторская
4	Кабинет начальника
5	Гардеробная
6	Душевая
7	Уборная
8	Лаборатория

№	Наименование
9	Тамбур
10	Коридор
11	Трансформаторная подстанция
12	Щитовая
13	Насосная станция II подъема
14	Мастерская
15	Кладовая
16	Галерея

Согласовано: Отд. АРП Ульев; Отд. БГ Разанова; Отд. ОТ Ерин

Инв.№ подл. | Подпись и дата | Взам. инв.№ | Отд. | Отд.

Привязан

Инв.№

Проверил	Мерзова		
Гл.инж.	Ролевская		
Инженер	Панфилова		
Рук. гр.	Мерзова		
Н. контр.	Степаненко		
Нач. отд.	Гольцман		

ТП 901-3-134 ЭЛ

Расчетом защиты зоны повторных заземлителей с сопротивлением растеканию не более 10 Ом и 4 с молниеприемниками, выполненных из стальных труб, с молниеприемными фильтрами производительностью 3 тыс. м³/сутки

Блок служебных помещений с насосной станцией II подъема

Стадия	Лист	Листов
Р	19	

Заземление. План на отм. 0.000

ЦНИИЭП инженерного оборудования г. Москва

16634 03

Типовой проект 901-3-134 Альбом III

План на отм. 0.000.

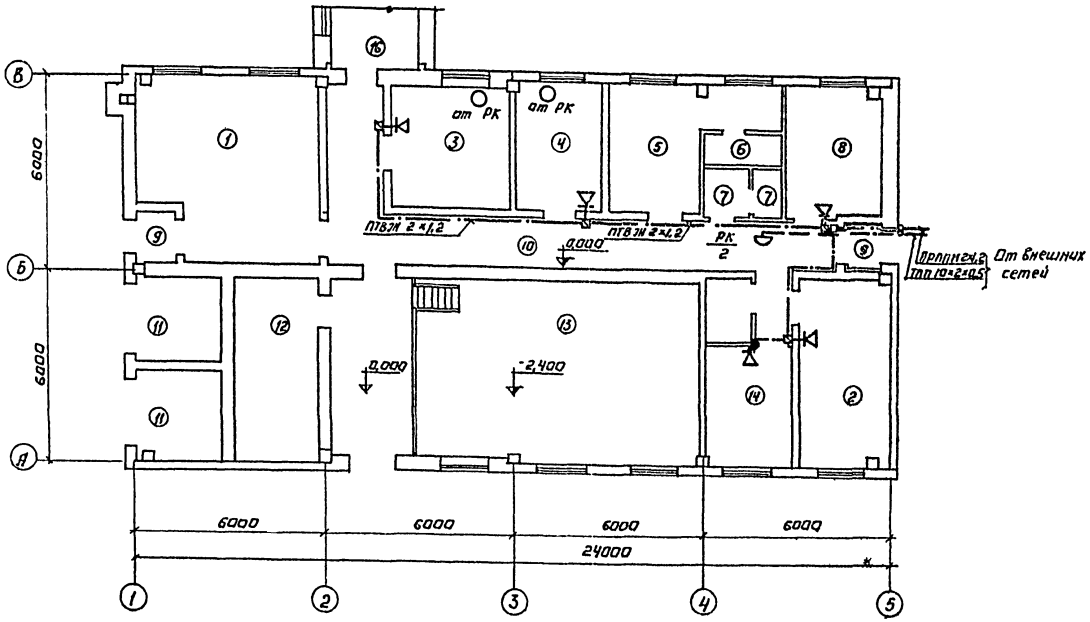

Экспликация помещений

№№ пом.	Наименование
1	Котельная
2	Комната персонала
3	Операторская
4	Кабинет начальника
5	Гардеробная
6	Душевая
7	Уборная
8	Лаборатория
9	Тамбур
10	Коридор
11	Трансформаторная подстанция
12	Щитовая
13	Насосная станция II подъёма
14	Мастерская
15	Кладовая
16	Переходная галерея

Спецификация

Поз.	Обозначение или тип, изд.	Наименование	Ед. изм.	Кол.	Прим.
		I Оборудование			
1	ТАН-70-1 ГОСТ 5.1378-72	Аппарат телефонный	шт	2	
2	КРТП-10 ГОСТ 8525-67	Коробка телефонная распределительная	шт	1	
3	0,25 ГД-М ГОСТ 5961-76	Громкоговоритель абонентский мощ. 0,25 Вт	шт	5	
4	УК-2П ГОСТ 10040-75	Коробка универсальная ответвительная	шт	1	
5	УК-2О ГОСТ 10040-75	Коробка универсальная ограничительная	шт	5	
6	Роша-1 ГОСТ 8659-67	Радиорозетка	шт	5	
		II Материалы			
1	ТПП 10×2×0,5 ТУ 16.505.131-75	Кабель телефонный	м	10	
2	ПРППН 2×1,2 ТУ ТУ 16.505.045-72	Кабель радиотрансляционный	м	10	
3	ПТВЖ 2×1,2 ГОСТ 10.254-75	Провод радиотрансляционный	м	30	
4	ПТВЖ 2×0,5 ГОСТ 10.254-75	Провод радиотрансляционный	м	60	
5	ГОСТ 8509-72	Сталь уголовая 50×50×5	м	5	
6	ТУ 6-05-1573-72	Труба винипластовая ф 25.	м	10	

Условные обозначения.

- Аппарат телефонный
- Громкоговоритель абонентский, мощ. 0,25 Вт
- РК/2 — Коробка телефонная распределительная. В числителе указан номер коробки, в знаменателе - загрузка.
- Коробка универсальная ответвительная.
- Коробка универсальная ограничительная
- Кабель телефонный
- Провод радиотрансляционный
- Наружный кабельный ввод

Согласовано. Отдел 37 Ветлугина

Инв. № подл. | Подпись и дата | Взам. инв. №

Привязан:

Инв. №

Инженер	Речкина		
Гл. инж. пр.	Гламасов		
Нач. отд.	Саркисьянц		

ТП 901-3-134 ЭЛ

Станция очистки воды поверхностных источников с содержанием взвешенных веществ до 250 мг/л с механизированными фильтрами производительностью 3,2 тыс. м³/сутки

Блок служебных помещений с насосной станцией II подъема

Стадия Р | Лист 20 | Листов

План на отм. 0.000 с нанесением сетей связи.

ЦНИИЭП инженерного оборудования г. Москва

16634-03

Наименование параметра и места отбора импульса	Давление							Расход		Уровень		Давления
	Напорный патрубок					Дренажные насосы	Насосы промывки воды	Трубопровод промывной воды	Трубопровод чистой воды	Резервуар чистой воды	Дренажный приямок	Напорный патрубок
	Хозпротивопожарные насосы											Насосы котельной
	N1	N2	N3	N4	N5	N6,7	N8		N1 N2	N1 N2		N9 N10
№ ТКМ или № установочн. чертежа	ТКУ 3136-70							ТМ 458-73		См. монтажно-эксплуатационную инструкцию	ТМ4-85-74; 7МУ-132-7У	ТКУ 3135-70
Позиция	1					3	2	5	6	8	7	4

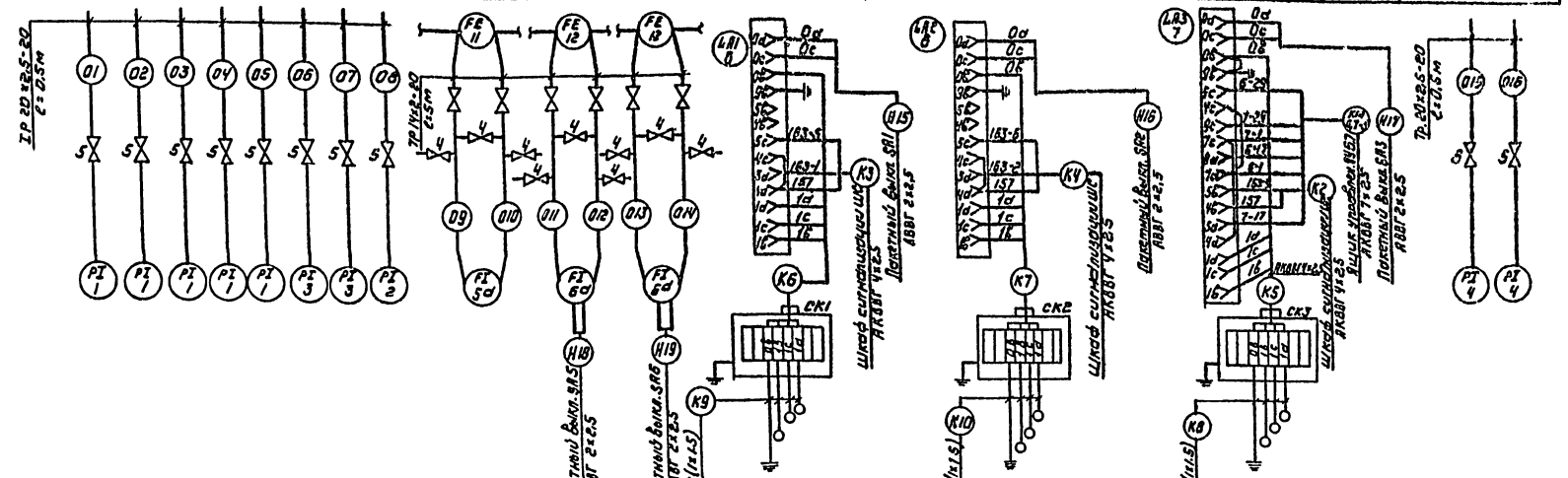

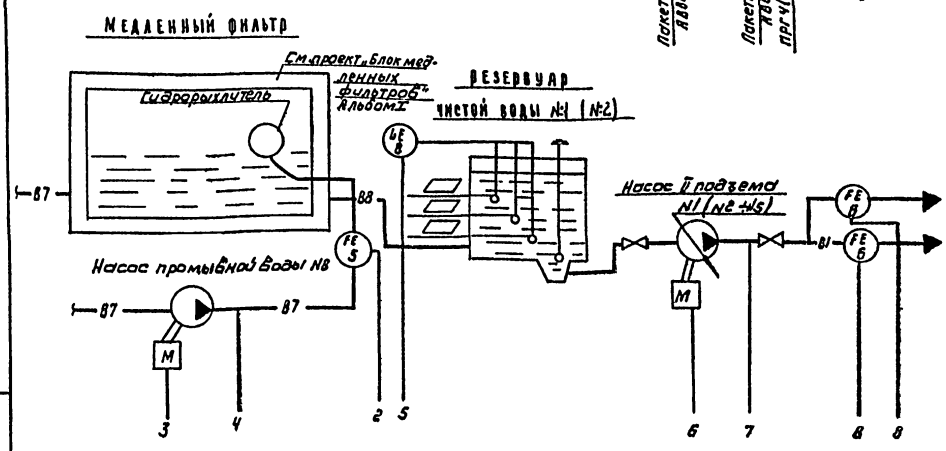

№ п/п	Наименование	Размер и марка	Ед. изм.	Кол.	Примечан.
1	Коробка соединительная	КСК-А	шт	2	
2	Труба бесшовная	14×2-20 ГОСТ 8734-75	м	30	
3	Труба водогазопроводная	80×2,5-20 ГОСТ 8734-75	м	5	
4	Вентиль запорный муфтовый малогабаритный Ду = 3 мм	3В-2м	шт	9	
5	Вентиль трехходовой муфтовый Ду = 10 мм	14-м1	шт	10	
6	Провод медный с резиновой изоляцией	ПРГ (1×1,5)	м	15	
7	Кабель контрольный	АКВВГ 4×2,5	м	52	

Номера позиций приборов соответствуют заказной спецификации на приборы и средства автоматизации АП-С1. Альбом IV часть 2

Заполняется при привязке проекта.

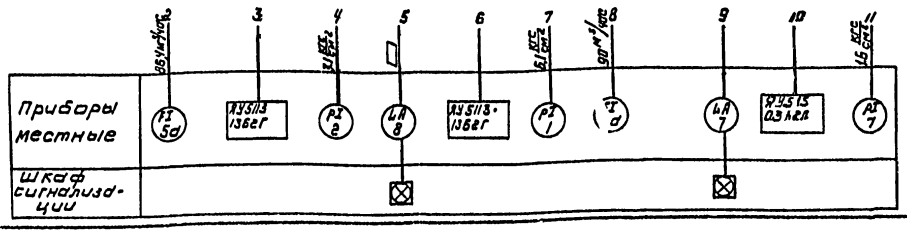

— В1 — Водопровод хозяйственно противопожарный
— В7 — Водопровод сырой воды
— В8 — Водопровод фильтрованной воды

Привязан

Инв. №

Проб.	Насыпалина	
Инженер	Воронко	
Ст. инж.	Набиуллина	
ГИП	Шевтякова	
Гл. спец. отд.	Степаненко	
Нач. отд.	Гальман	

Т.П. 901-3-134 ЭЛ

Функция очистки воды двухвертикальных источников в сочетании с применением высокомолекулярных веществ до 700 м³/сут. с медленными скорыми фильтрами производительностью 1,2 тыс м³/сут

Блок служебных помещений с насосной станцией II подъема

Стадия Р; Лист 21; Листов

Управление и контроль. Схема функциональная. Схема подключения приборов и устройств технологического контроля

ЦНИИЭП инженерного оборудования г. Москва

Типовой проект 901-3-134 Альбом III

Инв. № подл. | Подпись и дата | Взам. инв. №

16634-03

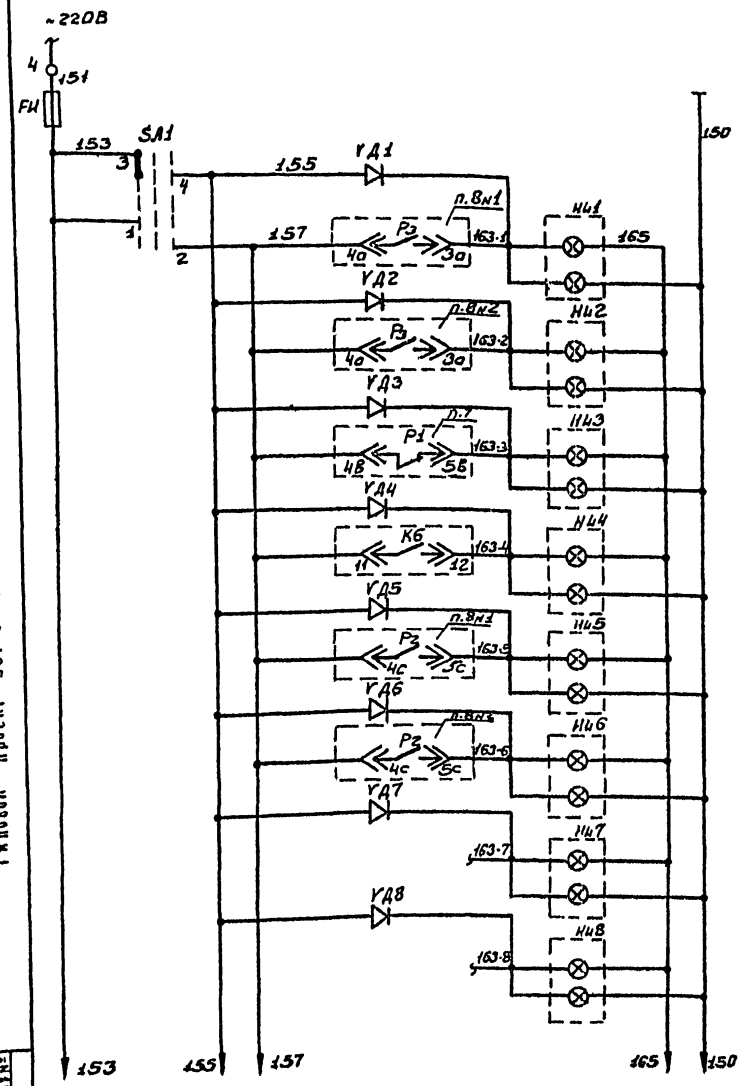

Питание ~220В	
Аварийный звуковой сигнал	Резервуар чистой воды 1 Предпожарный уровень
Аварийный световой сигнал	
Аварийный звуковой сигнал	Резервуар чистой воды №2 Предпожарный уровень
Аварийный световой сигнал	
Аварийный звуковой сигнал	Дренажный приямок
Аварийный световой сигнал	Перелив
Аварийный звуковой сигнал	Включение резервного насоса
Аварийный световой сигнал	
Аварийный звуковой сигнал	Резервуар чистой воды №1. Пожарный уровень
Аварийный световой сигнал	
Аварийный звуковой сигнал	Резервуар чистой воды №2. Пожарный уровень
Аварийный световой сигнал	
Аварийный звуковой сигнал	Резерв
Аварийный световой сигнал	
Аварийный звуковой сигнал	Резерв
Аварийный световой сигнал	

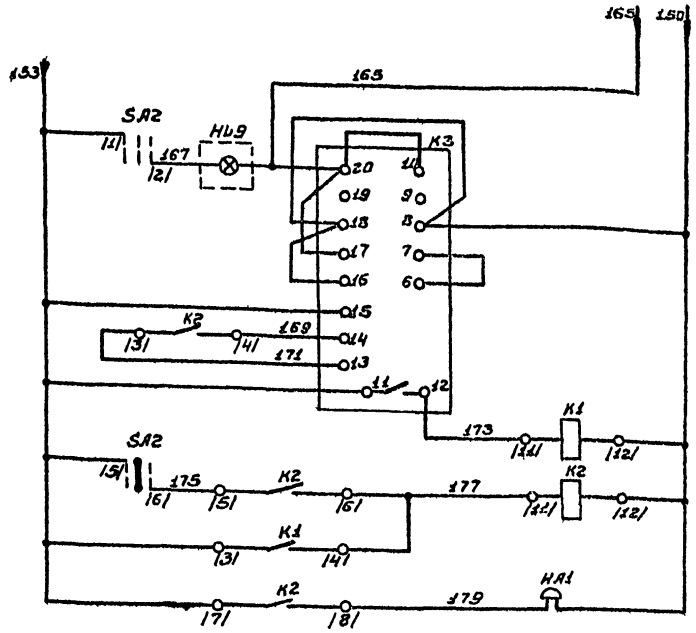

Опробование звукового сигнала	Реле импульсной сигнализации
Возврат реле в исходное состояние	
Промежуточное реле	
Звонок	

Диаграмма переключателя SA1/SA2/

Номер секции	Номер контакта		Положение рукоятки					
			-45° с /П/		0° р /С/		+45° з /Р/	
	л	п	л	п	л	п	л	п
I	1	2						
II	3	4	X	X				
III	5	6			X	X		
IV	7	8			X	X		

Позицион. обознач.	Обозначение	Наименования	Кол	Примечан.
		Шкаф управления ШР 1107-67		
SA1		Переключатель универс. УП5312-С45	1	
SA2		Переключатель универс. УП5312-А45	1	
Нч1÷Нч8		Табло световое ТСБ 220В	8	Нч7, Нч8 } резерв
		Лампа РНЦ 220-10	17	
Нч9		Табло световое ТСМ 220В	1	
К1;К2		Реле промежуточное РП-25 ~220В	2	
К3		Реле импульсной сигнализации РЦС-ЭЗМ ~220В	1	
УД1÷УД8		Выпрямитель полупроводниковый Д-226Б	8	
FИ		Предохранитель ППТ-10 Пл.Вст.ВТФ-10	1	
НА1		Ревун РВП-220	1	

Схема выполнена на основании заводского чертежа 3ШС-606.288-0130 на шкаф ШР 1107-67

Т.П. 901-3-134 ЭА

Станция очистки воды поверхностных источников с содержанием взвешенных веществ до 700 мг/л с медленными фильтрами производительностью 3,2 тыс м³/сутки

Блок служебных помещений с насосной станцией II подъема

Стадия	Лист	Листов
Р	22	

Схема электрическая принципиальная сигнализации

ЦНИИЭП инженерного оборудования г. Москва

Проверил	Набиулина	
Инженер	Котова	
Ст. инж.	Набиулина	
ГИП	Шерстякова	
Гл. спец. отд.	Степаненко	
Нач. отд.	Гольцман	

Привязан

Инв. №

Инв. № подл. | Подпись и дата | Взам. инв. №

Типовой проект 901-3-134 Альбом III

16634-03

Типовой проект 901-3-134 Альбом III

Опросный лист на шкаф ШР 1107-67

Номер шкафа		
Тип шкафа		ШР 1107-67
Номер монтажной единицы		
Перечень и техническая характеристика аппаратуры, устанавливаемой в шкафу.	K1, K2	Реле промежуточное РП-25, ~220 в
	K3	Реле импульсной сигнализации РИС-33М, ~220 в
	Д1÷Д8	Выпрямитель полупроводниковый Д-226Б
	FU	Предохранитель ППТ-10. плавкая вставка ВТФ-10
	HA1	Ревун
Перечень аппаратуры на дверце шкафа	SA2	Переключатель универсальный УП5312-А45
	SA1	Переключатель универсальный УП5312-С45
	HL1÷HL8	Табло световое ТСБ-220 В
	HL9	Табло световое ТСМ-220 В
		Лампа РНЦ 220-10
Перечень аппаратуры на боковой стене шкафа		
Принципиальная схема шкафа или развертка цепей и ряды зажимов.		ЗШС.606.288-0130
Наименование монтажной единицы		
Количество шкафов		1

Попанельная спецификация на аппаратуру шкафа ШР 1107-67

Номенклатурный №	№ п/п	Наименование	Тип	Технические данные	Количество шт.	Комплектующие изделия установленные на панели ШР 1107-67			Комплект общего назначения	Примечание
1	2	3	4	5	6	7	8	9	10	11
	1	Реле промежуточное	РП-25	~220 в	2	2				
	2	Реле импульсной сигнализации.	РИС-33М	~220 в	1	1				
	3	Выпрямитель полупроводниковый	Д-226Б		8	8				
	4	Предохранитель	ППТ-10	пл. вст. ВТФ-10	1	1				
	5	Ревун			1	1				
	6	Переключатель универсальный	УП5312-А45		1	11				
	7	Переключатель универсальный	УП5312-С45		1	1				
	8	Табло световое	ТСБ	220 В	8	8				
	9	Табло световое	ТСМ	220 В	1	1				
	10	Лампа	РНЦ 220-10		17	17				

ПРИВЯЗАН:	ПРОВЕР.	КАБИУЛИНА	
	ИНЖЕНЕР	ВОЛКОВА	
	СТ. ИНЖ.	КАБИУЛИНА	
	ТИП	ШЕРСТЯКОВА	
	ГЛ. СП. ОТД.	СТЕПАНЕНКО	
НИВ. N	НАЧ. ОТД.	ГОЛЬЦМАН	

ТП 901-3-134 ЭЛ

Станция очистки воды поверхностных источников с содержанием взвешенных веществ до 700 мг/л с медленными фильтрами производительностью 32 тыс. м³/сутки

Блок служебных помещений с насосной станцией II подъема

Стадия	Лист	Листов
Р	23	

Опросный лист. Попанельная спецификация на аппаратуру шкафа ШР 1107-69.

ЦНИИЭП инженерного оборудования г. Москва

16634-03

Госстрой СССР
ЦЕНТРАЛЬНЫЙ ИНСТИТУТ ТИПОВОГО ПРОЕКТИРОВАНИЯ
Свердловский филиал
620062, г.Свердловск-62, ул.Генеральская, 3а
Заказ № 917 Инв.№ 16634-03 тираж 250
Сдано в печать 31/XII 1980г цена 5-09

gost.e-ecolog.ru