ТИПОВОЙ ПРОЕКТ
901-3-135

СТАНЦИЯ ОЧИСТКИ ВОДЫ

ПОВЕРХНОСТНЫХ ИСТОЧНИКОВ

С СОДЕРЖАНИЕМ ВЗВЕШЕННЫХ ВЕЩЕСТВ ДО 2500 мг/л
ПРОИЗВОДИТЕЛЬНОСТЬЮ 20 ТЫС. $м^3$ / СУТКИ
С ВИХРЕВЫМ СМЕСИТЕЛЕМ

ГЛАВНЫЙ КОРПУС

АЛЬБОМ V
НЕСТАНДАРТИЗИРОВАННОЕ ОБОРУДОВАНИЕ

16855-05
ЦЕНА 1-44

alb. 16855-05

Привязан

Инв. №

gost.e-ecolog.ru

ТИПОВОЙ ПРОЕКТ
901-3-135

СТАНЦИЯ ОЧИСТКИ ВОДЫ

ПОВЕРХНОСТНЫХ ИСТОЧНИКОВ

С СОДЕРЖАНИЕМ ВЗВЕШЕННЫХ ВЕЩЕСТВ ДО 2500 МГ/Л
ПРОИЗВОДИТЕЛЬНОСТЬЮ 20 ТЫС. $М^3$/СУТКИ
С ВИХРЕВЫМ СМЕСИТЕЛЕМ
ГЛАВНЫЙ КОРПУС

СОСТАВ ПРОЕКТА:

Альбом I - Архитектурно-строительная часть
Альбом II - Технологическая и санитарно-техническая части
Альбом III - Электротехническая часть. Связь и сигнализация
Альбом IV - Задание заводу-изготовителю на щиты технологического контроля
Альбом V - Нестандартизированное оборудование
Альбом VI - Заказные спецификации
Альбом VII - Сметы

АЛЬБОМ V

Применены типовые проекты:

Типовой проект 901-3-25 Альбомы VI, VII — Башня для хранения промывной воды с баком емкостью 300 $м^3$

(Распространяет Свердловский филиал ЦИТП)

РАЗРАБОТАН
ЦНИИЭП инженерного оборудования
городских жилых и общественных зданий
Главный инженер института А.КЕТАОВ
Главный инженер проекта Ю.ЗАПЛЕТОХИН

ТЕХНИЧЕСКИЙ ПРОЕКТ
УТВЕРЖДЕН ГОССТРОЯ РСФСР
ПРИКАЗ № 118 от 27 мая 1976г.
РАБОЧИЕ ЧЕРТЕЖИ
ВВЕДЕНЫ В ДЕЙСТВИЕ
ЦНИИЭП инженерного оборудования
ПРИКАЗ 26 от 26.03. 1980г.

Привязан
Инв. №
16355-05 2

Содержание альбома

Обозначение	Наименование	Стр.
	Обложка	
	Титульный лист	1
	Содержание альбома	2
665.00.000 ВО	Корыто для промывки сеток	
	Чертеж общего вида	3
667.00.000 ВО	Гидропульт	
	Чертеж общего вида. Лист 1	4
667.00.000 ВО	Гидропульт	
	Чертеж общего вида. Лист 2	5
668.00.000 ВО	Поплавок	
	Чертеж общего вида	
668.00.000-01 ВО	Поплавок	
	Чертеж общего вида	
668.00.000-02 ВО	Поплавок	
	Чертеж общего вида	
674.00.000 ВО	Эжектор	
	Чертеж общего вида	6
675.00.000 ВО	Захват для фанерного барабана V=50л	
	Чертеж общего вида	7
676.00.000 ВО	Вакуум-бункер V=1000...1500л	
	Чертеж общего вида	8
684.00.000 ВО	Питатель	
	Чертеж общего вида	9
756.00.000 ВО	Коллектор воздухораспределительный	
	Чертеж общего вида	
757.00.000 ВО	Коллектор воздухораспределительный	
	Чертеж общего вида	10
759.00.000 ВО	Коллектор гидросмыва	
	Чертеж общего вида	3
766.00.000 ВО	Заслонка поворотная регулирующая Ду 300	
	Чертеж общего вида	11
767.00.000 ВО	Ящик для выгрузки реагента	
	Чертеж общего вида	12
768.00.000 ВО	Перекрытие мешалки М вибрационной	
	Чертеж общего вида	13
815.00.000 ВО	Заслонка поворотная регулирующая Ду 600	
	Чертеж общего вида	14
873.00.000 ВО	Воздухозаборное устройство Ду 700	
	Чертеж общего вида	13
876.00.000 ВО	Ящик для разлива известкового теста	
	Чертеж общего вида	15
900.00.000 ВО	Вихревой смеситель ф 3200	
	Чертеж общего вида. Лист 1	16
900.00.000 ВО	Вихревой смеситель ф 3200	
	Чертеж общего вида. Лист 2	17

Инв. № подл. | Подп. и дата | Взам. инв. № | Инв. № дубл. | Подп. и дата

758.00.000 ВО

Типовой проект 901-3-135 Альбом V

Инв.№ подл. | Подп. и дата | Взам. инв.№ | Инв.№ дубл. | Подп. и дата

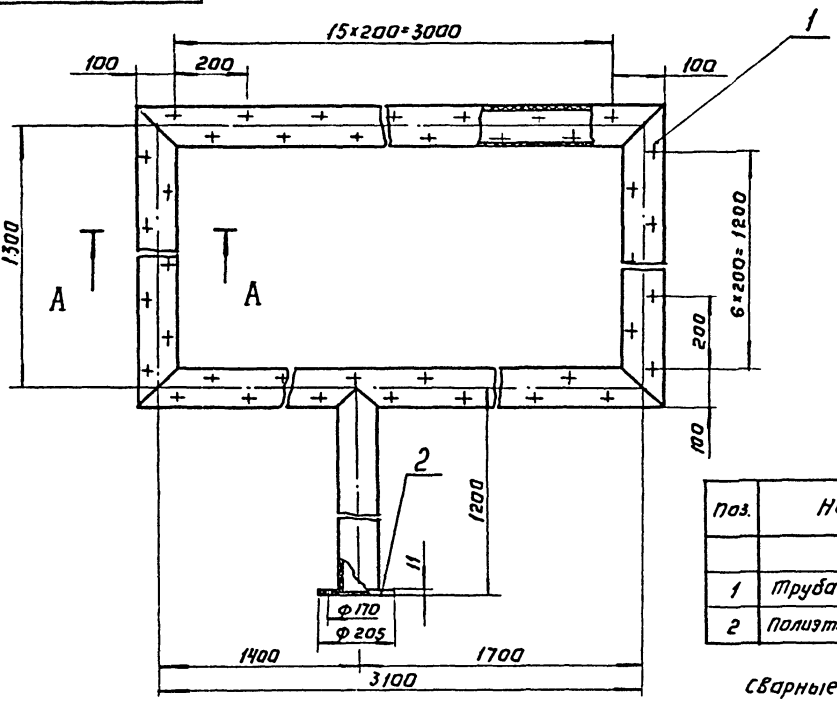

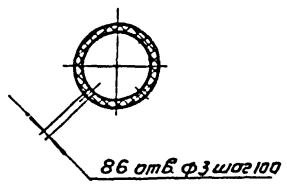

Поз.	Наименование	Кол.	Дополнительные указания
	Материалы		
1	Труба ПВП 110А ГОСТ 18599-73	10,5м	9,7кг
2	Полиэтилен листовой 11ТУ6-05-1313-70	0,45кг	

Сварные швы по ГОСТ 16310-70-С1

				758.00.000. ВО	
Изм.	Лист	№ докум.	Подп.	Дата	
Разраб.		Юревич			Коллектор гидросмыва. Чертеж общего вида.
Пров.		Занозин			
Т.контр.		Рысин			
ГКО		Грацкий			
Н.контр.		Хромихина		03.80	
Утв.		Сухаренко			

Лит.	Масса	Масштаб
	10,15	1:10
Лист	Листов 1	

ЦНИИЭП инж. оборудования КО

Формат А2

665.00.000 ВО

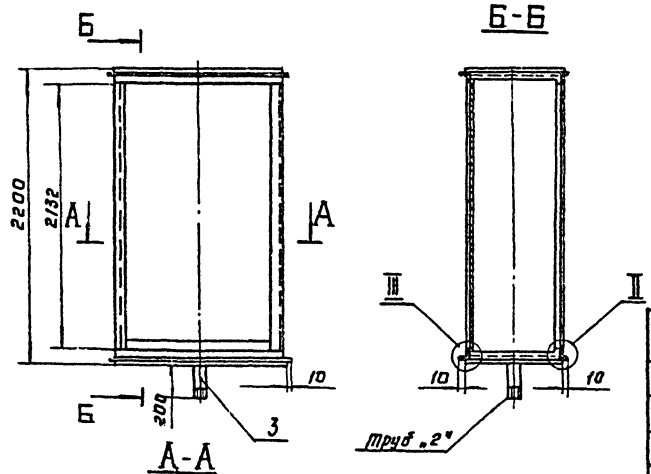

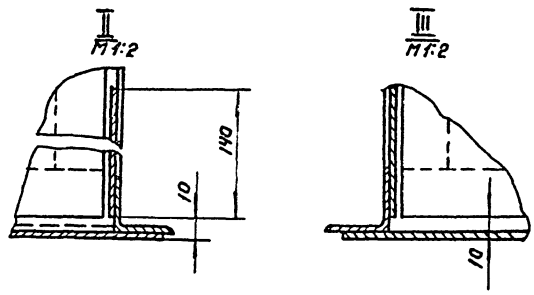

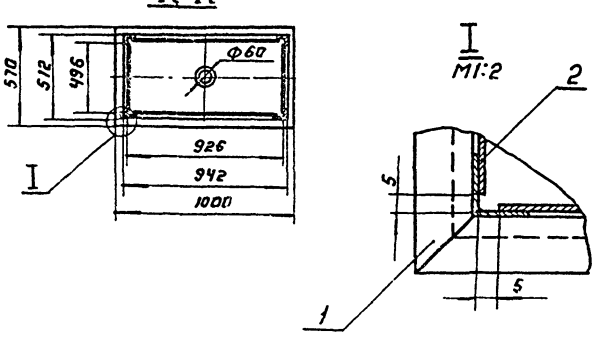

Поз.	Наименование	Кол.	Дополнительные указания
	Материалы.		
1	Уголок Б-32×32×3 ГОСТ 8509-72 / Ст3сп ГОСТ 535-79	14,8м	16,5кг
2	Лист Б-2 ГОСТ 19903-74 / Ст. 3 ГОСТ 16523-70	78кг	
3	Труба 50×3,5 ГОСТ 3262-75	0,22м	0,38кг

Сварные швы по ГОСТ 5264-69.

				665.00.000 ВО	
Изм.	Лист	№ докум.	Подп.	Дата	
Разраб.		Юревич			Корыто для промывки сеток. Чертеж общего вида.
Пробер.		Занозин			
Т.контр.		Грацкий			
ГИП		Рысин			
Н.контр.		Хромихина		03.80	
Утв.		Сухаренко			

Лит.	Масса	Масштаб
1	129	1:20
Лист	Листов 1	

ЦНИИЭП инж. оборудования КО

Формат А2

667.00.000 00

Типовой проект 901-3-135 Альбом V

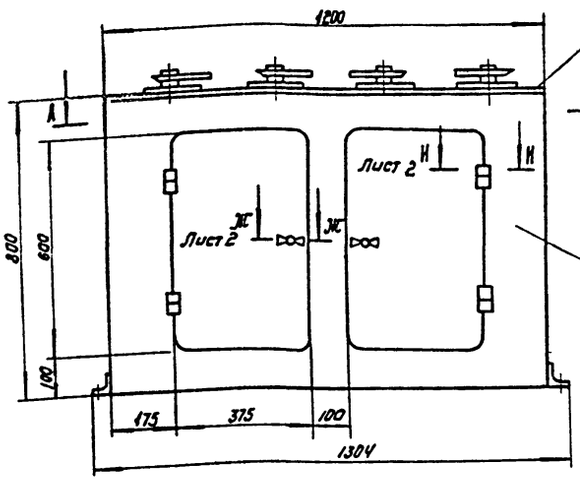

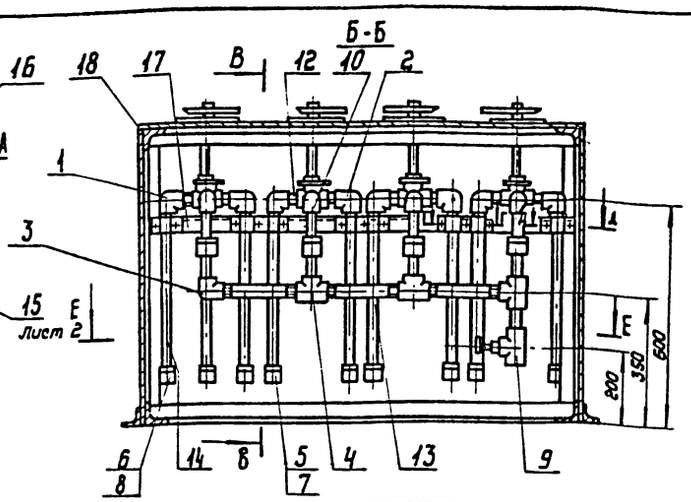

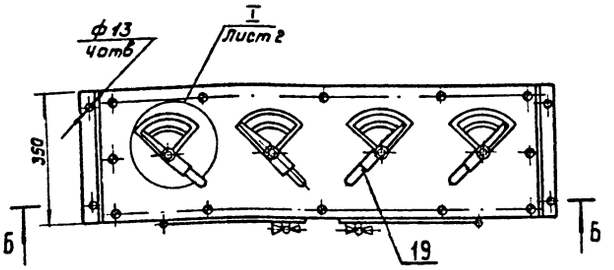

А-А

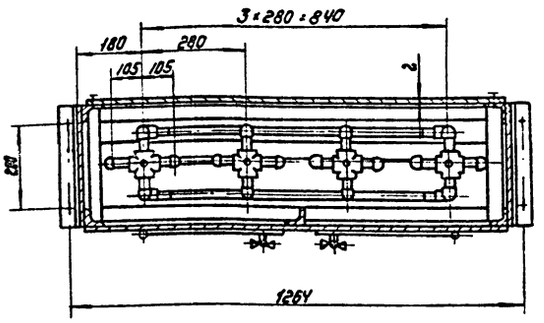

В-В

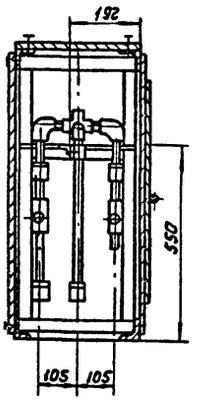

Д-Д
М1:5

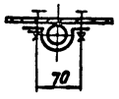

Г-Г
М1:5

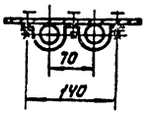

Поз	Наименование	Кол	Дополнительные указания
	Стандартные изделия		
1	Угольник 25×15 ГОСТ 8947-75	12	
2	Угольник 20×15 ГОСТ 8947-75	4	
3	Угольник 25 ГОСТ 8946-75	2	
4	Тройник 25 ГОСТ 8949-75	6	
5	Муфта короткая 20 ГОСТ 8954-75	4	
6	Муфта короткая 25 ГОСТ 8954-75	13	
7	Контргайка 20 ГОСТ 8968-75	4	
8	Контргайка 25 ГОСТ 8968-75	13	
9	Вентиль запорный муфтовый		НПО „Киевармотура"
	15 Б1 бр Ду 25 ГОСТ 9086-74	1	
10	Кран четырехходовой сальниковый		ПОА „Тяжпромарматура"
	Муфтовый 11Б23 бк Ду 15 ГОСТ 21345-78	4	г. Пенза
	Материалы		
12	Труба 15×2,5 ГОСТ 3262-75	1,8м	20кг
13	Труба 20×2,5 ГОСТ 3262-75	3,0м	4,5кг
14	Труба 25×2,8 ГОСТ 3262-75	4,5м	9,4кг
15	Лист Б-2 ГОСТ 19903-74 / Ст3 ГОСТ 16523-76	35,5кг	
16	Лист Б-4 ГОСТ 19903-74 / Ст3 ГОСТ 14637-70	13,1кг	
17	Уголок Б-25×25×3 ГОСТ 8509-72 / Ст2 сп ГОСТ 535-79	3,6кг	4,0кг
18	Уголок Б-50×50×5 ГОСТ 8509-72 / Ст2 сп ГОСТ 535-79	12м	45,5кг
19	Сталь 20 л ГОСТ 977-75	2,9кг	

Систему трубопроводов испытать гидравлическим давлением 0,6 МПа (6кг/см²). Течи и потения не допускаются.

Примечание: Гидропульт предназначен для управления задвижками.

Изм	Лист	№ докум.	Подп.	Дата
Разраб.		Занозин		
Пров.		Рысин		
Т. контр.		Рысин		
Г.ко		Графский		
Н. контр.		Хромихина		03.80
Утв.		Сухаренко		

667.00.000 00

Гидропульт

Чертеж общего вида

Лит.	Масса	Масштаб
	140	1:10

Лист 1 | Листов 2

ЦНИИЭП инж. оборудования КО

Формат 22

16855-05 5

Инв. № подл. | Подп. и дата | Взам. инв. № | Инв. № дубл. | Подп. и дата

Ж-Ж
М1:1 Лист 1

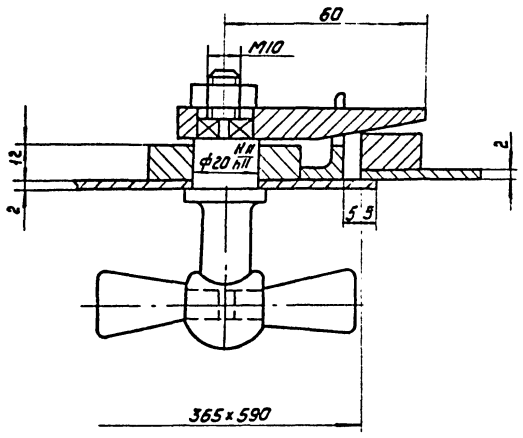

И-И
М1:1 Лист 1

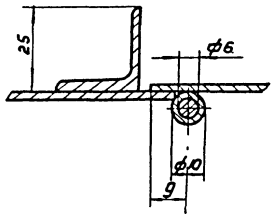

I
М1:2 Лист 1

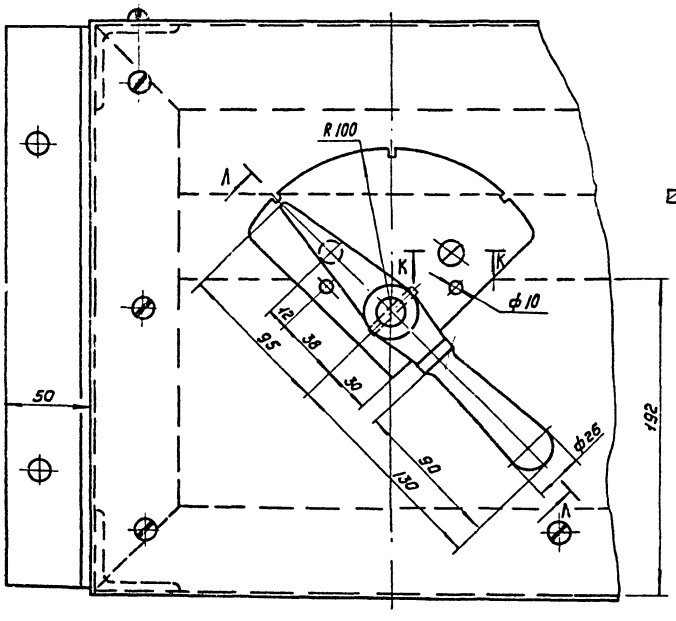

Л-Л
М1:2 повернуто

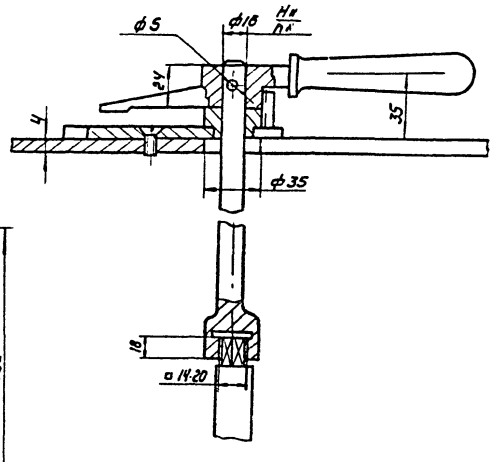

К-К
М1:1

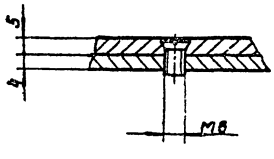

Инв.№ подл. | Подп. и дата | Взам. инв.№ | Инв.№ дубл. | Подп. и дата

Изм.	Лист	№ докум.	Подп.	Дата	667.00.000 ВО	Лист 2

Типовой проект 901-3-135 Альбом V

668.00.000 ВО

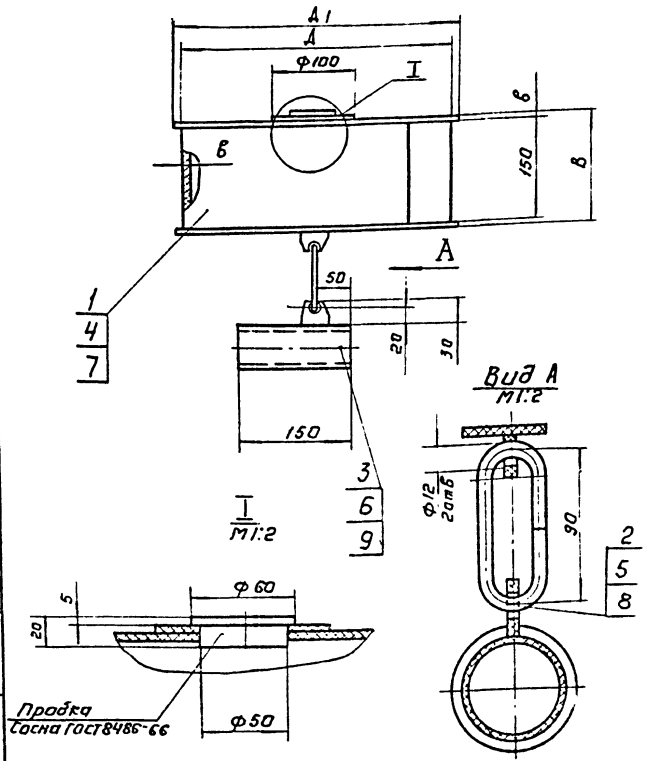

1. Сварные швы: черт. 668.00.000-по ГОСТ 5264-69.
черт. 668.00.000-01
668.00.000-02 по ГОСТ 16310-70

Таблица 1

Обозначение	Размеры, мм Ду	Д	Д1	В	в	Масса, кг	Примечание
668.00.000	50	400	410	154	2	8,8	для неагрессив
							ных сред
-01	50	400	410	158	4	3,10	для агрессив-
-02	100	600	510	158	4	3,7	ных сред

Таблица 2

Поз.	Наименование	Кол.	Дополнительные указания
	Переменные данные для исполнений:		
	668.00.000		
1	Лист $\frac{Б\text{-}2\ ГОСТ\ 19903\text{-}74}{Ст.3\ ГОСТ\ 16523\text{-}70}$	8,0кг	
2	Круг $\frac{5\ ГОСТ\ 2590\text{-}71}{Ст.3Сп\ ГОСТ\ 535\text{-}79}$	0,1кг	
3	Труба $\frac{68\times3,0\ ГОСТ\ 8732\text{-}70}{Д\ 10\ ГОСТ\ 8731\text{-}74}$	1,1кг	
	668.00.000-01		
4	Лист винипласта ВН4 ГОСТ 9639-71	2,8кг	
5	Стержни винипласт. ф10 ТУ6-05-1573-77	0,02кг	
6	Труба винипластовая 63х4,5 ТУ6-05-1573-77	0,27кг	
	668.00.000-02		
7	Лист винипласта ВН4 ГОСТ 9639-71	3,2кг	
8	Стержни винипласт. ф10 ТУ6-05-1573-77	0,02кг	
9	Труба винипластовая 114х7 ТУ6-05-1573-77	0,5кг	

Изм.	Лист	№ докум.	Подп.	Дата
Разраб.		Юревич		
Пров.		Заносин		
Т. контр.		Рысин		
ГКО		Графский		
Н. контр.		Дромихина		03.80
Утв.		Сухаренко		

668.00.000 ВО

Поплавок

Чертеж общего вида.

Лит.	Масса	Масштаб
	см. табл. 1	1:5
Лист	Листов 1	

ЦНИИЭП инж. оборудования КО

Формат А2

Инв. № подл. | Подп. и дата | Взам. инв. № | Инв. № дубл. | Подп. и дата

674.00.000 ВО

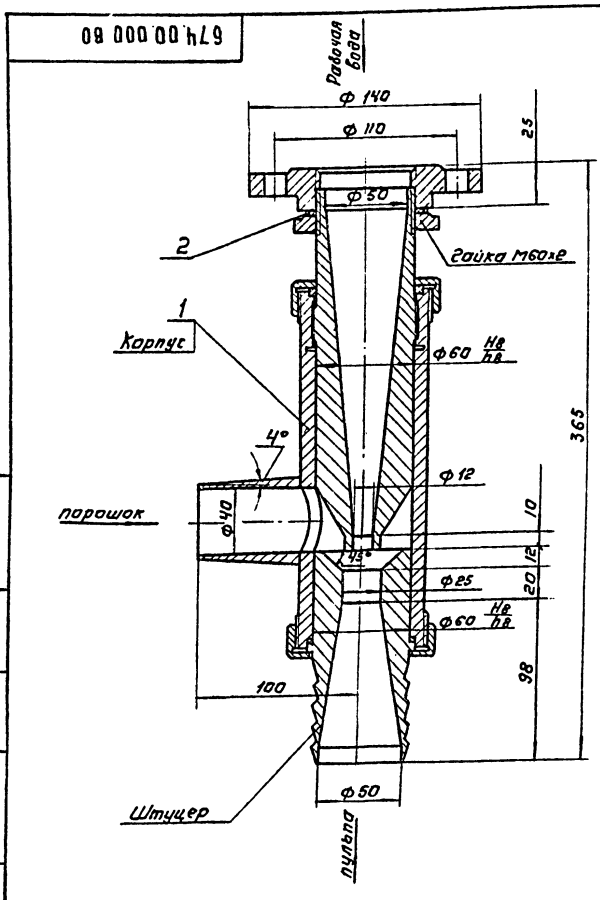

Поз.	Наименование	Кол.	Дополнительные указания
	Материалы.		
1	Сталь 12Х18Н10Т ГОСТ 5949-75	9кг	
2	Пластина I, лист Т-мкщ-СЗ ГОСТ 7338-77	0,1кг	

Техническая характеристика

1. Давление перед соплом, МПа - 0,3 / 3кг/см²)
2. Расход рабочей воды, л/с - 2,5...3
3. Давление на выкаде МПа не менее - 0,1... 0,3(1... 3кг/см²)
4. Расход порошка кг/мин. не менее - 5.

Технические требования.

1. Допускается замена стали 12Х18Н10Т на обычную углеродистую сталь, при этом срок службы эжектора уменьшится.
2. Отрегулировать оптимальный режим работы эжектора поддором расстояния между соплом и камерой смешения.
3. Штуцер выполнить под рукав В (II)-2,5-50-62-У ГОСТ 18698-73.

Изм.	Лист	№ докум.	Подп.	Дата
Разраб.		Юревич		
Пров.		Заносин		
Т. контр.		Рысин		
ГКО		Графский		
Н. контр.		Дромихина		03.80
Утв.		Сухаренко		

674.00.000 ВО

Эжектор

Чертеж общего вида

Лит.	Масса	Масштаб
	9,3	1:2
Лист	Листов 1	

ЦНИИЭП инж. оборудования КО

16855-05 7 Формат А2

Инв. № подл. | Подпись и дата | Взам. инв. № | Инв. № дубл. | Подп. и дата

675.00.000 ВО

Типовой проект 901-3-135 Альбом V

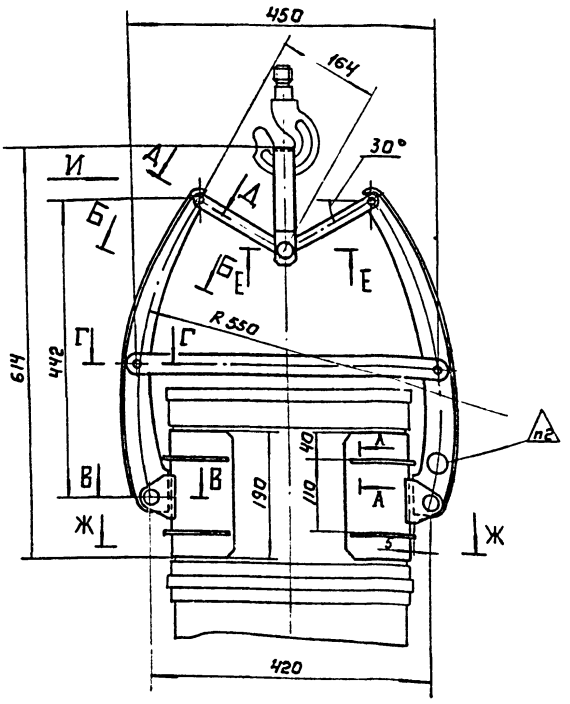

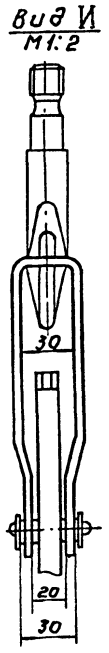

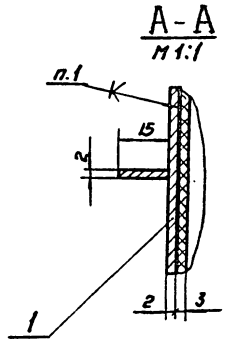

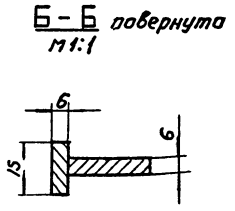

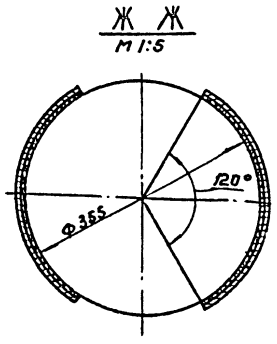

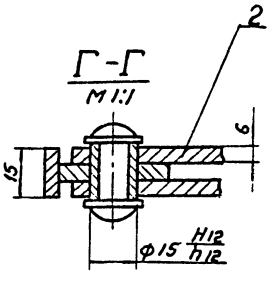

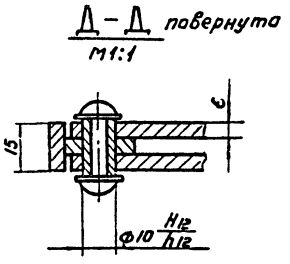

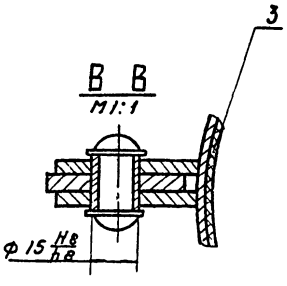

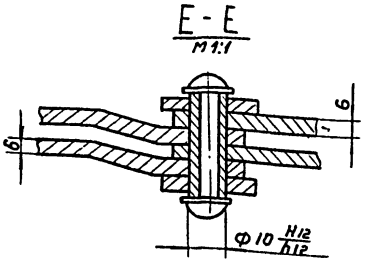

Поз.	Наименование	Кол.	Дополнительные указания
	Материалы		
1	Лист Б-2 ГОСТ 19903-74 / Ст.3 ГОСТ 16523-70	2кг	
2	Лист Б-6 ГОСТ 19903-74 / Ст.3 ГОСТ 14637-69	7кг	
3	Пластина I, лист 7 МКЩ-С-3 ГОСТ 7338-77	0,8кг	

Техническая характеристика.

1. Захват предназначен для подъёма фанерных барабанов V=50л. ГОСТ 9338-74, заполненных кремнефтористым натрием.
2. Давление на стенки, МПа, не более 0,01 (0,1 кг/см²)
3. Грузоподъёмность захвата, кг, max -100
4. Скоба захвата предназначена для крюка грузоподъёмностью, Т-1.

Техническое требования

1. Клей 88НП ТУ 38-105540-73
2. Клеймить после заводских испытаний с указанием номера, грузоподъёмностью (125 кг) и даты испытаний.

Изм.	Лист	№ докум.	Подп.	Дата
Разраб.		Занозин		
Пров.		Рысин		
Т. контр.		Рысин		
ТКО		Графский		
Н. контр.		Дромихина		01.30
Утв.		Сухаренко		

675.00.000.ВО

Захват для фанерного барабана V=50л.

Чертеж общего вида.

Лит.	Масса	Масштаб
	9,8	1:5

Лист | Листов 1

ЦНИИЭП инж. оборудования КО

Формат -22

16855-05 9

Инв. № подл. | Подп. и дата | Взам. инв. № | Инв. № дубл. | Подп. и дата

Типовой проект 901-3-135 Альбом V

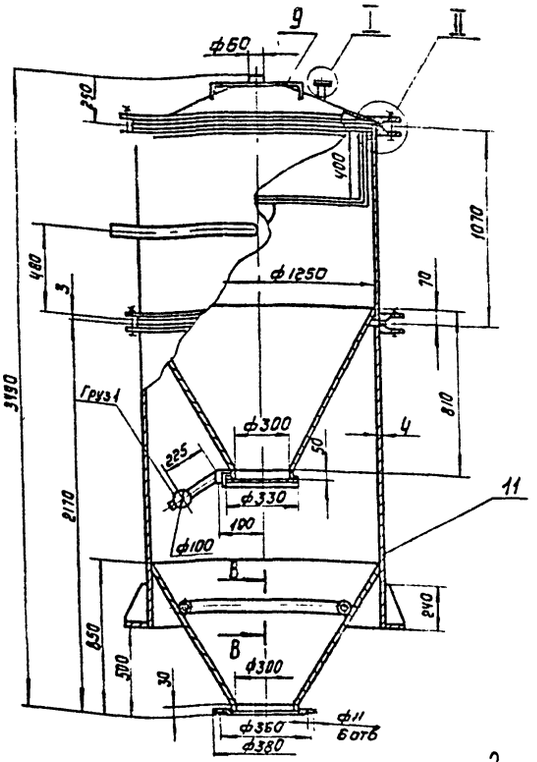

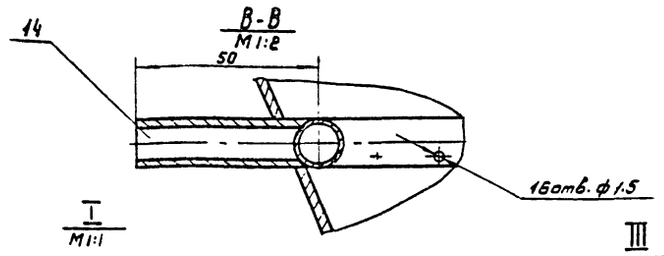

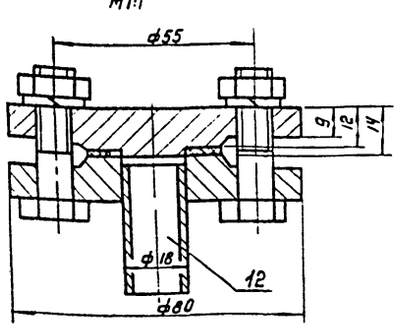

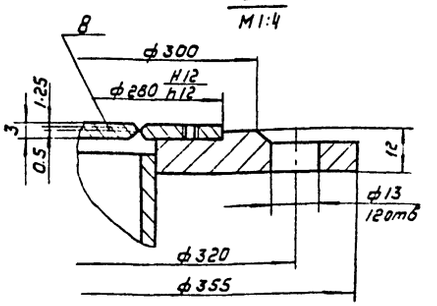

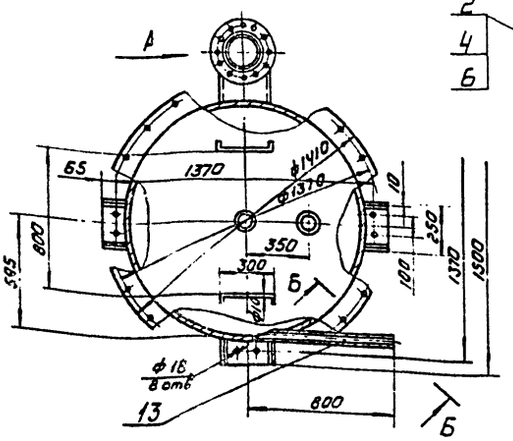

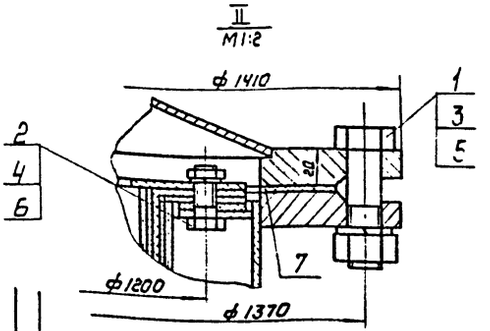

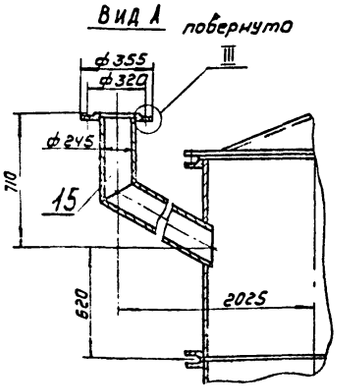

Б-Б
М1:1 повернуто

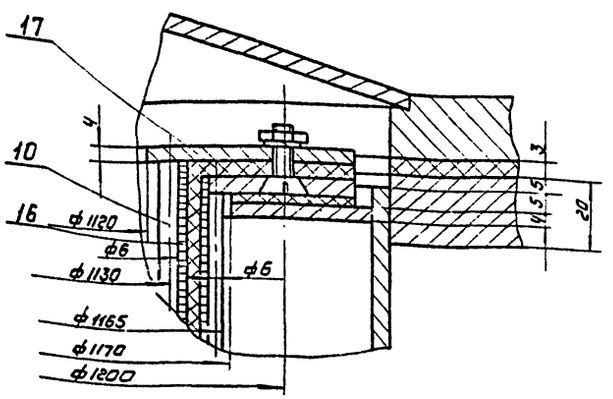

Поз.	Наименование	Кол	Дополнительные указания
	Стандартные изделия		
1	Болт М20×70.58 ГОСТ 7798-70	24	
2	Болт М12×35.58 ГОСТ 7798-70	24	
3	Гайка М20.5 ГОСТ 5915-70	24	
4	Гайка М12.5 ГОСТ 5915-70	24	
5	Шайба 20.65Г ГОСТ 6402-70	24	
6	Шайба 12.65Г ГОСТ 6402-70	24	
	Материалы		
7	Пластина Т, лист-ТМКЩ-М-3 ГОСТ 7338-77	1.8кг	
8	Медь М1 ГОСТ 859-78	0.3кг	
9	Круг В-10 ГОСТ 2590-71 / Ст3сп ГОСТ 535-79	1.1м	0.6кг
10	Круг В-6 ГОСТ 2590-71 / Ст3сп ГОСТ 535-79	35м	8.0кг
11	Лист Б-4 ГОСТ 19903-74 / Ст3 ГОСТ 14637-69	550кг	
12	Труба 18×3 ГОСТ 8734-75 / Д10 ГОСТ 8733-74	0.2м	0.2кг
13	Труба 50×3.5 ГОСТ 3262-75	0.5м	2.5кг
14	Труба 15×2.8 ГОСТ 3262-75	2.4м	3.0кг
15	Труба 245×7 ГОСТ 8732-78 / Д10 ГОСТ 8731-74	2м	80кг
16	Сетка №3-1,0 ГОСТ 5336-67	5м²	24.6кг
17	Ткань хлориновая артикул 86001	3м²	

1. Аппарат без фильтра испытать гидравлически 0,2 МПа (2кг/см²)
2. С помощью груза добиться, чтобы крышка слегка прилегла к фланцу.
3. Сварные швы по ГОСТ 5264-69.

Изм.	Лист	№ докум.	Подп.	Дата
Разраб.		Занозин		
Пров.		Рысин		
Т. контр.		Рысин		
ГКО		Графский		
Н. контр.		Хромидина		01.90
Утв.		Сухаренко		

676.00.000 ВО

Вакуум-бункер V = 1000 ... 1500 л

Чертеж общего вида

Лит.	Масса	Масштаб
	840	1:20

Лист | Листов 1

ЦИНИЭП инж. оборудования КО

Инв.№ подл. | Подп. и дата | Взам. инв.№ | Инв.№ дубл. | Подп. и дата

16855-05 9 Формат А2

884.00.000 ВО

Типовой проект 901-3- Альбом IV

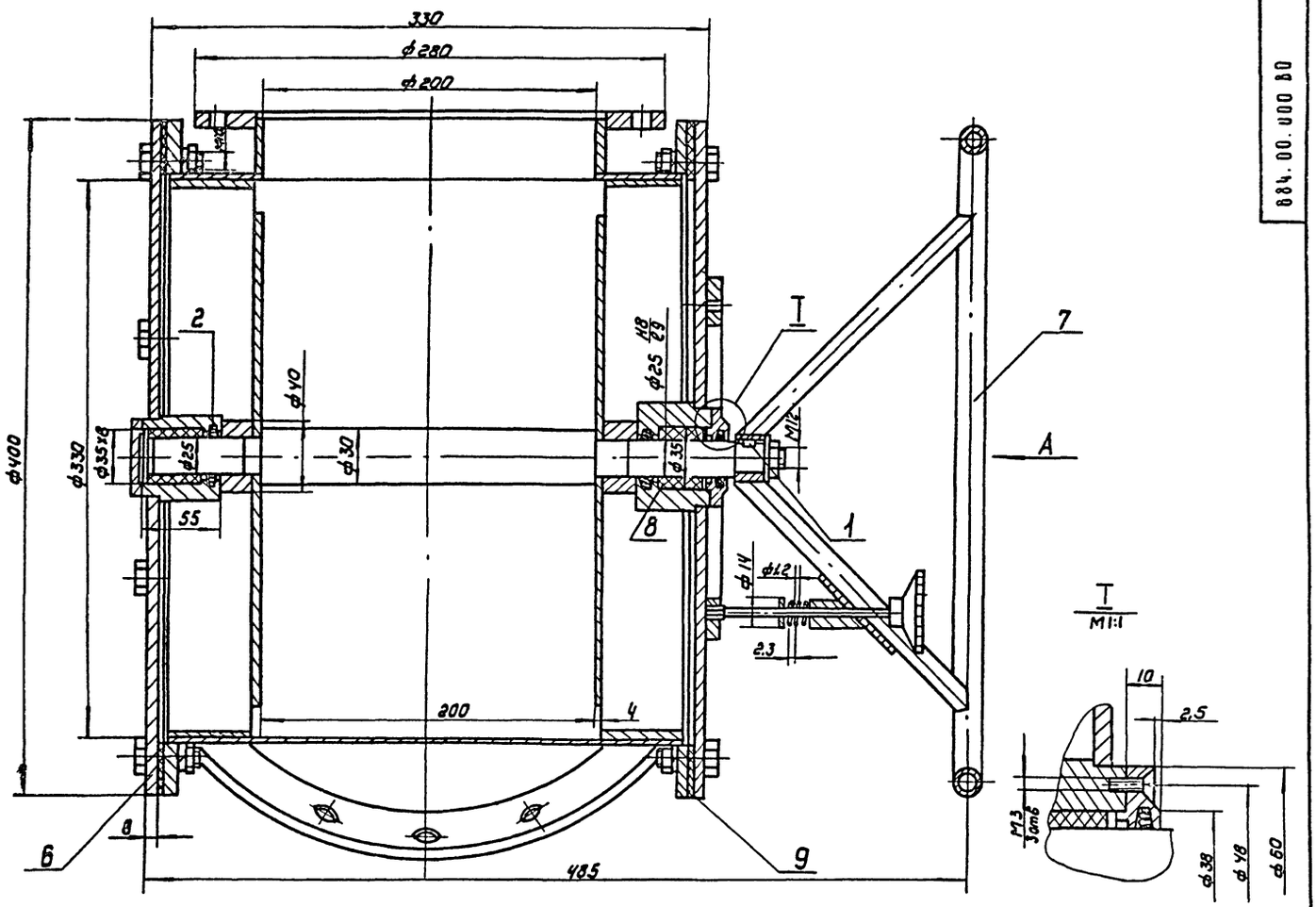

Вид А

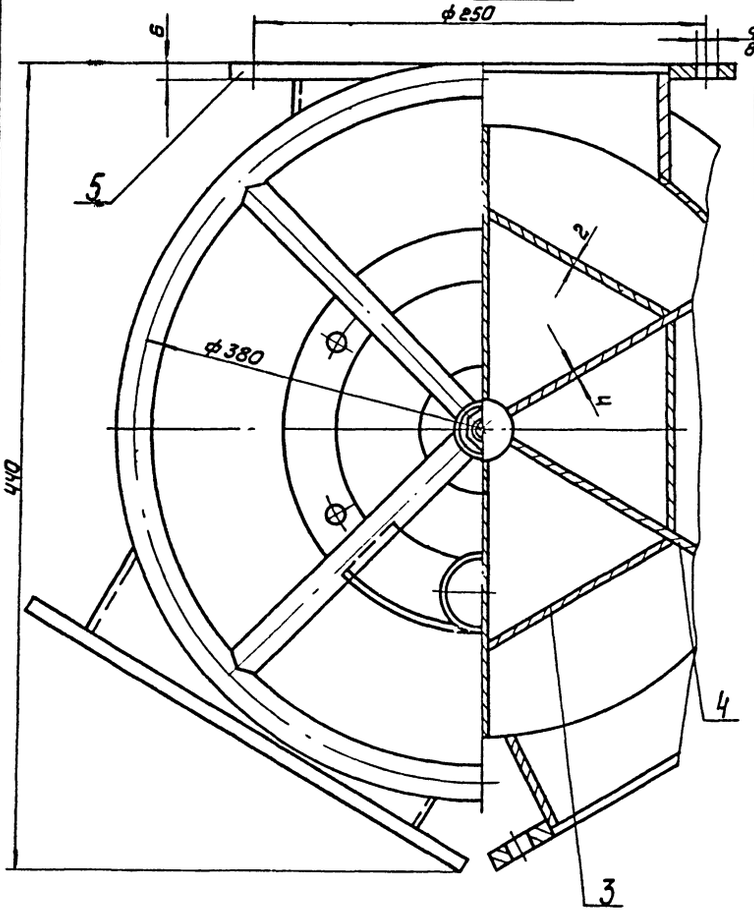

Поз.	Наименование	Кол	Дополнительные указания
	Стандартные изделия		
1	Шпонка 5×5×10 ГОСТ 8789-68	1	
2	Кольцо СП37-24-5 ГОСТ 6418-67	3	
	Материалы		
3	Лист Б-2 ГОСТ 19903-74 / Ст.3 ГОСТ 16523-70	9кг	
4	Лист Б-4 ГОСТ 19903-74 / Ст3 ГОСТ 14637-69	3кг	
5	Лист Б-6 ГОСТ 19903-74 / Ст3 ГОСТ 14637-69	5кг	
6	Лист Б-8 ГОСТ 19903-74 / Ст3 ГОСТ 14637-69	6кг	
7	Труба ⌀20×2.8 ГОСТ 3262-75	1.2м	2кг
8	Капрон АСТЧ ТО.023.140	0.4кг	
9	Пластина I, дист ТМКЩ-С-3 ГОСТ 7338-77	0.2кг	

Изм.	Лист	№ докум.	Подп.	Дата
Разраб.		Занозин		
Пров.		Рысин		
Т.контр.		Рысин		
ГКО		Графский		
Н.контр.		Хромихина		13.10
Утв.		Кулавенко		

884.00.000 ВО

Питатель

Чертеж общего вида

Лит.	Масса	Масштаб
	47	1:2

Лист | Листов 1

ЦНИИЭП инж. оборудования КВ

Инв.№ подл. | Подп. и дата | Взам. инв.№ | Инв.№ дубл. | Подп. и дата

Типовой проект 901-3-135 Альбом V

756.00.000 ВО

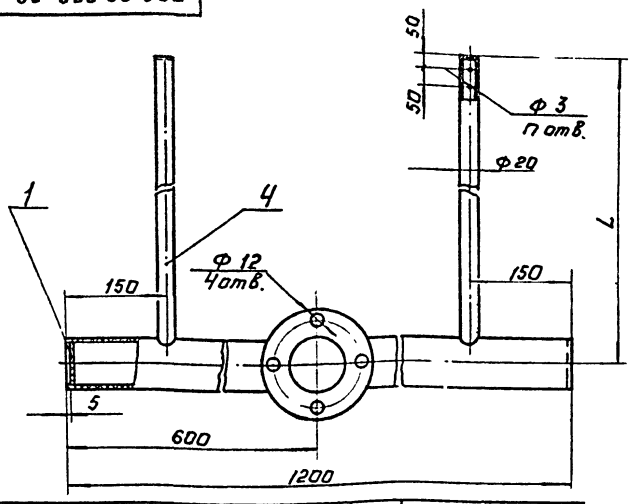

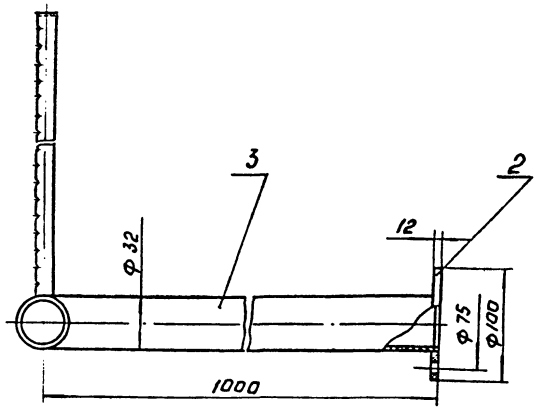

Поз.	Наименование	Кол.	Дополнительные указания
1	Полиэтилен листовой 4 ТУ6-05-1313-75	0,1кг	
2	Полиэтилен листовой 12 ТУ6-05-1313-75	0,2кг	
3	Труба ПВП 32С ГОСТ 18599-73	2,2м	0,5кг
	Переменные данные для исполнений:		
	756.00.000		
4	Труба ПВП 20Т ГОСТ 18599-73	1,6м	0,13кг
	756.00.000-01		
4	Труба ПВП 20Т ГОСТ 18599-73	1,8м	0,23кг

Обозначение	L, мм	h	Масса кг	Примеч.
756.00.000	800	15	1	
-01	900	17	1,1	

Сварные швы по ГОСТ 16310-70

Изм.	Лист	№ докум.	Подп.	Дата
Разраб.		Занозин		
Пров.		Рысин		
Т.контр.		Рысин		
ГКО		Графский		
Н.контр.		Хромихина		03.90
Утв.		Сухаренко		

756.00.000.ВО

Коллектор воздухораспределительный.

Чертеж общего вида.

Лит.	Масса	Масштаб
	см. табл.	1:5
Лист:	Листов: 1	

ЦНИИЭП инж. оборудования КО

Формат 12

757.00.000 ВО

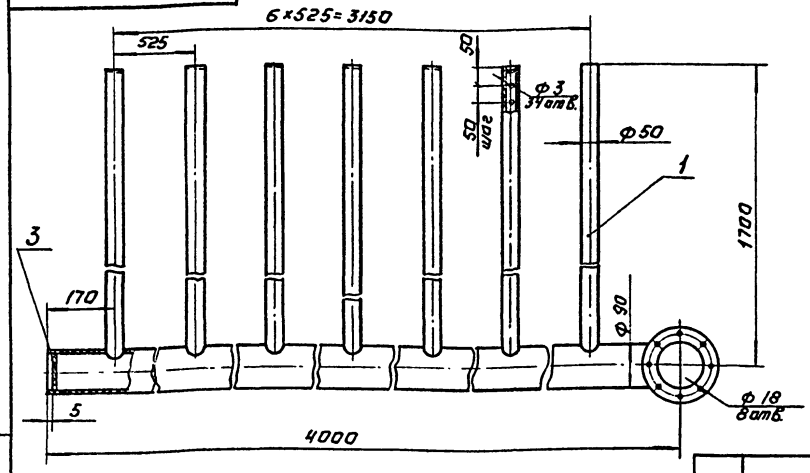

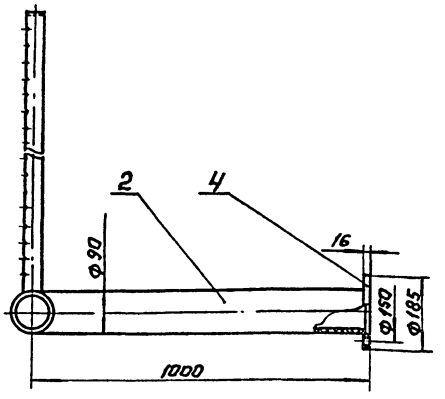

Поз.	Наименование	Кол.	Дополнительные указания
	Материалы		
1	Труба ПВП 50 сл ГОСТ 18599-73	11,6м	3,7кг
2	Труба ПВП 90 сл ГОСТ 18599-73	5,2м	5,3кг
3	Полиэтилен листовой 4 ТУ6-05-1313-75	0,3кг	
4	Полиэтилен листовой 16 ТУ6-05-1313-75	0,54кг	

Сварные швы по ГОСТ 16310-70

Изм.	Лист	№ докум.	Подп.	Дата
Разраб.		Занозин		
Пров.		Рысин		
Т.контр.		Рысин		
ГКО		Графский		
Н.контр.		Хромихина		03.90
Утв.		Сухаренко		

757.00.000.ВО

Коллектор воздухораспределительный

Чертеж общего вида.

Лит.	Масса	Масштаб
	9,9	1:10
Лист	Листов 1	

ЦНИИЭП инж. оборудования КО

16835-05 11 Формат 12

Инв.№ подл. | Подп. и дата | Взам. инв.№ | Инв.№ дубл. | Подп. и дата

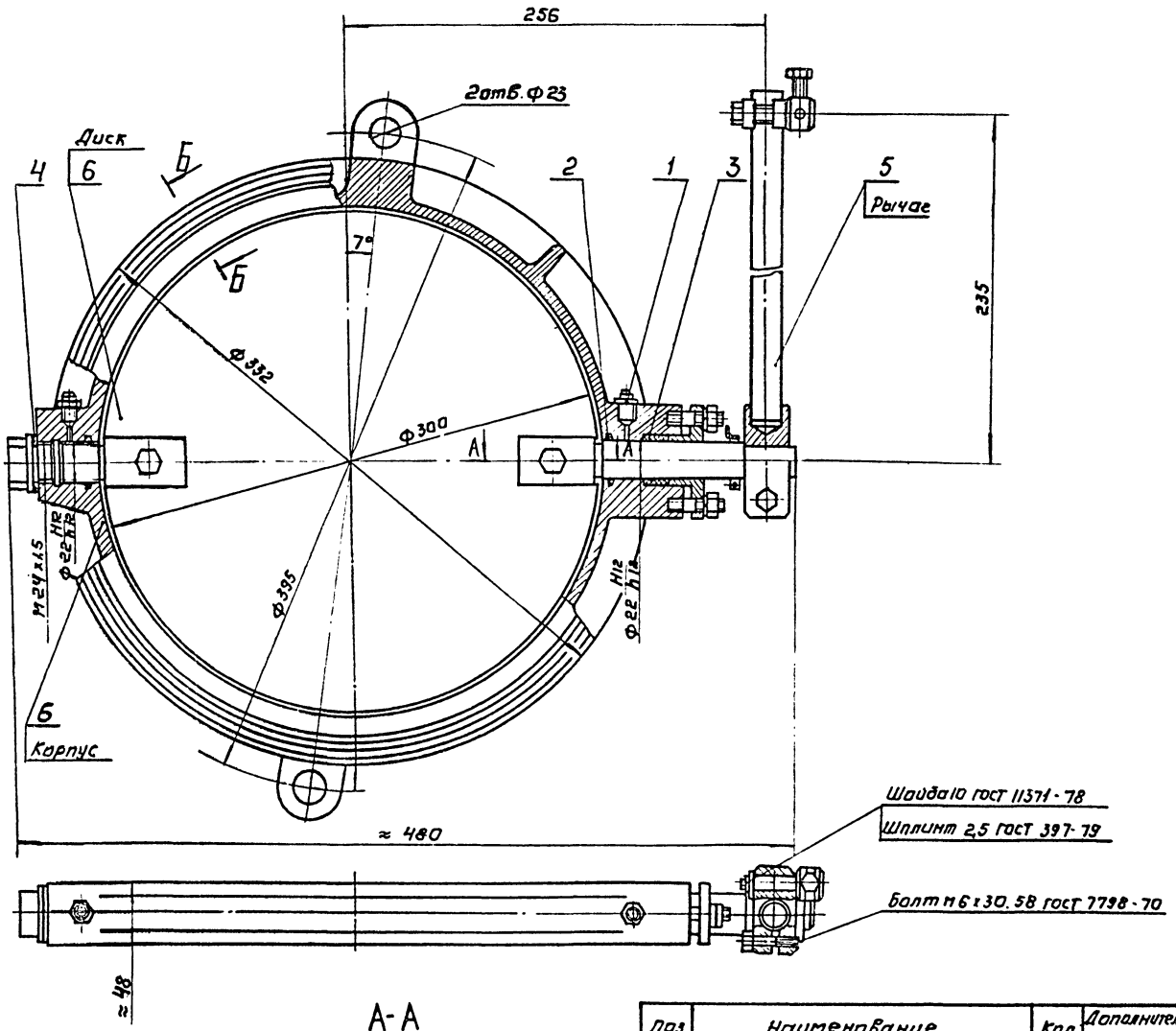

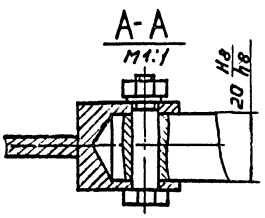

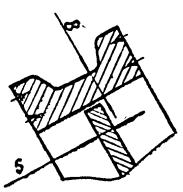

Поз.	Наименование	Кол.	Дополнительные указания
	Стандартные изделия		
1	Масленка 1, 3 ГОСТ 19853-74	2	
2	Кольцо СГ32-21-3,5 ГОСТ 6418-67	2	
	Материалы		
3	Набивка многослойно плетеная		
	марки ХБС 5 ГОСТ 5152-77	0,05кг	
4	Пластина I, лист ТМКЩ-С-3 ГОСТ 7338-77	0,1кг	
5	Ст.3 ГОСТ 380-71	12кг	
6	Чугун СЧ18-36 ГОСТ 1412-70	20кг	

1. Испытать гидравлическим давлением 0,1 МПа (1 кгс/см²) в течение 1 мин.
2. Масленки заполнить смазкой универсальной УСс-2 ГОСТ 4366-76.
3. Момент сопротивления повороту заслонки после затяжки сальника не должен превышать 5... 6 кгм
4. Допускается сварная конструкция.
5. Плоскость диска сместить относительно рычага на 45°.

Изм.	Лист	№ докум.	Подп.	Дата	766.00.000 ВО
Разраб.		Занозин			Заслонка поворотная регулирующая Ду 300
Провер.		Рыбин			Чертеж общего вида.
Т.контр.		Рысин			
ГКО		Графкин			
Н.контр.		Хромихина		03.80	
Утв.		Сухаренко			

Лит.	Масса	Масштаб
	38	1:2

Лист Листов 1

ЦНИИЭП инж. оборудования КО

Инв.№ подл. | Подп. и дата | Взам. инв.№ | Инв.№ дубл. | Подп. и дата

767.00.000 ВО

Типовой проект 901-3-135 Альбом V

Инв.№ подл. | Подп. и дата | Взам. инв.№ | Инв.№ дубл. | Подп. и дата

А-А

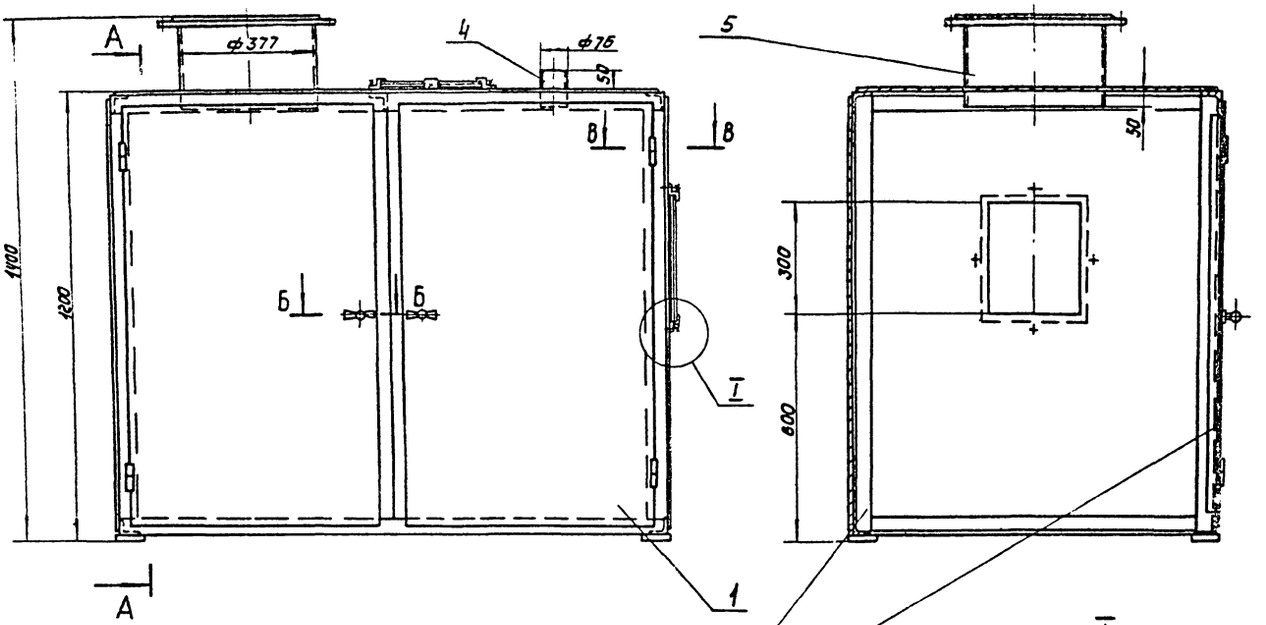

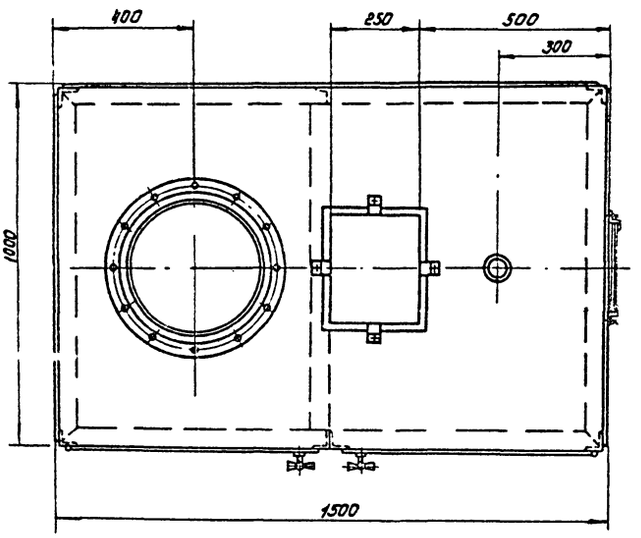

I
М1:1

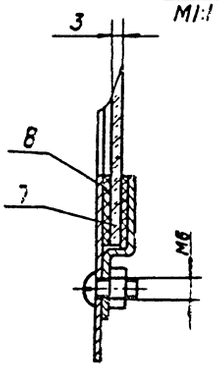

Б-Б
М1:1

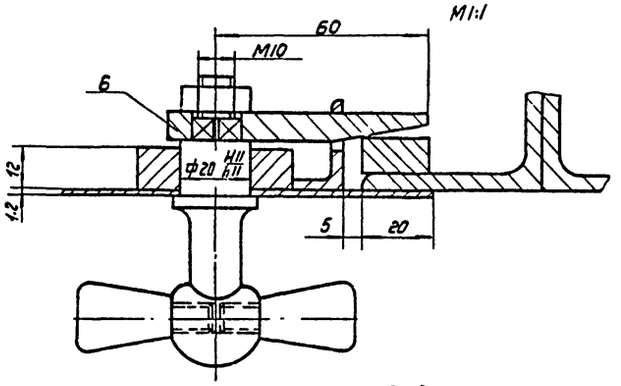

В-В
М1:1

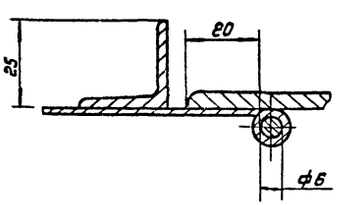

Поз.	Наименование	Кол	Дополнительные указания
	Материалы		
1	Лист Б-1.2 ГОСТ 19903-74 / Ст3 ГОСТ 16523-70	71кг	
2	Уголок Б-50×50×4 ГОСТ 8509-72 / Ст2сп ГОСТ 535-79	19.5м	59.3кг
3	Уголок Б-25×25×3 ГОСТ 8509-72 / Ст2сп ГОСТ 535-79	7.9м	8.8кг
4	Труба 76×8 ГОСТ 8732-78 / Д10 ГОСТ 8731-74	0.11кг	1,1кг
5	Труба 377×11 ГОСТ 8732-78 / Д10 ГОСТ 8731-74	0.25м	24кг
6	Ст3 ГОСТ 380-71	5кг	
7	Стекло оконное В ГОСТ 111-78	3кг	
8	Пластина Т, лист, ТМКЩ-С-2 ГОСТ 7338-77	0.3кг	

Изм.	Лист	№ докум.	Подп.	Дата	767.00.000 ВО
Разраб.		Занозин			Ящик для выгрузки реагента. Чертеж общего вида
Пров.		Рысин			Лит. 173 Масштаб 1:10
Т. контр.					Лист Листов 1
ГКО		Графский			ЦНИИЭП инж. оборудования Кз
Н. контр.		Хромихина		03.90	
Утв.		Рухавенко			

16355-03 13 Формат А2

873.00.000 ВО

Типовой проект 901-3-135 Альбом V

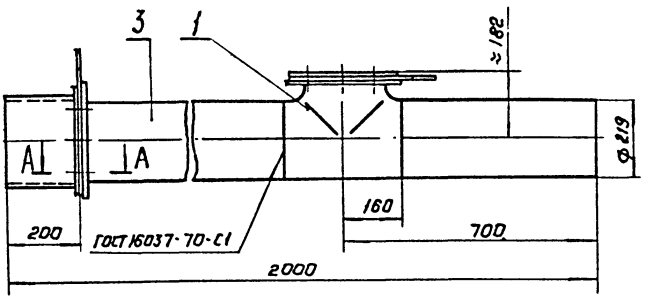

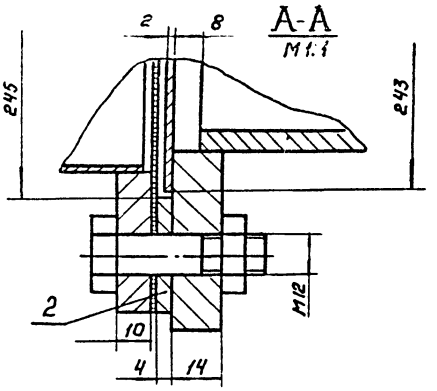

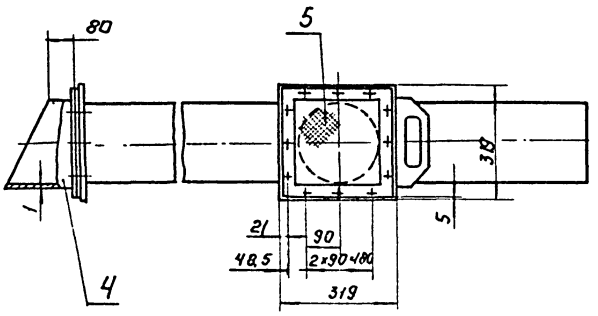

Поз	Наименование	Кол.	Дополнительные указания
	Стандартные изделия		
1	Тройник 200.С32 ГОСТ 17376-77	1	
	Материалы		
2	Полоса $\frac{Б\text{-}4\times32\ ГОСТ\ 103\text{-}76}{Ст3\ Сп\ ГОСТ\ 535\text{-}79}$	2,3м	1,8кг
3	Труба $\frac{219\times6\ ГОСТ\ 10704\text{-}76}{Д\ Ст3\ пс\ ГОСТ\ 10706\text{-}76}$	1,5м	47кг
4	Лист $\frac{Б\text{-}1\ ГОСТ\ 19903\text{-}74}{Ст3\ ГОСТ\ 16523\text{-}70}$	1,8кг	
5	Сетка №4-1,0 ГОСТ 5336-67	1,2кг	

Изм.	Лист	№ докум.	Подп.	Дата
Разраб.		Занозин		
Пров.		Рысин		
Т. контр.		Рысин		
ГКО		Графский		
Н. контр.		Аромшина		03.80
Утв.		Сухаренко		

873.00.000 ВО

Воздухозаборное устройство Ду 200

Чертеж общего вида

Лит	Масса	Масштаб
	66	1:10
Лист	Листов 1	

ЦНИИЭП инж. оборудования, КО

Формат 12

768.00.000 ВО

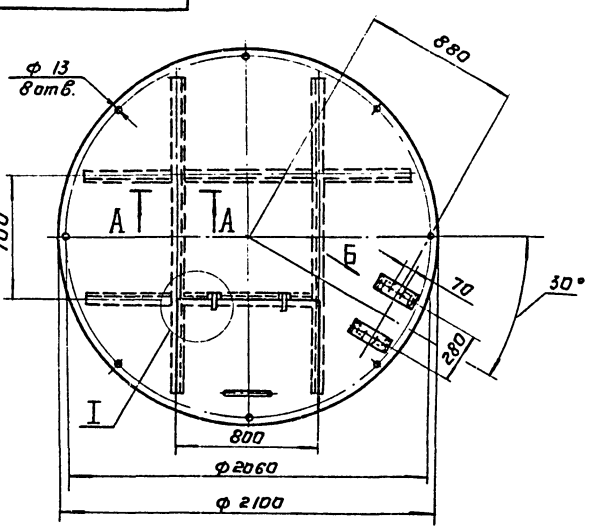

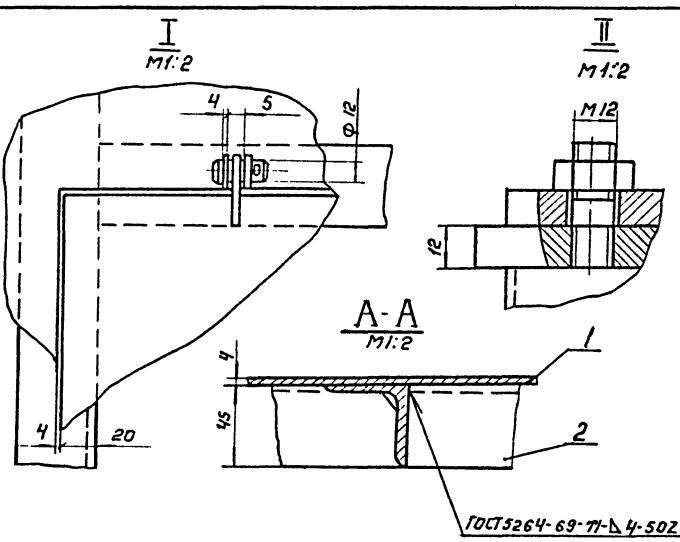

Вид Б повернуто
М1:5

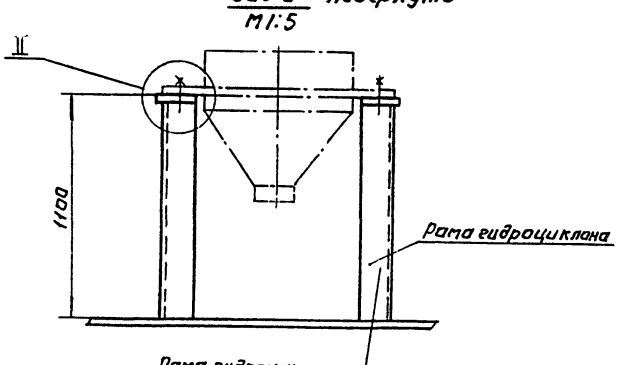

Поз.	Наименование	Кол.	Дополнительные указания
	Материалы		
1	Лист $\frac{Б\text{-}4\ ГОСТ\ 19903\text{-}74}{Ст3\ ГОСТ\ 14637\text{-}69}$	85кг	
2	Уголок $\frac{Б\text{-}45\times45\times4\ ГОСТ\ 8509\text{-}72}{Ст3\ Сп\ ГОСТ\ 535\text{-}79}$	8,5м	23,3кг

Изм.	Лист	№ докум.	Подп.	Дата
Разраб.		Занозин		
Пров.		Рысин		
Т. контр.		Рысин		
ГКО		Графский		
Н. контр.		Аромшина		03.80
Утв.		Сухаренко		

768.00.000 ВО

Перекрытие мешалкой М8 и рама гидроциклона.

Чертеж общего вида

Лит	Масса	Масштаб
	111	1:20
Лист	Листов 1	

ЦНИИЭП инж. оборудования КО

Инв. № подл. | Подп. и дата | Взам. инв. № | Инв. № дубл. | Подп. и дата

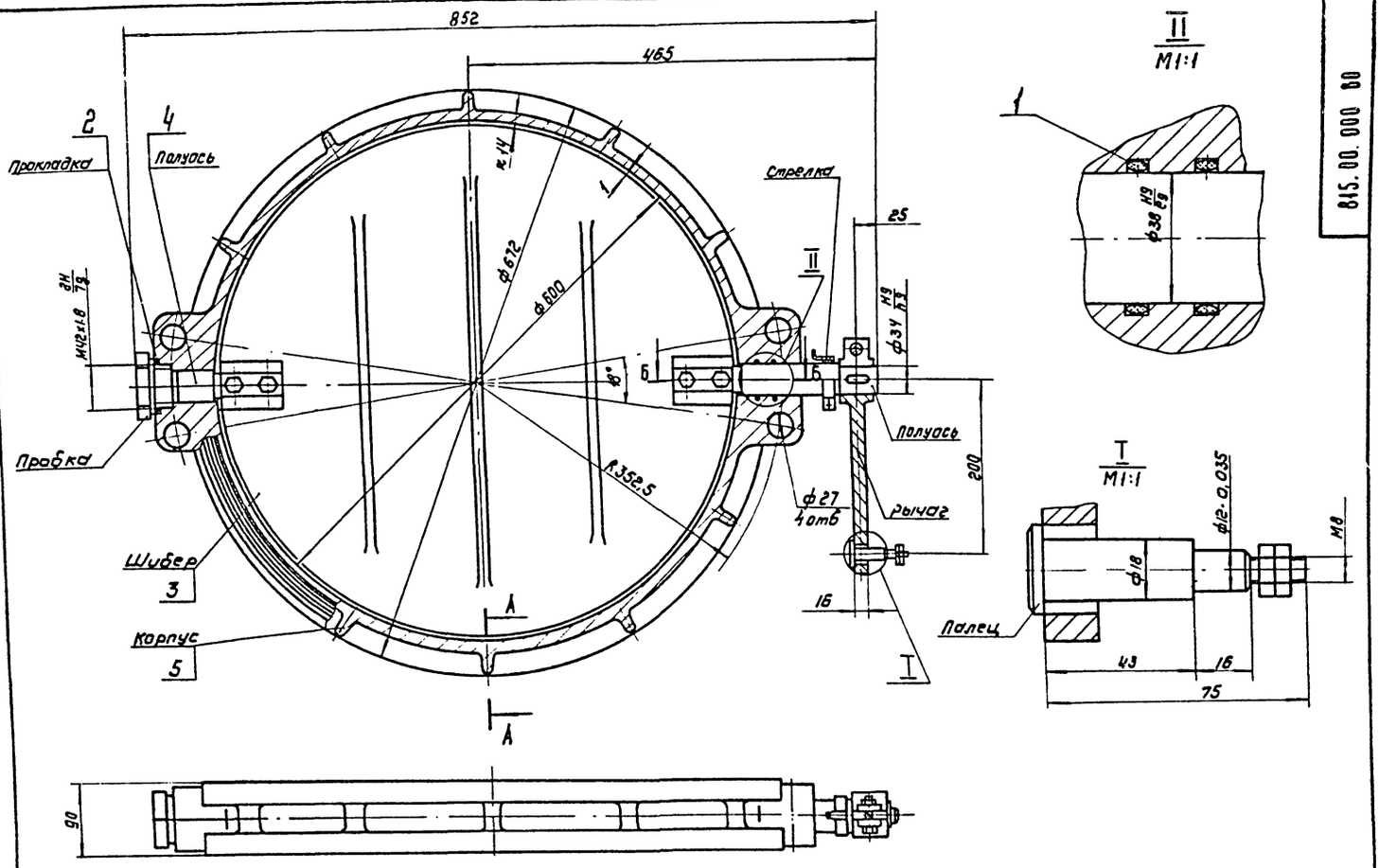

II
М1:1

I
М1:1

Б-Б
М1:1

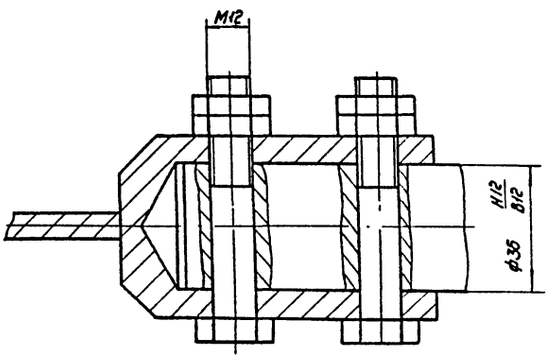

А-А
М1:2

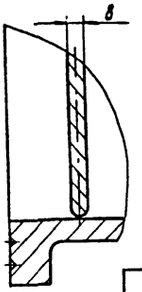

В-В
М1:1

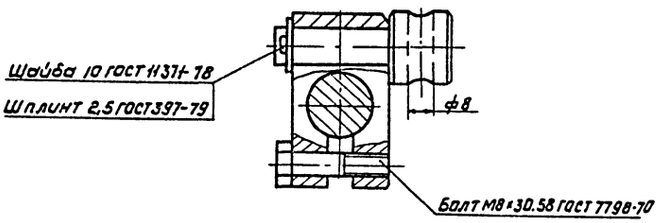

Поз.	Наименование	Кол.	Дополнительные указания
	Стандартные изделия		
1	Кольцо 038-046-46-2-4 ГОСТ 9833-73	2	
	Материалы		
2	Пластина Т, лист-ТМКЩ-М-3 ГОСТ 7338-77	0.1кг	
3	Лист Б-В ГОСТ 19903-74 / Ст3 ГОСТ 14637-69	17.8кг	
4	Ст3 ГОСТ 380-71	6кг	
5	Чугун СЧ18-36 ГОСТ 1412-70	35.2кг	

1. На торце полуоси выполнить параллельно плоскости шибера риску шириной 1.5мм, глубиной 1.5мм.
2. Испытать гидравлическим давлением 0,2 МПа (2кг/см²) в течение 20 минут.
3. Полуоси смазать смазкой универсальной УСс-2 ГОСТ 4366-76
4. Допускается сварная конструкция.

Изм.	Лист	№ докум.	Подп.	Дата	815.00.000 ВО			
Разраб.		Юревич			Заслонка поворотная регулирующая D_y 800	Лит.	Масса	Масштаб
Пров.		Занозин					80	1:4
Т.контр.		Рысин			Чертеж общего вида	Лист	Листов 1	
ГКО		Графский				ЦНИИЭП инж. оборудования КВ		
Н.контр.		Хромихина		03.80				
Утв.		Сухаренко						

Инв.№ подл. | Подп. и дата | Взам. инв.№ | Инв.№ дубл. | Подп. и дата

Типовой проект 901-3-135 Альбом V

16855-05 15 Формат А2

876.00.000 ВО

Типовой проект 901-3-135 Альбом V

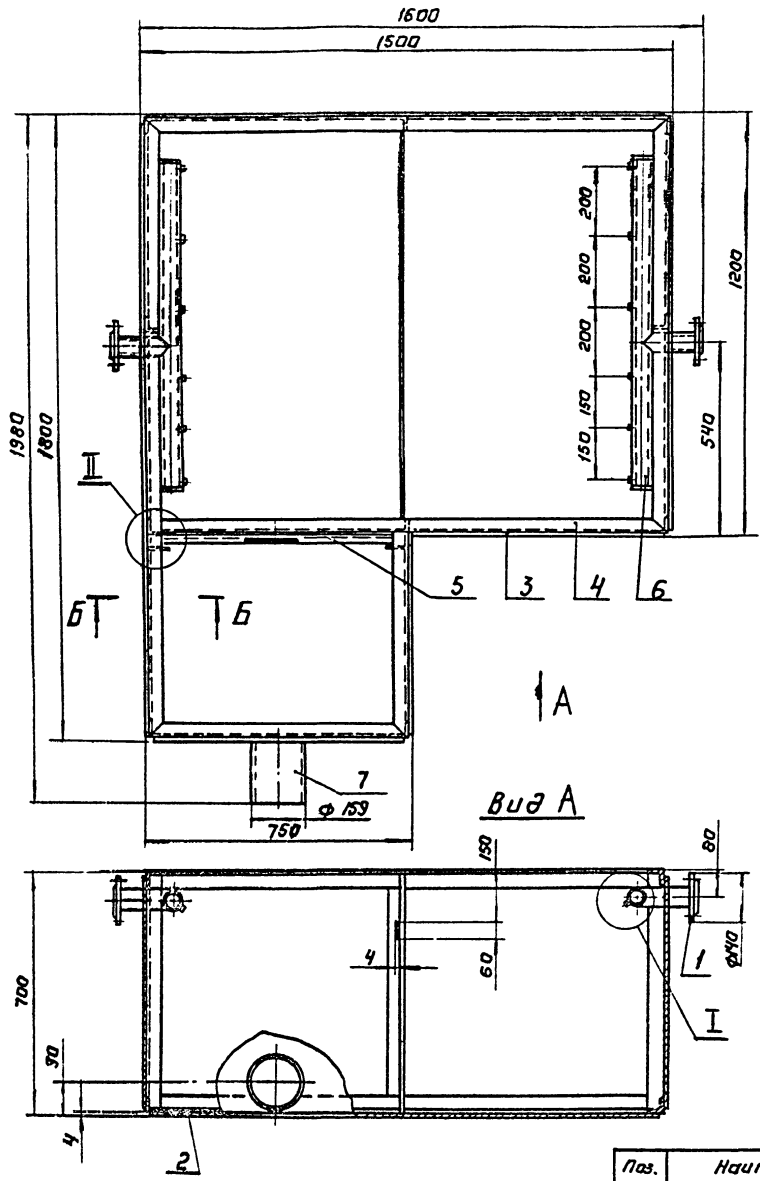

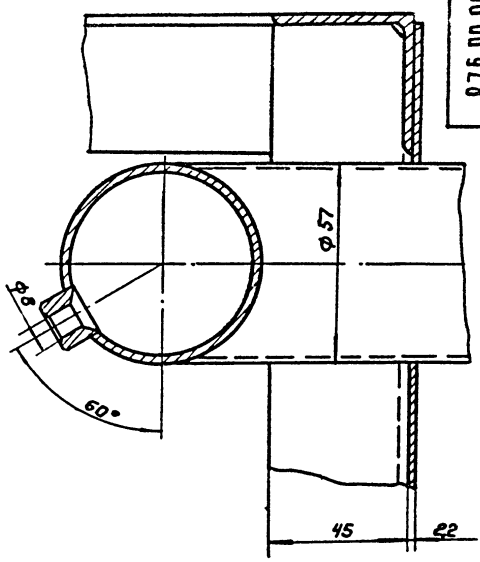

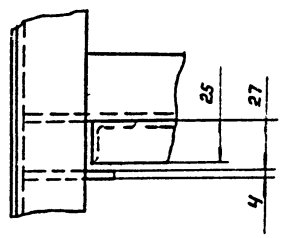

Б-Б
М1:5

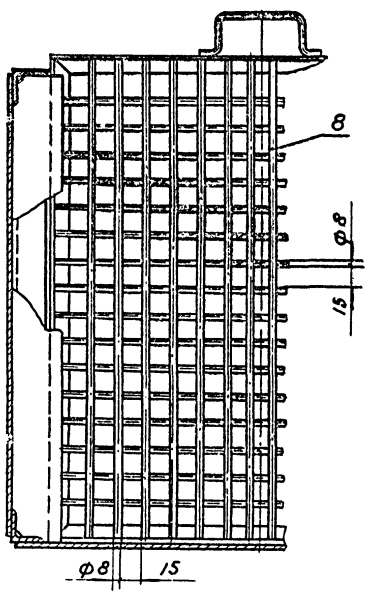

Поз.	Наименование	Кол.	Дополнительные указания
	Стандартные изделия		
1	Фланец 50-2,5 ГОСТ 1255-67	2	
	Материалы.		
2	Лист Б-4 ГОСТ 19903-74 / Ст.3 ГОСТ 14637-69	76,4кг	
3	Лист Б-2,8 ГОСТ 19903-74 / Ст.3 ГОСТ 16523-70	80,0кг	
4	Уголок Б-45х45х3 ГОСТ 8509-72 / Ст.3 сп ГОСТ 535-79	2,0м	4,2кг
5	Уголок Б-25х25х3 ГОСТ 8509-72 / Ст.3 сп ГОСТ 535-79	2,75м	3,1кг
6	Труба 57х3 ГОСТ 8732-78 / Д10 ГОСТ 8731-74	1,2м	4,8кг
7	Труба 159х4,5 ГОСТ 8732-78 / Д10 ГОСТ 8731-74	0,2м	3,5кг
8	Круг В-8 ГОСТ 2590-71 / Ст.3сп ГОСТ 535-79	21м	8,3кг

Изм.	Лист	№ докум.	Подп.	Дата
Разраб.		Заносин		
Пров.		Рыбкин		
Т.контр.		Рыбкин		
ГКО		Грацкий		
Н.контр.		Хромыхина		02.10
Утв.		Сухаренко		

876.00.000 ВО

Ящик для размыва известкового теста. Чертеж общего вида.

Лит.	Масса	Масштаб
	225	1:10
Лист	Листов 1	

ЦНИИЗП им. Оборудования КО

Инв.№ подл. | Подпись и дата | Взам. инв.№ | Инв.№ дубл. | Подпись и дата

16853-05 18 Формат А2

900.00.000 80

Типовой проект 901-3-135 Альбом V

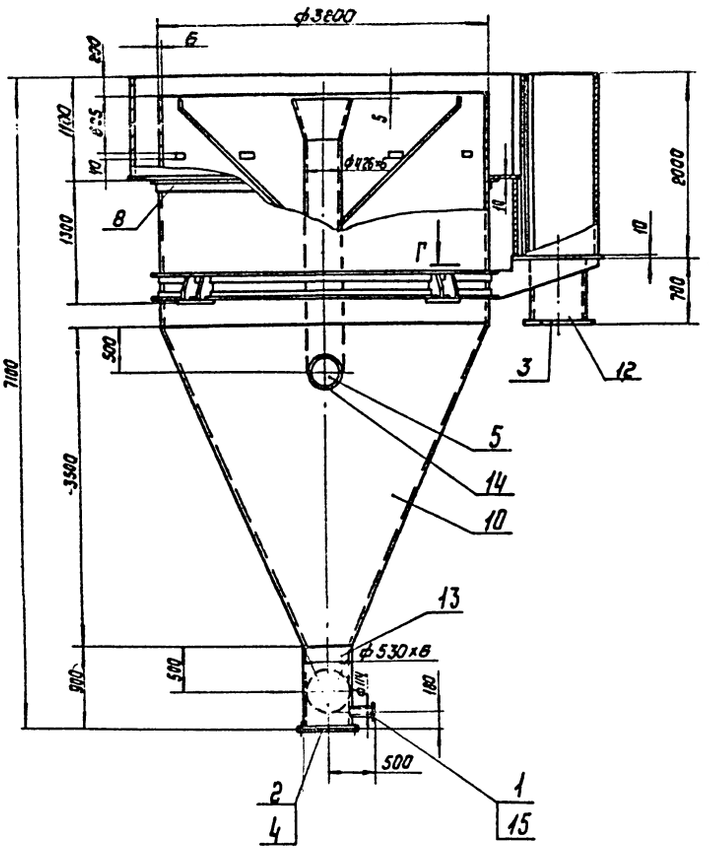

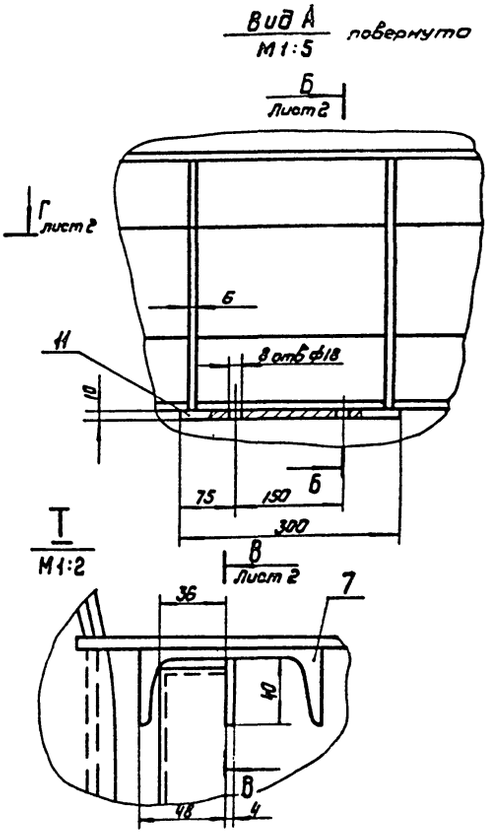

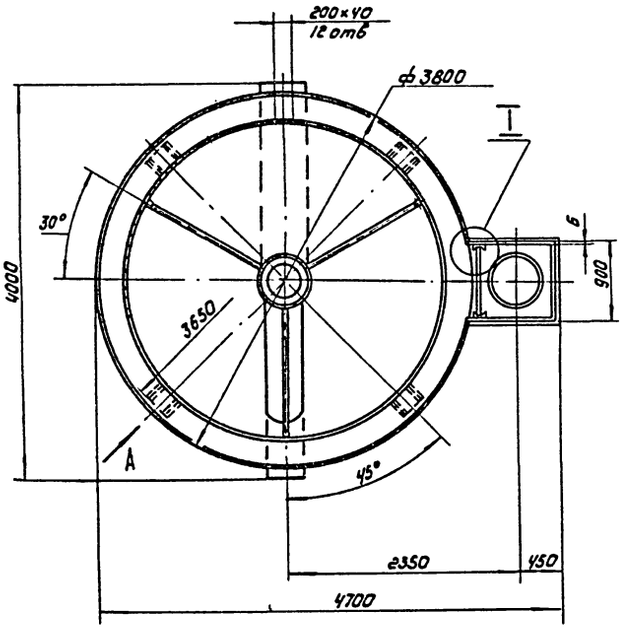

Поз.	Наименование	Кол.	Дополнительные указания
	Стандартные изделия		
1	Фланец 100-2.5 ГОСТ 1255-67	1	
2	Фланец 500-2.5 ГОСТ 1255-67	1	
3	Фланец 600-2.5 ГОСТ 1255-67	1	
4	Заглушка 500-2.5 ГОСТ 12836-67	1	
5	Отвод 90° 400 С20 ГОСТ 17375-77	1	
	Материалы		
6	Сетка N4-1.2×860×1994 ГОСТ 5336-67	5,4кг	
7	Швеллер 10 ГОСТ 8240-72 / Ст3 сп ГОСТ 535-79	4м	34.4кг
8	Уголок Б-100×100×8 ГОСТ 8509-72 / Ст3 сп ГОСТ 535-79	34.5м	250кг
9	Уголок Б-56×36×4 ГОСТ 8510-72 / Ст3 сп ГОСТ 535-79	5,7м	16кг
10	Лист Б-6 ГОСТ 19903-74 / Ст3 ГОСТ 14637-69	3120кг	
11	Лист Б-10 ГОСТ 19903-74 / Ст3 ГОСТ 14637-69	345кг	
12	Труба 630×6 ГОСТ 10704-76 / Д ГОСТ 10706-76	0.7м	65,6кг
13	Труба 530×6 ГОСТ 10704-76 / Д ГОСТ 10706-76	3.1м	228.2кг
14	Труба 426×8 ГОСТ 10704-76 / Д ГОСТ 10706-76	5,0м	302.4кг
15	Труба 114×4 ГОСТ 10704-76 / Д ГОСТ 10706-76	0.24м	0.26кг

Изм	Лист	№ докум.	Подпись	Дата
Разраб.		Занозин		
Пров.		Рысин		
Т. контр.		Рысин		
ГКО		Графский		
Н. контр.		Хромихина		03.80
Утв.		Сухаренко		

900.00.000 80

Смеситель вихревой Ф 3200

Чертеж общего вида

Лит.	Масса	Масштаб
	4544	1:40

Лист 1 Листов 2

ЦНИИЭП инж. оборудования К.О

Инв. № подл. | Подп. и дата | Взам. инв. № | Инв. № дубл. | Подп. и дата

16855-05 17 Формат А2

В-В повернута, лист 1
М1:5

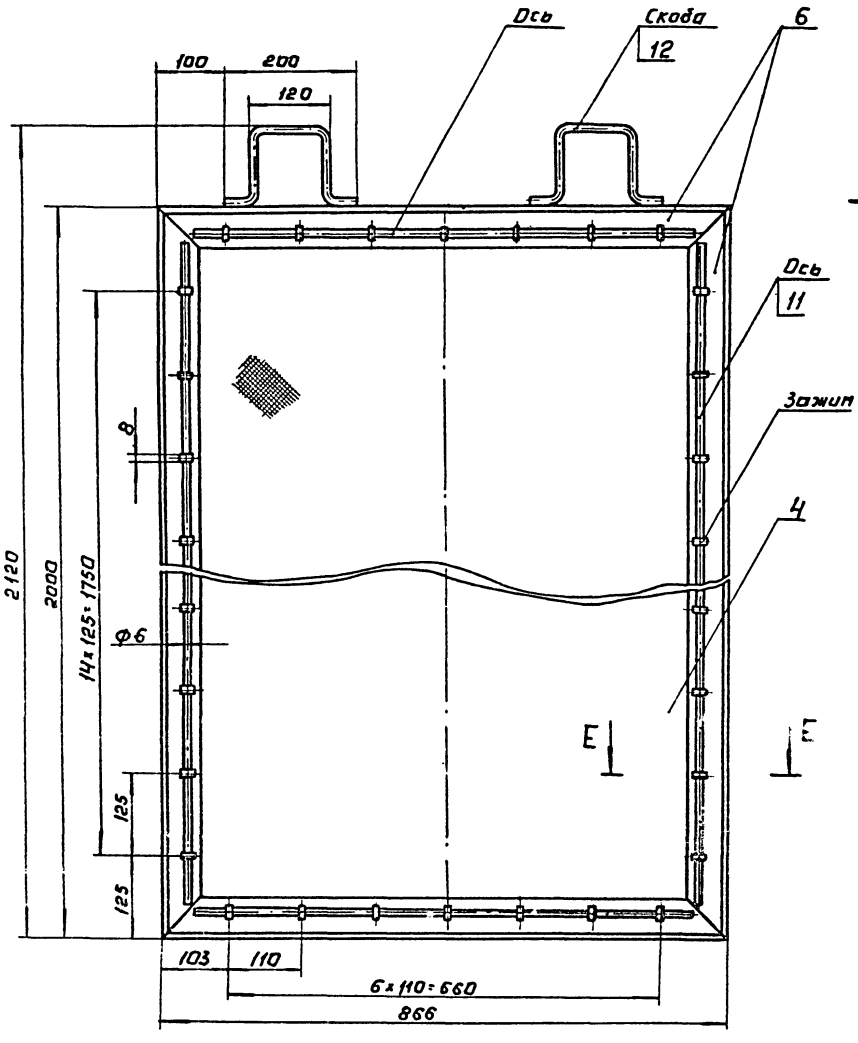

Е-Е
М1:1

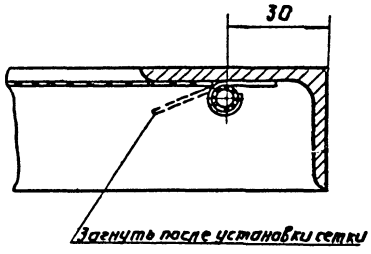

Вид Д
М1:2

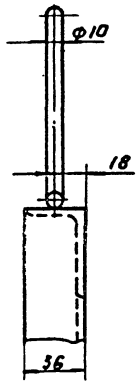

Б-Б лист 1
М1:5

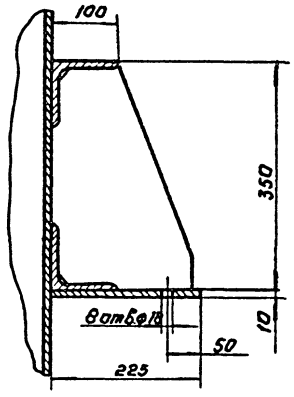

Г-Г лист 1
М1:10

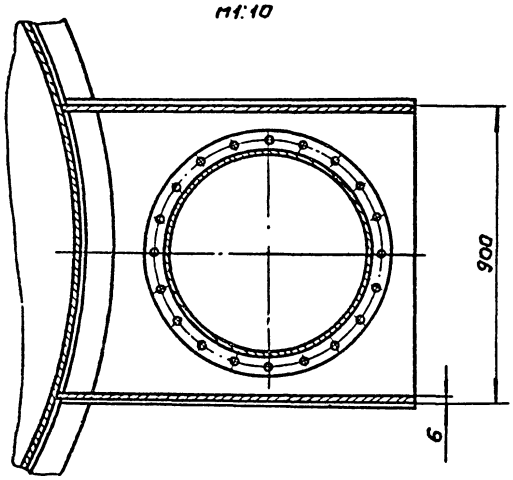

Госстрой СССР
ЦЕНТРАЛЬНЫЙ ИНСТИТУТ ТИПОВОГО ПРОЕКТИРОВАНИЯ
Свердловский филиал
620062, г.Свердловск-62, ул.Генеральская, 3а
Заказ № 370 Инв.№ 16855-05 тираж 450
Сдано в печать 11.12 1980г цена 1-44

gost.e-ecolog.ru