ТИПОВОЙ ПРОЕКТ
901-1-92.88

ВОДОЗАБОРНЫЕ СООРУЖЕНИЯ ПРОИЗВОДИТЕЛЬНОСТЬЮ ОТ 0,2 ДО 0,5 $м^3/с$ ДЛЯ АМПЛИТУДЫ КОЛЕБАНИЯ УРОВНЯ ВОДЫ 6,0 м.

ПОДЗЕМНАЯ ЧАСТЬ ИЗ СБОРНОГО ЖЕЛЕЗОБЕТОНА

АЛЬБОМ V

СТРОИТЕЛЬНЫЕ ИЗДЕЛИЯ / ПОДЗЕМНАЯ ЧАСТЬ /

СФ ЦИТП 620062, г.Свердловск, ул.Чебышева, 4
Зак. 1759 инв. СФ 950-04 тираж 130
Сдано в печать 27.02 1989. Цене 2-58

СФ 950-04

				Привязан
				Инв. №

gost.e-ecolog.ru

ТИПОВОЙ ПРОЕКТ
901-1-92.88

ВОДОЗАБОРНЫЕ СООРУЖЕНИЯ ПРОИЗВОДИТЕЛЬНОСТЬЮ ОТ 0,2 ДО 0,5 м³/с ДЛЯ АМПЛИТУДЫ КОЛЕБАНИЯ УРОВНЯ ВОДЫ 6,0 м.

/ПОДЗЕМНАЯ ЧАСТЬ ИЗ СБОРНОГО ЖЕЛЕЗОБЕТОНА/

АЛЬБОМ V

СТРОИТЕЛЬНЫЕ ИЗДЕЛИЯ /ПОДЗЕМНАЯ ЧАСТЬ/

© СФ ЦИТП Госстрой СССР, 1988.

УТВЕРЖДЕН ГОССТРОЕМ СССР Протокол от 06.04.1988 г. № 25
ВВЕДЕН В ДЕЙСТВИЕ В/О „Союзводоканалниипроект" приказ № 201 от 05.07.1988 г.

РАЗРАБОТАН
ГОСУДАРСТВЕННЫМ ПРОЕКТНЫМ ИНСТИТУТОМ
ЛЕНИНГРАДСКИЙ ВОДОКАНАЛПРОЕКТ
ГЛАВНЫЙ ИНЖЕНЕР ИНСТИТУТА Г.А. КОНДРАТЕНКО
ГЛАВНЫЙ ИНЖЕНЕР ПРОЕКТА Ю.В. БЕЛЯЕВ

СФ 950-04

				Привязан	
Инв. №					

кол. Мишкова

ТП901-1-92.88 Альбом V

Формат	Обозначение	Наименование	Стр.	Примечание
А3	901-1-92.88-КЖИ2-ДО	Ведомость листов выпуска	2	
А4	-КЖИ2-ТТ	Технические требования на изготовление сборных железобетонных и закладных изделий	3	
А3	-КЖИ2-2ПС102.3-2ш-1	Панель стеновая 2ПС 102.3-2ш-1	4	
А3	-КЖИ2-2ПС102.2-2ш-2	Панель стеновая 2ПС 102.3-2ш-2	5	
А3	-КЖИ2-2ПС102.2-2ш-3	Панель стеновая 2ПС 102.3-2ш-3	6	
А3	-КЖИ2-2ПС102.2-2ш-4	Панель стеновая 2ПС 102.3-2ш-4	7	
А3	-КЖИ2-2ПС102.2-2ш-5	Панель стеновая 2ПС 102.3-2ш-5	8	
А3	-КЖИ2-2ПС102.2-2ш-6	Панель стеновая 2ПС 102.3-2ш-6	9	
А3	-КЖИ2-2ПС102.2-2ш-7	Панель стеновая 2ПС 102.3-2ш-7	10	
А3	-КЖИ2-2ПС102.2-2ш-8	Панель стеновая 2ПС 102.3-2ш-8	11	
А3	-КЖИ2-2ПС102.2-2ш-9	Панель стеновая 2ПС 102.3-2ш-9	12	
А3	-КЖИ2-2ПС102.2-2ш-10	Панель стеновая 2ПС 102.3-2ш-10	13	
А3	-КЖИ2-2ПС102.2-2ш-11	Панель стеновая 2ПС 102.3-2ш-11	14	
А3	-КЖИ2-2ПС102.2-2ш-12	Панель стеновая 2ПС 102.3-2ш-12	15	
А3	-КЖИ2-2ПС102.2-2ш-13	Панель стеновая 2ПС-102.3-2ш-13	16	
А3	-КЖИ2-2ПС102.2-2ш-14	Панель стеновая 2ПС 102.3-2ш-14	17	
А3	-КЖИ2-2ПС102.2-2ш-15	Панель стеновая 2ПС-102.3-2ш-15	18	
А3	-КЖИ2-ОП1	Опорный блок ОП1	19	
А4	-КЖИ2-С1	Сетка арматурная С1	20	
А4	-КЖИ2-С2	Сетка арматурная С2		
А3	-КЖИ2-С3÷С8	Сетки арматурные С3÷С8	21	
А4	-КЖИ2-С9	Сетка арматурная С9	22	
А4	-КЖИ2-С10	Сетка арматурная С10		
А4	-КЖИ2-С11	Сетка арматурная С11	23	
А4	-КЖИ2-С12	Сетка арматурная С12		

Формат	Обозначение	Наименование	Стр.	Примечание
А4	901-1-92.88-КЖИ2-КП1	Каркас КП1	24	
А4	-КЖИ2-КП2	Каркас КП2		
А4	-КЖИ2-М1	Изделие закладное М1	25	
А4	-КЖИ2-М2	Изделие закладное М2		
А4	-КЖИ2-М3	Изделие закладное М3	26	
А4	-КЖИ2-Щ1	Щит Щ1		
А4	-КЖИ2-М4	Изделие закладное М4	27	
А4	-КЖИ2-М5	Изделие закладное М5		
А3	-КЖИ2-М6	Изделие закладное М6	28	лист 1
А4	-КЖИ2-М6	Изделие закладное М6	29	лист 2
А4	-КЖИ2-М7	Изделие закладное М7	30	
А4	-КЖИ2-М8	Изделие закладное М8		
А4	-КЖИ2-М9	Изделие закладное М9	31	
А4	-КЖИ2-МС5	Изделие соединительное МС5		
А4	-КЖИ2-МС1	Изделие соединительное МС1	32	
А4	-КЖИ2-МС2	Изделие соединительное МС2		
А4	-КЖИ2-МС4	Изделие соединительное МС3	33	
А4	-КЖИ2-МС5	Изделие соединительное МС4		

Привязан

Провер.	Андреева		
Разраб.	Дроздова		
Вед. инж.	Андреева		
Рук. гр.	Поваляева		01.88
Н. контр.	Жило		02.88
Гл. спец.	Ханин		02.88
Нач. отд.	Градобойнова		

ТП901-1-92.88-КЖИ2-ДО

Ведомость листов выпуска

Стадия	Лист	Листов
Р		1

Госстрой СССР ГПИ Ленинградский Водоканалпроект

ТП 901-1-92.88 Альбом I

1. Плоские арматурные изделия следует изготавливать при помощи контактной точечной сварки. Сварку сеток и каркасов производить во всех точках пересечения стержней.
2. Объединение плоских каркасов в пространственные производить в кондукторах при помощи электросварочных клещей.
3. Размеры сеток и каркасов даны по осям и торцам стержней.
4. Сварку металлоконструкций производить электродами Э42 ГОСТ 9467-75 в соответствии с ГОСТ 14098-85 „Соединения сварные арматуры и закладных изделий железобетонных конструкций. Основные типы, конструкции и размеры."
5. Сварку тавровых соединений круглых стержней с листовым прокатом закладных изделий выполнять под слоем флюса.
6. Толщину неоговоренных сварных швов принять по наименьшей толщине свариваемых элементов.
7. Сборные железобетонные изделия изготавливать, маркировать и транспортировать в строгом соответствии с ГОСТ'ами 13015.0-83*; 13015.1-81; 13015.2-81; 13015.4-84.
8. Фиксация закладных изделий осуществляется путем крепления их к опалубочной форме.
9. Складирование изделий производится в штабелях.

Привязан

Инв. №

Инв. № подл. | Подпись и дата | Взам. инв. №

Разраб.	Костылева		ТП 901-1-92.88-КЖИ2-ТГ	
Провер.	Побаляева			
Вед. инж.	Андреева		Технические требования на изготовление сборных железобетонных, арматурных и закладных изделий.	Стадия: Р; Лист: —; Листов: 1
Рук. гр.	Побаляева	03.88		
Норм.	Жила	03.88		Госстрой СССР ГПИ Ленинградский Водоканалпроект
Гл. спец.	Ханин	03.88		
Нач. отд.	Градобойнова	03.88		

Инв. № подл. | Подпись и дата | Взам. инв. №

Привязан

Инв. №

Стадия	Лист	Листов

Госстрой СССР ГПИ Ленинградский Водоканалпроект

Кн. Мошкова

Формат А4

ТП901-1-92.88 Альбом V

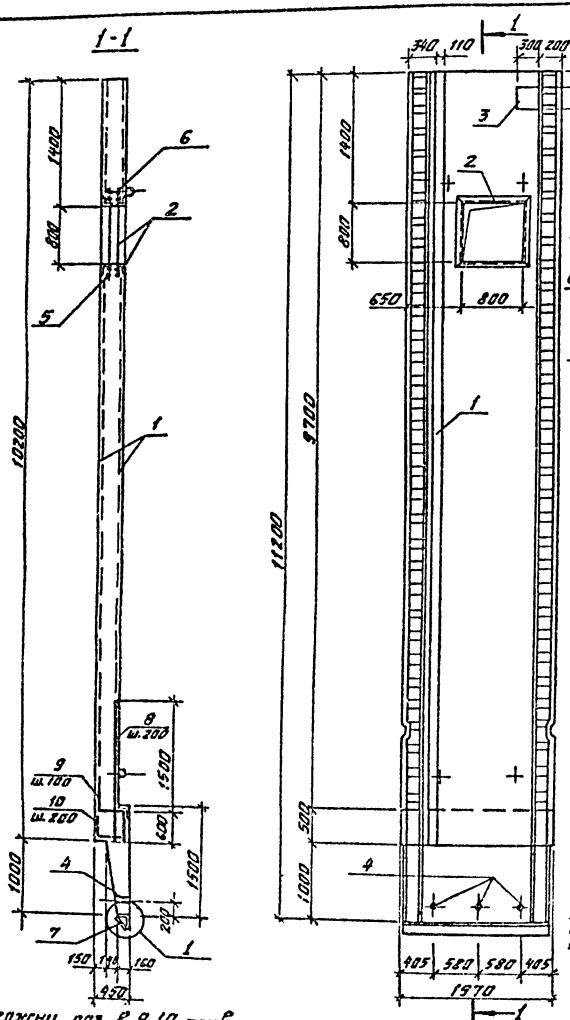

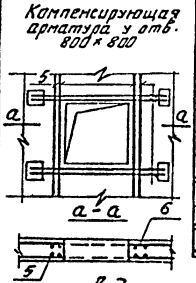

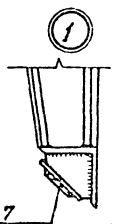

Приварить к ребрам закладных изделий.

Формат	Зона	Поз.	Обозначение	Наименование	Кол.	Примечание
				Сборочные единицы		
				Панель стеновая 2ПС102.3-2ш		
				Изделия закладные (дополнительные)		
А4		1	901-1-92.88-КЖИ2-М2	М2	п.м 10,2	46,6кг
А4		2	-КЖИ2-М3	М3	1	89,6кг
		3	1.400-15.В1.210-41	МН209-4	1	15,2кг
А4		4	901-1-92.88-КЖИ2-М9	М9	3	0,3кг
				Сетки арматурные (дополнительные)		
А4		5	-КЖИ2-С1	С1	1	97,2кг
А4		6	-КЖИ2-С2	С2	1	97,2кг
				Детали (дополнительные)		
Б4		7		-150×10 ГОСТ 103-76*	п.м 1,9	11,8кг
Б4		8		А-III-20 ГОСТ 5781-82* ℓ=2100	11	5,2кг
Б4		9		А-III-16 ГОСТ 5781-82* ℓ=1150	21	1,8кг
Б4		10		А-III-10 ГОСТ 5781-82* ℓ=700	11	0,4кг

Поз. 9,10 см. ведомость деталей.

Ведомость расхода стали на дополнительные детали и изделия закладные, кг

Марка элемента	Изделия арматурные					Изделия закладные								Общий расход
	Арматура класса				Всего	Арматура класса				Прокат марки			Всего	
	А-VI					А-II				Вст3КП2				
	ГОСТ 5781-82*					ГОСТ 5781-82*				ГОСТ 3262-75*	ГОСТ 103-76*	ГОСТ 8509-86		
	10	16	20/28	Итого		8	10/12	25	Итого	Труба ф25×2	510/520	L 90×7		
2ПС102.3-2ш-1	4,7	38,3	57,0/174	274,0	274,0	0,3	12,8/1,0	122,4	136,5	0,6	48,4/352,9	76,8	615,2	889,2

Остальное см. стеновую панель 2ПС102.3-2ш

Ведомость деталей

Поз.	Эскиз
9	250 / 350 / 550
10	350 / 350

Привязан

Инв. №

Провер.	Дроздова		
Разраб.	Осипова		
Вед.инж.	Андреева		
Рук. гр.	Соболева		02.88
Н.контр.	Жила		02.88
Гл.спец.	Ханич		02.88
Нач.отд.	Градобоева		

ТП901-1-92.88-КЖИ2-2ПС102.3-2ш-1

Панель стеновая 2ПС102.3-2ш-1

Стадия	Масса	Масштаб
Р	15680	1:50

Лист | Листов: 1

Госстрой СССР ГПИ Ленинградский Водоканалпроект

Стержни поз. 8, 9, 10 приварить к арматуре стеновой панели.

Инв. № подл. | Подпись и дата | Взам. инв. №

кол. Мякова

СФ 950-04 Формат А3

ТП901-1-92.88 Альбом V

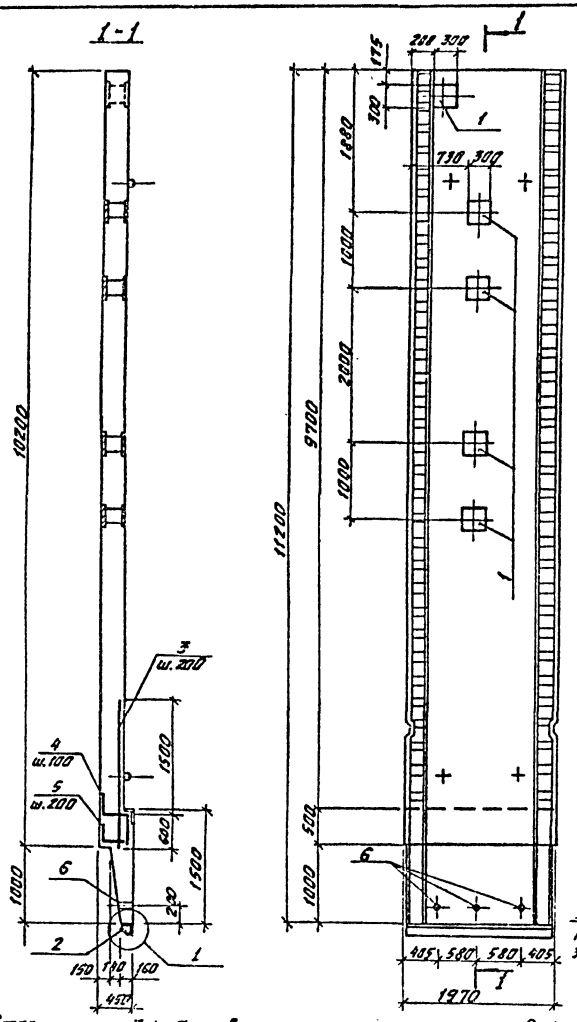

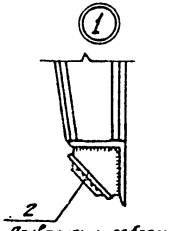

Приварить к ребрам закладных изделий

Стержни поз. 3;4;5 приварить к арматуре стеновой панели.

Формат	Зона	Поз.	Обозначение	Наименование	Кол.	Примечание
				Сборочные единицы		
			3.901.1-14.1 02.00СБ	Панель стеновая 2ПС102.3-2ш		
				Изделия закладные (дополнительные)		
		1	1.400-15.В1.210-41	МН 209-4	5	15,2кг
А4		6	901-1-92.88-КЖИ2-М9	М9	3	0,3кг
				Детали (дополнительные)		
Б4		2		-150×10 ГОСТ 103-76*	п.м 1,9	11,8кг
Б4		3		А-III-20 ГОСТ 5781-82* ℓ=2100	11	5,2кг
Б4		4*		А-III-16 ГОСТ 5781-82* ℓ=1150	21	1,8кг
Б4		5*		А-III-10 ГОСТ 5781-82* ℓ=700	11	0,4кг

Поз.* 4,5 см. ведомость деталей.

Ведомость расхода стали на дополнительные детали и изделия закладные, кг

Марка элемента	Изделия арматурные					Изделия закладные								Общий расход
	Арматура класса				Всего	Арматура класса				Прокат марки			Всего	
	А-III					А-III				ВСт3КП2				
	ГОСТ 5781-82*					ГОСТ 5781-82*				ГОСТ 82-70*	ГОСТ 3262-75*			
	10	16	20	Итого		8	12		Итого	-δ=10	Труб ф25×2	Итого		
2ПС102.3-2ш-2	4,7	38,2	57,1	100,0	100,0	0,3	5,0		5,8	92,4	0,6	93,0	95,8	195,8

Остальное см. стеновую панель 2ПС102.3-2ш серии 3.901.1-14.1

Ведомость деталей

Поз.	Эскиз
4	250 350 550
5	350 350

Привязан

Инв. №

Проверил	Драздова		
Разраб.	Осипова		
Дел.инж.	Андреева		
Рук.гр.	Поваляева		01.88
Н.контр.	Жило		
Гл.спец.	Ханин		
Нач.отд.	Градобойнова		

ТП901-1-92.88-КЖИ2-2ПС102.3-2ш-2

Панель стеновая 2ПС102.3-2ш-2.

Стадия	Масса	Масштаб
Р	15680	1:50
Лист	Листов: 1	

Госстрой СССР ГПИ Ленинградский водоканалпроект

Инв. № подл. | Подпись и дата | Взам. инв. №

ТП 901-1-92.88 Альбом V

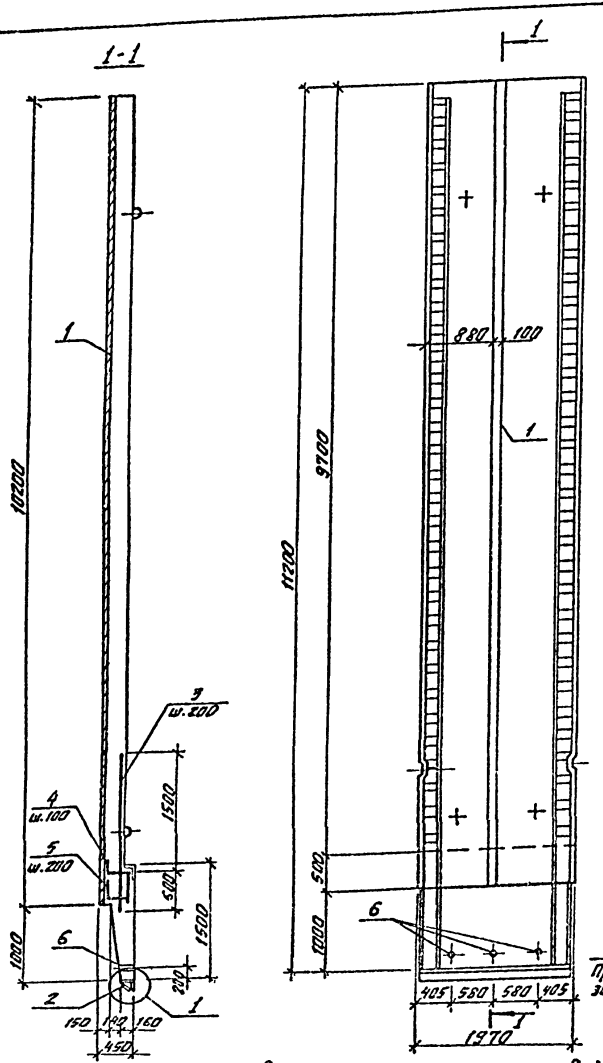

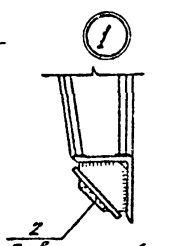

Приварить к ребрам закладных изделий.

Стержни поз. 3;4;5 приварить к арматуре стеновой панели.

Формат	Зона	Поз.	Обозначение	Наименование	Кол.	Примечание
				Сборочные единицы		
			3.901.1-14.1 02.00СБ	Панель стеновая 2ПС102-3-2ш		
				Изделия закладные (дополнительные)		
А4		1	901-1-92.88-КЖИ2-М1	М1	10,2 п.м	10,1 кг
А4		6	-КЖИ2-М9	М9	3	0,3 кг
				Детали (дополнительные)		
Б4		2		-150×10 ГОСТ 103-76*	п.м 1,9	11,8 кг
Б4		3		А-III-20 ГОСТ 5781-82* ℓ=2100	11	5,2 кг
Б4		4*		А-III-16 ГОСТ 5781-82* ℓ=1150	21	1,8 кг
Б4		5*		А-III-10 ГОСТ 5781-82* ℓ=700	11	0,4 кг

Поз.* 4;5 см. ведомость деталей

Ведомость расхода стали на дополнительные детали и изделия закладные, кг

Марка элемента	Изделия арматурные					Изделия закладные								Общий расход
	Арматура класса				Всего	Арматура класса				Прокат марки			Всего	
	А-III					А III				ВСт 3 КП2				
	ГОСТ 5781-82*					ГОСТ 5781-82*				ГОСТ 3262-75*	ГОСТ 103-76*			
	10	16	20	Итого		8	12		Итого	ф25×2	58 / 510	Итого		
2ПС102.3-2ш-3	4,7	38,2	57,1	100,0	100,0	0,3	18,4		18,7	0,6	64,0 / 41,8	106,4	125,1	225,1

Остальное см. стеновую панель 2ПС 102.3-2ш серии 3.901.1.-14.1

Ведомость деталей

Поз.	Эскиз
4	250 | 350 | 550
5	350 | 350

Привязан

Инв. №

Провер.	Дроздова		
Разраб.	Осипова		
Вед. инж.	Андреева		
Рук. гр.	Поваляева		02.88
Н. контр.	Жила		02.88
Гл. спец.	Ханин		02.88
Нач. отд.	Градобойнова		

ТП 901-1-92.88-КЖИ2-2ПС102.3-2ш-3

Панель стеновая 2ПС102.3-2ш-3

Стадия	Масса	Масштаб
Р	15680	1:50

Лист | Листов: 1

Госстрой СССР ГПИ Ленинградский Водоканалпроект

Инв. № подл. | Подпись и дата | Взам. инв. №

кав. Мешкова

СФ950-04 Формат А3

ТП 901-1-92.88 Альбом V

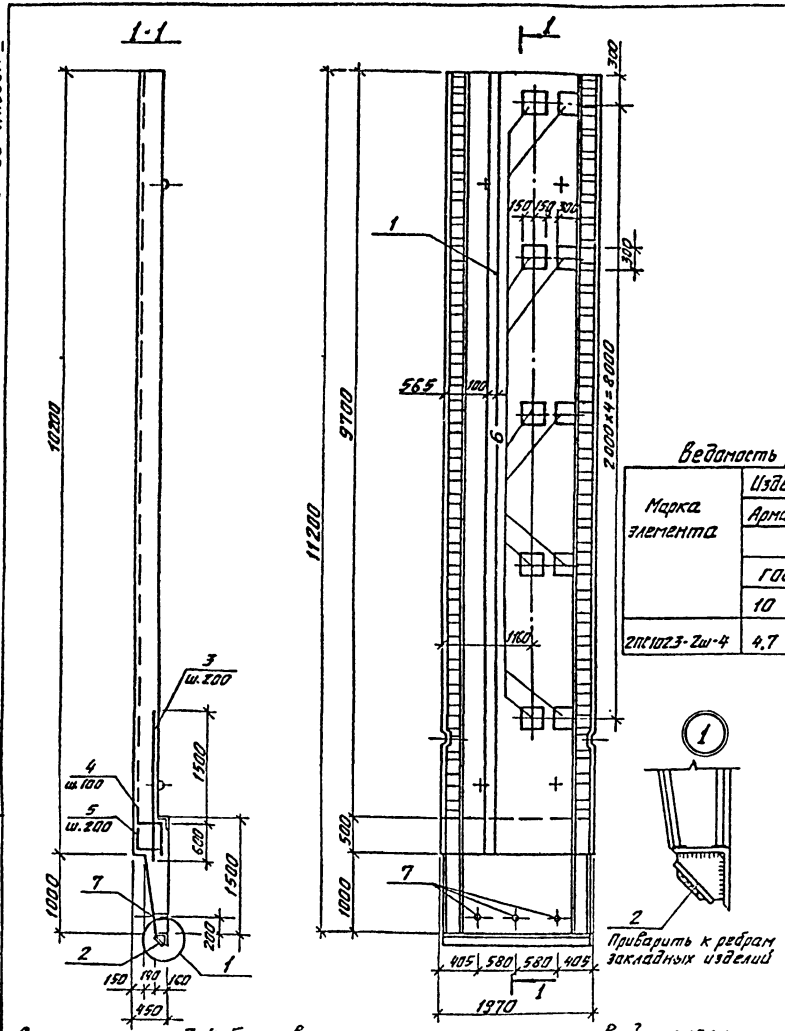

Стержни поз. 3;4;5 приварить к арматуре стеновой панели.

Формат	Зона	Поз.	Обозначение	Наименование	Кол.	Примечание
				Сборочные единицы		
			3.901.1-14.1 02.00СБ	Панель стеновая 2ПС102.3-2ш		
				Изделия закладные (дополнительные)		
А4		1	901-1-1-92.88-КЖИ2-М1	М1	10,2 п.м	10,1 кг
		6	1.400-15.81	МН150-3	10	7,6 кг
А4		7	901-1-1-92.88-КЖИ2-М9	М9	3	0,3 кг
				Детали (дополнительные)		
Б4		2		-150×10 ГОСТ 103-76*	п.м 1,9	11,8 кг
Б4		3		А-III-20 ГОСТ 5781-82 ℓ=2100	11	5,2 кг
Б4		4*		А-III-16 ГОСТ 5781-82 ℓ=1150	21	1,8 кг
Б4		5*		А-III-10 ГОСТ 5781-82 ℓ=700	11	0,4 кг

Поз.* 4;5 см. ведомость деталей.

Ведомость расхода стали на дополнительные детали и изделия закладные, кг

Марка элемента	Изделия арматурные					Изделия закладные								Общий расход
	Арматура класса А-III ГОСТ 5781-82*				Всего	Арматура класса А-II ГОСТ 5781-82*			ГОСТ 3262-75* Трубы ф25×2	Прокат марки ВСт3 КП2 ГОСТ 103-76*	ГОСТ 82-70*		Всего	
	10	16	20	Итого		8	12	Итого		68/810	68	Итого		
2ПС102.3-2ш-4	4,7	38,2	57,1	100,0	100,0	0,3	37,4	37,7	0,6	64/41,8	57	163,4	201,1	301,1

Остальное см. стеновую панель 2ПС 102.3-2ш серии 3.901.1-14.1.

Ведомость деталей

Поз.	Эскиз
4	250 350 550
5	350 350

Привязан

инв. №

Провер.	Дроздова		
Разраб.	Осипова		
Вед. инж.	Андреева		
Рук. гр.	Поваляева		02.88
Н. контр.	Жило		02.88
Гл. спец.	Ханин		02.88
Нач. отд.	Градобойнова		

ТП901-1-92.88-КЖИ2-2ПС 102.3-2ш-4

Панель стеновая 2ПС 102.3-2ш-4

Стадия	Масса	Масштаб
Р	15680	1:50

Лист | Листов: 1

Госстрой СССР ГПИ Ленинградский Водоканалпроект

Инв. № подл. | Подпись и дата | Взам. инв. №

коп. Машкова

СФ 950-04

Формат А3

ТП901-1-92.88 Альбом V

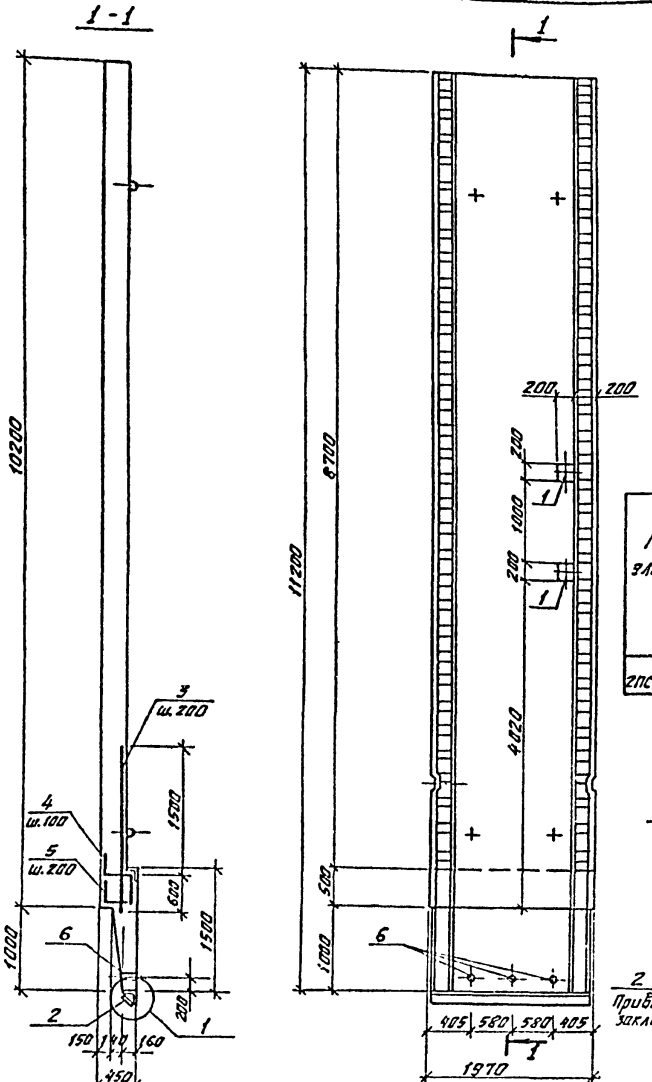

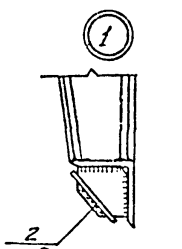

Приварить к ребрам закладных изделий

Формат	Зона	Поз.	Обозначение	Наименование	Кол.	Примечание
				Сборочные единицы		
			3.901.1-14.1 02.00СБ	Панель стеновая 2ПС102.3-2ш		
				Изделия закладные (дополнительные)		
		1	1.400-15.В1.210-18	МН204-4	2	7,2 кг
А4		6	901-1-92.88-КЖИ2-М9	М9	3	0,3 кг
				Детали (дополнительные)		
Б4		2		-150×10 ГОСТ 103-76*	п.м 1,9	11,8 кг
Б4		3		А-III-20 ГОСТ 5781-82* ℓ=2100	11	5,2 кг
Б4		4*		А-III-16 ГОСТ 5781-82* ℓ=1150	21	1,8 кг
Б4		5*		А-III-10 ГОСТ 5781-82* ℓ=700	11	0,4 кг

Поз.* 4;5 см. ведомость деталей.

Ведомость расхода стали на дополнительные детали и изделия закладные, кг

Марка элемента	Изделия арматурные					Изделия закладные								Общий расход
	Арматура класса А-III ГОСТ 5781-82*				Всего	Арматура класса А III ГОСТ 5781-82*				Прокат марки В Ст 3 КП2 ГОСТ 103-76*	ГОСТ 3262-75*		Всего	
	10	16	20	Итого		8	12		Итого	-δ=10	Труба ф25×2	Итого		
2ПС102.3-2ш-5	4,7	38,2	57,1	100,0	100,0	0,3	2,0		2,3	33,8	0,6	34,4	36,7	136,7

Остальное см. основную панель 2ПС102.3-2ш серии 3.901.1-14.1

Ведомость деталей

Поз.	Эскиз
4	150 350 550
5	350 350

Привязан

инв. №

Провер.	Дроздова		
Разраб.	Осипова		
Вед.инж.	Андреева		
Рук.гр.	Поваляева		02.88
Н.контр.	Жила		02.88
Гл.спец.	Ханин		02.88
Нач.отд.	Градобойнова		

ТП 901-1-92.88-КЖИ2-2ПС102.3-2ш-5

Панель стеновая 2ПС102.3-2ш-5.

Стадия	Масса	Масштаб
Р	15680	1:50

Лист | Листов 1

Госстрой СССР ГПИ Ленинградский Водоканалпроект

Стержни поз. 3;4;5 приварить к арматуре стеновой панели.

Инв. № подл. | Подпись и дата | Взам. инв. №

кол. Мошкова

СФ950-04 Формат А3

ТП901-1-92.88 Альбом V

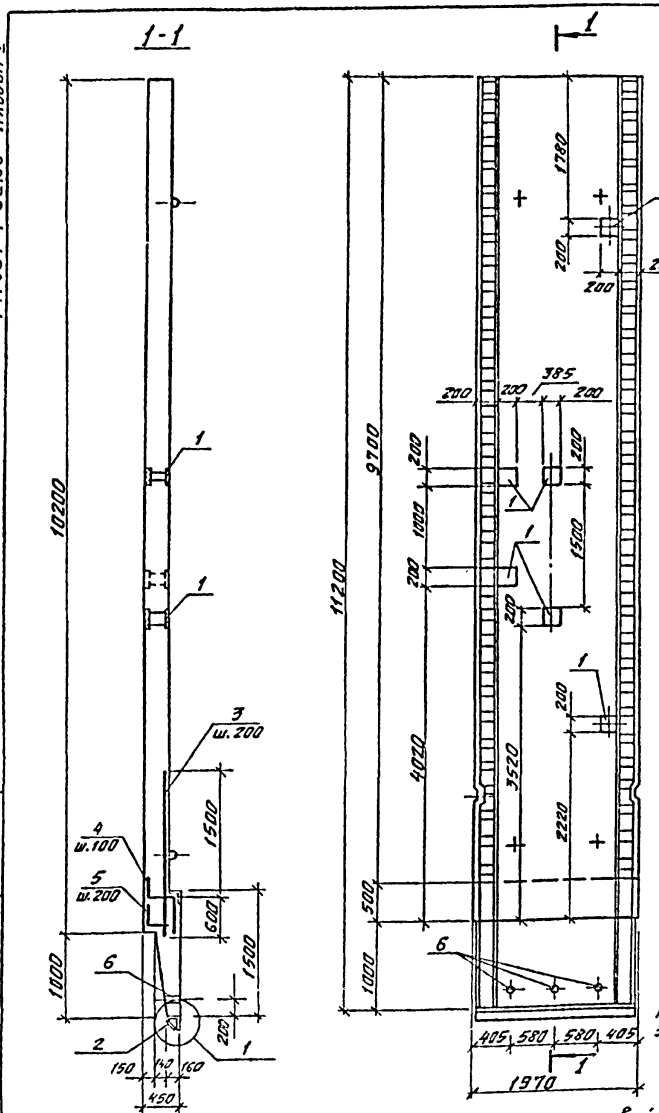

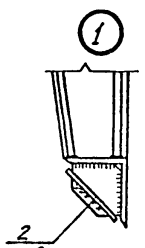

Приварить к ребрам закладных изделий

Стержни поз. 3;4;5 приварить к арматуре стеневой панели.

Формат	Зона	Поз.	Обозначение	Наименование	Кол.	Примечание
				Сборочные единицы		
			3.901.1-14.1 02.00СБ	Панель стеновая 2ПС102.3-2ш		
				Изделия закладные (дополнительные)		
		1	1.400-15.81.210-18	МН204-4	6	7,2 кг
А4		6	901-1-92.88-КЖИ2-М9	М9	3	0,3 кг
				Детали (дополнительные)		
Б4		2		-150×10 ГОСТ 103-76*	п.м. 1,9	11,8 кг
Б4		3		А-III-20 ГОСТ 5781-82* ℓ=2100	11	5,2 кг
Б4		4*		А-III-16 ГОСТ 5781-82* ℓ=1150	21	1,8 кг
Б4		5*		А-III-10 ГОСТ 5781-82* ℓ=700	11	0,4 кг

Поз.* 4;5 см. ведомость деталей.

Ведомость расхода стали на дополнительные детали и изделия закладные, кг

Марка элемента	Изделия арматурные					Изделия закладные								Общий расход
	Арматура класса А-III ГОСТ 5781-82*				Всего	Арматура класса А-III ГОСТ 5781-82*				Прокат марки ВСт3КП2 ГОСТ 103-76*	ГОСТ 3262-75*		Всего	
	10	16	20	Итого		12	8		Итого	-δ=10	Труба ф25×2	Итого		
2ПС102.3-2ш-6	4,7	38,2	57,1	100,0	100,0	7,0	0,3		7,3	57,8	0,6	58,4	65,7	165,7

Остальное см. стеновую панель 2ПС102.3-2ш серии 3.901.1-14.1

Ведомость деталей

Поз.	Эскиз
4	250 350 550
5	350 350

Привязан

инв. №

Провер.	Дроздова		
Разраб.	Осипова		
Вед. инж.	Андреева		
Рук. гр.	Поваляева		02.88
Н. контр.	Жило		02.88
Гл. спец.	Ханин		02.88
Нач. отд.	Градобойнова		

ТП901-1-92.88-КЖИ2-2ПС102.3-2ш-6

Панель стеновая 2ПС102.3-2ш-6

Стадия	Масса	Масштаб
Р	15680	1:50

Лист | Листов 1

Госстрой СССР ГПИ Ленинградский Водоканалпроект

Инв. № подл. | Подпись и дата | Взам. инв. №

Коп. Мошкова

СФ950-04 Формат А3

ТП901-1-92.88 Альбом V

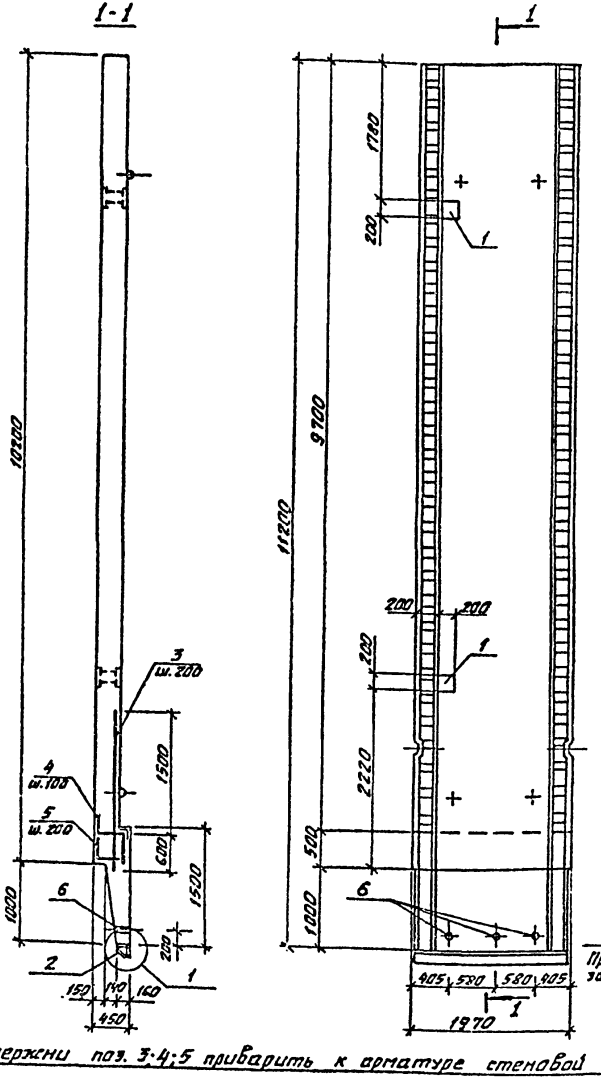

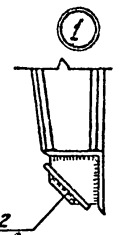

Приварить к ребрам закладных изделий

Формат	Зона	Поз.	Обозначение	Наименование	Кол.	Примечание
				Сборочные единицы		
			3.901.1-14.1 02.00СБ	Панель стеновая 2ПС102.3-2ш		
				Изделия закладные (дополнительные)		
		1	1.400-15.81.210-18	МН 204-4	2	7,2 кг
А4		6	901-1-92.88-КЖИ2-М9	М9	3	0,3 кг
				Детали (дополнительные)		
Б4		2		-150×10 ГОСТ 103-76	п.м. 1,5	11,8 кг
Б4		3		А-III-20 ГОСТ 5781-82* ℓ=2100	11	5,2 кг
Б4		4*		А-III-16 ГОСТ 5781-82* ℓ=1150	21	1,8 кг
Б4		5*		А-III-10 ГОСТ 5781-82* ℓ=700	11	0,4 кг

Поз.* 4;5 см. ведомость деталей.

Ведомость расхода стали на дополнительные детали и изделия закладные, кг

Марка элемента	Изделия арматурные					Изделия закладные								Общий расход
	Арматура класса А-III ГОСТ 5781-82*				Всего	Арматура класса А III ГОСТ 5781-82*				Прокат марки ВСт3КП2 ГОСТ 103-76*	ГОСТ 3262-75		Всего	
	10	16	20	Итого		12	8		Итого	-δ=10	Труба ф25×2	Итого		
2ПС102.3-2ш-7	4,7	38,2	57,1	100,0	100,0	2,0	0,3		2,3	32,8	0,6	33,4	35,7	135,7

Остальное см. стеновую панель 2ПС102.3-2ш серии 3.901.1-14.1

Ведомость деталей

Поз.	Эскиз
4	250 350 550
5	350 350

Привязан

инв. №

Стержни поз. 3;4;5 приварить к арматуре стеновой панели.

Провер.	Дроздова		
Разраб.	Осипова		
Вед.инж.	Андреева		
Рук.гр.	Поваляева		02.88
Н.контр.	Жилр		02.88
Гл.спец.	Ханин		02.88
Нач.отд.	Градобойнова		

ТП901-1-92.88-КЖИ2-2ПС102.3-2ш-7

Панель стеновая 2ПС102.3-2ш-7.

Стадия	Масса	Масштаб
Р	15680	1:50

Лист | Листов: 1

Госстрой СССР ГПИ Ленинградский Водоканалпроект

Инв. № подл. | Подпись и дата | Взам. инв. №

СФ950-04 Формат А3

ТП 901-1-92.88 Альбом V

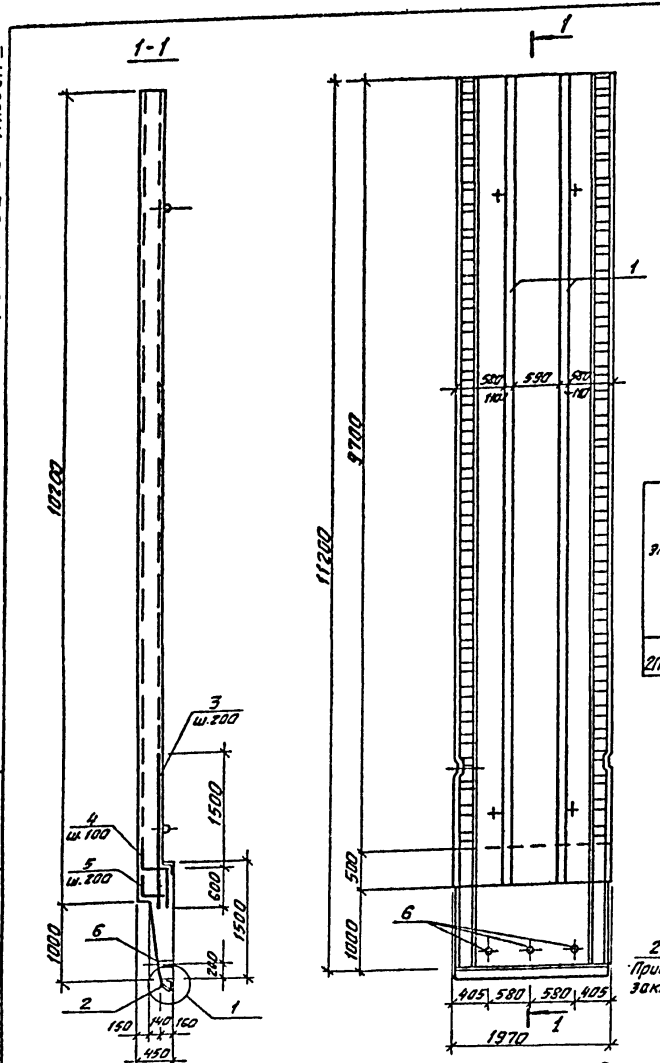

Формат	Зона	Поз.	Обозначение	Наименование	Кол.	Примечание
				Сборочные единицы		
			3.901.1-14.1 02.00СБ	Панель стеновая 2ПС102.3-2ш		
				Изделия закладные (дополнительные).		
А4		1	901-1-92.88-КЖИ2-М2	М2	п.м. 20,4	46,6кг
А4		6	-КЖИ2-М9	М9	3	0,3кг
				Детали (дополнительные)		
Б4		2		-150×10 ГОСТ 103-76*	п.м. 1,9	11,8кг
Б4		3		А-III-20 ГОСТ 5781-82* С=2100	11	5,19кг
Б4		4*		А-III-16 ГОСТ 5781-82* С=1150	21	1,82кг
Б4		5*		А-III-10 ГОСТ 5781-82* С=700	11	0,43кг

Поз.* 4;5 см. ведомость деталей.

Ведомость расхода стали на дополнительные детали и изделия закладные, кг

Марка элемента	Изделия арматурные					Изделия закладные								Общий расход
	Арматура класса А-III ГОСТ 5781-82*				Всего	Арматура класса А-III ГОСТ 5781-82*				Прокат марки ВСт3КП2 ГОСТ 103-76*	ГОСТ 3262-75*		Всего	
	10	16	20	Итого		25	8		Итого	δ10 / δ20	ф25×2	Итого		
2ПС102.3-2ш-8	4,7	38,2	57,1	100,0	100,0	244,8	0,3		245,1	45,0 / 105,8	0,6	751,4	996,5	1096,5

Остальное см. стеновую панель 2ПС102.3-2ш серии 3.901.1-14.1

Ведомость деталей

Поз.	Эскиз
4	250 / 350 / 550
5	350 / 350

Привязан

Инв. №

Провер.	Дроздова		
Разраб.	Осипова		
Вед.инж.	Андреева		
Рук.гр.	Поваляева		02.88
Н.контр.	Жило		02.88
Гл.спец.	Ханин		02.88
Нач.отд.	Градобойнова		

ТП901-1-92.88-КЖИ2-2ПС102.3-2ш-8

Панель стеновая 2ПС102.3-2ш-8

Стадия	Масса	Масштаб
Р	15680	1:50

Лист | Листов: 1

Госстрой СССР ГПИ Ленинградский Водоканалпроект

Инв. № подл. | Подпись и дата | Взам. инв. №

Стержни поз. 3;4;5 приварить к арматуре стеновой панели.

ТП901-1-92.88 Альбом V

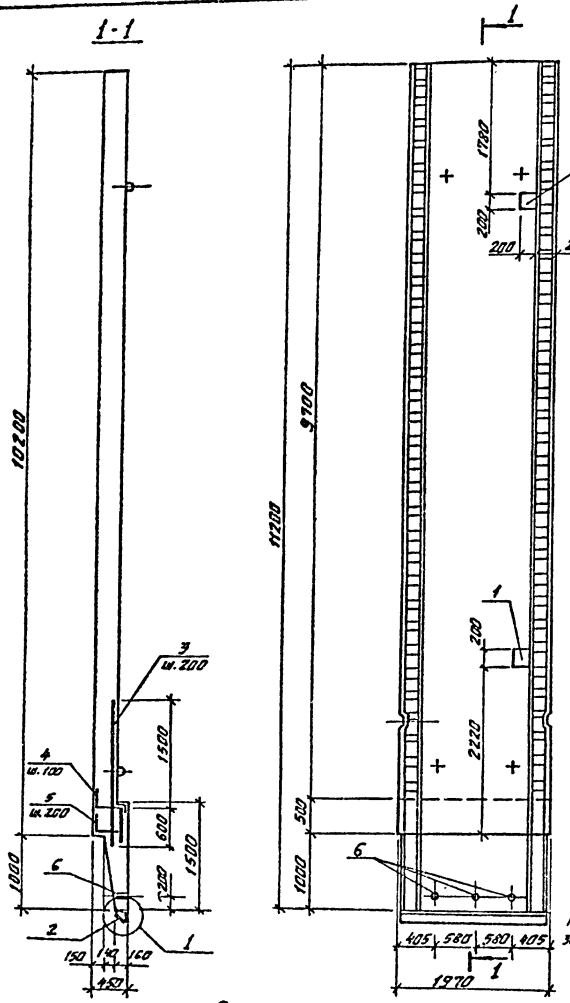

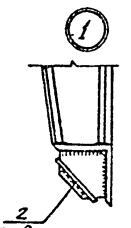

Приварить к ребрам закладных изделий.

Стержни поз. 3;4;5 приварить к арматуре стеновой панели.

Формат	Зона	Поз.	Обозначение	Наименование	Кол.	Примечание
				Сборочные единицы		
			3.901.1-14.1 02.00СБ	Панель стеновая 2ПС102.3-2ш		
				Изделия закладные (дополнительные)		
		1	1.400-15. 81.210-18	МН 204-4	2	7,2кг
А4		6	901-1-92.88-КЖИ2-М9	М9	3	0,3кг
				Детали (дополнительные)		
Б4		2		-150×10 ГОСТ 103-76*	п.м. 19	11,8кг
Б4		3		А-III-20 ГОСТ 5781-82* ℓ=2100	11	5,19кг
Б4		4*		А-III-16 ГОСТ 5781-82* ℓ=1150	21	1,82кг
Б4		5*		А-III-10 ГОСТ 5781-82* ℓ=700	11	0,43кг

Поз.* 4;5 см. Ведомость деталей.

Ведомость расхода стали на дополнительные детали и изделия закладные, кг

Марка элемента	Изделия арматурные					Изделия закладные								Общий расход
	Арматура класса А-III ГОСТ 5781-82*				Всего	Арматура класса А-III ГОСТ 5781-82*				Прокат марки ВСт3кп2			Всего	
	10	16	20	Итого		12	8		Итого	ГОСТ 103-76* -δ=10	ГОСТ 3262-75* Труба Ф25×2	Итого		
2ПС102.3-2ш-9	4,7	38,2	57,1	100,0	100,0	2,0	0,3		2,3	32,8	0,6	33,4	35,7	135,7

Остальное см. стеновую панель 2ПС 102.3-2ш серии 3.901.1-14.1

Ведомость деталей

Поз.	Эскиз
4	250 350 550
5	350 350

Привязан

Инв. №

Провер.	Дроздова		
Разраб.	Осипова		
Вед. инж.	Андреева		
Рук. гр.	Поваляева		02.88
Н. контр.	Жило		02.88
Гл. спец.	Ханин		02.88
Нач. отд.	Грабовойнова		

ТП901-1-92.88-КЖИ2-2ПС 102.3-2ш-9

Панель стеновая 2ПС 102.3-2ш-9

Стадия	Масса	Масштаб
Р	15680	1:50

Лист | Листов: 1

Госстрой СССР ГПИ Ленинградский Водоканалпроект

Инв. № подл. | Подпись и дата | Взам. инв. №

ТП 901-1-92.88 Альбом V

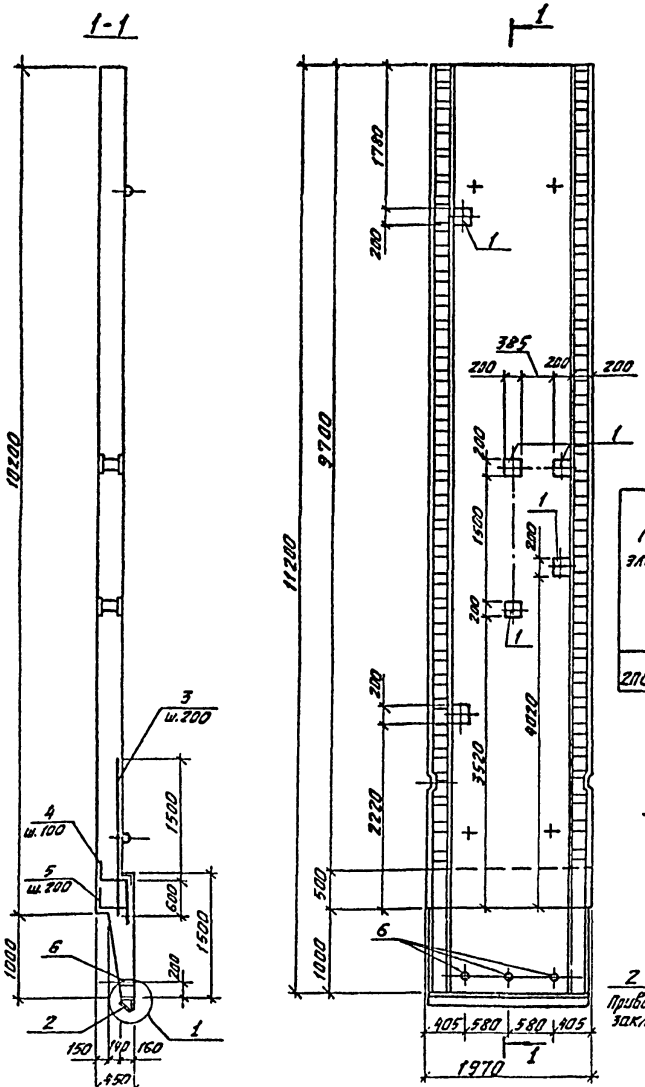

Стержни поз. 3; 4; 5 приварить к арматуре стеновой панели.

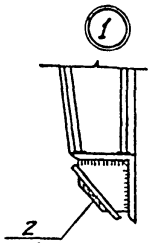

Приварить к ребрам закладных изделий

Формат	Зона	Поз.	Обозначение	Наименование	Кол.	Примечание
				Сборочные единицы		
			3.901.1-14.1 вып.2	Панель стеновая 2ПС 102.3-2ш		
				Изделия закладные (дополнительные)		
		1	1.400-15.81.210-18	МН 204-4	6	7,2 кг
А4		6	Т.П.901-1-92.88-КЖИ2-М9	М9	3	0,3 кг
				Детали (дополнительные)		
Б4		2		-150×10 ГОСТ 103-76*	п.м. 1,9	11,8 кг
Б4		3		А-III-20 ГОСТ 5781-82* ℓ=2100	11	5,19 кг
Б4		4*		А-III-16 ГОСТ 5781-82* ℓ=1150	21	1,82 кг
Б4		5*		А-III-10 ГОСТ 5781-82* ℓ=700	11	0,43 кг

Поз.* 4; 5 см. ведомость деталей

Ведомость расхода стали на дополнительные детали и изделия закладные, кг

Марка элемента	Изделия арматурные					Изделия закладные								Общий расход
	Арматура класса А-III ГОСТ 5781-82*				Всего	Арматура класса А-III ГОСТ 5781-82*				Прокат марки ВСт3КП2 ГОСТ 103-86*	ГОСТ 32422-13*		Всего	
	10	16	20	Итого		12	8		Итого	-δ=10	труба ф25×2	Итого		
2ПС 102.3-2ш-10	4,7	38,2	57,1	100,0	100,0	6,0	0,3		6,3	58,6	0,6	59,2	65,5	165,5

Остальное см. стеновую панель 2ПС 102.3-2ш серии 3.901.1-14.1

Ведомость деталей

Поз.	Эскиз
4	250, 350, 550
5	350, 350

Привязан

Инв. №

Повер.	Дроздова		
Разраб.	Осипова		
Вед.инж.	Андреева		
Рук.гр.	Побалуева		03.88
Н.контр.	Хсило		02.88
Гл.спец.	Ханцин		02.88
Нач.отд.	Грабовлова		

ТП 901-1-92.88-КЖИ2-2ПС 102.3-2ш-10

Панель стеновая 2ПС 102.3-2ш-10

Стадия	Масса	Масштаб
Р	15680	1:50

Лист: | Листов: 1

Госстрой СССР ГПИ Ленинградский Водоканалпроект

Инв.№ подл. | Подпись и дата | Взам.инв.№

Копировал

Формат А3

СП 950-04

ТП901-1-92.88 Альбом V

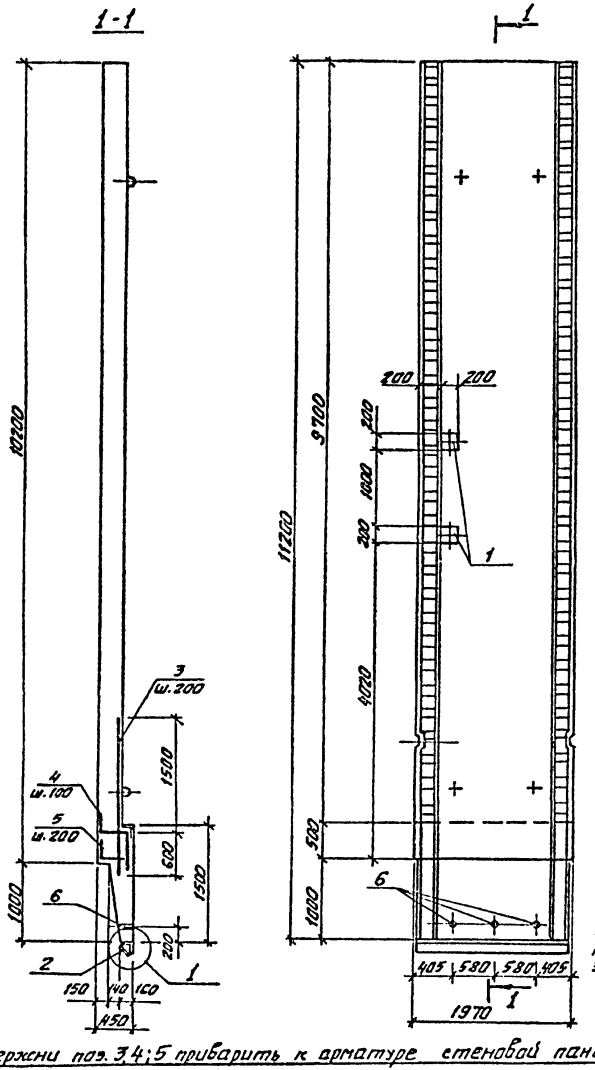

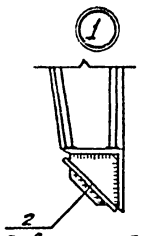

Приварить к ребрам закладных изделий

Стержни поз. 3,4;5 приварить к арматуре стеновой панели.

Формат	Зона	Поз.	Обозначение	Наименование	Кол.	Примечание
				Сборочные единицы		
			3.901.1-14.1 02.00СБ	Панель стеновая 2ПС102.3-2ш		
				Изделия закладные (дополнительные)		
		1	1.400-15.В1.210-18	МН204-4	2	7,2 кг
А4		6	Т.П.901-1-92.88-КЖИ2-М9	М9	3	0,3 кг
				Детали (дополнительные)		
Б4		2		-150×10 ГОСТ 103-76*	п.м. 1,9	11,8 кг
Б4		3		А-III-20 ГОСТ 5781-82* ℓ=2100	11	5,19 кг
Б4		4*		А-V-16 ГОСТ 5781-82* ℓ=1150	21	1,82 кг
Б4		5*		А-III-10 ГОСТ 5781-82* ℓ=700	11	0,43 кг

Поз.* 4;5 см. ведомость деталей

Ведомость расхода стали на дополнительные детали и изделия закладные, кг

Марка элемента	Изделия арматурные					Изделия закладные								Общий расход
	Арматура класса				Всего	Арматура класса				Прокат марки			Всего	
	А-III					А-III				ВСт3КП2				
	ГОСТ 5781-82*					ГОСТ 5781-82*				ГОСТ 103-76*	ГОСТ 3262-75*			
	10	16	20	Итого		12	8		Итого	-δ=10	Труба Ф25×2	Итого		
2ПС102.3-2ш-11	4,7	38,2	57,1	100,0	100,0	2,0	0,3		2,3	33,8	0,6	34,4	36,7	136,7

Остальное см. стеновую панель 2ПС102.3-2ш серии 3.901.1-14.1

Ведомость деталей

Поз.	Эскиз
4	250 \ 350 \ 550
5	350 \ 350

Привязан

инв. №

Провер.	Дроздова		
Разраб.	Осипова		
Вед.инж.	Андреева		
Рук.гр.	Поваляева		02.88
Н.контр.	Жило		02.88
Гл.спец.	Ханин		02.88
Нач.отд.	Градобойнова		

ТП 901-1-92.88-КЖИ2-2ПС 102.3-2ш-11

Панель стеновая 2ПС 102.3-2ш-11

Стадия	Масса	Масштаб
Р	15680	1:50

Лист | Листов: 1

Госстрой СССР ГПИ Ленинградский Водоканалпроект

Инв.№ подл. | Подпись и дата | Взам.инв.№

кор. Мешкова

СФ 950-04 Формат А3

ТП 901-1-92.88 Альбом V

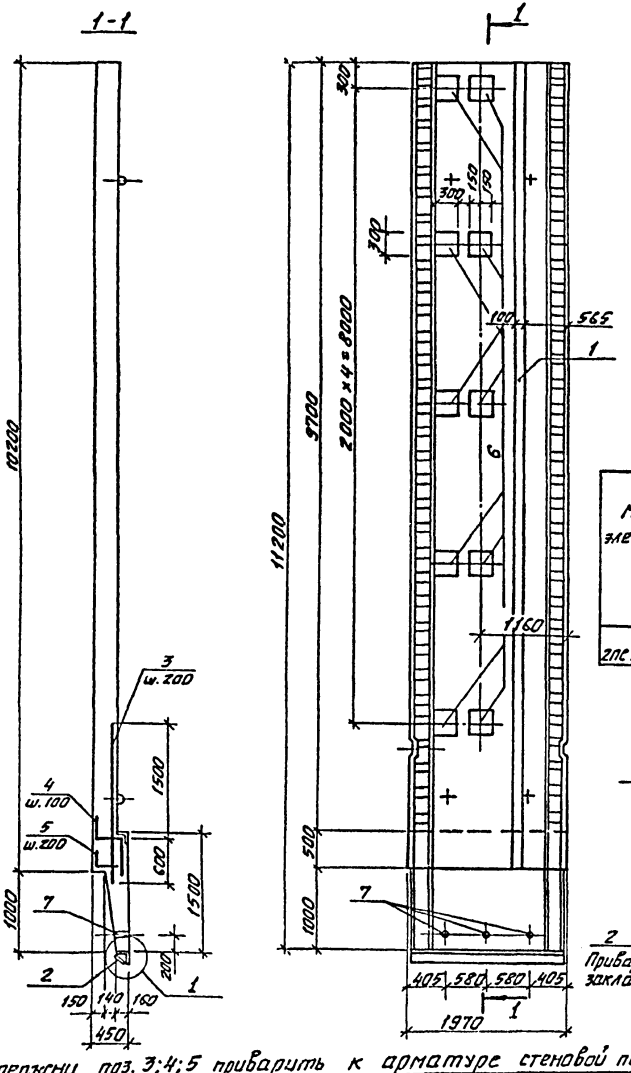

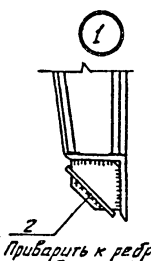

Приварить к ребрам закладных изделий

Формат	Зона	Поз.	Обозначение	Наименование	Кол.	Примечание
				Сборочные единицы		
			3.901.1-14.1 02.00СБ	Панель стеновая 2ПС102.3-2ш		
				Изделия закладные (дополнительные)		
А4		1	Т.П.901-1-92.88-КЖИ2-М1	М1	п.м. 10,2	10,1 кг
		6	1.400-15. В1	МН150-3	10	7,5 кг
А4		7	Т.П.901-1-92.88-КЖИ2-М9	М9	3	0,3 кг
				Детали (дополнительные)		
Б4		2		-150х10 ГОСТ 103-76*	п.м. 1,9	11,8 кг
Б4		3		А-III-20 ГОСТ 5781-82* ℓ=2100	11	5,19 кг
Б4		4*		А-III-16 ГОСТ 5781-82* ℓ=1150	21	1,82 кг
Б4		5*		А-III-10 ГОСТ 5781-82* ℓ=700	11	0,43 кг

Поз.* 4;5; см. ведомость деталей.

Ведомость расхода стали на дополнительные детали и изделия закладные, кг

Марка элемента	Изделия арматурные					Изделия закладные							Общий расход
	Арматура класса				Всего	Арматура класса			Прокат марки			Всего	
	А-III					А-III			ВСт3КП2				
	ГОСТ 5781-82*					ГОСТ 5781-82*			ГОСТ 32Б2-75*	ГОСТ 103-76*	ГОСТ 82-70		
	10	16	20	Итого		12	8	Итого	Труба Ф25х2	δ8 / δ10	δ8	Итого	
2ПС102.3-2ш-12	4,7	38,2	57,1	100,0	100,0	37,4	0,3	37,7	0,6	64 / 41,8	54	163,4	201,1	301,1

Остальное см. стеновую панель 2ПС 102.3-2ш серии 3.901.1-14.1

Ведомость деталей

Поз.	Эскиз
4	250, 350, 550
5	350, 350

Привязан

Инв. №

Провер.	Доздова		02.88
Разраб.	Осипова		
Вед.инж.	Андреева		
Рук.гр.	Побаляева		02.88
Н.контр.	Хамо		02.88
Гл.спец.	Ханин		02.88
Нач.отд.	Градобоинова		

ТП 901-1-92.88-КЖИ2-2ПС 102.3-2ш-12

Панель стеновая 2ПС 102.3-2ш-12

Стадия	Масса	Масштаб
Р	15680	1:50
Лист	Листов 1	

Госстрой СССР ГПИ Ленинградский Водоканалпроект

Стержни поз. 3;4;5 приварить к арматуре стеновой панели.

Инв. № подл. | Подпись и дата | Взам. инв. №

кол. Мошкова

СР 950-04 Формат А3

ТП901-1-92.88 Альбом V

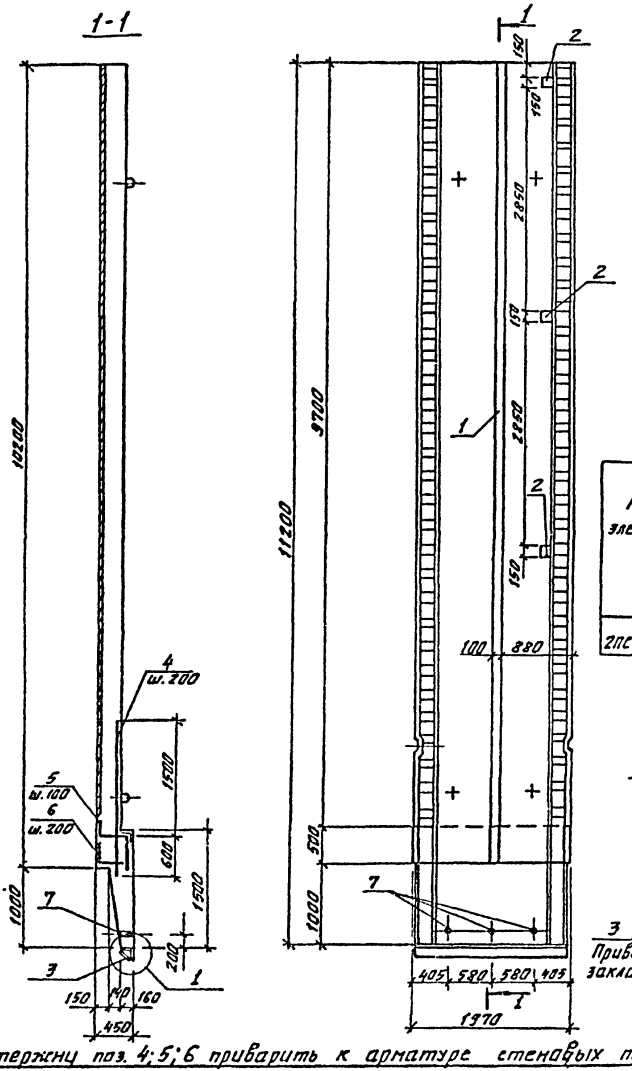

Формат	Зона	Поз.	Обозначение	Наименование	Кол.	Примечание
				Сборочные единицы		
			3.901.1-14.1 в2.00СБ	Панель стеновая 2ПС 102.3-2ш		
				Изделия закладные (дополнительные)		
А4		1	Т.П. 901-1.92.88-КЖИ2-М1	М1	п.м. 10,2	10,1 кг
		2	1.400-15.81.120-42	МН112-6	3	2,8 кг
А4		7	Т.П. 901-1-92.88-КЖИ2-М9	М9	3	8,3 кг
				Детали (дополнительные)		
Б4		3		-150×10 ГОСТ 103-76*	п.м 1,9	11,8 кг
Б4		4		А-III-20 ГОСТ 5781-82* ℓ=2100	11	5,19 кг
Б4		5*		А-II-16 ГОСТ 5781-82* ℓ=1150	21	1,82 кг
Б4		6*		А-II-10 ГОСТ 5781-82* ℓ=700	11	0,43 кг

Поз.* 5; 6 см. ведомость деталей.

Ведомость расхода стали на дополнительные детали и изделия закладные, кг

Марка элемента	Изделия арматурные					Изделия закладные							Общий расход
	Арматура класса А-III ГОСТ 5781-82*				Всего	Арматура класса А-III ГОСТ 5781-82*				Прокат марки Вст.3кп2 ГОСТ 103-76*	ГОСТ 8732-78*	Всего	
	10	16	20	Итого		12	8	Итого	Б8 / Б10	Трубы ф25×2	Итого		
2ПС102.3-2ш-13	4,7	38,2	57,1	100,0	100,0	20,2	0,3	20,5	Вст.3 / 44,2	0,6	113,1	133,3	233,6

Остальное см. стеновую панель 2ПС 102.3-2ш серии 3.901.1-14/1.

Ведомость деталей

Поз.	Эскиз
5	250, 350, 550
6	350, 350

Привязан

Инв.№

Инв.№подл. | Подпись и дата | Взам.инв.№

Провер.	Дроздова			
Разраб	Осипова			
Зав.имх	Андреева			
Рук.гр.	Побдляева			01.88
Н.контр	Жило			02.88
Гл.спец	Ханин			02.88
Нач.отд	Градобоймов			

ТП 901-1-92.88-КЖИ2-2ПС 102.3-2ш-13

Панель стеновая 2ПС 102.3-2ш-13

Стадия	Масса	Масштаб
Р	15680	1:50
Лист	Листов: 1	

Госстрой СССР ГПИ Ленинградский Водоканалпроект

Стержни поз. 4; 5; 6 приварить к арматуре стеновых панелей.

ТП 901-1-92.88 Альбом V

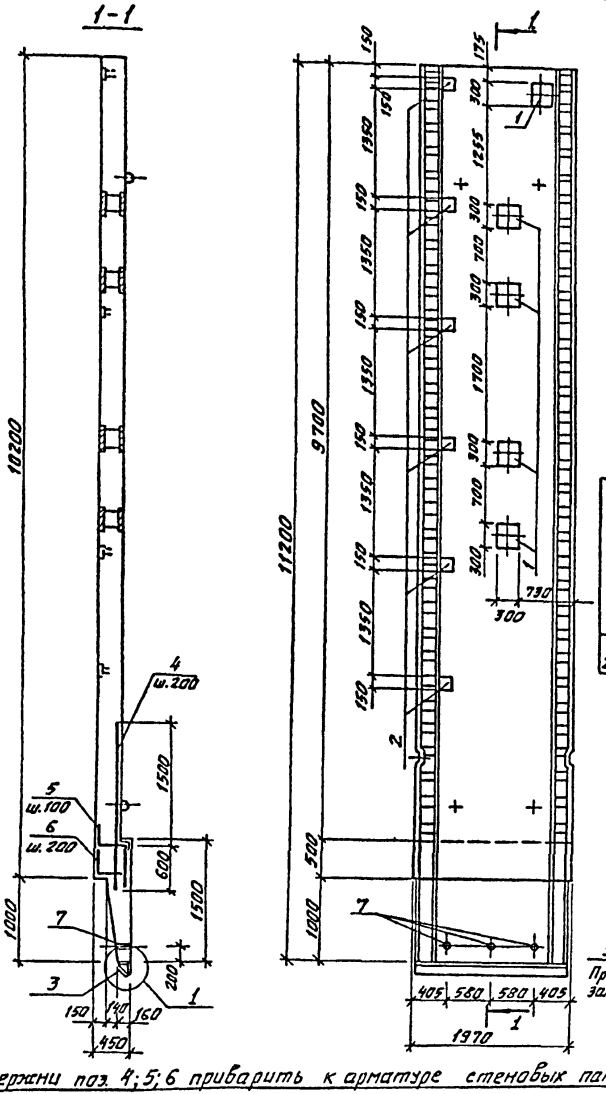

Формат	Зона	Поз.	Обозначение	Наименование	Кол.	Примечание
				Сборочные единицы		
			3.901.1-14.1 02.00СБ	Панель стеновая 2ПС102.3-2ш		
				Изделия закладные (дополнительные)		
		1	1.400-15.8.1.210-41	МН209-4	4	15,2кг
		2	1.400-15.8.1.120-42	МН112-6	7	2,8кг
А4		7	Т.П.901-1-92.88-КЖИ2-М9	М9	3	0,3кг
				Детали (дополнительные)		
Б4		3		-150х10 ГОСТ 103-76*	п.м. 1,9	11,8кг
Б4		4		А-III-20; ГОСТ 5781-82* С=2100	11	5,19кг
Б4		5*		А-III-16; ГОСТ 5781-82* С=1150	21	1,82кг
Б4		6*		А-III-10; ГОСТ 5781-82* С=700	11	0,43кг

Поз.* 5; 6 см. ведомость деталей.

Ведомость расхода стали на дополнительные детали и изделия закладные, кг

Марка элемента	Изделия арматурные					Изделия закладные							Общий расход
	Арматура класса А-III ГОСТ 5781-82*				Всего	Арматура класса А-III ГОСТ 5781-82*				Прокат марки ВСт3кп2 ГОСТ 103-76*		ГОСТ 3262-75*	Всего	
	10	16	20	Итого		12	8		Итого	88	510	трубы ф25х2	Итого	
2ПС102.3-2ш-14	4,7	38,2	57,1	100,0	100,0	8,2	0,3		8,5	9,8	83,8	0,6	94,2	102,7	202,7

Остальное см. стеновую панель 2ПС102.3-2ш серии 3.901.1-14.1.

Ведомость деталей

Поз.	Эскиз
5	250 / 350 / 550
6	350 / 350

Привязан

Инв. №

Инв.№ подл. | Подпись и дата | Взам. инв.№

Стержни поз. 4; 5; 6 приварить к арматуре стеновых панелей.

Гл.инж. проекта	Ермолаев		
Гл.инж.	Ермолаев		
Гл.спец.	Ханин		
Нач.отд.	Гладковинова		
Провер.	Дроздова		
Разраб.	Осипова		
Вед.инж.	Андреева		
Рук.гр.	Поваляева		02.88
Н.контр.	Кила		12.88
Гл.спец.	Ханин		01.86
Нач.отд.	Гладковинова		

ТП 901-1-92.88-КЖИ2-2ПС102.3-2ш-14

Панель стеновая 2ПС102.3-2ш-14

Стадия	Масса	Масштаб
Р	15680	1:50
Лист:	Листов: 1	

Госстрой СССР ГПИ Ленинградский Водоканалпроект

Кол. Мещ. 1/80

СР950-04 Формат А3

ТП901-1-92.88 Альбом V

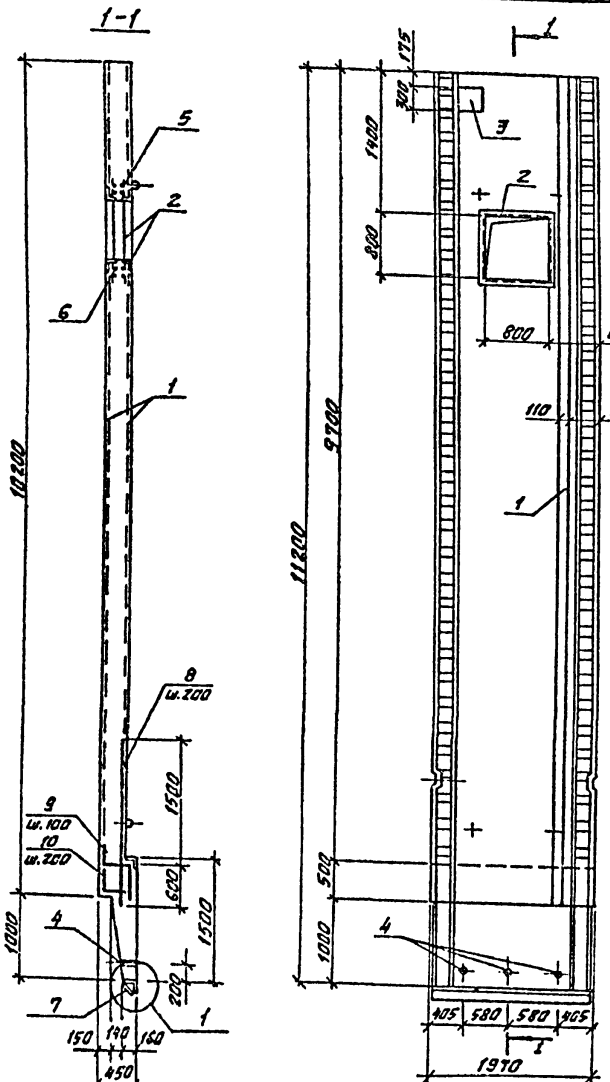

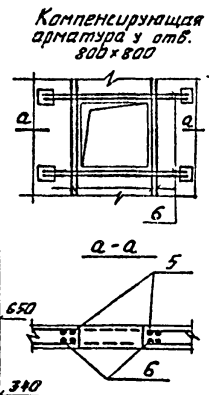

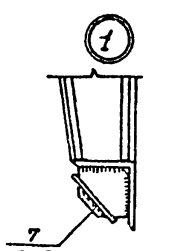

Приварить к ребрам закладного изделия

Формат	Зона	Поз.	Обозначение	Наименование	Кол.	Примечание
				Сборочные единицы		
			3.901.1-14.1.02.00 СБ	Панель стеновая 2ПС 102.3-2ш		
				Изделия закладные (дополнительные)		
А4		1	ТП 901-1-92.88-КЖИ2-М2	М2	п.м. 10.2	46,6 кг
А4		2	-КЖИ2-М3	М3	1	89,6 кг
		3	1.400-15.В1.210-41	МН209-4	1	15,2 кг
А4		4	ТП 901-1-98.88-КЖИ2-М9	М9	3	0,3 кг
				Сетки арматурные (дополнительные)		
А4		5	-КЖИ2-С1	С1	1	97,2 кг
А4		6	-КЖИ2-С2	С2	1	97,2 кг
				Детали (дополнительные)		
Б4		7		-150×10 ГОСТ 103-76*	п.м. 1.9	11,8 кг
Б4		8		А-III-20 ГОСТ 5781-82* С=2100	11	5,2 кг
Б4		9		А-III-16 ГОСТ 5781-82* С=1150	21	1,8 кг
Б4		10		А-III-10 ГОСТ 5781-82* С=700	11	0,4 кг

Поз.* 9;10 см. ведомость деталей

Ведомость расхода стали на дополнительные детали и изделия закладные, кг

Марка элемента	Изделия арматурные					Изделия закладные								Общий расход
	Арматура класса А-III ГОСТ 5781-82*				Всего	Арматура класса А-III ГОСТ 5781-82*				Прокат марки ВСт3КП2			Всего	
	10	16	20/28	Итого		10	8/12	25	Итого	ГОСТ 103-76* 610/620	ГОСТ 3262-75* Труба Ф25×2	ГОСТ 8509-86 L90×7		
2ПС 102.3-2ш-15	4,7	38,8	57/179	274	274	12,8	0,3/1,0	122,4	136,5	48,4/352,9	0,5	76,8	615,6	889,6

Остальное см. стеновую панель 2ПС 102.3-2ш серии 3.901.1-14.1

Ведомость деталей

Поз.	Эскиз
9	250 / 350 / 550
10	350 / 350

Привязан

инв. №

Провер.	Дроздова		
Разраб.	Осипова		
Вед.инж.	Андреева		
Рук.гр.	Поваляева		02.88
Н.контр.	Жило		02.88
Гл.спец.	Ханин		02.88
Нач.отд.	Градобойнова		

ТП 901-1-92.88-КЖИ2-2ПС 102.3-2ш-15

Панель стеновая 2ПС 102.3-2ш-15.

Стадия	Масса	Масштаб
Р	15680	1:50

Лист | Листов: 1

Госстрой СССР ГПИ Ленинградский Водоканалпроект

Стержни поз. 8;9;10 приварить к арматуре стеновой панели.

Инв. № подл. | Подпись и дата | Взам. инв. №

кол. Мошкова

СФ 950-04

Формат А3

ТП 901-1-92.88 Альбом I

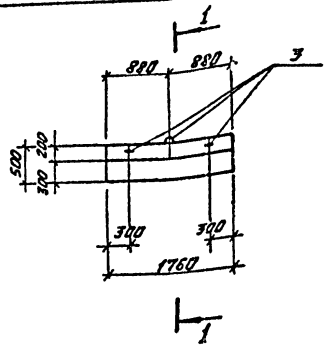

Ведомость деталей

Поз.	Эскиз
3	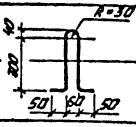

Спецификация к ОП1.

Формат	Зона	Поз.	Обозначение	Наименование	Кол.	Примечание
				Сборочные единицы		
				Сетки арматурные		
А4		1	Т.П.901-1-92.88-КЖИ2-С11	С11	1	9,9 кг
А4		2	-КЖИ2-С12	С12	1	6,4 кг
				Детали		
Б4		3*		А-II-10 ГОСТ 5781-82* L=870	3	0,54 кг
				Материал		
				Бетон В22,5 F50		0,25 м³

Поз.* 3 см. Ведомость деталей.

1-1

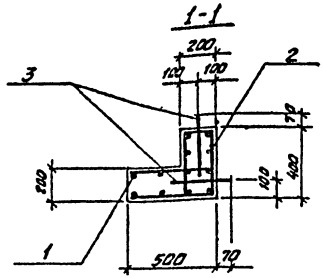

Ведомость расхода стали на элемент, кг

Марка элемента	Изделия арматурные								Всего
	Арматура класса								
	AI				A-II				
	ГОСТ 5781-82*				ГОСТ 5781-82*				
	ф8			Итого	ф10			Итого	
ОП1	16,3			16,3	1,6			1,6	17,9

Защитный слой бетона для рабочей арматуры принят 20 мм.

Инв.№ подл.	Подпись и дата	Взам.инв.№	

Провер.	Андреева		
Разраб.	Дроздова		
Вед.инж.	Андреева		
Рук.гр.	Павлявева		01.88
Н.контр.	Жило		01.88
Гл.спец.	Ханин		01.88
Нач.отд.	Уподобрина		

ТП 901-1-92.88-КЖИ2-ОП1

Опорный блок ОП1

Стадия	Масса	Масштаб
Р	630	1:20
Лист	Листов: 1	

Госстрой СССР ГПИ Ленинградский Водоканалпроект

кап. Мошков.

СР 950-04 Формат А3

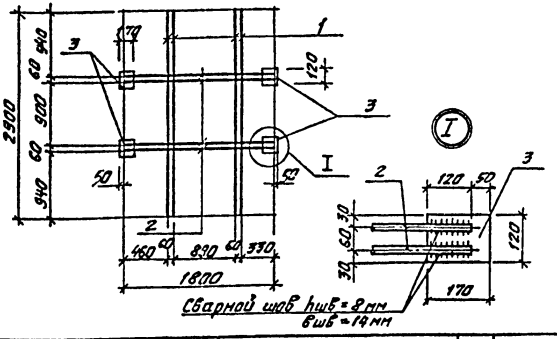

Формат	Зона	Поз.	Обозначение	Наименование	Кол.	Примечание
				Документация		
А4			ТП 901-1-92.88-КЖИ2-ТТ	Технические требования		
				Детали		
Б4		1		А-III-28 ГОСТ 5781-82* ℓ=2900	4	14,0
Б4		2		А-III-28 ГОСТ 5781-82* ℓ=1800	4	8,7
Б4		3		-120×10 ГОСТ 103-76* ℓ=170	4	1,6

Привязан

Инв. № подл. | Подпись и дата | Взам. инв. №

Инв. №

ТП 901-1-92.88-КЖИ2-С1

Провер.	Андреева		
Разраб.	Дроздова		
Вед.инж.	Андреева		
Рук.гр.	Поваляева		02.88
Н.контр.	Жило		02.88
Гл.спец.	Ханин		02.88
Нач.отд.	Градобойнова		

Сетка арматурная С1

Стадия	Масса	Масштаб
Р	97,2	1:50
Лист	Листов: 1	

Госстрой СССР ГПИ Ленинградский Водоканалпроект

Формат А4

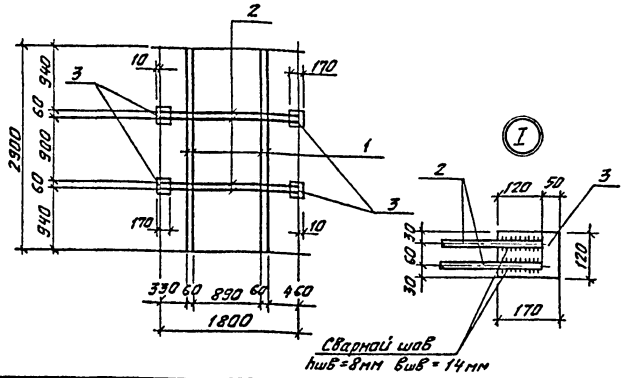

Формат	Зона	Поз.	Обозначение	Наименование	Кол.	Примечание
				Документация		
А4			ТП 901-1-92.88-КЖИ2-ТТ	Технические требования		
				Детали		
Б4		1		А-III-28 ГОСТ 5781-82* ℓ=2900	4	14,0
Б4		2		А-III-28 ГОСТ 5781-82* ℓ=1800	4	8,7
Б4		3		-120×10 ГОСТ 103-76* ℓ=170	4	1,6

Привязан

Инв. № подл. | Подпись и дата | Взам. инв. №

Инв. №

ТП 901-1-92.88-КЖИ2-С2

Провер.	Андреева		
Разраб.	Дроздова		
Вед.инж.	Андреева		
Рук.гр.	Поваляева		02.88
Н.контр.	Жило		02.88
Гл.спец.	Ханин		02.88
Нач.отд.	Градобойнова		

Сетка арматурная С2

Стадия	Масса	Масштаб
Р	97,2	1:50
Лист	Листов 1	

Госстрой СССР ГПИ Ленинградский Водоканалпроект

ТП 901-1-92.88 Альбом V

С3

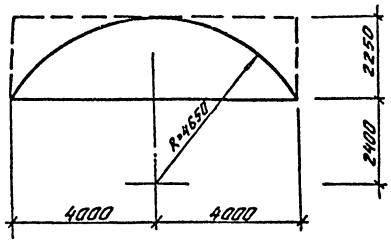

С6

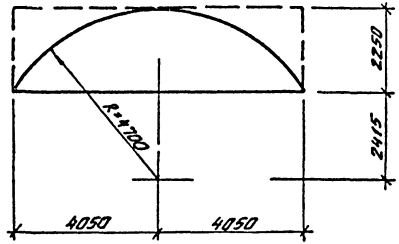

С8

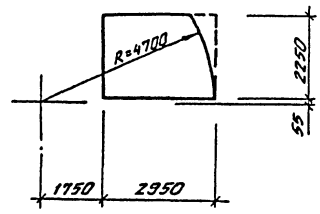

С4

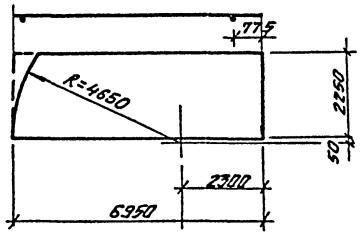

С7

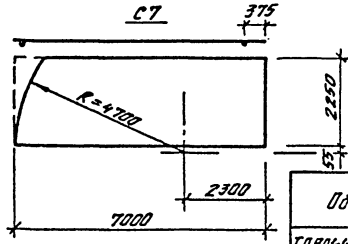

С5

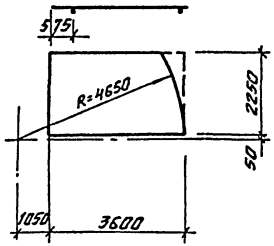

Сетки С3÷С8 изготавить в соответствии с ГОСТ 23279-85 и обрезать согласно данного чертежа.

Обозначение	Условная марка сетки	Марка сетки по ГОСТ 23279-85	Вес, кг
ТП 901-1-92.88-КЖИ2-С3÷С8	С3	1С $\frac{28AIII}{12AIII}$ 225×800 $\frac{100}{25}$	491,7
-КЖИ2-С3÷С8	С4	1С $\frac{28AIII}{12AIII}$ 225×695 $\frac{775\times175}{25}$	424,8
-КЖИ2-С3÷С8	С5	1С $\frac{28AIII}{12AIII}$ 225×360 $\frac{575\times25}{25}$	220,7
-КЖИ2-С3÷С8	С6	1С $\frac{12AIII}{8AI}$ 225×810 $\frac{150}{25}$	94,74
-КЖИ2-С3÷С8	С7	1С $\frac{12AIII}{8AI}$ 225×700 $\frac{375\times25}{25}$	85,3
-КЖИ2-С3÷С8	С8	1С $\frac{12AIII}{8AI}$ 225×295 $\frac{515\times175}{25}$	35,84

Инв. № подл. | Подпись и дата | Взам. инв. №

Привязан

Инв. №

Разраб.	Ермолина		
Провер.	Поваляева		
Рук. гр.	Поваляева		12.88
Нормок.	Жила		12.88
Гл. спец.	Ханин		12.88
Нач. отд.	Грабовский		

ТП 901-1-92.88-КЖИ2-С3÷С8

Сетки арматурные С3÷С8

Стадия	Масса	Масштаб
Р	см. табл.	1:100
Лист	Листов: 1	

Госстрой СССР ГПИ Ленинградский Водоканалпроект

Копировал

СФ 950-04 Формат А3

ТП901-1-92.88 Альбом V

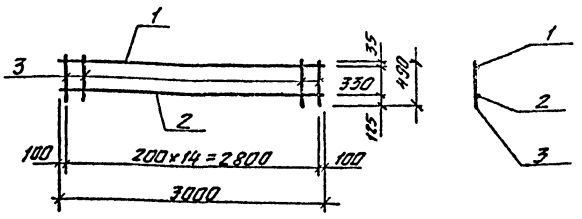

Формат	Зона	Поз.	Обозначение	Наименование	Кол.	Примеч.
				Документация:		
А4			ТП 901-1-92.88-КЖИ2-ТТ	Технические требования		
				Детали:		
				ГОСТ 5781-82*		
Б4		1		А-I-12 ℓ=3000	1	2,7кг
Б4		2		А-I-8 ℓ=3000	1	1,2кг
Б4		3		А-I-12 ℓ=490	15	0,44кг

Взам. инв. №

Подпись и дата

Инв. № подл.

ТП 901-1-92.88-КЖИ2-С9

Провер.	Поваляева		
Разраб.	Ермолина		
Вед.инж.	Андреева		
Рук.гр.	Поваляева		01.88
Н.контр.	Жило		01.88
Гл.спец.	Ханин		01.88
Нач.отд.	Градобойнов		

Сетка арматурная С9

Стадия	Масса	Масштаб
Р	10,5	—

Лист | Листов 1

Госстрой СССР ГПИ Ленинградский Водоканалпроект

Формат А4

ТП901-1-92.88 Альбом V

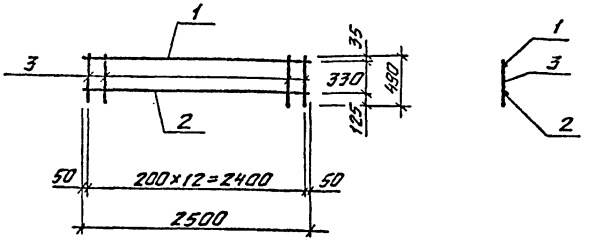

Формат	Зона	Поз.	Обозначение	Наименование	Кол.	Примеч.
				Документация:		
А4			ТП 901-1-92.88-КЖИ2-ТТ	Технические требования		
				Детали:		
				ГОСТ 5781-82*		
Б4		1		А-I-12 ℓ=2500	1	2,3кг
Б4		2		А-I-8 ℓ=2500	1	1,0кг
Б4		3		А-I-12 ℓ=490	13	0,44кг

Взам. инв. №

Подпись и дата

Инв. № подл.

Привязан

инв. №

ТП 901-1-92.88-КЖИ2-С10

Провер.	Поваляева		
Разраб.	Ермолина		
Вед.инж.	Андреева		
Рук.гр.	Поваляева		01.88
Н.контр.	Жило		01.88
Гл.спец.	Ханин		01.88
Нач.отд.	Градобойнов		

Сетка арматурная С10

Стадия	Масса	Масштаб
Р	9,0	—

Лист | Листов: 1

Госстрой СССР ГПИ Ленинградский Водоканалпроект

кол. Мошкова

СФ 950-04

Формат А4

ТП 901-1-92.88 Альбом V

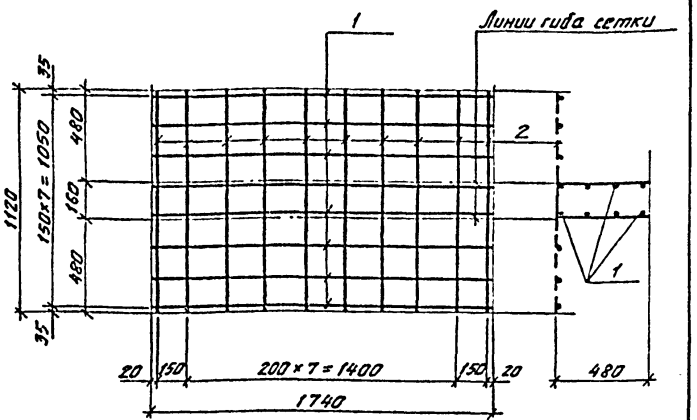

Формат	Зона	Поз.	Обозначение	Наименование	Кол.	Примеч.
				Документация		
А4			ТП 901-1-92.88-КЖИ2-ТТ	Технические требования		
				Детали		
Б4		1		А-I-8 ГОСТ 5781-82* ℓ=1740	8	0,69кг
Б4		2		А-I-8 ГОСТ 5781-82* ℓ=1120	10	0,44кг

Инв.№ подл. | Подпись и дата | Взам.инв.№

Провер.	Андреева		
Разраб.	Дроздова		
Вед.инж.	Андреева		
Рук.гр.	Побаляева		02.88
Н.контр.	Жила		02.88
Гл.спец.	Ханин		02.88
Нач.отд.	Градобойнова		

ТП 901-1-92.88-КЖИ2-С11

Сетка арматурная С11

Стадия	Масса	Масштаб
Р	9,9	1:20
Лист	Листов: 1	

Госстрой СССР ГПИ Ленинградский Водоканалпроект

Формат А4

ТП 901-1-92.88 Альбом V

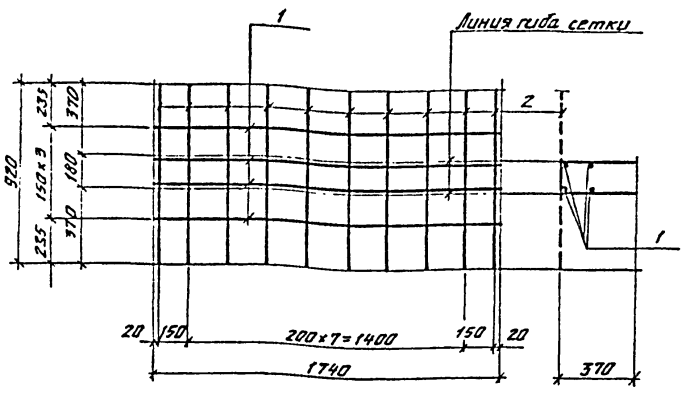

Формат	Зона	Поз.	Обозначение	Наименование	Кол.	Примеч.
				Документация		
А4			ТП 901-1-92.88-КЖИ2-ТТ	Технические требования		
				Детали		
Б4		1		А-I-8 ГОСТ 5781-82* ℓ=1740	4	0,69кг
Б4		2		А-I-8 ГОСТ 5781-82* ℓ=920	10	0,44кг

Инв.№ подл. | Подпись и дата | Взам.инв.№

Провер.	Андреева		
Разраб.	Дроздова		
Вед.инж.	Андреева		
Рук.гр.	Побаляева		02.88
Н.контр.	Жила		02.88
Гл.спец.	Ханин		02.88
Нач.отд.	Градобойнова		

ТП 901-1-92.88-КЖИ2-С12

Сетка арматурная С12

Стадия	Масса	Масштаб
Р	6,4	1:20
Лист	Листов: 1	

Госстрой СССР ГПИ Ленинградский Водоканалпроект

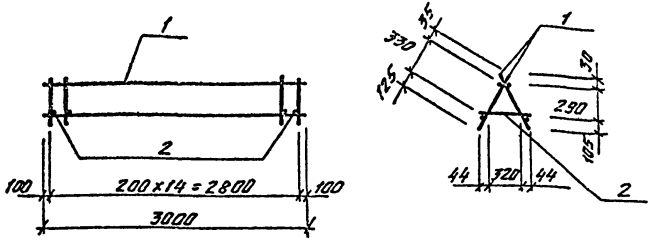

Формат	Зона	Поз.	Обозначение	Наименование	Кол.	Примеч.
				Документация		
А4			ТП 901-1-92.88-КЖИ2-ТТ	Технические требования		
				Сборочные единицы		
А4		1	ТП 901-1-92.88-КЖИ2-С9	Сетка арматурная С9	2	10,5 кг
				Детали		
Б4		2		А-I-12 ГОСТ 5781-82* ℓ=410	15	0,37 кг

Привязан

Инв. №

Пробер.	Поваляева		
Разраб.	Ермолина		
Гл.инж.	Андреева		
Рук.гр.	Поваляева		01.88
Н.контр.	Жило		01.88
Гл.спец.	Ханин		01.88
Нач.отд.	Грабовойтов		

ТП 901-1-92.88-КЖИ2-КП1

Каркас КП1

Стадия	Масса	Масштаб
Р	26,6	—
Лист	Листов: 1	

Госстрой СССР ГПИ Ленинградский Водоканалпроект

Инв. № подл. | Подпись и дата | Взам. инв. №

Формат А4

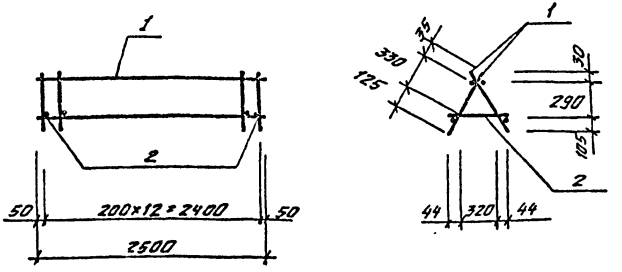

Формат	Зона	Поз.	Обозначение	Наименование	Кол.	Примеч.
				Документация:		
А4			ТП 901-1-92.88-КЖИ2-ТТ	Технические требования		
				Сборочные единицы:		
А4		1	ТП 901-1-92.88-КЖИ2-С10	Сетка арматурная С10	2	9,0 кг
				Детали		
Б4		2		А-I-12 ГОСТ 5781-82* ℓ=410	13	0,4 кг

Привязан

Инв. №

Пробер.	Поваляева		
Разраб.	Ермолина		
Гл.инж.	Андреева		
Рук.гр	Поваляева		01.88
Н.контр.	Жило		01.88
Гл.спец.	Ханин		01.88
Нач.отд.	Грабовойтов		

ТП 901-1-92.88-КЖИ2-КП2

Каркас КП2

Стадия	Масса	Масштаб
Р	23,0	—
Лист	Листов: 1	

Госстрой СССР ГПИ Ленинградский Водоканалпроект

Инв. № подл. | Подпись и дата | Взам. инв. №

кал. Машкова

СР 950-04

Формат А4

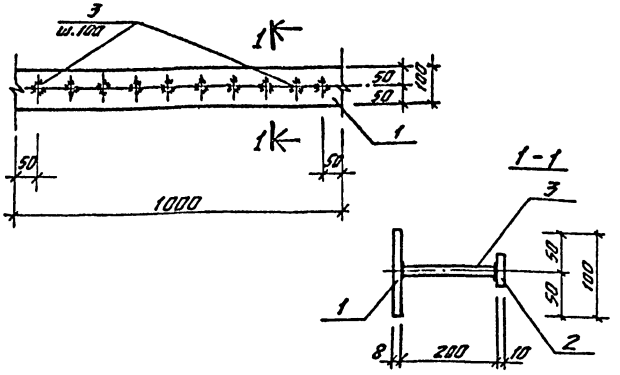

Формат	Зона	Поз.	Обозначение	Наименование	Кол.	Примеч.
				Документация		
А4			ТП 901-1-92.88-КЖИ2-ТТ	Технические требования		
				Детали		
Б4		1		-100×8 ГОСТ 103-76* ℓ=1000	1	6,28кг
Б4		2		-50×10 ГОСТ 103-76* ℓ=50	10	0,20кг
Б4		3		А-III-12 ГОСТ 5781-82* ℓ=200	10	0,18кг

Привязан

Инв. №

Взам. инв. №

Подпись и дата

Инв. № подл.

Разраб.	Костылева		
Провер.	Павлляева		
Вед. инж.	Андреева		
Рук. гр.	Павлляева		01.88
Нормак	Жило		02.88
Гл. спец.	Канин		02.88
Нач. отд.	Градобалкина		

ТП 901-1-92.88-КЖИ2-М1

Изделие закладное М1

Стадия	Масса	Масштаб
Р	10,1кг	—
Лист	Листов: 1	

Госстрой СССР ГПИ Ленинградский Водоканалпроект

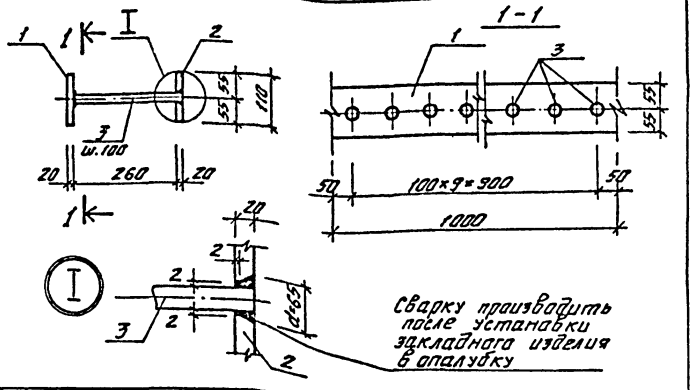

Формат	Зона	Поз.	Обозначение	Наименование	Кол.	Примеч.
				Документация		
А4			ТП 901-1-92.88-КЖИ2-ТТ	Технические требования		
				Детали		
Б4		1		-110×20 ГОСТ 103-76* ℓ=1000	1	17,3кг
Б4		2		-110×20 ГОСТ 103-76* ℓ=1000	1	17,3кг
Б4		3		А-III-25, ГОСТ 5781-82* ℓ=280	10	1,2кг

Привязан

Инв. №

Взам. инв. №

Подпись и дата

Инв. № подл.

Разраб.	Костылева		
Провер.	Павлляева		
Вед. инж.	Андреева		
Рук. гр.	Павлляева		02.88
Нормак	Жило		02.88
Гл. спец.	Канин		02.88
Нач. отд.	Градобалкина		

ТП 901-1-92.88-КЖИ2-М2

Изделие закладное М2

Стадия	Масса	Масштаб
Р	46,6	—
Лист	Листов: 1	

Госстрой СССР ГПИ Ленинградский Водоканалпроект

ТП901-1-92.88 Альбом V

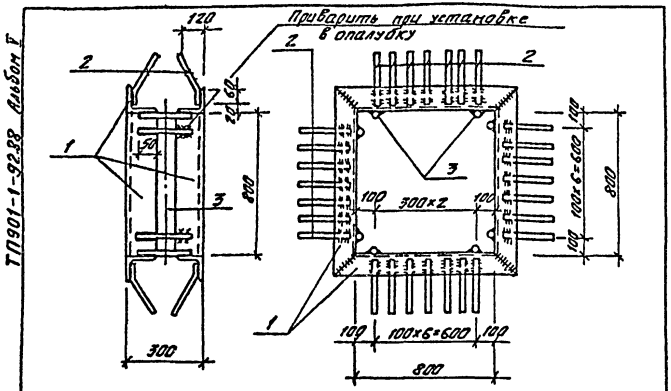

Формат	Зона	Поз.	Обозначение	Наименование	Кол.	Примеч.
				Документация		
А4			ТП 901-1 92.88-КЖИ2-ТТ	Технические требования		
				Детали		
Б4		1		L 90×7 ГОСТ 8509-72* ℓ=980	8	9,6 кг
Б4		2		А-III-10 ГОСТ 5781-82* ℓ=350	56	0,2 кг
Б4		3		А-III-10 ГОСТ 5781-82* ℓ=220	8	0,2 кг

Привязан

инв. №

Взам. инв. №

Подпись и дата

Инв. № подл.

ТП 901-1-92.88-КЖИ2-М3

Разраб.	Костылева		
Провер.	Поваляева		
Вед. инж.	Андреева		
Рук. гр.	Поваляева		02.88
Нормок.	Жило		02.88
Гл. спец.	Ханин		02.88
Нач. отд.	Градобойнова		

Изделие закладное М3

Стадия	Масса	Масштаб
Р	89,6	—

Лист | Листов: 1

Госстрой СССР ГПИ Ленинградский водоканалпроект

Формат А4

ТП901-1-92.88 Альбом V

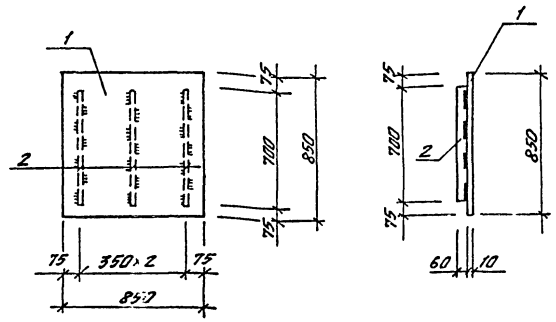

Формат	Зона	Поз.	Обозначение	Наименование	Кол.	Примеч.
				Документация		
А4			ТП 901-1-92.88-КЖИ2-ТТ	Технические требования		
				Детали		
Б4		1		850×10 ГОСТ 19903-74* ℓ=850	1	56,7 кг
Б4		2		60×5 ГОСТ 103-76* ℓ=700	3	1,6 кг

Привязан

инв. №

Взам. инв. №

Подпись и дата

Инв. № подл.

ТП 901-1-92.88-КЖИ2-Щ1

Разраб.	Костылева		
Провер.	Поваляева		
Вед. инж.	Андреева		
Рук. гр.	Поваляева		02.88
Нормок.	Жило		02.88
Гл. спец.	Ханин		02.88
Нач. отд.	Градобойнова		

Щит Щ1

Стадия	Масса	Масштаб
Р	61,5	—

Лист | Листов: 1

Госстрой СССР ГПИ Ленинградский водоканалпроект

Ком. Мошкова

С.Ф 950-04

Формат А4

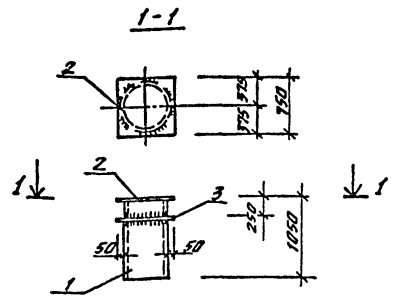

Формат	Зона	Поз.	Обозначение	Наименование	Кол.	
				Документация		
А4			ТП 901-1-92.88-КЖИ2-ТТ	Технические требования		
				Детали		
Б4		1		Труба Ø630×9 ГОСТ 10704-76* с=1090	1	143,3 кг
Б4		2		-750×10 ГОСТ 19903-74* с=750	1	44,1 кг
Б4		3		-730×10 ГОСТ 19903-74* с=730	1	41,8 кг

Привязан

Инв. №

Провер.	Андреева			ТП 901-1-92.88-КЖИ2-М4
Разраб.	Котова			Изделие закладное М4
Вед.инж.	Андреева			Стадия: Р; Масса: 229,2; Масштаб: —
Рук.гр.	Павлявева		12.88	Лист; Листов: 1
Н.контр.	Чуйко		12.88	Госстрой СССР ГПИ Ленинградский водоканалпроект
Гл.спец.	Ханин		12.88	
Нач.отд.	Грайфебайм			

Инв. № подл. | Подпись и дата | Взам. инв. №

Формат А4

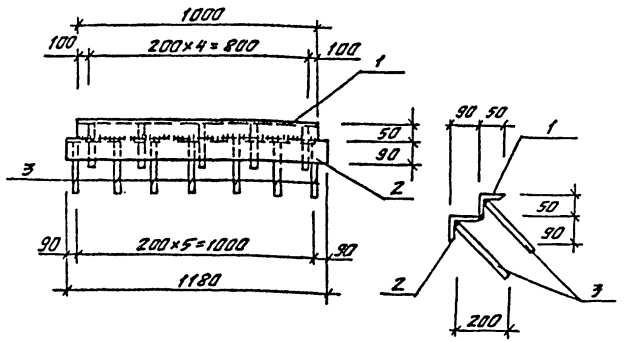

Формат	Зона	Поз.	Обозначение	Наименование	Кол.	Примеч.
				Документация		
			ТП 901-1-92.88-КЖИ2-ТТ	Технические требования		
				Детали		
		1		∟90×6 ГОСТ 8509-86 с=1000	1	3,77 кг
		2		∟90×6 ГОСТ 8509-86 с=1180	1	9,8 кг
		3		А-III-12 ГОСТ 5781-82* с=280	11	0,3 кг

Привязан

Инв. №

Разраб.	Костылева			ТП 901-1-92.88-КЖИ2-М5
Провер.	Павлявева			Закладное изделие М5
Вед.инж.	Андреева			Стадия: Р; Масса: 16,9; Масштаб: 1:25
Рук.гр.	Павлявева		12.88	Лист; Листов: 1
Нормок.	Чуйко		12.88	Госстрой СССР ГПИ Ленинградский водоканалпроект
Гл.спец.	Ханин		12.88	
Нач.отд.	Грайфебайм			

Инв. № подл. | Подпись и дата | Взам. инв. №

Формат А4

ТП 901-1-92.88 Альбом V

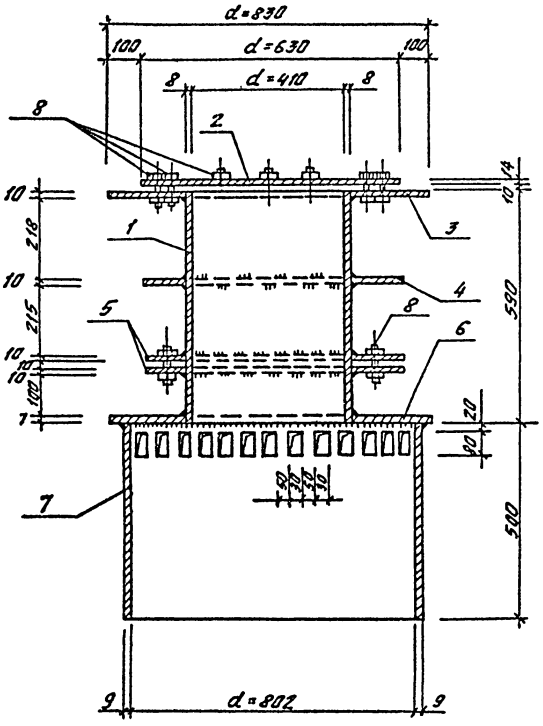

Формат	Зона	Поз.	Обозначение	Наименование	Кол.	Примеч.
				Документация		
А4			ТП 901-1-92.88-КЖИ2-ТТ	Технические требования		
				Детали		
Б4		1		Труба 426×8 ГОСТ 10704-76* l=590	1	48,7 кг
Б4		2		-630×14 ГОСТ 19903-74* l=630	1	43,7 кг
Б4		3		-830×10 ГОСТ 19903-74* l=830	1	54,1 кг
Б4		4		-630×10 ГОСТ 19903-74* l=630	1	31,2 кг
Б4		5		-630×10 ГОСТ 19903-74* l=630	2	31,2 кг
Б4		6		-840×7 ГОСТ 19903-74* l=840	1	38,8 кг
Б4		7		Труба 820×9 ГОСТ 10704-76* l=500	1	90,0 кг
Б4		8		Болт М16×70 ГОСТ 7798-70*	24	0,1 кг
				Гайка М16 ГОСТ 5915-70*	24	
				Шайба 16 ГОСТ 11371-78*	24	

Ст.инж.	Ермолина	[signature]	4-88	ТП 901-1-92.88-КЖИ2-М6			
Разраб.	Костылева	[signature]		Закладное изделие М6	Стадия	Масса	Масштаб
Провер.	Поваляева	[signature]			Р	369,0	1:10
Вед.инж.	Андреева	[signature]			Лист 1	Листов 2	
Рук.гр.	Поваляева	[signature]	02.88		Госстрой СССР ГПИ Ленинградский Водоканалпроект		
Нормок.	Жило	[signature]	02.88				
Гл.спец.	Ханин	[signature]	02.88				
Нач.отд.	Градобойнова	[signature]					

Привязан

инв. №

Инв. № подл. | Подпись и дата | Взам. инв. №

ТП901-1-92.88 Альбом V

Поз. 2

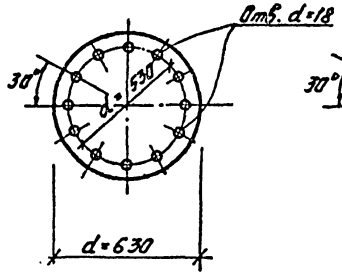

Поз. 3

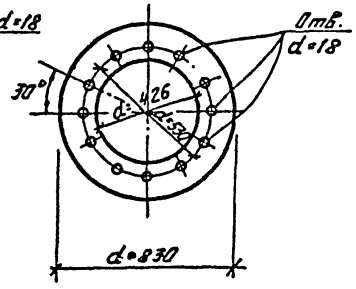

Поз. 6

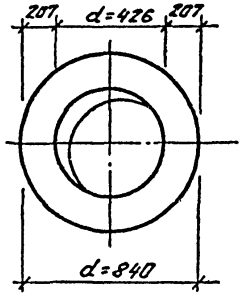

Поз. 4

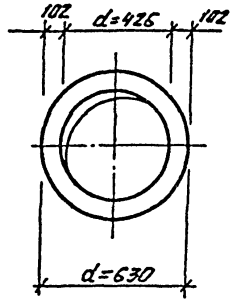

Поз. 5

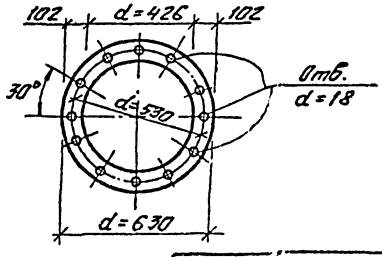

Привязан

Инв. №

ТП 901-1-92.88-КЖИ2-М6

Лист 2

Инв. № подл. | Подпись и дата | Взам. инв. №

Инв. № подл. | Подпись и дата | Взам. инв. №

ТП901-1-92.88 Альбом V

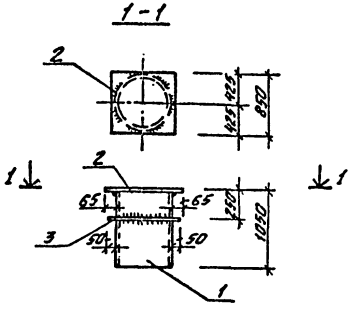

Формат	Зона	Поз.	Обозначение	Наименование	Кол.	Примеч.
				Документация		
А4			ТП 901-1-92.88-КЖИ2-ТТ	Технические требования		
				Детали		
Б4		1		Труба Ду 720×10 ГОСТ 10704-76* ℓ=1040	1	176,0кг
Б4		2		-850×10 ГОСТ 19903-74* ℓ=850	1	54,7кг
Б4		3		-820×10 ГОСТ 19903-74* ℓ=820	1	52,8кг

Привязан

инв. №

Взам. инв. №

Подпись и дата

Инв. № подл.

Провер.	Андреева		
Разраб.	Котова		
Вед. инж.	Андреева		
Рук. гр.	Поваляева		02.88
Н. контр.	Жило.		02.88
Гл. спец.	Ханин		02.88
Нач. отд.	Градобойнова		

ТП 901-1-92.88-КЖИ2-М7

Изделие закладное М7

Стадия	Масса	Масштаб
Р	283,5	–

Лист | Листов: 1

Госстрой СССР ГПИ Ленинградский Водоканалпроект

ТП 901-1-92.88 Альбом V

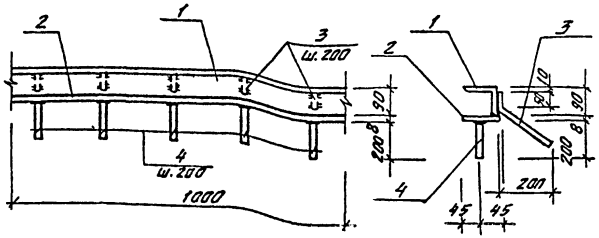

Формат	Зона	Поз.	Обозначение	Наименование	Кол.	Примеч.
				Документация		
А4			ТП 901-1-92.88-КЖИ2-ТТ	Технические требования		
				Детали		
Б4		1		L 90×6 ГОСТ 8509-86 ℓ=1000	1	8,3кг
Б4		2		-90×8 ГОСТ 103-76* ℓ=1000	1	5,7кг
Б4		3		А-III-12 ГОСТ 5781-82* ℓ=330	5	0,3кг
Б4		4		А-III-12 ГОСТ 5781-82 ℓ=200	5	0,2кг

Привязан

инв. №

Взам. инв. №

Подпись и дата

Инв. № подл.

Разраб.	Костылева		
Провер.	Поваляева		
Вед. инж.	Андреева		
Рук. гр.	Поваляева		02.88
Нормок.	Жило		02.88
Гл. спец.	Ханин		02.88
Нач. отд.	Градобойнова		

ТП 901-1-92.88-КЖИ2-М8

Закладное изделие М8

Стадия	Масса	Масштаб
Р	16,5	1:25

Лист | Листов: 1

Госстрой СССР ГПИ Ленинградский Водоканалпроект

ТП901-1-92.88 Альбом V

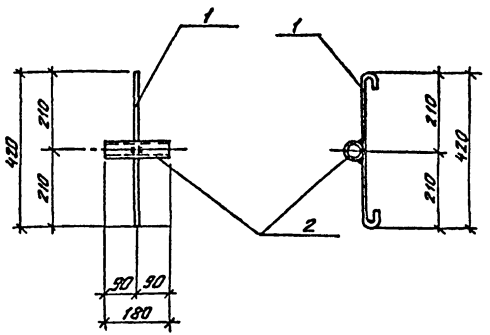

Формат	Зона	Поз.	Обозначение	Наименование	Кол.	Примеч.
				Документация		
А4			ТП 901-1-92.88-КЖИ2-ТТ	Технические требования		
				Детали		
Б4		1		А-I-В ГОСТ 5781-82* ℓ=500	1	0,1 кг
Б4		2		Тр.Ф25×2 ГОСТ 3262-75* ℓ=180	1	0,2 кг

Привязан

инв. №

Взам. инв. №

Подпись и дата

Инв. № подл.

Провер.	Андреева		
Разраб.	Дроздова		
Вед. инж.	Андреева		
Рук. гр.	Поваляева		02.88
Н. контр.	Жила		02.88
Гл. спец.	Ханин		02.88
Нач. отд.	Грабовойнова		

ТП 901-1-92.88-КЖИ2-М9

Изделие закладное М9

Стадия	Масса	Масштаб
Р	0,3	1:10

Лист | Листов: 1

Госстрой СССР ГПИ Ленинградский водоканалпроект

ТП901-1-92.88 Альбом V

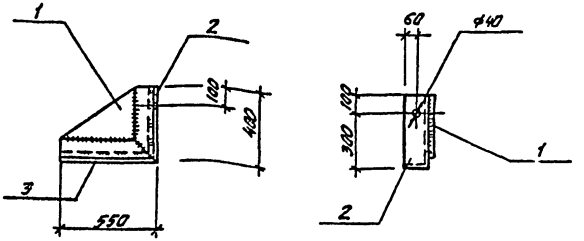

Формат	Зона	Поз.	Обозначение	Наименование	Кол.	Примеч.
				Документация		
А4			ТП 901-1-92.88-КЖИ2-ТТ	Технические требования		
				Детали		
Б4		1		-380×10 ГОСТ 103-76* ℓ=530	1	15,7 кг
Б4		2		∟125×14 ГОСТ 8509-86 ℓ=400	1	10,5 кг
Б4		3		∟125×14 ГОСТ 8509-86 ℓ=550	1	14,4 кг

Привязан

инв. №

Взам. инв. №

Подпись и дата

Инв. № подл.

Провер.	Андреева		
Разраб.	Дроздова		
Вед. инж.	Андреева		
Рук. гр.	Поваляева		02.88
Н. контр.	Жила		02.88
Гл. спец.	Ханин		02.88
Нач. отд.	Грабовойнова		

ТП 901-1-92.88-КЖИ2-МС5

Изделие соединительное МС5

Стадия	Масса	Масштаб
Р	40,6	1:20

Лист | Листов: 1

Госстрой СССР ГПИ Ленинградский водоканалпроект

ТП901-1-92.88 Альбом V

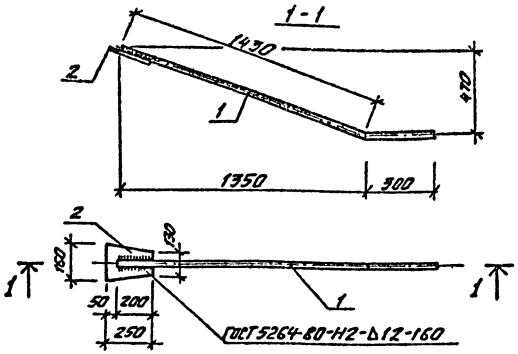

Формат	Зона	Поз.	Обозначение	Наименование	Кол.	Примеч.
				Документация		
А4			ТП 901-1-92.88-КЖИ2-ТТ	Технические требования		
				Детали		
Б4		1		А-III-25 ГОСТ 5781-82* ℓ=1730	1	6,7 кг
Б4		2		-130×12 ГОСТ 103-76* ℓ=250	1	3,8 кг

Привязан

инв. №

Взам. инв. №

Подпись и дата

Инв. № подл.

ТП901-1-92.88-КЖИ2-МС1

Провер.	Поваляева		
Разраб.	Котова		
Вед. инж.	Андреева		
Рук. гр.	Поваляева		02.88
Н. контр.	Жило		02.88
Гл. спец.	Ханин		02.88
Нач. отд.	Градобойнова		

Изделие соединительное МС1

Стадия	Масса	Масштаб
Р	10,5 кг	1:20

Лист | Листов: 1

Госстрой СССР ГПИ Ленинградский Водоканалпроект

Формат А4

ТП901-1-92.88 Альбом V

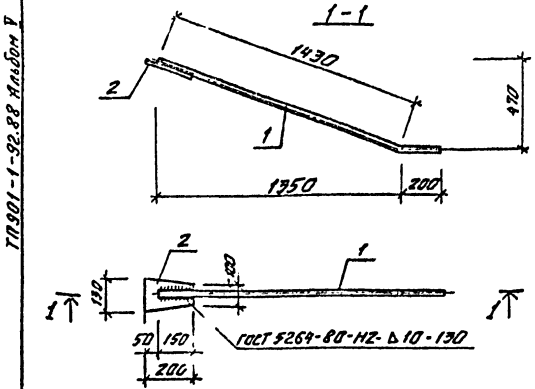

Формат	Зона	Поз.	Обозначение	Наименование	Кол.	Примеч.
				Документация		
А4			ТП 901-1-92.88-КЖИ2-ТТ	Технические требования		
				Детали		
Б4		1		А-III-16 ГОСТ 5781-82* ℓ=1630	1	2,6 кг
Б4		2		-100×10 ГОСТ 103-76* ℓ=200	1	2,0 кг

Привязан

инв. №

Взам. инв. №

Подпись и дата

Инв. № подл.

ТП901-1-92.88-КЖИ2-МС2

Провер.	Поваляева		
Разраб.	Котова		
Вед. инж.	Андреева		
Рук. гр.	Поваляева		02.88
Н. контр.	Жило		02.88
Гл. спец.	Ханин		02.88
Нач. отд.	Градобойнова		

Изделие соединительное МС2

Стадия	Масса	Масштаб
Р	4,6 кг	1:20

Лист | Листов 1

Госстрой СССР ГПИ Ленинградский Водоканалпроект

к-ва Машкова

СФ 950-04

Формат А4

ТП 901-1-92.88 Альбом V

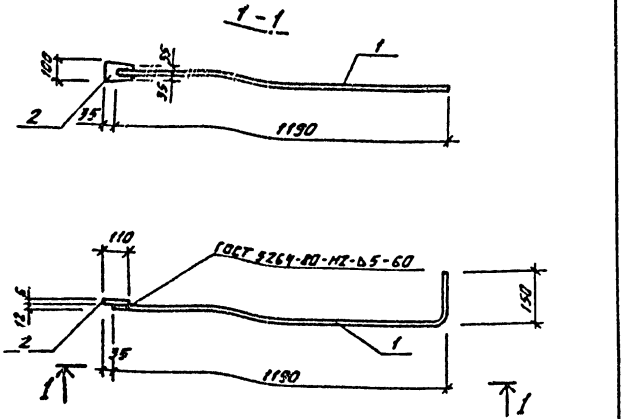

Формат	Зона	Поз.	Обозначение	Наименование	Кол.	Примеч.
				Документация		
А4			ТП 901-1-92.88-КЖИ2-ТТ	Технические требования		
				Детали		
Б4		1		А-III-12 ГОСТ 5781-82* ℓ=1340	1	1,2 кг
Б4		2		-100×6 ГОСТ 103-76* ℓ=110	1	0,6 кг

Привязан

Инв. №

Подпись и дата | Взам. инв. №

ТП 901-1-92.88-КЖИ2-МС3

Разраб.	Кузякова		
Провер.	Поваляева		
Нач. гр.	Поваляева		02.88
Н.контр.	Жило		02.88
Гл.спец.	Хамин		02.88
Нач. отд	Грабовлюк		

Изделие соединительное МС3.

Стадия	Масса	Масштаб
Р	1,7	—
Лист	Листов 1	

Госстрой СССР ГПИ Ленинградский Водоканалпроект

Инв. № подл. | Подпись и дата | Взам. инв. №

Формат А4

ТП 901-1-92.88 Альбом V

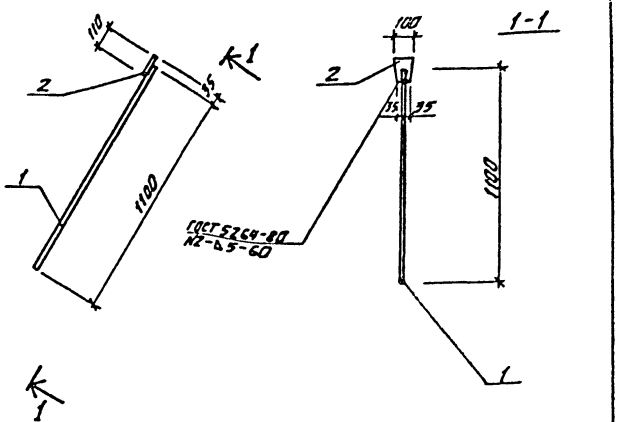

Формат	Зона	Поз.	Обозначение	Наименование	Кол.	Примеч.
				Документация		
А4			ТП 901-1-98.88-КЖИ2-ТТ	Технические требования		
				Детали		
Б4		1		А-III-12 ГОСТ 5781-82* ℓ=1100	1	1,0 кг
Б4		2		-100×6 ГОСТ 103-76* ℓ=110	1	0,5 кг

Привязан

Инв. №

Подпись и дата | Взам. инв. №

ТП 901-1-92.88-КЖИ2-МС4

Разраб.	Кузякова		
Провер.	Поваляева		
Ведущ.	Андреева		
Рук. гр.	Поваляева		02.88
Н.контр.	Жило		02.88
Гл.спец.	Хамин		02.88
Нач. отд	Грабовлюк		

Изделие соединительное МС4

Стадия	Масса	Масштаб
Р	1,5	—
Лист	Листов 1	

Госстрой СССР ГПИ Ленинградский Водоканалпроект

Инв. № подл. | Подпись и дата | Взам. инв. №

Формат А4

gost.e-ecolog.ru