ТИПОВОЙ ПРОЕКТ
901-1-92.88

ВОДОЗАБОРНЫЕ СООРУЖЕНИЯ ПРОИЗВОДИТЕЛЬНОСТЬЮ ОТ 0,2 ДО 0,5 $м^3/с$ ДЛЯ АМПЛИТУДЫ КОЛЕБАНИЯ УРОВНЯ ВОДЫ 6,0 м.

/ПОДЗЕМНАЯ ЧАСТЬ ИЗ СБОРНОГО ЖЕЛЕЗОБЕТОНА/

АЛЬБОМ IV

СТРОИТЕЛЬНЫЕ ИЗДЕЛИЯ /НАДЗЕМНАЯ ЧАСТЬ/

Сб ЦИТП 620062, г.Свердловск, ул.Чебышева, 4
Зак. 1758 инв. Сф 950-03 тираж 130
Сдано в печать 27.01.1989 Цена 3-12

Сф 950-03

Привязан

инв. №

gost.e-ecolog.ru

ТИПОВОЙ ПРОЕКТ
901-1-92.88

ВОДОЗАБОРНЫЕ СООРУЖЕНИЯ ПРОИЗВОДИТЕЛЬНОСТЬЮ ОТ 0,2 ДО 0,5 $м^3/с$ ДЛЯ АМПЛИТУДЫ КОЛЕБАНИЯ УРОВНЯ ВОДЫ 6,0 м.

/ПОДЗЕМНАЯ ЧАСТЬ ИЗ СБОРНОГО ЖЕЛЕЗОБЕТОНА/

АЛЬБОМ IV

СТРОИТЕЛЬНЫЕ ИЗДЕЛИЯ /НАДЗЕМНАЯ ЧАСТЬ/

© СФ ЦИТП Госстроя СССР, 1988.

РАЗРАБОТАН
ГОСУДАРСТВЕННЫМ ПРОЕКТНЫМ ИНСТИТУТОМ
ЛЕНИНГРАДСКИЙ ВОДОКАНАЛПРОЕКТ
ГЛАВНЫЙ ИНЖЕНЕР ИНСТИТУТА Г.А.КОНДРАТЕНКО
ГЛАВНЫЙ ИНЖЕНЕР ПРОЕКТА Ю.В.БЕЛЯЕВ.

УТВЕРЖДЕН ГОССТРОЕМ СССР ПРОТОКОЛ ОТ 06.04.1988 г. № 25
ВВЕДЕН В ДЕЙСТВИЕ В/О „СОЮЗВОДОКАНАЛНИИПРОЕКТ" ПРИКАЗ № 201 ОТ 05.07.1988 г.

СФ 950-03

Привязан

Инв. №

ТП901-1-92.88 Альбом IV

Формат	Обозначение	Наименование	Стр.	Примечание
А3	ТП901-1-92.88-КЖИ1-ДО	Ведомость листов выпуска	2	
А4	-КЖИ1-ДО	Ведомость листов выпуска (окончание)	3	
А3	-КЖИ1-ТТ	Технические требования на изготовление сборных железобетонных, арматурных и закладных изделий.		
А3	-КЖИ1-К66-6-1	Колонна К 66-6-1	4	
А3	-КЖИ1-К66-6-2	Колонна К 66-6-2	5	
А3	-КЖИ1-К66-6-3	Колонна К 66-6-3	6	
А3	-КЖИ1-К66-6-4	Колонна К 66-6-4	7	
А3	-КЖИ1-К66-6-5	Колонна К 66-6-5	8	
А3	КЖИ1-6КФ79-1-1	Колонна 6КФ79-1-1	9	
А4	-КЖИ1-1БДР12-3АIVТ-1	Балка 1БДР12-3АIVТ-1	10	
А4	-КЖИ1-5ПБ25-37-1	Перемычка 5ПБ25-37-1		
А3	-КЖИ1-П7ф-5б-1	Плита П7ф-5б-1	11	
А4	-КЖИ1-ОП1	Опорная подушка ОП1	12	
А4	-КЖИ1-С1	Сетка арматурная С1	13	
А4	-КЖИ1-С2	Сетка арматурная С2		
А4	-КЖИ1-С3	Сетка арматурная С3	14	
А4	-КЖИ1-С4	Сетка арматурная С4		
А4	-КЖИ1-С5	Сетка арматурная С5	15	
А4	-КЖИ1-С6	Сетка арматурная С6		
А4	-КЖИ1-С7	Сетка арматурная С7	16	
А4	-КЖИ1-С8	Сетка арматурная С8		
А4	-КЖИ1-С9	Сетка арматурная С9	17	
А4	-КЖИ1-С10	Сетка арматурная С10		
А4	-КЖИ1-С11	Сетка арматурная С11	18	
А4	-КЖИ1-С12	Сетка арматурная С12		
А4	-КЖИ1-С13	Сетка арматурная С13	19	
А4	-КЖИ1-С14	Сетка арматурная С14		
А4	-КЖИ1-С15	Сетка арматурная С15	20	
А4	-КЖИ1-С16	Сетка арматурная С16		
А4	-КЖИ1-С17	Сетка арматурная С17	21	
А4	-КЖИ1-С18	Сетка арматурная С18		
А4	ТП901-1-92.88-КЖИ1-С19	Сетка арматурная С19	22	
А4	-КЖИ1-С20	Сетка арматурная С20		
А4	-КЖИ1-С21	Сетка арматурная С21	23	
А3	-КЖИ1-узлы АБВГД	Узлы „А", „Б", „В", „Г", „Д"	24	
А4	-КЖИ1-ЩП1	Щит ЩП1	25	
А4	-КЖИ1-ЩП2	Щит ЩП2		
А4	-КЖИ1-ЩП3	Щит ЩП3	26	
А4	-КЖИ1-ЩП4	Щит ЩП4		
А4	-КЖИ1-ЩП5	Щит ЩП5	27	
А4	-КЖИ1-ЩП6	Щит ЩП6	28	
А4	-КЖИ1-ЩП7	Щит ЩП7		
А4	-КЖИ1-ЩП8	Щит ЩП8	29	
А4	-КЖИ1-ЩП9	Щит ЩП9		
А4	-КЖИ1-ЩП10	Щит ЩП10	30	

Взам. инв. №

Подпись и дата

Инв. № подл.

Привязан

инв. №

Разраб.	Костылева		
Вед. инж.	Андреева		
Рук. гр.	Поваляева		
Нормок.	Жило		
Гл. спец.	Ханин		
Нач. отд.	Грабобойнова		

ТП901-1-92.88-КЖИ1-ДО

Ведомость листов выпуска

Стадия	Лист	Листов
Р	1	2

Госстрой СССР ГПИ Ленинградский ВОДОКАНАЛПРОЕКТ

Формат А3

СФ 950-03

Формат	Обозначение	Наименование	Стр.	Примечание
А4	ТП901-1-92.88-КЖИ1-ЩП11	Щит ЩП11	30	
А4	-КЖИ1-ЩП12	Щит ЩП12	31	
А4	-КЖИ1-ЩП13	Щит ЩП13		
А4	-КЖИ1-ЩП14	Щит ЩП14	32	
А4	-КЖИ1-ЩП15	Щит ЩП15		
А4	-КЖИ1-МС1	Изделие закладное МС1	33	
А4	-КЖИ1-РШ1	Решетка РШ1	34	
А4	-КЖИ1-М1	Изделие закладное М1		
А4	-КЖИ1-М2	Изделие закладное М2	35	
А4	-КЖИ1-М4	Изделие закладное М4		
А4	-КЖИ1-М5	Изделие закладное М5	36	
А4	-КЖИ1-М6	Изделие закладное М6		
А4	-КЖИ1-М7	Изделие закладное М7	37	
А4	-КЖИ1-М8	Изделие закладное М8		
А4	-КЖИ1-Р1	Рама Р1	38	
А4	-КЖИ1-Р2	Решетка жалюзийная Р2	39	
А4	-КЖИ1-Р3	Решетка жалюзийная Р3	40	

Привязан

Инв. №

Взам. инв. № | Подпись и дата | Инв. № подл.

ТП901-1-92.88-КЖИ1-ДО | Лист 2

Формат А4

1. Плоские арматурные изделия следует изготовлять при помощи контактной точечной сварки.
   Сварку сеток и каркасов производить во всех точках пересечения стержней.
2. Объединение плоских каркасов в пространственные производить в кондукторах при помощи электросварочных клещей.
3. Размеры сеток и каркасов даны по осям и торцам стержней.
4. Сварку металлоконструкций производить электродами Э42 ГОСТ 9467-75. в соответствии с ГОСТ 14098-85 „Соединения сварные арматуры и закладных изделий железобетонных конструкций. Основные типы конструкций и размеры."
5. Сварку тавровых соединений круглых стержней с листовым прокатом закладных изделий выполнять под слоем флюса.
6. Толщину неоговоренных сварных швов принять по наименьшей толщине свариваемых элементов.
7. Сборные железобетонные изделия изготавливать, маркировать и транспортировать в строгом соответствии с ГОСТ 13015.0-83*; ГОСТ 13015.1-81; ГОСТ 13015.2-81; ГОСТ 13015.4-84.
8. Фиксация закладных изделий осуществляется путем крепления их к опалубочной форме.

Привязан

Инв. №

Разраб.	Костылева		
Провер.	Ловцяева		
Вед.инж.	Андреева		
Рук. гр.	Ловцяева		01.88
Нормок	Жила		2.88
Гл. спец.	Ханин		01.88
Нач. отд.	Градобойная		01.88

ТП901-1-92.88-КЖИ1-ТТ

Технические требования на изготовление сборных железобетонных, арматурных и закладных изделий.

Стадия	Лист	Листов
Р		1

Госстрой СССР ГПИ Ленинградский ВОДОКАНАЛПРОЕКТ

Взам. инв. № | Подпись и дата | Инв. № подл.

Формат А4

ТП 901-1-92.88 Альбом III

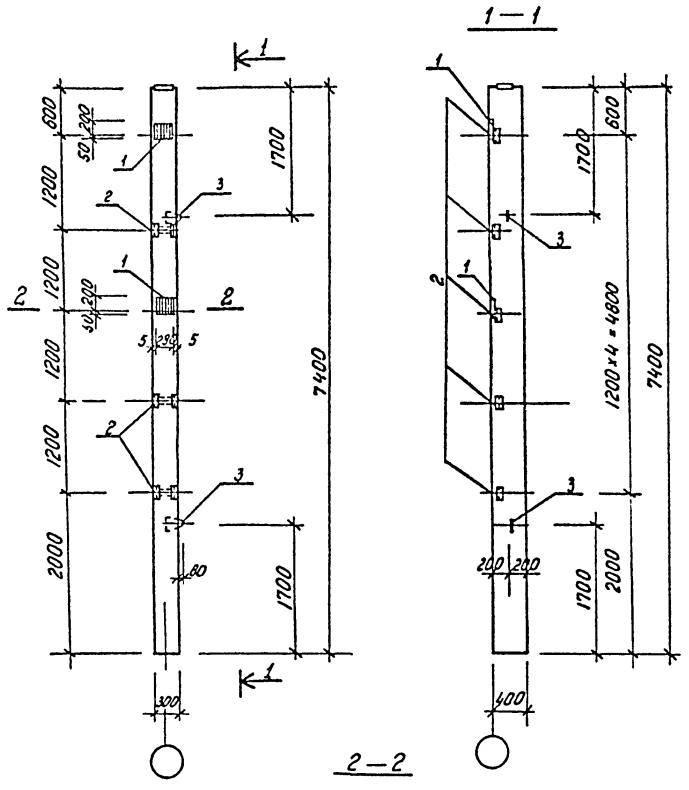

Формат	Зона	Поз.	Обозначение	Наименование	Кол.	Примеч.
				Сборочные единицы		
			1.423-3 в.3	Колонна К66-6		
				Изделия закладные		
		1	1.423-3 в.2 л.136	НМ1-5	2	10.1 кг
		2	1.423-3 в.2 л.141	М1-13	5	1.7 кг
		3	1.423-3 в.2 л.142	М12-150	2	0.63 кг

Ведомость расхода стали на дополнительные закладные изделия, кг

Марка	Изделия закладные											Всего
	Арматура класса							Прокат марки				
	A-I			A-III				ВСт3 кп2				
	ГОСТ 5781-82*			ГОСТ 5781-82*				ГОСТ 8509-86	ГОСТ 19903-74*			
	ф6	12	Итого	ф12	14	22	Итого	L 63×5	Б-10		Итого	
К66-6-1	0.4	1.3	1.7	1.2	5.6	2.8	9.6	7.2	11.4		18.6	29.9

Остальное - смотреть колонну К66-6 серии 1.423-3 выпуск 3.

Привязан			
Инв. №			

Провер.	Андреева		
Разраб	Котова		
Вед. инж.	Андреева		
Рук. гр.	Поболяева		02.88
Н. контр.	Жила		02.88
Гл. спец.	Ханин		02.88
Нач. отд.	Гродзенского		02.88

ТП 901-1-92.88-КЖИ1-К66-6-1

Колонна К66-6-1

Стадия	Масса	Масштаб
Р	2200	1:50, 1.25
Лист	Листов 1	

Госстрой СССР ГПИ Ленинградский ВОДОКАНАЛПРОЕКТ

Формат А3

СФ 950-03

Инв. № подл. | Подпись и дата | Взам. инв. №

ТП901-1-92.88 Альбом IV

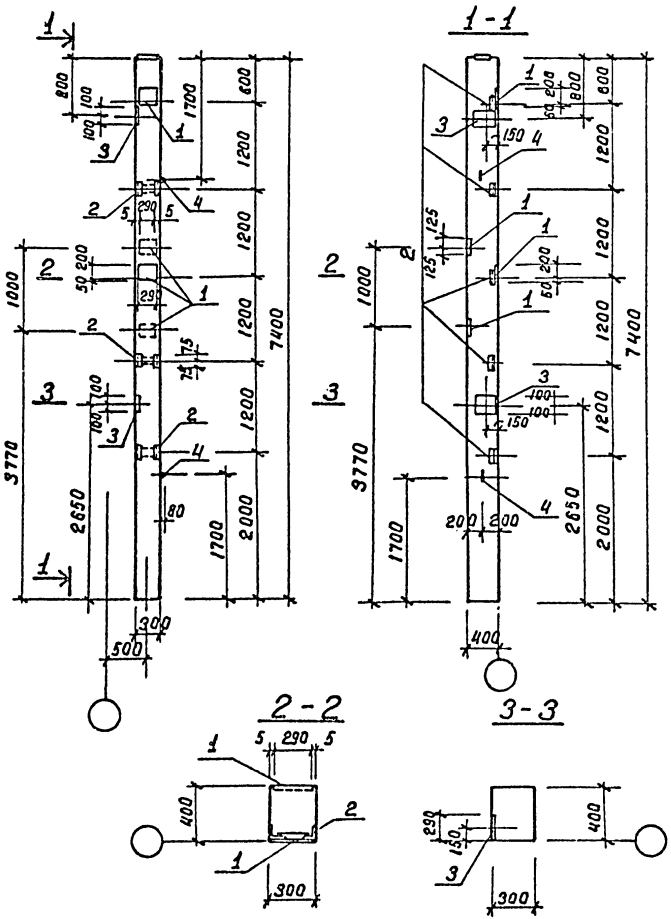

Формат	Зона	Поз.	Обозначение	Наименование	Кол.	Примеч.
				Сборочные единицы		
			1.423-3 в.3	Колонна К66-6		
				Изделия закладные		
		1	1.423-3 в.2 л.136	НМ1-5	4	10.1 кг
		2	1.423-3 в.2 л.141	М1-13	5	1.7 кг
		3	1.423-3 в.2 л.140	М1-12-1	2	6.0 кг
		4	1.423-3 в.2 л.142	М12-150	2	0.63 кг

Ведомость расхода стали на дополнительные закладные изделия.

Марка	Изделия закладные											Всего
	Арматура класса							Прокат марки				
	А-I			А-III				ВСт3кп2				
	ГОСТ 5781-82*			ГОСТ 5781-82*				ГОСТ 19903-74	ГОСТ 8509-86			
	ф6	12	Итого	ф12	14	22	Итого	δ=10	∟63×5		Итого	
К66-6-2	0.8	1.3	2.1	4.0	11.2	5.6	20.8	32.0	7.2		39.2	62.1

Остальное - смотреть колонну К66-6 серии 1.423-3 выпуск 3.

Привязан

Инв. №

			ТП901-1-92.88-КЖИ1-К66-6-2	
Проверил	Андреева		Колонна К66-6-2	Стадия: Р; Масса: 2200; Масштаб: 1:50, 1:25
Разраб.	Котова			Лист; Листов 1
Вед. инж	Андреева			Госстрой СССР ГПИ Ленинградский ВОДОКАНАЛПРОЕКТ
Рук. гр.	Поволяева			
Н. контр	Жилко			
Гр. спец	Хамин			
Нач. отд	Гладобойно			

Инв. № подл. | Подпись и дата | Взам. инв. №

Формат А3

СР 9.50-03

ТП901-1-92.88 Альбом IV

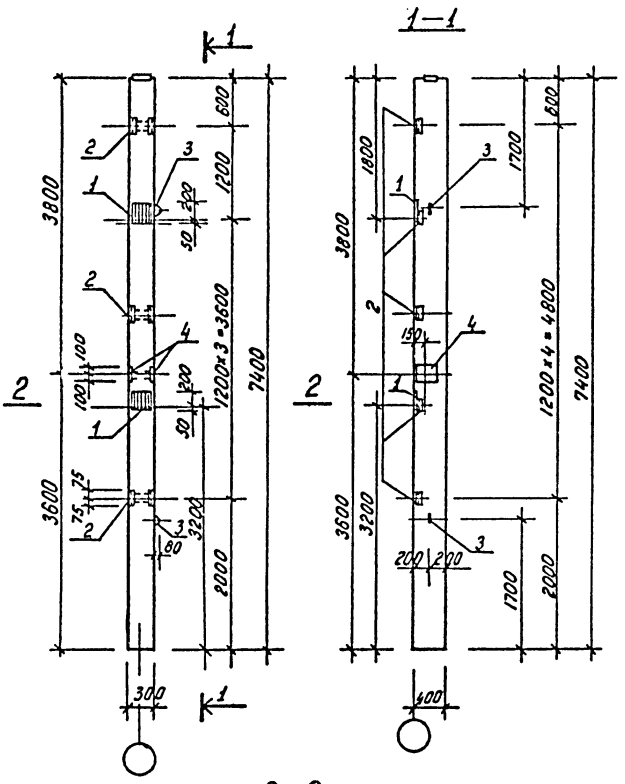

Формат	Зона	Поз.	Обозначение	Наименование	Кол.	Примеч.
				Сборочные единицы		
			1.423-3 в. 3	Колонна К66-6		
				Изделия закладные		
		1	1.423-3, в. 2 л 136	НМ1-5	2	10.1 кг
		2	1.423-3, в. 2 л 141	М1-13	5	1.7 кг
		3	1.423-3, в. 2 л 142	М12-150	2	0.63 кг
		4	1.423-3, в. 2 л 140	М1-12	2	6.0 кг

Ведомость расхода стали на дополнительные закладные изделия

Марка	Изделия закладные												Всего
	Арматура класса								Прокат марки				
	А-I			А-III					ВСт3кп2				
	ГОСТ 5781-82*			ГОСТ 5781-82*					ГОСТ 9503-88	ГОСТ 19903-74*			
	ф6	12	Итого	ф12	14	22		Итого	L 63×5	Б-10		Итого	
К66-6-3	0.4	1.3	1.7	4.0	5.6	2.8		12.4	7.2	20.6		27.8	41.9

Остальное - смотреть колонну К66-6 серии 1.423-3 выпуск 3

Привязан

Инв. №

Провер.	Андреева		
Разраб.	Котова		
Вед. инж.	Андреева		
Рук. гр.	Поваляева		01.86
Н. контр.	Жила		92.38
Гл. спец.	Ханин		01.91
Нач. отд.	Подобайло		01.91

ТП901-1-92.88-КЖИ1-К66-6-3

Колонна К66-6-3

Стадия	Масса	Масштаб
Р	2200	1:50 1:25
Лист	Листов 1	

Госстрой СССР ГПИ Ленинградский ВОДОКАНАЛПРОЕКТ

Формат А3

СФ 950-03

Инв. № подл. | Подпись и дата | Взам. инв. №

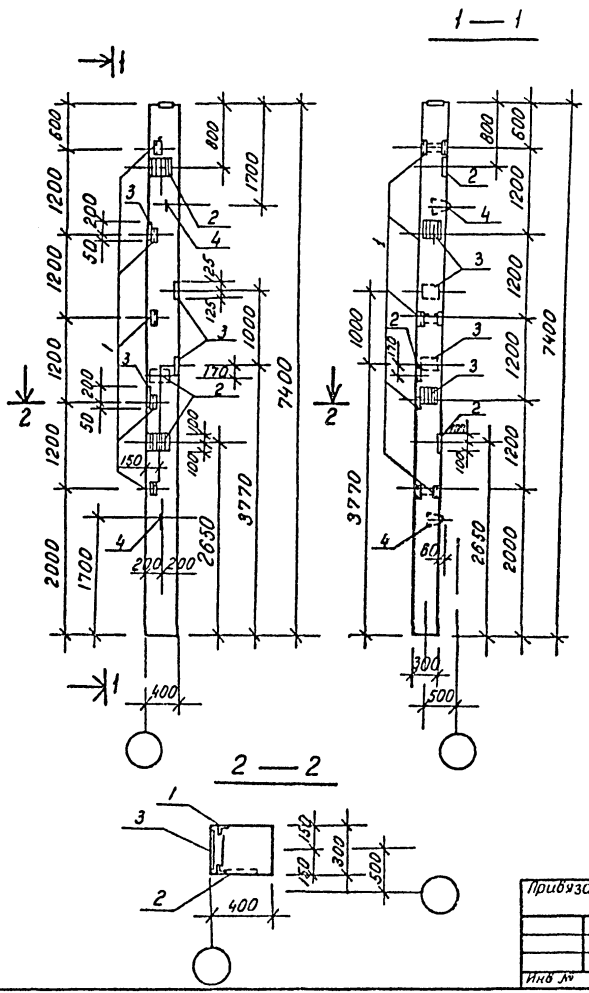

Формат	Зона	Поз	Обозначение	Наименование	Кол	Примечание
				Сборочные единицы		
			1423-3, вып. 3	Колонна К66-6		
				Изделие закладное		
		1	1.423-3, в. 2, л. 141	То же М1-13	5	1.7кг
		2	1.423-3, в. 2, л. 140	" М1-12-1	3	6.0кг
		3	1.423-3, в. 2, л. 136	" НМ1-5	4	10.1кг
		4	1423-3, в. 2, л. 142	М12-150	2	0.63кг

Ведомость расхода стали на дополнительные закладные изделия, кг

Марка элемента	Изделия закладные												Всего
	Арматура класса								Прокат марки				
	А-I				А-III				В ст 3 КП2				
	ГОСТ 5781-82*				ГОСТ 5781-82*				ГОСТ 8509-86	ГОСТ 19903-74	* —		
	6	12		Итого	12	14	22	Итого	L63×5	δ10		Итого	
К66-6-4	0.8	1.3		2.1	5.4	112	5.6	22.2	7.2	36.6		43.8	68.1

Остальное - смотреть колонну К66-6 по серии 1.423-3, в. 3.

ТП901-1-92.88 Альбом IV

Инв. № подл.	Подпись и дата	Взам. инв. №

Привязан

Инв. №

Разраб.	Костылева		
Провер.	Андреева		
Вед. инж.	Андреева		
Рук. ер.	Поваляева		02.87
Нормок.	Жило		
Гл. спец.	Ханин		11.88
Нач. отд.	Грабовойнов		02.87

ТП901-1-92.88-КЖИ1-К66-6-4

Колонна К66-6-4

Стадия	Масса	Масштаб
Р	2200	1:50 1:25

Лист | Листов 1

Госстрой СССР
ГПИ Ленинградский
Водоканалпроект

Формат А3

ТП 901-1-92.88 Альбом IV

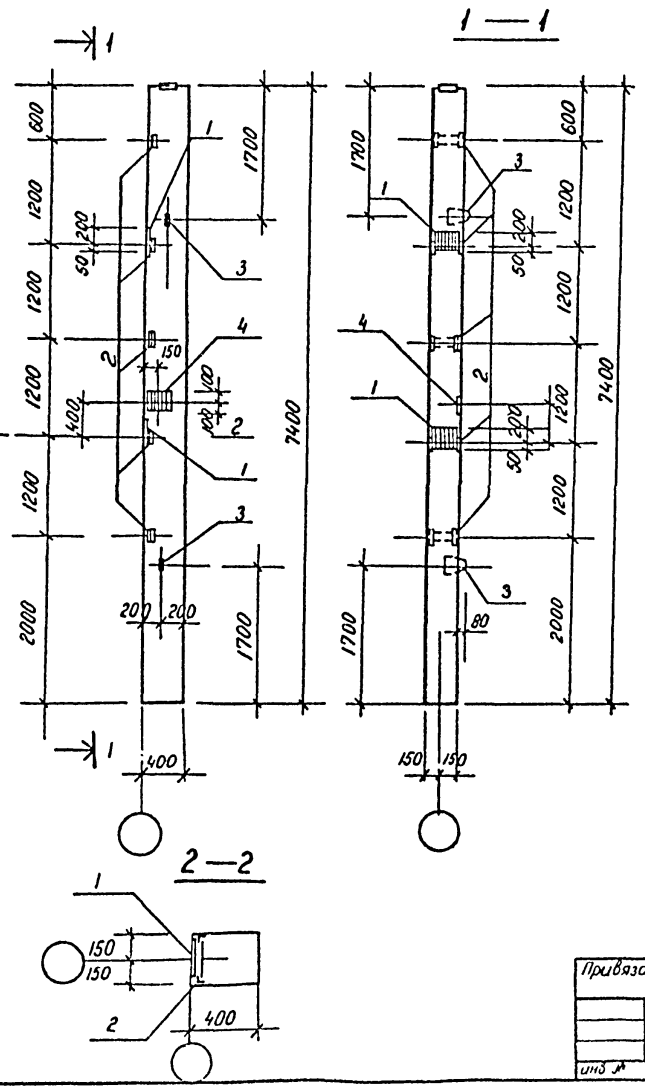

Формат	Зона	Поз	Обозначение	Наименование	Кол	Примечание
				Сборочные единицы		
			1.423-3, в.3	Колонна К66-6		
				Изделие закладное		
		1	1.423-3, в.2, л. 136	НМ1-5	2	10.1 кг
		2	1.423-3, в.2, л. 141	М1-13	5	1.7 кг
		3	1.423-3, в.2, л. 142	М12-150	2	0.63 кг
		4	1.423-3, в.2, л. 140	М1-12-1	1	6.0 кг

Ведомость стали на дополнительные закладные изделия, кг

Марка элемента	Изделия закладные												Всего
	Арматура класса								Прокат марки				
	A-I				A-III				ВСт3кп2				
	ГОСТ 5781-82*				ГОСТ 5781-82*				ГОСТ 8509-86	ГОСТ 19903-74*			
	6	12		Итого	12	14	22	Итого	L63×5		8 10	Итого	
К66-6-5	0.4	2.7		3.1	1.2	5.6	2.8	9.6	7.2		16.0	23.2	35.9

Остальное - смотреть колонну К66-6 по серии 1.423-3, в.3

Привязан

инв. № подл. | Подпись и дата | Взам. инв. №

Разраб	Костылева			
Провер	Андреева			
Вед.инж.	Андреева			
Нач.гр.	Поваляева			
Нормок	Жило			
Гл.спец.	Хонин			
Нач.отд.	Разобойник			

ТП 901-1-92.88-КЖИ1-К66-6-5

Колонна К66-6-5

Стадия	Масса	Масштаб
Р	2200	1:50 1:25
Лист	Листов 1	

Госстрой СССР ГПИ Ленинградский Водоканалпроект

Формат А3

СР 950-03

ТП901-1-92.88 Альбом IV

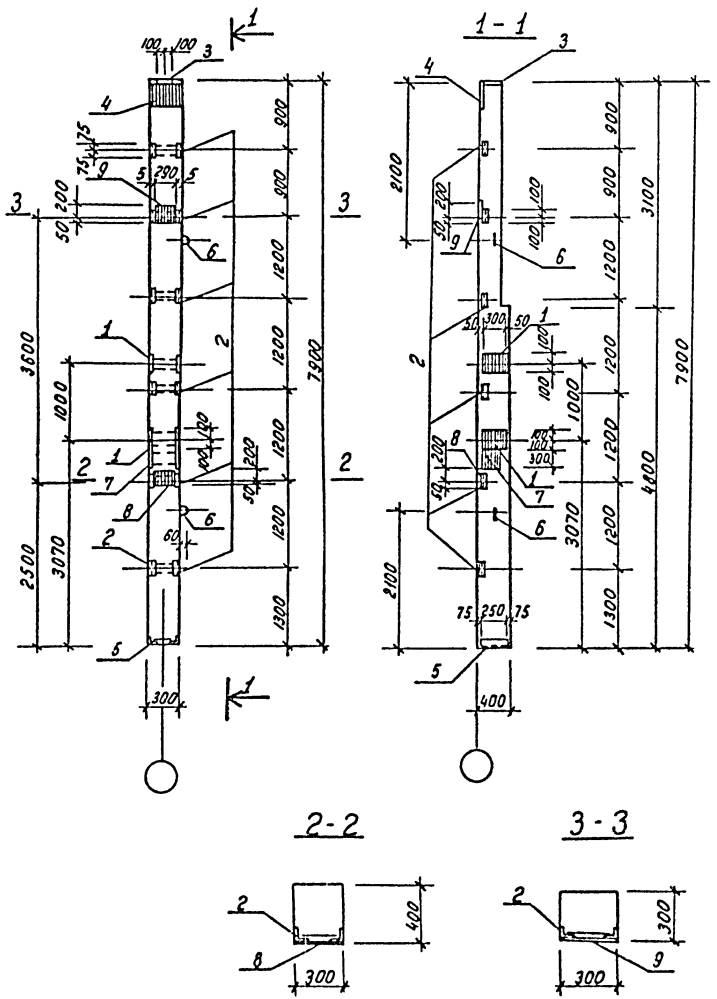

Формат	Зона	Поз.	Обозначение	Наименование	Кол.	Примеч.
				Сборочные единицы		
			1.427.1-3 в.1	Колонна 6КФ 79-1		
				Изделия закладные		
		1	1.400-15.81.210-29	МН 206-4	2	8.3 кг
		2	1.427.1-3.2-0.20.0	МН28	6	1.6 кг
		3	1.427.1-3.2-0.07.0	МН2	1	6.8 кг
		4	1.427.1-3.2-0.06.0	МН1	1	7.8 кг
		5	1.427.1-3.2-0.12.0-01	МН7	1	5.3 кг
		6	1.427.1-3.2-0.21.0-01	МН33	2	0.8 кг
		7	1.400-15.81.210-28	МН206-4	1	8.3 кг
		8	1.427.1-3.2-0.19.0-04	МН23	1	6.6 кг
		9	1.427.1-3.2-0.19.0-01	МН20	1	6.0 кг

Ведомость расхода стали на дополнительные закладные изделия, кг.

Марка	Изделия закладные												Всего
	Арматура класса							Прокат марки					
	А-I			А-III				ВСт3 КП2					
	ГОСТ 5781-82*			ГОСТ 5781-82*				ГОСТ 19903-74*		ГОСТ 8509-86		Итого	
	ф 12		Итого	10	12	14	Итого	δ=8	δ=10	63×5	90×6		
6КФ 79-1-1	1.6		1.6	5.4	5.8	2.0	13.2	28.5	12.5	8.4	4.2	53.6	68.4

Остальное - смотреть колонну 6КФ 79-1 серии 1.427.1-3 в.1

Привязан

Инв. №

Проверил	Андреева		
Разраб	Котова		
Вед инж	Андреева		
Рук гр	Поболяева		
Н контр	Жила		
Гл спец	Ханин		
Нач отд	Гродобойкова		

ТП901-1-92.88-КЖИ1-6КФ 79-1-1

Колонна 6КФ 79-1-1

Стадия	Масса	Масштаб
Р	2200	1:50 1:25

Лист | Листов 1

Госстрой СССР ГПИ Ленинградский ВОДОКАНАЛПРОЕКТ

Инв. № подл. | Подпись и дата | Взам инв. №

Формат Л3

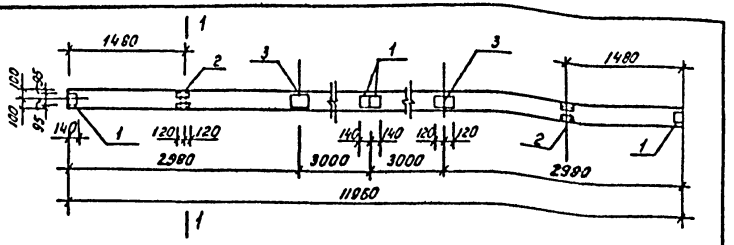

Ведомость расхода стали на дополнительные закладные изделия

Марка	Изделия закладные: Арматура класса			Прокат марки		Всего
	А-III			ВСт3кп2		
	ГОСТ 5781-82*			ГОСТ 8509-86		
	8	10	Итого	L 110×10×8	- 8×6	
1БДР12-3АIVТ-1	1.6	0.4	2.0	10.4	9.6	22.0

Формат	Зона	Поз.	Обозначение	Наименование	Кол.	Примеч.
				Сборочные единицы		
			1.462.1-3/80 вып.1	Балка 1БДР12-3АIVТ		
				Изделия закладные		
		1	1.400-6/76 вып.1	М4-1-2	4	1.4 кг
		2	1.400-6/76 вып.1	М4-22	2	5.8 кг
		3	1.400-6/76 вып.1	М4-3-3	2	2.4 кг

Остальное смотреть балку 1БДР12-3АIVТ по серии 1.462.1-3/80, вып.1

Привязан

Инв.№

Взам.инв.№ | Подпись и дата | Инв.№ подл.

Проверил	Андреева		
Разраб	Котова		
Вед.инж	Андреева		
Рук.гр.	Позолотева		
Н.контр	Жила		
Гл.спец	Ханин		
Нач.отд	Грабоводнова		

ТП901-1-92.88-КЖИ1-1БДР12АIVТ-1

Балка 1БДР12-3АIVТ-1

Стадия	Масса	Масштаб
Р	4700	1:50
Лист	Листов 1	

Госстрой СССР ГПИ Ленинградский ВОДОКАНАЛПРОЕКТ

Формат А4

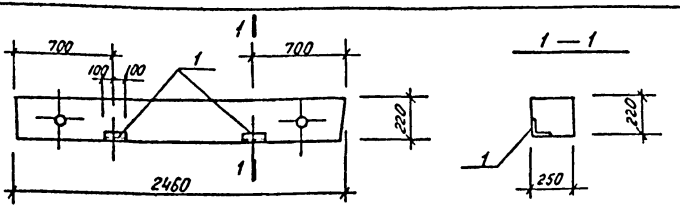

Выборка стали на дополнительные закладные изделия, кг

Марка	Изделия закладные: Арматура класса			Итого	Прокат марки		Итого	Всего
	А-III				ВСт3кп2			
	ГОСТ 5781-82*				ГОСТ 8509-86			
	8				L 50×5			
5ПБ25-37-1	0.4			0.4	1.6		1.6	2.0

Формат	Зона	Поз.	Обозначение	Наименование	Кол.	Примеч.
				Сборочные единицы		
			1.038.1-1, в.1	Перемычка 5ПБ25-37		
				Изделие закладное		
		1	1.400-15, в.1.540-04	МН 543	2	10 кг

Остальное смотреть перемычку 5ПБ25-37 по серии 1.038.1-1, в.1.

Привязан

Инв.№

Взам.инв.№ | Подпись и дата | Инв.№ подл.

Разраб.	Костылева		
Провер.	Андреева		
Вед.инж.	Андреева		
Рук.гр.	Позолотева		
Нормок	Жила		
Гл.спец	Ханин		
Нач.отд.	Грабоводнова		

ТП901-1-92.88-КЖИ1-5ПБ25-37-1

Перемычка 5ПБ25-37-1

Стадия	Масса	Масштаб
Р	338.0	—
Лист	Листов 1	

Госстрой СССР ГПИ Ленинградский ВОДОКАНАЛПРОЕКТ

Формат А4

ТП901-1-92.88 Альбом IV

П7д-5б-1

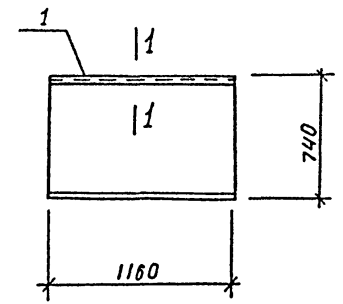

1 — 1

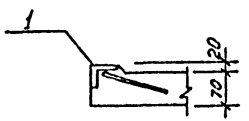

Формат	Зона	Поз.	Обозначение	Наименование	Кол.	Примеч.
				Сборочные единицы		
			3.006.1-2/82, в.1-2	Плита П7д-5б		
		1	1.400-15.81, 540-09	Изделие закладное МН-548	п.м. 1.16	вес 1 п.м 4.2 кг

Выборка стали на дополнительные закладные изделия, кг.

Марка элемента	Изделия закладные								Всего
	Арматура класса				Прокат марки				
	А-III				В Ст 3 КП2				
	ГОСТ 5781-82*				ГОСТ 8509-86				
	В			Итого	L50×5			Итого	
П7д-5б-1	0.5			0.5	4.4			4.4	4.9

Остальное - смотреть плиту П7д-5б по серии 3.006.1-2/82, в.1-2

Разраб.	Костылева		
Провер.	Андреева		
Вед инж	Андреева		
Рук гр.	Поваляева		
Нормок	Жило		
Гл спец.	Ханин		
Нач отд	Градобойнов		

Привязан

Инв. №

ТП901-1-92.88-КЖИ1-П7д-5б-1

Плита П7д-5б-1

Стадия	Масса	Масштаб
Р	1500	1:20

Лист | Листов 1

Госстрой СССР
ГПИ Ленинградский
ВОДОКАНАЛПРОЕКТ

Инв. № подл | Подпись и дата | Взам. инв. №

Формат А3

СФ 950-03

ТП901-1-92.88 Альбом IV

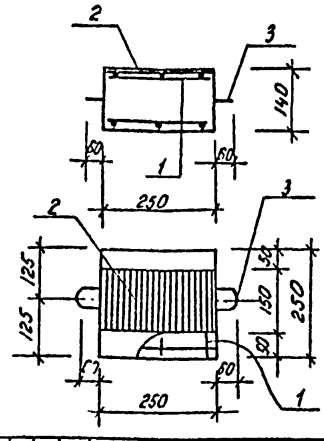

Выборка стали на элемент, кг

Марка элемента	Арматурные изделия		Закладные изделия				Всего
	Арматура класса		Арматура класса		Прокат марки		
	A-II		A-I	A-III	ВСт3КП2		
	ГОСТ 5781-82		ГОСТ 5781-82*		ГОСТ 103-76*		
	8		8	8	6	8	
ОП1	1.2		0.6	0.1	1.8	0.4	4.1

Формат	Зона	Поз.	Обозначение	Наименование	Кол.	Примеч.
				Документация		
А4			ТП901-1-92.88-КЖИ1-ТТ	Технические требования		
				Сборочные единицы		
А4		1	-КЖИ1-С21	Сетка арматурная С21	2	0.6
		2	1.400-15.В1.120-65	Изделие закладное МН115-6	1	2.3кг
		3	1.400-9, в.1	То же УП1-1	2	0.31 кг
				Материал		
				Бетон В15	0.01	м³

Взам. инв. №

Подпись и дата

Инв. № подл.

Привязан

Инв. №

ТП901-1-92.88-КЖИ1-ОП1

Разраб.	Костылева		
Провер.	Андреева		
Вед.инж.	Андреева		
Рук.гр.	Поваляева		11.88
Нормок.	Жила		12.88
Гл.спец.	Ханин		01.89
Нач.отд.	Градобойнов		12.88

Опорная подушка ОП1

Стадия	Масса	Масштаб
Р	21.8	—
Лист	Листов 1	

Госстрой СССР ГПИ Ленинградский ВОДОКАНАЛПРОЕКТ

Формат А4

Взам. инв. №

Подпись и дата

Инв. № подл.

Привязан

Инв. №

Стадия	Масса	Масштаб
Лист	Листов	

Госстрой СССР ГПИ Ленинградский ВОДОКАНАЛПРОЕКТ

Формат А4

СР 950-03

ТП901-1-92.88 Альбом IV

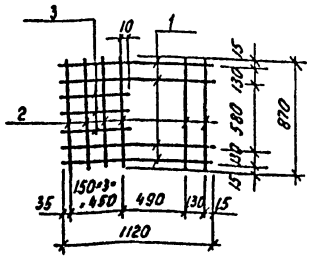

Формат	Зона	Поз.	Обозначение	Наименование	Кол.	Примеч.
				Документация		
А4			ТП901-1-92.88 -КЖИ1-ТТ	Технические требования		
				Детали		
				ГОСТ 5781-82*		
Б.4.		.1		А-I-8 ℓ=1120	4	0,44 кг
Б.4		.2		А-I-8 ℓ=870	6	0.34 кг
Б.4		.3		А-I-8 ℓ=495	3	0,2 кг

Привязан

Инв. №

Взам. инв. №

Подпись и дата

Инв. № подл.

ТП 901-1-92.88-КЖИ1-С1

Разработ.	Шабалина		
Проверил	Андреева		
Вед. инж.	Андреева		
Рук. гр.	Поволяева		02.88
Н контр	Жило		02.88
Гл. спец.	Ханин		02.88
Нач. отд.	Градобойнова		02.88

Сетка арматурная С1

Стадия	Масса	Масштаб
Р	4.4	—

Лист | Листов 1

Госстрой СССР
ГПИ Ленинградский
ВОДОКАНАЛПРОЕКТ

Формат А4

ТП901-1-92.88 Альбом IV

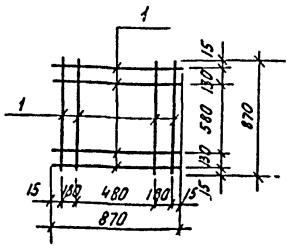

Формат	Зона	Поз.	Обозначение	Наименование	Кол.	Примеч.
				Документация		
А4			ТП901-1-92.88 -КЖИ1-ТТ	Технические требования		
				Детали		
				ГОСТ 5781-82*		
Б.4.		1.		А-I-8 ℓ=870	8	0.34 кг

Привязан

Инв. №

Взам. инв. №

Подпись и дата

Инв. № подл.

ТП 901-1-92.88-КЖИ1-С2

Разраб.	Шабалина		
Провер.	Андреева		
Вед. инж.	Андреева		
Рук. гр.	Поволяева		02.88
Н контр.	Жило		02.88
Гл. спец.	Ханин		02.88
Нач. отд.	Градобойнова		02.88

Сетка арматурная С2

Стадия	Масса	Масштаб
Р	2.7	—

Лист | Листов 1

Госстрой СССР
ГПИ Ленинградский
ВОДОКАНАЛПРОЕКТ

Формат А4

ТП901-1-92.88 Альбом IV

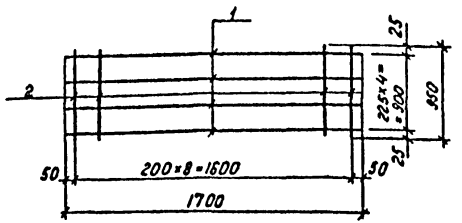

Формат	Зона	Поз.	Обозначение	Наименование	Кол.	Примеч.
				Документация		
А4			ТП901-1-92.88-КЖИ1-ТТ	Технические требования		
				Детали		
				ГОСТ 5781-82*		
Б4		1		А-II-16 ℓ=1700	4	2.7 кг
Б4		2		А-I-8 ℓ=950	9	0.4 кг

Привязан

Инв. №

Разраб.	Шабалина		
Провер.	Андреева		
Вед инж.	Андреева		
Рук гр	Поваляева		02.88
Н контр	Жило		02.88
Гл спец	Ханин		02.88
Нач отд	Градобойнов		02.88

Инв. № подл. | Подпись и дата | Взам. инв. №

ТП901-1-92.88-КЖИ1-С3

Сетка арматурная С3

Стадия	Масса	Масштаб
Р	14.4	–

Лист | Листов 1

Госстрой СССР ГПИ Ленинградский ВОДОКАНАЛПРОЕКТ

Формат А4

ТП901-1-92.88 Альбом IV

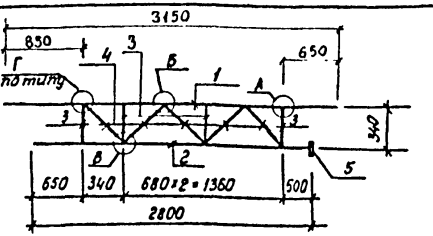

Формат	Зона	Поз.	Обозначение	Наименование	Кол.	Примеч.
				Документация		
А4			ТП901-1-92.88-КЖИ1-ТТ	Технические требования		
				Детали		
Б4		1		А-III-20 ГОСТ 5781-82* ℓ=3150	1	7.8 кг
Б4		2		А-III-20 ГОСТ 5781-82* ℓ=2850	1	7.0 кг
Б4		3		А-III-16 ГОСТ 5781-82* ℓ=290	4	0.5 кг
Б4		4		А III-16 ГОСТ 5781-82* ℓ=410	5	0.6 кг
Б4				-115×2.5 ГОСТ 19903-74*	1.5 п.м.	2.26 кг
			Вес наплавленного	металла:		0.21 кг

1. Узлы „А"; „Б"; „Г"; „В" см. стр. 24
-КЖИ1-Узлы А,Б,В,Г,Д.
2. Общие примечания по сварке см. стр. 24

Привязан

Инв. №

Разраб.	Шабалина		
Провер.	Андреева		
Вед инж	Андреева		
Рук. гр	Поваляева		02.88
Н. контр	Жило		02.88
Гл спец	Ханин		02.88
Нач. отд	Градобойнов		02.88

Инв. № подл. | Подпись и дата | Взам. инв. №

ТП901-1-92.88-КЖИ1-С4

Сетка арматурная С4

Стадия	Масса	Масштаб
Р	23.4	–

Лист | Листов 1

Госстрой СССР ГПИ Ленинградский ВОДОКАНАЛПРОЕКТ

Формат А4

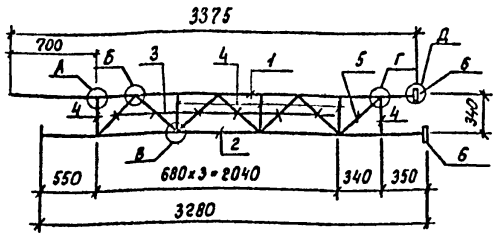

Формат	Зона	Поз.	Обозначение	Наименование	Кол.	Примеч.
				Документация		
А4			ТП 901-1-92.88-КЖИ1-ТТ	Технические требования		
				Детали		
Б4		1		А-III-20 ГОСТ 5781-82* ℓ=33375	1	8.4 кг
Б4		2		А-III-20 ГОСТ 5781-82* ℓ=3280	1	8.1 кг
Б4		3		А-III 16 ГОСТ 5781-82* ℓ=410	6	0.6 кг
Б4		4		А-III-16 ГОСТ 5781-82* ℓ=290	5	0.5 кг
Б4		5		А-II-16 ГОСТ 5781-82* ℓ=350	1	0.6 кг
Б4		6		-60×8 ГОСТ 103-76* ℓ=60	2	0.23 кг
Б4				-115×2.5 ГОСТ 19903-74*	2 п.м.	2.26 кг
			Вес наплавленного металла:			0.22 кг

1. Узлы „А"; „Б"; „В"; „Г"; „Д" см. стр. 24-КЖИ1-Узлы А, Б, В, Г, Д.

Привязан

Инв. №

Взам. инв. № | Подпись и дата | Инв. № подл.

Разраб.	Шаболина		
Провер.	Андреева		
Вед. инж.	Андреева		
Рук. гр.	Поболяева		01.88
Н. контр.	Жило		
Гл. спец.	Ханин		3.88
Начотд.	Трофобойнова		4.88

ТП 901-1-92.88-КЖИ1-С5

Сетка арматурная С5

Стадия	Масса	Масштаб
Р	28.1	—
Лист	Листов 1	

Госстрой СССР ГПИ Ленинградский ВОДОКАНАЛПРОЕКТ

Формат А4

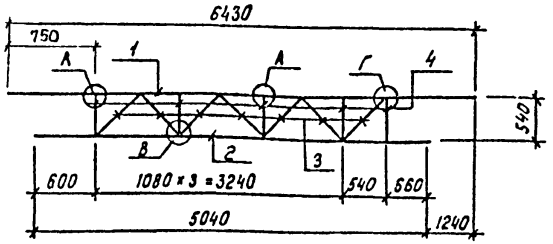

Формат	Зона	Поз.	Обозначение	Наименование	Кол.	Примеч.
				Документация		
А4			ТП 901-1-92.88-КЖИ1-ТТ	Технические требования		
				Детали		
Б4		1		А-III-20 ГОСТ 5781-82* ℓ=6430	1	15.9 кг
Б4		2		А-III-20 ГОСТ 5781-82* ℓ=5040	1	12.5 кг
Б4		3		А-III-20 ГОСТ 5781-82* ℓ=695	7	1.7 кг
Б4		4		А-II 20 ГОСТ 5781-82* ℓ=490	5	1.3 кг
Б4				-115×2.5 ГОСТ 19903-74*	2.5 п.м.	2.26 кг
			Вес наплавленного металла:			0.50 кг

1. Узлы „А"; „Б"; „В"; „Г" см. стр. 24-КЖИ1-Узлы А, Б, В, Г, Д

Привязан

Инв. №

Взам. инв. № | Подпись и дата | Инв. № подл.

Разраб.	Шаболина		
Провер.	Андреева		
Вед. инж.	Андреева		
Рук. гр.	Поболяева		01.88
Н. контр.	Жило		01.88
Гл. спец.	Ханин		3.88
Начотд.	Трофобойнова		4.88

ТП 901-1-92.88-КЖИ1-С6

Сетка арматурная С6

Стадия	Масса	Масштаб
Р	52.5	—
Лист	Листов 1	

Госстрой СССР ГПИ Ленинградский ВОДОКАНАЛПРОЕКТ

Формат А4

ТП901-1-92.88 Альбом IV

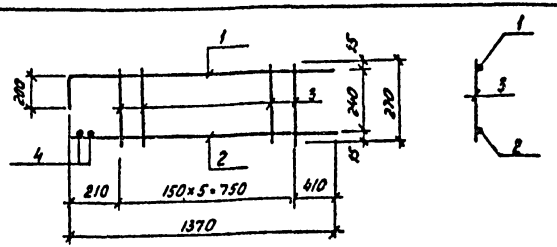

Формат	Зона	Поз.	Обозначение	Наименование	Кол.	Примеч
				Документация		
А4			ТП901-1-92.88-КЖИ1-ТТ	Технические требования		
				Детали		
Б4		1		А-III-12 ГОСТ 5781-82* ℓ=1570	1	1.4 кг
Б4		2		А-III-12 ГОСТ 5781-82* ℓ=1370	1	1.2 кг
Б4		3		А-I-8 ГОСТ 5781-82* ℓ=270	6	0.11 кг
Б4		4		А-I-8 ГОСТ 5781-82* ℓ=120	2	0.05 кг

1. Поз. 4 приварить к каркасу после установки его в балку.

Привязан

Инв.№

Инв.№ подл. | Подпись и дата | Взам.инв.№

ТП901-1-92.88-КЖИ1-С7

Разраб.	Шабалина		
Проверил	Андреева		
Вед.инж	Андреева		
Рук.гр.	Поваляева		01.88
Н.контр	Жило		01.88
Гл.спец.	Хонин		01.88
Нач.отд	Гродобоинов		01.88

Сетка арматурная С7

Стадия	Масса	Масштаб
Р	3,36	—
Лист	Листов 1	

Госстрой СССР ГПИ Ленинградский ВОДОКАНАЛПРОЕКТ

Формат А4

ТП901-1-92.88 Альбом IV

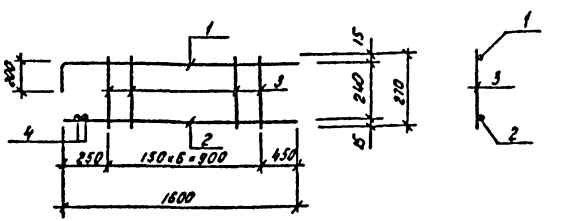

Формат	Зона	Поз.	Обозначение	Наименование	Кол.	Примеч.
				Документация		
А4			ТП901-1-92.88-КЖИ1-ТТ	Технические требования		
				Детали		
Б4		1		А-III-12 ГОСТ 5781-82* ℓ=1800	1	1,6 кг
Б4		2		А-III-12 ГОСТ 5781-82* ℓ=1600	1	1,4 кг
Б4		3		А-I-8 ГОСТ 5781-82* ℓ=270	7	0.11 кг
Б4		4		А-I-8 ГОСТ 5781-82* ℓ=120	2	0.05 кг

1. Поз. 4 приварить к каркасу после установки его в балку.

Привязан

Инв.№

Инв.№ подл. | Подпись и дата | Взам.инв.№

ТП901-1-92.88-КЖИ1-С8

Разраб	Шабалина		
Провер.	Андреева		
Вед.инж	Андреева		
Рук.гр	Поваляева		01.88
Н.контр	Жило		01.88
Гл.спец	Хонин		01.88
Нач.отд	Гродобоинов		01.88

Сетка арматурная С8

Стадия	Масса	Масштаб
Р	3,87	—
Лист	Листов 1	

Госстрой СССР ГПИ Ленинградский ВОДОКАНАЛПРОЕКТ

Формат А4

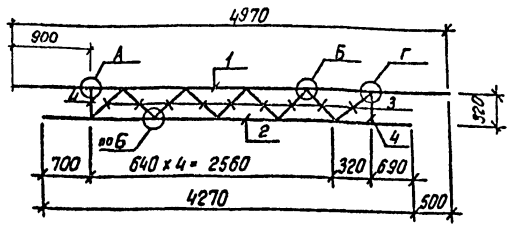

Формат	Зона	Поз.	Обозначение	Наименование	Кол.	Примеч.
				Документация		
А4			ТП901-1-92.88-КЖИ1-ТТ	Технические требования		
				Детали		
Б4		1		А-III-25 ГОСТ 5781-82* ℓ=4970	1	19.1 кг
Б4		2		А-III-25 ГОСТ 5781-82* ℓ=4270	1	16.5 кг
Б4		3		А-III-20 ГОСТ 5781-82* ℓ=370	9	1.0 кг
Б4		4		А-III-20 ГОСТ 5781-82* ℓ=270	2	0.7 кг
Б4				-115х25 ГОСТ 19903-74*	2.4 п.м.	2.26 кг
			Вес наплавленного металла:			0.48 кг

1. Узлы „А"; „Б"; „Г" см. стр. 24-КЖИ1- узлы А,Б,В,Г,Д

Привязан

Инв.№

Инв.№ подл. | Подпись и дата | Взам.инв.№

Разработ.	Шабалина		
Провер.	Андреева		
Вед.инж.	Андреева		
Рук.гр.	Поваляева		02.88
Н.контр.	Жило		02.88
Гл.спец.	Ханин		02.88
Нач.отд.	Радовойнов		02.88

ТП901-1-92.88-КЖИ1-С9

Сетка арматурная С9

Стадия	Масса	Масштаб
Р	51.9	—
Лист	Листов 1	

Госстрой СССР ГПИ Ленинградский ВОДОКАНАЛПРОЕКТ

Формат А4

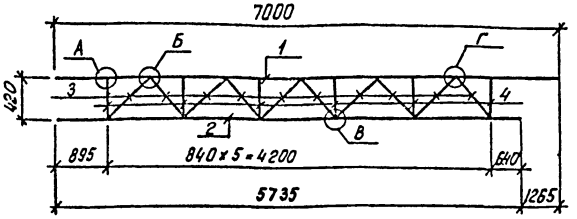

Формат	Зона	Поз.	Обозначение	Наименование	Кол.	Примеч.
				Документация		
А4			ТП901-1-92.88-КЖИ1-ТТ	Технические требования		
				Детали		
Б4		1		А-III-25 ГОСТ 5781-82* ℓ=7000	1	27 кг
Б4		2		А-III-25 ГОСТ 5781-82* ℓ=5735	1	22.1 кг
Б4		3		А-III-20 ГОСТ 5781-82* ℓ=515	10	1.3 кг
Б4		4		А-III-20 ГОСТ 5781-82* ℓ=365	6	1.0 кг
Б4				-115х25 ГОСТ 19903-74*	2.9 п.м.	2.26 кг
			Вес наплавленного металла:			0.75 кг

1. Узлы „А"; „Б"; „В"; „Г" см. стр. 24-КЖИ1- Узлы А;Б;В;Г;Д

Привязан

Инв.№

Инв.№ подл. | Подпись и дата | Взам.инв.№

Разработ.	Шабалина		
Провер.	Андреева		
Вед.инж.	Андреева		
Рук.гр.	Поваляева		01.89
Н.контр.	Жило		02.88
Гл.спец.	Ханин		02.88
Нач.отд.	Радовойнов		01.89

ТП901-1-92.88 - КЖИ1-10

Сетка арматурная С10

Стадия	Масса	Масштаб
	74.4	—
Лист	Листов 1	

Госстрой СССР ГПИ Ленинградский ВОДОКАНАЛПРОЕКТ

Формат А4

ТП901-1-92.88 Альбом IV

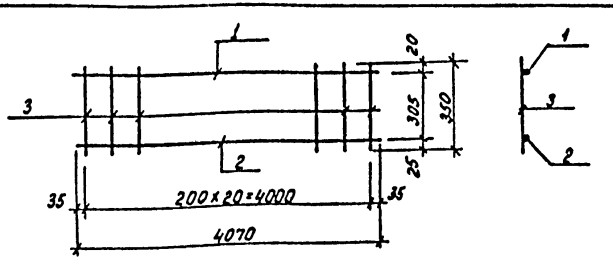

Формат	Зона	Поз.	Обозначение	Наименование		Кол.	Примеч.
				Документация			
А4			ТП901-1-92.88-КЖИ1-ТТ	Технические требования			
				Детали			
				ГОСТ 5781-82*			
Б4		1		А-III-10	ℓ=4070	1	2.5кг
Б4		2		А-III 20	ℓ=4070	1	10.1 кг
Б4		3		А-I-8	ℓ= 350	21	0.14 кг

Привязан

Инв.№

Подпись и дата | Взам.инв.№

Разраб	Шабалина		
Провер.	Андреева		
Вед.инж.	Андреева		
Рук.гр.	Поваляева		12.88
Н.контр.	Жило		12.88
Гл.спец.	Ханин		12.88
Нач.отд.	Грабовойнова		12.88

ТП901-1-92.88 - КЖИ1-С11

Сетка арматурная С11

Стадия	Масса	Масштаб
Р	15.6	—
Лист	Листов 1	

Госстрой СССР ГПИ Ленинградский ВОДОКАНАЛПРОЕКТ

Формат А4

ТП901-1-92.88 Альбом IV

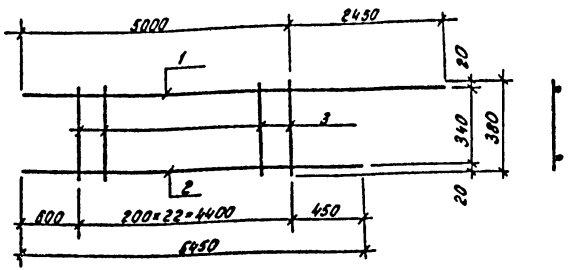

Формат	Зона	Поз.	Обозначение	Наименование		Кол.	Примеч.
				Документация			
А4			ТП901-1-92.88-КЖИ1-ТТ	Технические требования			
				Детали			
				ГОСТ 5781-82*			
Б4		1		А-III-16	ℓ= 7450	1	11.8 кг
Б4		2		А-III-16	ℓ=5450	1	8.6 кг
Б4		3		А-I-8	ℓ=380	23	0.15кг

Привязан

Инв.№

Подпись и дата | Взам.инв.№

Разработ.	Шабалина		
Провер.	Андреева		
Вед.инж.	Андреева		
Рук.гр.	Повалаева		12.88
Н.контр.	Жило		12.88
Гл.спец.	Ханин		12.88
Нач.отд.	Грабовойнова		12.88

ТП901-1-92.88-КЖИ1-С 12

Сетка арматурная С12

Стадия	Масса	Масштаб
Р	23.9	—
Лист	Листов 1	

Госстрой СССР ГПИ Ленинградский ВОДОКАНАЛПРОЕКТ

Формат А4

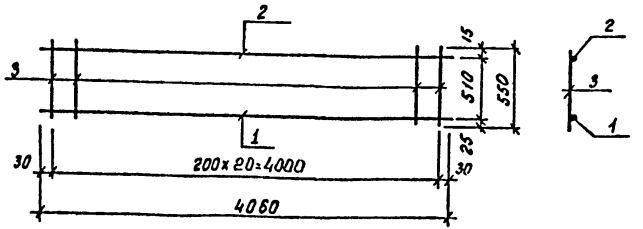

Формат	Зона	Поз.	Обозначение	Наименование	Кол.	Примеч.
				Документация		
А4			ТП901-1-92.88-КЖИ1-ТТ	Технические требования		
				Детали		
				ГОСТ 5781-82*		
Б4		1		А-III-22 ℓ=4060	1	12.2 кг
Б4		2		А-III-10 ℓ=4060	1	2.5 кг
Б4		3		А-I-8 ℓ=550	21	0.22 кг

Привязан

Инв. №

Взам. инв. №

Подпись и дата

Инв. № подл.

Разработ.	Шабалина		
Проверил	Андреева		
Вед. инж.	Андреева		
Рук. гр.	Поболяева		01.88
Н. контр.	Жило		01.88
Гл. спец.	Ханин		01.88
Нач. отд.	Гродзовская		01.88

ТП901-1-92.88-КЖИ1-С13

Сетка арматурная С13

Стадия	Масса	Масштаб
Р	19.3	—
Лист	Листов 1	

Госстрой СССР ГПИ Ленинградский ВОДОКАНАЛПРОЕКТ

Формат А4

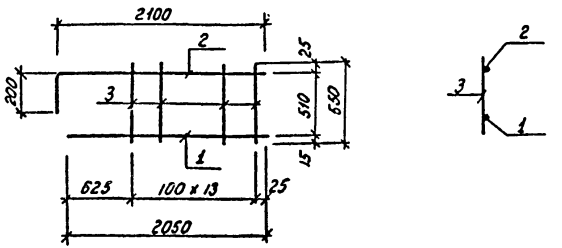

Формат	Зона	Поз.	Обозначение	Наименование	Кол.	Примеч.
				Документация		
А4			ТП901-1-92.88-КЖИ1-ТТ	Технические требования		
				Детали		
				ГОСТ 5781-82*		
Б4		1		А-III-10 ℓ=2050	1	1.3 кг
Б4		2		А-III-22 ℓ=2300	1	6.9 кг
Б4		3		А-I- ℓ=550	14	0.22 кг

Привязан

Инв. №

Взам. инв. №

Подпись и дата

Инв. № подл.

Разраб.	Шабалина		
Провер.	Андреева		
Вед. инж.	Андреева		
Рук. гр.	Поболяева		01.88
Н. контр.	Жило		01.88
Гл. спец.	Ханин		01.88
Нач. отд.	Гродзовская		01.88

ТП901-1-92.88-КЖИ1-С14

Сетка арматурная С14

Стадия	Масса	Масштаб
Р	11.3	—
Лист	Листов 1	

Госстрой СССР ГПИ Ленинградский ВОДОКАНАЛПРОЕКТ

Формат А4

ФАЙЛ-03

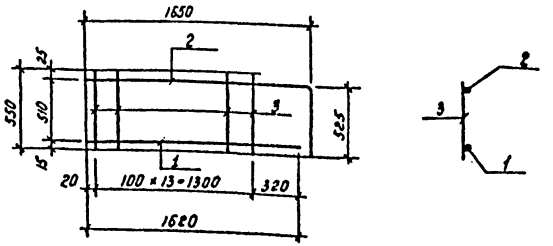

Формат	Зона	Поз.	Обозначение	Наименование	Кол.	Примеч.
				Документация		
А4			ТП901-1-92.88-КЖИ1-ТТ	Технические требования		
				Детали		
				ГОСТ 5781-82*		
Б.4		1		А-III 10 ℓ = 1620	1	1.0 кг
Б.4		2		А-II 22 ℓ = 2175	1	6.5 кг
Б.4		3		А-I-8 ℓ = 550	14	0.22 кг

Привязан

Инв. №

Инв. № подл. | Подпись и дата | Взам. инв. №

Разраб.	Шабалина		
Провер.	Андреева		
Вед. инж.	Андреева		
Рук. гр.	Поволяева		07.88
Н. контр.	Жило		07.88
Гл. спец.	Ханин		07.88
Нач. отд.	Срадобойнов		07.88

ТП901-1-92.88 - КЖИ1-С15

Сетка арматурная С15

Стадия	Масса	Масштаб
Р	10.6	—
Лист	Листов 1	

Госстрой СССР ГПИ Ленинградский ВОДОКАНАЛПРОЕКТ

Формат А4

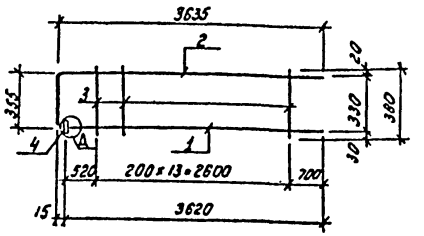

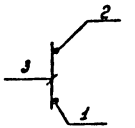

Формат	Зона	Поз.	Обозначение	Наименование	Кол.	Примеч.
				Документация		
А4			ТП901-1-92.88-КЖИ1-ТТ	Технические требования		
				Детали		
Б.4.		1		А-III 22 ГОСТ 5781-82* ℓ = 3620	1	10.9 кг
Б.4		2		А-III 22 ГОСТ 5781-82* ℓ = 3990	1	12.0 кг
Б.4		3		А-I-8 ГОСТ 5781-82* ℓ = 380	14	0.15 кг
Б.4		4		-60 × 8 ГОСТ 103-76* ℓ = 60	1	0.23 кг

1. Узел „Д" см. стр. 24 – КЖИ1 - узлы А, Б, В, Г, Д.

Привязан

Инв. №

Инв. № подл. | Подпись и дата | Взам. инв. №

Разраб.	Шабалина		
Провер.	Андреева		
Вед. инж.	Андреева		
Рук. гр.	Поволяева		07.88
Н. контр.	Жило		07.88
Гл. спец.	Ханин		07.88
Нач. отд.	Срадобойнов		07.88

ТП901-1-92.88 -КЖИ1-С16

Сетка арматурная С16

Стадия	Масса	Масштаб
Р	25.3	—
Лист	Листов 1	

Госстрой СССР ГПИ Ленинградский ВОДОКАНАЛПРОЕКТ

Формат А4

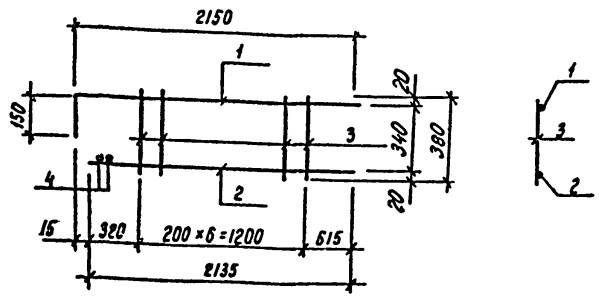

Формат	Зона	Поз	Обозначение	Наименование	Кол.	Примеч.
				Документация		
А4			ТП901-1-92.88-КЖИ1-ТТ	Технические требования		
				Детали		
Б4		1		А-III-16 ГОСТ 5781-82* ℓ=2300	1	3.6кг
Б4		2		А-III-16 ГОСТ 5781-82* ℓ=2135	1	3.4кг
Б4		3		А-I-8 ГОСТ 5781-82* ℓ=380	7	0.15кг
Б4		4		А-I-8 ГОСТ 5781-82* ℓ=170	2	0.07кг

1. Поз.4 приварить к каркасу после установки его в балку.

Привязан

Инв.№

Взам.инв.№ | Подпись и дата | Инв.№ подл.

ТП901-1-92.88 - КЖИ1-С17

Разраб.	Шаболина		
Провер.	Андреева		
Вед.инж.	Андреева		
Рук.гр.	Поболяева		01.88
Н.контр.	Жило		02.88
Гл.спец.	Ханин		02.88
Нач.отд.	Градобоинова		02.88

Сетка арматурная С17

Стадия	Масса	Масштаб
Р	8.2	-
Лист	Листов 1	

Госстрой СССР ГПИ Ленинградский ВОДОКАНАЛПРОЕКТ

Формат А4

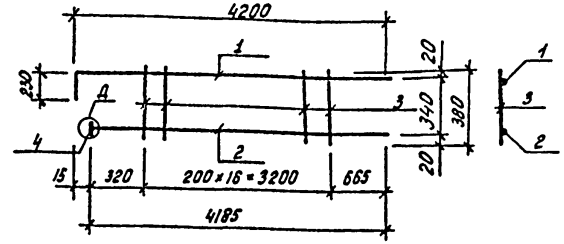

Формат	Зона	Поз	Обозначение	Наименование	Кол.	Примеч.
				Документация		
А4			ТП901-1-92.88-КЖИ1-ТТ	Технические требования		
				Детали		
Б4		1		А-III-16 ГОСТ 5781-82* ℓ=4430	1	7.0кг
Б4		2		А-III 20 ГОСТ 5781-82* ℓ=4185	1	10.3кг
Б4		3		А-I-8 ГОСТ 5781-82* ℓ=380	17	0.15кг
Б4		4		-60×8 ГОСТ 103-76* ℓ=60	1	0.23кг

1. Узел „Д" см. стр 24 - КЖИ1 - узлы А,Б,В,Г,Д

Привязан

Инв.№

Взам.инв.№ | Подпись и дата | Инв.№ подл.

ТП901-1-92.88 -КЖИ1-С18

Разраб.	Шаболина		
Провер.	Андреева		
Вед.инж.	Андреева		
Рук.гр.	Поболяева		01.88
Н.контр.	Жило		02.88
Гл.спец.	Ханин		02.88
Нач.отд.	Градобоинова		02.88

Сетка арматурная С18

Стадия	Масса	Масштаб
Р	20.1	-
Лист	Листов 1	

Госстрой СССР ГПИ Ленинградский ВОДОКАНАЛПРОЕКТ

Формат А4

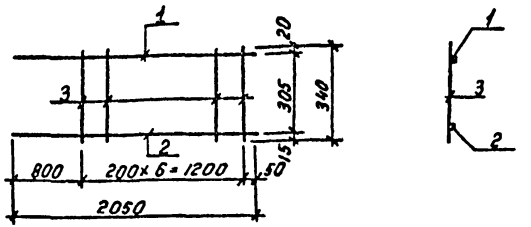

Формат	Зона	Поз.	Обозначение	Наименование		Кол.	Примеч.
				Документация			
А4			ТП901-1-92.88-КЖИ1-ТТ	Технические требования			
				Детали			
				ГОСТ 5781-82*			
Б4		1		А-III-16	ℓ=2050	1	3.3 кг
Б4		2		А-II-10	ℓ=2050	1	1.3 кг
Б4		3		А-I-8	ℓ=340	7	0.13 кг

Привязан

Инв.№

Подпись и дата | Взам. инв.№ | Инв.№ подл.

Разраб.	Шабалина		
Провер.	Андреева		
Вед.инж.	Андреева		
Рук.гр.	Побаляева		01.88
Н.контр.	Жило		02.88
Гл.спец.	Ханин		02.88
Нач.отд.	Грабовойтов		02.88

ТП 901-1-92.88-КЖИ1-С19

Сетка арматурная С 19

Стадия	Масса	Масштаб
Р	5.5	—
Лист	Листов 2	

Госстрой СССР ГПИ Ленинградский ВОДОКАНАЛПРОЕКТ

Формат А4

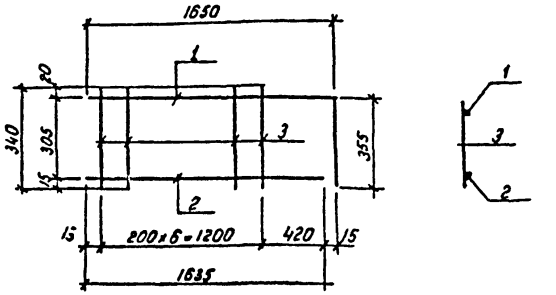

Формат	Зона	Поз.	Обозначение	Наименование		Кол.	Примеч.
				Документация			
А4			ТП901-1-92.88-КЖИ1-ТТ	Технические требования			
				Детали			
				ГОСТ 5781-82*			
Б4		1		А-III-16	ℓ=2005	1	3.3 кг
Б4		2		А-III 10	ℓ=1635	1	1.0 кг
Б4		3		А-I-8	ℓ=340	7	0.13 кг

Привязан

Инв.№

Подпись и дата | Взам. инв.№ | Инв.№ подл.

Разраб.	Шабалина		
Провер.	Андреева		
Вед.инж.	Андреева		
Рук.гр.	Побаляева		01.88
Н.контр.	Жило		02.88
Гл.спец.	Ханин		02.88
Нач.отд.	Грабовойтов		02.88

ТП 901-1-92.88-КЖИ1-С20

Сетка арматурная С20

Стадия	Масса	Масштаб
Р	5.2	—
Лист	Листов 1	

Госстрой СССР ГПИ Ленинградский ВОДОКАНАЛПРОЕКТ

Формат А4

ТП 901-1-92.88 Альбом IV

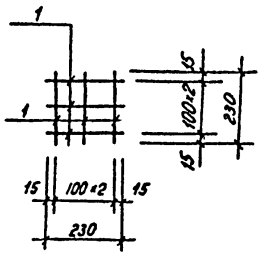

Формат	Зона	Поз.	Обозначение	Наименование	Кол.	Примеч.
				Документация		
А4			ТП 901-1-92.88-КЖИ1-ТТ	Технические требования		
				Детали		
Б4		1		А-I-В; ГОСТ 5781-82* l=230	6	0,1 кг
		1				

Привязан

Инв. №

ТП 901-1-92.88-КЖИ1-С21

Разраб.	Костылева		
Провер.	Поволяева		
Вед. инж.	Андреева		
Рук. гр.	Поволяева		02.88
Нормок	Жило		02.88
Гл. спец.	Ханин		02.88
Нач. отд.	Грабобойников		02.88

Сетка арматурная С 21

Стадия	Масса	Масштаб
Р	0,6	—
Лист	Листов 1	

Госстрой СССР ГПИ Ленинградский ВОДОКАНАЛПРОЕКТ

Инв. № подл. | Подпись и дата | Взам. инв. №

Формат А4

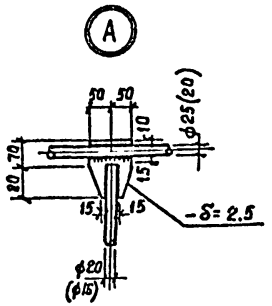

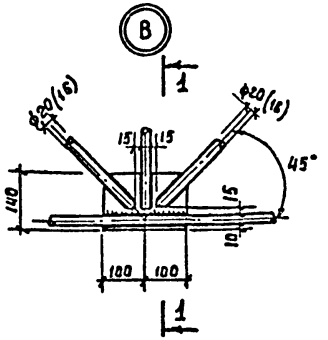

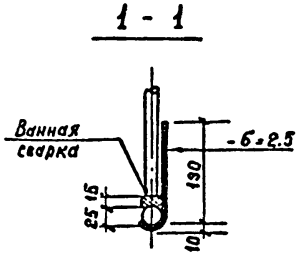

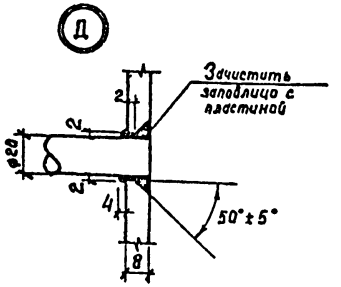

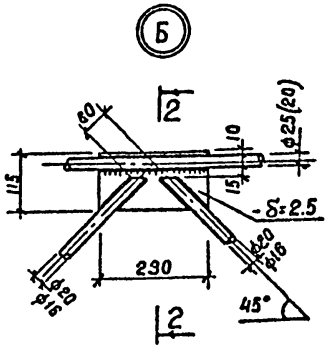

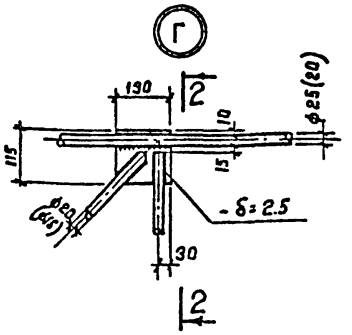

2-2

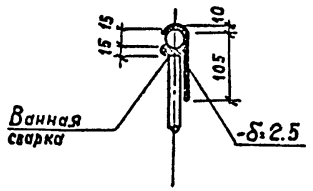

зоны сварки до 200°С. Перегрев металла при сварке не допустим.

3. Механические свойства шва при электроде Э50А марки УОНИ-13/55
   а) предел текучести - 33-35 кг/мм²
   б) предел прочности - 50-60 кг/мм²

1. Соединение элементов сеток выполнять электросваркой при помощи электродов типа Э50А марки УОНИ-13/55.
2. Сварку арматурных сеток С4÷С6; С9; С10 выполнять ванным способом с использованием стальных несъемных ванн, формы ванны изготовить по месту из листа толщиной 1.5-2.5 мм.
   Длину подкладок (ванн) принять не менее 2 диаметров сварных стержней. Зазор между свариваемыми стержнями принять не менее 15-12 мм.
   Допускается смещение прокладок (ванн) при ванной сварке в пределах ± 5 мм. Трещины в сварных стыках не допускаются.
   Для сокращения остаточных напряжений при сварке (зона остаточных напряжений распространяется на 50÷80 мм от шва) рекомендуется производить уравновешивание деформаций, за счет применения рациональной технологии сварки, а также подогрева

				ТП901-1-92.88-КЖИ1-узлы А,Б,В,Г,Д		
Разраб.	Шабалина			Узлы „А"; „Б"; „В"; „Г"; „Д"	Стадия	Масса	Масштаб
Провер.	Андреева				Р	-	-
Вед.инж	Андреева				Лист	Листов 1
Рук.гр.	Поталеева				Госстрой СССР ГПИ Ленинградский ВОДОКАНАЛПРОЕКТ	
Н.контр.	Жила					
Гл.спец.	Ханин					
Нач.отд.	Гелабойнова					

Привязан

Инв. № подл. | Подпись и дата | Взам.инв.№

Инв. №

Формат А3

СП 950-03

ТП 901-1-92.88 Альбом IV

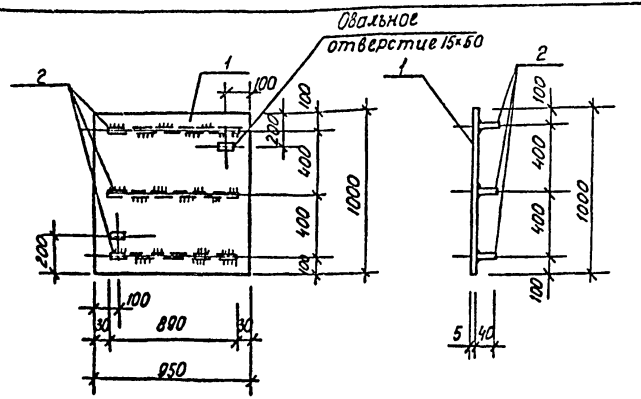

Формат	Зона	Поз.	Обозначение	Наименование	Кол.	Примеч.
				Документация		
А4			ТП901-1-92.88-КЖИ1-ТТ	Технические требования		
				Детали		
		1		Сталь листовая рифленая ГОСТ 8568-77* δ=4мм	м² 0.85	31.7кг
		2		-40×4 ГОСТ 103-76* ℓ=890	3	1.1 кг

Привязан

Инв.№

Подпись и дата | Взам.инв.№

ТП 901-1-92.88-КЖИ1-ЩП1

Разраб.	Костылева		
Провер.	Андреева		
Вед.инж.	Андреева		
Рук.гр.	Поваляева		12.87
Нормок.	Жило		
Гл.спец.	Ханин		
Нач.отд	Градобойнова		

Щит ЩП1

Стадия	Масса	Масштаб
Р	350	1:25
Лист	Листов 1	

Госстрой СССР ГПИ Ленинградский ВОДОКАНАЛПРОЕКТ

Формат А4

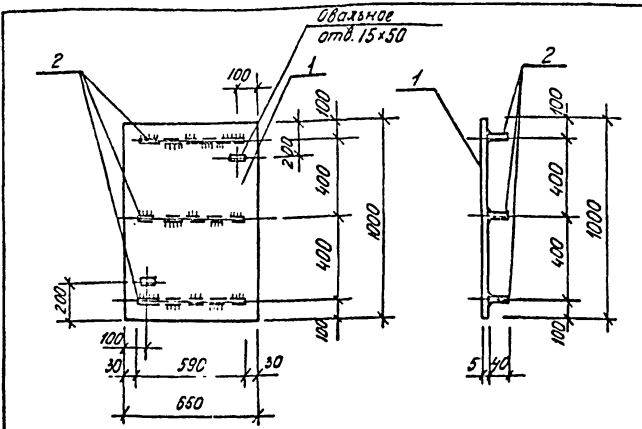

Формат	Зона	Поз.	Обозначение	Наименование	Кол.	Примеч.
				Документация		
А4			ТП901-1-92.88-КЖИ1-ТТ	Технические требования		
				Детали:		
		1		Сталь листовая рифленая ГОСТ 8568-77* δ=5 мм	м² 0.55	23.4 кг
		2		-40×4 ГОСТ 103-76* ℓ=590	3	0.7 кг

Привязан

Инв.№

Подпись и дата | Взам.инв.№

ТП901-1-9.88-КЖИ1-ЩП2

Разраб	Костылева		
Провер	Андреева		
Вед инж	Андреева		
Рук гр	Поваляева		12.87
Нормок	Жило		
Гл спец	Ханин		
Нач отд	Градобойнова		

Щит ЩП2

Стадия	Масса	Масштаб
Р	25.5	1:20
Лист	Листов 1	

Госстрой СССР ГПИ Ленинградский ВОДОКАНАЛПРОЕКТ

Формат А4

ТП 901-1-92.88 Альбом IV

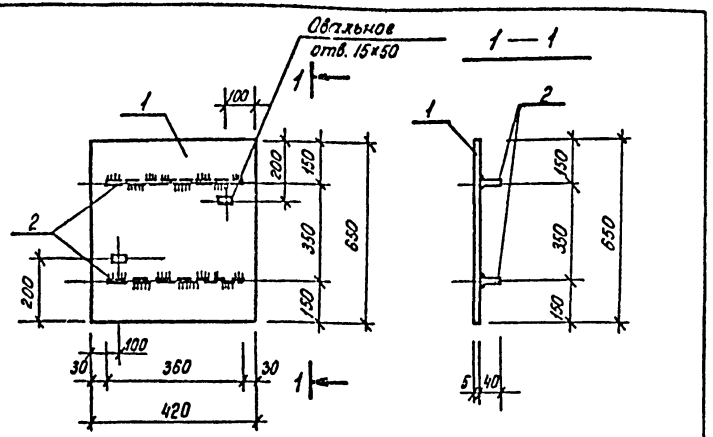

Формат	Зона	Поз.	Обозначение	Наименование	Кол.	Примеч.
				Документация		
А4			ТП901-1-92.88-КЖИ1-ТТ	Технические требования		
				Детали		
		1		Сталь листовая рифленая ГОСТ 8568-77* δ=4 мм	м² 0.27	9.1 кг
		2		-40×4 ГОСТ 103-76* ℓ=360	2	0.4 кг

Привязан

Инв. №

ТП 901-1-92.88-КЖИ1-ЩП3

			Стадия	Масса	Масштаб
Разраб.	Костылева		Щит ЩП3	Р 95	1:10
Провер.	Андреева			Лист	Листов 1
Вед.инж.	Андреева			Госстрой СССР ГПИ Ленинградский ВОДОКАНАЛПРОЕКТ	
Рук.гр.	Поволяева	12.88			
Нормок.	Жило	12.88			
Гл.спец.	Ханин	12.88			
Нач.отд.	Подобойник	12.88			

Инв.№ подл. | Подпись и дата | Взам.инв.№

Формат А4

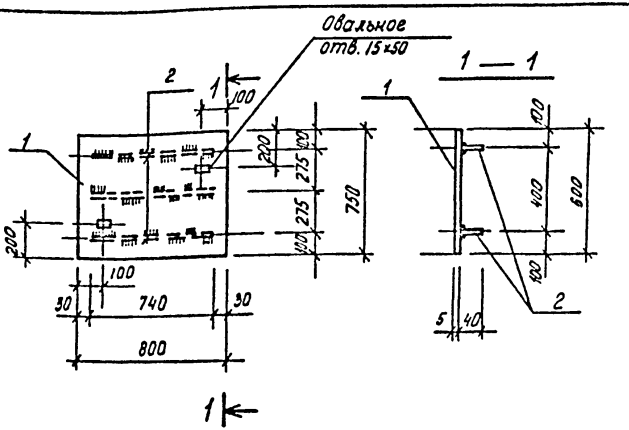

Формат	Зона	Поз.	Обозначение	Наименование	Кол.	Примеч.
				Документация		
А4			ТП901-1-92.88-КЖИ1-ТТ	Технические требования		
				Детали:		
		1		Сталь листовая рифленая ГОСТ 8568-77* δ=4 мм	м² 0.69	20.1 кг
		2		-40×4 ГОСТ 103-76* ℓ=740	3	0.9 кг

Привязан

Инв. №

ТП 901-1-92.88-КЖИ1-ЩП4

			Стадия	Масса	Масштаб
Разраб.	Костылева		Щит ЩП4	Р 22.8	1:20
Провер.	Андреева			Лист	Листов 1
Вед.инж.	Андреева			Госстрой СССР ГПИ Ленинградский ВОДОКАНАЛПРОЕКТ	
Рук.гр.	Поволяева	12.88			
Нормок.	Жило	12.88			
Гл.спец.	Ханин	12.88			
Нач.отд.	Подобойник	12.88			

Инв.№ подл. | Подпись и дата | Взам.инв.№

Формат А4

ТП901-1-92.88 Альбом IV

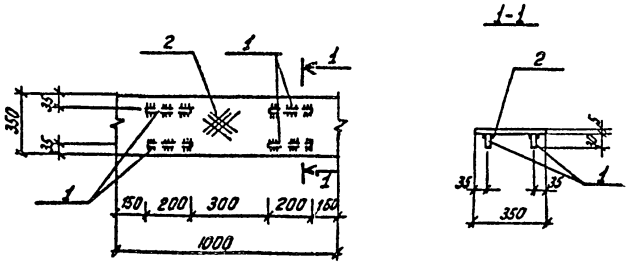

Формат	Зона	Поз.	Обозначение	Наименование	Кол.	Примеч.
				Документация		
Л4			ТП901-1-92.88-КЖИ1-ТТ	Технические требования		
				Детали:		
Б4		1		-30×6 ГОСТ 103-76* = l=200	4	
Б4		2		Сталь рифленая в=4мм ГОСТ 8568-77	0.35 м²	117 кг

Привязан

инв. №

Взам. инв. №

Подпись и дата

Инв. № подл.

ТП901-1-92.88 - КЖИ1- ЩП5

Щит ЩП5

Стадия	Масса	Масштаб
Р	12.8	б/м

Лист | Листов 1

Госстрой СССР ГПИ Ленинградский ВОДОКАНАЛПРОЕКТ

Провер.	Поваляева		
Инжен.	Попова		
Рук. гр.	Поваляева		01.88
Н. контр.	Жило		2.88
Гл. спец.	Ханин		02.88
Нач. отд.	Грабовойнова		02.88

Формат А4

Привязан

Инв. №

Взам. инв. №

Подпись и дата

Инв. № подл.

Стадия	Масса	Масштаб

Лист | Листов 1

Госстрой СССР ГПИ Ленинградский ВОДОКАНАЛПРОЕКТ

Формат А4

СФ950-03

ТП901-1-92.88 Альбом IV

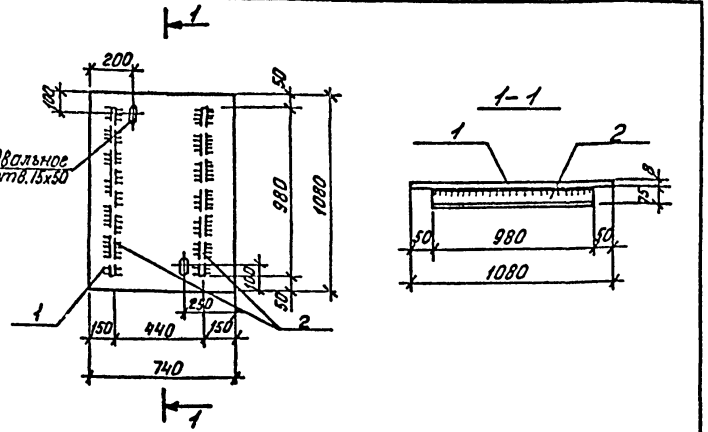

Формат	Зона	Поз.	Обозначение	Наименование	Кол.	Примеч.
				Документация		
А4			ТП901-1-92.88-КЖИ1-ТТ	Технические требования		
				Детали:		
Б4		1		Сталь листовая рисленая ГОСТ 8568-77* δ=8 мм	0.19м²	52.7кг
Б4		2		L 75×50×5 ГОСТ 8510-86 ℓ=980	2	4.7кг

Привязан:

Инв.№

Провер.	Поваляева		
Инженер	Попова		
Рук.гр.	Поваляева		01.88
Н.контр.	Жило		01.88
Гл.спец.	Ханин		01.88
Нач.отд.	Градобоинов		01.88

ТП901-1-92.88-КЖИ1-ЩП6

Щит ЩП6

Стадия	Масса	Масштаб
Р	62.2	1:20
Лист	Листов 1	

Госстрой СССР ГПИ Ленинградский ВОДОКАНАЛПРОЕКТ

Формат А4

Инв.№ подл. | Подпись и дата | Взам. инв.№

ТП901-1-92.88 Альбом IV

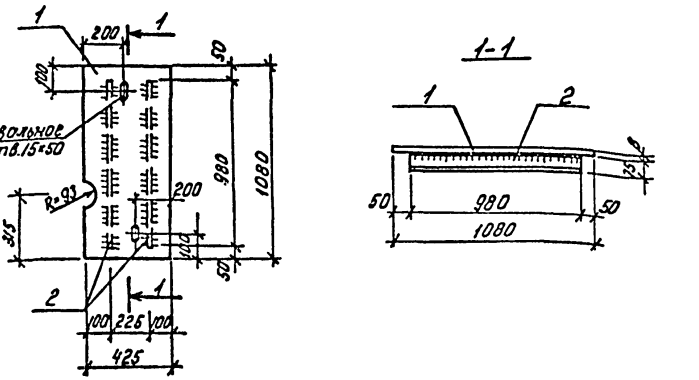

Формат	Зона	Поз.	Обозначение	Наименование	Кол.	Примеч.
				Документация		
А4			ТП901-1-92.88-КЖИ1-ТТ	Технические требования		
				Детали		
Б4		1		Сталь листовая рисленая ГОСТ 8568-77* δ=8 мм	0.46м²	30.9кг
Б4		2		L 75×50×5 ГОСТ 8510-86 ℓ=980	2	4.7кг

Привязан

Инв.№

Провер.	Поваляева		
Инженер	Попова		
Рук.гр.	Поваляева		01.88
Н.контр.	Жило		01.88
Гл.спец.	Ханин		01.88
Нач.отд.	Градобоинов		01.88

ТП901-1-92.88-КЖИ1-ЩП7

Щит-ЩП7

Стадия	Масса	Масштаб
Р	40.1	1:20
Лист	Листов 1	

Госстрой СССР ГПИ Ленинградский ВОДОКАНАЛПРОЕКТ

Формат А4

Инв.№ подл. | Подпись и дата | Взам. инв.№

ТП 901-1-92.88 Альбом IV

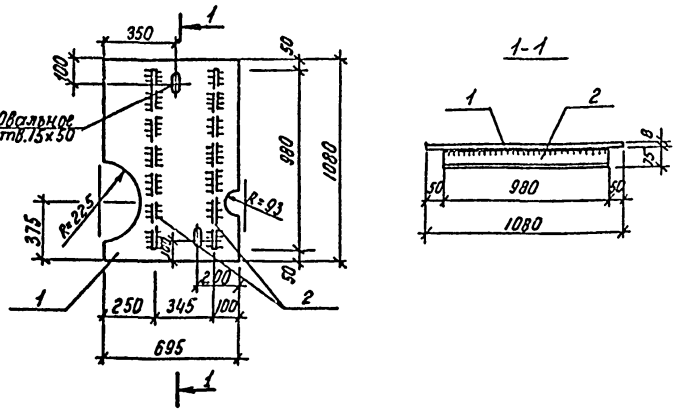

Формат	Зона	Поз.	Обозначение	Наименование	Кол.	Примеч.
				Документация		
А4			ТП 901-1-92.88-КЖИ1-ТТ	Технические требования		
				Детали:		
Б4		1		Сталь листовая рифленая ГОСТ 8568-77* δ=8 мм	0,66 м²	44,0 кг
Б4		2		L 75×50×5 ГОСТ 8510-86 ℓ=980	2	4,7 кг

Привязан

Инв. №

Инв. № подл. | Подпись и дата | Взам. инв. №

Провер.	Поваляева		
Инженер	Попова		
Рук. гр.	Поваляева		09.88
Н. контр.	Жило		09.88
Гл. спец.	Ханин		09.88
Нач. отд.	Грабовьянова		09.88

ТП 901-1-92.88 -КЖИ1-ЩП8

Щит ЩП8

Стадия	Масса	Масштаб
Р	53,4	б/м
Лист	Листов 1	

Госстрой СССР ГПИ Ленинградский ВОДОКАНАЛПРОЕКТ

Формат А4

ТП 901-1-92.88 Альбом IV

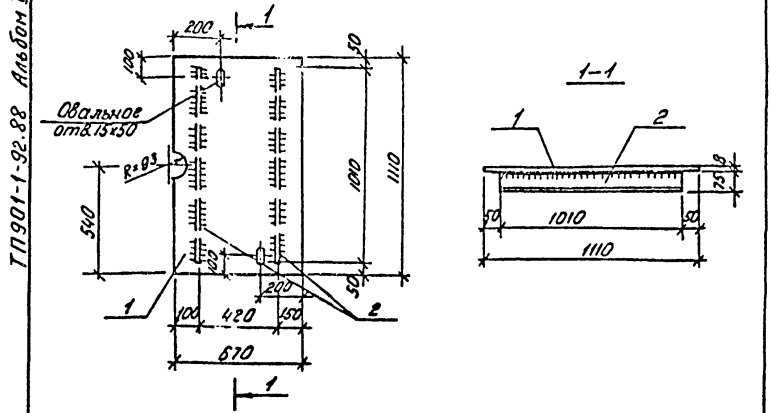

Формат	Зона	Поз.	Обозначение	Наименование	Кол.	Примеч.
				Документация		
А4			ТП 901-1-92.88 -КЖИ1-ТТ	Технические требования		
				Детали:		
Б4		1		Сталь листовая рифленая ГОСТ 8568-77* δ=8 мм	0,74 м²	49,3 кг
Б4		2		L 75×50×5 ГОСТ 8510-86 ℓ=1010	2	5,31 кг

Привязан

Инв. №

Инв. № подл. | Подпись и дата | Взам. инв. №

Провер.	Поваляева		
Инженер	Попова		
Рук. гр.	Поваляева		09.88
Н. контр.	Жило		09.88
Гл. спец.	Ханин		09.88
Нач. отд.	Грабовьянова		09.88

ТП 901-1-92.88 -КЖИ1- ЩП9

ЩИТ ЩП9

Стадия	Масса	Масштаб
	60,3	б/м
Лист	Листов 1	

Госстрой СССР ГПИ Ленинградский ВОДОКАНАЛПРОЕКТ

Формат А4

ТП901-1-92.88 Альбом IV

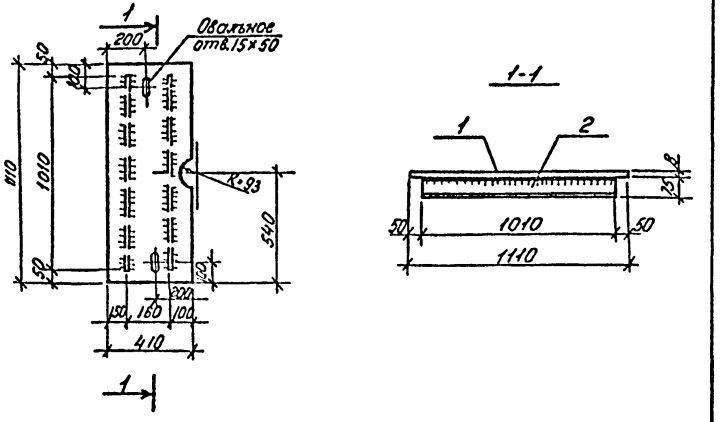

Формат	Зона	Поз	Обозначение	Наименование	Кол.	Примеч.
				Документация		
А4			ТП901-1-92.88-КЖИ1-ТТ	Технические требования		
				Детали:		
Б4		1		Сталь листовая рифленая ГОСТ 8568-77* δ=8 мм	0,45 м²	300 кг
Б4		2		L 75×50×5 ГОСТ 8510-86 ℓ=1010	2	5.3 кг

Привязан

Инв. №

Взам. инв. №

Подпись и дата

Инв. № подл.

ТП901-1-92.88-КЖИ1-ТТ

				Стадия	Масса	Масштаб
Щит ЩП 10				Р	406	б/м
				Лист	Листов 1	
Провер.	Поваляева			Госстрой СССР ГПИ Ленинградский ВОДОКАНАЛПРОЕКТ		
Инженер	Попова					
Рук. гр.	Поваляева					
Н. контр.	Жила					
Гл. спец.	Ханин					
Нач. отд.	Гродобельская					

Формат А4

ТП901-1-92.88 Альбом IV

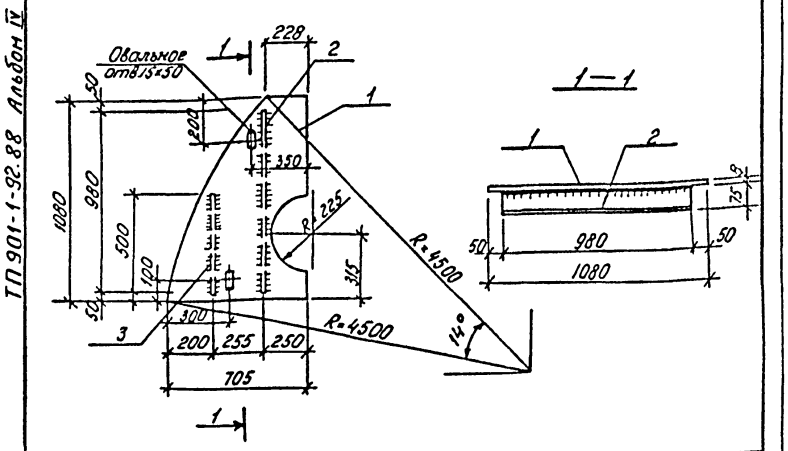

Формат	Зона	Поз	Обозначение	Наименование	Кол.	Примеч.
				Документация		
А4			ТП901-1-92.88-КЖИ1-ТТ	Технические требования		
				Детали:		
Б4		1		Сталь листовая рифленая ГОСТ 8568-77* δ=8 мм	0,52 м²	347 кг
Б4		2		L 75×50×5 ГОСТ 8510-86 ℓ=980	1	4.7 кг
Б4		3		L 75×50×5 ГОСТ 8510-86 ℓ=500	1	2.4 кг

Привязан

Инв. №

Взам. инв. №

Подпись и дата

Инв. № подл.

ТП901-1-92.88-КЖИ1-ТТ

				Стадия	Масса	Масштаб
Щит ЩП 11				Р	41.8	б/м
				Лист	Листов 1	
Провер.	Поваляева			Госстрой СССР ГПИ Ленинградский ВОДОКАНАЛПРОЕКТ		
Инженер	Попова					
Рук. гр.	Поваляева					
Гл. спец.	Ханин					
Н. контр.	Жила					
Нач. отд.	Гродобельская					

Формат А4

ТП901-1-92.88 Альбом IV

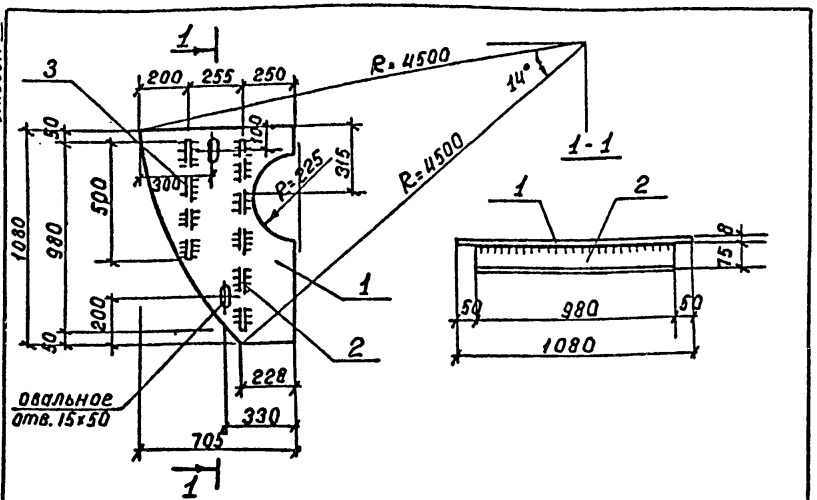

Формат	Зона	Поз.	Обозначение	Наименование	Кол.	Примеч.
				Документация		
А4			ТП901-1-92.88-КЖИ1-ТТ	Технические требования		
				Детали:		
Б4		1		Сталь листовая рифленая ГОСТ 8568-77* δ=8мм	0.52	м² 34.7кг
Б4		2		L 75×50×5 ГОСТ 8510-86 ℓ=980	1	4.7кг
Б4		3		L 75×50×5 ГОСТ 8510-86 ℓ=500	1	2.4кг

Привязан

Инв. №

Инв.№ подл. | Подпись и дата | Взам. инв.№

Провер.	Поваляева	
Инженер	Попова	
Рук. гр.	Поваляева	02.88
Н. контр.	Жила	02.88
Гл. спец.	Ханин	02.88
Нач. отд.	Градобойнова	02.88

ТП901-1-92.88-КЖИ1-ЩП12

Щит ЩП12

Стадия	Масса	Масштаб
Р	41.8	б/м
Лист	Листов 1	

Госстрой СССР
ГПИ Ленинградский
ВОДОКАНАЛПРОЕКТ

Формат А4

ТП901-1-92.88 Альбом IV

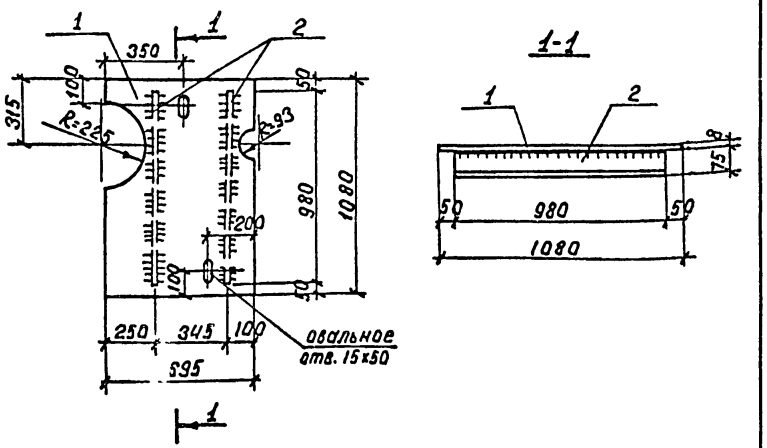

Формат	Зона	Поз.	Обозначение	Наименование	Кол.	Примеч.
				Документация		
А4			ТП901-1-92.88-КЖИ1-ТТ	Технические требования		
				Детали:		
Б4		1		Сталь листовая рифленая ГОСТ 8568-77* δ=8мм	0.66	м² 44.0кг
Б4		2		L 75×50×5 ГОСТ 8510-86 ℓ=980	2	4.7кг

Привязан

Инв. №

Инв.№ подл. | Подпись и дата | Взам. инв.№

Провер.	Поваляева	
Инженер	Попова	
Рук. гр.	Поваляева	02.88
Н. контр.	Жила	02.88
Гл. спец.	Ханин	02.88
Нач. отд.	Градобойнова	02.88

ТП901-1-92.88-КЖИ1-ЩП13

Щит ЩП13

Стадия	Масса	Масштаб
Р	53.4	б/м
Лист	Листов 1	

Госстрой СССР
ГПИ Ленинградский
ВОДОКАНАЛПРОЕКТ

Формат А4

ТП901-1-92.88 Альбом IV

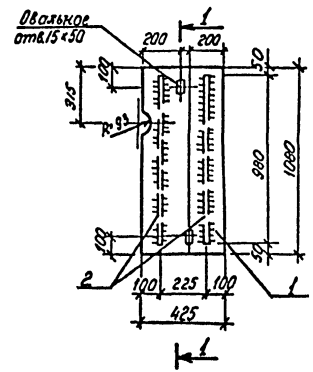

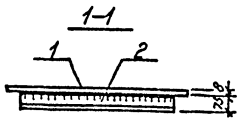

Формат	Зона	Поз.	Обозначение	Наименование	Кол.	Примеч.
				Документация		
А4			ТП901-1-92.88-КЖИ1-ТТ	Технические требования		
				Детали:		
Б4		1		Сталь листовая рифленая ГОСТ 8568-77* в=8 мм	0.46м²	30.7кг
Б4		2		L75×50×5 ГОСТ 8510-86 ℓ=960	2	4.7кг

Привязан

Инв. №

ТП901-1-92.88 -КЖИ1-ЩП14

ЩИТ ЩП14

Провер.	Поваляева		
Инженер	Попова		
Рук. ср.	Поваляева		01.88
Н. контр.	Жило		02.88
Гл. спец.	Ханин		02.88
Нач. отд.	Градобойнова		02.88

Стадия	Масса	Масштаб
Р	40.1	б/м

Лист | Листов 1

Госстрой СССР ГПИ Ленинградский ВОДОКАНАЛПРОЕКТ

Формат А4

Взам. инв. № | Подпись и дата | Инв. № подл.

ТП901-1-92.88 Альбом IV

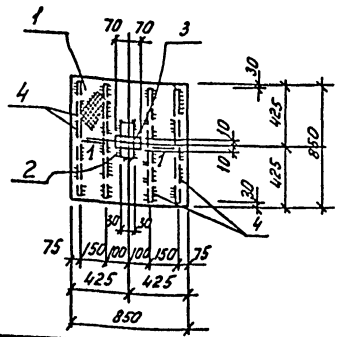

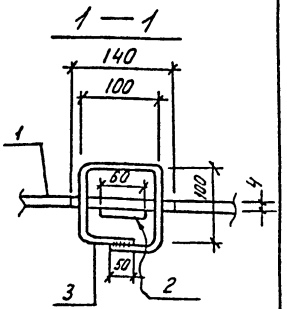

Формат	Зона	Поз.	Обозначение	Наименование	Кол.	Примеч.
				Документация		
А4			ТП901-1-92.88-КЖИ1-ТТ	Технические требования		
				Детали		
Б4		1		Ст. рифл. ГОСТ 8568-77* в=4 мм	0.723 м²	24.1кг
Б4		2		-60×6 ГОСТ 103-76* ℓ=100	1	0.3кг
Б4		3		Л-I-10 ГОСТ 5781-82* ℓ=450	1	0.3кг
Б4		4		-40×4 ГОСТ 103-76* ℓ=790	4	1.0кг

Привязан

Инв. №

ТП901-1-92.88 -КЖИ1-ЩП15

ЩИТ ЩП15

Провер.	Поваляева		
Инженер	Попова		
Рук. ср.	Поваляева		02.88
Норм. к.	Жило		02.88
Гл. спец.	Ханин		02.88
Нач. отд.	Градобойнова		02.88

Стадия	Масса	Масштаб
Р	28.8	б/м

Лист | Листов 1

Госстрой СССР ГПИ Ленинградский ВОДОКАНАЛПРОЕКТ

Формат А4

Взам. инв. № | Подпись и дата | Инв. № подл.

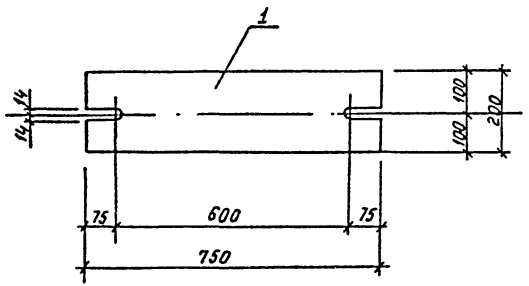

Формат	Зона	Поз.	Обозначение	Наименование	Кол.	Примеч.
				Документация		
А4			ТП 901-1-92.88-КЖИ1-ТТ	Технические требования		
				Детали		
Б4		1		-200×20 ГОСТ 103-76* ℓ=750	1	23.6 кг

Привязан

Инв.№

Взам. инв.№ | Подпись и дата | Инв.№ подл.

ТП 901-1-92.88 - КЖИ1-МС1

Изделие соединительное МС1

Стадия	Масса	Масштаб
Р	23.6	1:10
Лист	Листов 1	

Пробер.	Андреева		
Разраб.	Хотова		
Вед.инж.	Андреева		
Рук. гр.	Поважева		12.93
Н.контр.	Жило		12.93
Гл.спец.	Ханин		12.93
Нач.отд.	Гродзовский		12.93

Госстрой СССР
ГПИ Ленинградский
ВОДОКАНАЛПРОЕКТ

Формат А4

Привязан

Инв.№

Взам. инв.№ | Подпись и дата | Инв.№ подл.

Стадия	Масса	Масштаб
Лист	Листов	

Госстрой СССР
ГПИ Ленинградский
ВОДОКАНАЛПРОЕКТ

ТП901-1-92.88 Альбом IV

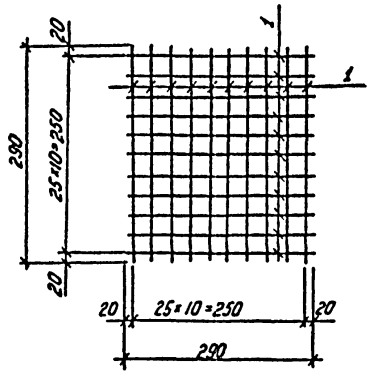

Формат	Зона	Поз.	Обозначение	Наименование	Кол.	Примеч.
				Документация		
А4			ТП901-1-92.88-КЖИ1-ТТ	Технические требования		
				Детали		
Б4		1		А-I-10 ГОСТ 5781-82* ℓ=290	22	0.17 кг

Привязан

Инв.№

Подпись и дата | Взам.инв.№

Пробер.	Поваляева		
Инженер	Попова		
Рук.гр.	Поваляева		02.88
Н.контр.	Жило		02.88
Гл.спец.	Ханич		02.88
Нач.отд.	Трайбойнов		02.88

ТП901-1-92.88-КЖИ1-Рш1

Решетка Рш1

Стадия	Масса	Масштаб
Р	3.74	б/м
Лист	Листов 1	

Госстрой СССР ГПИ Ленинградский ВОДОКАНАЛПРОЕКТ

Формат А4

ТП901-1-92.88 Альбом IV

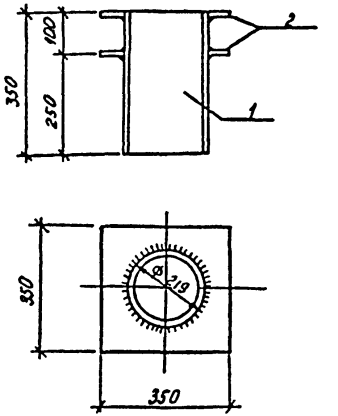

Формат	Зона	Поз.	Обозначение	Наименование	Кол.	Примеч.
				Документация		
А4			ТП901-1-92.88-КЖИ1-ТТ	Технические требования		
				Детали:		
Б4		1		Тр. 219×4.5 ГОСТ 10704-76* ℓ=350	1	9.2 кг
Б4		2		-350×10 ГОСТ 19903-74* ℓ=350	2	8.74

Привязан

Инв.№

Подпись и дата | Взам.инв.№

Пробер.	Поваляева		
Инженер	Попова		
Рук.гр.	Поваляева		02.88
Н.контр.	Жило		02.88
Гл.спец.	Ханич		02.88
Нач.отд.	Трайбойнов		02.88

ТП901-1-92.88-КЖИ1-М1

Изделие закладное М1

Стадия	Масса	Масштаб
Р	25.68	б/м
Лист	Листов 1	

Госстрой СССР ГПИ Ленинградский ВОДОКАНАЛПРОЕКТ

Формат А4

ТП 901-1-92.88 Альбом IV

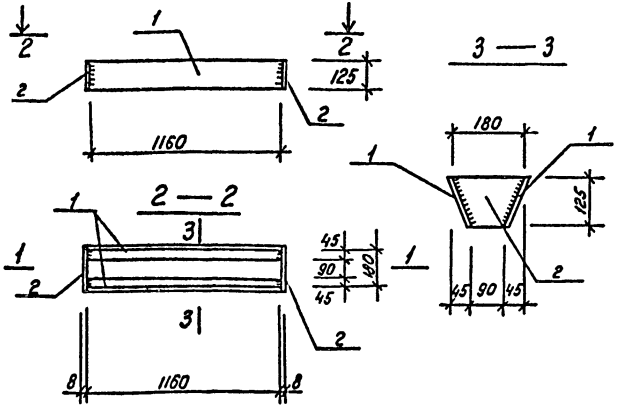

Формат	Зона	Поз.	Обозначение	Наименование	Кол.	Примеч.
				Документация		
А4			ТП901-1-92.88-КЖИ1-ТТ	Технические требования		
				Детали		
Б4		1		-140×8 ГОСТ 103-76* ℓ=1160	2	10.0 кг
Б4		2		-125×8 ГОСТ 103-76* ℓ=200	2	1.6 кг

Привязан

Инв.№

Инв.№ подл. | Подпись и дата | Взам. инв.№

Разраб.	Костылева		
Провер.	Поволяева		
Вед. инж.	Андреева		
Рук. гр.	Поволяева		12.88
Нормок	Жило		12.88
Гл. спец.	Хонин		12.88
Нач. отд.	Грабобойнова		12.88

ТП 901-1-92.88-КЖИ1-М2

Закладное изделие М2

Стадия	Масса	Масштаб
Р	23.2	—
Лист	Листов 1	

Госстрой СССР ГПИ Ленинградский ВОДОКАНАЛПРОЕКТ

Формат А4

ТП 901-1-92.88 Альбом IV

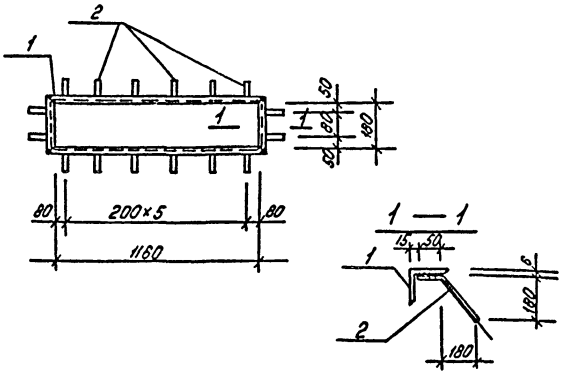

Формат	Зона	Поз.	Обозначение	Наименование	Кол.	Примеч.
				Документация		
А4			ТП901-1-92.88-КЖИ1-ТТ	Технические требования		
				Детали		
Б4		1		L 75×6 ГОСТ 8509-86	п.м 3.3	Т.п.м 6.9 кг
Б4		2		А-III-12 ГОСТ 5781-82* ℓ=300	16	0.3 кг

Привязан

Инв.№

Инв.№ подл. | Подпись и дата | Взам. инв.№

Разраб.	Костылева		
Провер.	Поволяева		
Вед. инж.	Андреева		
Рук. гр.	Поволяева		12.88
Нормок	Жило		12.88
Гл. спец.	Хонин		12.88
Нач. отд.	Грабобойнова		12.88

ТП 901-1-92.88-КЖИ1-М4

Закладное изделие М4

Стадия	Масса	Масштаб
Р	27.6	1.25
Лист	Листов 1	

Госстрой СССР ГПИ Ленинградский ВОДОКАНАЛПРОЕКТ

Формат А4

ТП901-1-92.88 Альбом IV

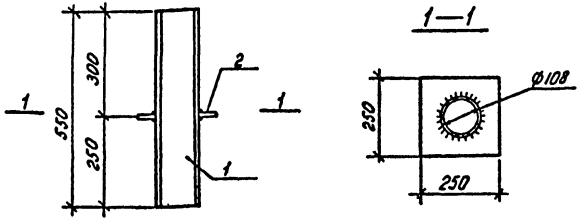

Формат	Зона	Поз.	Обозначение	Наименование	Кол.	Примеч.
				Документация		
А4			ТП901-1-92.88-КЖИ1-ТТ	Технические требования		
				Детали:		
Б4				тр 108×4 ГОСТ 10704-76* ℓ=550	1	5.64
Б4				-250×10 ГОСТ 19903-74* ℓ=250	1	4.9

Привязан

инв. №

Взам. инв. №

Подпись и дата

Инв. № подл.

Провер.	Поваляева		
Инженер	Попова		
Рук. гр.	Поваляева		02.88
Н. контр.	Жило		02.88
Гл. спец.	Хонин		02.88
Нач. отд.	Градобойнова		02.88

ТП901-1-92.88-КЖИ1-М6

Изделие закладное М6

Стадия	Масса	Масштаб
Р	10.54	б/м

Лист | Листов 1

Госстрой СССР ГПИ Ленинградский ВОДОКАНАЛПРОЕКТ

Формат А4

ТП901-1-92.88 Альбом IV

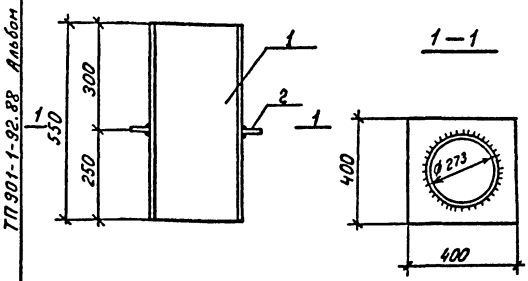

Формат	Зона	Поз.	Обозначение	Наименование	Кол.	Примеч.
				Документация		
А4			ТП901-1-92.88-КЖИ1-ТТ	Технические требования		
				Детали:		
Б4				тр. 273×4.5 ГОСТ 10704-76* ℓ=550	1	16.39
Б4				-400×10 ГОСТ 19903-74* ℓ=400	1	12.56

Привязан

инв. №

Взам. инв. №

Подпись и дата

Инв. № подл.

Провер.	Поваляева		
Инженер	Попова		
Рук. гр.	Поваляева		02.88
Н. контр.	Жило		02.88
Гл. спец.	Хонин		02.88
Нач. отд.	Градобойнова		02.88

ТП901-1-92.88-КЖИ1-М5

Изделие закладное М5

Стадия	Масса	Масштаб
Р	28.95	б/м

Лист | Листов 1

Госстрой СССР ГПИ Ленинградский ВОДОКАНАЛПРОЕКТ

Формат А4

ТП901-1-92.88 Альбом IV

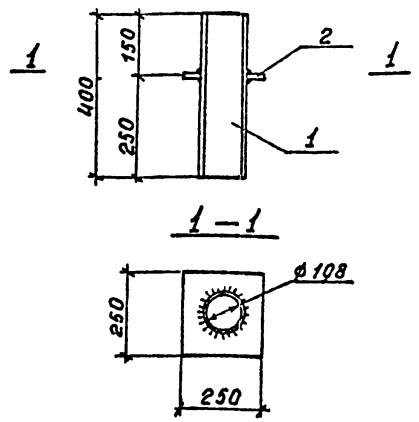

Формат	Зона	Поз.	Обозначение	Наименование	Кол.	Примеч.
				Документация		
А4			ТП901-1-92.88-КЖИ1-ТТ	Технические требования		
				Детали:		
Б4		1		тр.108×4 ГОСТ10704-76* ℓ=400	1	4,1 кг
Б4		2		-250×10 ГОСТ19903-74* ℓ=250	1	4,9 кг

Привязан

Инв. №

Взам. инв. №

Подпись и дата

Инв. № подл.

Провер.	Поваляева		
Инженер	Попова		
Рук. гр.	Поваляева		02.88
Н. контр.	Жило		02.88
Гл. спец.	Ханин		02.88
Нач. отд.	Градобойнова		02.88

ТП901-1-92.88-КЖИ1-М7

Изделие закладное М7

Стадия	Масса	Масштаб
Т	9	1/м
Лист	Листов 1	

Госстрой СССР ГПИ Ленинградский ВОДОКАНАЛПРОЕКТ

Формат А4

ТП901-1-92.88 Альбом IV

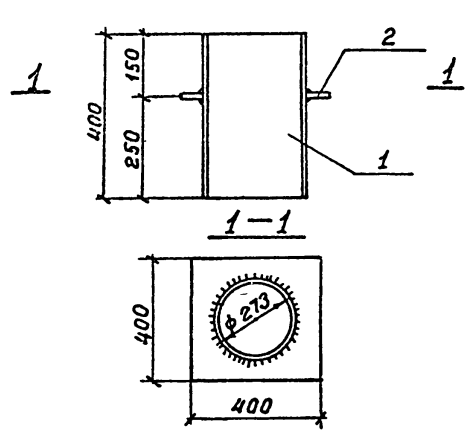

Формат	Зона	Поз.	Обозначение	Наименование	Кол.	Примеч.
				Документация		
А4			ТП901-1-92.88-КЖИ1-ТТ	Технические требования		
				Детали:		
Б4		1		тр.273×4 ГОСТ10704-76* ℓ=400	1	11.92кг
Б4		2		-400×10 ГОСТ19903-74* ℓ=400	1	12.56кг

Привязан

Инв. №

Взам. инв. №

Подпись и дата

Инв. № подл.

Провер.	Поваляева		
Инженер	Попова		
Рук. гр.	Поваляева		02.88
Н. контр.	Жило		02.88
Гл. спец.	Ханин		02.88
Нач. отд.	Градобойнова		02.88

ТП901-1-92.88-КЖИ1-М8

Изделие закладное М8

Стадия	Масса	Масштаб
Р	24.48	1/м
Лист	Листов 1	

Госстрой СССР ГПИ Ленинградский ВОДОКАНАЛПРОЕКТ

Формат А4

ТП901-1-92.88 Альбом VII

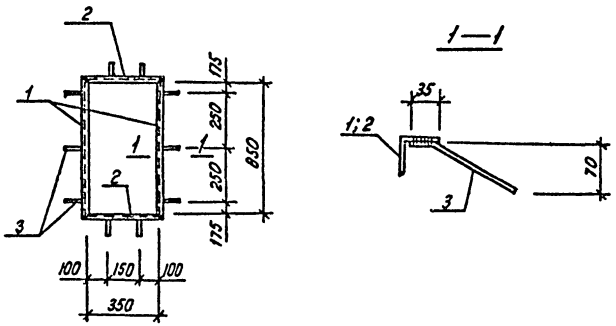

1—1

Формат	Зона	Поз.	Обозначение	Наименование	Кол.	Примеч.
				Документация		
А4			ТП901-1-92.88-КЖИ1-ТТ	Технические требования		
				Детали		
		1		∠ 50×5* ГОСТ 8509-86 ℓ=950	2	3.7кг
		2		∠ 50×5 ГОСТ 8509-86 ℓ=450	2	1.9кг
		3		А-III-8; ГОСТ 5781-82* ℓ=250	10	0.1кг

Привязан

инв. №

Взам. инв. №

Подпись и дата

Инв. № подл.

ТП901-1-92.88-КЖИ1-Р1

Разраб.	Костылева		
Провер.	Андреева		
Вед. инж.	Андреева		
Рук. гр.	Позамяева		01.88
Нормок.	Жило		02.88
Гл. спец.	Ханин		02.88
Нач. отд.	Гродзовская		02.88

Рома Р1

Стадия	Масса	Масштаб
Р	12.2	1:20 1:5
Лист	Листов 1	

Госстрой СССР ГПИ Ленинградский ВОДОКАНАЛПРОЕКТ

Формат А4

ТП901-1-92.88 Альбом IV

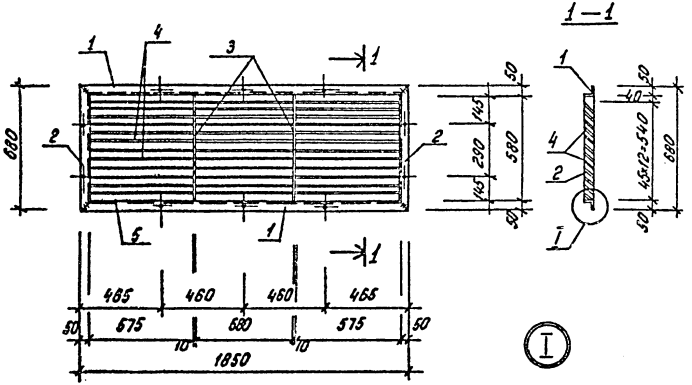

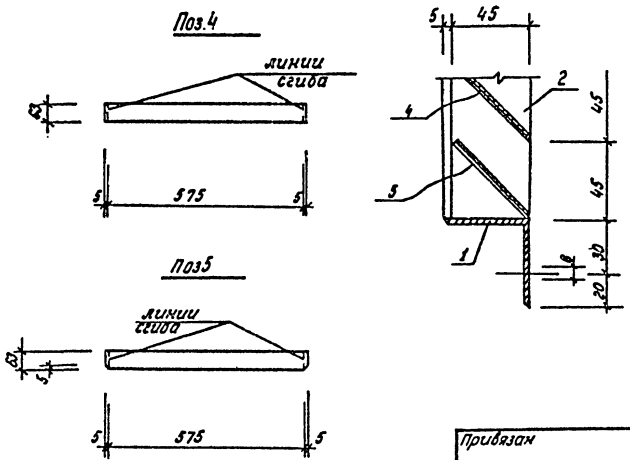

Формат	Зона	Поз.	Обозначение	Наименование	Кол.	Примечание
				Документация		
А4			ТП901-1-92.88-КЖИ1-ТТ	Технические		
				требования		
				Детали		
Б4		1		L 50×5 ГОСТ 8509-86 ℓ=1850	2	7.0 кг
Б4		2		L 50×5 ГОСТ 8509-86 ℓ=580	2	2.2 кг
Б4		3		-45×6 ГОСТ 19903-74* ℓ=578	2	1,0 кг
Б4		4		-63×1,5 ГОСТ 19903-74* ℓ=585	36	0,31 кг
Б4		5		-63×1.5 ГОСТ 19903-74* ℓ=585	3	0,31 кг

1. Отверстия ф 6 мм сверленные зенкованные с одной стороны.
2. Сварные швы толщиной 5 мм за исключением перьев, которые привариваются швом 2 мм.
3. Варить тонким электродом, соблюдая режим сварки тонколистовых элементов.

Проверил	Андреева		
Разраб.	Котова		
Вед инж	Андреева		
Рук. гр.	Поваляева		
Н. контр.	Жило		
Гл спец	Ханин		
Нач отд	Гордобойнова		

Привязан

инв. №

ТП901-1-92.88 -КЖИ1-Р2

Решетка жалюзийная Р2

Стадия	Масса	Масштаб
Р	32.5	1:10 1:20

Лист | Листов 1

Госстрой СССР
ГПИ Ленинградский
ВОДОКАНАЛПРОЕКТ

Инв. № подл. | Подпись и дата | Взам. инв. №

Формат А3

СФ 950-03

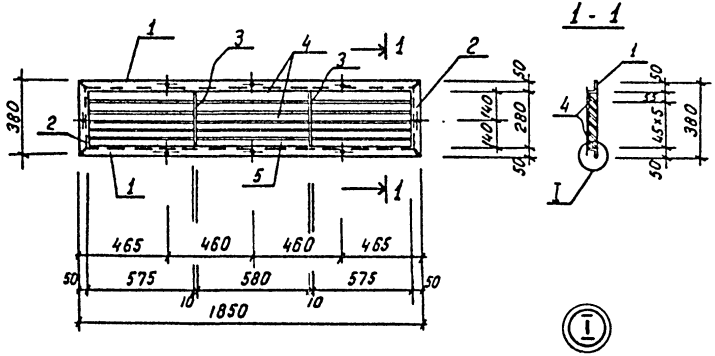

Формат	Зона	Поз.	Обозначение	Наименование	Кол.	Примеч.
				Документация		
А4			ТП901-1-92.88-КЖИ1-ТТ	Технические требования		
				Детали		
Б4		1		L50×5 ГОСТ 8509-86 ℓ=1850	2	7.0 кг
Б4		2		L50×5 ГОСТ 8509-86 ℓ= 380	2	1.43 кг
Б4		3		-45×6 ГОСТ 19903-74* ℓ=278	2	0.47 кг
Б4		4		-63×1.5 ГОСТ 19903-74* ℓ= 585	15	0.31 кг
Б4		5		-63×1.5 ГОСТ 19903-74* ℓ=585	3	0.31 кг

Поз 4

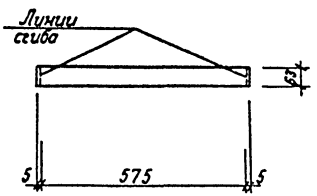

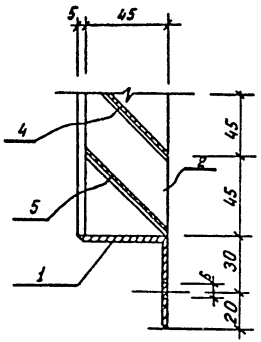

Поз 5

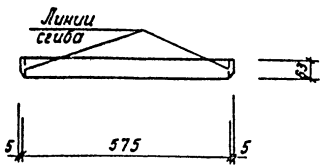

1. Отверстия ф 6 мм сверленные, зенкованные с одной стороны.
2. Сварные швы толщиной 5 мм за исключением перьев, которые привариваются швом 2 мм.
3. Варить тонким электродом, соблюдая режим сварки тонколистовых элементов.

Привязан	Пробер	Андреева	
	Резраб	Котова	
	Вед инж	Андреева	
	Рук гр	Поболяева	02.88
	Н.контр	Жила	02.88
	Гл спец	Ханин	02.88
Инв. №	Нач отд	Гладобойкова	02.88

ТП901-1-92.88 - КЖИ1-РЗ

Решетка жалюзийная Р3

Стадия	Масса	Масштаб
Р	23.4	1:20 1:10
Лист	Листов 1	

Госстрой СССР ГПИ Ленинградский ВОДОКАНАЛПРОЕКТ

Формат А3

СР 960-03

Подпись и дата | Взам. инв. №

Инв. № п.

gost.e-ecolog.ru