ТИПОВОЙ ПРОЕКТ
901-1-92.88

ВОДОЗАБОРНЫЕ СООРУЖЕНИЯ ПРОИЗВОДИТЕЛЬНОСТЬЮ ОТ 0,2 ДО 0,5 $м^3/с$ ДЛЯ АМПЛИТУДЫ КОЛЕБАНИЯ УРОВНЯ ВОДЫ 6,0 м

/ПОДЗЕМНАЯ ЧАСТЬ ИЗ СБОРНОГО ЖЕЛЕЗОБЕТОНА/

АЛЬБОМ II

АРХИТЕКТУРНО-СТРОИТЕЛЬНЫЕ РЕШЕНИЯ /НАДЗЕМНАЯ ЧАСТЬ/
ОТОПЛЕНИЕ, ВЕНТИЛЯЦИЯ, ВОДОПРОВОД, КАНАЛИЗАЦИЯ

сер 950-01

Ср ЦИТП 620062, г.Свердловск, ул.Чебышева, 4.
Зак. 1256 изд. сер 950-01 тираж 140
9-60

Инв.№ | Подпись

gost.e-ecolog.ru

ТИПОВОЙ ПРОЕКТ
901-1-92.88
ВОДОЗАБОРНЫЕ СООРУЖЕНИЯ ПРОИЗВОДИТЕЛЬНОСТЬЮ ОТ 0,2 ДО 0,5 $м^3/с$ ДЛЯ АМПЛИТУДЫ КОЛЕБАНИЯ УРОВНЯ ВОДЫ 6,0 м

/ ПОДЗЕМНАЯ ЧАСТЬ ИЗ СБОРНОГО ЖЕЛЕЗОБЕТОНА /

АЛЬБОМ II

СОСТАВ ПРОЕКТА:

АЛЬБОМ I - ТЕХНОЛОГИЧЕСКИЕ РЕШЕНИЯ / ИЗ Т.П. 901-1-91.88 /
АЛЬБОМ II - АРХИТЕКТУРНО-СТРОИТЕЛЬНЫЕ РЕШЕНИЯ / НАДЗЕМНАЯ ЧАСТЬ /. ОТОПЛЕНИЕ, ВЕНТИЛЯЦИЯ, ВОДОПРОВОД, КАНАЛИЗАЦИЯ
АЛЬБОМ III - АРХИТЕКТУРНО-СТРОИТЕЛЬНЫЕ РЕШЕНИЯ / ПОДЗЕМНАЯ ЧАСТЬ /. УКАЗАНИЯ ПО ПРОИЗВОДСТВУ СТРОИТЕЛЬНЫХ РАБОТ
АЛЬБОМ IV - СТРОИТЕЛЬНЫЕ ИЗДЕЛИЯ / НАДЗЕМНАЯ ЧАСТЬ /
АЛЬБОМ V - СТРОИТЕЛЬНЫЕ ИЗДЕЛИЯ / ПОДЗЕМНАЯ ЧАСТЬ /
АЛЬБОМ VI - ЭЛЕКТРОТЕХНИЧЕСКАЯ ЧАСТЬ / ИЗ Т.П. 901-1-91.88 /
АЛЬБОМ VII.1 - ЗАДАНИЯ ЗАВОДАМ ИЗГОТОВИТЕЛЯМ НА КОМПЛЕКТНЫЕ ЭЛЕКТРОТЕХНИЧЕСКИЕ УСТРОЙСТВА / ИЗ Т.П. 901-1-91.88 /
АЛЬБОМ VII.2 - ЗАДАНИЕ ЗАВОДАМ ГЛАВМОНТАЖАВТОМАТИКИ НА ИЗГОТОВЛЕНИЕ ЩИТА / ИЗ Т.П. 901-1-91.88 /
АЛЬБОМ VIII.1 - СПЕЦИФИКАЦИИ ОБОРУДОВАНИЯ / ИЗ Т.П. 901-1-91.88 /
АЛЬБОМ VIII.2 - СПЕЦИФИКАЦИИ ОБОРУДОВАНИЯ / ИЗ Т.П. 901-1-91.88 /
АЛЬБОМ IX - ВЕДОМОСТИ ПОТРЕБНОСТИ В МАТЕРИАЛАХ
АЛЬБОМ X.1 - СМЕТНАЯ ДОКУМЕНТАЦИЯ. ЧАСТЬ 1 / СТР
АЛЬБОМ X.1 - СМЕТНАЯ ДОКУМЕНТАЦИЯ. ЧАСТЬ 2 / СТР
АЛЬБОМ X.2 - СМЕТНАЯ ДОКУМЕНТАЦИЯ / ИЗ Т.П. 901-1-91.88 /
АЛЬБОМ X.3 - СМЕТНАЯ ДОКУМЕНТАЦИЯ. ЧАСТЬ 1 / СТР / ИЗ Т.П. 901-1-91.88 /
АЛЬБОМ X.3 - СМЕТНАЯ ДОКУМЕНТАЦИЯ. ЧАСТЬ 2 / СТР / ИЗ Т.П. 901-1-91.88 /

ПРИМЕНЕННЫЕ ТИПОВЫЕ МАТЕРИАЛЫ

СЕРИЯ 3.901.1-14 - СБОРНЫЕ УНИФИЦИРОВАННЫЕ ЖЕЛЕЗОБЕТОННЫЕ СТЕНОВЫЕ ПАНЕЛИ ПОДЗЕМНЫХ ЧАСТЕЙ КРУГЛЫХ ВОДОЗАБОРНЫХ СООРУЖЕНИЙ РАЗДЕЛЬНОГО И СОВМЕЩЕННОГО ТИПОВ

РАЗРАБОТАН
ГОСУДАРСТВЕННЫМ ПРОЕКТНЫМ ИНСТИТУТОМ
ЛЕНИНГРАДСКИЙ ВОДОКАНАЛПРОЕКТ
ГЛАВНЫЙ ИНЖЕНЕР ИНСТИТУТА Г. А. КОНДРАТЕНКО
ГЛАВНЫЙ ИНЖЕНЕР ПРОЕКТА Ю. В. БЕЛЯЕВ
СФ 950-01

УТВЕРЖДЕН ГОССТРОЕМ СССР
ПРОТОКОЛ ОТ 06.04.1988 г. № 25
ВВЕДЕН В ДЕЙСТВИЕ
В/О „СОЮЗВОДОКАНАЛНИИПРОЕКТ" ПРИКАЗ № 201 ОТ 05.07.88

©СФ ЦИТП Госстрой СССР, 1988.

Инв. № подл. | Подпись и дата | Взам. инв. №

Привязан

Инв. №

ТП 901-1-92.88 Альбом II

Лист	Наименование	Стр.
	Содержание	2
	Архитектурно-строительная часть	
1	Общие данные (начало)	3
2	Общие данные (продолжение)	4
3	Общие данные (окончание)	5
4	Планы на отм. 0.000, -11.400.	6
5	Разрезы 1-1, 2-2.	7
6	Фасады.	8
7	План кровли. Планы полов, экспликация полов.	9
8	Дымовая труба. Фрагмент плана 1. Узлы.	10
9	План отверстий. Решетка для вытирания ног МР-1. Узлы	11
10	Ворота ВЗ-1.70×2.34. Монтажная схема. Детали.	12
	Жалюзийная решетка ЖР-1.	
11	Полотна ПВЗ-1.70×2.34. Детали. Петля подшипная ПП.	13
	Провой Т-90.	
12	Рама РВЗ-1.70×2.34. Детали установки приборов ворот	14
13	Шеколда фалевая ШФ. Шпингалет верхний ШВ.	15
	Шпингалет нижний ШН.	
	Конструкции железобетонные	
1	Общие данные	16
2	Железобетонное перекрытие РКм 1. Чертеж №1	17
3	Железобетонное перекрытие РКм 1. Чертеж №2	18
4	Железобетонное перекрытие РКм 1. Чертеж №3	19
5	Железобетонное перекрытие РКм 1. Чертеж №4	20
6	Железобетонное перекрытие РКм 1. Чертеж №5	21
7	Железобетонное перекрытие РКм 1. Чертеж №6	22
8	Железобетонное перекрытие РКм 1. Плита ПМ1	23
	Схема армирования. Чертеж №1	
9	Железобетонное перекрытие РКм 1. Плита ПМ1	24
	Схема армирования. Чертеж №2	
10	Железобетонное перекрытие РКм 1. Плита ПМ1	25
	Схема армирования. Чертеж №3	
11	Железобетонное перекрытие РКм 1. Плита ПМ1	26
	Схема армирования. Чертеж №4	
12	Железобетонное перекрытие РКм 1. Плита ПМ1	27
	Спецификация арматуры	
13	Железобетонное перекрытие РКм 1. Плита ПМ1	28
	Ведомость деталей	
14	Железобетонное перекрытие РКм 1	29
	Балки БМ1÷БМ3; БМ6; БМ7	
15	Железобетонное перекрытие РКм 1	30
	Балки БМ4÷БМ5; БМ8; БМ9	
16	Железобетонное перекрытие РКм 1	31
	Балки БМ10÷БМ13	
17	Схемы расположения ростверков, фундаментных балок, блоков, свай.	32
18	Ростверки РСм 1, РСм 2. Схема армирования	33
19	Схема расположения колонн, балок и плит покрытия	34
20	Схема расположения стеновых панелей чертеж №1	35
21	Схема расположения стеновых панелей Чертеж №2	36
22	Помещения трансформаторов №1, №2	37
	Щитовая, Ру 6(10)кв. Чертеж №1	
23	Помещения трансформаторов №1, №2	38
	Щитовая, Ру 6(10)кв, чертеж №2	
24	Помещения трансформаторов №1, №2	39
	Щитовая, Ру 6(10)кв, Чертеж №3	
25	Помещения трансформаторов №1, №2	40
	Пм1, БМ1÷БМ3. Схемы армирования	
	Конструкции металлические	
1	Общие данные. Ведомость металлоконструкций	41
2	Техническая спецификация стали	42
3	Схемы расположения подкрановых балок, площадок. Ведомость элементов	43
	Отопление и вентиляция	
1	Общие данные	44
2	План на отм. 0.000. Схема системы отопления	45
	Схема трубопроводов котельной	
3	План на отм. 0.000. Разрез 2-2. Схема узла управления. Схемы систем ВЕ1÷ВЕ3	46
	Водопровод и канализация	
1	Общие данные	47
2	План на отм. 0.000	48
3	Схемы систем В1, Т3 и К1	49

Взам. | Инв. № подл. | Подпись и дата | Инв. № подл.

Гип	Федорова			ТП 901-1-92.88	
Рук. гр.	Поволяева				
Рук. арх. гр.	Германов				
Н. контр.	Жило				
Гл. спец.	Ханин				
Нач. отд.	Гродзенский			Содержание альбома	Госстрой СССР ГПИ Ленинградский Водоканалпроект

Водозаборные сооружения производительностью от 0.2 до 0.5 м³/с для амплитуды колебания уровня воды 6.0м

Стадия	Лист	Листов
Р		

сф 950-01 Формат А2

ТП 901-1-92.88 Альбом II

Ведомость основных комплектов чертежей.

Обозначение	Наименование	Примечание
ТП 901-1-92.88-НВ	Наружные сети водоснабжения и сооружения на них	
АР	Архитектурно-строительные решения	
КЖ	Конструкции железобетонные	
КМ	Конструкции металлические	
ВК	Внутренний водопровод и канализация	
ОВ	Отопление и вентиляция	
ЭМ	Силовое электрооборудование, автоматизация и электрическое освещение	
АТХ	Автоматизация технологических процессов.	

Ведомость чертежей основного комплекта АР

Лист	Наименование	Примечание
1	Общие данные (начало)	
2	Общие данные (продолжение)	
3	Общие данные (окончание)	
4	Планы на отм. 0.000, -11.400.	
5	Разрезы 1-1, 2-2.	
6	Фасады.	
7	План кровли. Планы полов. Экспликация полов.	
8	Дымовая труба. Фрагмент плана 1. Узлы.	
9	План отверстий. Решетка для вытирания ног МР-1. Узлы.	
10	Ворота ВЗ-1,70×2,34. Монтажная схема. Детали.	
	Жалюзийная решетка ЖР-1.	
11	Полотна ПВЗ-1,70×2,34. Детали. Петля подгибная ПП. Правый Т-30.	
12	Рама РВЗ-1,70×2,34. Детали установки приборов ворот.	
13	Щеколда фалевая ЩФ. Шпингалет верхний ШВ.	
	Шпингалет нижний ШН.	

Ведомость ссылочных и прилагаемых документов

Обозначение	Наименование	Примечание
	Ссылочные документы	
ГОСТ 12506-81	Окна деревянные для производственных зданий.	
ГОСТ 11214-86	Окна и балконные двери деревянные с двойным остеклением для жилых и общественных зданий.	
ГОСТ 14624-84	Двери деревянные для производственных зданий.	
ГОСТ 6629-74*	Двери деревянные внутренние для жилых общественных зданий.	
ГОСТ 24698-81	Двери деревянные наружные для жилых и общественных зданий.	
Серия 1.038.1-1. Вып. 1.	Перемычки железобетонные	
Серия 2.460-18. Вып. 2.	Узлы покрытий одноэтажных производственных зданий с рулонным покрытием и железобетонными плитами.	
Серия 2.430-22. Вып. 0,1,2.	Узлы стен из кирпича одноэтажных зданий промышленных предприятий.	
Серия 3.006.1-2/82	Сборные железобетонные каналы и тоннели лотков элементов.	
ГОСТ 530-80	Кирпич и камни керамические	
ГОСТ 379-79	Кирпич силикатный	
ГОСТ 6785-86	Плиты подоконные железобетонные.	
Серия 2.436-17 Вып. 0, 1.	Узлы окон с деревянными переплетами по ГОСТ 12506-81.	
Серия 1.435.1-17 Вып. 0,1,4	Ворота распашные	
	Прилагаемые документы	
ТП 901-1-92.88 – АР.ВМ	Ведомости потребности в материалах.	альбом IX

Основные строительные показатели

Наименование	Ед. изм.	Количество	Примечание
Площадь застройки	м²	233.60	
Общая площадь	м²	203.0	
Строительный объем	м³	2525.0	
в т.ч. надземный	м³	1630.0	
подземный	м³	895.0	

Ведомость спецификаций

Лист	Наименование	Примечание
4	Спецификация заполнения дверных проемов	
6	Спецификация заполнения оконных проемов	
7	Спецификация перемычек	
9	Спецификация на решетку МР-1	
10	Спецификация материалов на 1 ворота ВЗ-1,70×2,34	
11	Спецификация прочих материалов на 1 комплект ПВЗ-1,70×2,34	
10	Спецификация стали на одно изделие (ЖР-1, ЗДА-1)	
11	Спецификация стали на одно изделие (ПП и Т-90)	
12	Спецификация стали на одно изделие (РВЗ-1,70×2,34)	
13	Спецификация стали на одно изделие (ШВ, ШН, ЩФ, У-1).	
7	Спецификация сборных железобетонных элементов	
6	Спецификация элементов пожарной лестницы	

Согласовано

Инв. № подл. | Подпись и дата | Взам. инв. № | Рук. гр. ОПСС | Рук. гр. ОВиК | Рук. гр. ГПО | Рук. гр. ВК | Рук. гр. ЭМ | Рук. гр. ОПСС | Рук. гр. АТХ | Шелепенков | Павлычева

Настоящий проект разработан в соответствии с действующими нормами и правилами и предусматривает мероприятия, обеспечивающие взрывобезопасность и пожаробезопасность при эксплуатации здания (сооружения) с производством, отнесенным по пожарной опасности к категории Д, согласно СНиП 2.09.02-85.

Главный инженер проекта: /Беляев Ю.В/

Привязан

Инв. №

ТП 901-1-92.88-АР

Провер.	Германов		
Техник	Стекляшова		
Рук. гр.	Германов		
Н. контр.	Жила		03.92
Гл. спец.	Ханин		
Нач. отд.	Грабовойтова		
ГИП	Беляев		
Гл. спец.	Макаров		

Водозаборные сооружения производительностью от 0,2 до 0,5 м³/с. Для аппаратовых колодцев глубиной воды 6,0 м.

Общие данные (начало)

Стадия	Лист	Листов
Р	1	13

Госстрой СССР ГПИ Ленинградский Водоканалпроект

Нач. Машкова

Формат А2

ТП901-1-9.88 Альбом II

Общие указания:

1. Водозаборное сооружение в плане представляет собой прямоугольник с размерами 12,00×18,00 с пристройкой котельной 4,50×7,40 м.
2. Подземная часть машзала разработана на отметке – 11.400.
3. Подъемно-транспортным оборудованием машзала является мостовой кран грузоподъемностью 10 т.
4. За условную отметку 0.000 принят уровень чистого пола надземной части, что соответствует абсолютной отметке ▭.
5. Планировочная отметка уровня земли вокруг здания принята – 0,150.
6. Наружные стены здания приняты из панелей ячеистого бетона по серии 1.030.1-1 с γ = 700 кгс/м³ и из обыкновенного керамического кирпича пластического прессования (ГОСТ 530-80) марки 75 на растворе М25, Мрз. ▭.
7. Внутренние стены и перегородки приняты из обыкновенного кирпича марки 75 на растворе марки 50.
8. Заполнение швов панельных стен выполнить по узлам серии 1.030.1-1 в.3-3.
9. При возведении кирпичных стен заложить в откосы оконных и дверных проемов деревянные антисептированные пробки (250×120×65) на высоте 300 мм от низа проема и выше через 600 мм, но не менее двух с каждой стороны проема.
10. Наружные и внутренние кирпичные стены в процессе возведения крепить к колоннам анкерами ф6 AI, закладываемыми в швы кладки через 1200 мм по высоте.
11. Перегородки внутри здания не доводить на 30 мм до низа несущих конструкций покрытия и перекрытия во избежание передачи на них нагрузки.
Зазоры забить просмоленной паклей и оштукатурить сложным раствором.
12. Кладку наружных кирпичных стен изнутри выполнять в пустошовку и в подрезку швов с последующей отделкой по ведомости внутренней отделки помещений.
13. Горизонтальная гидроизоляция стен на отметке – 0.030 состоит из слоя цементного раствора состава 1:2, толщиной 30 мм.
14. Работы по возведению кирпичной кладки в зимнее время должны вестись в соответствии с требованиями СНиП III-17-78, при этом выбор способа возведения конструкций осуществляется в зависимости от сроков строительства.
15. Устройство полов в производственных помещениях выполнять после укладки труб для электрических кабелей по чертежам электротехнической части проекта. Концы труб, закладываемых в пол, должны быть заглушены деревянными пробками.
16. В полах на грунте при применении бетонного подстилающего слоя по нескальному грунту следует в основание втрамбовать слой щебня или гравия крупностью 40÷60 мм.
17. Двери в электропомещениях должны иметь самозапирающиеся замки, открываемые без ключа с внутренней стороны.
18. Полы в санузле и душевой выполнить на 20 мм ниже уровня полов смежных помещений.
19. Под перегородки толщиной 120 мм предусмотреть утолщения в подготовке полов на 100 мм в каждую сторону от перегородки, общей высотой 250 мм.
20. Защитный слой кровли состоит из слоя чистого сухого гравия (ГОСТ 8268-82) крупностью 5-10 мм, толщиной слоя 10 мм, втопленного в антисептированную битумную мастику марки МБК-Г-55А (ГОСТ 2889-80).
21. Водоизоляционный ковер кровли состоит из 2х слоев рубероида марки РКП-350А (ГОСТ 10923-82) на антисептированной битумной мастике марки МБК-Г-55А
22. Утеплитель – жесткие минераловатные плиты – γ = 50 кгс/м³ (ГОСТ 9573-82).
23. Пароизоляция – окраска горячим битумом за 1 раз.
24. В местах примыкания кровли к парапетам, карнизам и в местах пропуска труб основной водоизоляционный ковер усилить двумя дополнительными слоями рубероида на битумной мастике марки МБК-Г-55А (ГОСТ 2889-80).
25. Антикоррозийную защиту стальных изделий, закладных и крепежных элементов смотреть в общих данных чертежей марки КМ.
26. Деревянные элементы, соприкасающиеся с кирпичной кладкой, железобетоном или металлом — антисептировать.
27. Все стальные изделия после очистки от грязи и ржавчины окрасить масляной краской за 2 раза.
28. Все столярные изделия окрасить эмалями по огрунтовке.

Наружная отделка:

1. Наружные поверхности стеновых панелей окрашиваются (в условиях завода изготовителя) после распалубки цементно-перхлорвиниловыми красками ЦПХВ.
2. Кирпичные участки наружных стен выполнять с облицовкой силикатным кирпичом и расшивкой швов. Цоколь штукатурить цементно-песчаным раствором, а цокольные панели окрасить влагостойкими красками – эмаль ХС-119 или ПФ-115 по грунту ГФ-021 за 2 раза.

				ТП901-1-92.88-АР			
Проверил	Карельских						
Рук.арх.гр.	Германов			Водозаборные сооружения производительностью от 0,2 до 0,5 м³/с с амплитудой колебания уровня воды 6.0 м	Стадия	Лист	Листов
Н.контр.	Жило		03.88		Р	2	
Гл.спец.	Ханин						
Нач.отд.	Градобойнова			Общие данные (продолжение)	Госстрой СССР ГПИ Ленинградский ВОДОКАНАЛПРОЕКТ		
ГИП	Беляев						
Гл.спец.	Макаров						

Привязан

Инв.№

Инв.№ подл. | Подпись и дата | Взам.инв.№

СФ 950-01

Формат А2

Ведомость отделки помещений

Площадь м²

Наименование или номер помещения	Потолок		Стены или перегородки		Низ стен или перегородок (панель)			Колонны		Примечание
	Площадь	Вид отделки	Площадь	Вид отделки	Площадь	Вид отделки	Высота, мм	Площадь	Вид отделки	
Маш. зал (надземная часть)	139,70	Затирка клеевая поделка	404,8	Расшивка швов панельных стен, штукатурка кирпичных стен клеевая окраска обр. N	66,8	Масляная окраска обр. N	1500	98,0	Затирка, масляная окраска обр. N выше клеевая окраска обр. N	Простая отделка
Водоприемный колодец (подземная часть)	—	—	—	бетонирование в чистой опалубке	—	—	—	—	—	
Камера трансформатора №1. Камера трансформатора №2. РУ-6(10)кВ.	4,62 4,62 4,80	Затирка, клеевая поделка	97,3	Штукатурка кирпичных стен. Окраска клеевыми красками светлых тонов обр. N	—	—	—	5,3	Затирка, клеевая поделка обр. N	Простая отделка
Котельная (теплоцентр)	19,70	Затирка, известковая поделка	58,9	Расшивка швов панельных стен. Кладка кирпичных стен с подрезкой швов. Известковая поделка.	—	—	—	5,3	Затирка, известковая поделка	Простая отделка
Санузел, душевая	7,23	Лак ХСЛ-1 сл. эмаль-ХСЭ-2 слоя, лак ХСЛ-1 слой	34,0	Штукатурка кирпичных стен. выше панели-лак ХСЛ-1 слой, эмаль-ХСЭ-2 слоя, лак ХСЛ-1 слой	32,6	Облицовка глазурованной плиткой.	1500 1800	—	—	Простая отделка
Помещение ремонтной бригады, щитовая	17,80	Затирка, окраска влагостойкими красками обр. N	28,5	Штукатурка кирпичных стен. Расшивка швов панельных стен. Выше панели окраска клеевая обр. N	17,7	Масляная окраска светлых тонов обр. N	1500	—	—	Простая отделка
Тамбур	4,35	Затирка, поделка ВА-27	4,78	Штукатурка кирпичных стен. Затирка швов панельных стен. Выше панели окраска ВА-27 обр. N	17,8	Масляная окраска обр. N	1500	—	—	

Инв. № подл. | Подпись и дата | Взам. инв. №

Исходные данные

- Сейсмичность района – не выше 6 баллов.
- Здание отапливаемое, внутренняя температура воздуха машзала и электропомещений +5°С.
- Речное водозаборное сооружение по своему назначению относится к I классу капитальности; по огнестойкости к II степени; по санитарной характеристике производственного процесса – к группе I^б.
- Категории по пожарной опасности даны в экспликации помещений.
- Территория – без подработки горными выработками.
- Рельеф территории – спокойный.
- Грунты песчаные, суглинистые.
- Расчетный уровень грунтовых вод принят на 1,0 м ниже планировочной отметки.
- Горизонт грунтовых вод в период строительства принят на 3,0 м ниже планировочной отметки.
- Грунтовые воды не агрессивные по отношению к бетону.
- Расчетная зимняя температура наружного воздуха –30°С.
- Скоростной напор ветра – для I географического района.
- Вес снегового покрова – для III района.

Привязан

Инв. №

ТП901-1-92.88-АР

Провер.	Карельских		
Гл. арх. гр.	Германов		
Н. контр.	Жило		
Гл. спец.	Ханин		
Нач. отд.	Градобойнов		
ГИП	Беляев		
Гл. спец.	Макаров		

Водозаборные сооружения производительностью от 0,2 до 0,5 м³/с для амплитуды колебания ур. воды 6,0 м

Стадия	Лист	Листов
Р	3	

Общие данные (окончание)

Госстрой СССР ГПИ Ленинградский Водоканалпроект

Кер. Мешкова

СОР 950-01

Формат А2

ТП901-1-92.88 Альбом II

План на отм. 0.000

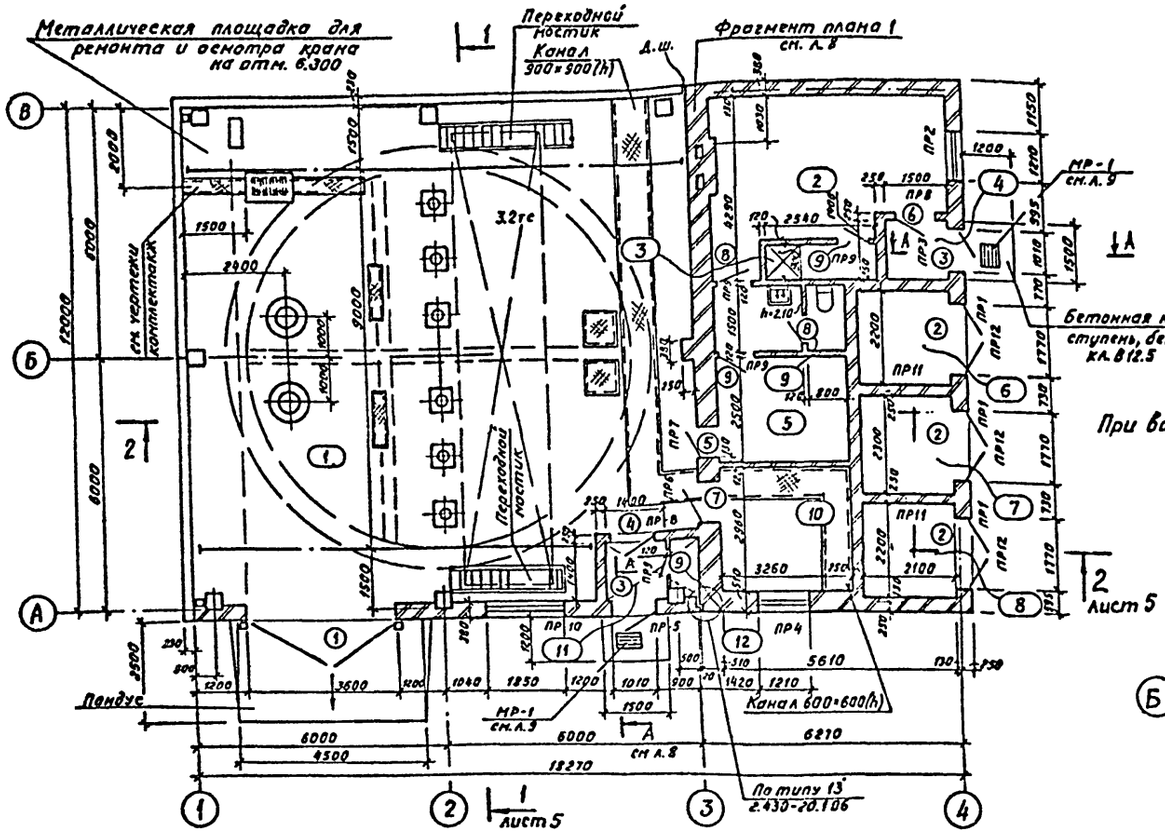

План на отм. – 11.400

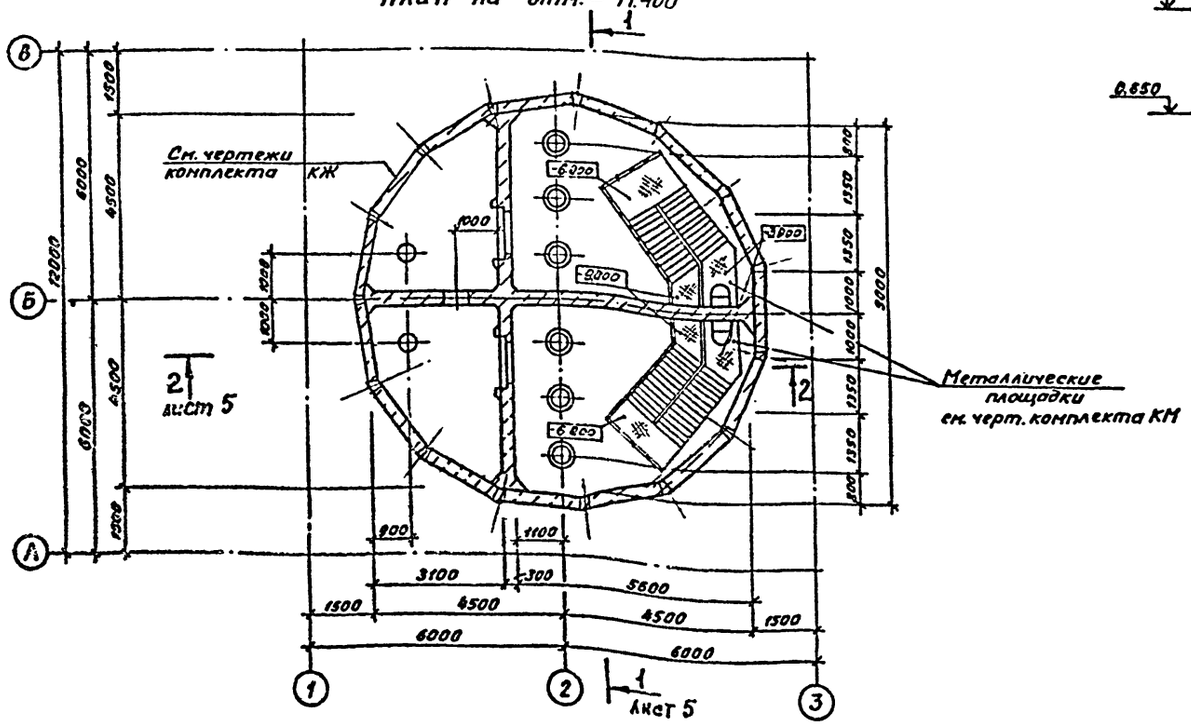

Ведомость проемов ворот и дверей

Марка, поз.	Размер проема в кладке
①	3600 × 3600
②	1770 × 2400
③	1010 × 2370
④	1010 × 2370
⑤	910 × 1870
⑥	910 × 2070
⑦	1010 × 2070
⑧	710 × 2070
⑨	710 × 2070

Экспликация помещений

Номер по плану	Наименование	Площадь м²	Категория производства по взрывной, взрыво-пожарной и пожарной опасности
1	Машинный зал с монтажной		
	площадкой.	139.70	Д
2	Котельная (теплоцентр)	19.70	Г(Д)
3	Душевая (кладовая)	2.28	–
4	Тамбур	2.10	–
5	Помещение ремонтной бригады	8.15	Д
6	Камера трансформатора №1	4.62	Д
7	РУ – 6 (10) кв.	4.80	Д
8	Камера трансформатора №2	4.62	Д
9	Санузел	4.95	–
10	Щитовая	9.65	Д
11	Тамбур	2.25	–
12	Кладовая	0.90	–

При варианте отопления от тепловых сетей

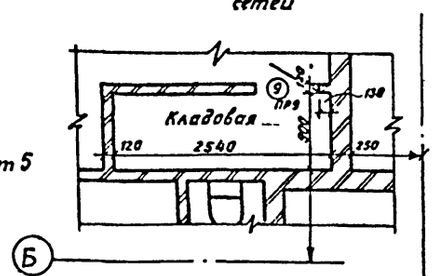

Монтажная схема закладных в проеме ворот

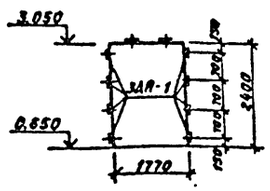

Спецификация заполнения дверных проемов

Марка, поз.	Обозначение	Наименование	Кол.	Всего	Масса ед., кг	Примечание
1	Серия 1.435.9-17	ВР 3.6×3.6 Т	1	1	634,67	
2	Листы 10,11,12,13	ВЭ-1.70×2.34	3	3	322	
3	ГОСТ 24698-81	Дверной блок ДН 24-10 АУ	2	2		
4	ГОСТ 6629-74*	Дверной блок ДГ 24-10 СУП	1	1		
5	ГОСТ 14624-84	Дверной блок ДВГ 19-9П	1	1		
6	ГОСТ 6629-74*	Дверной блок ДГ 21-9СП	1	1		
7	ГОСТ 6629-74*	Дверной блок ДГ 21-10СП	1	1		
8	ГОСТ 6629-74*	Дверной блок ДГ 21-7П	2	2		
9	ГОСТ 6629-74*	Дверной блок ДГ 21-7ЛП	3	3		

При варианте отопления от тепловых сетей вместо душевой устраивается кладовая.

Привязан

Инв. №

Проверил	Корельских		
Рук. гр.	Германов		
Н. контр.	Жило		
Гл. спец.	Канин		
Нач. отд	Градобойнова		
ГИП	Белзев		

ТП901-1-92.88 -АР

Водозаборные сооружения производительностью от 0,2 до 0,5 м³/с для амплитуды колебания уровня воды 6.0 м.

Стадия	Лист	Листов
Р	4	

План на отм. 0.000; – 11.400

Госстрой СССР ГПИ Ленинградский Водоканалпроект

Взам. инв. № | Подпись и дата | Инв. № подл.

сф 950-01

Формат А2

ТП901-1-92.88 Альбом X

Разрез 1-1

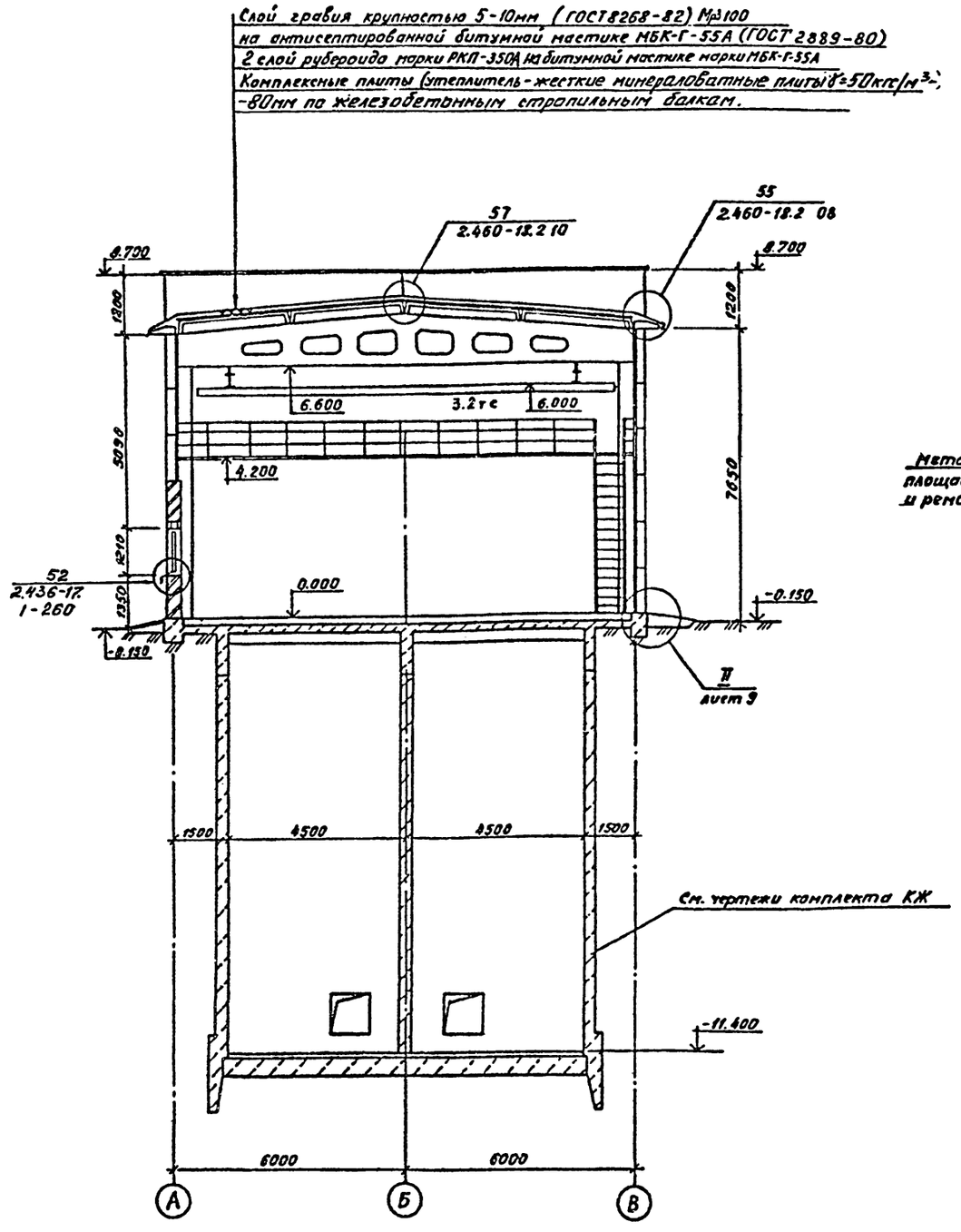

Разрез 2-2

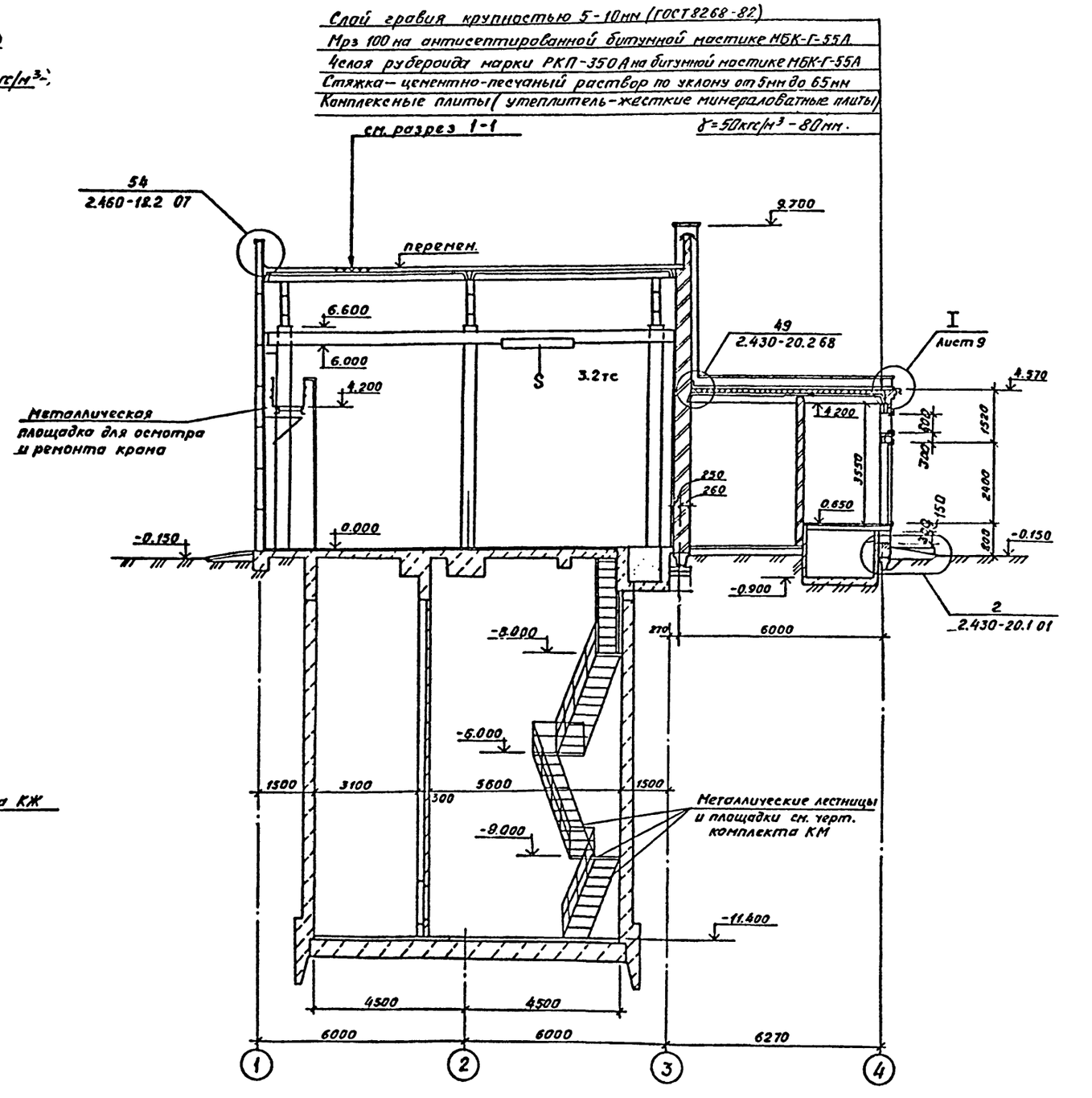

				ТП901-1-92.88-АР	
	Провер.	Германов			
	Исполн.	Осипова			
Привязан	Рук.гр.	Германов		Водозаборные сооружения производительностью от 0,2 до 0,5 м³/с для аппаратуры колебания уровня воды 6.0 м.	Стадия: Р; Лист: 5; Листов:
	Н.контр	Жило			
	Гл.спец.	Ханин			
	Нач.отд.	Градобойнова		Разрезы: 1-1; 2-2.	Госстрой СССР ГПИ Ленинградский водоканалпроект
Инв.№	ГИП	Беляев			

Взам.инв.№ | Подпись и дата | Инв.№ подл.

СФ 950-01

Формат А2

Фасад 1-4

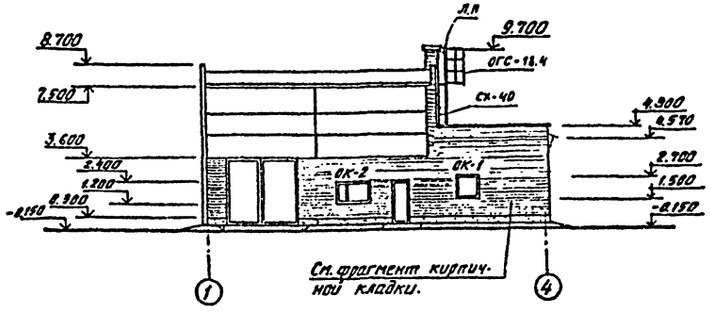

Фасад В-А

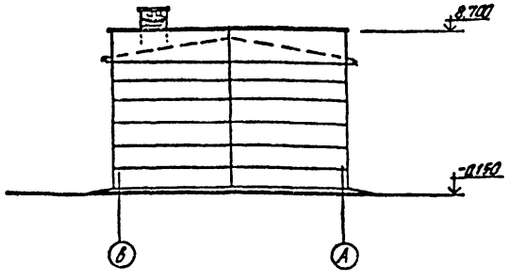

Схема заполнения оконных проёмов

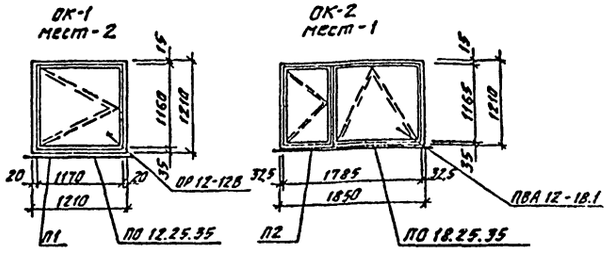

Фасад 4-1

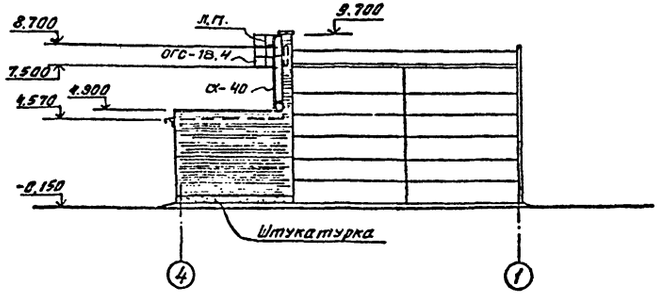

Фасад А-В

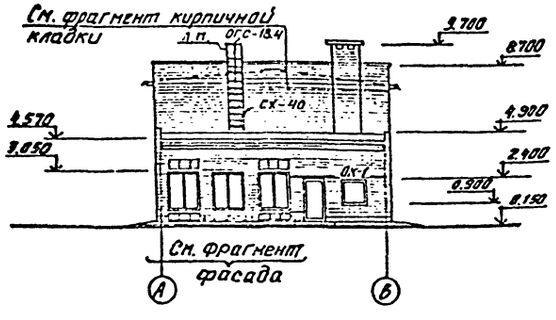

Фрагмент фасада А-В

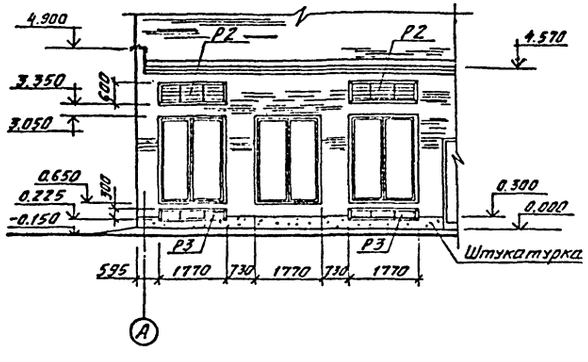

Спецификация заполнения оконных проёмов.

Марка, поз	Обозначение	Наименование	Кол. на этаже 1	2	3	Всего	Масса ед., кг	Примечание
ОК-1	ГОСТ 11214-86	Окно ОР12-12В	2	—	—	2		
ОК-2	ГОСТ 12506-81	Окно ПВД 12-18.1	1	—	—	1		
		Плита подоконная						
П1	ГОСТ 6785-86	ПО 12.25.35	2	—	—	2	26	
П2	ГОСТ 6785-86	ПО 18.25.35	1	—	—	1	40	
Р1	901-1-92.88-КЖИ-Р1	Рама металлическая		—	—	2	12,2	
Р2	901-1-92.88-КЖИ-Р2	Решетка жалюзийная Р2	2	—	—	2	32,5	
Р3	901-1-92.88-КЖИ-Р3	Решетка жалюзийная Р3	2	—	—	2	23,4	

Фрагмент кирпичной кладки фасада

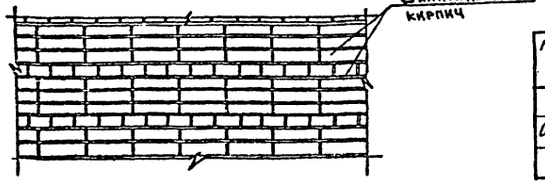

Спецификация элементов пожарной лестницы

Марка, поз.	Обозначение	Наименование	Кол.	Масса ед. кг	Примечание
СХ-40	Серия 1.450.3-3 вып. 0.1.	Стремянка СХ-40	1	65.8	
ОГС-18.4	Серия 1.450.3-3 вып. 0.1	Ограждение стремянки ОГС-18.4	1	18.8	

Крепление пожарной лестницы выполнить по месту.

Проверил	Германов		ТП901-1-92.88-АР
Техник	Стекляннико		
Рук. гр.	Германов		
Н. контр.	Жило		Водозаборные сооружения производительностью от 0,2 до 0,5 м³/с для амплитуды колебания уровня воды 6,0м
Гл. спец.	Ханин		Стадия: Р; Лист: 6; Листов:
Нач. отд.	Грабовинова		Фасады.
			Госстрой СССР ГПИ Ленинградский Водоканалпроект

Привязан

Инв. №

Инв. № подл. | Подпись и дата | Взам. инв. №

сф 950-01

Формат А2

ТП 901-1-92.88 Альбом II

Экспликация полов

Наименование или номер помещения по проекту	Тип пола по проекту	Схема пола или номер узла по серии	Элементы пола и их толщина	Площадь пола м²
Машинный зал	1		Керамическая плитка (ГОСТ 6787-80*) - 13 мм. Прослойка и заполнение швов из цементно-песчаного раствора марки 300. Гидроизоляция - 2 слоя гидроизола на прослойке из битумной мастики. Стяжка - бетон класса В 3.5 - 20 мм. Монолитный железобетон.	108.70
Монтажная площадка	2		Бетон В 22.5 - 30 мм. бетонный подстилающий слой; Бетон класса В - 22.5 - 100 мм. Монолитный железобетон.	21.0
Сан узел. Душ	3	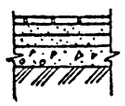	Керамическая плитка (ГОСТ 6787-80*) - 13 мм. Прослойка и заполнение швов из цементно-песчаного раствора марки 150 - 12 мм. Гидроизоляция - 2 слоя гидроизола на прослойке из битумной мастики - 3 мм. Подстилающий слой из бетона класса В 12.5 - 80 мм. Основание - уплотненный щебнем грунт.	7.23
Тамбур, кладовая при тамбуре	4		Керамическая плитка (ГОСТ 6787-80) - 13 мм. Прослойка и заполнение швов из цементно-песчанного раствора. марки 150 - 12 мм. Подстилающий слой из бетона класса В 12.5 - 80 мм. Основание - уплотненный щебнем грунт.	5.25
Камеры трансформаторных РУ-6(10) кв.	5	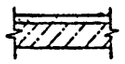	Покрытие - цементно-песчаный раствор марки 200 с железнением - 20 мм. Монолитный железобетон.	14.07
Подземная часть (водоприемный колодец)	6		Покрытие - бетонное. Бетон класса В 15 - 20 мм. Монолитный железобетон.	58.40
Котельная	7		Покрытие бетонное. Бетон класса В 15 - 20 мм. Бетонный подстилающий слой, бетон класса В 15 - 100 мм Основание - уплотненный щебнем грунт.	19.70
Помещение ремонтной бригады	8	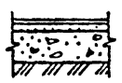	Покрытие - линолеум (ГОСТ 14632-79) - 3 мм. Прослойка - холодная мастика на водостойких вяжущих - 1 мм. Стяжка - легкий бетон класса В 3.5 - 20 мм. Подстилающий слой из бетона класса В 3.5 - 80 мм Основание - уплотненный щебнем грунт.	8.15
Щитовая	9	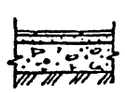	Покрытие - поливинилхлоридные плитки (ГОСТ 16475-81) - 5 мм. Прослойка - холодная мастика на водостойких вяжущих - 1 мм. Стяжка - легкий бетон класса В 3.5 - 20 мм. Подстилающий слой из бетона класса В 3.5 - 80 мм. Основание - уплотненный щебнем грунт.	9.65

План кровли

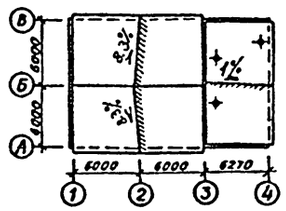

План полов на отм. 0.000

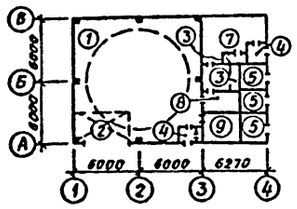

План полов на отм. - 1.400

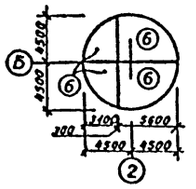

Ведомость перемычек

Марка, поз.	Схема сечения	Марка, поз.	Схема сечения
ПР1	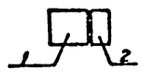	ПР11	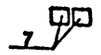
ПР2		ПР12	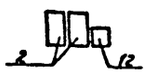
ПР3			
ПР4			
ПР5			
ПР6			
ПР7	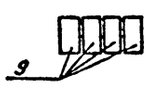		
ПР8	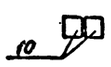		
ПР9			
ПР10			

Спецификация перемычек

Марка, поз.	Обозначение	Наименование	Кол. на этаж. 1	2	3	Всего	Масса ед., кг	Примечание
1	КЖИ-5ПБ25-37-1	5ПБ25-37-1	3	—	—	3	338	
2	1.038.1-1.1	3ПБ25-8	7	—	—	7	162	
3	1.038.1-1.1	5ПБ18-27	1	—	—	1	250	
4	1.038.1-1.1	2ПБ16-2	1	—	—	1	65	
5	1.038.1-1.1	3ПБ18-8	2	—	—	2	119	
6	1.038.1-1.1	2ПБ16-2	5	—	—	5	65	
7	1.038.1-1.1	1ПБ13-1	3	—	—	3	25	
8	1.038.1-1.1	3ПБ16-37	4	—	—	4	102	
9	1.038.1-1.1	3ПБ13-37	4	—	—	4	85	
10	1.038.1-1.1	2ПБ13-1	4	—	—	4	54	
11	1.038.1-1.1	1ПБ10-11	4	—	—	4	20	
12	1.038.1-1.1	2ПБ25-3	6	—	—	6	103	
Спецификация сборных железобетонных элементов								
	3.006.1-2/82	П10д-3	1	—		1	190	для дымовой трубы

Привязан

Инв. №

Инв. № подл. | Подпись и дата | Взам. инв. №

Провер.	Германов		05.88	ТП 901-1-92.88 -АР
Техник	Стекляников		05.88	
Рук. гр.	Германов		05.88	Водозаборные сооружения производительностью от 0.2 до 0.5 м³/с для амплитуды колебаний уровня воды 0.0 м
Н. контр.	Жило		05.88	
Гл. спец.	Канин		05.88	
Нач. отд.	Гродзовитова		03.88	План кровли. Планы полов. Экспликация полов.

Стадия	Лист	Листов
Р	7	

Госстрой СССР ГПИ Ленинградский водоканалпроект

ТП901-1-92.88 Альбом V

1-1

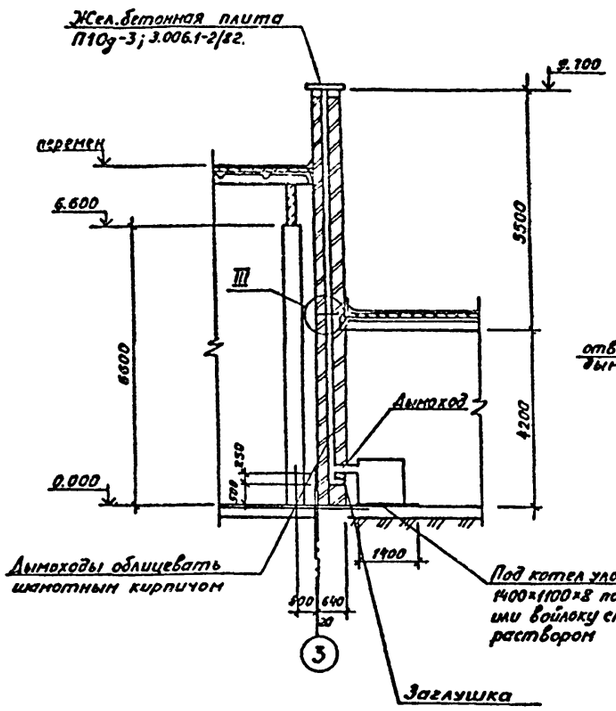

2-2

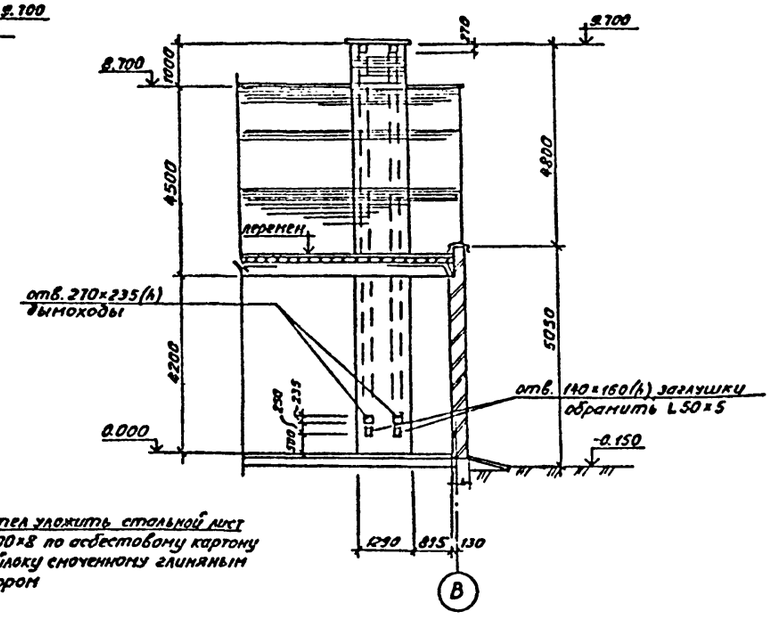

Сечение А-А

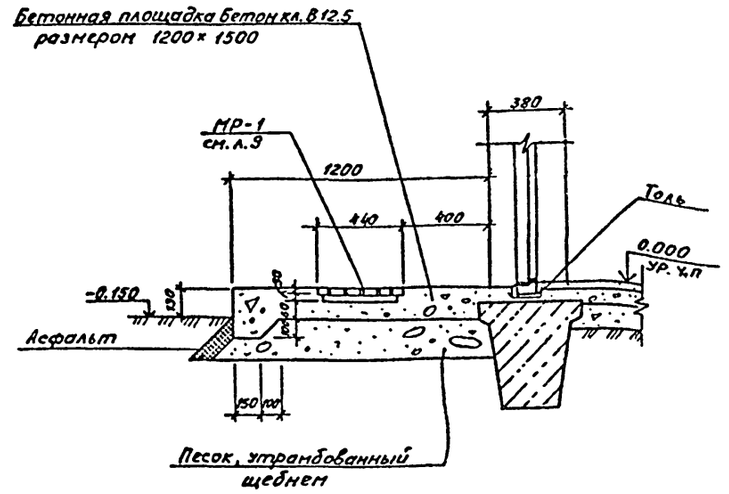

С-1

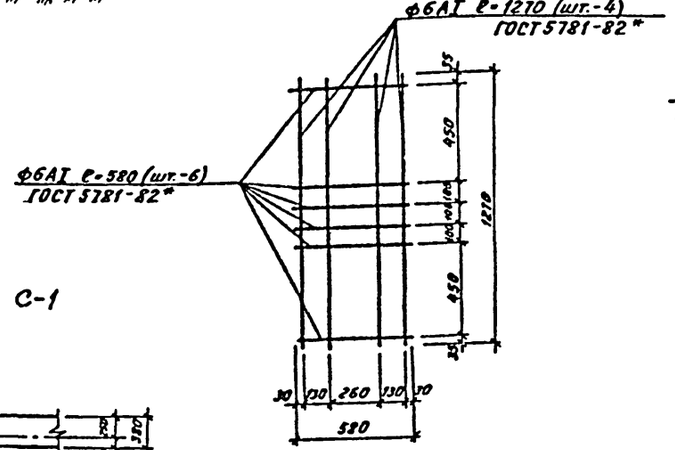

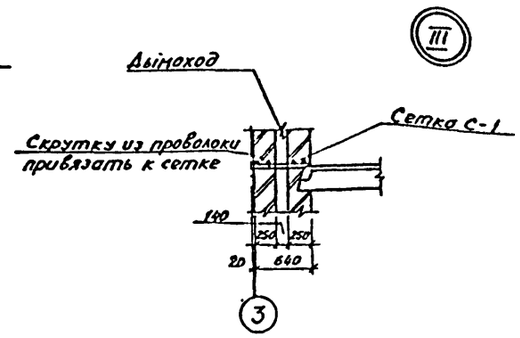

Фрагмент плана 1

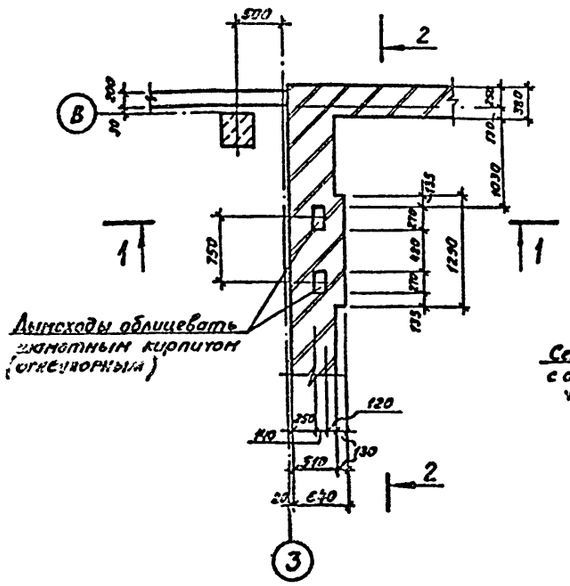

Установка сетки С-1

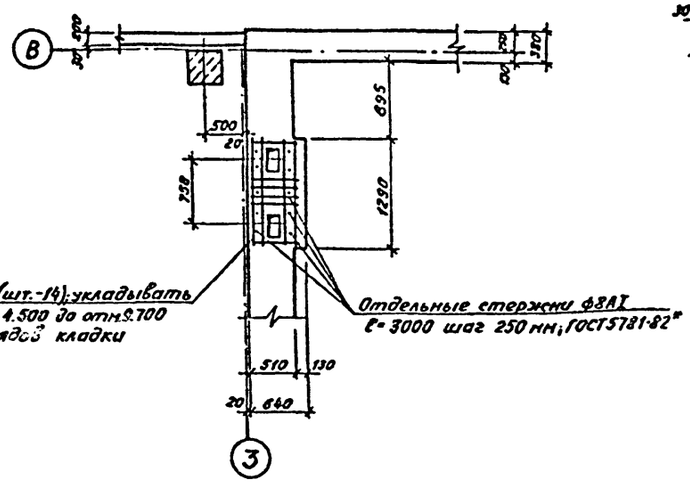

Данный чертеж рассматривать совместно с листами 4, 5.

				ТП901-1-92.88-АР	
Привязан	Проверил	Корельский		Водозаборные сооружения производительностью от 0.2 до 0.5 м³/с для амплитуды колебания уровня воды 5.0 м.	Стадия: Р; Лист: 8; Листов:
	Рук.фрх.гр	Германов			
	Н.контр.	Жило	03.88		
	Гл.спец.	Ханин			
	Нач.отд.	Градобойнов		Дымовая труба. Фрагмент плана 1. Узлы.	Госстрой СССР ГПИ Ленинградский Водоканалпроект
Инв.№					

Инв.№ подл. | Подпись и дата | Взам.инв.№

СФ 950-01 Формат А2

План отверстий

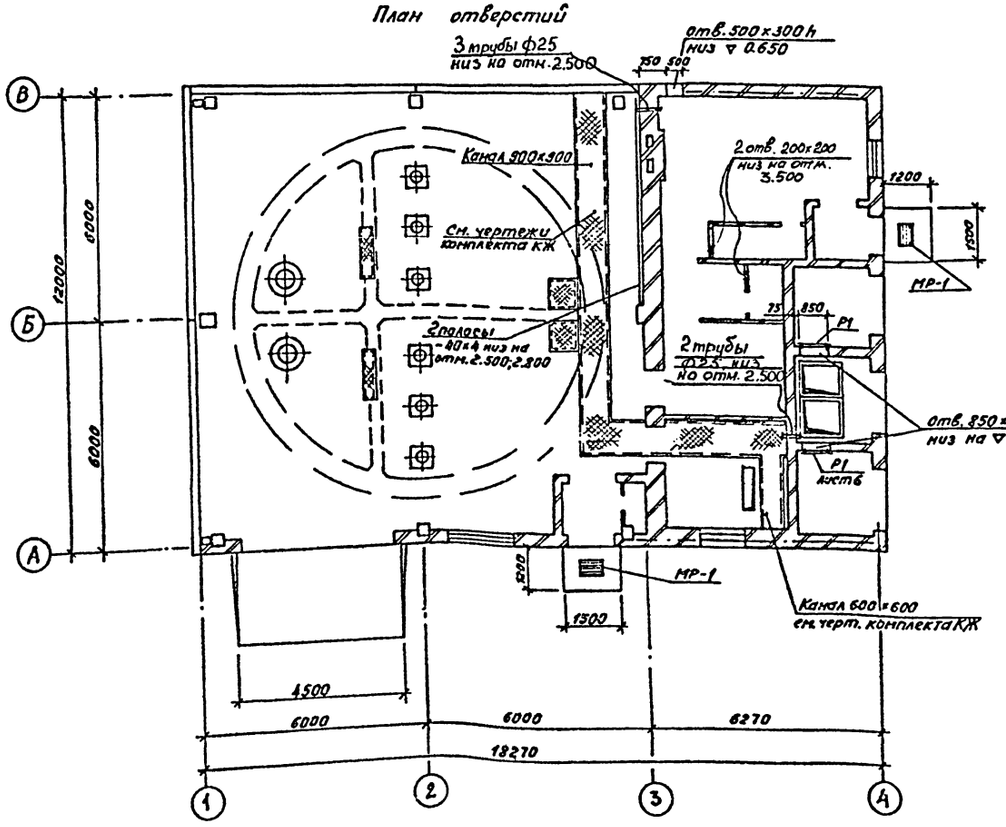

Узел кладки карниза

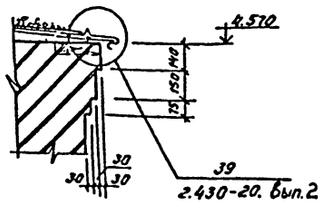

Спецификация на решетку МР-1

Марка, поз.	Обозначение	Наименование	Кол.	Масса ед., кг	Примечание
МР-1	Лист 9	Решетка для вытирания ног МР-1	2	10,91	
1	ГОСТ 103-76*	-30×4 ℓ=600	15	0.565	
2	ГОСТ 103-76*	-30×4 ℓ=428	6	0.405	

1. Сварные швы решетки МР-1 выполнять толщиной h-4мм.
2. Газовые трубы в камерах трансформаторов условно не показаны (см. чертежи комплекта -КЖ).
3. Полосу 40×4 (ГОСТ 103-76*), L=12.0м; Вес-15.12кг. крепить к кирпичной кладке при помощи дюбелей с шагом 500мм.

Решетка для вытирания ног МР-1

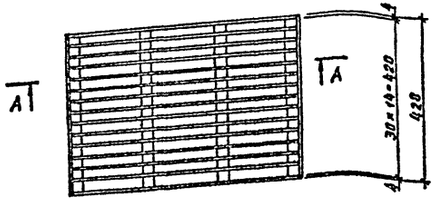

А-А

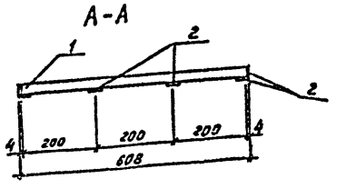

II

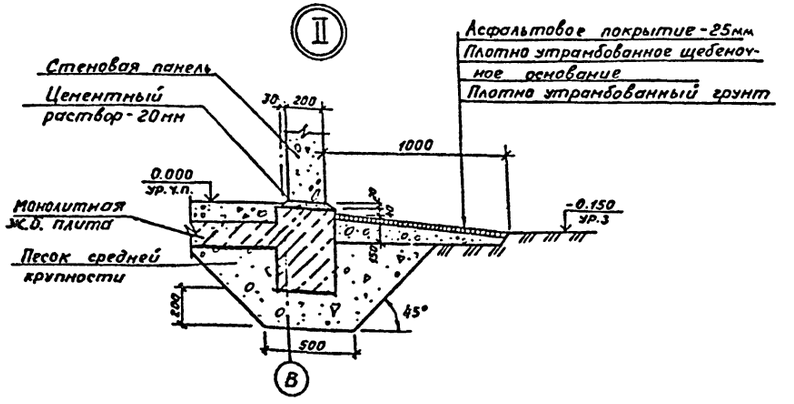

Данный чертеж рассматривать совместно с листом 5

						ТП901-1-92.88-АР	
Проверил	Германов						
Техник	Стекляников						
Рук.гр.	Германов			Водозаборные сооружения производительностью от 0,2 до 0,5 м³/с для амплитуды колебания уровня воды 6.0м.	Стадия	Лист	Листов
Н.контр.	Жило				Р	9	
Гл.спец.	Ханин			План отверстий. Решетка для вытирания ног МР-1. Узлы.	Госстрой СССР ГПИ Ленинградский ВОДОКАНАЛПРОЕКТ		
Нач.отд.	Градобойнов						

Привязан

Инв.№

Инв.№подл. | Подпись и дата | Взам.инв.№

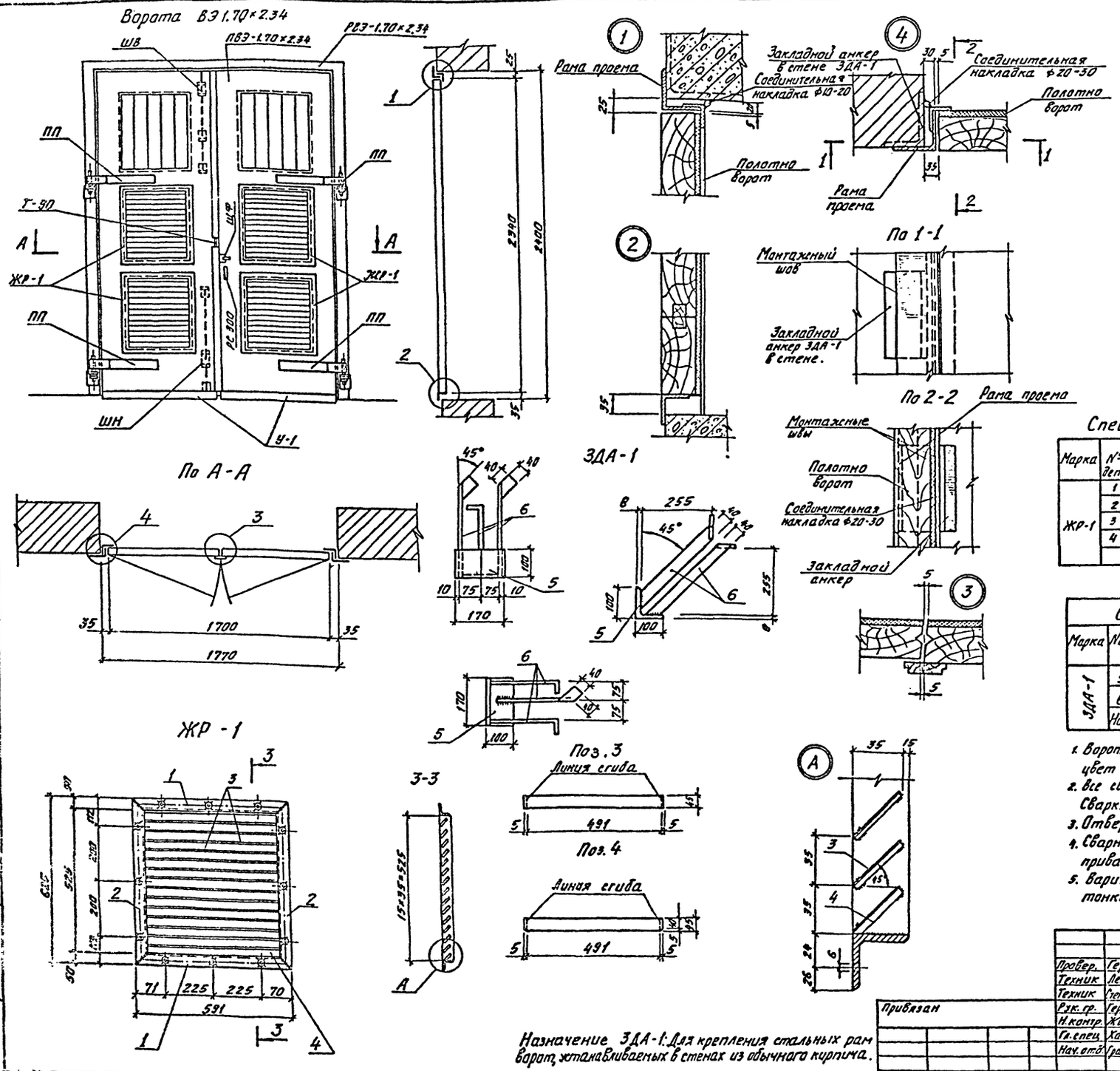

Спецификация материалов на 1 ворота ВЭ-1.70×2.34

Марка элемента	Наименование элемента	Ед. изм.	Кол. шт.	Масса кг 1 элем.	Масса кг Общий	№ листа
ПВЭ-1.70×2.34	Полотно	компл.	1	124,0	124,0	11
РВЭ-1.70×2.34	Рама проема	шт.	1	98,5	98,5	12
У-1	Уголок	"	2	3,1	6,2	13
ПП	Петля подгибная	"	4	8,6	34,4	11
ШВ	Шпингалет верхний	"	1	2,9	2,9	13
ШН	Шпингалет нижний	"	1	3,0	3,0	13
ЩФ	Щеколда фалевая	"	1	3,9	3,9	13
Т-90	Пробой	"	2	0,12	0,24	11
РС300	Ручка ГОСТ 5087-80	"	1	—	—	—
ЖР-1	Жалюзийная решетка	"	4	12,0	48,0	10
—	Шуруп 6×50 ГОСТ 1145-80*	"	22	—	0,3	—
—	Шуруп 5×40 ГОСТ 1145-80*	"	81	—	0,4	—
				Итого:	322	

Спецификация стали на одно изделие

Марка	№ дет.	Сечение	Длина мм	Кол-во шт.	Масса кг Дет.	Масса кг Всех	Масса кг Марки	ГОСТ
ЖР-1	1	∠ 50×5	591	2	2,2	4,4	11,8	8509-86
	2	∠ 50×5	625	2	1,2	2,4		—"—
	3	− 45×1,5	501	14	0,3	4,2		103-76*
	4	− 45×1,5	501	1	0,3	0,3		—"—
	Наплавленный металл					0,5		

Спецификация стали на одно изделие

Марка	№ дет.	Сечение мм	Длина мм	Кол-во шт	Масса кг Дет.	Масса кг Всех	Масса кг Марки	ГОСТ
ЗДА-1	5	∠ 100×8	170	1	1,8	1,8	3,65	8509-86
	6	− 40×4	460	3	0,6	1,8		103-76*
	Наплавленный металл (электроды типа Э42)					0,05		9467-75

1. Ворота поставлять окрашенными. Вид окраски материалов и цвет окраски принимать по проекту.
2. Все сварные монтажные швы толщиной h=6мм. Сварку выполнять электродами типа Э42.
3. Отверстия ф6мм сверленные, зенкованные с одной стороны.
4. Сварные швы толщиной 5мм, за исключением перьев, которые привариваются швом 2мм.
5. Варить тонким электродом, соблюдая режим сварки тонколистовых элементов.

Назначение ЗДА-1: Для крепления стальных рам ворот, устанавливаемых в стенах из обычного кирпича.

Провер.	Германов		
Техник	Лебедева		
Техник	Стеклянников		
Рук. гр.	Германов		
Н. контр.	Жило		
Гл. спец.	Ханин		
Нач. отд.	Градобойнова		

ТП901-1-92.88-АР

Водозаборные сооружения производительностью от 0,2 до 0,5 м³/с для амплитуды колебания ур. воды 6,0

Стадия	Лист	Листов
Р	10	

Ворота ВЭ-1,70×2,34. Монтажная схема. Детали. Жалюзийная решетка ЖР-1.

Госстрой СССР ГПИ Ленинградский Водоканалпроект

Привязан

Инв. №

ТП901-1-92.88 Альбом II

Инв. № подл. | Подпись и дата | Взам. инв. №

СФ 950-01 кол. Мошкова Формат А2

ТП 901-1-92.88 Альбом II

Полотна ПВЭ-1.70×2.34

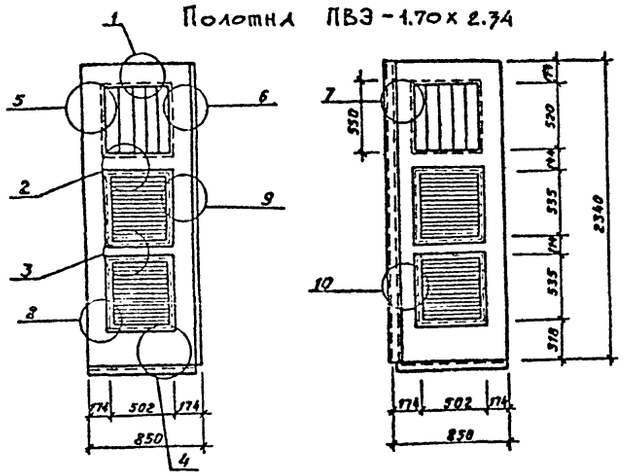

Петля подгибная ПП

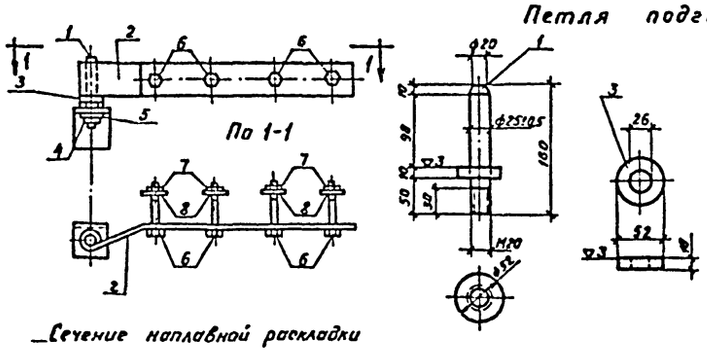

Пробой Т-90

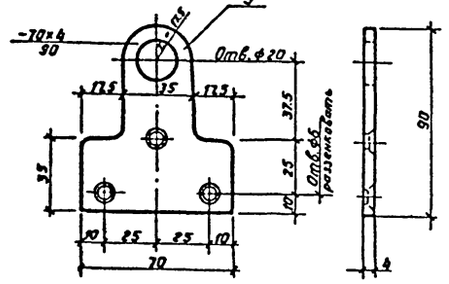

ПВЭ-1.70×2.34

Спецификация древесины на 1 комплект ПВЭ-1.70×2.34

Сечение мм	Длина м	Кубатура м³
Бруски 70×180	10.80	0.136
—"— 70×150	2.01	0.021
—"— 70×120	1.00	0.008
—"— 50×120	5.50	0.033
Доски 25×80	2.34	0.005
Раскладка	4.03	0.003
	Итого:	0.206

Спецификация прочих материалов на 1 комплект ПВЭ-1.70×2.34

Наименование материала	Кол-во м²
Войлок	2.89
Сталь кровельная	3.15

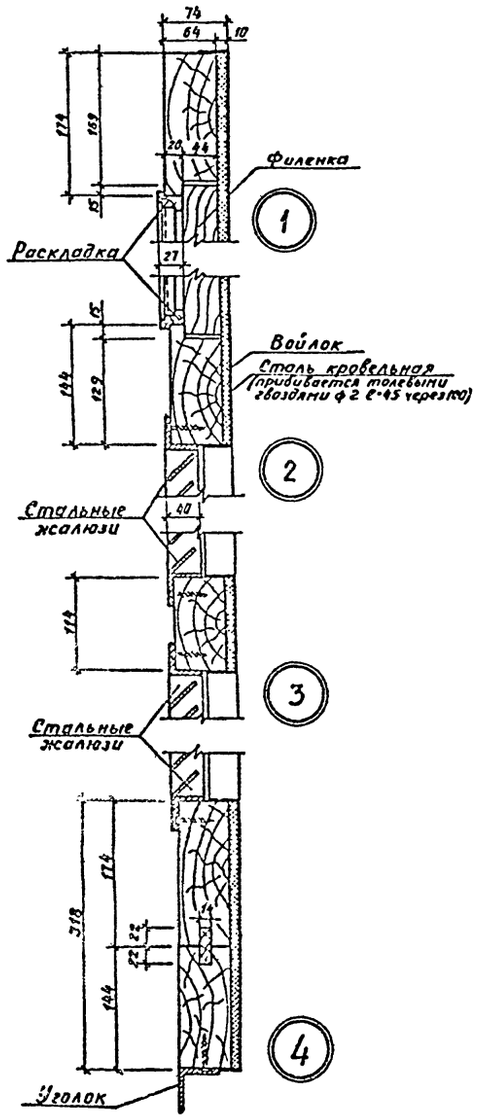

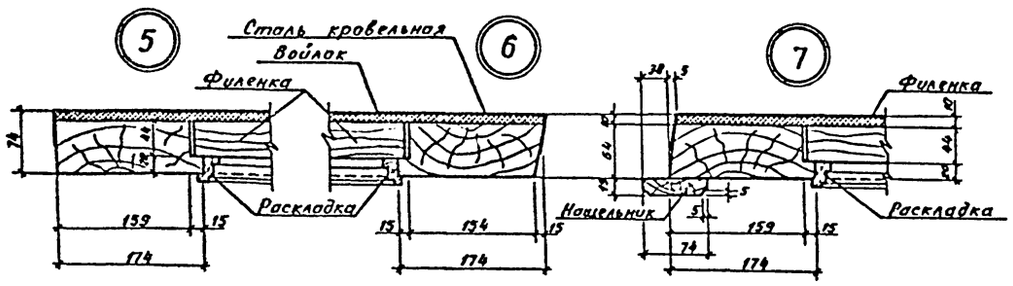

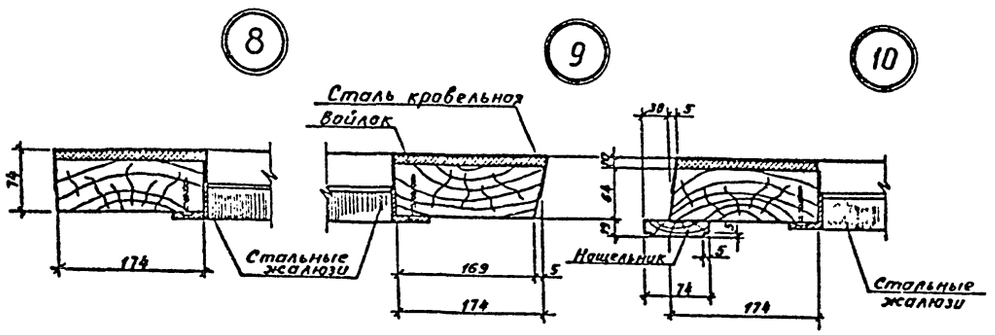

Спецификация стали на одно изделие

Марка	N дет.	Сечение	Длина мм	Кол-во шт.	Масса, кг Дет.	Масса, кг Всех	Марки	ГОСТ
ПП	1	Ø25	160	1	2.68	2.68	8.7	2590-71*
	2	-80×10	720	1	4.52	4.52		103-76*
	3	Шайба d26	—	1	0.21	0.21		6958-78*
	4	Гайка М20	—	1	0.07	0.07		5915-70*
	5	Шайба d20	—	1	0.03	0.03		6958-78*
	6	Болт М16	140	4	0.22	0.88		7798-70*
	7	Гайка М16	—	4	0.04	0.16		5915-70*
	8	Шайба d16	—	4	0.04	0.16		6958-78*
Т-90	9	-70×4	90	1	0.12	0.12	0.12	103-76*

Проверил	Германов		ТП 901-1-92.88-АР
Техник	Лебедева		
Техник	Стекляников		
Рук. гр.	Германов		Водозаборные сооружения производительностью от 0.2 до 0.5 м³/с для амплитуды колебания уровня воды 6.0 м
Н. контр.	Жило	93 88	
Гл. спец.	Канин		
Нач. отд.	Градобоинов		Полотна ПВЭ-1.70×2.34. Детали. Петля подгибная ПП. Пробой Т-90.

Стадия	Лист	Листов
Р	11	

Госстрой СССР ГПИ Ленинградский Водоканалпроект

Привязан

Инв. №

Инв. № подл. | Подпись и дата | Взам. инв. №

сф 950-0

Формат А2

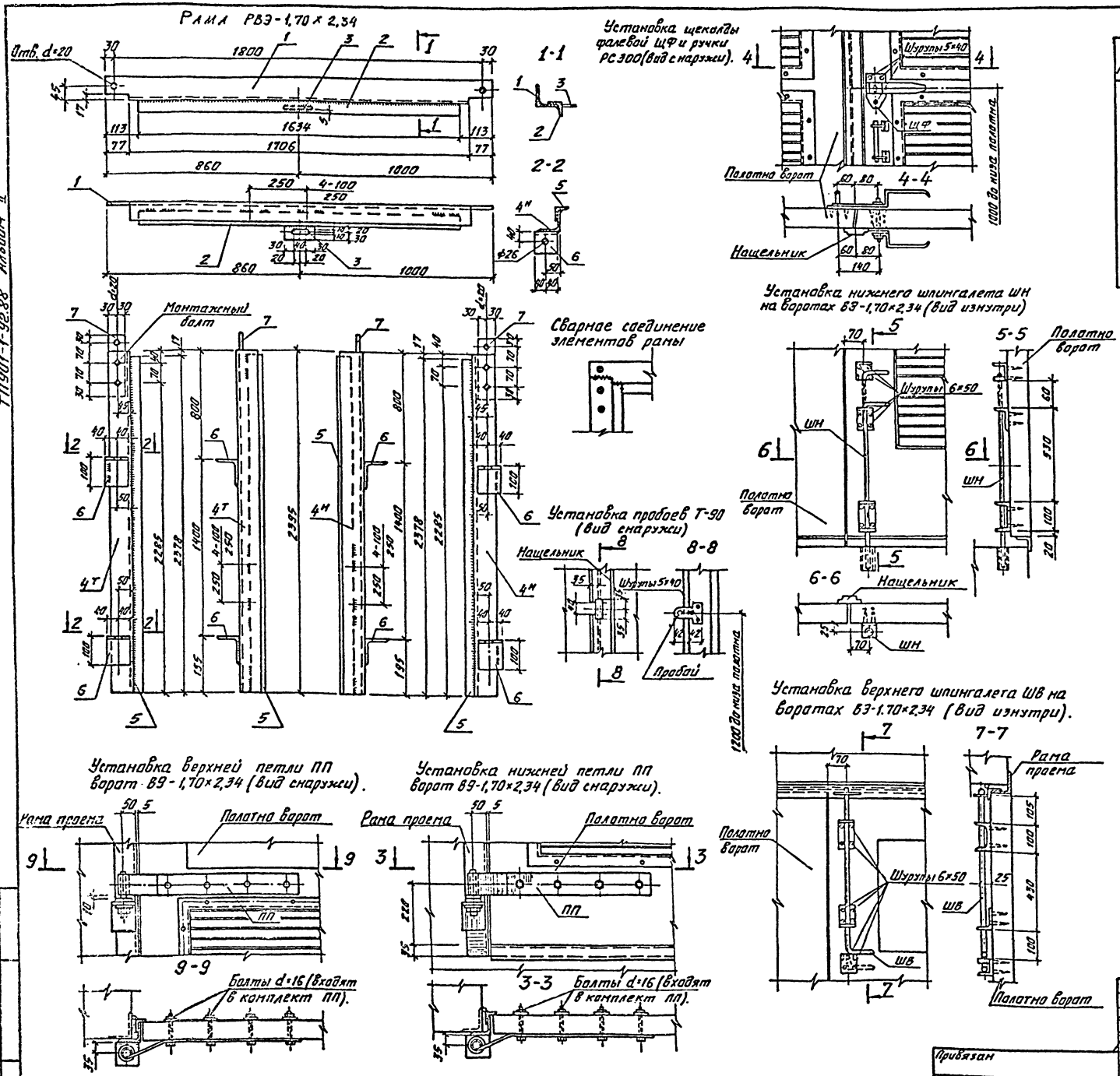

Спецификация стали на одно изделие.

Марка	N дет.	Сечение	Длина мм	Кол-во шт.	Масса кг Дет.	Масса кг Всех	Масса кг Марки	ГОСТ
РВЭ-1,70×2,34	1	L 75×6	1860	1	12,8	12,8	112,5	8509-86
	2	L 50×5	1634	1	6,2	6,2		—"—
	3	-50×5	100	1	0,3	0,3		103-76*
	4	L 75×6	2395	2	16,5	33,0		8509-86
	5	L 50×5	2378	2	9,0	18,0		—"—
	6	L 100×8	80	4	9,8	39,1		8509-86
	7	-60×8	200	2	1,0	2,0		103-76*
	Наплавленный металл					1,2		

1. Все необозначенные на чертеже сварные швы считать толщиной h=4 мм.
2. Перед установкой рамы в проем элементы рамы собирают в горизонтальном положении на монтажных болтах М18, временно раскрепляют в нижней части рамы и после проверки правильности размеров и прямоугольности рамы приваривают друг к другу сварными швами, как показано на детали.
3. Материал — сталь марки ВСт3кп2 ГОСТ 380-71*.

ТП901-1-92.88 Альбом II

Провер.	Германов		ТП901-1-92.88-АР
Техник	Лебедева		
Техник	Стекляннинова		
Рук. гр.	Германов		Водозаборные сооружения производительностью от 0,2 до 0,5 м³/с для амплитуды колебания уровня воды 6,0 м
Н. контр.	Жила	01.88	Стадия: Р; Лист: 12; Листов:
Гл. спец.	Ханин		Рама РВЭ-1,70×2,34 Детали установки приборов ворот.
Нач. отд.	Градобойнова		Госстрой СССР ГПИ Ленинградский Водоканалпроект

Привязан

Инв. №

Инв. № подл. | Подпись и дата | Взам. инв. №

кол. Мошкова

СФ 950-01

Формат А2

Шпингалет верхний ШВ

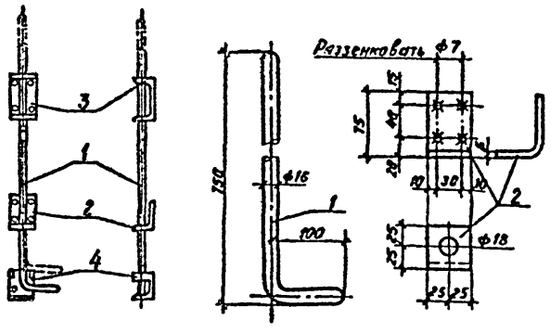

Щеколда фалевая ЩФ

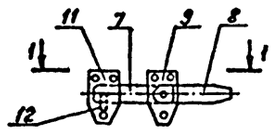

По 1-1

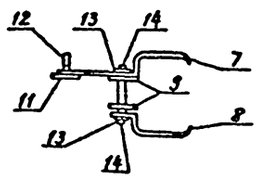

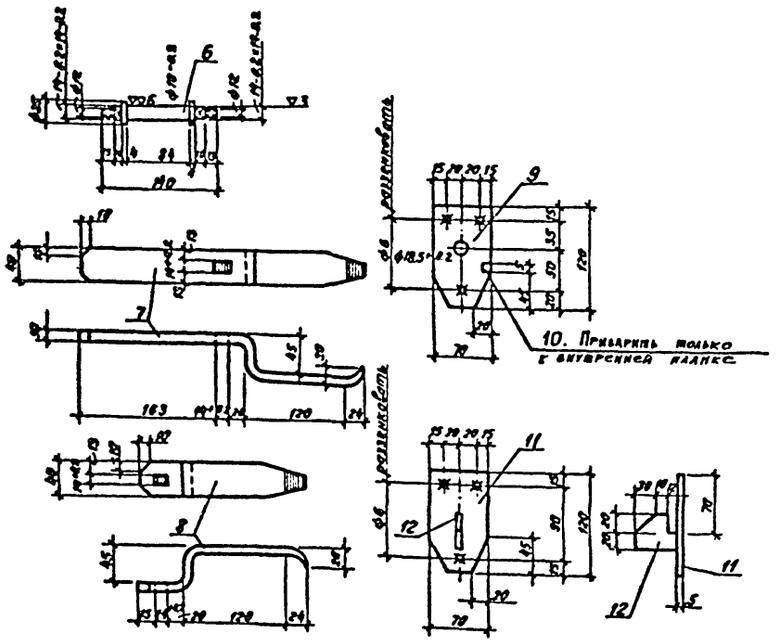

Шпингалет нижний ШН

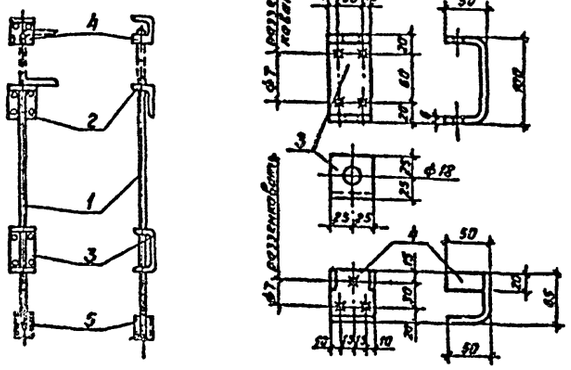

У-1

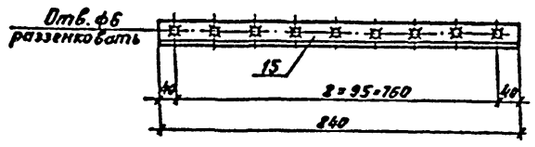

Спецификация стали на одно изделие

Марка	N дет.	Сечение	Длина мм	Кол-во шт.	Масса, кг Дет.	Масса, кг Всех	Масса, кг Марки	ГОСТ
ШВ	1	ф16	850	1	1.34	1.34	2.9	2590-71*
	2	-50×6	125	1	0.30	0.30		103-76*
	3	-50×6	200	1	0.47	0.47		—"—
	4	-115×6	150	1	0.81	0.81		—"—
ШН		NN 1÷4 по ШВ				2.9		
	5	Труба ф3/4	60	1	0.12	0.12	3.0	3262-75*
ЩФ	6	ф18	140	1	0.68	0.68	3.9	2590-71*
	7	-40×10	400	1	1.26	1.26		103-76*
	8	-40×10	250	1	0.79	0.79		—"—
	9	-70×5	120	2	0.33	0.66		—"—
	10	-10×5	10	1	0.01	0.01		—"—
	11	-70×5	120	1	0.33	0.33		—"—
	12	-40×10	52	1	0.16	0.16		—"—
	13	Шайба d12	—	2	0.01	0.02		6958-78*
	14	Гайка М12	—	2	0.01	0.02		5915-70*
У-1	15	∠ 50×5	840	1	3.1	3.1	3.1	8509-86

Инв. № подл. | Подпись и дата | Взам. инв. №

				ТП901-1-92.88-АР
Проверил	Германов			
Техник	Левкодева			
Техник	Стекляников			
Рук. гр.	Германов			Водозаборные сооружения производительностью от 0.2 до 0.5 м³/с для амплитуды колебания уровня воды 8.0м
Н. контр.	Жило		03.88	Стадия: Р; Лист: 13; Листов:
Гл. спец.	Ханин			Щеколда фалевая Щ Ф. Шпингалет верхний ШВ. Шпингалет нижний ШН.
Начотд	Гребобойнова			Госстрой СССР ГПИ Ленинградский Волканалпроект
Привязан				
Инв. №				

ТП901-1-92.88 Альбом III

Ведомость чертежей основного комплекта марки КЖ1

Лист	Наименование	Примечание
1	Общие данные	
2	Железобетонное перекрытие РКМ-1	
	Чертеж N1	
3	Железобетонное перекрытие РКМ1	
	Чертеж N2	
4	Железобетонное перекрытие РКМ1	
	Чертеж N3	
5	Железобетонное перекрытие РКМ1	
	Чертеж N4	
6	Железобетонное перекрытие РКМ1	
	Чертеж N5	
7	Железобетонное перекрытие РКМ1	
	Чертеж N6	
8	Железобетонное перекрытие РКМ1. Плита ПМ1	
	Схема армирования. Чертеж N1	
9	Железобетонное перекрытие РКМ1. Плита ПМ1	
	Схема армирования. Чертеж N2	
10	Железобетонное перекрытие РКМ1. Плита ПМ1	
	Схема армирования. Чертеж N3	
11	Железобетонное перекрытие РКМ1. Плита ПМ1	
	Схема армирования. Чертеж N4	
12	Железобетонное перекрытие РКМ1. Плита ПМ1	
	Спецификация арматуры	
13	Железобетонное перекрытие РКМ1	
	Плита ПМ1. Ведомость деталей	
14	Железобетонное перекрытие РКМ1 Балки БМ1÷БМ3, БМ6, БМ7	
15	Железобетонное перекрытие РКМ1 Балки БМ4, БМ5, БМ8, БМ9	
16	Железобетонное перекрытие РКМ1 Балки БМ10÷БМ13	
17	Схемы расположения ростверков	
	фундаментных балок, блоков, свай	
18	Ростверки РСМ1, РСМ2	
	Схема армирования	
19	Схема расположения колонн, балок	
	и плит покрытия	
20	Схема расположения стеновых панелей	
	Чертеж N1	
21	Схема расположения стеновых панелей	
	Чертеж N2	

Ведомость чертежей основного комплекта марки КЖ1

Лист	Наименование	Примечание
22	Помещение трансформаторов N1, N2	
	Щитовая, РУ6(10) кВ. Чертеж N1	
23	Помещения трансформаторов N1, N2	
	Щитовая, РУ6(10) кВ. Чертеж N2	
24	Помещения трансформаторов N1, N2	
	Щитовая, РУ6(10) кВ. Чертеж N3	
25	Помещения трансформаторов N1, N2	
	ПМ1, БМ1÷БМ3. Схемы армирования	

Ведомость ссылочных и прилагаемых документов

Обозначение	Наименование	Примечание
	Ссылочные документы	
ГОСТ 13580-85	Плиты железобетонные ленточных фундаментов	
ГОСТ 13579-78*	Блоки бетонные для стен подвалов	
ГОСТ 19804.1-79*	Сваи забивные железобетонные цельные сплошного квадратного сечения с ненапрягаемой арматурой	
ГОСТ 24379.0-80; ГОСТ 24379.1-80	Болты фундаментные	
ГОСТ 23279-85	Сетки арматурные сварные для железобетонных конструкций и изделий	
1.423-3 вып.0-3,3,4,2	Железобетонные колонны прямоугольного сечения для одноэтажных производственных зданий без мостовых кранов высотой до 16,8 м	
1.427.1-3 вып.0,1,2	Колонны железобетонные прямоугольного сечения для продольного и торцевого фахверка одноэтажных производственных зданий высотой 3,0-14,4 м	
1.030.1-1, вып.0-0; 0-3; 3-2; 3-3; 4-1; 4-2	Стены наружные из однослойных панелей для каркасных общественных зданий, производственных и вспомогательных зданий промышленных предприятий	
1.415-1. Вып.1	Железобетонные фундаментные балки для стен производственных зданий	
1.465.1-10/82. Вып.1	Комплексные железобетонные плиты покрытий одноэтажных промышленных зданий	
3.006.1-2/82 вып.1-2	Сборные железобетонные каналы и тоннели из лотковых элементов	
1.494-24 вып.1	Стаканы для крепления крышных вентиляторов, рефлекторов и зонтов	
1.400-7	Стальные изделия для сопряжения сборных железобетонных конструкций одноэтажных промышленных зданий	
2.430-20 вып.3	Щитовые архитектурно-строительные детали промышленных зданий с кирпичными стенами	
2.460-2 вып.1,2	Монтажные детали сборных железобетонных конструкций покрытий одноэтажных промышленных зданий	
2.420-1 вып.1	Монтажные детали сборных железобетонных колонн и подкрановых балок одноэтажных промышленных зданий.	
1.400-9 вып.1	Унифицированные строповочные петли для подъемно-сборных железобетонных конструкций зданий и сооружений промышленных предприятий	
1.400-15 вып.0,1	Унифицированные закладные изделия железобетонных конструкций для крепления технологических коммуникаций и устройств	
3.400-6/76	Унифицированные закладные детали сборных железобетонных конструкций инженерных сооружений промышленных предприятий	
2.460-14. Вып.0	Типовые узлы покрытий промышленных зданий в местах пропуска вентиляционных шахт	
1.038.1-1- вып.1,2	Перемычки железобетонные	

Ведомость ссылочных и прилагаемых документов

Обозначение	Наименование	Примечание
1.462.1-3/80 вып.1	Железобетонные стропильные решетчатые балки для покрытий одноэтажный зданий	
	Прилагаемые документы	
ТП901-1-92.88-КЖИ1	Строительные изделия (надземная часть)	альбом IV
ТП901-1-92.88-КЖ.ВМ	Ведомости потребности в материалах	альбом IX
ТП901-1-92.88-НВ.00.01	Рама закладная	альбом I

Ведомость спецификаций

Лист	Наименование	Примечание
3	Спецификация к схеме расположения железобетонного перекрытия РКМ1	
7	Спецификация к схеме расположения набетонки на отм. 0.000	
17	Спецификация к схенам расположения ростверков фундаментных балок, блоков, свай	
19	Спецификация к схеме расположения колонн балок и плит покрытия	
21	Спецификация к схеме расположения стеновых панелей	
22	Спецификация элементов к схеме расположения каналов	

1. Типовой проект разработан для строительства в районах со следующими природно-климатическими условиями:
а) Сейсмичность района строительства - не выше 6 баллов.
б) Расчетная зимняя температура воздуха - 30°С.
в) Скоростной напор ветра для I географического района - 23 кгс/м².
г) Снеговой покров для III географического района - 100 кгс/м²
д) Рельеф территории спокойный, грунтовые воды 1,0 м от поверхности, не агрессивны. Грунты в основании непучинистые, непросадочные со следующими характеристиками:
$\gamma = 1,8$ тс/м³; $C = 0,02$ кгс/см²; $E = 150$ кгс/см²
2. За условную отметку 0.000 принята отметка чистого пола, что соответствует абсолютной отметке
3. Монтаж сборных железобетонных конструкций производить в соответствии с СНиП III-16-80, а также по указаниям на монтажных чертежах и альбомов соответствующих серий.
4. Железобетонные и бетонные работы выполнять в соответствии с ГОСТом 13015.0-83*.
5. Обратную засыпку пазух производить песчаным грунтом равномерно-уплотненными слоями не более 200 мм.

Настоящий проект разработан в соответствии с действующими нормами и правилами и предусматривает мероприятия, обеспечивающие взрывобезопасность и пожаробезопасность при эксплуатации здания (сооружения) с производством, отнесенным по пожарной опасности к категории Д согласно СНиП 2.09.02-85

Главный инженер проекта /Беляев Ю.В./

Привязан

Инв.№

ТП901-1-92.88-КЖ1

Разраб.	Костылева		
Вед.инж.	Андреева		
Рук.гр.	Побалаева		
Н.контр.	Жило		04.90
Гл.спец.	Ханин		
Нач.отд.	Градобойнов		
Гл.спец.	Макаров		
Гл.инж.	Беляев		

Водозаборные сооружения производительностью от 0,2 до 0,5 м³/с для амплитуды колебания уровня воды 6,0 м

Стадия	Лист	Листов
Р	1	25

Общие данные

Госстрой СССР ГПИ Ленинградский Водоканалпроект

Инв.№ подл. | Подпись и дата | Взам.инв.№

СФ 950-01

Формат А2

Схема расположения ж.б. перекрытия РКм 1

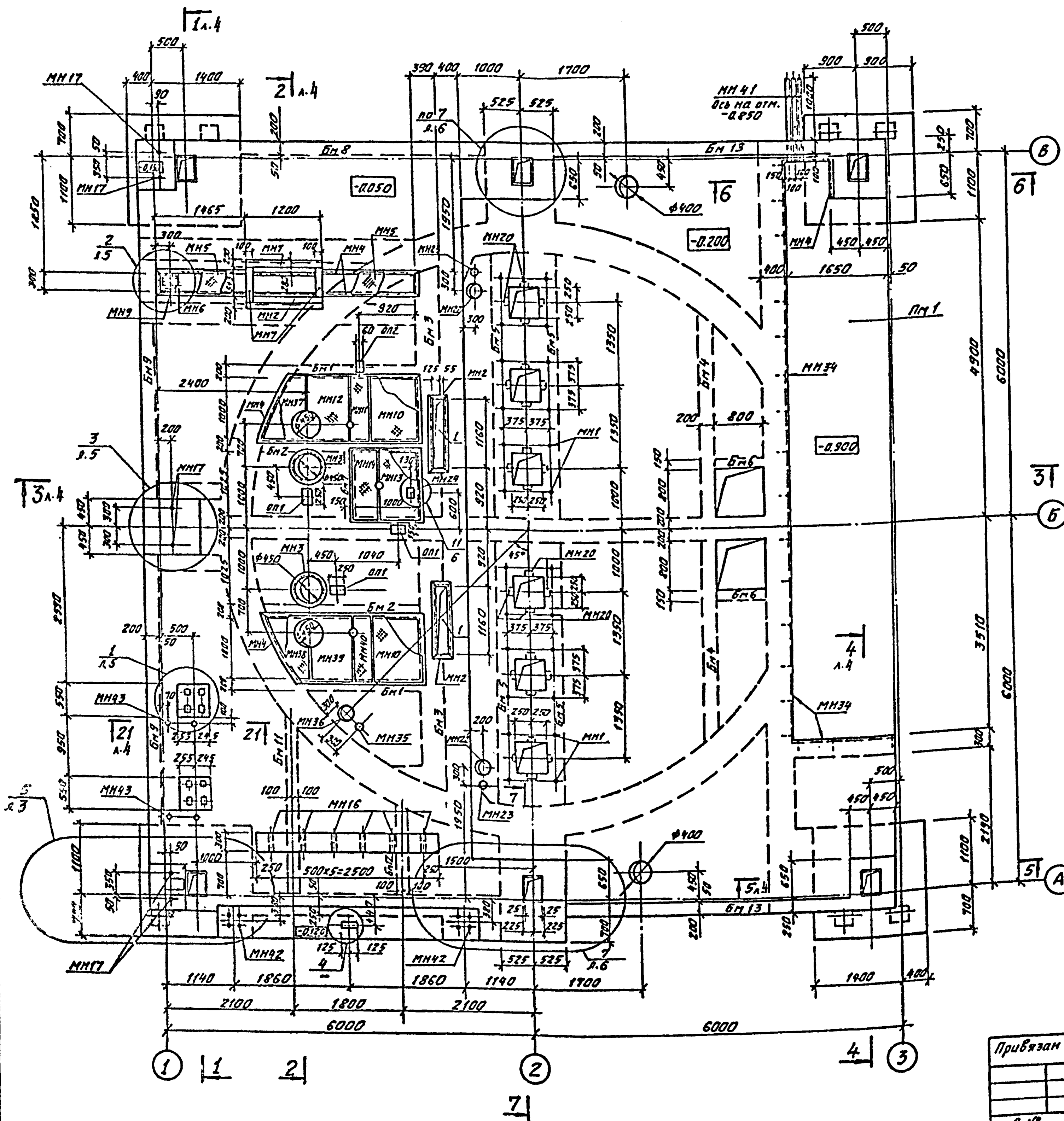

6-6

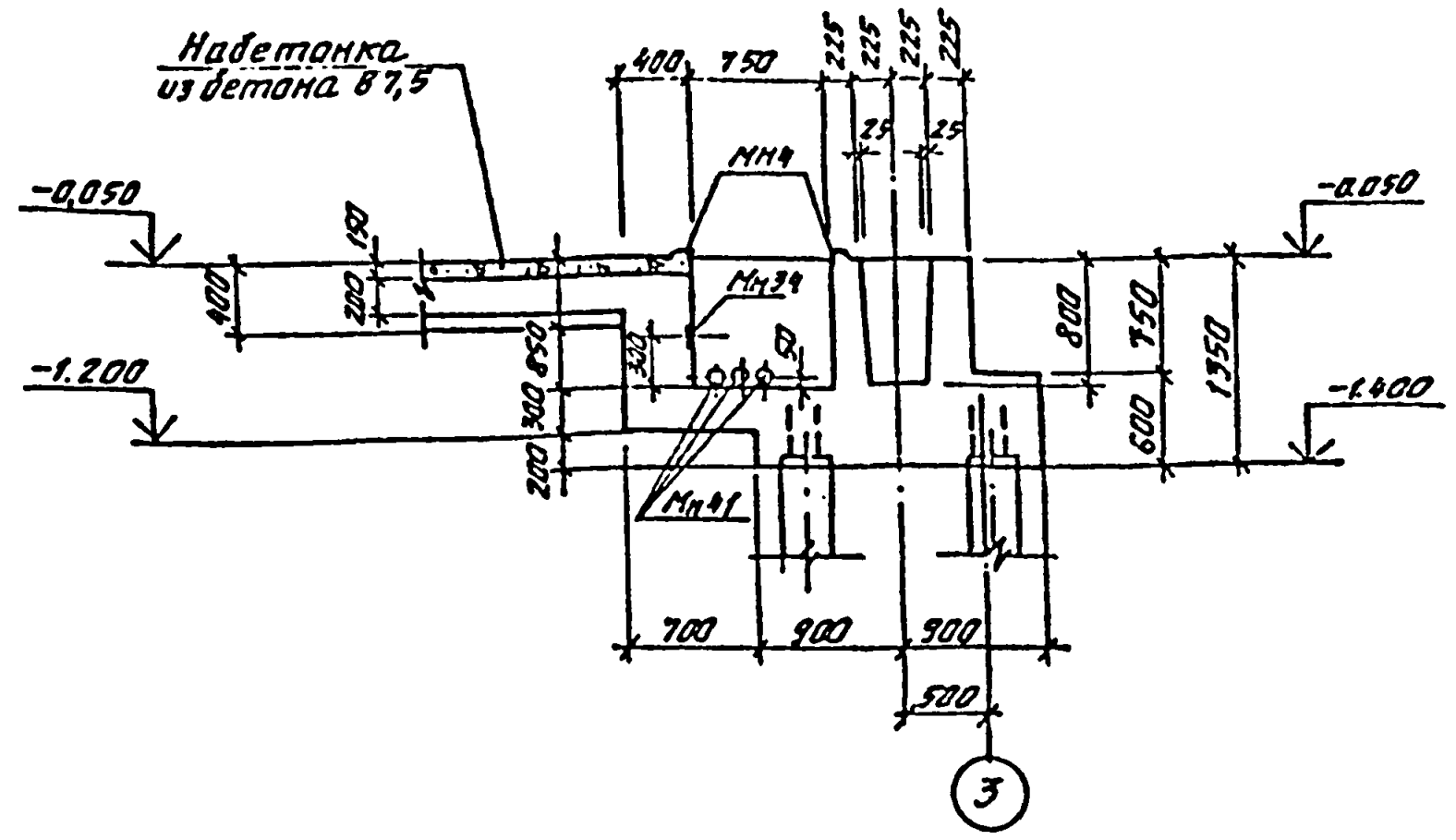

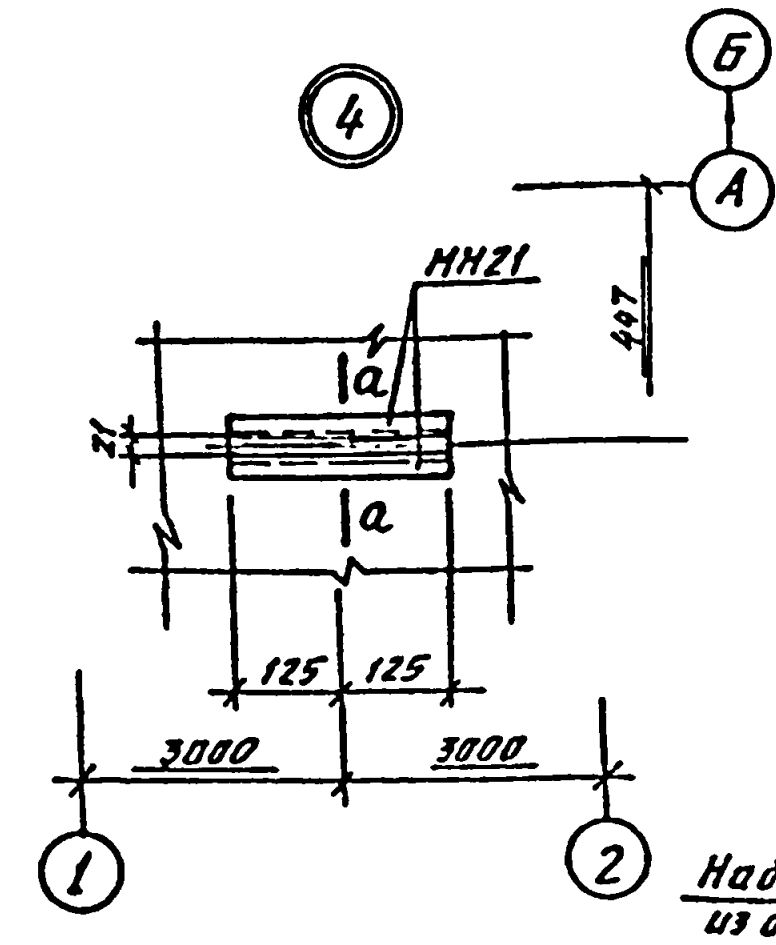

а-а

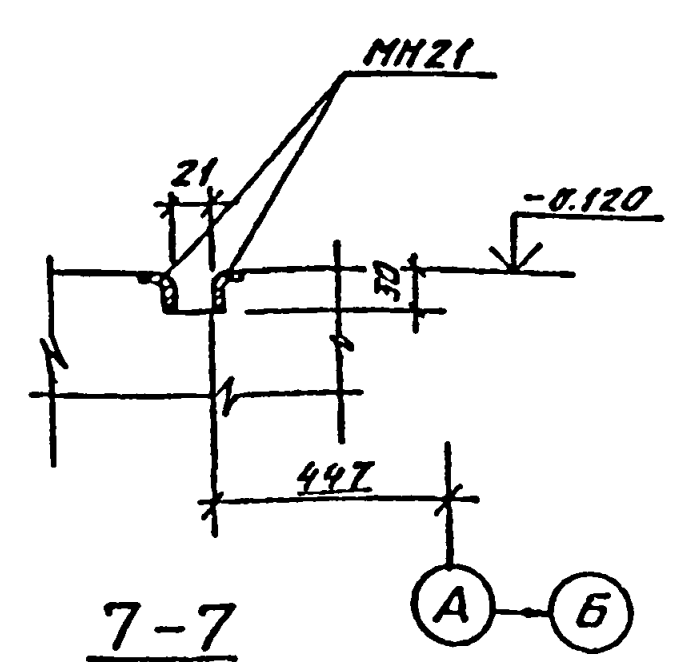

7-7

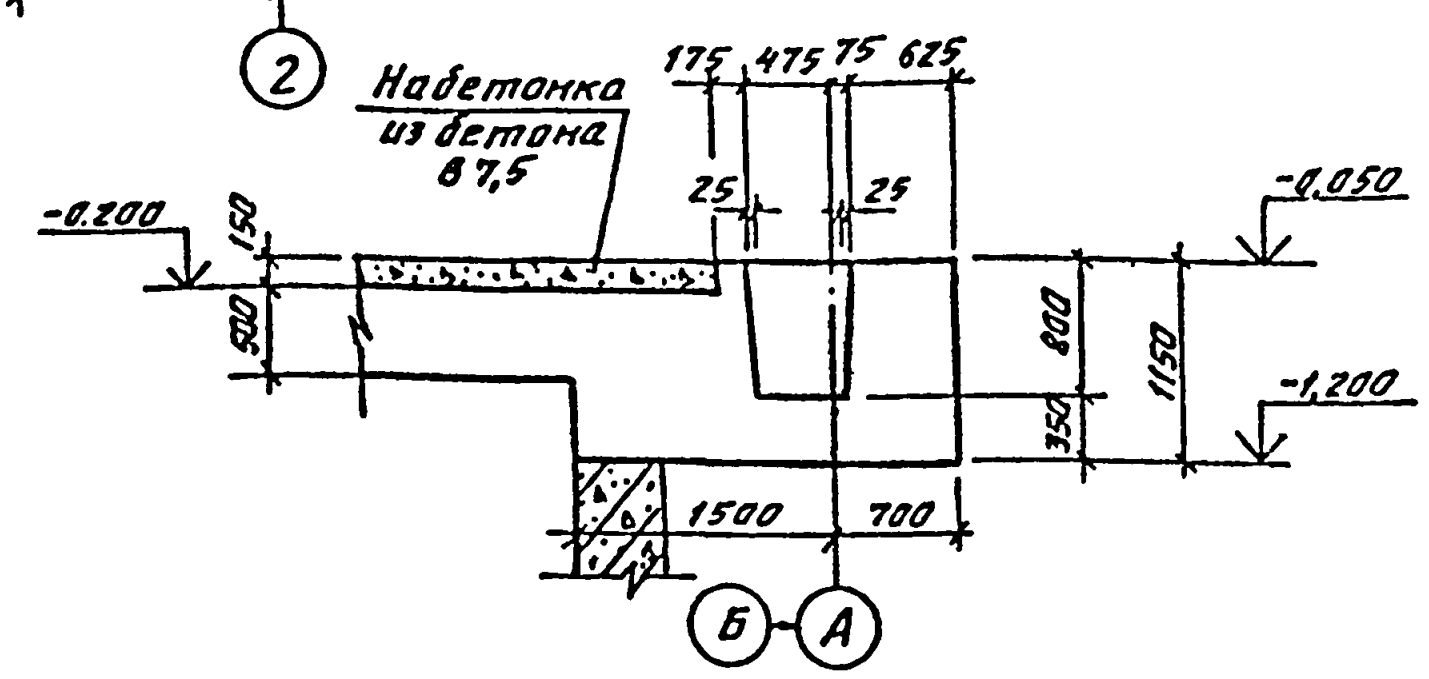

1. Общие примечания см. л. 1.
2. Разрезы и узлы см. л. 3÷л.7.
3. Электрические каналы для прокладки кабеля у оси „3" см. л. 22.

Разраб.	Шабалина		
Провер.	Андреева		
Вед.инж.	Андреева		
Рук.гр.	Побаляева		
Н.контр.	Жило		04.88
Гл.спец.	Ханин		
Нач.отд.	Градобойнов		

ТП 901-1-92.88-КЖ 1

Водозаборные сооружения производительностью от 0,2 до 0,5 м³/с для амплитуды колебания уровня воды 6,0 м.

Стадия	Лист	Листов
Р	2	

Железобетонное перекрытие РКм 1. Чертеж N1.

Госстрой СССР ГПИ Ленинградский Водоканалпроект

Привязан

инв. N°

Согласовано: Рук.гр. — Кудрявцева; Рук.гр. — Гузырев; Вед.инж. — Кулеш...

Инв. N° подл. | Подпись и дата | Взам. инв. N°

ТП901-1-92.88 Альбом II

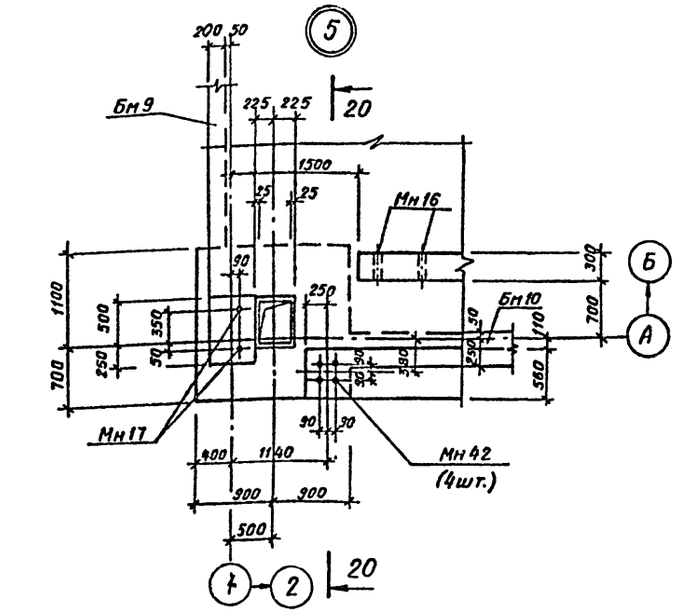

20 — 20

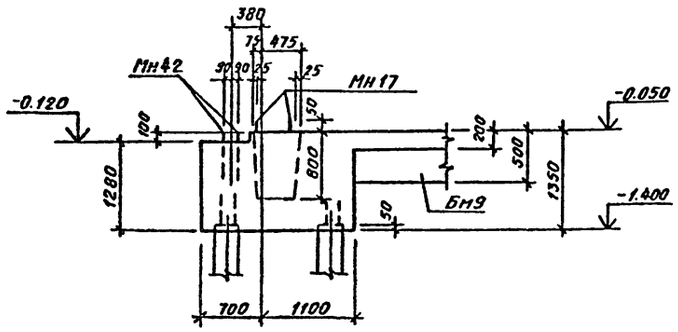

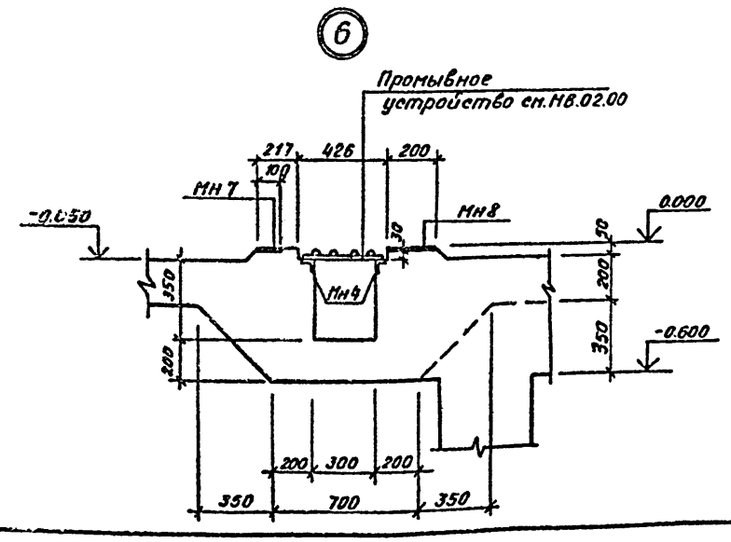

Поз. 1

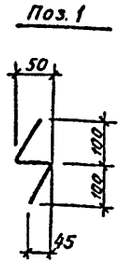

Спецификация (продолжение)

Марка, поз.	Обозначение	Наименование	Кол.	Масса ед., кг	Примечание
Мн11	ТП901-1-92.88-КЖИ1-ЩП7	Щит ЩП7	1	40.1	
Мн12	-КЖИ1-ЩП8	— " — ЩП8	1	53.4	
Мн13	-КЖИ1-ЩП9	— " — ЩП9	1	60.3	
Мн14	-КЖИ1-ЩП10	— " — ЩП10	1	40.6	
Мн15	-КЖИ1-М2	Изделие закладное М2	2	23.2	
Мн16	ГОСТ 3262-75*	Труба газовая ф20 ℓ=400	6	0.7	
Мн17	ГОСТ 24379.1-80	Болт 1.1 М24×1000	6	4.17	
Мн18	1.400-15.81.120-68	Изделие закладное Мн116-3	3	3.4	
Мн19	1.400-15.81.110-04	То же Мн103-3	1	0.8	
Мн20	1.400-15.81·120	— " — Мн105-1	24	1.0	
Мн21	ГОСТ 8278-83	— " — Гн С 60×32×3 ℓ=250	1	0.7	Разрезать пополам
Мн22	ТП901-1-92.88-КЖИ1-М5	— " — М5	2	24.48	
Мн23	-КЖИ1-М6	— " — М6	2	9.0	
Мн24	ГОСТ 8278-83	— " — Гн С 200×100×6 ℓ=100	1	1.8	
Мн34	1.400.15.81.110-10	— " — Мн104-3	11.2 п.м	3.2	
Мн35	ТП901-1-92.88-КЖИ1-М7	— " — М7	1	10.54	
Мн36	-КЖИ1-М8	— " — М8	1	28.95	
Мн37	-КЖИ1-ЩП11	Щит ЩП11	1	41.8	
Мн38	-КЖИ1-ЩП12	— " — ЩП12	1	41.8	
Мн39	-КЖИ1-ЩП13	— " — ЩП13	1	53.4	
Мн40	-КЖИ1-ЩП14	— " — ЩП14	1	40.1	
Мн41	ГОСТ 1839-80	БНТ100 ℓ=1350	3	6.0	
Мн42	ГОСТ 24379.1-80	Болт 1.2 М16×400	8	0.82	
Мн43	ГОСТ 3262-75	Газ. труба ф20 ℓ=2630	2	4.4	
	3.901.1-14 вып. 2	Изделие соединительное МС127	105	3.0	Узел 6 рис 2 3.901.1-14 6.0
1	ГОСТ 5781-82*	А-II-10 ℓ=350	2	0.22	Приварить Кмн15

Спецификация к схеме расположения ж.б. перекрытия РКм 1

Марка, поз.	Обозначение	Наименование	Кол.	Масса ед., кг	Примечание
Пм1	лист 8÷13	Плита Пм1	1		
Бм1	лист 14	Балка Бм1	2		
Бм2	лист 14	Балка Бм2	2		
Бм3	лист 14	Балка Бм3	1		
Бм4	лист 15	Балка Бм4	1		
Бм5	лист 15	Балка Бм5	2		
Бм6	лист 14	Балка Бм6	2		
Бм7	лист 14	Балка Бм7	1		
Бм8	лист 15	Балка Бм8	1		
Бм9	лист 15	Балка Бм9	1		
Бм10	лист 16	Балка Бм10	1		
Бм11	лист 16	Балка Бм11	1		
Бм12	лист 16	Балка Бм12	1		
Бм13	лист 16	Балка Бм13	2		
ОП1	лист 5	Опорная подушка ОП1	3		
ОП2	лист 5	Опорная подушка ОП2	1		
СВ1	ГОСТ 19804.1-79*	Свая С11-30	16	2500	
		Изделие стальное			
Мн1	ГОСТ 24379.1-80	Болт 2.1 М20×710	24	2.09	
Мн2	ТП901-1-92.88-КЖИ1-М4	Изделие закладное М4	2	27.6	
Мн3	1.400-15.81.730-04	То же Мн780	2	6.3	
Мн4	1.400-15.81.550-06	— " — Мн555	29.3 п.м	5.3	
Мн5	ТП901-1-92.88-КЖИ1-ЩП5	Щит ЩП5	4.2 п.м	12.8	
Мн6	-КЖИ1-РШ1	Решетка РШ1	1	3.74	
Мн7	1.400-15.81.140	Изделие закладное Мн127-1	2.5 п.м	5.9	
Мн8	1.400-15.81.140-12	То же Мн129-1	1.2 п.м	10.6	
Мн9	ТП901-1-92.88-КЖИ1-М1	— " — М1	1	26.68	
Мн10	-КЖИ1-ЩП6	Щит ЩП6	2	62.2	

Данный лист рассматривать совместно с л. 2; 4÷6.

Привязан

Инв.№

Разраб.	Шабалина		03.88
Провер.	Андреева		03.88
Вед инж	Андреева		03.88
Рук. гр.	Побалаева		03.88
Н. контр	Жило		04.88
Гл спец.	Ханин		04.88
Нач. отд.	Градобойнов		03.88

ТП 901-1-92.88-КЖ1

Водозаборные сооружения производительностью от 0.2 до 0.5 м³/с для амплитуды колебания уровня воды 6.0 м

Железобетонное перекрытие РКм 1 Чертеж N 2

Стадия	Лист	Листов
Р	3	

Госстрой СССР ГПИ Ленинградский водоканалпроект

Инв.№ подл. | Подпись и дата | Взам.инв.№

Формат А2

СФ 950-01

ТП 901-1-92.88 Альбом II

1-1

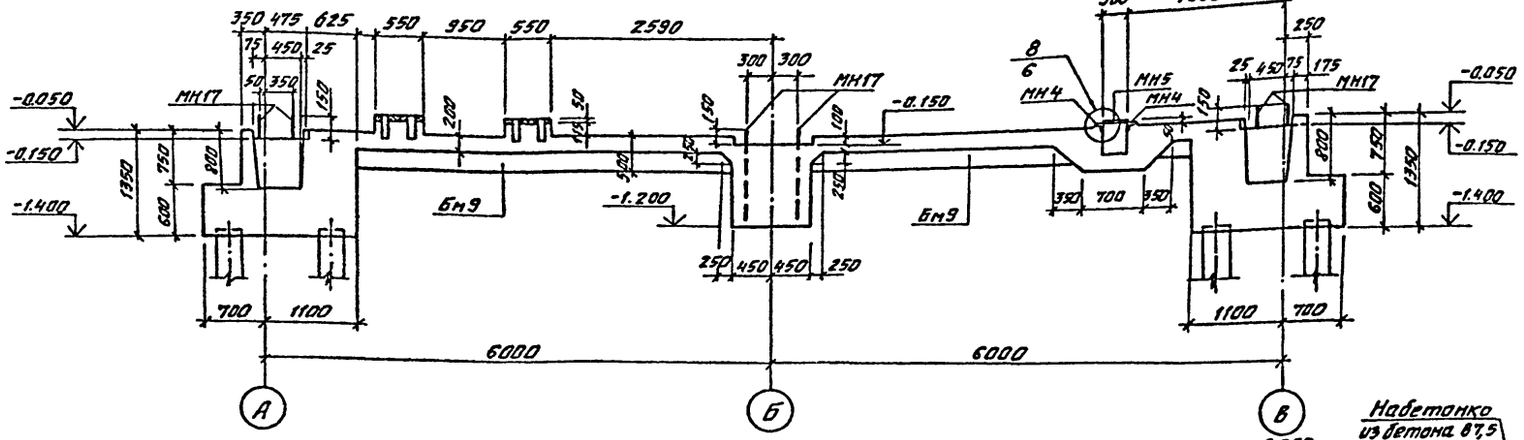

Схема расположения свайного поля

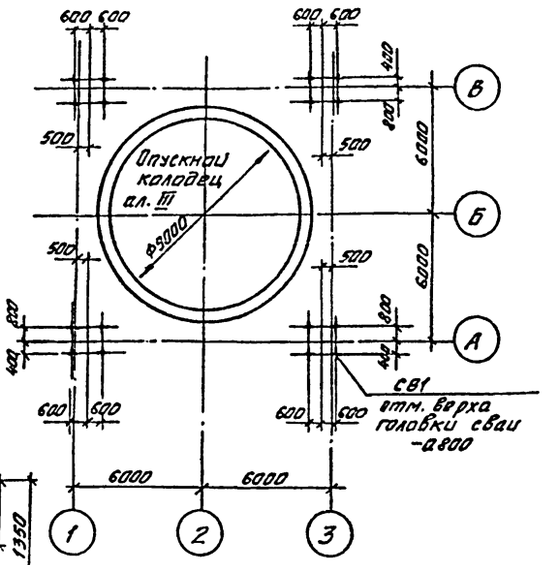

5-5

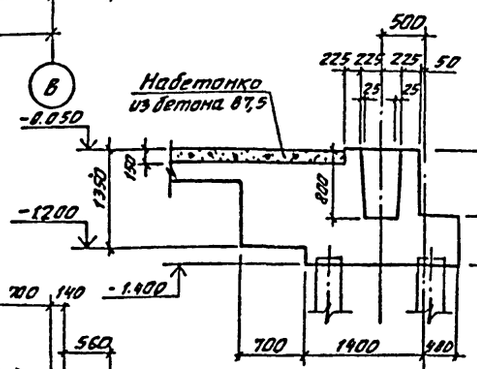

2-2

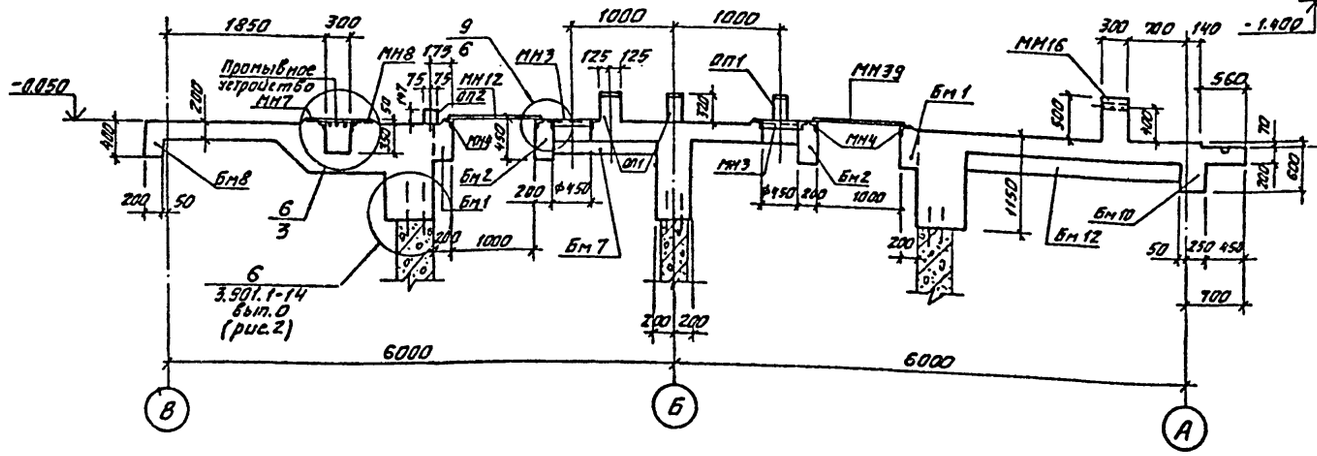

4-4

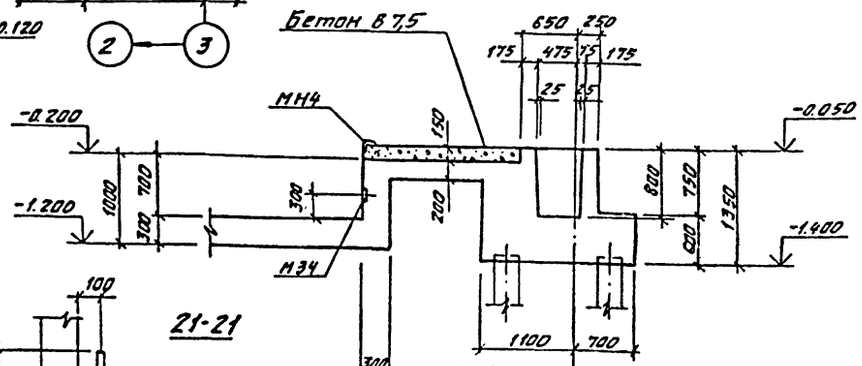

3-3

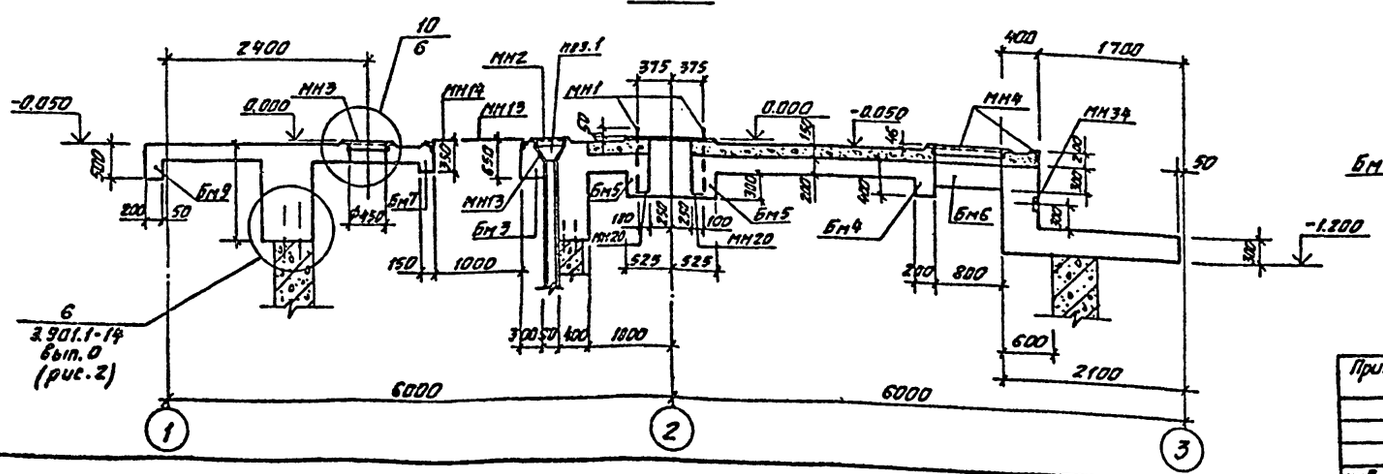

21-21

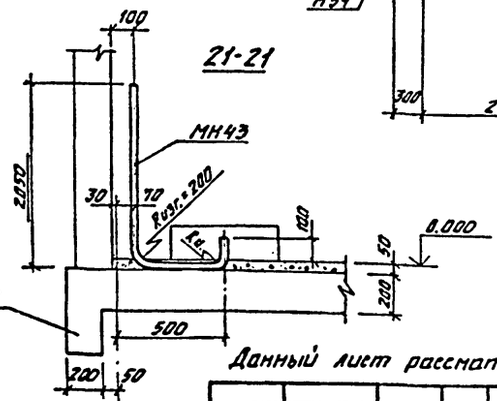

Данный лист рассматривать совместно с л. 2; 3; 5; 6.

Привязан

Инв. №

Разраб.	Шафалина		03.88	ТП 901-1-92.88-КЖ1
Провер.	Андреева		03.88	Водозаборные сооружения производительностью от 0,2 до 0,5 м³/с для амплитуды колебания уровня воды 6,0 м. Железобетонное перекрытие РКМ1 Чертеж N3.
Вед. инж.	Андреева		03.88	
Рук. гр.	Поваляева		03.88	
Н. контр.	Жило		04.88	
Гл. спец.	Ханин		03.88	
Нач. отд.	Градобоинова		03.88	

Стадия: Р | Лист: 4 | Листов:

Госстрой СССР ГПИ Ленинградский Водоканалпроект

Инв. № подл. | Подпись и дата | Взам. инв. №

кол. Мошкова

СР 950-01

Формат А2

ТП901-1-92.88 Альбом II

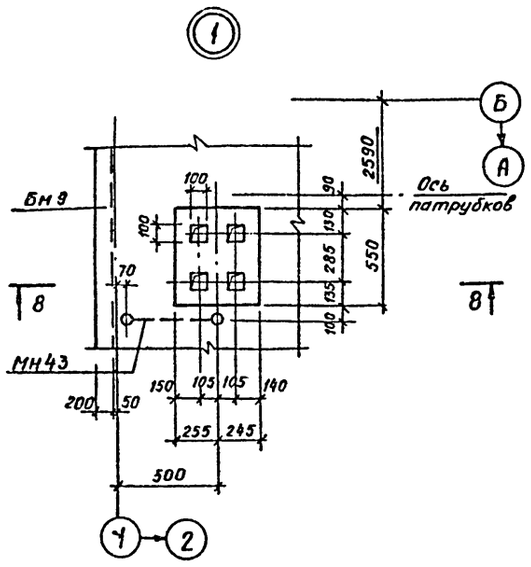

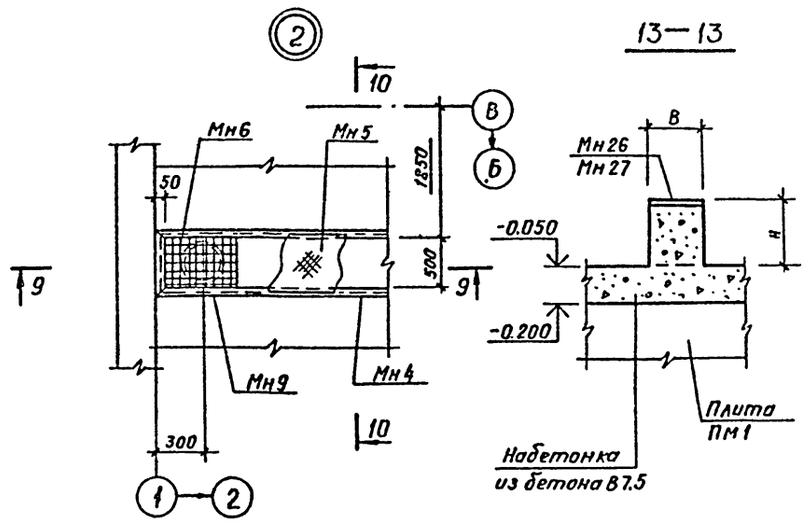

№ п/п	Марка насоса	Диаметр условный мм	Марка опорной подушки	H мм	A мм	B мм
1		200	ОП1	237	250	150
2		100	ОП2	147	150	60
3	ЭЦВ10-120-60 ЭЦВ10-160-35г ЭЦВ12-160-65 ЭЦВ12-160-100	150	ОП3	380	200	250
4	ЭЦВ12-210-25 ЭЦВ12-210-55 ЭЦВ12-255-30г	200	ОП4	350	200	250
5	ЭЦВ12-375-30г.	250	ОП5	475	200	250
6	ЭЦВ10-120-60	250	ОП6	363	250	250
7	ЭЦВ10-160-35г ЭЦВ12-160-65 ЭЦВ12-160-100	300	ОП7	337	250	250
8	ЭЦВ12-210-25 ЭЦВ12-210-55 ЭЦВ12-255-30г	350	ОП8	361	250	250
9	ЭЦВ12-375-30г	350	ОП9	461	250	250
10	ЭЦВ10-120-60	250	ОП10	360	250	250
11	ЭЦВ10-160-35г ЭЦВ12-160-65 ЭЦВ12-160-100	300	ОП11	334	250	250
12	ЭЦВ12-210-25 ЭЦВ12-210-55 ЭЦВ12-255-30г	350	ОП12	358	250	250
13	ЭЦВ12-375-30г	350	ОП13	458	250	250

Таблица размеров

8—8

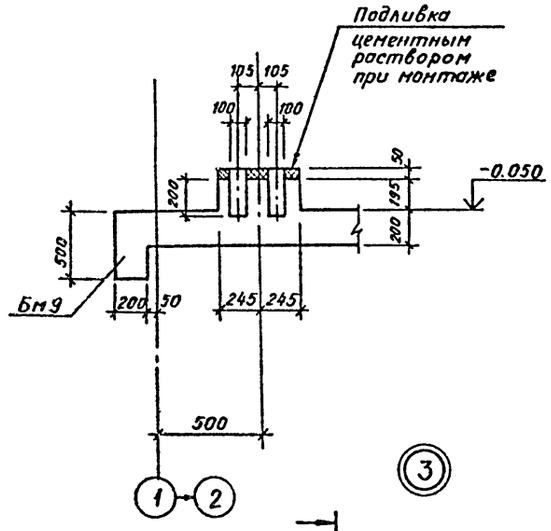

9—9

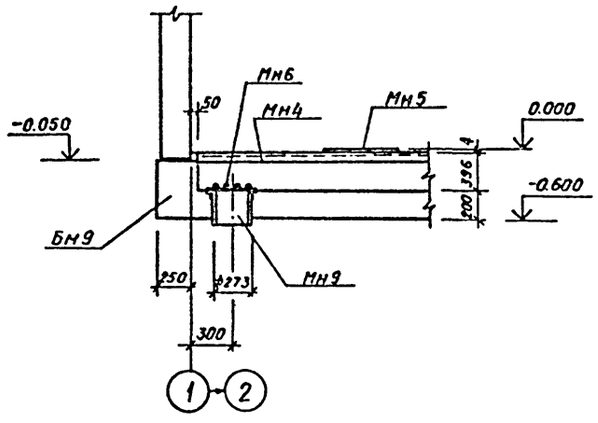

10—10

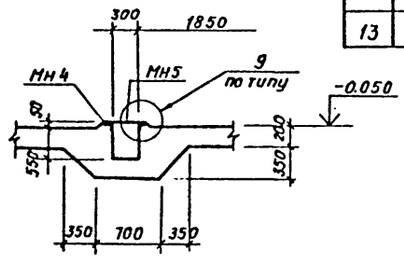

ОП1; ОП2

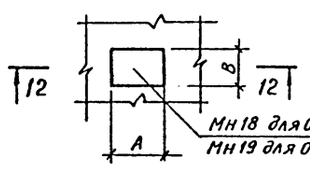

ОП3; ОП4; ОП5

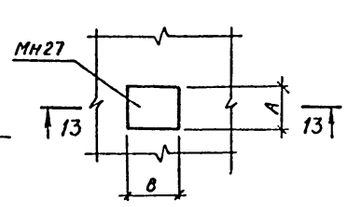

ОП6; ОП7; ОП8; ОП9; ОП10; ОП11; ОП12; ОП13

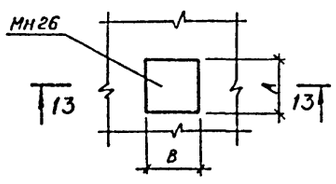

11—11

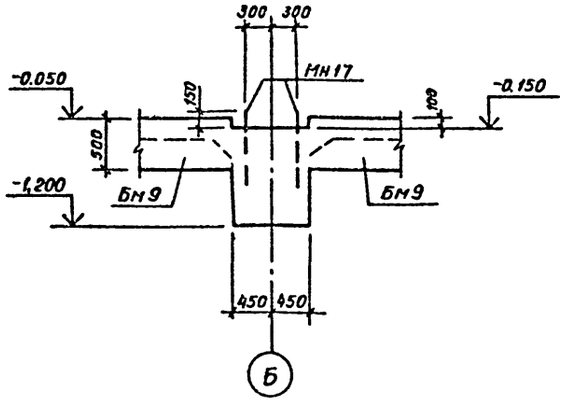

12—12

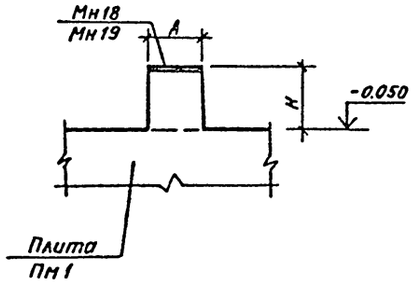

1. Расположение и привязку опорных подушек в плане см. листы 2; 7.

Привязан

Инв. № подл. | Подпись и дата | Взам. инв. №

Разраб.	Шабалина		05.88	ТП901-1-92.88-КЖ1
Провер.	Поволяева		05.88	Водозаборные сооружения производительностью от 0,2 до 0,5 м³/с для амплитуды колебания уровня воды 6,0 м. Железобетонное перекрытие РКМ1. Чертеж №4.
Вед.инж	Андреева		05.88	
Рук. гр	Поволяева		05.88	
Н. контр	Жило		05.88	
Гл. спец	Ханин		05.88	
Нач. отд.	Градобойнов		05.88	

Стадия	Лист	Листов
Р	5	

Госстрой СССР ГПИ Ленинградский водоканалпроект

Инв. №

Формат А2

сф 950-01

⑦

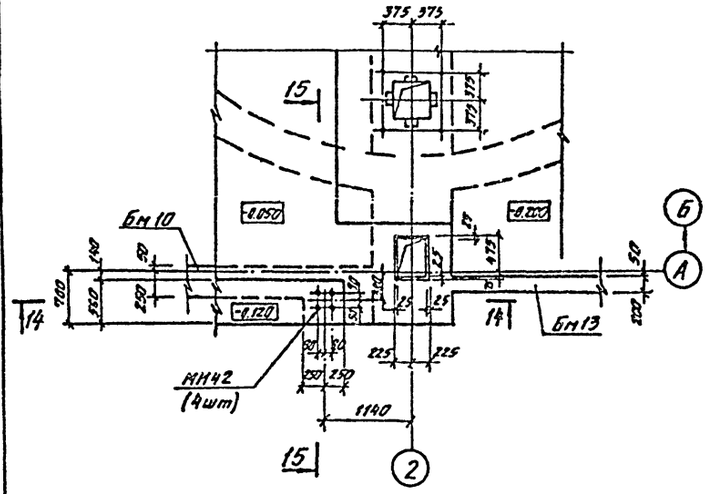

⑧

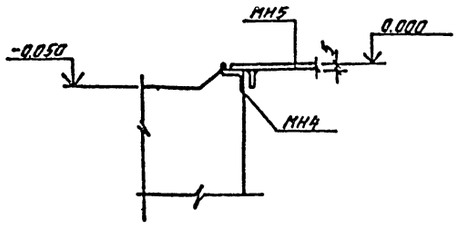

⑨

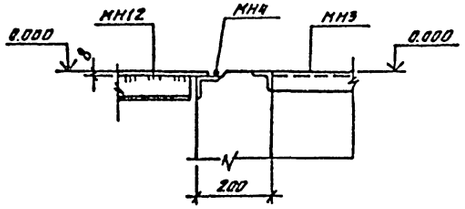

⑩

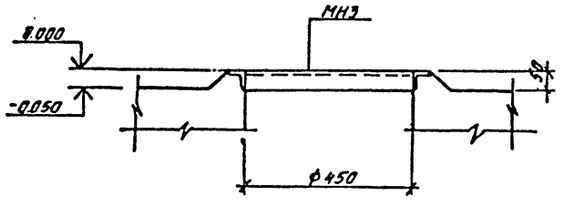

⑪

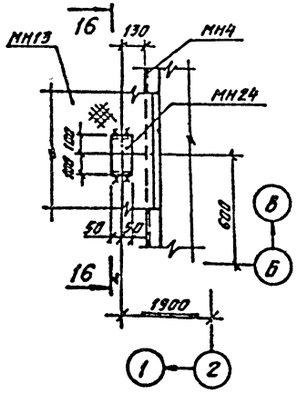

Деталь заделки головки сваи

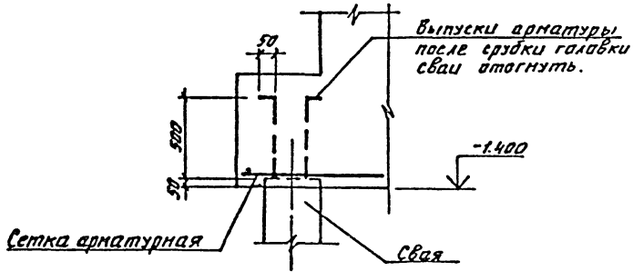

14-14

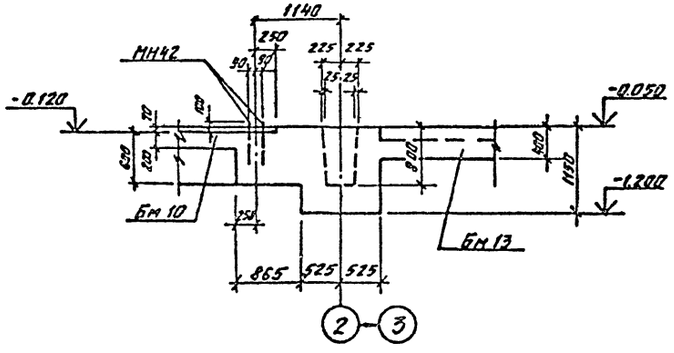

15-15

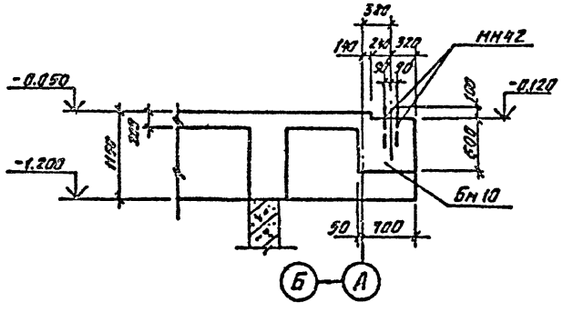

16-16

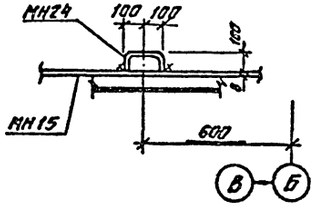

Данный лист рассматривать совместно с л. 2, л. 4.

				ТП 901-1-92.88-КЖ1			
Разраб.	Шабалина		03.88				
Провер.	Андреева		03.88	Водозаборные сооружения производительностью от Q 2 до 0,5 м³/с для амплитуды колебания уровня воды 6,0 м.	Стадия	Лист	Листов
Вед. инж.	Андреева		03.88		Р	6	
Рук. гр.	Повалеева		03.88				
Н. контр.	Жило		04.88	Железобетонное перекрытие РКМ 1.	Госстрой СССР ГПИ Ленинградский Водоканалпроект		
Гл. спец.	Ханин		03.88				
Нач. отд.	Гладобабов		03.88	Чертеж N5.			

Привязан

инв. №

Инв. № подл. | Подпись и дата | Взам. инв. №

кат. Мошкова

сф 950-01

Формат А2

ТП901-1-92.88 Альбом II

Схема набетонки на отм. -0.050

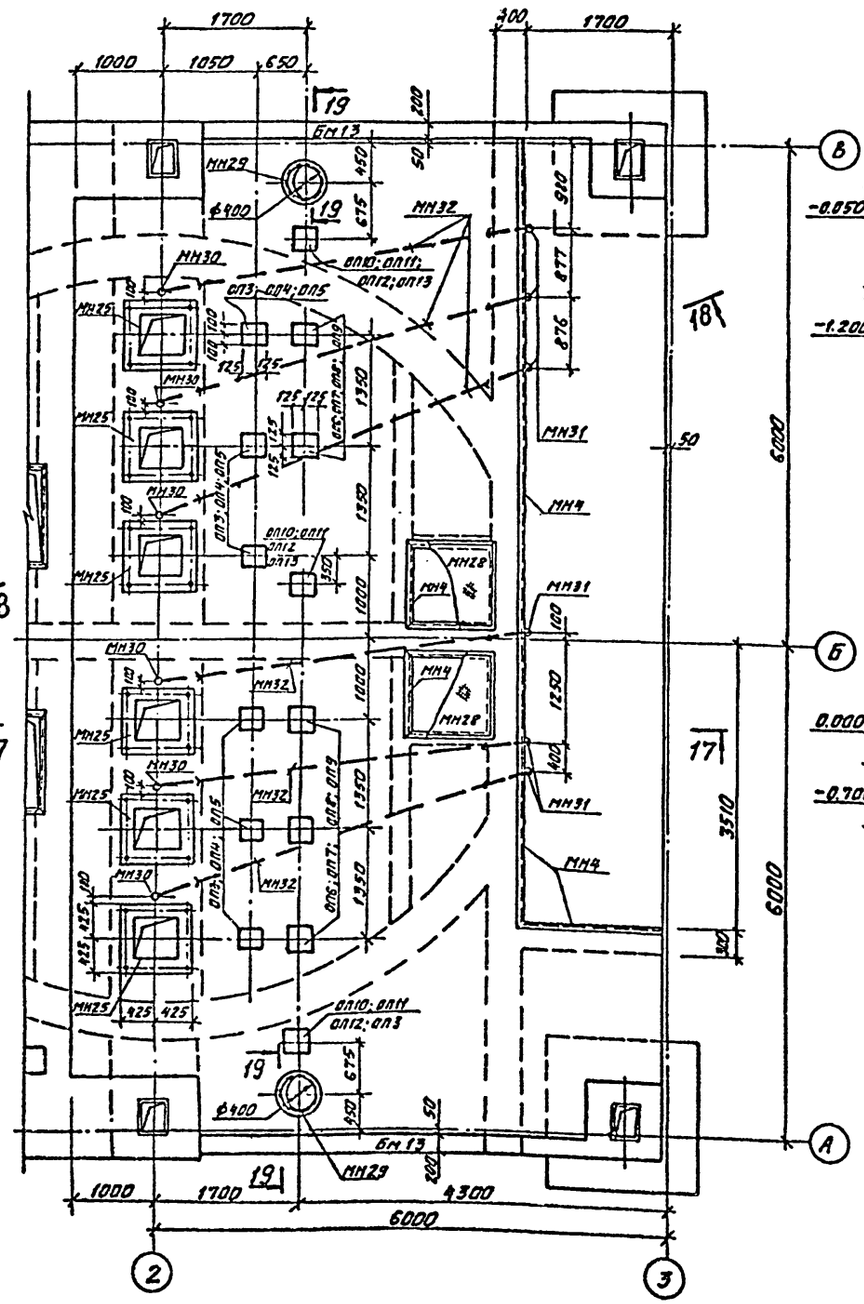

17-17

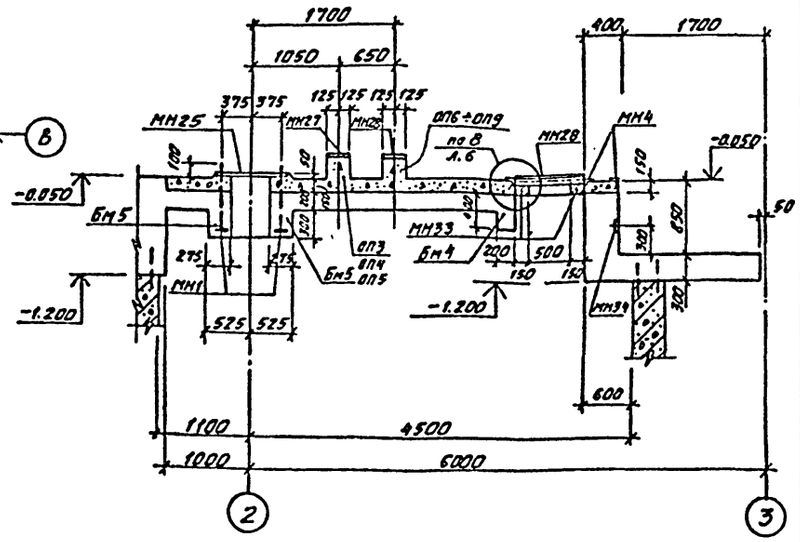

18-18

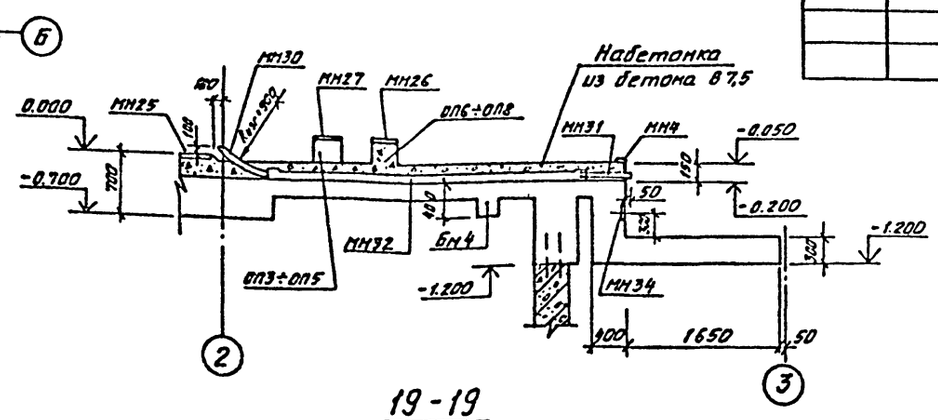

19-19

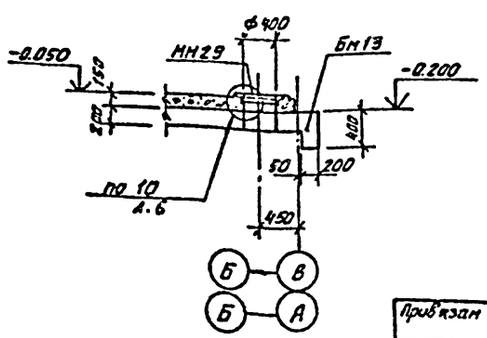

Спецификация к схеме расположения набетонки на отм. 0.000

Марка, поз.	Обозначение	Наименование	Кол.	Масса ед. кг	Примечание
		Монолитный бетон			
		Опорные подушки			
ОП3; ОП4 ОП5	лист 5	ОП3; ОП4; ОП5	6		
ОП6; ОП7; ОП8; ОП9	лист 5	ОП6; ОП7; ОП8	5		
ОП10; ОП11 ОП12; ОП13	лист 5	ОП9; ОП10; ОП11 ОП12; ОП13	3		
		Бетон В7,5			10 м³
		Стальные изделия			
МН4	1.400-15.В1.550-06	Изделие закладное МН555	18,5 п.м.	5,3	
МН25	ТП901-1-92.88 — МВ.00.01	Рама закладная под			
		насосы ЭЦВ	6	31	Альбом I
МН26	1.400-15.В1.130-30	Изделие закладное МН122-1	6	4,8	
МН27	1.400-15.В1.130-19	Изделие закладное МН120-2	6	4,4	
МН28	ТП901-1-92.88-КЖИ1-ЩП15	Щит ЩП15	2	28,8	
МН29	1.400-15.В1.730-03	Изделие закладное МН779	2	5,7	
МН30	ГОСТ 3262-75*	Газ. труба ф90 ℓ=900	6	8,7	Rизг.=900
МН31	ГОСТ 3262-75*	Газ. труба ф90 ℓ=700	6	6,7	
МН32	ГОСТ 18599-83*	ПНД90С	22,5 п.м		
МН33	1.400-15.В1.210-04	Изделие закладное МН201-5	4	5,0	

1. Данный лист рассматривать совместно с листами 2÷6.
2. Закладные изделия МН30; МН31; МН32 (для прокладки кабеля) проложить в набетонке на отм. -0.200 под наблюдением электромонтажников.

Согласовано

Инв. № подл.	Подпись и дата	Взам. инв. №	Рук. гр.	Пузырев	Ред. инж.	Белоусова	Отдел

Привязан

инв. №

Разраб.	Шабалина		03.88	ТП 901-1-92.88-КЖ1
Провер.	Поваляева		03.88	Водозаборные сооружения производительностью от 0,2 до 0,5 м³/с для амплитуды колебания уровня воды 6.0 м
Вед. инж.	Андреева		03.88	
Рук. гр.	Поваляева		03.88	
Н. контр.	Жило		04.88	Железобетонное перекрытие РКм 1 Чертеж N6.
Гл. спец.	Ханин		03.88	
Нач. отд.	Градобойнова		03.88	

Стадия	Лист	Листов
Р	7	

Госстрой СССР ГПИ Ленинградский Водоканалпроект

кол. Мошкова

СФ 950-01

Формат А2

Схема расположения верхней арматуры плиты Пм1

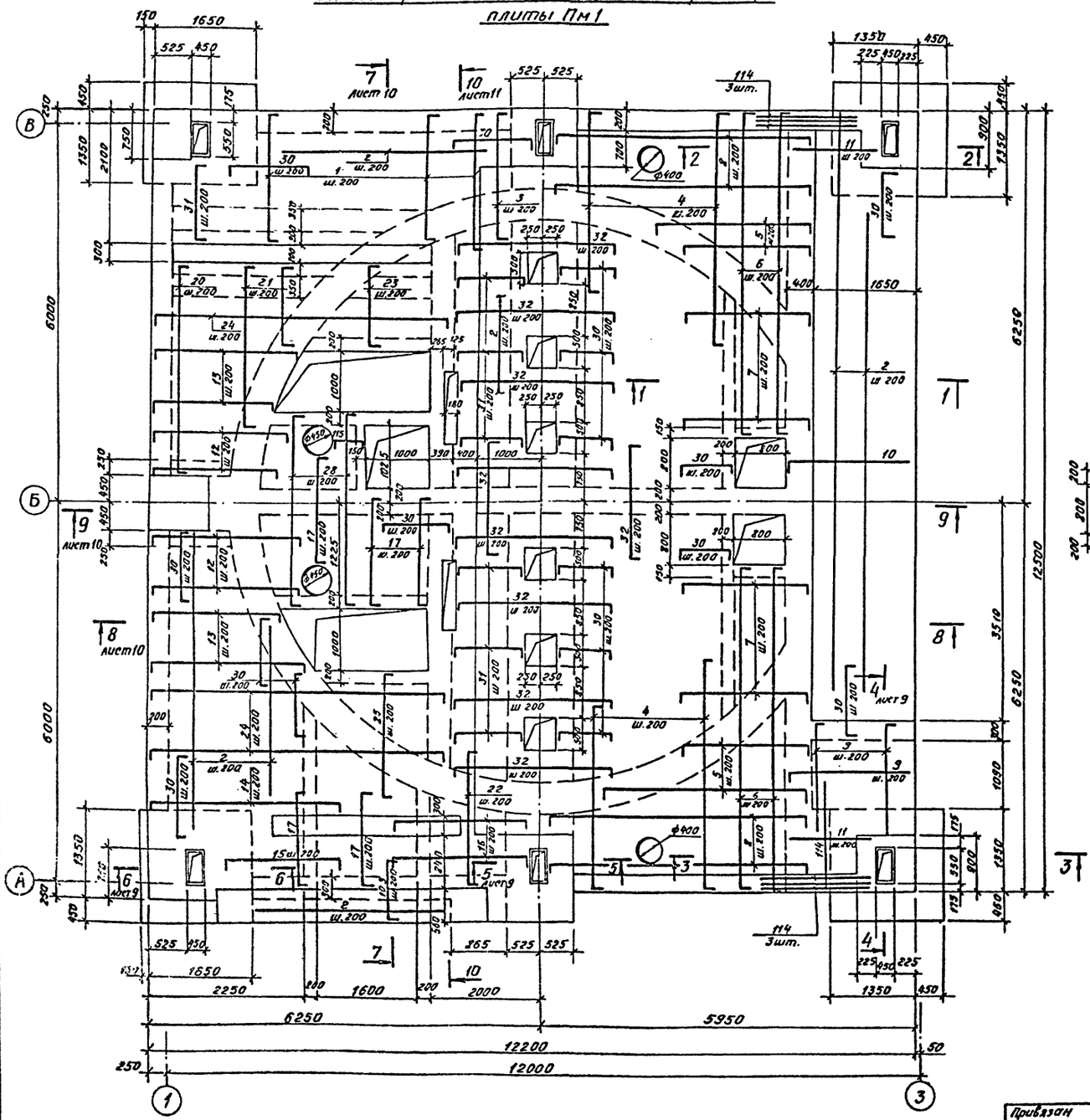

1-1

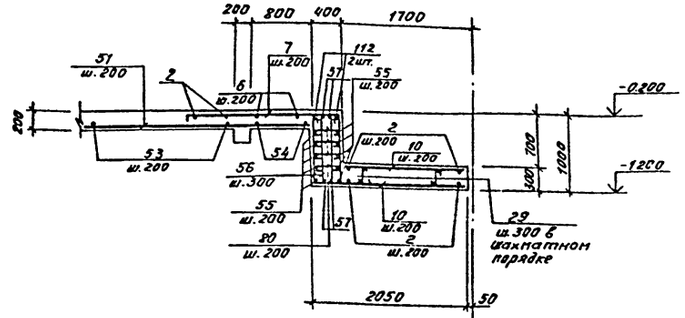

2-2

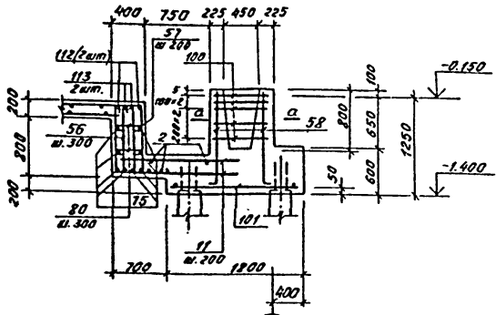

а-а

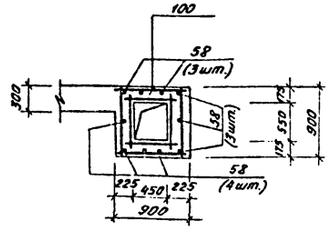

3-3

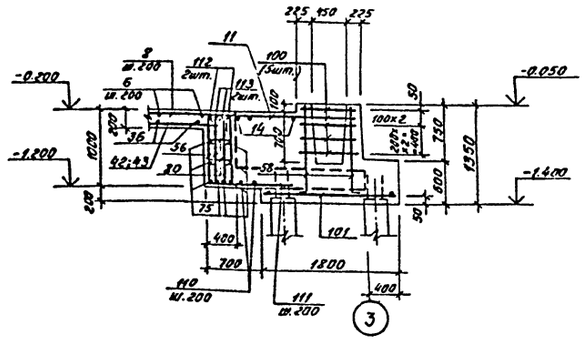

1. Данный лист рассматривать совместно с л. 9÷11.
2. Защитный слой бетона для рабочей арматуры принят 15 мм.
3. Спецификацию арматуры см. л. 12.
4. Ведомость деталей см. л. 13.

| | | |

ТП901-1-92.88 Альбом II

Схема расположения нижней арматуры плиты Пм1

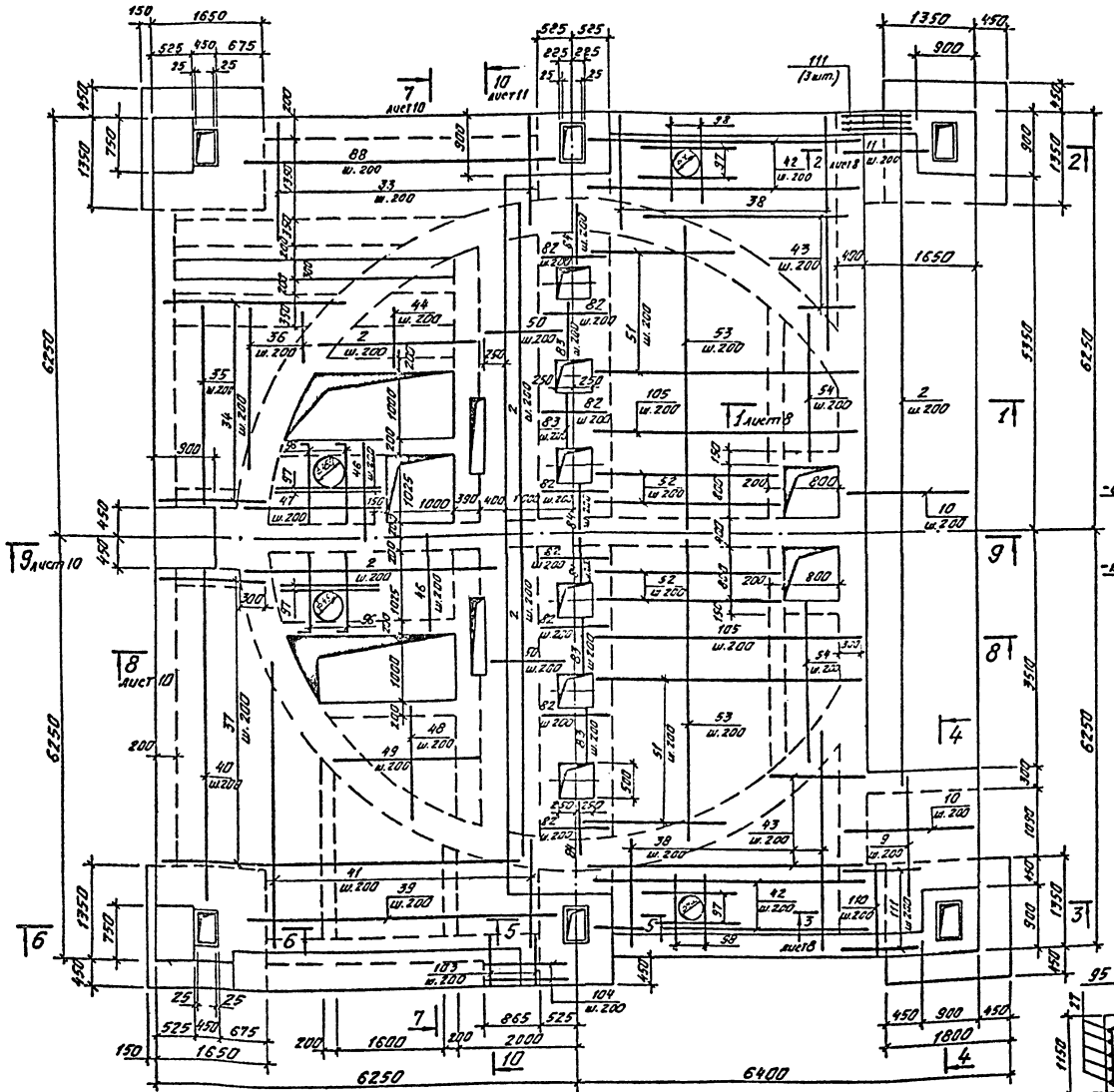

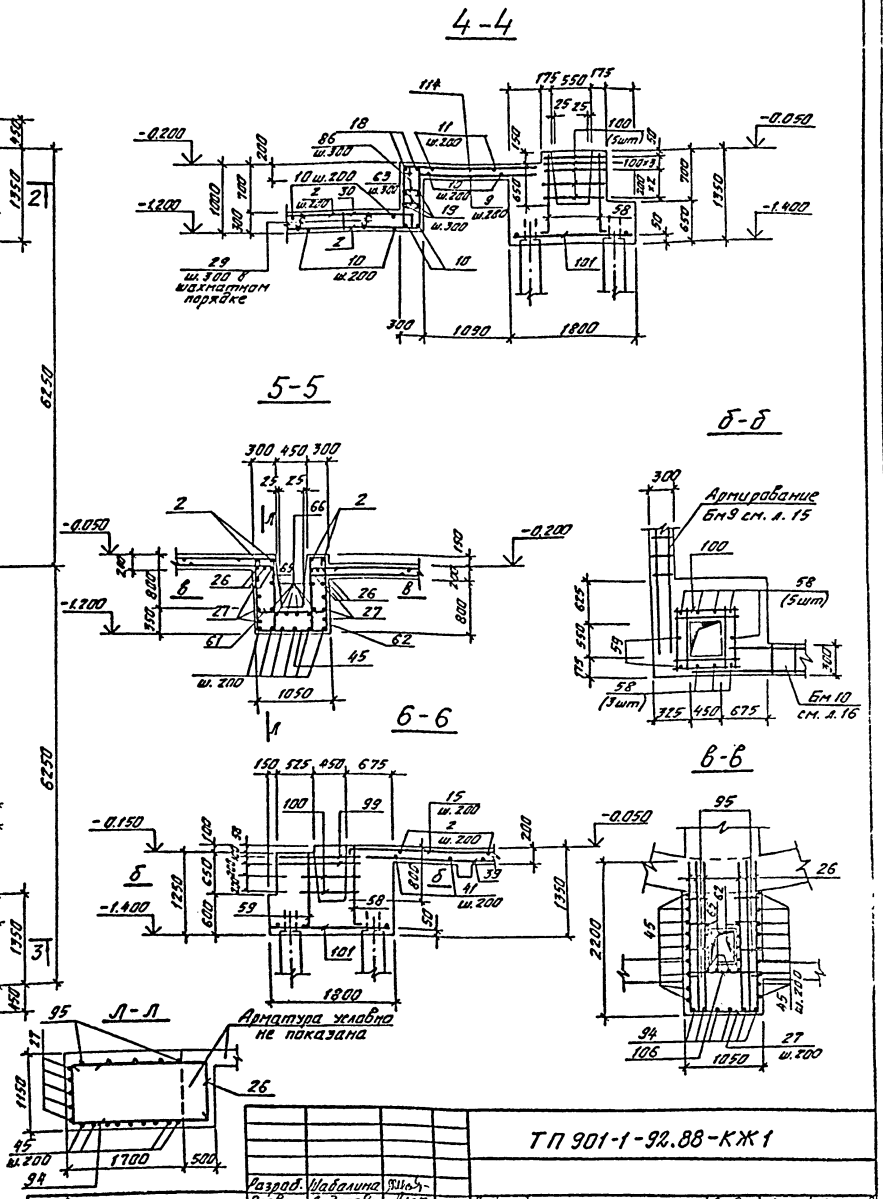

1. Данный лист рассматривать совместно с л. 8; 10; 11.
2. Защитный слой бетона для рабочей арматуры 15мм.
3. Спецификацию арматуры см. л. 12.
4. Ведомость деталей см. л. 13.
5. Поз. 2 (разрез 1-1) стыковать вразбежку.

Разраб.	Шабалина		ТП 901-1-92.88-КЖ1		
Провер.	Андреева				
Вед.анж.	Андреева		Водозадарные сооружения производительностью от 0,2 до 0,5 м³/с для амплитуды колебания уровня воды 6.0 м	Стадия	Лист	Листов
Рук.гр.	Поваляева			Р	9	
Н.контр.	Жила		Железобетонное перекрытие РКм1. Плита Пм1. Схема армирования Чертёж №2.	Госстрой СССР ГПИ Ленинградский Водоканалпроект		
Гл.спец.	Ханин					
Нач.отд.	Гредобойнов					

Привязан

инв. №

Инв. № подл. | Подпись и дата | Взам. инв. №

кап. Мошкова

СФ 950-01

Формат А2

ТП901-1-92.88 Альбом II

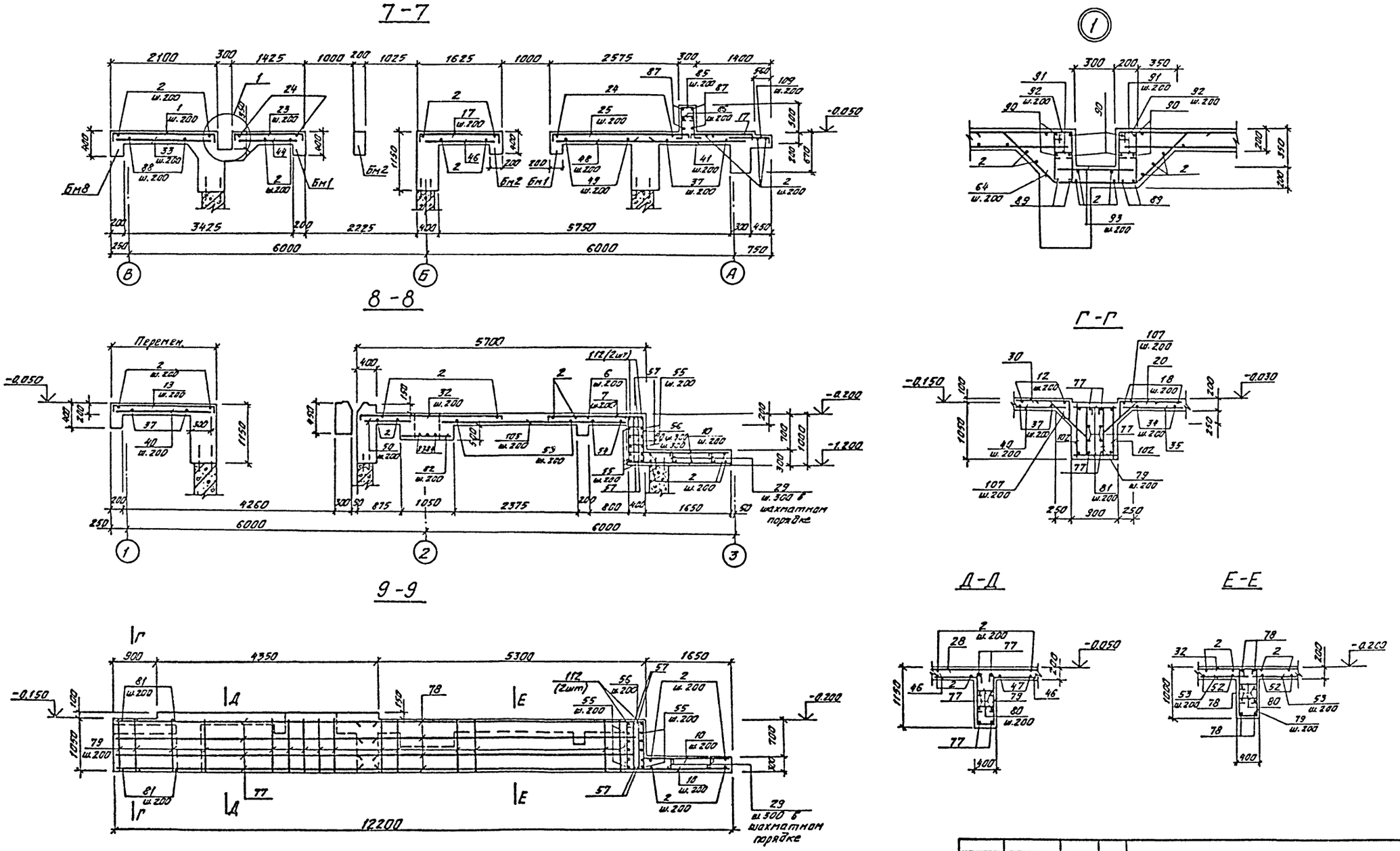

1. Данный лист рассматривать совместно с л. 8÷11.
2. Спецификацию арматуры см. л. 12.
3. Ведомость деталей см. л. 13.

					ТП901-1-92.88-КЖ1		
Привязан	Разраб.	Шабалина		Водозаборные сооружения производительностью от 0,2 до 0,5 м³/с для амплитуды колебания уровня воды м	Стадия	Лист	Листов
	Провер.	Андреева			Р	10	
	Вед. инж.	Андреева					
	Рук. гр.	Поваляева					
	Н. контр.	Жило		Железобетонное перекрытие РКм1. Плита ПМ1. Схема армирования. Чертеж №3.	Госстрой СССР ГПИ Ленинградский Водоканалпроект		
	Гл. спец.	Ханин					
инв. №	Нач. отд.	Градобойнов					

Инв. № подл. | Подпись и дата | Взам. инв. №

кол. Мошкова

СФ 950-01

Формат А2

ТП901-1-92.88 Альбом II

Схема армирования верхней части колодца от отм.-1.200 до отм.-0.050 (-0.200)

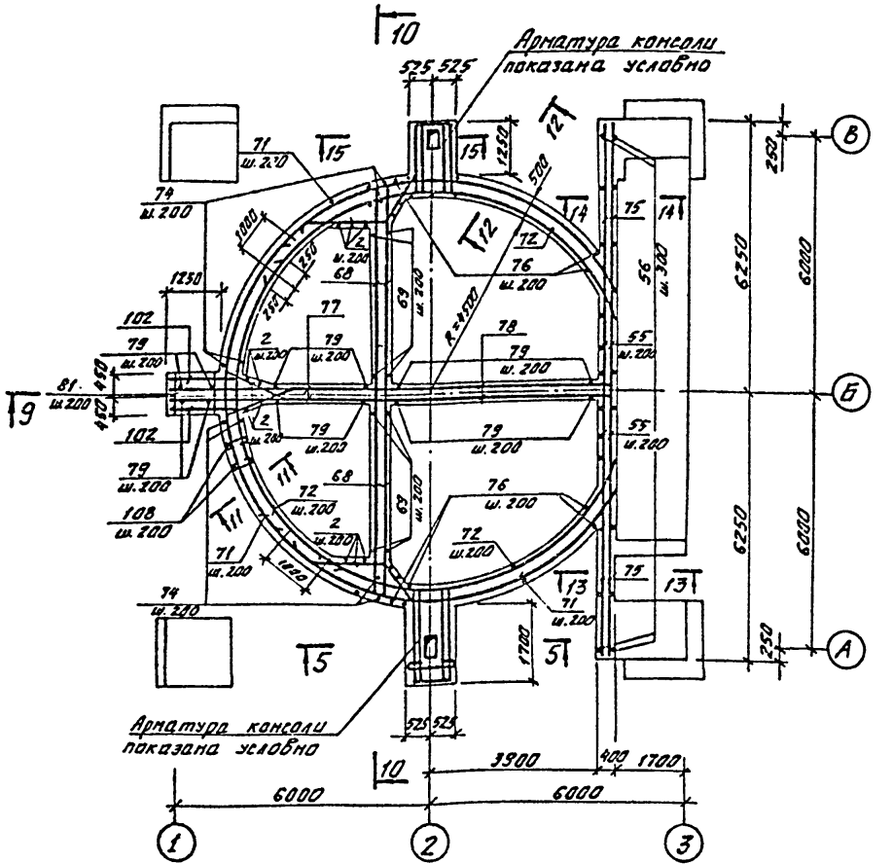

10-10

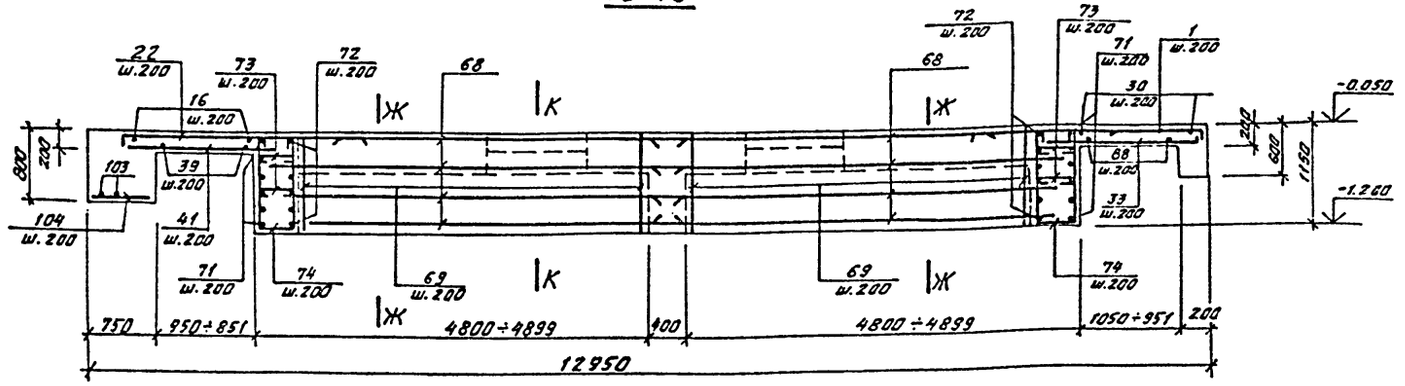

Ж-Ж

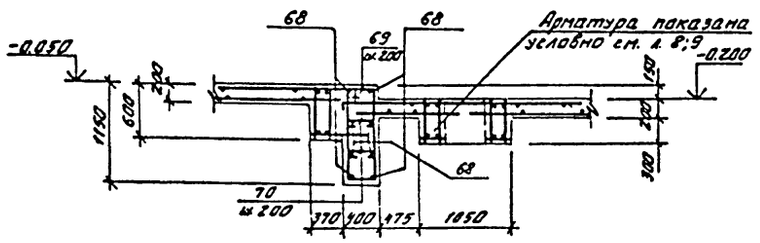

К-К

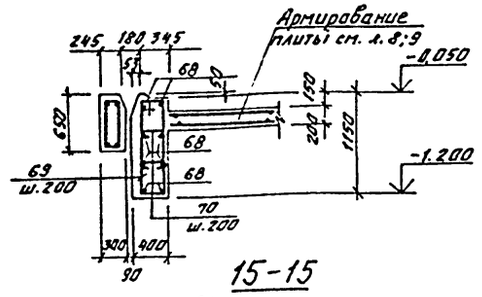

15-15

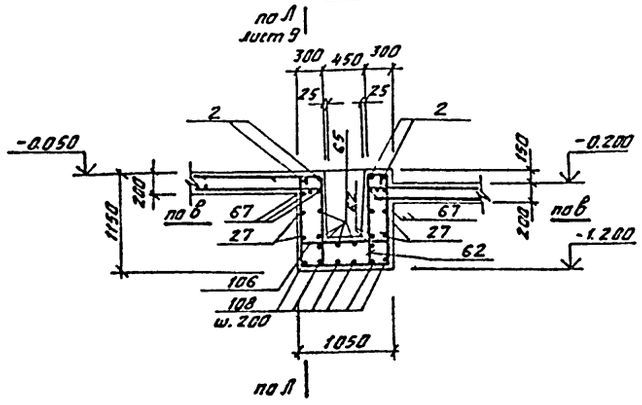

13-13

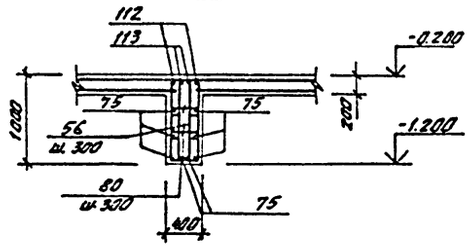

11-11

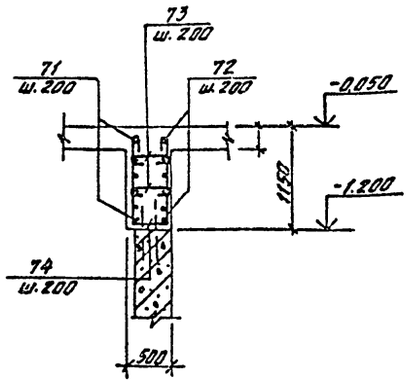

12-12

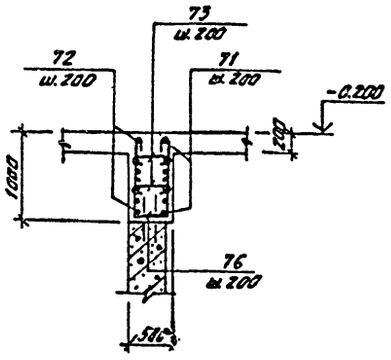

14-14

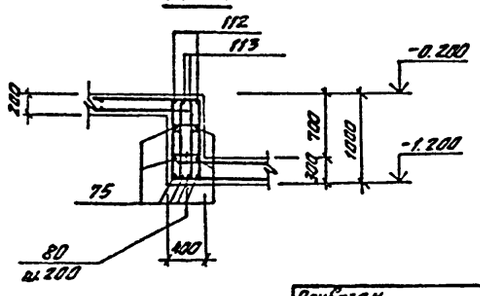

1. Данный лист рассматривать совместно с л. 8;9.
2. Армирование балок см. л. 14÷16.
3. Спецификацию арматуры см. л. 12.
4. Ведомость деталей см. л. 13.

Разраб.	Шабалина		ТП901-1-92.88-КЖ1	
Провер.	Андреева			
Вед. инж.	Андреева			
Рук. гр.	Поваляева			
Н. контр.	Жило			
Гл. спец.	Ханин			
Нач. отд.	Градобойнова			

Привязан

инв. №

Водозаборные сооружения производительностью от 0,2 до 0,5 м³/с для амплитуды колебания уровня воды 6.0м.

Железобетонное перекрытие РКм1. Плита Пм1. Схема армирования. Чертеж №4.

Стадия	Лист	Листов
Р	11	

Госстрой СССР ГПИ Ленинградский Водоканалпроект

Инв. № подл. | Подпись и дата | Взам. инв. №

кол. Мошкова

сф 950-01

Формат А2

ТП901-1-92.88 Альбом II

Спецификация арматуры к плите Пм1

Формат	Зона	Поз.	Обозначение	Наименование	Кол.	Примеч.
				Детали		
				ГОСТ 5781-82*		
Б.4		1*		А-II-10 ℓ=2450	17	1,5кг
Б.4		2		А-I-8	600 п.м.	0,617кг
Б.4		3*		А-II-10 ℓ=2600	4	1,6кг
Б.4		4*		А-II-10 ℓср=3655	12×2	2,3кг
Б.4		5*		А-II-10 ℓср=2660	10×2	1,6кг
Б.4		6*		А-II-10 ℓ=5600	10	3,5кг
Б.4		7*		А-II-10 ℓ=2380	20	1,5кг
Б.4		8*		А-II-10 ℓ=4650	10	2,9кг
Б.4		9*		А-II-10 ℓ=2050	15	1,3кг
Б.4		10*		А-II-12 ℓ=2200	98	2,0кг
Б.4		11		А-II-10 ℓ=1600	18	1,0кг
Б.4		12*		А-II-10 ℓ=2580	8	1,6кг
Б.4		13*		А-II-10 ℓср=2200	6×2	1,4кг
Б.4		14*		А-II-10 ℓ=3230	6	3,0кг
Б.4		15*		А-II-10 ℓ=1880	6	1,7кг
Б.4		16*		А-II-10 ℓ=2730	5	2,5кг
Б.4		17*		А-II-10 ℓ=1860	23	1,7кг
Б.4		18		А-II-16 ℓ=2300	2	3,6кг
Б.4		19		А-II-10 ℓ=2000	4	1,2кг
Б.4		20*		А-II-10 ℓ=3700	5	2,3кг
Б.4		21*		А-II-10 ℓср=2250	8	1,4кг
Б.4		22*		А-II-10 ℓ=2810	8	2,5кг
Б.4		23*		А-II-10 ℓ=1750	9	1,1кг
Б.4		24*		А-II-10 ℓ=4950	14	3,1кг
Б.4		25*		А-II-10 ℓср=2360	9	1,5кг
Б.4		26*		А-II-25 ℓ=3100	5	11,9кг
Б.4		27*		А-II-10 ℓ=6000	5	3,7кг
Б.4		28*		А-II-10 ℓ=3110	11	1,9кг
Б.4		29*		А-I-8 ℓ=350	87	0,14кг
Б.4		30*		А-II-10 ℓ=1260	85	0,8кг
Б.4		31*		А-II-10 ℓ=1410	18	0,9кг
Б.4		32*		А-II-10 ℓ=2910	50	1,8кг
Б.4		33*		А-II-10 ℓ=1550	21	1,0кг
Б.4		34*		А-II-10 ℓср=2000	17	1,2кг
Б.4		35		А-II-10 ℓ=3550	5	2,2кг
Б.4		36*		А-II-10 ℓср=1800	5	1,1кг
Б.4		37*		А-II-10 ℓср=3300	23	2,0кг
Б.4		38*		А-II-10 ℓср=2300	17×2	1,4кг
Б.4		39		А-II-10 ℓ=4400	6	2,7кг
Б.4		40		А-II-10 ℓ=4600	5	2,8кг
Б.4		41*		А-II-10 ℓср=2850	21	1,8кг
Б.4		42		А-II-10 ℓ=3700	12	2,3кг
Б.4		43*		А-II-10 ℓср=2300	10×2	1,4кг
Б.4		44		А-II-10 ℓ=1300	10	0,8кг
Б.4		45		А-II-10 ℓ=3350	9	2,1
Б.4		46		А-II-10 ℓ=1400	23	0,9кг
Б.4		47		А-II-10 ℓ=1900	6	1,2кг
Б.4		48*		А-II-10 ℓср=1350	10	0,9кг
Б.4		49*		А-II-10 ℓср=1500	8	0,9кг
Б.4		50		А-II-10 ℓ=800	44	0,5кг
Б.4		51*		А-II-10 ℓср=2400	11×2	1,5кг
Б.4		52*		А-II-10 ℓ=2800	10	1,7кг
Б.4		53*		А-II-10 ℓср=4200	12×2	2,6кг
Б.4		54*		А-II-10 ℓср=1900	5×2	1,2кг
Б.4		55		А-II-20 ℓ=5700	10	14,7кг
Б.4		56*		А-I-8 ℓ=2560	124	1,0кг
Б.4		57		А-II-10 ℓ=5800	4	3,6
Б.4		58*		А-II-16 ℓ=1380	36	2,2кг
Б.4		59*		А-II-16 ℓ=1280	4	2,0кг
Б.4		60		А-II-10 ℓ=3400	16	2,1кг
Б.4		61		А-II-12 ℓ=1000	8	99кг
Б.4		62*		А-II-12 ℓ=2100	10	1,9кг
Б.4		63*		А-I-10 ℓ=2610	32	1,6кг
Б.4		64*		А-II-12 ℓ=2050	21	1,8кг
Б.4		65*		А-II-12 ℓ=1500	14	2,0кг
Б.4		66		А-II-10 ℓ=1900	16	1,2кг
Б.4		67		А-II-25 ℓ=2650	5	10,2кг
Б.4		68		А-II-16 ℓ=5300	16	8,4кг
Б.4		69*		А-I-8 ℓ=3020	42	1,9кг
Б.4		70*		А-I-10 ℓ=445	84	0,3кг
Б.4		71*		А-II-20 ℓ=9000	24	22,3
Б.4		72*		А-II-20 ℓ=8800	24	21,8
Б.4		73*		А-I-8 ℓ=550	472	0,2кг
Б.4		74*		А-I-8 ℓ=2750	128	1,1кг
Б.4		75		А-II-12 ℓ=3400	16	3,0кг
Б.4		76*		А-II-12 ℓ=2450	108	2,2кг
Б.4		77		А-II-16 ℓ=5500	8	13,6кг
Б.4		78		А-II-16 ℓ=5950	8	14,7кг
Б.4		79*		А-I-8 ℓ=2350	41	0,9кг
Б.4		80*		А-I-8 ℓ=460	235	0,2кг
Б.4		81		А-I-8 ℓ=870	14	0,4кг
Б.4		82		А-II-10 ℓ=1000	34	0,62кг
Б.4		83		А-I-10 ℓ=800	12	0,5кг
Б.4		84		А-II-12 ℓ=900	12	0,8кг
Б.4		85*		А-II-16 ℓ=2390	16	3,8кг
Б.4		86*		А-I-10 ℓ=400	28	0,25кг
Б.4		87		А-I-12 ℓ=2950	6	2,6кг
Б.4		88		А-I-12	65 п.м	0,888
Б.4		89		А-II-20 ℓ=4850	4	12кг
Б.4		90		А-II-12 ℓ=4850	8	4,3кг
Б.4		91*		А-I-10 ℓ=300	42	0,2кг
Б.4		92*		А-I-10 ℓ=1450	21	0,9кг
Б.4		93		А-II-12 ℓ=650	21	0,6кг
Б.4		94		А-II-10 ℓ=2500	6	1,5кг
Б.4		95		А-I-8 ℓ=280	12	0,1кг
Б.4		96*		А-II-16 ℓ=1460	4	2,3кг
Б.4		97		А-II-16 ℓ=1670	8	2,7кг
Б.4		98*		А-II-16 ℓ=1660	4	2,6кг
Б.4		103		А-II-10 ℓ=700	5	0,4кг
Б.4		104		А-II-10 ℓ=1800	3	1,1кг
Б.4		105		А-II-12 ℓ=3970	18	3,5кг
Б.4		106*		А-I-8 ℓ=1100	12	0,5кг
Б.4		107*		А-II-12 ℓ=1200	14	1,1кг
Б.4		108*		А-II-10 ℓ=3050	6	1,9кг
Б.4		109*		А-II-10 ℓ=1390	21	0,9кг
Б.4		110		А-II-12 ℓ=1300	4	1,2кг
Б.4		111		А-II-12 ℓ=1150	10	1,0кг
Б.4		112*		А-II-25 ℓ=12650	2	48,6кг
Б.4		113*		А-II-25 ℓ=4500	4	17,3кг
Б.4		114		А-II-12 ℓ=1800	10	1,6кг
Б.4		115*		А-II-10 ℓ=890	3	0,6кг
				Сборочные единицы		
А4		99	ТП901-1-92.88-КЖИ1-С1	Сетка арматурная С1	4	4,4кг
А4		100	-КЖИ1-С2	То же С2	14	2,7кг
		101	ГОСТ23279-85	2С $\frac{12АII}{12АII}$ 175×175 $\frac{75}{75}$	4	280кг
А4		102	-КЖИ1-С3	Сетка арматурная С3	2	14,4кг
				Материал		
				Бетон В15 W4, F50		67,4м³

Ведомость стали на 1 элемент, кг

Марка элемента	Изделия арматурные										
	Арматура класса										Всего
	АI				АII						
	ГОСТ 5781-82*				ГОСТ 5781-82*						
	ф8	ф10	ф12	Итого	ф10	ф12	ф16	ф20	ф25	Итого	
Пм1	918	89	101	1108	1315	739	557	1121	277	4009	5117

1. Общие примечания см. л. 1.
2. Данный лист рассматривать совместно с л. 13.
3. Количество поз., указанных в спецификации произведением, изготовить двумя партиями заданной переменной длины.
4. Поз. отмеченные * см. ведомость деталей.

Взам. инв. №

Подпись и дата

Инв. № подл.

Привязан

Инв. №

Разраб.	Шабалина	
Провер.	Андреева	
Вед инж.	Андреева	
Рук. гр.	Поваляева	
Н.контр.	Жило	
Гл.спец.	Ханин	
Нач.отд.	Градобойнова	

ТП901-1-92.88-КЖ1

Водозаборные сооружения производительностью от 0,2 до 0,5м³/с для амплитуды колебания уровня воды м.

Железобетонное перекрытие РКм1. Плита Пм1. Спецификация арматуры.

Стадия	Лист	Листов
Р	12	

Госстрой СССР ГПИ Ленинградский Водоканалпроект

кол. Мошкова

сф 950-01

Формат А2

ТП901-1-92.88 Альбом II

Поз.	Ведомость деталей. Эскиз
1	2050 (200, 200)
3	2200 (200, 200)
4	2850÷3700 (200, 180)
5	1000÷3600 (180, 180)
6	5200 (200, 200)
7	2000 (180, 200)
8	4250 (200, 200)
12	2200 (200, 180)
13	1800÷2700 (100, 100)
14	2850 (200, 180)
15	1500 (100, 180)
16	2350 (200, 180)
17	1500 (180, 180)
18	1950 (350)
20	3500 (200, 200)
21	3150÷1550 (200, 200)
22	2450 (180, 180)
23	1350 (200, 200)
24	4550 (200, 200)
25	1500÷2500 (180, 180)
26	2150 (950)
27	2500 (1000, 2500)
28	2750 (180, 180)

Поз.	Ведомость деталей. Эскиз
29	250
30	900 (180, 180)
31	1050 (180, 180)
32	2550 (180, 180)
34	1300÷2700
36	800÷2800
37	1300÷5300
38	1400÷3200
41	1400÷4300
43	800÷3800
45	200, 200 (1000, 1000, 950)
48	800÷1900
49	800÷2200
51	1000÷3800
53	3700÷4700
54	1400÷2400
56	330 (1030, 950, 250)
58	1280, 100
59	1180, 100
62	550 (250, 200, 1100)
63	335 (1045, 260, 970)
64	700, 650, 700, 45°
65	1100 (200, 200)

Поз.	Ведомость деталей. Эскиз
67	1700 (950)
69	390 (1195, 315, 1120)
70	315
71	500, ⌀9900
72	500, ⌀9100
73	450
74	1100, 450, 1100
76	950, 450, 950
79	950, 350, 950
80	360
85	250 (420, 650, 650, 420)
86	270
91	170
92	245 (575, 170, 500)
94	400 (950, 2150)
96	1260, 200
98	1560, 100
103	700 (700, 480)
106	1000
107	1050 (45°, 150)
108	400 (950, 1700)
109	1100 (110, 180)
112	12450, 1a, a-a, h=8мм, вшв.=14мм. Сварной шов выполнить вразбежку

Поз.	Ведомость деталей. Эскиз
113	3700 (800)
115	530 (180, 180)
9	1850 (200)
10	2000 (200)

Инв. № подл. | Подпись и дата | Взам. инв. №

Привязан

инв. №

Разраб.	Шабалина	[signature]
Провер.	Андреева	[signature]
Вед. инж.	Андреева	[signature]
Рук. гр.	Поваляева	[signature]
Н. контр.	Жило	[signature]
Гл. спец.	Ханин	[signature]
Нач. отд.	Гредобойнова	[signature]

ТП901-1-92.88-КЖ1

Водозадарные сооружения производительностью от 0,2 до 0,5 м³/с для амплитуды колебания уровня воды 6,0 м.

Железобетонное перекрытие РКм1. Плита Пм1. Ведомость деталей.

Стадия	Лист	Листов
Р	13	

Госстрой СССР ГПИ Ленинградский Водоканалпроект

кол. Мошкова

СФ 950-01

Формат А2

ТП901-1-92.88 Альбом II

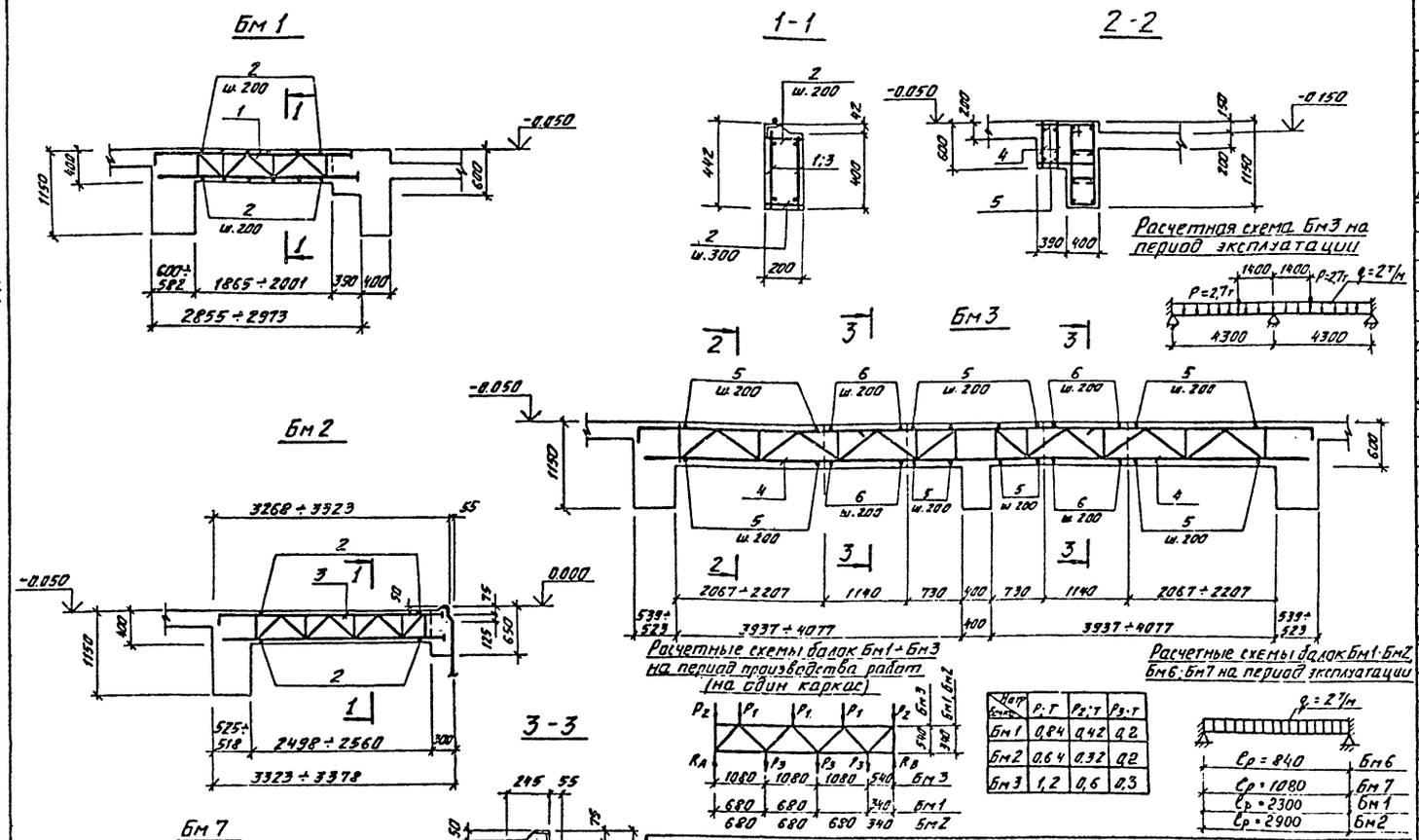

Нат. бочка	P_1; т	P_2; т	P_3; т
Бм 1	0,84	0,42	0,2
Бм 2	0,64	0,32	0,2
Бм 3	1,2	0,6	0,3

ℓ_p = 840	Бм 6
ℓ_p = 1080	Бм 7
ℓ_p = 2300	Бм 1
ℓ_p = 2900	Бм 2

Ведомость расхода стали на элемент, кг

Марка элемента	Изделия арматурные												Всего
	Арматура класса								Прокат марки				
	AI		AIII						ВСт3 КП2				
	ГОСТ 5781-82*								ГОСТ 103-76*				
	ф8	Итого	ф10	ф12	ф16	ф20		Итого	δ=2,5	δ=8		Итого	
Бм 1			2,7		10,0	29,6		42,3	7,3			7,3	49,6
Бм 2			3,1		12,2	3,30		48,3	9,5	0,9		10,4	58,7
Бм 3			31,2			187,2		218,4	22,8			22,8	241,2
Бм 6	2,2	2,2		5,2				5,2					7,4
Бм 7	2,6	2,6		6,0				6,0					8,6

1. Данный лист рассматривать совместно с л. 2.
2. Защитный слой бетона для рабочей арматуры принят 20 мм.

Спецификация к балкам Бм1÷Бм3; Бм6; Бм7.

Формат	Зона	Поз.	Обозначение	Наименование	Кол.	Примечание
				Балка Бм1		
				Сборочные единицы		
А4		1	ТП901-1-9 88-КЖИ1-С4	Сетка арматурная С4	2	23,4 кг
				Детали		
Б4		2		А-III-10 ГОСТ 5781-82* ℓ=190	20	0,12 кг
				Материал		
				Бетон В15, F50, W4		0,16 м³
				Балка Бм2		
				Сборочные единицы		
А4		3	ТП901-1-9 88-КЖИ1-С5	Сетка арматурная С5	2	28,4 кг
				Детали		
Б4		2		А-III-10 ГОСТ 5781-82* ℓ=190	26	0,12 кг
				Материал		
				Бетон В15, F50, W4		0,2 м³
				Балка Б3		
				Сборочные единицы		
А4		4	ТП901-1-9 88-КЖИ1-С6	Сетка арматурная С6	4	52,5 кг
				Детали		
Б4		5		А-III-10 ГОСТ 5781-82* ℓ=740	60	0,46 кг
Б4		6		А-III-10 ГОСТ 5781-82* ℓ=240	24	0,15 кг
				Материал		
				Бетон В15, F50, W4		1,7 м³
				Балка Бм6		
				Сборочные единицы		
А4		7	ТП901-1-9 88-КЖИ1-С7	Сетка арматурная С7	2	3,36 кг
				Детали		
Б4		8		А-I-8 ГОСТ 5781-82* ℓ=140	12	0,06 кг
				Материала		
				Бетон В15, F50, W4		0,04 м³
				Балка Бм7		
				Сборочные единицы		
А4		9	ТП901-1-9 88-КЖИ1-С8	Сетка арматурная С8	2	3,87 кг
				Детали		
Б4		8		А-I-8 ГОСТ 5781-82* ℓ=140	14	0,06 кг
				Материал		
				Бетон В15, F50, W4.		0,05 м³

Разраб.	Шабалина			ТП901-1-92.88-КЖ1
Провер.	Андреева			
Вед. инж.	Андреева			Водозаборные сооружения производительностью от 0,2 до 0,5 м³/с для амплитуды колебания уровня воды 0 м
Рук. гр.	Поваляева			Стадия: Р; Лист: 14; Листов:
Н. контр.	Жило		01.88	Железобетонное перекрытие РКм1. Балки Бм1÷Бм3; Бм6; Бм7.
Гл. спец.	Ханин			Госстрой СССР ГПИ Ленинградский водоканалпроект
Нач. отд.	Градобойнова			

Привязан

Инв. №

Подпись и дата | Взам. инв. №

Инв. № подл.

коп. Мошкова

сф 950-01

Формат А2

ТП 901-1-92.88 Альбом II

Спецификация к балкам Бм4; Бм5; Бм8; Бм9

			Обозначение	Наименование		Примечание
				Балка Бм4		
				Сборочные единицы		
А4	1		ТП901-1-9 88 -КЖИ1-С9	Сетка арматурная С9	4	51,9 кг
				Детали		
Б.Ч	2			А-III-10, ГОСТ5781-82*, ℓ=190	64	0,12 кг
				Материал		
				Бетон В15, F50, W4		0,5 м³
				Балка Бм5		
				Сборочные единицы		
А4	3		ТП901-1-9 .88-КЖИ1-С10	Сетка арматурная С10	4	74,4
				Детали		
Б.Ч	4			А-III-10, ГОСТ5781-82*, ℓ=265	88	0,12 кг
				Материал		
				Бетон В15, F50, W4		1,2 м³
				Балка Бм8		
				Сборочные единицы		
А4	5		ТП901-1-9 88 -КЖИ1-С11	Сетка арматурная С11	2	15,6 кг
А4	6		-КЖИ1-С19	" С19	2	5,5 кг
А4	7		-КЖИ1-С20	" С20	2	5,2 кг
				Детали		
Б.Ч	2			А-I-8, ГОСТ5781-82* ℓ=190	42	0,08 кг
				Материал		
				Бетон В15, F50, W4		0,33 м³
				Балка Бм9		
				Сборочные единицы		
А4	8		ТП901-1-9 .88 -КЖИ1-С12	Сетка арматурная С12	4	23,9 кг
				Детали		
Б.Ч	9			А-I-8, ГОСТ5781-82*, ℓ=190	92	0,08 кг
				Материал		
				Бетон В15, F50, W4		0,89 м³

Бм4

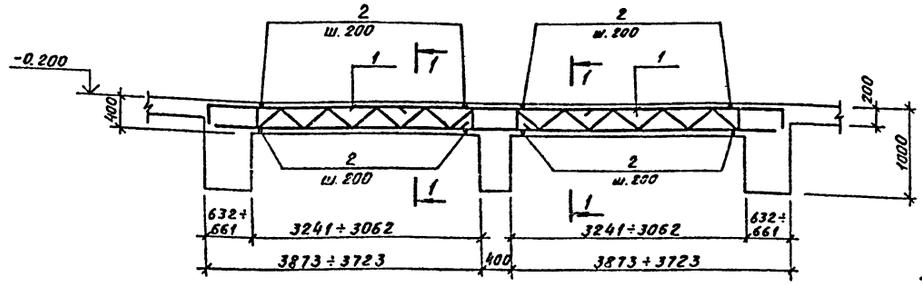

Расчетная схема балки Бм4 на период производства работ (на один каркас)

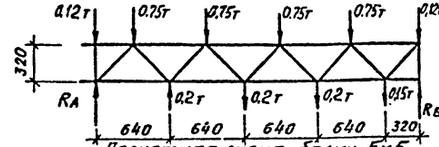

Расчетная схема балки Бм5 на период производства работ (на один каркас)

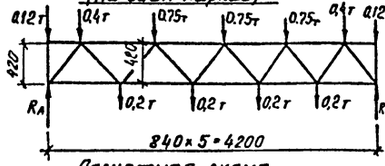

1-1

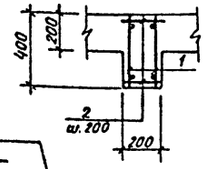

Бм5

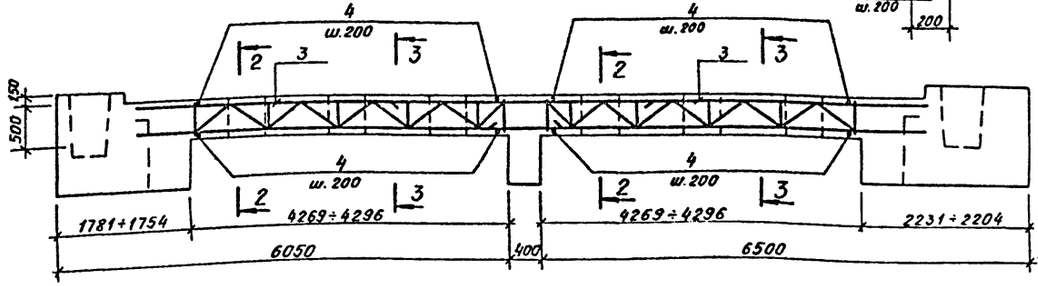

Расчетная схема балок Бм8; Бм9; Бм4 на период эксплуатации.

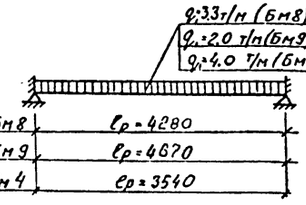

Бм8

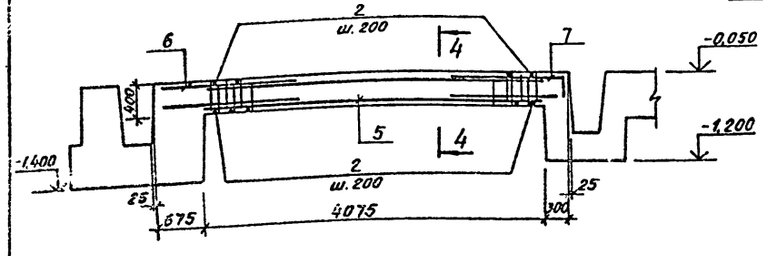

4-4

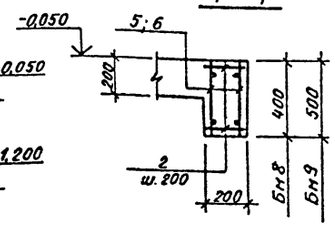

2-2

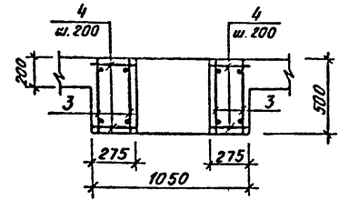

3-3

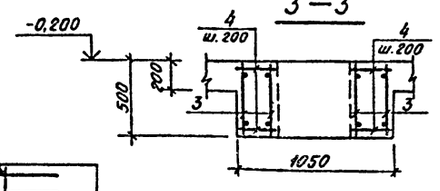

Бм9

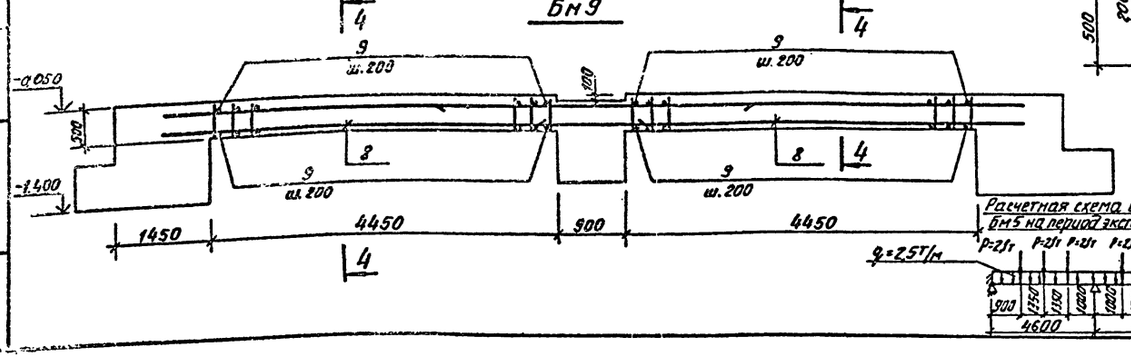

Расчетная схема балки Бм5 на период эксплуатации

1. Данный лист рассматривать совместно с л. 2, 8÷11.
2. Ведомость расхода стали на Бм4, Бм5, Бм8, Бм9 см л. 16.
3. Толщина защитного слоя для рабочей арматуры принята - 20 мм, 25 мм.

				ТП 901-1-92.88 - КЖ1			
Разраб.	Шабалина			Водозаборные сооружения производительностью от 0,2 до 0,5 м³/с для амплитуды колебания уровня воды 10м	Стадия	Лист	Листов
Провер.	Андреева				Р	15	
Вед.инж.	Андреева			Железобетонное перекрытие РКМ 1. Балки Бм4, Бм5, Бм8, Бм9	Госстрой СССР ГПИ Ленинградский Водоканалпроект		
Рук. гр.	Поваляева						
Н.контр.	Жило						
Гл.спец.	Ханин						
Нач.отд.	Грабовойнова						

Привязан

Инв.№

Инв.№ подл. | Подпись и дата | Взам.инв.№

Формат А2

сер 950-01

ТП901-1-92.88 Альбом II

Бм10

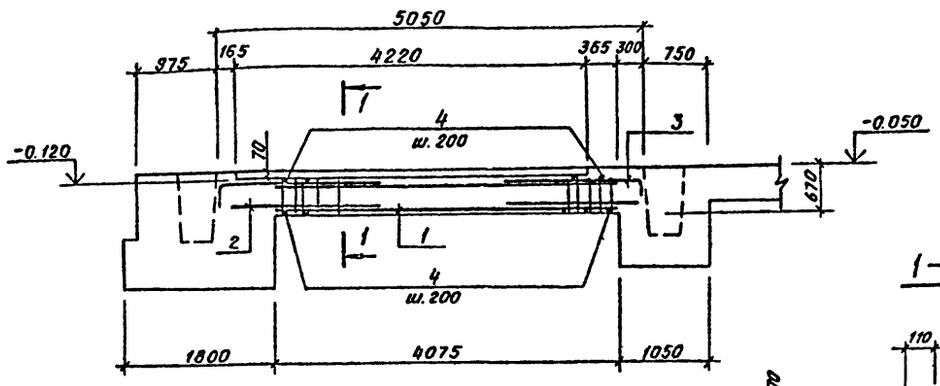

Расчетная схема балки Бм10

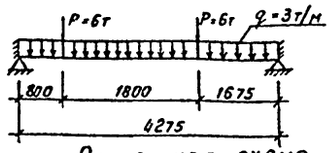

Расчетная схема балок Бм11; Бм12

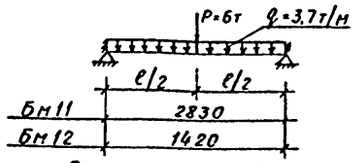

Расчетная схема балки Бм13

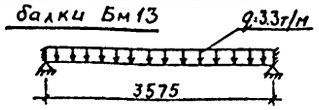

1—1

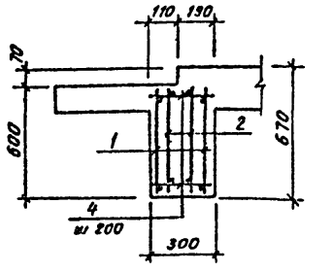

Бм11; Бм12

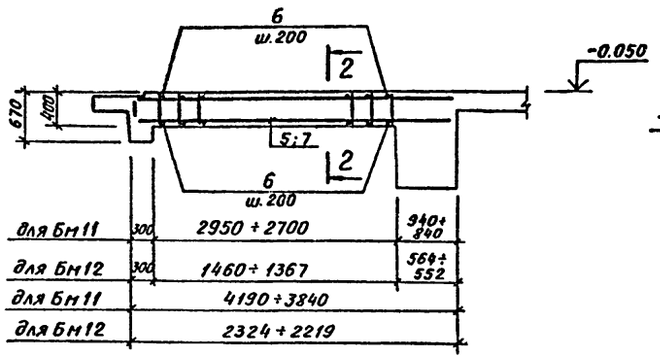

3—3

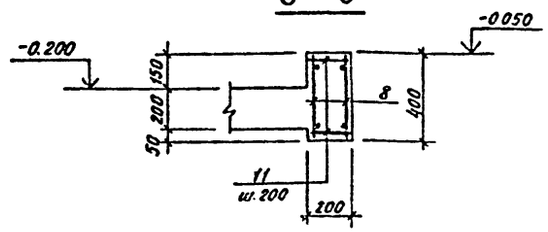

2—2

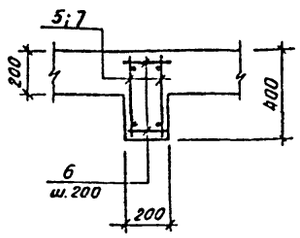

Бм13

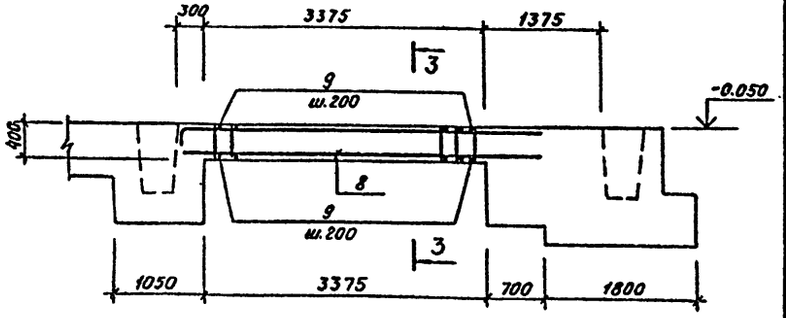

Ведомость расхода стали на элемент, кг

Марка элемента	Изделия арматурные											Всего
	Арматура класса								Прокат марки			
	AI		AIII						Вст3кп2			
	ГОСТ 5781-82*								ГОСТ 103-76*			
	ф8	Итого	ф10	ф22	ф16	ф20	ф25	Итого	-б-25	-б-8	Итого	
Бм4			7.7			41.6	140,3	189.6	23.6		23.6	213.2
Бм5			15.0			76	196.4	287.4	29.2		29.2	316.6
Бм8	13.0	13.0	9.8		13.2	20.2		43.0				56.0
Бм9	21.4	21.4			81.6			81.6				103.0
Бм10	25.8	25.8	9.6	51.2				60.8				86.6
Бм11	6.5	6.5		45.8				45.8		0.5	0.5	46.3
Бм12	3.5	3.5			14.0			14.0				17.5
Бм13	7.9	7.9			14	20.6				0.5	0.5	43.0

Спецификация к балкам Бм10 ÷ Бм13

Формат	Зона	Поз.	Обозначение	Наименование	Кол.	Примечание
				Балка Бм10		
				Сборочные единицы		
А4		1	ТП901-1-92.88 -КЖИ1-С13	Сетка арматурная С13	2	19.3кг
А4		2	-КЖИ1-С14	—"— С14	2	11.3кг
А4		3	-КЖИ1-С15	—"— С15	2	10.6кг
				Детали		
Б4		4		А-I-8, ГОСТ5781-82* ℓ=290	42	0,1кг
				Материал		
				Бетон В15, F50, W4		0.74м³
				Балка Бм11		
				Сборочные единицы		
А4		5	ТП 901-1-92.88 -КЖИ1 -С16	Сетка арматурная С16	2	25.3 кг
				Детали		
Б4		6		А-I-8, ГОСТ5781-82* ℓ=190	28	0.08кг
				Материал		
				Бетон В15, F50, W4		0.23м³
				Балка Бм12		
А4		7	ТП901-1-92.88 -КЖИ1-С17	Сетка арматурная С17	2	8,2кг
				Детали		
Б4		6		А-I-8, ГОСТ5781-82* ℓ=190	14	0.08кг
				Материал		
				Бетон В15, F50, W4		0.11м³
				Балка Бм13		
				Сборочные единицы		
А4		8	ТП901-1-92.88 -КЖИ1-С18	Сетка арматурная С18	2	20.10кг
				Детали		
		9		А-I-8, ГОСТ5781-82* ℓ=190	34	0.08кг
		11		Материал		
				Бетон В15, F50, W4		0.27м³

1. Данный лист рассматривать совместно с л. 2; 8÷11; 14; 15.
2. Защитный слой бетона для рабочей арматуры принят 20мм, 25мм.

Привязан

Инв. №

Инв. № подл. | Подпись и дата | Взам. инв. №

ТП 901-1-92.88-КЖ1

Разраб.	Шабалина	
Провер.	Андреева	
Вед. инж.	Андреева	
Рук. гр.	Поваляева	
Н. контр.	Жило	
Гл. спец.	Ханин	
Нач. отд.	Градобойнова	

Водозаборные сооружения производительностью от 0,2 до 0,5 м³/с для амплитуды колебания уровня воды 10,0м

Железобетонное перекрытие РКМ1. Балки Бм10 ÷ Бм13.

Стадия	Лист	Листов
Р	16	

Госстрой СССР ГПИ Ленинградский водоканалпроект

Формат А2

сф 950-01

ТП901-1-92.88 Альбом II

Схема расположения ростверков, фундаментных балок, блоков на отм. -0,630

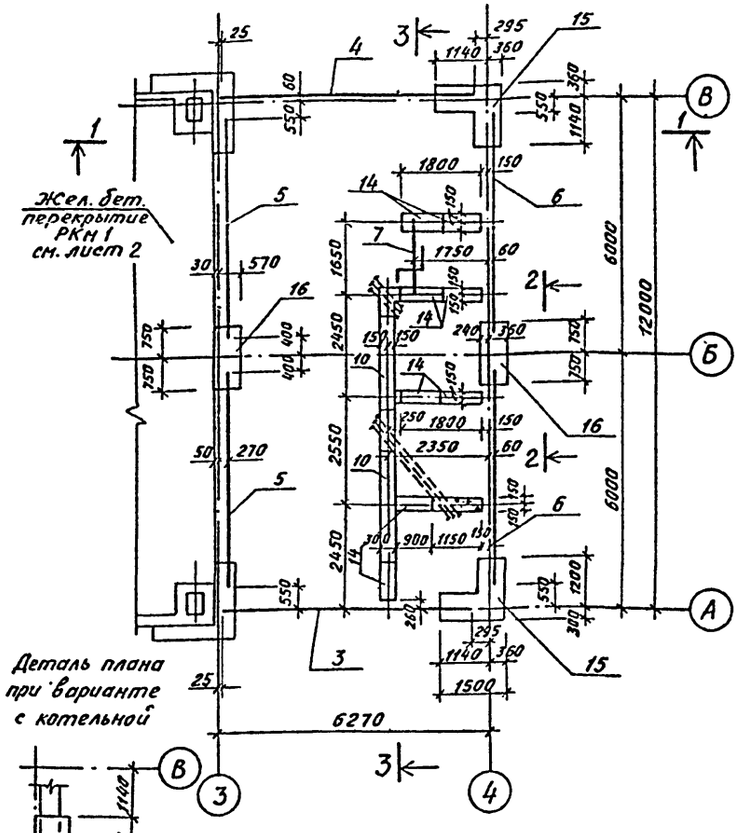

Схема расположения фундаментных блоков

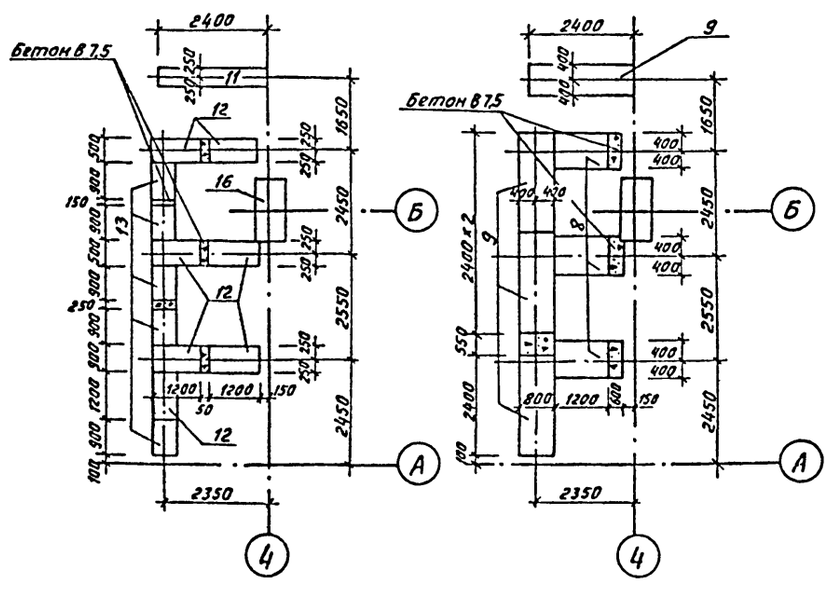

Спецификация к схемам расположения ростверков фундаментных балок, блоков, свай.

Марка, поз.	Обозначение	Наименование	Кол.	Масса ед., кг	Примечание
		Сваи			
1	ГОСТ 19804.1-79*	С6-30	8	1380	
2	ГОСТ 19804.1-79*	С11-30	2	2280	
		Балки фундаментные			
3	1.415-1, вып. 1	ФБ6-28	1	2200	
4	1.415-1, вып. 1	ФБ6-11	1	1800	
5	1.415-1, вып. 1	ФБ6-29	2	1900	
6	1.415-1, вып. 1	ФБ6-12	2	1500	
7	1.038.1-1, вып. 1	5ПБ18-27	1	250	
		Плиты фундаментные			
18	3.006.1-2/82 вып. 1-2	П10д-3б	1	190	при варианте с котельной
8	ГОСТ 13580-85	ФП8.12-1	3	550	
9	ГОСТ 13580-85	ФП8.24-1	4	1150	
17	1.038.1-1, вып. 2	5ПП14-5	4	253	
		Блоки фундаментные			
10	ГОСТ 13579-78*	ФБС 24.3.6-Т	2	970	
11	ГОСТ 13579-78*	ФБС 24.5.6-Т	1	1630	
12	ГОСТ 13579-78*	ФБС 12.5.6-Т	7	790	
13	ГОСТ 13579-78*	ФБС 9.5.6-Т	5	590	
14	ГОСТ 13579-78*	ФБС 9.3.6-Т	8	350	
		Ростверки монолитные			
15	Лист 18	РСМ 1	2	—	
16	Лист 18	РСМ 2	2	—	

1. Общие примечания смотреть лист 1
2. Монтаж блоков вести на цементном растворе М50 с перевязкой швов.
3. Расчетная нагрузка на сваю Nсв = 18,0 т.

Привязан

Инв. №

Инв. № подл. | Подпись и дата | Взам. инв. №

				ТП901-1-92.88-КЖ1			
Провер.	Поволяева		05.88	Водозаборные сооружения производительностью от 0,2 до 0,5 м³/с для амплитуды колебания уровня воды 6,0 м	Стадия	Лист	Листов
Вед. инж.	Андреева		05.88		Р	17	
Рук. гр.	Поволяева		05.88				
Н. контр.	Жило		05.88	Схемы расположения ростверков фундаментных балок, блоков, свай.	Госстрой СССР ГПИ Ленинградский водоканалпроект		
Гл. спец.	Ханин		05.88				
Нач. отд.	Радобойников		05.88				

Формат А2

сф 950-01

ТП901-1-92.88 Альбом II

1 — 1

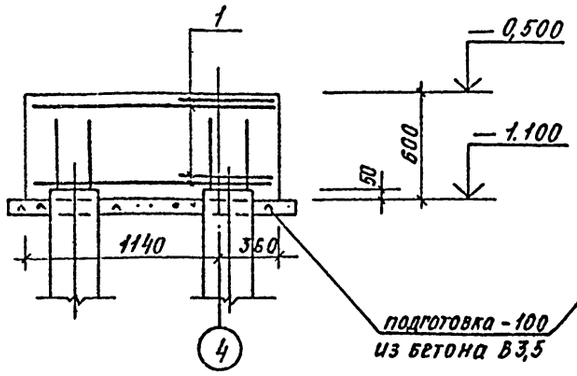

2 — 2

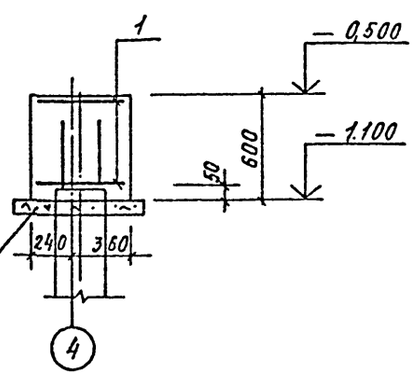

подготовка - 100
из бетона В3,5

3 — 3

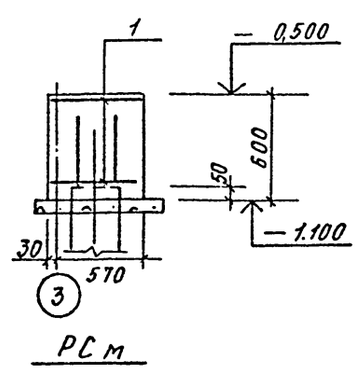

РСм

РСм1

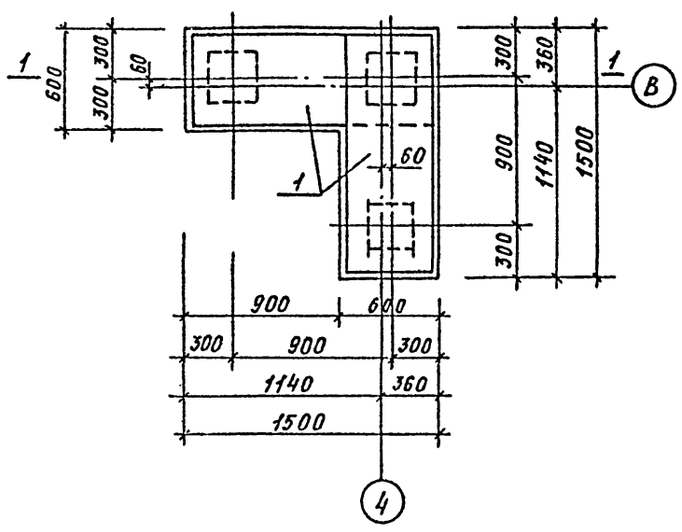

РСм2

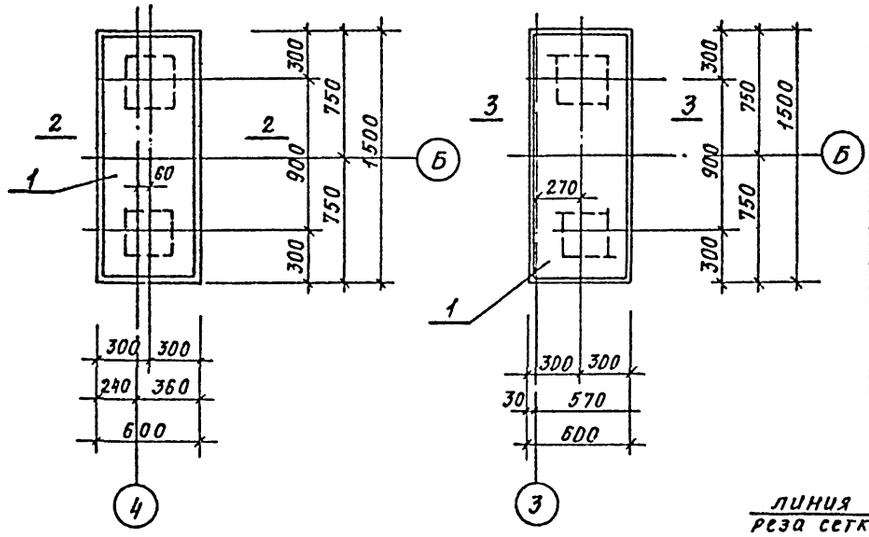

РСм1

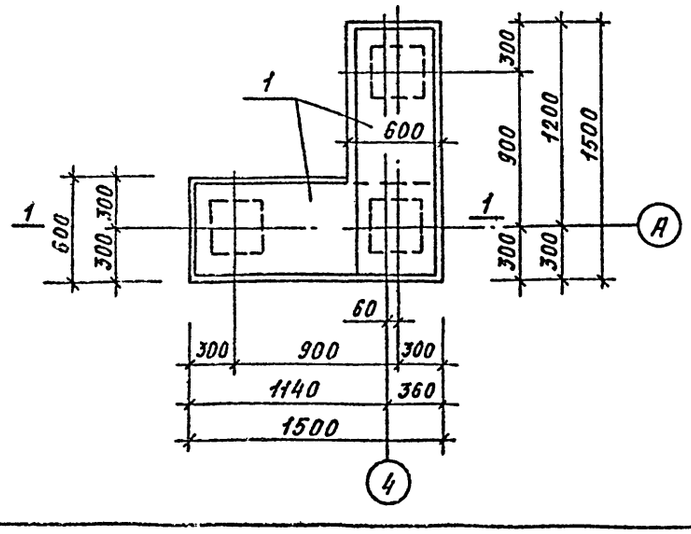

Ведомость расхода стали на элемент, кг

Марка элемента	Изделия арматурные								Всего
	Арматура класса								
	A-II								
	ГОСТ 5781-82*								
	⌀16			Итого	⌀			Итого	
РСм 1	57,4			57,4					57,4
РСм 2	28,7			28,7					28,7

Спецификация к ростверкам

Формат	Зона	Поз	Обозначение	Наименование	Кол.	Примечание
				РСм1		
				Сборочные единицы		
				Сетка арматурная ГОСТ 23279-85		
		1		2С $\frac{16AII}{16AII}$ 115х145 $\frac{25}{75}$	2	28,7 кг
				Материал		
				Бетон В15, F50	0,9 м³	
				РСм2		
				Сборочные единицы		
				Сетка арматурная ГОСТ 23279-85		
		1		2С $\frac{16AII}{16AII}$ 115х145 $\frac{25}{75}$	1	28,7 кг
				Материал		
				Бетон В15, F50	0,6 м³	

поз 1

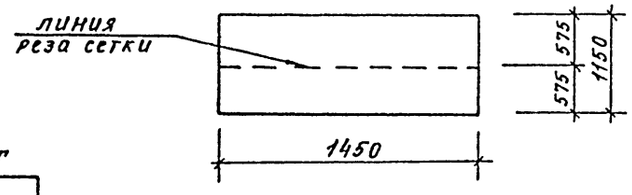

1. Схему расположения ростверков смотреть лист 17.
2. До установки в опалубку поз.1 разрезать пополам.

Привязан

Инв. №

				ТП901-1-92.88-КЖ1			
Провер	Поволяева		03.88	Водозаборные сооружения производительностью от 0,2 до 0,5 м³/с для амплитуды колебания уровня воды 6,0 м	Стадия	Лист	Листов
Вед. инж	Андреева		03.88		Р	18	
Рук. гр.	Поволяева		03.88				
Н. контр.	Жило		03.88	Ростверки РСм1, РСм2 Схема армирования	Госстрой СССР ГПИ Ленинградский Водоканалпроект		
Гл. спец.	Ханин		03.88				
Нач. отд	Гродобойнова		03.88				

Инв. № подл. | Подпись и дата | Взам. инв. №

сф 950-01

Формат А2

ТП901-1-92.88 Альбом II

Схема расположения колонн, фахверковых стоек и балок покрытия.

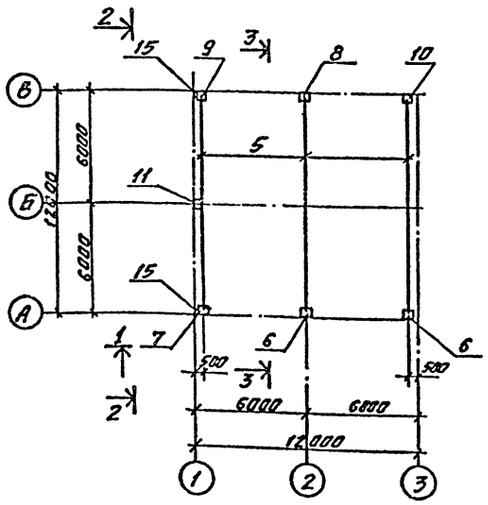

Схема расположения плит покрытия. (Вариант с тепловыми сетями).

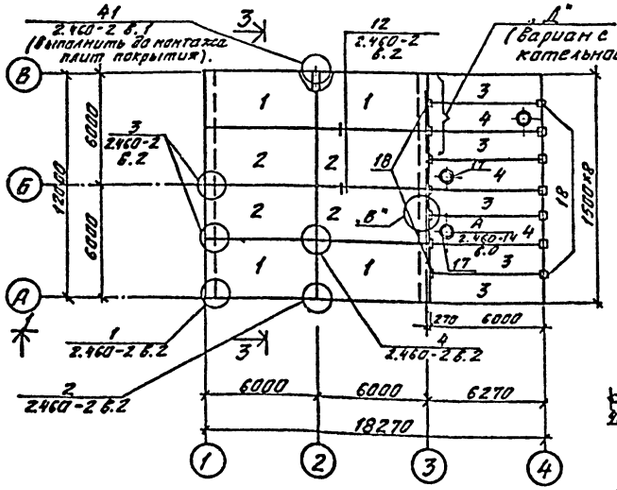

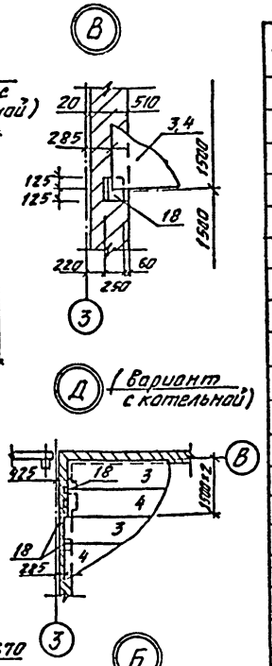

1-1

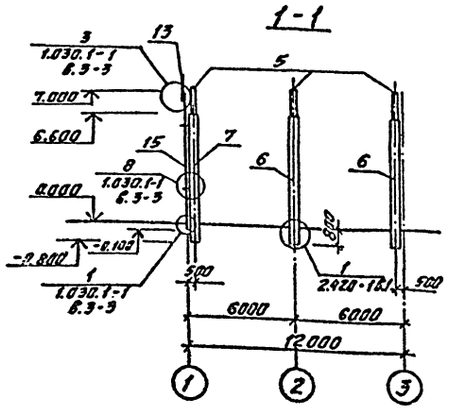

2-2

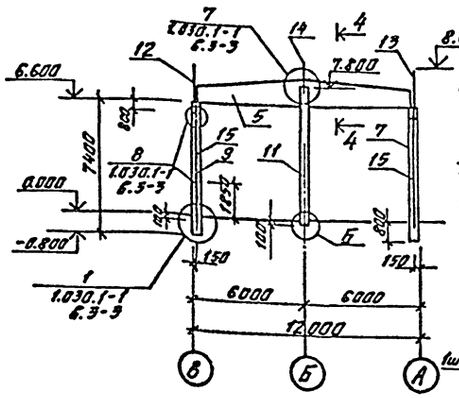

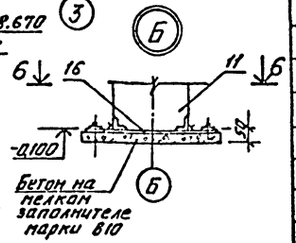

6-6

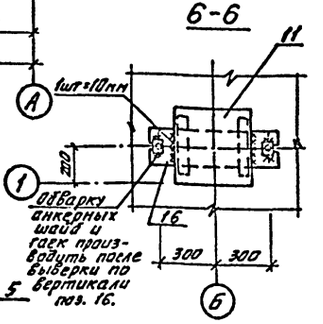

3-3

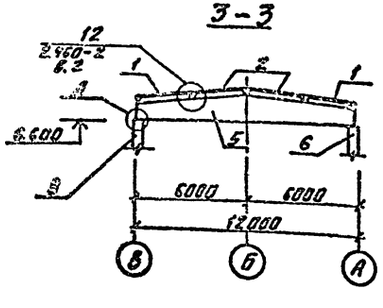

4-4

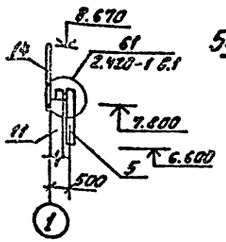

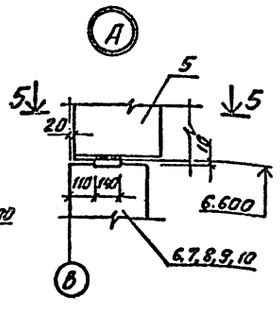

5-5

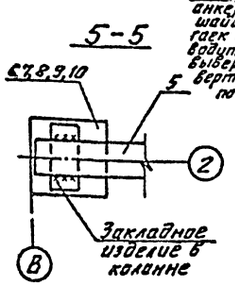

Спецификация к схемам расположения колонн, балок и плит покрытия.

Марка, поз.	Обозначение	Наименование	Кол.	Масса сд. кг	Примечание
		Плиты покрытия			
1	1.465.1-10/82 в. 1	1ПГ-1АТIVТ-МВ.М9-50ППН-40П	4	2820	
2	1.465.1-10/82 в. 1	1ПГ-1АТIVТ-М9-50ППН-40П	4	2820	
3	1.465.1-10/82 в. 1	2ПГ6-5АIVТ-50ППН-40П	5	1600	
4	1.465.1-10/82 в. 1	2ПВ6-5АIVТ-4-50ППН-40П	3	2100	
		Балки			
5	ТП901-1-92.88-КЖИ1-16ДР12-3АIV-1	16ДР12-3АIVТ-1	3	4700	
		Колонны			
6	ТП901-1-92.88-КЖИ1-К66-6-1	К66-6-1	2	2200	
7	-КЖИ1-К66-6-2	К66-6-2	1	2200	
8	-КЖИ1-К66-6-3	К66-6-3	1	2200	
9	-КЖИ1-К66-6-4	К66-6-4	1	2200	
10	-КЖИ1-К66-6-5	К66-6-5	1	2200	
11	-КЖИ1-6КФ79-1	6КФ79-1	1	2200	
		Стальные изделия			
12	1.030.1-1.4-020-04	Насадка фахверка НУ5	1	37,2	
13	1.030.1-1.4-020-05	Насадка торцевого фахверка НУ6	1	37,2	
14	1.030.1-1.4-1-010	Насадка торцевого фахверка НФ6	1	23,3	
15	1.030.1-1.4-2-10	Стойка фахверка СФ5	2	373,8	
	1.400-7 л.3	Марка ММ-8	1	3,6	Узел 61 2420-1 в.1
	1.400-7 л.9	То же ММ-23	1	4,2	
	1.400-7 л.9	" ММ-24	1	4,2	
	1.030.1-1.4-1-240	" Т24	4	1,1	
	1.400-7 л.17	" ММ48	4	1,1	
	1.400-7 л.18	" ММ51	2	1,4	
	1.400-7 л.18	" ММ50	6	1,8	
16		" МС1	1	23,6	
	2.460-14 в.0	" МС1	12	0,1	
17	1.494-24 в.1	Стакан СБ4А-1	3	160	
18	ТП901-1-92.88-КЖИ1-ОП1	Опорная подушка ОП1	14	21,8	

Общие примечания смотреть лист 1.

				ТП 901-1-92.88-КЖ1			
Провер.	Андреева		03.88				
Разраб.	Котова		03.88	Водозаборные сооружения производительностью от 0,2 до 0,5 м³/с для амплитуды колебания уровня воды 6,0 м.	Стадия	Лист	Листов
Вед. инж.	Андреева		03.88		Р	19	
Рук. гр.	Поваляев		03.88				
Н. контр.	Жило		04.88	Схемы расположения колонн, балок и плит покрытия.	Госстрой СССР ГПИ Ленинградский Водоканалпроект		
Гл. спец.	Ханин		03.88				
Нач. отд.	Градобойнова		03.88				

Привязан

инв. №

коп. Мошкова

Схемы расположения стеновых панелей

По оси „А"

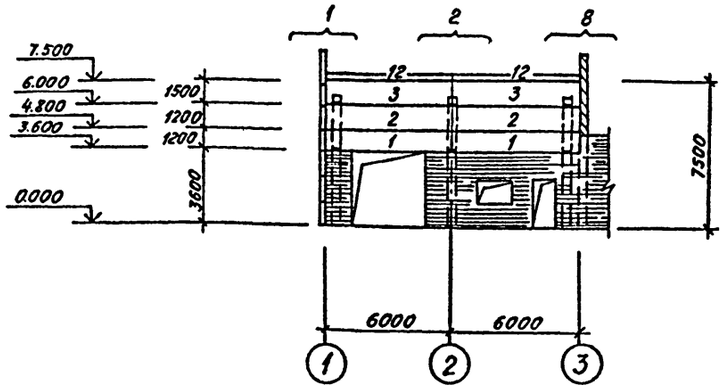

По оси „1"

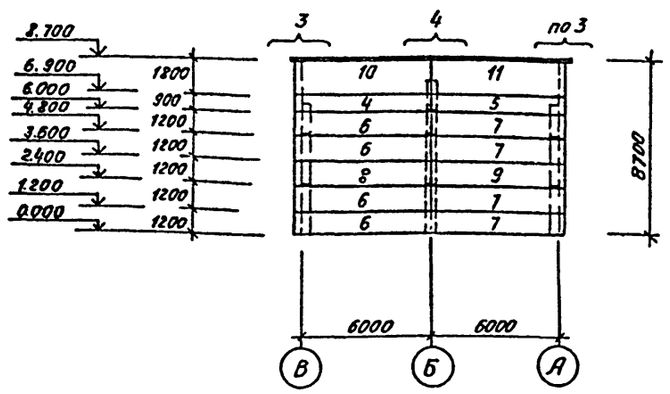

По оси „В"

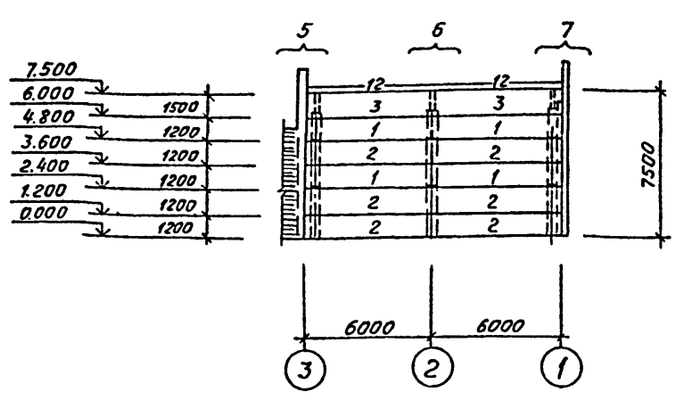

Фрагмент „1"

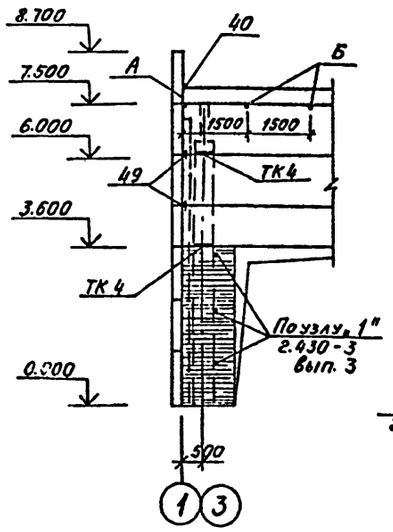

Серия, лист	Марка монтаж. узла	На 1 фраг-мент	На все фраг-менты
1.030.1-1 в. 4-1	ТК 4	2	2
2.430-3 вып. 3	По узлу „1"	3	3
1.030.1-1 в. 3-3	40	1	1
	49	2	2
1.030.1-1 в. 0-3	А	1	1
	Б	2	2

Фрагмент „2"

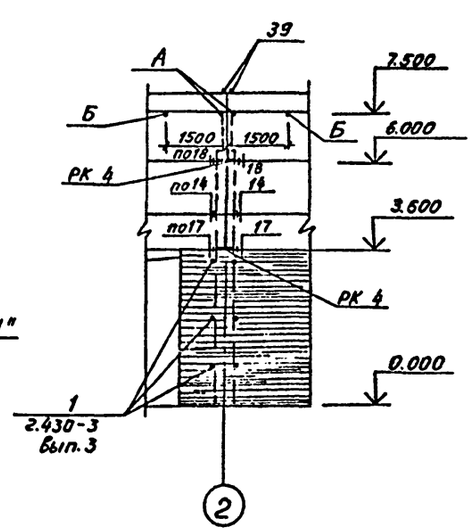

Серия, лист	Марка монтаж. узла	На 1 фраг-мент	На все фраг-менты
1.030.1-1 в. 4-1	РК 4	2	2
1.030.1-1 в. 3-3	14 / по 14	1 / 1	1 / 1
	17 / по 17	1 / 1	1 / 1
	18 / по 18	1 / 1	1 / 1
	39	2	2
1.030.1-1 в. 0-3	А	2	2
	Б	2	2
2.430-20 в. 3	1	3	3

Фрагмент „3"

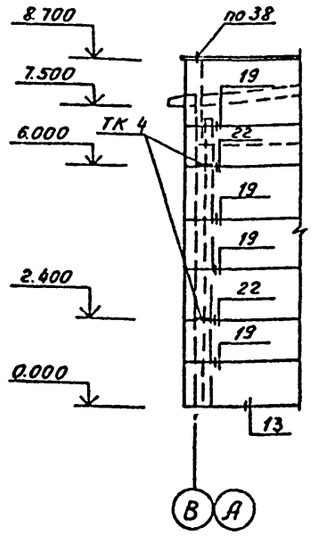

Серия, лист	Марка монтаж. узла	На 1 фраг-мент	На все фраг-менты
1.030.1-1 в. 4-1	ТК-4	2	4
1.030.1-1 в. 3-3	19	4	8
	22	2	4
	по 38	1	2

Фрагмент „4"

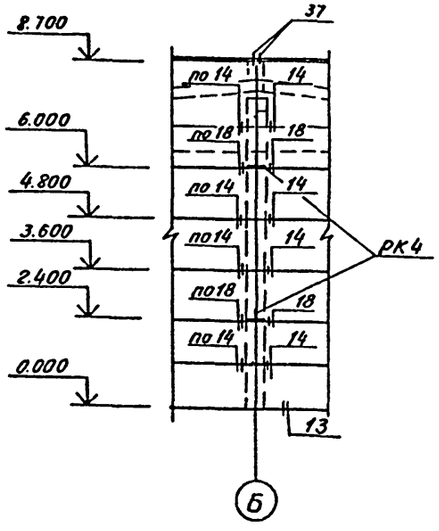

К фрагменту „4"

Серия, лист	Марка монтаж. узла	На 1 фраг-мент	На все фраг-менты
1.030.1-1 в. 4-1	РК 4	2	2
1.030.1-1 в. 3-3	14	4	4
	по 14	4	4
	18	2	2
	по 18	2	2
	37	1	1

1. Данный лист рассматривать совместно с листом 21.

				ТП 901-1-92.88 - КЖ1	
Привязан					
	Провер.	Андреева			
	Разраб.	Котова		Водозаборные сооружения производительностью от 0,2 до 0,5 м³/с для амплитуды колебания уровней воды 6,0 м	Стадия: Р; Лист: 20; Листов:
	Вед. инж.	Андреева			
	Рук. гр.	Поволяева			
	Н. контр.	Жило		Схема расположения стеновых панелей Чертеж N 1.	Госстрой СССР ГПИ Ленинградский водоканалпроект
Инв. №	Нач. отд.	Градобойнова			

Инв. № подл. | Подпись и дата | Взам. инв. №

Фрагмент „5"

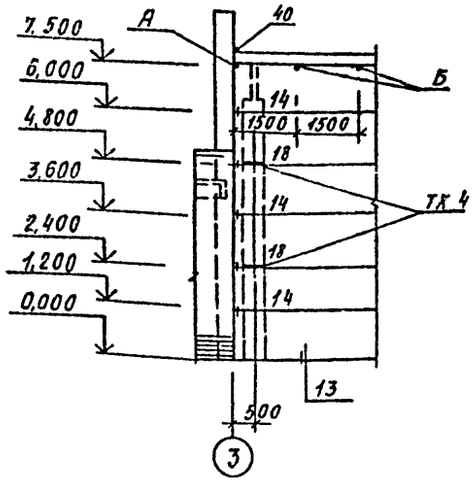

Серия, лист	Марка монтажн. узла	На 1 фраг-мент	На все фраг-менты
1.030.1-1 В.4-1	ТК4	2	2
1.030.1-1 В.3-3	40	1	1
	14	3	3
	18	2	2
1.030.1-1 В.0-3	Б	2	2
	А	1	1

Фрагмент „6"

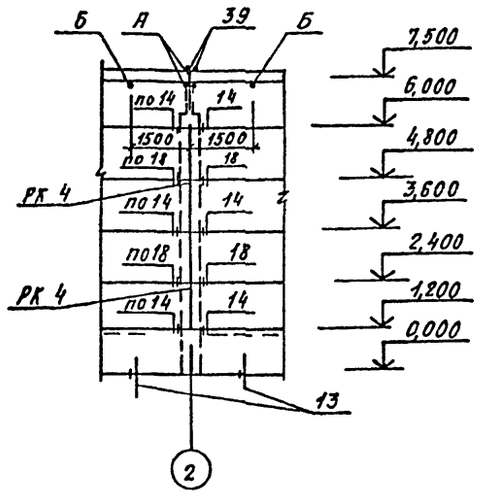

Серия, лист	Марка монтажн. узла	на 1 фрагмент	На все фрагменты
1.030.1-1 В.4-1	РК4	2	2
1.030.1-1 В.3-3.	14	3	3
	по14	3	3
	18	2	2
	по18	2	2
	39	2	2
1.030.1-1 В.0-3	А	2	2
	Б	2	2

Фрагмент „7"

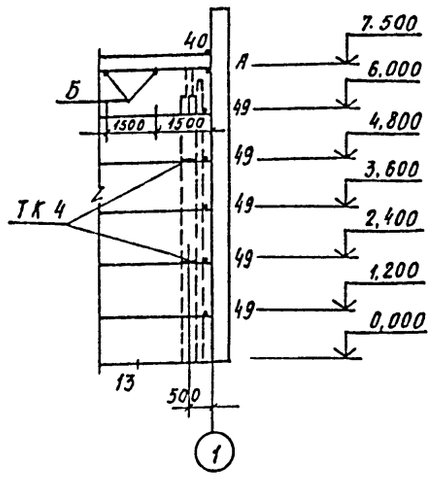

Серия, лист	Марка монт. узла	На 1 фраг-мент	На все фраг-менты
1.030.1-1, В.4-1	ТК4	2	2
1.030.1-1, В.3-3	40	1	1
	49	5	5
1.030.1-1, В.0-3	А	1	1
	Б	2	2

Фрагмент „8"

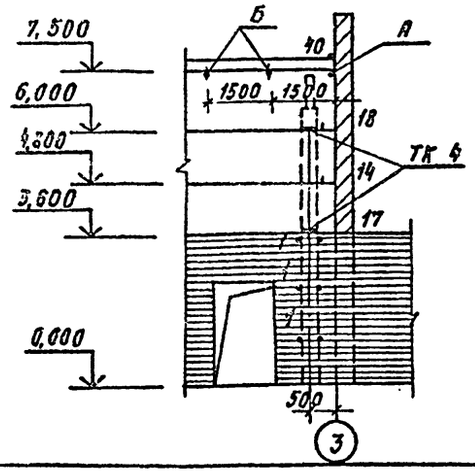

Серия, лист	Марка монтажн. узла	На 1 фраг-мент	На все фраг-менты
1.030.1-1, В.4-1	ТК 4	2	2
1.030.1-1, В.3-3	14	1	1
	17	1	1
	18	1	1
	40	1	1
2.430-20 В.3	1	3	3
1.030.1-1, В.0-3	А	1	1
	Б	2	2

1. Материал стеновых панелей наружных стен- ячеистый бетон автоклавного твердения при плотности в сухом состоянии $\gamma_{сух.}$ = 700 кг/м³, М35.
2. Монтаж стеновых панелей производить в соответствии с требованиями СНиП III-16-80 и указаниями, приведенными в серии 1.030.1-1 вып. 0-0 и 0-3.
3. Необетонируемые закладные изделия стеновых панелей и соединительные элементы оцинковать методом металлизации (толщина покрытия 120÷150 микрон)
4. Детали заполнения швов между стеновыми панелями см. узлы 56,57 серии 1.030.1-1, вып. 3-3.
5. Общие примечания смотреть лист 1.

Спецификация к схемам расположения стеновых панелей

Марка, поз.	Обозначение	Наименование	Кол.	Масса ед., кг	Примечание
		Стеновые панели			
1	1.030.1-1.1-1 05-17	ПСБ0.12.2,0-2Я-32	6	1280	
2	05-17	ПСБ0.12.2,0-2Я.31	8	1280	
3	06-11	ПСБ0.15.2.0-2Я.35	4	1600	
4	23-11	ПСБ2.5.9.2,0-2Я-2.33	1	1000	
5	15-11	ПСБ2.5.9.2,0-2Я-1.33	1	1000	
6	23-14	ПСБ2.5.12.2,0-2Я-2.31	4	1330	
7	15-14	ПСБ2.5-12.2,0-2Я-1.31	4	1330	
8	23-14	ПСБ2.5.12.2,0-2Я-2.33	1	1330	
9	15-14	ПСБ2.5.12.2,0-2Я-1.33	1	1330	
10	23-18	ПСБ2.5.18.2,0-3Я-2.34	1	2020	
11	15-18	ПСБ2.5.18.2,0-3Я-1.34	1	2020	
12	1.0301-1.2-1 6.00.0	ПК60 6,5-Л	4	1200	
		Элементы крепления			
РК4	1.030.1-1.4-1-060-06	консоль опорная РК4	6	10,0	
ТК4	1.030.1-1.4-1-110-01	ТК4	12	12,2	
А1	1.030.1-1.0-3-2401	А1	8	0,7	
А2	1.030.1-1.0-3-2402	А2	8	1,2	
А3	1.030.1-1.0-3-2403	А3	12	0,4	
Т3	1.030.1-1, 4-1-120	Т3		0,4	
Т5	1.030.1-1.4-1-130	Т5		0,4	
Т8	1.030.1-1, 4-1-140	Т8		0,5	
Т9	1.030.1-1, 4-1-150	Т9		0,4	
Т10	1.030.1-1.4-1-150-01	Т10		1,3	
Т17	1.030.1-1.4-1-220	Т17		0,3	
	1.030.1-1.3-2-516	Лист 6х60х250		0,71	
	1.030 1-1.3-2-511	Лист 10х20х60		1,0	
МК-5	2.430-3 В.3	МК-5		0,46	
МК-6	2.430-3 В.3	МК-6		0,46	

Привязан

Инв. №

Провер.	Андреева	
Разраб.	Котова	
Вед.инж	Андреева	
Рук.гр.	Поваляева	
Н.контр	Жило	04.88
Гл.спец	Ханин	
Нач.отд	Градобойнова	

ТП901-1-92.88-КЖ1

Водозаборные сооружения производительностью от 0,2 до 0,5 м³/с для амплитуды колебания уровня воды 6,0 м

Стадия Р | Лист 21 | Листов

Схема расположения стеновых панелей Чертеж №2

Госстрой СССР ГПИ Ленинградский Водоканалпроект

Формат А2

СФ 950-01

ТП901-1-92.88 Альбом II

Схема расположения каналов

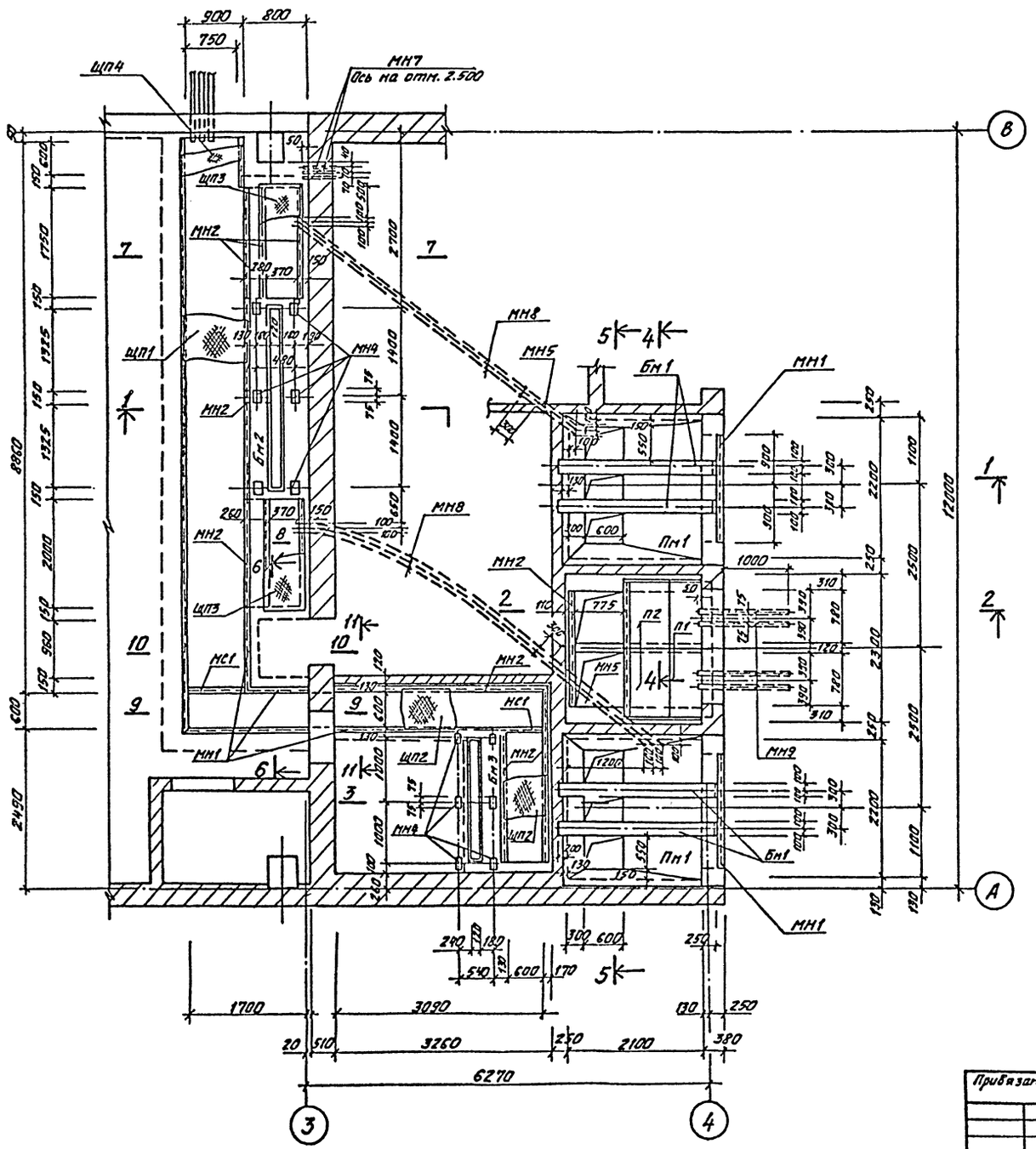

Спецификация элементов к схеме расположения каналов

Марка, поз.	Обозначение	Наименование	Кол.	Масса ед. кг.	Примечание
		Монолитный железобетон			
Пм1	лист 25	Плита Пм1	2		
Бм1	лист 25	Балка Бм1	4		
Бн2	лист 25	" Бн2	1		
Бн3	лист 25	" Бн3	1		
		Плиты перекрытия			
П1	3.006.1-2/82, в. 1-2	Плита П7д-5б	2	150,0	
П2	ТП901-1-92.88-КЖИ1-П7д-5б-1	П7д-5б-1	2	150,0	
		Стальные изделия.			
МН1	1.400-15.81.550-06	Изделие закладное МН-555	п.м 9,5	1п.м. 5,3	
МН2	1.400-15.81.550-04	То же МН-553	п.м 26,7	1п.м. 4,1	
МН3	1.400-15.81.110-11	" МН104-6	п.м 10,8	1п.м 3,5	
МН4	1.400-15.81.110-04	" МН102-3	16	0,6	
МН5		Газ.трубка $d_у$80 ГОСТ 3262-75*	п.м. 24,0	1п.м. 8,34	
МН8		Труба ПНД (ПВН) 90 ГОСТ 18599-83*	п.м 28,0	-	
МС1		L50×5 ГОСТ 8509-86	п.м. 2,0	1п.м. 3,8	
ЩП1	ТП901-1-92.88-КЖИ1-ЩП1	Щит ЩП1	8	35,0	
ЩП2	-КЖИ1-ЩП2	Щит ЩП2	7	25,5	
МН6	1.400-15.81.140-14	Изделие закладное МН129-3	п.м. 9,2	1п.м 10,2	
МС2		Ф16 ГОСТ 2590-71*	п.м 9,2	1п.м 1,6	
ЩП3	ТП901-1-92.88-КЖИ1-ЩП3	Щит ЩП3	6	9,5	
ЩП4	-КЖИ1-ЩП4	Щит ЩП4	1	22,8	
МН7		Газ.трубка $d_у$25 ГОСТ 3262-75*	п.м. 2,0	1п.м. 2,39	
МН9		Труба БНТ100 ГОСТ 1839-80	п.м. 5,8	1п.м. 6,0	

Данный лист рассматривать совместно с листами 23, 24, 25.

Согласовано: Рук. гр. Кудрявцева

Взам. инв. №

Инв. № подл. | Подпись и дата

				ТП 901-1-92.88-КЖ1			
Разраб.	Костылева		03.88				
Провер.	Поваляева		03.88	Водозаборные сооружения производительностью от 0,2 до 0,5 м³/с для амплитуды колебания уровня воды 6,0 м.	Стадия	Лист	Листов
Вед.инж.	Андреева		03.88		Р	22	
Рук.гр.	Поваляева		03.88				
Нормок.	Жила		04.88	Помещения трансформаторов N1; N2. Щитовая РУ6 (10) кв. Чертеж N1	Госстрой СССР ГПИ Ленинградский Водоканалпроект		
Гл.спец.	Ханин		03.88				
Нач.отд.	Градобойнова		03.88				

Привязан

инв. №

коп. Мошкова

ТП 901-1-92.88 Альбом II

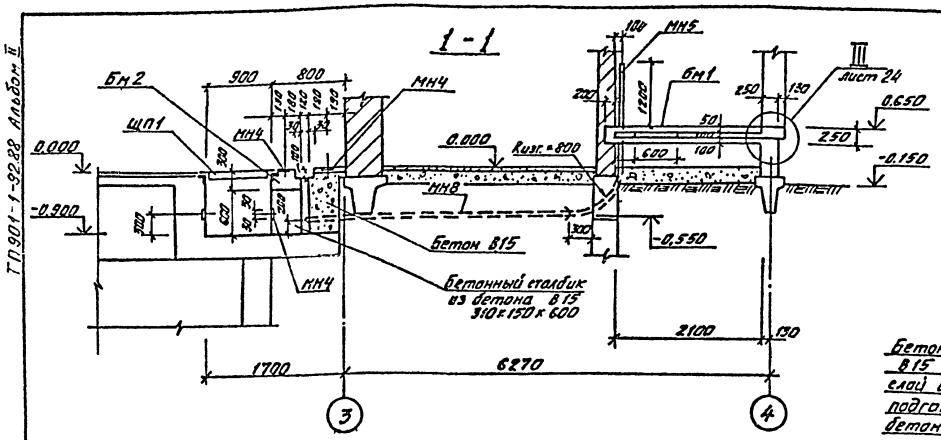

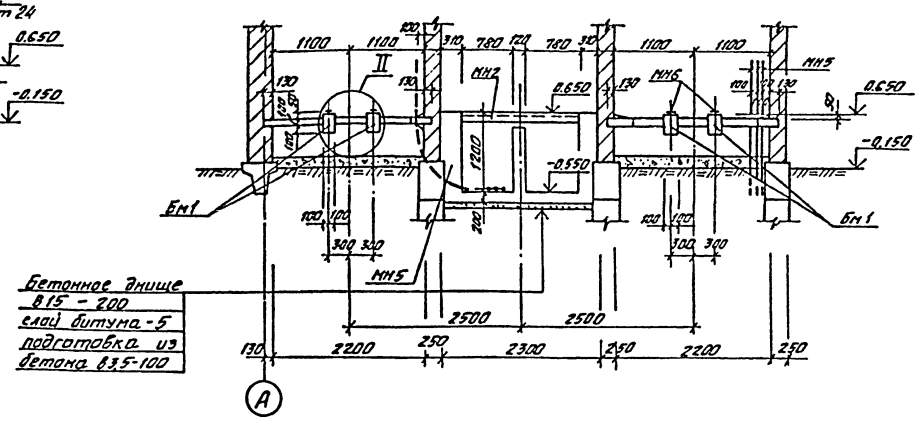

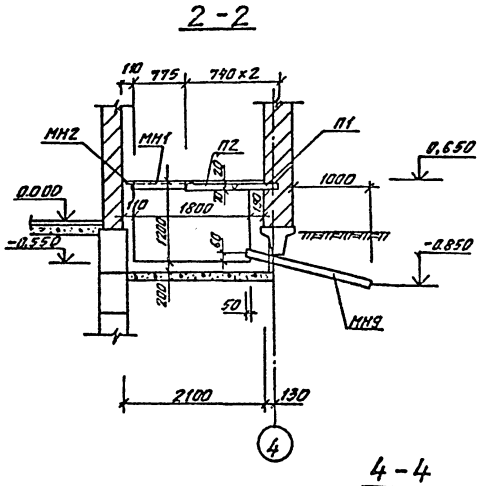

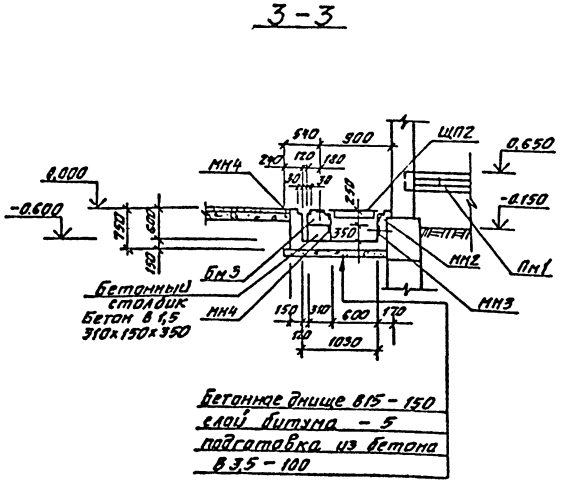

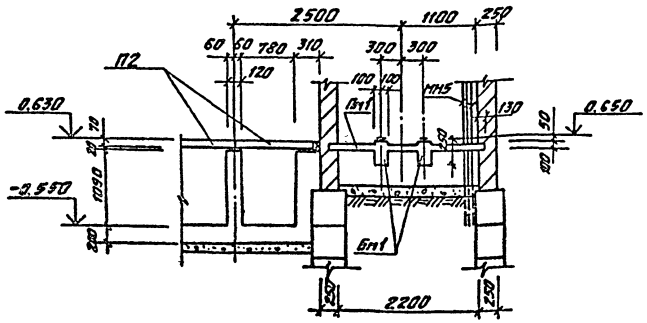

1. Общие примечания смотреть лист 1.
2. Данный лист рассматривать совместно с листами 22, 24, 25.
3. Трубы для электрокабелей и закладные изделия устанавливать под наблюдением электромонтажников.
4. Наружные поверхности каналов, соприкасающиеся с грунтом, покрыть горячим битумом за 2 раза по предварительно огрунтованной поверхности раствором битума в бензине.
5. Стены и днище каналов выполнить из бетона В15.

				ТП 901-1-92.88-КЖ1			
Разраб.	Костылева			Водозаборные сооружения производительностью от 0,2 до 0,5 м³/с для амплитуды колебания уровня воды 6,0 м.	Стадия	Лист	Листов
Провер.	Андреева				Р	23	
Вед. инж.	Андреева						
Рук. гр.	Поваляева						
Нормок.	Жило		04.88	Помещения трансформаторов N1, N2. Щитовая, РУ6(10) кв. Чертеж N2.	Госстрой СССР ГПИ Ленинградский Водоканалпроект		
Гл. спец.	Ханин						
Нач. отд.	Градобойнов						

Привязан

инв. №

Согласовано:

Инв. № подл. | Подпись и дата | Взам. инв. №

коп. Мешкова

сф 950-01

Формат А2.

ТП 901-1-92.88 Альбом II

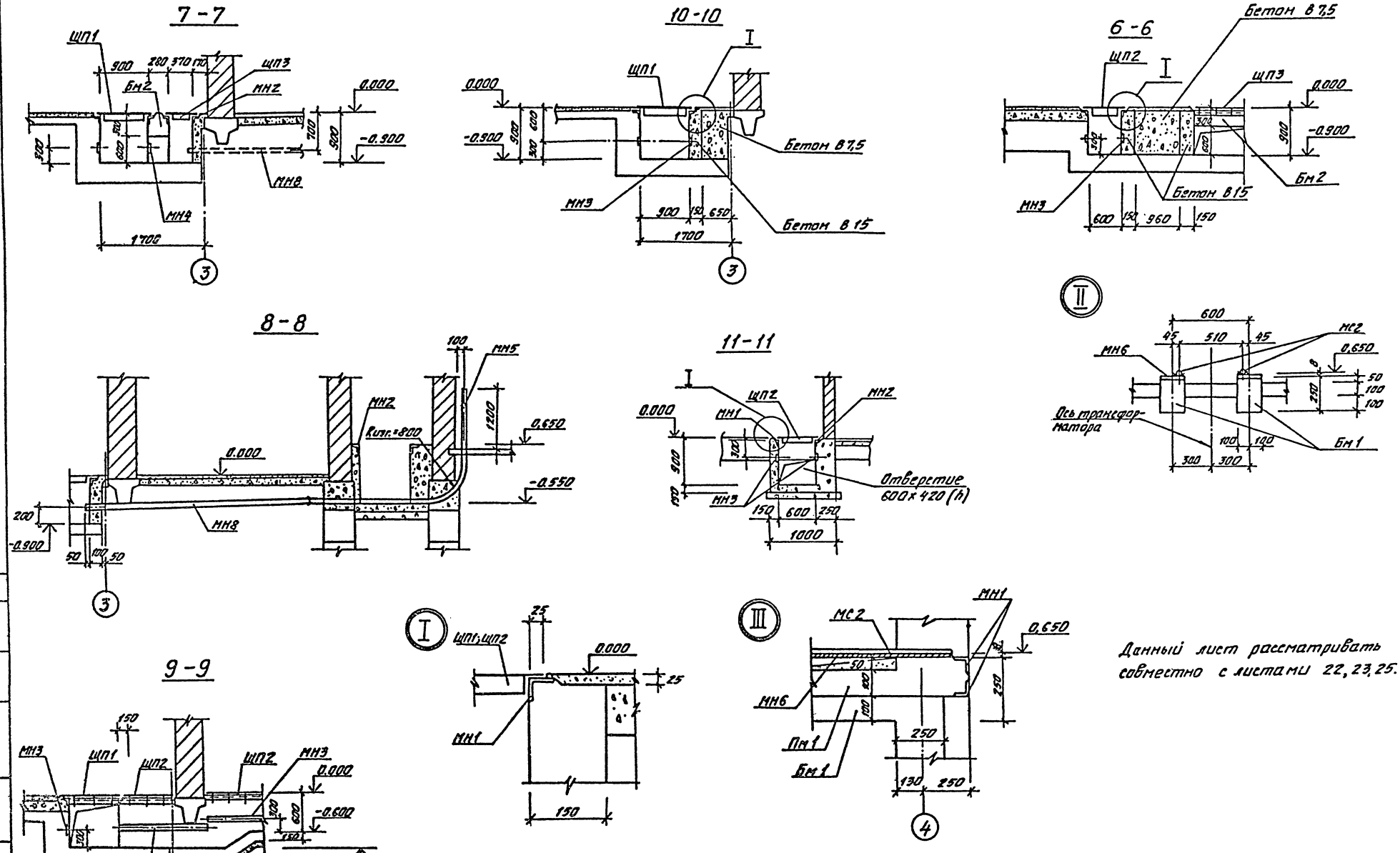

				ТП 901-1-92.88-КЖ1
Привязан	Разраб.	Костылева		
	Провер.	Поваляева		Водозаборные сооружения производительностью от 0,2 до 0,5 м³/с для амплитуды колебания уровня воды 6,0 м
	Вед.инж.	Андреева		
	Рук.гр.	Поваляева		
	Нормок.	Жило		Помещения трансформаторов N1, N2. Щитовая, РУ6(10)кв. Чертеж N3.
	Гл.спец.	Ханин		
инв. №	Нач.отд.	Градобойнов		

Стадия	Лист	Листов
Р	24	

Госстрой СССР ГПИ Ленинградский Водоканалпроект

Согласовано: Рук.гр. Кудрявцева

Инв. № подл. | Подпись и дата | Взам. инв. №

коп. Мешкова

СФ 950-01

Формат А2

ТП901-1-92.88 Альбом II

Схема армирования Пм1

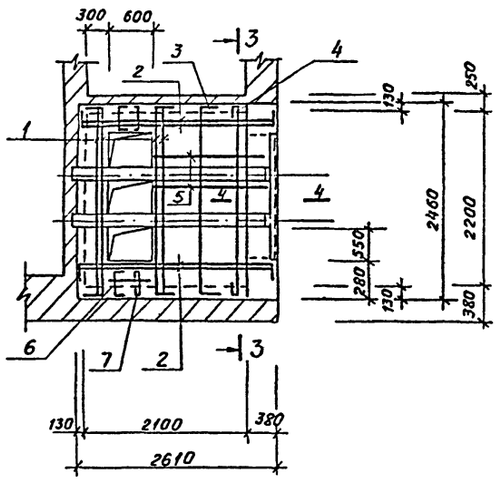

Схема армирования Бм2 (ℓ=7150)

Бм3 (ℓ=2230)

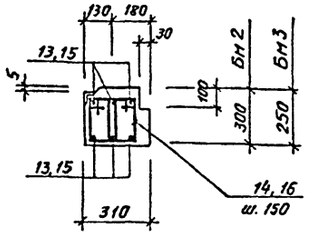

3—3

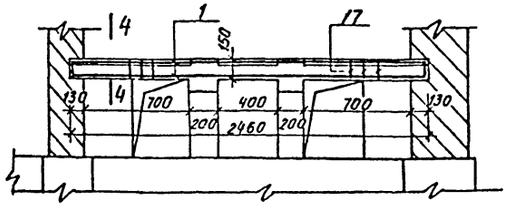

Схема армирования Бм1

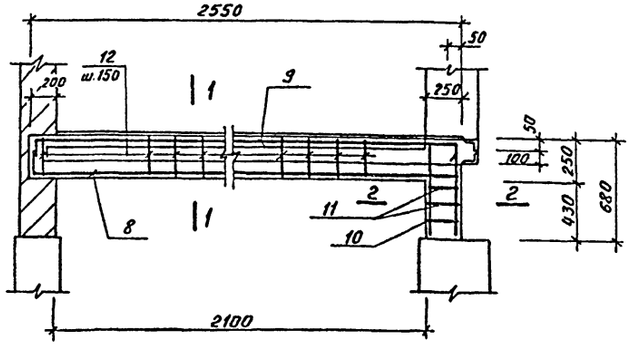

4—4

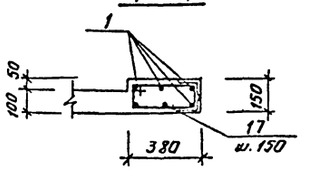

1—1

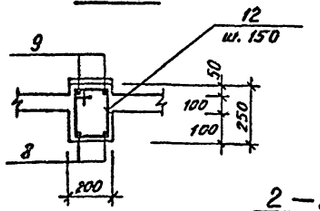

2—2

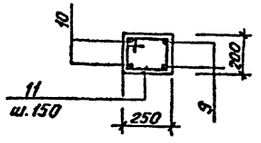

Ведомость деталей

Поз.	Эскиз
1	200 2430 200
2	200 2560 200
3	70 2420 70
4	2440
6	70 250 70
7	250
8	200 2500 200
9	150 2500 640
11	280 160 210 230
12	230 210 160 280
13	200 7120 200
14	210 330 140 260
15	200 2200 200
16	210 280 140 210
17	420 110 340 190

1. Защитный слой бетона для рабочей арматуры плиты – 15мм
   балки – 20мм
2. Позиции, отмеченные *, смотреть ведомость деталей.

Ведомость расхода стали на элемент, кг

Марка элемента	Изделия арматурные								Всего
	Арматура класса								
	А-I				А-II				
	ГОСТ 5781-82*				5781-82*				
	6	10		Итого	16	12	10	Итого	
Пм1	17,0	37,4		54,4					54,4
Бм1	3,6			3,6	10,0		5,0	15,0	18,6
Бм2	18,8			18,8		40,8		40,8	59,6
Бм3	5,6			5,6		13,8		13,8	19,4

Спецификация к схемам армирования

			Обозначение	Наименование		Примечание
				Пм1		
				Детали		
				А-I-10, ГОСТ 5781-82*		
Б.Ч		1*		ℓ=2830	14	1,7кг
Б.Ч		2*		ℓ=2960	8	1,7кг
				А-I-6, ГОСТ 5781-82		
Б.Ч		3*		ℓ=2560	7	0,6кг
Б.Ч		4*		ℓ=2620	7	0,6кг
Б.Ч		5		ℓобщ=20,0м		1п м 0,222кг
Б.Ч		6*		ℓ=390	8	0,1кг
Б.Ч		7*		ℓ=430	8	0,1кг
Б.Ч		17*		ℓ=1060	13	0,2кг
				Материал		
				Бетон класса В15	м³ 0,7	
				Бм1		
				Детали		
Б.Ч		8*		А-II-16, ГОСТ 5781-82*, ℓ=2900	2	5,0кг
				А-II-10, ГОСТ 5781-82		
Б.Ч		9*		ℓ=3290	2	2,0кг
Б.Ч		10		ℓ=640	2	0,5кг
				А-I-6, ГОСТ 5781-82*		
Б.Ч		11*		ℓ=880	3	0,2кг
Б.Ч		12*		ℓ=880	15	0,2кг
				Материал		
				Бетон класса В15	м³ 0,16	
				Бм2		
				Детали		
Б.Ч		13*		А-II-12, ГОСТ 5781-82*, ℓ=7520	6	6,8кг
Б.Ч		14*		А-I-6, ГОСТ 5781-82*, ℓ=940	94	0,2кг
				Материал		
				Бетон класса В15	м³ 0,6	
				Бм3		
				Детали		
Б.Ч		15*		А-II-12, ГОСТ 5781-82*, ℓ=2600	6	2,3кг
Б.Ч		16*		А-I-6, ГОСТ 5781-82*, ℓ=840	28	0,2кг
				Материал		
				Бетон класса В15	м³ 0,2	

				ТП901-1-92.88-КЖ1			
Разраб.	Костылева	[signature]	05.88	Водозаборные сооружения производительностью от 0,2 до 0,5м³/с для амплитуды колебания уровня воды 6,0м	Стадия	Лист	Листов
Провер.	Поваляева	[signature]	05.88		Р	25	
Вед.инж.	Андреева	[signature]	05.88				
Рук.гр.	Поваляева	[signature]	05.88				
Н.контр.	Жило	[signature]	05.88	Помещения трансформаторов N1, N2. Пм1, Бм1÷Бм3. Схемы армирования.	Госстрой СССР ГПИ Ленинградский ВОДОКАНАЛПРОЕКТ		
Гл.спец.	Ханин	[signature]	05.88				
Нач.отд.	Градобойнова	[signature]	05.88				

Инв. № подл. | Подпись и дата | Взам. инв. №

Формат А2

сф 950-01

ТП 901-1-92.88 Альбом II

Ведомость чертежей основного комплекта марки КМ1

Лист	Наименование	Примечание
1	Общие данные. Ведомость металлоконструкций.	
2	Техническая спецификация стали.	
3	Схемы расположения подкрановых балок, площадок. Ведомость элементов	

Ведомость ссылочных и прилагаемых документов

Обозначение	Наименование	Примечание
	Ссылочные документы	
1.450.3-3 Вып.1	Стальные лестницы, площадки, стремянки и ограждения.	
1.426.2-3 В.2	Стальные подкрановые балки.	

Ведомость металлоконструкций по видам профилей.

Наименование конструкций по номенклатуре прейскуранта №01-09	Позиции по прейскуранту	№ пп	Код конструкций	Масса конструкций, т												Количество шт	Серия типовых конструкций
				Всего стали повышенной и высокой точности	По видам профилей стали										Всего		
					Балки и швеллеры	Крупносортная сталь	Среднесортная сталь	Мелкосортная сталь	Толстолистовая сталь	Универсальная сталь	Тонколистовая сталь	Гнутые и гнутосварные	Трубы	Прочие			
Монорельсовые пути и балки поддерживающие монорельсы					1,39	0,23			0,1			0,35			2,07		Серия 1.426.2-3 В.2
Площадки зданий					0,1	0,09			0,05			0,1			0,34		
Лестницы					—	0,08									0,08		Серия 1.450.3-3 В.0,1
Ограждения лестниц и площадок					—	—		0,01	0,03			0,05			0,09		Серия 1.450.3-3 В.0,1

1. Чертежи марки „КМ" являются исходным материалом для разработки деталировочных чертежей марки „КМД" на заводе изготовителе металлоконструкций.
2. Материал конструкций принять в соответствии с технической спецификацией стали.
3. Изготовление и монтаж конструкций производить в соответствии с требованиями настоящих указаний, а также СНиП III-18-75 „Металлические конструкции".
4. Все конструкции сварные. Для сварки стальных конструкций применять электроды Э 42 по ГОСТ 9467-75.
5. Монтаж конструкций производить на сварке и болтах нормальной точности по ГОСТ 7798-70.*
6. Все швы с высотой шва $h = 6$мм, кроме оговоренных.
7. Все металлоконструкции после монтажа окрасить масляно-битумной краской БТ-177 за 2 раза по грунту ГФ-021.
8. Элементы, для которых в ведомости элементов не указаны усилия, крепить на 5,0 т.

Настоящий проект разработан в соответствии с действующими нормами и правилами и предусматривает мероприятия, обеспечивающие взрывобезопасность и пожаробезопасность при эксплуатации здания (сооружения) с производством, отнесенным по пожарной опасности к категории Д согласно СНиП 2.09.02-85

Главный инженер проекта Беляев Ю.В.

Инв. № подл. | Подп. и дата | Взам. инв. №

Привязан

Инв. №

ТП 901-1-92.88-КМ1

Провер.	Поволяева		03.88
Инженер	Попова		03.88
Рук. гр.	Поволяева		03.88
Н.контр.	Жило		04.88
Гл.спец.	Ханин		03.88
Нач.отд.	Гродобойнова		03.88
Гл.спец.	Макаров		03.88
Гл.инж.пр.	Беляев		03.88

Водозаборные сооружения производительностью от 0,2 до 0,5 м³/с для амплитуды колебания уровня воды 6,0 м

Стадия	Лист	Листов
Р	1	3

Общие данные. Ведомость металлоконструкций

Госстрой СССР ГПИ Ленинградский Водоканалпроект

Формат А2

сф 950-01

ТП901-1-92.88 Альбом II

Вид профиля ГОСТ, ТУ	Марка металла ГОСТ	Обозначение размера профиля	N п.п	Код: марки металла	Код: вида профиля	Код: размера	Количество шт	Длина мм	Масса металла по элементам конструкций: Монорельсы и балки, поддерж. монор.	Площадки зданий	Лестницы	Ограждения лестниц и площадок		Общая масса, т	Масса потребности в металле по кварталам (заполняется изготовителем): I	II	III	IV
1	2	3	4	5	6	7	8	9	526235	526243	526242	526244						
Балки двутавровые для монорельсов ТУ2-427-80	Вст3гпс5 ГОСТ 380-71*	I36 м		1236	2470	2488			1,39					1,39				
	Итого:								1,39					1,39				
Всего профиля:														1,39				
Швеллер ГОСТ 8240-72*	Вст3кп2 ГОСТ 380-71*	С10		1124	2640	2644				0,1				0,1				
	Итого:									0,1				0,1				
Всего профиля:														0,1				
Сталь прокатная угловая равнополочная ГОСТ8509-86	09Г2С-12-1 ТУ 14-1-3023-80	L50x5		2314	2100	2120			0,01					0,01				
		L63x5							0,08	0,08				0,16				
		L100x7							0,14					0,14				
	Вст3сп5 ГОСТ 380-71*	L75x6		1446	2100	2120				0,01				0,01				
		L80x6									0,08			0,08				
	Вст3кп2 ГОСТ 380-71*	L25x3		1124	2100	2120						0,01		0,01				
	Итого:								0,23	0,09	0,08	0,01		0,41				
Всего профиля:														0,41				
Сталь листовая горячекатаная ГОСТ19903-74*	09Г2С-12 ГОСТ 19282-73	-δ=40		2314	7100	7110						0,03		0,03				
	Вст3кп2 ГОСТ 380-71*	-δ=4		1124	7100	7110				0,01				0,01				
		-δ=6							0,01	0,04				0,05				
	09Г2С-12-1 ТУ14-1-3023-80	-δ=6		2314	7100	7110			0,01					0,01				
		-δ=8							0,02					0,02				
		-δ=14							0,06					0,06				
	Итого:								0,1	0,05		0,03		0,18				
Всего профиля:														0,18				
Швеллеры, стальные гнутые равнополочные ГОСТ 8278-83	Вст3кп2 ГОСТ 380-71*	С180x50x4		1124	7410	7436				0,1				0,1				
	Вст3пс4 ГОСТ 380-71*	С200x80x5		1228	7410	7438			0,32					0,32				
	Вст3сп2 ГОСТ 380-71*	С80x50x4		1443	7410	7424			0,03					0,03				
	Итого								0,35	0,1				0,45				
Всего профиля:														0,45				
Профиль гнутый 4МТУ2-130-70	Вст сп5 ГОСТ 380-71*	90x30x25x3		1446								0,02		0,02				
	Итого:											0,02		0,02				
Всего профиля:														0,02				
Профиль гнутый ГОСТ 8281-80*	Вст3сп5 ГОСТ 380-71*	L50x40x12x2,5		1446								0,03		0,03				
	Итого:											0,03		0,03				
Всего профиля														0,03				
Всего металла														2,58				
В том числе по маркам металла	Вст3гпс5								1,39					1,39				
	Вст3кп2								0,01	0,25		0,01		0,27				
	09Г2С-12-1								0,32	0,08				0,42				
	Вст3сп5									0,01	0,08	0,05		0,14				
	Вст3пс4								0,32					0,24				
	Вст3сп2								0,03					0,03				
	09Г2С-12											0,03		0,03				

Инв. № подл. | Подпись и дата | Взам. инв. №

Привязан

Инв. №

Провер.	Поваляева		
Инженер	Попова		
Вед. инж.	Андреева		
Рук. гр.	Поваляева		
Н. контр.	Жило		04.88
Гл. спец.	Ханин		
Нач. отд.	Градобойнов		

ТП901-1-92.88-КМ1

Водозаборные сооружения производительностью от 0,2 до 0,5 м³/с для амплитуды колебания уровня 6,0 м

Стадия	Лист	Листов
Р	2	

Техническая спецификация стали

Госстрой СССР ГПИ Ленинградский Водоканалпроект

Формат А2

сф 950-01

ТП901-1-92.88 Альбом II

Схема расположения подкрановых балок

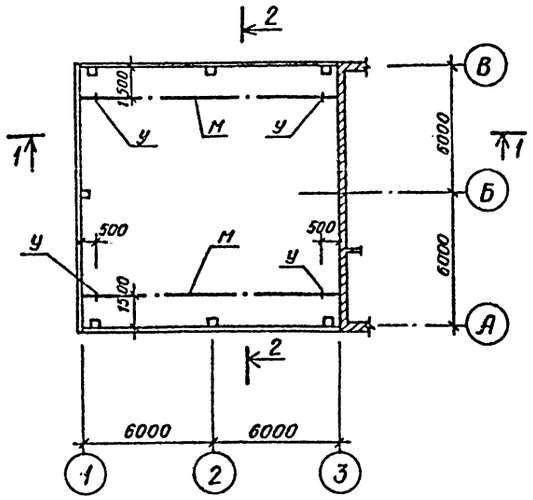

Схема расположения площадок

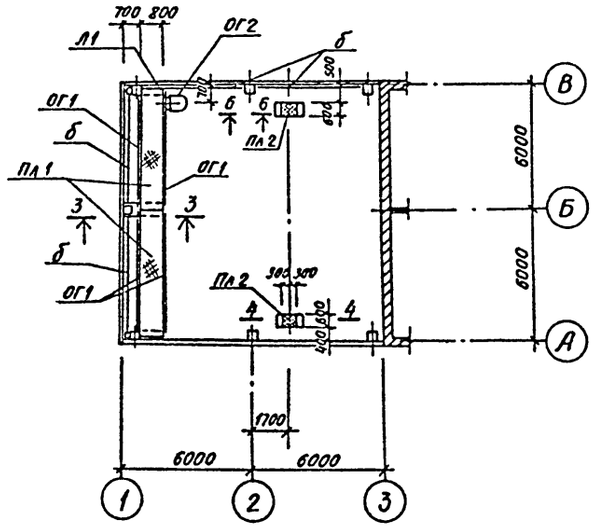

1—1

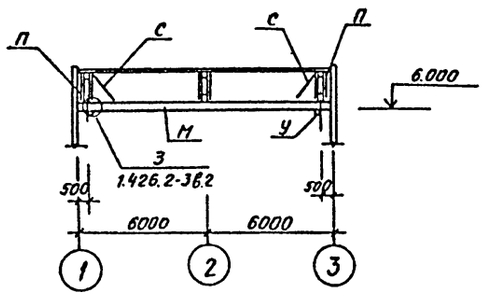

3—3

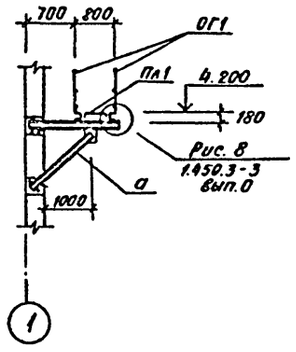

4—4

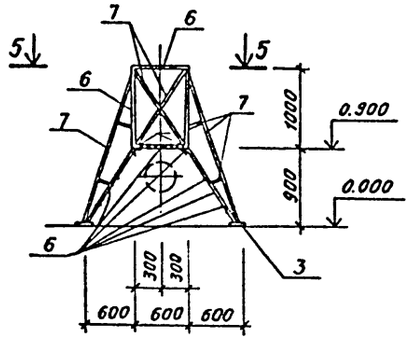

2—2

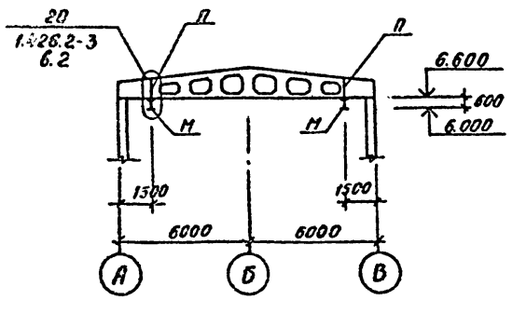

6—6

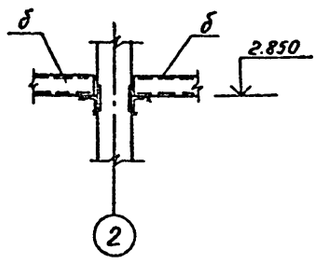

5—5

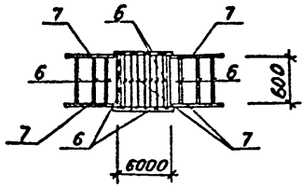

Ведомость элементов

Марка	Сечение: Эскиз	Поз.	Состав	Опорные усилия: M тсм	N тс	G тс	Группа констр.	Марка металла	Примеч.
М	I	—	I 36м		6.0			Вст3тс5	
У	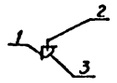	1	∟100×7					09Г2С-12-1	
		2	Болт М18						
		3	-δ=6						
С	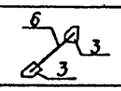	6	∟63×5					Вст3кп2	
		3	-δ=6						
ОГГ	ОГПМХЭБ-10.60	—	—					Вст3кп2	Серия 1.450.3-3 в.1
ПЛ1	ПМХШ-60.8	—	—						
ОГ2	ОГС-30.4	—	—						
Л1	СтХ-52	—	—						
а	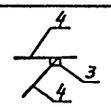	4	[10					Вст3кп2	
		3	-δ=6						
Пл2	см. лист 3	6	∟63×5					09Г2С-12-1	
		7	•Ф20						
		3	-δ=6						
б	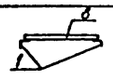	8	[200×80×5					Вст3пс4	
		1	∟100×7					09Г2С-12-1	
П	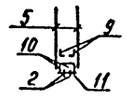	5	2[80×50×4	0,15	6,0			Вст3сп2	
		9	∟50×5					09Г2С-12-1	
		10	-δ=8					09Г2С-12-1	
		11	-δ=14					09Г2С-12-1	
		2	Болт М18	—	1,64				

Общие примечания смотреть лист 1.

Согласовано:
Рук.гр. Кудрявцева
Вед.инж. Виноградова

Инв.№подл.	Подпись и дата	Взам.инв.№

Проверил	Андреева	[signature]	03.88	ТП901-1-92.88-КМ1
Разраб.	Котова	[signature]	03.88	Водозаборные сооружения производительностью от 0,2 до 0,5м³/с для амплитуды колебания уровня 6.0м
Вед.инж	Андреева	[signature]	03.88	
Рук.гр.	Поваляева	[signature]	03.88	
Н.контр	Жило	[signature]	04.88	Схемы расположения подкрановых балок, площадок. Ведомость элементов.
Гл.спец.	Ханин	[signature]	03.88	
Нач.отд.	Градобойнов	[signature]	03.88	

Стадия: Р | Лист: 3 | Листов:

Госстрой СССР ГПИ Ленинградский ВОДОКАНАЛПРОЕКТ

Инв.№

Формат А2

ТП 901-1-92.88 Альбом V

Ведомость чертежей основного комплекта

Лист	Наименование	Примечание
1	Общие данные	
2	Планы на отм. 0.000. Схема системы отопления.	
	Схема трубопроводов котельной.	
3	План на отм. 0.000. Разрез 2-2. Схема узла	
	управления. Схемы систем ВЕ1÷ВЕ3.	

Характеристика отопительно-вентиляционных систем

Обозначение системы	Кол. систем	Наименование обслуживаемого помещения (технологического оборудования)	Тип установки	Вентилятор: Тип, исполн. по взрывозащите	№	Схема исполнен.	Расположение	L, м³/ч	P, Па (кгс/м²)	n, об/мин
ВЕ1	1	Котельная (теплоцентр)	Дефлектор ф200							
ВЕ2	1	Душевая, санузел	Дефлектор ф200							
ВЕ3	1	Помещение ремонтной бригады	Дефлектор ф200							

Основные показатели по чертежам отопления и вентиляции

Наименование здания (сооружения), помещения	Объем м³	Периоды года при tн, °С	Расход тепла, Вт (ккал/ч): на отопление	на вентиляцию	на горячее водоснабжение	Общий	Расход холода, Вт (ккал/ч)	Установленная мощн. электродвиг. кВт
Водозаборные сооружения (вариант с котельной)		−30	37000 (32000)	—	21600 (18600)	58600 (50600)	—	—
Тоже (вариант с тепловой сетью)		−30	37000 (32000)	—	—	37000 (32000)	—	—

Настоящий проект разработан в соответствии с действующими нормами и правилами и предусматривает мероприятия, обеспечивающие взрывобезопасность и пожаробезопасность при эксплуатации здания (сооружения) с производством, отнесенным по пожарной опасности к категории Г и Д согласно СНиП 2.09.02-85

Главный инженер проекта Беляев 10.87

План-схема

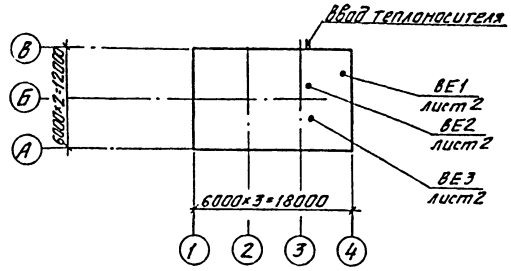

Ведомость ссылочных и прилагаемых документов

Обозначение	Наименование	Примечание
	Ссылочные документы	
4.904-69	Детали крепления санитарно-технических приборов и трубопроводов	
1.494-32	Зонты и дефлекторы вентиляционных систем	
5.904-10	Узлы прохода вентиляционных шахт через покрытия промышленных зданий	
5.903-2	Воздухосборники для систем отопления теплоснабжения вентиляционных установок.	
4.903-1 в.8	Грязевик	
	Прилагаемые документы	
ОВ.СО	Спецификация оборудования к основному комплекту чертежей марки „ОВ"	Альбом VIII
ОВ.ВМ	Ведомость потребности в материалах	Альбом IX

Экспликация помещений

	Наименование	Температура воздуха °С	Категория производства по взрывной, взрывопожарной и пожарной опасности
1	Машинный зал с монтажной площадкой	5	Д
2	Котельная (теплоцентр)	16	Г
3	Душевая	23	—
4	Тамбур	—	—
5	Помещение ремонтной бригады	18	Д
6	Камера трансформатора №1	—	Д
7	Камера КСО	—	Д
8	Камера трансформатора №2	—	Д
9	Санузел	16	—
10	Помещение КИП	18	

Общие указания

Настоящий раздел проекта разработан на основании технологического задания и архитектурно-строительных чертежей в соответствии со СНиП 2.04.05-86. Проектом предусматривается строительство в климатических районах с расчетной температурой наружного воздуха −30°С.

Теплоснабжение

Проект теплоснабжения предусматривает 2 варианта:

1. - Встроенная котельная с двумя котлами КЧМ-2. Топливо - антрацит. Теплоноситель - вода 95-70°С.
2. - Внешний источник теплоснабжения. Теплоноситель - перегретая вода 150-70°С.

Отопление

Для обоих вариантов запроектирована однотрубная система с верхней разводкой.

Нагревательные приборы - радиаторы М140-АО. В помещении КИП - регистр из гладких труб.

Трубопроводы и нагревательные приборы окрасить масляной краской за 2 раза.

Вентиляция

Вентиляция естественная, с помощью дефлекторов. В машинном зале предусматривается открывание окон в верхней зоне.

Привязан

Инв. №

ТП 901-1-92.88-ОВ

Гл. спец. ТО	Макаров		02.88
Н. контр.	Шапошников		02.88
Ст. инж.	Шишкин		02.88
Вед. инж.	Федорова		02.88
Рук. гр.	Шапошников		02.88
Нач. отд	Грабовайнов		02.88
ГИП	Беляев		02.88

Водозаборные сооружения производительностью от 0,2 до 0,3 м³/с для амплитуды колебания уровня воды 6 м

Общие данные

Стадия	Лист	Листов
	1	3

Госстрой СССР ГПИ Ленинградский водоканалпроект

Инв. № подл. | Подпись и дата | Взам. инв. №

кол. Машкова

План на отм. 0.000

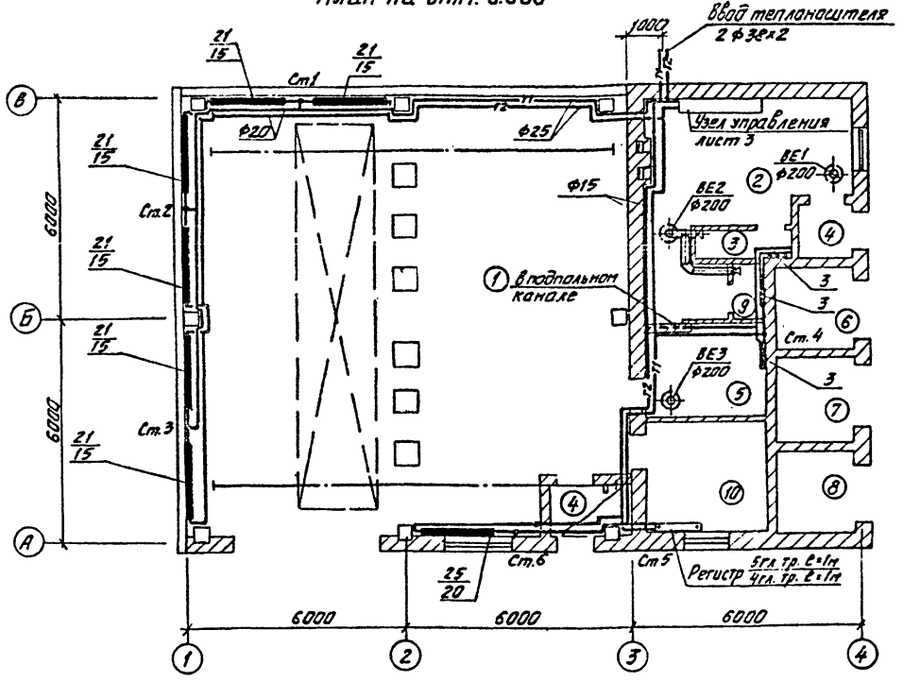

Схема трубопроводов котельной

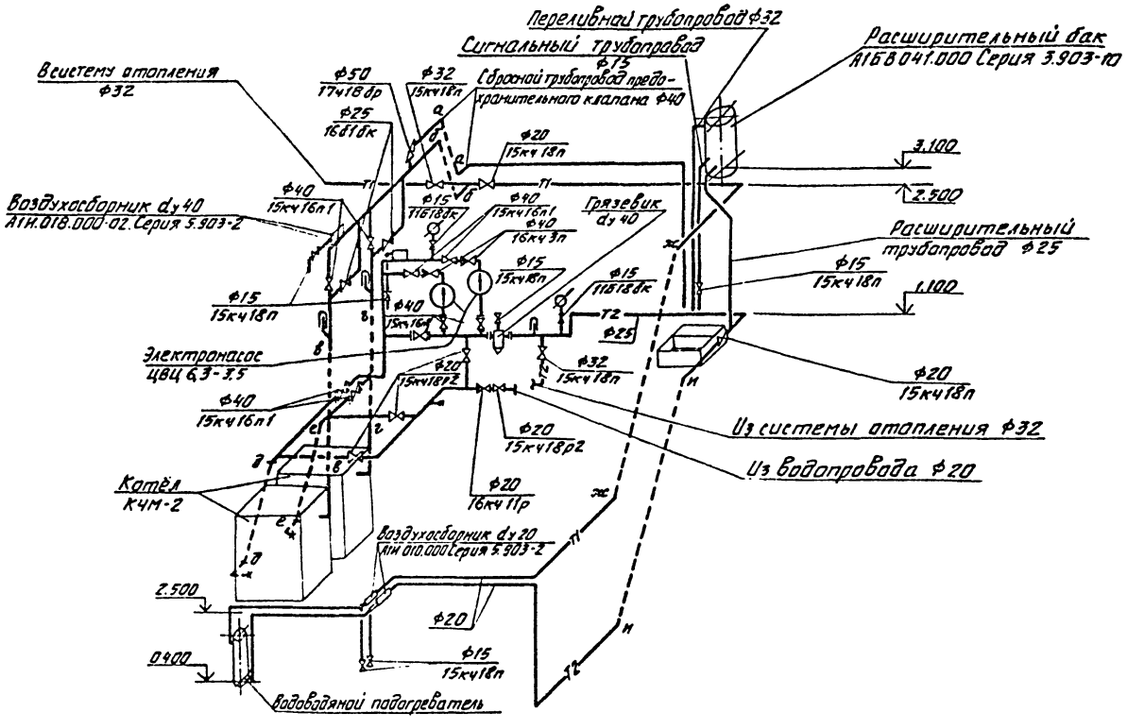

План на отм. 0.000 (Вариант с котельной)

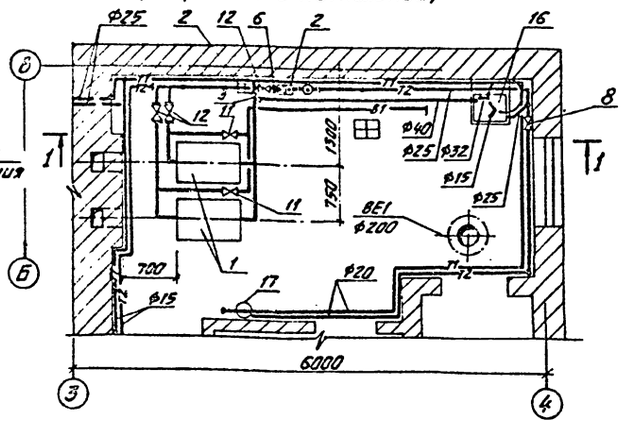

Разрез 1-1

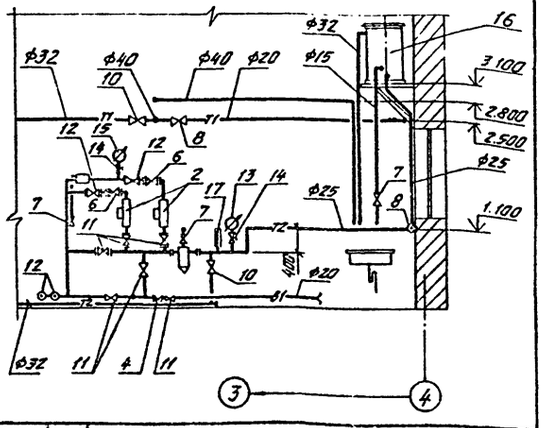

Система отопления

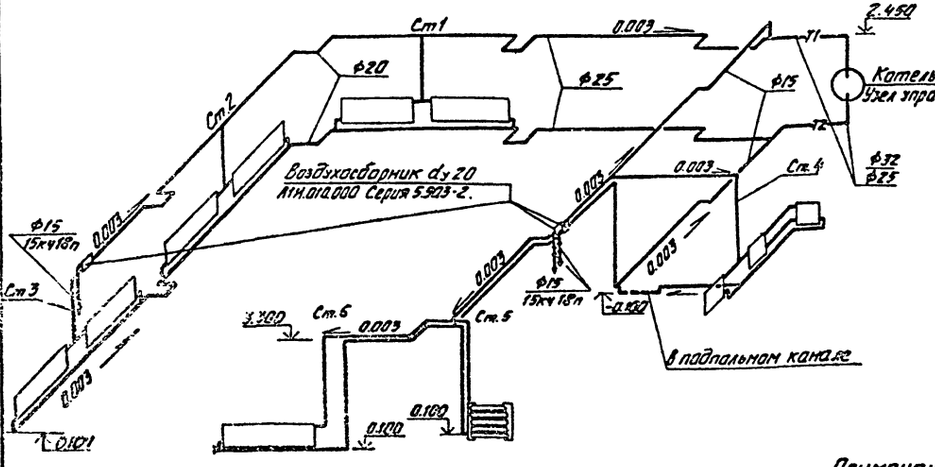

Примечание

В числителе дроби указано значение для варианта с котельной, в знаменателе – для варианта с тепловой сетью.

				ТП 901-1-92.88-ОВ	
Привязан					
Инв. №	Н. контр.	Шалашников	02.88		
	Ст. инж.	Шишкин	02.88	Водозаборные сооружения производительностью от 0,2 до 0,5 м³/с для амплитуды колебания уровня воды 6 м.	Стадия: — Лист: 2 Листов: —
	Вед. инж.	Федорова	02.88		
	Рук. гр.	Шалашников	02.88		
	Нач. отд.	Гладковский	02.88	Планы на отм. 0.000. Схема системы отопления. Схема трубопроводов котельной.	Госстрой СССР ГПИ Ленинградский Водоканалпроект
	ГИП	Беляев	02.88		

Инв. № подл. | Подпись и дата | Взам. инв. №

Копировал Мешкова

ТП901-1-92.88 Альбом II

План на отм. 0.000
(Вариант с тепловой сетью)

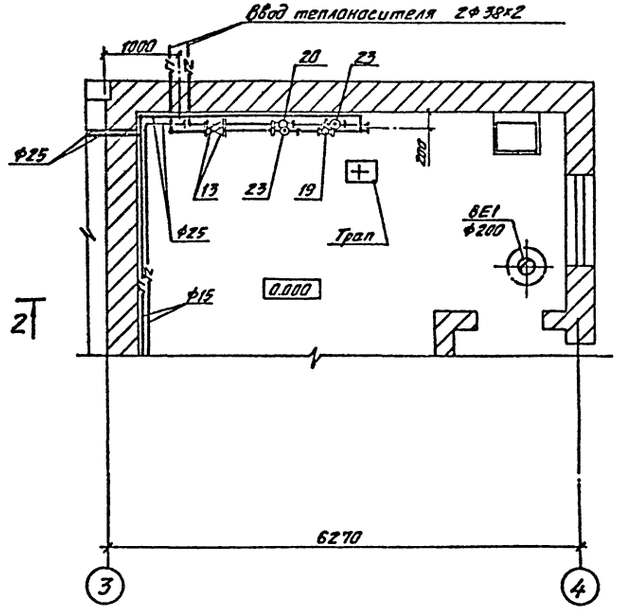

Разрез 2-2

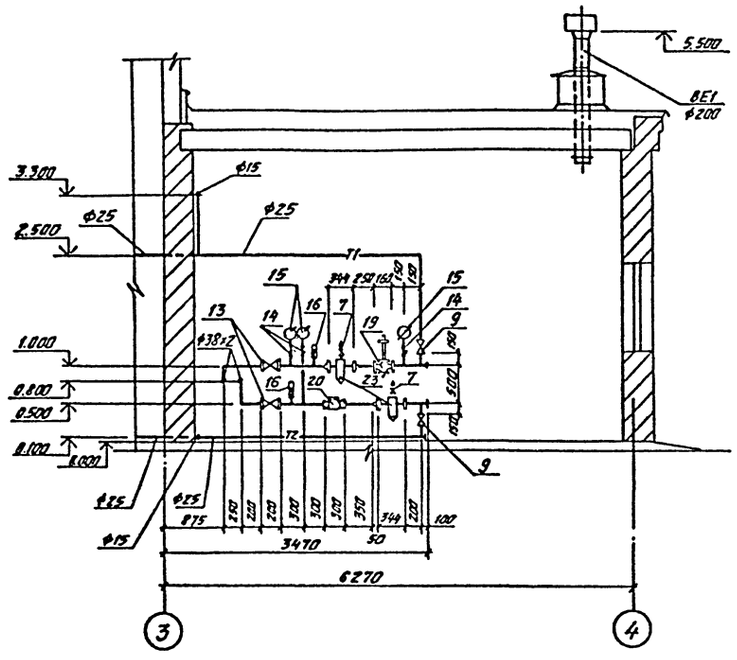

Схема узла управления

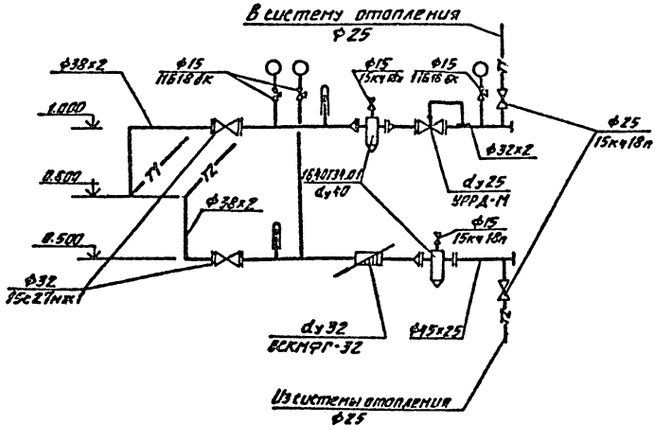

ВЕ1

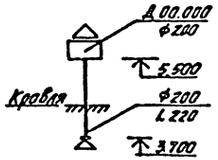

ВЕ2

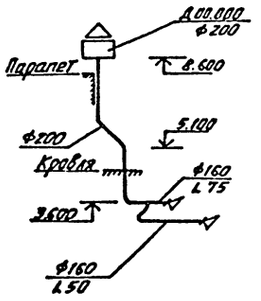

ВЕ3

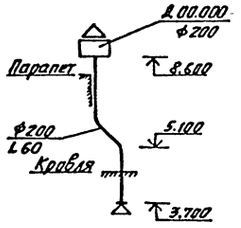

				ТП901-1-92.88-ОВ			
Н.контр.	Шапошников		05.88	Водозаборные сооружения производительностью от 0,2 до 0,5 м³/с для амплитуды колебания уровня воды 6 м	Стадия	Лист	Листов
Ст.инж.	Шишкин		05.88		Р	3	
Вед.инж.	Федорова		05.88				
Рук.гр.	Шапошников		05.88				
Нач.отд.	Градостроева		05.88	План на отм. 0.000. Разрез 2-2. Схема узла управления. Схемы систем ВЕ1 ÷ ВЕ3.	Госстрой СССР ГПИ Ленинградский Водоканалпроект		
ГИП	Беляев		05.88				

Привязан

инв. №

Инв. № подл. | Подпись и дата | Взам. инв. №

кол. Мосжова

СФ 950-01

Формат А2

Ведомость чертежей основного комплекта ВК

Лист	Наименование	Примечание
1	Общие данные	
2	Планы на отм. 0.000	
3	Схемы систем В1, Т3 и К1.	

Ведомость ссылочных и прилагаемых документов

Обозначение	Наименование	Примечание
	Прилагаемые документы	
ТП 901-1- 88-ВК.СО	Спецификация оборудования	Альбом VIII
ТП 901-1- 88-ВК.ВМ	Ведомость потребности в материалах	Альбом IX

Основные показатели по чертежам водопровода и канализации

Наименование системы	Потребный напор на вводе, м	Расчетный расход м³/сут	м³/ч	л/с	при пожаре л/с	Установленная мощность электронагревателей кВт	Примечание
Водопровод							Расходы воды по системе
хозяйственно-							В1 даны для варианта
питьевой	16,0	9,8	2,5	0,7	—	—	с котельной
Горячее водо-							Расход
снабжение	—	—	0,31	—	—	—	тепла:
							18600ккал/ч
Канализация							
бытовая	—	—	—	2,35	—	—	К1

Общие указания

Работа водозаборных сооружений предусматривается в автоматическом режиме без постоянного обслуживающего персонала, с возможностью контроля и управления из диспетчерского пункта; на период наладки - с постоянным дежурным персоналом.

Водоснабжение предусматривается от внутриплощадочного хозяйственно-питьевого водопровода.

Водозаборные сооружения оборудуются системой хозяйственно-питьевого водопровода (В1) с подачей воды на подпитку котельной и к санитарным приборам.

Горячее водоснабжение (вариант с котельной) предусматривается от водо-водяного подогревателя.

Водозаборные сооружения оборудуются системой внутренней бытовой канализации (К1) с отводом сточных вод в бытовую внутриплощадочную канализацию.

Расход воды на наружное пожаротушение составляет 10 л/с.

Настоящий проект разработан в соответствии с действующими нормами и правилами и предусматривает мероприятия, обеспечивающие взрывобезопасность и пожаробезопасность при эксплуатации здания (сооружения) с производством, отнесенным по пожарной опасности к категории Г и Д согласно СНиП 2.09.02-85.

Главный инженер проекта: /Беляев Ю.В/

Привязан

Инв. №

ТП 901-1-92.88-ВК

Н.контр.	Шапошников			Водозаборные сооружения производительностью qто 2,8л/с м³/с для амплитуды колебания уровня воды 6 м.	Стадия	Лист	Листов
Ст.инж.	Гимзбург		02.88		Р	1	3
Рук. гр.	Шапошников		02.88				
Нач. отд.	Градобоев				Госстрой СССР ГПИ Ленинградский Водоканалпроект		
Гл. спец.	Макаров			Общие данные			
ГИП	Беляев						

Инв. № подл. | Подпись и дата | Взам. инв. №

кол. Ноткова

Формат А2

План на отм. 0.000
/Вариант с котельной/

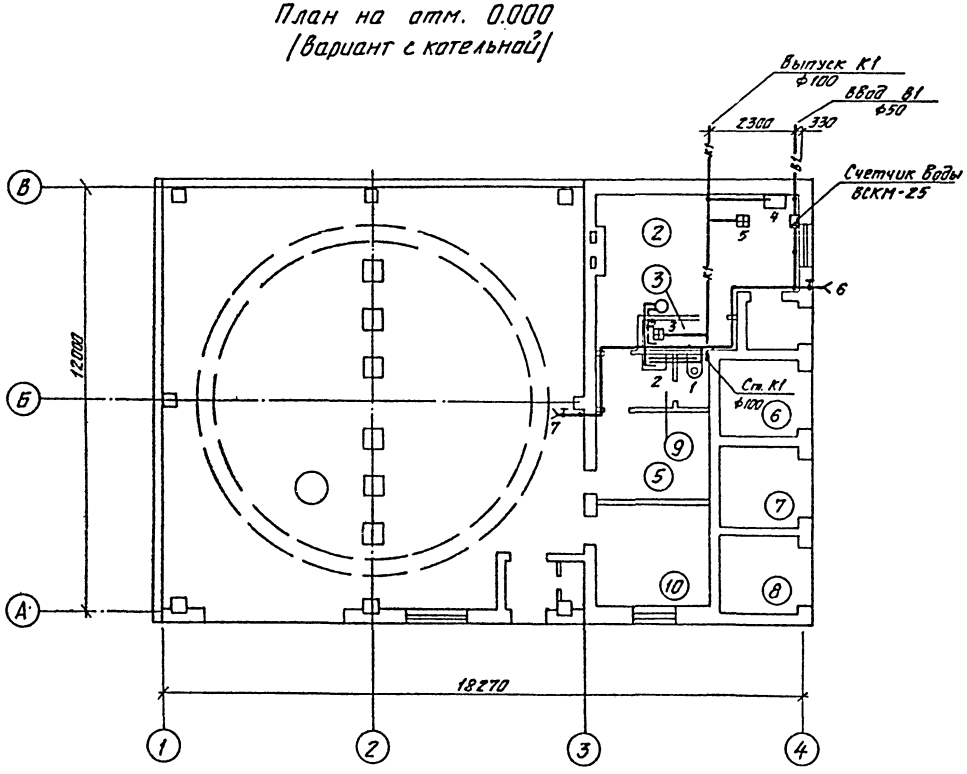

План на отм. 0.000
/Вариант от тепловых сетей/.

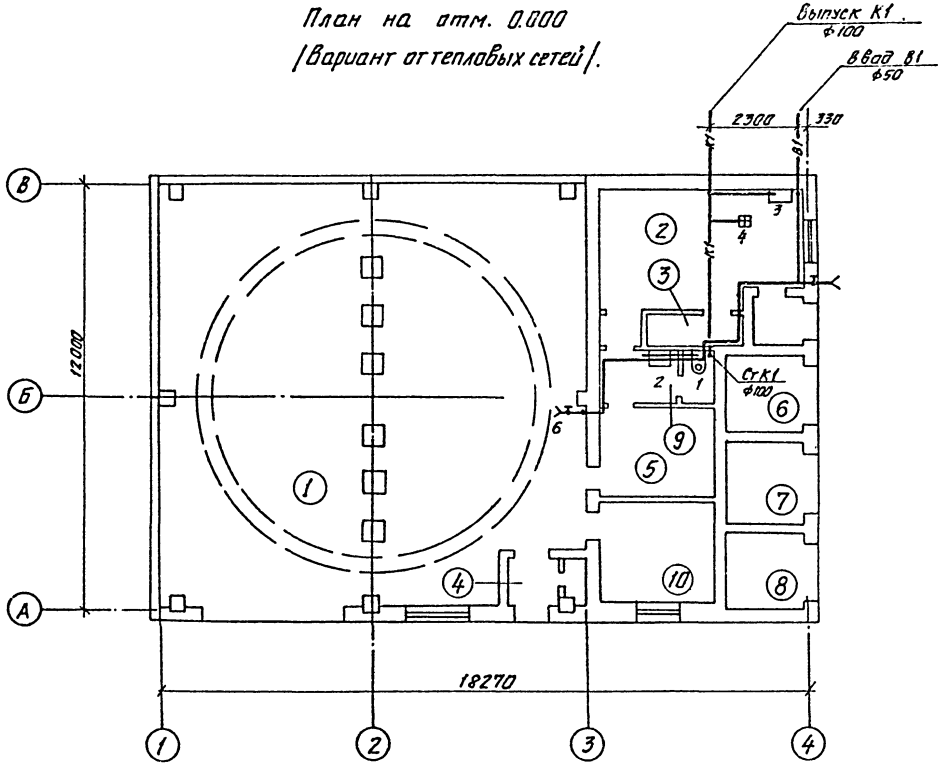

Экспликация помещений

Номер на плане	Наименование	Категория производства по взрывной, взрыва-пожарной и пожарной опасности
1	Машинный зал с монтажной площадкой	Д
2	Котельная (теплоцентр)	Г(Д)
3	Душевая (кладовая)	—
4	Тамбур	—
5	Помещение ремонтной бригады	Д
6	Камера трансформатора №1	Д
7	Камера КСО	Д
8	Камера трансформатора №2	Д
9	Санузел	—
10	Помещение КИП	Д

Привязан				ТП 901-1-92.88-ВК	
	Н. контр.	Шапошников	03.84	Водозаборные сооружения производительностью от 0,2 до 0,5 м³/с для амплитуды колебания уровня воды 6 м	Стадия: Р; Лист: 2; Листов:
	Ст. инж.	Гинзбург	03.84		
	Рук. гр.	Шапошников	03.84		
	Нач. отд.	Гладобабова	03.84	Планы на отм. 0.000	Госстрой СССР ГПИ Ленинградский Водоканалпроект
Инв. №					

Инв. № подл. | Подпись и дата | Взам. инв. №

кор. Мешкова

сф 950-01

Формат А2

В1, Т3
/Вариант с котельной/

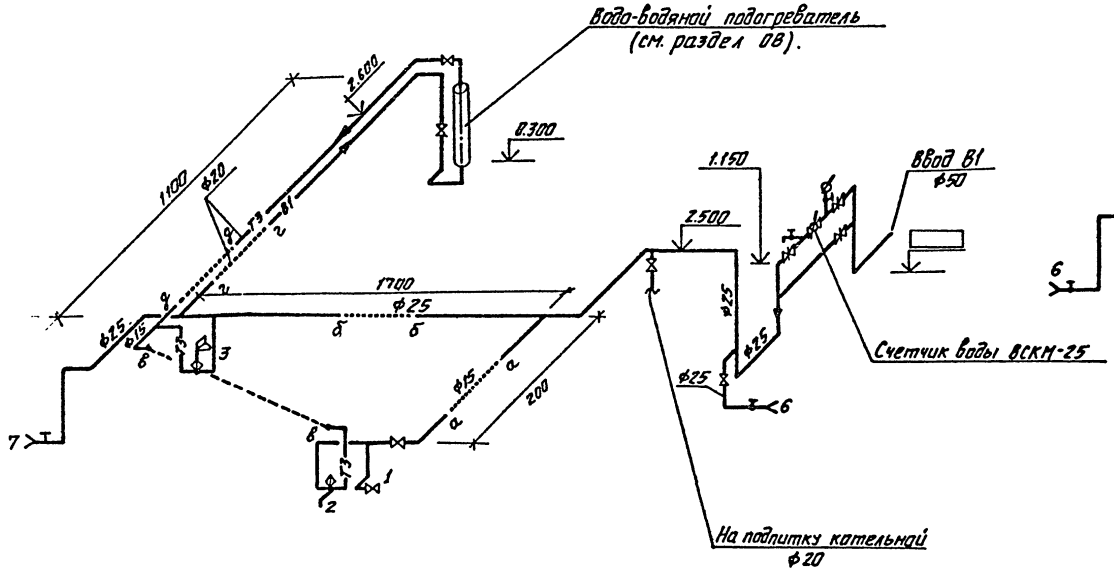

В1
/Вариант от тепловых сетей/

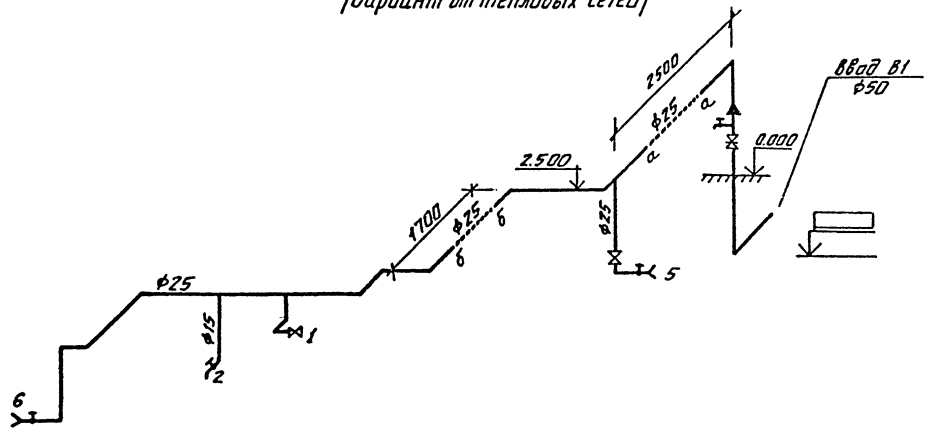

К1

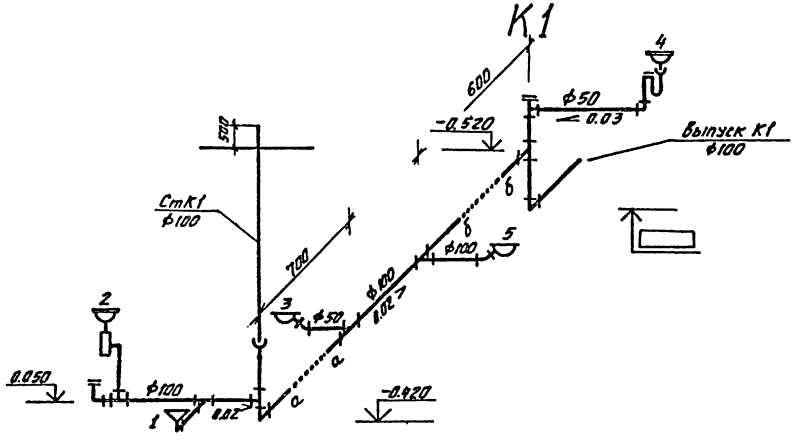

К1

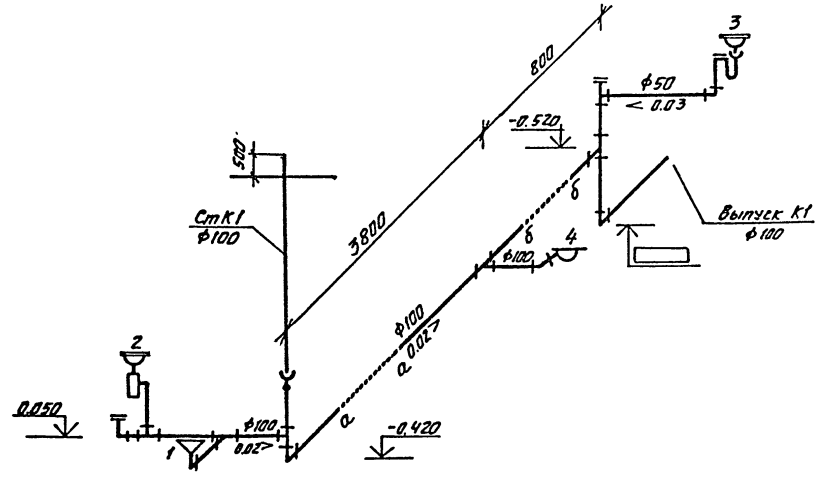

				ТП901-1-92.88-ВК	
Привязан	Н.контр.	Шапошников	3.88	Водозаборные сооружения производительностью от 0,2 до 0,5 м³/с для амплитуды колебания уровня воды 6 м	Стадия: Р; Лист: 3; Листов:
	Ст.инж.	Гинзбург	3.88		
	Рук.гр.	Шапошников	3.88		
	Нач.отд.	Градобаитов	3.88	Схемы систем В1, Т3 и К1.	Госстрой СССР ГПИ Ленинградский Водоканалпроект
инв. №					

Подпись и дата | Взам.инв.№ | Инв.№ подл.

gost.e-ecolog.ru

коп. Маркова

Формат А2