ТИПОВЫЕ КОНСТРУКЦИИ И ДЕТАЛИ ЗДАНИЙ И СООРУЖЕНИЙ

СЕРИЯ 3.505-9

ПОРТОВЫЕ ПОДКРАНОВЫЕ ПУТИ НА ЖЕСТКОМ ОСНОВАНИИ

Альбом II

Механическая часть троллейного питания кранов

РАЗРАБОТАНЫ

Государственным институтом проектирования на речном транспорте ГИПРОРЕЧТРАНС

Главный инженер ГИПРОРЕЧТРАНСА: /Яковлев П.А./
Главный инженер проекта: /Матлин А.Г./
Начальник отдела ПТКМ: /Постников С.А./

УТВЕРЖДЕНЫ И ВВЕДЕНЫ В ДЕЙСТВИЕ МИНИСТЕРСТВОМ РЕЧНОГО ФЛОТА с 1972г.

Согласованы с ЦК Профсоюза рабочих морского и речного флота 16 декабря 1971 г.

gost.e-ecolog.ru

Состав проекта:

Альбом I Портовые подкрановые пути на жестком основании Строительная часть.

Альбом II Портовые подкрановые пути на жестком основании Механическая часть троллейного питания кранов.

Содержание альбома II

Обозначение	Наименование	Стр.	Обозначение	Наименование	Стр.
ТП-ПЗ	Пояснительная записка	4	ТП-К1-01.4.04	Накладка	29
ТП-ПЗ	Пояснительная записка	5	ТП-К1-02.000 СБ	Кронштейн	30
ТП-ТУ	Технические условия	5	ТП-К1-02.000	Спецификация	31
ТП-К1-ВС	Троллейное питание крана „Гонц" грузоподъемностью 5тс Ведомость спецификаций.	6	ТП-К1-02.001	Прошина	31
ТП-К2-ВС	Троллейное питание крана „Гонц" грузоподъемностью 16тс Ведомость спецификаций.	6	ТП-К1-02.002	Стенка боковая	31
ТП-К3-ВС	Троллейное питание крана КПП грузоподъемностью 5тс Ведомость спецификаций.	7	ТП-К1-02.003	Стенка боковая	32
ТП-К4-ВС	Троллейное питание крана КПП грузоподъемностью 10тс и 16тс Ведомость спецификаций	7	ТП-К1-02.004	Стенка задняя	32
ТП-К5-ВС	Троллейное питание крана „Альбатрос" грузоподъемностью 10тс с колеей 10.5м и 15.3м. Ведомость спецификаций.	8	ТП-К1-02.005	Стенка передняя	33
ТП-К.С.Р-ВС	Крышка колодца секционного разъединителя Ведомость спецификаций	8	ТП-К1-02.006	Фланец	33
ТП-К1-01 ВС	Токосъемник. Ведомость спецификаций.	9	ТП-К1-02.007	Диафрагма	33
ТП-К1-03. ВС	Бугель в сборе Ведомость спецификаций.	10	ТП-К1-03.008	Диафрагма	33
ТП-К2-01. ВС	Установка рубильника. Ведомость спецификаций	10	ТП-К1-03.000 СБ	Бугель в сборе, лист 1	34
ТП-К.С.Р-ВП	Крышка колодца секционного разъединителя Ведомость покупных изделий	10	ТП-К1-03 000 СБ	Бугель в сборе, лист 2	35
ТП-К1-ВП	Троллейное питание крана „Гонц" грузоподъемностью 5тс Ведомость покупных изделий	11	ТП-К1-03.000	Спецификация	36
ТП-К2-ВП	Троллейное питание крана „Гонц" грузоподъемностью 16тс Ведомость покупных изделий	12	ТП-К1-03.001	Хомут	36
ТП-К3-ВП	Троллейное питание крана КПП грузоподъемностью 5тс. Ведомость покупных изделий	13	ТП-К1-03.002	Хомут	36
ТП-К4-ВП	Троллейное питание крана КПП грузоподъемностью 10тс Ведомость покупных изделий и 16тс	14	ТП-К1-03.003	Каток	37
ТП-К5-ВП	Троллейное питание крана „Альбатрос" грузоподъемн.10тс с колеей 10.5м и 15.3м. Ведомость покупных изделий	15	ТП-К1-03.004	Втулка	37
ТП-К1-00 000 СБ	Троллейное питание крана „Гонц" грузоподъемностью 5тс	16	ТП-К1-03.005	Ось	37
ТП-К1-00 000	Спецификация	17	ТП-К1-03.006	Крышка	38
ТП-К1-00 001	Палец	17	ТП-К1-03.007	Шайба стопорная	38
ТП-К1-СС 002	Палец	17	ТП-К1-03.008	Шайба торцевая	38
ТП-К1-00.003	Петля неподвижная	18	ТП-К1-03.1.00 СБ	Бугель, лист 1	39
ТП-К1-00-004	Ключ	18	ТП-К1-03.1.00СБ	Бугель, лист 2	40
ТП-К1-00.005	Шайба	19	ТП-К1-03.1.00	Спецификация	41
ТП-К1-00.006	Ось	19	ТП-К1-03 1.01	Лист боковой	41
ТП-К1-00 007	Крюк	19	ТП-К1-03.1 02	Лист задний	42
ТП-К1-00.008	Крышка люка	19	ТП-К1-03.1.03	Лист верхний	42
ТП-К1-01.000 СБ.	Токосъемник, лист 1. Вариант с амортизаторами.	20	ТП-К1-03.1.04.	Шайба	42
ТП-К1-01.000 СБ	Токосъемник, лист 2. Вариант с цепями	21	ТП-К1-03.1.05	Ребро	42
ТП-К1-01 000	Спецификация	22	ТП-К1-03.1.06	Косынка	43
ТП-К1-01 001	Башмак	22	ТП-К1-03.1.07	Ухо	43
ТП-К1-01.002	Втулка	23	ТП-К1-03.1.08	Лист средний	43
ТП-К1-01.003	Пружина	23	ТП-К1-03.1.09	Лист передний	43
ТП-К1-01.004	Скоба	23	ТП-К1-04.000 СБ	Крышка	44
ТП-К1-01.005	Шайба	23	ТП-К1-04.000	Спецификация	45
ТП-К1-01.1.00 СБ	Водило	24	ТП-К1-04.002	Петля	45
ТП-К1-01.1.00	Спецификация	24	ТП-К1-04.003	Шайба	45
ТП-К1-01.1.01	Втулка	24	ТП-К1-04.005	Ограничитель	45
ТП-К1-01.1.02	Косынка	25	ТП-К1-04.006	Ребро	46
ТП-К1-01.1.03	Стойка	25	ТП-К1-04.007	Ребро	46
ТП-К1-01.1.04	Накладка	25	ТП-К1-04.008	Ребро	46
ТП-К1-01.2.00 СБ	Коромысло	26	ТП-К1-04.009	Ребро	46
ТП-К1-01.2.00	Спецификация	26	ТП-К1-05.000СБ	Кронштейн	47
ТП-К1-01.2.01	Палец	26	ТП-К1-05.000	Спецификация	47
ТП-К1-01.2.02	Пластина	26	ТП-К1-05.001	Ребро	47
ТП-К1-01.3.00 СБ	Рамка	27	ТП-К2-00.000 СБ	Троллейное питание крана „Гонц" грузоподъемностью 16тс, лист 1.	48
ТП-К1-01.3.00	Спецификация	27	ТП-К2-00.000.СБ	Троллейное питание крана „Гонц" грузоподъемностью 16тс. лист 2	49
ТП-К1-01.3.01	Планка	27	ТП-К2-00.000	Спецификация	49
ТП-К1-01.3.02	Накладка	27	ТП-К2-00.001	Фланец	49
ТП-К1-01.4.00 СБ	Корпус	28	ТП-К2-01.000.СБ	Установка рубильника	50
ТП-К1-01.4.00	Спецификация	28	ТП-К2-01.000	Спецификация	50
ТП-К1-01.4.01	Цапфа	28	ТП-К2-01.1.00СБ	Ящик	51
ТП-К1-01.4.02	Болт клеммный	29	ТП-К2-01.1.00	Спецификация	52
ТП-К1-02.4.03	Корыто	29	ТП-К2-01.1.01	Петля	52

Содержание альбома II

Обозначение	Наименование	Стр.
ТП-К2-01.1.02	Корпус	52
ТП-К2-01.2.00 СБ	Крышка	53
ТП-К2-01.2.00	Спецификация	53
ТП-К2-01.2.01	Коробка	53
ТП-К2-02.000 СБ	Кронштейн	54
ТП-К2-02.000	Спецификация	55
ТП-К2-02.001	Фланец	55
ТП-К2-02.002	Стенка задняя	55
ТП-К2-02.003	Стенка торцевая	55
ТП-К2-02.004	Диафрагма	56
ТП-К2-02.005	Диафрагма	56
ТП-К2-02.006	Диафрагма	56
ТП-К2-02.007	Стенка передняя	56
ТП-К2-02.008	Стенка боковая	57
ТП-К2-02.009	Стенка боковая	57
ТП-К3-00.000 СБ	Троллейное питание крана КПП грузоподъемностью 5 тс., лист 1	58
ТП-К3-00.000 СБ	Троллейное питание крана КПП грузоподъемностью 5 тс., лист 2	59
ТП-К3-00.000	Спецификация	59
ТП-К3-01.000 СБ	Кронштейн	60
ТП-К3-01.000	Спецификация	60
ТП-К3-01.001	Пята	60
ТП-К4-00.000 СБ	Троллейное питание крана КПП грузоподъемностью 10тс и 16тс, лист 1	61
ТП-К4-00.000 СБ	Троллейное питание крана КПП грузоподъемностью 10тс и 16тс, лист 2	62
ТП-К4-00.000	Спецификация	62
ТП-К4-01.000 СБ	Кронштейн	63
ТП-К4-01.000	Спецификация	64
ТП-К4-01.001	Фланец	64
ТП-К4-01.002	Стенка боковая	64
ТП-К4-01.003	Стенка торцевая	64
ТП-К4-01.004	Стенка задняя	65
ТП-К4-01.005	Донышко	65
ТП-К4-01.006	Уголок	65
ТП-К4-01.007	Накладка	65
ТП-К4-02.000 СБ	Рама	66
ТП-К4-02.000	Спецификация	66
ТП-К4-02.001	Косынка	66
ТП-К5-00.000 СБ	Троллейное питание крана "Альбатрос" грузоподъемностью 10тс с колеей 14,5 и 15,3м, лист 1	67
ТП-К5-00.000 СБ	Троллейное питание крана "Альбатрос" грузоподъемностью 10тс с колеей 10,5 и 15м, лист 2	68
ТП-К5-00.000	Спецификация	68
ТП-К5-00.001	Фланец	68
ТП-К5-01.000 СБ.	Кронштейн	69
ТП-К5-01.000	Спецификация	70
ТП-К5-01.001	фланец	70
ТП-К5-01.002	Стенка боковая	70
ТП-К5-01.003	Стенка боковая	71
ТП-К5-01.004	Стенка передняя	71
ТП-К5-01.005	Стенка задняя	72
ТП-К5-01.006	Диафрагма	72
ТП-К5-01.007	Диафрагма	72
ТП-К.С.Р-00.000 СБ	Крышка колодца секционного разъединителя	73
ТП-К.С.Р-00.000	Спецификация	74
ТП-К.С.Р-00.001	Ручка	74
ТП-К.С.Р-00.002	Петля для замка	74
ТП-К.С.Р-00.003	Накладка	74
ТП-К.С.Р-01.000СБ	Крышка левая	75
ТП-К.С.Р-01.000	Спецификация	75
ТП-К.С.Р-01.001	Косынка	75
ТП-К.С.Р-02.000СБ	Крышка правая	76
ТП-К.С.Р-02.000	Спецификация	76
ТП-К.С.Р-02.001	Ребро	76

Согласовано: гл. инж. пр. [signature] (Матлин Я.)

1. Назначение и область применения

Механическая часть троллейного питания является несущей конструкцией, предназначенной для размещения и закрепления на ней токосъемных и токопроводящих элементов, передающих электроэнергию от троллей на токоприемники портальных кранов речных портов и пристаней.

Конструкция механической части троллейного питания разработана применительно к следующим типам портальных кранов:

— КПП5 – 10,5 – 30 грузоподъемностью 5 тс
(Проект № 1514. Ленинградский завод ПТО им. Кирова)

— КПП10 – 10.5 – 30 грузоподъемностью 10 тс
(Проект № 2045 Ленинградский завод ПТО им. Кирова)

— КПП16 – 10.5 – 30 грузоподъемностью 16 тс
(Проект № 2540 Ленинградский завод ПТО им. Кирова)

— "Ганц" грузоподъемностью 5 тс
(Выпуск 1965 г Венгрия).

— "Ганц" грузоподъемностью 16 тс
(Выпуск 1969 г. Венгрия)

— „Альбатрос" грузоподъемностью 10/20 тс
с колеей портала 10,5 м.
(Выпуск 1970 г. ГДР)

— "Альбатрос" грузоподъемностью 10/20 тс
с колеей портала 15,3 м
(Выпуск 1970 г. ГДР)

Применение проекта механической части троллейного питания портальных кранов может осуществляться в речных портах и на пристанях, расположенных во всех районах, кроме тропических и районов Крайнего Севера.

Изм	Лист	№ докумен	Подпись	Дата	ТП-П3	Серия 3.505-9	
Разработ	Михеева	[signature]			Пояснительная записка	Лит. И	Лист 1 / Листов 6
Проверил	Баранов	[signature]				ТП-П3	
Рук. групп	Чеботков	[signature]					
Гл. специал	Костин	[signature]					
Нач. отд	Постников	[signature]					

Инв. № подл. | Подп. и дата | Взам. инв. № | Инв. № дубл. | Подп. и дата

Копировал [signature] Формат 11

2. Описание конструкции

Принятое принципиальное конструктивное решение механической части троллейного питания портальных кранов аналогично разработанному Ленгипроречтрансом в типовом проекте № 505-41.

При разработке основных узлов механической части учтен опыт проектирования троллейного питания, накопленный в Гипроречтрансе, а также опыт эксплуатации троллейного питания в Новосибирском, Куйбышевском и Пермском речных портах.

В конструкции механической части троллейного питания использовано изобретение на токосъемник. (Положительное решение от 27 июня 1971 года по заявке 1335456/24-7).

Механическая часть троллейного питания кранов состоит из следующих узлов:

— кронштейна,
— бугеля,
— токосъемника,
— крышек троллейного канала,
— крышек колодцев секционных разъединителей.

Кронштейн (черт №№ ТП-К1-02.000 СБ, ТП-К2-02.000 СБ, ТП-К3-01.000 СБ, ТП-К4-01.000 СБ, ТП-К5-01.000 СБ) представляет собой сварную коробчатую конструкцию, которая при помощи болтового соединения крепится к порталу крана, либо к металлоконструкции ходовой тележки. В нижней части кронштейна имеются проушины для шарнирного присоединения к нему бугеля. Для прохода кабеля в стенках кронштейна предусмотрены отверстия. Бугель (чертеж № ТП-К1-03.009 СБ) так же представляет собой сварную конструкцию, шарнирно соединенную с кронштейном и токосъемником. Концевая часть бугеля со стороны троллейного канала выполнена в виде рамы, в которую вмонтированы четыре ролика, предназначенные для плавного подъема и опускания крышек троллейного канала. Угол наклона бугеля регулируется при помощи двух упорных винтов, расположенных в месте крепления бугеля к кронштейну.

Токосъемник (чертеж № ТП-К1-01.000 СБ) выполнен в виде рамы,

Изм	Лист	№ докумен	Подпись	Дата	ТП-П3	Серия 3.505-9	Лист 2

Инв. № подл. | Подп. и дата | Взам. инв. № | Инв. № дубл. | Подп. и дата

Копировал [signature] Формат 11

к которой через изоляторы прикреплены обоймы с токосъемными башмаками. Соединение рамы токосъемника с рамой бугеля выполнено в двух вариантах: а) посредством водила и пружинных амортизаторов; б) посредством цепей.

Принятая конструкция соединения токосъемника с бугелем позволяет компенсировать неточность монтажа троллей относительно подкранового рельса как по вертикали, так и по горизонтали на величину до 10 мм. Компенсация неточности монтажа троллей относительно друг друга как по вертикали, так и по горизонтали на величину до 5 мм осуществляется за счет имеющихся зазоров в конструкции крепления токосъемных башмаков в обоймах рамы токосъемника.

Крышки троллейного канала и колодцев секционных разъединителей (черт. №№ ТП-К1-04.000 СБ, ТП-К.С.Р-00.000 СБ) выполнены из рифленой листовой стали толщиной 8 мм. Продольное (относительно троллейного канала) ребро крышки имеет скосы для плавного подъема ее роликом бугеля. Крышки рассчитаны на проезд по ним автотранспортных средств с нагрузкой на колесо до 6000 кг. На каждой крышке предусмотрено стопорное приспособление, ограничивающее её подъём и не позволяющее открывать крышку посторонним лицам. При необходимости полного раскрытия троллейного канала по всей длине или на отдельном участке для ремонта или обслуживания, стопорное приспособление может быть разъединено путем поворота запорного крюка специальным ключом.

Для отключения электроснабжения крана предусмотрен рубильник, расположенный, в зависимости от конструкций крана, непосредственно на кронштейне или на ноге портала.

3. Техническое обслуживание и мероприятия по технике безопасности.

Обслуживание троллейного питания кранов должно осуществляться специально проинструктированным

Изм	Лист	№ докумен	Подпись	Дата	ТП-П3	Серия 3.505-9	Лист 3

Инв. № подл. | Подпись и дата | Взам. инв. № | Инв. № дубл. | Подпись и дата

персоналом. Ремонтные работы должны выполняться только после обесточивания участка троллей, на котором производится ремонт. При техническом обслуживании троллей открывать крышки троллейного канала необходимо всегда с поворотом их не менее чем на 180°. Не допускается открывать крышки при наличии на данном участке причала движущихся железнодорожных вагонов или локомотива. В случае необходимости выполнения длительного ремонта троллей или механической части при открытом троллейном канале, крышки канала должны быть сняты с петель и уложены за пределами железнодорожных габаритов приближения строений Сп. При этом на ремонтируемом участке должны быть установлены предупредительные знаки и временное леерное ограждение открыто части троллейного канала. В процессе эксплуатации не допускается наличие на крышках троллейного канала и колодцев секционных разъединителей каких-либо предметов, сыпучих материалов, или мусора. В случае попадания под шинопроводы через через неплотности укрытия троллейного канала песка или других насыпных материалов необходимо периодически их удалять, не допуская скапливания слоя толщиной более 10 см. Удаление из канала попавших в него посторонних материалов производить при обесточенных троллеях через имеющиеся промежутки между стенками канала и шинами.

Кроме указанных выше условий по безопасному обслуживанию и эксплуатации механической части троллейного питания проектом предусмотрено:

— наличие ограничителей, не позволяющих без специального ключа открывать крышки троллейного канала более, чем на 25°;

Изм	Лист	№ докумен	Подпись	Дата	ТП-П3	Серия 3.505-9	Лист

Инв. № подл. | Подпись и дата | Взам. инв. № | Инв. № дубл. | Подп. и дата

— нанесение на наружных сторонах крышек предупредительных надписей „Крышки не открывать — опасно для жизни";

— наличие петель для закрывания на замок крышек секционных разъединителей;

— установка рубильников для отключения, при необходимости, электроснабжения кранов во время их ремонта.

Ключи для открывания ограничителей крышек троллейного канала и от замков секционных разъединителей должны находиться только у персонала, обслуживающего электрическую часть троллейного питания.

4. Указания по привязке проекта

Конструкция механической части троллейного питания может быть применена только для подкрановых путей на жестком основании, разработанных в настоящем проекте (альбом I) и при выполнении электрической части троллейного питания по типовому проекту № 505-41 "Подземный троллейный шинопровод для питания портальных кранов речных портов", разработанному Ленгипроречтрансом.

Привязка разработанного проекта механической части троллейного питания

Изм	Лист	№ докумен	Подпись	Дата	ТП-ПЗ	Серия 3.505-9	Лист 5

Копировал

Формат 11

может производиться только к указанным в п. I типам кранов

Выбор одной из ходовых тележек кранов КПП5-10,5-30, КПП10-10,5-30 и КПП16-10,5-30, к которой будет крепиться механическая часть троллейного питания, а также место её расположения на балке портала кранов "Ганц" и Альбатрос" определяется при привязке.

В случае необходимости привязки механической части троллейного питания к кранам других типов конструкция кронштейнов должна разрабатываться отдельно с учетом конструктивных особенностей этих кранов.

Изм	Лист	№ докумен.	Подпись	Дата	ТП-ПЗ	Серия 3.505-9	Лист 6

Копировал

Формат 11

Согласовано: гл инж пр. /Матлин А.Г./

Технические условия

на изготовление механической части троллейного питания кранов

1. Изготовление деталей и узлов должно производиться в соответствии с рабочими чертежами и настоящими техническими условиями.
2. Все сварные конструкции должны быть изготовлены из мартеновской стали группы. В [illegible] по ГОСТ 380-71.
3. Листовой прокат перед разметкой должен быть выправлен и очищен.
4. Допуски на свободные размеры для сопрягаемых деталей должны соответствовать 7 классу точности ОСТ 1010. резьбовые соединения - 3 классу точности.
5. Сварку металлоконструкций производить электродами Э42, ГОСТ 9467-60.
6. Все металлоконструкции должны быть окрашены.
   Перед окраской они должны быть зачищены до металлического блеска и огрунтованы двумя слоями грунта ОЛ-03-К ГОСТ 9109-57.

Изм	Лист	№ докумен.	Подпись	Дата	ТП-ТУ	Серия 3.505-9
Разработ.	Михеева				Технические условия	Лит. И / Лист 1 / Листов 2
Проверил	Баранов					
Рук. груп.	Чеботков					ТП-ТУ
Гл. специал.	Костин					
Нач. отд.	Постников					

Формат 11

Кронштейн, бугель и токосъемник окрасить под цвет портала крана, а крышки троллейного колодца и секционных разъединителей с наружной стороны - в желтый цвет двумя слоями эмали ПФ-115 ГОСТ 6465-53. После монтажа крышек по всей длине троллейного канала с интервалом 2,0-2,5 м, выполнить предупредительную надпись "Крышки не открывать — опасно для жизни".
Надпись должна быть выполнена масляной краской. Цвет краски должен быть контрастным относительно цвета крышек.
Высота букв надписи — 15-20 см

7. Трущиеся поверхности пальцев и проушин, не подлежащие окраске, при сборке смазать солидолом УС-2, ГОСТ 1033-51 или техническим вазелином УК, ГОСТ 782-57.
8. После сборки шарнирные соединения должны свободно поворачиваться на своих осях без заедания и задиров, а крышки троллейного канала при подъеме не должны задевать друг за друга.

Изм	Лист	№ докумен	Подпись	Дата	ТП-ТУ	Серия 3.505-9	Лист 2

Копировал

Формат 11

Согласовано: гл. инж. пр. [signature] /Матлин А.Г./

№ строки	Обозначение	Наименование	Куда входит: Обозначение	Кол.	Общее кол.	Примечание
1	ТП-К1-00.000	Троллейное питание крана „Ганц"				
2		грузоподъемностью 5 тс.		1	1	
3						
4	ТП-К1-02.000	Кронштейн	ТП-К1-00.000	1	1	
5	ТП-К1-04.000	Крышка	—"—	96	96	на 100 п.м. подкранового пути
6	ТП-К1-05.000	Кронштейн	—"—	1	1	
7						
8						
9		Ведомость спецификаций				
10		токосъемника (входящего в настоя-				
11		щую установку троллейного				
12		питания)				
13		ТП-К1-01.ВС				
14						
15		Ведомость спецификаций				
16		бугеля в сборе (входящего в настоя-				
17		щую установку троллейного				
18		питания).				
19		ТП-К1-03.ВС				
20						
21						
22						
23						
24						
25						
26						

Подп. и дата | Инв. № дубл. | Взам. инв. № | Подп. и дата | Инв. № подл.

Изм.	Лист	№ докум.	Подп.	Дата
Разраб.		Баранов	[signature]	10/X
Пров.		Михеева	[signature]	1/XI
Рук. гр.		Чеботков	[signature]	9/XI
Гл. спец.		Костин	[signature]	
Нач. отд.		Постников	[signature]	

ТП-К1 — Серия 3.505-9

Троллейное питание крана „Ганц" грузоподъемностью 5 тс. Ведомость спецификаций.

Лит.	Лист	Листов
И		1

ТП-К1-ВС

Копировал. Бар. [signature] Формат: 12

Согласовано: гл. инж. пр. [signature] /Матлин А.Г./

№ строки	Обозначение	Наименование	Куда входит: Обозначение	Кол.	Общее кол.	Примечание
1	ТП-К2-00.000	Троллейное питание крана „Ганц"				
2		грузоподъемностью 16 тс.		1	1	
3						
4	ТП-К1-04.000	Крышка	ТП-К2-00.000	96	96	на 100 п.м. подкранового пути
5	ТП-К2-02.000	Кронштейн	—"—	1	1	
6						
7						
8		Ведомость спецификаций				
9		токосъемника (входящего в настоящую				
10		установку троллейного питания).				
11		ТП-К1-01.ВС				
12						
13		Ведомость спецификаций				
14		бугеля в сборе (входящего в настоя-				
15		щую установку троллейного				
16		питания).				
17		ТП-К1-03.ВС				
18						
19		Ведомость спецификаций				
20		установки рубильника (входящей				
21		в настоящую установку				
22		троллейного питания).				
23		ТП-К2-01.ВС				
24						
25						
26						

Подп. и дата | Инв. № дубл. | Взам. инв. № | Подп. и дата | Инв. № подл.

Изм.	Лист	№ докум.	Подп.	Дата
Разраб.		Баранов	[signature]	10/X
Пров.		Михеева	[signature]	1/XI
Рук. гр.		Чеботков	[signature]	9/XI
Гл. спец.		Костин	[signature]	
Нач. отд.		Постников	[signature]	

ТП-К2 — Серия 3.505-9

Троллейное питание крана „Ганц" грузоподъемностью 16 тс. Ведомость спецификаций.

Лит.	Лист	Листов
И		1

ТП-К2-ВС

Согласовано: гл. инж. пр. Мотлин А.Г.

№ строки	Обозначение	Наименование	Куда входит: Обозначение	Кол.	Общее кол.	Примечание
1	ТП-К3-00.000	Троллейное питание крана КПП				
2		грузоподъемностью 5 тс		1	1	
3						
4	ТП-К1-04.000	Крышка	ТП-К3-00.000	дб	дб	на 100 п.м. подкранового пути
5	ТП-К3-01.000	Кронштейн	—"—	1	1	
6						
7						
8		Ведомость спецификаций				
9		токосъемника (входящего в настоящую				
10		установку троллейного питания).				
11		ТП-К1-01.ВС				
12						
13		Ведомость спецификаций				
14		бугеля в сборе (входящего в насто-				
15		ящую установку троллейного				
16		питания).				
17		ТП-К1-03.ВС				
18						
19						
20						
21						
22						
23						
24						
25						
26						

Инв. № подл. | Подп. и дата | Взам. инв. № | Инв. № дубл. | Подп. и дата

Изм.	Лист	№ докум.	Подп.	Дата
Разраб.		Баранов		
Пров.		Михеева		
Рук. гр.		Чеботков		
Гл. спец.		Костин		
Нач. отд.		Постников		

ТП-К3 — серия 3.505-9

Троллейное питание крана КПП грузоподъемностью 5 тс. Ведомость спецификаций.

Лит.	Лист	Листов
И		1

ТП-К3-ВС

Копировал: Берд — Формат

Согласовано: гл. инж. пр. Мотлин А.Г.

№ строки	Обозначение	Наименование	Куда входит: Обозначение	Кол.	Общее кол.	Примечание
1	ТП-К4-00.000	Троллейное питание крана КПП				
2		грузоподъемностью 10 тс и 16 тс		1	1	
3						
4	ТП-К1-04.000	Крышка	ТП-К4-00.000	дб	дб	на 100 п.м. подкранового пути
5	ТП-К4-01.000	Кронштейн	—"—	1	1	
6	ТП-К4-02.000	Рама	—"—	1	1	
7						
8						
9		Ведомость спецификаций				
10		токосъемника (входящего в настоя-				
11		щую установку троллейного				
12		питания).				
13		ТП-К1-01.ВС				
14						
15		Ведомость спецификаций				
16		бугеля в сборе (входящего в настоя-				
17		щую установку троллейного				
18		питания).				
19		ТП-К1-03.ВС				
20						
21		Ведомость спецификаций				
22		установки рубильника (входящей				
23		в настоящую установку троллей-				
24		ного питания).				
25		ТП-К2-01.ВС				
26						

Инв. № подл. | Подп. и дата | Взам. инв. № | Инв. № дубл. | Подп. и дата

Изм.	Лист	№ докум.	Подп.	Дата
Разраб.		Баранов		
Пров.		Михеева		
Рук. гр.		Чеботков		
Гл. спец.		Костин		
Нач. отд.		Постников		

ТП-К4 — серия 3.505-9

Троллейное питание крана КПП грузоподъемностью 10 тс и 16 тс. Ведомость спецификаций.

Лит.	Лист	Листов
И		1

ТП-К4-ВС

Согласовано: гл. инж. пр. [illegible] / Матлина А.Г./

№ строки	Обозначение	Наименование	Куда входит: Обозначение	Куда входит: Кол.	Общее кол.	Примечание
1	ТП-К5-00.000	Троллейное питание крана „Альбатрос"				
2		грузоподъемностью 10 тс		1	1	
3						
4	ТП-К1-04.000	Крышка	ТП-К5-00.000	дб	дб	на 100 п.м. подкранового пути
5	ТП-К5-01.000	Кронштейн	— " —	1	1	
6						
7						
8		Ведомость спецификаций				
9		токосъемника (входящего в настоящую				
10		установку троллейного питания).				
11		ТП-К1-01.ВС				
12						
13		Ведомость спецификаций				
14		бугеля в сборе (входящего в настоя-				
15		щую установку троллейного питания).				
16		ТП-К1-03.ВС				
17						
18		Ведомость спецификаций				
19		установки рубильника (входящей				
20		в настоящую установку троллейного				
21		питания).				
22		ТП-К2-01.ВС				
23						
24						
25						
26						

Инв. № подл. | Подп. и дата | Взам. инв. № | Инв. № дубл. | Подп. и дата

Изм.	Лист	№ докум.	Подп.	Дата
Разраб.		Баранов		28.X
Пров.		Михеева		28.X
Рук. гр.		Чеботков		9/XI-71
Гл. спец.		Костин		
Нач. отд.		Постников		

ТП-К5

Троллейное питание крана „Альбатрос" грузоподъемностью 10 тс с колеей 10,5 и 15,3 м. Ведомость спецификаций.

Серия 3.505-9

Лит.	Лист	Листов
И		1

ТП-К5-ВС

Копировал: Бар. Ф. Формат: А2

Согласовано: гл. инж. пр. [illegible] / Матлина А.Г./

№ строки	Обозначение	Наименование	Куда входит: Обозначение	Куда входит: Кол.	Общее кол.	Примечание
1	ТП-К.С.Р.-00.000	Крышка колодца секционного				
2		разъединителя		1	1	
3						
4	ТП-К.С.Р.-01.000	Крышка левая	ТП-К.С.Р-00.000	1	1	
5	ТП-К.С.Р.-02.000	Крышка правая	— " —	1	1	
6						
7						
8						
9						
10						
11						
12						
13						
14						
15						
16						
17						
18						
19						
20						
21						
22						
23						
24						
25						
26						

Инв. № подл. | Подп. и дата | Взам. инв. № | Инв. № дубл. | Подп. и дата

Изм.	Лист	№ докум.	Подп.	Дата
Разраб.		Баранов		28.X
Пров.		Михеева		28.X
Рук. гр.		Чеботков		9/XI-71
Гл. спец.		Костин		
Нач. отд.		Постников		

ТП-К.С.Р.

Крышка колодца секционного разъединителя Ведомость спецификаций

Серия 3.505-9

Лит.	Лист	Листов
И		1

ТП-К.С.Р-ВС

Согласовано: гл. инж. пр. [illegible] Мотлин А.Г.

№ строки	Обозначение	Наименование	Куда входит: Обозначение	Кол.	Общее кол.	Примечание
1	ТП-К1-01.000	Токосъемник	ТП-К1-00.000	1	1	
2			ТП-К2-00.000	1	1	
3			ТП-К3-00.000	1	1	
4			ТП-К4-00.000	1	1	
5			ТП-К5-00.000	1	1	
6						
7	ТП-К1-01.1.00	Водило	ТП-К1-01.000	1	1	
8	ТП-К1-01.2.00	Коромысло	—"—	1	1	
9	ТП-К1-01.3.00	Рамка	—"—	1	1	
10	ТП-К1-01.4.00	Корпус	—"—	3	3	
11						
12						
13						
14						
15						
16						
17						
18						
19						
20						
21						
22						
23						
24						
25						
26						

Инв. № подл. | Подп. и дата | Взам. инв. № | Инв. № дубл. | Подп. и дата

Изм.	Лист	№ докум.	Подп.	Дата
Разраб.	Баранов			
Провер.	Михеева			
Рук. гр.	Чеботков			
Гл. спец.	Костин			
Нач. отд.	Постников			

ТП-К1 серия 3.505-9

Токосъемник. Ведомость спецификаций.

Лит. | Лист | Листов: 1

ТП-К1-01.ВС

Копировал: [illegible] Формат А2

Согласовано: гл. инж. пр. [illegible] Мотлин А.Г.

№ строки	Обозначение	Наименование	Куда входит: Обозначение	Кол.	Общее кол.	Примечание
1	ТП-К1-03.000	Бугель в сборе	ТП-К1-00.000	1	1	
2			ТП-К2-00.000	1	1	
3			ТП-К3-00.000	1	1	
4			ТП-К4-00.000	1	1	
5			ТП-К5-00.000	1	1	
6						
7	ТП-К1-03.1.00	Бугель	ТП-К1-03.000	1	1	
8						
9						
10						
11						
12						
13						
14						
15						
16						
17						
18						
19						
20						
21						
22						
23						
24						
25						
26						

Инв. № подл. | Подп. и дата | Взам. инв. № | Инв. № дубл. | Подп. и дата

Изм.	Лист	№ докум.	Подп.	Дата
Разраб.	Баранов			
Пров.	Михеева			
Рук. гр.	Чеботков			
Гл. спец.	Костин			
Нач. отд.	Постников			

ТП-К1 серия 3.505-9

Бугель в сборе. Ведомость спецификаций.

Лит. | Лист | Листов: 1

ТП-К1-03.ВС

Согласовано: гл. инж. пр. [illegible] Матлин А.С.

№ строки	Обозначение	Наименование	Куда входит: Обозначения	Куда входит: кол	Общее кол	Примечание
1	ТП-К2-01.000	Установка рубильника	ТП-К2-00.000	1	1	
2			ТП-К4-00.000	1	1	
3			ТП-К5-00.000	1	1	
4						
5						
6	ТП-К2-01.1.00	Ящик	ТП-К2-01.000	1	1	
7	ТП-К2-01.2.00	Крышка	"	1	1	
8						
9						
10						
11						
12						
13						
14						
15						
16						
17						
18						
19						
20						
21						
22						
23						
24						
25						
26						

Подпись и дата | Инв. № подл. | Взам. инв. № | Подпись и дата

Изм	Лист	№ докумен	Подп.	Дата
Разработ.		Баранов		10.12
Провер.		Михеева		V.XI
Рук. групп.		Чеботков		9/XI
Гл. специал.		Костин		
Нач. отд.		Постников		

ТП-К2

Установка рубильника. Ведомость спецификаций

Серия 3.505-9

Лит.	Лист	Листов
И		1

ТП-К2-01. ВС

Копировал: [illegible] Формат: 12

Согласовано: гл. инж. пр. [illegible] Матлин А.С.

№ строки	Наименование	Обозначение документа на поставку	Поставщик	Куда входит (обозначение)	Количество: На изделие	В комплекты	На регулир.	Всего	Примечание
1									
2	Крепежные изделия								
3									
4	Гайка М12-011	ГОСТ 5915-70		ТП-К.С.Р-00.000	8			8	
5	Шайба 16-011	ГОСТ 11371-68		"	8			8	
6	Шплинт 4х28-001	ГОСТ 397-66		"	8			8	
7									
8									
9									
10									
11									
12									
13									
14									
15									
16									
17									
18									
19									
20									
21									
22									
23									
24									
25									

Подпись и дата | Взам. инв. № | Инв. № подл. | Подпись и дата

Изм	Лист	№ докумен.	Подпись	Дата
Разработ.		Баранов		10.12
Провер.		Михеева		V.XI
Рук. групп.		Чеботков		9/XI
Гл. специал.		Костин		
Нач. отд.		Постников		

ТП-К.С.Р

Крышка колодца секционного разъединителя. Ведомость покупных изделий

Серия 3.505-9

Лит.	Лист	Листов
Я		1

ТП-К.С.Р - ВП

№ строки	Наименование	Обозначение документа на поставку	Поставщик	Куда входит (обозначение)	Количество: На изделие	Количество: В комплекты	Количество: На регулир.	Количество: Всего	Примечание
1									
2	Крепежные изделия								
3									
4	Болт М8×20-011	ГОСТ 7798-70		ТП-К1-03.000	12			12	
5	Болт М10×20-011	"		ТП-К1-00.000	6			6	
6	Болт М10×50-011	"		"	4			4	
7	Болт М16×65-011	"		"	12			12	
8	Болт М16×120-011	"		ТП-К1-01.000	3			3	
9	Болт М20×60-011	"		ТП-К1-00.000	2			2	
10	Винт М8×20-011	ГОСТ 1490-62		ТП-К1-03.000	32			32	
11	Винт II М6×30-011	ГОСТ 1491-62		ТП-К1-01.100	12			12	
12									
13	Гайка М10-011	ГОСТ 5915-70		ТП-К1-00.000	4			4	
14	Гайка М12-011	"		ТП-К1-01.000	3			3	
15									
16	Гайка М16-011	ГОСТ 5915-70		ТП-К1-00.000	12			12	
17				ТП-К1-01.000	3			3	
18								15	
19									
20	Гайка М20-011	ГОСТ 5916-70		ТП-К1-01.000	2			2	
21									
22	Шайба пружинная 8Н65Г	ГОСТ 6402-70		ТП-К1-03.000	4			4	
23	Шайба пружинная 10Н65Г	"		ТП-К1-00.000	10			10	
24									
25									

Согласовано: гл. инж. пр. [signature] Матлин А.Г.

Подпись и дата | Инв. № дубл. | Взам. инв. № | Подпись и дата | Инв. № подл.

Изм	Лист	№ докумен	Подп	Дата
Разработ		Баранов	[signature]	10/6
Провер		Михеева	[signature]	4/XI
Рук. груп		Федотков	[signature]	9/XI
Гл. специал		Костин	[signature]	
Нач. отд		Постников	[signature]	

ТП-К1

Серия 3.505-9

Троллейное питание крана „Ганц" грузоподъемностью 5 тс.
Ведомость покупных изделий

Лит	Лист	Листов
И	1	2

ТП-К1-ВП

Копировал [signature] Формат 22

№ строки	Наименование	Обозначение документа на поставку	Поставщик	Куда входит (обозначение)	Количество: На изделие	Количество: В комплекты	Количество: На регулир	Количество: Всего	Примечание
1	Шайба пружинная 16Н65Г	ГОСТ 6402-70		ТП-К1-00.000	12			12	
2				ТП-К1-01.000	3			3	
3								15	
4									
5	Шайба 20-011	ГОСТ 6958-68		ТП-К1-01.200	1			1	
6	Шайба 6-011	ГОСТ 11371-68		ТП-К1-01.000	12			12	
7	Шайба 12-011	"		ТП-К1-01.100	3			3	
8									
9	Шайба 16-011	ГОСТ 11371-68		ТП-К1-00.000	384			384	На 100 п. подкрановых
10				ТП-К1-01.000	3			3	
11								387	
12									
13	Шайба 20-011	ГОСТ 11371-68		ТП-К1-00.000	1			1	
14				ТП-К1-01.000	4			4	
15								5	
16	Шплинт 4×28-001	ГОСТ 397-66		ТП-К1-00.000	385			385	На 100 п. подкрановых
17	Шплинт 4×70-001	"		ТП-К1-01.000	6			6	
18	Шплинт 6,3×40-001	"		ТП-К1-00.000	2			2	
19									
20	Кольцо СГ60-47-5	ГОСТ 6418-67		ТП-К1-03.000	8			8	
21									
22	Подшипник 208	ГОСТ 8337-57		ТП-К1-03.000	8			8	
23									
24	Изолятор	2855 Э-56 2ИШ.813.081		ТП-К1-01.000	6			6	
25									
26	Однолинейный ящик								
27	типа ЯВЗ-34-1			ТП-К1-00.000	1			1	

Согласовано: гл. инж. пр. [signature] Матлин А.Г.

Подпись и дата | Инв. № дубл. | Взам. инв. № | Подпись и дата | Инв. № подл.

Изм	Лист	№ докумен	Подп.	Дата

ТП-К1-ВП

Серия 3.505-9

Копировал [signature] Формат 12

Согласовано: гл. инж. пр. Шмелев; Ушталин А.Г.

№ строки	Наименование	Обозначение документа на поставку	Поставщик	Куда входит (обозначение)	Количество: На изделие	В комплекты	На регулир	Всего	Примечание
1	Крепежные изделия								
2									
3	Болт откидной М8х50-I-011	ГОСТ 3033-55		ТП-К2-01.000	4			4	
4	Болт М8х14-011	ГОСТ 7798-70		"	4			4	
5									
6	Болт М8х20-011	ГОСТ 7798-70		ТП-К2-00.000	2			2	
7				ТП-К1-03.000	12			12	
8								14	
9	Болт М8х35-011	ГОСТ 7798-70		ТП-К2-01.000	4			4	
10	Болт М10х20-011	"		ТП-К2-00.000	6			6	
11	Болт М16х55-011	"		"	14			14	
12	Болт М16х120-011	"		ТП-К1-01.000	3			3	
13	Болт М20х60-011	"		ТП-К2-00.000	2			2	
14	Винт М8х20-011	ГОСТ 1490-62		ТП-К1-03.000	32			32	
15	Винт II М6х30-011	ГОСТ 1491-62		ТП-К1-01.100	12			12	
16	Ось 12-6Х5х22-011	ГОСТ 9650-71		ТП-К2-01.000	4			4	
17	Барашек М8-1-011	ГОСТ 3032-66		"	4			4	
18	Гайка М8-011	ГОСТ 5915-70		"	8			8	
19	Гайка М12-011	"		ТП-К1-01.000	3			3	
20									
21	Гайка М16-011	ГОСТ 5915-70		ТП-К1-01.000	3			3	
22				ТП-К2-00.000	14			14	
23								17	
24	Гайка М20-011	ГОСТ 5916-70		ТП-К1-01.000	2			2	
25									

Инв. № подл. | Подпись и дата | Взам. инв. № | Инв. № дубл. | Подпись и дата

Изм.	Лист	№ докумен.	Подп.	Дата
Разраб.		Баранов		10/X
Провер.		Михеева		
Рук. гр.		Чевотков		10/X
Гл. спец.		Костин		
Нач. отд		Постников		

ТП-К2 Серия 3.505-9

Траллейное питание крана "Гонц" грузоподъемностью 16 тс. Ведомость покупных изделий.

Лит	Лист	Листов
И	1	2

ТП-К2-ВП

Копировал: Формат: А2

№ строки	Наименование	Обозначение документов на поставку	Поставщик	Куда входит (обозначение)	Количество: На изделие	В комплекты	На регулир.	Всего	Примечание
1	Шайба пружинная 8Н65Г	ГОСТ 6402-70		ТП-К1-03.000	4			4	
2				ТП-К2-00.000	2			2	
3				ТП-К2-01.000	8			8	
4								14	
5	Шайба пружинная 10Н65Г	ГОСТ 6402-70		ТП-К2-00.000	6			6	
6									
7	Шайба пружинная 16Н65Г	ГОСТ 6402-70		ТП-К1-01.000	3			3	
8				ТП-К2-00.000	14			14	
9								17	
10	Шайба 20-011	ГОСТ 6958-68		ТП-К1-01.2.00	1			1	
11	Шайба 6-011	ГОСТ 11371-68		ТП-К1-01.000	12			12	
12	Шайба 12-011	"		ТП-К1-01.000	3			3	
13									
14	Шайба 16-011	ГОСТ 11371-68		ТП-К1-01.000	3			3	
15				ТП-К2-00.000	384			384	На 100 п. подкран. пути
16								387	
17									
18	Шайба 20-011	ГОСТ 11371-68		ТП-К1-01.000	4			4	
19				ТП-К2-00.000	1			1	
20								5	
21	Шплинт 1,6х12-001	ГОСТ 397-66		ТП-К2-01.000	4			4	
22	Шплинт 4х28-001	"		ТП-К2-00.000	395			395	На 100 п. подкран. пути
23	Шплинт 4х70-001	"		ТП-К1-01.000	6			6	
24	Шплинт 6,3х40-001	"		ТП-К2-00.000	2			2	
25									
26	Кольцо СГ60-47-5	ГОСТ 6418-67		ТП-К1-03.000	8			8	
27	Подшипник 208	ГОСТ 8337-57		"	8			8	
28	Изолятор	2855 9-56 2 ш.813.081		ТП-К1-01.000	6			6	
29									
30	Рубильник РБ-36			ТП-К2-00.000	1			1	

Инв. № подл. | Подпись и дата | Взам. инв. № | Инв. № дубл. | Подпись и дата

Изм.	Лист	№ докумен.	Подп.	Дата

ТП-К2-ВП Серия 3.505-9

Копировал: Формат: А2

№ строки	Наименование	Обозначение документа на поставку	Поставщик	Куда входит (обозначение)	Количество: На изделие	В комплекты	На регулир.	Всего	Примечание
1	Крепежные изделия								
2									
3	Болт М8х20-011	ГОСТ 7798-70		ТП-К1-03.000	12			12	
4	Болт М10х50-011	"		ТП-К3-00.000	4			4	
5	Болт М16х45-011	"		"	4			4	
6	Болт М16х120-011	"		ТП-К1-01.000	3			3	
7	Болт М20х60-011	"		ТП-К3-00.000	2			2	
8	Винт М8х20-011	ГОСТ 1490-62		ТП-К1-03.000	32			32	
9	Винт II М6х30-011	ГОСТ 1491-62		ТП-К1-01.000	12			12	
10	Гайка М10-011	ГОСТ 5915-70		ТП-К3-00.000	4			4	
11	Гайка М12-011	"		ТП-К1-01.000	3			3	
12									
13	Гайка М16-011	ГОСТ 5915-70		ТП-К1-01.000	3			3	
14				ТП-К3-00.000	4			4	
15								7	
16	Гайка М20-011	ГОСТ 5916-70		ТП-К1-01.000	2			2	
17	Шайба пружинная 8Н65Г	ГОСТ 6402-70		ТП-К1-03.000	4			4	
18	Шайба пружинная 10Н65Г	"		ТП-К3-00.000	4			4	
19									
20	Шайба пружинная 16Н65Г	ГОСТ 6402-70		ТП-К1-01.000	3			3	
21				ТП-К3-00.000	4			4	
22								7	
23	Шайба 20-011	ГОСТ 6958-68		ТП-К1-01.2.00	1			1	
24	Шайба 10	ГОСТ 10906-66		ТП-К3-00.000	4			4	
25	Шайба 6-011	ГОСТ 11371-68		ТП-К1-01.000	12			12	

Согласовано: гл. инж. пр. [подпись] / Матлин А.Г.

Изм.	Лист	№ докумен.	Подпись	Дата
Разработ.		Баранов	[подпись]	10/X
Проверил		Михеева	[подпись]	9.XI
Рук. груп.		Чедатков	[подпись]	
Л. специал.		Костин	[подпись]	
Нач. отд.		Постников	[подпись]	

ТП-К3

Серия 3.505-9

Троллейное питание крана КПП грузоподъемностью 5тс. Ведомость покупных изделий

Лит.	Лист	Лист
И	1	2

ТП-К3-ВП

Копировал: [подпись] Формат: 12

№ строки	Наименование	Обозначение документа на поставку	Поставщик	Куда входит (обозначение)	Количество: На изделие	В комплекты	На регулир.	Всего	Примечание
1	Шайба 12-011	ГОСТ 11371-68		ТП-К1-01.100	3			3	
2									
3	Шайба 16-011	ГОСТ 11371-68		ТП-К1-01.000	3			3	
4				ТП-К3-00.000	384			384	На 100 п. подкрановых путей
5								387	
6									
7	Шайба 20-011	ГОСТ 11371-68		ТП-К1-01.000	4			4	
8				ТП-К3-00.000	1			1	
9								5	
10	Шплинт 4х28-001	ГОСТ 397-66		ТП-К3-00.000	385			385	На 100 п. подкрановых путей
11	Шплинт 4х70-001	"		ТП-К1-01.000	6			6	
12	Шплинт 6,3х40-001	"		ТП-К3-00.000	2			2	
13									
14									
15	Кольцо СГ 60-47-5	ГОСТ 6418-67		ТП-К1-03.000	8			8	
16									
17	Подшипник 208	ГОСТ 8337-57		ТП-К1-03.000	8			8	
18									
19	Изолятор	2855 Э-56 2ИШ.813.081		ТП-К1-01.000	6			6	
20									
21									
22	Однолинейный ящик								
23	типа ЯВЗ-34-1				1			1	
24									
25									
26									
27									
28									
29									
30									

Согласовано: гл. инж. пр. [подпись] / Матлин А.Г.

Изм.	Лист	№ докумен.	Подпись	Дата

ТП-К3-ВП

Серия 3.505-9

Лист 2

№ строки	Наименование	Обозначение документа на поставку	Поставщик	Куда входит (обозначение)	Количество: На изделие	В комплекты	На регулир.	Всего	Примечание
1	Крепежные изделия								
2				ТП-К2-01.000	4			4	
3	Болт откидной М8×50-I-011	ГОСТ 3033-55		"	4			4	
4	Болт М8×14-011	ГОСТ 7798-70							
5				ТП-К1-03.000	12			12	
6	Болт М8×20-011	ГОСТ 7798-70		ТП-К4-00.000	2			2	
7								14	
8				ТП-К2-01.000	4			4	
9	Болт М8×35-011	ГОСТ 7798-70		ТП-К4-00.000	8			8	
10	Болт М16×55-011	"		ТП-К1-01.000	3			3	
11	Болт М16×120-011	"		ТП-К4-00.000	2			2	
12	Болт М20×60-011	"		ТП-К1-03.000	32			32	
13	Винт М8×20-011	ГОСТ 1490-62		ТП-К1-01.100	12			12	
14	Винт II М6×30-011	ГОСТ 1491-62		ТП-К2-01.000	4			4	
15	Ось 12-6Х5×22-011	ГОСТ 9650-71		ТП-К2-01.000	4			4	
16	Барашек М8-1-011	ГОСТ 3032-66		"	4			4	
17	Гайка М8-011	ГОСТ 5915-70		"	8			8	
18	Гайка М12-011	"		ТП-К1-01.000	3			3	
19									
20	Гайка М16-011	ГОСТ 5915-70		ТП-К1-01.000	3			3	
21				ТП-К4-00.000	8			8	
22								11	
23	Гайка М20-011	ГОСТ 5916-70		ТП-К1-01.000	2			2	
24	Шайба пружинная 8Н65Г	ГОСТ 6402-70		ТП-К1-03.000	4			4	
25									

Согласовано: гл. инж. пр. [illegible] / Матлин А.Г.

Изм	Лист	№ докум	Подпись	Дата
Разработ.		Баранов	[illegible]	10/I
Провер.		Михеева	[illegible]	9.XI
Рук. гр.		Чеботков	[illegible]	
Гл. спец.		Костин	[illegible]	
Нач. отд.		Постников	[illegible]	

ТП-К4 — Серия 3.505-9

Троллейное питание крана КПП грузоподъемностью 10 тс и 16 тс. Ведомость покупных изделий.

Лит	Лист	Листов
И	1	2

ТП-К4-ВП

Копировал: [illegible] Формат: 12

№ строки	Наименование	Обозначение документа на поставку	Поставщик	Куда входит (обозначение)	Количество: На изделие	В комплекты	На регулир.	Всего	Примечание
1	Шайба пружинная 16Н65Г	ГОСТ 6402-70		ТП-К1-01.000	3			3	
2				ТП-К4-00.000	8			8	
3								11	
4	Шайба 20-011	ГОСТ 6958-68		ТП-К1-01.2.00	1			1	
5	Шайба 6-011	ГОСТ 11371-68		ТП-К1-01.000	12			12	
6	Шайба 12-011	"		ТП-К1-01.100	3			3	
7									
8	Шайба 16-011	ГОСТ 11371-68		ТП-К1-01.000	3			3	
9				ТП-К4-00.000	384			384	На 100 п подкрановпути
10								387	
11									
12	Шайба 20-011	ГОСТ 11371-68		ТП-К1-01.000	4			4	
13				ТП-К4-00.000	1			1	
14								5	
15	Шплинт 16×12-001	ГОСТ 397-66		ТП-К2-01.000	4			4	
16	Шплинт 4×28-001	"		ТП-К4-00.000	385			385	На 100 п подкрановпути
17	Шплинт 4×70-001	"		ТП-К1-01.000	6			6	
18	Шплинт 6,3×40-001	"		ТП-К4-00.000	2			2	
19									
20	Кольцо СГ60-47-5	ГОСТ 6418-67		ТП-К1-03.000	8			8	
21									
22	Подшипник 208	ГОСТ 8337-57		ТП-К1-03.000	8			8	
23									
24	Изолятор	2855 Э-56 2 ИШ 813.081		ТП-К1-01.000	6			6	
25									
26	Рубильник РБ-36			ТП-К4-00.000	1			1	
27									

Согласовано: гл. инж. пр. [illegible] / Матлин А.Г.

Изм	Лист	№ докум	Подпись	Дата

ТП-К4-ВП — Серия 3.505-9

Согласовано: гл. инж. пр. /Матлин А.Г./

№ строки	Наименование	Обозначение документа на поставку	Поставщик	Куда входит (обозначение)	Количество: На изделие	в комплекты	на регулир.	Всего	Примечание
1	Крепежные изделия								
2									
3	Болт откидной М8×50-I-011	ГОСТ 3033-55		ТП-К2-01.000	4			4	
4	Болт М8×14-011	ГОСТ 7798-70		"	4			4	
5									
6	Болт М8×20-011	ГОСТ 7798-70		ТП-К1-03.000	12			12	
7				ТП-К5-00.000	4			4	
8								16	
9	Болт М8×35-011	ГОСТ 7798-70		ТП-К2-01.000	4			4	
10	Болт М10×20-011	"		ТП-К5-00.000	6			6	
11	Болт М16×55-011	"		"	14			14	
12	Болт М16×120-011	"		ТП-К1-01.000	3			3	
13	Болт М20×60-011	"		ТП-К5-00.000	2			2	
14	Винт М8×20-011	ГОСТ 1490-62		ТП-К1-03.000	32			32	
15	Винт II М6×30-011	ГОСТ 1491-62		ТП-К1-01.100	12			12	
16	Ось 12-6Х5×22-011	ГОСТ 9650-71		ТП-К2-01.000	4			4	
17	Барашек М8-1-011	ГОСТ 3032-66		"	4			4	
18	Гайка М8-011	ГОСТ 5915-70		"	8			8	
19	Гайка М12-011	"		ТП-К1-01.000	3			3	
20									
21	Гайка М16-011	ГОСТ 5915-70		ТП-К1-01.000	3			3	
22				ТП-К5-00.000	14			14	
23								17	
24	Гайка М20-011	ГОСТ 5916-70		ТП-К1-01.000	2			2	
25									

Подпись и дата | Инв. № дубл. | Взам. инв. № | Подпись и дата | Инв. № подл.

Изм.	Лист	№ докумен.	Подпись	Дата
Разраб.		Баранов		10/8
Проверил		Михеева		4/XI
Рук. груп.		Чеботков		9/XI
Гл. спец.		Костин		
Нач. отд.		Постников		

ТП-К5

Серия 3.505-9

Троллейное питание крана „Альбатрос" грузоподъемностью 10 тс. с колеей 10,5 и 15,3 м. Ведомость покупных изделий

Лит.	Лист	Листов
И	1	2

ТП-К5-ВП

Копировал: [illegible] Формат: 12

Согласовано: гл. инж. пр. /Матлин А.Г./

№ строки	Наименование	Обозначение документа на поставку	Поставщик	Куда входит (обозначение)	Количество: На изделие	в комплекты	на регулир.	Всего	Примечание
1	Шайба пружинная 8Н65Г	ГОСТ 6402-70		ТП-К1-03.000	4			4	
2				ТП-К2-01.000	8			8	
3				ТП-К5-00.000	4			4	
4								16	
5	Шайба пружинная 10Н65Г	ГОСТ 6402-70		ТП-К5-00.000	4			4	
6									
7	Шайба пружинная 16Н65Г	ГОСТ 6402-70		ТП-К1-01.000	3			3	
8				ТП-К5-00.000	14			14	
9								17	
10	Шайба 20-011	ГОСТ 6958-68		ТП-К1-01.2.00	1			1	
11	Шайба 6-011	ГОСТ 11371-68		ТП-К1-01.000	12			12	
12	Шайба 12-011	"		ТП-К1-01.100	3			3	
13									
14	Шайба 16-011	ГОСТ 11371-68		ТП-К1-01.000	3			3	
15				ТП-К5-00.000	384			384	На 100 п.м пути
16								387	
17									
18	Шайба 20-011	ГОСТ 11371-68		ТП-К1-01.000	4			4	
19				ТП-К5-00.000	1			1	
20								5	
21	Шплинт 1,6×12-001	ГОСТ 397-66		ТП-К2-01.000	4			4	
22	Шплинт 4×28-001	"		ТП-К5-00.000	385			385	На 100 п.м пути
23	Шплинт 4×70-001	"		ТП-К1-01.000	6			6	
24	Шплинт 6,3×40-001	"		ТП-К5-00.000	2			2	
25									
26	Кольцо СГ 60-47-5	ГОСТ 6418-67		ТП-К1-03.000	8			8	
27	Подшипник 208	ГОСТ 8337-57		"	8			8	
28	Изолятор	2855 Э-56 2 ИШ. 813.081		ТП-К1-01.000	6			6	
29									
30	Рубильник РБ-36			ТП-К5-00.000	1			1	

Подп. и дата | Инв. № дубл. | Взам. инв. № | Подпись и дата | Инв. № подл.

Изм.	Лист	№ докумен.	Подпись	Дата

ТП-К5-ВП

Серия 3.505-9

Лист 2

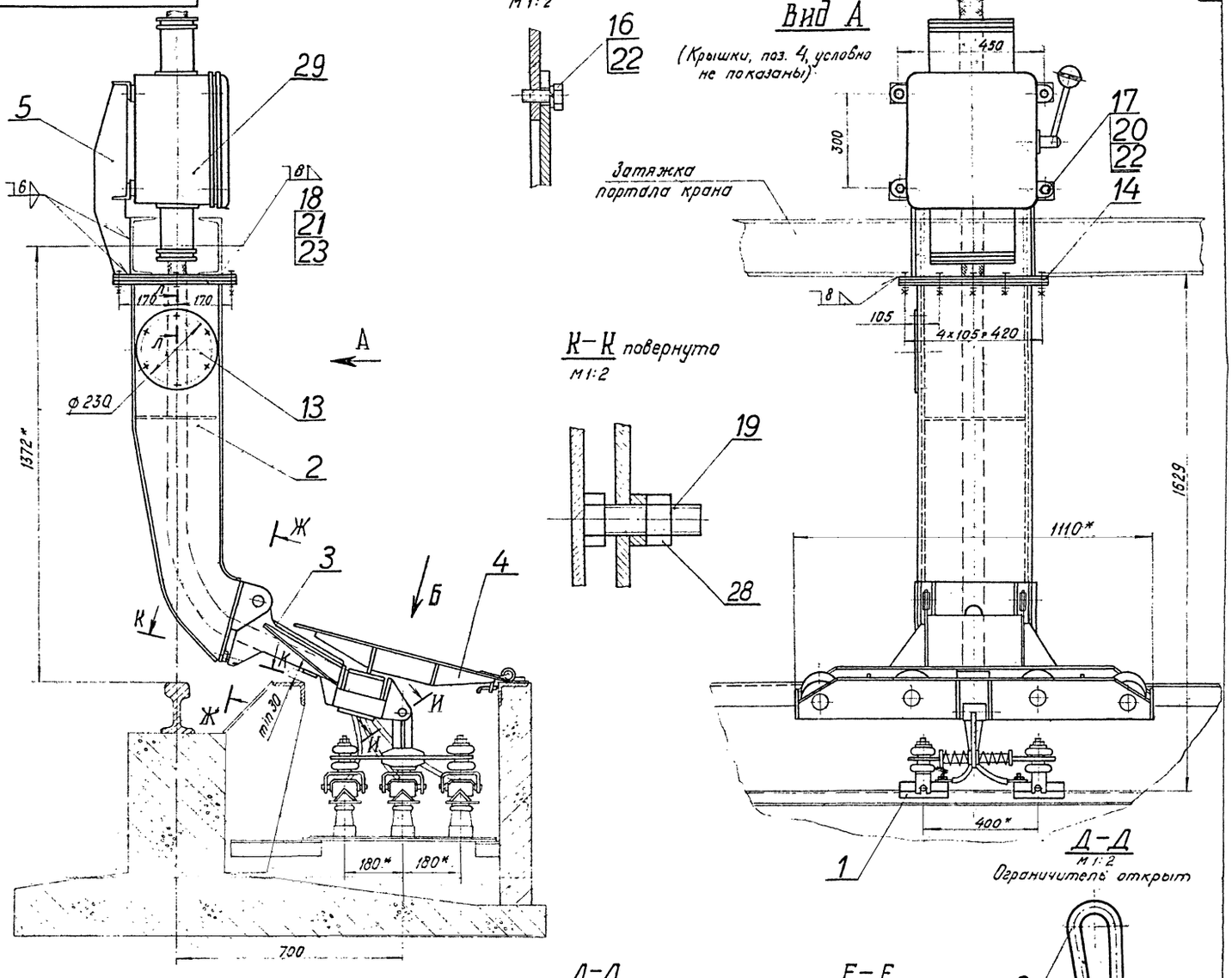

1. Место присоединения кронштейна (поз. 2) к затяжке портала крана определяется при монтаже.
2. * Размеры для справок.
3. Указанная масса включает массу крышек 7310 кг на 100 п.м. троллейного канала.

Изм.	Лист	№ докум.	Подп.	Дата	ТП-К1	Серия 3.505-9	
Разработ.		Михеева		2.11	Троллейное питание крана „Ганц" грузоподъемностью 5 тс.	Лит.	Масса	Масшт.
Провер.		Чеботков				И	7580,0	1:10
Рук. гр.		Чеботков		11.11		Лист	Листов 1	
Гл. специал.		Костин						
Нач. отд.		Пастников				ТП-К1-00.000		
Гл. инж. пр.		Матлин						

Инв. № подл. | Подпись и дата | Взам. инв. № | Инв. № дубл. | Подпись и дата

Согласовано: гл. инж. пр. Матанин

Формат	Зона	Поз	Обозначение	Наименование	Кол	Примеч
				Документация		
А3			ТП-К1-00.000СБ	Сборочный чертеж	1	
				Сборочные единицы		
*		1	ТП-К1-01.000	Токосъемник	1	*И-2 шт на
11		2	ТП-К1-02.000	Кронштейн	1	
*		3	ТП-К1-03.000	Бугель в сборе	1	*И-2 шт на
11		4	ТП-К1-04.000	Крышка	96	на 100 п.м пути
11		5	ТП-К1-05.000	Кронштейн	1	
				Детали		
11		6	ТП-К1-00.001	Палец	2	
11		7	ТП-К1-00.002	Палец	1	
12		8	ТП-К1-00.003	Петля неподвижная	192	на 100 п.м. пути
12		9	ТП-К1-00.004	Ключ	5	
12		10	ТП-К1-00.005	Шайба	2	
11		11	ТП-К1-00.006	Ось	192	на 100 п.м пути
11		12	ТП-К1-00.007	Крюк	96	на 100 п.м. пути
11		13	ТП-К1-00.008	Крышка люка	1	
11		14	ТП-К1-02.006	Фланец	2	
64		15	ТП-К1-00.009	Накладка		на 100 п.м пути
				10 ГОСТ 3681-57 / Лист В Ст.3 ГОСТ 380-58	192	0.07 кг.

Формат	Зона	Поз	Обозначение	Наименование	Кол	Примеч
				Стандартные изделия		
		16		Болт М10х20-011		
				ГОСТ 7798-70	6	
		17		Болт М10х50-011		
				ГОСТ 7798-70	4	
		18		Болт М16х55-011		
				ГОСТ 7798-70	12	
		19		Болт М20х60-011		
				ГОСТ 7798-70	2	
		20		Гайка М10-011		
				ГОСТ 5915-70	4	
		21		Гайка М16-011		
				ГОСТ 5915-70	12	
		22		Шайба пружинная		
				10Н65Г ГОСТ 6402-70	10	
		23		Шайба пружинная		
				16Н65Г ГОСТ 6402-70	12	
		24		Шайба 16-011		
				ГОСТ 11371-68	384	на 100 п.м пути
		25		Шайба 20-011		
				ГОСТ 11371-68	1	
		26		Шплинт 4х28-011		
				ГОСТ 397-66	385	на 100 п.м пути
		27		Шплинт 6.3х40-011		
				ГОСТ 397-66	2	
		28		Гайка М20-011		
				ГОСТ 5915-62	2	
				Прочие изделия		
		29		Однолинейный ящик		
				типа ЯВЗ-34-1	1	

Изм.	Лист	N докум.	Подп.	Дата	ТП-К1	Серия 3.505-9	
Разраб.	Баранов				Троллейное питание крана "Ганц" грузоподъемностью 5т.	Лит.	Лист 1 / Листов 2
Провер.	Михеева					И	
Рук.гр.	Чебатков						
Гл.спец.	Костин						
Нач.отд.	Постников				ТП-К1-00.000		

Копировал: [illegible] Формат А4

Изм.	Лист	N докум.	Подп.	Дата	ТП-К1-00.000	Серия 3.505-9	

Копировал: [illegible] Формат А4

ТП-К1-00.001

▽3 (▽)

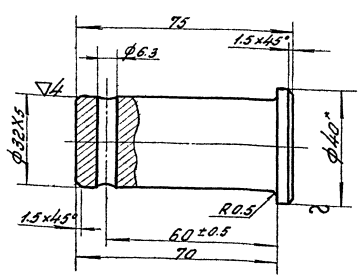

1. Неуказанные предельные отклонения размеров - по 7 классу точности.
2. *Размеры для справок.

Изм.	Лист	N докум.	Подп.	Дата	ТП-К1	Серия 3.505-9	
Разраб.	Баранов				Палец	Литер	Масса 0.41 / Масшт. 1:1
Провер.	Михеева					И	
Рук.гр.	Чебатков					Лист	Листов 1
Гл.спец.	Костин				Круг 40 ГОСТ 2590-57 / Ст.3 ГОСТ 535-58	ТП-К1-00.001	
Нач.отд.	Постников						

ТП-К1-00.002

▽3 (▽)

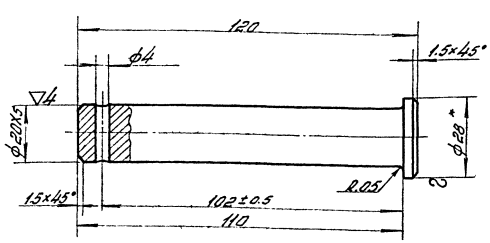

1. Неуказанные предельные отклонения размеров - по 7 классу точности.
2. *Размеры для справок.

Изм.	Лист	N докум.	Подп.	Дата	ТП-К1	Серия 3.505-9	
Разраб.	Баранов				Палец	Литер	Масса 0.3 / Масшт. 1:1
Провер.	Михеева					И	
Рук.гр.	Чебатков					Лист	Листов
Гл.спец.	Костин				Круг 28 ГОСТ 2590-57 / Ст.3 ГОСТ 535-58	ТП-К1-00.00	
Нач.отд.	Постников						
Гл.инж.пр.	Матанин					Формат А4	

ТП-К1-00.003

▽3 (▽) 18

Развертка

М 1:2

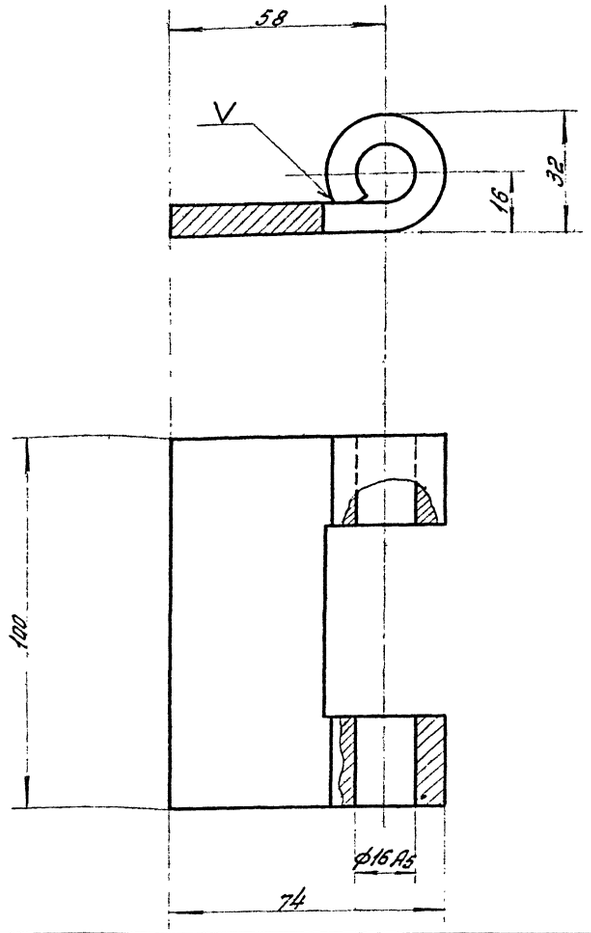

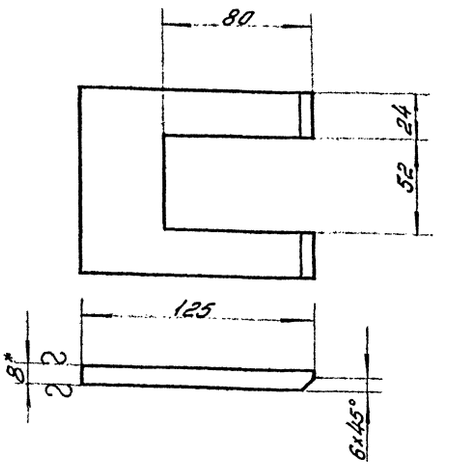

1. Неуказанные предельные отклонения размеров-по 7 классу точности.
2. * Размер для справок.

					ТП-К1		Серия 3.505-9	
Изм.	Лист	№ докум.	Подпись	Дата	Петля неподвижная	Литер	Масса	Масш.
Разраб.		Блинников				И	0.8	1:1
Провер.		Михеева		1/XI		Лист	Листов	
Рук.гр.		Чебатков		10/XI				
Гл.спец.		Костин						
Нач.отд.		Постников			Лист 8 ГОСТ 5681-57 В.Ст.3 ГОСТ 380-58	ТП-К1-00.00		
Гл.инж.пр.		Матлин						

Калировал: [illegible] Формат А2

ТП-К1-00.004

▽3 (▽)

Развертка

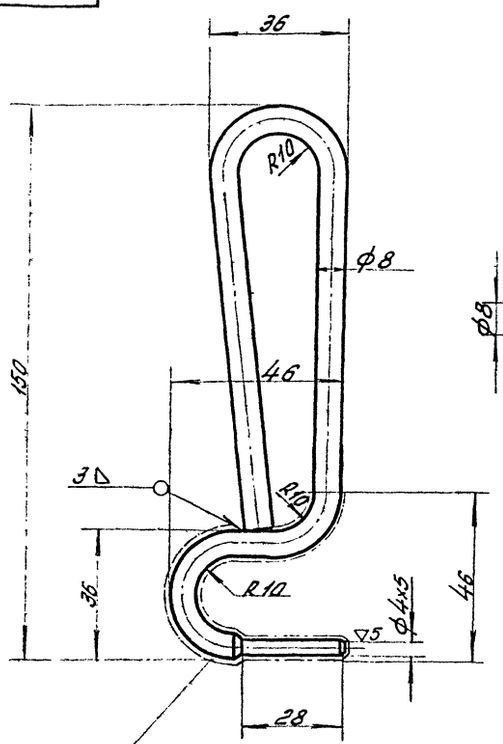

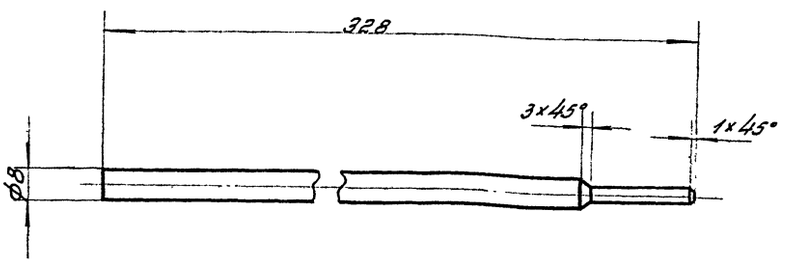

Неуказанные предельные отклонения размеров-по 7 классу точности.

					ТП-К1		Серия 3.505-9	
Изм.	Лист	№ докум.	Подпись	Дата	Ключ	Литер	Масса	Масш.
Разраб.		Блинников				И	0.15	1:1
Провер.		Михеева		1/XI		Лист	Листов	
Рук.гр.		Чебатков		10/XI				
Гл.спец.		Костин						
Нач.отд.		Постников			Круг 10 ГОСТ 2590-57 В.Ст.3 ГОСТ 535-58	ТП-К1-00.00		
Гл.инж.пр.		Матлин						

Калировал: [illegible] Формат А2

ТП-К1-00.005

▽3(▽)

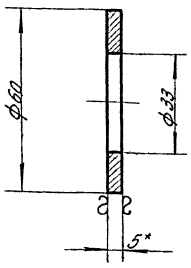

1. Неуказанные предельные отклонения размеров-по 7 классу точности.
2. *Размер для справок.

Изм.	Лист	№ докум.	Подп.	Дата
Разраб.		Блинников		
Провер.		Михеева		1/XI
Рук. гр.		Чеботков		9/XI
Гл. спец.		Костин		
Нач. отд.		Постников		
Гл. инж. пр.		Матлин		

ТП-К1 Серия 3.505-9

Шайба

Литера	Масса	Масшт.
И	0.08	1:1

Лист | Листов 1

Лист 5 ГОСТ 5681-57 / В Ст. 3 ГОСТ 500-58

ТП-К1-00.005

Копировал: Формат 11

ТП-К1-00.006

▽4

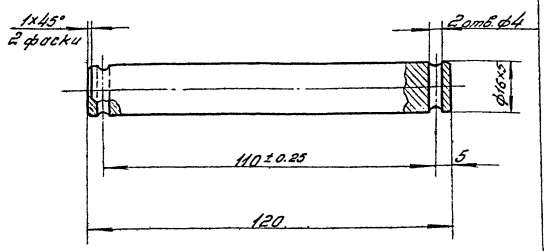

Неуказанные предельные отклонения размеров-по 7 классу точности.

Изм.	Лист	№ докум.	Подп.	Дата
Разраб.		Блинников		
Провер.		Михеева		1/XI
Рук. гр.		Чеботков		9/XI
Гл. спец.		Костин		
Нач. отд.		Постников		
Гл. инж. пр.		Матлин		

ТП-К1 Серия 3.505-9

Ось

Литера	Масса	Масш.
И	0.19	1:1

Лист | Листов 1

Круг 17 ГОСТ 2590-57 / В Ст. 3 ГОСТ 535-50

ТП-К1-00.006

Копировал: Формат 11

ТП-К1-00.007

▽3(▽)

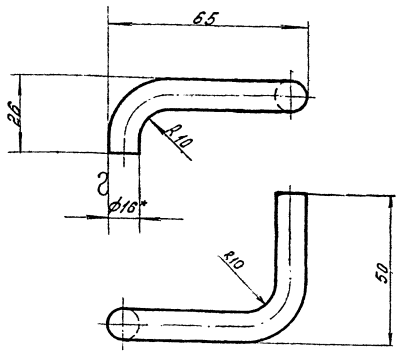

1. Развернутая длина 150мм
2. Неуказанные предельные отклонения размеров-по 7 классу точности.
3. *Размер для справок.

Изм.	Лист	№ докум.	Подп.	Дата
Разраб.		Блинников		
Провер.		Михеева		1/XI
Рук. гр.		Чеботков		9/XI
Гл. спец.		Костин		
Нач. отд.		Постников		
Гл. инж. пр.		Матлин		

ТП-К1 Серия 3.505-9

Крюк

Литера	Масса	Масшт.
И	0.07	1:1

Лист | Листов 1

Крюк 16 ГОСТ 2590-57 / В Ст. 3 ГОСТ 535-50

ТП-К1-00.007

Копировал: Формат 11

ТП-К1-00.008

▽3(▽)

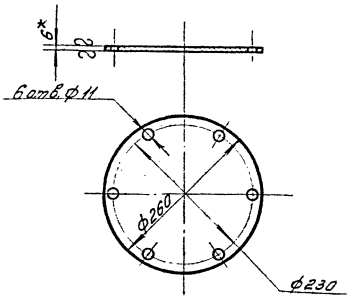

1. Неуказанные предельные отклонения размеров-по 7 классу точности.
2. *Размер для справок.

Изм.	Лист	№ докум.	Подп.	Дата
Разраб.		Блинников		
Провер.		Михеева		1/XI
Рук. гр.		Чеботков		9/XI
Гл. спец.		Костин		
Нач. отд.		Постников		
Гл. инж. пр.		Матлин		

ТП-К1 Серия 3.505-9

Крышка люка

Литера	Масса	Масш.
И	24	1:5

Лист | Листов

Лист 6 ГОСТ 5681-57 / В Ст. 3 ГОСТ 500-58

ТП-К1-00.008

Копировал: Формат 11

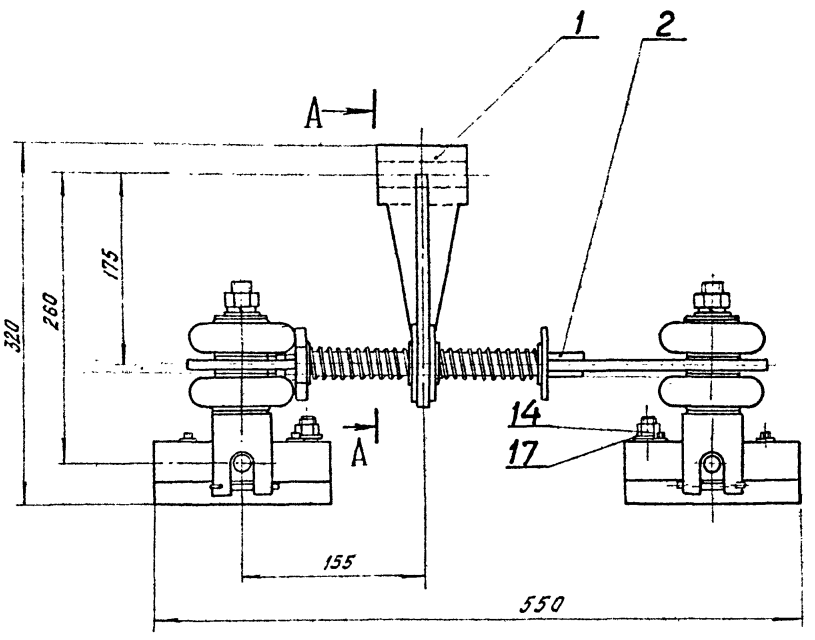

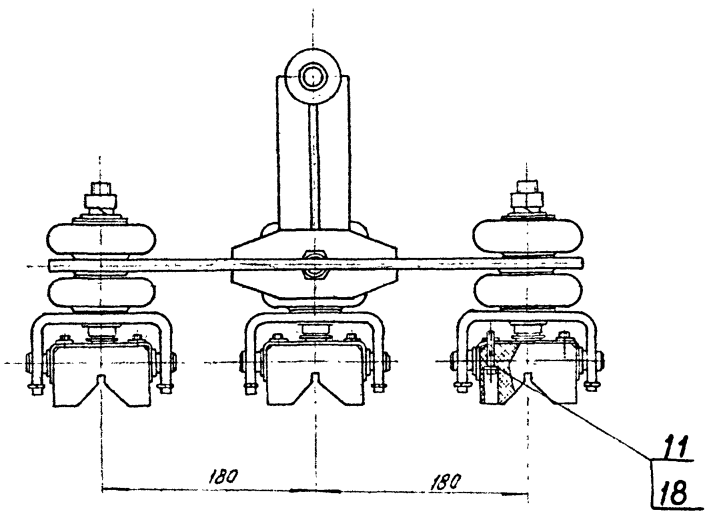

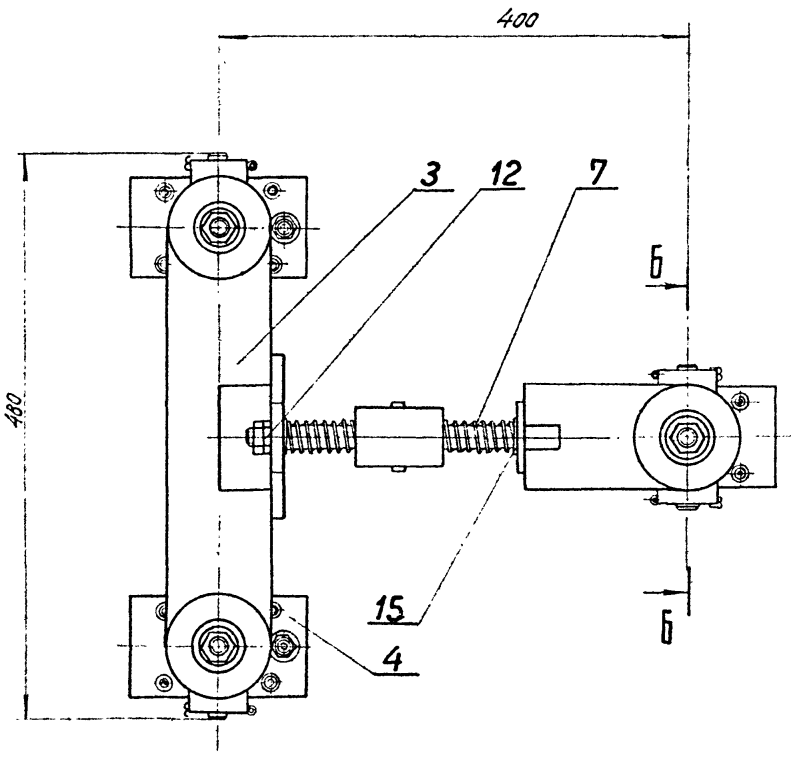

Б – Б повернуто

м 1:2

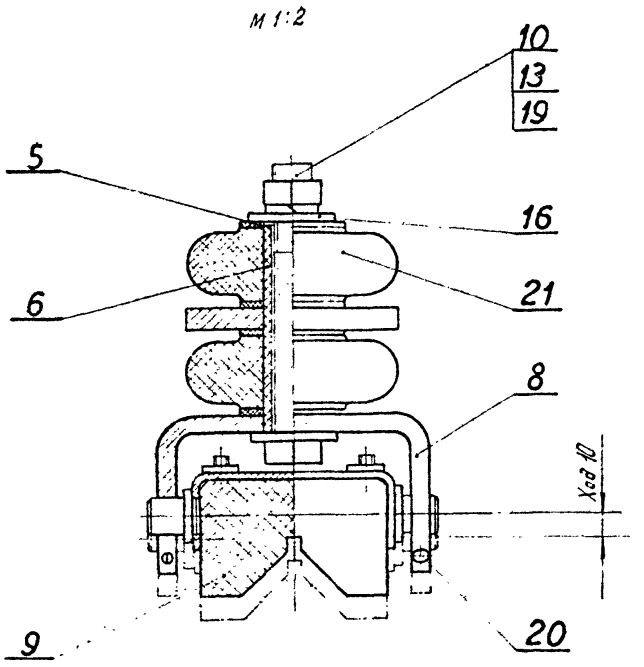

А – А

м 1:2

Шайба поз. 15 не показана.

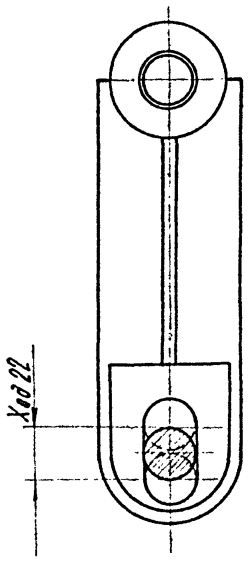

Изм.	Лист	№ докум.	Подпись	Дата
Разработ.		Михеева		
Проверил		Кудряшов		
Рук. груп.		Чеботков		
Гл. специал.		Костин		
Нач. отд.		Постников		
Гл. инж. про		Матвин		

ТП-К1

Серия 3.505-9

Токосъемник (Вариант с амортизаторами).

Литера	Масса	Мас
И	24.0	1

Лист 1 | Листов

ТП-К1-01.00

Подпись и дата | Инв. № дубл. | Взам. инв. № | Подп. и дата | Инв. № подл.

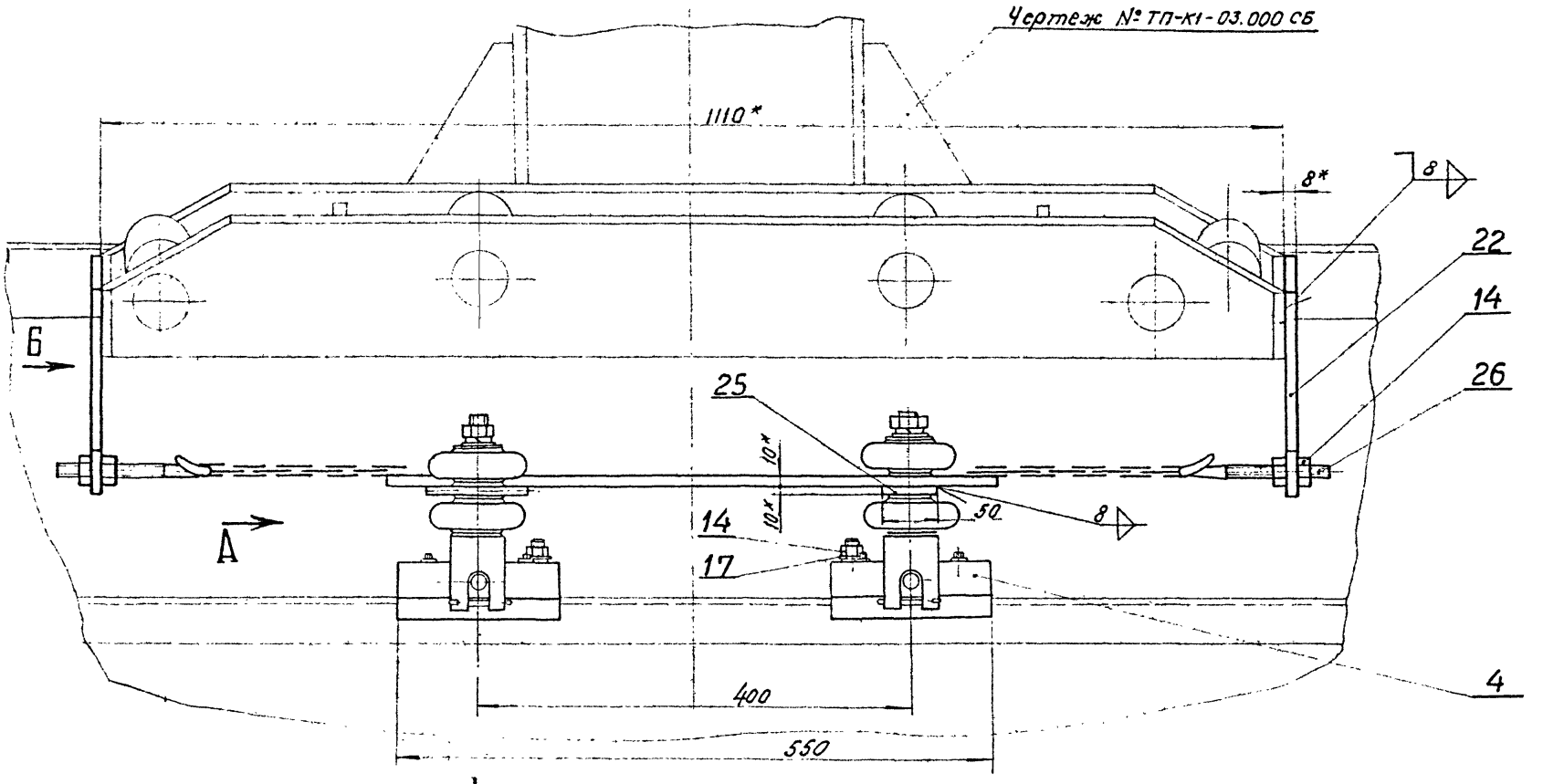

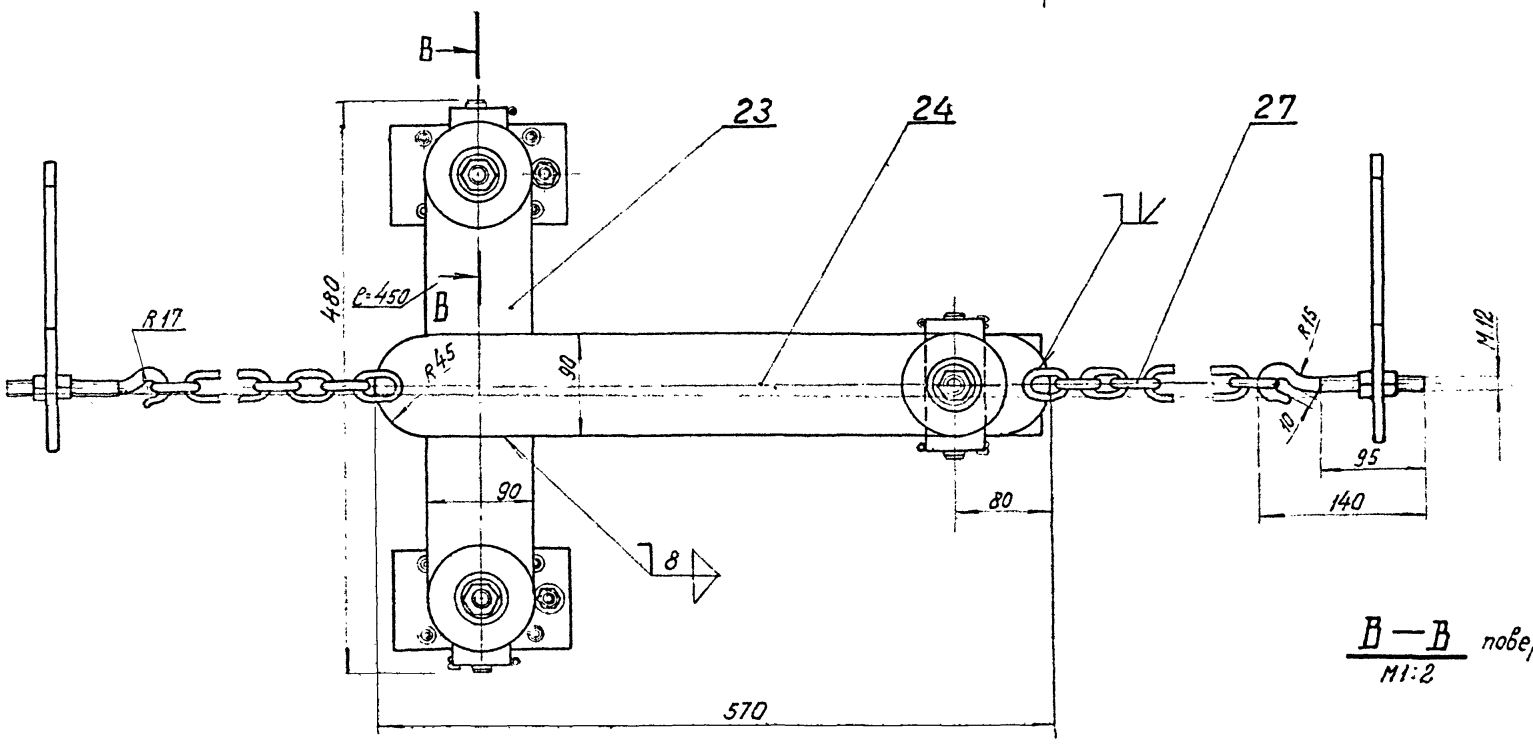

В—В повернуто
М1:2

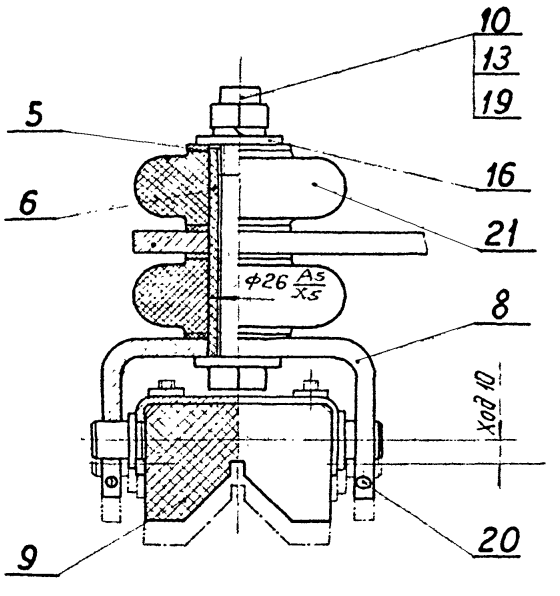

Вид А

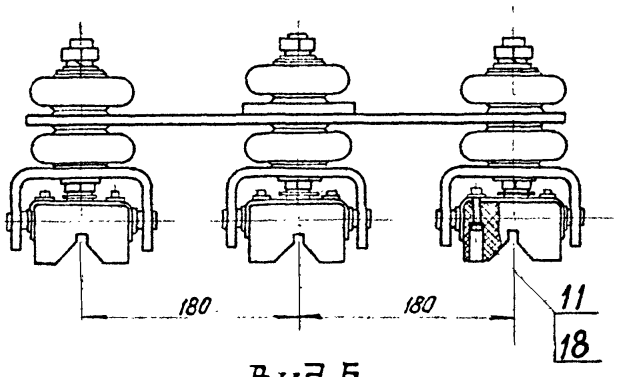

Вид Б

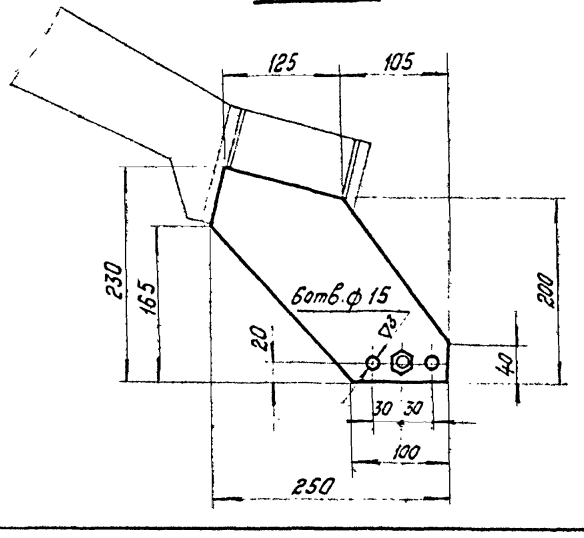

1.* Размеры для справок.
2. Чистота обработки поверхности кромок деталей подвергнутых резке, ▽3

					ТП-К1	Серия 3.505-9	
Изм.	Лист	№ докумен.	Подпись	Дата			
Разработ.		Михеева			Токосъемник (Вариант с цепями)	Лит.	Масса 20,0 / Масшт. 1:4
Проверил		Кудряшов				И	
Рук. груп.		Чеботков				Лист 2.	Листов 2
Гл. специал.		Костин					
Нач. отд.		Постников				ТП К1-01.000	
Гл. инж. пр.		Матлин					

Инв. № подл. | Подпись и дата | Взам. инв. № | Инв. № дубл. | Подпись и дата

Согласовано: Гл. инж. пр-та Матлин А.Г.

Формат	Зона	Поз.	Обозначение	Наименование	Кол.	Примечание
				Документация		
*			ТП-К1-01.000 СБ	Сборочный чертеж		*22-2 листа
				Сборочные единицы		
11		1	ТП-К1-01.1.00	Водило	1	
11		2	ТП-К1-01.2.00	Коромысло	1	
11		3	ТП-К1-01.3.00	Рамка	1	
11		4	ТП-К1-01.4.00	Корпус	3	
				Детали		
11		5	ТП-К1-01.001	Шайба	12	
11		6	ТП-К1-01.002	Втулка	3	
11		7	ТП-К1-01.003	Пружина	2	
11		8	ТП-К1-01.004	Скоба	3	
12		9	ТП-К1-01.005	Башмак	3	
б.ч		22	ТП-К1-01.006	Ухо. Лист 8 ГОСТ 5681-57 / В Ст.3 ГОСТ 500-58	2	2 кг
б.ч		23	ТП-К1-01.007	Пластина. Лист 10 ГОСТ 5681-57 / В Ст.3 ГОСТ 500-58	1	4 кг
б.ч		24	ТП-К1-01.008	Пластина. Лист 10 ГОСТ 5681-57 / В Ст.3 ГОСТ 500-58	1	3,2 кг
б.ч		25	ТП-К1-01.009	Накладка	1	0,35 кг
				Лист 10 ГОСТ 5681-57 / В Ст.3 ГОСТ 500-58		
б.ч.		26	ТП-К1-01.010	Крюк	2	0,11

Изм	Лист	№ докумен	Подпись	Дата
Разработ.		Михеева		
Проверил		Кудряшов		
Рук. груп.		Чедотков		
Гл. специал.		Костин		
Нач. отд.		Постников		

ТП-К1 — Серия 3.505-9

Токосъемник

Лит.	Лист	Листов
И	1	2

ТП-К1-01.000

Копировал: — Формат: 11

Формат	Зона	Поз.	Обозначение	Наименование	Кол.	Примечание
				Стандартные изделия		
		10		Болт М16×120-011 ГОСТ 7798-70	3	
		11		Винт II М6×30-011 ГОСТ 1491-62	12	
		12		Гайка М20-011 ГОСТ 5916-70	2	
		13		Гайка М16-011 ГОСТ 5915-70	3	
		14		Гайка М12-011 ГОСТ 5915-70	7	
		15		Шайба 20-011 ГОСТ 11371-68	4	
		16		Шайба 16-011 ГОСТ 11371-68	3	
		17		Шайба 12-011 ГОСТ 11371-68	3	
		18		Шайба 6-011 ГОСТ 11371-68	12	
		19		Шайба пруж. 16 Н65Г ГОСТ 6402-70	3	
		20		Шплинт 4×70-001 ГОСТ 397-66	6	
				Прочие изделия		
		21	2855 Э-56 2 ИШ. 813.081	Изолятор	6	
		27		Цепь сварная СН8-23, ℓ=250 ГОСТ 2319-55	2	

ТП-К1-01.000 — Серия 3.505-9 — Лист 2

Копировал: — Формат: 11

ТП-К1-01.001

▽4

Вид А

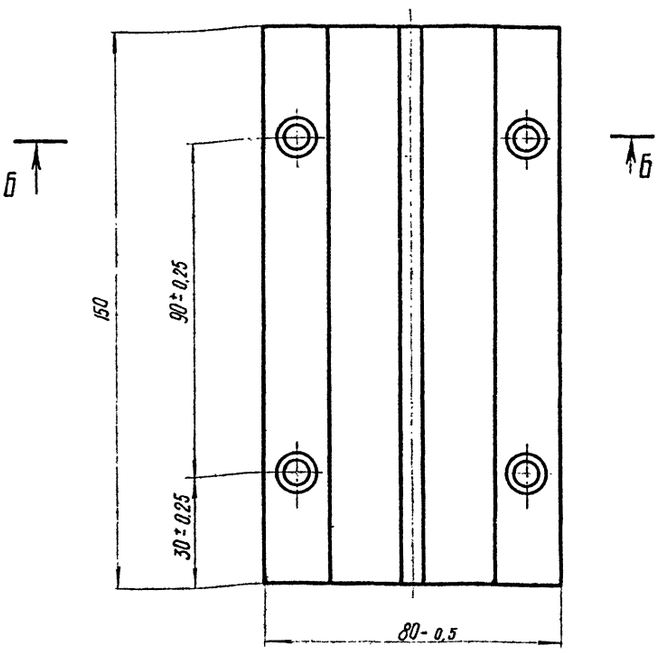

Б-Б

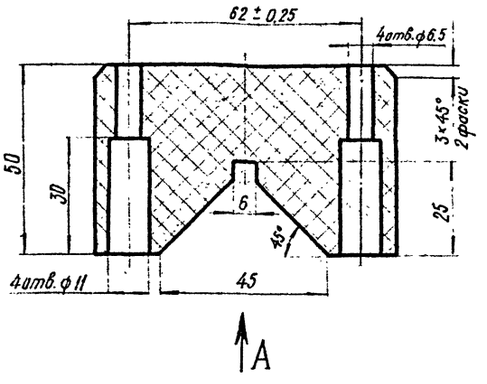

1. Допускается изготовление башмака из чугуна СЧ 21-40 ГОСТ 1412-54.
2. Неуказанные предельные отклонения размеров - по 7 классу точности.

Изм.	Лист	№ докумен.	Подпись	Дата
Разработ.		Михеева		
Проверил		Кудряшов		
Рук. группы		Чедотков		
Гл. специал.		Костин		
Нач. отд.		Постников		
Гл. инж. пр.		Матлин		

ТП-К1 — Серия 3.505-9

Башмак

Лит.	Масса	Масшт.
И	3.0	1:1

Лист — Листов 1

Медно-графит ГОСТ 2332-63

ТП-К1-01.001

ТП-К1-01.005

▽2 (▽)

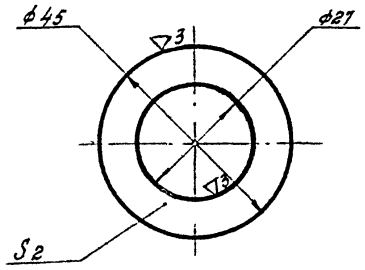

1. Неуказанные предельные отклонения размеров – по 7 классу точности.

Изм.	Лист	№ докум.	Подпись	Дата
Разраб.		Кошелев		
Проверил		Кудряшов		3.XI
Рук. гр.		Чеботков		
Гл. спец.		Костин		
Нач. отд.		Постников		
Гл. инж. пр.		Матлин		

ТП-К1 Серия 3.505-9

Шайба.

Литера	Масса	Масштаб
И	0,004	1:1

Лист | Листов 1

Паронит ГОСТ 481-58

ТП-К1-01.005

Копировал: Крюкова Формат: А1

ТП-К1-01.002

▽3

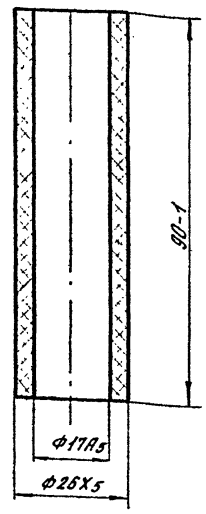

Изм.	Лист	№ докум.	Подпись	Дата
Разраб.		Кошелев		
Проверил		Кудряшов		3.XI
Рук. гр.		Чеботков		11.XI
Гл. спец.		Костин		
Нач. отд.		Постников		
Гл. инж. пр.		Матлин		

ТП-К1 Серия 3.505-9

Втулка

Литера	Масса	Масштаб
И	0,035	1:1

Лист | Листов 1

Текстолит Г-25 ГОСТ 2910-57

ТП-К1-01.002

Копировал: Крюкова Формат: А1

ТП-К1-01.003

▽2 (▽)

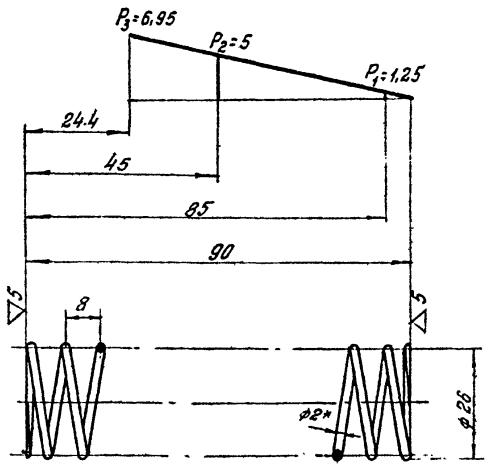

1. Длина развернутой пружины – 948 мм
2. Число рабочих витков $n = 11$.
3. Число витков полное $n_1 = 12,5$
4. Направление навивки – правое
5. Диаметр контрольного стержня $Д_c = 20$ мм.
6. * Размеры для справок.

Изм.	Лист	№ докум.	Подпись	Дата
Разраб.		Кошелев		
Проверил		Кудряшов		3.XI
Рук. гр.		Чеботков		11.XI
Гл. спец.		Костин		
Нач. отд.		Постников		
Гл. инж. пр.		Матлин		

ТП-К1 Серия 3.505-9

Пружина.

Литера	Масса	Масштаб
И	0,250	1:1

Лист | Листов 1

Проволока стальная углеродистая пружинная кл. II ГОСТ 9389-60, ф 2,0

ТП-К1-01.003

Копировал: Крюкова Формат: А1

ТП-К1-01.004

▽3 (▽)

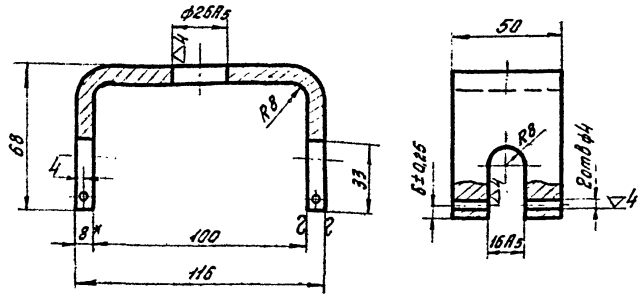

1. Длина развёртки 226 мм.
2. Неуказанные предельные отклонения размеров – по 7 кл. точности.
3. * Размер для справок.

Изм.	Лист	№ докум.	Подпись	Дата
Разраб.		Кошелев		
Проверил		Кудряшов		3.XI
Рук. груп.		Чеботков		11.XI
Гл. спец.		Костин		
Нач. отд		Постников		
Гл. инж. пр		Матлин		

ТП-К1 Серия 3.505-9

Скоба.

Литер.	Масса	Масш.
И	0,66	1:2

Лист | Листов 1

Лист 8 ГОСТ 5681-57 / Ст. 3 ГОСТ 500-58

ТП-К1-01.00

Копировал: Крюкова Формат: 11

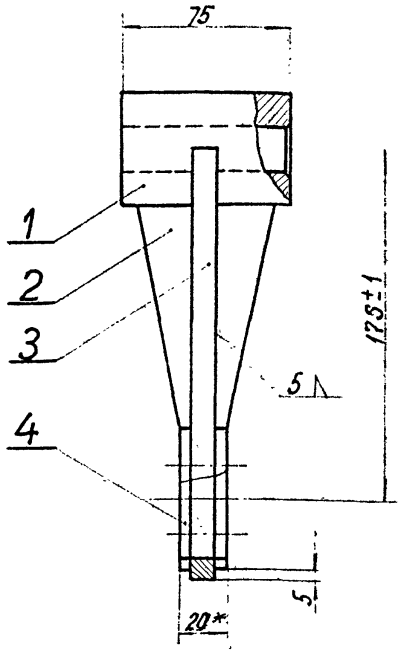

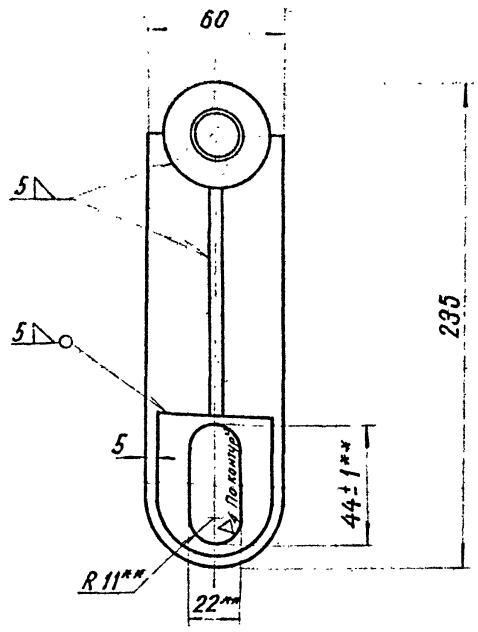

1. Неуказанные предельные отклонения размеров - по 7 классу точности.
2. * Размеры для справок.
3. ** Выполнить после сварки.

Изм.	Лист	№ докумен.	Подпись	Дата
Разработ.		Кошелев		
Проверил		Кудряшов		V.81
Рук. груп.		Чеботков		V/81
Гл. специал.		Костин		
Нач. отд.		Пастников		
Гл. инж. пр.		Матлин		

ТП-К1

Серия 3.505-9

Водило

Литера	Масса	Масштаб
И	2,28	1:2

Лист | Листов

ТП-К1-01.100СБ

Инв. № подл. | Подпись и дата | Взам. инв. № | Инв. № дубл. | Подпись и дата

Согласовано: гл. инж. пр. Матлин А.Г.

Формат	Зона	Поз.	Обозначение	Наименование	Кол.	Примечание
				Документация		
12			ТП-К1-01.1.00СБ	Сборочный чертеж		
				Детали		
11		1	ТП-К1-01.1.01	Втулка	1	
11		2	ТП-К1-01.1.02	Косынка	2	
12		3	ТП-К1-01.1.03	Стойка	1	
11		4	ТП-К1-01.1.04	Накладка	2	

Изм.	Лист	№ докумен.	Подпись	Дата
Разработ.		Кошелев		
Проверил		Кудряшов		V.81
Рук. груп.		Чеботков		V/81
Гл. специал.		Костин		
Нач. отд.		Пастников		

ТП-К1

Серия 3.505-9

Водило

Литера	Лист	Листов
И		1

ТП-К1-01.100

ТП-К1-01.1.01

▽4 (▽)

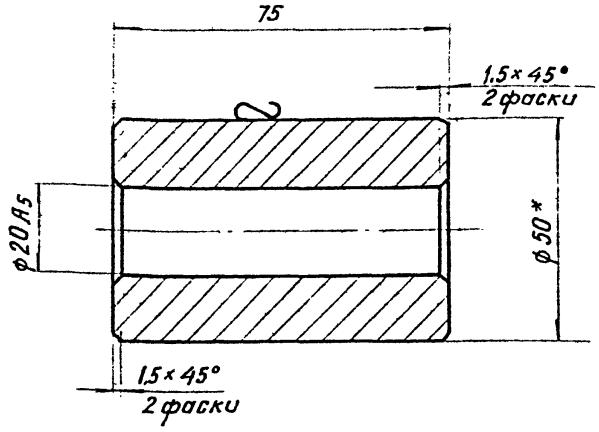

1. Неуказанные предельные отклонения размеров - по 7 классу точности
2* Размеры для справок.

Изм.	Лист	№ докум.	Подпись	Дата
Разработ.		Кошелев		
Проверил		Кудряшов		V.81
Рук. груп.		Чеботков		V/81
Гл. специал.		Костин		
Нач. отд.		Пастников		
Гл. инж. пр.		Матлин		

ТП-К1

Серия 3.505-9

Втулка

Литера	Масса	Масштаб
И	0,97	1:1

Лист | Листов 1

Круг 50 ГОСТ 2590-57 / Вст.3 ГОСТ 535-58

ТП-К1-01.1.01

Копировал:

Формат А4

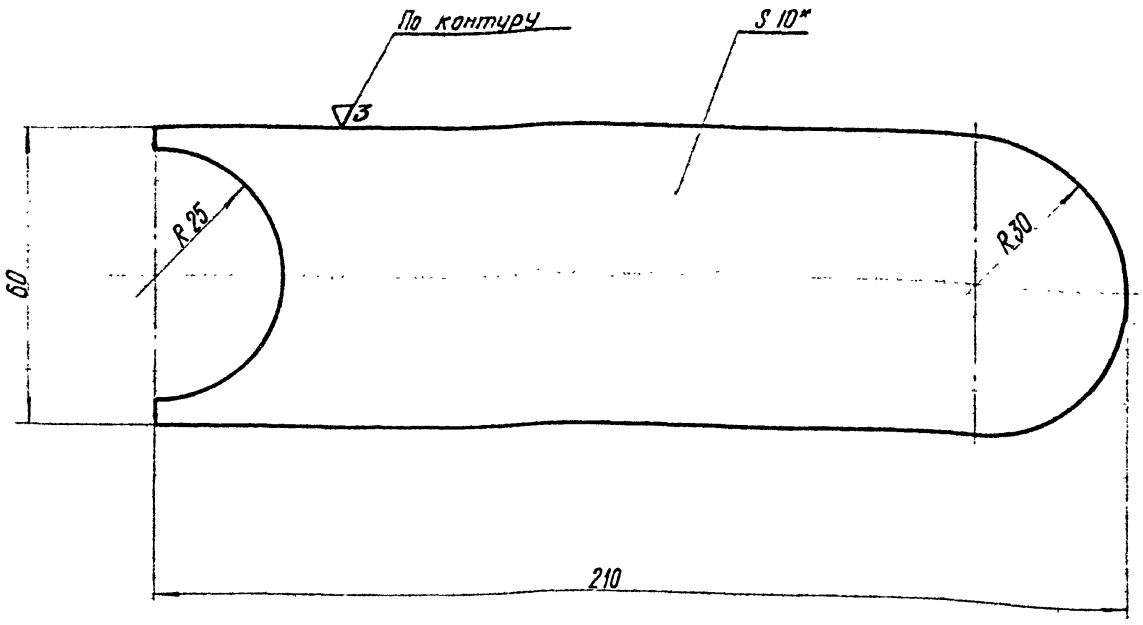

1 Неуказанные предельные отклонения размеров – по 7 классу точности.
2.* Размер для справок.

Изм.	Лист	№ докумен.	Подпись	Дата
Разработ.		Кошелев		
Проверил		Кудряшов		
Рук. групп.		Чеботков		
Н. специал.		Костин		
Нач. отд.		Постников		
Гл. инж. пр.		Матлин		

ТП-К1 — Серия 3.505-9

Стойка

Лит.	Масса	Масштаб
И	0.96	1:1

Лист | Листов 1

Лист 10 ГОСТ 5681-57 / В Ст.3 ГОСТ 500-58

ТП-К1-01.1.03

Копировал: [illegible] Формат А2

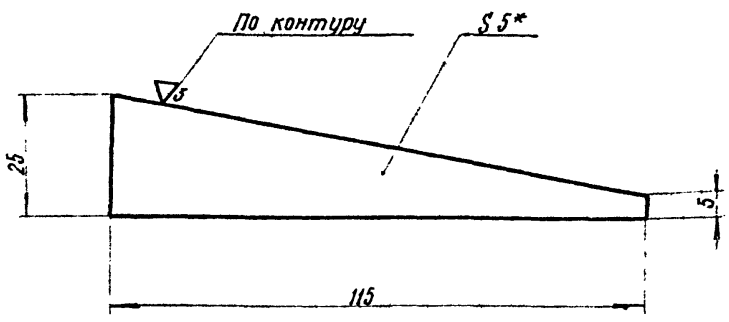

1 Неуказанные предельные отклонения размеров – по 7 классу точности.
2.* Размер для справок.

Изм.	Лист	№ документа	Подпись	Дата
Разработ.		Кошелев		
Проверил		Кудряшов		
Рук. груп.		Чеботков		
Н. специал		Костин		
Нач. отд.		Постников		
Гл. инж. пр		Матлин		

ТП-К1 — Серия 3.505-9

Косынка

Лит.	Масса	Масштаб
И	0.05	1:1

Лист | Листов 1

Лист 5 ГОСТ 5681-57 / В Ст.3 ГОСТ 500-58

ТП-К1-01.1.02

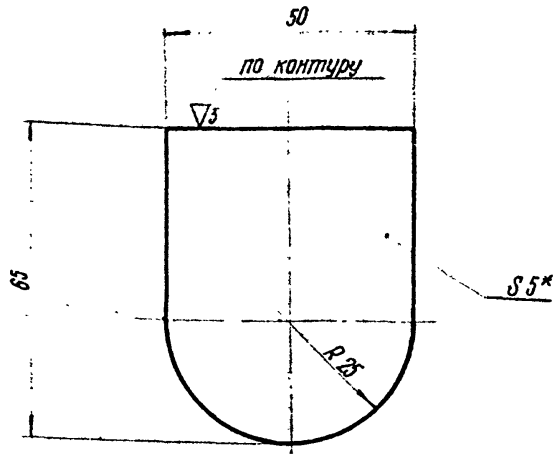

1. Неуказанные предельные отклонения размеров – по 7 классу точности.
2.* Размер для справок.

Изм.	Лист	№ докумен.	Подпись	Дата
Разработ.		Кошелев		
Проверил		Кудряшов		
Рук. груп.		Чеботков		
Н. специал.		Костин		
Нач. отд.		Постников		
Гл. инж. пр		Матлин		

ТП-К1 — Серия 3.505-9

Накладка

Лит.	Масса	Масштаб
И	0.12	1:1

Лист | Листов 1

Лист 5 ГОСТ 5681-57 / В Ст.3 ГОСТ 500-58

ТП-К1-01.1.04

ТП-К1-01.200СБ

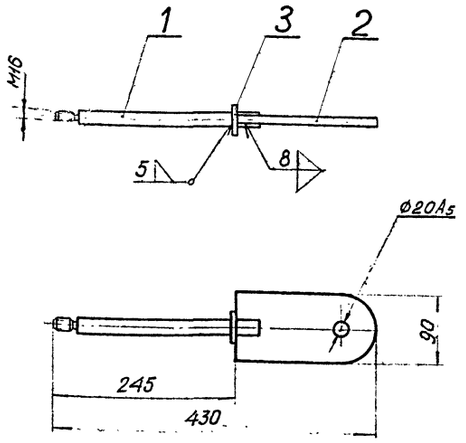

1. Неуказанные предельные отклонения размеров – по 7 классу точности.

Изм.	Лист	№ докумен.	Подпись	Дата
Разработ.	Кошелев			
Проверил	Кудряшов			Ч.XI
Рук. груп.	Чеботков			9/XI
Гл. специал.	Костин			
Нач. отд.	Постников			
Гл. инж. пр.	Матлин			

ТП-К1 — Серия 3.505-9

Коромысло

Литера	Масса	Масштаб
И	1,9	1:5
Лист	Листов 1	

ТП-К1-01.200СБ

Копировал: Формат: 11

Согласовано: гл. инж. пр. А. Матлин

Формат	Зона	Поз.	Обозначение	Наименование	Кол.	Примечание
				Документация		
11			ТП-К1-01.200СБ	Сборочный чертеж		
				Детали		
11		1	ТП-К1-01.201	Палец	1	
11		2	ТП-К1-01.202	Пластина	1	
				Стандартные изделия		
		3		Шайба 20-011 ГОСТ 6958-68	1	

ТП-К1 — Серия 3.505-9

Коромысло

Литера	Лист	Листов
И		1

ТП-К1-01.200

ТП-К1-01.201

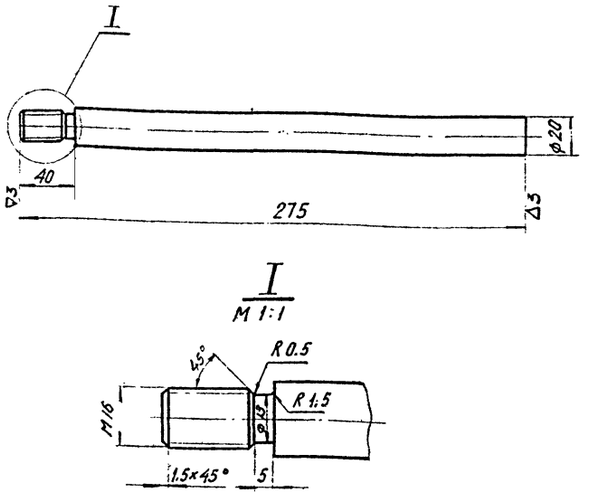

I
М 1:1

1. Неуказанные предельные отклонения размеров – по 7 классу точности.

Изм.	Лист	№ докумен.	Подпись	Дата
Разработ.	Кошелев			
Проверил	Кудряшов			Ч.XI
Рук. груп.	Чеботков			9/XI
Гл. специал.	Костин			
Нач. отд.	Постников			
Гл. инж. пр.	Матлин			

ТП-К1 — Серия 3.505-9

Палец

Литера	Масса	Масштаб
И	0,675	1:2
Лист	Листов 1	

Круг 24 ГОСТ 2590-57 / Вст.3 ГОСТ 535-58

ТП-К1-01.201

Копировал: Формат: 11

ТП-К1-01.202

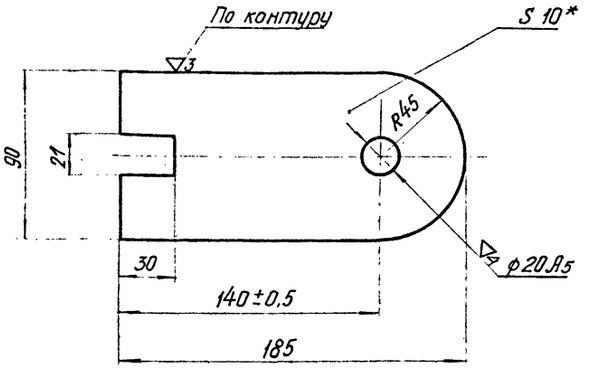

1. Неуказанные предельные отклонения размеров – по 7 классу точности.
2. * Размеры для справок.

Изм.	Лист	№ докумен.	Подпись	Дата
Разработ.	Кошелев			
Проверил	Кудряшов			Ч.XI
Рук. груп.	Чеботков			10/XI
Гл. специал.	Костин			
Нач. отд.	Постников			
Гл. инж. пр.	Матлин			

ТП-К1 — Серия 3.505-9

Пластина

Литера	Масса	Масштаб
И	1,18	1:2
Лист	Листов 1	

Лист 10 ГОСТ 5681-57 / Вст.3 ГОСТ 500-58

ТП-К1-01.202

Копировал: Формат: 11

ТП-К1-01.3.00СБ

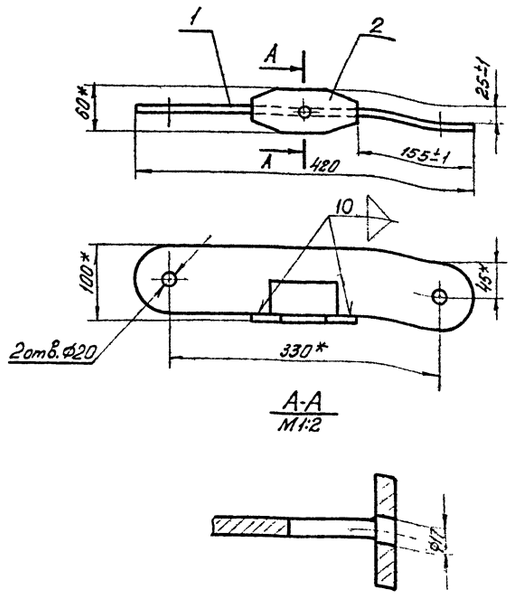

Изм	Лист	№ докум.	Подпись	Дата
Разраб.		Кошелев		
Проверил		Кудряшов		4.XI
Рук. гр.		Чеботков		9/XI
Гл. спец.		Костин		
Нач. отд.		Постников		
Гл. инж. пр.		Матлин		

ТП-К1 Серия 3.505-9

Рамка.

Литера	Масса	Масшт.
И	3,2	1:5

Лист | Листов 1

ТП-К1-01.3.00СБ

Копировал: Бушин. Формат 11

Согласовано: гл. инж. пр. Матлин А.Г.

Формат	Зона	Поз.	Обозначение	Наименование	Кол.	Примечание
				Документация.		
11			ТП-К1-01.3.00СБ	Сборочный чертеж		
				Детали.		
11		1	ТП-К1-01.3.01	Планка	1	
11		2	ТП-К1-01.3.02	Накладка	1	

ТП-К1 Серия 3.505-9

Рамка.

Литера	Лист	Листов
И		1

ТП-К1-01.3.00

Копировал: Крюк. Формат: 11

ТП-К1-01.3.01

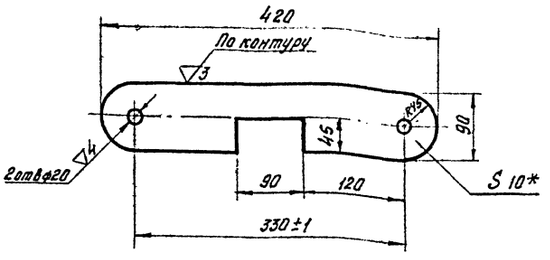

1. Неуказанные предельные отклонения размеров — по 7 кл. точности.
2. *Размер для справок.

ТП-К1. Серия 3.505-9

Планка

Литера	Масса	Масшт.
И	2,5	1:5

Лист | Листов 1

Лист 10 ГОСТ 5681-57 / В Ст.3 ГОСТ 500-58

ТП-К1-01.3.01

ТП-К1-01.3.02

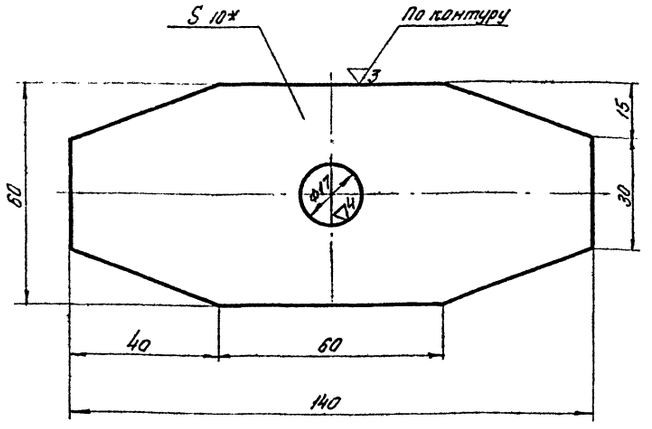

1. Неуказанные предельные отклонения размеров по 7 кл. точности.
2. *Размер для справок.

ТП-К1 Серия 3.505-9

Накладка

Литера	Масса	Масшт.
И	0,639	1:1

Лист | Листов 1

Лист 10 ГОСТ 5681-57 / В Ст.3 ГОСТ 500-58

ТП-К1-01.3.02

Копировал: Крюк. Формат: 11

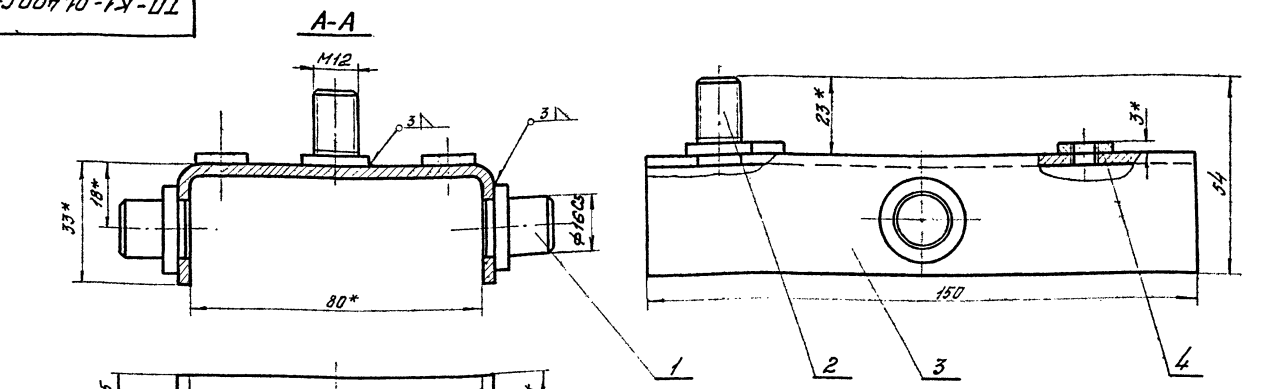

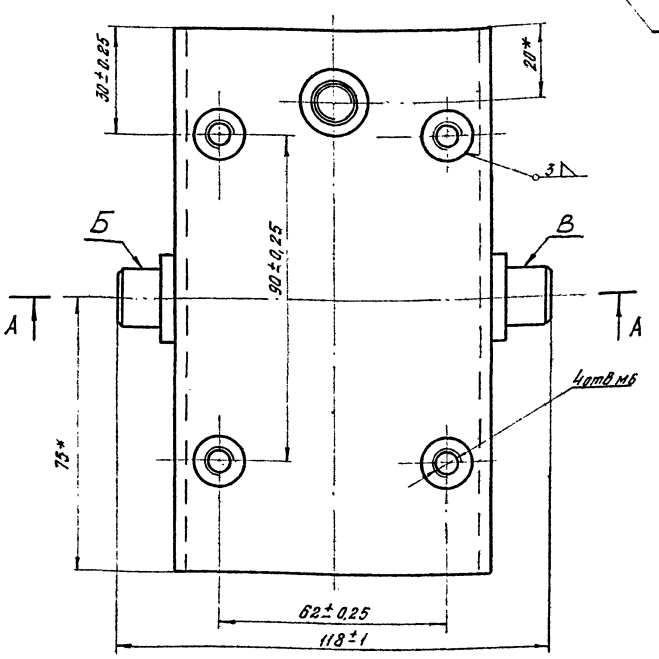

1. 4 отв. М6 сверлить и нарезать после сварки.
2. * Размеры для справок.
3. Несоосность поверхн. Б и В относительно общей оси не более 0,2мм.

					ТП-К1	Серия 3.505-9	
Изм.	Лист	№ докум.	Подпись	Дата	Корпус.	Литер	Масса / Масшт.
Разраб.		Кашелев				И	0,38 / 1:1
Провер.		Кудряшов		3.XI		Лист	Листов 1
Рук. груп.		Чеботков		10/XI			
Гл. спец.		Костин					
Нач. отд.		Пастников					ТП-К1-01.400
Гл. инжен.		Матлин					

Копировал: Крюк Формат: А2

Согласовано: гл. инж. пр. Матлин А.Г.

Инв. № подл. | Подп. и дата | Взам. инв. № | Инв. № дубл. | Подп. и дата

Формат	Зона	Поз.	Обозначение	Наименование	Кол.	Примечание
				Документация		
12			ТП-К1-01.400СБ	Сборочный чертеж		
				Детали.		
11		1	ТП-К1-01.401	Цапфа.	2	
11		2	ТП-К1-01.402	Болт клеммный	1	
12		3	ТП-К1-01.403	Корыта.	1	
11		4	ТП-К1-01.404	Накладка.	4	

					ТП-К1	Серия 3.505-9	
Изм.	Лист	№ докум.	Подпись	Дата	Корпус.	Литер	Масса / Масшт.
Разраб.		Кашелев		10/XI		И	
Провер.		Кудряшов		3.XI		Лист	Листов 1
Рук. груп.		Чеботков		9/XI			
Гл. спец.		Костин					
Нач. отд.		Пастников					ТП-К1-01.400
Гл. инжен.		Матлин					

ТП-К1-01.401

▽4 (▽)

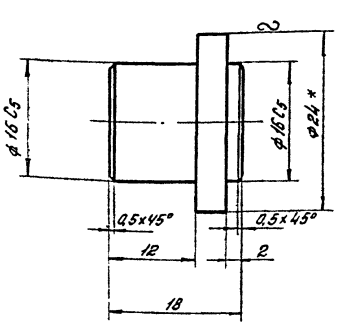

1. Неуказанные предельные отклонения размеров — по 7 кл. точности.
2* Размеры для справок.

					ТП-К1	Серия 3.505-9	
Изм.	Лист	№ докум.	Подпись	Дата	Цапфа.	Литер	Масса / Масшт.
Разраб.		Кашелев		10/XI		И	0,023 / 2:1
Провер.		Кудряшов		3.XI		Лист	Листов 1
Рук. груп.		Чеботков		9/XI			
Гл. спец.		Костин					
Нач. отд.		Пастников					
Гл. инжен.		Матлин			Круг 24 ГОСТ 2590-57 / В Ст.3 ГОСТ 535-58		ТП-К1-01.401

Копировал: Крюк Формат: А4

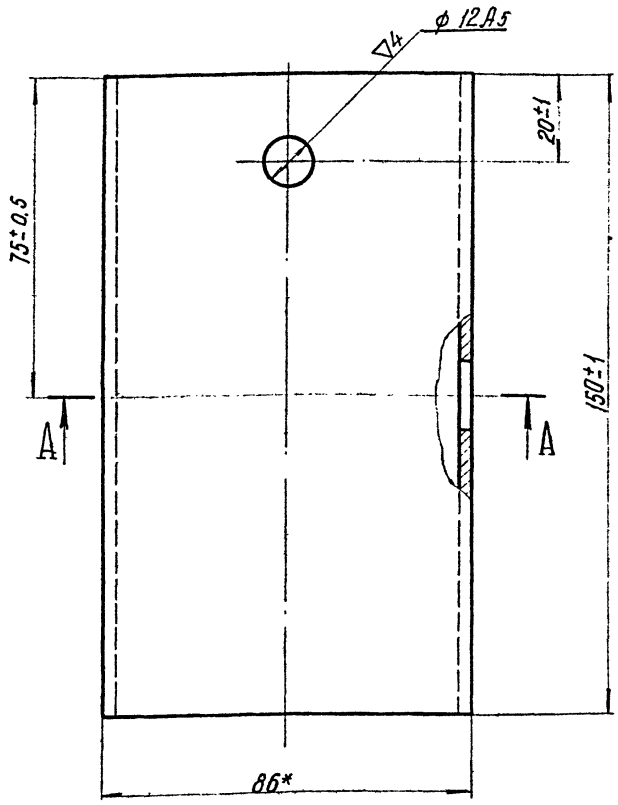

А-А

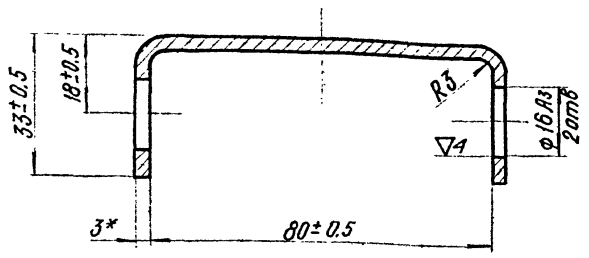

1. Длина развертки 142 мм.
2* Размер для справок.

					ТП-К1	Серия 3.505-9
Изм.	Лист	№ докумен.	Подпись	Дата	Корыто	Лит. И; Масса 0.28; Масштаб 1:1
Разработ.		Кошелев				Лист; Листов 1
Проверил		Кудряшов			Лист 83.0 ГОСТ 3680-57 / Ст.3 ГОСТ 501-58	ТП-К1-01.4.03
Рук. груп.		Чеботков				
Гл. спец.		Костин				
Нач. отд.		Постников				
Гл. инж. пр.		Матлин				

Копировал: Буш Формат: 12

Инв. № подл. | Подпись и дата | Взам. инв. № | Инв. № дубл. | Подпись и дата

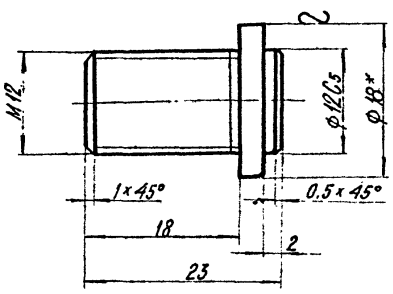

1. Неуказанные предельные отклонения размеров- по 7 классу точности.
2.* Размер для справок.

					ТП-К1	Серия 3.505-9
Изм.	Лист	№ докумен.	Подпись	Дата	Болт клеммный	Лит. И; Масса 0.04; Масштаб 2:1
Разработ.		Кошелев				Лист; Листов 1
Проверил		Кудряшов				
Рук. груп.		Чеботков				

Подпись и дата | Взам. инв. № | Инв. № дубл. | Подпись и дата

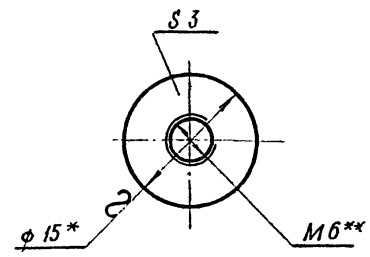

1. Неуказанные предельные отклонения размеров- по 7 классу точности.
2** Сверлить и нарезать после приварки к детале № 3 чертеж № ТП-К1-01.4.00 СБ.
3* Размер для справок.

					ТП-К1	Серия 3.505-9
Изм.	Лист	№ докумен.	Подпись	Дата	Накладка	Лит. И; Масса 0.004; Масштаб 2
Разработ.		Кошелев				Лист; Листов
Проверил		Кудряшов				
Рук. груп.		Чеботков				
Гл. специал.		Костин			Круг 15 ГОСТ 2590-57	ТП-К1-01.4.

Подпись и дата | Взам. инв. № | Инв. № дубл. | Подпись и дата

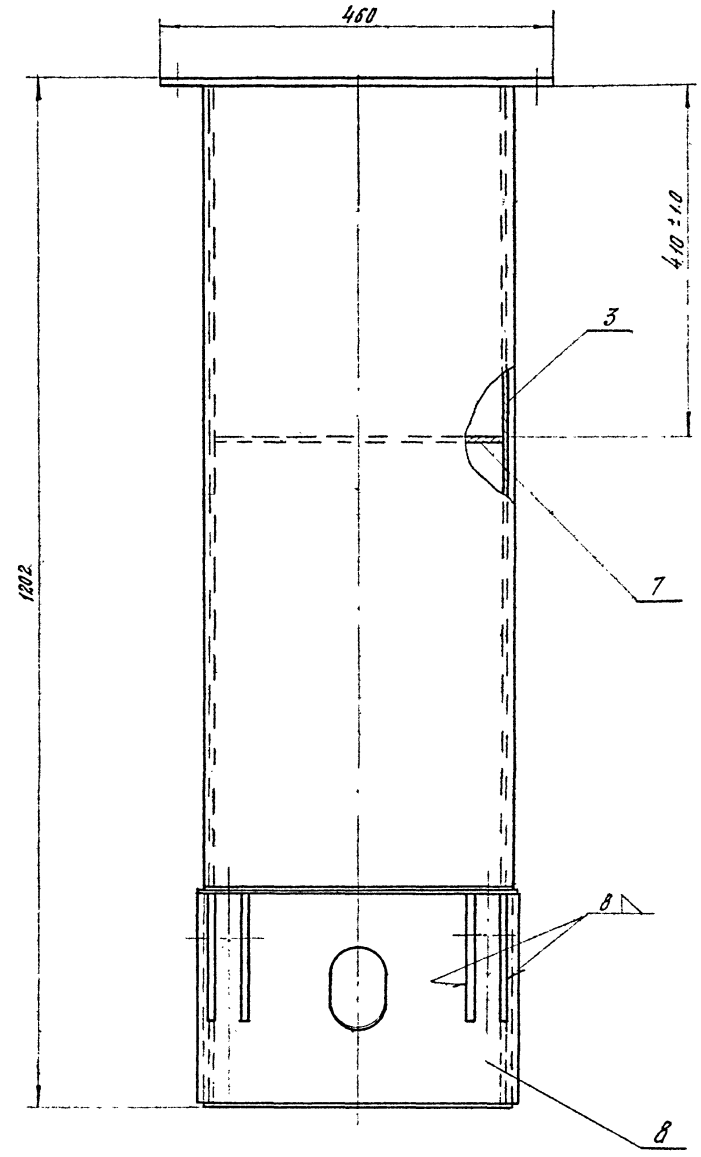

Д-Д
М1:2

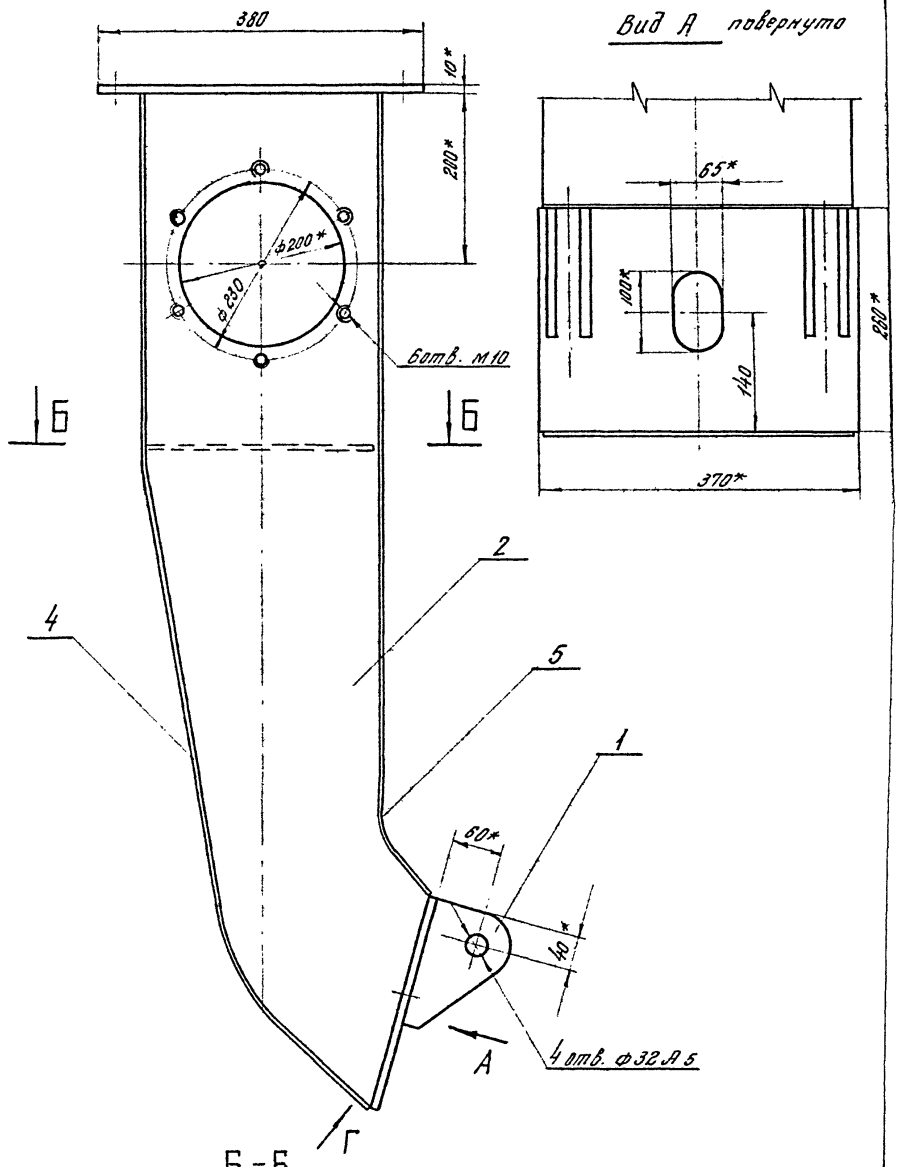

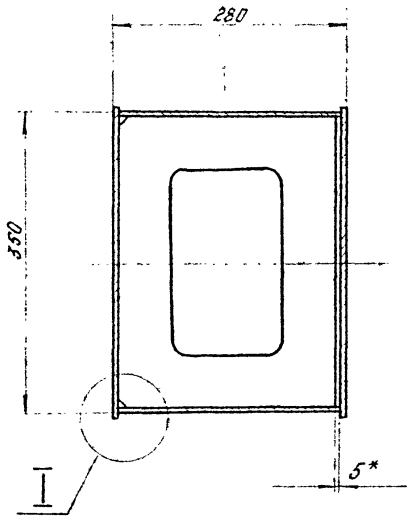

I
М1:2

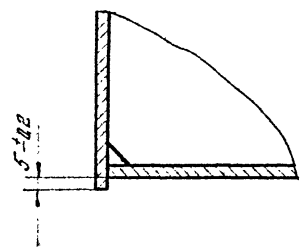

Вид Г повернуто

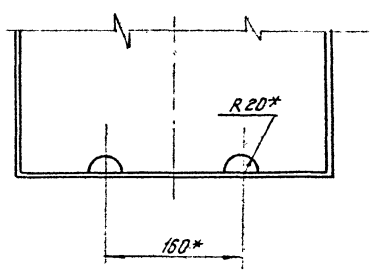

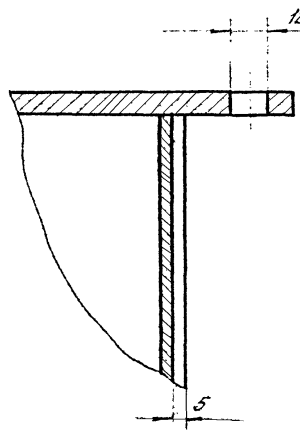

1. Сварку произвести по контуру сопряжения деталей, кроме мест, указанных особо; катет шва 6 мм.
2* Размеры для справок.
3. Несоосность отверстий ф32А5 относительно общей оси не более 0,5 мм.

					ТП-К1	Серия 3.505-9	
Изм.	Лист	№ докум.	Подпись	Дата	Кронштейн.	Лит.	Масса	Масш.
Разраб.		Михеева				И	91.0	1:5
Провер.		Кудрящов				Лист	Листов	
Рук. гр.		Чеботков						
Гл. спец.		Костин				ТП-К1-02.0000		
Нач. отд.		Постников						
Гл. инж.		Матлин						

Копировал: Крюкова Формат: А2

Инв. № подл. | Подпись и дата | Взам. инв. № | Инв. № дубл. | Подпись и дата

Согласовано: Гл. инж. пр. [illegible] Матлин Я.Г.

Формат	Зона	Поз.	Обозначение	Наименование	Кол.	Примечание
				Документация		
22			ТП-К1-02.000 СБ	Сборочный чертеж	1	
				Детали		
11		1	ТП-К1-02.001	Проушина	4	
		2	ТП-К1-02.002	Стенка боковая	1	
		3	ТП-К1-02.003	Стенка боковая	1	
		4	ТП-К1-02.004	Стенка задняя	1	
		5	ТП-К1-02.005	Стенка передняя	1	
		6	ТП-К1-02.006	Фланец	1	
		7	ТП-К1-02.007	Диафрагма	1	
		8	ТП-К1-02.008	Диафрагма	1	

Инв.№ подл. | Подпись и дата | Взам.инв.№ | Инв.№ дубл. | Подпись и дата

Изм.	Лист	№ докум.	Подпись	Дата
Разраб.		Михеева		2.XI
Пров.		Кудряшов		
Рук. гр.		Чеботков		9.XI
Гл. спец.		Костин		
Нач. отд.		Постников		

ТП-К1 Серия 3.505-9

Кронштейн. Лит. И | Лист | Листов 1

ТП-К1-02.000

Копировал: Крюкова — Формат: А1

ТП-К1-02.001

▽2 (▽) 3

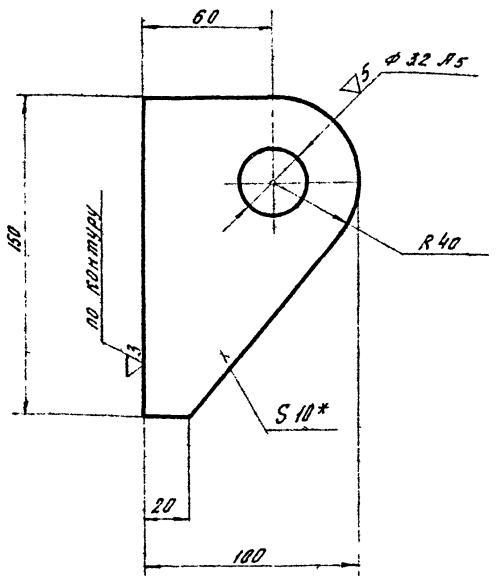

1. Неуказанные предельные отклонения размеров — по 7 классу точности.
2. * Размеры для справок.

Изм.	Лист	№ докум.	Подпись	Дата
Разраб.		Михеева		2.XI
Провер.		Кудряшов		
Рук. гр		Чеботков		9.XI
Гл. спец.		Костин		
Нач. отд.		Постников		
Гл. инж. пр.		Матлин		

ТП-К1 Серия 3.505-9

Проушина. Лит. И | Масса 0,8 | Масш. 1:2 | Лист | Листов

Лист 10 ГОСТ 5681-57 / ВСт3 ГОСТ 500-58

ТП-К1-02.001

Копировал Крюкова Формат:

ТП-К1-02.002

▽3 (▽)

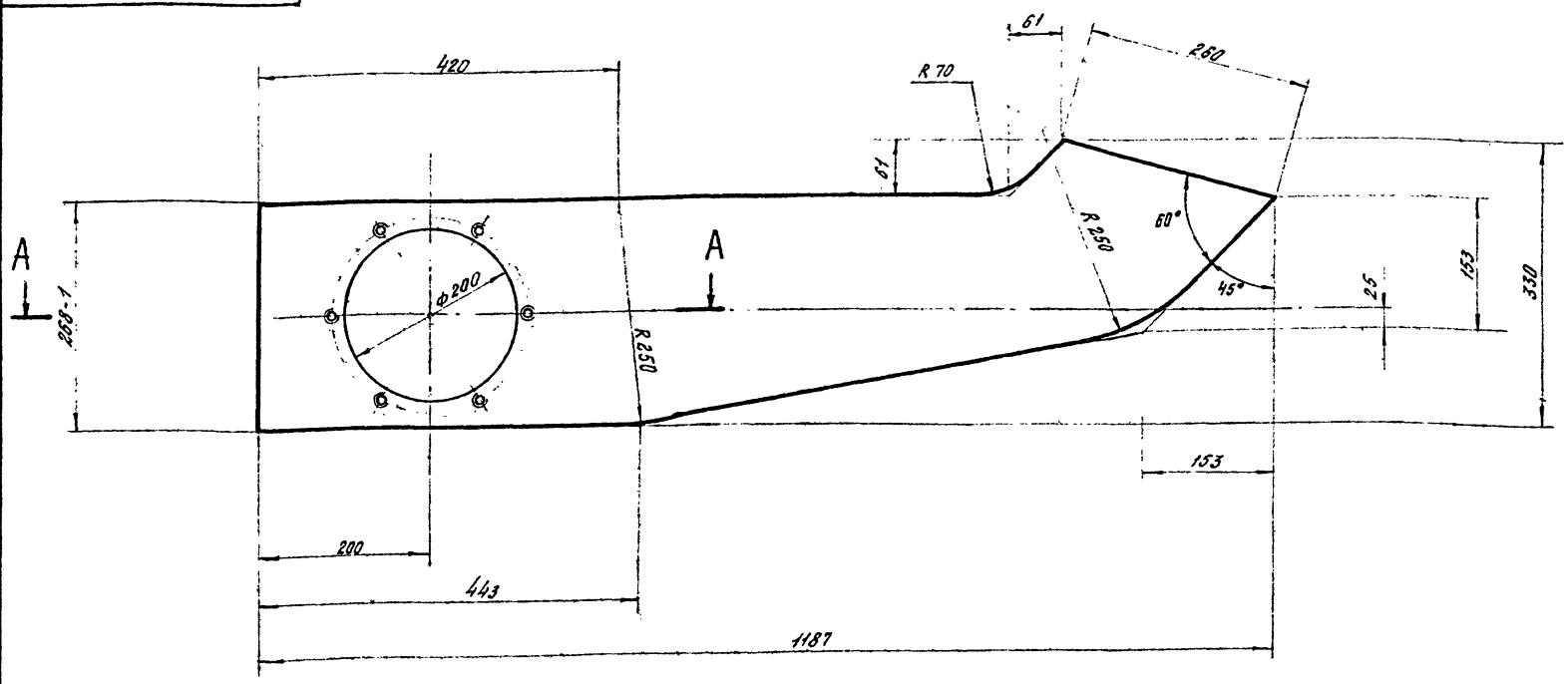

А–А
М 1:2

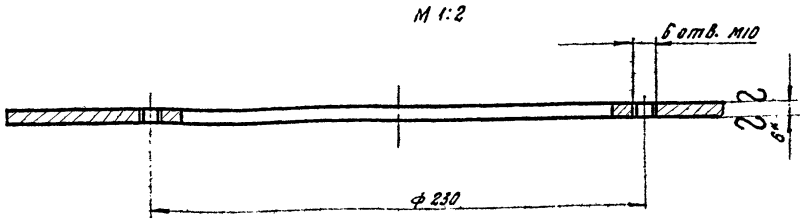

1. Неуказанные предельные отклонения размеров — по 7 классу точности.
2. * Размеры для справок.

Изм.	Лист	№ докум.	Подпись	Дата
Разраб.		Михеева		2.XI
Провер.		Кудряшов		
Рук. гр.		Чеботков		9.XI
Гл. спец.		Костин		
Нач. отд.		Постников		
Гл. инж. пр.		Матлин		

ТП-К1 Серия 3.505-9

Стенка боковая. Лит. И | Масса 12,6 | Масш. 1:5 | Лист | Листов 1

Лист 6 ГОСТ 5681-57 / ВСт3 ГОСТ 500-58

ТП-К1-02.002

Копировал Крюкова Формат А2

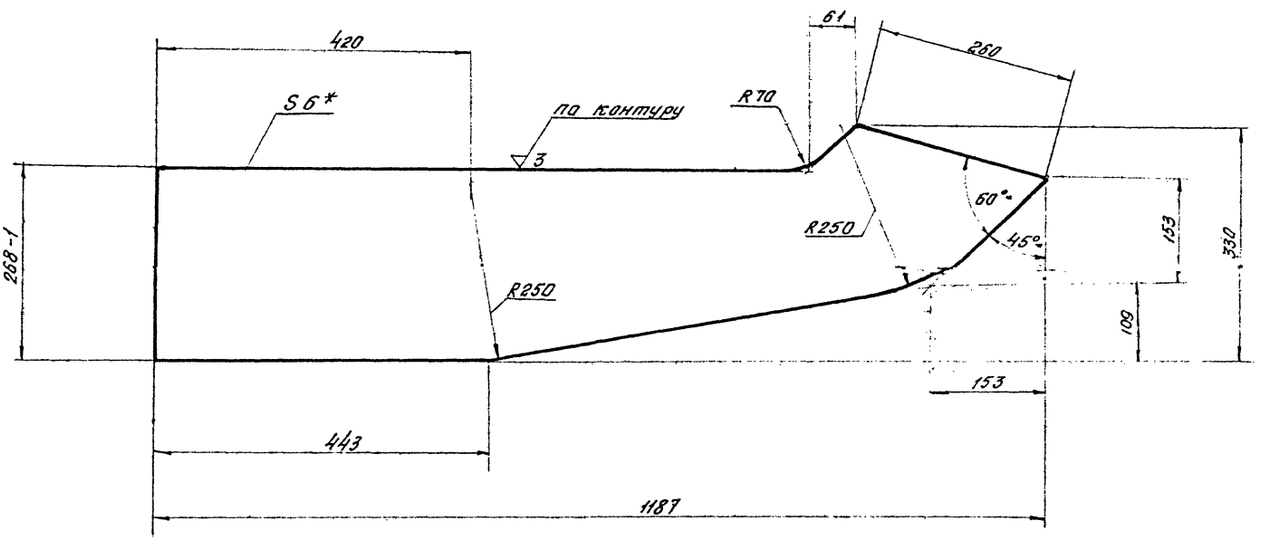

1. Неуказанные предельные отклонения размеров — по 7 классу точности.
2. *Размеры для справок.

					ТП-К1		Серия 3.505-9
Изм.	Лист	№ докум.	Подп.	Дата	Стенка боковая.	Лит.	Масса	Масш.
Разраб.		Михеева		V.11		И	13.0	1:5
Пров.		Кудряшов				Лист	Листов 1
Рук. гр.		Чеботков		9/11			
Гл. спец.		Костин			Лист 6 Вост 5681-57 / В Ст3 ГОСТ 500-58	ТП-К1-02.003	
Нач. отд.		Постников					
Гл. инж.		Матлин					

Копировал: Крюкова Формат: 12

Инв.№ подл. | Подпись и дата | Взам. инв.№ | Инв.№ дубл. | Подпись и дата

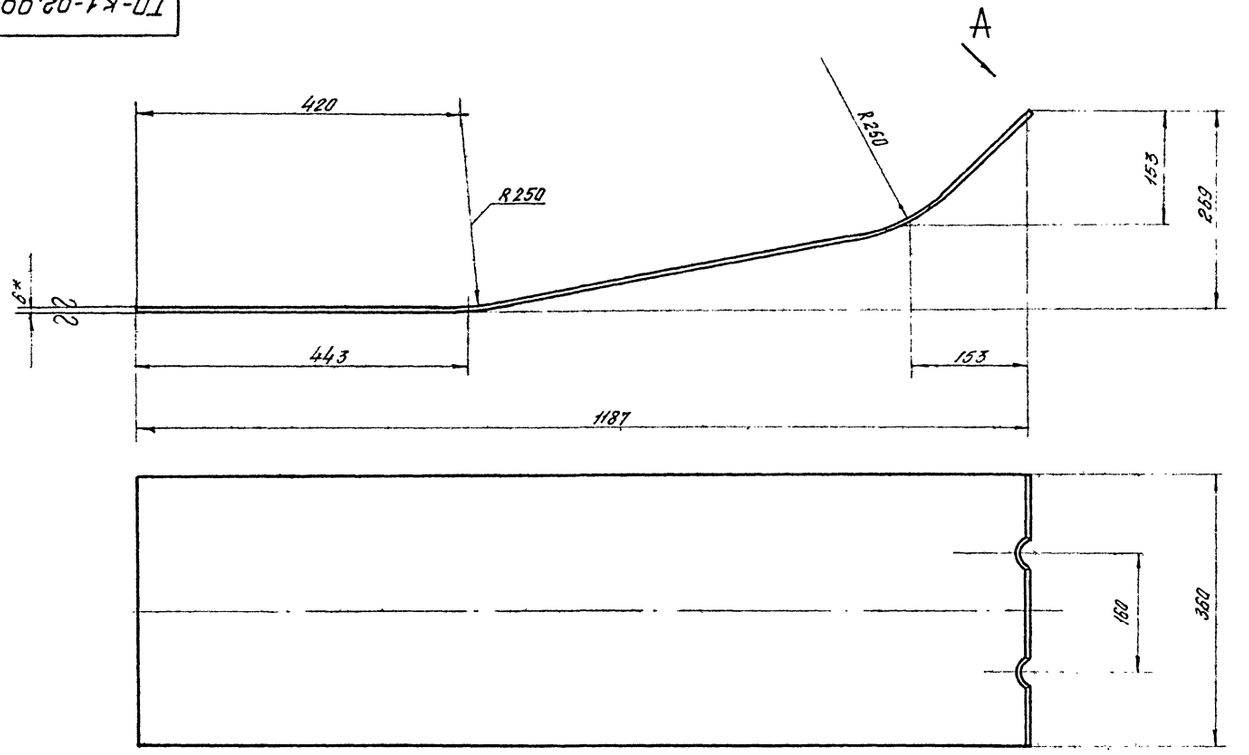

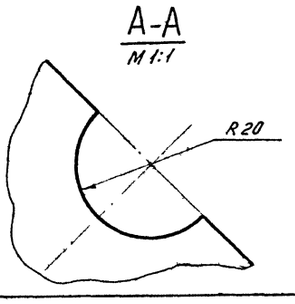

1. Длина заготовки 1260 мм.
2. Неуказанные предельные отклонения размеров по 7 классу точности.
3. * Размеры для справок.

					ТП-К1		Серия 3.505-9
Изм.	Лист	№ докум.	Подп.	Дата	Стенка задняя.	Лит.	Масса	Масш.
Разраб.		Михеева		V.11		И	22.8	1:5
Провер.		Кудряшов				Лист	Листов 1
Рук. гр.		Чеботков		9/11			
Гл. спец.		Костин			Лист 6 ГОСТ 5681-57 / В Ст3 ГОСТ 500-58	ТП-К1-02.00	
Нач. отд.		Постников					
Гл. инж. пр.		Матлин					

Копировал: Крюкова Формат: 12

Инв.№ подл. | Подпись и дата | Взам. инв.№ | Инв.№ дубл. | Подпись и дата

ТП-К1-02.005

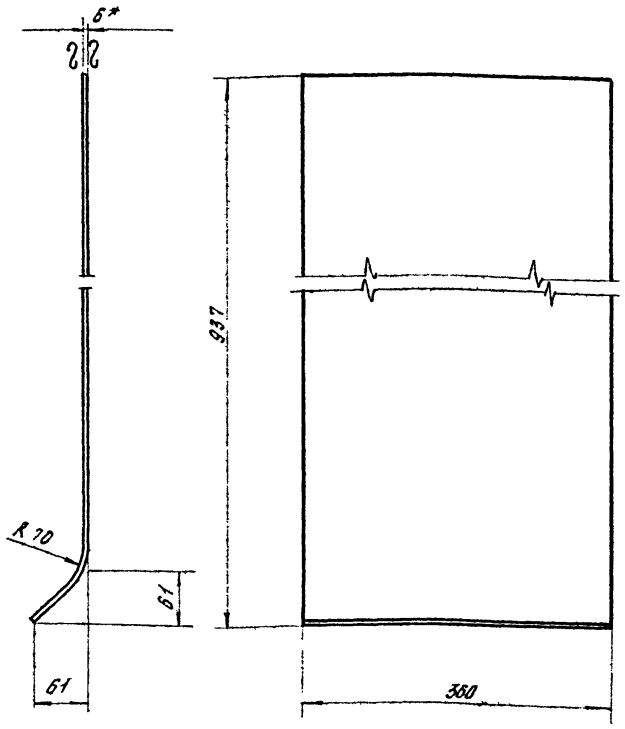

1. Длина заготовки 960
2. Неуказанные предельные отклонения размеров – по 7 классу точности.
3* Размеры для справок.

Изм.	Лист	№ докум.	Подпись	Дата
Разраб.		Михеева		26.х
Провер.		Кудряшов		
Рук. гр.		Чеботков		3/XI-Н
Гл. спец.		Костин		
Нач. отд.		Постников		
Гл. инж. пр.		Матлин		

ТП-К1 Серия 3.505-9

Стенка передняя. Лит. И. Масса 16,1. Масштаб 1:5

Лист. Листов 1

Лист 6 ГОСТ 5681-57 / ВСт3 ГОСТ 500-58

ТП-К1-02.005

Копировал: Крюкова Формат: А1

ТП-К1-02.006

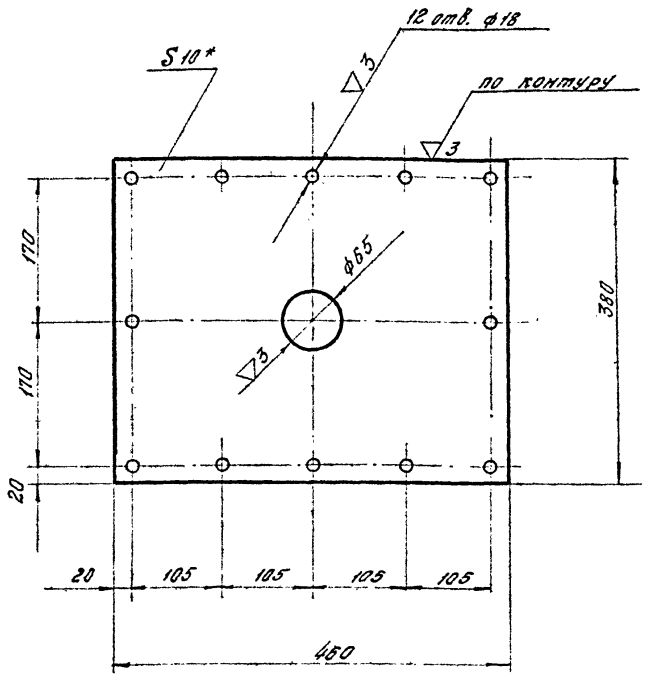

1. Неуказанные предельные отклонения размеров – по 7 классу точности.
2. * Размеры для справок.

Изм.	Лист	№ докум.	Подпись	Дата
Разраб.		Михеева		26.х
Провер.		Кудряшов		
Рук. гр.		Чеботков		3/XI
Гл. спец.		Костин		
Нач. отд.		Постников		
Гл. инж. пр.		Матлин		

ТП-К1 Серия 3.505-9

Фланец. Лит. И. Масса 13,6 Масштаб 1:5

Лист. Листов 1

Лист 10 ГОСТ 5681-57 / ВСт3 ГОСТ 500-58

ТП-К1-02.006

Копировал: Крюкова Формат: А1

ТП-К1-02.007

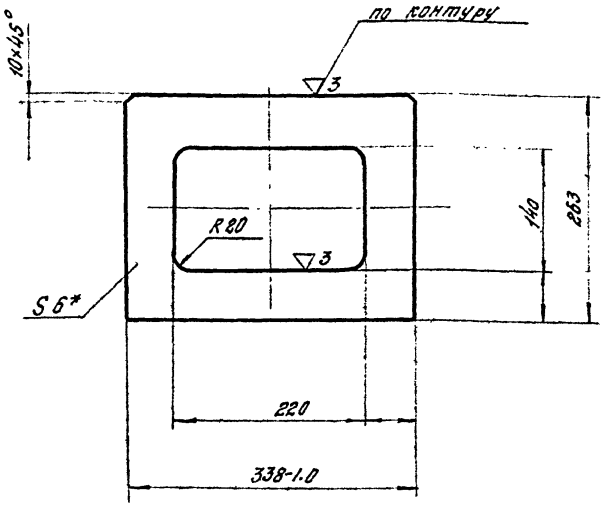

1. Неуказанные предельные отклонения размеров – по 7 классу точности.
2. * Размеры для справок.

Изм.	Лист	№ докум.	Подпись	Дата
Разраб.		Михеева		26.х
Провер.		Кудряшов		
Рук. гр.		Чеботков		3/XI
Гл. спец.		Костин		
Нач. отд.		Постников		
Гл. инж. пр.		Матлин		

ТП-К1 Серия 3.505-9

Диафрагма. Лит. И. Масса 2,1 Масштаб 1:5

Лист. Листов 1

Лист 6 ГОСТ 5681-57 / ВСт3 ГОСТ 500-58

ТП-К1-02.007

ТП-К1-02.008

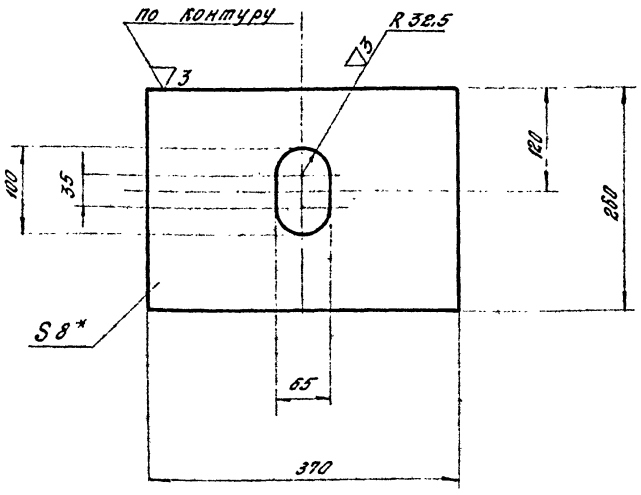

1. Неуказанные предельные отклонения размеров – по 7 классу точности.
2. * Размеры для справок.

Изм.	Лист	№ докум.	Подпись	Дата
Разраб.		Михеева		26.х
Провер.		Кудряшов		
Рук. гр.		Чеботков		3/XI
Гл. спец.		Костин		
Нач. отд.		Постников		
Гл. инж. пр.		Матлин		

ТП-К1 Серия 3.505-9

Диафрагма Лит. И. Масса 6,0 Масштаб 1:5

Лист. Листов 1

Лист 8 ГОСТ 5681-57 / ВСт3 ГОСТ 500-58

ТП-К1-02.008

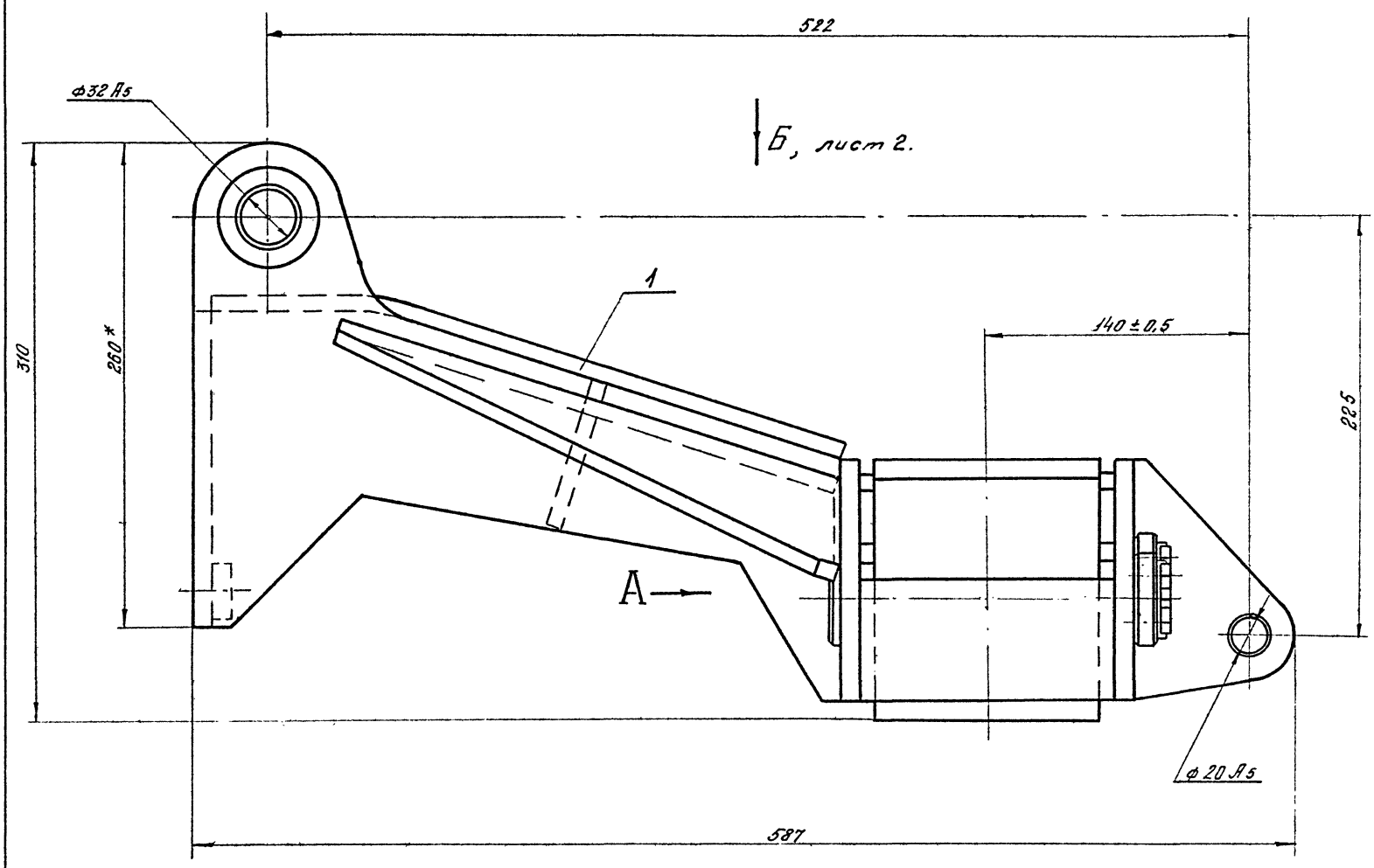

Вид А (для кранов: „Ганц" Q=5тс; КПП Q=5тс, Q=10тс; „Альбатрос" Q=10тс)

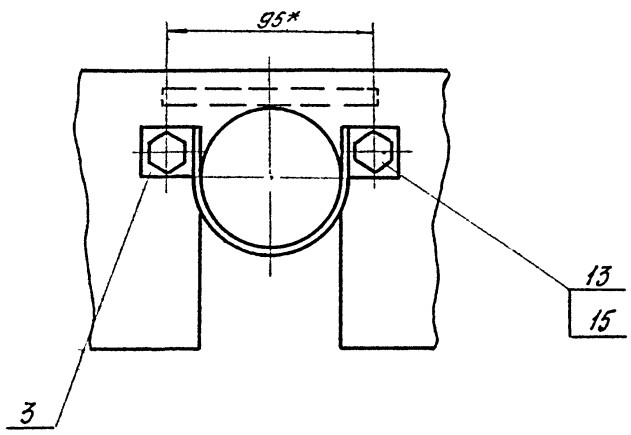

Вид А (для крана „Ганц" Q=16тс)

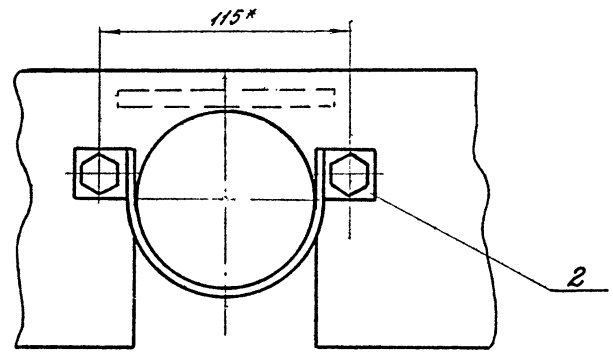

* Размеры для справок.

				ТП-К1	Серия 3.505-9	
Изм.	Лист	№ докум.	Подп.	Дата	Бугель в сборе.	Лит. / Масса / Масш.
Разраб.		Баронов		10/X		И / 97 / 1:2
Пров.		Михеева		11/X1		Лист 1 / Листов 1
Рук. гр.		Чеботков		10/X1		
Гл. спец.		Костин				ТП-К1-03.000 СБ
Нач. отд.		Постников				
Гл. инж. пр.		Малкин				

Инв. № подл. | Подп. и дата | Взам. инв. № | Инв. № дубл. | Подпись и дата

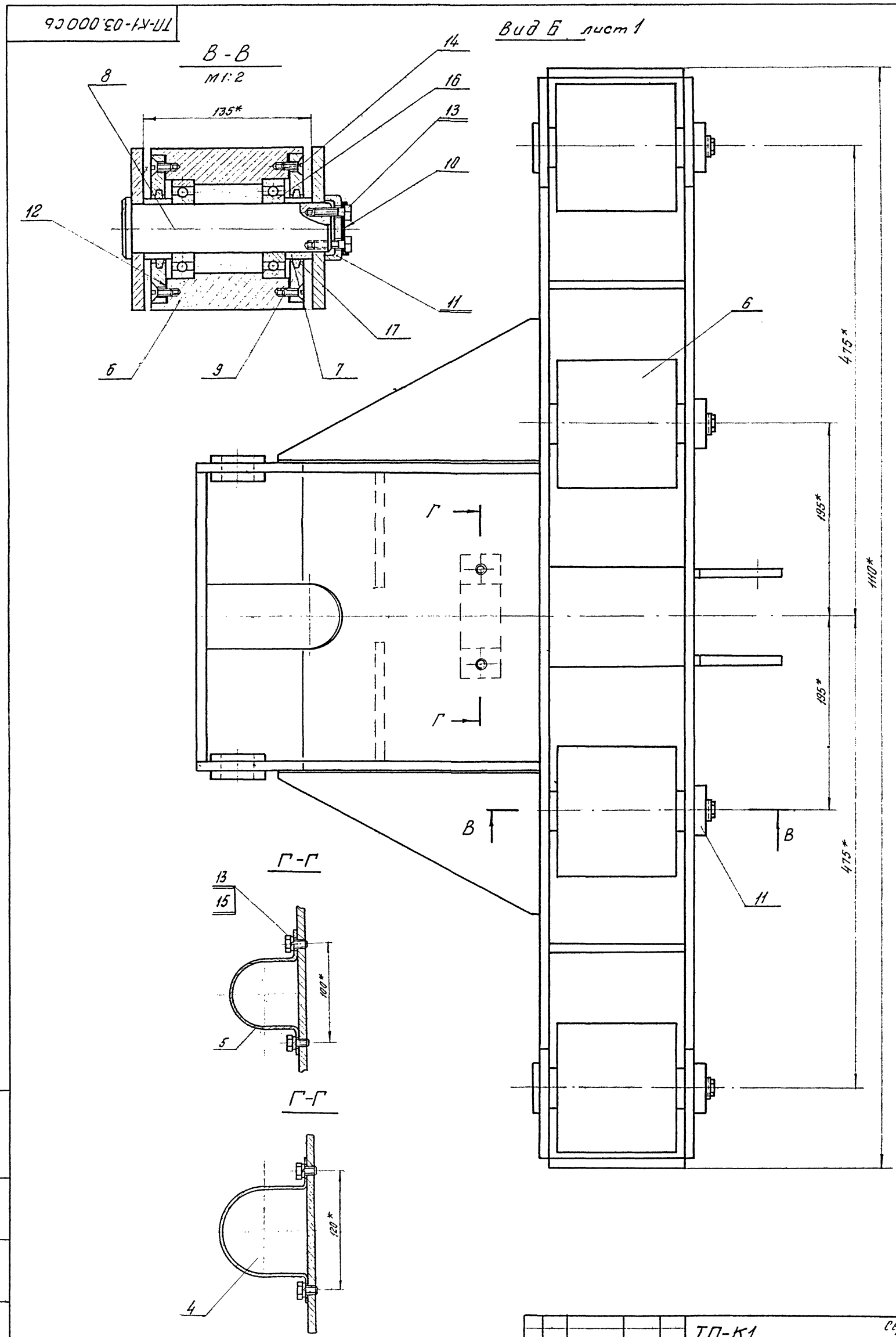

					ТП-К1	Серия 3.505-9		
Изм.	Лист	№ докум.	Подпись	Дата	Бугель в сборе.	Лит.	Масса	Масшт.
Разраб.		Баранов		10/X		И		1:2,5
Провер.		Михеева		1/XI		Лист 2	Листов 2	
Рук. гр.		Чеботков		10/X		ТП-К1-03.000Сб		
Гл. спец.		Костин						
Нач. отд.		Постников						
Гл. инж. пр.		Матлин						

Инв. № подл. | Подпись и дата | Взам. инв. № | Инв. № дубл. | Подпись и дата

Копировал: Крюкова

Формат: 22

Согласовано: гл. инж. пр. [illegible] Матлин А.Г.

Формат	Зона	Поз.	Обозначение	Наименование	Кол.	Примечание
				Документация.		
*			ТП-К1-03.000СБ	Сборочный чертеж	1	*) 22-2 листа
				Сборочные единицы		
*		1	ТП-К1-03.100	Бугель	1	*) 22-2 листа
				Детали		
11		2	ТП-К1-03.001	Хомут (для крана „Ганц" Q=16тс)	1	
11		3	ТП-К1-03.001	Хомут	1	
11		4	ТП-К1-03.002	Хомут	1	
11		5	ТП-К1-03.002	Хомут (для крана. Ганц" Q=16тс)	1	
11		6	ТП-К1-03.003	Каток	4	
11		7	ТП-К1-03.004	Втулка	8	
11		8	ТП-К1-03.005	Ось	4	
11		9	ТП-К1-03.006	Крышка	8	

Инв. № подл. | Подпись и дата | Взам. инв. № | Инв. № дубл. | Подпись и дата

Изм.	Лист	№ докум.	Подпись	Дата
Разраб.		Баранов		10/X
Провер.		Михеева		3.XI
Рук. гр.		Чеботков		9/XI
Гл. спец.		Костин		
Нач. отд.		Постников		

ТП-К1 — Серия 3.505-9

Бугель в сборе.

Лит	Лист	Листов
И	1	2

ТП-К1-03.000

Копировал: Крюкова Формат: А1

Формат	Зона	Поз.	Обозначение	Наименование	Кол.	Примечание
А1		10	ТП-К1-03.007	Шайба стопорная	4	
		11	ТП-К1-03.008	Шайба торцевая	4	
Б4		12	ТП-К1-03.00.9	Прокладка ф130/ф80		
				Картон А-1.5 ГОСТ 9347-60	8	
				Стандартные изделия		
		13		Болт М8×20-011 ГОСТ 7798-70	12	
		14		Винт М8×20-011 ГОСТ 1490-62	32	
		15		Шайба пружинная 8Н65Г; ГОСТ 6402-70	4	
		16		Подшипник 208 ГОСТ 8338-57	8	
		17		Кольцо СГ 60-47-5 ГОСТ 6418-67 / МН-180-61	8	

Инв. № подл. | Подпись и дата | Взам. инв. № | Инв. № дубл. | Подпись и дата

Изм.	Лист	№ докум.	Подпись	Дата

ТП-К1-03.000 — Серия 3.505-9

Копировал: Крюкова Формат: А1

ТП-К1-03.001

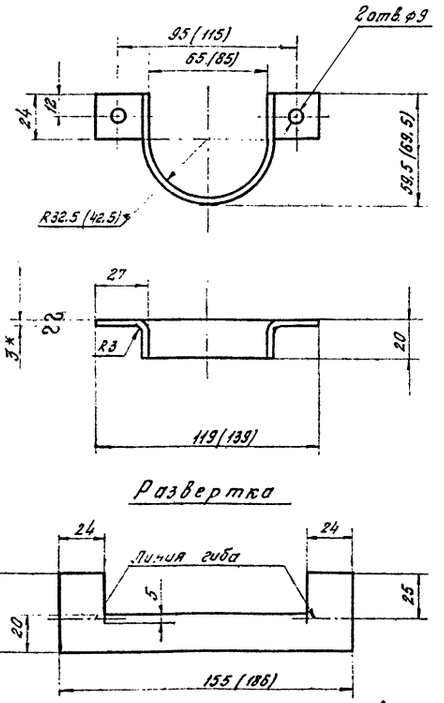

Развертка

1. Неуказанные предельные отклонения размеров — по 7 классу точности.
2. Размеры в скобках для крана „Ганц" Q = 16 т с.
3* Размеры для справок.

Изм.	Лист	№ докум.	Подпись	Дата
Разраб.		Баранов		10/X
Провер.		Михеева		3.XI
Рук. гр.		Чеботков		9/XI
Гл. спец.		Костин		
Нач. отд.		Постников		
Гл. инж. пр.		Матлин		

ТП-К1 — Серия 3.505-9

Хомут.

Лит	Масса	Масштаб
И	0,07 (0,08)	1:2
Лист	Листов 1	

Лист — 3 ГОСТ 3680-57 / Вст3. ГОСТ 503-58

ТП-К1-03.001

ТП-К1-03.002

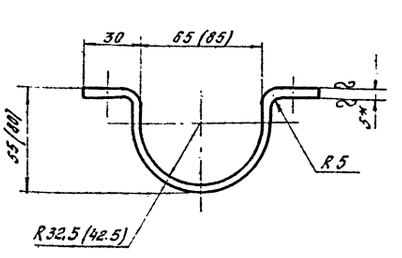

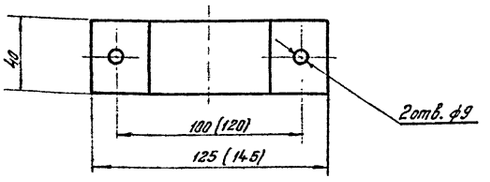

1. Развернутая длина — 188 (230)
2. Неуказанные предельные отклонения размеров — по 7 классу точности.
3. Размеры в скобках для крана „Ганц" Q = 16 т с.
4* Размеры для справок.

Изм.	Лист	№ докум.	Подпись	Дата
Разраб.		Баранов		10/X
Провер.		Михеева		3.XI
Рук. гр.		Чеботков		9/XI
Гл. спец.		Костин		
Нач. отд.		Постников		
Гл. инж. пр.		Матлин		

ТП-К1 — Серия 3.505-9

Хомут.

Лит	Масса	Масштаб
И	0,28 (0,39)	1:2
Лист	Листов 1	

Лист — 5 ГОСТ 3681-57 / Вст3 ГОСТ 500-58

ТП-К1-03.002

ТП-К1-03.003

▽4(▽)

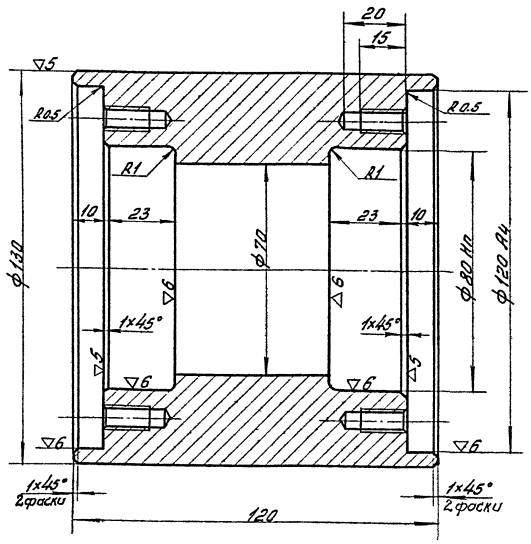

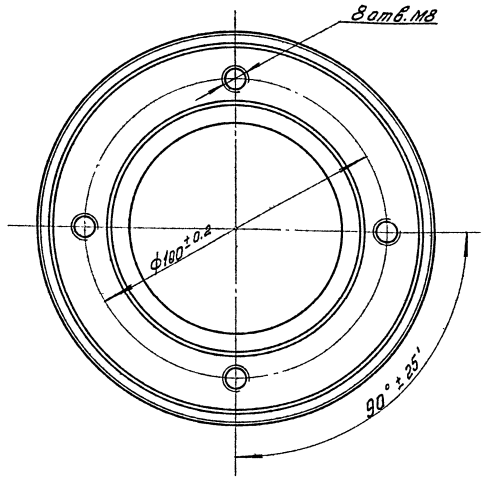

Неуказанные предельные отклонения размеров–по 7 классу точности.

						ТП-К1	Серия 3.505-9	
Изм.	Лист	№докум.	Подп.	Дата			Литера	Масса	Масш.
Разраб.		Даниленко			Каток		И	6.8	1:1
Провер.		Михеева		28.х			Лист	Листов
Рук.гр.		Чеботков		10.12				
Гл.спец.		Хостин			Круг ГОСТ 2590-57 Сталь 45 ГОСТ 1050-60		ТП-К1-03.003	
Нач.отд.		Пестников						
Гл.инж.пр.		Матлин						

Копировал: Формат А2

ТП-К1-03.004

▽4(▽)

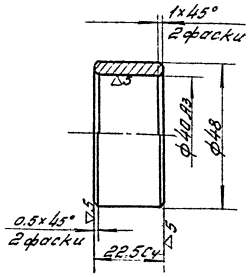

Неуказанные предельные отклонения размеров–по 7 классу точности.

						ТП-К1	Серия 3.505-9	
Изм.	Лист	№докум.	Подп.	Дата			Лит.	Масса	Масш.
Разраб.		Даниленко			Втулка		И	0.1	1:1
Провер.		Михеева		28.х			Лист	Листов 1
Рук.гр.		Чеботков		10.12				
Гл.спец.		Хостин			Круг ГОСТ 2590-57 Ст.3 ГОСТ 535-58		ТП-К1-03.004	
Нач.отд.		Пестников						
Гл.инж.пр.		Матлин						

ТП-К1-03.005

▽4(▽)

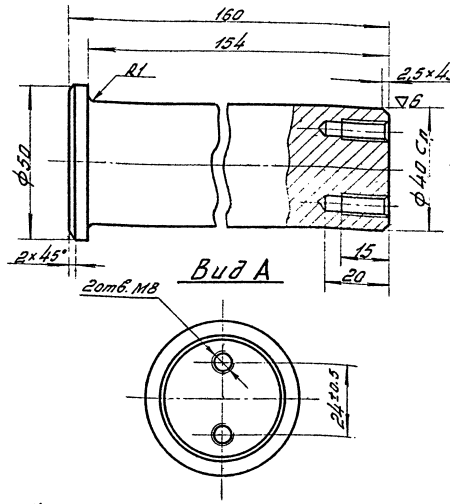

Неуказанные предельные отклонения размеров–по 7 классу точности.

						ТП-К1	Серия 3.505-9	
Изм.	Лист	№докум.	Подп.	Дата			Литера	Масса	Масш.
Разраб.		Даниленко			Ось		И	1.6	1:1
Провер.		Михеева		28.х			Лист	Листов
Рук.гр.		Чеботков		10.12				
Гл.спец.		Хостин			Круг ГОСТ 2590-57 Сталь 45 ГОСТ 1050-60		ТП-К1-03.005	
Нач.отд.		Пестников						
Гл.инж.пр.		Матлин						

Копировал: Формат А4

ТП-К1-03.006

▽4 (▽) 3

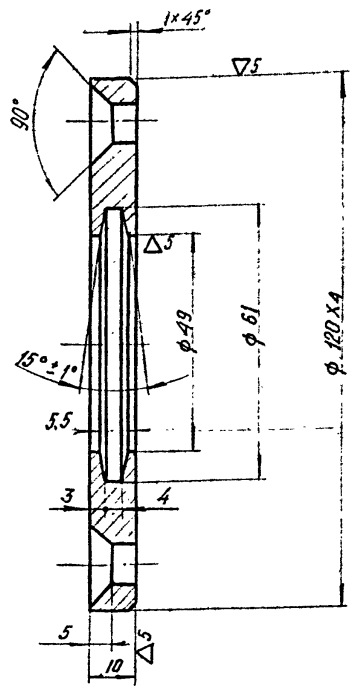

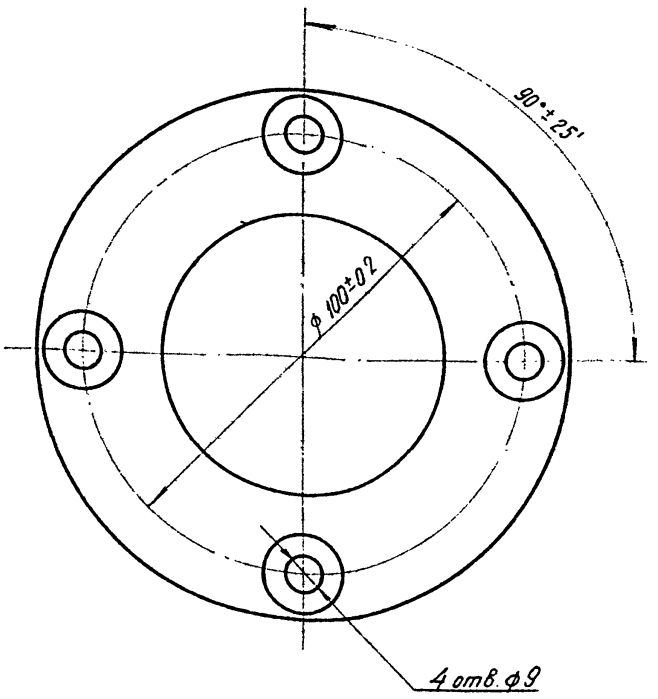

1. Неуказанные предельные отклонения размеров - по 7 классу точности.

Изм	Лист	№ докум.	Подпись	Дата
Разработ.		Долженко		
Проверил		Михеева		
Рук. груп.		Чеботков		
Гл. специал.		Костин		
Нач. отд.		Постников		
Гл. инж. пр.		Матлин		

ТП-К1 — Серия 3.505-9

Крышка — Литера И; Масса 0,7; Масштаб 1:1; Лист; Листов

Лист 12 ГОСТ 5681-57 / Ст.3 ГОСТ 500-58

ТП-К1-03.00

Копировал: [illegible] Формат: 12

Инв. № подл. | Подпись и дата | Взам. инв. № | Инв. № дубл. | Подпись и дата

ТП-К1-03.007

2 (▽)

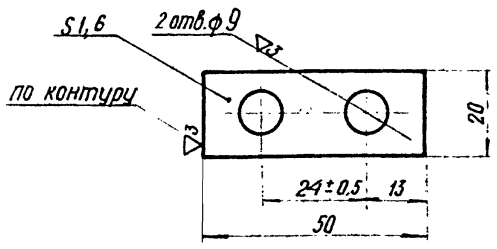

1. Неуказанные предельные отклонения размеров - по 7 классу точности.

Изм	Лист	№ докумен.	Подпись	Дата
Разработ		Долженко		
Проверил		Михеева		
Рук. груп.		Чеботков		
Гл. специал		Костин		
Нач. отд		Постников		
Гл. инж. пр		Матлин		

ТП-К1 — Серия 3.505-9

Шайба стопорная — Литера И; Масса 0,01; Масштаб 1:1; Лист; Листов 1

Лист В.1.6 ГОСТ 3680-57 / Ст.0 ГОСТ 501-58

ТП-К1-03.007

Инв. № подл. | Подпись и дата | Взам. инв. № | Инв. № дубл. | Подпись и дата

ТП-К1-03.008

▽3 (▽)

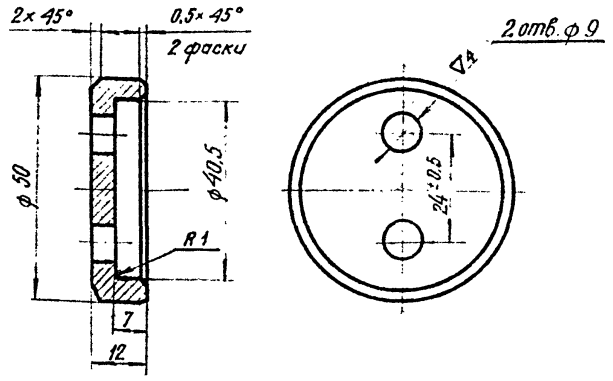

1. Неуказанные предельные отклонения размеров - по 7 классу точности.

Изм.	Лист	№ докумен.	Подпись	Дата
Разработ		Долженко		
Проверил		Михеева		
Рук. гр.		Чеботков		
Гл. специал		Костин		
Нач. отд.		Постников		
Гл. инж. пр.		Матлин		

ТП-К1 — Серия 3.505-9

Шайба торцевая — Литера И; Масса 0,11; Масштаб 1:1; Лист; Листов

Круг 53 ГОСТ 2590-57 / Ст.3 ГОСТ 535-58

ТП-К1-03.00

Инв. № подл. | Подпись и дата | Взам. инв. № | Инв. № дубл. | Подпись и дата

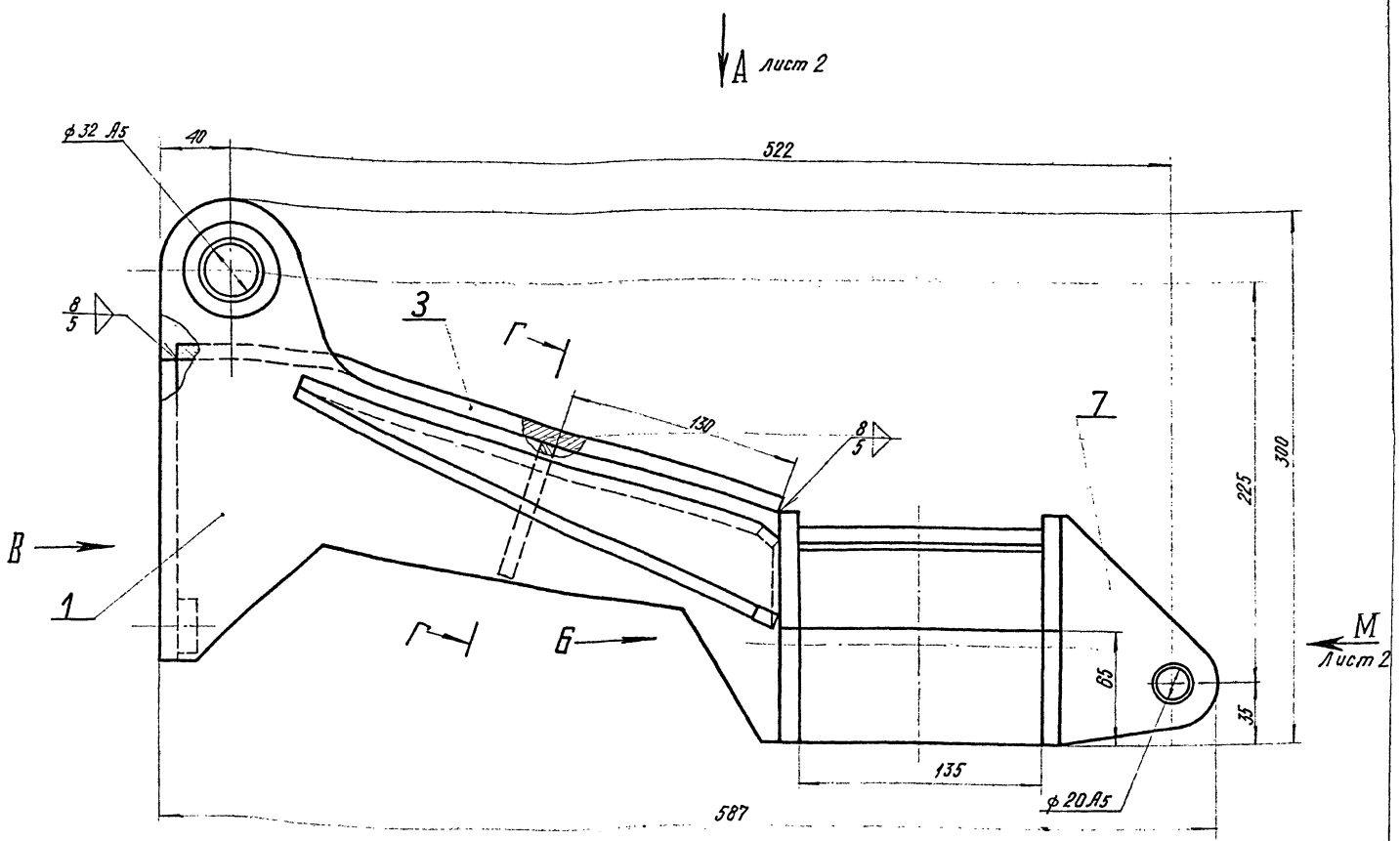

Вид Б

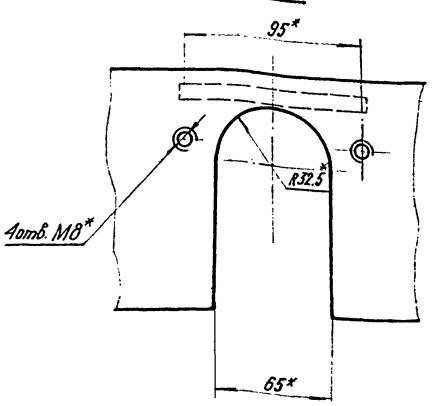

Вид Б (для крана „Ганц" Q=16тс)

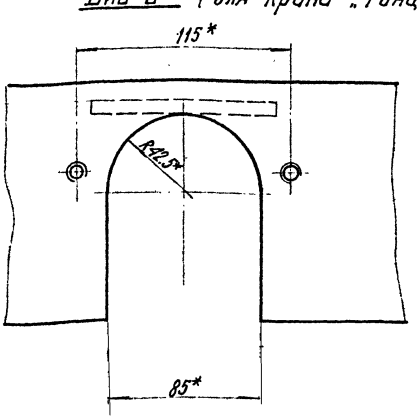

Г–Г повернуто
М1:5

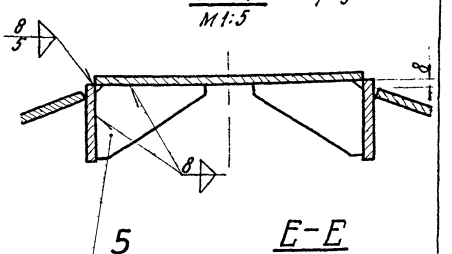

Е–Е

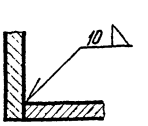

Вид В
М1:5

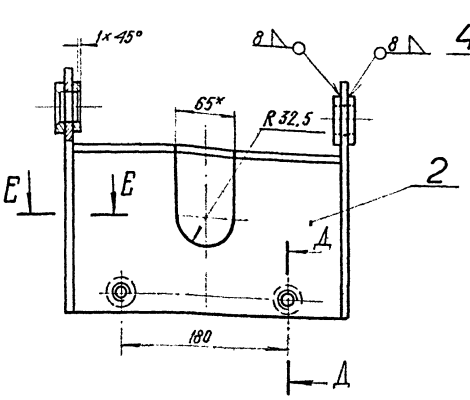

Вид В (для крана „Ганц" Q=16тс)
М1:5

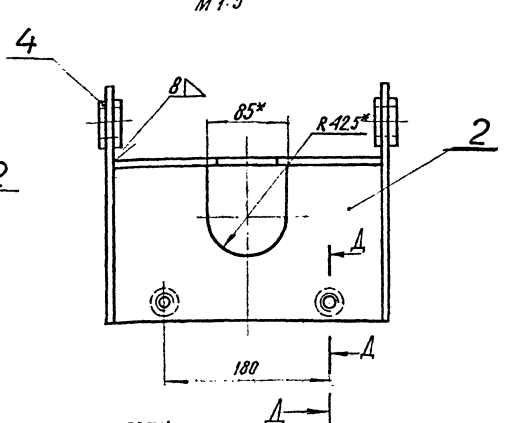

Д–Д
М1:1

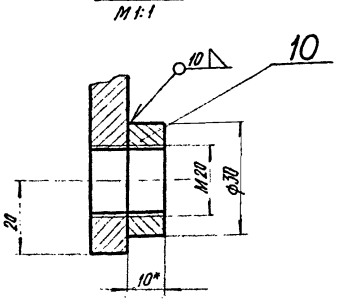

1. Неуказанные предельные отклонения размеров – по 7 классу точности.
2. Чистота поверхности кромок деталей, подвергнутых резке, ▽3.
3. * Размеры для справок.
4. Несоосность отверстий ф32 А5 относительно общей оси не более 0,5 мм.
5. Несоосность отверстий ф40 А5 относительно общей оси не более 0,5 мм.
6. Несоосность отверстий ф20 А5 относительно общей оси не более 0,4 мм

					ТП-К1		Серия 3.505-9
Изм.	Лист	№ докум.	Подпись	Дата	Бугель	Лит.	Масса / Масштаб
Разработ.		Баранов		10.85		И	52.5 / 1:2
Проверил		Михеева		2.86		Лист 1	Листов 2
Рук. гр.		Чеботков					
Гл. специал.		Костин				ТП-К1-03.100 С	
Нач. отд.		Посетников					
Гл. инж. пр.		Матлин					

Копировал:

Формат А2

Инв. № подл. | Подп. и дата | Взам. инв. № | Инв. № дубл. | Подпись и дата

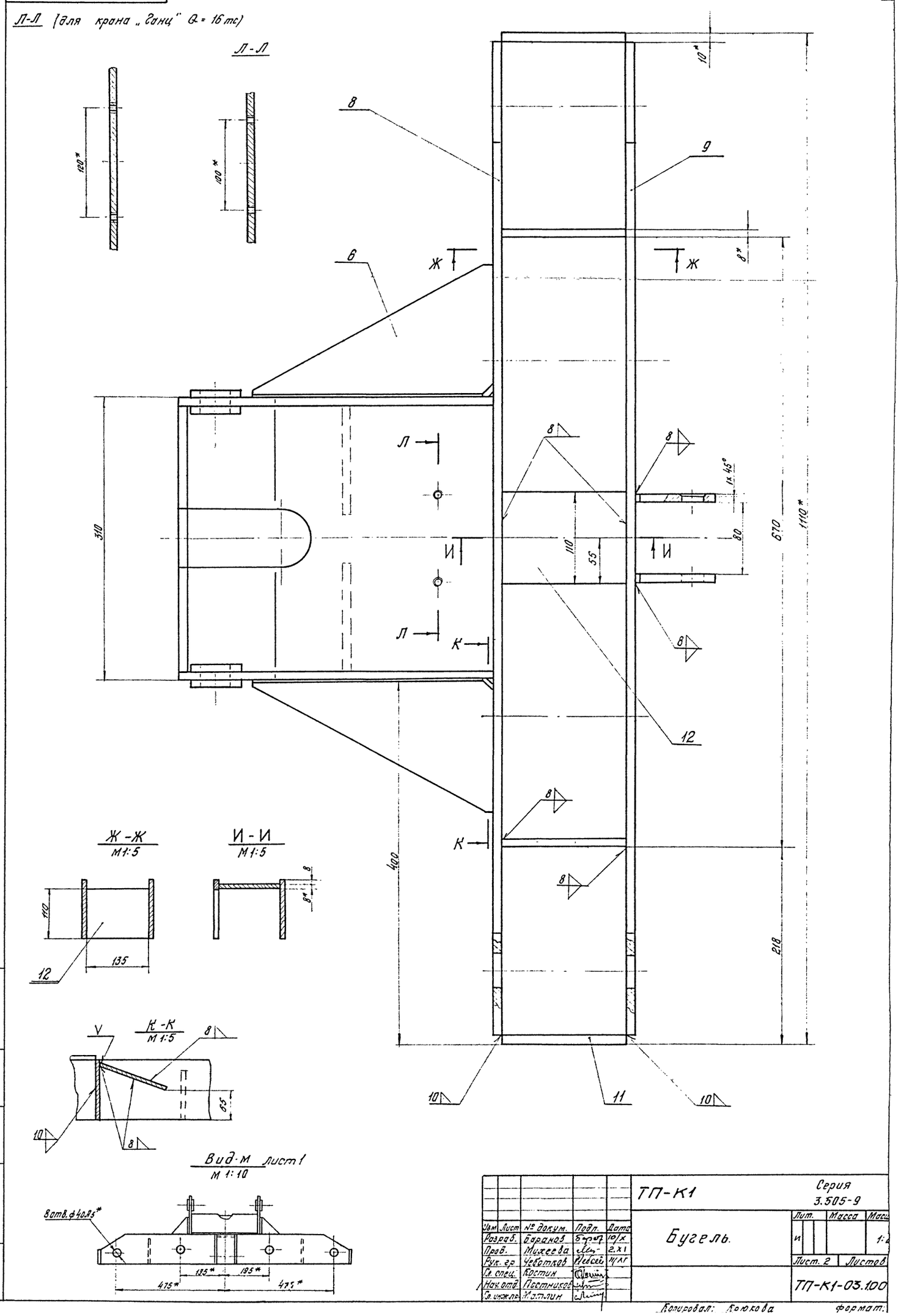
Вид А лист 1
4
Л-Л (для крана „Ганц" Q = 16 тс)
Л-Л
120*
100*
8
9
6
Ж
Ж
10*
8*
Л
Л
И
И
К
К
310
110
55
80
1x45°
670
1110*
12
400
218
Ж-Ж
М1:5
110
135
12
И-И
М1:5
8
8*
К-К
М1:5
V
8
65
10
8
Вид·М лист 1
М 1:10
8отв.ф40А5*
135*
195*
475*
475*
10
11
10
Инв. № подл.
Подп. и дата
Взам. инв. №
Инв. № дубл.
Подп. и дата
ТП-К1
Серия
3.505-9
Бугель.
Изм. Лист № докум. Подп. Дата
Разраб. Баранов 10/X
Пров. Михеева 2.XI
Рук. гр. Чеботков 11/XI
Гл. спец. Костин
Нач. отд. Постников
Гл. инж. пр. Матлин
Лит. Масса Масш.
И 1:2
Лист. 2 Листов
ТП-К1-03.100
Копировал: Крюкова
формат:

Согласовано: Гл. инж. пр. Матлин А.Г.

Формат	Зона	Поз.	Обозначение	Наименование	Кол.	Примечание
				Документация		
*			ТП-К1-03.100СБ	Сборочный чертеж	1	22; 22
				Детали		
12		1	ТП-К1-03.101	Лист боковой	2	
11		2	ТП-К1-03.102	Лист задний	1	
11		3	ТП-К1-03.103	Лист верхний	1	
11		4	ТП-К1-03.104	Шайба	4	
11		5	ТП-К1-03.105	Ребро	2	
11		6	ТК-К1-03.106	Косынка	2	
11		7	ТП-К1-03.107	Ухо	2	
11		8	ТП-К1-03.108	Лист средний	1	
11		9	ТП-К1-03.109	Лист передний	1	
64		10	ТП-К1-03.110	Накладка		
				Лист 10 ГОСТ 5681-57 / ВСт3 ГОСТ 500-58	2	0,15кг

Изм.	Лист	№ докум.	Подпись	Дата
Разраб.	Баранов			10/х
Провер.	Михеева			29.х
Рук. гр.	Чеботков			9/XI
Гл. спец.	Костин			
Нач. отд.	Постников			

ТП-К1 Серия 3.505.9

Бугель

Лит. И | Лист 1 | Листов 2

ТП-К1-03.100

Копировал: Крюкова Формат: А1

Формат	Зона	Поз.	Обозначение	Наименование	Кол.	Примечание
64		11	ТП-К1-03.1.11	Стенка		
				Лист 10 ГОСТ 5681-57 / ВСт3 ГОСТ 500-58	2	0,7 кг
64		12	ТП-К1-03.1.12	Ребро		
				Лист 8 ГОСТ 5681-57 / ВСт3 ГОСТ 500-58	3	0,93 кг

Изм.	Лист	№ докум.	Подпись	Дата

ТП-К1-03.1.00 Серия 3.505-9

Копировал: Крюкова Формат: А1

ТП-К1-03 101

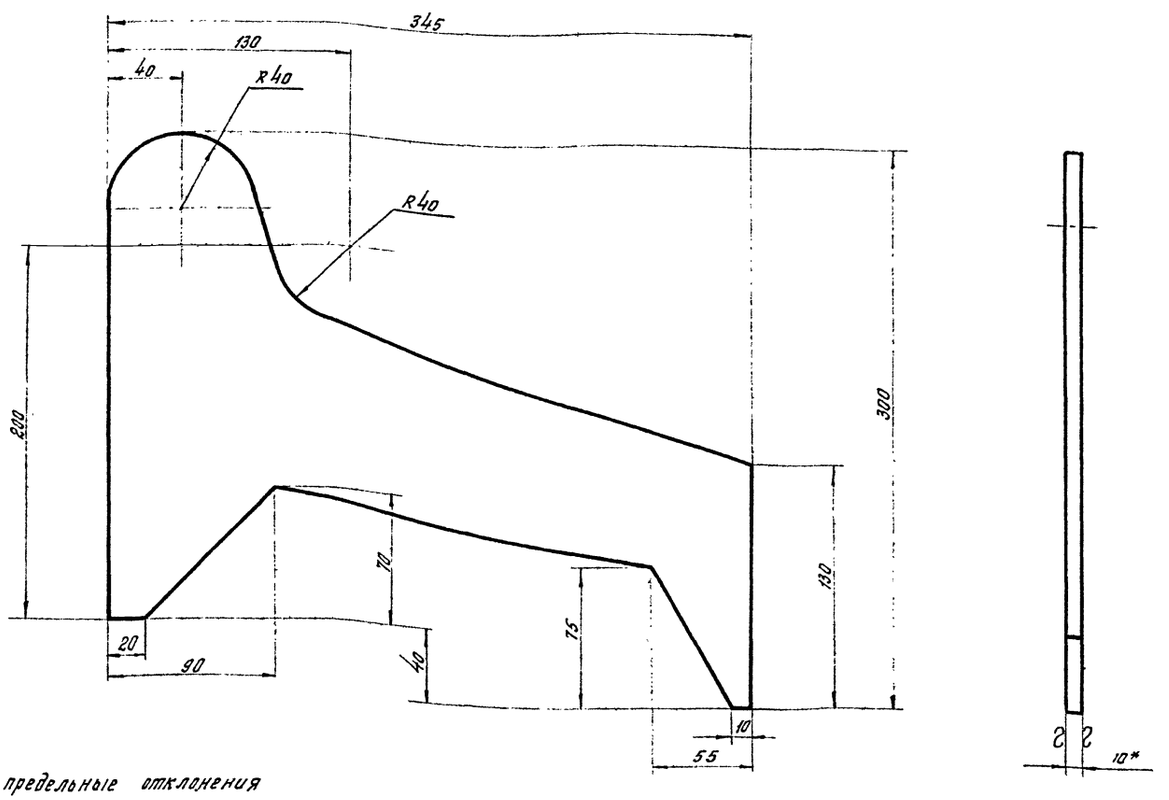

1 Неуказанные предельные отклонения размеров — по 7 классу точности.

2* Размеры для справок.

Изм.	Лист	№ докум.	Подпись	Дата
Разраб.	Баранов			10/х
Провер.	Михеева			29.х
Рук. гр.	Чеботков			9/XI
Гл. спец.	Костин			
Нач. отд.	Постников			
Гл. инж. пр.	Матлин			

ТП-К1 Серия 3.505-9

Лист боковой.

Лит. И | Масса 5,8 | Масш. 1:2

Лист | Листов 1

Лист 10 ГОСТ 5681-57 / ВСт3 ГОСТ 500-58

ТП-К1-03.10

ТП-К1-03.102

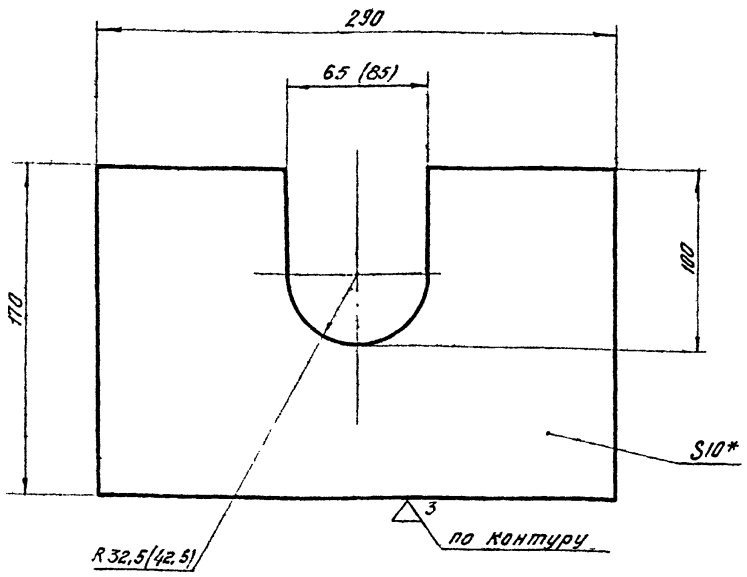

1. Неуказанные предельные отклонения размеров — по 7 классу точности.
2. Размеры в скобках для крана „Ганц" Q = 16 тс.
3*. Размер для справок.

					ТП-К1	Серия 3.505-9
Изм.	Лист	№ докум.	Подпись	Дата	Лист задний	Лит. / Масса / Масштаб
Разраб.		Баранов		10/8		И / 4 (3,2) / 1:2,5
Провер.		Михеева		3.XI		Лист / Листов 1
Рук. гр.		Чеботков		11/XI		
Гл. спец.		Костин			Лист: 10 ГОСТ 5681-57 / ВСт3 ГОСТ 500-58	ТП-К1-03.102
Нач. отд.		Постников				
Гл. инж. пр.		Матлин				

Копировал: Крюкова Формат: 11

ТП-К1-03.103

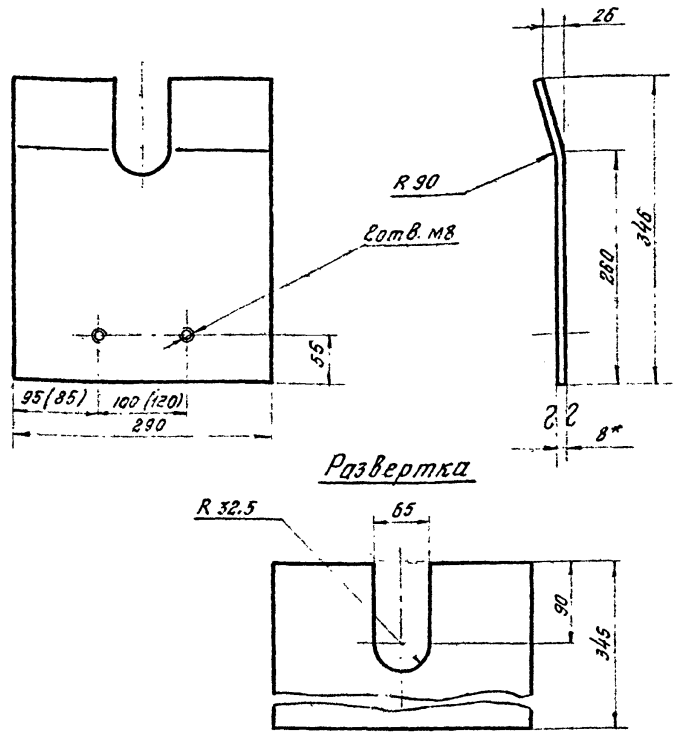

1. Неуказанные предельные отклонения размеров — по 7 классу точности.
2. Размеры в скобках для крана „Ганц" Q = 16 тс.
3*. Размер для справок.

					ТП-К1	Серия 3.505-9
Изм.	Лист	№ докум.	Подпись	Дата	Лист верхний.	Лит. / Масса / Масшт.
Разраб.		Баранов		10/8		И / 5,8 / 1:5
Провер.		Михеева		3.XI		Лист / Листов 1
Рук. гр.		Чеботков		11/XI		
Гл. спец.		Костин			Лист: 8 ГОСТ 5681-57 / ВСт3 ГОСТ 500-58	ТП-К1-03.103
Нач. отд.		Постников				
Гл. инж. пр.		Матлин				

Копировал: Крюкова Формат: 11

ТП-К1-03.104

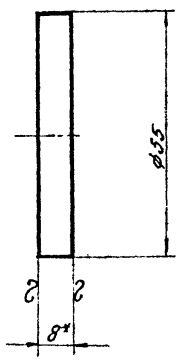

1. Неуказанные предельные отклонения размеров — по 7 классу точности.
2*. Размер. для справок.

					ТП-К1	Серия 3.505-9
Изм.	Лист	№ докумен.	Подпись	Дата	Шайба.	Лит. / Масса / Масштаб
Разраб		Баранов		10/8		И / 0,15 / 1:2
Провер		Михеева		3.XI		Лист / Листов 1
Рук. гр.		Чеботков		11/XI		
Гл. спец.		Костин			Лист: 8 ГОСТ 5681-57 / ВСт3 ГОСТ 500-58	ТП-К1-03.104
Нач. отд		Постников				
Гл. инж. пр		Матлин				

ТП-К1-03.105

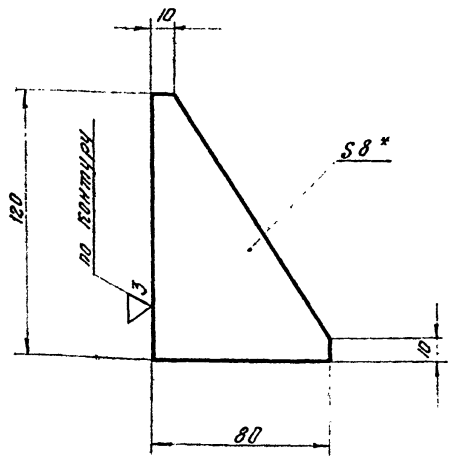

1. Неуказанные предельные отклонения размеров — по 7 классу точности
2* Размер для справок.

					ТП-К1	Серия 3.505-9
Изм.	Лист	№ докум.	Подпись	Дата	Ребро.	Лит. / Масса / Масш
Разраб.		Баранов		10/8		И / 0,4 / 1:2
Провер.		Михеева		3 XI		Лист / Листов
Рук. гр.		Чеботков		11/XI		
Гл. спец.		Костин			Лист: 8 ГОСТ 5681-57 / ВСт3 ГОСТ 500-58	ТП-К1-03.10
Нач. отд.		Постников				
Гл. инж. пр.		Матлин				

Копировал: Крюкова Формат 11

ТП-К1-03.1.06

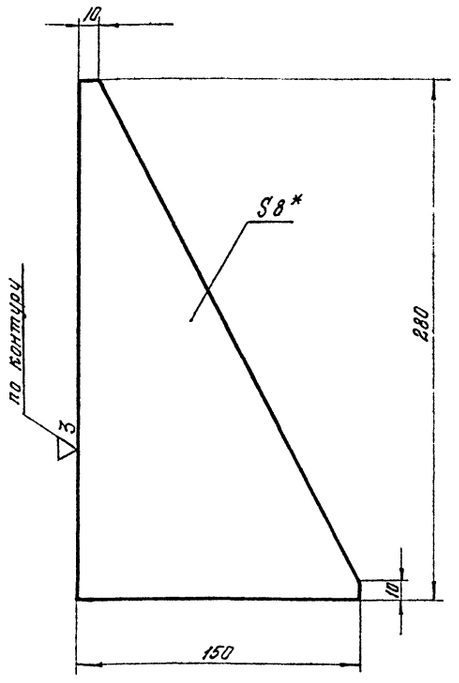

1. Неуказанные предельные отклонения размеров — по 7 классу точности.
2.* Размер для справок.

					ТП-К1	Серия 3.505-9		
Изм.	Лист	№ докум.	Подпись	Дата	Косынка.	Лит.	Масса	Масшт.
Разраб.		Баранов		10/X		И	1.4	1:2
Пров.		Михеева		1/XI		Лист	Листов: 1	
Рук. гр.		Чеботков		10/XI				
Гл. спец.		Костин			Лист 8 ГОСТ 5681-57 / ВСт3 ГОСТ 500-58	ТП-К1-03.1.06		
Нач. отд.		Постников						
Гл. инж. пр.		Матлин						

Копировал: Крюкова Формат: 11

ТП-К1-03.1.07

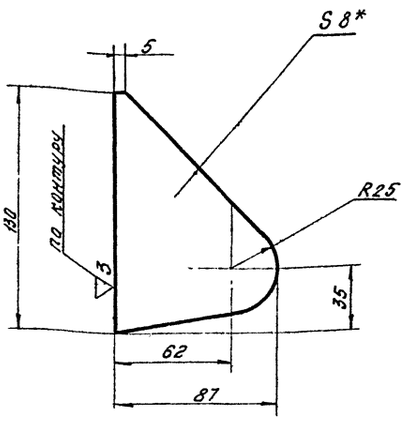

1. Неуказанные предельные отклонения размеров — по 7 классу точности.
2.* Размер для справок.

					ТП-К1	Серия 3.505-9		
Изм.	Лист	№ докум.	Подп.	Дата	Ухо.	Лит.	Масса	Масш.
Разраб.		Баранов		10/X		И	0,87	1:2
Провер.		Михеева		1/XI		Лист	Листов:	
Рук. гр.		Чеботков		10/XI				
Гл. спец.		Костин			Лист 8 ГОСТ 5681-57 / ВСт3 ГОСТ 500-58	ТП-К1-03.1.07		
Нач. отд.		Постников						
Гл. инж. пр.		Матлин						

Копировал: Крюкова Формат: 11

ТП-К1-03.1.08

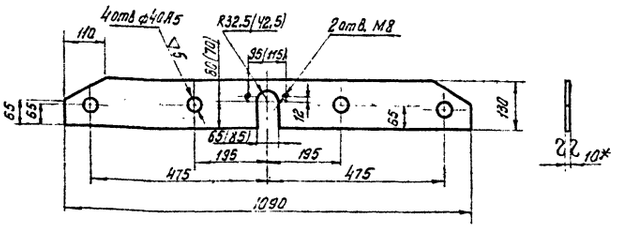

1. Неуказанные предельные отклонения размеров — по 7 классу точности.
2. Размеры в скобках для крана „Ганц", Q = 16 тс.
3.* Размер для справок.

					ТП-К1	Серия 3.505-9		
Изм.	Лист	№ докум.	Подпись	Дата	Лист средний	Лит.	Масса	Масшт.
Разраб.		Баранов		10/X		И	9,9	1:10
Провер.		Михеева		1/X		Лист	Листов 1	
Рук. гр.		Чеботков		10/XI				
Гл. спец.		Костин			Лист 10 ГОСТ 5681-57 / ВСт3 ГОСТ 500-58	ТП-К1-03.1.08		
Нач. отд.		Постников						
Гл. инж. пр.		Матлин						

ТП-К1-03.1.09

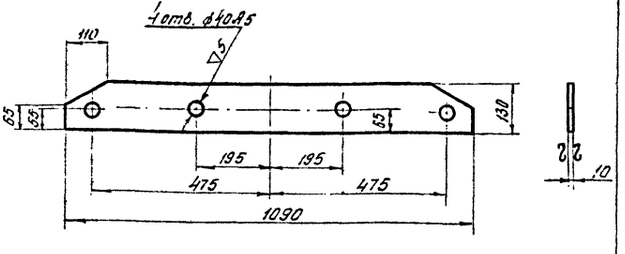

1. Неуказанные предельные отклонения размеров — по 7 классу точности.
2.* Размер для справок.

					ТП-К1	Серия 3.505-9		
Изм.	Лист	№ докум.	Подпись	Дата	Лист передний.	Лит.	Масса	Ма
Разраб.		Баранов		10/X		И	10,2	1:
Пров.		Михеева		1/X		Лист	Листов:	
Рук. гр.		Чеботков		10/XI				
Гл. спец.		Костин			Лист 10 ГОСТ 5681-57 / ВСт3 ГОСТ 500-58	ТП-К1-03.1.0		
Нач. отд.		Постников						
Гл. инж. пр.		Матлин						

Копировал: Крюкова Формат: 11

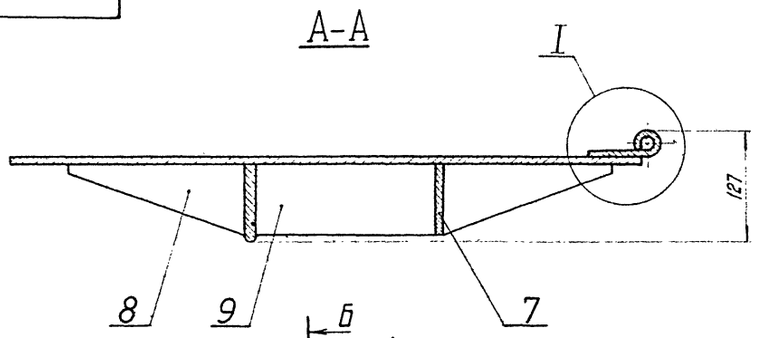

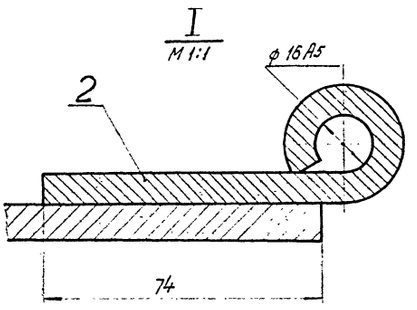

Б–Б

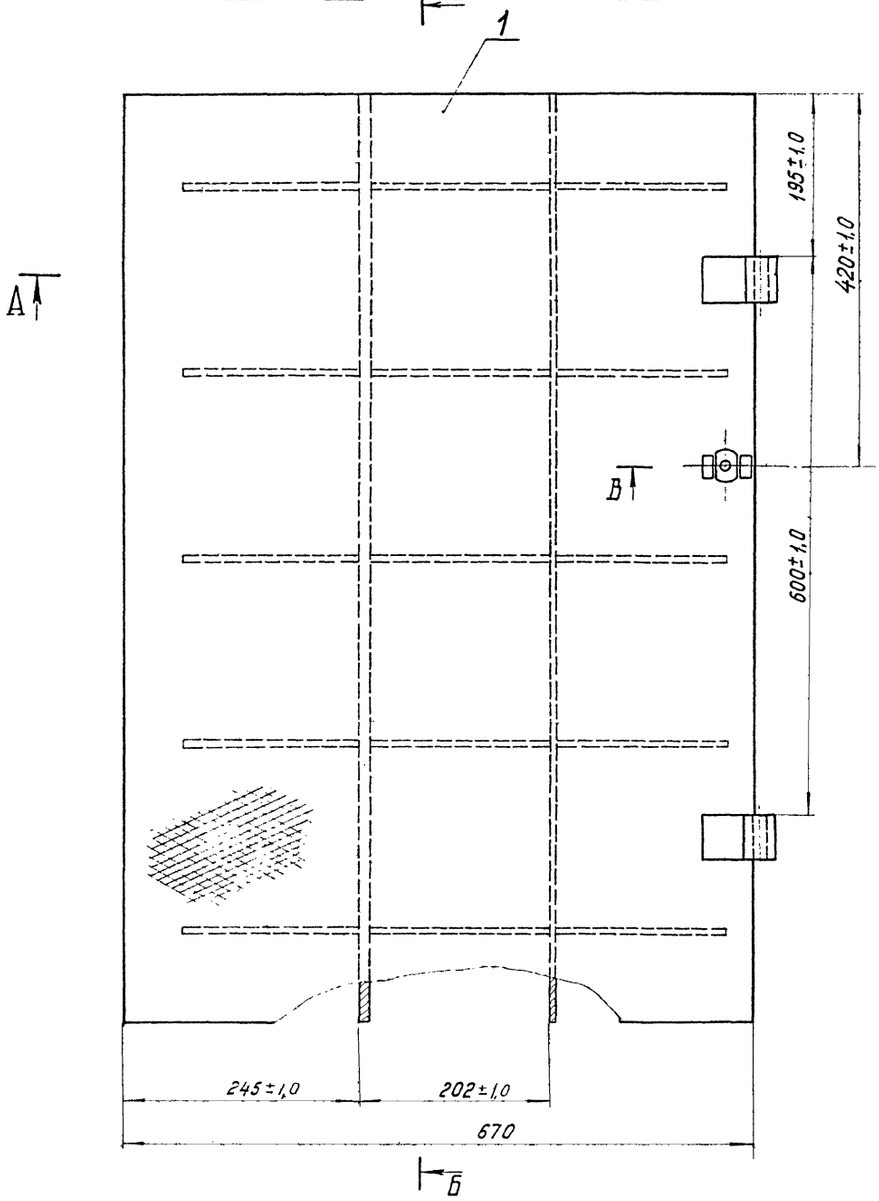

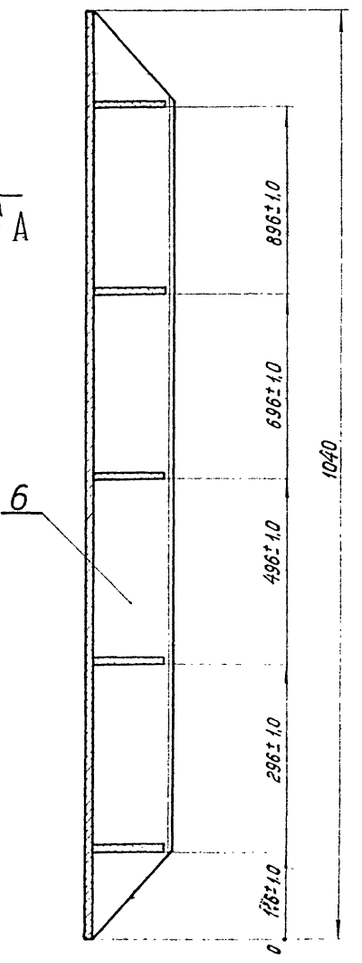

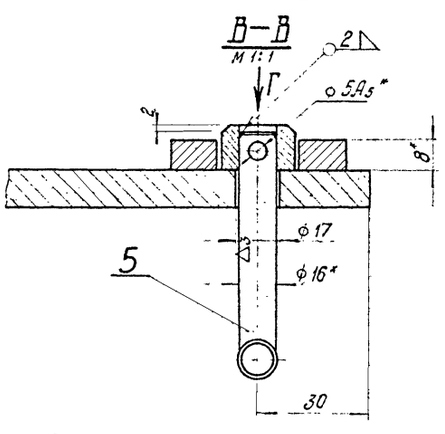

Вид Г
М 1:1

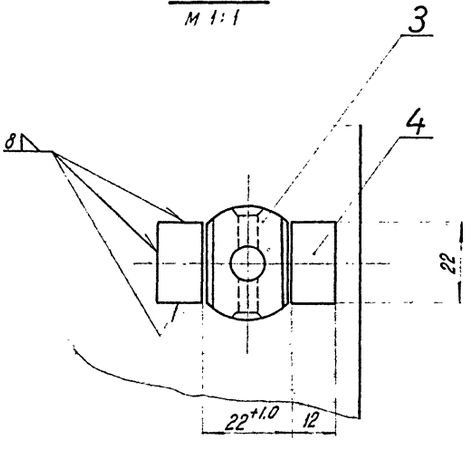

1. Несоосность отверстий ф 16 А5 не более 0,2 мм.
2. Сварку произвести по контуру сопряжения деталей, кроме мест, указанных особо; катет шва - 8 мм.
3. * Размеры для справок.
4. Неуказанные предельные отклонения размеров - по 7 кл. точности.

					ТП-К1	Серия 3.505-9	
Изм.	Лист	№ докумен.	Подп.	Дата	Крышка	Лит	Масса / Масшт.
Разработ.		Михеева		2.11		И	71,0 / 1:4
Проверил		Кудояшов				Лист	Листов
Рук. группы		Чебатков		9.11		ТП-К1-04.000	
Гл. специал.		Костин					
Нач. отд.		Полников					
Н. контр.		Матлин					

Копировал

Формат А2

Инв. № подл. | Подпись и дата | Взам. инв. № | Инв. № дубл. | Подпись и дата

Согласовано: гл. инж. пр. [illegible] Матлин А.Г.

Формат	Зона	Поз.	Обозначение	Наименование	Кол.	Примечание
				Документация		
22			ТП-К1-04.000СБ	Сборочный чертеж	1	
				Детали		
Б4		1	ТП-К1-04.001	Настил Лист 8 ГОСТ 8568-57 8 Ст.3 ГОСТ 380-60	1	46,5 кг
11		2	ТП-К1-04.002	Петля	2	
11		3	ТП-К1-04.003	Шайба	1	
Б4		4	ТП-К1-04.004	Упор Лист 8 ГОСТ 5681-57 8 Ст.3 ГОСТ 500-58	2	0,02 кг
11		5	ТП-К1-04.005	Ограничитель	1	
11		6	ТП-К1-04.006	Ребро	1	
11		7	ТП-К1-04.007	Ребро	1	
11		8	ТП-К1-04.008	Ребро	10	
11		9	ТП-К1-04.009	Ребро	5	

Взам. инв. № | Инв. № дубл. | Подпись и дата | Инв. № подл.

Изм.	Лист	№ докумен.	Подпись	Дата
Разработ.		Михеева		2.XI
Провер.		Кудряшов		
Рук. груп.		Чеботков		9/XI-71
Гл. специал.		Костин		
Нач. отд.		Постников		

ТП-К1 Серия 3.505-9

Крышка

Лит. И | Лист | Листов 1

ТП-К1-04.000

ТП-К1-04.002

▽3 (▽) 4

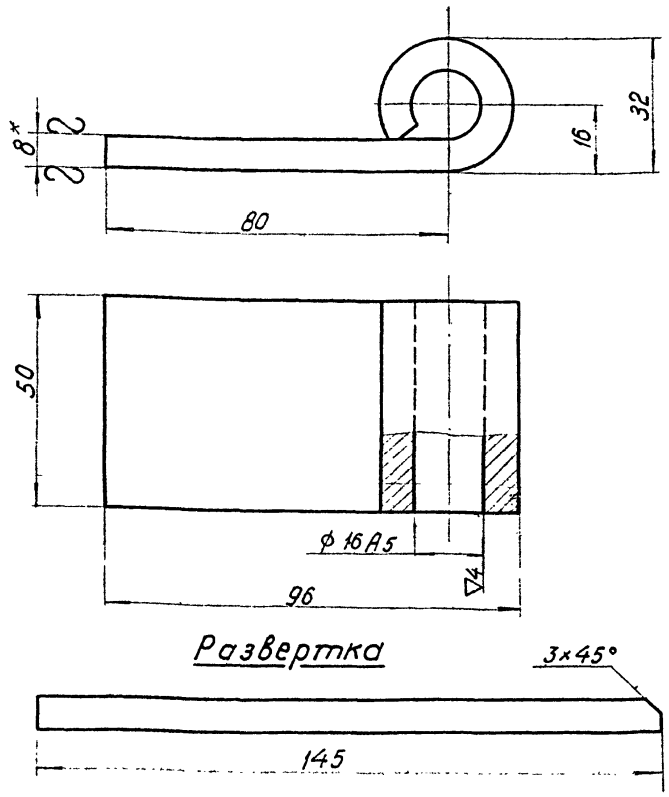

Развертка

1. Неуказанные предельные отклонения размеров — по 7 классу точности.
2 * Размеры для справок.

Изм.	Лист	№ докумен.	Подпись	Дата
Разработ.		Михеева		2.XI
Провер.		Кудряшов		
Рук. груп.		Чеботков		9/XI-71
Гл. специал.		Костин		
Нач. отд.		Постников		
Гл. инж. пр.		Матлин		

ТП-К1 Серия 3.505-9

Петля

Лит. И | Масса 0,45 | Масш. 1:

Лист | Листов 1

Лист 8 ГОСТ 5681-57 / 5 Ст.3 ГОСТ 500-58

ТП-К1-04.002

Копировал: Формат: 11

ТП-К1-04.003

▽3(▽)

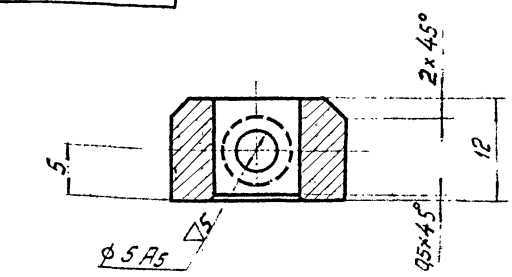

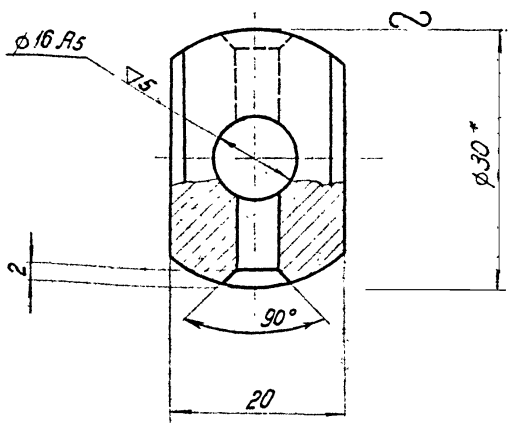

1. Неуказанные предельные отклонения размеров — по 7 классу точности.
2 * Размеры для справок.

Изм.	Лист	№ докумен.	Подпись	Дата
Разработ.		Михеева		2.XI
Провер.		Кудряшов		
Рук. груп.		Чеботков		9/XI
Гл. специал.		Костин		
Нач. отд.		Постников		
Гл. инж. пр.		Матлин		

ТП-К1 Серия 3.505-9

Шайба

Лит. И | Масса 0,03 | Масш. 2:1

Лист | Листов 1

Круг 30 ГОСТ 2590-57 / В Ст.3 ГОСТ 535-58

ТП-К1-04.003

ТП-К1-04.005

▽3 (▽)

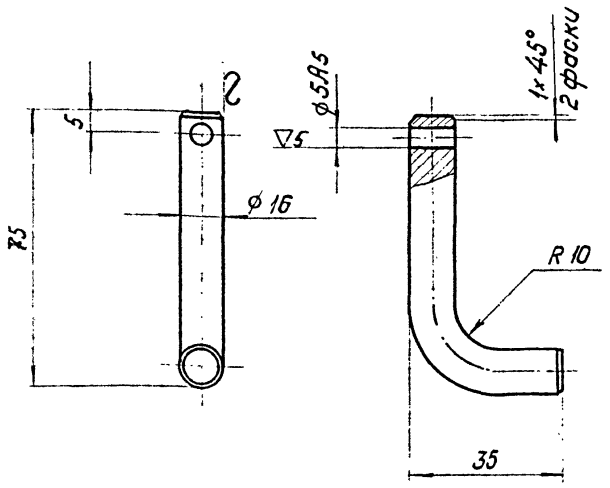

1. Развернутая длина — 94 мм.
2. Неуказанные предельные отклонения размеров — по 7 классу точности.
3. * Размеры для справок.

Изм.	Лист	№ докумен.	Подпись	Дата
Разработ.		Михеева		2.XI
Провер.		Кудряшов		
Рук. груп.		Чеботков		9/XI
Гл. специал.		Костин		
Нач. отд.		Постников		
Гл. инж. пр.		Матлин		

ТП-К1 Серия 3.505-9

Ограничитель

Лит. И | Масса 0.04 | Масш. 1:

Лист | Листов

Круг 16 ГОСТ 2590-57 / В Ст.3 ГОСТ 535-58

ТП-К1-04.00

Формат: 11

ТП-К1-04.006

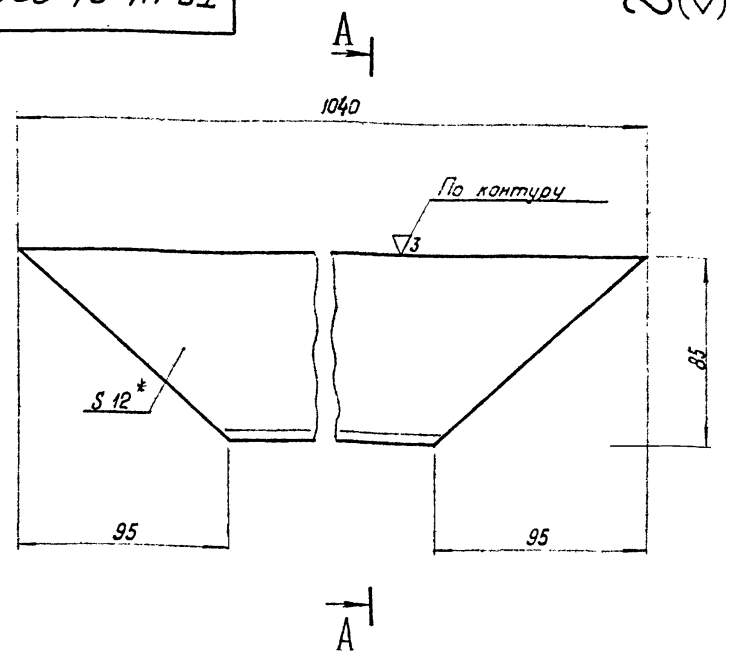

1. Неуказанные предельные отклонения размеров - по 7 классу точности.
2.* Размер для справок.

ТП-К1					Серия 3.505-9	
Ребро					Лит. И	Масса 7,56	Масштаб 1:2
					Лист	Листов 1
Лист	12 ГОСТ 5681-57 / В Ст.3 ГОСТ 500-58				ТП-К1-04.006	

изм.	лист	№ докумен	подпись	дата
Разработ.		Михеева		2.XI
Проверил		Чеботков		
Рук. групп.		Чеботков		10/XI
Гл. специал.		Костин		
Нач. отд.		Постников		
Гл. инж. пр.		Матлин		

Инв. № подл. | Подпись и дата | Взам. инв. № | Инв. № дубл. | Подпись и дата

Копировал: Формат: 11

ТП-К1-04.007

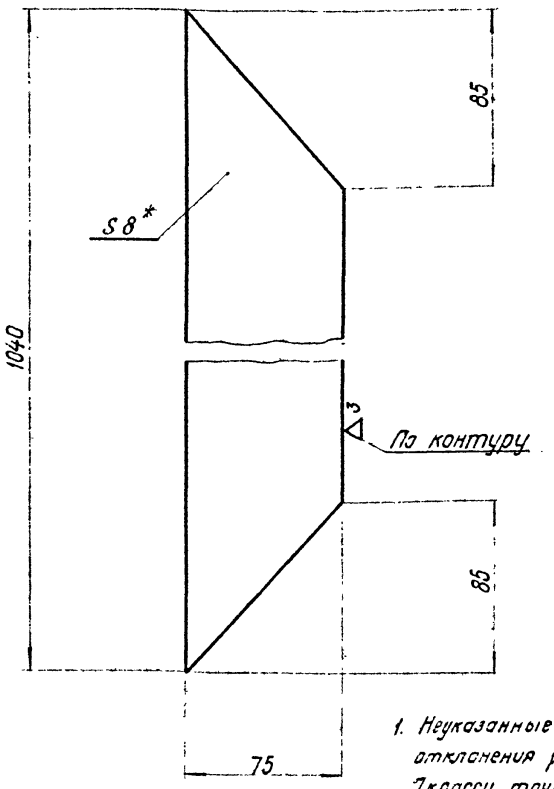

1. Неуказанные предельные отклонения размеров - по 7 классу точности
2.* Размер для справок.

ТП-К1					Серия 3.505-9	
Ребро					Лит. И	Масса 4,5	Масштаб 1:2
					Лист	Листов
Лист	8 ГОСТ 5681-57 / В Ст.3 ГОСТ 500-58				ТП-К1-04.007	

изм	лист	№ докумен.	подпись	дата
Разработ		Михеева		2.XI
Проверил		Чеботков		
Рук. групп.		Чеботков		10/XI
Гл. специал		Костин		
Нач. отд		Постников		
Гл. инж. пр		Матлин		

Инв. № подл. | Подпись и дата | Взам. инв. № | Инв. № дубл. | Подпись и дата

ТП-К1-04.008

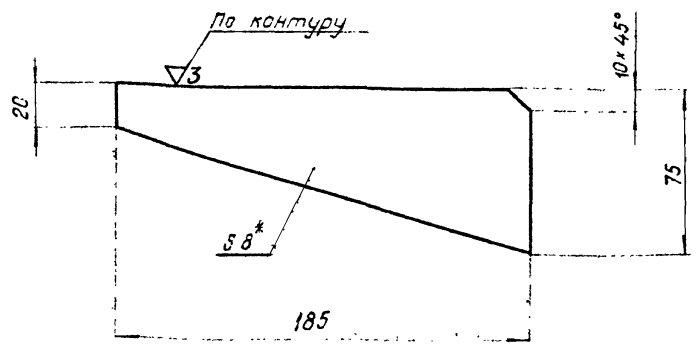

1. Неуказанные предельные отклонения размеров - по 7 классу точности
2.* Размер для справок.

ТП-К1					Серия 3.505-9	
Ребро					Лит. И	Масса 0,6	Масштаб 1:2
					Лист	Листов 1
Лист	8 ГОСТ 5681-57 / В Ст.3 ГОСТ 500-58				ТП-К1-04.008	

изм	лист	№ докумен.	подпись	дата
Разработ.		Михеева		2.XI
Проверил		Чеботков		10/XI
Рук. групп.		Чеботков		
Гл. специал		Костин		
Нач. отд.		Постников		
Гл. инж. пр.		Матлин		

Инв. № подл. | Подпись и дата | Взамен инв. № | Инв. № дубл. | Подпись и дата

ТП-К1-04.009

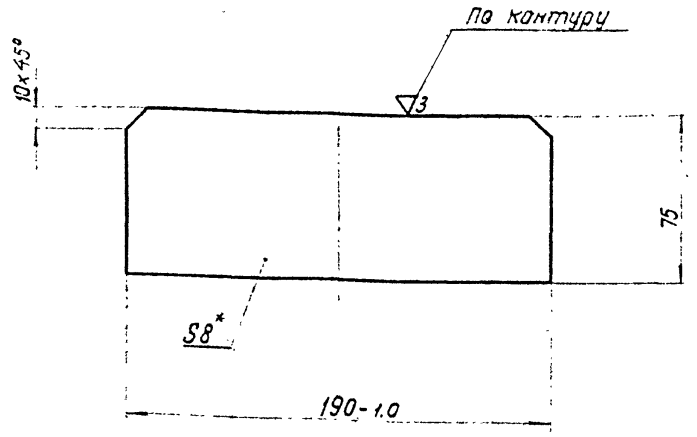

1. Неуказанные предельные отклонения размеров - по 7 классу точности.
2.* Размер для справок.

ТП-К1					Серия 3.505-9	
Ребро					Лит. И	Масса 0,88	Масштаб 1:2
					Лист	Листов 1
Лист	8 ГОСТ 5681-57 / В Ст.3 ГОСТ 500-58				ТП-К1-04.009	

изм	лист	№ докумен.	подпись	дата
Разработ		Михеева		2.XI
Проверил		Чеботков		10/XI
Рук. групп.		Чеботков		
Гл. специал		Костин		
Нач. отд.		Постников		
Гл. инж. пр.		Матлин		

Инв. № подл. | Подпись и дата | Взамен инв. № | Инв. № дубл. | Подпись и дата

Формат: 11

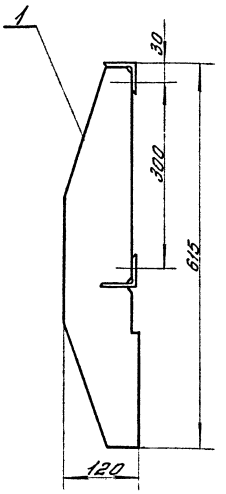

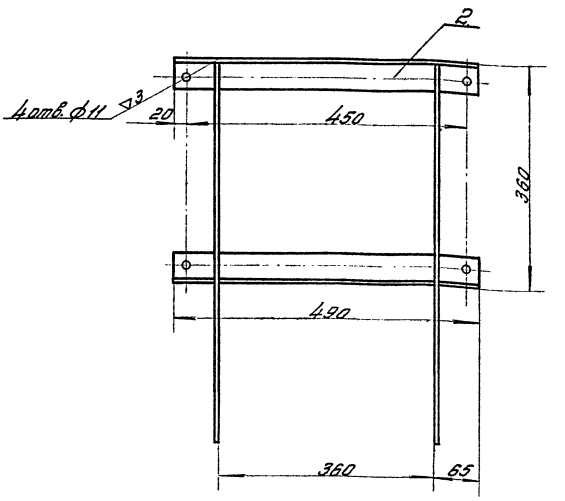

1. Сварку произвести по контуру сопряжения деталей; катет шва 5мм.
2. Чистота обработки поверхности кромок, подвергнутых резке, - ▽3.
3. Неуказанные предельные отклонения размеров по 7 классу точности.

Изм.	Лист	№ докум.	Подп.	Дата
Разраб.		Бессонова		
Провер.		Михеева		1/11
Рук. арм.		Чеботков		9/11
Гл. спец.		Костин		
Нач. отд.		Постников		
Гл. инж. пр.		Матлин		

ТП-К1 — Серия 3.505-9

Кронштейн — Лит. И — Масса 8.7 — Масш. 1:5

Лист — Листов 1

ТП-К1-05.000СБ

Копировал — Формат А2

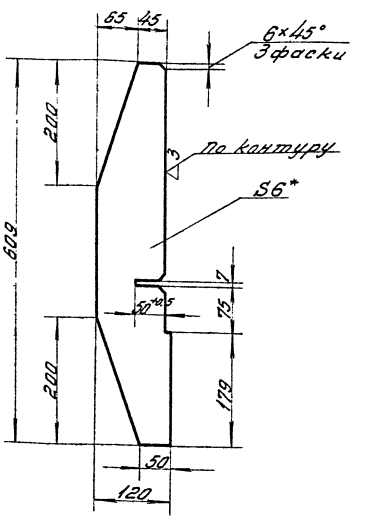

1. Неуказанные предельные отклонения размеров по 7 классу точности
2. * Размер для справок.

Изм.	Лист	№ докум.	Подп.	Дата
Разраб.		Бессонова		
Пров.Кер.		Михеева		1/11
Рук. арм.		Чеботков		9/11
Гл. спец.		Костин		
Нач. отд.		Постников		
Гл. инж. пр.		Матлин		

ТП-К1 — Серия 3.505-9

Ребро — Лит. И — Масса 2.53 — Масш. 1:5

Лист — Листов 1

Лист 5 ГОСТ 5681-57, В Ст.3 ГОСТ 380-58

ТП-К1-05.001

Формат А1

Согласовано: гл. инж. пр. Матлин А.Г.

Поз.	Кол.	Обозначение	Наименование	Кол.	Примечание
			Документация		
12		ТП-К1-05.000СБ	Сборочный чертеж	1	
			Детали		
11	1	ТП-К1-05.001	Ребро	2	
64	2	ТП-К1-05.002	Уголок		
			Уголок 50×50×5 ГОСТ 8509-57, равнобок. В Ст.3 ГОСТ 535-58	2	0.18 кг

Изм.	Лист	№ докум.	Подп.	Дата
Разраб.		Бессонова		
Провер.		Михеева		1/11
Рук. арм.		Чеботков		9/11
Гл. спец.		Костин		
Нач. отд.		Постников		

ТП-К1 — Серия 3.505-9

Кронштейн — Лит. И — Листов 1

ТП-К1-05.000

Инв.№ подл. | Подпись и дата | Взам. инв.№ | Инв.№ дубл. | Подпись и дата

Вид А

Затяжка портала крана

Е–Е
М 1:2

В–В повернуто

Д–Д повернуто

Ж–Ж
М 1:2

Ограничитель открыт

Вид Б повернуто

Ж–Ж
М 1:2

Ограничитель закрыт

И–И
М 1:2

Г–Г повернуто
М 1:2

1. Место присоединения кронштейна (поз. 5) к затяжке портала крана определяется при монтаже.
2. * Размеры для справок.
3. Указанная масса включает массу крышек 7310 кг на 100 п. м. троллейного канала.

Изм.	Лист	№ докумен.	Подпись	Дата	ТП-К2	Серия 3.505-9	
Разработ.	Долженко				Троллейное питание крана „Ганц" грузоподъемностью 16 тс	Лит.	Масса	Масш.
Проверил	Михеева			3.XI		И	7230,0	1:
Рук. груп.	Чеботков			11.XI		Лист 1	Листов	
Гл. специал.	Костин							
Нач. отд.	Пастников					ТП-К2-00.000		
Гл. инж. пр.	Мотлин							

Инв. № подл. | Подпись и дата | Взам. инв. № | Инв. № дубл. | Подпись и дата

П-П повернуто

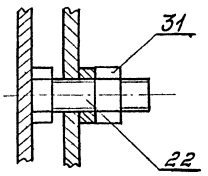

К-К

М1:2

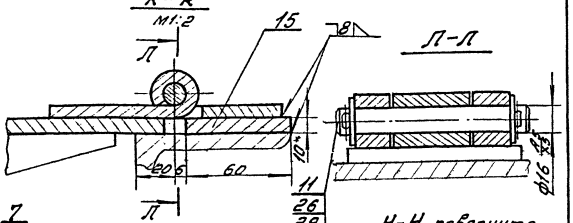

Л-Л

М-М повернуто

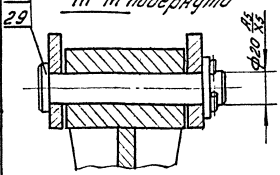

Н-Н повернуто

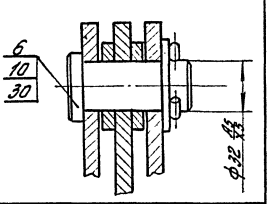

					ТП-К2		Серия 3.505-9		
Изм.	Лист	N докум.	Подп.	Дата	Троллейное питание крана «ганц» грузоподъемностью 16 тс		Лит.	Масса	Масшт.
Разраб.		Долженко					И		1:2
Провер.		Михеева		V.x1			Лист 2		Листов 2
Рук. гр.		Чеботков		9/11					
Гл.спец.		Костин					ТП-К2.00.000СБ		
Нач. отр.		Постников							
Гл. инж. пр.		Мотлин							

Инв. № подл. | Подп. и дата | Взам. инв. № | Инв. № дубл. | Подп. и дата

Копировал: | Формат А1

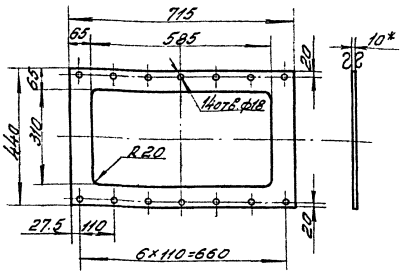

1. Неуказанные предельные отклонения размеров по 7 классу точности.
2. *Размеры для справок.

					ТП-К2		Серия 3.505-9		
Изм.	Лист	N докум.	Подп.	Дата	Фланец		Литера	Масса	Масшт.
Разраб.		Долженко					И	20.0	1:1
Пров.		Михеева		V.x1			Лист		Листов
Рук. гр.		Чеботков		9/11					
Гл. спец.		Костин					ТП-К2-00.00		
Нач. отр.		Постников			Лист 10 ГОСТ 5681-57 В Ст.3 ГОСТ 500-58				
Гл. инж. пр.		Мотлин							

Инв. № подл. | Подп. и дата | Взам. инв. № | Инв. № дубл. | Подп. и дата

Копировал: | Формат А1

Согласовано: гл. инж. пр. Мотлин А.Г.

Формат	Зона	Поз.	Обозначение	Наименование	Кол.	Примеч.
				Документация		
А			ТП-К2-00.000СБ	Сборочный чертеж		*) 22.11
				Сборочные единицы		
*		1	ТП-К1-01.000	Токосъемник	1	*) И-2 листа
*		2	ТП-К1-03.000	Бугель в сборе	1	*) И-2 листа
11		3	ТП-К1-04.000	Крышка	96	На 100 п.м. пути
11		4	ТП-К2-01.000	Установка рубильника	1	
11		5	ТП-К2-02.000	Кронштейн	1	
				Детали		
11		6	ТП-К1-00.001	Палец	2	
11		7	ТП-К1-00.002	Палец	1	
11		8	ТП-К1-00.003	Петля неподвижная	192	На 100 п.м. пути
12		9	ТП-К1-00.004	Ключ	5	
12		10	ТП-К1-00.005	Шайба	2	
11		11	ТП-К1-00.006	Ось	192	На 100 п.м. пути
11		12	ТП-К1-00.007	Крюк	96	На 100 п.м. пути
11		13	ТП-К1-00.008	Крышка люка	1	
11		14	ТП-К2-00.001	Фланец	2	
Б.Ч		15	ТП-К2-00.002	Накладка		На 100 п.м. пути
				Лист 10 ГОСТ 5681-57 В Ст.3 ГОСТ 500-58	192	0.07 кг
11		16	ТП-К1-03.002	Хомут	1	
Б.Ч		17	ТП-К2-00.003	Пластина		
				Лист 3 ГОСТ 3680-57 В Ст.3 ГОСТ 501-58	1	0.62 кг
Б.Ч		18	ТП-К2-00.004	Уголок		
				Равн. 90×56×5,5 ГОСТ 8510-57 неравнобок. В Ст.3 ГОСТ 535-58	2	1.85 кг

					ТП-К2		Серия 3.505-9		
Изм.	Лист	N докум.	Подп.	Дата	Троллейное питание крана «ганц» грузоподъемностью 16 т.с.		Лит.	Лист	Листов
Разраб.		Долженко					И	1	2
Провер.		Михеева		V.x1					
Рук. гр.		Чеботков		9/11					
Гл. спец.		Костин					ТП-К2-00.000		
Нач. отр.		Постников							
Гл. инж. пр.		Мотлин							

Инв. № подл. | Подп. и дата | Взам. инв. № | Инв. № дубл. | Подп. и дата

Формат	Зона	Поз.	Обозначение	Наименование	Кол.	Примеч.
				Стандартные изделия		
		19		Болт М8×20-011		
				ГОСТ 7798-70	2	
		20		Болт 10×20-011		
				ГОСТ 7798-70	6	
		21		Болт М16×55-011		
				ГОСТ 7798-70	14	
		22		Болт М20×60-011		
				ГОСТ 7798-70	2	
		23		Гайка М16-011		
				ГОСТ 5915-70	14	
		24		Шайба пружинная		
				10Н65Г ГОСТ 6402-70	6	
		25		Шайба пружинная		
				16Н65Г ГОСТ 6402-70	14	
		26		Шайба 16-011		
				ГОСТ 11371-68	384	На 100 п. пути
		27		Шайба 20-011		
				ГОСТ 11371-68	1	
		28		Шайба пружинная		
				8Н65Г ГОСТ 6402-70	2	
		29		Шплинт 4×28-011		
				ГОСТ 397-66	385	На 100 п. пути
		30		Шплинт 6.3×40-011		
				ГОСТ 397-66	2	
		31		Гайка М20-011		
				ГОСТ 5915-70	2	

Инв. № подл. | Подп. и дата | Взам. инв. № | Инв. № дубл. | Подп. и дата

Крышка поз.2 и детали 4, 7, 8 и 11 условно не показаны

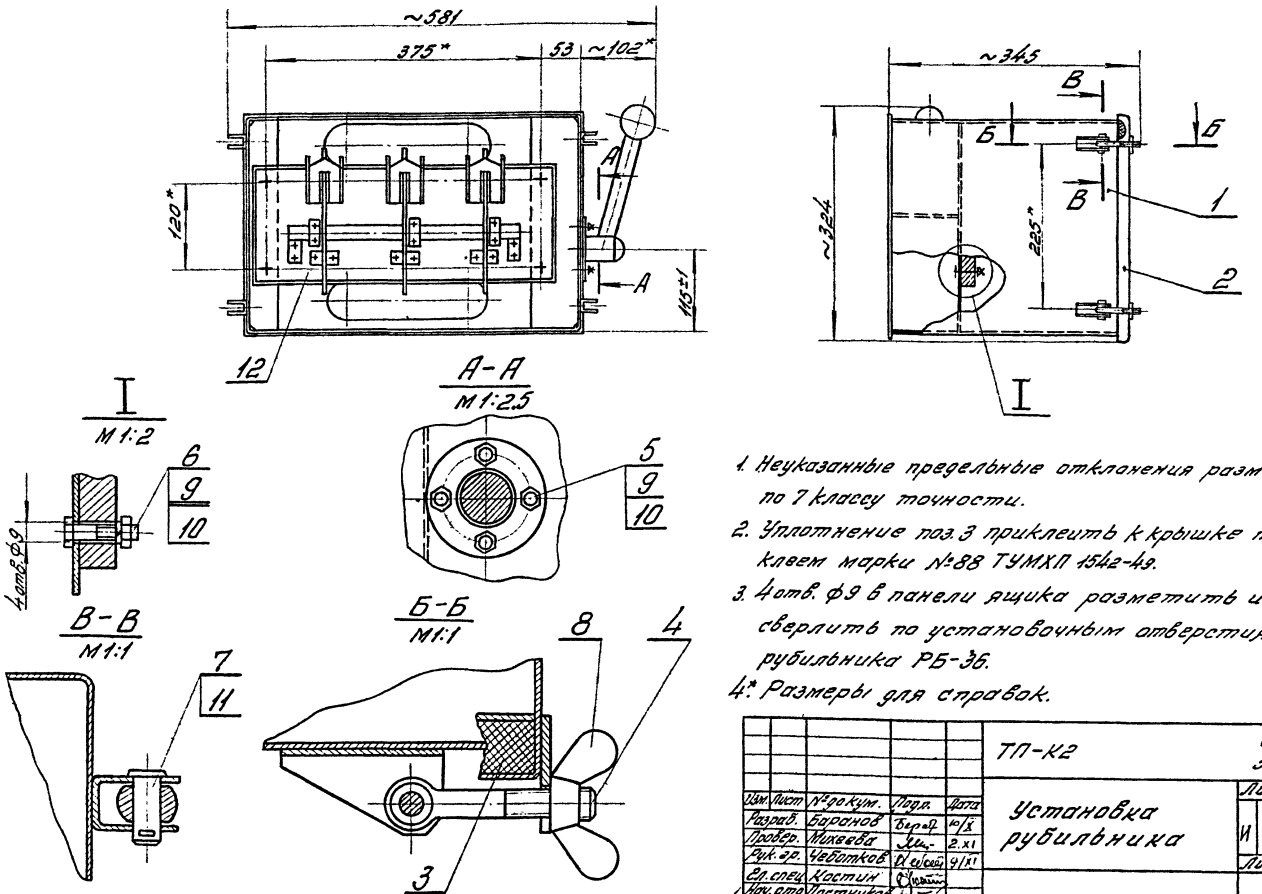

1. Неуказанные предельные отклонения размеров - по 7 классу точности.
2. Уплотнение поз.3 приклеить к крышке поз.2 клеем марки №88 ТУМХП 1542-49.
3. 4отв. ф9 в панели ящика разметить и сверлить по установочным отверстиям рубильника РБ-36.
4.* Размеры для справок.

Изм.	Лист	№ докум.	Подп.	Дата	ТП-К2	Серия 3.505-9		
Разраб.		Баранов	Бер	10/X	Установка рубильника	Лит.	Масса	Масшт.
Провер.		Михеева		2.XI		И	23.6	1:5
Рук. гр.		Чеботков		9/XI		Лист	Листов 1	
Гл. спец.		Костин				ТП-К2-01.000С		
Нач. отд.		Постников						
Гл. инж. пр.		Матлин						

Копировал: Формат: 12

Согласовано: гл. инж. пр. Матлин А.Г.

Формат	Зона	Поз.	Обозначение	Наименование	Кол.	Примечание
				Документация		
12			ТП-К2-01.000СБ	Сборочный чертеж		
				Сборочные единицы		
11		1	ТП-К2-01.100	Ящик	1	
11		2	ТП-К2-01.200	Крышка	1	
				Детали		
64		3	ТП-К2-01.001	Уплотнение		
				Резина-пластина 16М-М		
				ℓ=1500; ГОСТ 7338-65	1	0.45кг.
				Стандартные изделия		
		4		Болт откидной М8×50-I		
				ГОСТ 3033-55	4	
		5		Болт М8×14-011		
				ГОСТ 7798-70	4	
		6		Болт М8×35-011		
				ГОСТ 7798-70	4	
		7		Ось 12-6Х5×22		
				ГОСТ 9650-71	4	
		8		Барашек М8-1-011		
				ГОСТ 3032-66	4	
		9		Гайка М8-011		
				ГОСТ 5915-70	8	

Изм.	Лист	№ докум.	Подп.	Дата	ТП-К2	Серия 3.505-9		
Разраб.		Баранов	Бер	10/X	Установка рубильника	Лит.	Лист	Листов
Провер.		Михеева		2.XI		И	1	2
Рук. гр.		Чеботков		9/XI		ТП-К2-01.000		
Гл. спец.		Костин						
Нач. отд.		Постников						

Копировал: Формат: 11

Формат	Зона	Поз.	Обозначение	Наименование	Кол.	Примечание
		10		Шайба пружинная		
				8Н65Г ГОСТ 6402-70	8	
		11		Шплинт 1.6×12-011		
				ГОСТ 397-66	4	
				Прочие изделия		
		12		Рубильник РБ-36	1	

Изм.	Лист	№ докум.	Подп.	Дата	ТП-К2-01.000	Серия 3.505-9	Лист 2

Копировал: Формат: 11

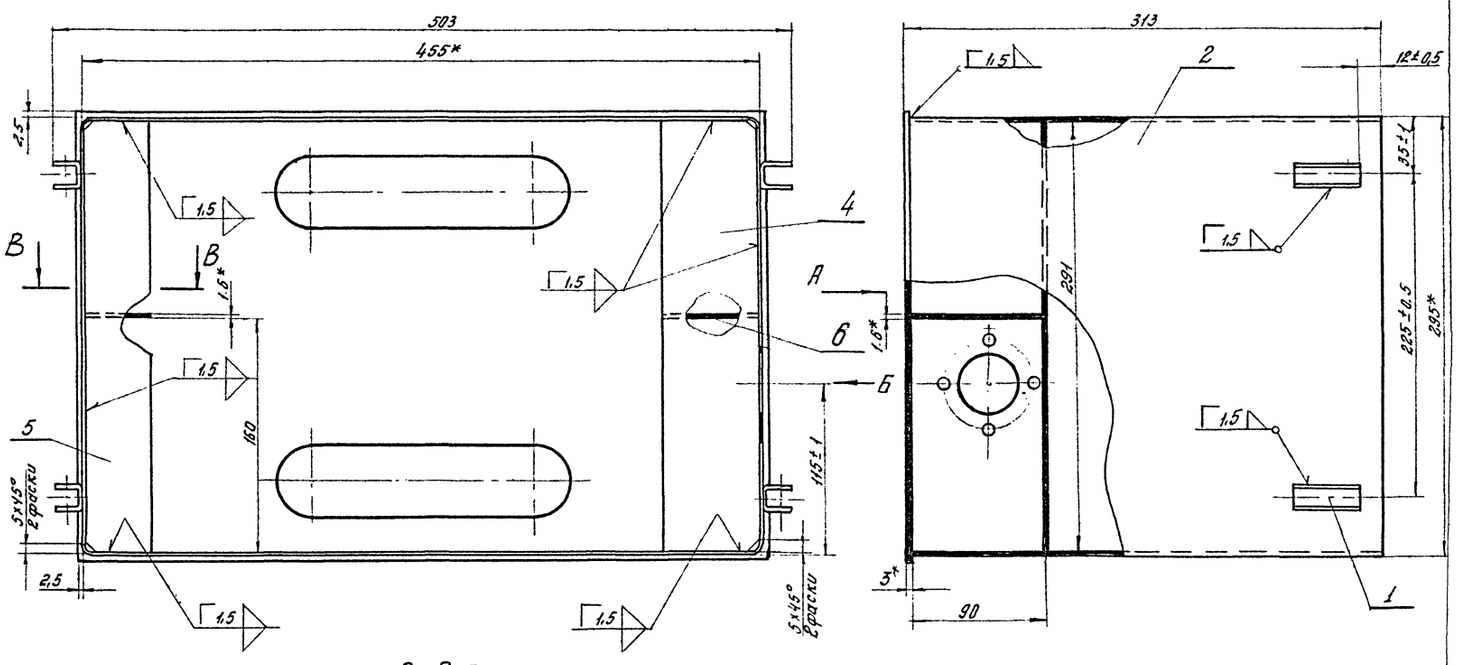

Вид А

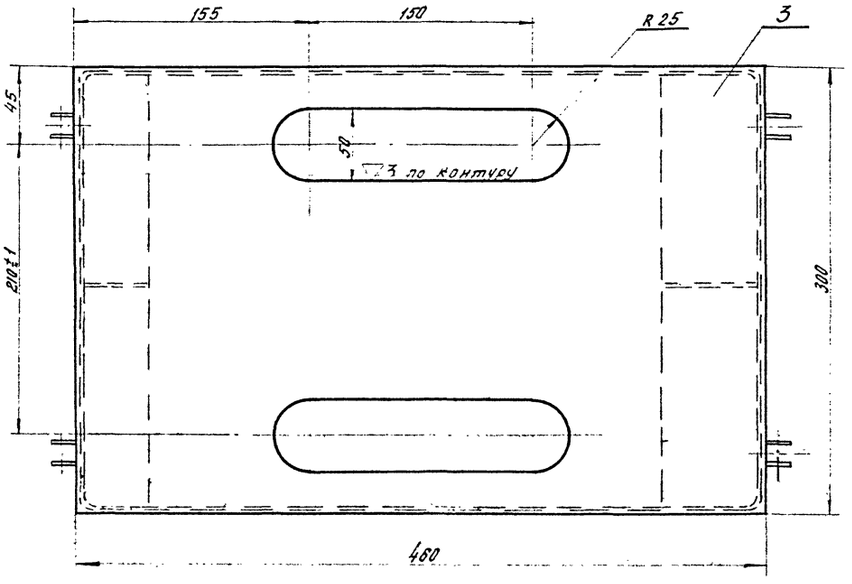

Вид Б
М1:1

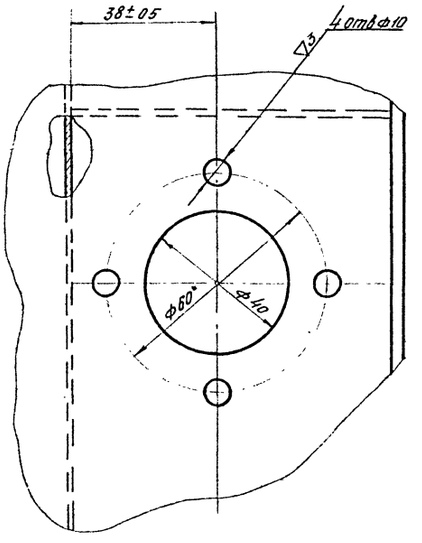

В-В

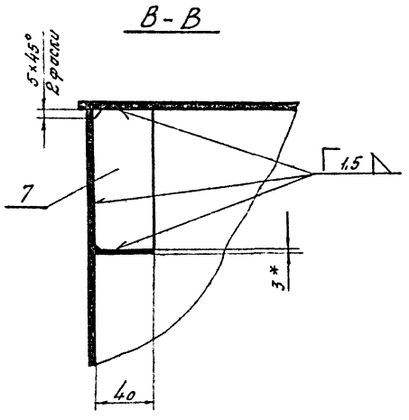

Г-Г

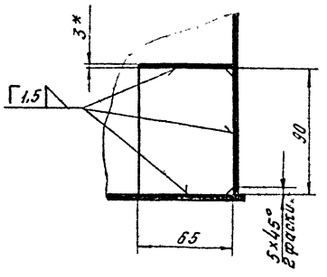

1. 4 отв. ф10 сверлить после сварки по рубильнику РБ-36.
2. Неуказанные предельные отклонения размеров — по 7 классу точности.
3. Чистота обработки поверхности кромок деталей, подвергнутых резке, — ▽3.
4. * Размеры для справок.

					ТП-К2			Серия 3.505-9	
Изм.	Лист	№ докум.	Подпись	Дата	Ящик.		Лит.	Масса	Масш.
Разраб.		Баранов		12.81			И	9,7	1:2
Пров.		Мизгева		12.81			Лист	Листов 1	
Рук. гр.		Чеботков		12.81					
Гл. спец.		Костин					ТП-К2-01.100		
Нач. отд.		Постников							
Гл. инжер.		Матлин							

Инв. № подл. | Подпись и дата | Взам. инв. № | Инв. № дубл. | Подпись и дата

Согласовано: гл. инж. пр. [illegible] /Матлин А.Г./

Формат	Зона	Поз	Обозначение	Наименование	Кол	Примечание
				Документация		
22			ТП-К2-01.1.00 СБ	Сборочный чертеж		
				Детали		
11		1	ТП-К2-01.101.	Петля	4	
12		2	ТП-К2-01.1.102	Корпус	1	
64		3	ТП-К2-01.1.03	Стенка		
				Лист $\frac{\text{В3 ГОСТ 3680-57}}{\text{ВСт3 ГОСТ 501-58}}$	1	2,8кг
64		4	ТП-К2-01.104	Пластина		
				Лист $\frac{\text{В3 ГОСТ 3680-57}}{\text{ВСт3 ГОСТ 501-58}}$	1	0,44 кг
64		5	ТП-К2-01.1.05	Пластина		
				Лист $\frac{\text{В3 ГОСТ 3680-57}}{\text{ВСт3 ГОСТ 501-58}}$	1	0,27кг
64		6	ТП-К2-01.106	Ребро		
				Лист $\frac{\text{В1.6 ГОСТ 3680-57}}{\text{ВСт.3 ГОСТ 501-58}}$	1	0,07кг
64		7	ТП-К2-01.1.07	Ребро		
				Лист $\frac{\text{В1.6 ГОСТ 3680-57}}{\text{ВСт.3 ГОСТ 501-58}}$	1	0,045кг.

Подпись и дата | Взам. инв.№ | Инв.№ дубл. | Подпись и дата | Инв.№ подл.

Изм.	Лист	№ докум.	Подпись	Дата
Разраб.		Баранов		10/X
Пров.		Михеева		3.X1
Рук. гр.		Чеботков		9/XI
Гл. спец.		Костин		
Нач. отд.		Постников		

ТП-К2 Серия 3.505-9

Ящик

Лит.	Масса	Масштаб
И		
Лист	Листов 1	

ТП-К2-01.1.00

Копировал: Крюкова Формат: 11

ТП-К2.01.101

▽3 (▽) 52

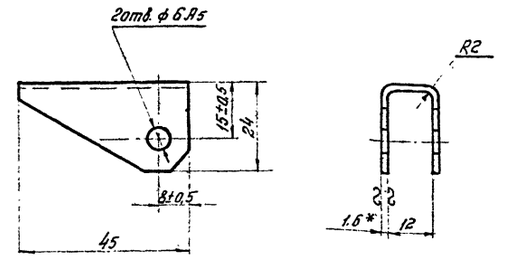

Развертка

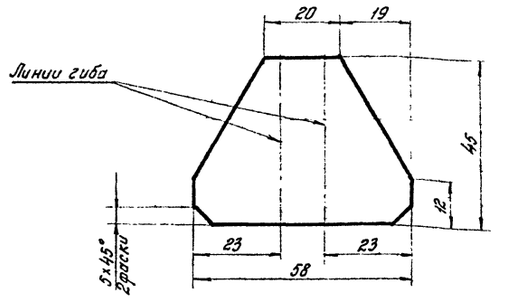

1. Неуказанные предельные отклонения размеров – по 7 классу точности.
2.* Размеры для справок.

Изм.	Лист	№ докум.	Подпись	Дата
Разраб.		Баранов		10/X
Провер.		Михеева		3.X1
Рук. гр.		Чеботков		9/XI
Гл. спец.		Костин		
Нач. отд.		Постников		
Гл. инж. пр.		Матлин		

ТП-К2 Серия 3.505-9

Петля

Лит.	Масса	Масштаб
И	0,02	1:1
Лист	Листов 1	

В1.6 ГОСТ 3680-57 Лист ВСт3 ГОСТ 501-58

ТП-К2-01.1.0

Копировал: Крюкова Формат 11

ТП-К2.01.102

▽3 (▽)

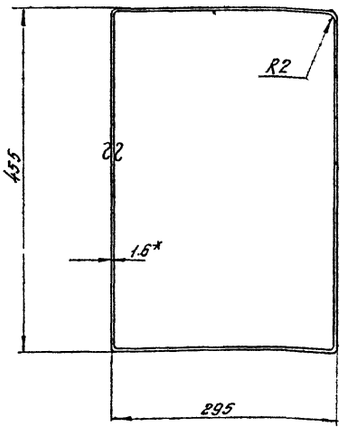

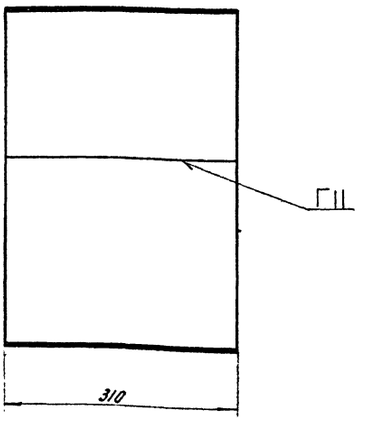

1. Размер заготовки 1,6 × 310 × 1495.
2. Неуказанные предельные отклонения размеров – по 7 классу точности.
3* Размеры для справок.

Изм.	Лист	№ докум.	Подпись	Дата
Разраб.		Баранов		10/X
Провер.		Михеева		3.X1
Рук. гр.		Чеботков		9/XI
Гл. спец.		Костин		
Нач. отд.		Постников		
Гл. инж. пр.		Матлин		

ТП-К2 Серия 3.505-9

Корпус

Лит.	Масса	Масштаб
И	5,85	1:5
Лист	Листов	

В1.6 ГОСТ 3680-57 Лист ВСт3 ГОСТ 501-58

ТП-К2-01.1.02

Копировал: Крюкова Формат: 12.

Подпись и дата | Взам. инв.№ | Инв.№ дубл. | Подпись и дата | Инв.№ подл.

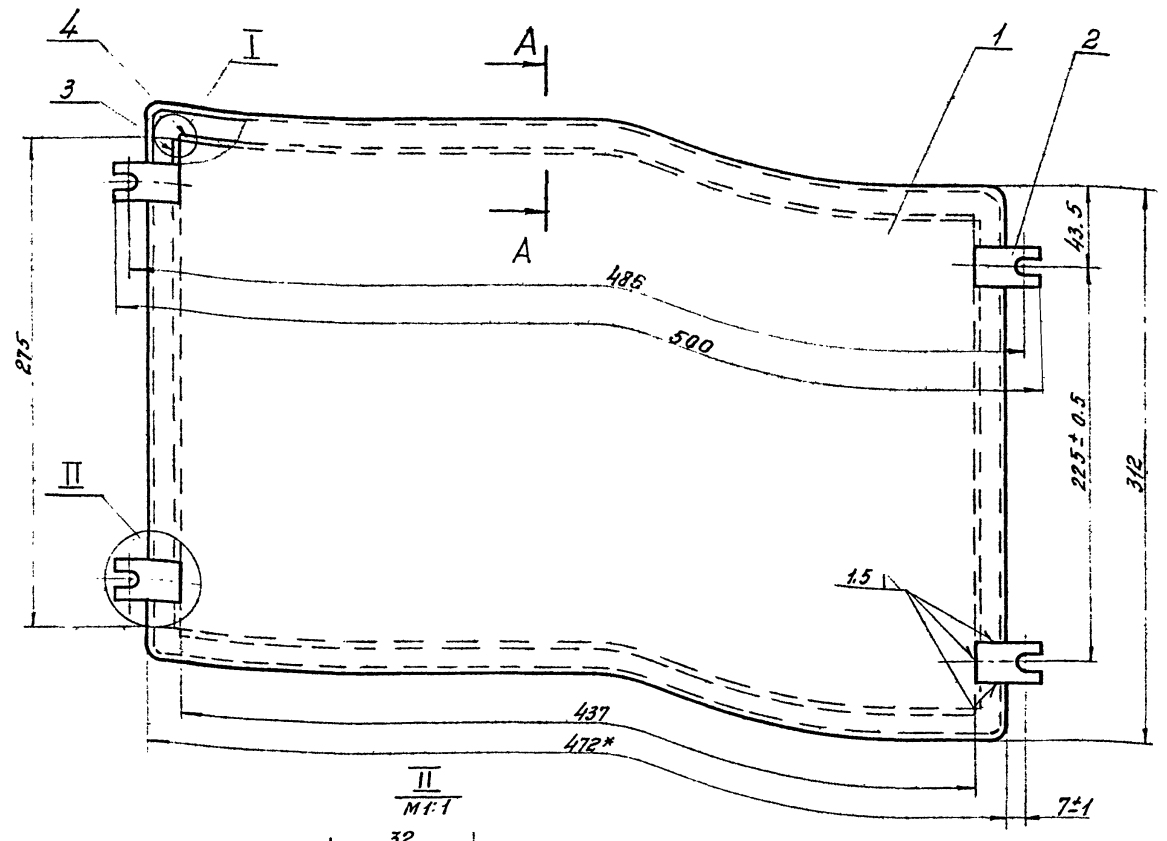



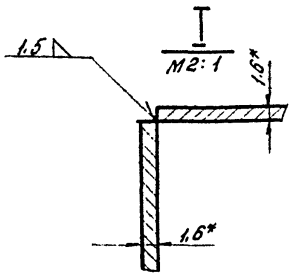

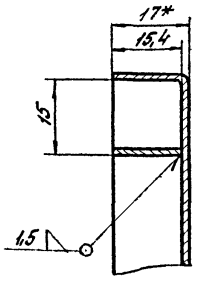

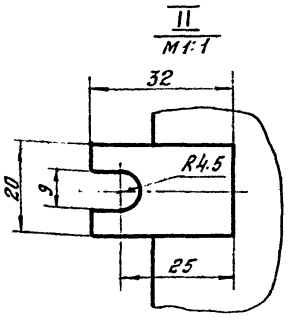

1. Неуказанные предельные отклонения размеров – по 7 классу точности.
2*. Размеры для справок.

					ТП-К2	Серия 3.505-9	
Изм.	Лист	№ докум.	Подпись	Дата			
Разраб.		Долженко			Крышка.	Литер. И	Масса 2.4
Провер.		Михеева		ч.х.1			Масш. 1:2.5
Рук. гр.		Чеботков		9/XI		Лист.	Листов 1
Гл. спец.		Костин					
Нач. отд.		Постников			ТП-К2-012000		
Гл. инж. пр.		Матлин					

Копировал: Крокова. Формат: 12

Согласовано: Гл. инж. пр. Матлин А.Г.

Формат	Зона	Поз.	Обозначение	Наименование	Кол.	Примечание
				Документация		
12			ТП-К2-01.2.00 СБ	Сборочный чертеж		
				Детали		
11		1	ТП-К2-01.201	Коробка	1	
64		2	ТП-К2-01.202	Скоба		
				Лист $\frac{\text{В3.0 ГОСТ 3680-57}}{\text{В Ст.3 ГОСТ 501-58}}$	4	0.01 кг
64		3	ТП-К2-01.203	Ребро		
				Лист $\frac{\text{З1.6 ГОСТ 3680-57}}{\text{В Ст.3 ГОСТ 501-58}}$	2	0.05 кг
64		4	ТП-К2-01.204	Ребро		
				Лист $\frac{\text{В1.6 ГОСТ 3680-57}}{\text{В Ст3 ГОСТ 501-58}}$	2	0.08 кг

					ТП-К2	Серия 3.505-9	
Изм.	Кол.	№ докум.	Подпись	Дата			
Разраб.		Долженко			Крышка.	Литер. И	Масса 12.0
Провер.		Михеева		ч.х.1			Масш. 1:5
Рук. гр.		Чеботков		9/XI		Лист.	Листов 1
Гл. спец.		Костин					
Нач. отд.		Постников			ТП-К2-012.00		

Копировал: Крокова Формат 11

ТП-К2-01.201

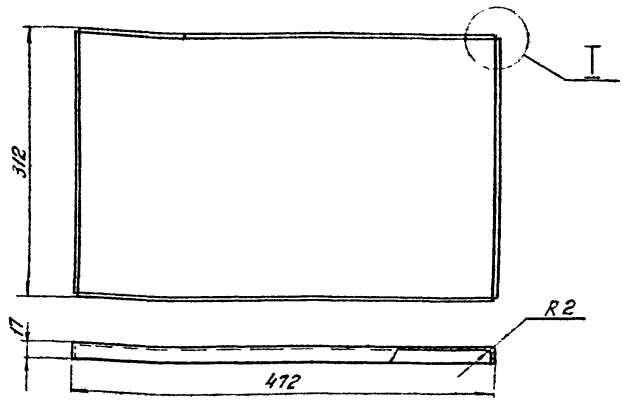

Развертка
М1:5

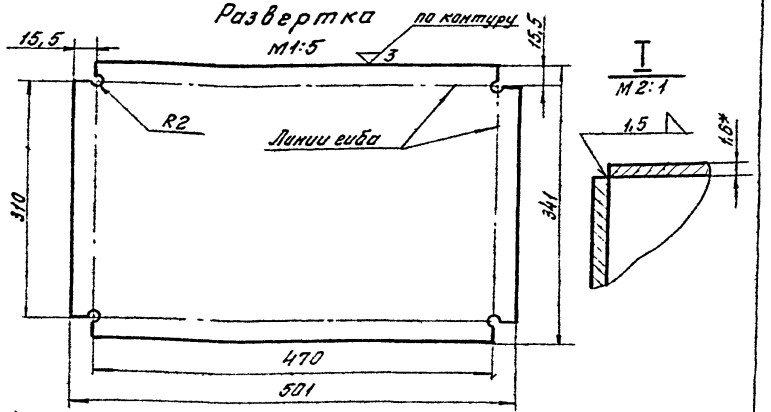

1. Неуказанные предельные отклонения размеров по 7 классу точности.
2*. Размер для справок.

					ТП-К2	Серия 3.505-9	
Изм.	Лист	№ докум.	Подпись	Дата			
Разраб.		Долженко			Коробка.	Литер. И	Масса 2.1
Провер.		Михеева		ч.х.1			Масш. 1:5
Рук. гр.		Чеботков		9/XI		Лист	Листов 1
Гл. спец.		Костин					
Нач. отд.		Постников			ТП-К2-01.201		
Гл. инж. пр.		Матлин			Лист $\frac{\text{В1.6 ГОСТ 3680-57}}{\text{В Ст.3 ГОСТ 501-58}}$		

Копировал: Формат: 11

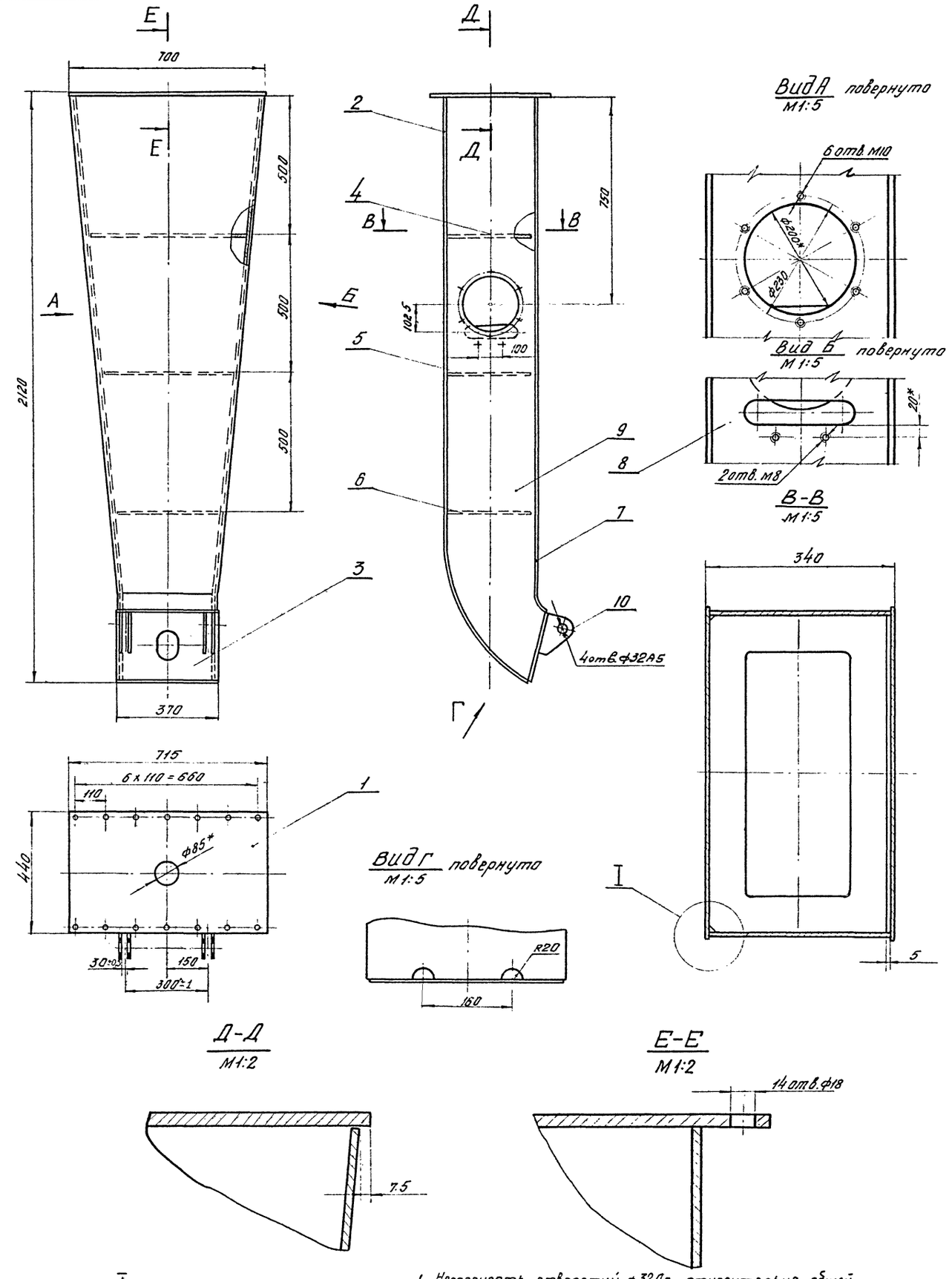

I
М1:2

1. Несоосность отверстий Ф32А5 относительно общей оси не более 0,5 мм
2. Сварку произвести по контуру сопряжения деталей, кроме мест указанных особо, катет шва 6 мм.
3.* Размеры для справок.
4. Неуказанные предельные отклонения размеров — по 7 классу точности.

					ТП-К2	Серия 3.505-9.		
Изм.	Лист	№ докум.	Подпись	Дата	Кронштейн	Литера	Масса	Масш
Разраб.		Долженко				И	215.0	1:1
Провер.		Михеева		1/XI		Лист	Листов 1	
Рук. гр.		Чеботков		9/XI				
Гл. спец.		Костин				ТП-К2-02.000С		
Нач. отд.		Постников						
Гл. инж. пр.		Матлин						

Инв. № подл. | Подпись и дата | Взам. инв. № | Инв. № дубл. | Подпись и дата

Согласовано: гл. инж. пр. [illegible] Матлин А.Г.

Формат	Зона	Поз.	Обозначение	Наименование	Кол.	Примечание
				Документация.		
22			ТП-К2-02.000СБ	Сборочный чертеж.		
				Детали		
11		1	ТП-К2-02.001.	Фланец	1	
11		2	ТП-К2-02.002	Стенка задняя	1	
11		3	ТП-К2-02.0003	Стенка торцевая	1	
11		4	ТП-К2-02.004	Диафрагма	1	
11		5	ТП-К2-02.005	Диафрагма	1	
11		6	ТП-К2-02.006	Диафрагма	1	
11		7	ТП-К2-02.007	Стенка передняя	1	
12		8	ТП-К2-02.008	Стенка боковая	1	
12		9	ТП-К2-02.009	Стенка боковая	1	
11		10	ТП-К1-02.001.	Проушина	4	

Инв.№ подл. | Подпись и дата | Взам. инв.№ | Инв.№ дубл. | Подпись и дата

Изм.	Лист	№ докум.	Подпись	Дата
Разраб.		Долженко		
Провери		Михеева		1/XI
Рук.гр.		Чеботков		9/XI
Гл.спец.		Костин		
Нач.отд		Пастников		

ТП-К2 Серия 3.505-9

Кронштейн. Лит. И; Лист; Листов 1

ТП-К2-02.000

Копировал: Крюкова Формат: А1

ТП-К2-02.001 (▽)2 55

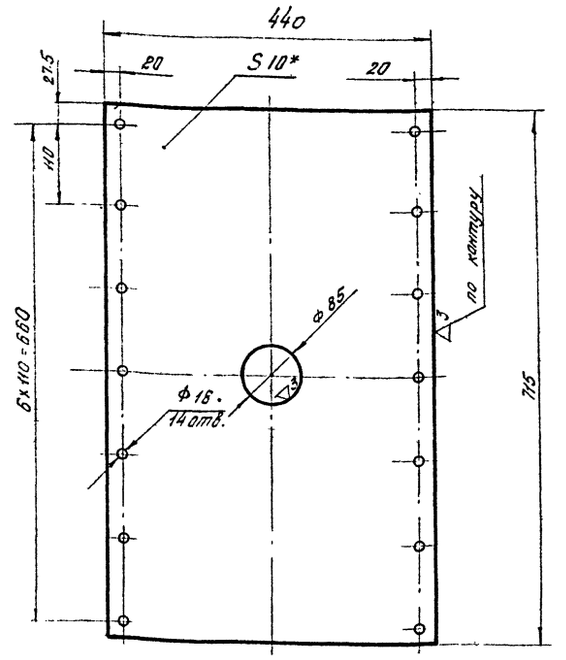

1. Неуказанные предельные отклонения размеров – по 7 классу точности.
2* Размеры для справок.

Инв.№ подл. | Подпись и дата | Взам. инв.№ | Инв.№ дубл. | Подпись и дата

Изм.	Лист	№ докум.	Подпись	Дата
Разраб.		Долженко		
Провери		Михеева		1/XI
Рук.гр.		Чеботков		9/XI
Гл.спец.		Костин		
Нач.отд		Пастников		
Гл.инж.		Матлин		

ТП-К2 Серия 3.505-9

Фланец. Лит. И; Масса 23.7; Масштаб 1:5

Лист; Листов 1

Лист 10 ГОСТ 5681-57 / В Ст.3 ГОСТ 500-58

ТП-К2-02.001

Копировал: Формат: А1

ТП-К2-02.002 (▽)2

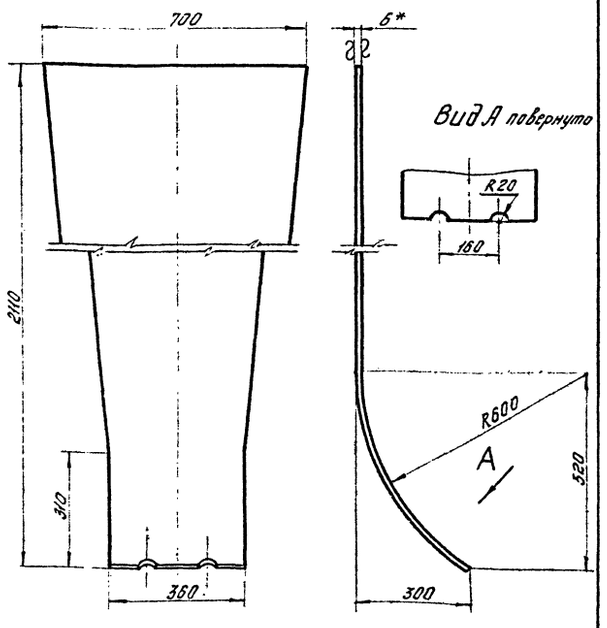

1. Неуказанные предельные отклонения размеров – по 7 классу точности.
2* Размеры для правок.
3. Длина развертки 2220 мм.

Инв.№ подл. | Подпись и дата | Взам. инв.№ | Инв.№ дубл. | Подпись и дата

Изм.	Лист	№ докум.	Подпись	Дата
Разраб.		Долженко		
Провери		Михеева		1/XI
Рук.гр.		Чеботков		9/XI
Гл.спец.		Костин		
Нач.отд		Пастников		

ТП-К2 Серия 3.505-9

Стенка задняя. Лит. И; Масса 52.0; Масштаб 1:10

Лист; Листов 1

Лист 6 ГОСТ 5681-57 / В Ст 3 ГОСТ 500-58

ТП-К2-02.002.

ТП-К2-02.003 (▽)2

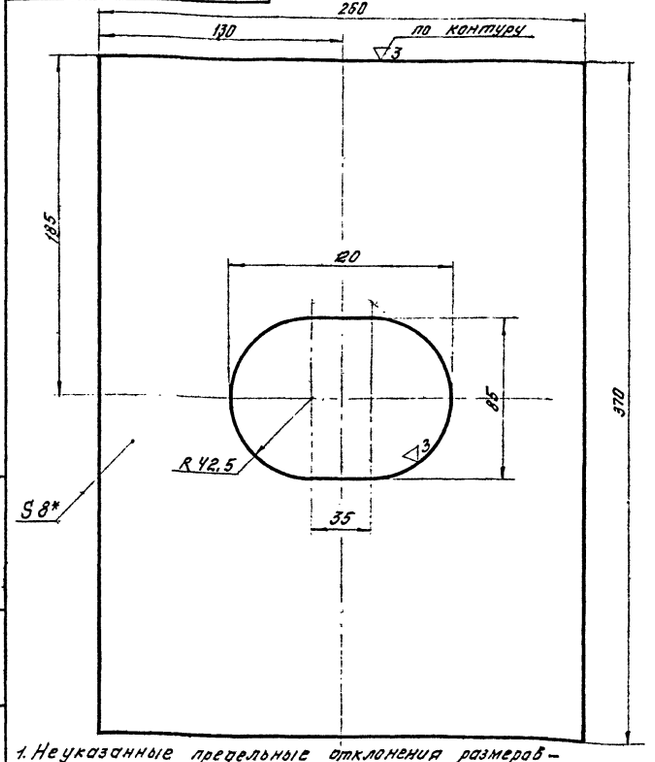

1. Неуказанные предельные отклонения размеров – по 7 классу точности.
2* Размеры для справок.

Инв.№ подл. | Подпись и дата | Взам. инв.№ | Инв.№ дубл. | Подпись и дата

Изм.	Лист	№ докум.	Подпись	Дата
Разраб.		Долженко		
Провери		Михеева		1/XI
Рук.гр.		Чеботков		9/XI
Гл.спец.		Костин		
Нач.отд		Пастников		
Гл.инж.		Матлин		

ТП-К2 Серия 3.505-9

Стенка торцевая. Лит. И; Масса 54; Масштаб 1:2

Лист; Листов

Лист 8 ГОСТ 5681-57 / В Ст3 ГОСТ 500-58

ТП-К2-02.00

ТП-К2-02.004

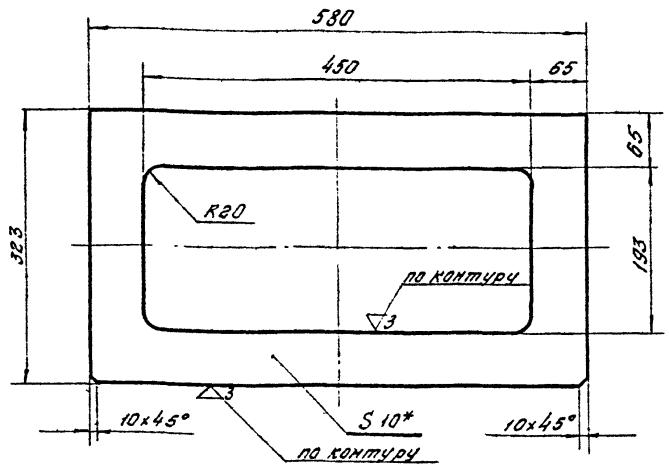

1. Неуказанные предельные отклонения размеров – по 7 классу точности.
2* Размер для справок.

					ТП-К2	Серия 3.505-9		
Изм.	Лист	№ докум.	Подпись	Дата	Диафрагма.	Литера	Масса	Масштаб
Разраб.		Долженко				И	7.9	1:5
Провер.		Михеева		1/81		Лист	Листов 1	
Рук. гр.		Чеботков		10/81				
Гл. спец.		Костин			Лист 10 ГОСТ 5681-57 / ВСт.3 500-58	ТП-К2-02.004		
Нач. отд.		Постников						
Гл. инж. пр.		Матлин						

Копировал: Крюкова Формат: 11

ТП-К2-02.005

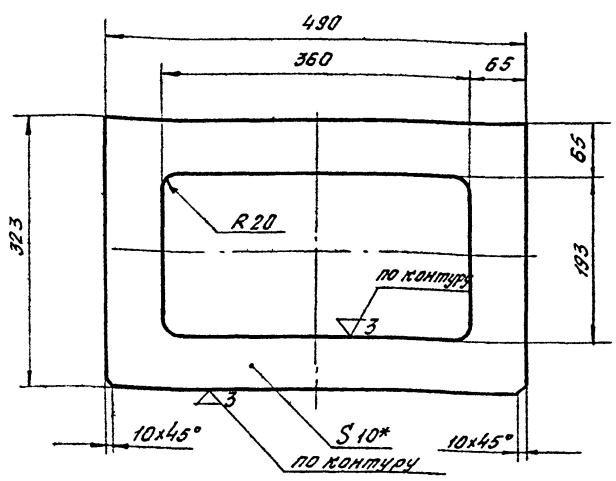

1. Неуказанные предельные отклонения размеров – по 7 классу точности.
2* Размер для справок.

					ТП-К2	Серия 3.505-9		
Изм.	Лист	№ докум.	Подпись	Дата	Диафрагма.	Литера	Масса	Масштаб
Разраб.		Долженко				И	6,96	1:5
Провер.		Михеева		1/81		Лист	Листов 1	
Рук. гр.		Чеботков		10/81				
Гл. спец.		Костин			Лист 10 ГОСТ 5681-57 / ВСт.3 500-58	ТП-К2-02.005		
Нач. отд.		Постников						
Гл. инж. пр.		Матлин						

Копировал: Крюкова Формат: 11

ТП-К2-02.006

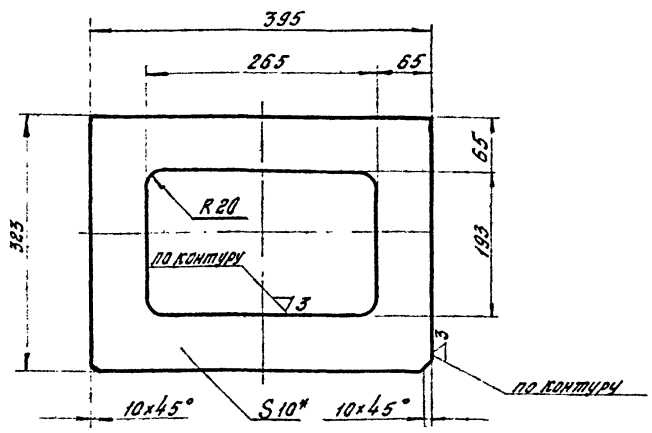

1. Неуказанные предельные отклонения размеров – по 7 классу точности.
2.* Размер для справок.

					ТП-К2	Серия 3.505-9		
Изм.	Лист	№ докум.	Подпись	Дата	Диафрагма	Литера	Масса	Масштаб
Разраб.		Долженко				И	6.0	1:5
Провер.		Михеева		1/81		Лист	Листов 1	
Рук. гр.		Чеботков		10/81				
Гл. спец.		Костин			Лист 10 ГОСТ 5681-57 / ВСт.3 500-58	ТП-К2-02.006		
Нач. отд.		Постников						
Гл. инж. пр.		Матлин						

ТП-К2-02.007

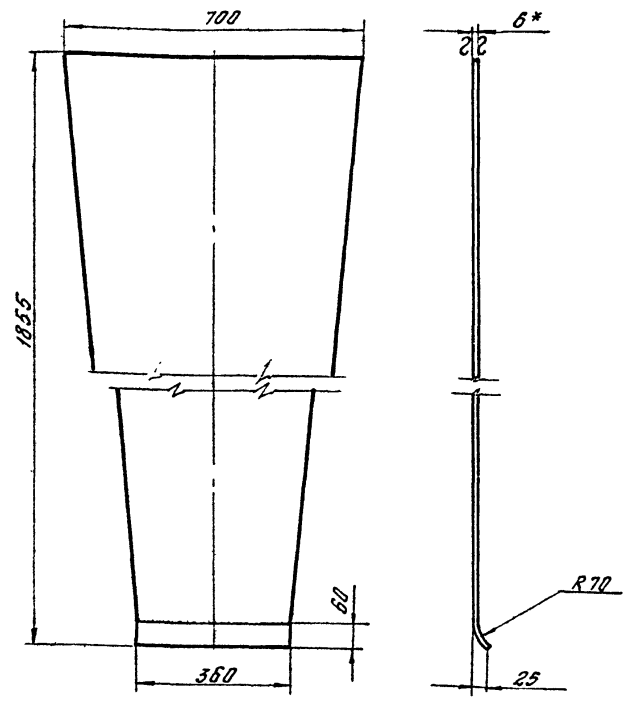

1. Неуказанные предельные отклонения размеров выдержать – по 7 классу точности.
2. Длина развертки 1860 мм.
3.* Размер для справок.

					ТП-К2.	Серия 3.505-9		
Изм.	Лист	№ докум.	Подпись	Дата	Стенка передняя.	Литера	Масса	Масш
Разраб.		Долженко				И	46.3	1:1
Провер.		Михеева		1/81		Лист	Листов 1	
Рук. гр.		Чеботков		10/81				
Гл. спец.		Костин			Лист 3 ГОСТ 5681-57 / ВСт.3 500-58	ТП-К2-02.007		
Нач. отд.		Постников						
Гл. инж. пр.		Матлин						

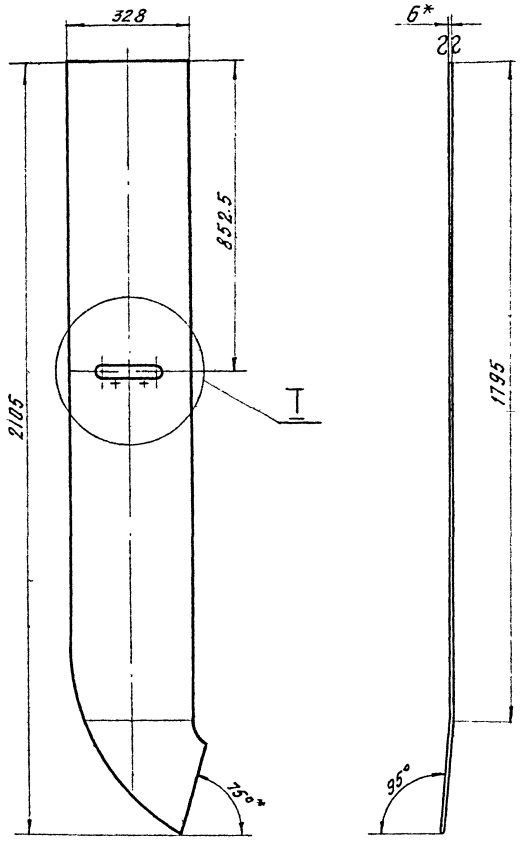

I
М1:5

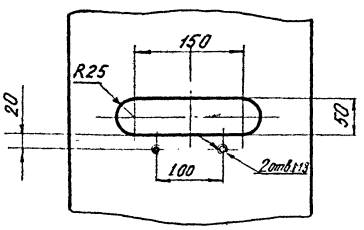

Развертка

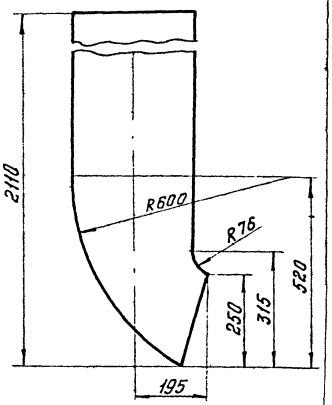

1. Неуказанные предельные отклонения размеров – по 7 классу точности.
2. * Размеры для справок.

					ТП-К2	Серия 3.505-9	
Изм.	Лист	№ докум.	Подпись	Дата			
Разраб.		Должненко			Стенка боковая.	Литера: И; Масса: 32,0; Масштаб: 1:10	
Провери		Михеева		29.х			
Рук. гр.		Чеботков		11.11			
Гл. спец.		Костин				Лист; Листов 1	
Нач. отд.		Постников			Лист 6 ГОСТ 5681-57 / 8 Ст.3 ГОСТ 500-58	ТП-К2-02.008	
Гл. инж. пр.		Матлин					

Копировал: Крюкова Формат: 12

Инв. № подл. | Подп. и дата | Взам. инв. № | Инв. № дубл. | Подпись и дата

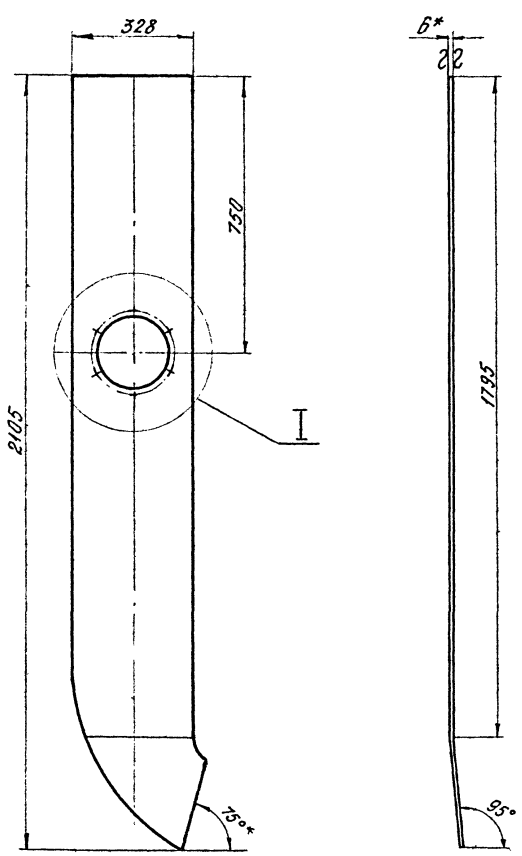

I
М1:5

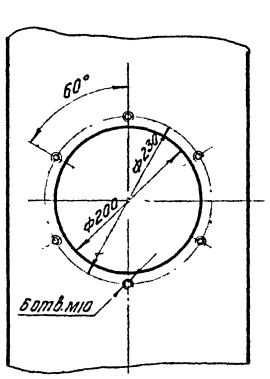

Развертка

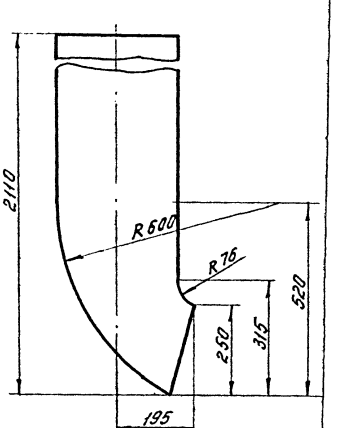

1. Неуказанные предельные отклонения размеров – по 7 классу точности.
2. * Размеры для справок.

					ТП-К2	Серия 3.505-9	
Изм.	Лист	№ докум.	Подпись	Дата			
Разраб.		Должненко			Стенка боковая.	Литера: И; Масса: 32.0; Ма: 1:	
Провер.		Михеева		29.х			
Рук. гр.		Чеботков		11.11			
Гл. спец.		Костин				Лист; Листов	
Нач. отд.		Постников			Лист 6 ГОСТ 5681-57 / 8 Ст.3 ГОСТ 500-58	ТП-К2-02.00	
Гл. инж. пр.		Матлин					

Копировал: Крюкова Формат: 12

Инв. № подл. | Подп. и дата | Взам. инв. № | Инв. № дубл. | Подпись и дата

Вид А

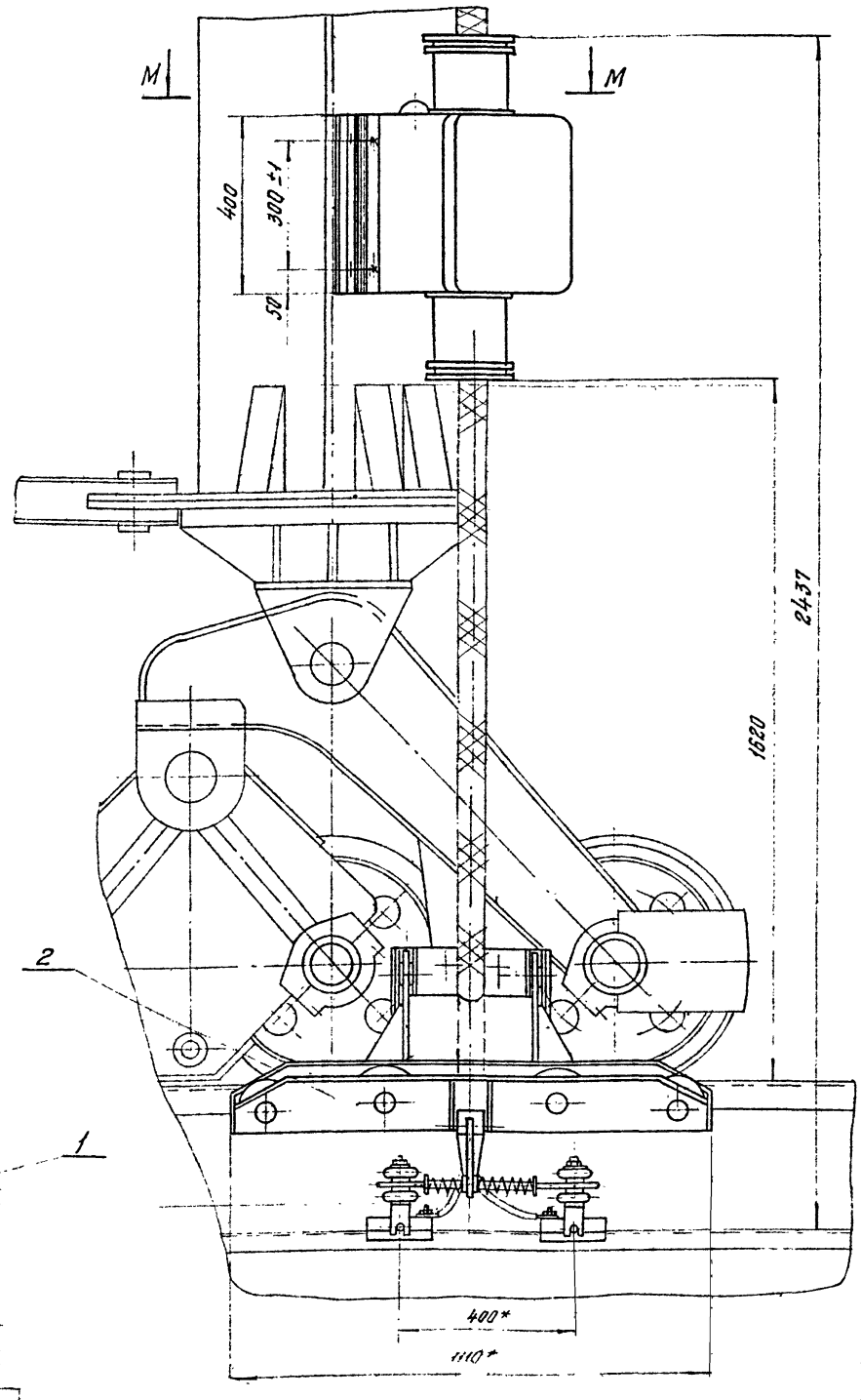

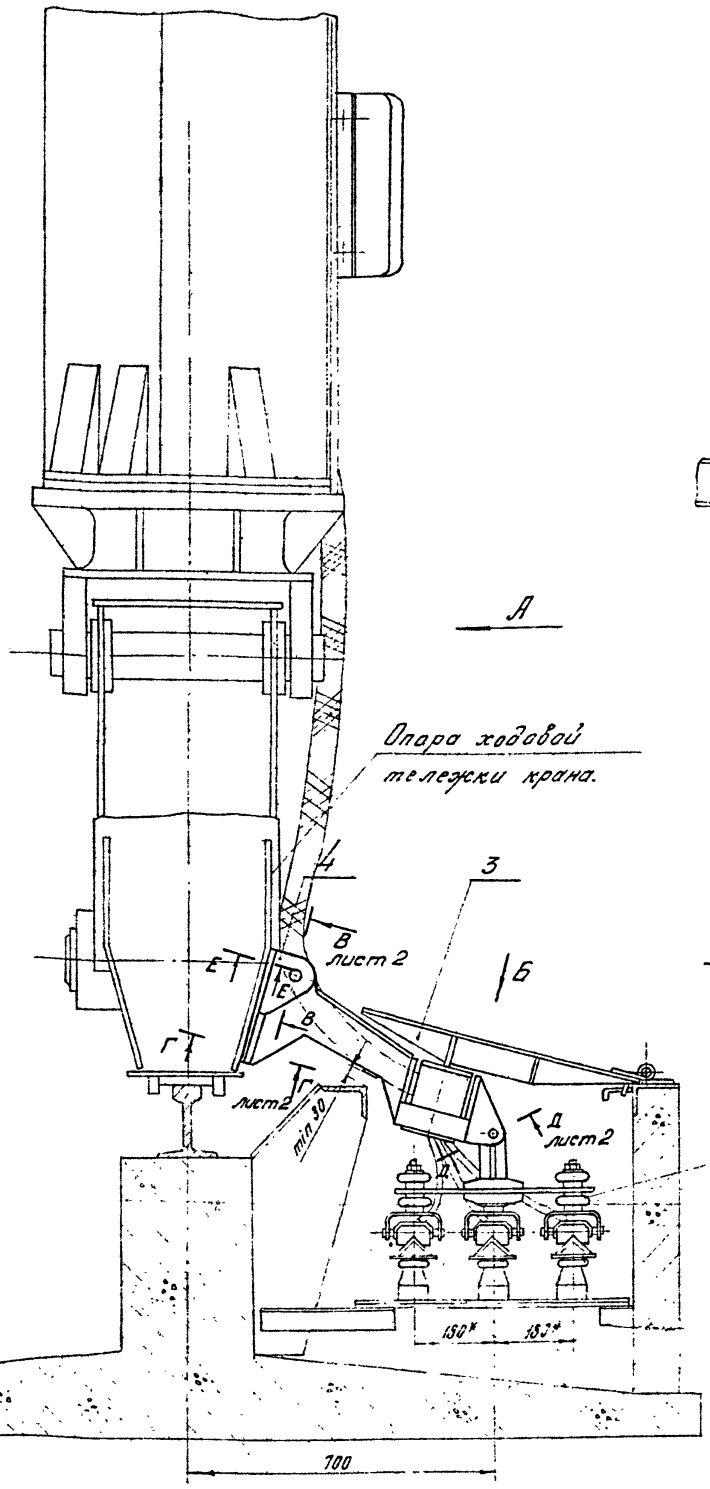

Вид Б повернуто

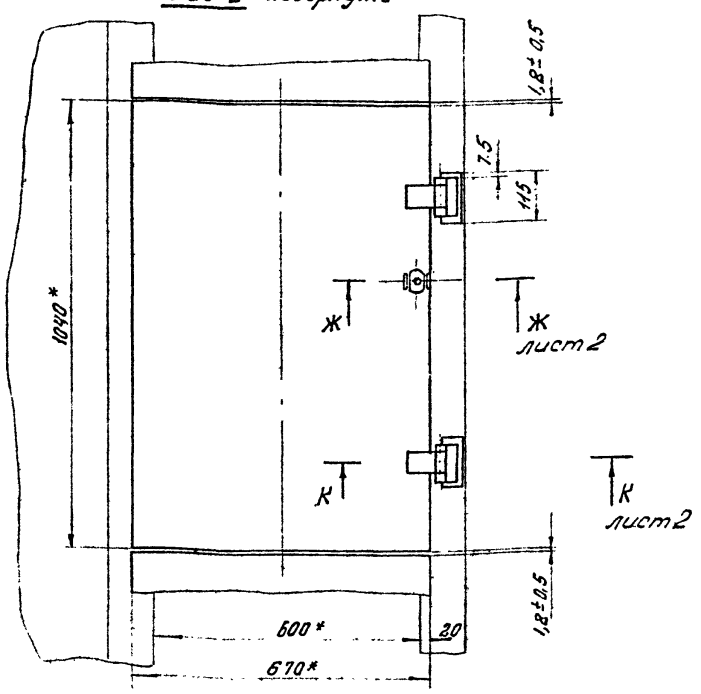

М-М
М1:5

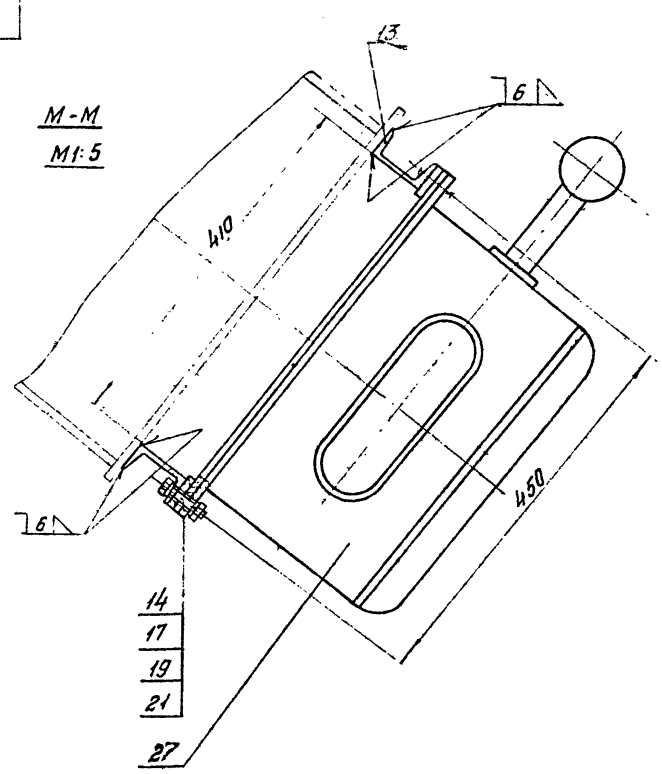

1. * Размеры для справок.
2. Указанная масса включает массу крышек 7310кг на 100п.м. троллейного канала.

Изм.	Лист.	№ докум.	Подпись	Дата
Разраб.		Бессонова		10.X
Провер.		Михеева		5.XI
Рук.гр.		Чеботков		5.XI
Гл.спец.		Костин		
Нач.отд.		Постников		
Гл.инж.		Матлин		

ТП-К3

Серия 3.505-9

Траллейное питание крана КПП грузоподъемностью 5тс.

Лит.	Масса	Масш.
И	7475.0	1:1
Лист 1	Листов 2	

ТП-К3-00.000С

Копировал: Брюкова. Формат: 22

Инв.№ подл. | Подпись и дата | Взам. инв.№ | Инв.№ дубл. | Подпись и дата

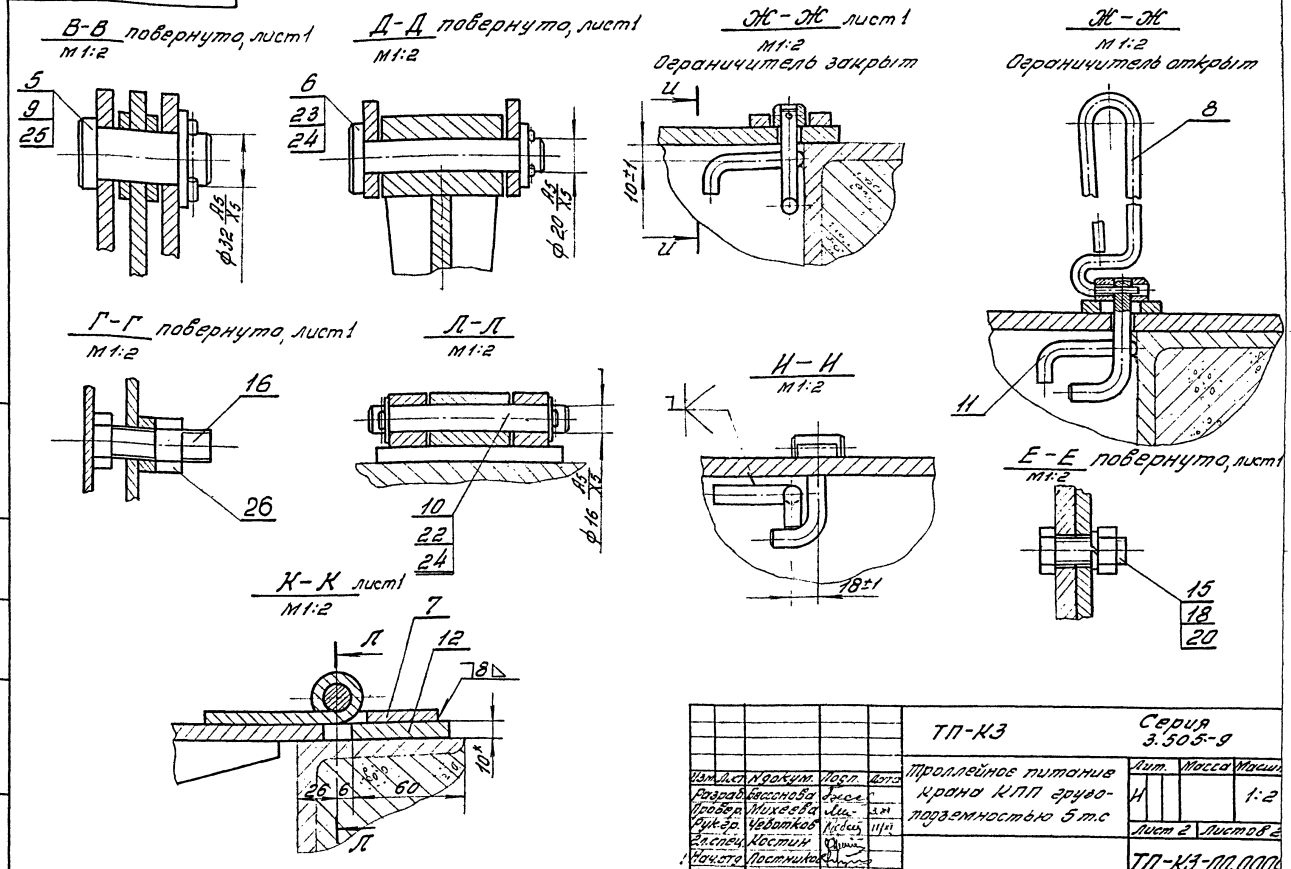

Изм.	Лист	N докум.	Подп.	Дата
Разраб.		Бессонова		
Провер.		Михеева		3.XI
Рук.гр.		Чеботков		11/XI
Гл.спец.		Костин		
Нач.отд.		Постников		
Гл.инж.пр.		Матлин		

ТП-КЗ

Серия 3.505-9

Троллейное питание крана КПП грузоподъемностью 5 т.с

Лит.	Масса	Масшт.
Н		1:2

Лист 2 Листов 2

ТП-КЗ-00.000

Копировал: [signature] Формат: 12

Согласовано: гл. инж. пр. [signature] / Матлин А.Г. /

Формат	Зона	Поз.	Обозначение	Наименование	Кол.	Примечание
				Документация		
*			ТП-КЗ-00.000СБ	Сборочный чертеж		*) 22, 12
				Сборочные единицы		
*		1	ТП-К1-01.000	Токосъемник	1	*) 11-2 листа
*		2	ТП-К1-03.000	Бугель в сборе	1	*) 11-2 листа
11		3	ТП-К1-04.000	Крышка	96	на 100 п.м. пути
11		4	ТП-КЗ-01.000	Кронштейн	1	
				Детали		
11		5	ТП-К1-00.001	Палец	2	
11		6	ТП-К1-00.002	Палец	1	
11		7	ТП-К1-00.003	Петля неподвижная	192	на 100 п.м. пути
12		8	ТП-К1-00.004	Ключ	5	
12		9	ТП-К1-00.005	Шайба	2	
11		10	ТП-К1-00.006	Ось	192	на 100 п.м. пути
11		11	ТП-К1-00.007	Крюк	96	на 100 п.м. пути
6.4		12	ТП-КЗ-00.001	Накладка		на 100 п.м. пути
				Лист 10 ГОСТ 5681-57 / В.Ст3 ГОСТ 500-58	192	0.07 кг.
6.4		13	ТП-КЗ-00.002	Стойка		
				Швеллер 6.5 ГОСТ 8240-56 / В.Ст3 ГОСТ 535-58	2	2.35 кг.

Изм.	Лист	N докум.	Подп.	Дата
Разраб.		Бессонова		
Провер.		Михеева		3.XI
Рук.гр.		Чеботков		11/XI
Гл.спец.		Костин		
Нач.отд.		Постников		

ТП-КЗ

Серия 3.505-9

Троллейное питание крана КПП грузоподъемностью 5 тс

Лит.	Лист	Листов
Н	1	2

ТП-КЗ-00.000

Формат	Зона	Поз.	Обозначение	Наименование	Кол.	Примечание
				Стандартные изделия		
		14		Болт М10×50-011		
				ГОСТ 7798-70	4	
		15		Болт М16×45-011		
				ГОСТ 7798-70	4	
		16		Болт М20×60-011		
				ГОСТ 7798-70	2	
		17		Гайка М10-011		
				ГОСТ 5915-70	4	
		18		Гайка М16-011		
				ГОСТ 5915-70	4	
		19		Шайба пружинная		
				10Н65Г ГОСТ 6402-70	4	
		20		Шайба пружинная		
				16Н65Г ГОСТ 6402-70	4	
		21		Шайба 10-011		
				ГОСТ 10906-66	4	
		22		Шайба 16-011		
				ГОСТ 11371-68	384	на 100 п.м. пути
		23		Шайба 20-011		
				ГОСТ 11371-68	1	
		24		Шплинт 4×28-001		
				ГОСТ 397-66	385	на 100 п.м. пути
		25		Шплинт 6.3×40-001		
				ГОСТ 397-66	2	
		26		Гайка М20-011 ГОСТ 5915-70	2	
				Прочие изделия		
		27		Однолинейный ящик		
				типа ЯВЗ-34-1	1	

Изм.	Лист	N докум.	Подп.	Дата

ТП-КЗ-00.000

Серия 3.505-9

Формат: 11

Инв. № подл. | Подп. и дата | Взам. инв. № | Инв. № дубл. | Подп. и дата

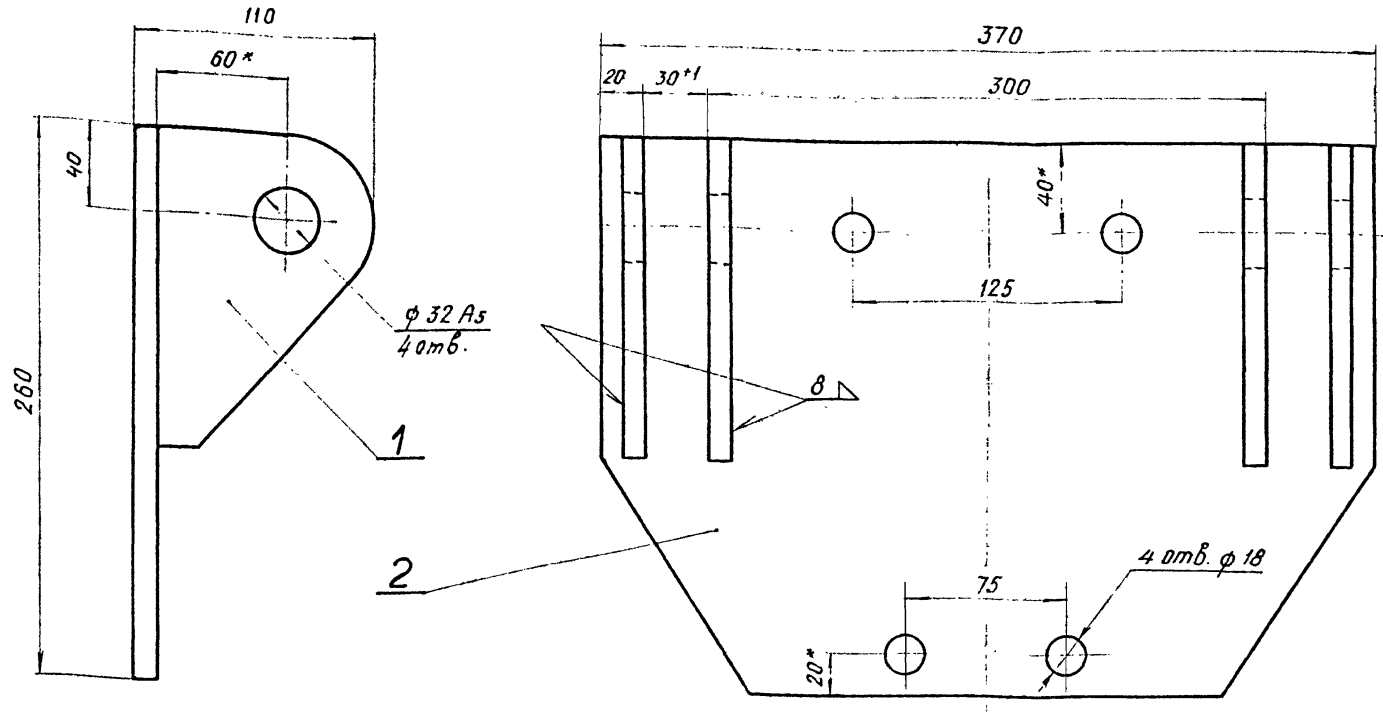

1. * Размеры для справок.
2. Несоосность отверстий ф32 А3 относительно общей оси не более 0,2мм.

Изм.	Лист	№ докумен.	Подпись	Дата
Разработ.		Бессонова		
Проверил		Кудряшов		2.XI
Рук. груп.		Чеботков		9/11-71
Гл. специал.		Костин		
Нач. отд.		Постников		
Гл. инж. пр.		Матлин		

ТП-К3 — Серия 3.505-9

Кронштейн

Литера	Масса	Масштаб
И	9,2	1:2

Лист — Листов 1

ТП-К3-01.000

Копировал: — Формат: А1

Согласовано: Гл. инж. пр. Матлин А.Г.

Формат	Зона	Поз.	Обозначение	Наименование	Кол.	Примечание
				Документация		
12			ТП-К3-01.000СБ	Сборочный чертеж		
				Детали		
11		1	ТП-К1-02.001	Проушина	4	
11		2	ТП-К3-01.001	Пята	1	

Изм.	Лист	№ докумен.	Подпись	Дата
Разраб.		Бессонова		
Проверил		Кудряшов		2.XI
Рук. груп.		Чеботков		9/11
Гл. специал.		Костин		
Нач. отд.		Постников		

ТП-К3 — Серия 3.505-9

Кронштейн

Литера	Масса	Масштаб
И		

Лист — Листов 1

ТП-К3-01.000

Копировал: — Формат: А4

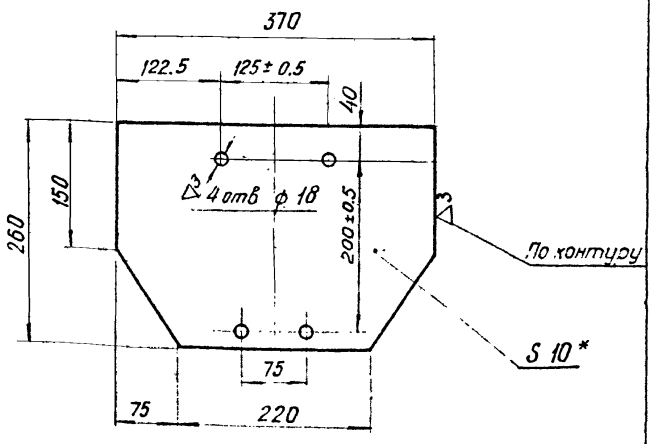

1. Неуказанные предельные отклонения размеров - по 7 классу точности
2. * Размеры для справок.

Изм.	Лист	№ докумен.	Подпись	Дата
Разработ.		Бессонова		
Проверил		Кудряшов		2.XI
Рук. груп.		Чеботков		9/11
Гл. специал.		Костин		
Нач. отд.		Постников		
Гл. инж. пр.		Матлин		

ТП-К3 — Серия 3.505-9

Пята

Лит.	Масса	Масштаб
И	6.0	1:5

Лист — Листов 1

Лист 10 ГОСТ 5681-57 / В Ст.3 ГОСТ 500-58

ТП-К3-01.001

Копировал: — Формат: А1

Вид А (крышки поз.3 условно не показаны)

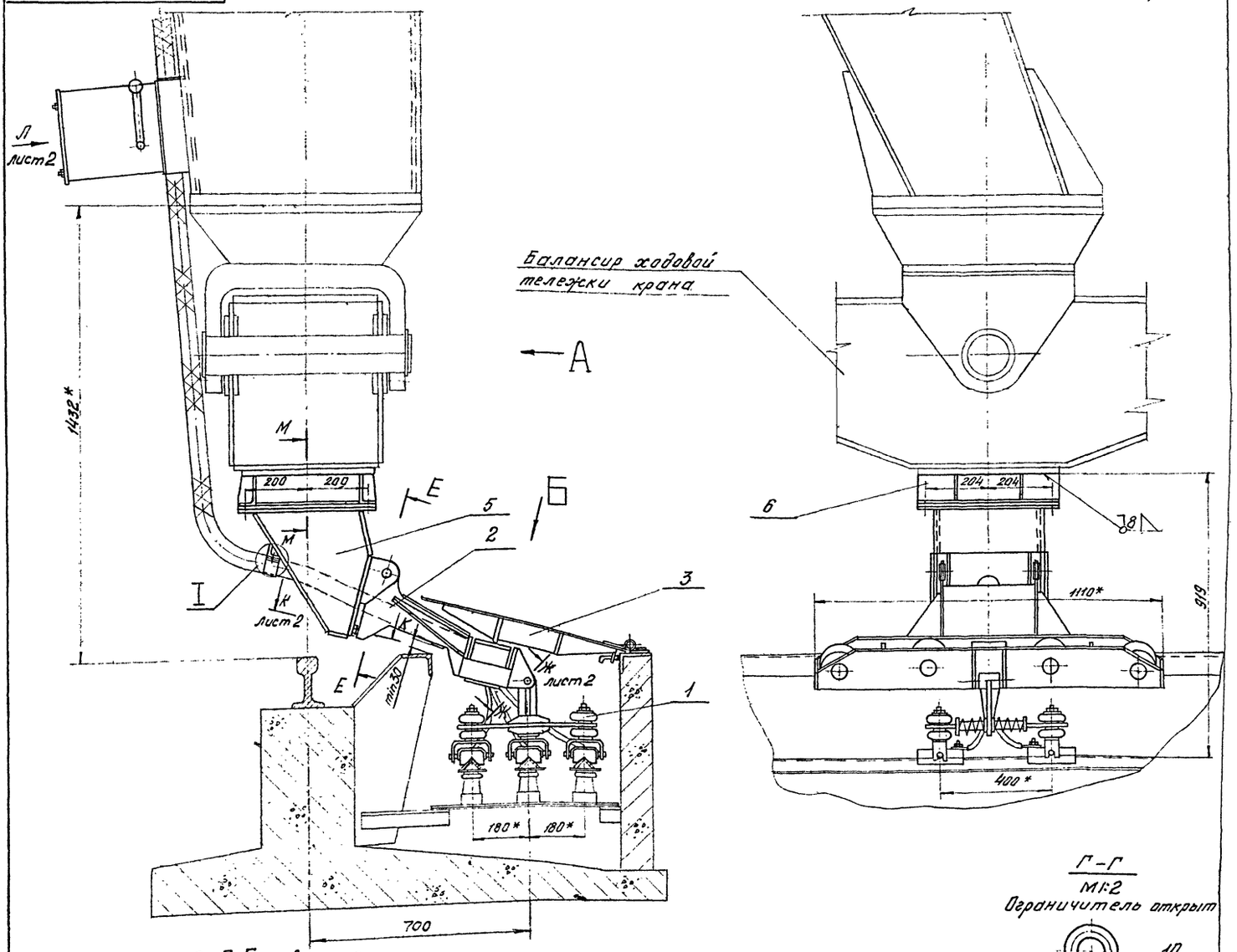

Г-Г
М1:2
Ограничитель открыт

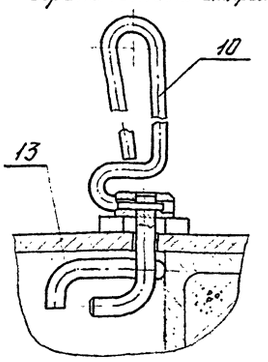

Вид Б повернуто

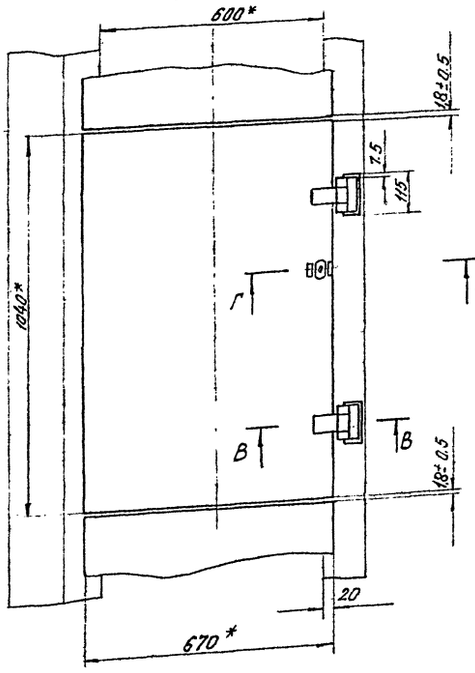

Г-Г
М1:2
Ограничитель закрыт

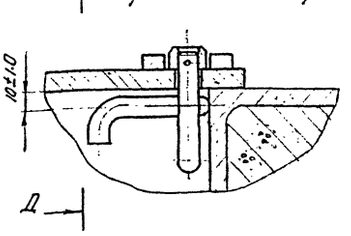

Д-Д
М1:2

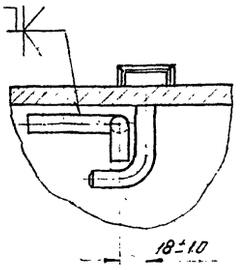

Е-Е повернуто
М1:2

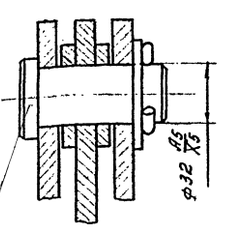

В-В
М1:2

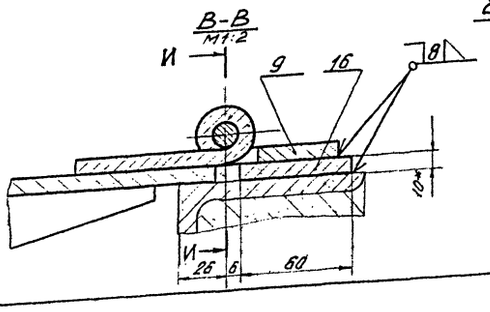

1* Размеры для справок.

2. Указанная масса включает массу крышек 7310 кг на 100 п.м. троллейного колодца.

					ТП-К4		Серия. 3.505-9
Изм.	Лист.	№ докум.	Подпись	Дата	Троллейное питание крана КПП грузоподъемностью 10тс и 16тс	Лит.	Масса	Масш.
Разраб.		Баранов		10/X		И	7530,0	1:1
Провер.		Михеева		1/XI		Лист 1	Листов 2	
Нач.гр.		Чеботков		9/XI				
Гл.спец.		Костин						
Н.контр.		Постников				ТП-К4-00.000		
Гл.инж.пр.		Мамлин						

Инв.№ подл. | Подпись и дата | Взам.инв.№ | Инв.№ дубл. | Подпись и дата

ТП-К4-00.000 СБ.

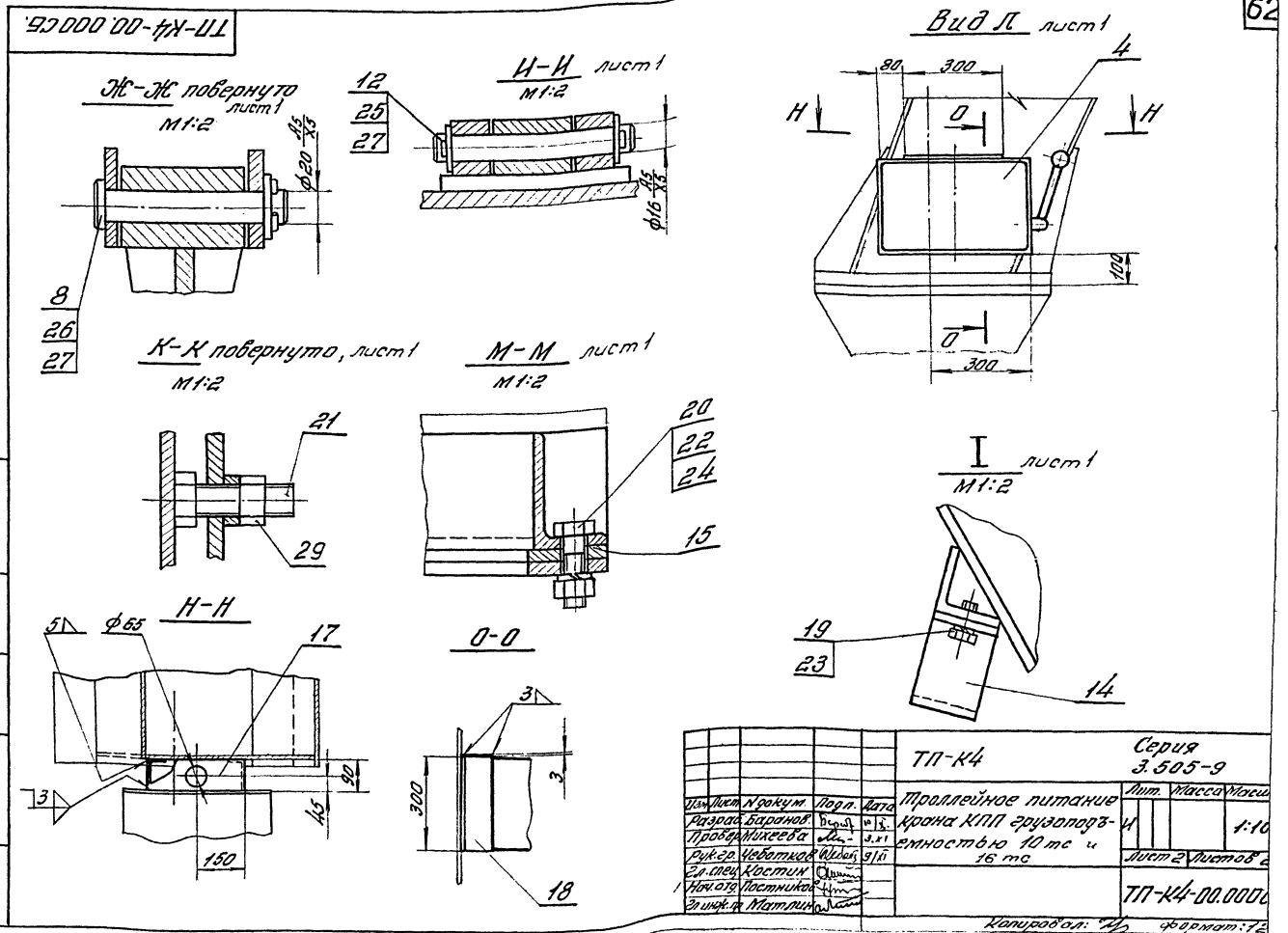

Согласовано: гл. инж. пр. Матлин А.Г.

Форм.	Зона	Поз.	Обозначение	Наименование	Кол.	Примечание
				Документация		
*			ТП-К4-00.000 СБ.	Сборочный чертеж		*) 22; 12
				Сборочные единицы		
*		1	ТП-К1-01.000	Токосъемник	1	*) 11-2 листа
*		2	ТП-К1-03.000	Бугель в сборе	1	*) 11-2 листа
11		3	ТП-К1-04.000	Крышка	96	на 100 п.м пути
11		4	ТП-К2-01.000	Установка рубильника	1	
11		5	ТП-К4-01.000	Кронштейн	1	
11		6	ТП-К4-02.000	Рама	1	
				Детали		
11		7	ТП-К1-00.001	Палец	2	
11		8	ТП-К1-00.002	Палец	1	
11		9	ТП-К1-00.003	Петля неподвижная	192	на 100 п.м пути
12		10	ТП-К1-00.004	Ключ	5	
12		11	ТП-К1-00.005	Шайба	2	
11		12	ТП-К1-00.006	Ось	192	на 100 п.м пути
11		13	ТП-К1-00.007	Крюк	96	на 100 п.м пути
11		14	ТП-К1-03.002	Хомут	1	
11		15	ТП-К4-01.001	Фланец	1	
Б.Ч.		16	ТП-К4-00.001	Накладка		на 100 п.м пути
				Лист 10 ГОСТ 5681-57 / В.Ст3 ГОСТ 500-58	192	0.07 кг.
Б.Ч.		17	ТП-К4-00.002	Пластина		
				Лист 3 ГОСТ 5680-57 / В.Ст3 ГОСТ 501-58	1	0.6 кг.

Изм.	Лист	N докум.	Подп.	Дата
Разраб.		Баранов		
Провер.		Михеева		3.XI
Рук.гр.		Чеботков		9/XI
Гл.спец.		Костин		
Нач.отд.		Постников		

ТП-К4 Серия 3.505-9

Троллейное питание крана КПП грузоподъемностью 10 тс и 16 тс.

Лит.	Лист	Листов
И	1	2

ТП-К4-00.000

Форм.	Зона	Поз.	Обозначение	Наименование	Кол.	Примечание
Б.Ч.		18	ТП-К4-00.003	Уголок		
				Угол. 90×56×5.5 ГОСТ 8510-57 / Неравно-В.Ст3 ГОСТ 535-58 бокий	2	1.85
				Стандартные изделия		
		19		Болт М8×20-011		
				ГОСТ 7798-70	2	
		20		Болт М16×55-011		
				ГОСТ 7798-70	8	
		21		Болт М20×60-011		
				ГОСТ 7798-70	2	
		22		Гайка М16-011		
				ГОСТ 5915-70	8	
		23		Шайба пружинная		
				8Н65Г ГОСТ 6402-61	2	
		24		Шайба пружинная		
				16Н65Г ГОСТ 6402-70	8	
		25		Шайба 16-011		
				ГОСТ 11371-68	384	на 100 пути
		26		Шайба 20-011		
				ГОСТ 11371-68	1	
		27		Шплинт 4×28-011		
				ГОСТ 397-66	385	на 100 пути
		28		Шплинт 6.3×40-011		
				ГОСТ 397-66	2	
		29		Гайка М20-011		
				ГОСТ 5915-70	2	

ТП-К4-00.000 Серия 3.505-9

Копировал: Формат: 11

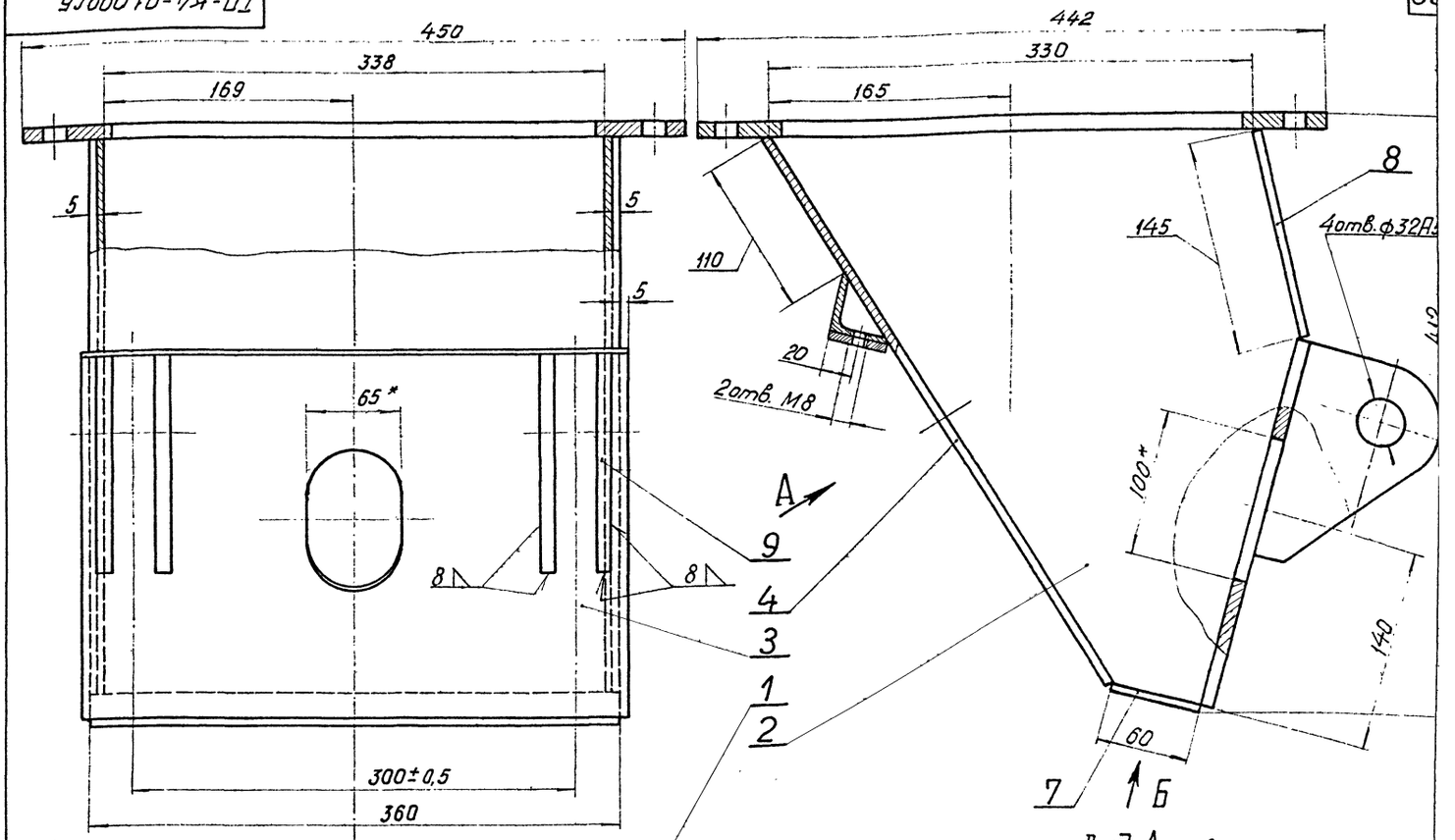

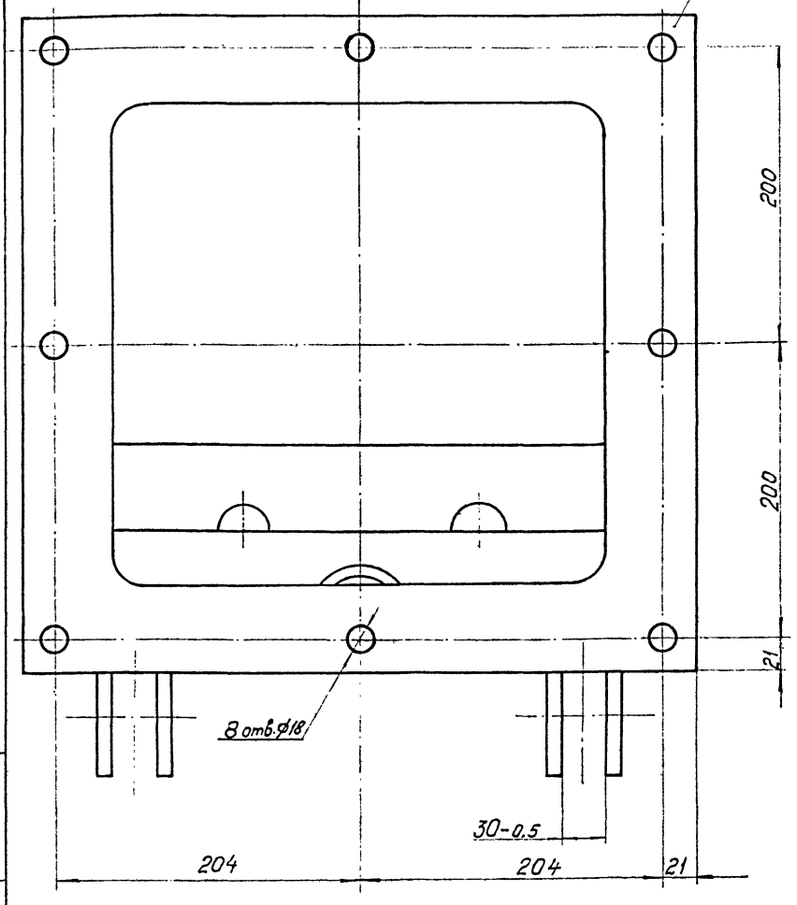

Вид А повернуто

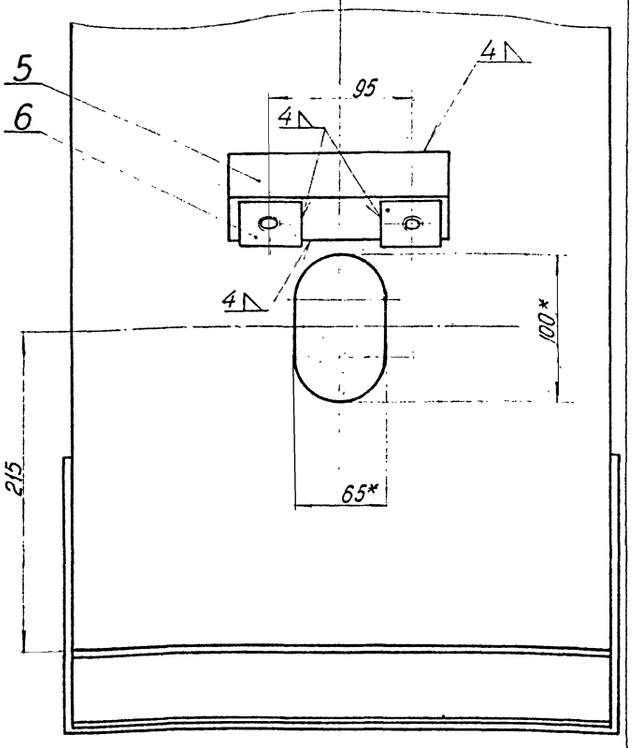

Вид Б повернуто

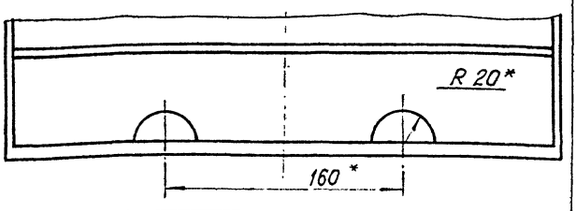

1. Сварку произвести по контуру сопряжения деталей, кроме мест указанных особо; катет шва 6 мм.
2. 2 отв. М8 сверлить и нарезать после сварки.
3. * Размеры для справок.
4. Несоосность отв. ф 32А3 относительно общей оси не более 0,5 мм.

Изм.	Лист	№ докумен.	Подпись	Дата
Разработ.		Михеева		2.х1
Проверил		Кудряшов		
Рук. груп.		Чеботков		
Н. специал.		Костин		
Нач. отд.		Постников		
Н. инж. пр.		Матлин		

ТП-К4 Серия 3.505-9

Кронштейн

Лит.	Масса	Масш.
И	41,0	1:2

Лист Листов

ТП-К4-01.000

Инв. № подл. | Подпись и дата | Взам. инв. № | Инв. № дубл. | Подпись и дата

Формат	Зона	Поз.	Обозначение	Наименование	Кол.	Примечание
				Документация		
22			ТП-К4-01.000СБ	Кронштейн	1	
				Детали		
11		1	ТП-К4-01.001	Фланец	1	
11		2	ТП-К4-01.002	Стенка боковая	2	
11		3	ТП-К4-01.003	Стенка торцевая	1	
11		4	ТП-К4-01.004	Стенка задняя	1	
11		5	ТП-К4-01.005	Донышко	1	
11		6	ТП-К4-01.006	Уголок	1	
11		7	ТП-К4-01.007	Накладка	2	
Б.Ч		8	ТП-К4-01.008	Стенка передняя Лист 6 ГОСТ 5681-57 / В Ст.3 ГОСТ 500-58	1	2.47кг
11		9	ТП-К1-02.001	Проушина	4	

Согласовано: гл. инж. пр. [signature] / Матлин А.Г. /

Изм.	Лист	№ докум.	Подп.	Дата
Разработ.		Михеева	[signature]	2.XI
Провер.		Кудряшов	[signature]	
Рук. груп.		Чеботков	[signature]	9/XI
Гл. специал.		Костин	[signature]	
Нач. отд.		Постников	[signature]	

ТП-К4 Серия 3.505-9

Кронштейн

Лит.	Лист	Листов
И		1

ТП-К4-01.000

Копировал: [signature] Формат: 11

ТП-К4-01.002 ∽(▽) 64

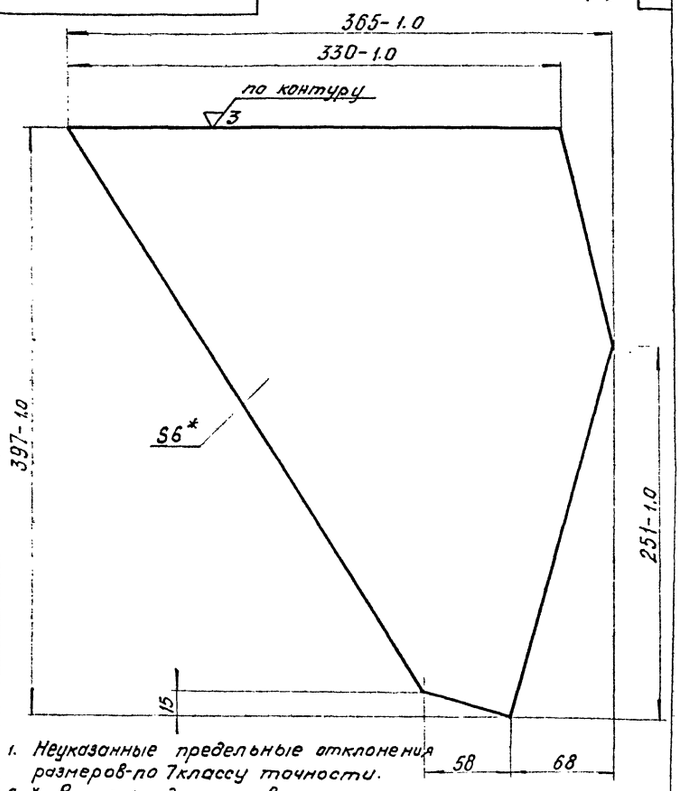

1. Неуказанные предельные отклонения размеров-по 7 классу точности.
2. * Размеры для справок.

Изм.	Лист	№ докум.	Подп.	Дата
Разработ.		Михеева	[signature]	2.XI
Провер.		Кудряшов	[signature]	
Рук. груп.		Чеботков	[signature]	9/XI
Гл. специал.		Костин	[signature]	
Нач. отд.		Постников	[signature]	
Гл. инж. пр.		Матлин	[signature]	

ТП-К4 Серия 3.505-9

Стенка боковая

Лит.	Масса	Масш.
И	6.55	1:2.

Лист 6 ГОСТ 5681-57 / В Ст.3 ГОСТ 500-58

Лист | Листов 1

ТП-К4-01.002

Копировал: [signature] Формат: 11

ТП-К4-01.001 ▽3(▽)

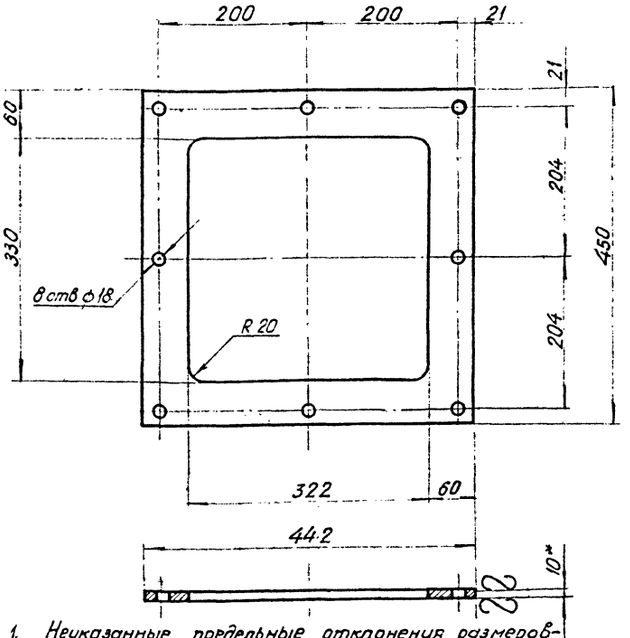

1. Неуказанные предельные отклонения размеров-по 7 классу точности.
2. * Размер для справок.

Изм.	Лист	№ докумен.	Подпись	Дата
Разработ.		Михеева	[signature]	2.XI
Провер.		Кудряшов	[signature]	
Рук. груп.		Чеботков	[signature]	9/XI
Гл. спец.		Костин	[signature]	
Нач. отд.		Постников	[signature]	
Гл. инж. пр.		Матлин	[signature]	

ТП-К4 Серия 3.505-9

Фланец

Лит.	Масса	Масштаб
И	7.2	1:5

Лист | Листов. 1

Лист 10 ГОСТ 5681-57 / В Ст.3 ГОСТ 500-58

ТП-К4-01.001

Формат: 11

ТП-К4-01.003 ▽3(▽)

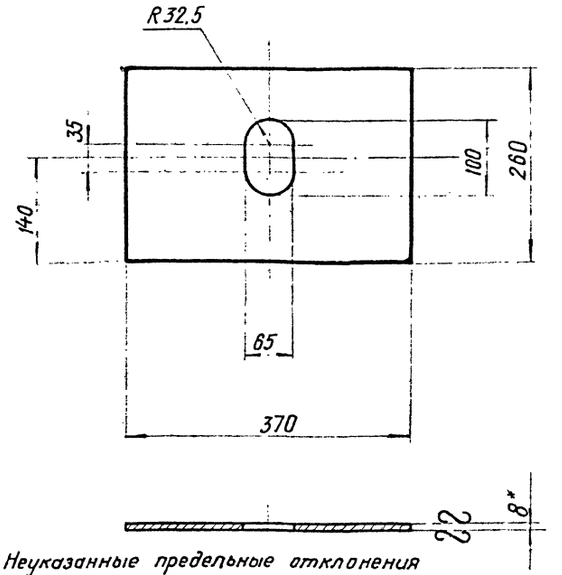

1. Неуказанные предельные отклонения размеров- по 7 классу точности.
2. * Размеры для справок.

Изм.	Лист	№ докумен.	Подп.	Дата
Разработ.		Михеева	[signature]	2.XI
Провер.		Кудряшов	[signature]	
Рук. груп.		Чеботков	[signature]	9/XI
Гл. специал.		Костин	[signature]	
Нач. отд.		Постников	[signature]	
Гл. инж. пр.		Матлин	[signature]	

ТП-К4 Серия 3.505-9

Стенка торцевая

Лит.	Масса	Масш.
И	5.9	1:[illegible]

Лист 8 ГОСТ 5681-57 / В Ст.3 ГОСТ 500-58

Лист | Листов

ТП-К4-01.00[illegible]

Копировал: [signature] Формат: 11

ТП-К4-01.004

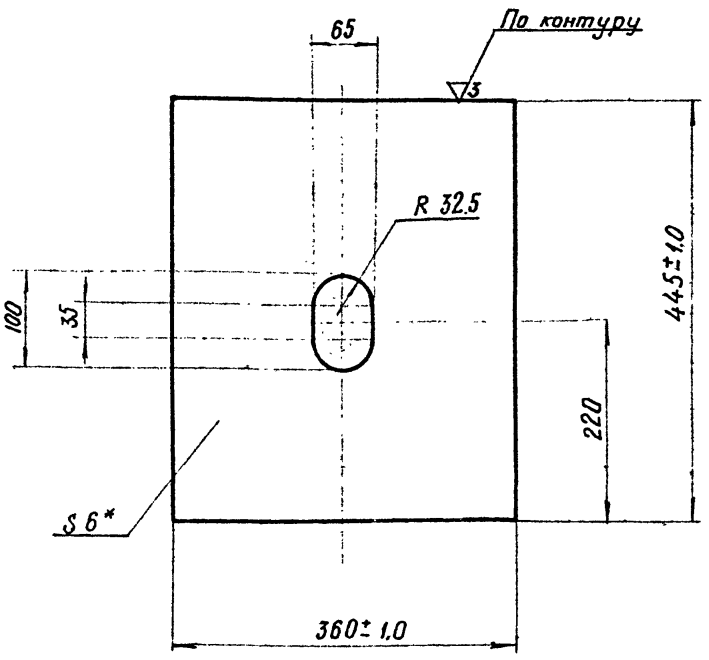

1. Неуказанные предельные отклонения размеров - по 7 классу точности.
2. * Размеры для справок:

Изм.	Лист	№ докум.	Подпись	Дата
Разработ.		Михеева		
Проверил		Кудряшов		
Рук. груп.		Чеватков		
Гл. специал		Костин		
Нач. отд.		Постников		
Гл. инж. пр.		Матлин		

ТП-К4 — Серия 3.505-9

Стенка задняя

Лит	Масса	Масштаб
И	7.7	1:5

Лист | Листов 1

Лист — 6 ГОСТ 5681-57 / В Ст.3 ГОСТ 500-58

ТП-К4-01.004

Копировала — Формат А3

Подпись и дата | Взам. инв. № | Инв. № дубл. | Подпись и дата | Инв. № подл.

ТП-К4-01.005

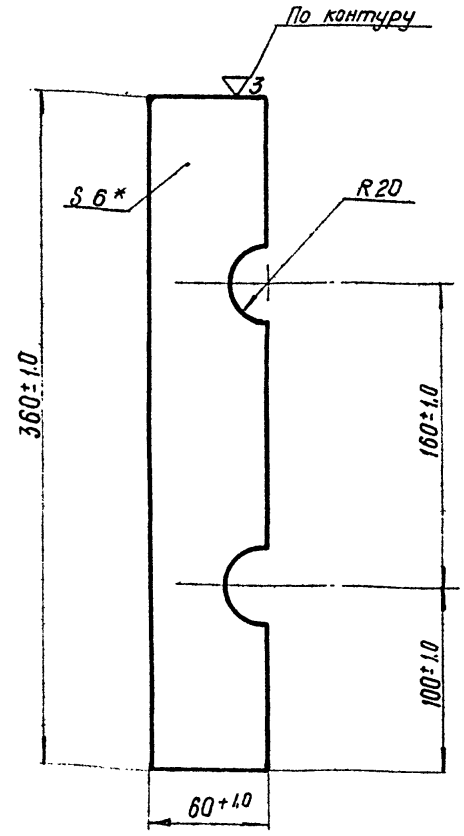

*) Размер для справок.

Изм.	Лист	№ докумен	Подпись	Дата
Разработ.		Михеева		
Проверил		Кудряшов		
Рук. груп.		Чеватков		
Гл. специал		Костин		
Нач. отд.		Постников		
Гл. инж. пр.		Матлин		

ТП-К4 — Серия 3.505-9

Донышко

Лит.	Масса	Масш
И	1.0	1:2

Лист | Листов 1

Лист — 6 ГОСТ 5681-57 / В Ст.3 ГОСТ 500-58

ТП-К4-01.00

Копировал — Формат А1

Подпись и дата | Взам. инв. № | Инв. № дубл. | Подпись и дата | Инв. № подл.

ТП-К4-01.006

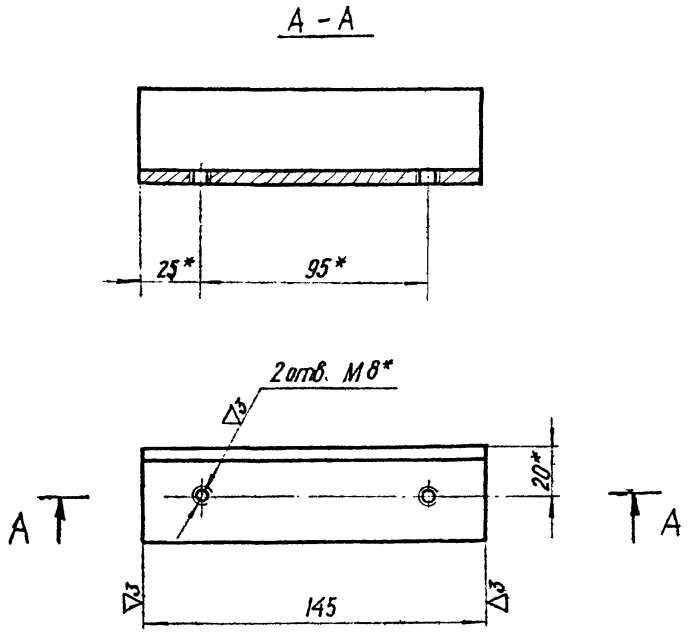

1. Неуказанные предельные отклонения размеров - по 7 классу точности.
2. 2 отверстия М8 сверлить и нарезать после сварки.
3. * Размеры для справок.

Изм	Лист	№ докумен	Подпись	Дата
Разработ.		Михеева		
Проверил		Чеботков		
Рук. груп.		Чеватков		
Гл. специал		Костин		
Нач. отд.		Постников		
Гл. инж. пр.		Матлин		

ТП-К4 — Серия 3.505-9

Уголок

Лит.	Масса	Масштаб
И	0.35	1:2

Лист | Листов 1

Угол. равнобок. 40×40×4 ГОСТ 8509-57 / В Ст.3 ГОСТ 535-58

ТП-К4-01.006

Копировал — Формат А1

Подпись и дата | Взам. инв. № | Инв. № дубл. | Подпись и дата | Инв. № подл.

ТП-К4-01.007

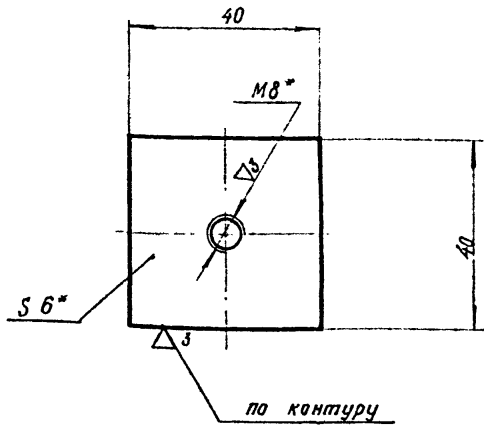

1. Неуказанные предельные отклонения размеров - по 7 классу точности.
2. Отверстие сверлить и нарезать после сварки.
3. * Размеры для справок.

Изм	Лист	№ докумен.	Подпись	Дата
Разработ.		Михеева		
Проверил		Чеботков		
Рук. груп		Чеботков		
Гл. специал		Костин		
Нач. отд.		Постников		
Гл. инж. пр.		Матлин		

ТП-К4 — Серия 3.505-9

Накладка

Лит.	Масса	Масш
И	0.08	1:2

Лист | Листов

Лист — 6 ГОСТ 5681-57 / В Ст.3 ГОСТ 500-58

ТП-К4-01.007

Копировал — Формат А1

Подпись и дата | Взам. инв. № | Инв. № дубл. | Подпись и дата | Инв. № подл.

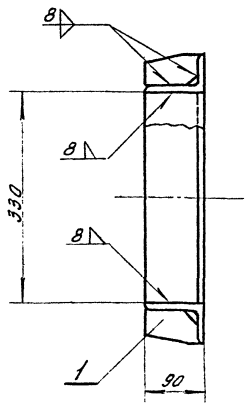

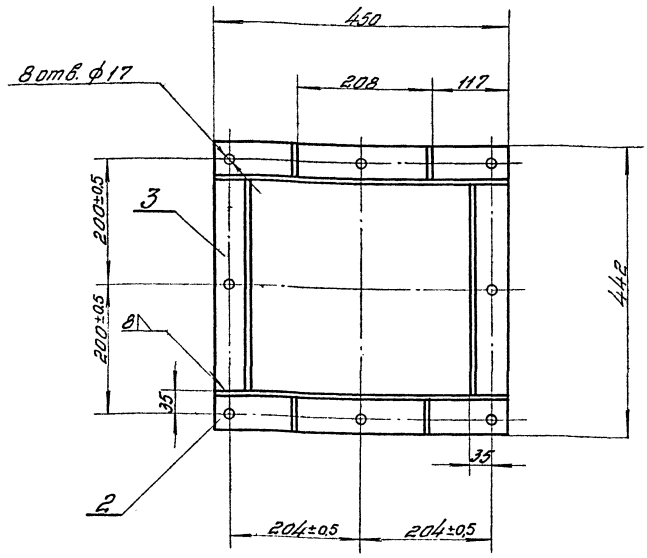

1. Предельные отклонения размеров – по 7 классу точности.
2. 8 отв. ф17 сверлить после сварки.
3. Чистота обработки поверхности кромок, подвергнутых резке – ▽3.

Изм.	Лист	№ докум.	Подп.	Дата
Разраб.		Бушников		
Провер.		Михеева		26.X
Рук.гр.		Чеботков		
Гл.спец.		Костин		
Нач.отд.		Постников		
Гл.инж.пр.		Матлин		

ТП-К4 — Серия 3.505-9

Рама

Лит.	Масса	Масш.
И	14.14	1:5

Лист — Листов 1

ТП-К4-02.000СБ

Копировал — Формат А2

Инв.№ подл. | Подпись и дата | Взам.инв.№ | Инв.№ дубл. | Подпись и дата

Согласовано: гл.инж.пр. [illegible] / Матлин А.Г. /

Формат	Зона	Поз.	Обозначение	Наименование	Кол.	Примечание
				Документация		
А2			ТП-К4-02.000СБ	Сборочный чертеж	1	
				Детали		
А1		1	ТП-К4-02.001	Косынка	4	
Б4		2	ТП-К4-02.002	Уголок		
				Уголок 90×56×8 ГОСТ 8510-57 Норма набокий		
				В.Ст3 ГОСТ 535-58	2	3.95кг
Б4		3	ТП-К4-02.003	Уголок		
				Уголок 90×56×8 ГОСТ 8510-57 Норма набокий		
				В.Ст3 ГОСТ 535-58	2	2.9кг.

Изм.	Лист	№ докум.	Подп.	Дата
Разраб.		Бушников		
Провер.		Михеева		26.X
Рук.гр.		Чеботков		9/11-71
Гл.спец.		Костин		
Нач.отд.		Постников		

ТП-К4 — Серия 3.505-9

Рама

Лит.	Масса	Масш.

Лист — Листов 1

ТП-К4-02.000

Инв.№ подл. | Подпись и дата | Взам.инв.№ | Инв.№ дубл. | Подпись и дата

ТП-К4-02.001

2 (▽)

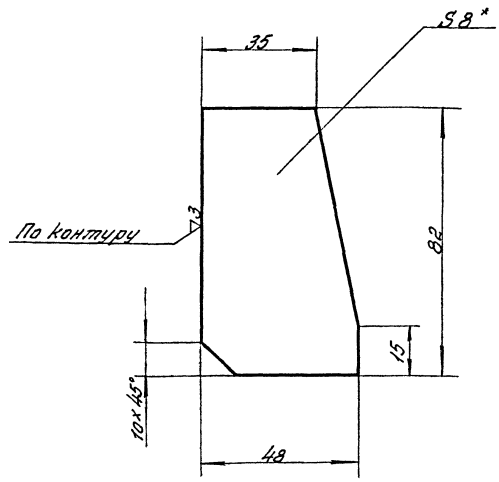

1. Предельные отклонения размеров – по 7 классу точности.
2. *Размеры для справок.

Изм.	Лист	№ докум.	Подп.	Дата
Разраб.		Бушников		
Провер.		Михеева		26.X
Рук.гр.		Чеботков		9/11-71
Гл.спец.		Костин		
Нач.отд.		Постников		
Гл.инж.пр.		Матлин		

ТП-К4 — Серия 3.505-9

Косынка

Лит.	Масса	Масш.
И	0.2	1:1

Лист — Листов

Лист 8 ГОСТ 5681-57, В.Ст3 ГОСТ 500-58

ТП-К4-02.001

Копировал — Формат А4

Инв.№ подл. | Подпись и дата | Взам.инв.№ | Инв.№ дубл. | Подпись и дата

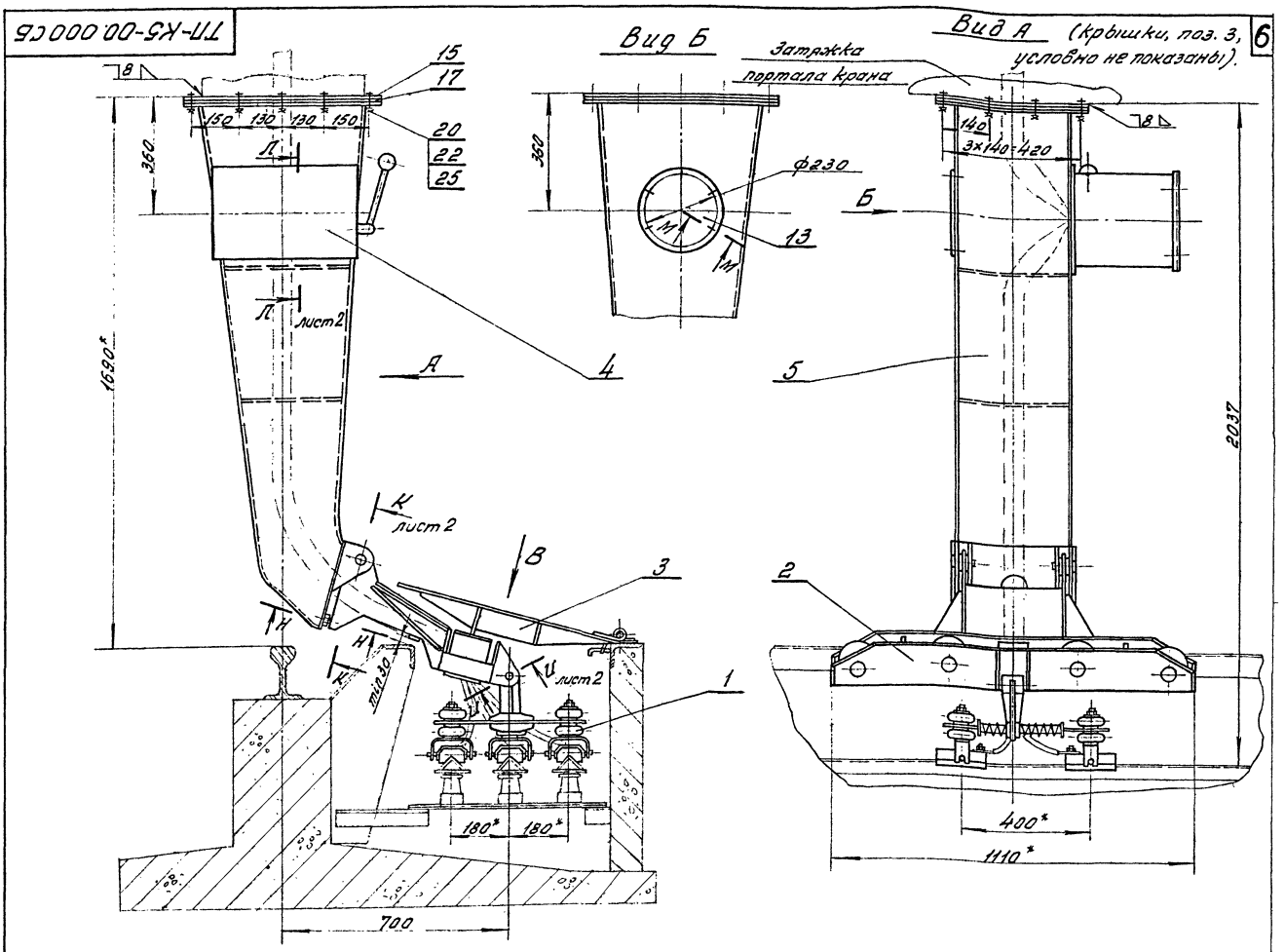

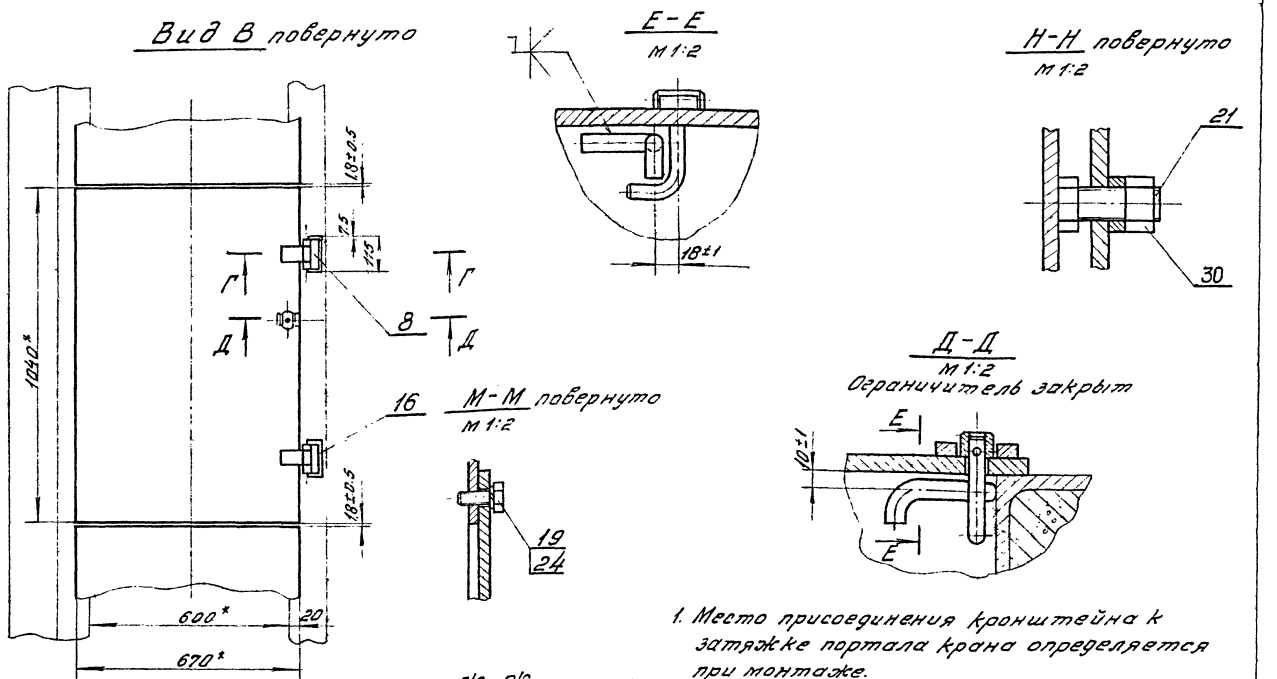

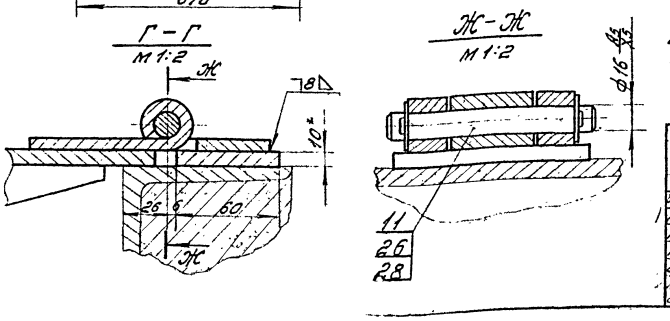

1. Место присоединения кронштейна к затяжке портала крана определяется при монтаже.
2. *Размеры для справок.
3. Указанная масса включает массу крышек. 7310 кг на 100 п.м. троллейного канала.

Изм.	Лист	N докум.	Подп.	Дата	ТП-К5		Серия 3.505-9	
Разраб.		Бессонова			Троллейное питание крана „Альбатрос" грузоподъемностью 10 тс с колеей 10,5 и 15,3 м.	Лит.	Масса	Ма
Провер.		Михеева				И	7642,0	1:
Рук. гр.		Чеботков		9/XI		Лист 1	Листов	
Гл. спец.		Костин				ТП-К5-00.00		
Нач. отд.		Постников						
Гл. инж. пр.		Матлин						

Формат: 22

Инв. № подл. | Подп. и дата | Взам. инв. № | Инв. № дубл. | Подп. и дата

ТП-К5-00.000СБ

Д-Д лист 1

Ограничитель открыт

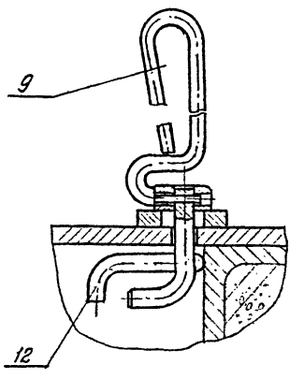

Л-Л лист 1.

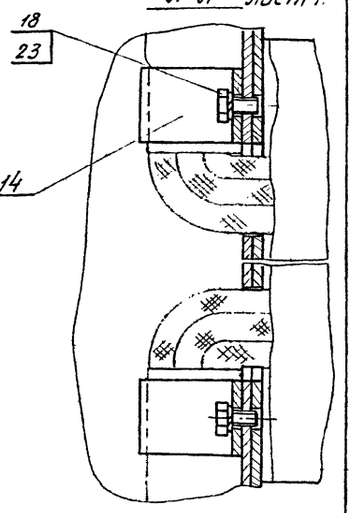

К-К повернуто, лист 1

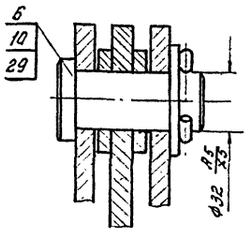

Ц-Ц повернуто, лист 1

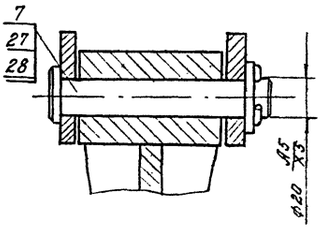

					ТП-К5	Серия 3.505-9	
Изм.	Лист	N докум.	Подпись	Дата	Троллейное питание крана „Альбатрос" грузоподъемностью 10 тс с колеей 10,5 и 15,3 м	Лит.	Масса	Масштаб
Разраб.		Бессонова				И		1:2
Провер.		Михеева		2.XI		Лист 2	Листов 2	
Рук. гр.		Чеботков		11.XI				
Гл. спец.		Костин				ТП-К5-00.000СБ		
Нач. отд.		Постников						
Гл. инж.		Матлин						

Копировал: Крюкова. Формат: 11

ТП-К5-00.001

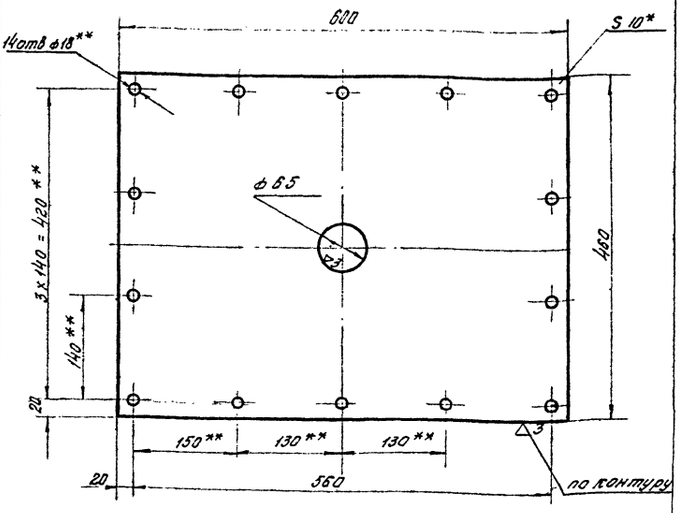

1. Неуказанные предельные отклонения размеров – по 7 классу точности.
2. *Размер для справок.
3. **Обработать по детали чертеж № ТП-К5-01.001

					ТП-К5	Серия 3.505-9.	
Изм.	Лист	N докум.	Подпись	Дата	Фланец.	Лит.	Масса	Масса
Разраб.		Бессонова				И	20,0	1:5
Провер.		Михеева		2.XI		Лист	Листов 1	
Рук. гр.		Чеботков		11.XI				
Гл. спец.		Костин						
Нач. отд.		Постников						
Гл. инж. пр.		Матлин			Лист 10 ГОСТ 5681-57 В Ст3 ГОСТ 500-58	ТП-К5-00.001		

Копировал: Крюкова Формат: 11

Согласовано: гл. инж. пр. Матлин Н.Г.

Формат	Зона	Поз.	Обозначение	Наименование	Кол.	Примеч.
				Документация		
*			ТП-К5-00.000.СБ	Сборочный чертеж.		*) 22, 11
				Сборочные единицы.		
*		1	ТП-К1-01.000	Такелажник.	1	*) 11-2 листа
*		2	ТП-К1-03.000	Бугель в сборе	1	*) 11-2 листа
11		3	ТП-К1-04.000	Крышка.	96	на 100 п.м пути
*		4	ТП-К2-01.000	Установка рубильника.	1	11-2 листа
11		5	ТП-К5-01.000	Кронштейн.	1	
				Детали		
11		6	ТП-К1-00.001	Палец.	2	
11		7	ТП-К1-00.002	Палец.	1	
11		8	ТП-К1-00.003	Петля неподвижная.	192	На 100 п.м пути
12		9	ТП-К1-00.004	Ключ.	5	
12		10	ТП-К1-00.005	Шайба	2	
11		11	ТП-К1-00.006	Ось	192	на 100 п.м. пути
11		12	ТП-К1-00.007	Крюк.	96	на 100 п.м. пути
11		13	ТП-К1-00.008	Крышка люка.	1	
11		14	ТП-К1-03.002	Хомут.	2	
11		15	ТП-К5-00.001	Фланец.	1	
61		16	ТП-К5-00.002	Накладка.		на 100 п.м пути.
				Лист 10 ГОСТ 5681-57 В Ст3 ГОСТ 500-58	192	0,07 кг.
11		17	ТП-К5-01.001.	Фланец.	1	

					ТП-К5.	Серия 3.505-9.	
Изм.	Лист	N докум.	Подпись	Дата	Троллейное питание крана „Альбатрос" грузоподъемностью 10 тс. с колеей 10,5 и 15,3 м	Лит.	Лист	Листов
Разраб.		Бессонова				И	1	2
Провер.		Михеева		2.XI				
Рук. груп.		Чеботков		11.XI				
Гл. спец.		Костин				ТП-К5-00.000		
Нач. отд.		Пастников						

Формат: 12

Формат	Зона	Поз.	Обозначение	Наименование	Кол.	Приме
				Стандартные изделия.		
		18		Болт М8×20-011		
				Гост 7798-70	4	
		19		Болт М10×20-011		
				Гост 7798-70	6	
		20		Болт М16×55-011		
				Гост 7798-70	14	
		21		Болт М20×60-011		
				Гост 7798-70	2	
		22		Гайка М16-011		
				Гост 5915-70	14	
		23		Шайба пружинная		
				8Н65Г ГОСТ 6402-70	4	
		24		Шайба пружинная		
				10Н65Г ГОСТ 6402-70	6	
		25		Шайба пружинная		
				16Н65Г ГОСТ 6402-70	14	
		26		Шайба 16-011		
				ГОСТ 11371-68	384	На 100 пут
		27		Шайба 20-011		
				ГОСТ 11371-68	1	
		28		Шплинт 4×28-001		
				Гост 397-66	385	На 100 пут
		29		Шплинт 6,3×40-001		
				ГОСТ 397-66	2	
		30		Гайка М20-011		
				Гост 5915-70	2	

					ТП-К5-00.000	Серия 3.505-9	
Изм.	Лист	N документ	Подпись	Дата			

Копировал: Крюкова. Формат: 11

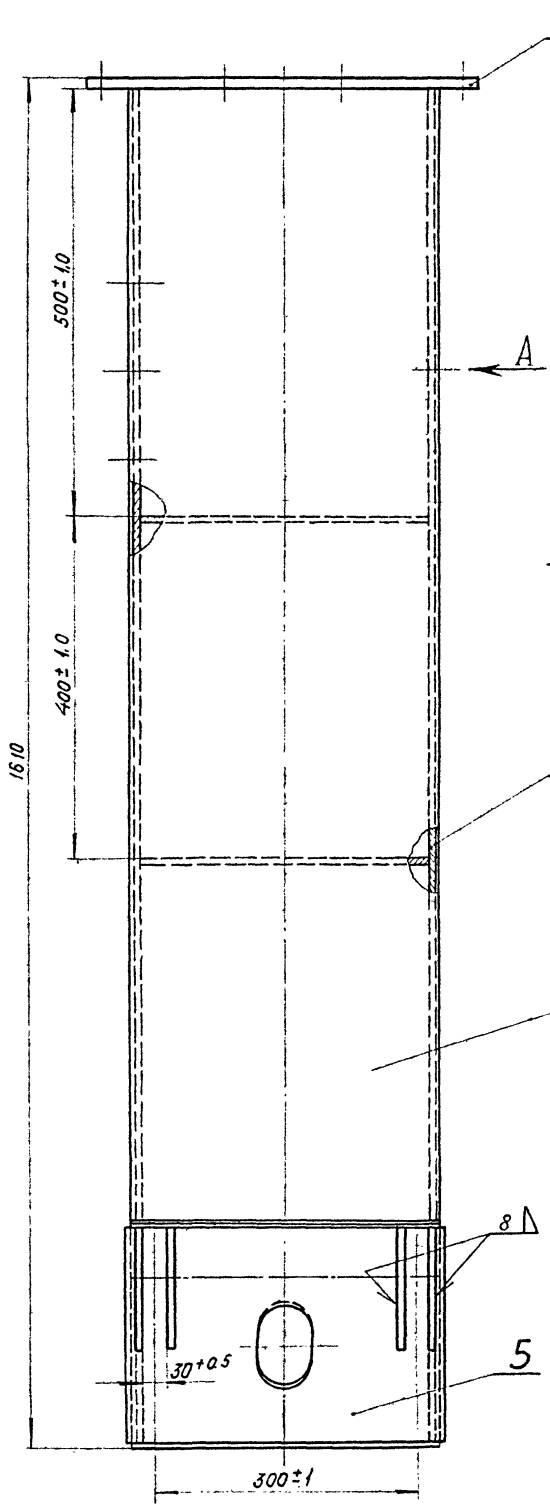

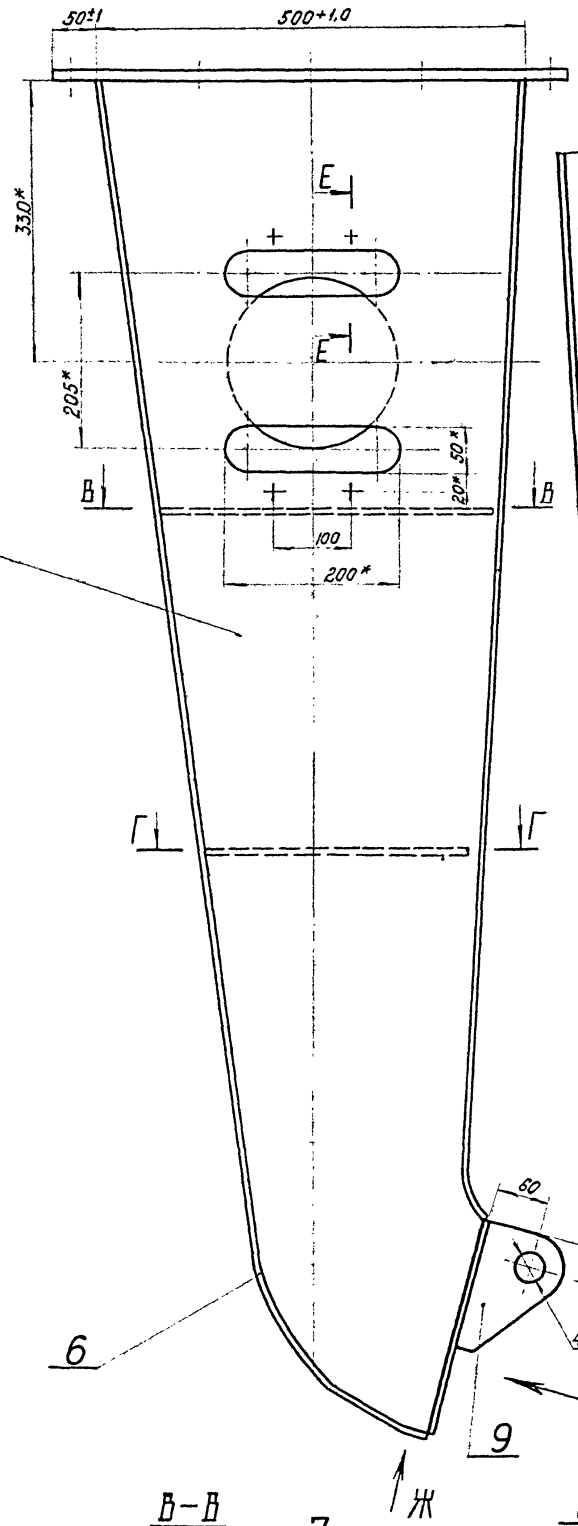

Вид А

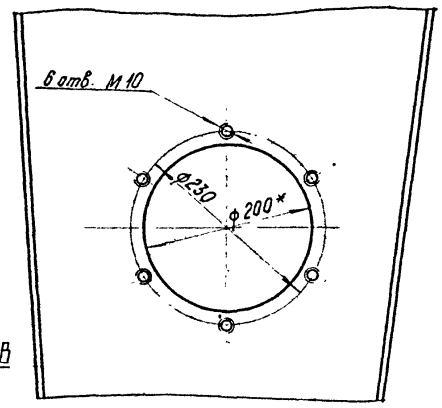

Е – Е
М 1:2

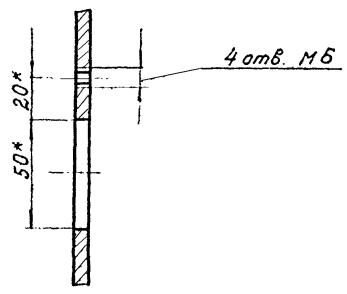

Вид Б повернуто

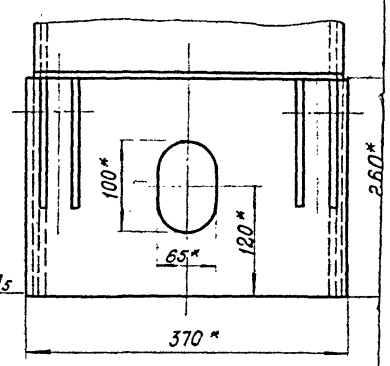

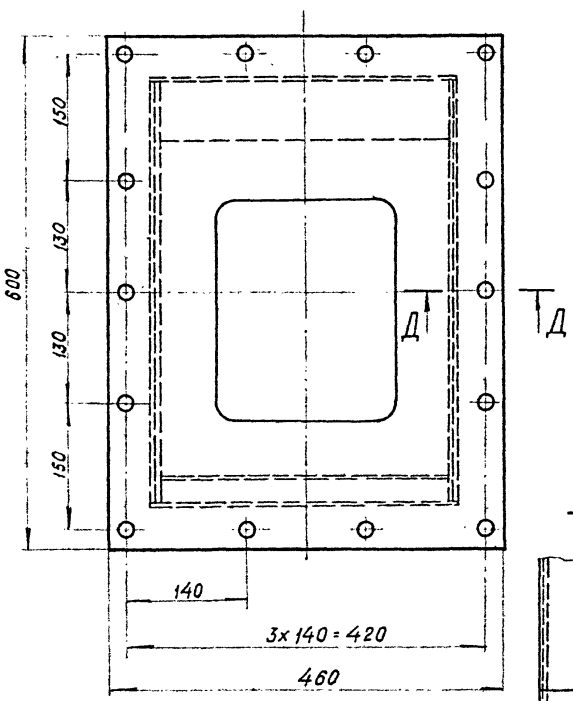

В – В

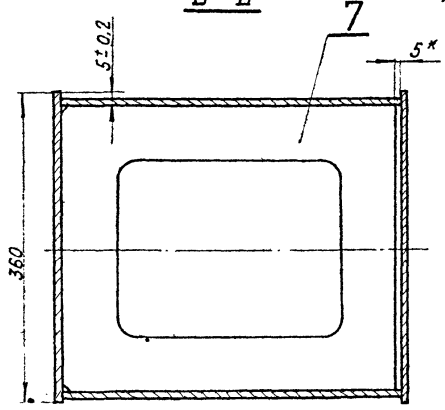

Г – Г

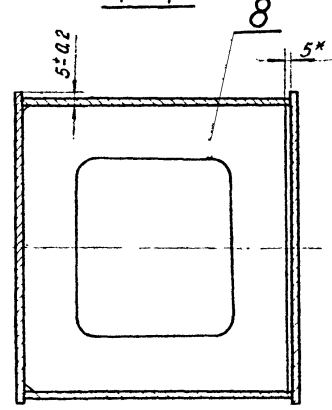

Д – Д
М 1:2

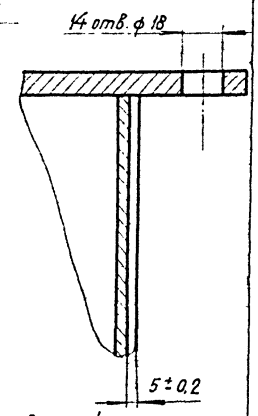

Вид Ж повернуто

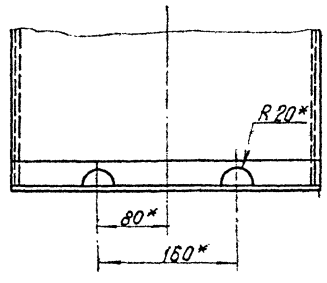

1. Сварку произвести по контуру сопряжения деталей, кроме мест, указанных особо; катет шва 6 мм.
2. * Размеры для справок.
3. Несоосность отв. ф 32,А5 относительно общей оси не более 0,5 мм

Изм.	Лист	N докумен.	Подпись	Дата	ТП-К5	Серия 3.505-9	
Разработ.		Бессонова			Кронштейн	Лит.	Масса	Масш.
Проверил		Кудрявцев				И	136,0	1:1
Рук. группы		Чеботков				Лист	Листов	
Гл. специал.		Костин						
Нач. отд.		Постников			ТП-К5-01.000			
Гл. инж. пр.		Матлин						

Копировал

Формат А2

Инв. № подл. | Подпись и дата | Взам. инв. № | Инв. № дубл. | Подпись и дата

Согласовано: гл. инж. пр. Матлин А.Г.

Формат	Зона	Поз.	Обозначение	Наименование	Кол.	Примечание
				Документация		
22			ТП-К5-01.000 СБ	Сборочный чертеж		
				Детали		
11		1	ТП-К5-01.001	Фланец	1	
12		2	ТП-К5-01.002	Стенка боковая	1	
12		3	ТП-К5-01.003	Стенка боковая	1	
12		4	ТП-К5-01.004	Стенка передняя	1	
11		5	ТП-К1-02.008	Диафрагма	1	
12		6	ТП-К5-01.005	Стенка задняя	1	
11		7	ТП-К5-01.006	Диафрагма	1	
11		8	ТП-К5-01.007	Диафрагма	1	
11		9	ТП-К1-02.001	Проушина	4	

Изм.	Лист	№ докумен.	Подпись	Дата
1	Разработ.	Бессонова		10/X
1	Проверил	Кудряшов		VI.81
	Рук. групп.	Чеботков		9/XI
	Гл. специал.	Костин		
	Нач. отд.	Постников		
	Гл. инж. пр.	Матлин		

ТП-К5 — Серия 3.505-9

Кронштейн

Литера	Лист	Листов
И		1

ТП-К5-01.000

Копировал — Формат А1

Подпись и дата | Взам. инв. № | Инв. № дубл. | Подпись и дата | Инв. № подл.

ТП-К5-01.001

2 (▽) 70

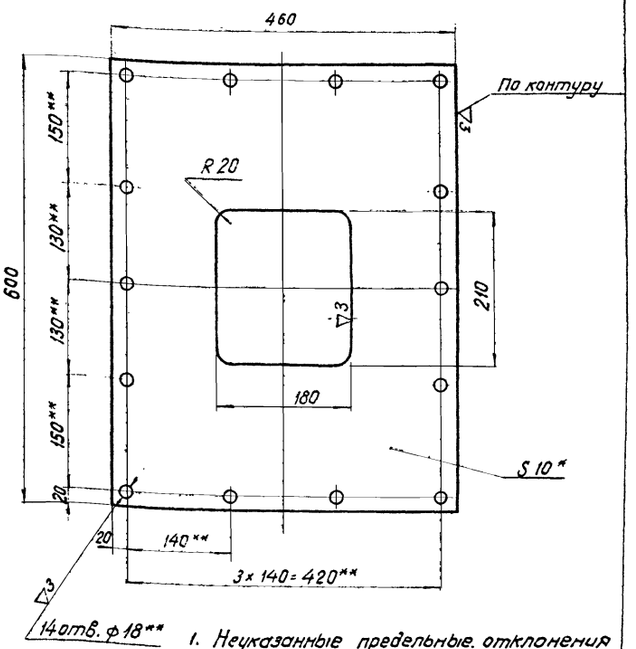

1. Неуказанные предельные отклонения размеров – по 7 классу точности.
2. * Размеры для справок.
3. ** Обработать по детали чертеж № ТП-К5-00.001

Изм.	Лист	№ докумен.	Подпись	Дата
1	Разработ.	Бессонова		10/X
1	Проверил	Кудряшов		VI.81
	Рук. групп.	Чеботков		9/XI
	Гл. специал.	Костин		
1	Нач. отд.	Постников		
	Гл. инж. пр.	Матлин		

ТП-К5 — Серия 3.505-9

Фланец

Лит.	Масса	Масштаб
И	18.4	1:5
Лист	Листов 1	

Лист 10 ГОСТ 5681-57 / Ст.3 ГОСТ 500-58

ТП-К5-01.001

Копировал — Формат А1

Подпись и дата | Взам. инв. № | Инв. № дубл. | Подпись и дата | Инв. № подл.

ТП-К5-01.002

▽3 (▽)

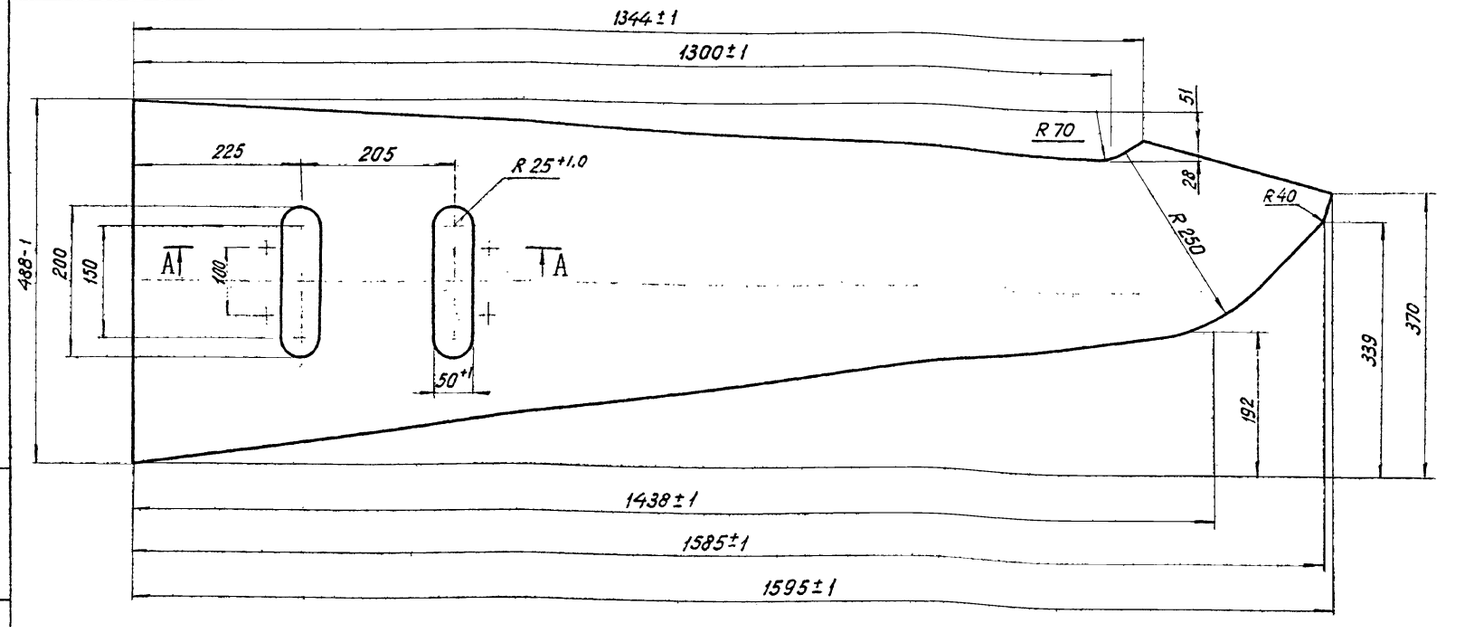

А – А
М 1:2

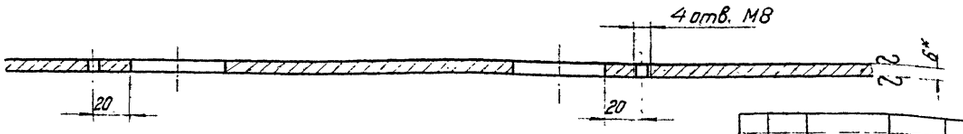

1. Неуказанные предельные отклонения размеров – по 7 классу точности.
2. * Размеры для справок.

Изм.	Лист	№ докумен.	Подпись	Дата
1	Разработ.	Бессонова		10/X
1	Проверил	Кудряшов		VI.81
	Рук. групп.	Чеботков		9/XI
	Гл. специал.	Костин		
1	Нач. отд.	Постников		
	Гл. инж. пр.	Матлин		

ТП-К5 — Серия 3.505-9

Стенка боковая

Литера	Масса	Масштаб
И	24.7	1:5
Лист	Листов 1	

Лист 6 ГОСТ 5681-57 / Ст.3 ГОСТ 500-58

ТП-К5-01.002

Копировал — Формат А1

Подпись и дата | Взам. инв. № | Инв. № дубл. | Подпись и дата | Инв. № подл.

ТП-К5-01.003

▽3 (▽)

71

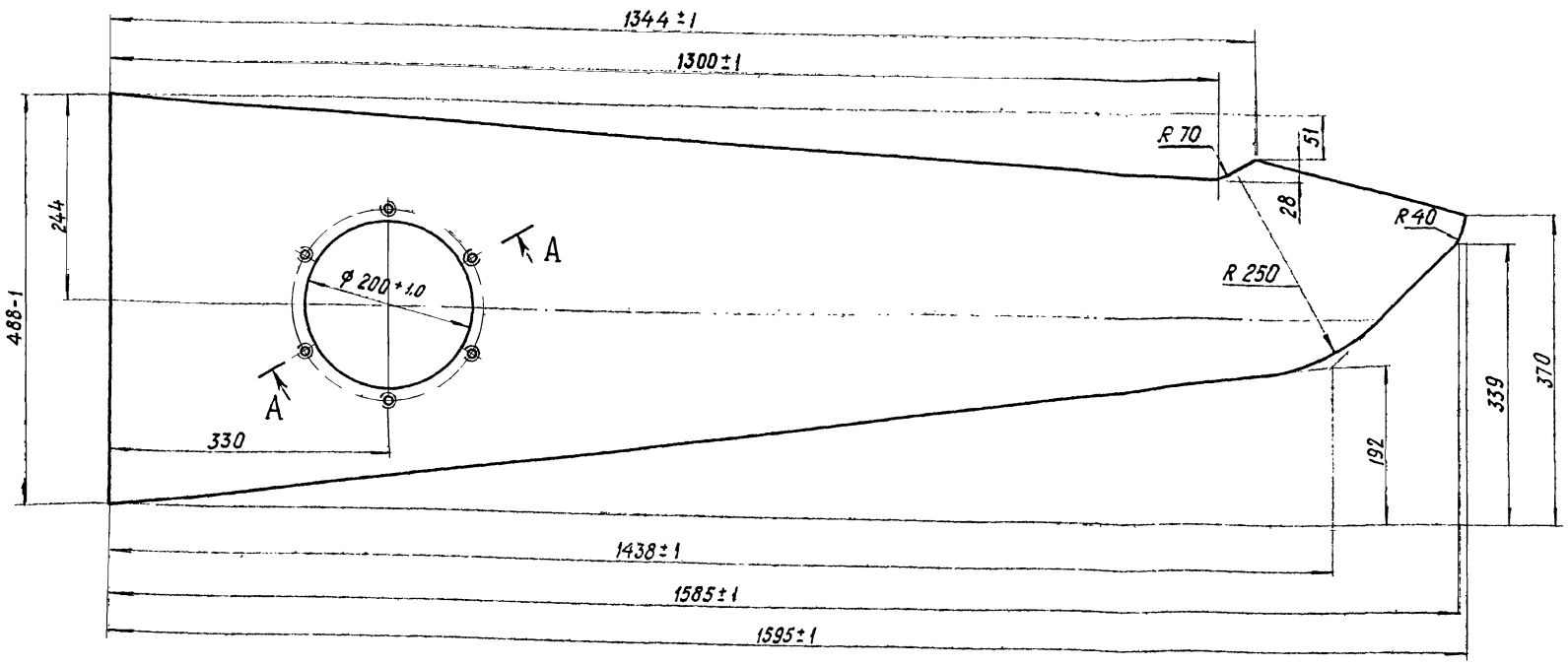

А–А повернуто

М 1:2

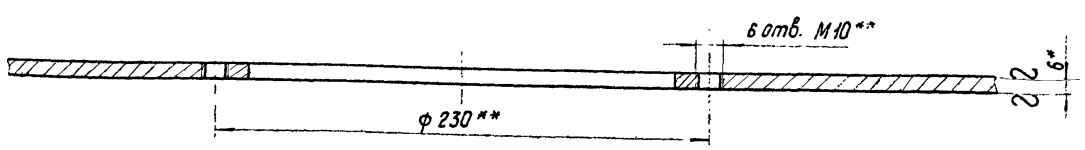

1. Неуказанные предельные отклонения размеров – по 7 классу точности.
2. * Размер для справок.
3. ** Обработать по детали чертеж № ТП-К1-00.008

					ТП-К5	Серия 3.505-9	
Изм.	Лист	№ докумен.	Подпись	Дата	Стенка боковая	Литера	Масса / Масштаб
Разработ.		Бессонова				И	24.4 / 1:5
Проверил		Кудряшов		2.XI		Лист	Листов 1
Рук. груп.		Чеботков		11.XI			
Н. контр.		Костин			Лист 6 ГОСТ 5681-57 / В Ст.3 ГОСТ 500-58	ТП-К5-01.003	
Нач. отд.		Постников					
Гл. инж. пр.		Матлин					

Копировал: Формат: А2

ТП-К5-01.004

2 (▽)

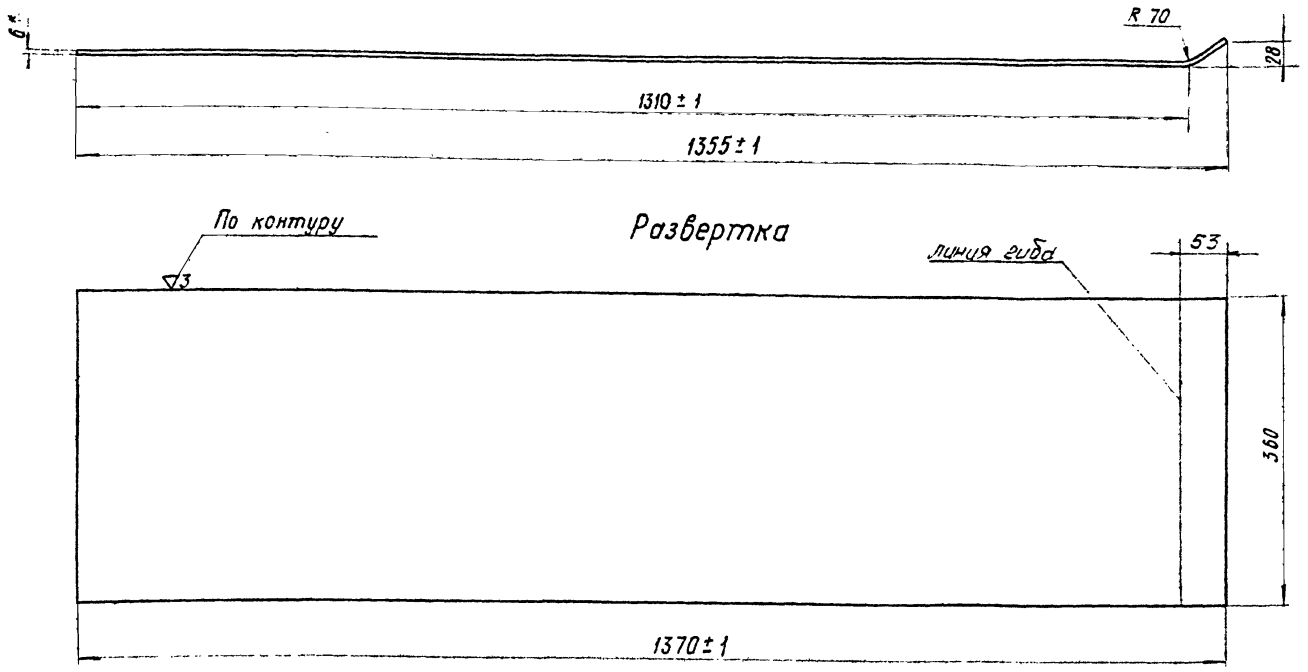

1. Неуказанные предельные отклонения размеров – по 7 классу точности.
2. * Размер для справок.

					ТП-К5	Серия 3.505-9	
Изм.	Лист	№ докумен.	Подпись	Дата	Стенка передняя	Литера	Масса / Масш
Разработ.		Бессонова				И	23.2 / 1
Проверил		Кудряшов		2.XI		Лист	Листов
Рук. груп.		Чеботков		11.XI			
Н. специал.		Костин			Лист 6 ГОСТ 5681-57 / В Ст.3 ГОСТ 500-58	ТП-К5-01.00	
Нач. отд.		Постников					
Гл. инж. пр.		Матлин					

Копировал: Формат: А2

Инв. № подл. | Подпись и дата | Взам. инв. № | Инв. № дубл. | Подпись и дата

ТП-К5-01.005

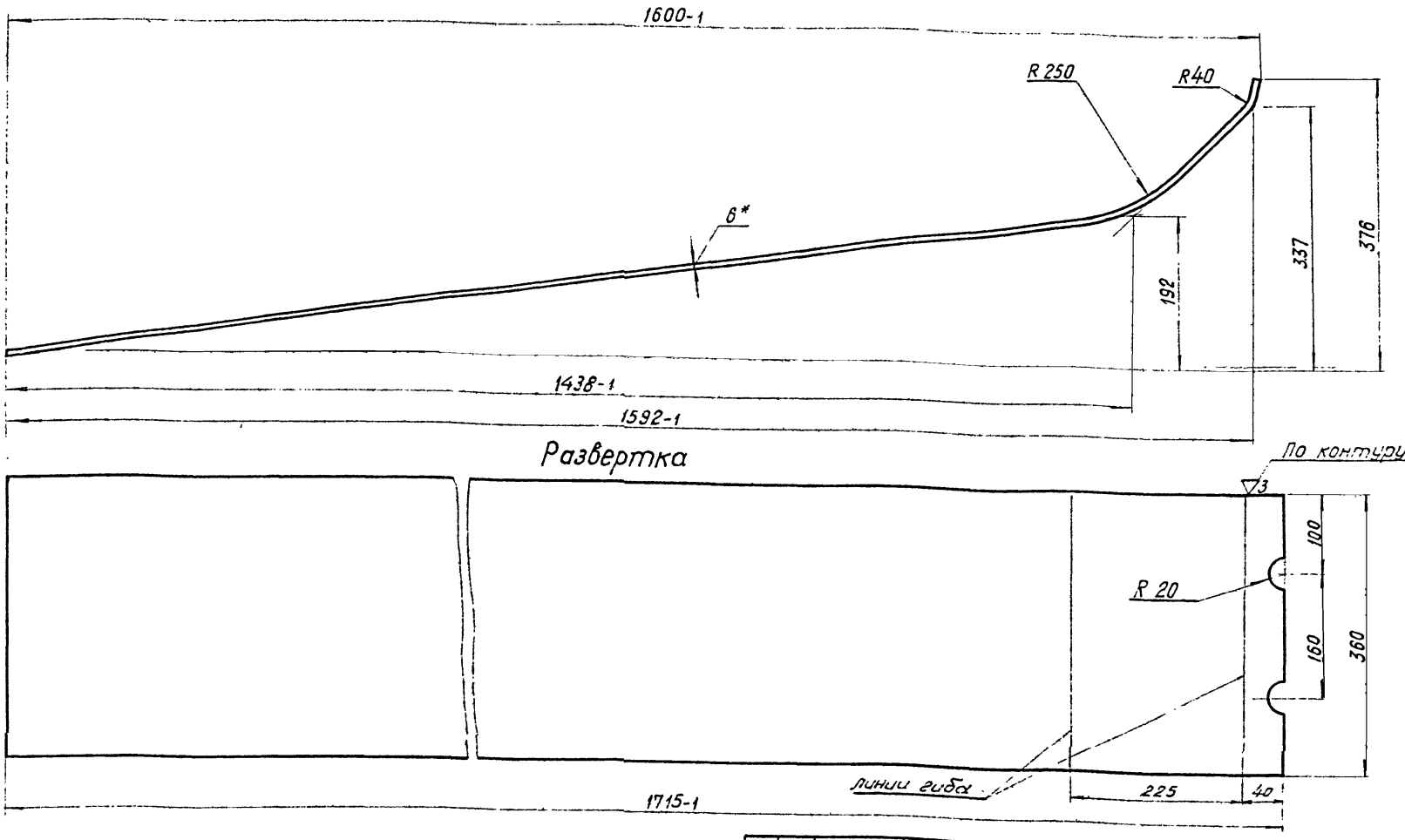

1. Неуказанные предельные отклонения размеров — по 7 классу точности.
2.* Размер для справок.

Изм.	Лист	№ докумен	Подпись	Дата
Разработ.		Бессонова		10/X
Проверил		Кудряшов		4.XI
Рук. груп.		Чеботков		11/XI
Гл. специал		Костин		
Нач. отд.		Постников		
Гл. инж. пр.		Матлин		

ТП-К5 Серия 3.505-9

Стенка задняя

Лит.	Масса	Масшт.
И	29.0	1:5

Лист 6 ГОСТ 5681-57 / В Ст.3 ГОСТ 500-58

ТП-К5-01.00

Копировал: Формат: 12

ТП-К5-01.006

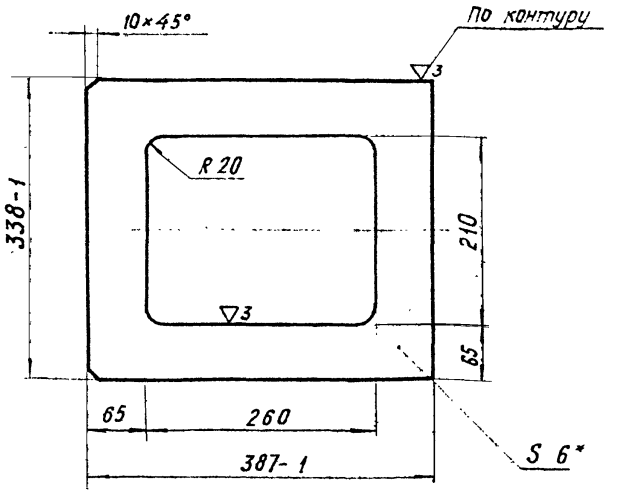

1. Неуказанные предельные отклонения размеров — по 7 классу точности.
2.* Размер для справок.

Изм.	Лист	№ докумен	Подпись	Дата
Разработ.		Бессонова		10/X
Проверил		Кудряшов		4.XI
Рук. груп.		Чеботков		11/XI
Гл. специал		Костин		
Нач. отд.		Постников		
Гл. инж. пр.		Матлин		

ТП-К5 Серия 3.505-9

Диафрагма

Лит.	Масса	Масштаб
И	3.5	1:5

Лист 6 ГОСТ 5681-57 / В Ст.3 ГОСТ 500-58

ТП-К5-01.006

Копировал: Формат: 11

ТП-К5-01.007

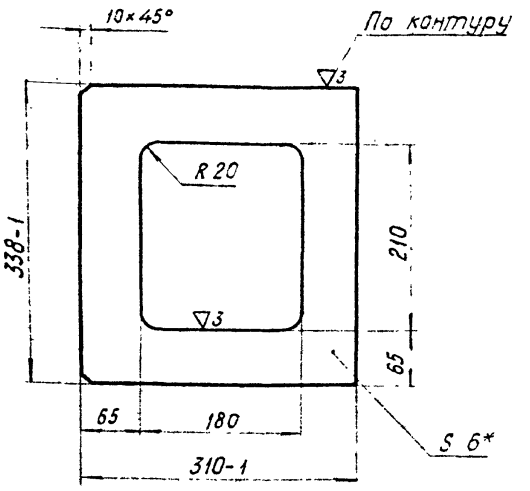

1. Неуказанные предельные отклонения размеров — по 7 классу точности.
2.* Размер для справок.

Изм.	Лист	№ докум.	Подпись	Дата
Разработ.		Бессонова		10/X
Проверил		Кудряшов		4.XI
Рук. груп.		Чеботков		11/XI
Гл. специал		Костин		
Нач. отд.		Постников		
Гл. инж. пр.		Матлин		

ТП-К5 Серия 3.505-9

Диафрагма

Лит.	Масса	Масшт.
И	3.1	1:5

Лист 6 ГОСТ 5681-57 / В Ст.3 ГОСТ 500-58

ТП-К5-01.007

Копировал: Формат: 11

Б-Б

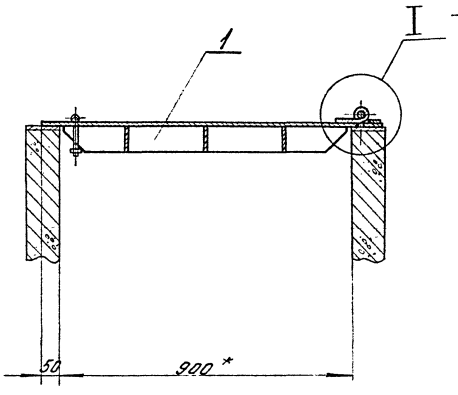

Рабочее положение ручки

А А повернуто

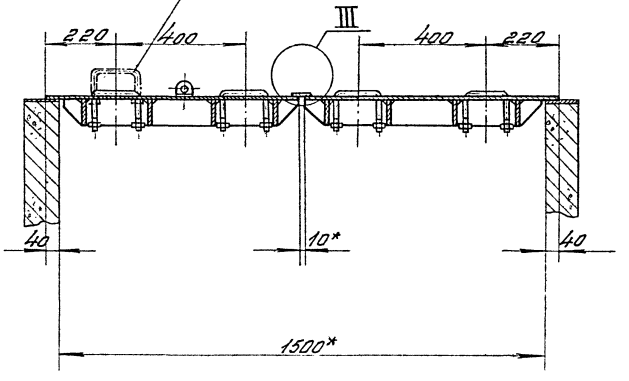

А

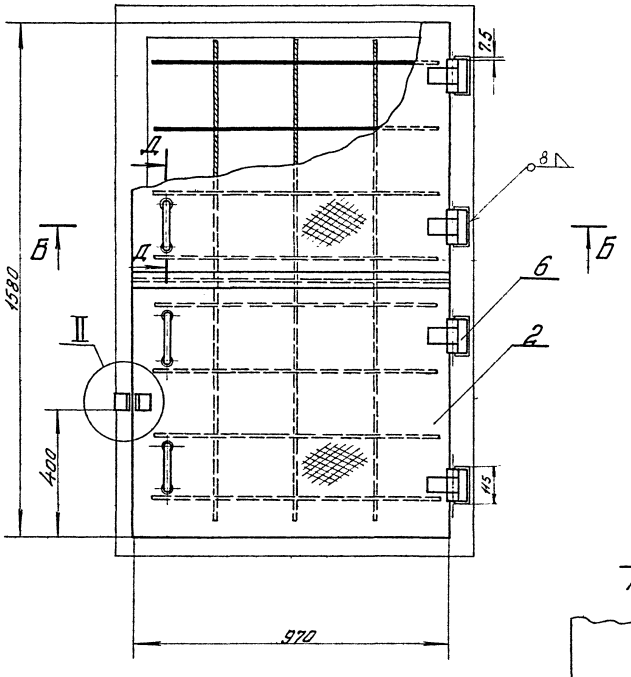

I
М1:2

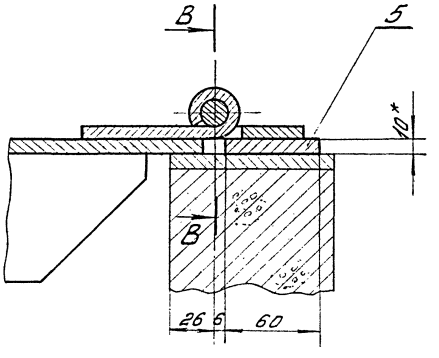

В-В
М1:2

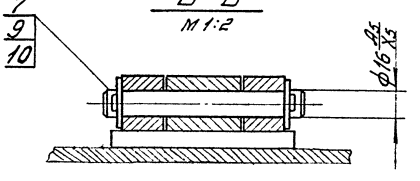

II
М1:2

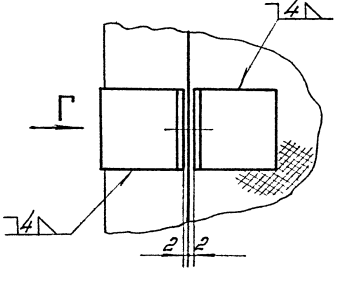

Вид Г повернуто
М1:2

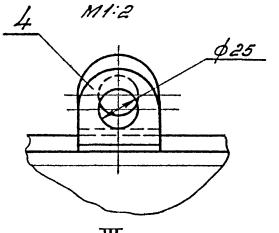

А

Д-Д повернуто
М1:2

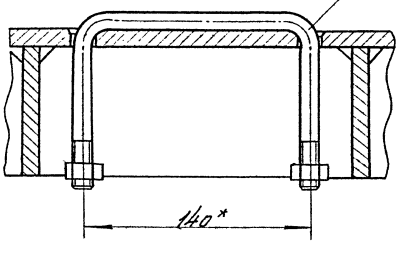

III
М1:2

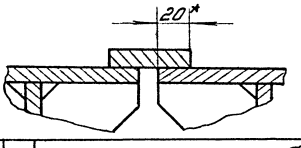

* Размеры для справок.

					ТП-К.С.Р	Серия 3.505-9	
Изм.	Лист	№ докум.	Подп.	Дата	Крышка колодца секционного разъединителя.	Лит.	Масса	Масш.
Разраб.		Михеева		28.X		И	187	1:1
Провер.		Чеботков		3/XI-8		Лист	Листов	
Рук. гр.		Чеботков						
Гл. спец.		Костин				ТП-К.С.Р-00.00		
Нач. отд.		Постников						
Н. инж. пр.		Мартин						

Инв. № подл. | Подпись и дата | Взам. инв. № | Инв. № дубл. | Подп. и дата

Формат	Зона	Поз.	Обозначение	Наименование	Кол.	Примечание
				Документация		
22			ТП-К.С.Р-00.000СБ	Сборочный чертеж	1	
				Сборочные единицы		
11		1	ТП-К.С.Р-01.000	Крышка левая	1	
11		2	ТП-К.С.Р-02.000	Крышка правая	1	
				Детали		
11		3	ТП-К.С.Р-00.001	Ручка	4	
11		4	ТП-К.С.Р-00.002	Петля для замка	2	
11		5	ТП-К.С.Р-00.003	Накладка	4	
12		6	ТП-К1-00.003	Петля неподвижная	4	
11		7	ТП-К1-00.006	Ось	4	
				Стандартные изделия		
		8		Гайка М12-011		
				ГОСТ 5915-70	8	
		9		Шайба 16-011		
				ГОСТ 11371-68	8	
		10		Шплинт 4х28-001		
				ГОСТ 397-86	8	

Согласовано: Гл. инж. пр. [illegible]; Матлин А.Г.

Изм.	Лист	№ докум.	Подп.	Дата
Разраб.		Блинников		
Провер.		Михеева		1/XI
Рук. гр.		Чеботков		
Гл. спец.		Костин		
Нач. отд.		Постников		

ТП-К.С.Р — Серия 3.505-9

Крышка колодца секционного разъединителя

Литера	Лист	Листов
И		1

ТП-К.С.Р-00.000

Копировал: [illegible] Формат: 11

ТП-К.С.Р-00.001 ▽3 (▽) 74

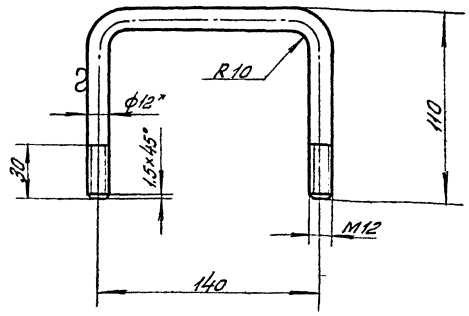

1. Развернутая длина 326 мм.
2. Неуказанные предельные отклонения размеров-по 7 классу точности.
3. *Размеры для справок.

Изм.	Лист	№ докум.	Подп.	Дата
Разраб.		Блинников		
Провер.		Михеева		1/XI
Рук. гр.		Чеботков		9/XI
Гл. спец.		Костин		
Нач. отд.		Постников		
Гл. инж. пр.		Матлин		

ТП-К.С.Р — Серия 3.505-9

Ручка

Литера	Масса	Масш.
И	0.3	1:2

Лист | Листов 1

Круг 12 ГОСТ 2590-57 / Ст. 3 ГОСТ 535-68

ТП-К.С.Р-00.00

Копировал: [illegible] Формат: 11

ТП-К.С.Р-00.002 ▽3 (▽)

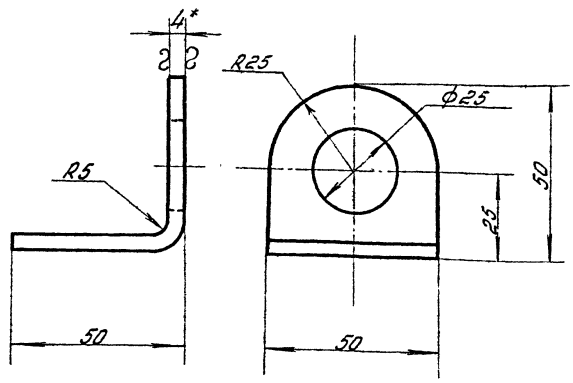

1. Развернутая длина 93 мм.
2. Неуказанные предельные отклонения размеров-по 7 классу точности.
3. *Размеры для справок.

Изм.	Лист	№ докум.	Подп.	Дата
Разраб.		Блинников		
Провер.		Михеева		1/XI
Рук. гр.		Чеботков		
Гл. спец.		Костин		
Нач. отд.		Постников		
Гл. инж. пр.		Матлин		

ТП-К.С.Р — Серия 3.505-9

Петля для замка.

Литера	Масса	Масшт.
И	0.16	1:1

Лист | Листов 1

Лист 4 ГОСТ 5681-57 / В Ст. 3 ГОСТ 500-58

ТП-К.С.Р-00.002

Формат: 11

ТП-К.С.Р-00.003 ∽ (▽)

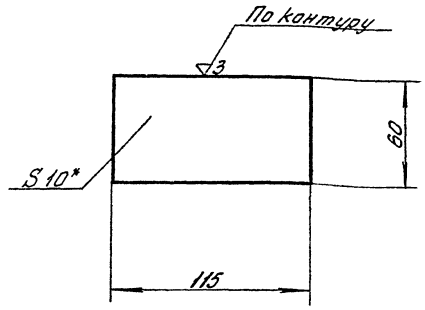

1. Неуказанные предельные отклонения размеров-по 7 классу точности.
2. *Размеры для справок.

Изм.	Лист	№ докум.	Подп.	Дата
Разраб.		Блинников		
Провер.		Михеева		1/XI
Рук. гр.		Чеботков		
Гл. спец.		Костин		
Нач. отд.		Постников		
Гл. инж. пр.		Матлин		

ТП-К.С.Р — Серия 3.505-9

Накладка

Литера	Масса	Масш.
И	0.55	1:1

Лист | Листов

Лист 10 ГОСТ 5681-57 / В Ст. 3 ГОСТ 600-58

ТП-К.С.Р-00.0

Копировал: [illegible] Формат: 11

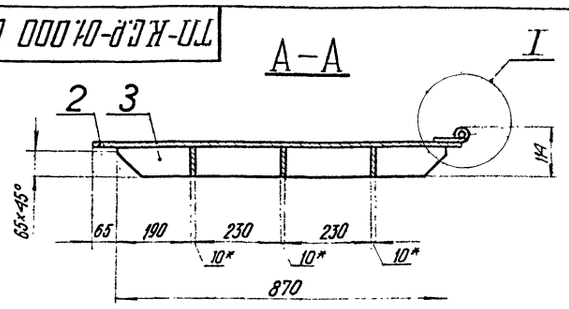

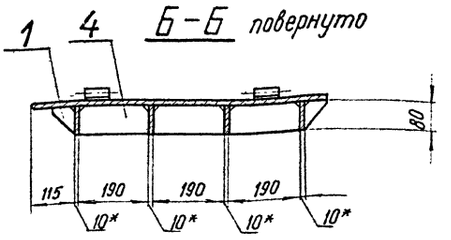

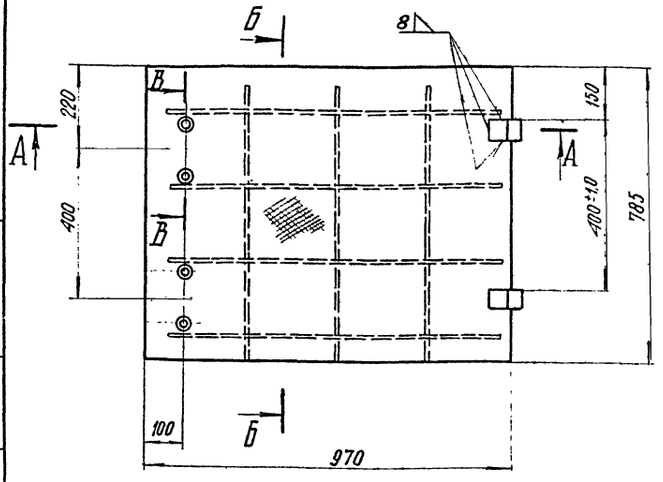

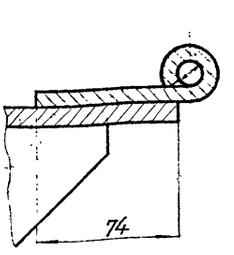

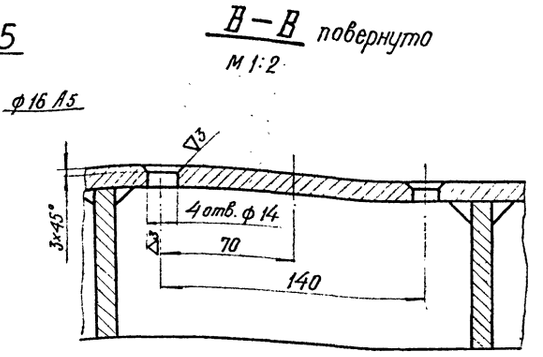

1. Чистота обработки поверхности кромок деталей, подвергнутых резке,— ▽3.
2. Неуказанные предельные отклонения размеров - по 7 классу точности.
3. Несоосность отверстий ф 16 А5 не более 0,2 мм
4. Сварку произвести по контуру сопряжения деталей, кроме мест, указанных особо; катет шва 8 мм
5* Размеры для справок.

Изм.	Лист	№ докумен.	Подпись	Дата
Разработ.		Михеева		
Проверил		Чеботков		
Рук. груп.		Чеботков		
Гл. специал.		Костин		
Нач. отд.		Постников		
Гл. инж. пр.		Матлин		

ТП-К.С.Р

Серия 3.505-9

Крышка левая

Лит.	Масса	Масш.
И	88.0	1:1

Лист | Листов 1

ТП-К.С.Р-01.000

Копировал | Формат: 12

Согласовано: гл. инж. пр. Матлин А.Г.

Формат	Зона	Поз.	Обозначение	Наименование	Кол.	Примечание
				Документация		
12			ТП-К.С.Р-01.000 СБ	Сборочный чертеж	1	
				Детали		
11		1	ТП-К.С.Р-01.001	Косынка	6	
64		2	ТП-К.С.Р-01.002	Настил		
				Лист 8 ГОСТ 8568-57 / В.Ст.3 ГОСТ 380-71	1	53.3 кг
64		3	ТП-КС.Р-01.003	Ребро		
				Лист 10 ГОСТ 5681-57 / В.Ст.3 ГОСТ 500-58	4	3.55 кг
11		4	ТП-КС.Р-02.001	Ребро	9	
12		5	ТП-К1-04.002	Петля	2	

Изм.	Лист	№ докум.	Подпись	Дата
Разработ.		Михеева		
Проверил		Чеботков		
Рук. груп.		Чеботков		
Гл. специал.		Костин		
Нач. отд.		Постников		

ТП-К.С.Р

Серия 3.505-9

Крышка левая

ТП-К.С.Р-01.000

Инв. № подл. | Подп. и дата | Взам. инв. № | Инв. № дубл. | Подп. и дата

ТП-К.С.Р-01.001

2 (▽)

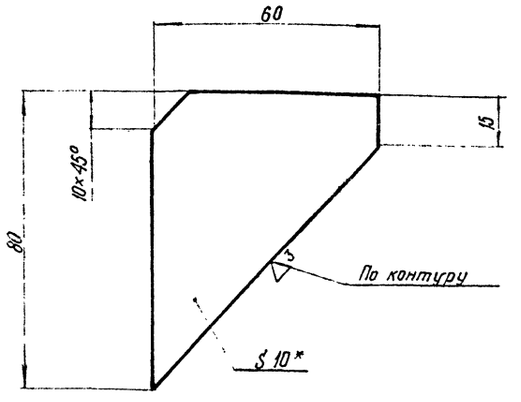

1. Неуказанные предельные отклонения размеров - по 7 классу точности.
2.* Размер для справок.

Изм.	Лист	№ докумен.	Подпись	Дата
Разработ.		Михеева		
Проверил		Чеботков		
Рук. груп.		Чеботков		
Гл. специал.		Костин		
Нач. отд.		Постников		
Гл. инж. пр.		Матлин		

ТП-К.С.Р

Серия 3.505-9

Косынка

Лит.	Масса	Масш.
И	0.2	1:1

Лист | Листов 1

Лист 10 ГОСТ 5681-57 / В.Ст.3 ГОСТ 500-58

ТП-К.С.Р-01.001

Копировал | Формат: 11

Инв. № подл. | Подп. и дата | Взам. инв. № | Инв. № дубл. | Подп. и дата

ТП-К.С.Р-02.000СБ

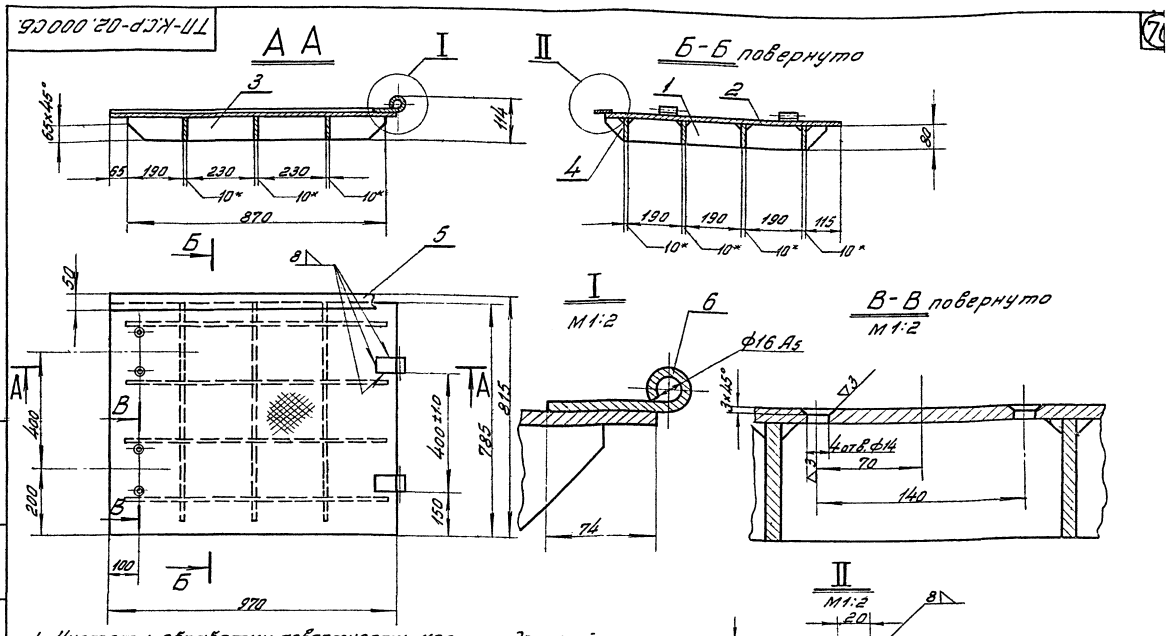

1. Чистота обработки поверхности кромок деталей, подвергнутых резке, -▽3.
2. Неуказанные предельные отклонения размеров - по 7 классу точности.
3. Несоосность отверстий Ф16 А5 не более 0.2 мм.
4. Сварку произвести по контуру сопряжения деталей, кроме мест, указанных особо; катет шва 8 мм.

Изм.	Лист	№ докум.	Подпись	Дата
Разраб.		Блинников		
Провер.		Михеева		1/XI
Рук. гр.		Чеботков		9/XI
Гл. спец.		Костин		
Нач. отд.		Постников		
Гл. инж. пр.		Матлин		

ТП-К.С.Р. Серия 3.505-9

Крышка правая

Лит.	Масса	Масшт.
И	92.0	1:10

Лист | Листов 1

ТП-К.С.Р-02.000

Копировал: [illegible] Формат 12

Согласовано: гл. инж. пр. [illegible] / Матлин А.Г.

Формат	Зона	Поз.	Обозначение	Наименование	Кол.	Примечание
				Документация		
12			ТП-К.С.Р-02.000СБ	Сборочный чертеж	1	
				Детали		
11		1	ТП-К.С.Р-02001	Ребро	4	
Б.4		2	ТП-К.С.Р-02.002	Настил		
				Лист 8 ГОСТ 8568-57 / В.Ст.3 ГОСТ 380-71	1	53.3 кг
Б.4		3	ТП-К.С.Р-02.003	Ребро		
				Лист 10 ГОСТ 5681-57 / В.Ст.3 ГОСТ 500-58	4	0.55 кг
11		4	ТП-К.С.Р-01.001	Косынка	6	
Б.4		5	ТП-К.С.Р-02.004	Нащельник	1	
				Лист 8 ГОСТ 8568-57 / В.Ст.3 ГОСТ 380-60		3.1 кг
11		6	ТП-К1-04.002	Петля	2	

Изм.	Лист	№ докум.	Подпись	Дата
Разраб.		Блинников		10/X
Провер.		Михеева		1/XI
Рук. гр.		Чеботков		9/XI
Гл. спец.		Костин		
Нач. отд.		Постников		

ТП-К.С.Р Серия 3.505-9

Крышка правая

Лит.	Лист	Листов
И		1

ТП-К.С.Р-02.000

ТП-К.С.Р-02.001

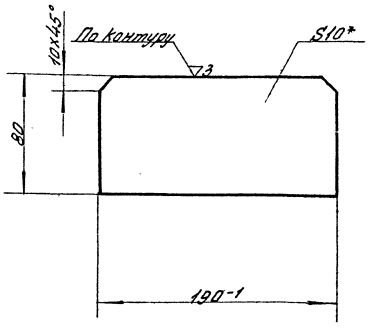

1. Неуказанные предельные отклонения размеров - по 7 классу точности.
2. * Размеры для справок.

Изм.	Лист	№ докум.	Подпись	Дата
Разраб.		Блинников		10/X
Провер.		Михеева		1/XI
Рук. гр.		Чеботков		9/XI
Гл. спец.		Костин		
Нач. отд.		Постников		
Гл. инж. пр.		Матлин		

ТП-К.С.Р Серия 3.505-9

Ребро

Лит.	Масса	Масшт.
И	1.16	1:2

Лист | Листов 1

Лист 10 ГОСТ 5681-57 / В.Ст.3 ГОСТ 500-58

ТП-К.С.Р-02.00

gost.e-ecolog.ru