ТИПОВОЙ ПРОЕКТ

902-3-52.86

АЭРОАКСЕЛАТОР

ДИАМЕТРОМ 18 М С ПНЕВМАТИЧЕСКОЙ АЭРАЦИЕЙ СТОЧНЫХ ВОД

Альбом IV

Кф 9368-03
ЦЕНА 1-52

gost.e-ecolog.ru

ЦЕНТРАЛЬНЫЙ ИНСТИТУТ ТИПОВОГО ПРОЕКТИРОВАНИЯ
ГОССТРОЯ СССР

Москва, А-445, Смольная ул., 22

Сдано в печать VIII 1987 года

Заказ № 9221 Тираж 210 экз.

ТИПОВОЙ ПРОЕКТ
902-3-52.86

АЭРОАКСЕЛАТОР ДИАМЕТРОМ 18м С ПНЕВМАТИЧЕСКОЙ АЭРАЦИЕЙ СТОЧНЫХ ВОД. АЛЬБОМ IV

СОСТАВ ПРОЕКТА

I – Пояснительная записка.
II – Технологические, строительные решения. Электрооборудование. Автоматизация и технологический контроль.
III – Изделия.
IV – Электротехническая часть. Задание заводу-изготовителю.
V – Спецификации оборудования.
VI – Ведомости потребности в материалах.
VII – Сметы.

Разработан проектным институтом Укрводоканалпроект

Директор института	Якименко В.Н.
Главный инженер института	Писанко Н.В.
Главный инженер проекта	Ковалев А.Г.
Начальник отдела	Волошин М.Я.

Утвержден Госстроем СССР
протокол от 3.07.86г.№ ИИ-19
и введен в действие
в/о «Союзводоканалниипроект»
приказ №231 от 30.07.86г

Привязан

Инв. №

Альбом IV

Типовой проект 902-3-52.86

Обозначение	Лист	Наименование	Кол. листов	Стр. альб.
-ЭМН; АТХН	1	Ведомость чертежей выпусков. Перечень комплектных устройств	1	2
Задание заводу-изготовителю на НКУ				
ТП 902-3-52.86-ЭМН	2	Щит ШЩ. Таблица НКУ. Опросный лист НКУ	1	3
ТП 902-3-52.86-ЭМН	3	Щит ШЩ. Таблица надписей. Общий вид нетиповых блоков N1 и N2	1	4
ТП 902-3-52.86-ЭМН	4	Щит ШЩ. Схема электрическая соединений панели N1	1	5
ТП 902-3-52.86-ЭМН	5	Щит ШЩ. Схема электрическая соединений панели N2	1	6
ТП 902-3-52.86-ЭМН	6	Щит ШЩ. Панель N1 нетиповый блок N1. Схема электрическая соединений	1	7
ТП 902-3-52.86-ЭМН	7	Щит ШЩ. Панель N2 нетиповый блок N2. Схема электрическая соединений	1	8

Обозначение	Лист	Наименование	Кол. листов	стр. альб
Задание заводу-изготовителю на щиты систем автоматизации технологических процессов				
ТП 902-3-52.86-АТХН	3С	Заказная спецификация щитов	1	9
ТП 902-3-52.86-АТХН	1	Щит КИП. Общий вид	5	10÷14
ТП 902-3-52.86-АТХН	2	Щит КИП. Таблица соединений	2	15;16
ТП 902-3-52.86-АТХН	3	Щит КИП. Таблица подключений	2	17;18
Принципиальные схемы (альбом II)				
ТП 902-3-52.86-АТХ		Схема функциональная технологического контроля	1	81
ТП 902-3-52.86-АТХ		Схема принципиальная электропитания щита КИП	1	82
ТП 902-3-52.86-АТХ		Схемы принципиальные технологических измерений	1	83

Перечень комплектных устройств				
Наименование	Кол. НКУ	Кол. шкаф. панел.	Обозначение таблицы НКУ	Примеч.
Щит ШЩ	1	2	ТП902-2- -ЭМН л2	

1. При комплектовании задания заводу-изготовителю на щиты систем автоматизации технологических процессов из альбома II приложить стр. 81, 82, 83
2. Задание заводу изготовителю на НКУ и щиты технологического контроля для аэроакселаторов диаметром 24 м, аналогична заданиям заводу для акселераторов 18 м.

Типовой проект разработан в соответствии с действующими нормами и правилами
Главный инженер проекта /Ковалев/

Инв. N подл. | Подпись и дата | Взам. инв. N

Инв. N				Привязан
ГИП	Ковалев			ТП 902-3-52.86 -ЭМН; АТХН
Нач. отд.	Терехов			
Н. контр.	Шиголь			Аэроакселатор диаметром 18 м
Гл. спец.	Шиголь		25.06	Стадия: Р; Лист: 1; Листов:
Рук. гр.	Локошко		16	Ведомость чертежей выпуска. Перечень комплектных устройств
Инж.	Тимко			Госстрой СССР Укрводоканалпроект Киев
Пров.	Локошко			

КФ 9388-03 3

Альбом

Типовой проект 902-3-52.86

Таблица НКУ

Поз. обозначение по монтажной схеме	Обозначение	Наименование	Кол.	Примеч.
		ШОК N1		
		БОЭ 8506-3770	1	
		БОЭ 5422-1974	2	
		БОЭ 9901-00046	1	
		черт. Т.п. 902-3-52.86 -ЭМН-3	1	
SF1; SF2		Выключатель		
		А63 МУ3 Ур 2А отс 5	2	
KL1 1KL÷4KL		Реле ПЭ-37-22 У3		
		U~ 220 В	5	
KT1		Реле ВС44-2-3 УХЛ4		возможна замена на КЭП-12У
		U~ 220 В	1	
		*) ШОК N2		
		БОЭ-5422-2674	2	
		черт. Т.п. 902-3-52.86 -ЭМН3	1	
SF3		Выключатель		
		А63 МУ3 Ур 2А отс.5	1	
KL2 5KL÷8KL		Реле ПЭ37-22У3		
		U~ 220 В	5	
KT2		Реле ВС-44-2-3УХЛ4		возможна замена на КЭП-12У
		U~ 220 В	1	

*) При привязке в варианте с ручным выпуском ШЩ шкаф 2 исключить.

Опросный лист

Наименов. щита	ШЩ	*) ШЩ
Тип металлоконструкции	ШОК	ШОК
N шкафа	1	*) 2
N панели	1	2
Тип блока 19	Ввод БОЭ 8506-3770	
18		
17	М1, М2 БОЭ 5422-1974	М5, М6 БОЭ 5422-2674
16		
15	М3, М4 БОЭ 5422-1974	М7, М8 БОЭ 5422-2674
14		
13	БОЭ 9901-00046	
12		
11		
10		
9		черт. ТП 902-3-52.86-ЭМН-3
8		
7	черт ТП 902-3-52.86 -ЭМН-3	
6		
5		
4		
3		
2		
1		
Заводской N		

Привязан

Инв. N подл. | Подпись и дата | Взам. инв. N

Инв. N

ГИП	Ковалев		
Нач. отд.	Терехов		
Н. контр.	Шиголь		
Гл. инж.	Шиголь		25.04
Рук. гр.	Локошко		86.
Инженер	Тимко		
Пров.	Локошко		

ТП 902-3-52.86 - ЭМН

Аэродекселатор диаметром 18м

Таблица НКУ и технические данные аппаратуры по заказу. Опросный лист

Стадия	Лист	Листов
Р	2	

Госстрой СССР Укрводоканалпроект Киев

КФ 9388-03 4

Альбом III

Типовой проект 902-3-52.86

Таблица надписей

Поз. обознач. по схеме	Место надписей	Текст надписи	Примечание
	БОЗ 8506-3770		Панель 1
Q1	В рамке	Ввод ~380/220В	
	БОЗ 5422-1974		
SF1	В рамке	Задвижки М1; М2	Блок 2
SF1	—"—	Задвижки М3, М4	Блок 3
	БОЗ9901-0004	6*)(БОЗ9901-0004А)	Дверь
KH1	В рамке	Задвижка М1 Неисправность	
KH2	—"—	Задвижка М2 Неисправность	
KH3	—"—	Задвижка М3 Неисправность	
HLW1	—"—	Контроль напряжения	
KH4	—"—	Задвижка М4 Неисправность	
KH5	—"—	Общие цепи М1÷М4 Нет напряжения	
KH6	—"—	Задвижка М5 Неисправность	
KH7	—"—	Задвижка М6 Неисправность	
KH8	—"—	Задвижка М7 Неисправность	
KH9	—"—	Задвижка М8 Неисправность	
KH10	—"—	Общие цепи М5÷М8 Нет напряжения	
KH11 KH12	—"—	Резерв	
SB1	—"—	Опробование сигнала	
SAH1	—"—	Сигнализация	
SAH1	На ключе	Д-МI-МII	
SB2	В рамке	Съем сигнала	
	Черт. Т.П 902-3-52.86-Э	ЭМН-3	
SF1	В рамке	Аварийн. сигнализация	
SF2	—"—	М1÷М4. Общие цепи	
	—"—	KL1	
	—"—	1KL	
	—"—	2KL	
	—"—	3KL	
	—"—	4KL	
	—"—	KT1	
	БОЗ 5422-2674		*) Панель 2
SF1	В рамке	Задвижки М5; М6	Блок 1
SF1	—"—	Задвижки М8; М7	Блок 2
	Черт. Т.П.902-3-52.86	ЭМН-3	
SF3	В рамке	М5÷М7. Общие цепи	
	—"—	KL2	
	—"—	5KL	
	—"—	6KL	
	—"—	7KL	
	—"—	8KL	
	—"—	KT2	

*)В варианте с ручным выпуском ша:

1. Панель 2 исключить
2. Блок сигнализации принять указанный в скобках.

Нетиповой блок N1

М1:5

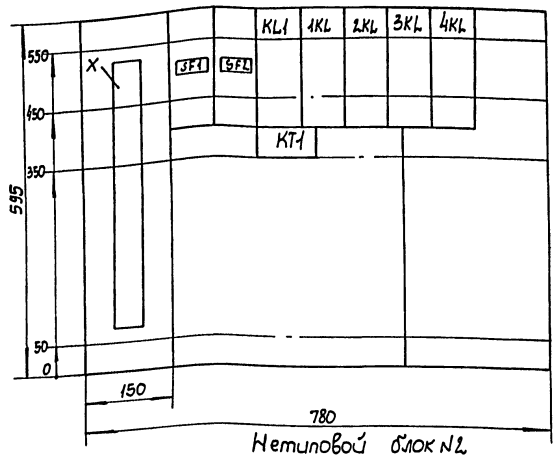

Нетиповой блок N2

М1:5

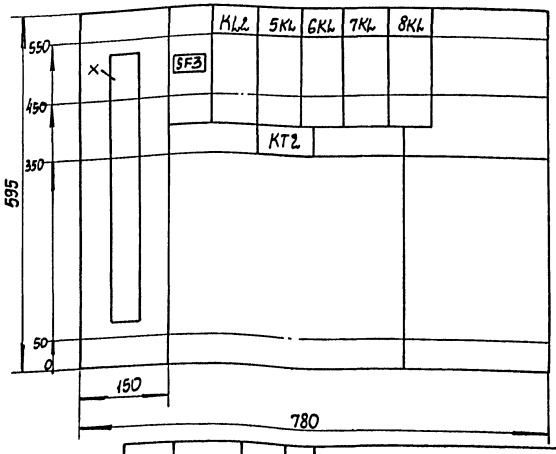

Инв.N подл. | Подпись и дата | Взам.инв.N

Привязан

Инв.N

ГИП	Ковалев		
Нач. отд.	Терехов		
Н. контр.	Шигаль		
Гл. спец.	Шигаль		25.06
Рук. гр.	Локошко		86
Инж.	Тимко		
Граб.	Локошко		

ТП 902-3-52.86 - ЭМН

Аэродекселатор диаметром 18м

Стадия: Р | Лист: 3 | Листов:

Таблица надписей. Общий вид нетиповых блоков N1 и N2

Госстрой СССР Укрводоканалпроект Киев

КФ 9388-03 5

Типовой проект 902-3-52.86 Альбом II

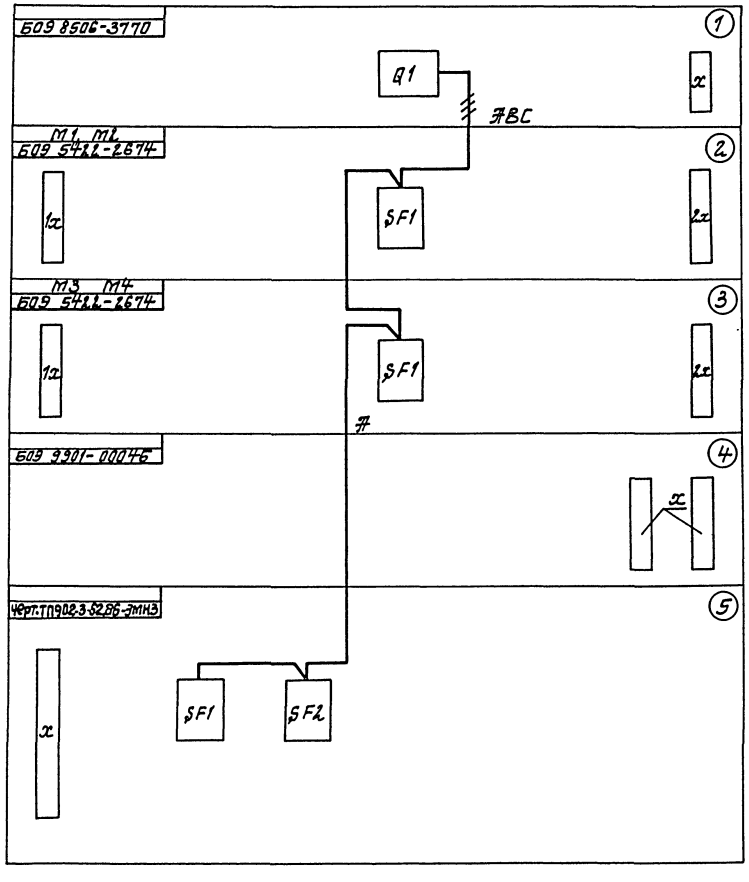

Откуда идет			Куда поступает			Маркировка провода по принципиальной схеме	Примечание
N блока, аппарата	Обозначение выводов зажимов	Маркировка зажимов	N блока, аппарата	Обозначение выводов зажимов	Маркировка		
2	1x	3	5	x	3	1-9	
2	1x	10	5	x	4	1-15	
2	1x	6	5	x	5	1-17	
2	2x	3	5	x	6	2-9	
2	2x	10	5	x	7	2-15	
2	2x	6	5	x	8	2-17	
3	1x	3	5	x	9	3-9	
3	1x	10	5	x	10	3-15	
3	1x	6	5	x	11	3-17	
3	2x	3	5	x	12	4-9	
3	2x	10	5	x	13	4-15	
3	2x	6	5	x	14	4-17	
4	x	31	5	x	1	701	
4	x	25	5	x	2	713	
2	1x	14	4	x	21	1-711	
2	2x	14	4	x	22	2-711	
3	1x	14	4	x	23	3-711	
3	2x	14	4	x	24	4-711	
5	x	30	4	x	35	N	
4	x	34	3	2x	15	N	
3	2x	15	3	1x	15	N	
3	1x	15	2	1x	15	N	
2	1x	15	2	2x	15	N	
4	x	7	4	x	11	T1	
2	1x	2	2	1x	5	1-3	
2	1x	5	2	1x	9	1-3	
2	2x	2	2	2x	5	2-3	
2	2x	5	2	2x	9	2-3	
3	1x	2	3	1x	5	3-3	
3	1x	5	3	1x	9	3-3	
3	2x	2	3	2x	5	4-3	
3	2x	5	3	2x	9	4-3	
2	1x	12	5	x	16	1-703	
2	2x	12	5	x	19	2-703	
3	1x	12	5	x	22	3-703	
3	2x	12	5	x	25	4-703	
4	x	31	3	2x	11	701	

Продолжение таблицы

3	2x	11	3	1x	11	701	
3	1x	11	2	1x	11	701	
2	1x	11	2	2x	11	701	
4	x	30	4	x	32	702	
4	x	32	4	x	33	702	

Привязан

Инв. № подл. | Подпись и дата | Взам. инв. №

ГИП	Ковалев		
Нач.отд.	Терехов		
Н.контр.	Щигель		
Гл.спец.	Щигель		25 ос.
Рук.гр.	Покошко		86.
Инж.-с.	Тимко		
Пров.	Покошко		

ТП 902-3-52.86 -ЭМН

Аппарат для диаметром 10 м.

Щит ШЦ. Панель 1 Схема электрическая соединений

Стадия	Лист	Листов
Р	4	

Госстрой СССР Укрводоканалпроект Киев

КФ 9388-03 6

Альбом I

Типовой проект 902-3-52.86

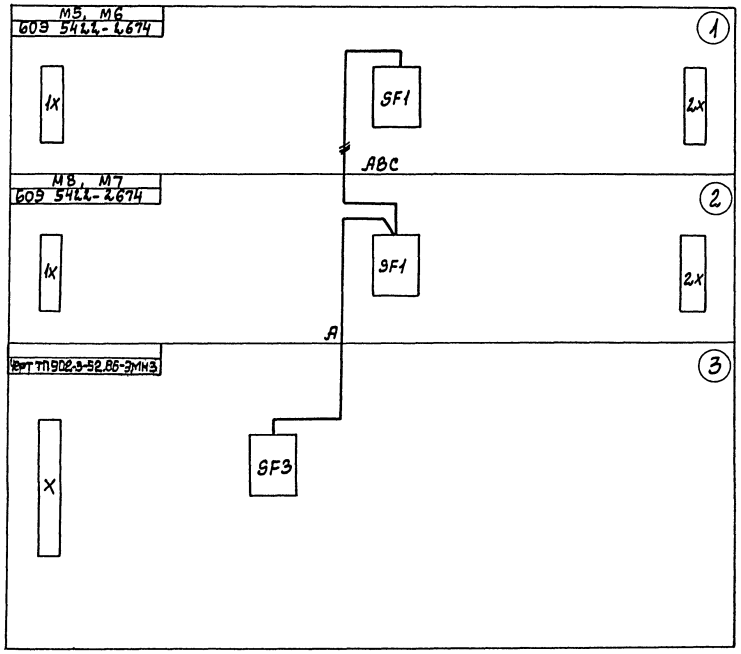

Откуда идет: N блока аппарата	Обозначение блока зажимов	Маркировка зажимов	Куда поступает: N блока аппарата	Обозначение блока зажимов	Маркировка зажимов	Маркировка провода по принципиальной схеме	Примечание
1	1X	3	3	X	3	5-9	
1	1X	10	3	X	4	5-15	
1	1X	6	3	X	5	5-17	
1	2X	3	3	X	6	6-9	
1	2X	10	3	X	7	6-15	
1	2X	6	3	X	8	6-17	
2	1X	3	3	X	12	8-9	
2	1X	10	3	X	13	8-15	
2	1X	6	3	X	14	8-17	
2	2X	3	3	X	9	7-9	
2	2X	10	3	X	10	7-15	
2	2X	6	3	X	11	7-17	
1	1X	11	1	2X	11	701	
1	2X	11	2	2X	11	701	
2	2X	11	2	1X	11	701	
2	1X	11	3	X	1	701	
1	1X	12	3	X	16	5-703	
1	2X	12	3	X	19	6-703	
2	1X	12	3	X	25	8-703	
2	2X	12	3	X	22	7-703	
3	X	27	3	X	28	702	
3	X	30	2	1X	15	N	
2	1X	15	2	2X	15	N	
2	2X	15	1	2X	15	N	
1	2X	15	1	1X	15	N	
1	1X	2	1	1X	5	5-3	
1	1X	5	1	1X	9	5-3	
1	2X	2	1	2X	5	6-3	
1	2X	5	1	2X	9	6-3	
2	1X	2	2	1X	5	8-3	
2	1X	5	2	1X	9	8-3	
2	2X	2	2	2X	5	7-3	
2	2X	5	2	2X	9	7-3	

Инв.№ подл. | Подпись и дата | Взам.инв.№

Привязан

Инв.№

ГИП	Ковалев		
Нач.отд.	Терехов		
Н.контр.	Шиголь		
Гл.спец.	Шиголь		25.06.
Рук.гр.	Локощко		06.88
Инжен.	Тимко		
Пров.	Локощко		06.88

ТП 902-3-52.86 - ЭМН

Аэроакселатор диаметром 18м

Щит ШЦ. Панель 2. Схема электрическая соединений

Стадия	Лист	Листов
Р	5	

Госстройсссср Укрводоканалпроект Киев

КФ 9388-03 7

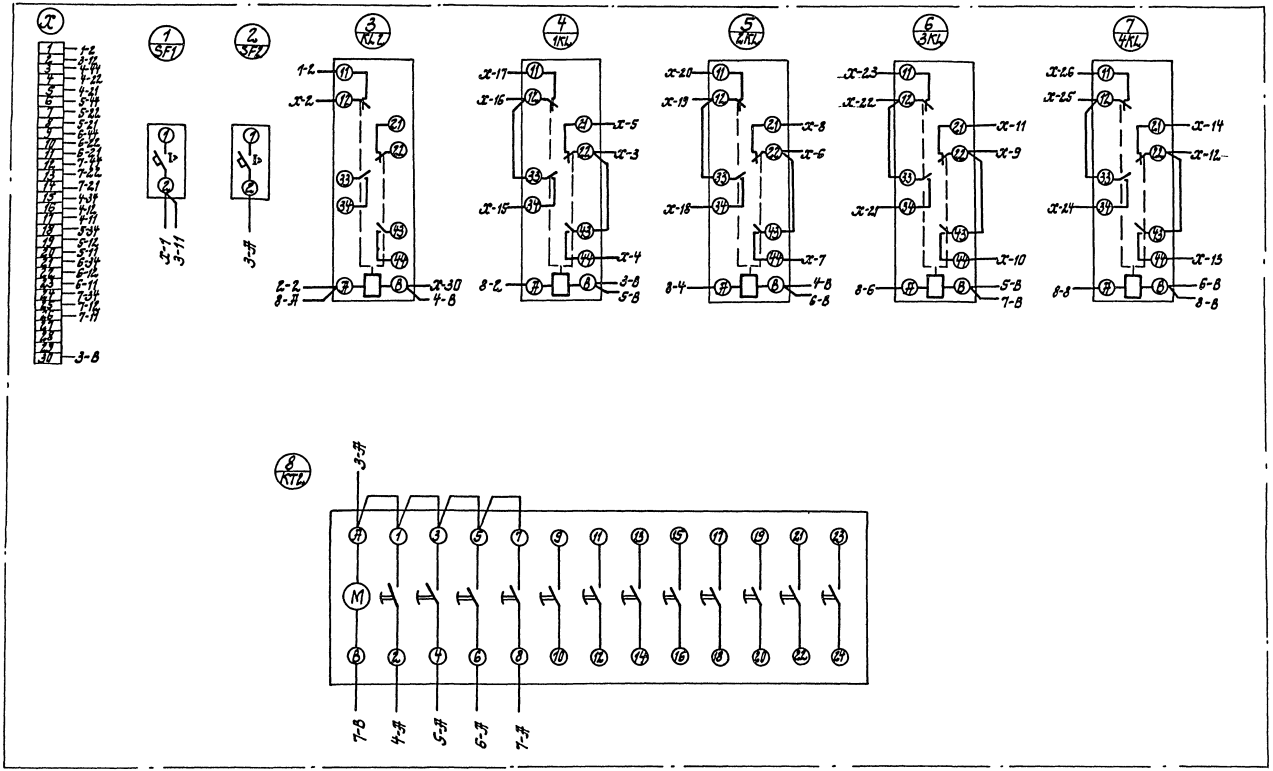

Альбом IV

Типовой проект 902-3-52.86

Инв. № подл. | Подпись и дата | Взам. инв. №

Привязан	ГИП	Кабалев		ТП 902-3-52.86 -ЭМН	
	Нач.отд.	Терехов		Аэроакселатор диаметром 18 м	Стадия: Р; Лист: 6; Листов:
	Н.контр.	Щиголь			
	Гл.спец.	Щиголь	25.06.86	Щит ШЦ. Панель 1 Нетиповой блок 1. Схема электрическая соединений	Госстрой СССР Укрводоканалпроект Киев
	Рук.гр.	Локошко			
Инв. №	Инжен.	Гутко			
	Пров.	Локошко			

КФ 9388-03 8

Типовой проект 902-3-52.86 Альбом IV

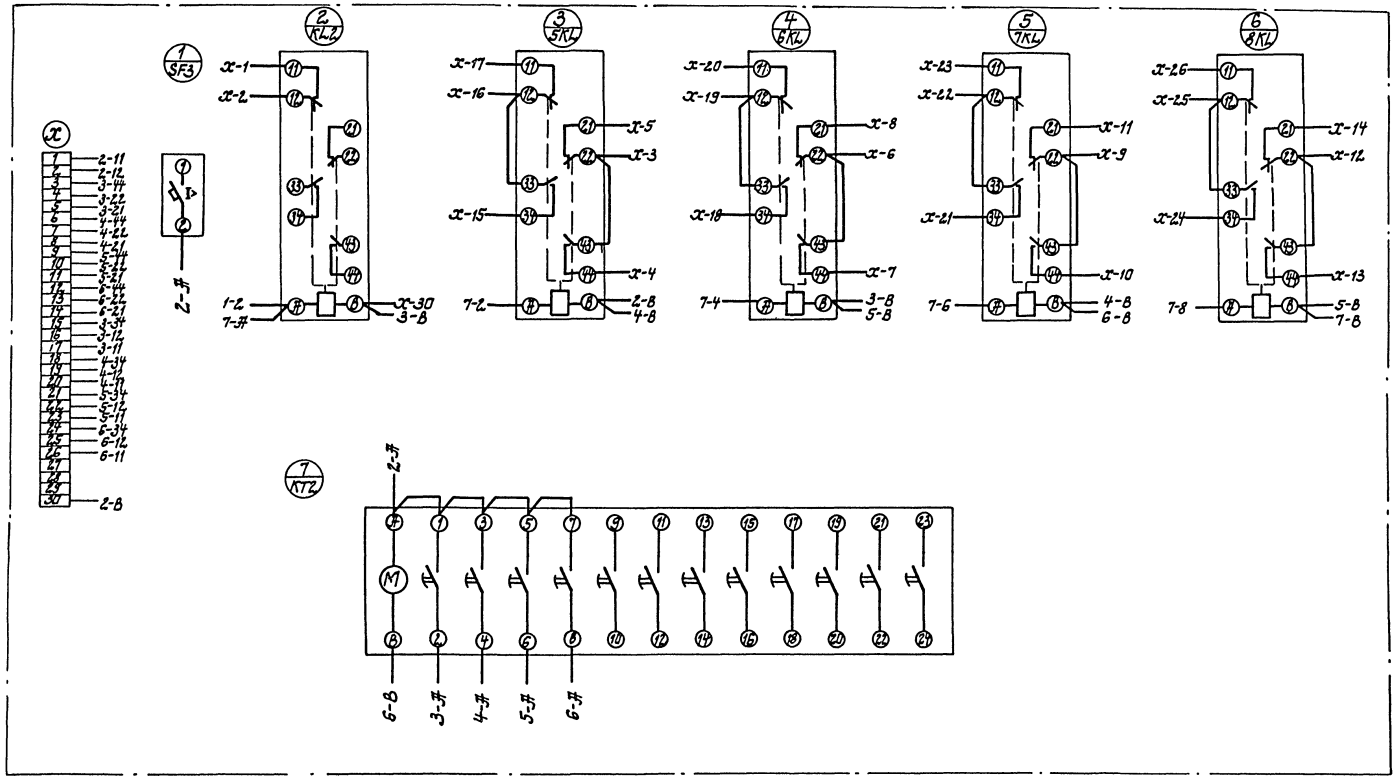

				ТП 902-3-52.86 -ЭМН		
	ГИП	Ковалев				
Привязан	Нач.отд.	Терехов		Аэроакселатор диаметром 18 м	Стадия	Лист	Листов
	Н.контр.	Щигаль			Р	7	
	Гл.спец.	Щигаль	23.06.86				
	Рук.гр.	Локошко		Щит ЩЩ. Панель 2. Нетиповой блок 2. Схема электрическая соединений	Госстрой СССР Укрводоканалпроект Киев		
	Инж.	Тимко					
Инв.№	Пров.	Локошко					

КФ 9388-03 9

Инв.№ подл. | Подпись и дата | Взам.инв.№

Альбом IX

Типовой проект 902-3-52.86

Позиция	Наименование и техническая характеристика оборудования и материалов. Завод-изготовитель (для импортного оборудования - страна, фирма)	Тип, марка оборудования, обозначение документа и номер опросного листа	Единица измерения: Наименование	Единица измерения: Код	Код завода-изготовителя	Код оборудования материала	Цена единицы тыс. руб.	Количество	Масса единицы оборудования кг
1	2	3	4	5	6	7	8	9	10
	I Щиты								
	Щит КИП, состоящий из щитов по ОСТ 36.13-76								
1	Щит ЩПК-2-3Л-Т (1000+800)	черт. общего вида							
	У41Р00	ТП902-3-52.86	комп.					1	
		АТХН-1 лист 2							
2	Щит ЩПК-2-3Л-I (1000+800)	черт. общего вида							
	У41Р00	ТП902-3-52.86							
		АТХН-1 лист 2	комп.					1	
	II Аппаратура и приборы, поставляемые комплектно со щитами								
1	Выключатель пакетный ~220В, 10А	ПВ2-10	шт					4	
2	Реле промежуточное ~220В, 50Гц	РПУ2-062-20У3Б	шт					1	
3	Щиток электропитания ~220В	ЭЩП-2М	шт					16	
	Плавкая вставка 0,5А ТУ 36.1101-73								

Инв.№ подл. | Подпись и дата | Взам. инв.№

Привязан:

Инв.№

ГИП	Ковалев		
Нач. отд.	Терехов		
Н. контр.	Шигаль		
Гл. спец.	Шигаль		25.06
Рук. гр.	Локшко		86
Ст. инж.	Ройзен		
Пров.	Локшко		

ТП 902-3-52.86 -АТХН-3С

Аэродизелятор диаметром 18 м

Щит КИП

Заказная спецификация щитов и электроаппаратуры

Стадия	Лист	Листов
Р	1	1

Госстрой СССР Укрводоканалпроект Киев

КФ 9388-03 10

Альбом IV

Типовой проект 902-3-52.86

Поз.	Обозначение	Наименование	Кол.	Примеч.
		Документация		
	ТП902-3-52.86-АТХН-2	Таблица соединений	2	
	ТП902-3-52.86-АТХН-3	Таблица подключения	2	
		Стандартные изделия		
1		Щит ШПК-2-3П-I(1000×800)	1	
		У41Р00 ОСТ36.13-76		
2		Щит ШПК-2-3П-I(1000×800)	1	
		У41Р00 ОСТ36.13-76		
3		Скоба ТКЗ-126-83	20	
		Прочие изделия		
		Прибор вторичный		
5	1б, 2б, 4г,	РП 160-08	12	
6	5б	РП 160-12	1	
7	1г, 2г,	С-1М	8	
		Блок нелинейных преобразов.		
8	1б, 2б	БНП-04	8	
		Блок питания		
9	6	22БП-36	2	
		Выключатель пакетный		
10	S1÷S4	~220В 10А ПВ2-10	4	

Поз.	Обозначение	Наименование	Кол.	Примеч.
11	KV	Реле РПУ2-36220У3Б	1	
		~220В 50 гц.		
		Щиток электропитания		
12	1ЩП ÷ 16ЩП	ЗЩП-2М ~220В	16	
		Плавкая вставка 0,5А		
		ТУ36.1101-73		
		Блок зажимов		
13		Б324-4П16-8/8У3-10	7	
14		Упор ТУ36.1751-74	8	
15		Рамка РПМ 66×26	45	
		ТУ 1130-74		
		Материалы		
		Провод ПВ	м 120	
		ГОСТ 6323-79 ПВ1×1,0		

Инв. № подл. | Подпись и дата | Взам. инв. №

Привязан

Инв. N

ГИП	Ковалев		
Нач. отд.	Терехов		
Н. конт.	Щигель		
Гл. спец.	Щигель		25.02
Рук. гр.	Лакошко		86
Ст. инж.	Ройзен		
Пров.	Лакошко		

ТП 902-3-52.86- АТХН-1

Аэроакселатор диаметром 18 м

Стадия	Лист	Листов
Р	1	5

Щит КИП Общий вид

Госстрой СССР Укрводоканалпроект Киев

КФ 9388-03 11

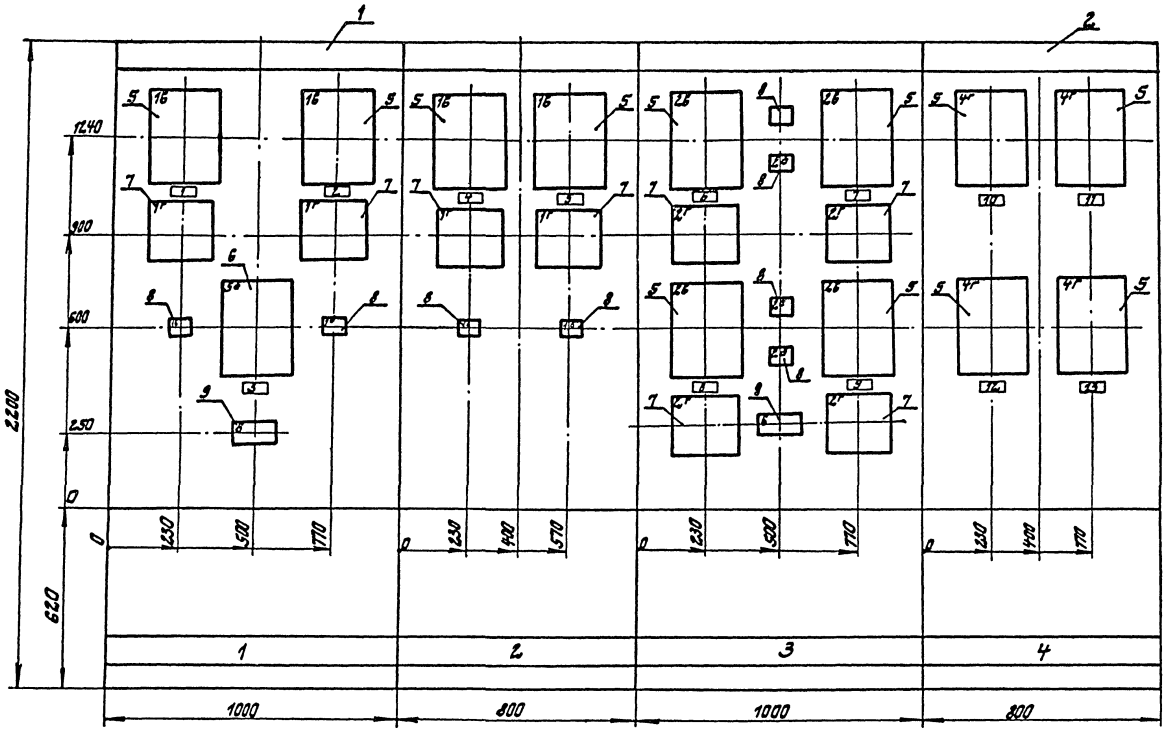

1. Покрытие - вариант 8 ОСТ36.13-76

2. Таблицы соединений и подключений выполнены на основании схем ТП902-3-52.86-АТХ листы: 2,3,4,5,6

Инв.№ подл. | Подпись и дата | Взам.инв.№

Привязан

Инв.№

ТП902-3-52.86-АТХН-1 Лист 2

КФ 9388-03 12

Вид на внутренние плоскости у. развернуто у.

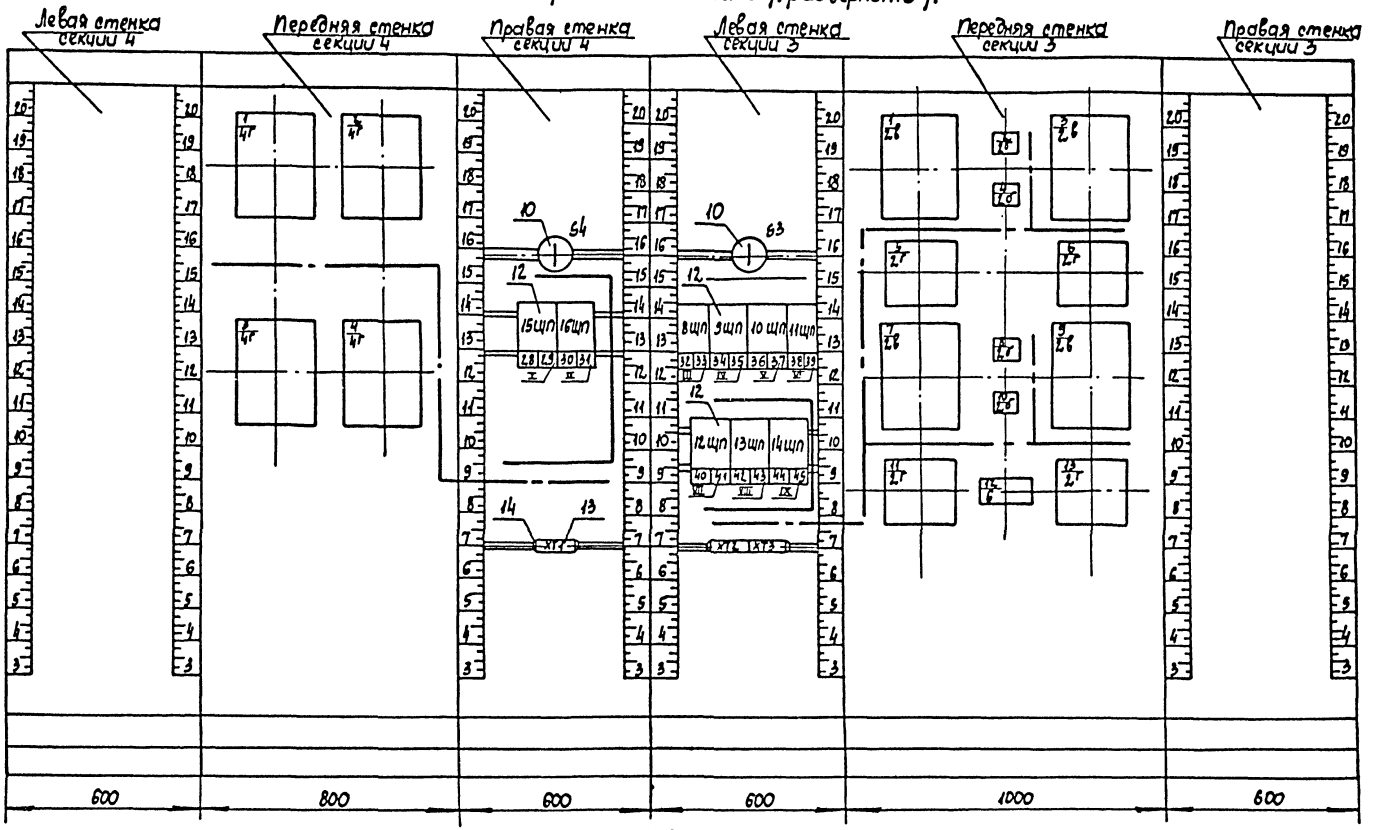

М1:5

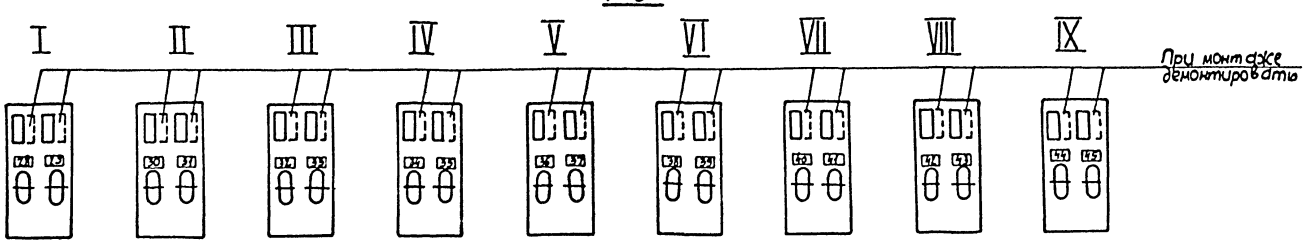

Инв. № подл. | Подпись и дата | Взам. инв. №

привязан

Инв. N

ТП 902-3-52.86 – АГХН-1

Лист 3

КФ 9388-03 13

Альбом IV

Типовой проект 902-3-52.86

Вид на внутренние плоскости /развернуто/.

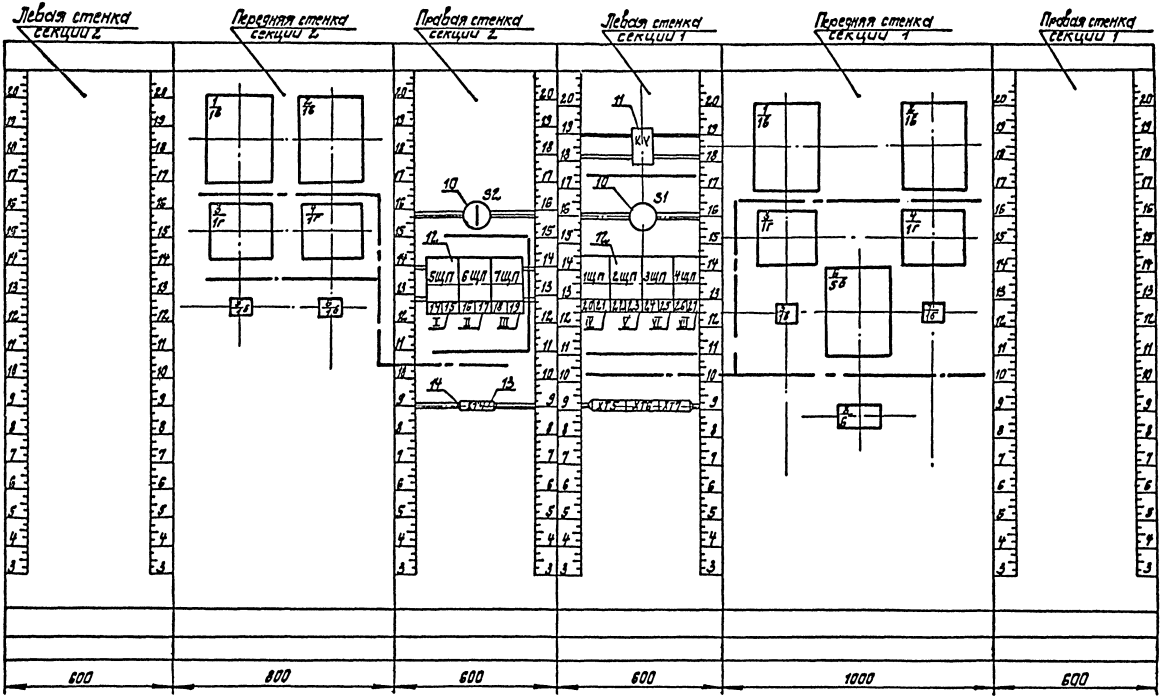

М 1:5

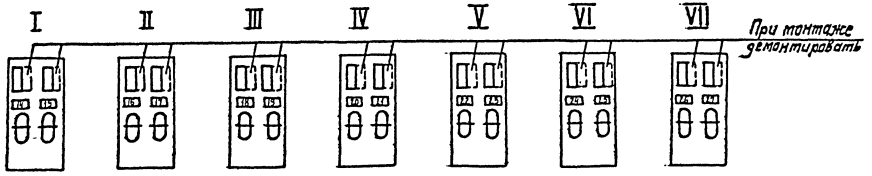

Инв. № подл. | Подпись и дата | Взам. инв. №

Привязан

Инв. №

ТП 902-3-52.86 -АТХН-1

Лист 4

КФ 9388-03 14

Альбом III

Типовой проект 902-3-52.86

Таблица
Надписи на табло и в рамках

Продолжение табл.

№ надп.	Надпись	Кол.	№ надп.	Надпись	Кол.
1	Аэродекселатор N1	1	15	~220В РП 160	1
	Расход стоков			Аэродекселатор N4 Расход	
2	Аэродекселатор N2	1	16	~220В Блок БНП-04	1
	Расход стоков			Аэродекселатор N3	
3	Температура стоков,	1	17	~220В Блок БНП-04	1
	поступающих в аэродекел.			Аэродекселатор N4	
4	Аэродекселатор N3	1	18	~220В С-1М	1
	Расход стоков			Аэродекселатор N3	
5	Аэродекселатор N4	1	19	~220В С-1М	1
	Расход стоков			Аэродекселатор N4	
6	Аэродекселатор N1	1	20	~220В РП-160	1
	Расход избыточного ила			Температура	
7	Аэродекселатор N2	1	21	~220В РП-160	1
	Расход избыточного ила			Аэродекселаторы1 Расход	
8	Аэродекселатор N3	1	22	~220В РП-160	1
	Расход избыточного ила			Аэродекселатор N2 Расход	
9	Аэродекселатор N4	1	23	~220В Блок БНП-04	1
	Расход избыточного ила			Аэродекселатор N1	
10	Аэродекселатор N1	1	24	~220В Блок БНП-04	1
	Концентр. раствор. кислорода			Аэродекселатор N2	
11	Аэродекселатор N2	1	25	~220В С-1М	1
	Концентр. раствор. кислорода			Аэродекселатор N1	
12	Аэродекселатор N3	1	26	~220В С-1М	1
	Концентр. раствор кислорода			Аэродекселатор N2	
13	Аэродекселатор N4	1	27	~220В ИБП	1
	Концентр. раствор кислорода			Блок питания 22БП-36	
14	~220В РП 160	1			
	Аэродекселатор N3 Расход				

Таблица
Надписи на табло и в рамках

Продолжение табл.

№ надп.	Надпись	Кол.	№ надп.	Надпись	Кол.
28	~220В РП 160	1	42	~220В С-1М	1
	Аэродекселатор N1 концентр.			Аэродекселатор N3	
29	~220В РП 160	1	43	~220В С 1М	1
	Аэродекселатор N2 Концентр.			Аэродекселатор N4	
30	~220В РП 160	1	44	~220В ББП	1
	Аэродекселатор N3 концентр			Блок питания 22 БП-36	
31	~220В РП 160	1	45	резерв	1
	Аэродекселатор N4 концентр.				
32	~220В РП 160	1			
	Аэродекселатор N1 Расход				
33	~220В РП 160	1			
	Аэродекселатор N2 Расход				
34	~220В РП-160	1			
	Аэродекселатор N3 Расход				
35	~220В РП 160	1			
	Аэродекселатор N4 Расход				
36	~220В. Блок БНП	1			
	Аэродекселатор N1				
37	~220В Блок БНП	1			
	Аэродекселатор N2				
38	~220В Блок БНП	1			
	Аэродекселатор N3				
39	~220В Блок БНП	1			
	Аэродекселатор N4				
40	~220В С-1М	1			
	Аэродекселатор N1				
41	~220В С-1М	1			
	Аэродекселатор N2				

Инв. № подл. | Подпись и дата | Взам. инв. №

Привязан

Инв. №

ТП 902-3-52.86 – АТХН-1 Лист 5

НФ 9388-03 15

Альбом III

Типовой проект 902-3-52.86

Проводник	Откуда идет	Куда поступает	Данные провода	Примечание
	Технические требования			
	Таблица соединений выполнена			
	на основании схем: ТП. 902-2-		АТХ	Л2÷6
	Секция №4			
421	2/4Г-Х1:16	ХТ1:3		
422	2/4Г-Х1:26	ХТ1:4		
437	1/4Г-Х1:16	ХТ1:5		
438	1/4Г-Х1:26	ХТ1:6		
447	4/4Г-Х1:16	ХТ1:7		
448	4/4Г-Х1:26	ХТ1:8		
457	3/4Г-Х1:16	ХТ1:9		
458	3/4Г-Х1:26	ХТ1:10		
803	2/4Г-Х23:1А	15Шп:F29		
805	1/4Г-Х23:1А	15Шп:F30		
807	4/4Г-Х23:1А	16Шп:F31	ПВ1×1.0	
809	3/4Г-Х23:1А	16Шп:F32		
Л11	Ш4:Л1	ХТ1:1		
Л51	Ш4:С1	15Шп:Ш33		
	15Шп:Ш3	15Шп:Ш34		
	15Шп:Ш34	16Шп:Ш35		
	16Шп:Ш35	16Шп:Ш36		
0	1/4Г-Х23:16	2/4Г-Х23:16		
	2/4Г-Х23:16	4/4Г-Х23:16		
	4/4Г-Х23:16	3/4Г-Х23:16		
	3/4Г-Х23:16	ХТ1:0		

Проводник	Откуда идет	Куда поступает	Данные провода	Примечание
	Секция №3			
Л11	Ш3:Л1	ХТ2:1		
Л41	Ш3:С1	8Шп:Ш19		
	8Шп:Ш19	8Шп:Ш20		
	8Шп:Ш20	9Шп:Ш21		
	9Шп:Ш21	9Шп:Ш22		
	9Шп:Ш22	10Шп:Ш23		
	10Шп:Ш23	10Шп:Ш24		
	10Шп:Ш24	11Шп:Ш25		
	11Шп:Ш25	11Шп:Ш26		
	11Шп:Ш26	12Шп:Ш27		
	12Шп:Ш27	12Шп:Ш28		
	12Шп:Ш28	13Шп:Ш29		
	13Шп:Ш29	13Шп:Ш30		
	13Шп:Ш30	14Шп:Ш31		
	14Шп:Ш31	14Шп:Ш32		
1-28	8Шп:F15	3/2Б-Х23:1А		
2-28	8Шп:F16	1/2Б-Х23:1А		
3-28	9Шп:F17	9/2Б-Х23:1А		
4-28	9Шп:F18	7/2Б-Х23:1А		
1-27	10Шп:F19	2/2О:1		
2-27	10Шп:F20	4/2О:1		
3-27	11Шп:F21	8/2О:1	ПВ1×1.0	
4-27	11Шп:F22	10/2О:1		
1-29	12Шп:F23	6/2Г-Ш3:1		
2-29	12Шп:F24	5/2Г-Ш3:1		
3-29	13Шп:F25	13/2Г-Ш3:1		
4-29	13Шп:F26	11/2Г-Ш3:1		
817	14Шп:F27	12/6:1		
1-23	3/2Б-Х1:26	2/2О-Х5:7		
1-24	3/2Б-Х1:16	6/2Г-Ш2:3		
2-23	1/2Б-Х1:26	4/2О-Х5:7		
2-24	1/2Б-Х1:16	5/2Г-Ш2:3		
1-21	2/2О-Х1:11	ХТ2:3		
1-22	2/2О-Х1:12	ХТ2:4		
1-30	2/2О-Х5:10	6/2Г-Ш2:1		
2-21	4/2О-Х1:11	ХТ2:7		
2-22	4/2О-Х1:12	ХТ2:8		
2-30	4/2О-Х5:10	5/2Г-Ш2:1		
3-21	8/2О-Х1:11	ХТ3:1		
3-22	8/2О-Х1:12	ХТ3:2		
3-23	9/2Б-Х1:26	8/2О-Х5:7		

Проводник	Откуда идет	Куда поступает	Данные провода	Примечание
3-30	8/2О-Х5:10	13/2Г-Ш2:1		
3-24	9/2Б-Х1:16	13/2Г-Ш2:3		
4-21	10/2О-Х1:11	ХТ3:5		
4-22	10/2О-Х1:12	ХТ3:6		
4-23	7/2Б-26	10/2О-Х5:7		
4-24	7/2Б-Х1:16	11/2Г-Ш2:3		
4-30	10/2О-Х5:10	11/2Г-Ш2:1		
1-25	12/6:8	ХТ2:5		
1-26	12/6:14	ХТ2:6		
2-25	12/6:16	ХТ2:9		
2-26	12/6:22	ХТ2:10		
3-25	12/6:7	ХТ3:3		
3-26	12/6:13	ХТ3:4		
4-25	12/6:15	ХТ3:7		
4-26	12/6:21	ХТ33:8	ПВ1×10	
0	1/2Б-Х23:16	2/2О:2		
	2/2О:2	4/2О:2		
	4/2О:2	3/2Б-Х23:16		
	3/2Б-Х23:16	6/2Г-Ш3:2		
	6/2Г-Ш3:2	5/2Г-Ш3:2		
	5/2Г-Ш3:2	7/2Б-Х23:16		
	7/2Б-Х23:16	8/2О:2		
	8/2О:2	10/2О:2		
	10/2О:2	9/2Б-Х23:16		
	9/2Б-Х23:16	13/2Г-Ш3:2		
	13/2Г-Ш3:2	11/2Г-Ш3:2		
	11/2Г-Ш3:2	ХТ2:2		

Инв.№ подл. | Подпись и дата | Взам.инв.№

Привязан

Инв.№

ГИП	Ковалев		
Нач.отд.	Терехов		
Н.контр.	Шитоль		
Гл.спец.	Шитоль		25.86
Рук.гр.	Локошко		86
Ст.инж.	Роузен		
Пров.	Локошко		

ТП 902-3-52.86 - АТХН-2

Аэроакселатор диаметром 18м

Стадия	Лист	Листов
Р	1	2

Щит КИП. Таблица соединений

Госстрой СССР Укрводоканалпроект Киев

КФ 9388-03 16

Альбом IV

Типовой проект 902-3-52.86

Проводник	Откуда идет	Куда поступает	Данные провода	Примечание
	Технические требования			
	Таблица	соединений вы	полнена	
	на основании	схем: т.п.902-2	ЯТХН	Л2÷6
	Секция № 2			
4-11	5/1б-х1:11	ХТ4:7		
4-12	5/1б-х1:12	ХТ4:8		
4-13	5/1б-х5:7	1/1в-х1:2Б		
4-14	1/1в-х1:1Б	3/1г-Ш2:3		
4-17	5/1б:1	6щп: F12		
4-18	1/1в-х23:1Я	5щп: F10		
4-19	3/1г-Ш3:1	7щп: F14		
3-11	6/1б-х:11	ХТ4:3		
3-12	6/1б-х1:12	ХТ4:4		
3-13	6/1б-х5:7	2/1в-х1:2Б		
3-14	2/1в-х1:1Б	4/1г-Ш2:3		
3-17	6/1б:1	6щп: F11		
3-18	2/1в-х23:1Я	5щп: F9		
3-19	4/1г-Ш3:1	7щп: F13		
3-20	4/1г-Ш2:1	6/1б-х5:10	ПВ1×1,0	
4-20	3/1г-Ш2:1	5/1б-х5:10		
Л11	S2:Л1	ХТ4:1		
Л31	S2:С1	5щп:S13		
	5щп:S13	5щп:S14		
	5щп:S14	6щп:S15		
	6щп:S15	6щп:S16		
	6щп:S16	7щп:S17		
	7щп:S17	7щп:S18		
0	1/1в-х23:1Б	2/1в-х23:1Б		
	2/1в-х23:1Б	4/1г-Ш3:2		
	4/1г-Ш3:2	3/1г-Ш3:2		
	3/1г-Ш3:2	5/1б:2		
	5/1б:2	6/1б:2		
	6/1б:2	ХТ4:2		

Проводник	Откуда идет	Куда поступает	Данные провода	Примечание
	Секция	№ 1		
Л11	ХТ7:4	S1:Л1		
	S1:Л1	KV:2		
0	ХТ7:6	KV:2Я		
	KV:2Я	1/1в-х23:1Б		
	1/1в-х23:1Б	2/1в-х23:1Б		
	2/1в-х23:1Б	4/1г-Ш3:2		
	4/1г-Ш3:2	3/1г-Ш3:2		
	3/1г-Ш3:2	5/1б:2		
	5/1б:2	6/5б-х23:1Б		
	6/5б-х23:1Б	7/1б:2		
2-11	5/1б-х1:11	ХТ5:5		
2-12	5/1б-х1:12	ХТ5:6		
2-13	5/1б-х5:7	1/1в-х1:2Б		
2-14	1/1в-х1:1Б	3/1г-Ш2:3		
2-17	5/1б:1	3щп: F5		
2-18	1/1в-х23:1Я	2щп: F3		
2-19	3/1г-Ш3:1	4щп: F7		
1-11	7/1б-х1:11	ХТ5:1	ПВ1×1.0	
1-12	7/1б-х1:12	ХТ5:2		
1-13	7/1б-х5:7	2/1в-х1:2Б		
1-14	2/1в-х1:1Б	4/1г-Ш2:3		
1-17	7/1б:1	2щп: F4		
1-18	2/1в-х23:1Я	1щп: F2		
1-19	4/1г-Ш3:1	3щп: F6		
1-20	4/1г-Ш2:1	7/1б-х5:10		
2-20	3/1г-Ш2:1	5/1б-х5:10		
1-15	8/6:8	ХТ5:3		
1-16	8/6:14	ХТ5:4		
2-15	8/6:7	ХТ5:7		
2-16	8/6:13	ХТ5:8		
3-15	8/6:15	ХТ6:3		
3-16	8/6:21	ХТ6:4		
4-15	8/6:16	ХТ6:7		
4-16	8/6:22	ХТ6:8		
815	8/6:1	4щп: F8		

Проводник	Откуда идет	Куда поступает	Данные провода	Примечание
811	6/5б-х1:2Я	ХТ7:1		
812	6/5б-х1:2Б	ХТ7:2		
813	6/5б-х1:3Б	ХТ7:3		
			ПВ1×1,0	
801	1щп: F1	6/5б-х23:1Я		
Т1	KV:11	ХТ7:7		
Т8	KV:11Я	ХТ7:8		

Инв. № подл. | Подпись и дата | Взам. инв. №

Привязан

Инв. №

ГИП	Ковалев		
Нач.отд.	Терехов		
Н.контр.	Щиголь		
Гл.спец.	Щиголь		25.06.86.
Рук.гр.	Локошко		
Ст.инж.	Раизен		
Пров.	Локошко		

ТП 902-3-52.86 - ЯТХН-2

Аэроакселатор диаметром 18м

Щит КИП

Таблица соединений.

Стадия	Лист	Листов
Р	2	2

Госстрой СССР Укрводоканалпроект Киев

КФ 9388-03 17

Альбом IV

Типовой проект 902-3-52.86

Инв. N подл. | Подпись и дата | Взам. инв. N

Технические требования

Таблица подключения выполнена на основании схем и таблицы соединений:

Секция N4

Передняя стенка

Проводник	Вывод	Вид контакта	Вывод	Проводник
		1/4г		
		Х1		
437	1Б		2Б	438
		Х23		
805	1А		1Б	0
		2/4г		
		Х1		
421	1Б		2Б	422
		Х23		
803	1А		1Б	0*
		3/4г		
		Х1		
457	1Б		2Б	458
		Х23		
809	1А		1Б	0*
		4/4г		
447	1Б		2Б	448
		Х23		
807	1А		1Б	0*

Правая стенка

Проводник	Вывод	Вид контакта	Вывод	Проводник
		S4		
Л11	Л1		С1	Л51
		15ЩП		
Л51*	S33П		F29	803
	S34П		F30	805
		16ЩП		
Л51	S35П		F31	807
	S36П		F32	809
		ХТ1		
Л11	1		2	0
421	3		4	422
437	5		6	438
447	7		8	448
457	9		10	458

Секция N3

Левая стенка

Проводник	Вывод	Вид контакта	Вывод	Проводник
		S3		
Л11	Л1		С1	Л41
		8ЩП		
Л41	S19П		F15	1-28
	S20П		F16	2-28
		9ЩП		
Л41*	S21П		F17	3-28
	S22П		F18	4-28
		10ЩП		
Л41*	S23П		F19	1-27
	S24П		F20	2-27
		11ЩП		
Л41*	S25П		F21	3-27
	S26П		F22	4-27
		12ЩП		
Л41*	S27П		F23	1-29
	S28П		F24	2-29
		13ЩП		
Л41*	S29П		F25	3-29
	S30П		F26	4-29
		14ЩП		
Л41	S31П		F27	817
	S32П		F28	
		ХТ2		
Л11	1		2	0
1-21	3		4	1-22
1-25	5		6	1-26
2-21	7		8	2-22
2-25	9		10	2-26
		ХТ3		
3-21	1		2	3-22
3-25	3		4	3-26
4-21	5		6	4-22
4-25	7		8	4-26
	9		10	

Передняя стенка

Проводник	Вывод	Вид контакта	Вывод	Проводник
		1/2б		
		Х1		
2-24	1Б		2Б	2-23
		Х23		
2-28	1А		1Б	0*
		2/2б		
1-27	1		2	0*
		Х1		
1-21	11		12	1-22
		Х5		
1-23	7		10	1-30
		3/2б		
		Х1		
1-24	1Б		2Б	1-23
		Х23		
1-28	1А		1Б	0*
		4/2б		
2-27	1		2	0*
		Х1		
2-21	11		12	2-22
		Х5		
2-23	7		10	2-30
		5/2г		
		Ш2		
2-30	1		3	2-24
		Ш3		
2-29	1		2	0*
		6/2г		
		Ш2		
1-30	1		3	1-24
		Ш3		
1-29				0*
		7/2б		
		Х1		
4-24	1Б		2Б	4-23
		Х23		
4-28	1А		1Б	0*
		8/2б		
3-27	1		2	0*
		Х1		
3-21	11		12	3-22
		Х5		
3-23	7		10	3-30
		9/2б		
		Х1		
3-24	1Б		2Б	3-23
		Х23		
3-28	1А		1Б	0*
		10/2б		
4-27	1		2	0*
		Х1		
4-21	11		12	4-22
		Х5		
4-23	7		10	4-30
		11/2г		
		Ш2		
4-30	1		3	4-24
		Ш3		
4-29	1		2	0*
		12/6		
817	1	П	2	
1-25	8		14	1-26
2-25	16		22	2-26
3-25	7		13	3-26
4-25	15		21	4-26
		13/2г		
		Ш2		
3-30	1		3	3-24
		Ш3		
3-29	1		2	0*

Привязан

Инв. №

ГИП	Ковалев		
Нач.отд.	Терехов		
Н.контр.	Щиголь		
Гл.спец.	Щиголь		25.06
Рук.гр.	Локошко		86.
Ст.инж.	Ройзен		
Пров.	Локошко		

ТП902-3-52.86 -АТХН-3

Аэроакселатор диаметром 18м

Щит КИП
Таблица подключений

Стадия	Лист	Листов
Р	1	2

Госстрой СССР
Укрводоканалпроект
Киев

КФ 9388-03 18

Альбом IV

Типовой проект 902-3-52.86

Технические требования

Таблица подключения выполнена на основании схем и таблицы соединений:

Секция N 2

Передняя стенка

Проводник	Вывод	Вид контакта	Вывод	Проводник
		1/1б		
		Х1		
4-14	1Б		2Б	4-13
		Х23		
4-18	1Ж		1Б	0*
		2/1б		
		Х1		
3-14	1Б		2Б	3-13
		Х23		
3-18	1Ж		1Б	0*
		3/1г		
		Ш2		
4-20	1		3	4-14
		Ш3		
4-19	1		2	0*
		4/1г		
		Ш2		
3-20	1		3	3-14
		Ш3		
3-19	1		2	0*
		5/1б		
4-17	1		2	0*
		Х1		
4-11	11		12	4-12
4-13	7		10	4-20
		6/1б		
3-17	1		2	0*
		Х1		
3-11	11		12	3-12
3-13	7		10	3-20

Правая стенка

Проводник	Вывод	Вид контакта	Вывод	Проводник
		S2		
Л11	Л1		С1	Л31
		5Щп		
Л31	S13п		F9	3-18
	S14п		F10	4-18
		6Щп		
Л31*	S15п		F11	3-17
	S16п		F12	4-17
		7Щп		
Л31	S17п		F13	3-19
	S18п		F14	4-19
		Х14		
Л11	1		2	0
3-11	3		4	3-12
3-15	5		6	3-16
4-11	7		8	4-12
4-15	9		10	4-16

Секция N1

Левая стенка

Проводник	Вывод	Вид контакта	Вывод	Проводник
			KV	
Л11	2	К	2Ж	0
Т1	11	Р	11Ж	Т8
		S1		
Л11	Л1		С1	Л21
		1Щп		
Л21	S5п		F1	801
	S6п		F2	1-18
		2Щп		
Л21*	S7п		F3	2-18
	S8п		F4	1-17
		3Щп		
Л21*	S9п		F5	2-17
	S10п		F6	1-19
		4Щп		
Л21	S11п		F7	2-19
	S12п		F8	815
		Х15		
1-11	1		2	1-12
1-15	3		4	1-16
2-11	5		6	2-12
2-15	7		8	2-16
	9		10	
		Х16		
3-11	1		2	3-12
3-15	3		4	3-16
4-11	5		6	4-12
4-15	7		8	4-16
	9		10	
		Х17		
811	1		2	812
813	3		4	Л11
	5		6	0
Т1	7		8	Т8
	9		10	

Передняя стенка

Проводник	Вывод	Вид контакта	Вывод	Проводник
		1/1б		
		Х1		
2-14	1Б		2Б	2-13
		Х23		
2-18	1Ж		1Б	0*
		2/1б		
1-14	1Б	Х1	2Б	1-13
		Х23		
1-18	1Ж		1Б	0*
		3/1г		
		Ш2		
2-20	1		3	2-14
		Ш3		
2-19	1		2	0*
		4/1г		
		Ш2		
1-20	1		3	1-14
		Ш3		
1-19	1		2	0*
		6/5б		
		Х1		
811	2Ж		2Б	812
813	3Б			
		Х23		
801	1Ж		1Б	0
		8/6		
815	1	П	2	
1-15	8		14	1-16
4-15	16		22	4-16
2-15	7		13	2-16
3-15	15		21	3-16

Привязан

Инв. №

Гип	Ковалев		
Нач.отд.	Терехов		
Н.контр.	Щиголь		
Гл.спец.	Щиголь		25.09.86
Рук.гр.	Локошко		
Ст.инж.	Роизен		
Пров.	Локошко		

ТП 902-3-52.86 -ЭТХН-3

Аэроакселатор диаметром 18 м

Щит КИП
Таблица подключений.

Стадия	Лист	Листов
Р	2	2

Госстрой СССР
Укрводоканалпроект
Киев

КФ 9388-03 (19)

Инв. № подл. | Подпись и дата | Взам. инв. №

gost.e-ecolog.ru