ТИПОВОЙ ПРОЕКТ
902-3-52.86

АЭРОАКСЕЛАТОР ДИАМЕТРОМ 18м С ПНЕВМАТИЧЕСКОЙ АЭРАЦИЕЙ СТОЧНЫХ ВОД

АЛЬБОМ III

Изделия.

gost.e-ecolog.ru

				ПРИВЯЗАН	
ИНВ.№					

ЦЕНТРАЛЬНЫЙ ИНСТИТУТ ТИПОВОГО ПРОЕКТИРОВАНИЯ
ГОССТРОЯ СССР

Москва, А-445, Смольная ул., 22

Сдано в печать VIII 1987 года

Заказ № 9210 Тираж 200 экз.

ТИПОВОЙ ПРОЕКТ
902-3-52.86

АЭРОАКСЕЛАТОР ДИАМЕТРОМ 18м С ПНЕВМАТИЧЕСКОЙ АЭРАЦИЕЙ СТОЧНЫХ ВОД

АЛЬБОМ III

Изделия

СОСТАВ ПРОЕКТА

I – Пояснительная записка (из ТП 902-3-53.86)
II – Технологические, строительные решения. Электрооборудование. Автоматизация и технологический контроль.
III – Изделия.
IV – Электротехническая часть. Задание заводу-изготовителю.
V – Спецификации оборудования.
VI – Ведомости потребности в материалах.
VII – Сметы.

Разработан проектным институтом Укрводоканалпроект

Директор института Якименко В.Н.
Главный инженер института Писанко Н.В.
Главный инженер проекта Ковалёв А.Г.
Начальник отдела Волошин М.Я.

Утвержден Госстроем СССР
протокол от 3.07.86г № ИИ-19
и введен в действие
в/о „Союзводоканалниипроект
приказ №231 от 30.07.86г

				привязан	
инв.№					

Формат	Обозначение	Наименование	Стр.	Примечание
А4	902-3-52.86-КЖИ-ТТ1	Технические требования к изготовлению сборных железобетонных изделий	3	
А4	902-3-52.86-КЖИ-ТТ2	Технические требования к изготовлению арматурных и закладных изделий	3	
А3	902-3-52.86-КЖИ-ПСЦ2	Панель стеновая ПСЦ 2	4	
А3	902-3-52.86-КЖИ-1КВ0	Колонна 1КВ0 4.60-2.1-1;1КВ0 4.60-2.1-2	5	
А3	902-3-52.86-КЖИ-ЛК1	Лоток ЛК 1	6	
А4	902-3-52.86-КЖИ-П7д	Плита перекрытия П7д-3-1	6	
А3	902-3-52.86-КЖИ-Фл1	Лоток Фл 1	7	
А3	902-3-52.86-КЖ-Фл2	Лоток Фл 2	8	
А4	902-3-52.86-КЖИ-КЦП1-20-1а	Плита КЦП1-20-1а	9	
А4	902-3-52.86-КЖИ-КЦП1-20-1б	Плита КЦП1-20-1б	9	
А4	902-3-52.86-КЖИ-В1	Водослив В1	10	
А4	902-3-52.86-КЖИ-КР1	Каркас плоский КР1	10	
А4	902-3-52.86-КЖИ-КР2	Каркас плоский КР2	11	
А4	902-3-52.86-КЖИ-КР3	Каркас плоский КР3	11	
А4	902-3-52.86-КЖИ-С1	Сетка арматурная С1	12	
А4	902-3-52.86-КЖИ-С2	Сетка арматурная С2	12	
А4	902-3-52.86-КЖИ-С3	Сетка арматурная С3	13	
А4	902-3-52.86-КЖИ-С4	Сетка арматурная С4	13	
А4	902-3-52.86-КЖИ-МН1	Изделие закладное МН1	14	
А4	902-3-52.86-КЖИ-МН2	Изделие закладное МН2	14	
А4	902-3-52.86-КЖИ-МН3	Изделие закладное МН3	15	
А4	902-3-52.86-КЖИ-МН4	Изделие закладное МН4	15	
А4	902-3-52.86-КЖИ-МС1	Изделие соединительное МС1	16	
А4	902-3-52.86-КЖИ-МС2	Изделие соединительное МС2	16	

Привязан

Инв. №

ГИП	Ковалев		1.07.86
Нач. отд.	Волошин		
Н. контр.	Плотник		
Гл. спец.	Плотник		
Рук. гр.	Клоцман		
Ст. инж.	Малинина		
Пров.	Плотник		

ТП902-3.-52.86 - КЖИ

Содержание

Стадия	Лист	Листов
Р	1	1

Госстрой СССР
Укрводоканалпроект
Киев

КФ 9388-02 3

Технические требования к изготовлению сборных железобетонных изделий.

1. Сборные железобетонные изделия запроектированы из тяжелого бетона и изготавливаются в заводских условиях в инвентарных стальных формах. Изделия должны изготавливаться в точном соответствии с рабочими чертежами, а также требованиями ГОСТ 13015.1-81 „Изделия железобетонные. Общие технические требования".
2. Изделия армируются арматурными сетками и каркасами".
3. Фиксация закладных изделий осуществляется путем крепления их к опалубочной форме.
4. Для строповки изделий при извлечении из опалубочной формы и при их транспортировке предусмотрено применение строповочных петель.
5. Складирование изделий производится в штабелях. Высота штабеля назначается из условия обеспечения требований техники безопасности согласно СНиП III-4-80. Прокладки должны устанавливаться в местах расположения строповочных петель.
6. Сборные железобетонные изделия изготавливать, маркировать и транспортировать в строгом соответствии с ГОСТ 13015.0-83; ГОСТ 13015.1-81; ГОСТ 13015.2-81; ГОСТ 13015.4-84.
7. Марка бетона по морозостойкости F определяются при привязке проекта серии 3.900-3 или ГОСТу в зависимости от расчетной зимней температуры района строительства

Привязан

Инв. N

Гл. инж. пр.	Ковалев		
Н. контр.	Плотник		
Нач. отд.	Волошин		
Гл. спец.	Плотник		
Рук. гр.	Клоцман		
Ст. инж.	Малинка		
Пров.	Плотник		

ТП 902-3-52.86 -КЖИ-ТТ1

Техническое требования к изготовлению сборных железобетонных изделий

Стадия	Лист	Листов
Р	1	1

Госстрой СССР Укрводоканалпроект Киев

Технические требования к изготовлению арматурных и закладных изделий

1. Плоские арматурные изделия следует изготавливать при помощи контактной точечной сварки. Сварку сеток и каркасов производить во всех точках пересечения стержней.
2. Объединение плоских каркасов в пространственные производить в кондукторах при помощи электросварочных клещей.
3. Размеры сеток и каркасов даны по осям и по торцам стержней.
4. Сварку производить в соответствии с ГОСТ 19281-73 „Соединения сварных элементов закладных деталей сборных железобетонных конструкций" и СН 393-78.
5. Сварку тавровых соединений круглых стержней с листовым прокатом закладных изделий выполнять под слоем флюса.
6. Материал прокатной стали закладных изделий принять марки ВСт3кп2-1 по ТУ14-1-3023-80 для сварных конструкций и ВСт3кп2 по ГОСТ 535-79*. Толщину сварных швов принять по наименьшей толщине свариваемых элементов, кроме оговоренных на чертеже.

Привязан

Инв. N

Гл. инж. пр.	Новалев		
Н. контр.	Плотник		
Нач. отд.	Волошин		
Гл. спец.	Плотник		
Рук. гр.	Клоцман		
Ст. инж.	Малинка		
Пров.	Плотник		

ТП 902-3-52.86 -КЖИ-ТТ2

Техническое требования к изготовлению арматурных и закладных изделий

Стадия	Лист	Листов
Р	1	1

Госстрой СССР Укрводоканалпроект Киев

ПСЦ2-36-1-1 ПСЦ2-36-1-2 ПСЦ2-36-1-3

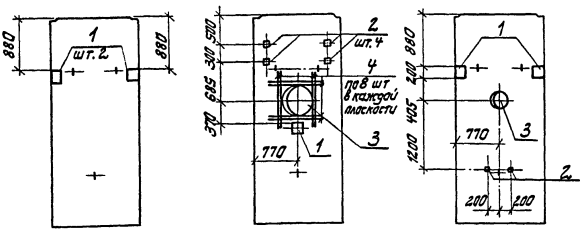

Обозначение	Марка	Примечание
902-3-52.86-КЖИ-ПСЦ2	ПСЦ 2-36-1-1	
-01	ПСЦ 2-36-1-2	
-02	ПСЦ 2-36-1-3	

Ведомость расхода стали на дополнительные изделия, кг

Марка элемента	Изделия арматурные		
	Арматура класса А-III		
	ГОСТ 5781-82*		
	Ф6		Итого
ПСЦ2-36-1-1			
ПСЦ2-36-1-2	3,2		3,2
ПСЦ2-36-1-3			

1. Панели изображены с внутренней стороны.
2. Арматуру панелей в пределах отверстий вырезать по месту

Продолжение ведомости

Изделия закладные										Общий расход
Арматура класса А-III			Прокат марки ВСт 3кп2						Всего	
ГОСТ 5781-82*			ГОСТ 103-76			Серия 5.900-2				
Ф8		Итого	-б=6	-б=8	Итого	Ду200	Ду400	Итого		
0,2		0,2	3,8	0,8	4,6				4,8	4,8
0,5		0,5	3,9	2,0	5,9		45,8	45,8	52,2	55,4
0,4		0,4	4,8	1,6	6,4	16,0		16,0	22,8	22,8

Формат	Зона	Поз.	Обозначение	Наименование	Кол. на исп. —	01	02	Примечание
				Документация				
А4				Технические требования	×	×	×	
				Сборочные единицы				
			3.900-3 вып.5	Панель стеновая				Со всеми арматурными и закладными изделиями
				ПСЦ2-36-1	1	1	1	
		1	1.400-15.В1. 130-05	Изделие закладное МН117-6	2	1	2	
		2	1.400-15.В1. 120-05	Изделие закладное МН105-6		4	2	
		3	5.900-2 ТМ89-09	Сальник Ду400 L=200		1		
			5.900-2 ТМ89-05	Сальник Ду200 L=200			1	
				Детали				
Б4		4		А-III-6-ГОСТ 5781-82* L=900		16		0,20кг

Марка бетона:
по водонепроницаемости W4
по морозостойкости F ▭

Привязан

Инв. №

ГИП	Ковалев	
Нач.отд.	Волошин	
Н.контр.	Платник	
Гл.спец.	Платник	
Рук.гр.	Клоцман	
Пров.	Слепак	

ТП 902-3-52.86 -КЖИ-ПСЦ2

Панель стеновая ПСЦ2

Стадия	Масса	Масштаб
Р	2000кг	

Лист 1 Листов 1

Госстрой СССР
Укрводоканалпроект
Киев

Альбом III

1КВО 4.60-2.1-1

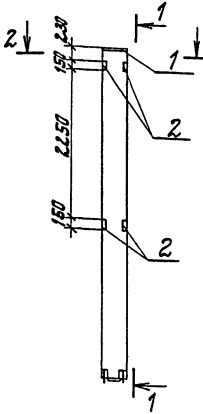

1-1

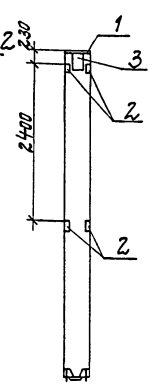

1КВО 4.60-2.1-2

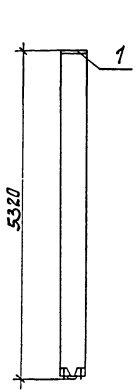

Формат	Зона	Поз.	Обозначение	Наименование	Кол. на исп. –	Кол. на исп. 01	Примечание
				Документация			
А4			902-3-52.86 -КЖИ-ТТ1	Технические требования	X	X	
				Сборочные единицы			
			1.020-1/83.2-13 2.000-01	Колонна 1КВО 4.60-2.1	1	1	Со всеми арматурными и закладными изделиями за исключением поз. 1-7 в КП4
		1	1.400-15.81.170-26	Изделие закладное МН1563	1	1	
		2	1.400-15.81.510-01	Изделие закладное МН502	8		
		3	1.400-15.81.130-24	Изделие закладное МН124-1	1		

Обозначение	Марка	Примечание
902-3-52.86 -КЖИ-1КВО	1КВО 4.60-2.1-1	
-01	1КВО 4.60-2.1-2	

Ведомость расхода стали на элемент, кг

Марка элемента	Изделия арматурные: Арматура класса А-I ГОСТ 5781-82* ф6	Итого	Арматура класса А-III ф8	ф10	ф12	Итого	Всего	Изделия закладные: Арматура класса А-III ГОСТ 5781-82* ф8	ф10	ф12	ф16	Итого	Прокат марки ВСт3кп2 ГОСТ 103-76 δ=8	δ=10	Итого	ГОСТ 8509-72 δ=75-6	Итого	Всего	Общий расход
1КВО 4.60-2.1-1	5,9	5,9	8,6	2,2	52,0	62,8	68,7	4,0	0,9	2,2	1,3	8,4	13,9	3,1	17,0	8,0	8,0	33,4	102,1
1КВО 4.60-2.1-2	5,9	5,9	8,6	2,2	52,0	62,8	68,7			2,2	1,3	3,5	10,1	3,1	13,2			16,7	85.4

2-2

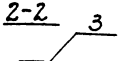

Обозначение ориентации колонны, (нанести нестираемой краской)

Марка бетона по морозостойкости F ☐

Привязан

Инв. №

ГИП	Ковалев	
Нач.отд	Волошин	
Н.контр	Плотник	
Гл.спец.	Плотник	
Рук.гр.	Клочкан	
Провер	Слепак	

ТП 902-3-52.86 -КЖИ-1КВО

Колонна 1КВО 4.60-2.1-1, 1КВО 4.60-2.1-2

Стадия	Масса	Масштаб
Р	2,150кг	

Лист 1 Листов 1

Госстрой СССР Укрводоканалпроект Киев

КФ 9388-02 6

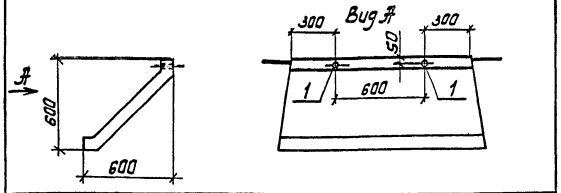

Формат	Зона	Поз.	Обозначение	Наименование	Кол.	Примечание
				Документация		
А4			902-3-52.86 -КЖИ-ТТ1	Технические требования	Х	
				Сборочные единицы		
			3.900-3 вып.8	Лоток ЛТ3-6-6	1	собести арматурную изделиями
		1	1.400-15.81.810-01	Изделие закладное МН802	2	

Ведомость расхода стали на дополнительные изделия, кг

Марка бетона: по водонепроницаемости W4 по морозостойкости F□

Марка элемента	Изделия закладные: Прокат марки ВСт3кп2 ГОСТ 10704-76 труба ф40	Всего	Общий расход
ЛК1	0,3	0,3	0,3

Привязан

Инв.№

Взам.инв.№ | Подпись и дата | Инв.№подл.

ГИП	Кабалев	
Нач.отд.	Волошин	
Н.контр.	Платник	
Гл.спец.	Платник	
Рук.гр.	Клипман	
Пров.	Слепак	

ТП 902-3-52.86 -КЖИ-ЛК1

Лоток ЛК1

Стадия	Масса	Масштаб
Р	230кг	
Лист 1	Листов 1	

Госстрой СССР Укрводоканалпроект Киев

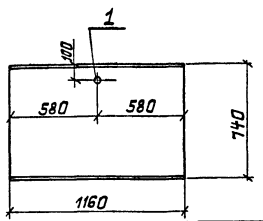

Формат	Зона	Поз.	Обозначение	Наименование	Кол.	Примечание
				Документация		
А4			902-3-52.86 -КЖИ-ТТ1	Технические требования	Х	
				Сборочные единицы		
			3.006.1-2/82.1-2-1.0-024	Плита ПТ3-3	1	со всеми арматурными изделиями
		1	1.400-15.81.810-01	Изделие закладное МН802	1	

Ведомость расхода стали на дополнительные изделия, кг

Марка бетона по морозостойкости F□

Марка элемента	Закладные изделия: Прокат марки ВСт3 ГОСТ 10704-76 труба ф40	Итого	Общий расход
ПТ3-3-1	0,15	0,2	0,2

Привязан

Инв.№

Взам.инв.№ | Подпись и дата | Инв.№подл.

ГИП	Кабалев	
Нач.отд.	Волошин	
Н.контр.	Платник	
Гл.спец.	Платник	
Рук.гр.	Клипман	
Пров.	Слепак	

ТП 902-3-52.86 -КЖИ-ПТ3

Плита перекрытия ПТ3-3-1

Стадия	Масса	Масштаб
Р	0,15т	
Лист	Листов 1	

Госстрой СССР Укрводоканалпроект Киев

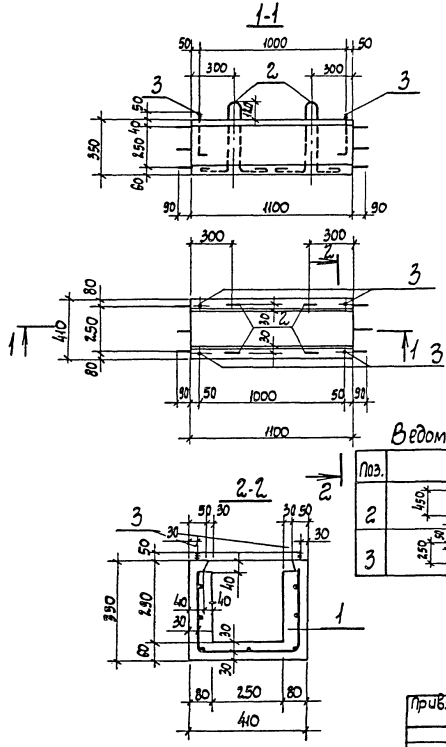

Ведомость деталей

Поз.	Эскиз
2	450, 150, 85, 150
3	150, 50, Резьба М12, 80

Спецификация лотка ФЛ1

Формат	Зона	Поз.	Обозначение	Наименование	Кол.	Примечание
				Документация		
А4			902-3-52.86 -КЖИ-ТТ1	Технические требования	Х	
				Сборочные единицы		
А4		1	902-3-52.86 -КЖИ-С4	Сетка арматурная С4	1	
				Детали		
Б1		2		А-I-10 ГОСТ 5781-82* ℓ=1610	4	1,1кг
Б1		3		А-I-12 ГОСТ 5781-82* ℓ=330	8	0,3кг
				Материалы		
				Бетон класса В15, F□, W4	0,08	м³

Ведомость расхода стали на элемент, кг

Марка элемента	Изделия арматурные						Общий расход
	Арматура класса					Всего	
	А-I ГОСТ 5781-82*			А-III ГОСТ 5781-82*			
	ф10	ф12	Итого	ф16	Итого		
ФЛ1	4,4	2,4	6,8	5,2	5,2	12,0	12,0

Привязан

Инв.№

ГИП	Ковалев	
Нач.отд.	Волошин	
Н.контр.	Плотник	
Гл.спец.	Плотник	
Рук.гр.	Дзенберг	
Техник	Городецкая	
Провер.	Дзенберг	

ТП 902-3-52.86 -КЖИ-ФЛ1

Лоток ФЛ1

Стадия	Масса	Масштаб
Р	0,20т	
Лист 1	Листов 1	

Госстрой СССР Укрводоканалпроект Киев

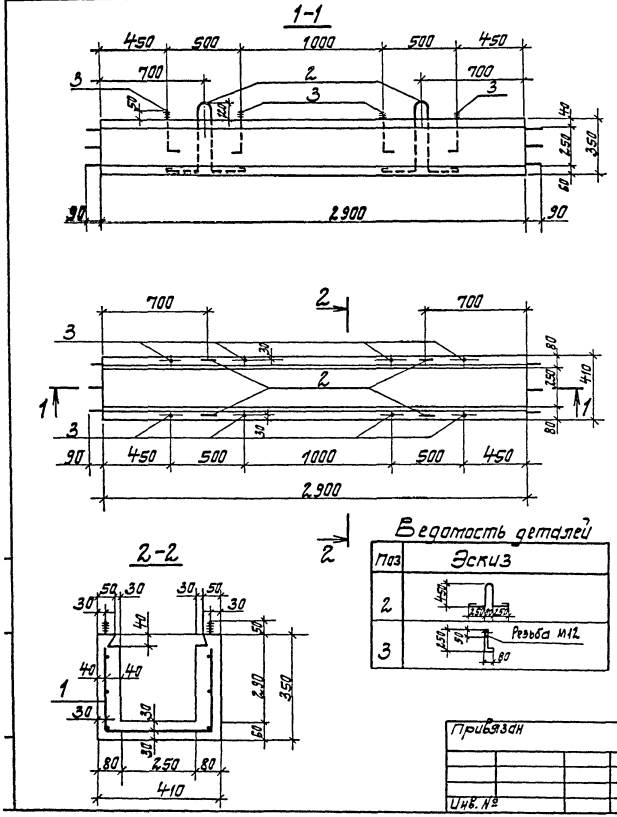

Спецификация лотка ФЛ2

Формат	Зона	Поз.	Обозначение	Наименование	Кол.	Примечание
				Документация		
А4			902-3-52.86 -КЖИ-ТТ1	Технические требования	X	
				Сборочные единицы		
А4		1	902-3-52.86 -КЖИ-С3	Сетка арматурная С3	1	
				Детали		
Б.4		2		А-I-10 ГОСТ 5781-82* l=1610	4	1,1 кг
Б.4		3		А-I-12 ГОСТ 5781-82* l=330	8	0,3 кг
				Материалы		
				Бетон класса В15	0,21	m^3
				F□ ; W4		

Ведомость расхода стали на элемент, кг

Марка элемента	Изделия арматурные							Общий расход
	Арматура класса						Всего	
	А-I			А-III				
	ГОСТ 5781-82*			ГОСТ 5781-82*				
	ф10	ф12	Итого	ф6		Итого		
ФЛ2	4,4	2,4	6,8	12,8		12,8	19,6	19,6

Ведомость деталей

Поз	Эскиз
2	450 250 250
3	250 50 80 Резьба М12

Гип	Ковалев		
Нач.отд.	Волошин		
Н.контр.	Плотник		
Гл.спец.	Плотник		
Рук.гр.	Айзенберг		
Техник	Городецкая		
Провер.	Айзенберг		

Привязан

Инв. №

ТП 902-3-52.86 -КЖИ-ФЛ2

Лоток ФЛ2

Стадия	Масса	Масштаб
Р	0,53т	

Лист 1 Листов 1

Госстрой СССР Укрводоканалпроект Киев

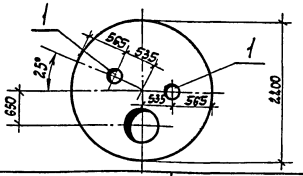

Формат	Зона	Поз.	Обозначение	Наименование	Кол.	Примечание
				Документация		
А4			902-3-52.86 -КЖИ-ТТ1	Технические требования	X	
				Сборочные единицы		
			3.900-3 Вып.7 ч.1	Плита КЦП1-20-1	1	со всеми арматурными и закладными изделиями
		1	1.400-15, В1. 810-09	Изделие закладное МН 810	2	

Ведомость расхода стали на дополнительные изделия, кг

Марка элемента	Закладные изделия: Прокат марки ВСт3кп2 ГОСТ 10704-76			Общий расход
	Труба ф100		Итого	
КЦП1-20-1д	1,96		2,0	2,0

Привязан

Инв. N

ГИП	Ковалев		
Нач. отд.	Балошин		
Н. контр.	Плотник		
Гл. спец.	Плотник		
Рук. гр.	Айзенберг		
Техник	Городецкая		
Провер.	Плотник		

ТП 902-3-52.86 -КЖИ-КЦП1-20-1д

Плита КЦП1-20-1д

Стадия	Масса	Масштаб
Р	12,80кг	

Лист 1 Листов 1

Госстрой СССР Укрводоканалпроект Киев

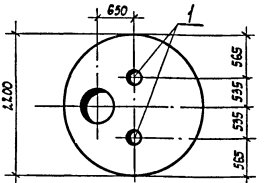

Формат	Зона	Поз.	Обозначение	Наименование	Кол.	Примечание
				Документация		
А4			902-3-52.86 -КЖИ-ТТ1	Технические требования	X	
				Сборочные единицы		
			3.900-3 Вып.7 ч.1	Плита КЦП1-20-1	1	со всеми арматурными и закладными изделиями
		1	1.400-15. В1. 810-09	Изделие закладное МН 810	2	

Ведомость расхода стали на дополнительные изделия, кг

Марка элемента	Закладные изделия: Прокат марки ВСт3кп2 ГОСТ 10704-76			Общий расход
	Труба ф100		Итого	
КЦП1-20-1б	1,96		2,0	2,0

Привязан

Инв. N

ГИП	Ковалев		
Нач. отд.	Балошин		
Н. контр.	Плотник		
Гл. спец.	Плотник		
Рук. гр.	Айзенберг		
Техник	Городецкая		
Провер.	Плотник		

ТП 902-3-52.86 -КЖИ-КЦП1-20-1б

Плита КЦП1-20-1б

Стадия	Масса	Масштаб
Р	12,80кг	

Лист 1 Листов 1

Госстрой СССР Укрводоканалпроект Киев

Инв. N подл. | Подпись и дата | Взам. инв. N

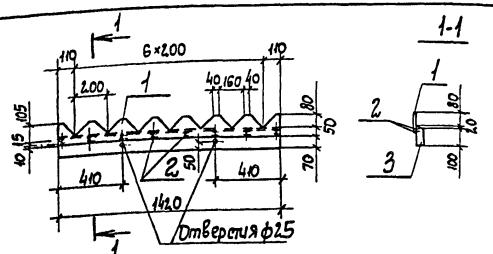

Формат	Зона	Поз.	Обозначение	Наименование	Кол.	Примечание
				Документация		
А4			902-3-52.86 -КЖИ-ТТ2	Технические требования	X	
				Детали		
Бч		1		Полоса 130×2 ГОСТ 14918-80 L=1420	1	2,90 кг
Бч		2		Гвоздь 30×3 ГОСТ 9870-61, L=30	16	0,01 кг
Бч		3		Доска 120×40 ГОСТ 8486-66** L=1420	1	3,91 кг

Привязан

Инв.№

ТП 902-3-52.86 -КЖИ-В1			
Водослив В1	Стадия	Масса	Масштаб
	Р	7,0кг	
	Лист	Листов 1	
	Госстрой СССР Укрводоканалпроект Киев		

ГИП	Ковалев	
Нач. отд.	Валюшин	
Н. контр.	Плотник	
Гл. спец.	Плотник	
Рук. гр.	Клоцман	
Провер.	Плотник	

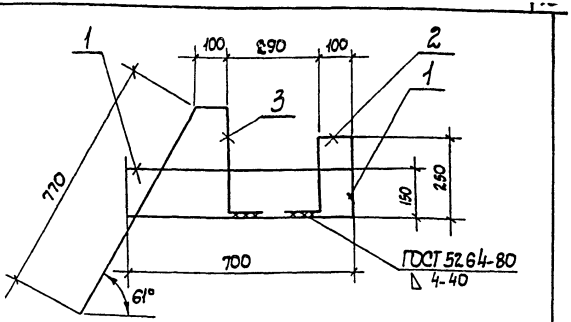

Формат	Зона	Поз.	Обозначение	Наименование	Кол.	Примеч.
				Документация		
А4			902-3-52.86 -КЖИ-ТТ2	Технические требования	X	
				Детали		
Бч		1		А-III-10-ГОСТ 5781-82* L=800	1	0,49кг
Бч		2		А-III-10-ГОСТ 5781-82* L=12.50	1	0,78 кг
Бч		3		А-III-10-ГОСТ 5781-82* L=1300	1	0,80 кг

Привязан

Инв. N

Взам. инв. N

Подпись и дата

Инв. N подл.

ТП 902-3-52.86 -КЖИ-КР1			
Каркас плоский КР1	Стадия	Масса	Масштаб
	Р	2,07кг	
	Лист 1	Листов 1	
	Госстрой СССР Укрводоканалпроект Киев		

Гл. инж. пр.	Ковалев	
Н. контр.	Плотник	
Нач. отд.	Валюшин	
Гл. спец.	Плотник	
Рук. гр.	Лозенберг	
Ст. инж.	Малинина	
Провер.	Плотник	

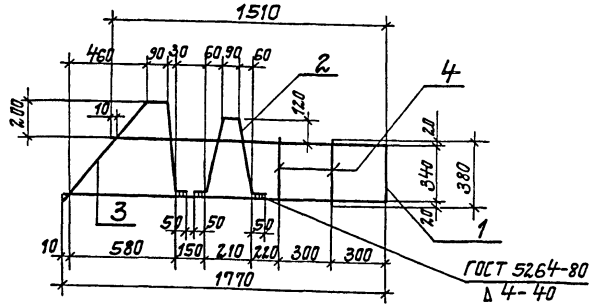

Формат	Зона	Поз.	Обозначение	Наименование	Кол.	Примеч.
				Документация		
А4			902-3-52.86 -КЖСИ-ТТ2	Технические требования	X	
				Детали		
Б.4		1		А-III-10-ГОСТ5781-82*L=3620	1	2,23кг
Б.4		2		А-III-10-ГОСТ5781-82*L=1110	1	0,68кг
Б.4		3		А-III-10-ГОСТ5781-82*L=1400	1	0,86кг
Б.4		4		А-I-6-ГОСТ5781-82*L=380	2	0,08кг

Привязан

Инв. №

Гл.инж.пр.	Ковалев		
Н.контр.	Платник		
Нач.отд.	Валошин		
Гл.спец.	Платник		
Рук.гр.	Айзенберг		
Провер.	Клочман		

ТП 902-3-52.86 -КЖСИ-КР2

Каркас плоский КР2

Стадия	Масса	Масштаб
Р	3,82кг	

Лист 1 | Листов 1

Госстрой СССР Укравводоканалпроект Киев

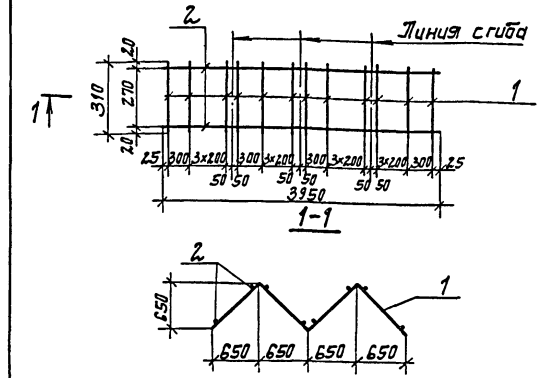

Формат	Зона	Поз.	Обозначение	Наименование	Кол.	Примеч.
				Документация		
А4			902-3-52.86 -КЖСИ-ТТ2	Технические требования	X	
				Детали		
Б.4		1		А-I-10-ГОСТ5781-82*L=3950	2	2,44кг
Б.4		2		А-I-10-ГОСТ5781-82*L=310	12	0,19кг

Привязан

Инв. №

Гл.инж.пр.	Ковалев		
Н.контр.	Платник		
Нач.отд.	Валошин		
Гл.спец.	Платник		
Рук.гр.	Айзенберг		
Провер.	Клочман		

ТП 902-3-52.86 -КЖСИ-КР3

Каркас плоский КР3

Стадия	Масса	Масштаб
Р	7,16кг	

Лист 1 | Листов 1

Госстрой СССР Укравводоканалпроект Киев

Инв.№подл. | Подпись и дата | Взам.инв.№

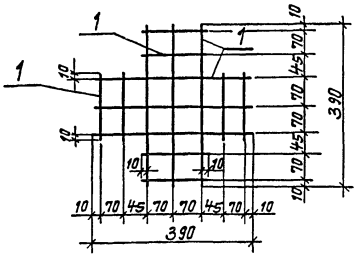

Формат	Зона	Поз.	Обозначение	Наименование	Кол.	Примеч.
				Документация		
А4			902-3-52.86 -КЖСИ-ТТ2	Технические требования	X	
				Детали		
Б.Ч		1		Т-III-10-ГОСТ 5781-82*L=160	8	0,10кг
Б.Ч		2		Т-III-10-ГОСТ 5781-82*L=390	6	0,24кг

Привязан

Инв. №

Гл.инж.пр.	Ковалев	
Н.контр.	Платник	
Нач.отд.	Волошин	
Гл.спец.	Платник	
Рук.гр.	Низенберг	
Проверил	Клочман	

ТП 902-3-52.86 -КЖСИ-С1

Сетка арматурная С1

Стадия	Масса	Масштаб
Р	2,24кг	
Лист 1	Листов 1	

Госстрой СССР Укрводоканалпроект Киев

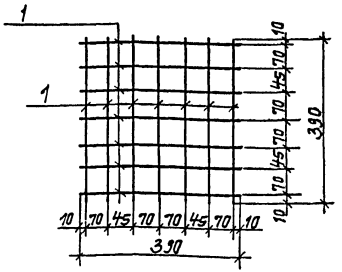

Формат	Зона	Поз.	Обозначение	Наименование	Кол.	Примеч.
				Документация		
А4			902-3-52.86 -КЖСИ-ТТ2	Технические требования	X	
				Детали		
Б.Ч		1		Т-III-10-ГОСТ 5781-82*L=390	14	0,24кг

Привязан

Инв. №

Гл.инж.пр.	Ковалев	
Н.контр.	Платник	
Нач.отд.	Волошин	
Гл.спец.	Платник	
Рук.гр.	Низенберг	
Проверил	Клочман	

ТП 902-3-52.86 -КЖСИ-С2

Сетка арматурная С2

Стадия	Лист	Масштаб
Р	3,36кг	
Лист 1	Листов 1	

Госстрой СССР Укрводоканалпроект Киев

Инв.№ подл. | Подпись и дата | Взам. инв.№

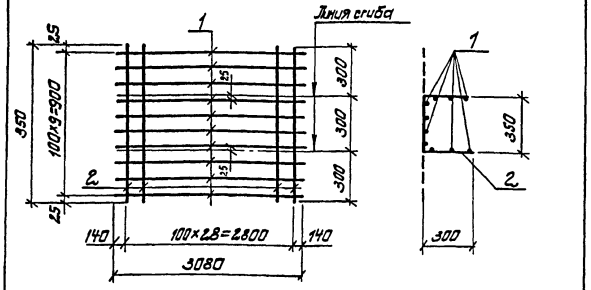

Формат	Зона	Поз.	Обозначение	Наименование	Кол.	Примечание
				Документация		
А4			902-3-52.86 -КЖСИ-ТТ2	Технические требования	X	
				Детали		
Б.Ч		1		А-III-6 ГОСТ 5781-82* ℓ=3080	10	0,7 кг
Б.Ч		2		А-III-6 ГОСТ 5781-82* ℓ=350	29	0,2 кг

Привязан

Инв. №

ТП 902-3-52.86 -КЖСИ-С3

Сетка арматурная С3

			Стадия	Масса	Масштаб
ГИП	Кабалев		Р	12,8кг	
Нач. отд	Волошин		Лист	Листов 1	
Н. контр	Платник		Госстрой СССР Укрводоканалпроект Киев		
Гл. спец.	Платник				
Рук. гр.	Айзенберг				
Техник	Городецкий				
Пров.	Айзенберг				

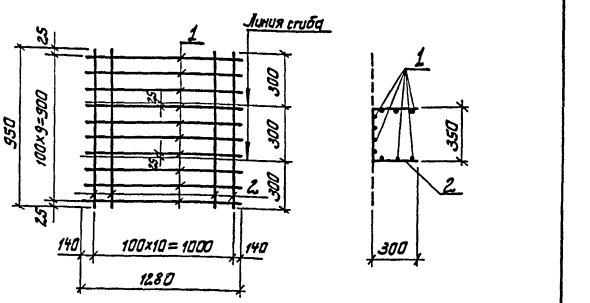

Формат	Зона	Поз.	Обозначение	Наименование	Кол.	Примечание
				Документация		
А4			902-3-52.86 -КЖСИ-ТТ2	Технические требования	X	
				Детали		
Б.Ч		1		А-III-6 ГОСТ 5781-82* ℓ=1280	10	0,3кг
Б.Ч		2		А-III-6 ГОСТ 5781-82* ℓ=350	11	0,2кг

Привязан

Инв. №

Инв. № подл. | Подпись и дата | Взам. инв. №

ТП 902-3-52.86 -КЖСИ-С4

Сетка арматурная С4

			Стадия	Лист	Масштаб
ГИП	Кабалев		Р	5,2кг	
Нач. отд	Волошин		Лист 1	Листов 1	
Н. контр	Платник		Госстрой СССР Укрводоканалпроект Киев		
Гл. спец.	Платник				
Рук. гр.	Айзенберг				
Техник	Городецкий				
Пров.	Айзенберг				

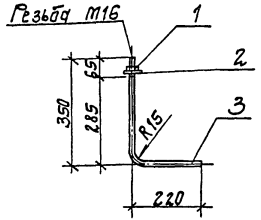

Формат	Зона	Поз.	Обозначение	Наименование	Кол.	Примечание
				Документация		
А4			902-3-52.86 -КЖИ-ТТ2	Технические требования	Х	
				Детали		
Б4		1		Гайка М16 ГОСТ 5915-70	1	0,1 кг
Б4		2		Шайба М16 ГОСТ 5915-70	1	0,1 кг
Б4		3		Ф-I-16 ГОСТ 5781-82* L=570	1	0,9 кг

Привязан

Инв. №

Гл. инж. пр.	Кабалев		
Н. контр.	Плотник		
Нач. отд.	Волошин		
Гл. спец.	Плотник		
Рук. гр.	Кузнецов		
Ст. инж.	Малинина		
Провер.	Плотник		

ТП 902-3-52.86 -КЖИ-МН1

Изделие закладное МН1

Стадия	Масса	Масштаб
Р	1,1 кг	
Лист 1	Листов 1	

Госстрой СССР Укрводоканалпроект Киев

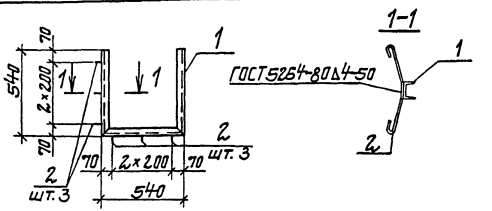

Формат	Зона	Поз.	Обозначение	Наименование	Кол.	Примечание
				Документация		
А4			902-3-52.86 -КЖИ-ТТ2	Технические требования	Х	
				Детали		
Б4		1		Швеллер 5 ГОСТ 8240-72 L=540	3	2,61 кг
Б4		2		Ф-I-6 ГОСТ 5781-82* L=430	6	0,11 кг

Привязан

Инв. №

ГИП	Кабалев		
Нач. отд.	Волошин		
Н. контр.	Плотник		
Гл. спец.	Плотник		
Рук. гр.	Клочан		
Провер.	Плотник		

ТП 902-3-52.86 -КЖИ-МН2

Изделие закладное МН2

Стадия	Масса	Масштаб
Р	8,49 кг	
Лист 1	Листов 1	

Госстрой СССР Укрводоканалпроект Киев

Инв. № подл. | Подпись и дата | Взам. инв. №

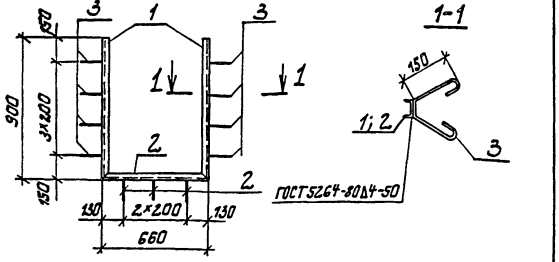

Формат	Зона	Поз.	Обозначение	Наименование	Кол.	Примечание
				Документация		
А4			902-3-52.86 -КЖСИ-ТТ2	Технические требования	X	
				Детали		
Б.Ч.		1		Швеллер 5 ГОСТ 8240-72*, L=900	2	4,36 кг
Б.Ч.		2		Швеллер 5 ГОСТ 8240-72*, L=660	1	3,19 кг
Б.Ч.		3		А-I-6-ГОСТ 5781-82*, L=430	11	0,10 кг

Привязан

Инв. №

ГИП	Кабалев		ТП 902-3-52.86 -КЖСИ-МН3
Нач. отд	Валошин		Закладное изделие МН3
Н. контр	Плотник		Стадия: Р; Масса: 13,0 кг; Масштаб
Ст. спец	Плотник		Лист 1; Листов 1
Рук. гр.	Клоцман		Госстрой СССР Укрводоканалпроект Киев
Пров.	Плотник		

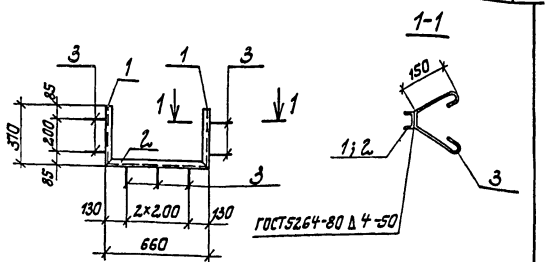

Формат	Зона	Поз.	Обозначение	Наименование	Кол.	Примечание
				Документация		
А4			902-3-52.86 -КЖСИ-ТТ2	Технические требования	X	
				Детали		
Б.Ч.		1		Швеллер 5 ГОСТ 8240-72*, L=370	2	1,79 кг
Б.Ч.		2		Швеллер 5 ГОСТ 8240-72*, L=660	1	3,19 кг
Б.Ч.		3		А-I-6-ГОСТ 5781-82*, L=430	7	0,10 кг

Привязан

Инв. №

Инв. № подл. | Подпись и дата | Взам. инв. №

ГИП	Кабалев		ТП 902-3-52.86 -КЖСИ-МН4
Нач. отд	Валошин		Закладное изделие МН4
Н. контр	Плотник		Стадия: Р; Масса: 7,5 кг; Масштаб
Ст. спец	Плотник		Лист 1; Листов 1
Рук. гр.	Клоцман		Госстрой СССР Укрводоканалпроект Киев
Пров.	Плотник		

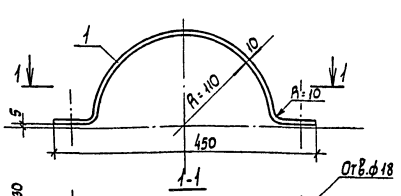

Формат	Зона	Поз.	Обозначение	Наименование	Кол.	Примечание
				Документация		
А4			902-3-52.86 -КЖИ-ТТ2	Технические требования	Х	
				Детали		
Б.Ч.		1		Полоса-60×10 ГОСТ103-76, ℓ=580	1	2,7кг

Привязан

Инв.N

ТП 902-3-52.86 -КЖИ-МС1

Гл.инж.пр	Новцев		
Н.контр	Плотник		
Нач.отд	Налоцкин		
Гл.спец	Плотник		
Рук.гр	Айзенберг		
Ст.инж.	Бурдакова		
Провер	Плотник		

Изделие соединительное МС1

Стадия	Масса	Масштаб
Р	2,7кг	
Лист 1	Листов 1	

Госстрой СССР Укрводоканалпроект Киев

gost.e-ecolog.ru

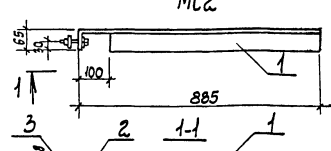

Формат	Зона	Поз.	Обозначение	Наименование	Кол.	Примечание
				Документация		
А4			902-3-52.86 -КЖИ-ТТ2	Технические требования	Х	
				Детали		
Б.Ч.		1		Ø63×6 ГОСТ 8509-72* ℓ=900	1	5,1кг
Б.Ч.		2		Болт М16 ГОСТ ℓ=65	1	0,14кг
Б.Ч.		3		Гайка М16 ГОСТ	1	0,03кг
Б.Ч.		4		Шайба16 ГОСТ 11371-78	2	0,02кг

Привязан

Инв.N

Взам.инв.N

Инв.N подл. | Подпись и дата

ТП 902-3-52.86 -КЖИ-МС2

Гл.инж.пр	Новцев		
Н.контр	Плотник		
Нач.отд.	Долешин		
Гл.спец	Плотник		
Рук.гр.	Айзенберг		
Ст.инж.	Бурдакова		
Провер	Плотник		

Изделие соединительное МС2

Стадия	Масса	Масштаб
Р	5,3кг	
Лист 1	Листов 1	

Госстрой СССР Укрводоканалпроект Киев