ТИПОВОЙ ПРОЕКТ

901-3-138

СТАНЦИЯ ОБЕЗЖЕЛЕЗИВАНИЯ ВОДЫ

ПОДЗЕМНЫХ ИСТОЧНИКОВ С СОДЕРЖАНИЕМ ЖЕЛЕЗА ДО 10 МГ/Л

ПРОИЗВОДИТЕЛЬНОСТЬЮ 40 ТЫС. $М^3$/ СУТКИ

АЛЬБОМ I

АРХИТЕКТУРНО-СТРОИТЕЛЬНАЯ ЧАСТЬ
ЗДАНИЯ СТАНЦИИ ОБЕЗЖЕЛЕЗИВАНИЯ

gost.e-ecolog.ru

ТИПОВОЙ ПРОЕКТ
901-3-138

СТАНЦИЯ ОБЕЗЖЕЛЕЗИВАНИЯ ВОДЫ

ПОДЗЕМНЫХ ИСТОЧНИКОВ С СОДЕРЖАНИЕМ ЖЕЛЕЗА ДО 10 МГ/Л

ПРОИЗВОДИТЕЛЬНОСТЬЮ 40 ТЫС. $м^3$ / СУТКИ

СОСТАВ ПРОЕКТА :

Альбом I – Архитектурно-строительная часть здания станции обезжелезивания
Альбом II – Технологическая, санитарно-техническая части и нестандартизированное оборудование здания станции обезжелезивания
Альбом III – Электротехническая часть. Связь и сигнализация здания станции обезжелезивания
Альбом IV – Задание заводу-изготовителю
Альбом V – Заказные спецификации
Альбом VI – Сметы

АЛЬБОМ I

Применяемые типовые проекты:
Типовой проект 901-3-25. Альбомы VI, VII
Башня для хранения промывной воды с баком емкостью 300 $м^3$
Типовой проект 901-3-124. Альбомы IV, VI ч. 2; VII ч. 2
Сооружения по обороту промывной воды
Распространяет Свердловский филиал ЦИТП

РАЗРАБОТАН
ЦНИИЭП инженерного оборудования городов, жилых и общественных зданий
Главный инженер института А. КЕТАДЗЕ
Главный инженер проекта С. ШВЕЦОВА

Технический проект
УТВЕРЖДЕН ГОССТРАЖДАНСТРОЕМ
приказ №131 от 7 июля 1977 г.
Рабочие чертежи
ВВЕДЕНЫ В ДЕЙСТВИЕ
ЦНИИЭП инженерного оборудования
приказ №31 от 2 июня 1980 г.

Содержание альбома.

Марка	Наименование	Примечание
	Содержание	2
АР,КЖ	Пояснительная записка	3,4
	Архитектурно-строительные решения	
АР-1	Общие данные (начало).	5
АР-2	Общие данные (окончание).	6
АР-3	План на отм. 0.000. Экспликация.	7
АР-4	План на отм. 3.600.	8
АР-5	Разрезы 1-1; 2-2; 3-3.	9
АР-6	Фасады 1-12; 12-1; А-Ж; Ж-А.	10
АР-7	Фрагмент фасада 1. Фрагмент плана 1.	11
АР-8	Маркировочная схема элементов лестницы.	12
АР-9	Планы отверстий и перемычек на отм. 0.000; 3.600.	13
АР-10	Воздухозаборная камера План. разрезы.	14
АР-11	Планы полов и кровли. Экспликация полов. Ведомость отделки помещений.	15
	Конструкции железобетонные	
КЖ-1	Общие данные (начало).	16
КЖ-2	Общие данные (продолжение).	17
КЖ-3	Общие данные (продолжение).	18
КЖ-4	Общие данные (окончание).	19
КЖ-5	Схема расположения фундаментов и фундаментных балок. План. Разрез 1-1.	20
КЖ-6	Фундаменты здания. Разрезы 2-2÷7-7.	21
КЖ-7	Фундаменты здания. Разрезы 8-8÷13-13.	22
КЖ-8	Фундаменты здания. Разрезы 14-14÷16-16. Спецификация элементов.	23
КЖ-9	Фундаменты ФМ1÷ФМ4, ФМ13÷ФМ15. Опалубочные и арматурные чертежи.	24
КЖ-10	Фундаменты ФМ5; 5а; ФМ6. Опалубочные и арматурные чертежи.	25
КЖ-11	Фундаменты ФМ7; ФМ8. Опалубочные и арматурные чертежи.	26
КЖ-12	Фундаменты ФМ9÷ФМ12. Опалубочные и арматурные чертежи.	27
КЖ-13	Подземное хозяйство. План в осях 1-10; А-Д. Сечения 1-1÷6-6; 12-12.	28
КЖ-14	Подземное хозяйство. План в осях 10-12; В-Ж. Сечения 7-7÷11-11. Фундаменты под оборудование	29
КЖ-15	Подземное хозяйства. Трансформаторная подстанция.	30
КЖ-16	Схема расположения колонн и балок. План. Разрез 1-1.	31
КЖ-17	Схема расположения колонн и балок. Разрез 2-2. Узлы.	32
КЖ-18	Схемы расположения стеновых панелей по осям 1, А, Д.	33
КЖ-19	Схемы расположения стеновых панелей по осям 9, 10, 12. Фрагменты 1, 2.	34
КЖ-20	Схемы расположения стеновых панелей Фрагменты 3÷10.	35
КЖ-21	Схемы расположения стеновых панелей. Фрагменты 11÷19.	36
КЖ-22	Схема расположения плит покрытия Фрагмент 1.	37
КЖ-23	Схема расположения плит перекрытия на отм. 3,600. План.	38
КЖ-24	Схема расположения балок перекрытия на отм. 3,600. Сечения 1-1÷5-5.	39
КЖ-25	Схема расположения плит и балок перекрытия на отм. 3,600. Сечения 6-6÷15-15. Узел 1.	40
КЖ-26	Схема расположения плит и балок перекрытия на отм. 3,600. Сечение 16-16. Узлы 2÷5.	41
КЖ-27	Схема расположения плит перекрытия на отм. 3,600. Монолитные участки УМ1÷УМ8.	42
КЖ-28	Схема расположения плит перекрытия на отм. 3,600. Монолитные участки УМ10÷УМ14.	43
КЖ-29	Схема расположения плит и балок перекрытия на отм. 3,600. Балки БМ1÷БМ3.	44
КЖ-30	Фильтры. План. Фрагмент плана. Разрезы 1-1; 2-2.	45
КЖ-31	Фильтры. Разрезы 3-3; 4-4; 5-5; 6-6; 7-7.	46
КЖ-32	Фильтры. Узлы „1"÷„6".	47
КЖ-33	Фильтры. План днища. Узлы „А" и „Б". Разрезы 6-6; 7-7; 8-8.	48
КЖ-34	Фильтры. Участки монолитные УМФ 1; УМФ 2; УМФ 3; УМФ 4; УМФ 5; УМФ 6. Опалубочный чертеж.	49
КЖ-35	Фильтры. Армирование монолитных участков УМФ 1÷УМФ 7. Балки БМФ1	50
КЖ-36	Фильтры №№ 1 и 2. Армирование днища. План раскладки сеток.	51
КЖ-37	Фильтры №№ 1 и 2. Армирование днища Планы раскладки каркасов. Сечения 1-1; 2-2.	52
КЖ-38	Фильтры №№ 1 и 2. Армирование днища Сечение 1-1. Узлы.	53
КЖ-39	Схема расположения переходных площадок. на отм. 0.000 и 0.830	54
КЖ-40	Насосная станция. Площадка на отм. 0.000.	55
КЖ-41	Схемы подвесных путей.	56
КЖ-42	Расположение дополнительных закладных изделий в колоннах.	57
КЖ-43	Расположение дополнительных закладных изделий в балках, плитах и перемычках.	58
КЖ-44	Расположение дополнительных закладных деталей в панелях фильтров и лотках.	59
КЖ-45	Фильтры №№ 1 и 2. Армирование днища. Сетки.	60
КЖ-46	Фильтры №№ 1 и 2. Армирование днища. Сетки. Спецификации.	61
КЖ-47	Металлические опоры. Марки и закладные детали.	62
КЖ-48	Наружная лестница Металлические щиты и закладные детали.	63

Типовой проект 901-3-138 Альбом I

Инв. № подл. | Подпись и дата | Взам. инв. №

Пояснительная записка

Общая часть

Типовой проект станции обезжелезивания воды подземных источников с содержанием железа до 10 мг/л производительностью 400 тыс.м³/сутки разработан на основании утвержденного технического проекта и в соответствии с „Инструкцией по типовому проектированию для промышленного строительства" СН 227-70 с изменениями и дополнениями к ней, утвержденными приказом Госстроя СССР N-201 от 26 сентября 1974г. опубликованными в „Бюллетене строительной техники" N12 за 1974г.

Здание и сооружение относятся ко II классу капитальности; по пожарной опасности - к категории „Д", по санитарной характеристике производственных процессов к группе IIб. Степень огнестойкости - II.

Условия и область применения

Проект разработан для строительства в районах со следующими природно-климатическими условиями:
- Сейсмичность района строительства не выше 6 баллов;
- Расчетная зимняя температура воздуха - минус 30°С;
- Скоростной напор ветра для I географического района - 27 кг/м²;
- Вес снегового покрова для III района - 100 кгс/м²;
- рельеф территории спокойный, грунтовые воды отсутствуют;
- Грунты в основании непучинистые, непросадочные со следующими нормативными характеристиками: $\varphi_н = 28°$; $C_н = 0{,}02$ кгс/см²; $E = 150$ кгс/см²; $\gamma_0 = 1{,}8$ т/м³.

Также разработаны дополнительные варианты проекта применительно к следующим природно-климатическим условиям.

I Вариант:
- Расчетная зимняя температура воздуха - минус 20°С;
- Скоростной напор ветра для I географического района - 27 кг/м²;
- Вес снегового покрова для II района - 70 кгс/м².

II Вариант:
- Расчетная зимняя температура воздуха - минус 40°С;
- Скоростной напор ветра для I географического района - 27 кг/м²;
- Вес снегового покрова для IV района - 150 кгс/м².

Объёмно-планировочное и конструктивное решения

а) Объемно-планировочное решение здания выполнено с учетом действующих основных положений по унификации промзданий СН 223-62.

Здание состоит из 2-х основных частей, связанных между собой: зала фильтров с лабораториями и насосной станции II подъема.

Конструктивной схемой здания являются одноэтажные сборные несущие железобетонные каркасы с пролетами 24 и 12м, высотой 7,2 м и 3,6м. Стены панельные с кирпичными вставками.

б) Для стен приняты керамзитобетонные панели $\gamma = 900$ кг/м³ для всех температур с цементно-перхлорвиниловым покрытием ЦПХВ.

Кладку кирпичных стен, вставки перегородок вести из глиняного обыкновенного кирпича пластического прессования М100 на растворе М25.

Горизонтальная гидроизоляция стен производится цементно-песчаным раствором состава 1:2 слоем толщиной 20мм.

в) При отделке фасадов кирпичные вставки штукатурятся и разделываются под панели горизонтальными швами.

Стыки панелей заделываются цементным раствором. Предел огнестойкости стыка не менее 0,75 часа.

г) Внутренняя отделка помещений дана по листу АР-11. Конструкции полов разработаны по указаниям СНиП II-B.8-71.

д) Фильтры выполняются в сборно-монолитном железобетоне. Стеновые панели типовые по серии 3.900-3. вып.4. Марки бетона фильтров в зависимости от расчетной температуры наружного воздуха приняты по таблице.

Расчетная температура наружного воздуха °С	Проектная марка бетона в возрасте 28 дней		
	по прочности на сжатие	по морозостойкости Мрз	по водонепроницаемости
-20°С	М200	Мрз 50	В4
-30°С	М200	Мрз 50	В4
-40°С	М200	Мрз 100	В4

Соображения по производству работ

а) Земляные работы должны выполняться с соблюдением требований СНиП III-8-76 и других глав СНиП.

Способы разработки котлована и планировки дна должны исключить нарушение естественной структуры грунта основания.

б) Арматурные и бетонные работы должны производиться с соблюдением требований СНиП III-15-76 и других глав СНиП.

1. Перед бетонированием днища емкостей установленная опалубка и арматура должны быть приняты по акту, в котором подтверждается их соответствие проекту.

Днище бетонируется непрерывно параллельными полосами без образования швов. Ширина полос принимается с учетом возможного темпа бетонирования и необходимости сопряжения вновь уложенного бетона с ранее уложенным до начала схватывания ранее уложенного бетона. Уложенная в днище бетонная смесь уплотняется вибраторами, поверхность выравнивается вибробрусом. Приемка работ по устройству днища оформляется актом, где должны быть отмечены:
- прочность и плотность бетона;
- соответствие размеров и отметок днища проектным данным;
- наличие и правильность установки закладных деталей;
- отсутствие в днище раковин, обнажений арматуры, трещин и т.в.

2. К монтажу сборных ж.б. панелей разрешается приступить при достижении бетоном днища 70% проектной прочности. Непосредственно перед установкой панелей пазы днища очищаются и обрабатываются пескоструйным аппаратом, промываются водой под напором и на дно паза наносится выравнивающий слой из цементно-песчаного раствора до проектной отметки.

При монтаже панелей особое внимание уделять замоноличиванию панелей в днище.

3. После установки панелей и заделки их в пазах днища производится бетонирование монолитных участков.

Инвентарная опалубка при бетонировании устанавливается с внутренней стороны стены на всю высоту, а с наружной стороны - на высоту яруса бетонирования с наращиванием по мере бетонирования. Крепление опалубки производится к выпускам арматуры стен.

Стержни, крепящие опалубку, должны располагаться на разных отметках и не должны пересекать стены насквозь.

в) Все строительно-монтажные работы должны выполняться в соответствии со СНиП III-15-76; III-17-78; III-16-79 с соблюдением действующих правил техники безопасности. Кроме того, монтаж сборных железобетонных элементов должен производиться с учетом указаний серий, где эти элементы разработаны.

Альбом I

Типовой проект 901-3-138

Инв. № подл. | Подпись и дата | Взам. инв. №

Привязан

Инв. №

Н. конт.	Кузнецов		
Провер.	Архипова		
Инж.	Щедрина		
ГИП	Глебов		
ГИП	Кузнецов		
Гл. конст.	Шапиро		
Нач. отд.	Красавин		

тп 901-3-138 АР; КЖ

Станция обезжелезивания воды подземных источников с содержанием железа до 10 мг/л производительностью 400 тыс. м³/сутки.

Стадия	Лист	Листов
Р	1	2

Пояснительная записка.

ЦНИИЭП инженерного оборудования г. Москва

Необетонируемые закладные детали, колонн, плит и балок и соединительные элементы из углеродистой стали должны быть защищены цинковым металлическим покрытием толщиной 0.120÷0.150 мм (п. 3.20 СН и П II-28-73), наносимым способом горячего цинкования или металлизации распылением.

16 Указания по привязке:

При привязке типового проекта к конкретным климатическим и инженерно-геологическим условиям необходимо:

а) Уточнить тип и глубину заложения фундаментов для чего произвести контрольный расчёт их на конкретные инженерно-геологические и гидрогеологические условия площадки строительства по расчетным схемам, приведенным на чертежах.

Для дополнительных вариантов проекта произвести расчёт поперечника здания с целью определения усилий, действующих на элементы каркаса и фундаменты

б) По таблицам зависимости ограждающих конструкций от расчётной зимней температуры воздуха подобрать марки стеновых панелей, перемычек, толщину кирпичных стен (вставок) и утеплителя.

в) По таблицам зависимости несущих конструкций здания от района строительства по весу снегового покрова установить марку плит покрытия и балок по несущей способности.

г) В случае производства работ в зимнее время в проект внести корректировку согласно СН и П II-в.2-71; III-16-79; III-17-78;

д) При привязке проекта в географических районах по скоростному напору ветра отличных от заложенного в проекте, произвести расчёт поперечника и откорректировать соответственно несущие конструкции здания.

Расчетные схемы стен и днища фильтров

Стена приемной камеры

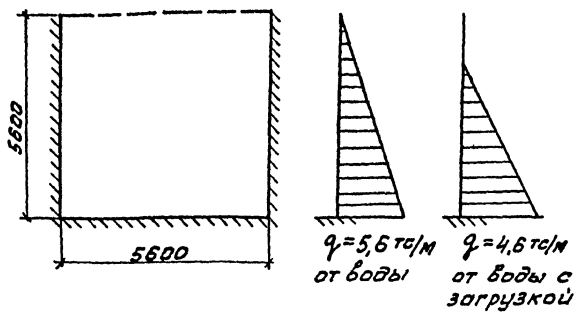

Поперечные стены

ПС1-48-Б1

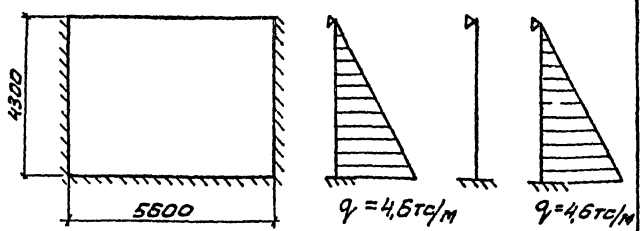

Днище в продольном направлении.

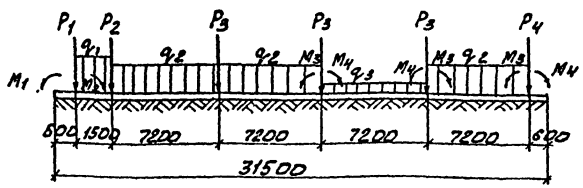

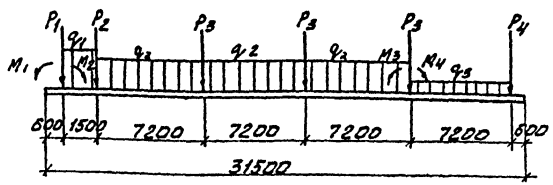

P_1=4,58 тс; P_2=3,04 тс; P_3=2,43 тс; P_4=5,3 тс; M_1=17,3 тсм; M_2=3,9 тсм; M_3=2,0 тсм; M_4=16,4 тсм.
q_1=6,92 тс/м; q_2=5,92 тс/м; q_3=1,32 тс/м.

Днище в поперечном направлении

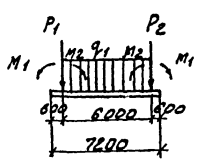

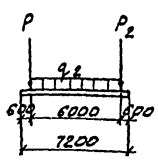

P_1=7,93 тс; P_2=4,53 тс; M_1=16,4 тсм; M_2=2,0 тсм; q_1=5,92 тс/м
q_2=1,32 тс/м.

Привязан	Н. контр.	Кузнецов		ТП 901-3-138 АР, КЖ	
	Пров.	Архипова		Станция обезжелезивания воды подземных источников с содержанием железа до 10 мг/л производительностью 40 тыс м³/сутки.	
	Инженер	Андреева			
	Гип	Кузнецов		Стадия: Р	Лист: 2
	Гл. констр.	Шапиро		Пояснительная записка.	ЦНИИЭП инженерного оборудования г. Москва
Инв №	Нач. отд.	Красавин			

Инв № подл. | Подпись и дата | Взам. инв. №

Типовой проект 901-3-138 Альбом I

Типовой проект 901-3-138 Альбом I

Ведомость основных комплектов

Обозначение		Наименование комплекта	Примечание
901-3-138	АР	Архитектурно-строительные решения	Альбом I
901-3-138	КЖ	Конструкции железобетонные	Альбом I
901-3-138	ВГ	Технологические решения	Альбом II
901-3-138	ОВ	Отопление и вентиляция	Альбом II
901-3-138	ЭОВГ	Электрооборудование	Альбом III
901-3-138	АКВГ	Автоматизация и кип	Альбом III
901-3-138	ЗЗ	Задание заводам-изготовителям	Альбом V
901-3-138	ЗС	Заказные спецификации	Альбом VI
901-3-138	С	Сметы	Альбом VII

Ведомость чертежей основного комплекта

	Лист	Наименование	Примечание
22г	1	Общие данные (начало)	
"	2	Общие данные (окончание)	
"	3	План на отм. 0.000 Экспликация	
"	4	План на отм. 3.600	
"	5	Разрезы 1-1; 2-2; 3-3	
"	6	Фасады 1-12; 12-1; А-Ж; Ж-А	
"	7	Фрагмент фасада 1. Фрагмент плана 1.	
"	8	Маркировочная схема элементов лестницы	
"	9	Планы отверстий и перемычек на отм. 0.000; 3.600	
"	10	Воздухозаборная камера План. разрезы	
"	11	Планы полов и кровли. Экспликация полов Ведомость отделки помещений.	

Основные строительные показатели

Наименование	Един. изм.	Количество
Площадь застройки	$м^2$	1649.40
Строительный объем.	$м^3$	14614.20
В том числе подземной части	$м^3$	1683.60

Настоящий проект разработан в соответствии с действующими нормами и правилами и предусматривает в части архитектурно-строительных решений мероприятия, обеспечивающие взрывную, взрывопожарную и пожарную безопасность при эксплуатации здания

Главный архитектор проекта [подпись] /Глебов/

Ведомость примененных и ссылочных документов

Обозначение	Наименование	Примечание
ГОСТ 14624-69	Двери деревянные для зданий промышленных предприятий	
ГОСТ 12506-67	Окна деревянные для зданий промышленных предприятий	
ГОСТ 11214-65	Окна и балконные двери общественных зданий	
ГОСТ 948-76	Перемычки железобетонные для зданий с кирпичными стенами.	
Серия 2.460-5 Вып. 1,2	Архитектурные детали утепленных покрытий одноэтажных промышленных зданий	
Серия 2.430-3 Вып. 3	Типовые архитектурно-строительные детали промышленных зданий с кирпичными стенами.	
Серия 1.136-10	Двери деревянные внутренние для жилых и общественных зданий.	
Серия ИИ-65	Лестницы для зданий промышленных предприятий.	
Типовые проекты 407-3-48/75÷407-3-187/75 Альбом III	Трансформаторные подстанции с кабельными и воздушными вводами 6-10 кв на один и два трансформатора мощностью до 2×630 кВА.	

Таблица зависимости толщин наружных стен и кровельного утеплителя от расчетных температур, мм

t°н с	Панель	Кирпичная стена	Плитный утеплитель-пенобетон γ=300 кГ/м³
	а	б	в
-20	200	380	100
-30	250	510	140
-40	300	640	180

Ведомость гардеробного оборудования

Группа произв. процессов	Количество обслуживаемых: Списочный состав	Количество обслуживаемых: Наиболее многочисленная смена	Крючки на вешалках	Шкафы гардеробные: Одинарные 500×250 (500×330) мм	Шкафы гардеробные: Двойные 500×400 мм.
Iа	10	6	—	10	—
Iб	16	10	—	16	—

Сводная спецификация к чертежам архитектурно-строительных решений

Марка	Обозначение	Наименование	Кол.	Примечание
	Деревянные изделия			
НС4-94	ГОСТ 12506-67	Оконный блок	31	
НС3-94	то же	то же	18	
ОС18 09В	ГОСТ 11214-65	"	5	
Д59-ППВ	ГОСТ 14624-69	Дверной блок	2	
Д52-ППВ	то же	то же	2	
Д44-П	"	"	7	
Д37П	"	"	5	
Д37Л	"	"	8	
ДГ21-7ПВ	ГОСТ 6629-74	"	2	
ДГ21-7Л	то же	"	2	
ДГ21-7ЛП	"	"	2	
БС22-09	ГОСТ 11214-65	"	1	
ВЖ-5	Типовые проекты 407-3-48/75÷407-3-187/75 Альбом III	Жалюзийная решетка	1	
В-2Ж	то же	Ворота	1	

Общие указания

1. За относительную отметку 0.000 принят уровень пола 1 этажа, соответствующий абсолютной отметке ▭
2. Марка кровельной мастики, указанная в скобках (см. лист АР-5, Разрез 1-1), дана для районов строительства расположенного южнее географической широты 50° для европейской и 53° для азиатской частей СССР.
3. Размеры шкафов в гардеробных (см. ведомость гардеробного оборудования), указанные в скобках, принимаются на станциях строящихся в климатических подрайонах IВ; IГ; IIА; IIIА

Инв. № подл. | Подпись и дата | Взам. инв. №

Согласовано: Отдел ВС | Грачева [подпись]

Инв. №

Привязан:

Т.П. 901-3-138 АР

Станция обезжелезивания воды подземных источников с содержанием железа до 10 мг/л производительностью 40,0 тыс. м³ сутки

Проверил	Двойнина	[подпись]	
Н. контр.	Глебов	[подпись]	
Инжен.	Гудилина	[подпись]	
Гл. арх.	Глебов	[подпись]	
Гл. констр.	Шапиро	[подпись]	
Нач. отд.	Красавин	[подпись]	
Гл. инжин.	Кетлов	[подпись]	

Стадия	Лист	Листов
Р	1	11

Общие данные (начало)

ЦНИИЭП инженерного оборудования г. Москва

Ведомость перемычек.

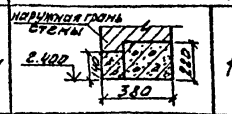

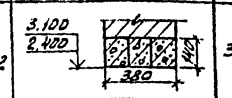

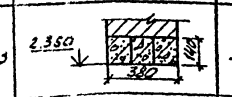

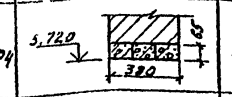

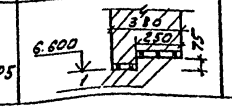

Перемычки: Марка по проекту	Схема сечения	Кол. мест.	Элементы перемычки: Марка	Обозначение	Кол.
	Для $t^{\circ}_{н}=-20^{\circ}C$				
ПР1	наружная грань стены; 2.400; 380; 220	1	1ПР3-19-12-14 1ПР28-20-25.22	ГОСТ 948-76	1 1
ПР2	3.100; 2.400; 380; 140	3	1ПР3-19-12.14	"	3
ПР3	2.360; 380; 140	1	1ПР4-28-12-14	"	3
ПР4	5.720; 380; 65	1	1ПР1-12.12.6	"	3
ПР5	6.600; 380; 250; 75; 1	4	Рядовая перемычка	Поз. 1 - Ф12 АII l=4950 кол-во - 5 шт.	
	Для $t^{\circ}_{н}=-30^{\circ}C$				
ПР1	наружная грань стены; 2.400; 510; 220	1	1ПР3-19-12.14 1ПР28-20-25.22	ГОСТ 948-76	2 1
ПР2	3.100; 2.400; 510; 140	2	1ПР3-19-12-14	"	4
ПР3	2.360; 510; 140	1	1ПР4-28-12-14	"	4
ПР4	5.720; 510; 65	1	1ПР1-12.12.6	"	4
ПР5	6.600; 510; 250; 75; 1	4	Рядовая перемычка	Поз. 1 - Ф12 АII l=4950 кол-во - 6 шт.	

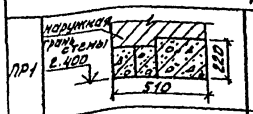

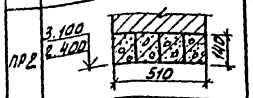

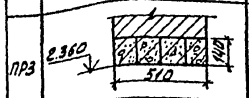

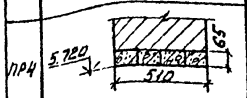



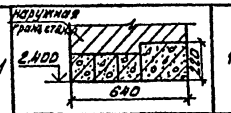

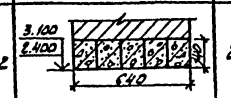

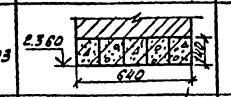

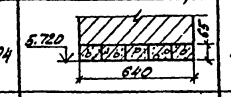

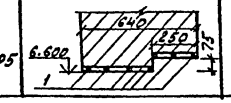

Перемычки: Марка по проекту	Схема сечения	Кол. мест.	Элементы перемычки: Марка	Обозначение	Кол.
	Для $t^{\circ}_{н}=-40^{\circ}$				
ПР1	наружная грань стены; 2.400; 640; 220	1	1ПР3-18-12-14 1ПР28-20-25.22	ГОСТ 948-76	3 1
ПР2	3.100; 2.400; 640; 140	2	1ПР3-19-12-14	"	5
ПР3	2.360; 640; 140	1	1ПР4-28-12-14	"	5
ПР4	5.720; 640; 65	1	1ПР1-12.12.6	"	5
ПР5	6.600; 640; 250; 75; 1	4	Рядовая перемычка	Поз. 1 - Ф12 АII l=4950 кол-во - 7 шт. "	
	Для $t^{\circ}_{н}=-20^{\circ};-30^{\circ};-40^{\circ}C$				
ПР6	Со стороны лестничной клетки; 2.080; 140; 380; 220	1	1ПР3-19-12.14 1ПР28-20-25.22	ГОСТ 948-76	1 1
ПР7	2.080; 380; 220	1	1ПР8-20-12.22	"	3
ПР8	3.070; 2.080; 380; 220	2	1ПР38-15.12.22	"	3
ПР9	3.070; 380; 220	1	1ПР8-20.12.22	"	3
ПР10	Со стороны насосной станции; 2.080; 140; 380; 220	1	1ПР38-15.12.22 1ПР2-15.12.14	"	2 1

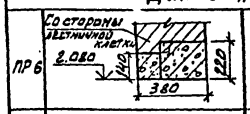

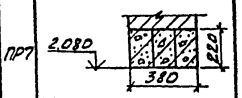

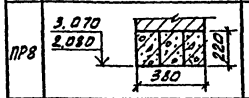

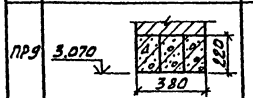

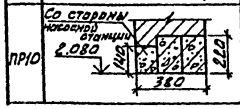

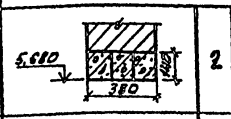

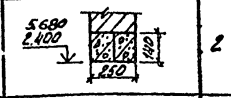

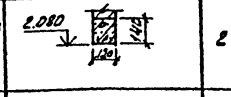

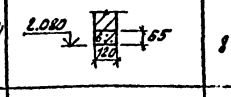

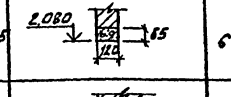

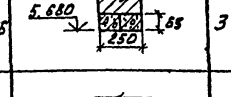

Перемычки: Марка по проекту	Схема сечения	Кол. мест.	Элементы перемычки: Марка	Обозначение	Кол.
	Для $t^{\circ}_{н}=20^{\circ};-30^{\circ};-40^{\circ}C$				
ПР11	5.680; 380; 140	2	1ПР3-19.12.14	ГОСТ 948-76	3
ПР12	5.680; 2.400; 250; 140	2	1ПР3-19.12.14	"	2
ПР13	2.080; 120; 140	2	1ПР3-19.12.14	"	1
ПР14	2.080; 120; 65	8	1ПР1-12.12.6	"	1
ПР15	2.080; 120; 65	6	1ПР1-10.12.9	"	1
ПР16	5.680; 250; 65	3	1ПР1-12.12.6	"	2
ПР17	1.970; 250; 140	1	1ПР3-19.12.14	"	2
ПР18	1.900; 250; 65	1	1ПР1-12.12.6	"	2

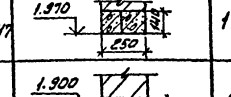

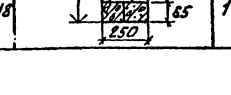

1. План перемычек - см. на чертеже АР-9
2. Перемычки марок по проекту ПР 17 и ПП 18 замаркированы на листе АР-10, перемычка пр 2 - на листе АР-4.

Типовой проект 901-3-138 Альбом I

Проверил	Двойнина	
Н.контр.	Глебов	
Инж.	Гудилина	
ГИП	Кузнецов	
Гл.арх.	Глебов	
Гл.констр.	Шапиро	
Нач.отд.	Красавин	
Гл.инж.	Кетаов	

Т.П. 901-3-138 АР

Станция обезжелезивания воды подземных источников с содержанием железа до 10 м/л, производительностью 40 тыс м³/сутки

Стадия	Лист	Листов
Р	2	

Общие данные (окончание)

ЦНИИЭП инженерного оборудования г. Москва

Привязан

Инв №

Инв № подл. | Подпись и дата | Взам. инв №

Типовой проект 901-3-138 Альбом I

План на отм. 0.000

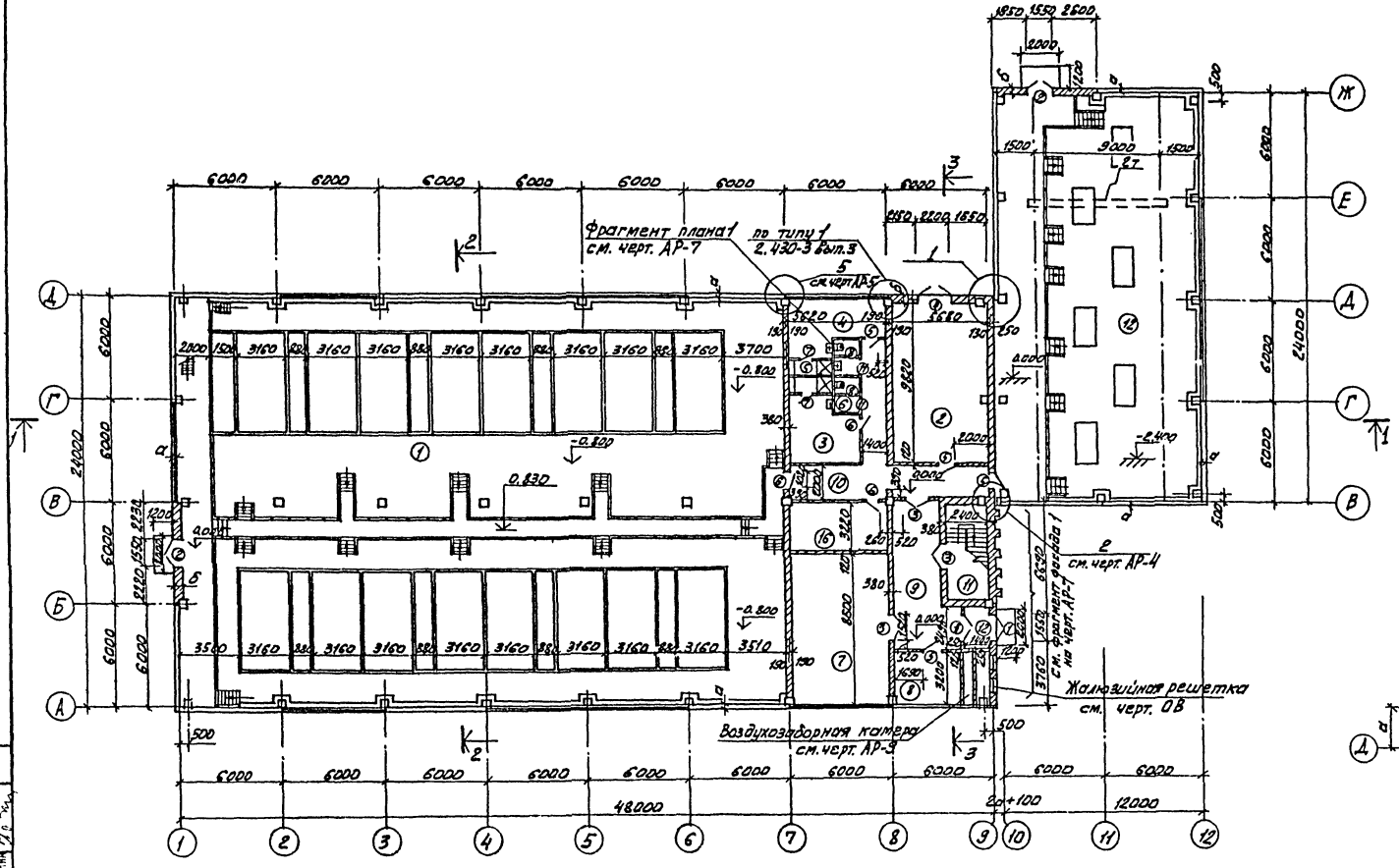

Экспликация помещений

№	Наименование	Категория производств. по взрыву и пож. опасн.	Площадь м²
1.	Галерея трубопроводов	Д	562.00
2.	К. Т. П.	В.	46.30
3.	Мужской гардероб уличной, домашней и специальной одежды	—	14.40
4	Женский гардероб уличной, домашней и специальной одежды	—	16.60
5.	Душевые	—	4.48
6	Уборные	—	6.64
7	Мастерская	Д	67.20
8	Приточная венткамера	—	18.20
9	Вестибюль	—	27.00
10	Коридор	—	65.50
11	Лестничная клетка	—	27.00
12	Насосная	Д	50.60
13	Фильтровальный зал	Д	853.00
14	Операторская	—	49.50
15	Кабинет начальника станции	—	34.30
16	Кладовая	Д	37.00
17	Помещение для хранения посуды и реактивов	Д	10.00
18	Лаборатория	Д	36.80
19	Комната дежурного персонала	—	20.30
20	Вытяжная венткамера	—	24.00
21	Моечная	—	8.60

1

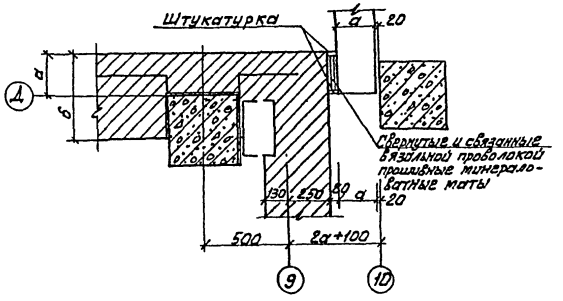

Согласовано:
ГПИ ВТ Чуйкина
ОТА ВС Грачева
ОТД АА Гольдинкина

Инв. № подл. | Подпись и дата | Взам. инв. №

Привязан

Инв. №:

Проверил	Двойнина		
Н. контр.	Гриебов		
Инж.	Гудилина		
ГИП	Кузнецов		
ГА-арх.	Глебов		
ГА. конс.	Шапиро		
Нач. отд.	Красавин		
ГА. инж.	Кетлов		

Т.П. 901-3-138 АР

Станция обезжелезивания воды подземных источников с содержанием железа до 10 мг/л производительностью 400 тыс. м³/сутки

Стадия	Лист	Листов
Р	3	

План на отм. 0.000
Экспликация

ЦНИИЭП инженерного оборудования г. Москва

Типовой проект 901-3-138 Альбом I

План на отм. 3.600

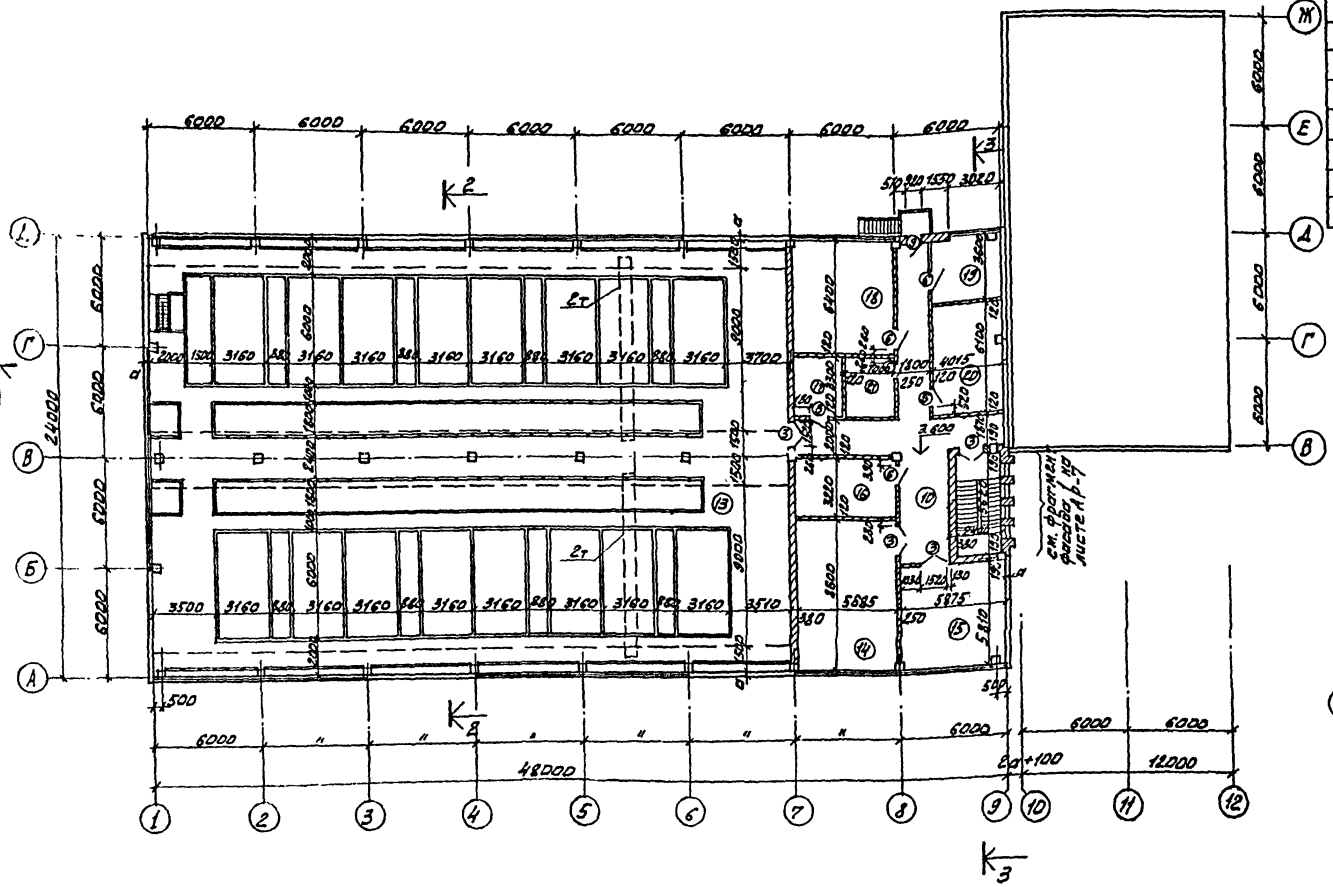

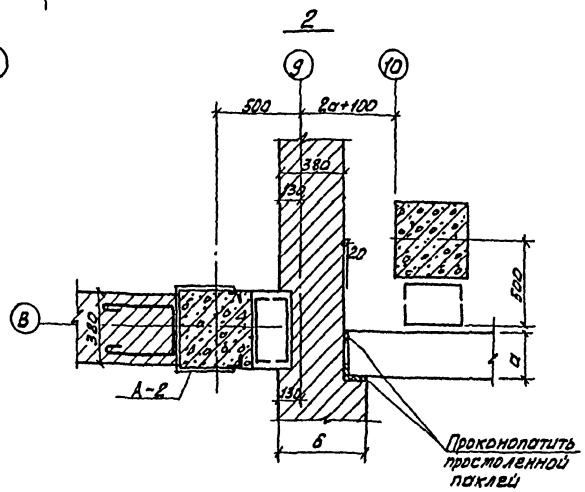

Ведомость проемов ворот и дверей

Проемы			Элементы заполнения проема		
Тип по пр-ту	Размер в кладке в×h мм	Кол. мест	Марка	Обозначение	Кол
1	1550×2400	2	Д 59-ППВ	ГОСТ 14624-69	1
2	1550×2400	2	Д 52-ППВ	"	1
3	1520×2080	7	Д 44-П	"	1
4	2200×2360	1	В-2Ж	Типовые проекты 407-3-48/75÷407-3-167/75 Альбом III	1
5	1020×2080	5	Д 37-П	ГОСТ 14624-69	1
6	1020×2080	8	Д 37-Л	То же	1
7	710×2070	2	ДГ21-7ПВ	ГОСТ 6629-74	1
8	710×2070	2	ДГ21-7Л	То же	1
9	910×2200	1	БС22-09	ГОСТ 11214-65	1
10	600×1670	1	В Ж-5	Типовые проекты 407-3-48/75÷407-3-167/75 Альбом III	1
11	710×2070	2	ДГ21-7ЛП	ГОСТ 6629-74	1

1. Узел „2" замаркирован на листе АР-3
2. Кирпичные перегородки 2-го этажа толщиной 120 мм. армируются проволокой 5 ВI, укладываемой с шагом 100 мм в продольном и 200 мм в поперечном направлении.
3. Проем „10" (см. ведомость проемов ворот и дверей) замаркирован на листе АР-6

Т.П. 901-3-138 АР		
Станция обезжелезивания воды подземных источников с содержанием железа до 10 мг/л производительностью 40 тыс. м³/сутки		
Стадия	Лист	Листов
Р	Ч	
План на отм. 3.600	ЦНИИЭП инженерного оборудования г. Москва	

Проверил	Двойнина	
Н.контр.	Глебов	
Инж.	Гудилина	
Гип	Кузнецов	
Гл. арх.	Глебов	
Гл. конст.	Шапиро	
Нач. отд.	Красавин	
Гл. инж.	Кетаев	

Привязан

Инв №

Согласовано: Отд. ВГ Чичерина; Отд. ВС Грачева; Отд. АА Трыханкина

Инв № подл. | Подпись и дата

Альбом I

Типовой проект 901-3-138

Разрез 1-1

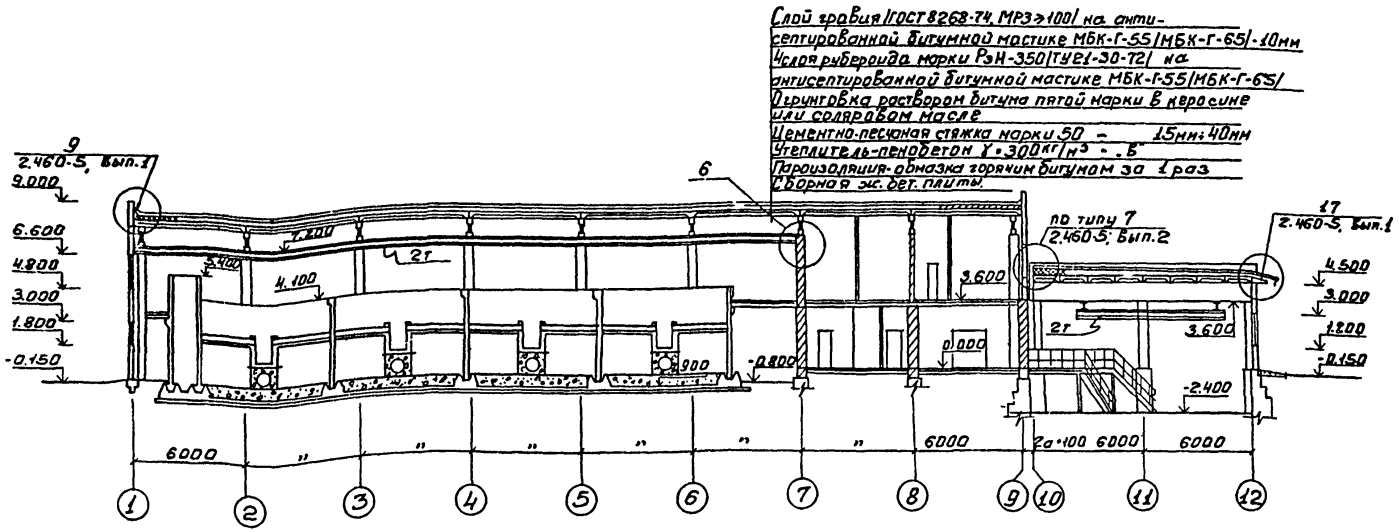

Разрез 2-2

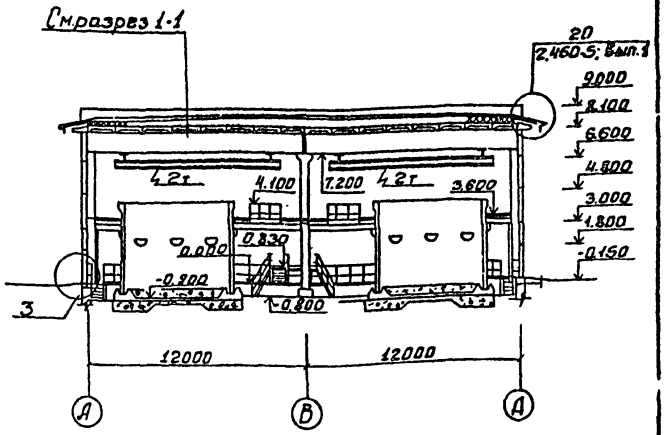

Разрез 3-3

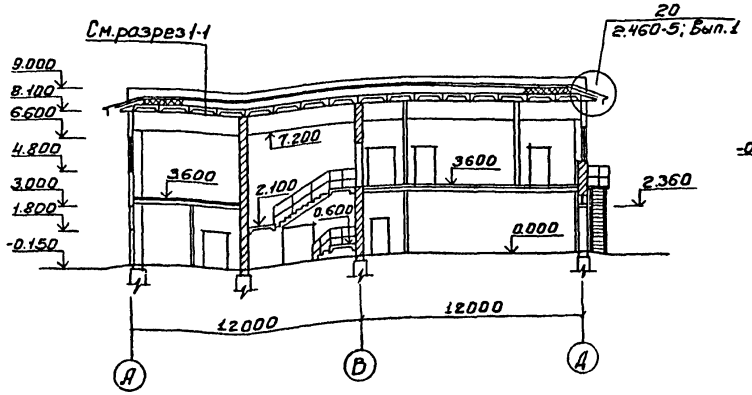

4

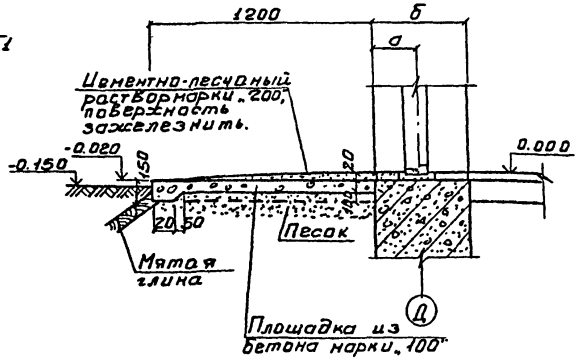

5

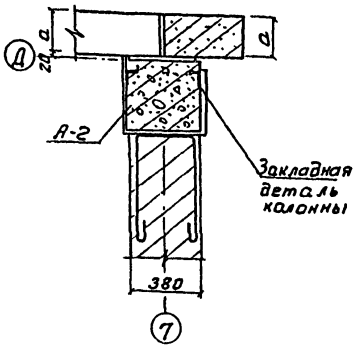

Анкер А-2

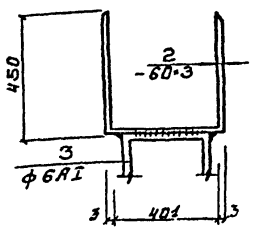

Поз. 2

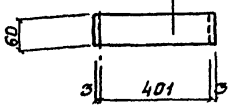

Поз. 3

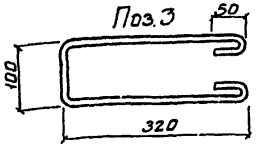

3

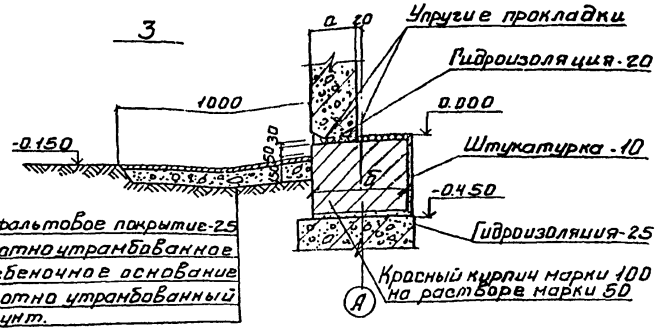

6

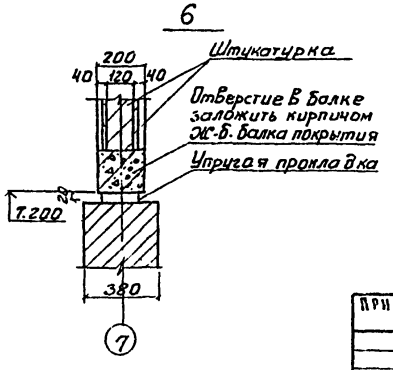

1. Узел 4 замаркирован на листе АР-6
   Узел 5 замаркирован на листе АР-3
2. Анкер А-2 приваривается к закладным деталям колонн.
3. Для устройства кровли между осями 9-10, по типу узла 7 серии 2.460-5 вып.2 (см. разрез 1-1), к верхней грани панелей по оси 10 пристрелить дюбелями доску толщиной 50мм по всей ширине панели.

Проверил	Двойнина		
Н. контр.	Гарбов		
Инж.	Гудилина		
ГИП	Кузнецов		
Гл. арх.	Глебов		
Гл. констр.	Шапиро		
Нач. отд.	Красавин		
Гл. инж.	Кетаов		

Привязан

Инв. №

Т. П. 901-3-138 АР

Станция обезжелезивания воды подземных источников с содержанием железа до 10 мг/л производительностью 40.0 тыс. м³/сутки

Стадия	Лист	Листов
Р	5	

Разрезы 1-1; 2-2; 3-3

ЦНИИЭП инженерного оборудования г. Москва

Согласовано:

Отд. ВТ		Чичерина
Отд. ВС		Грачева
Отд. АД		Трыханкина

Инв. № подл. | Подпись и дата

Типовой проект 901-3-138 Альбом I

ФАСАД 1-12

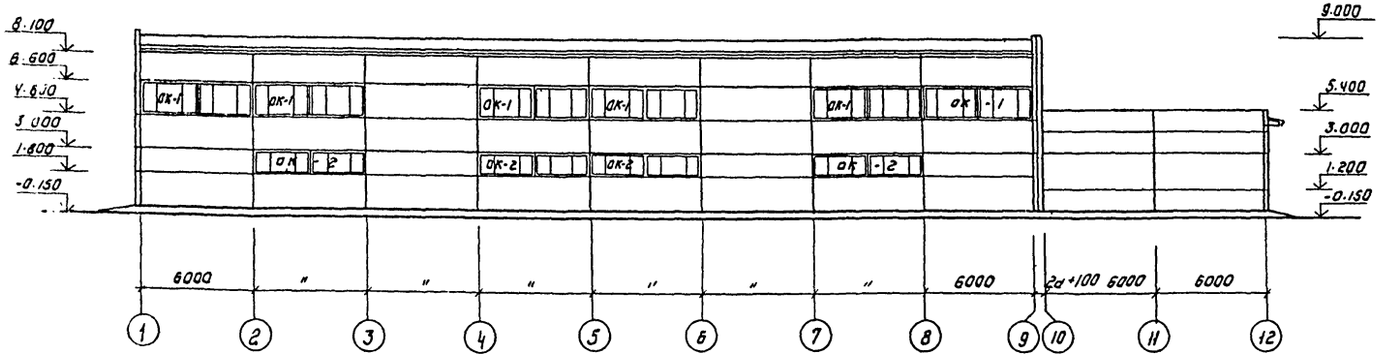

ФАСАД 12-1

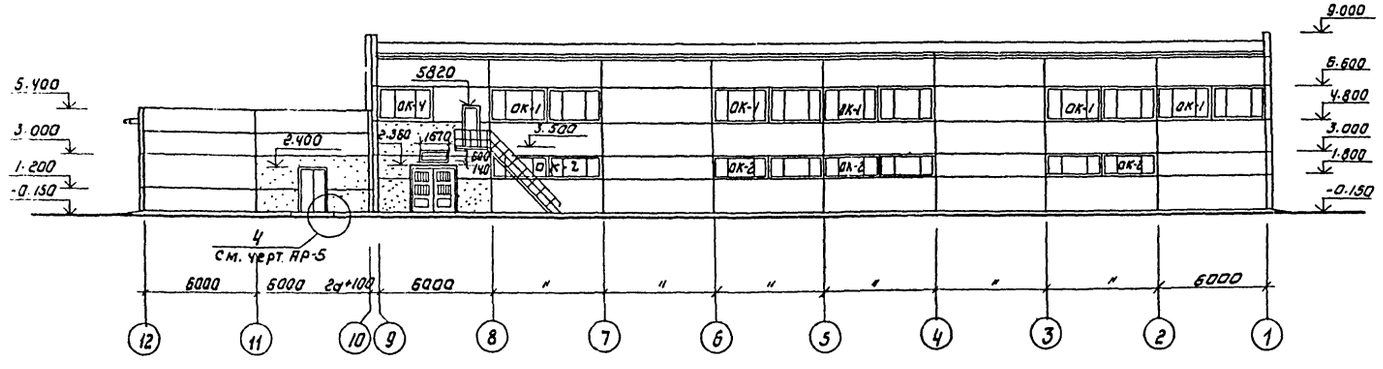

ФАСАД А-Ж

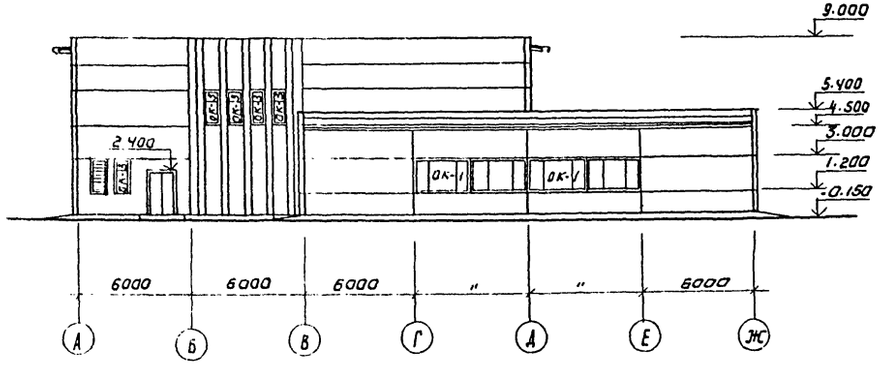

ФАСАД Ж-А

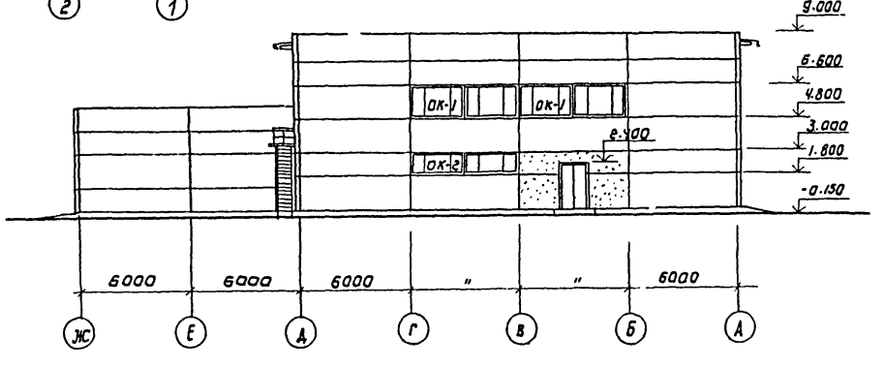

Спецификация заполнения оконных проемов

Марка	Обозначение	Наименование	Кол	Примечание
		Проем ОК-1 (мест 15)		
НСЧ-94	ГОСТ 12506-67	Оконный блок	30	
		Проем ОК-2 (мест 9)		
НСЗ-94	——"——	Оконный блок	18	
		Проем ОК-3 (мест 6)		
ОС18-09в	ГОСТ 11214-65	Оконный блок	5	
		Проем ОК-Ч (мест 1)		
НСЧ-94	ГОСТ 12506-67	Оконный блок	1	

Схема заполнения оконных проемов

Проем ОК-Ч (мест 1)

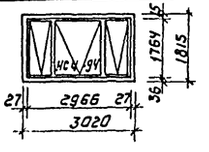

Проем ОК-1 (мест 15)

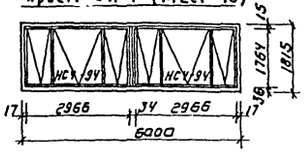

Проем ОК-2 (мест 9)

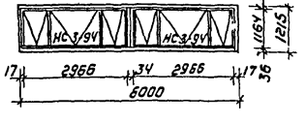

Установку оконных блоков производить по узлам и деталям серии 2.436-9

Согласовано: ГПИ Инженерпроект, ГИП Гранева; ГПИ Инженерпроект, ГА отд. Гранева

Привязан

Инв. №

Проверил	Двойнина	
Н. контр.	Глебов	
Инженер	Гудилина	
ГИП	Кузнецов	
ГА арх	Глебов	
ГА констр	Шапиро	
Нач. отд.	Красавин	

Т.П. 901-3-138 АР

Станция обезжелезивания воды подземных источников с содержанием железа до 10 мг/л производительностью 60 тыс. м³/сутки

Стадия	Лист	Листов
Р	6	

Фасады 1-12; 12-1 А-Ж; Ж-А

ЦНИИЭП инженерного оборудования г. Москва

Типовой проект 901-3-138 Альбом I

Фрагмент фасада 1

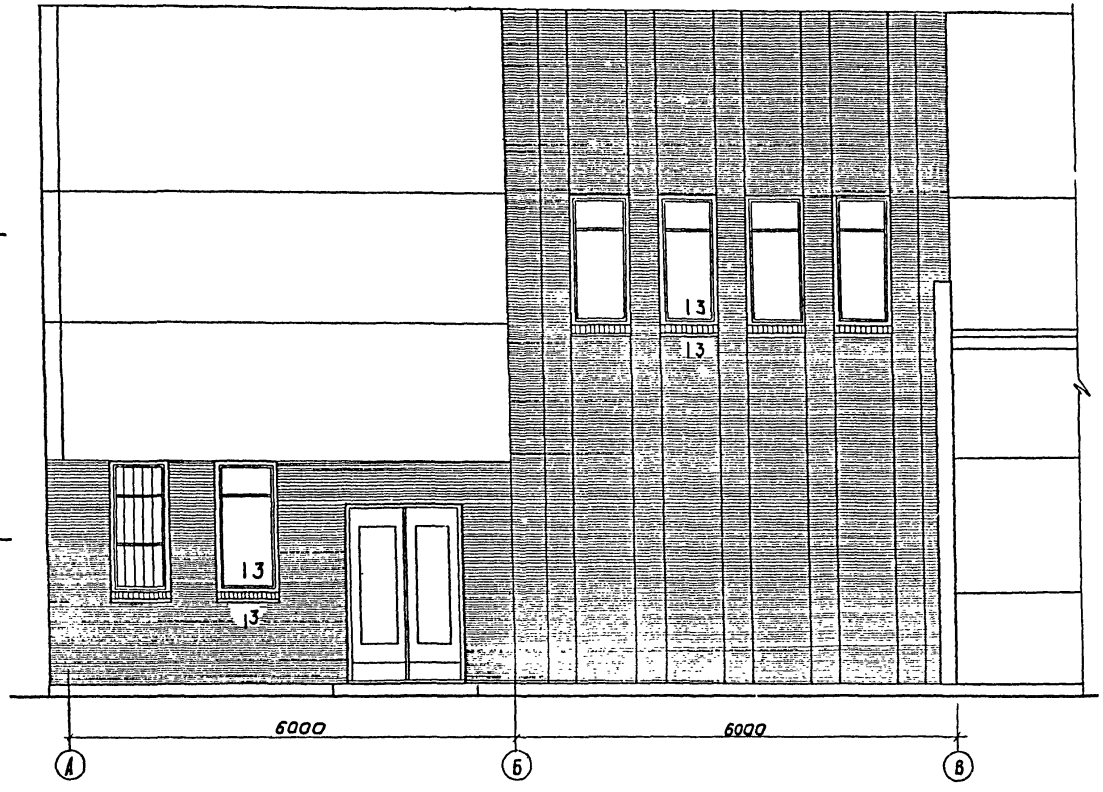

Фрагмент плана 1

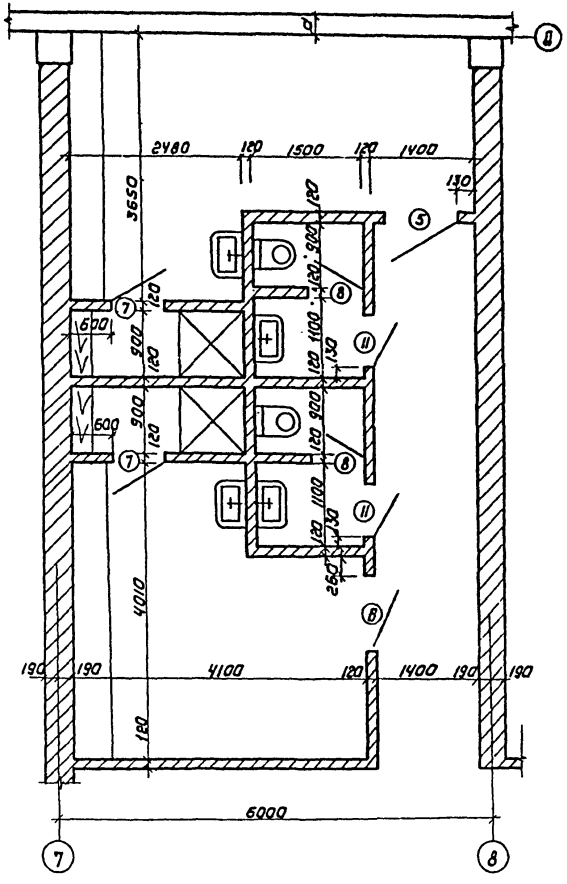

2-2

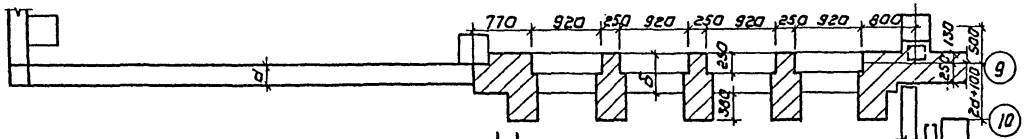

1-1

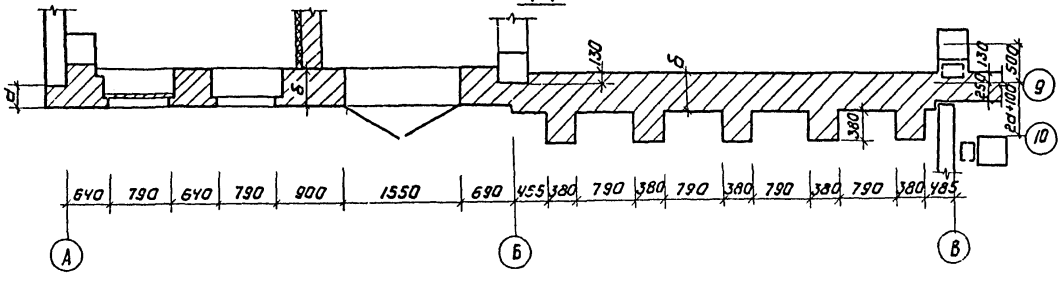

3-3

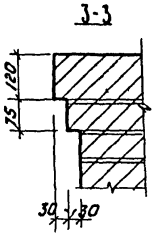

Привязан

Инв.№

Проверил	Двойнина	
Н.контр.	Глебов	
Инженер	Гудилина	
ГИП	Кузнецов	
Гл.арх.	Глебов	
Гл.констр.	Шапиро	
Нач.отд.	Красавин	

Т.П. 901-3-138 АР

Станция обезжелезивания воды подземных источников с содержанием железа до 10 мг/л производительностью 10 тыс. м³/сутки

Стадия	Лист	Листов
Р	7	

Фрагмент фасада 1, фрагмент плана 1.

ЦНИИЭП инженерного оборудования г. Москва

Инв.№ подл. | Подпись и дата | Взам. инв.№

Типовой проект 901-3-138 Альбом

Маркировочная схема элементов лестницы

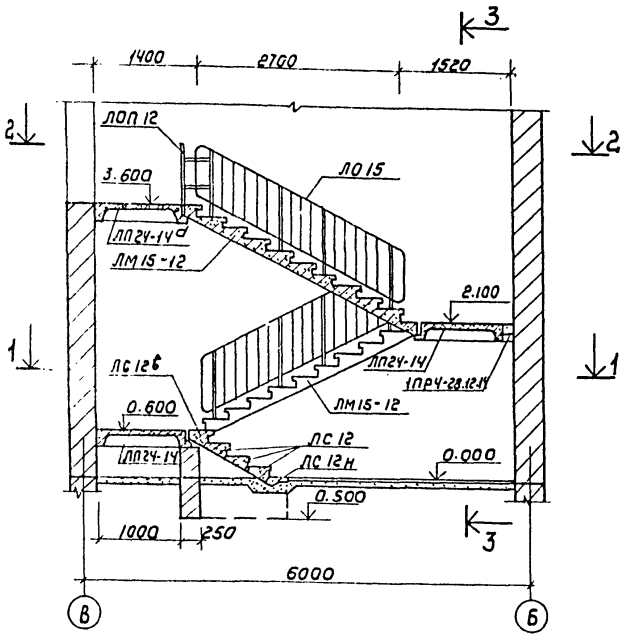

3-3

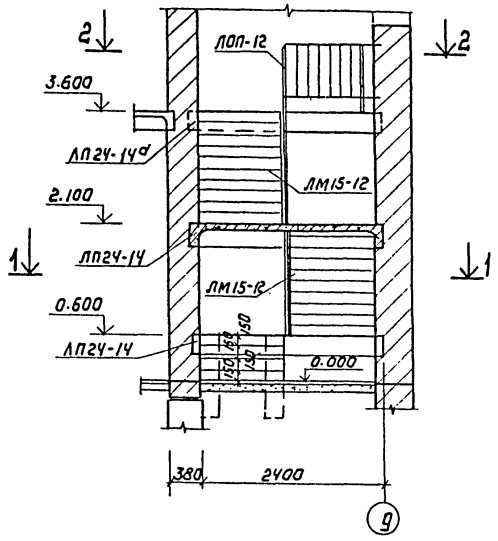

Спецификация элементов к маркировочной схеме, расположенной на листе.

Марка	Обозначение	Наименование	Кол.	Примечание
ЛП24-14а	Серия ИИ-65	Лестничная площадка	1	780 кг
ЛП24-14	—"—	—"—	2	780 кг
ЛМ15-12	—"—	Лестничный марш	2	1650 кг
ЛО 15	—"—	Лестничное ограждение	2	29 кг
ЛОП 12	—"—	Ограждение площадки	1	13,4 кг
ЛС 12в	—"—	—"—	1	105,0 кг
ЛС 12	Серия 1.155-1, вып 1	Основная ступень	3	133 кг
ЛС 12н	—"—	Нижняя фризовая ступень	1	68 кг
1ПРЧ-28.12.14	ГОСТ 948-76	Перемычка	1	120 кг

1-1

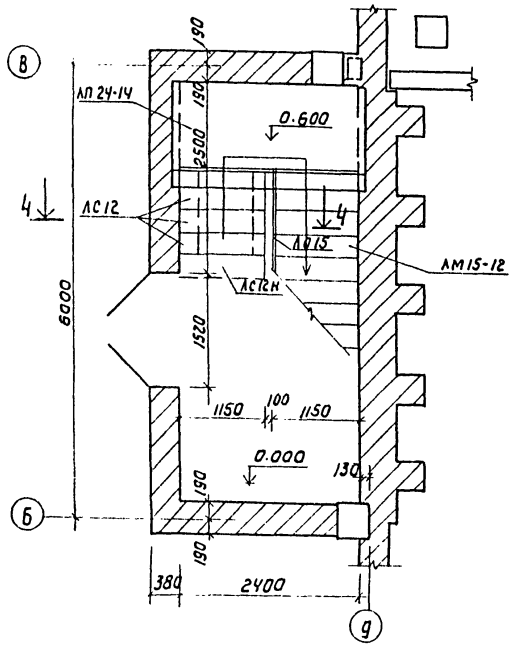

2-2

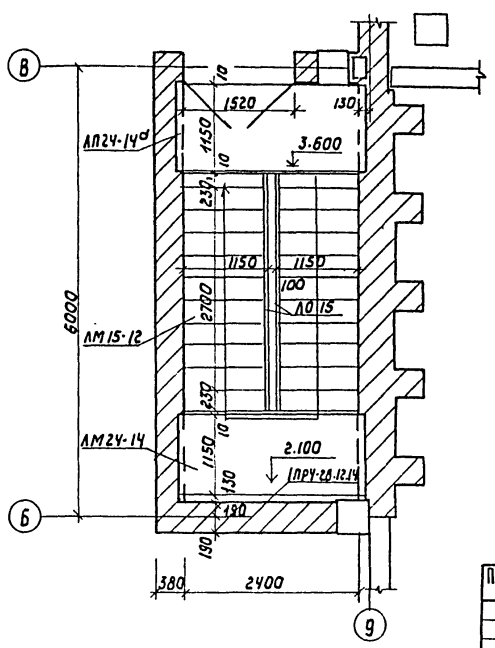

4-4

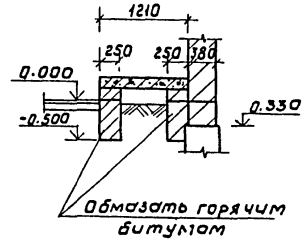

Проверил	Двойнина		Т.П. 901-3-138 АР	
Н. контр.	Глебов		Станция обезжелезивания воды подземных источников с содержанием железа до 10 мг/л производительностью 40 тыс. м³/сутки	
Инженер	Гудилина			
ГИП	Кузнецов		Стадия	Лист	Листов
Гл. арх.	Глебов		Р	8	
Гл. констр.	Шапиро		Маркировочная схема элементов лестницы	ЦНИИЭП инженерного оборудования г. Москва
Нач. отд.	Красавин			

Привязан

Инв №

Инв № подл. | Подпись и дата | Взам. инв. №

Типовой проект 901-3-138 Альбом I

План на отм. 0.000

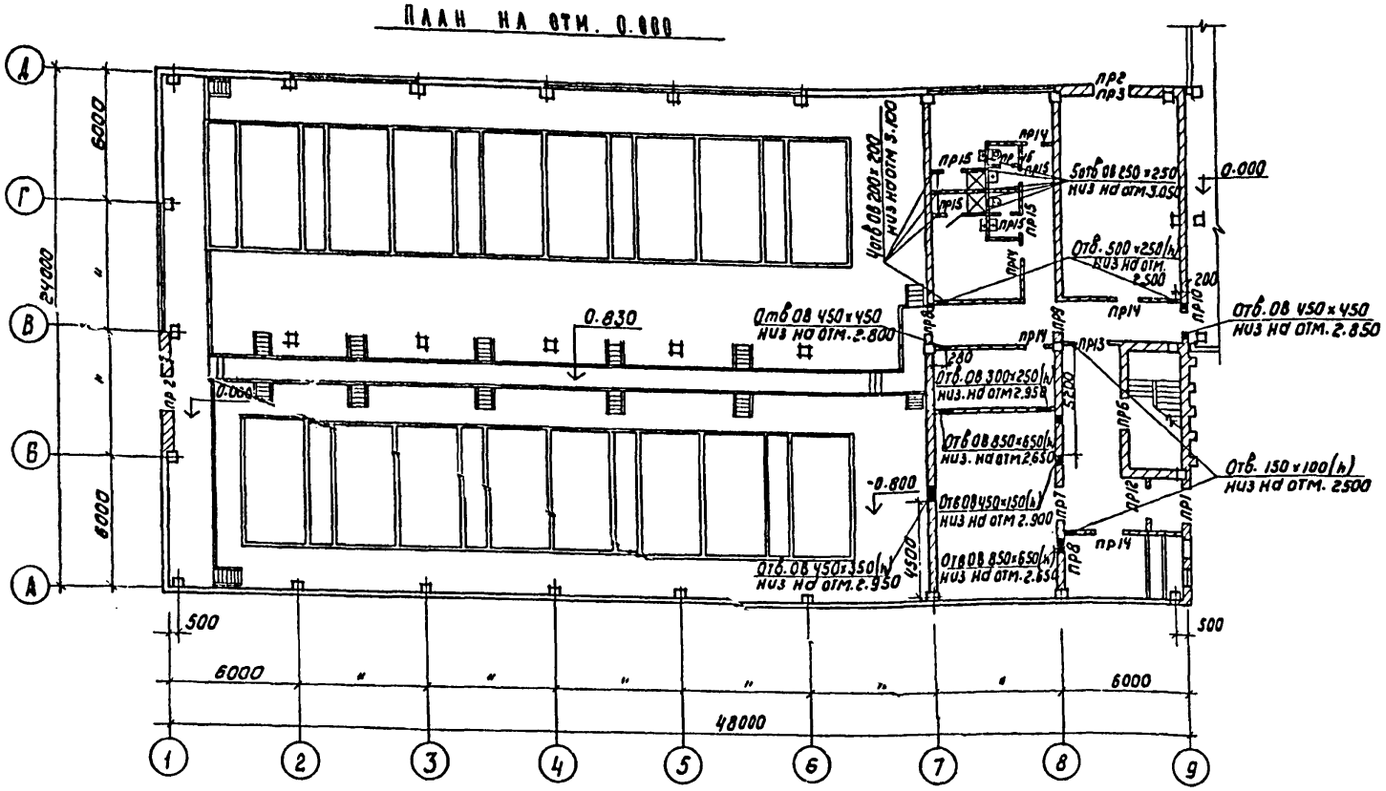

План на отм. 3.600

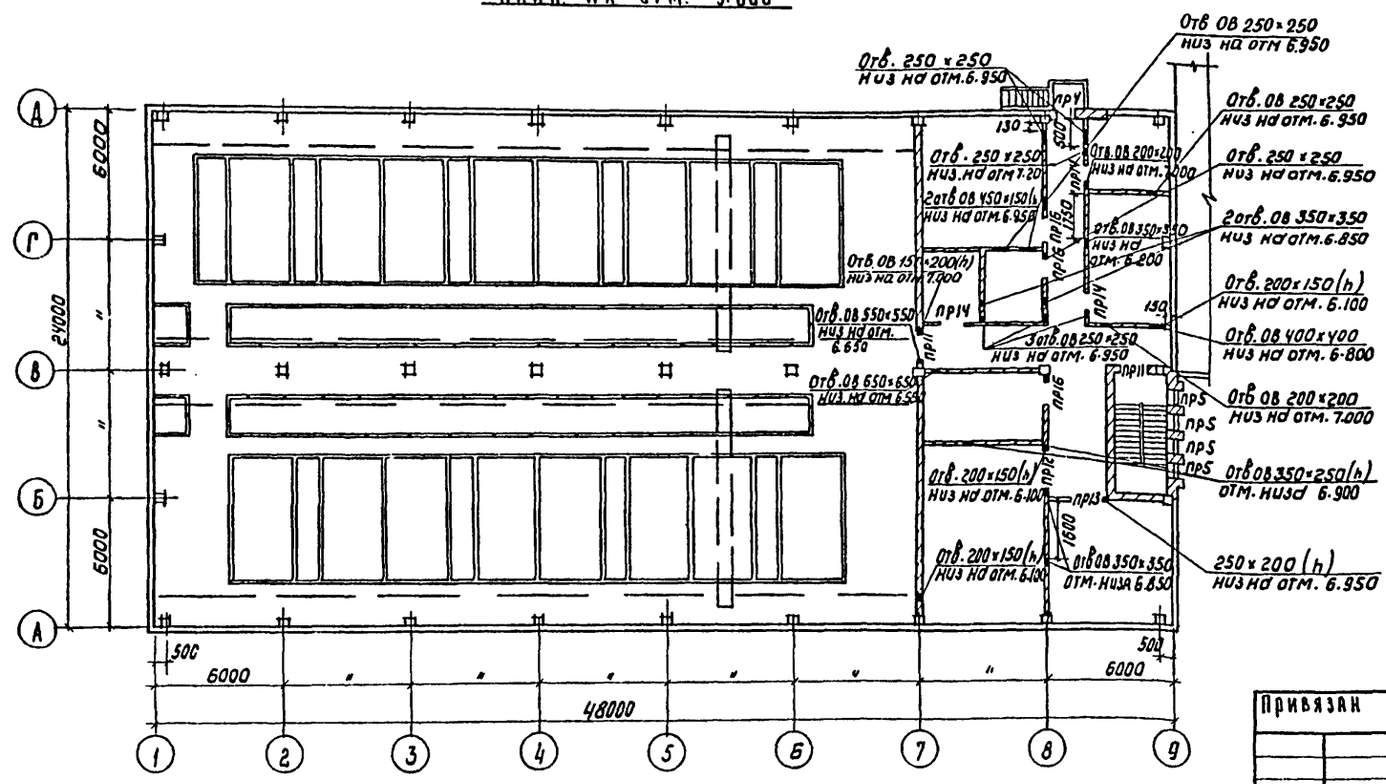

1. Спецификацию перемычек см. на листе АР-2
2. Над отверстиями шириной до 500 мм в стенах толщиной 380 мм уложить продольную арматуру из 6 стержней, в стенах толщиной 250 мм - из 4х стержней, в перегородках толщиной 120 мм, из 3х стержней ф 8 А III, с поперечными стержнями ф 6 А I и шагом 150 мм.

Согласовано:

Отд. СГ	Чичерина	
Отд. БС	Грачева	
Отд. АД	Трыханкина	

Инв. № подл. | Подпись и дата | Взам. инв. №

Т.П. 901-3-138 АР

Станция обезжелезивания воды подземных источников с содержанием железа до 10 мг/л производительностью 40 тыс м³/сутки

Проверил	Двойнина		
Н. контр.	Глебов		
Инженер	Гудилина		
ГИП	Кузнецов		
Гл. арх	Глебов		
Гл. констр	Шапиро		
Нач. отд.	Красавин		

Привязан

Инв. №

Планы отверстий и перемычек на отм 0.000 и 3.600

Стадия	Лист	Листов
Р	9	

ЦНИИЭП инженерного оборудования г. Москва

План

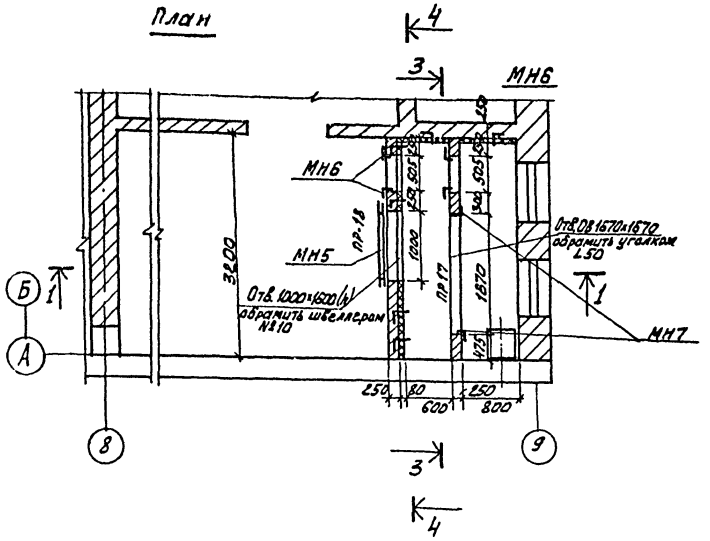

3-3

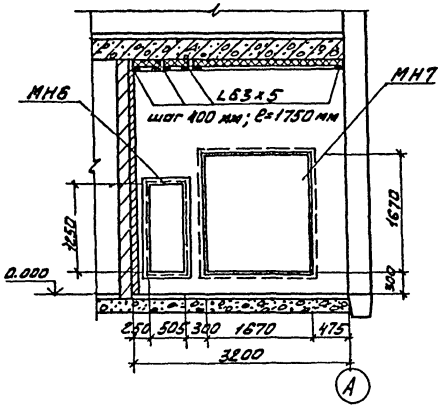

Спецификация элементов к схемам, расположенным на листе

Марка	Обозначение	Наименование	Кол.	Примечание
		Венткамера		
	ГОСТ 5336-67*	Сетка стальная плетеная одинарная N20 Ф 16 мм	24м²	63.84
МН 5	КЖ-	Изделие закладное МН5	1	52,6кг
МН 6	То же	То же МН6	2	42.14кг
МН 7	"	" МН7	1	78,3кг
МН 8	"	" МН8	40	0.08кг
L63×5	ГОСТ 8509-72	Элемент крепления L63×5		28.86кг

Металлические изделия окрасить масляной краской.

Разрез 1-1

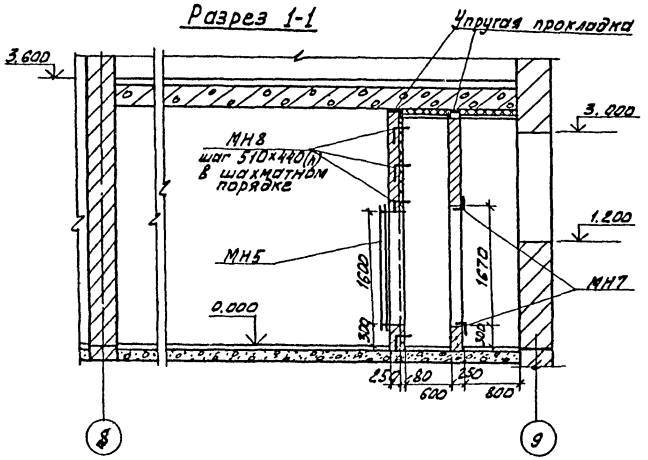

4-4

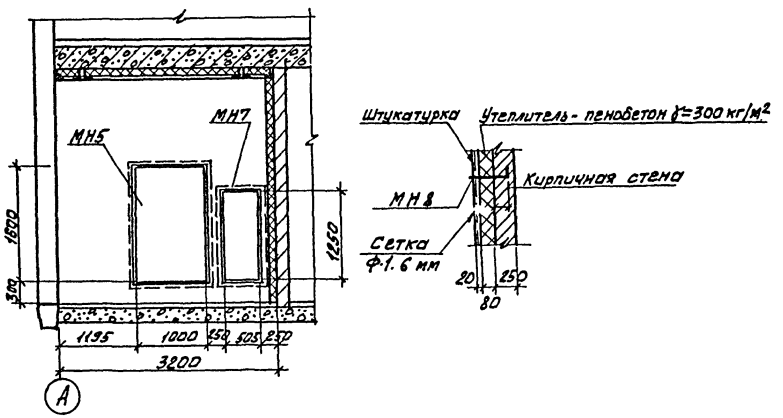

Т.П. 901-3-138 АР

СТАНЦИЯ ОБЕЗЖЕЛЕЗИВАНИЯ ВОДЫ ПОДЗЕМНЫХ ИСТОЧНИКОВ С СОДЕРЖАНИЕМ ЖЕЛЕЗА ДО 10 МГ/Л ПРОИЗВОДИТЕЛЬНОСТЬЮ ЧО ТЫС. М³/СУТКИ

Проверил	Двойнина		
Н.контр.	Глебов		
Инженер	Гудилина		
ГИП	Кузнецов		
Гл.констр	Шапиро		
Гл.арх.	Глебов		
Нач.отд.	Красавин		

Привязан

Инв №

Стадия	Лист	Листов
Р	10	

ВОЗДУХОЗАБОРНАЯ КАМЕРА
ПЛАН. РАЗРЕЗЫ.

ЦНИИЭП
ИНЖЕНЕРНОГО ОБОРУДОВАНИЯ
г. МОСКВА

Типовой проект 901-3-138 Альбом I

Согласовано: Отд. ВС Грачева

Инв № подл. | Подпись и дата | Взам. инв №

Типовой проект 901-3-138 Альбом I

План кровли

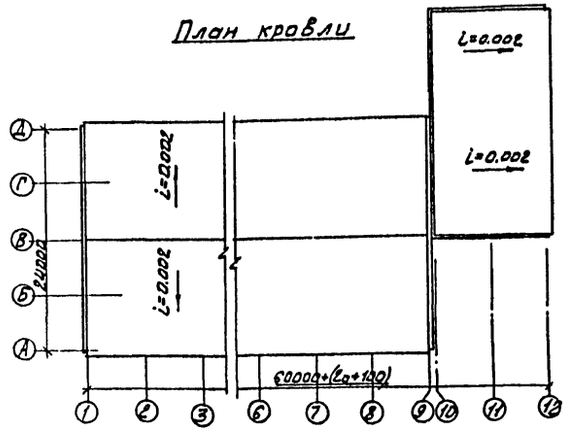

План полов на отм. 3.600

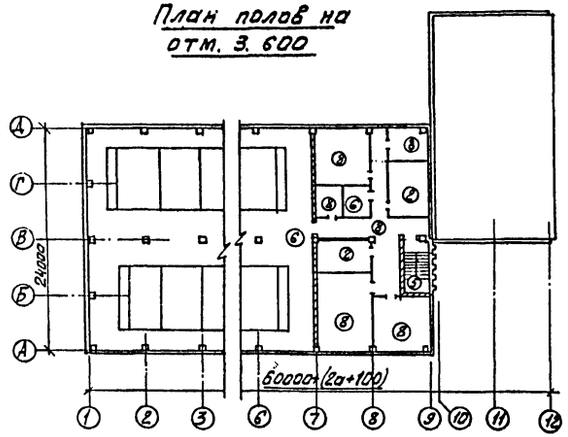

План полов на отм. 0.000

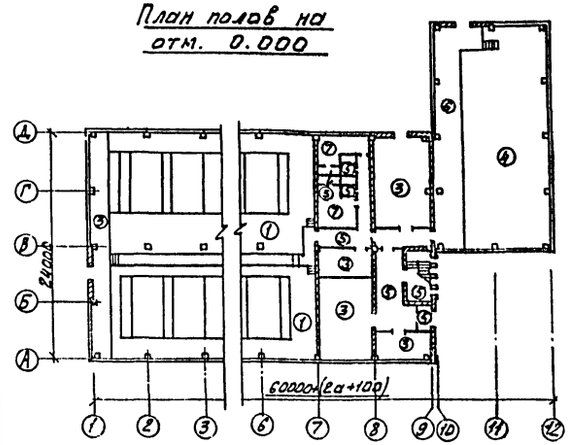

Экспликация полов

Тип по проекту	Конструкция пола	Материал слоя	Тип слоя	Толщ. слоя мм.	Дополнительные указания
1		1. Цементно-песчаный раствор марки 200 2. Бетонный подстилающий слой марки 100 3. 2 слоя гидроизола на прослойке из битумной мастики 4. Стяжка бетонная марки 150 5. Слой щебня крупн. 40-60 мм. втрамбованный в грунт основания	П 10а Г. 6	20 100 2 60	
2		1. Цементно-песчаный раствор марки 200 2. Плита перекрытия	П 10 б	30	
3	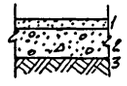	1. Цементно-песчаный раствор марки 200 2. Бетонный подстилающий слой марки 100 3. Слой щебня крупностью 40-60 мм втрамбованный в грунт основания	П 10а	20 100	В КТП - с железнением.
4	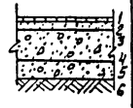	1. Керамические плиты ГОСТ 6787-69 2. Прослойка и заполнение швов из цементно-песчаного р-ра марки - 150 3. Бетонный подстилающий слой марки 150 4. 2 слоя гидроизола на прослойке из битумной мастики. 5. Стяжка из бетона марки 150 6. Слой щебня крупностью 40-60 мм втрамбованный в грунт основания	П 43а F 6	13 17 100 50	
5	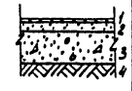	1. Керамические плиты (ГОСТ 6787-69) 2. Прослойка и заполнение швов из цементно-песчаного раствора марки 150 3. Бетонный подстилающий слой марки 100 4. Слой щебня крупностью 40-60 мм в трамбованный в грунт основан.	П 43а	13 17 100	В полах душевых по бетонному подстилающему слою предусмотреть гидроизоляцию из 4х слоев гидроизола на битумной мастике.
6	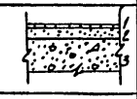	1. Керамические плиты (ГОСТ 6787-69) 2. Прослойка и заполнение швов из цементно-песчаного раствора марки 150 3. Плита перекрытия	П 43 б	13 17	
7	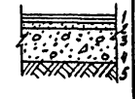	1. Линолеум (ГОСТ 7251-77) 2. Прослойка из холодной мастики на водостойких вяжущих. 3. Стяжка из легкого бетона марки 50 4. Бетонный подстилающий слой марки 100 5. Слой щебня крупностью 40-60 мм втрамбованный в грунт основания	П 21 а	4 1 20 100	
8	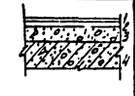	1. Линолеум (ГОСТ 7251-77) 2. Прослойка из холодной мастики на водостойких вяжущих 3. Стяжка из легкого бетона марки 50 4. Плита перекрытия	П 71 б	4 1 25	

Типы слоев обозначены по СНиП II-В 8-71.

Ведомость отделки помещений

Наименование или экспликат. номер помещения	Потолок		Стены и перегородки		Отделка низа стен и перегородок (панель)	
	Штукатурка или затирка	Окраска	Штукатурка или затирка	Окраска или облицовка	Окраска или облицовка	Высота мм
1	Затирка швов цементным раствором	Поливинилацетатная окраска ВА-27А	Штукатурка * сложным раствором кирпичных стен	Поливинилацетатная окраска ВА-27А	—	—
2	То же	Известковая побелка	Затирка цементно-песчаным раствором.	Известковая побелка	—	—
3	"	Поливинилацетатная окраска ВА-27А	Штукатурка сложным раствором кирпичных стен	Поливинилацетатная окраска ВА-27А	—	—
4	"	То же	То же	То же	—	—
5	"	"	"	Глазурованная плитка	—	—
6	"	"	"	Поливинилацетатная окраска ВА-27А	Глазурованная плитка	2100
7	"	"	"	То же	—	—
8	"	Известковая побелка	Затирка цементно-песчаным раствором	Известковая побелка	—	—
9	"	Поливинилацетатная окраска ВА-27А	Штукатурка сложным раствором кирпичных стен	Поливинилацетатн. окраска ВА-27А	—	—
10	"	То же	То же	То же	—	—
11	"	"	"	"	—	—
12	"	"	"	"	—	—
13	"	"	"	"	Глазурованная плитка	1800
14	"	"	"	"	—	—
15	"	"	"	"	—	—
16	"	"	"	"	—	—
17	"	"	"	"	—	—
18	"	"	"	"	—	—
19	"	"	"	"	—	—
20	"	Известковая побелка	Затирка цементно-песчаным раствором	Известковая побелка	—	—
21	"	Поливинилацетатная окраска ВА-27А	Штукатурка сложным раствором кирпичных стен	Поливинилацетатная окраска ВА-27А	Глазурованная плитка	2100

* Швы панельных стен затираются цементно-песчаным раствором.

Стены фильтров изнутри облицовываются глазурованной плиткой от верха до уровня на отм. 15 см. ниже кромки желобов.

Проверил	Двойнина	
Н. контр	Глебов	
Инж.	Гудилина	
Гип	Кузнецов	
Гл. арх.	Глебов	
Гл. конст.	Шапиро	
Нач. отд.	Красасин	

Т.П. 901-3-138 АР

Станция обезжелезивания воды подземных источников с содержанием железа до 10 мг/л производительностью 40 тыс. м³/сутки

Стадия	Лист	Листов
Р	11	

Планы полов и кровли. Экспликация полов. Ведомость отделки помещений.

ЦНИИЭП инженерного оборудования г. Москва

Привязан

Инв. №

Инв. № подл. | Подпись и дата | Взам. инв. №

Согласовано

Отд. БГ | Чичерина

Альбом I

Типовой проект 901-3-138

Ведомость основных комплектов

Обозначение		Наименование	Примечание
901-3-138	-АР	Архитектурно-строительные решения	Альбом I
901-3-138	-КЖ	Конструкции железобетонные	То же
901-3-138	-ВГ	Технологические решения	Альбом II
901-3-138	-ОВ	Отопление и вентиляция	То же
901-3-138	-ЭО,ВГ	Электрооборудование	Альбом III
901-3-138	-АК.ВГ	Автоматизация и КИП	То же
901-3-138	-Н	Нестандартизированное оборудование	Альбом II
901-3-138	-ЗЗ	Задание заводам-изготовителям.	Альбом V
901-3-138	-ЗС	Заказные спецификации	Альбом VI ч.1
901-3-138	-С	Сметы	Альбом VIII ч.1

Ведомость чертежей основного комплекта КЖ

Формат	Лист	Наименование	Примечание
22	1	Общие данные (начало)	
"	2	Общие данные (продолжение)	
"	3	Общие данные (продолжение)	
"	4	Общие данные (окончание)	
"	5	Схема расположения фундаментов и фундаментных балок. План. Разрез 1-1	
"	6	Фундаменты здания. Разрезы 2-2÷7-7	
"	7	Фундаменты здания. Разрезы 8-8÷13-13	
"	8	Фундаменты здания. Разрезы 14-14÷16-16. Спецификация элементов.	
"	9	Фундаменты ФМ1÷ФМ4; ФМ13÷ФМ15. Опалубочные и арматурные чертежи	
"	10	Фундаменты ФМ5; 5а; ФМ6. Опалубочные и арматурные чертежи.	
"	11	Фундаменты. ФМ7; ФМ8. Опалубочные и арматурные чертежи.	
"	12	Фундаменты ФМ9÷ФМ12. Опалубочные и арматурные чертежи.	
"	13	Подземное хозяйства. План в осях 1-10; А-Д. Сечения 1-1÷6-6; 12-12	
"	14	Подземное хозяйство. План в осях 10-12; В-14. Сечения 7-7÷11-11. Фундаменты под оборудование	
"	15	Подземное хозяйство. Трансформаторная подстанция.	
	16	Схема расположения колонн и балок План. Разрез 1-1	
	17	Схема расположения колонн и балок Разрез 2-2. Узлы.	

Настоящий проект разработан в соответствии с действующими нормами и правилами и предусматривает в части железобетонных конструкций, мероприятия, обеспечивающие взрывную, взрывопожарную и пожарную безопасность при эксплуатации здания.

Главный инженер проекта /Кузнецов/

Инв. № подл. | Подпись и дата | Взам. инв. №

Ведомость чертежей основного комплекта КЖ

Формат	Лист	Наименование	Примечание
22 Г	18	Схемы расположения стеновых панелей по осям 1, А, Д.	
"	19	Схемы расположения стеновых панелей по осям 9, 10, 12. Фрагменты 1, 2.	
"	20	Схемы расположения стеновых панелей. Фрагменты 3÷10.	
"	21	Схемы расположения стеновых панелей. Фрагменты 11÷19	
"	22	Схема расположения плит покрытия Фрагмент 1.	
"	23	Схемы расположения плит перекрытия на отм. 3.600. План	
"	24	Схема расположения балок перекрытия на отм. 3.600. Сечения 1-1÷5-5	
"	25	Схема расположения плит и балок перекрытия на отм. 3.600. Сечения 6-6÷15-15. Узел 1.	
"	26	Схема расположения плит и балок перекрытия на отм. 3.600. Сечение 16-16. Узлы 2÷5.	
"	27	Схема расположения плит перекрытия на отм. 3.600. Монолитные участки Ум1÷Ум8.	
"	28	Схема расположения плит перекрытия на отм. 3.600. Монолитные участки Ум10÷Ум14.	
"	29	Схема расположения плит и балок перекрытия на отм. 3.600. Балки Бм1÷Бм3	
"	30	Фильтры. План. Фрагмент плана Разрезы 1-1; 2-2.	
"	31	Фильтры. Разрезы 3-3; 4-4; 5-5; 6-6; 7-7.	
"	32	Фильтры. Узлы „1"-„6"	
"	33	Фильтры. План днища. Узлы „А" и „Б". Разрезы 6-6; 7-7; 8-8.	
"	34	Фильтры. Участки монолитные УмФ1, УмФ2, УмФ3, УмФ4, УмФ5, УмФ6. Опалубочный чертеж.	
	35.	Фильтры. Армирование монолитных участков УмФ1÷УмФ7; балки БмФ1.	
	36	Фильтры NN 1 и 2. Армирование днища. План раскладки сеток.	
	37.	Фильтры NN 1 и 2. Армирование днища. Планы раскладки каркасов. Сечения 1-1, 2-2.	
	38.	Фильтры NN 1 и 2. Армирование днища Сечение 1-1. Узлы	
	39	Схема расположения переходных площадок. На отм. 0.000 и 0.830.	
	40	Насосная станция Площадка на отм. 0.000	
	41.	Схемы подвесных путей	
	42.	Расположение дополнительных закладных изделий в колоннах.	
	43	Расположение дополнительных закладных изделий в балках, плитах и перемычках.	
	44.	Расположение дополнительных закладных деталей в панелях фильтров и лотка.	
	45.	Фильтры NN 1 и 2. Армирование днища. Сетки.	
	46.	Фильтры NN 1 и 2. Армирование днища. Сетки. Спецификации.	
	47.	Металлические опоры. Марки и закладные детали.	
	48.	Наружная лестница. Металлические щиты и закладные детали.	

Ведомость примененных и ссылочных документов

Обозначение	Наименование	Примечание
1.112-5, Вып. 1	Плиты железобетонные для ленточных фундаментов	
ГОСТ 13579-78	Блоки бетонные для стен подвалов	
3.006-2, Вып. II-2	Сборные железобетонные каналы и тоннели из лотковых элементов	
1.141-1, Вып. 2,6,9	Панели перекрытий железобетонные многопустотные.	
1.423-3. Вып. 1	Ж.б. колонны прямоугольного сечения для одноэтажных производственных зданий высотой до 9,6м.	
1.432-14, Вып. 0÷3	Стеновые панели отапливаемых производственных зданий.	
2.432-1 Вып. 0,1	Монтажные узлы панельных стен отапливаемых одноэтажных производственных зданий с железобетонным каркасом.	
1.439-2	Стальные изделия крепления панельных стен одноэтажных производственных зданий с железобетонным каркасом.	
1.494-24, Вып. 1	Стаканы для крышных вентиляторов, дефлекторов и зонтов.	
1.465-7, Вып. 3	Сборные ж.б. предварительно напряженные плиты для покрытий производственных зданий	
1.462-1. Вып. 1.2	Железобетонные предварительно напряженные балки с параллельными поясами пролетом 12м для покрытий зданий с плоской и скатной кровлей.	
1.415-1. Вып. 1	Железобетонные фундаментные балки для стен производственных зданий с шагом колонн 6м.	
3.400-6/76	Унифицированные закладные детали сборных ж.б. конструкций инженерных сооружений промышленных зданий.	
3.901-5	Сальники набивные dy 50÷1400мм для пропуска труб через стены.	
1.459-2, Вып. 2	Стальные лестницы, переходные площадки и ограждения из холодногнутых профилей с настилом и ступенями из рифл. стали.	
ГОСТ 22701.0-77÷22701.5-77	Плиты железобетонные ребристые предварительно напряженные с размерами 6×3м для покрытий производственных зданий.	

Привязан:

Инв. №

ТП 901-3-138 -КЖ

Станция умягчения воды подземных источников с содержанием железа до 10 мг/л производительностью 40 т/час (960 т/сутки.

				Стадия	Лист	Листов
Н. контр.	Кузнецов			Р	1	
Провер.	Архипова					
Инжен.	Щедрина					
ГИП	Кузнецов					
Гл. конст.	Шапиро					
Нач. отд.	Красивин					

Общие данные (начало).

ЦНИИЭП инженерного оборудования г. Москва

СВОДНАЯ СПЕЦИФИКАЦИЯ БЕТОННЫХ И ЖЕЛЕЗОБЕТОННЫХ КОНСТРУКЦИЙ (начало)

Марка	Обозначение	Наименование	Кол.	Примечание
	Сборные бетонные и	железобетонные		
	конструкции для	$t°_н$ = -20°С; -30°С; -40°С		
ФБ1	1.112-5; Вып. 1	Фундаментная плита ФЛ16.24-1	38	2,47т
ФБ2	То же	То же ФЛ 16.12-1	38	1,215т
ФБ3	"	" ФЛ 12.12-1	95	0.87т
СБ1	ГОСТ 13579-78	Фундаментный блок ФБС24.4.6-Т	109	1.30т
СБ2	То же	То же ФБС9.4.6-Т	105	0,47т
СБ3	"	" ФБС24.6.6-Т	85	1.96т
СБ4	"	" ФБС9.6.6-Т	33	0.70 т
СБ5	"	" ФБС 12.6.6-Т	8	0.96т
ПСФ1	3.900-3; Вып. 4; ч.1	Панель стеновая ПС1-48-Б1а	2/2	7,3т
ПСФ2	То же	То же ПС1-48-Б1б	2/2	7.3т
ПСФ3	"	" ПС1-48-Б1в	3/3	7,3т
ПСФ4	"	" ПС 1-48-Б1г	1/1	7,3т
ПСФ5	"	" ПС1-48-Б1д	1/1	7,3т
ПСФ6	"	" ПС1-48-Б1е	1/1	7,3т
ПСФ7	"	" ПС1-48-Б1ж	1/1	7,3т
ПСФ8	"	" ПС1-48-Б1з	1/1	7,3т
ЛФ1	ЛТ2-15ф 3.900-3; 8.8 ч.1 КШ-49	Лотковый элемент ЛТ 2-15ф	8/8	3.05т
	Лм1 " КШ-35	Монолитный участок лотка УмФ7п.м.	2288	
БО1	ГОСТ 948-76 КЖ-43	То же 1пр28-20.25.22	4	0.287т
БО2	То же	" 1пр 28-24.25.22	1	0,340т
БО3	"	" 1пр 28-36.25.22	1	0.500т
БО4		" 1пр 28-29.25.22	1	0.410т
1пр3-19-12-14	"	" 1пр 3-19-12-14	5	0,082т
1пр28-20-25-22	"	" 1пр28-20-25-22	1	0,287т
1пр8-20-12-22	"	" 1пр 8-20-12-22	2	0,138т
1пр38-15-12-22	"	" 1пр38-15-12-22	2	0.102т
1пр2-15-12-14	"	" 1пр 2-15-12-14	1	0,065т
1пр1-12-12-6	"	" 1пр 1-12-12-6	3	0,025т
1пр2-15.12.6	"	" 1пр2-15.12.6	54	0,03т
1пр1-10-12-9	"	" 1пр 1-10-12-9	1	0,028т
		Для II и III районов по весу снегового покрова		
П1	ГОСТ 22701.1-77 и КЖ-43	Плита покрытия ПГ-3А IV Т-в	7	2.65т
П2	То же	То же ПГ-3А IV Т-а	15	2,65т
П3	"	" ПГ-3А IV Т-б	12	2.65т
П4	ГОСТ 22701.2-77	" ПВ7-4А IV Т-б	2	3,30т
П5	ГОСТ 22701.1-77	" ПГ-3А IV Т	31	2,65т
П6	ГОСТ 22701.2-77	" ПВ10-4А IV Т	6	3.30т
П7	ГОСТ 22701.1-77	" ПГ-6А IV Т-в	1	2.65т
П8	1.465-7 Вып. 3, ч.I	" ПА IV/1,5х6 -3	4	1,5т
П9	То же	" ПА IV б-7/1,5х6 -4	1	1,5т
П10	"	" ПА IV а/1,5х6 -3	1	1,5т
П11	"	" ПА IV б/1,5х6 -3	5	1,5т

Марка	Обозначение	Наименование	Кол.	Примечание
П12	1.465.-7; Вып. 3, ч.I	Плита покрытия ПА IV в/1,5х6 -3	1	1,5т
БС1	1.462-1, Вып.1,2 и КЖ-43	Балка 1БП12-3А IV-1	14	4,5т
БС2	То же	То же 1БП12-3А IV	4	4,5т
БС3	"	" 2БП12-4А IV-1	5	5,0т
		Для IV района по весу снегового покрова		
П1	ГОСТ 22701.1-77 и КЖ-43	Плита покрытия ПГ-4А IV Т-в	7	2.65т
П2	То же	То же ПГ-4А IV Т-а	15	2.65т
П3	"	" ПГ-4А IV Т-б	12	2.65т
П4	ГОСТ 22701.2-77	" ПВ7-5А IV Т-б	2	3.30т
П5	ГОСТ 22701.1-77	" ПГ-4А IV Т	31	2.65т
П6	ГОСТ 22701.2-77	" ПВ10-5А IV Т	6	3.30т
П7	ГОСТ 22701.1-77	" ПГ-6А IV Т	1	2,65т
П8	1.465-7; Вып. 3, ч.I	" ПА IV/1,5х6 -4	4	1,5т
П9	То же	" ПА IV б-4/1,5х6 -5	1	1,5т
П10	"	" ПА IV а/1,5х6 -4	1	1,5т
П11	"	" ПА IV б/1,5х6 -4	5	1,5т
П12	"	" ПА IV в/1,5х6 -4	1	1,5т
БС1	1.462-1, Вып.1,2 и КЖ-43	Балка 2БП12-4А IV-1	14	5,0т
БС2	То же	То же 1БП12-4А IV	4	5.0т
БС3	"	" 2БП-5А IV-1	5	5.0т
		Для II, III и IV районов по весу снегового покрова		
К1	1.423-3; Вып.1 и КЖ-42	Колонна К72-4а	2	3.3т
К2	То же	То же К72-4б	2	3,3т
К3	"	" К72-4в	4	3,3т
К4	"	" К72-4г	10	3,3т
К5	"	" К72-16а	5	3,3т
К6	"	" К72-16б	2	3,3т
К7	"	" К72-16в	2	3,3т
К8	Шифр 460-75 Вып. 1-2; КЖ-42	" КФ16-1а	2	2,15т
К9	То же	" КФ 16-1б	2	2,15т
К10	1.423-3; Вып. 1; КЖ-42	" К36-3а	6	1.0т
К11	То же	" К36-3б	2	1,0т
К12	"	" К36-3в	2	1,0т
К13	Шифр 460-75; КЖ-42	" КФ 3-1а	2	0,98т
П13	1.141-1; Вып. 2	Панель перекрытия ПТ 60-15	21	2,8т
П14	3.006-2, Вып. II-2	Плита П26д-3	23	1,25т
П15	1.141-1, Вып. 6	Панель перекрытия ПТ 60-10	23	1,74т
П16	3.006-2; Вып. II-2	Плита П 14д-3	4	0,31т
П17	То же	То же П 17д-3	4	0,48т
П18	"	" П 23д-3	16	0,82т
П19	"	" П10д-3	6	0,19т

Марка	Обозначение	Наименование	Кол.	Примечание
П20	1.141-1; Вып. 2	Панель перекрытия ПТ 60-12	18	2.11т
П21	1.141-1; Вып. 16	То же ПК8-33.12	5	1.175т
П22	1.141-1; Вып. 11	" ПТ36-10	3	1,055т
П23	1.141-1 Вып. 6	" ПТ 51-10	3	1.485т
П24	1.141-1; Вып. 13	" ПТ 57-10	5	1.650т
П3-8	3.006-2, Вып. II-2	" П3-8	17	0,05т
СБ7А-1	1.494-24; Вып. 1	Стакан СБ7А-1	3	0,29т
СБ10А-1	То же	" СБ 10А-1	6	0,25т
		Для $t°_н$ = -20°С		
БФ1	1.415-1; Вып. 1	Фундаментная балка ФБ6-2	3	1,3т
БФ2	То же	То же ФБ6-3	2	1,2т
БФ3	"	" ФБ6-12	1	1,5т
БФ4	"	" ФБ6-4	1	1,2т
ПС1	1.432-14; Вып. 1	Стеновая панель ПС 600.18.20-П-2	26	2,5т
ПС2	То же	То же ПС 600.15.20-П-5	20	2,5т
ПС3	"	" ПС 600.12.20-П-1	14	1,7т
ПС4	"	" ПС 600.18.20-П-1	16	2,5т
ПС5	"	" ПК 6.6б-1	20	1,2т
ПС6	"	" ПС 600.12.20-П-7	4	1.7т
ПС7	1.432-14; Вып. 1	Стеновая панель ПС 600.12.20-П-2	9	1,7т
ПС8	То же	То же ПС 625.12.20-П-11	11	1.7т
ПС9	"	" ПС 625.12.20-П-12	10	1,7т
ПС10	"	" ПС 625.18.20-П-12	5	2.7т
ПС11	"	" ПС625.18.20-П-11	6	2,7т
1пр3-19-12-14	ГОСТ 948-76	перемычка 1пр 3-19-12-14	2	0,082т
1пр28-20-25-22	То же	То же 1пр28-20-25-22	1	0,287т
1пр4-28-12-14	"	" 1пр 4-28-12-14	1	0,120т
1пр1-12-12-6	"	" 1пр 1-12-12-6	1	0,025т

Альбом I

Типовой проект 901-3-138

Взам. инв. №

Подпись и дата

Инв. № подл.

Привязан			
Инв. №			

Н. контр.	Кузнецов	
Проверил	Андреева	
Инженер	Щедрина	
ГИП	Кузнецов	
Гл. констр.	Шапиро	
Нач. отд.	Краслвин	

тп 901-3-138 -КЖ

Станция обезжелезивания воды подземных источников с содержанием железа до 10 мг/л производительностью 40.0 тыс. м³/сутки.

Стадия	Лист	Листов
Р	2	

Общие данные (продолжение).

ЦНИИЭП инженерного оборудования г. Москва

Сводная спецификация бетонных и железобетонных конструкций (продолжение)

Марка	Обозначение	Наименование	Кол.	Примечание
		Для t°н=-30°С		
БФ1	1.415-1; Вып.1	Фундаментная балка ФБ6-2	3	1,3т
БФ2	То же	То же ФБ6-3	2	1,2т
БФ3	"	" ФБ6-29	1	1,9т
БФ4	"	" ФБ6-4	1	1,2т
ПС1	1.432-14, Вып. 1	Стеновая панель ПС 600.18.25-П-2	26	3,1т
ПС2	То же	То же ПС 600.15.25-П-5	20	3,1т
ПС3	"	" ПС 600.12.25-П-1	14	2,0т
ПС4	"	" ПС 600.18.25-П-1	16	3,1т
ПС5	"	" ПК 6.70-П	20	1,3т
ПС6	"	" ПС 600.12.25-П-7	4	2,0т
ПС7	"	" ПС 600.12.25-П-2	9	2,0т
ПС8	"	" ПС 630.12.25-П-11	11	2,1т
ПС9	"	" ПС 630.12.25-П-12	10	2,1т
ПС10	"	" ПС 630.18.25-П-12	5	3,2т
ПС11	"	" ПС 630.18.25-П-11	6	3,2т
1пр3-19-12-14	ГОСТ 948-76	Перемычка 1пр3-19-12-14	2	0,082т
1пр28-20-25-22	То же	То же 1пр28-20-25-22	1	0,287т
1пр4-28-12-14	"	" 1пр4-28-12-14	1	0,120т
1пр1-12-12-6	"	" 1пр1-12-12-6	1	0,025т
		Для t°н=-40°С		
БФ1	1.415-1; Вып.1	Фундаментная балка ФБ6-12	3	1,5т
БФ2	То же	То же ФБ6-13	2	1,4т
БФ3	"	ФБ6-12 ФБ6-2	1 1	1,5т 1,3т
БФ4	"	" ФБ6-14	1	1,3т
ПС1	1.432-14; Вып.1	Стеновая панель ПС600.18.30-П-2	26	3,6т
ПС2	То же	То же ПС 600.15.30-П-5	20	3,6т
ПС3	"	" ПС 600.12.30-П-11	14	2,4т
ПС4	"	" ПС 600.18.30-П-1	16	3,6т
ПС5	"	" ПК 6.75-П	20	1,4т
ПС6	"	" ПС 600.12.30-П-7	4	2,4т
ПС7	"	" ПС 600.12.30-П-2	9	2,4т
ПС8	"	" ПС 635.12.30-П-11	11	2,5т
ПС9	"	" ПС 635.12.30-П-12	10	2,5т
ПС10	1.432-14; Вып.1	Стеновая панель ПС 635.18.30-П-12	5	3,8т
ПС11	То же	" ПС 635.18.30-П-11	6	3,8т

Марка	Обозначение	Наименование	Кол.	Примечание
1пр3-19-12-14	ГОСТ 948-76	Перемычка 1пр3-19-12-14	2	0.082
1пр28-20-25-22	То же	То же 1пр28-20-25-22	1	0,287т
1пр4-28-12-14	"	" 1пр4-28-12-14	1	0.120т
1пр1-12-12-6	"	" 1пр1-12-12-6	1	0,025т
	Монолитные бетонные и железобетонные конструкции			
		для t°н=-20°С; -30°С; -40°С		
Фм1	КЖ-8	Фундамент Фм1	1	
Фм2	То же	То же Фм2	2	
Фм3	"	" Фм3	10	
Фм4	"	" Фм4	4	
Фм5/Фм5а	КЖ-9	" Фм5/5а	2/1	
Фм6	То же	" Фм6	1	
Фм7	КЖ-10	" Фм7	1	
Фм8	То же	" Фм8	1	
Фм9	КЖ-11	" Фм9	2	
Фм10	То же	" Фм10	2	
Фм11	"	" Фм11	1	
Фм12	"	" Фм12	4	
Фм13	КЖ-8	" Фм13	5	
Фм14	То же	" Фм14	1	
Фм15	"	Фм15	2	
ФОм1	КЖ-14	Фундамент под оборудование ФОм1	2	
ФОм2	То же	То же ФОм2	2	
ФОм3	"	" ФОм3	6	
Бм1	КЖ-29	Монолитная балка Бм1	2	
Бм2	То же	То же Бм2	2	
Бм3	"	" Бм3	8	
ОП1	КЖ-14	Бетонная опора ОП1	4	0,87м3
ОП2	То же	То же ОП2	6	0,21м3
ОП3	"	" ОП3	6	0,23м3
ОП4	"	" ОП4	2	0,18м3
ОП5	"	" ОП5	4	0,11м3

Марка	Обозначение	Наименование	Кол.	Примечание
Ум1	КЖ-27	Монолитный участок Ум1	1	
Ум2	То же	То же Ум2	1	
Ум3	"	" Ум3	7	
Ум4	"	" Ум4	3	
Ум5	"	" Ум5	2	
Ум6	"	" Ум6	2	
Ум7	"	" Ум7	1	
Ум8	"	" Ум8	1	
Ум9	"	" Ум9	2	
Ум10	КЖ-28	" Ум10	1	
Ум11	То же	" Ум11	1	
Ум12	"	" Ум12	1	
Ум13	"	" Ум13	5	
Ум14	"	" Ум14	1	
Ум15	КЖ-40	" Ум15	1	
Ум16	То же	" Ум16	1	
БмФ1	КЖ-35	Монолитная балка БмФ1	4/4	
УмФ1	КЖ-34	Монолитный участок УмФ1	1/-	
УмФ2	То же	То же УмФ2	1/1	
УмФ3	"	" УмФ3	1/1	
УмФ4	"	" УмФ4	1/1	
УмФ5	"	" УмФ5	1/1	
УмФ6	"	" УмФ6	-/1	
Днище фильтра1	КЖ-33	Монолитное днище	1	
Днище фильтра2	То же	Монолитное днище	1	
Подземное хозяйство	КЖ-14	Каналы приямки Бетон М150	17.5	м3
Трансформаторная	КЖ-15	Каналы Бетон М150	3,6	м3
Вытяжная шахта	КЖ-22	Бетон М200	0.18	м3

Альбом I

Типовой проект 901-3-138

Инв.№ подл. | Подпись и дата | Взам. инв.№

Привязан

Инв.№

Н. констр	Кузнецов	
Провер.	Андреева	
Инженер	Щеглина	
ГИП	Кузнецов	
Гл. констр	Шапиро	
Нач. отд	Красавин	

тп 901-3-138 -ХЖ

Станция обезжелезивания воды подземных источников с содержанием железа до 10 мг/л производительностью 40,0 тыс. м3/сутки.

Стадия	Лист	Листов
	3	

Общие данные (продолжение).

ЦНИИЭП инженерного оборудования г. Москва

Сводная спецификация стальных элементов (окончание)

Марка	Обозначение	Наименование	Кол.	Примечание
		Стальные элементы		
		для $t°_н$ = -20°С; -30°С; -40°С		
ОС1	КЖ-47	опора металлическая ОС1	8	158,38 кг
ОС2	то же	То же ОС2	8	125,00 кг
ОС3	"	" ОС3	8	56,84 кг
ОС4	"	" ОС4	3	
СФ1	1.439-2	Стойка СФ7	6	
СФ2	То же	То же СФ1А	4	
НУ1	"	" НУ1	4	
НУ2	"	" НУ2	4	
НФ4	"	Насадка НФ4	6	
НС1	"	то же НС1	2	
ФК1	1.439-2	опорная консоль ФК1	4	
МК 22	2.430-3, Вып. 3	соединительный элемент МК 22	38	
Г 12	"	То же Г 18	16	
Щ1	КЖ-48	стальной лист Щ1	1	
Щ2	То же	то же Щ2	1	54,22 кг
Щ3	"	" Щ3	5	
Щ4	"	" Щ4	11	
Щ5	"	" Щ5	2	
Щ6	"	" Щ6	2	61,50 кг
Р1	КЖ-14	решетка Р1	6	
Р2	То же	То же Р2	2	
	3.901-5	Сальник dy = 250; ℓ = 300	4/4	
	То же	То же dy = 100; ℓ = 300	1/-	
	"	" dy = 500; ℓ = 300	1/-	57,50 кг
	"	" dy = 600; ℓ = 300	4/4	65,5 кг
	"	" dy = 700; ℓ = 300	2/-	74,6 кг
	"	" dy = 800 ℓ = 300	8/8	85,3 кг
Г-1	1.439-2	соединит. элемент Г-1	135	
Г-5	То же	То же Г-5	106	
Г-6	"	" Г-6	6	
Г-8	"	" Г-8	43	
Г-18	"	" Г-18	34	1,3 кг
Г-19	"	" Г-19	4	
Г-20	"	" Г-20	4	
Г-27	"	" Г-27	10	
Г-30	"	" Г-30	4	
	ГОСТ 3262-75	газовые трубки ф 40 мм; ℓ = 120	16/16	
О-1	ГОСТ 5781-75	ограждение О-1 (из арм-ры ф20АI) п.м.	185/246	

Марка	Обозначение	Наименование	Кол.	Примечание
М12	1.459-2; Вып.2	лестничный марш М12	1	146 кг
М7	То же; Вып. 2	" М7	7	84,0 кг
М4	"	" М4	3	50,0 кг
М6	"	" М6	8	74 кг
Л5	"	" Л5	3	67 кг
С1	То же Вып. 1	стремянка С1	12	
П1	1.459-2; Вып.2	стальная площадка П1	12	
П15	то же	То же П15	3	115 кг
П21	То же	То же П21	1	160,0 кг
П33	"	" П33	2	284,8 кг
П39	"	" П39	3	309,0 кг
ПМ5	"	ограждение лестничных маршей ПМ5	7	
ПМ6	"	То же ПМ6	7	
ПМ1	"	" ПМ1	9	
ПМ2	"	" ПМ2	8	
ПЛ1	"	" ПЛ1	1	
ПЛ2	"	" ПЛ2	2	
ПП2	"	ограждение переходных площадок ПП2	90	
ПП1	"	ограждение переходных площадок ПП1	17	
ПП4	"	То же ПП4	6	
ПП6	"	" ПП6	10	
ПП5	"	" ПП5	2	
ПП13	"	" ПП13	28	540 кг
ПП7	"	" ПП7	1	50,0 кг
ПРГ10	1.459-2; Вып. 3	переходная площадка ПРГ10	2	79,0 кг
ЛРГ16	То же	лестничный марш ЛРГ16	1	219,0 кг
ПЛГ12	1.459-2; Вып. 4	ограждение лестничных маршей ПЛГ12	1	49,0 кг

Марка	Обозначение	Наименование	Кол.	Примечание
ППГ1	То же	Ограждение переходных площадок ППГ-1	1	
ППГ2	"	То же ППГ2	1	
ППГ4	"	" ППГ4	1	
МН1	КЖ-47	Изделие закладное МН1	28	
МН2	То же	То же МН2	2	
МН5	КЖ-48	" МН5	1	
МН4	КЖ-47	изделие закладное МН4	22	
МН9	КЖ-48	стальная труба ф76 ℓ = 240 мм МН9	30	
МН6	То же	" МН6	2	
МН7	"	" МН7	1	
МН8	"	" МН8	40	
МН3	КЖ-47	" МН3 п.м.	18	
МН3-12	3.400-6/76	закладной элемент МН3-12	18	
МН3-13	3.400-6/76	То же МН3-13	12	
МН1-20	То же	" МН1-20	14	
МН4-46	То же	То же МН4 46 п.м	34,5	
МН3-32	"	" МН3-32	48	
МН1-21	3.400-6/76	закладное изделие МН1-21	50/50	
МН1-44	То же	То же МН1-44	11/9	
МН2-6	"	" МН2-6	2/2	
		для $t°_н$ = -20°С		
ГК-1	1.439-2	опорная консоль ГК-2	16	
РК-1	То же	То же РК-2	39	
		для $t°_н$ = -30°С; -40°С		
ГК-1	1.439-2	опорная консоль ГК-1	16	
РК-1	То же	То же РК-1	39	

Альбом I

Типовой проект 901-3-138

Инв.№ подл. | Подпись и дата | Взам. инв.№

Привязан

Инв.№

Н. контр.	Кузнецов	
Проверил	Андреева	
Инженер	Щедрина	
ГИП	Кузнецов	
Гл. констр.	Шапиро	
Нач. отд.	Красавин	

ТП 901-3-138 -КЖ

Станция обезжелезивания воды подземных источников с содержанием железа до 10 мг/л производительностью 48,0 тыс. м3 /сутки.

Стадия	Лист	Листов
Р	4	

Общие данные (окончание).

ЦНИИЭП инженерного оборудования г. Москва

Типовой проект 901-3-138 Альбом I

Схема расположения фундаментов и фундаментных балок

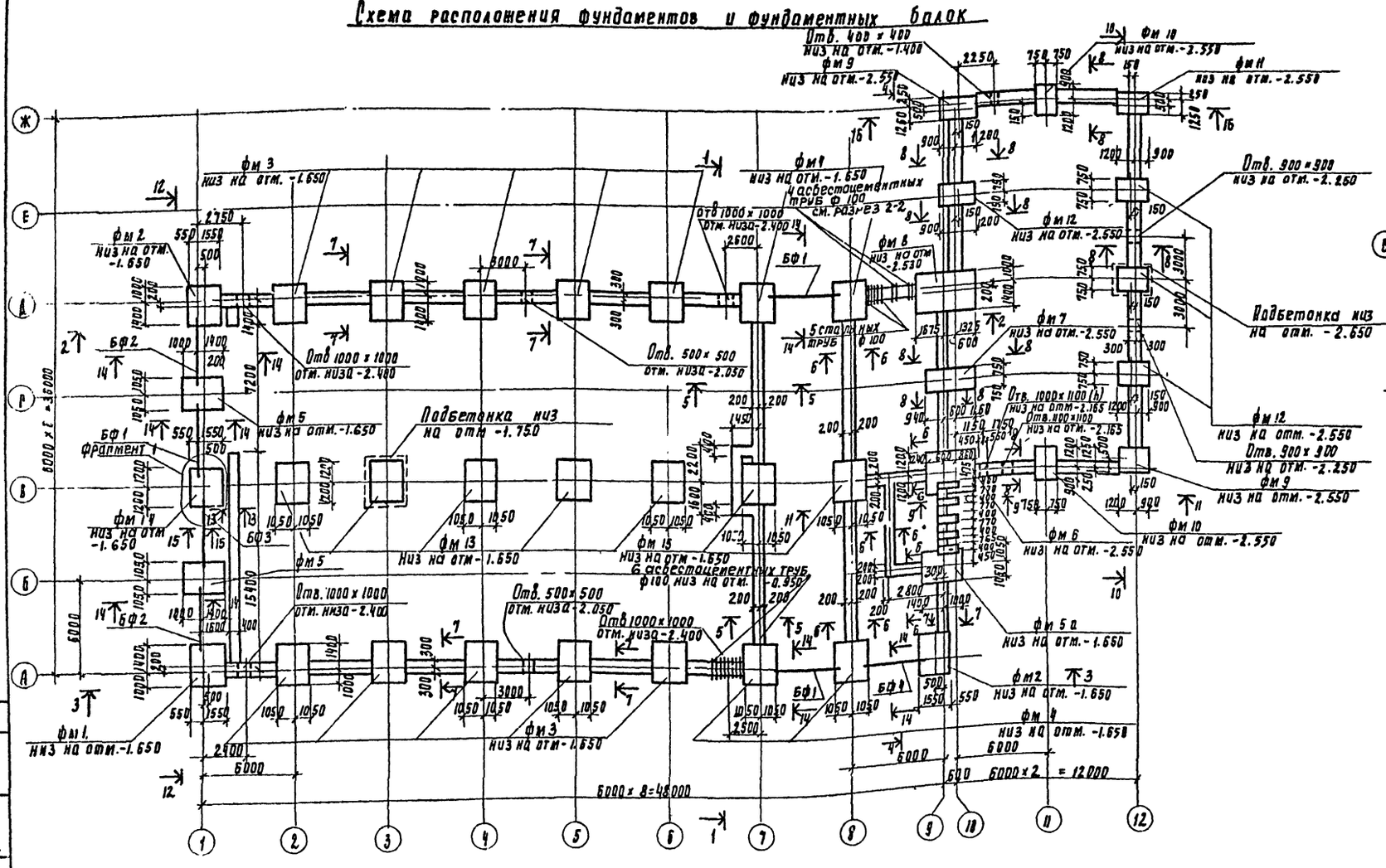

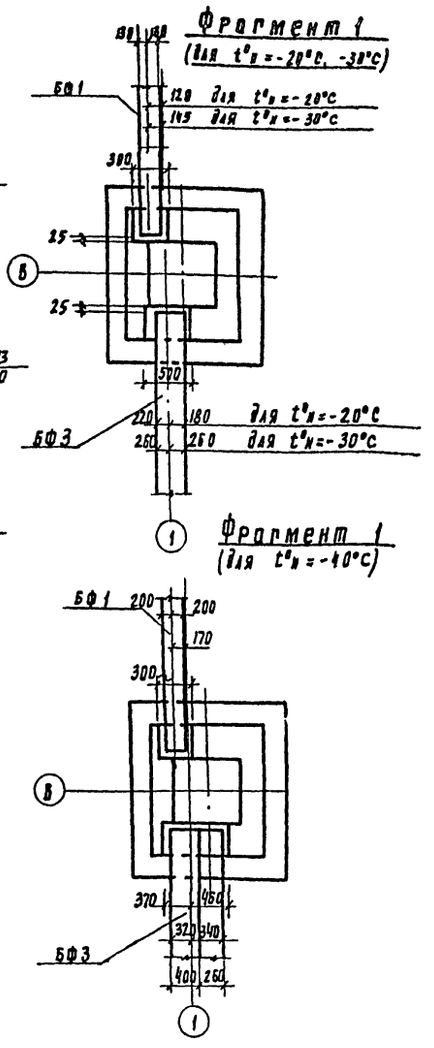

1-1

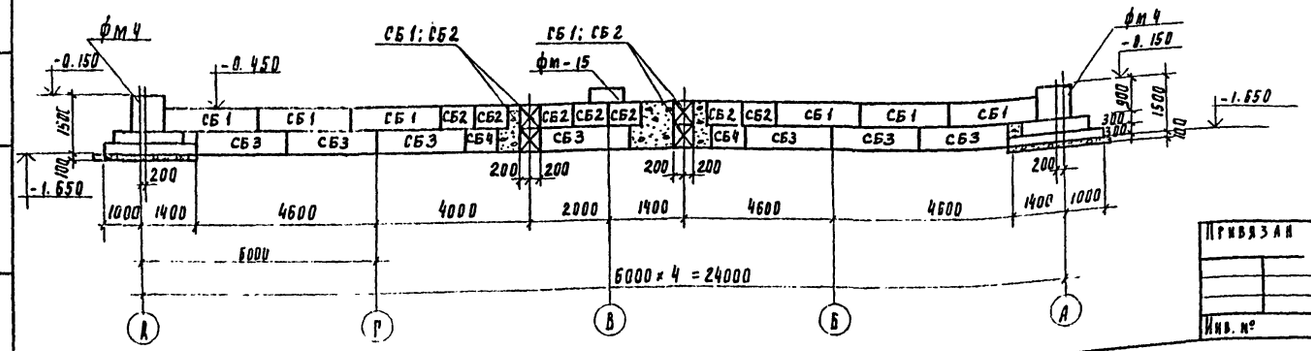

1. Обратную засыпку пазух фундаментов производить грунтом без включения строительного мусора и растительного грунта с уплотнением слоями не более 200 мм.

Н. контр.	Кузнецов		
Проверил	Архипова		
Инженер	Щедрина		
РИП	Кузнецов		
Гл. констр.	Шапиро		
Нач. отд.	Красавин		

Привязан

Инв. №

ТП 901-3-138 -КШ

Станция обезжелезивания воды подземных источников с содержанием железа до 10 мг/л производительностью 40 тыс. м³/сутки.

Стадия	Лист	Листов
Р	5	

Схема расположения фундаментов и фундаментных балок. План. Разрез 1-1.

ЦНИИЭП инженерного оборудования г. Москва

Согласовано: Отдел ВР, Отдел АД, Чичерина, Рыханкина

Инв. № подл. | Подпись и дата | Взам. инв. №

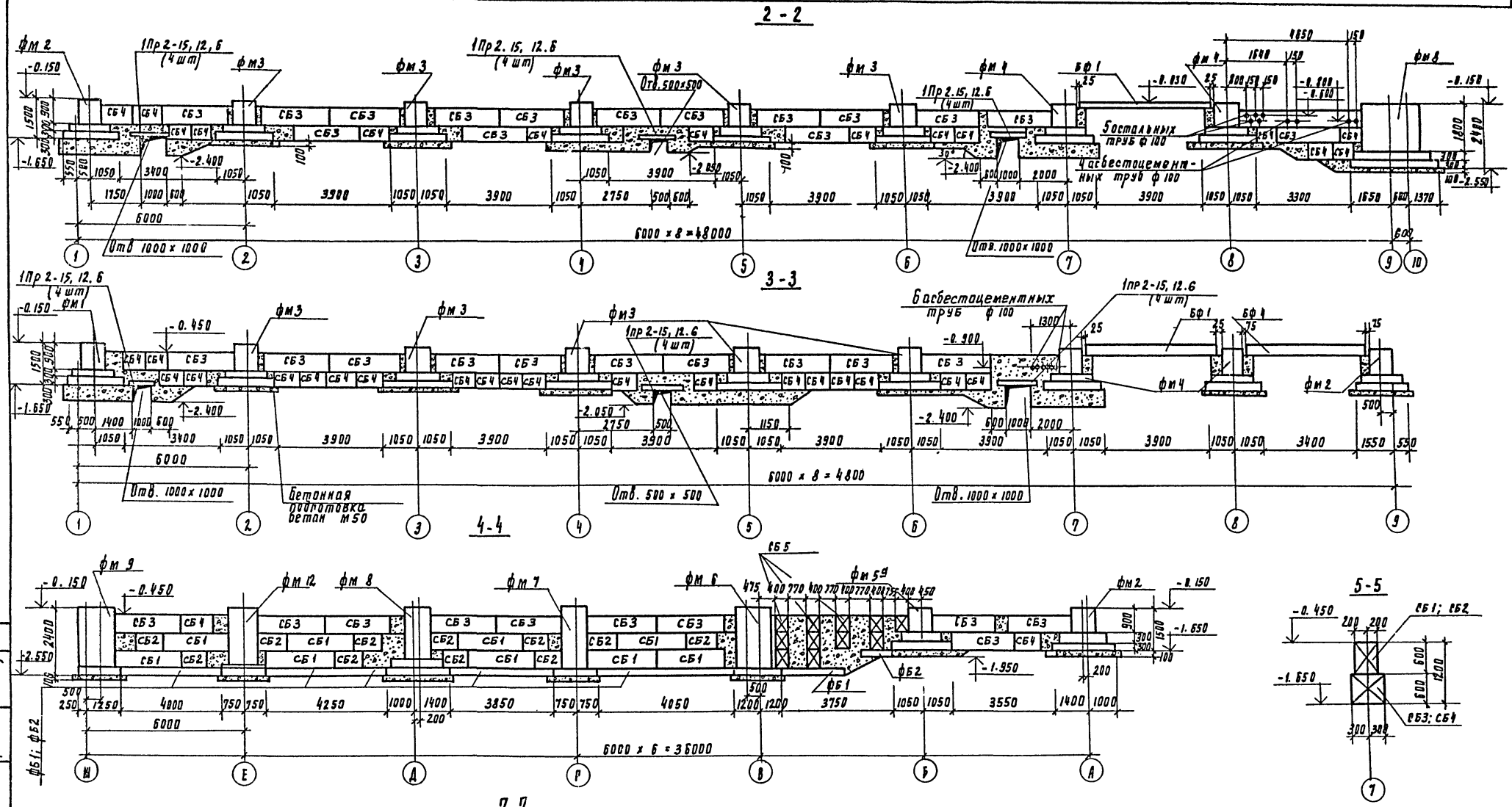

Подбетонку толщиной более 100мм устраивать из бетона м100 с тщательным уплотнением и строго по проекту
Расход бетона м100 - 33.4 м³

Типовой проект 901-3-138 Альбом I

Согласовано
Отдел ВП Чичерина
Отдел АП Прыханкина

Инв. № подл. | Подпись и дата | Взам. инв. №

Привязан		
Инв №		

Н. контр.	Кузнецов	
Проверил	Архипова	
Инженер	Щедрина	
ГИП	Кузнецов	
Гл. констр.	Шапиро	
Нач. отд.	Красавин	

ТП 901-3-138 -КЖ

Станция обезжелезивания воды подземных источников с содержанием железа до 10 мг/л производительностью 40 тыс. м³/сутки.

Стадия	Лист	Листов
Р	6	

Фундаменты здания.
Разрезы 2-2 ÷ 7-7.

ЦНИИЭП инженерного оборудования г. Москва

Типовой проект 901-3-138 Альбом I

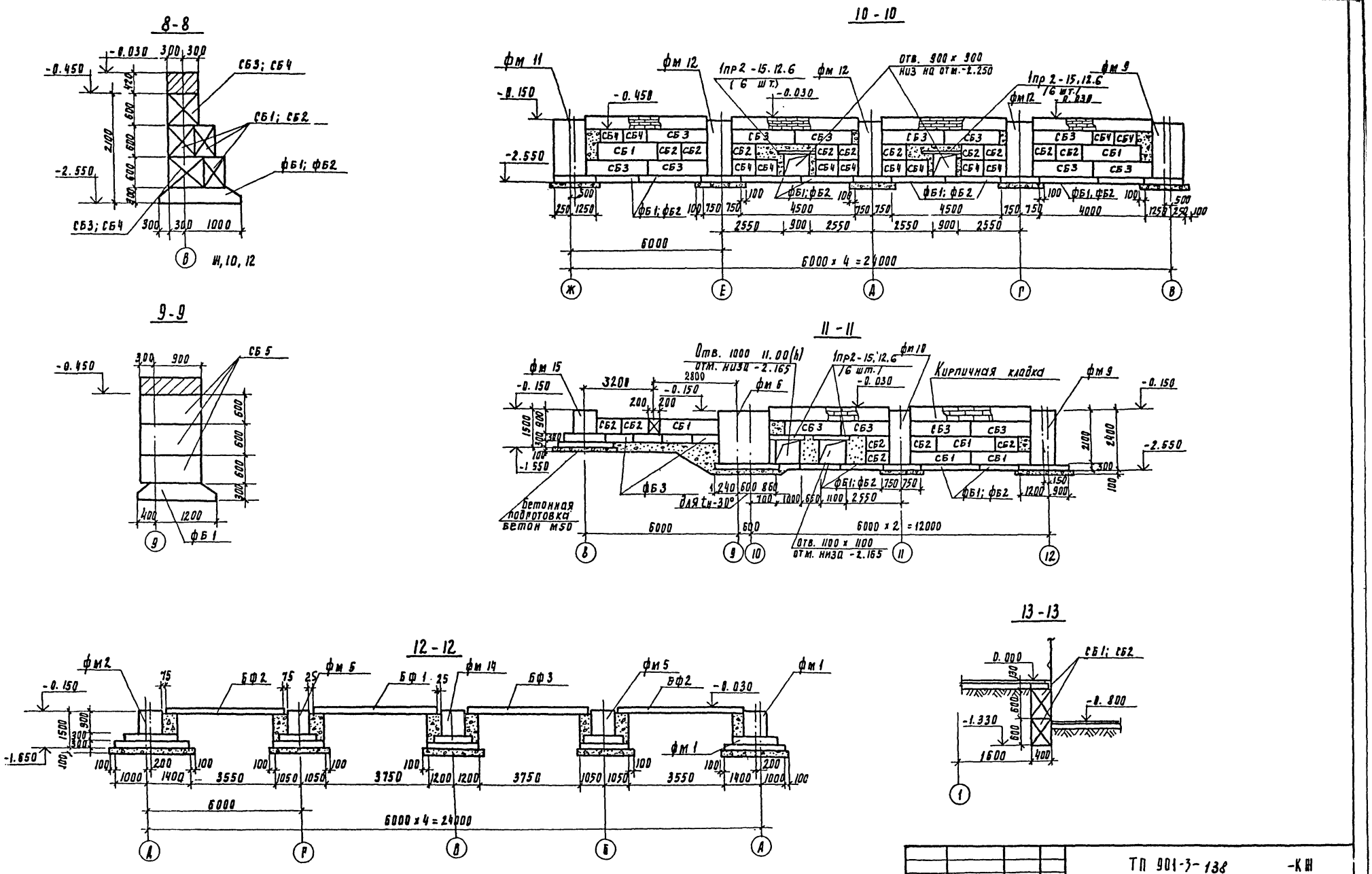

Привязан	Н. контр.	Кузнецов	
	Проверил	Архипова	
	Инженер	Щедрина	
	РИП	Кузнецов	
	Гл. констр.	Шапиро	
Инв. №	Нач. отд.	Красавин	

ТП 901-3-138 -КШ

Станция обезжелезивания воды подземных источников с содержанием железа до 10 мг/л производительностью 40.0 тыс. м³/сутки.

Стадия	Лист	Листов
Р	7	

Фундаменты здания. Разрезы 8-8 ÷ 13-13

ЦНИИЭП инженерного оборудования г. Москва

Согласовано: Отдел ВГ Чичерина

Инв. № подл. | Подпись и дата | Взам. инв. №

Спецификация элементов к схеме, расположенной на листе КЖ-5

Марка	Обозначение	Наименование	Кол.	Примечание
		Для t=-20°; -30°; -40°		
Фм1	КЖ-8	Фундамент Фм1	1	
Фм2	То же	То же Фм2	2	
Фм3	"	" Фм3	10	
Фм4	"	" Фм4	4	
Фм5/5а	КЖ-9	" Фм5/5а	2/1	
Фм6	То же	" Фм6	1	
Фм7	КЖ-10	" Фм7	1	
Фм8	То же	" Фм8	1	
Фм9	КЖ-11	" Фм9	2	
Фм10	То же	" Фм10	2	
Фм11	"	" Фм11	1	
Фм12	"	" Фм12	4	
Фм13	КЖ-8	" Фм13	5	
Фм14	То же	" Фм14	1	
Фм15	"	" Фм15	2	
		Для t=-20°		
БФ1	1.415-1; Вып.1	Фундаментная балка ФБ6-2	3	1,3т
БФ2	То же	То же ФБ6-3	2	1,2т
БФ3	"	" ФБ6-12	1	1,5т
БФ4	"	" ФБ6-4	1	1,2т
		Для t=-30°		
БФ1	1.415-1; Вып.1	Фундаментная балка ФБ6-2	3	1,3т
БФ2	То же	То же ФБ6-3	2	1,2т
БФ3	"	" ФБ6-29	1	1,9т
БФ4	"	" ФБ6-4	1	1,2т
		Для t=-40°		
БФ1	1.415-1; Вып.1	Фундаментная балка ФБ6-12	3	1,5т
БФ2	То же	То же ФБ6-13	2	1,4т
БФ3	"	" ФБ6-12	1	1,5т
		" ФБ6-2	1	1,3т
БФ4	"	" ФБ6-14	1	1,3т
		Для t=-20°; -30°; -40°		
СБ1	ГОСТ 13579-78	Фундаментный блок ФБС24.4.6-Т	109	1,3т
СБ2	То же	То же ФБС9.4.6-Т	105	0,47т
СБ3	"	" ФБС24.6.6-Т	85	1,96т
СБ4	"	" ФБС9.6.6-Т	33	0,70т
СБ5	"	ФБС12.6.6-Т	8	0,96т
ФБ1	1.112-5; Вып.1	Фундаментная плита ФЛ16.24-1	38	2,47т
ФБ2	То же	То же ФЛ16.12-1	38	1,215т
ФБ3	"	" ФЛ12.12-1	95	0,87т
1пр2-15.12.6	ГОСТ 948-76	Перемычка 1пр2-15.12.6	54	0,030т

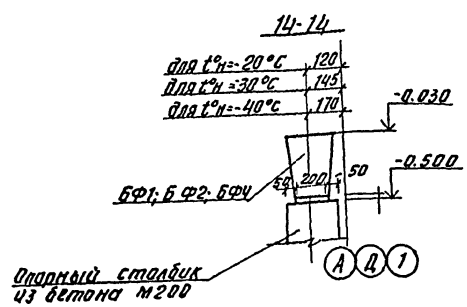

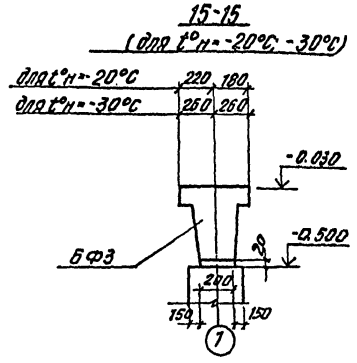

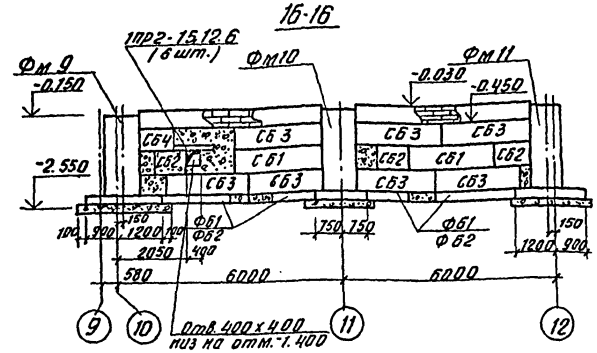

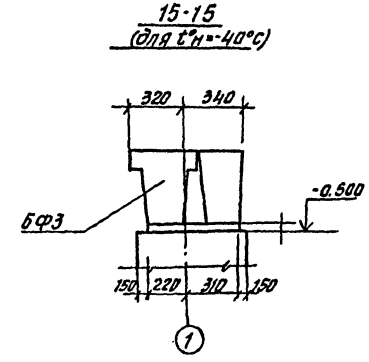

1. Плиты и блоки ленточных фундаментов укладывать на песчаную подготовку h=100 мм.
2. Бетонные блоки для стен подвалов укладывать на слой цементного раствора М50 с перевязкой швов.
3. Монолитные участки между блоками заполнить бетоном М100.
4. Поверхности стен подвалов, соприкасающиеся с грунтом, обмазать горячим битумом за 2 раза по огрунтовке праймером.
5. Бетонную подготовку толщиной 100 мм под монолитные фундаменты выполнять из бетона М50.
6. На разрезе 14-14 конфигурация балок БФ1, БФ2, БФ4 дана условно.

Альбом I

Типовой проект 901-3-138

Согласовано

Инв. № подл. | Подпись и дата | Взам. инв. №

Отдел ВГ | Чичерина

Привязан

Инв. №

Н. контр.	Кузнецов	
Проверил	Архипова	
Инженер	Щедрина	
ГИП	Кузнецов	
Гл. констр.	Шапиро	
Нач. отд.	Красавин	

ТП 901-3-138 -КЖ

Станция обезжелезивания воды подземных источников с содержанием железа до 10 мг/л производительностью 40,0 тыс. м³/сутки

Стадия	Лист	Листов
Р	8	

Фундаменты здания. Разрезы 14-14 ÷ 16-16. Спецификация элементов.

ЦНИИЭП инженерного оборудования г. Москва

Альбом I

Типовой проект 901-3-138

Инв. № подл. | Подпись и дата | Взам. инв. №

1-1

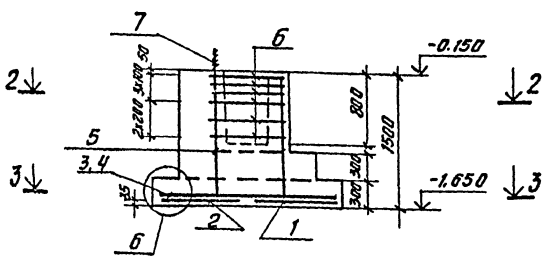

4-4

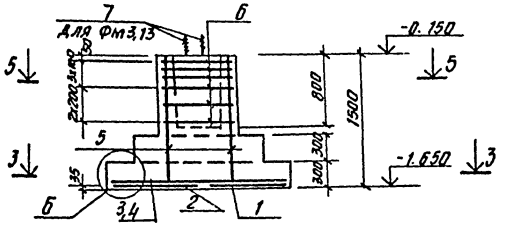

Фм 1; 2; 14

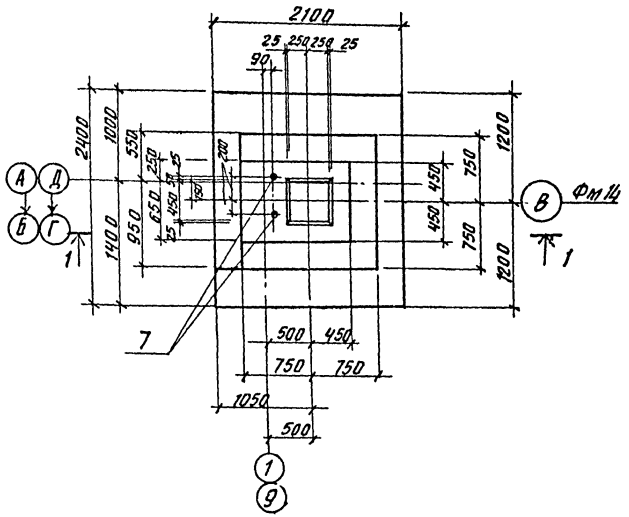

Фм 3; 4; 13; 15

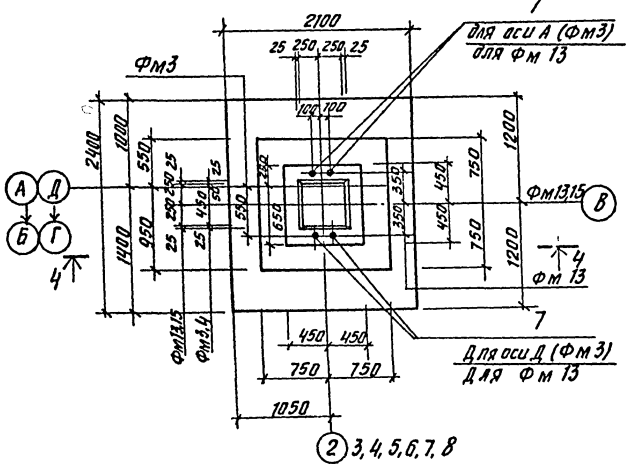

Расчетная схема
Фм 3, 4, 1, 2
$N_н$ = 66,5 тс

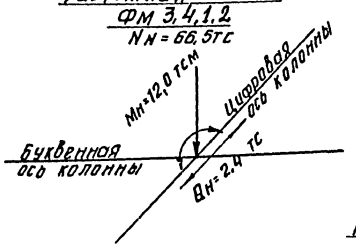

3-3

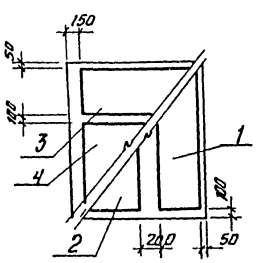

2-2

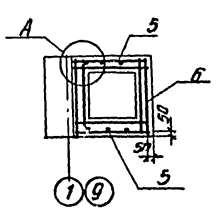

5-5

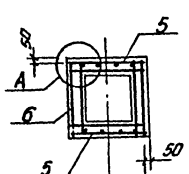

Столбики под фундаментные балки условно не показаны, но выполняются в одной опалубке с фундаментом.

Деталь А

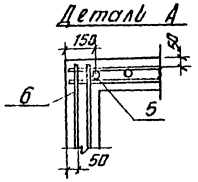

Деталь Б

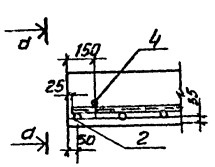

А-А

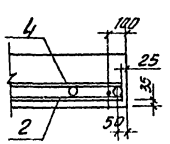

Расчетная схема
Фм 13, 15, 14

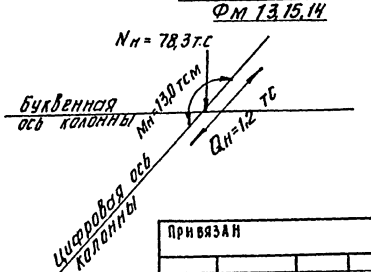

Спецификация элементов монолитной конструкции

Формат	Зона	Поз.	Обозначение	Наименование	Кол.	Примечания
				Фм 1, 2, 3, 13, 14		
				сборочные единицы и детали		
		1	Серия 1.410-2; Вып.1	С(1) 12 А II - 8 х 24	1	
		2	То же	С(1) 12 А II - 10 х 24	1	
		3	"	С 10 А II - 8 х 21	1	
		4	"	С 10 А II - 14 х 21	1	
		5	Серия 1.412-1/77, Вып.3	СН 12 А II - 6 х 15	2	
		6	То же	СА 8 А I	6	
		7	КЖ-12	Анкер А1	2/4	Фм 1;2;3,14 / Фм 13
				Материалы		
			Фм 3; 13	Бетон М200; Мрз = 50	2,9	м3
			Фм 1; 2; 14	То же	3,41	м3
				Фм 4; 15		
				сборочные единицы и детали		
		1	Серия 1.410-2, Вып.1	С (1) 12 А II - 8 х 24	1	
		2	То же	С(1) 12 А II - 10 х 24	1	
		3	"	С 10 А II - 8 х 21	1	
		4	"	С 10 А II - 14 х 21	1	
		5	Серия 1.412-1/77, Вып.3	СН 12 А II - 6 х 15	2	
		6	То же	СА 8 А I	6	
				Материалы		
			Фм 15	Бетон М200; Мрз 50	2,9	м3
			Фм 4	То же	3,06	м3

Привязан			
Инв. №			
Н. контр.	Кузнецов		
Проверил	Архипова		
Инженер	Щедрина		
ГИП	Кузнецов		
Гл. констр.	Шапиро		
Нач. отд.	Красавин		

ТП 901-3-138 -КЖ

Станция обезжелезивания воды подземных источников с содержанием железа до 10 мг/л производительностью 40,0 тыс. м3/сутки

Фундаменты Фм 1÷Фм 4; Фм 15÷Фм 15. Опалубочные и арматурные чертежи.

Стадия	Лист	Листов
Р	9	

ЦНИИЭП инженерного оборудования г. Москва

1-1

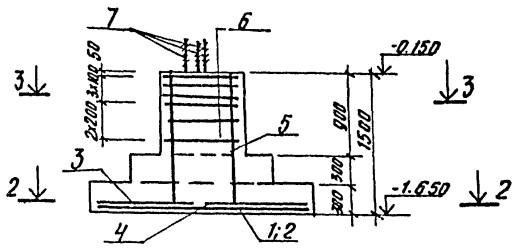

4-4

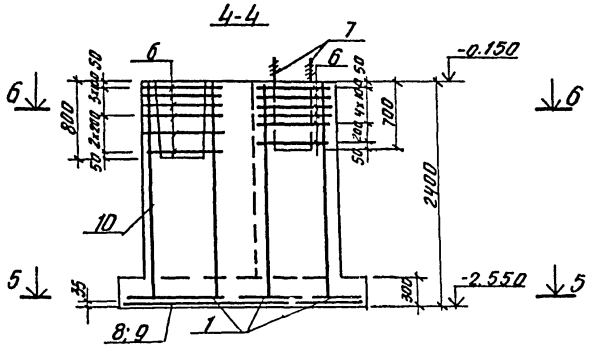

Фм 5, 5а

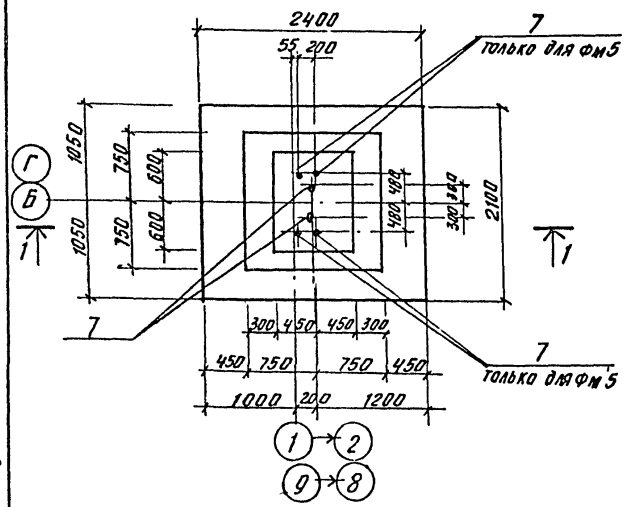

Фм6

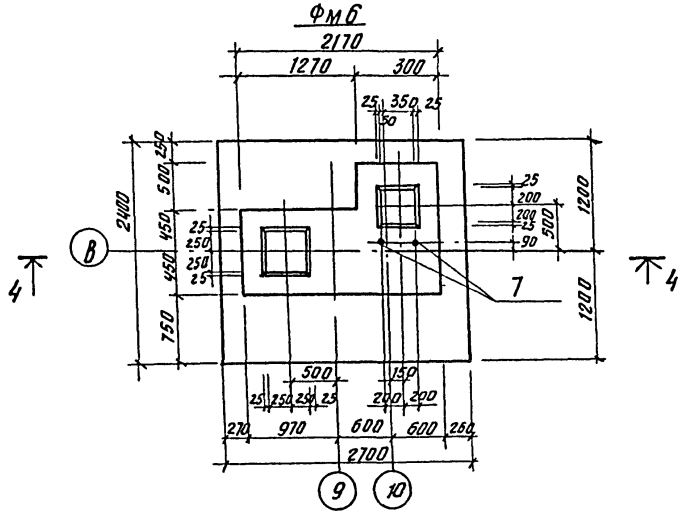

Спецификация элементов монолитной конструкции

Формат	Зона	поз.	Обозначение	Наименование	Кол.	Примечание
				Фм 5, 5а		
				сборочные единицы и детали		
		1	Серия 1.410-2 Вып. 1	С/1/12АII-8х24	1	
		2	То же	С/1/12АII-10х24	1	
		3	"	С10АII-8х21	1	
		4	"	С10АII-14х21	1	
		5	Серия. 1.412-1/77, Вып.3	СН 12АII-5х15	2	
		6	То же	СА 8АI	6	
		7	КЖ-12	Анкер А1	6/2	Фм 5 / Фм 5а
				Материалы		
				Бетон М200, Мрз 50	3.58	
				Фм 6		
				сборочные единицы и детали		
		8	Серия 1.410-2 Вып. 1	С12АII-8х27	1	
		9	То же	С12АII-14х27	1	
		1	"	С(1)12АII-8х24	3	
		10	Серия 1.412-1/77, Вып.3	1С/12АII-6х24	4	
		6	То же	СА 8АI	12	
		7	КЖ-12	Анкер А1	2	
				Материалы		
				Бетон М200, Мрз 50	6.95	м3

2-2

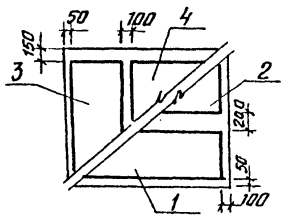

3-3

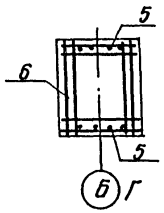

5-5

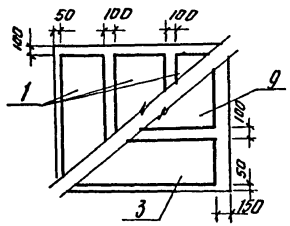

6-6

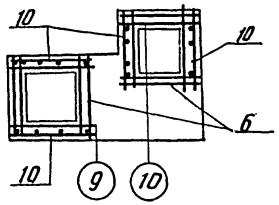

Столбики под фундаментные балки условно не показаны, на выполнять в одной опалубке с фундаментом.

Расчетная схема для Фм-5

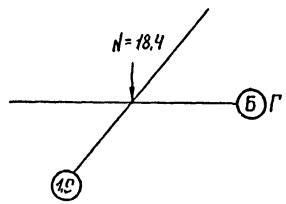

Расчетная схема для Фм-6

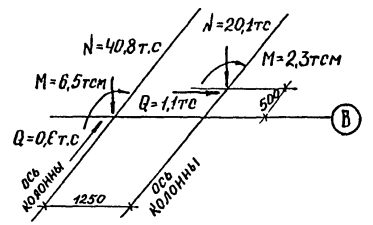

Привязан			ТП 901-3-138 -КЖ
			Станция обезжелезивания воды подземных источников с содержанием железа до 10 мг/л производительностью 40,0 тыс. м3/сутки
Инв. №	Н. контр.	Кузнецов	Стадия: Р; Лист: 10; Листов:
	Проверил	Архипова	
	Инженер	Щедрина	
	ГИП	Кузнецов	Фундаменты Фм5; 5а; Фм6. Опалубочные и арматурные чертежи.
	Гл. конст.	Шапиро	ЦНИИЭП инженерного оборудования г. Москва
	Нач. отд.	Красавин	

Инв. № подл. | Подпись и дата | Взам. инв. №

Альбом I

Типовой проект 901-3-138

Инв. № подл. | Подпись и дата | Взам. инв. №

1-1

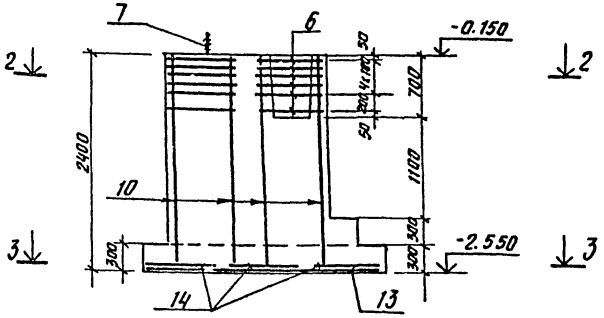

4-4

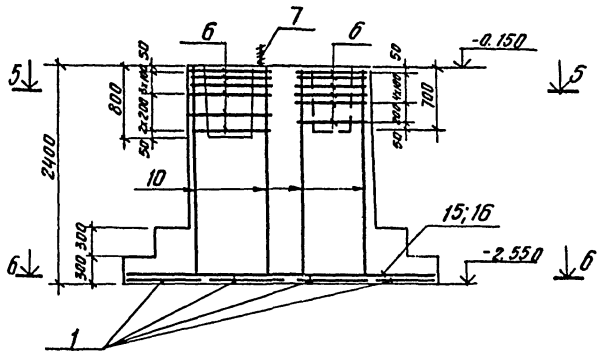

Фм 7

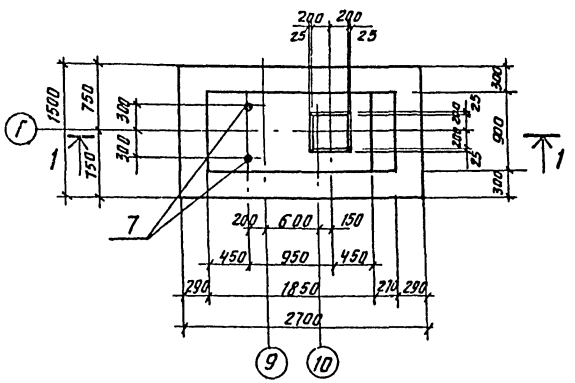

Фм 8

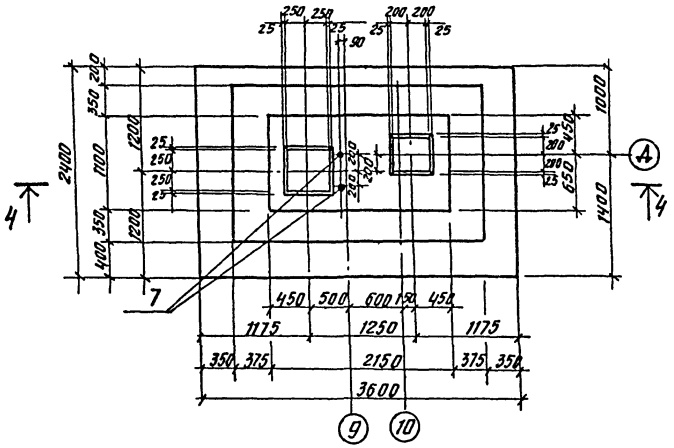

Спецификация элементов монолитной конструкции

Формат	Зона	Поз.	Обозначение	Наименование	Кол.	Примечание
				Фм7		
				сборочные единицы и детали		
		13	Серия 1.410-2. Вып.1	С12АII-14х27	1	
		14	То же	С10АII-8х15	3	
		10	Серия 1.412-1/77 Вып.3	1С12АII-6х24	4	
		6	То же	СА8АI	12	
		7	КЖ-12	Анкер А1	2	
				Материалы		
				Бетон М200, Мрз 50	5,10	м³
				Фм 8		
				сборочные единицы и детали		
		1	Серия 1.410-2. Вып.1	С(1)12АII-8х24	4	
		15	То же	С12АII-8х36	1	
		16	"	С12АII-14х36	1	
		10	Серия 1.412-1/77. Вып.3	1С12АII-6х24	4	
		6	То же	СА8АI	12	
		7	КЖ-12	Анкер А1	2	
				Материалы		
				Бетон М200; Мрз 50	11,8	м³

Расчетная схема для Фм7

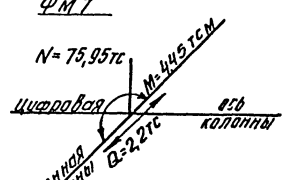

Расчетная схема для Фм8

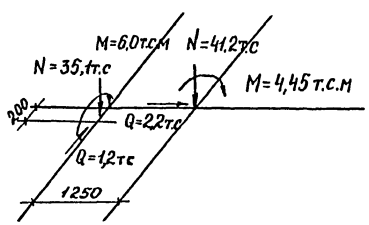

3-3

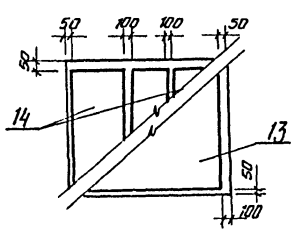

2-2

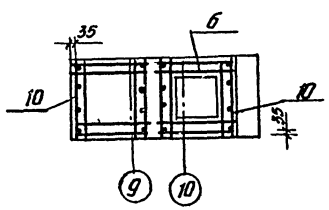

6-6

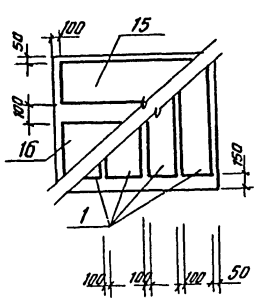

5-5

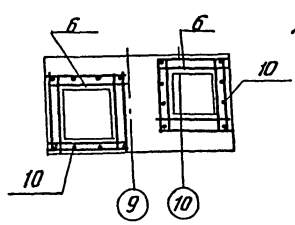

Привязан

Инв. №

Н. контр.	Кузнецов	
Проверил	Архипова	
Инженер	Щедрина	
ГИП	Кузнецов	
Гл. констр.	Шапиро	
Нач. отд.	Красавин	

ТП 901-3-138 -КЖ-

Станция обезжелезивания воды подземных источников с содержанием железа до 10 мг/л производительностью 40 тыс. м³/сутки

Стадия	Лист	Листов
Р	11	

Фундаменты Фм7, Фм8 одноручные и арматурные чертежи

ЦНИИЭП инженерного оборудования г. Москва

Альбом I

Типовой проект 901-3-138

1-1

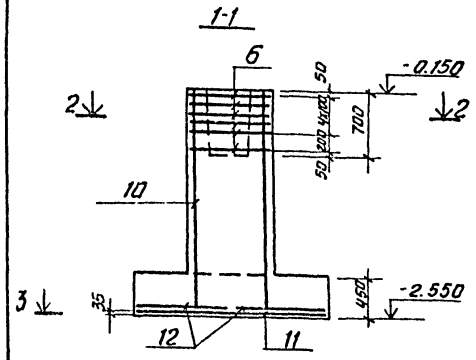

4-4

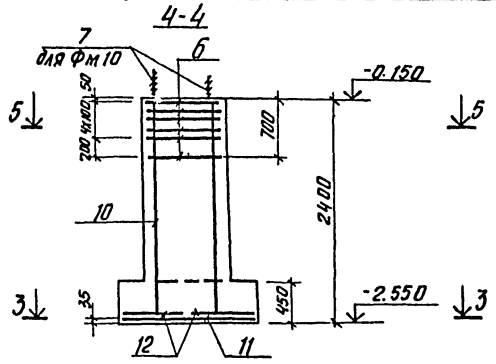

5-5 (Фм 10)

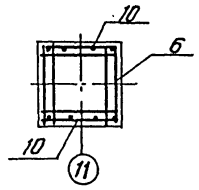

Спецификация элементов монолитной конструкции

Формат	Зона	Поз.	Обозначение	Наименование	Кол.	Примечание
				Фм 9; Фм 10; Фм 11; Фм 12		
				сборочные единицы и детали		
		11	Серия 1.410-2, вып.1	С12 А II - 14х 21	1	
		12	То же	С 10 А II - 10х 15	2	
		6	Серия 1.412-1/77, вып. 3	СА 8 А I	6	
		10	То же	1С12А II - 6х 24	2	
		7	КЖ-12	Анкер А1	8	кроме Фм 12
				Материалы		
				Бетон М200; Мрз 50	7,0	м3

Фм 9

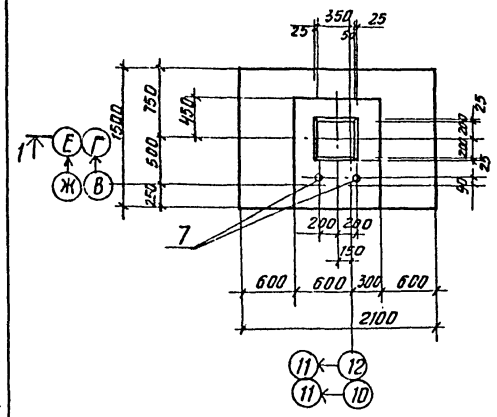

Фм 10

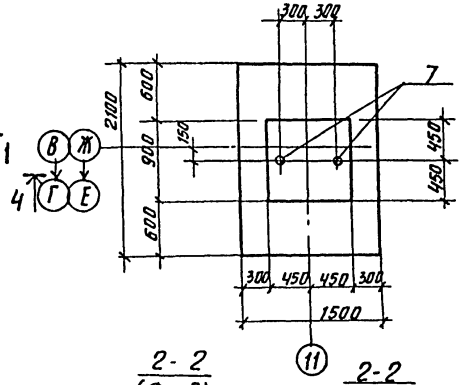

Фм 12

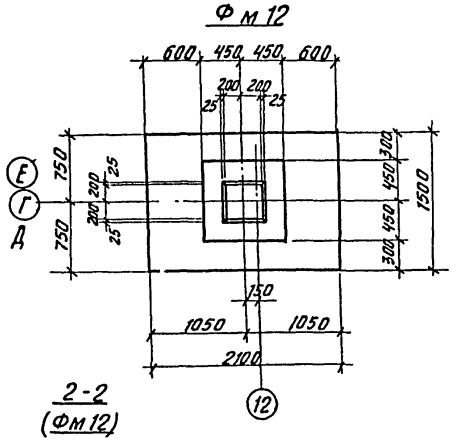

Расчетная схема Фм12

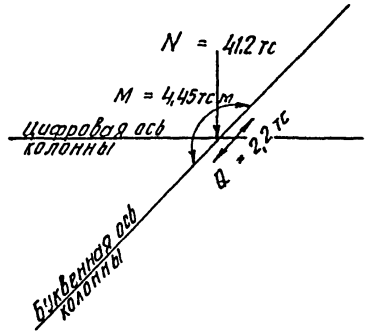

2-2 (Фм 9)

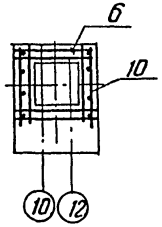

2-2 (Фм 11)

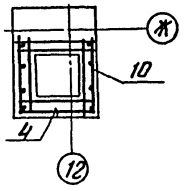

2-2 (Фм 12)

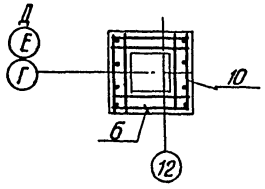

Фм 11

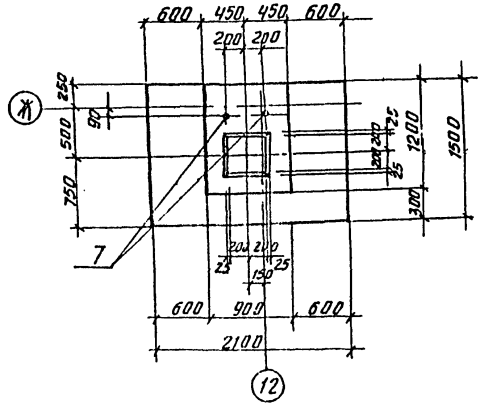

3-3

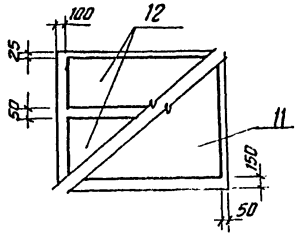

Спецификация марок

Марка	№ поз.	Сечение	Длина мм	Кол-во шт.	Масса кг: Поз.	Масса кг: Всех	Масса кг: Марки	ГОСТ
А1	7	Ф24АI	1000	1	3,6	3,6	3,6	5781-75

Расчетные схемы Фм 9; Фм 11

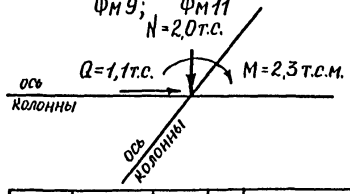

Расчетная схема Фм 10

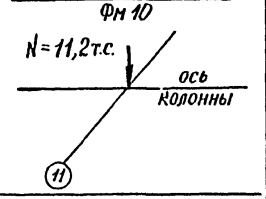

Нарезка

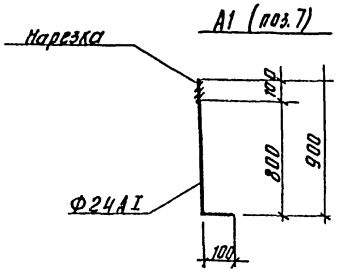

Привязан

Инв. №

Н. контр.	Кузнецов		
Проверил	Архипова		
Инженер	Щедрина		
ГИП	Кузнецов		
Гл. конст.	Шапиро		
Нач. отд.	Красавин		

ТП 901-3-138 -КЖ

Станция обезжелезивания воды подземных источников с содержанием железа до 10 мг/л производительностью 10,0 тыс. м³/сутки

Стадия	Лист	Листов
Р	12	

Фундаменты Фм 9 ÷ Фм 12 и арматурные закладочные чертежи.

ЦНИИЭП инженерного оборудования г. Москва

Инв. № подл. | Подпись и дата | Взам. инв. №

Типовой проект 901-3-138 Альбом I

Инв. № подл. | Подпись и дата | Взам. инв. №

Согласовано:
Главный ГИП Кичерина
Гл. спец. СТ Грачева
Гл. спец. ОВ и К Ермилкина

ТП
см. КЖ-15

Приямок 1000 х 1000

8 х 6000 = 48000

фом 1

1-1

2-2

3-3

4-4

5-5, 6-6

Цементная подливка

Щебень 80 х 80

ТП 901-3-138 -КЖ

Станция обезжелезивания воды подземных источников с содержанием железа до 10 мг/л производительностью 100 тыс. м³/сутки.

Стадия	Лист	Листов
Р	13	

Подземное хозяйство.
План в осях 1-10; А-Д.
Сечения 1-1 ÷ 6-6; 12-12.

ЦНИИЭП инженерного оборудования г. Москва

Гл. констр. Кузнецов
Главный Архипова
Инженер Кичинникова
ГИП Кузнецов
А. рисов. Ерохин
Нач. отд. Красавин

Привязан

Инв. №

Типовой проект 901-3-138 Альбом I

Насосная станция на отм.-2.400

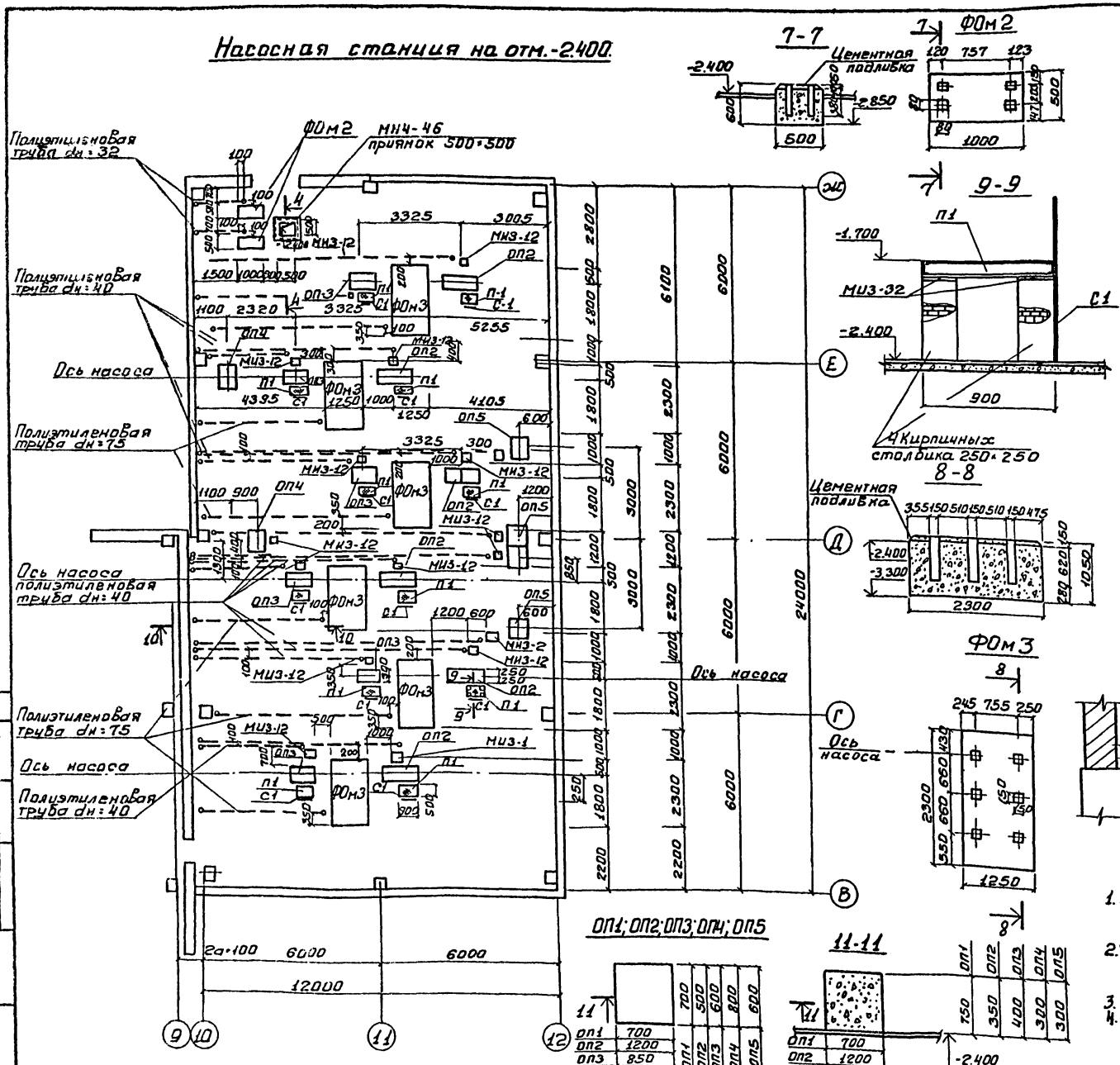

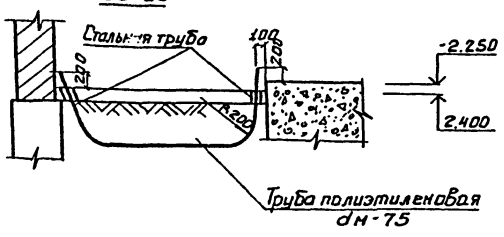

Спецификация элементов к маркировочной схеме, расположенной на листе.

Марка	Обозначение	Наименование	Кол.	Примечание
ФОм1	КЖС-12	Фундамент под оборудование ФОм1	2	0,86м³
ФОм2	КЖС-13	То же ФОм2	2	0,3м³
ФОм3	То же	" ФОм3	6	3,02м³
		Каналы, приямки	47,5	м³
ОП1	КЖС-13	Бетонная опора ОП1	3	0,37м³
ОП2	То же	То же ОП2	6	
ОП3	"	" ОП3	6	0,23м³
ОП4	"	" ОП4	2	0,18м³
ОП5	"	" ОП5	4	0,11м³
П3-8	"	" П3-8	17	0,05т
ОС1	КЖС-47	Опора металлическая ОС1	8	124,39
ОС2	То же	То же ОС2	8	106,32
ОС3	"	" ОС3	8	61,04
ОС4	"	" ОС4	16	47,0
МИ3-12	3.400-6/76	Закладной элемент МИ3-12	18	2,5кг
Щ1	КЖС-48	Стальной щит Щ1	1	16,61кг
Щ2	То же	" Щ2	1	49,69кг
МИ4-46	3.400-6/76	Закладное изделие МИ4-46	6,5	п.м.
МИ3-32	То же	То же МИ3-32	48	
П1	1.459-2; Вып.2	Площадка П1	12	39,0кг
С1	То же; Вып.1	Стремянка С1	12	36,0кг

1. Расположение фундамента ФОм1 и металлических опор ОС1÷ОС4 дано на листе КЖ-12.
2. Фундаменты под оборудование выполняются из бетона М100, каналы, приямки из бетона М150
3. Привязка ОП дана по их осям.
4. Сечение 4-4 см. КЖ-13.

Согласовано: ОТА 87 Инженерный центр; ОТА АА Приамкин

Инв.№ подл. | Подпись и дата | Взам.инв.№

Привязан

Инв.№

Н.контр.	Кузнецов		
Пров.	Архипова		
Инженер	Овчинников		
ГИП	Кузнецов		
Гл.спец.	Шапиро		
Нач.отд.	Красавин		

ТП 901-3-138 КЖ

Станция обезжелезивания воды подземных источников с содержанием железа до 10 мг/л производительностью 60 тыс м³/сутки.

Стадия	Лист	Листов
Р	14	

Подземное хозяйство. План осей 10-12; Б-Ж. Сечения 7-7÷11-11. Фундаменты под оборудование.

ЦНИИЭП инженерного оборудования г. Москва

Типовой проект 901-3-138 Альбом I

План на отм. 0.000

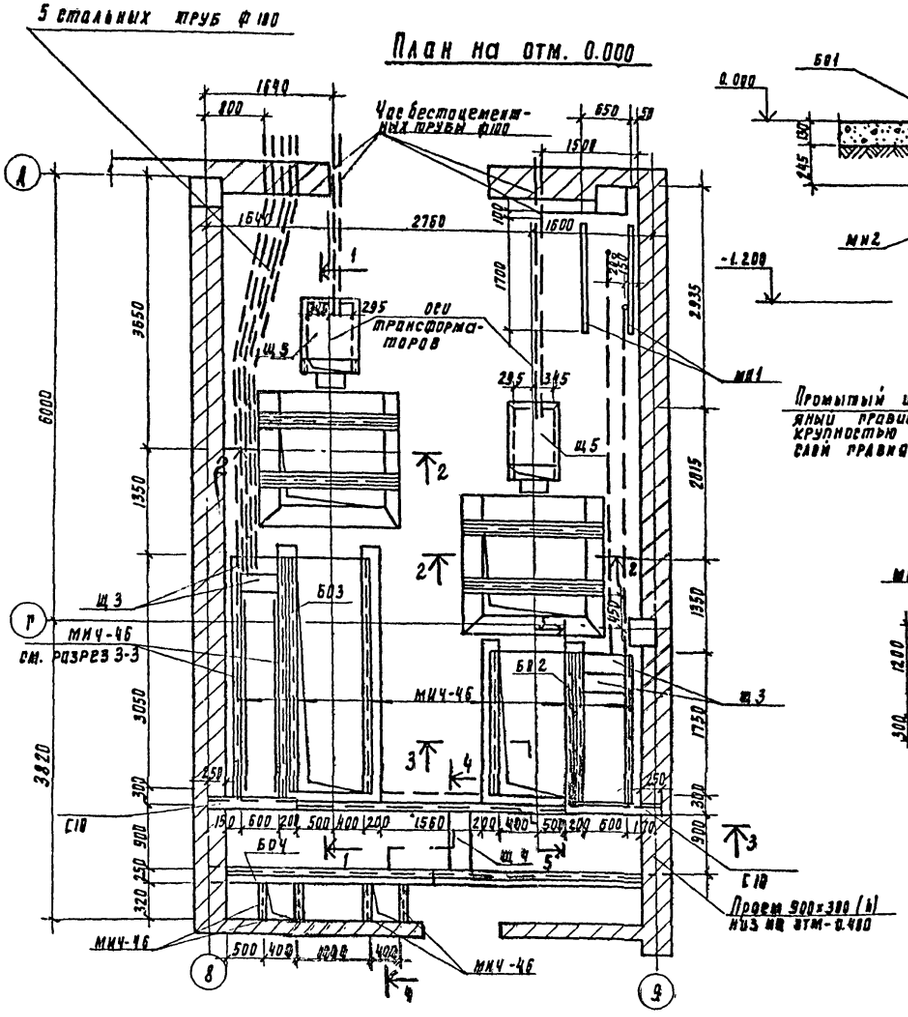

2-2

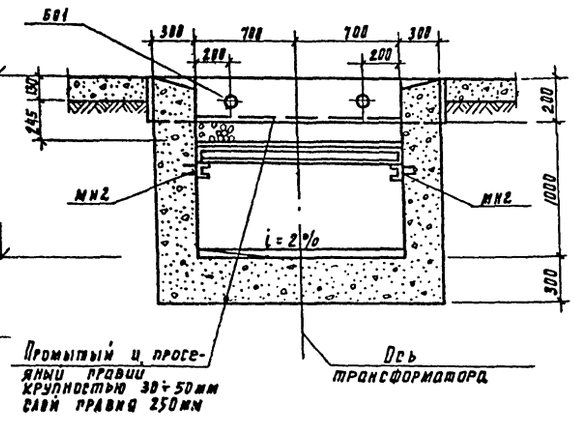

Спецификация элементов к маркировочным схемам, расположенным на листе.

Марка	Обозначение	Наименование	Кол	Примечание
БО1	ГОСТ 948-76; КЖ-43	Перемычка 1пр 28-28.25.22	4	287.8кг
БО2	то же	то же 1пр 28-24.25.22	1	340.0кг
БО3	"	" 1пр 28-36.25.22	1	500.0кг
БО4	ГОСТ 8240-72	" 1пр 28-29.25.22	1	410 кг
Р1	КЖ-47	Решетка Р1	6	28.26кг
Р2	то же	то же Р2	2	30.46 кг
МИЧ-4б	3.400-6/76	Закладное изделие МИЧ-4б	30	п.м.
МН1	КЖ-47	то же МН1	28	2.44кг
МН2	то же	" МН2	2	9.69кг
С10	ГОСТ 8240-72	С10 п.м.	2.50	21.48 кг
Щ3	КЖ-42	Металлический щит Щ3	5	
Щ4	то же	то же Щ4	11	
Щ5	"	" Щ5	2	

3-3

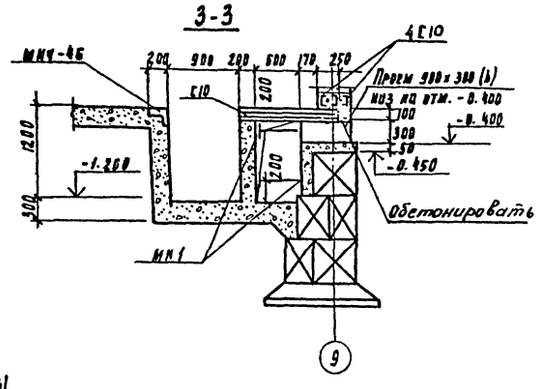

4-4

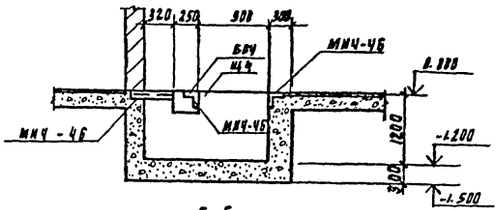

5-5

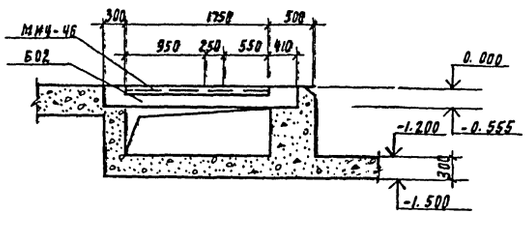

1-1

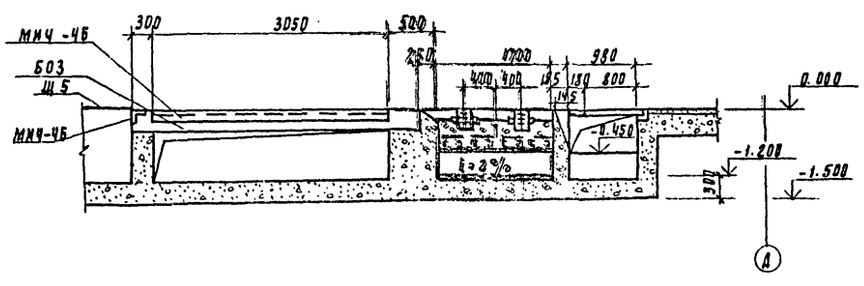

Расположение решеток в приямке

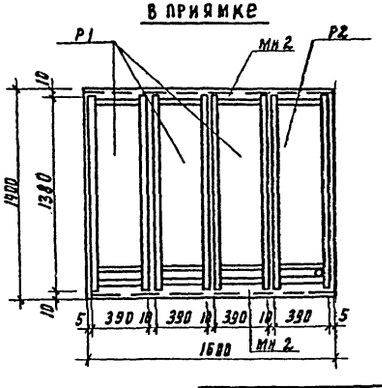

1. Закладные МН1÷МН2 решетки Р1, Р2 разработаны на листе КЖ-47.

Привязан			
Инв.№			
Н. контр.	Кузнецов		
Проверил	Архипова		
Инженер	Федрина		
СИП	Кизнецов		
Гл. констр.	Шапиро		
Нач. отд.	Яроцкая		

ТП 901-3-138 -КЖ

Сточные обезжелезивания воды подземных источников с содержанием железа до 10 мг/л производительностью 40 тыс. м³/сутки.

Стадия	Лист	Листов
Р	15	

Подземное хозяйство. Трансформаторная подстанция

ЦНИИЭП инженерного оборудования г. Москва

Согласовано: Отел. ГП Фрилькин

Инв. № подл. | Подпись и дата | Взам. инв. №

Типовой проект 901-3-138 Альбом I

Схема расположения колонн и балок

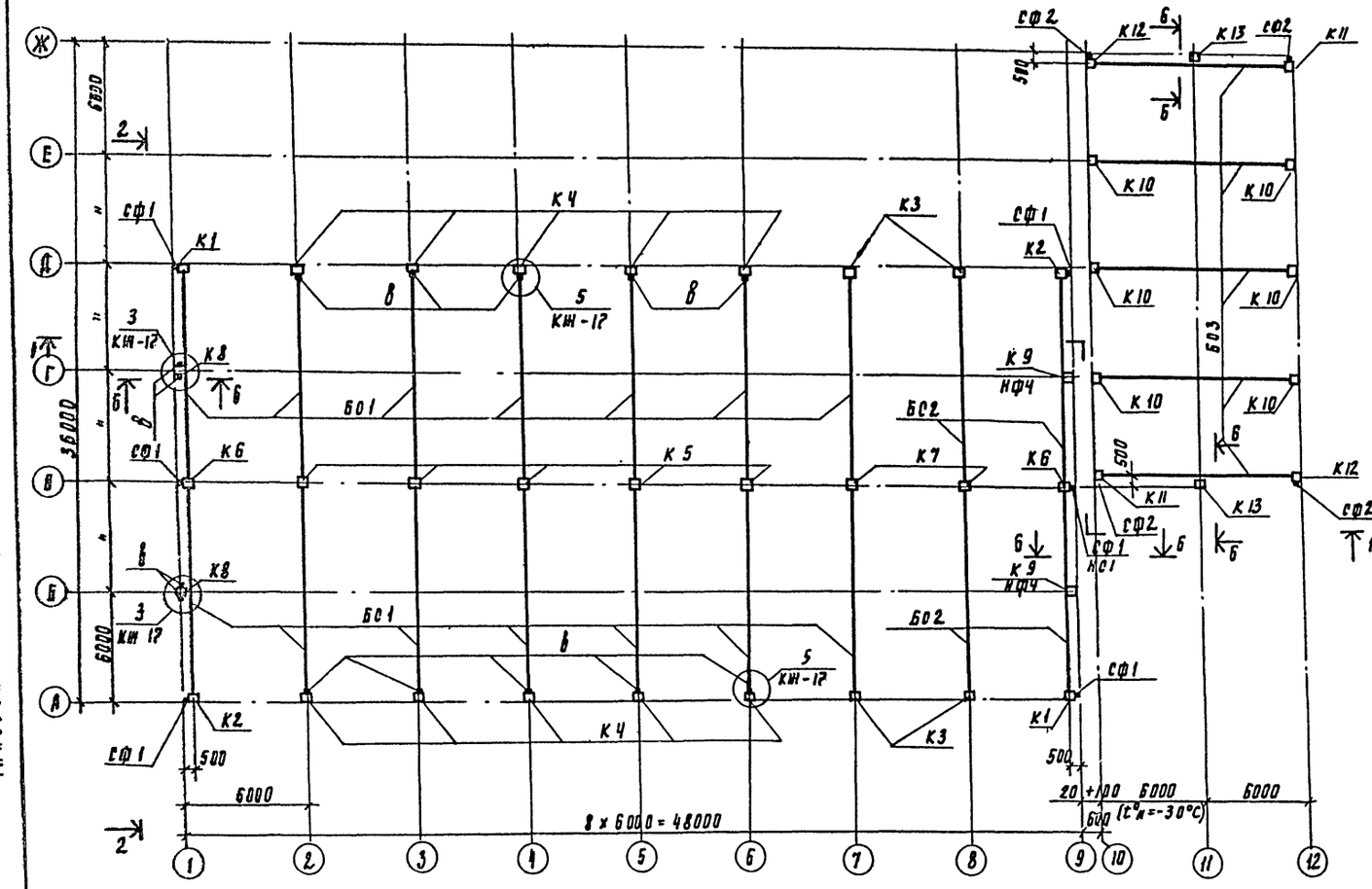

Спецификация элементов к маркировочной схеме, расположенной на листе.

Марка	Обозначение	Наименование	Кол.	Примечание
	Для II, III, IV снеговых районов			
К1	1.423-3, Вып. 1; КН-42	Колонна К 72-4а	2	3.3 т
К2	то же	то же К 72-4б	2	3.3 т
К3	"	" К 72-4в	4	3.3 т
К4	"	" К 72-4г	10	3.3 т
К5	"	" К 72-16а	5	3.3 т
К6	"	" К 72-16б	2	3.3 т
К7	"	" К 72-16в	2	3.3 т
К8	Шифр 460-75, вып 1-2, КН-42	" КФ 16-1а	2	
К9	то же	" КФ 16-1б	2	
К10	1.423-3, Вып. 1 КН-42	" К 36-3а	6	1.0 т
К11	то же	" К 36-3б	2	1.0 т
К12	"	" К 36-3в	2	1.0 т
К13	Шифр 460-75, вып 1-2, КН-42	" КФ 3-1а	2	0.98 т
СФ1	1.439-2	стойка СФ7	6	
СФ2	то же КН-47	то же СФ10	4	
НФ4	"	насадка НФ4	6	
НС1	"	то же НС1	2	
НУ1	"	" НУ1	4	
НУ2	"	" НУ2	4	
	Для II и III снеговых районов			
БО1	1.462-1, Вып. 1. КН-43	Балка 1БП12-3АIV-1	14	4.5 т
БО2	то же	то же 1БП12-3АIV	4	4.5 т
БО3	"	" 2БП12-4АIV-1	5	5.0 т
	Для IV снегового района			
БО1	1.462-1, вып. 1, КН-43	Балка 2БП12-4АIV-1	14	5.8 т
БО2	то же	то же 2БП12-4АIV	4	5.0 т
БО3	"	" 2БП12-5АIV-1	5	5.0 т

1. Колонны отличаются от типовых по серии 1.423-3 и шифр 460-75 только наличием дополнительных закладных деталей.
2. При применении колонн в районах с расчетной температурой наружного воздуха ниже минус 40° необходимо учитывать дополнительные требования, изложенные в пункте 19 серии 1.423-3 вып 0-1.
3. Насадку НС-1 обрезать по месту на 900 мм.

Типовой проект 901-3-138 Альбом I.

2 - 2

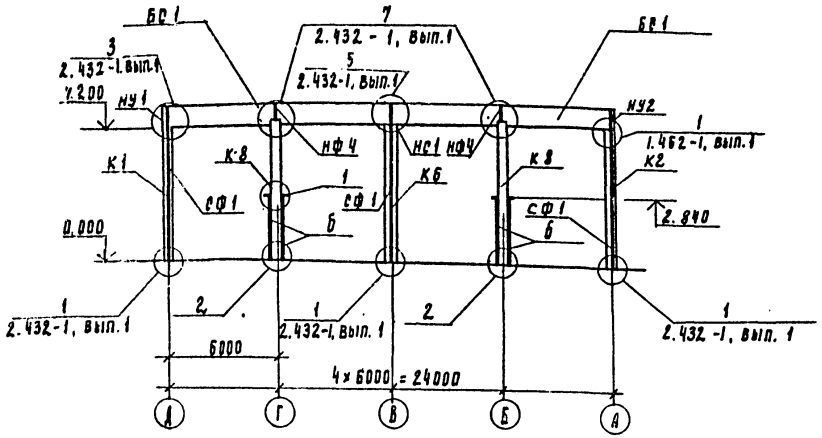

1

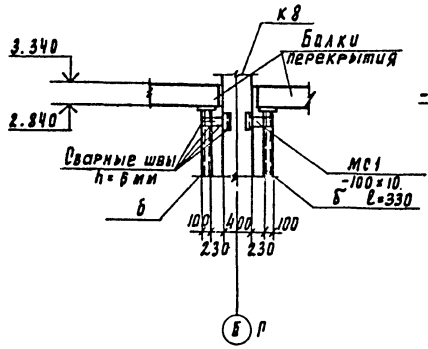

2

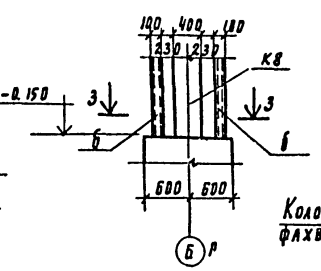

Б - Б

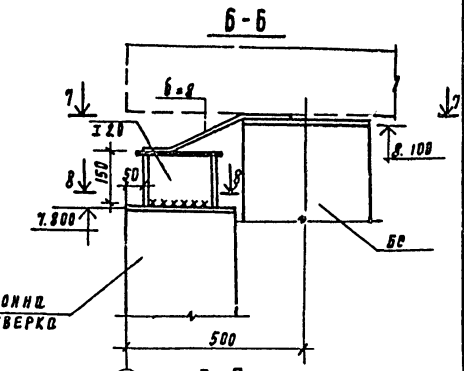

3

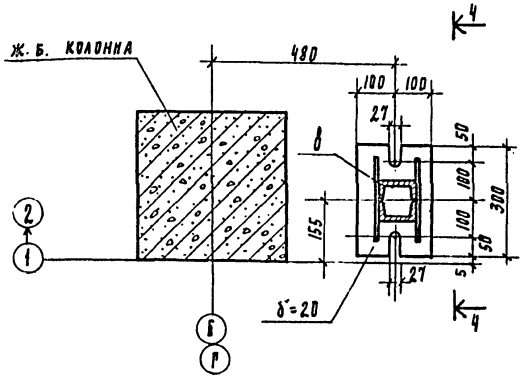

4 - 4

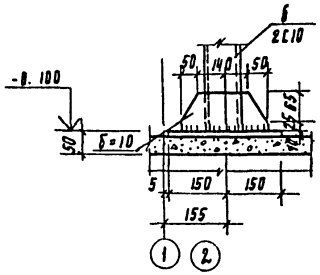

4

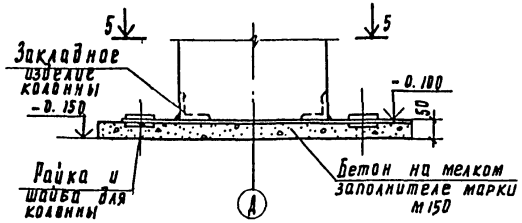

3 - 3

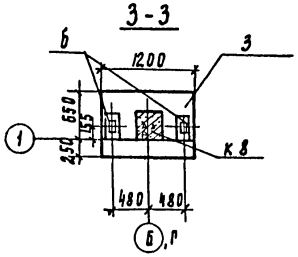

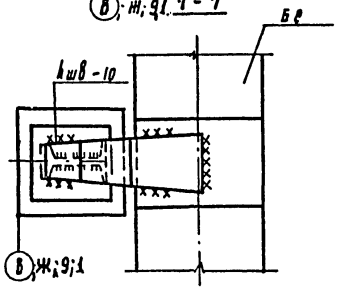

8 - 8

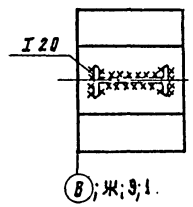

5

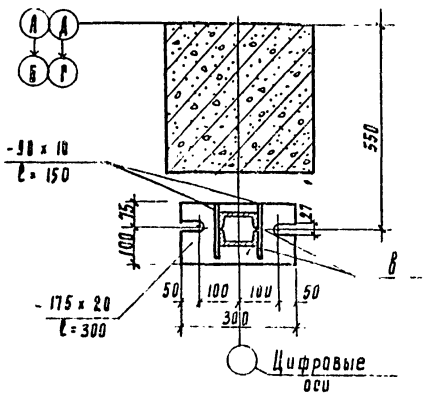

5 - 5

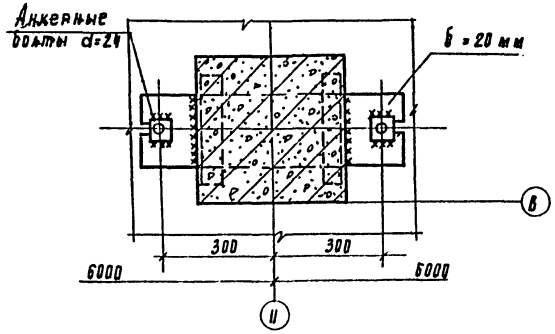

Привязан				ТП 901-3-138	-КЖ
				Границах обезжелезивания воды подземных источников с содержанием железа до 10 мг/л производительностью 40 тыс. м³/сутки.	
		Н. контр.	Кузнецов		Стадия: Р; Лист: 17; Листов:
		Провер.	Щедрина		
		Ст. инж.	Архипова	Схема расположения колонн и балок. Разрез 2-2. Узлы.	ЦНИИЭП инженерного оборудования г. Москва
		РНП	Кузнецов		
		Гл. конст	Шапиро		
Инв. №		Нач. отд	Красавин		

Инв. № подл. | Подпись и дата | Взам. инв. №

Типовой проект 901-3-138 Альбом I

Схема расположения стеновых панелей по оси „А"

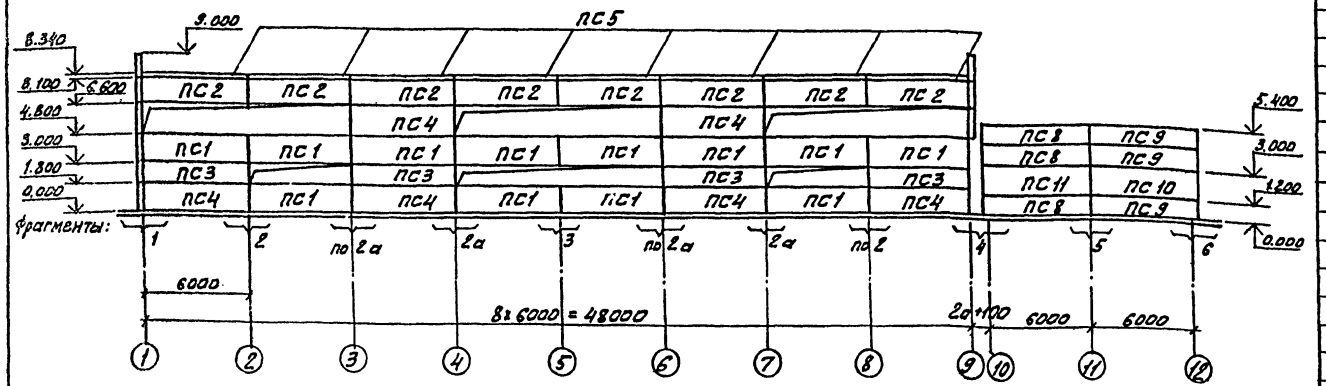

Схема расположения стеновых панелей по оси „Д"

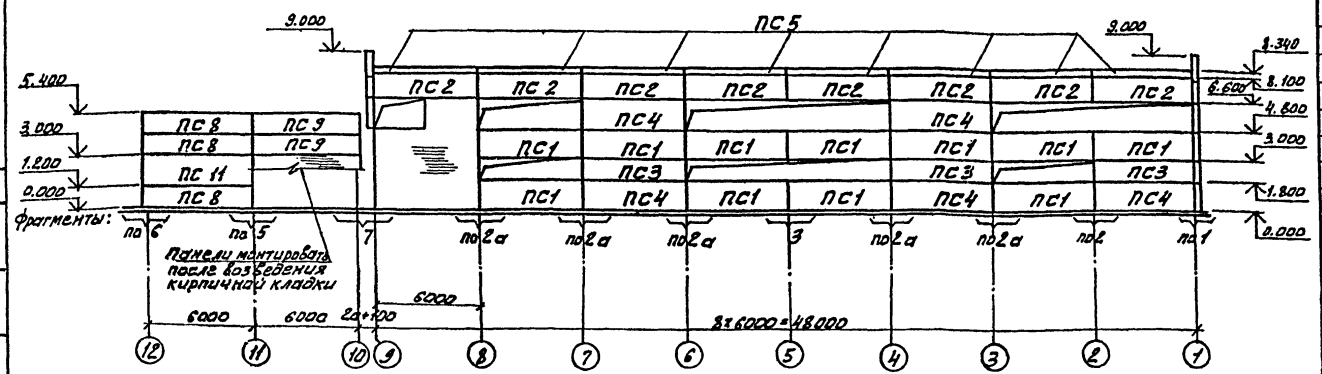

Схема расположения стеновых панелей по оси „1"

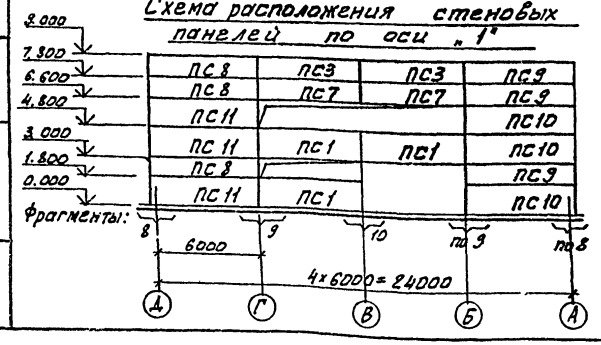

1. Фрагменты по схемам даны на листах КЖ-19, 20.
2. Стеновые панели приняты из керамзитобетона с $\gamma = 900$ кг/м³.

Спецификация элементов к маркировочной схеме, расположенной на листе

Марка	Обозначение	Наименование	Кол.	Примечание
		Для температуры $t = -20°C$		
ПС1	1.432-14, вып.1	Стеновая панель ПС 600.18.20-П-2	26	2,5т
ПС2	То же	То же ПС600.15.20-П-5	20	2,5т
ПС3	"	" ПС600.12.20-П-1	14	1,7т
ПС4	"	" ПС600.18.20-П-1	16	2,5т
ПС5	"	" ПК6,65-П	20	1,2т
ПС6	"	" ПС600,12,20-П-7	4	1,7т
ПС7	"	" ПС600,12.20-П-2	9	1,7т
ПС8	"	" ПС625,12,20-П-11	11	1,7т
ПС9	"	" ПС625,12,20-П-12	10	1,7т
ПС10	"	" ПС625,18,20-П-12	5	2,7т
ПС11	"	" ПС625,18,20-П-11	6	2,7т
ТК-1	1.439-2	Опорная консоль ТК-2	16	17,5кг
РК-1	То же	То же РК-2	39	14,7кг
		Для температуры $t = -30°C$		
ПС1	1.432-14, вып. 1	Стеновая панель ПС 600.18.25-П-2	26	3,1т
ПС2	То же	То же ПС600.15.25-П-5	20	3,1т
ПС3	"	" ПС600,12,25-П-1	14	2,0т
ПС4	"	" ПС600.18.25-П-1	16	3,1т
ПС5	"	" ПК6.70-П	20	1.3т
ПС6	"	" ПС600,12,25-П-7	4	2,0т
ПС7	"	" ПС600.12.25-П-2	9	2,0т
ПС8	"	" ПС630,12.25-П-11	11	2,1т
ПС9	"	" ПС630,12.25-П-12	10	2,1т
ПС10	"	" ПС630,18.25-П-12	5	3,2т
ПС11	"	" ПС630,18-25-П-11	6	3,2т

Инв № подл. | Подпись и дата | Взам. инв. | Отд. ст. | Грачева | Согласовано:

Н. контр.	Кузнецов		
Пров.	Щедрина		
Ст. инж.	Архипова		
Гип	Кузнецов		
Гл. констр.	Шапиро		
Нач. отд.	Красавин		

Привязан

Инв №

ТП 901-3-138 -КЖ

Станция обезжелезивания воды подземных источников с содержанием железа до 10 мг/л производительностью 40 тыс м³/сутки.

Стадия	Лист	Листов
Р	18	

Схемы расположения стеновых панелей по осям 1, А, Д.

ЦНИИЭП инженерного оборудования г. Москва

Типовой проект 901-3-138 Альбом I

Схема расположения стеновых панелей по оси „9"

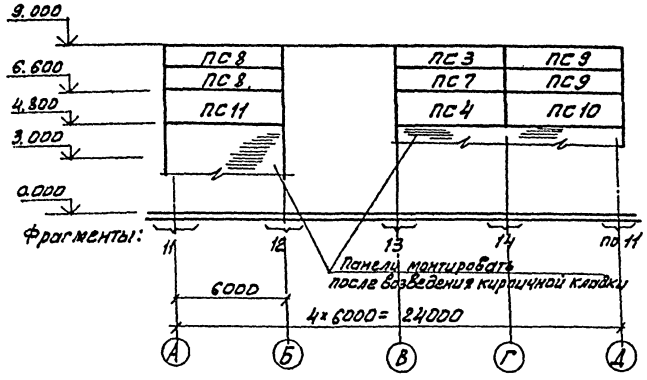

Схема расположения стеновых панелей по оси „10"

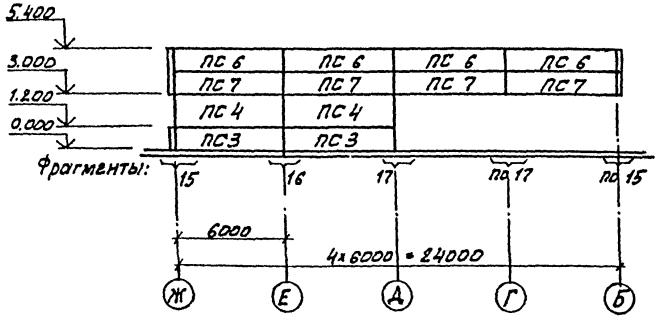

Схема расположения стеновых панелей по оси „12"

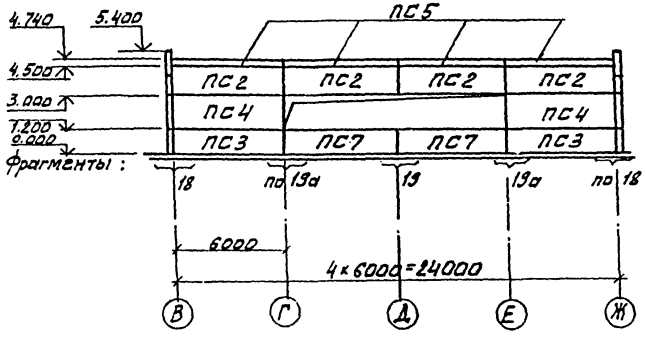

Фрагмент 1

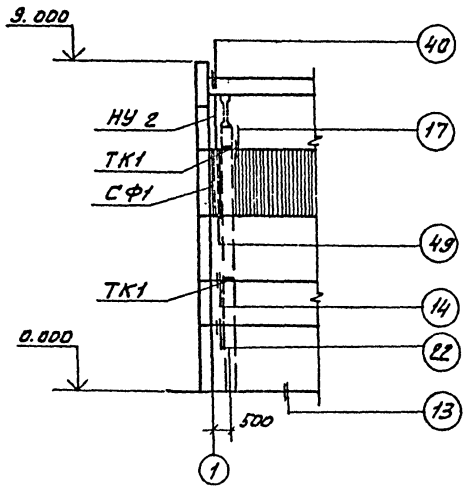

Фрагмент 2,2а

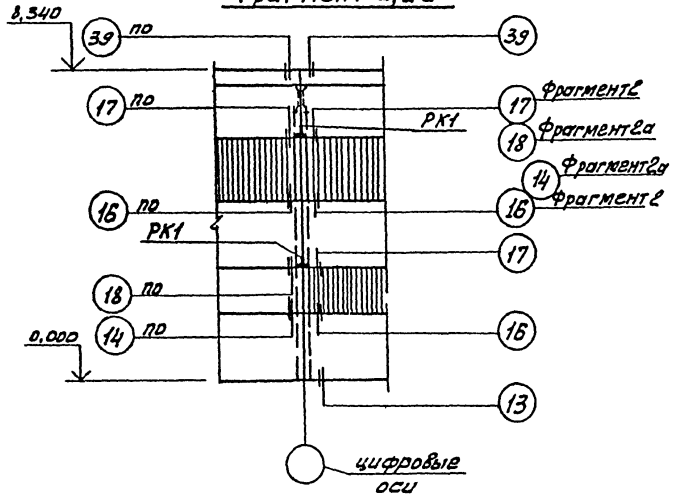

Спецификация элементов к маркировочной схеме, расположенной на листе

Марка	Обозначение	Наименование	Кол	Примечания
		Для температуры t=-30°С		
ТК-1	1.439-2	Опорная консоль ТК-1	16	22,1 кг
РК-1	То же	То же РК-1	39	19,5 кг
		Для температуры t=-40°С		
ПС1	1.432-14, вып. 1	Стеновая панель ПС 600.18.30-П-2	26	3.6 т
ПС2	То же	То же ПС 600.15.30-П-5	20	3,0 т
ПСЗ	"	" ПС 600.12.30-П-1	14	2,4 т
ПС4	"	" ПС 600.18.30-П-1	16	3,6 т
ПС5	"	" ПКБ.75-П	20	1,4 т
ПС6	"	" ПС 600.12.30-П-7	4	2,4 т
ПС7	"	" ПС 600.12.30-П-2	9	2,4 т
ПС8	"	" ПС 635.12.30-П-1	11	2,5 т
ПС9	"	" ПС 635.12.30-П-12	10	2,5 т
ПС10	"	" ПС 635.18.30-П-12	5	3,8 т
ПС11	"	" ПС 635.18.30-П-1	6	3,8 т
ТК-1	1.439-2	Опорная консоль ТК-1	16	22,1 кг
РК-1	То же	То же РК-1	39	19,5 кг
		Для температуры t=-20°;-30;-40°С		
Т-1	1.439-2	Соединительные элементы Т-1	135	0,5 кг
Т-5	То же	То же Т-5	106	0,6 кг
Т-6	"	" Т-6	6	0,8 кг
Т-8	"	" Т-8	43	0,5 кг
Т-18	"	" Т-18	34	1,3 кг
Т-19	"	" Т-19	4	0,4 кг
Т-20	"	" Т-20	4	0,7 кг
Т-27	"	" Т-27	10	0,4 кг
Т-30	"	" Т-30	4	0,1 кг

Инв.№ подл. | Подпись и дата | Взам. инв.№

Привязан

Инв.№

Н.контр	Кузнецов	
Пров.	Щедрина	
Ст.инж.	Архипова	
ГИП	Кузнецов	
ГА-конс.	Шалидо	
Нач.отд.	Крававин	

тп 901-3-138 -КЖ

Станция обезжелезивания воды подземных источников с содержанием железа до 10 мг/л производительностью 90 тыс. м³/сутки.

Стадия	Лист	Листов
Р	19	

Схемы расположения стеновых панелей по осям 9.10.12. Фрагменты 1.2.

ЦНИИЭП инженерного оборудования г. Москва

Типовой проект 901-3-138 Альбом I

Фрагмент 3

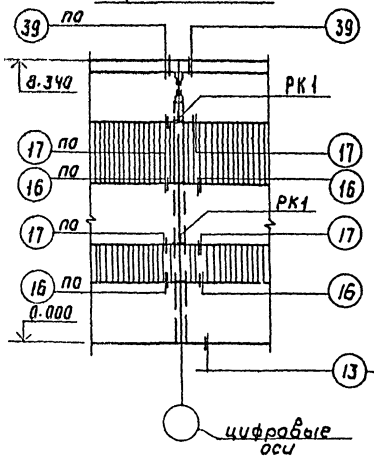

Фрагмент 4

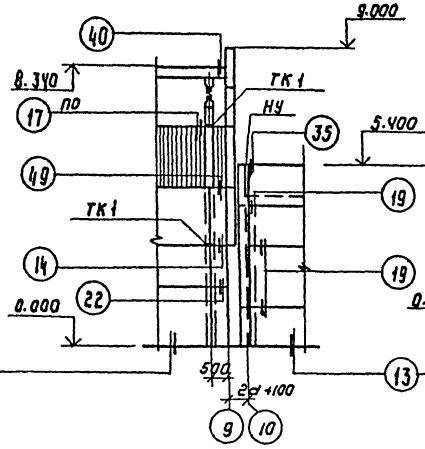

Фрагмент 5

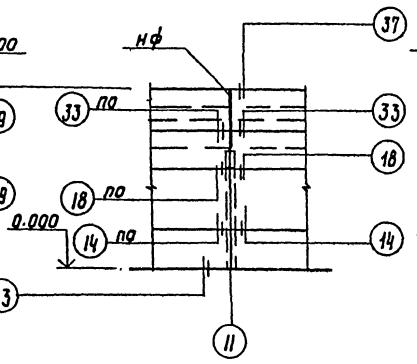

Фрагмент 6

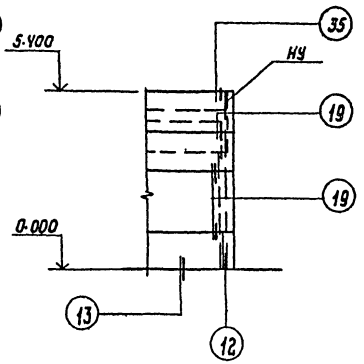

Фрагмент 7

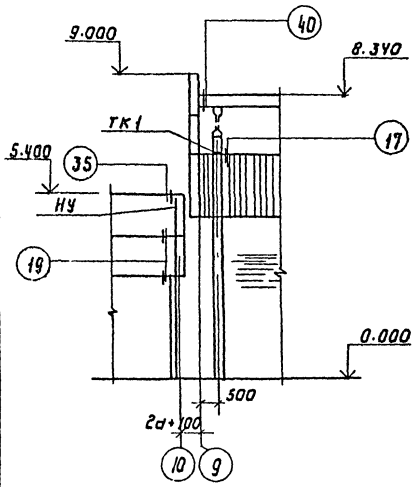

Фрагмент 8

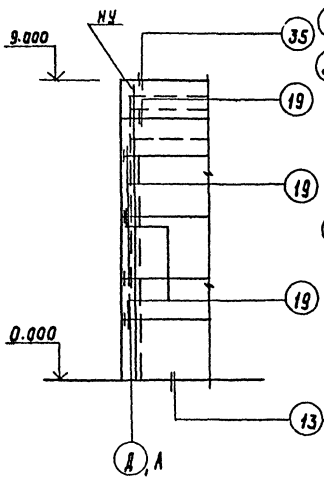

Фрагмент 9

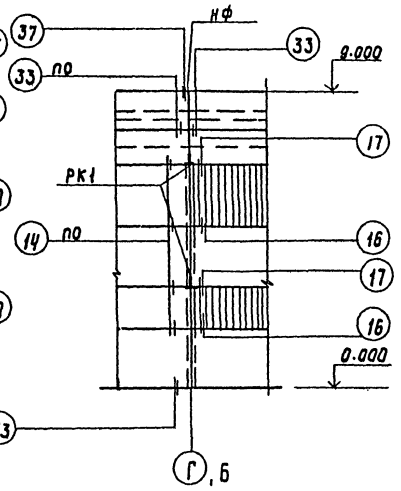

Фрагмент 10

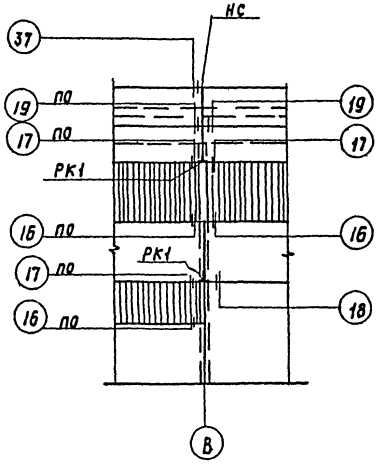

Инв.№ подл. | Подпись и дата | Взам. инв.№

Привязан				ТП 901-3-138 -КЖ	
				Станция обезжелезивания воды подземных источников с содержанием железа до 10 мг/л производительностью 50 тыс. м³/сут.	
					Стадия: Р; Лист: 20; Листов:
Инв.№	Н.контр.	Кузнецов		Схемы расположения стеновых панелей. Фрагменты 3 ÷ 10.	ЦНИИЭП инженерного оборудования г. Москва
	Пров.	Щеванина			
	Ст.инж.	Архипова			
	ГИП	Кузнецов			
	Гл.конс.	Шапиро			
	Нач.отд.	Красавин			

Типовой проект 901-3-138 Альбом I

Фрагмент 11

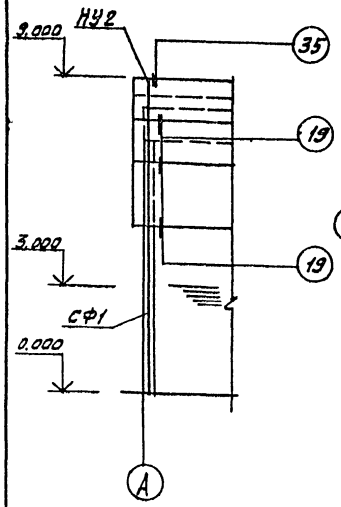

Фрагмент 12

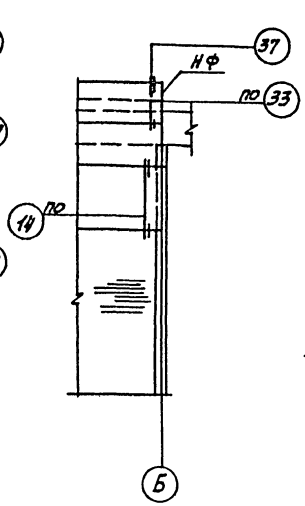

Фрагмент 13

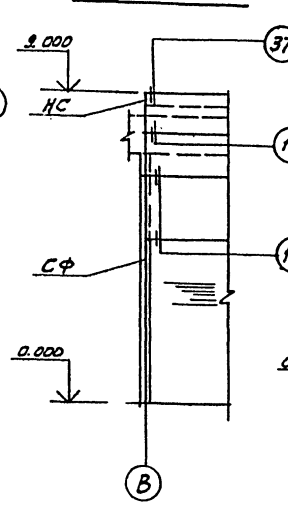

Фрагмент 14

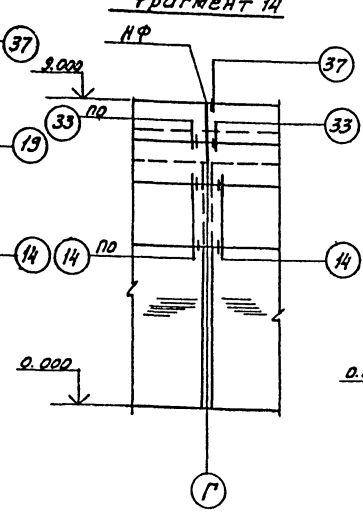

Фрагмент 15

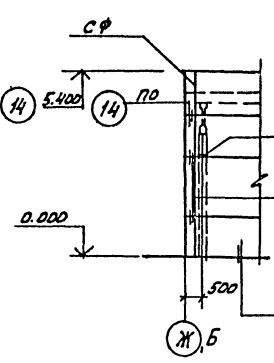

Фрагмент 18

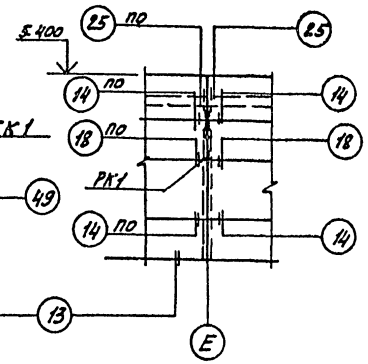

Фрагмент 17

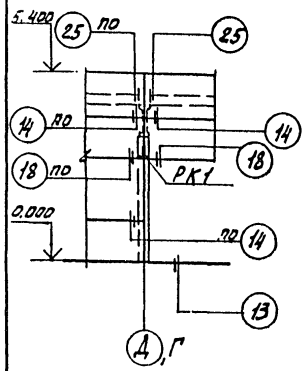

Фрагмент 18

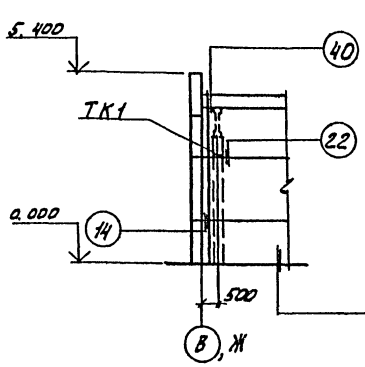

Фрагмент 19, 19а

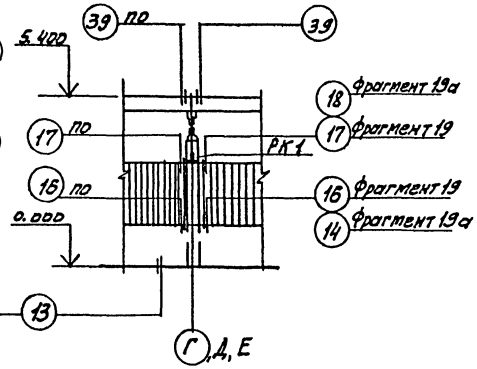

Спецификация монтажных узлов

Марка узла	Кол-во узлов	Марка эл-ов крепл.	Кол-во, шт. на узел	Кол-во, шт. на всех узл.	Прим.
14	52	Т-1	1	52	1.439-2
16	38	Т-1	1	38	То же
17	33	Т-5	1	33	"
18	32	Т-5	2	64	"
19	21	Т-1	1	21	"
20	2	Т-1	1	2	"
22	9	Т-30	1	9	"
		Т-5	1	9	"
25	6	Т-6	1	6	"

Марка узла	Кол-во узлов	Марка эл-ов крепл.	Кол-во, шт. на узел	Кол-во, шт. на всех узл.	Прим.
33	11	Т-8	1	11	1.439-2
35	8	Т-8	2	16	То же
37	9	Т-8	2	18	"
39	36	Т-18	1	36	"
40	5	Т-19	1	5	"
		Т-20	1	5	"
49	6	Т-27	1	6	"

○ — монтажный узел по серии 2.432-1, вып. 1

Инв.№ подл. | Подпись и дата | Взам. инв.№

Привязан

Инв.№

Н. контр.	Кузнецов	
Арх.	Щедрина	
Гл. инж.	Архипова	
ГИП	Кузнецов	
Гл. конс.	Шапиро	
Нач. отд.	Красавин	

ТП 901-3-138 -КЖ

Станция обезжелезивания воды подземных источников с содержанием железа до 10 мг/л производительностью 40 тыс. м³/сутки

Стадия	Лист	Листов
Р	21	

Схемы расположения стеновых панелей. Фрагменты 11 ÷ 19

ЦНИИЭП инженерного оборудования г. Москва

Типовой проект 901-3-138 Альбом I

Схема расположения плит покрытия

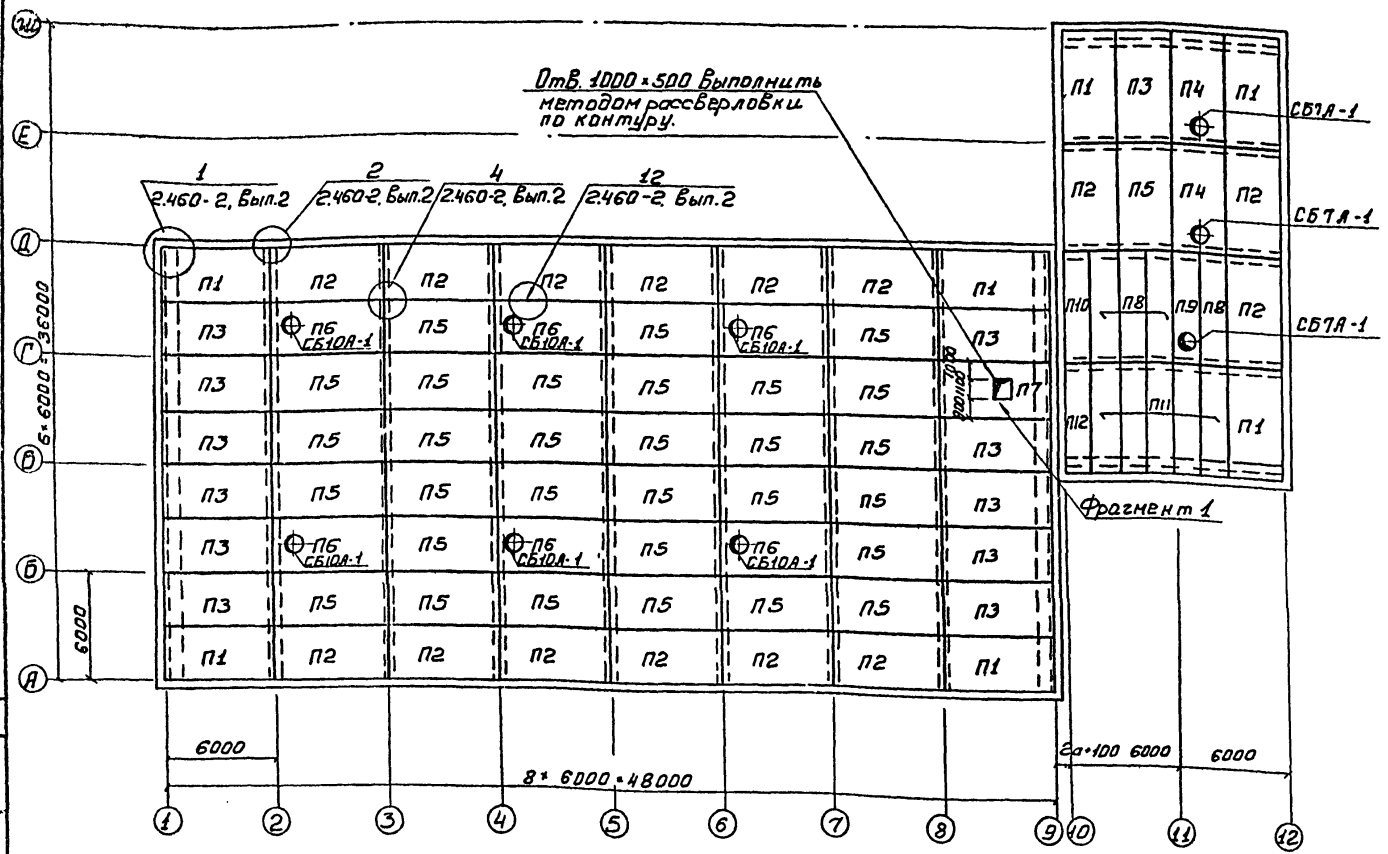

Фрагмент 1
(Вытяжная шахта)

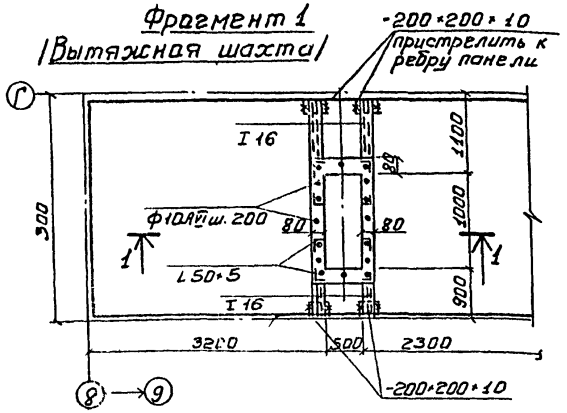

1-1

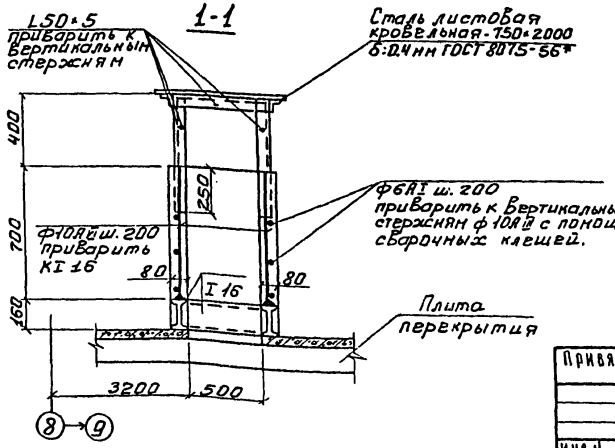

Спецификация элементов к схеме, расположенной на листе

Марка	Обозначение	Наименование	Кол	Примечание
Для II и III районов по Весу снегового покрова				
П1	ГОСТ 22701.1-77 ИКЖ-43	Плита ПГ-3АIIIТ-В	7	2,65т
П2	То же	То же ПГ-3АIIIТ-а	15	2,65т
П3	" "	" ПГ-3АIIIТ-Б	12	2,65т
П4	ГОСТ 22701-2-77 "	" ПВТ-4АIIIТ-Б	2	3,30т
П5	ГОСТ 22701.1-77 "	" ПГ-3АIIIТ	31	2,65т
П6	ГОСТ 22701.2-77 "	" ПВ10-4АIIIТ-Т	6	3,30т
П7	ГОСТ 22701.1-77 КЖС-43	" ПГ-6АIIIТ-Б	1	2,65т
П8	1.465-7, Вып. 3,4I	ПАIIIУ 1,5×6 -3	4	1,5т
П9	То же	ПАIIIУ-7 1,5×6 -4	1	1,5т
П10	" КЖС-43	ПАIIIа 1,5×6 -3	1	1,5т
П11	" то же	ПАIIIв 1,5×6 -3	5	1,5т
П12	" "	ПАIIIв 1,5×6 -3	1	1,5т
Для IV района по Весу снегового покрова				
П1	ГОСТ 22701.1-77; КЖС-43	Плита ПГ-4АIIIТ-В	7	2,65т
П2	То же	То же ПГ-4АIIIТ-а	15	2,65т
П3	"	" ПГ-4АIIIТ-Б	12	2,65т
П4	ГОСТ 22701.2-77 "	" ПВТ-5АIIIТ-Б	2	3,30т
П5	ГОСТ 22701-1-77	" ПГ-4АIIIТ	31	2,65т
П6	ГОСТ 22701.2-77	" ПВ10-5АIIIТ	6	3,30т
П7	ГОСТ 22701.1-77 КЖС-43	" ПГ-6АIIIТ-Б	1	2,65т
П8	1.465-7, Вып. 3,4г	" ПАIIIУ 1,5×6 -4	4	1,5т
П9	То же	" ПАIIIв-7 1,5×6 -5	1	1,5т
П10	" КЖС-43	" ПАIIIа 1,5×6 -4	1	1,5т
П11	" то же	" ПАIIIв 1,5×6 -4	5	1,5т
П12	" "	" ПАIIIв 1,5×6 -4	1	1,5т
Для II, III и IV районов по Весу снегового покрова				
СБ7А-1	1.494-24 Вып. 1	Стакан СБ7А-1	3	0,29т
СБ10А-1	То же	" СБ10А-1	6	0,25т
Вытяжная шахта	ГОСТ 103-76	Пластина -200×10	0,16	м²
	ГОСТ 8239-72	Балка I 16	7,0	пм
	ГОСТ 8509-72	L50×5	8,5	пм
	ГОСТ 8075-56*	Сталь листовая кровельная -150×2000; δ:0,4мм	1	
	ГОСТ 5781-75	Арматура ф6АI	11,0	пм
	ГОСТ 5781-75	То же ф10АIII	11,2	пм

1. Монтаж плит покрытия вести в соответствии с требованиями СН и ПIII-16-79.
2. Отверстия в панелях пробивать по месту не нарушая ребер, методом рассверловки по контуру.

Согласовано: ОТА. СТ Грачева

Инв.№ подл. | Подпись и дата | Взам. инв.№

Привязан

Инв.№

Н. контр.	Кузнецов		
Провер.	Щедрина		
Ст. инж.	Архипова		
ГИП	Кузнецов		
Гл. конст.	Шапиро		
Нач. отд.	Краевин		

ТП 901-3-138 -КЖ

Станция обезжелезивания воды подземных источников с содержанием железа до 10 мг/л производительностью 40 тыс м³/сутки.

Стадия	Лист	Листов
Р	22	

Схема расположения плит покрытия. Фрагмент 1.

ЦНИИЭП инженерного оборудования г. Москва

Схема расположения плит перекрытия на отм. 3.600

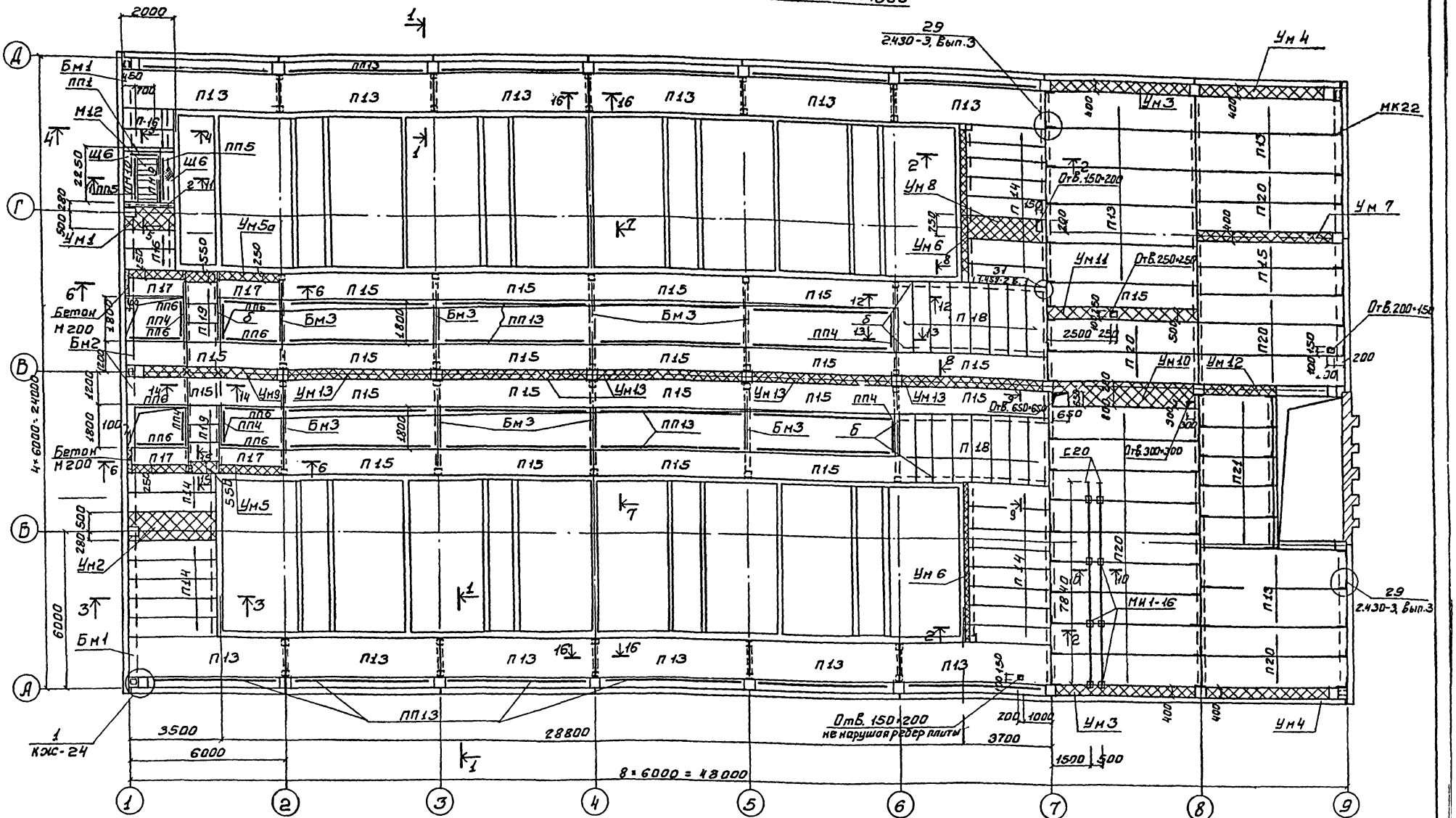

1. Полезная расчетная нагрузка на мостики вдоль фильтров - 800 кгс/м²; у торцов - 1400 кгс.
2. Плиты покрытия укладывать по свежеуложенному цементно-песчаному раствору.
3. Зазоры между плитами заделываются цементно-песчаным раствором М150.
4. Отверстия в плитах выполняются методом рассверловки по контуру.

Т.П. 901-3-138 -КЖ

СТАНЦИЯ ОБЕЗЖЕЛЕЗИВАНИЯ ВОДЫ ПОДЗЕМНЫХ ИСТОЧНИКОВ С СОДЕРЖАНИЕМ ЖЕЛЕЗА ДО 10 МГ/Л ПРОИЗВОДИТЕЛЬНОСТЬЮ 40 ТЫС М³/СУТКИ.

Стадия	Лист	Листов
Р	23	

СХЕМА РАСПОЛОЖЕНИЯ ПЛИТ ПЕРЕКРЫТИЯ НА ОТМ. 3.600. ПЛАН.

ЦНИИЭП ИНЖЕНЕРНОГО ОБОРУДОВАНИЯ Г. МОСКВА

Н. контр.	Кузнецов	
Пров.	Андреева	
Ст. инж.	Архипова	
Тип	Кузнецов	
Гл. констр.	Шапиро	
Нач. отд.	Красавин	

Привязан

Инв №

Типовой проект 901-3-138 Альбом I

Согласовано: ОТА СТ Ирачева; ОТА АД Илларионова; ОТА ВГ Чичерина

Инв № подл. | Подпись и дата | Взам. инв. №

Схема расположения балок перекрытия на отм. 3.600

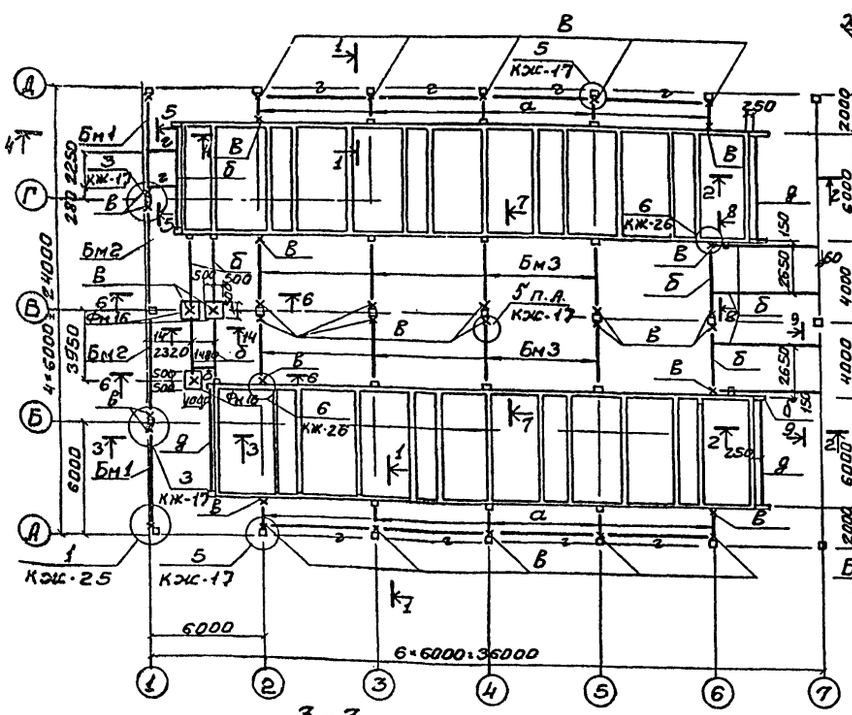

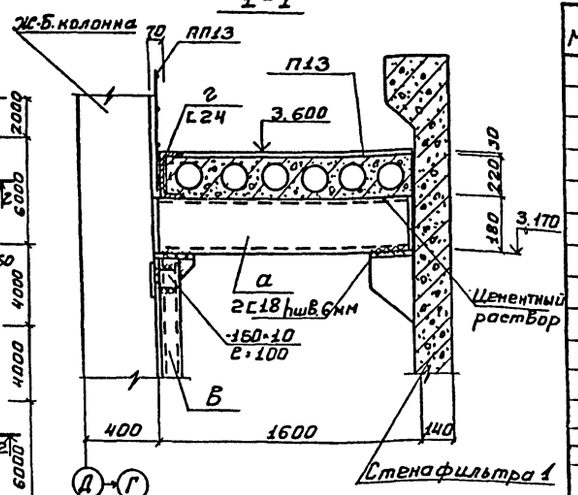

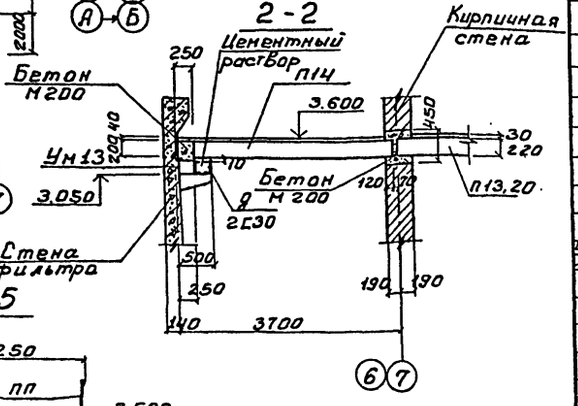

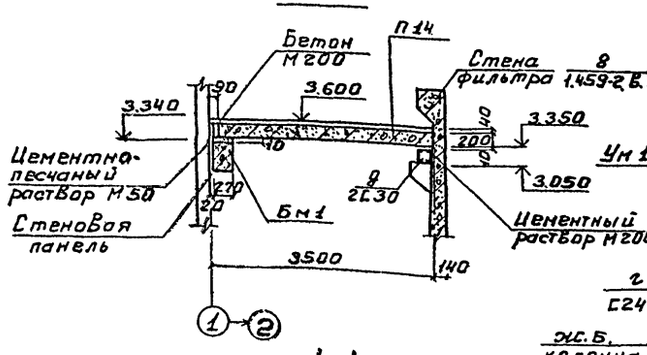

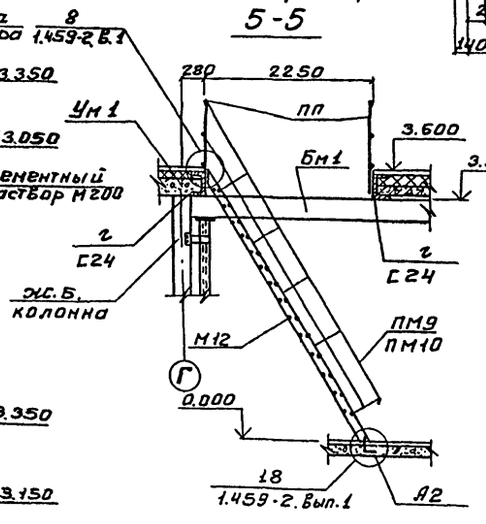

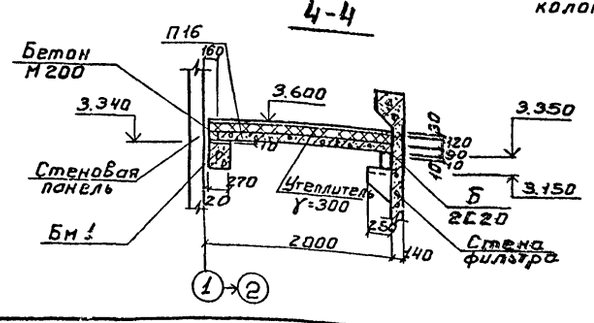

1. Материал металлоконструкций сталь Вст3 ПС6 (для t=-40°С) Вст3 КП2 (для t=-20,-30°С)
2. Металлоконструкции окрасить масляной краской (ГОСТ 695-77) за 2 раза.

Спецификация элементов к схемам, расположенным на листе.

Марка	Обозначение	Наименование	Кол.	Примечание
П13	1.141-1, Вып.2	Панель перекрытия ПТ60-15	21	2,8т
П14	3.006-2, Вып.II-2	Плита П26д-3	22	1,25т
П15	1.141-1, Вып.6	Панель перекрытия ПТ60-10	23	1,74т
П16	3.006-2, Вып.II-2	Плита П14д-3	4	0,31т
П17	То же	То же П17д-3	4	0,48т
П18	"	" П23д-3	16	0,82т
П19	"	" П10д-3	6	0,19т
П20	1.141-1, Вып.2	Панель перекрытия ПТ60-12	18	2,11т
П21	1.141-1, Вып.16	То же ПК8-33,12	5	1,175т
Бм1	Кж-29	Балка монолитная Бм1	2	
Бм2	То же	То же Бм2	2	
Бм3	"	" Бм3	8	
Фм16	Кж-24,25	Фундамент бетонный Фм16	3	0,85м³
М12	1.459-2, Вып.2	Лестничные марши М12	1	0,146т
ПП1	То же	Ограждение площадок ПП1	1	0,012т
ПП4	"	То же ПП4	6	0,019т
ПП5	"	" ПП5	2	0,021т
ПП6	"	" ПП6	8	0,023т
ПП13	"	" ПП13	28	0,054т
Ум1	Кж-27	Участок монолитный Ум1	1	
Ум2	То же	То же Ум2	1	
Ум3	"	" Ум3	7	
Ум4	"	" Ум4	3	
Ум5/Ум5а	"	" Ум5/Ум5а	1/1	
Ум6	"	" Ум6	2	
Ум7	"	" Ум7	1	
Ум8	"	" Ум8	1	
Ум9	Кж-28	" Ум9	1	
Ум10	То же	" Ум10	1	
Ум11	"	" Ум11	1	
Ум12	"	" Ум12	1	
Ум13	"	" Ум13	5	
МС2	Кж-48	Соединительный элемент МС2	12	
Щ6	Кж-48	Стальной щит Щ6	2	
ПМ9	1.459-2, Вып.2	Ограждение марша ПМ9	1	0,018т
ПМ10	То же	То же ПМ10	1	0,018т
ФК1	1.439-2	Опорная консоль ФК1	4	
Т12	То же	Соединительный элемент Т12	16	
МК22	2.430-3, Вып.3	То же	38	1,05кг
МИ1-16	3.400-6/76	"	8	2,7кг

ТП 901-3-138 КЖ

СТАНЦИЯ ОБЕЗЖЕЛЕЗИВАНИЯ ВОДЫ ПОДЗЕМНЫХ ИСТОЧНИКОВ С СОДЕРЖАНИЕМ ЖЕЛЕЗА ДО 10 МГ/Л ПРОИЗВОДИТЕЛЬНОСТЬЮ 40 ТЫС. М³/СУТКИ

Н. контр.	Кузнецов		
Пров.	Андреева		
Ст. инж.	Архипова		
ГИП	Кузнецов		
Гл. конс.	Шапиро		
Нач. отд.	Красавин		

Привязан

Инв. №

Стадия	Лист	Листов
Р	24	

Схема расположения балок перекрытия на отм. 3.600 сечения 1-1 ÷ 5-5

ЦНИИЭП инженерного оборудования г. Москва

Типовой проект 901-3-138 Альбом

Инв. № подл. | Подпись и дата | Взам. инв. №

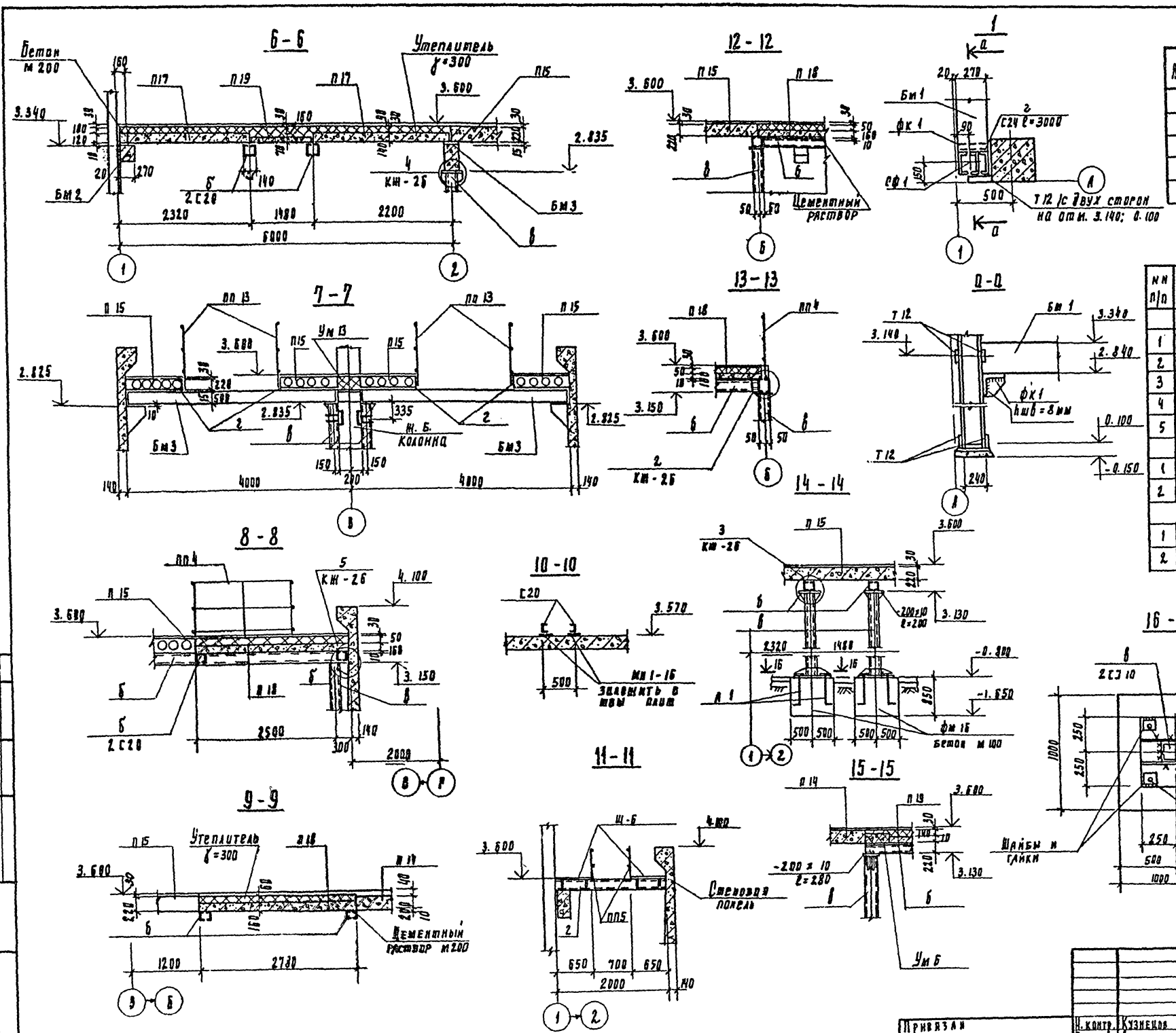

Таблица сечений.

Марка	Наименован.	Сечен.	Состав сечения	Расчетные усилия м тм	Расчетные усилия Q тс	Примечание
а	балка	[ ]	2[18	2.21	5.5	
б	те же	[ ]	2[20	3.83	7.9	
в	стойка	[ ]	2[10	—	—	по гибкости
г	балка	[	[24	—	—	констр.
д	балка	[ ]	2[30	14.75	10.5	

Техническая спецификация стали

№№ п/п	Профиль	Длина мм	Колич. шт.	Масса кгс	Примечания
	Швеллеры		рост	8240-72	
1	[10	201.7 м	–	1732.6	
2	[18	30.8 м	–	502.1	
3	[20	170 м	–	3111.0	
4	[24	167.5 м	–	4020.0	
5	[30	18	–	572.4	
	Уголки равнобокие				8509-72
1	L 100×10	150	4	9.1	
2	L 63×6	230	8	10.6	
	Сталь полосовая 103-76				
1	б = 10	6.3 м²		494.6	
2	б = 20	3.0 м²		471.0	

Типовой проект 901-3-138 Альбом X

Согласовано:

Инв. № подл. | Подпись и дата | Взам. инв. №

Привязан

Инв №

Н. контр.	Кузнецов	
Провер.	Андреева	
Ст. инж.	Архипова	
СИП	Кузнецов	
Гл. конст.	Шапиро	
Нач. отд.	Кратенин	

ТП 901-3-138 -КЖ

Станция обезжелезнивания воды подземных источников с содержанием железа до 10 мг/л производительностью 40 тыс. м³/сутки.

Стадия	Лист	Листов
Р	25	

Схема расположения плит и балок перекрытия на отм. 3.600. Сечения 6-6÷15-15. Узел 1.

ЦНИИЭП инженерного оборудования г. Москва

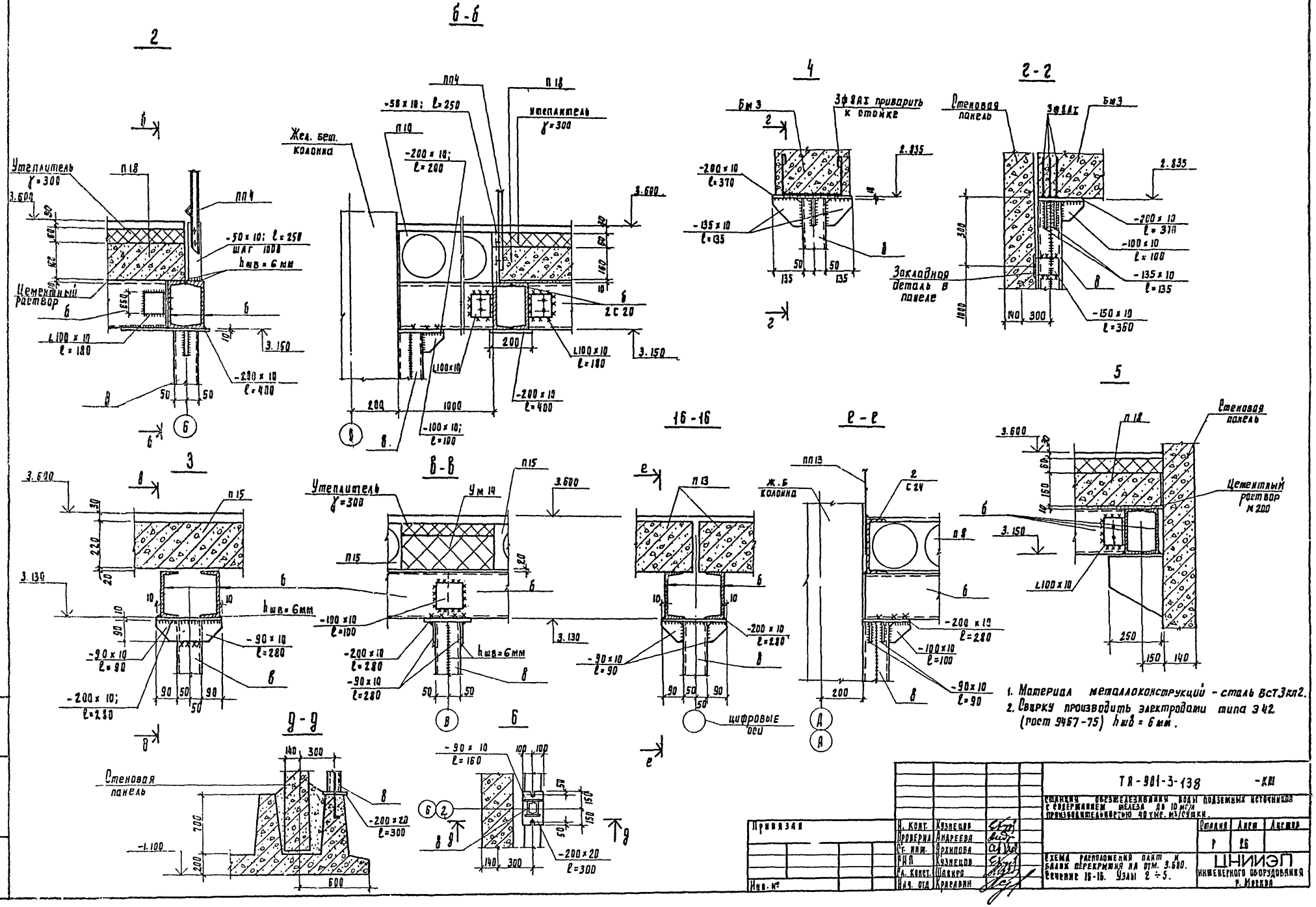
2
б-б
4
г-г
3
в-в
16-16
е-е
5
д-д
б
Утеплитель γ=300
Жел. бет. колонна
Утеплитель γ=300
Бм 3
3ф8АI приварить к стойке
Стеновая панель
Закладная деталь в панеле
Цементный раствор
Цементный раствор М 200
Ж.б колонна
цифровые оси
Стеновая панель
-50 x 10; ℓ=250
шаг 1000
hшв=6мм
-200 x 10; ℓ=200
-200 x 10 ℓ=400
-100 x 10; ℓ=100
-200 x 10 ℓ=370
-135 x 10 ℓ=135
-100 x 10 ℓ=100
-150 x 10 ℓ=360
-90 x 10 ℓ=280
-90 x 10 ℓ=90
-200 x 10; ℓ=280
-200 x 20 ℓ=300
-90 x 10 ℓ=160
-200 x 10 ℓ=280
-100 x 10 ℓ=100
-90 x 10 ℓ=90
-200 x 10 ℓ=280
-100 x 10 ℓ=100
-90 x 10 ℓ=90
-200 x 20 ℓ=300
-1.100
3.600
3.150
3.130
2.835
1. Материал металлоконструкций - сталь Вст3кп2.
2. Сварку производить электродами типа Э42 (гост 9467-75) hшв = 6 мм.
ТА-901-3-138 -КМ
Станция обезжелезивания воды подземных источников с содержанием железа до 10 мг/л производительностью 40 тыс. м3/сутки.
Стадия Р
Лист 26
Листов
Схема расположения плит и балок перекрытия на отм. 3.600. Сечение 16-16. Узлы 2 ÷ 5.
ЦНИИЭП инженерного оборудования г. Москва
Привязан
Инв. №
Н. конт. Кузнецов
Проверил Андреева
Ст. инж. Архипова
РИП Кузнецов
Гл. конст. Шапиро
Нач. отд. Красавин
Типовой проект 901-3-138 Альбом I
Инв. № подл. | Подпись и дата | Взам. инв. №

Типовой проект 901-5-138 Альбом I

Ум 1, Ум2

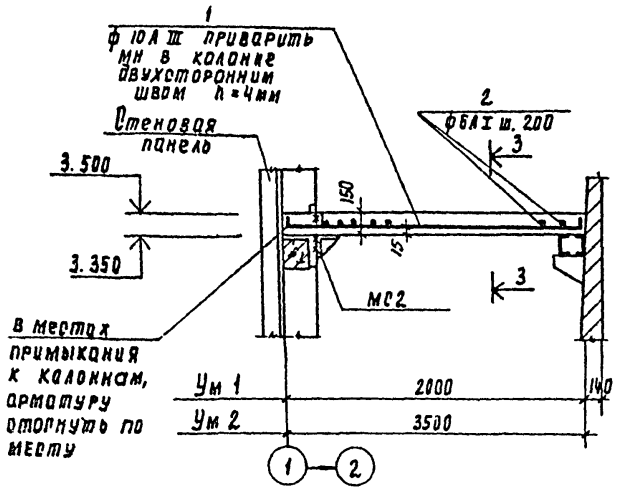

Ум 6

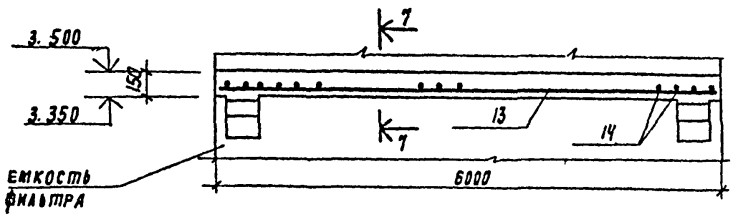

4 - 4

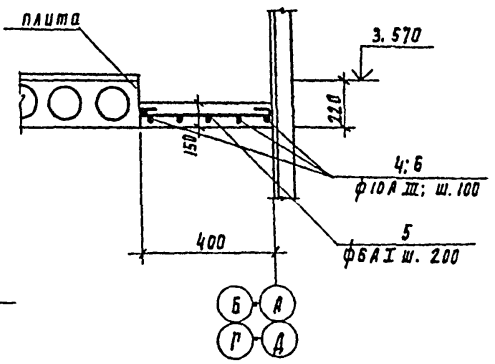

Ум 7

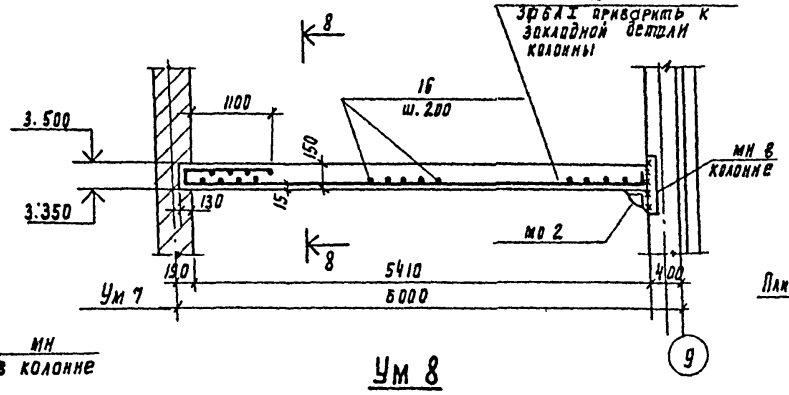

5-5, 6-6

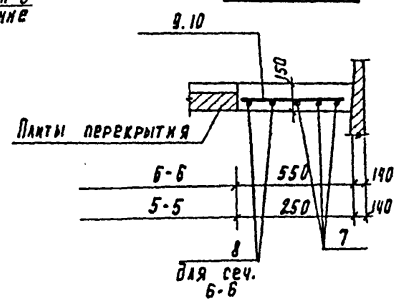

Ум 3, Ум 4

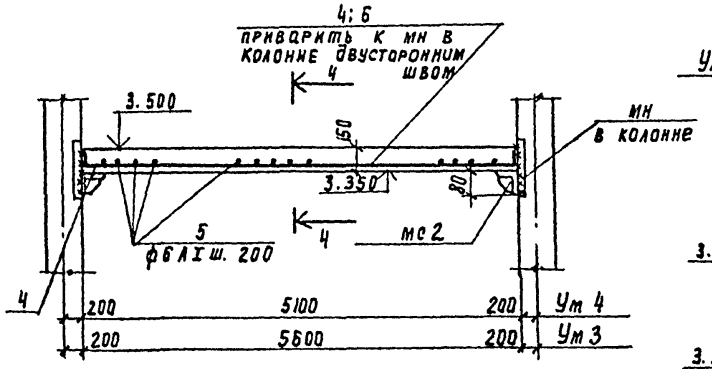

Ум 8

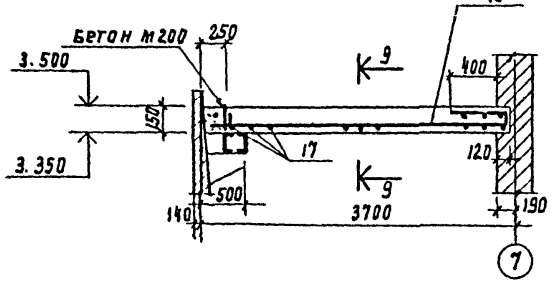

7-7

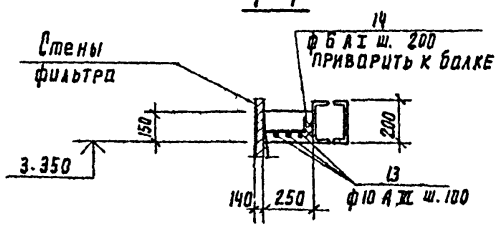

Ум 5, Ум 5а

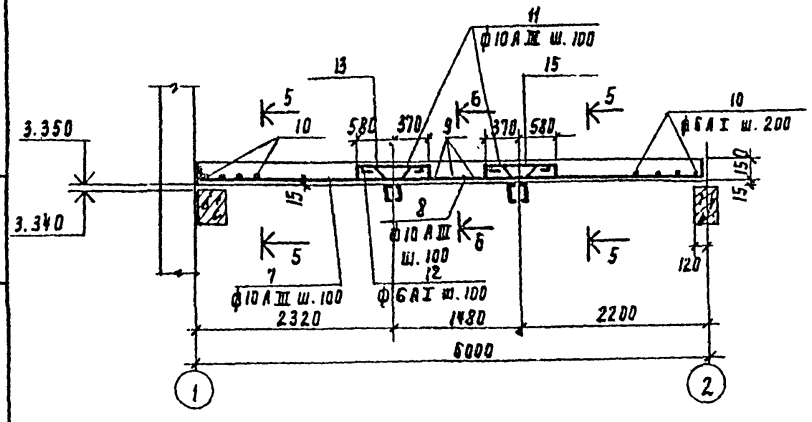

3 - 3

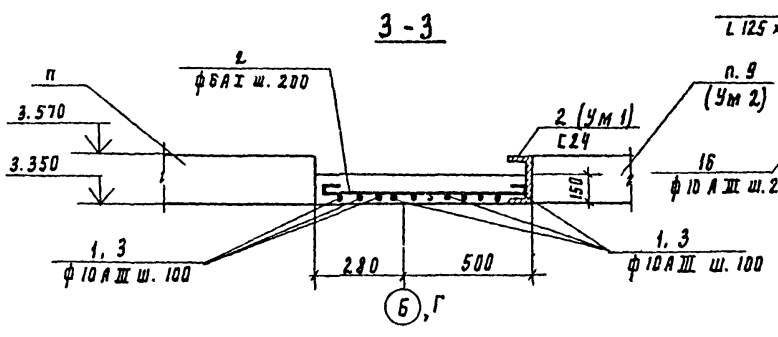

8 - 8

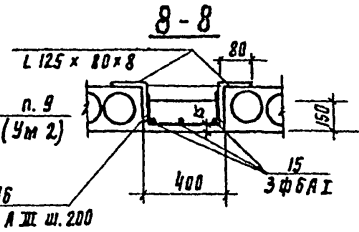

9 - 9

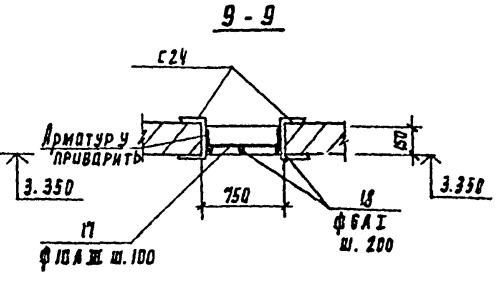

Ведомость стержней на один элемент

Марка эл-та	Поз.	Эскиз или сечение	ф мм	Длина мм	Кол
Ум 1	1	120 1950 120	10А III	2190	10
	2	750	6А I	900	9
Ум 2	3	120 3450 120	10А III	3690	10
	2	750	6А I	900	16
Ум 3	4	120 5580 120	10А III	5820	5
	5	380	6А I	530	26
Ум 4	6	120 5080 120	10А III	5320	5
	5	380	6А I	530	28
Ум 5 Ум 5а	7	120 5910 120	10А III	6150	3
	8	1500	10А III	1500	2
	9	530	6А I	680	7
	10	230	6А I	380	24
	11	135 950 135	10А III	1220	6
	12	100 150 100 150 140 260	6А I	1000	6
Ум 6	13	5980	10А III	5980	3
	14	220 120	6А I	340	31
Ум 7	15	120 220 5580 120	6А I	7040	3
	16	200 380 200	10А III	780	34
Ум 8	17	120 730 120	10А III	970	17
	18	120 3360 500 120	6А I	4100	3

Инв. № подл. | Подпись и дата | Взам. инв. №

Привязан

Инв №

Н. контр.	Кузнецов	
Провер.	Ольшников	
Гл. инж.	Архипова	
РИП	Кузнецов	
Гл. конст.	Шапиро	
Нач. отд.	Красавин	

ТП 901-5-138 - КМ

Станция обезжелезивания воды подземных источников с содержанием железа до 10 мг/л производительностью 40 тыс. м3/сутки.

Стадия	Лист	Листов
Р	27	

Схема расположения плит перекрытия на отм 3.600. Монолитные участки Ум1÷Ум8.

ЦНИИЭП инженерного оборудования г. Москва

Типовой проект 901-3-138 Альбом I

Ум 10

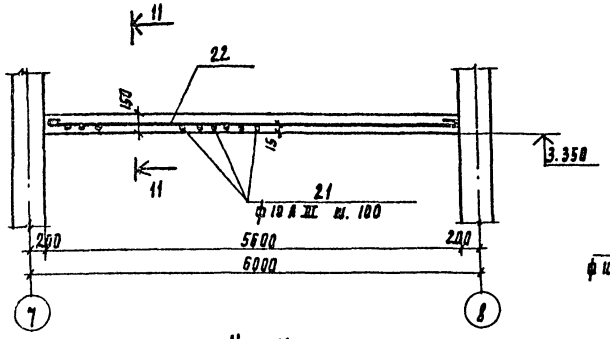

Ум 11

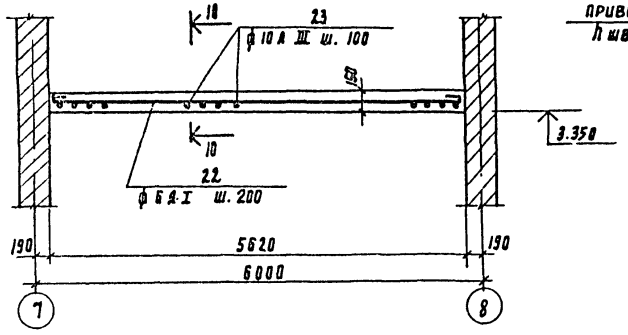

Ум 12

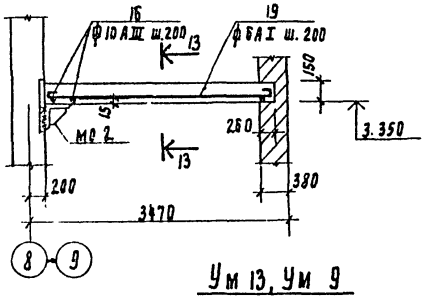

Ум 13, Ум 9

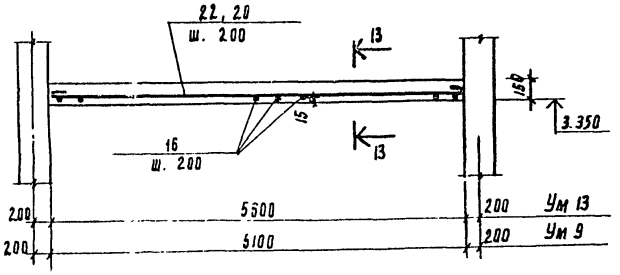

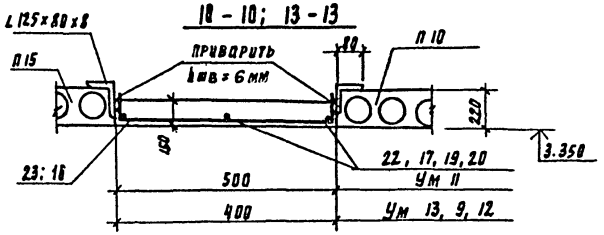

11 - 11

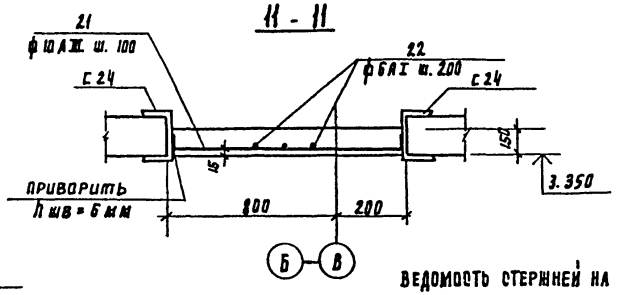

Ведомость стержней на один элемент

Марка эл-та	Поз.	Эскиз или сечение	ф мм	Длина мм	Кол
Ум10	21	370 (200, 120)	10 А III	1210	57
	22	5588	6 А I	5730	5
Ум11	23	480 (200, 280)	10 А III	880	57
	22	5580	6 А I	5730	3
Ум12	16	380 (200, 200)	10 А III	780	17
	19	3130	6 А I	3280	3
Ум13	22	5580	6 А I	5730	3
	16	380 (200, 200)	10 А III	780	29
Ум9	16	380 (200, 200)	10 А III	780	26
	20	5080	6 А I	5230	3

Спецификация элементов монолитной конструкции

Формат	Зона	Поз.	Обозначение	Наименование	Кол.	Примечание
				Ум 12		
				Сборочные единицы и детали		
22г		16,19	КЖ-28	стержни одиночные, компл	1	
			ГОСТ 8510-72	изделие закладное L125х80х8	6.4	пм
				бетон м 200	0.2	м3
				Ум 13;9		
"		16,19	КЖ-28	стержни одиночные, компл.	1	
			ГОСТ 8510-72	изделие закладное L125х80х8	12	пм
				бетон м 200	0.34 / 0.31	м3

1. В местах устройства отверстий, арматуру вырезать по месту.

Спецификация элементов монолитной конструкции

Формат	Зона	Поз.	Обозначение	Наименование	Кол.	Примечание
				Ум 1		
				Сборочные единицы и детали		
22г		1.2	КЖ-27	Стержни одиночные, компл.	1	
			ГОСТ 8240-72	Изделие закладное С 24	1.8	пм
				Бетон м 200	0.28	м3
				Ум 2		
				Сборочные единицы		
"		2.3	КЖ-27	стержни одиночные, компл.	1	
				бетон м 200	0.47	м3
				Ум 3, 4		
				Сборочные единицы		
"		4.5/5.6	КЖ-27	стержни одиночные, компл.	1	
				бетон м 200	0.34 / 0.31	Ум 3 / Ум 4
				Ум 5, 5а		
				Сборочные единицы		
"		7÷12	КЖ-27	стержни одиночные, компл	1	
				бетон м 200	0.26	м3
				Ум 6		
				Сборочные единицы		
"		13,14	КЖ-27	стержни одиночные, компл.	1	
				бетон м 200	0.23	м3
				Ум 7		
				Сборочные единицы и детали		
"		15,16	КЖ-27	стержни одиночные, компл.	1	
			ГОСТ 8510-72	изделие закладное L125х80х8	12	пм
				бетон м 200	0.34	м3
				Ум 8		
				Сборочные единицы и детали		
"		17,18	КЖ-27	стержни одиночные, компл.	1	
			ГОСТ 8240-72	изделие закладное С24	7.0	пм
				бетон м 200	0.38	м3
				Ум 10		
				Сборочные единицы и детали		
"		21,22	КЖ-28	стержни одиночные, компл	1	
			ГОСТ 8240-72	изделие закладное С24	12	пм
				бетон м 200	0.64	м3
				Ум 11		
"		22,23		Сборочные единицы и детали		
			КЖ-28	стержни одиночные, компл.	1	
			ГОСТ 8510-72	изделие закладное L125х80х8	12	пм
				бетон м 200	0.44	м3

Привязан

Инв. №

Н. контр.	Кузнецов		
Провер.	Овчинников		
Ст. инж.	Архипова		
РНП	Кузнецов		
Гл. конст	Шапиро		
Нач. отд	Красавин		

ТП 901-3-138 - КЖ

Канализация обезжелезивания воды подземных источников с содержанием железа до 10 мг/л производительностью 1 куб/сутки.

Стадия	Лист	Листов
Р	28	

Схема расположения плит перекрытия на отм. 3.600. Монолитные участки Ум 10 ÷ Ум 14.

ЦНИИЭП инженерного оборудования г. Москва.

Инв. № подл. | Подпись и дата | Взам. инв. №

Типовой проект 901-3-138 Альбом I

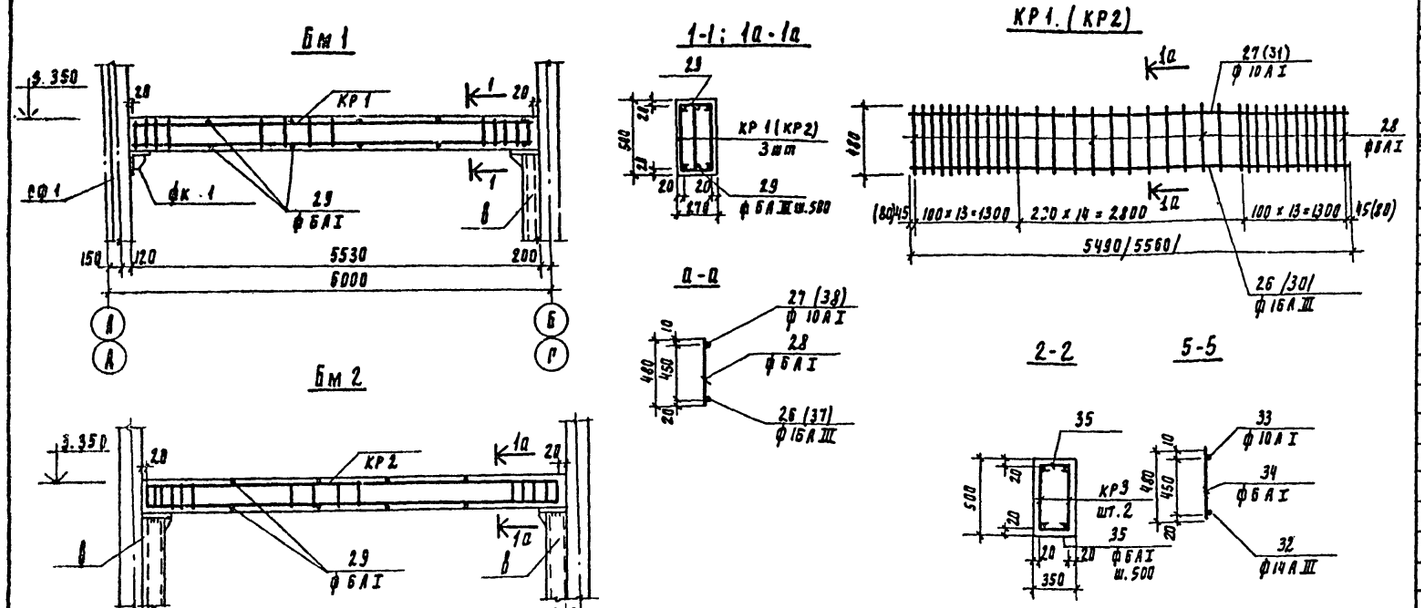

Спецификация элементов монолитной конструкции

Формат	Зона	Поз	Обозначение	Наименование	Кол	Примечание
				Бм1		
				Сборочные единицы и детали		
		26÷28	КЖ-29	Каркас плоский КР1	3	16.5 кг
22		29	то же	Отдельные стержни компл	1	
				Материал		
				Бетон м 200	0.75	м3
				Бм2		
				Сборочные единицы и детали		
		28,30,31	КЖ-29	Каркас плоский КР2	3	16.6 кг
		29	то же	Отдельные стержни компл	1	
				Материал		
				Бетон м 200	0.76	м3
				Бм3		
				Сборочные единицы и детали		
		32÷34	КЖ-29	Каркас плоский КР3	2	9.1
		35	то же	Отдельные стержни комп.	1	
				Материал		
				Бетон м 200	0,67	м3

Выборка стали на один элемент, кг

Марка элемента	Арматурные изделия: Арматурная сталь гост 5781-75, Класс А-I, ф мм 6	10	Итого	Класс А III, ф мм 14	10	16	Итого	Профильная сталь гост 8510-72: L125×80×8	Гост 8240-72 С24		Итого	Всего
Ум 1	2.2		2.2		13.5		13.5		48		48	63.7
Ум2	3.8		3.8		22.8		22.8					26.6
Ум3	3.1		3.1		18		18					21.1
Ум4	3.4		3.4		16.4		16.4					19.8
Ум5	5.3		5.3		17.8		17.8					23.1
Ум6	2.4		2.4		11.1		11.1					
Ум7	4.7		4.7		13		13	150			150	171.7
Ум8	2.7		2.7		4.4		4.4	87.5			87.5	94.6
Ум9	3.6		3.6		10.0		10.0	150			150	163.6
Ум10	6.5		6.5		37.6		37.6	288			288	332.1
Ум11	3.9		3.9		25.4		25.4	150			150	179.3
Ум12	2.4		2.4		6.5		6.5	80			80	88.9
Ум13	3.9		3.9		11.1		11.1	150			150	165
Бм 1	14.5	10.2	24.7			26.2	26.2					50.9
Бм2	14.5	10.3	24.8			26.4	26.4					51.2
Бм3	5.6	4.6	10.2	9.1		–	9.1					19.3

Ведомость стержней на один элемент

Марка элемента		Поз	Эскиз или сечение	ф мм	Длина мм.	Кол.
Бм 1	КР1 (3шт)	26	5490	16 А III	5490	3
		27	5490	10 А I	5490	3
		28	480	6 А I	480	123
	Отд. стерж.	29	330	6 А I	330	24
Бм2	КР2 (3шт)	30	5560	16 А III	5560	3
		31	5560	10 А I	5560	3
		28	475	6 А I	480	123
	Отд. стер.	29	330	6 А I	330	24
Бм-3	КР3 (2шт)	32	3760	14 А III	3760	2
		33	3760	10 А-I	3760	2
		34	480	6 А-I	480	40
	Отд. стерж.	35	390	6 А I	390	16

1. Каркасы, готовить при помощи контактной точечной сварки в соответствии с гост 10922-75 и сн 393-78.
2. Стержни каркасов варить во всех пересечениях
3. Отдельные стержни приварить к каркасам.
4. Поз. 29, 35 ставить с шагом 500 мм, сварив их в один контур с помощью сварочных клещей контактно-точечной сваркой.

Привязан

Инв. №

Н. Констр	Кузнецов	
Провер.	Архипова	
Инженер	Овчинников	
ГИП	Кузнецов	
Гл. констр	Шапиро	
Нач. отд	Красавин	

ТП 901-3-138 -КЖ

Станция обезжелезивания воды подземных источников с содержанием железа до 10 мг/л производительностью 40 тыс м³/сутки.

Стадия	Лист	Листов
Р	29	

Схема расположения плит и балок перекрытия на отм. 3.500 балки Бм1÷Бм3.

ЦНИИЭП инженерного оборудования г. Москва

Инв. № подл. | Подпись и дата | Взам. инв. №

Альбом I

Типовой проект 901-3-138

Инв. № подл. | Подпись и дата | Взам. инв. №

Изм. | Кол.уч. | Лист | № док. | Подпись | Дата

1-1

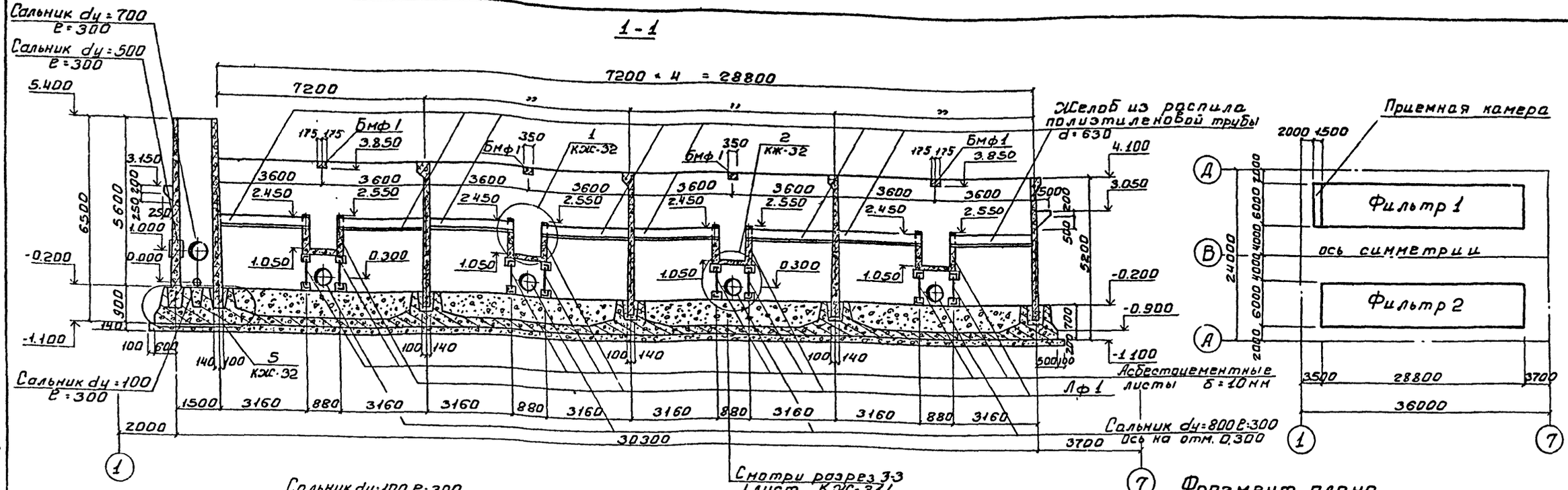

План /Фильтр 1/

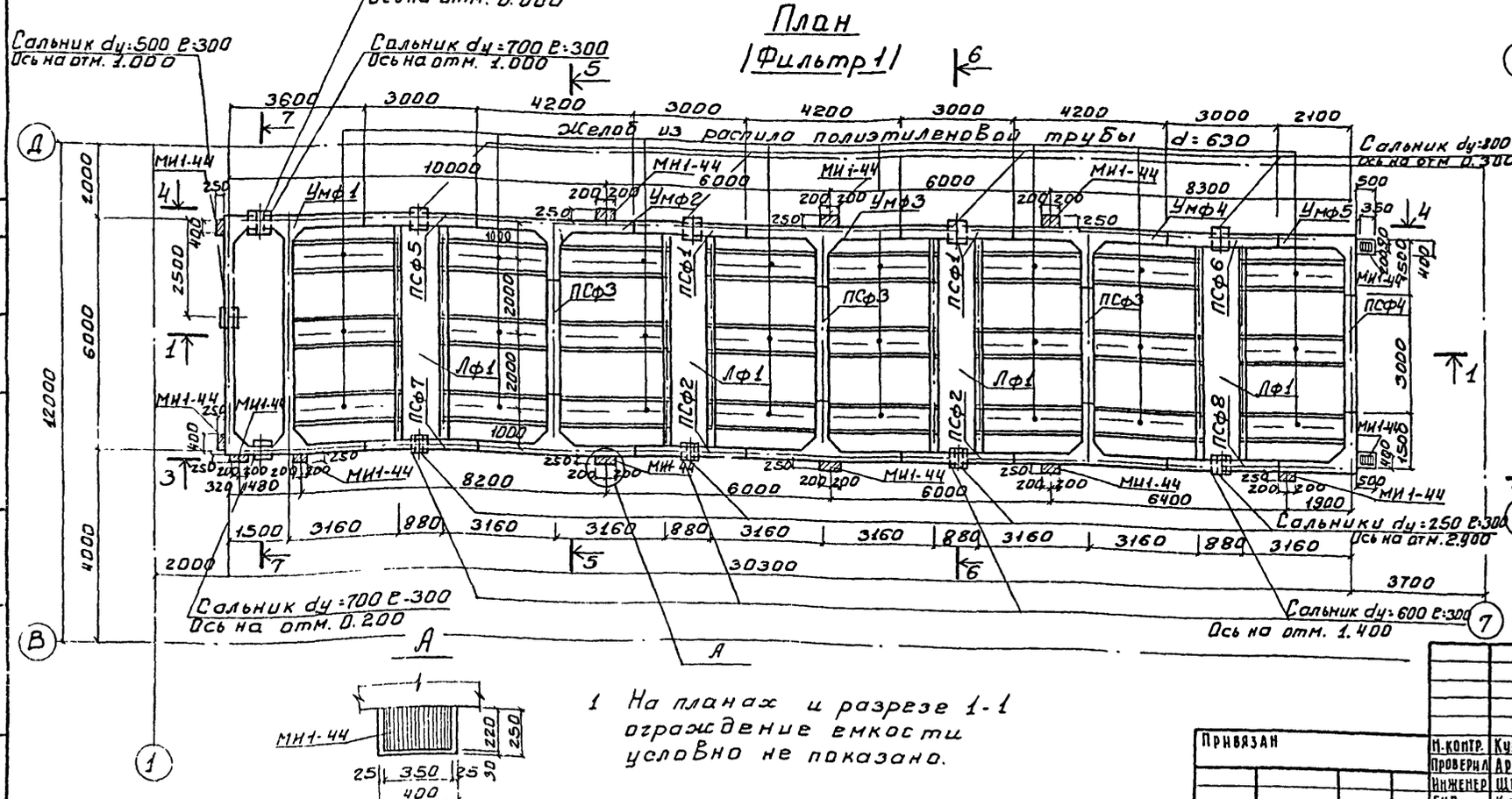

Фрагмент плана /Фильтр 2/

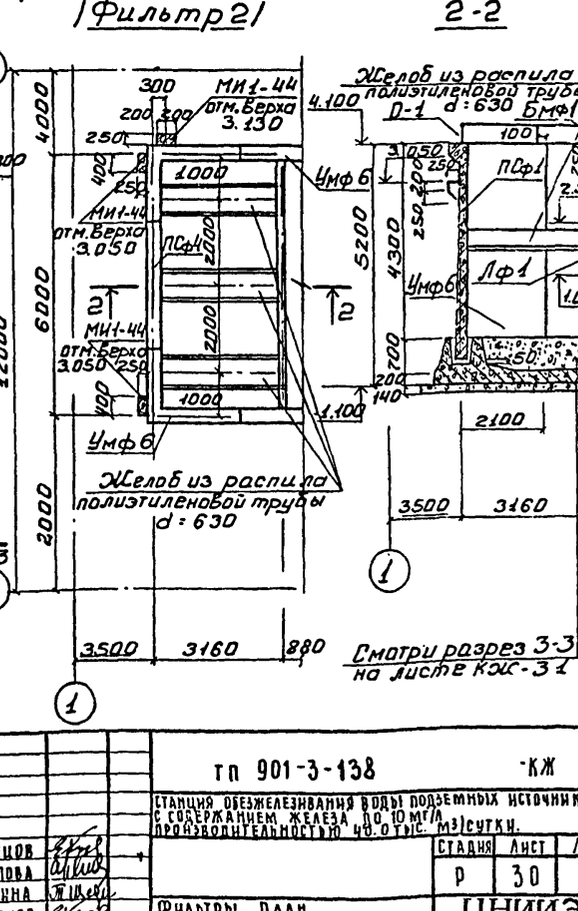

2-2

1 На планах и разрезе 1-1 ограждение емкости условно не показано.

Привязан			
Инв. №			
Н. контр.	Кузнецов		
Проверил	Архипова		
Инженер	Щедрина		
ГИП	Кузнецов		
Гл. констр.	Шапиро		
Нач. отд.	Красавин		

тп 901-3-138 -КЖ

Станция обезжелезивания воды подземных источников с содержанием железа до 10 мг/л производительностью 40 тыс. м3/сутки.

Стадия	Лист	Листов
Р	30	

Фильтры. План. Фрагмент плана. Разрезы 1-1; 2-2.

ЦНИИЭП инженерного оборудования г. Москва

Типовой проект 901-3-138 Альбом I

Согласовано

Инв. № подл. | Подпись и дата | Взам. инв. №

3-3

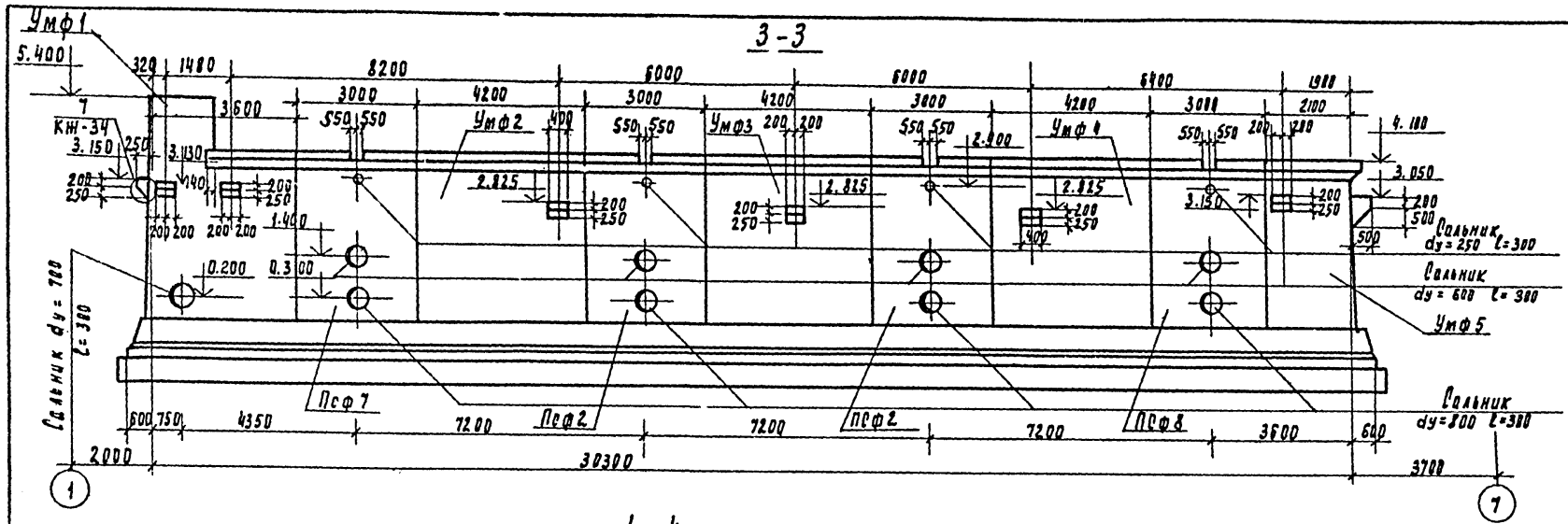

4-4

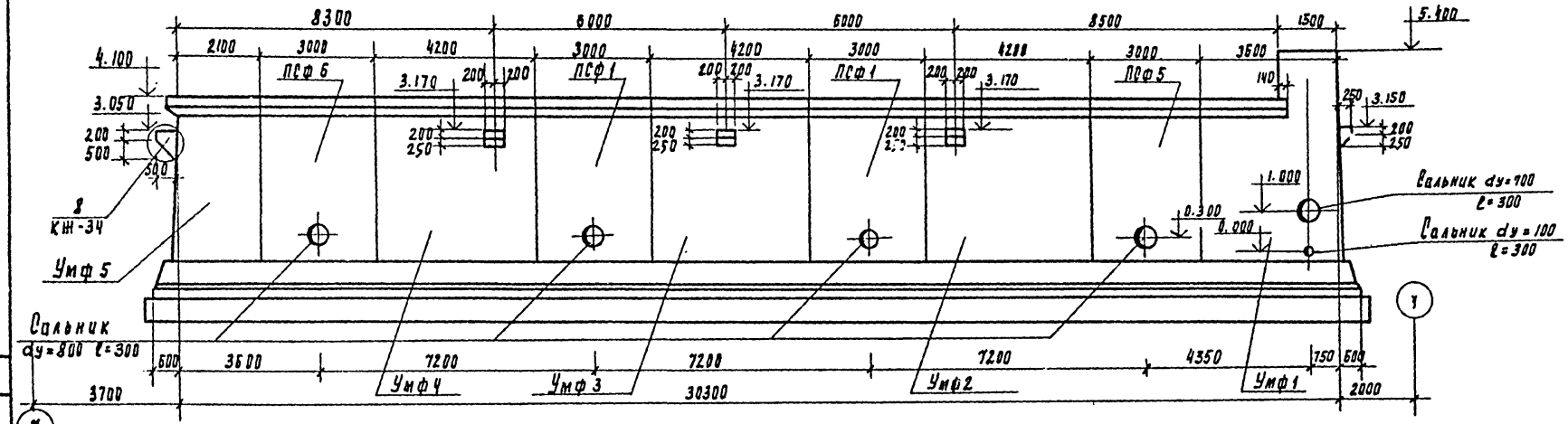

5-5

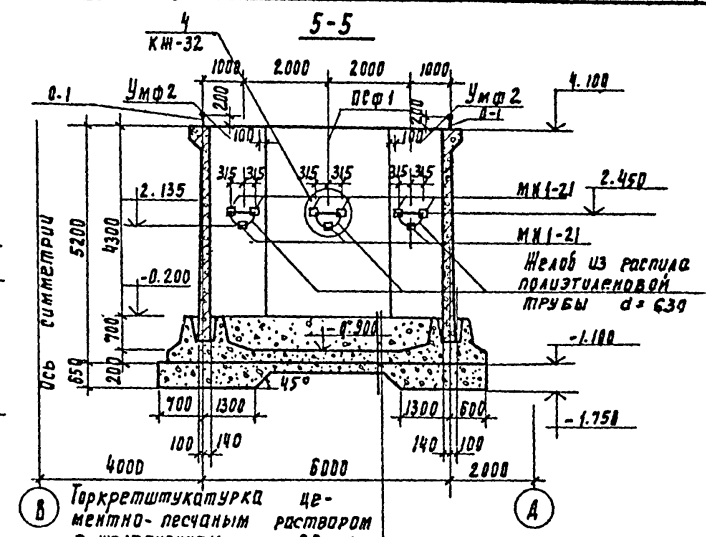

Торкретштукатурка	цементно-песчаным раствором с железнением - 20 мм
Набетонка	из бетона м50 - 680
Днище	из монолитного железобетона - 200 мм
Стяжка	из цементно-песчаного раствора - 20 мм
Покраска	горячим битумом за 2 раза
Стяжка	из цементно-песчаного раствора. - 20
Подготовка	из бетона м 50

6-6

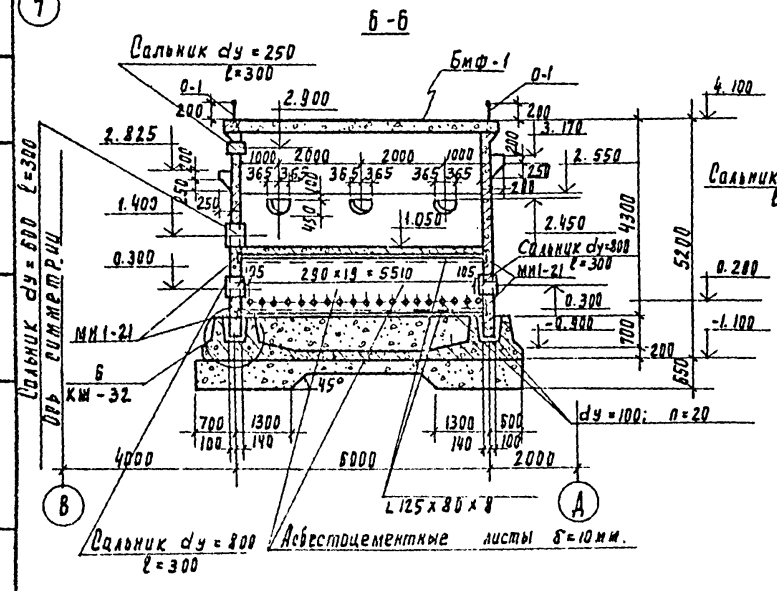

7-7

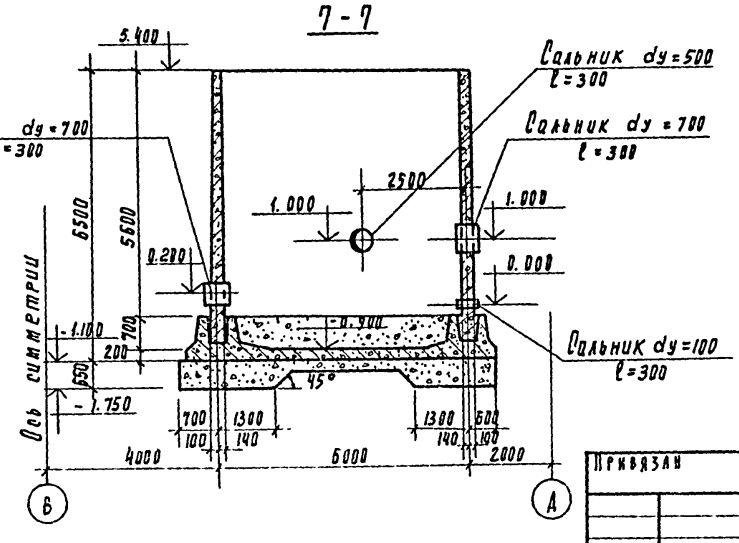

1. Фильтр 2 отличается от фильтра 1 отсутствием приемной камеры.
2. В спецификации цифры в числителе даны для фильтра 1, в знаменателе - для фильтра 2.
3. Внутренние поверхности стен монолитных участков и днища емкостей торкретируются в 2 намета цементно-песчаным раствором состава 1:2 общей толщиной слоя 20 мм. с последующим железнением; наружные затираются цементно-песчаным раствором.
4. На разрезах 3-3 и 4-4 ограждение емкости условно не показано.

Привязан

Инв. №

Н. контр.	Кузнецов	
Проверил	Архипова	
Инженер	Федрина	
ГИП	Кузнецов	
Рук. констр.	Шапиро	
Нач. отд.	Краславин	

ТП-901-3-138 КМ-

Станция обезжелезивания воды подземных источников с содержанием железа до 10 мг/л производительностью 40 тыс. м³/сутки

Стадия	Лист	Листов
Р	31	

Фильтры. Разрезы 3-3; 4-4; 5-5; 6-6; 7-7.

ЦНИИЭП инженерного оборудования г. Москва

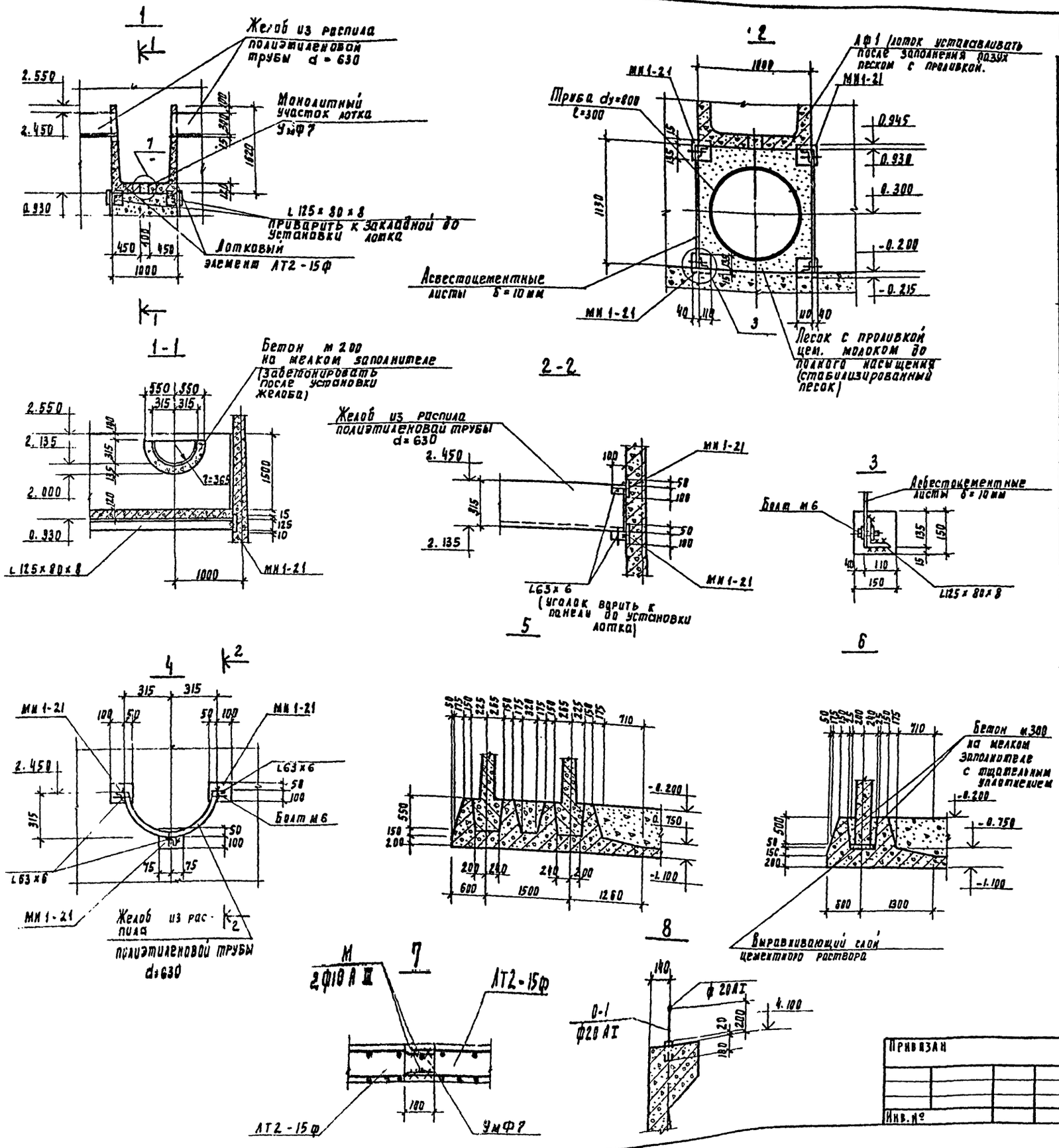

Спецификация элементов к схеме, расположенной на листах КЖ-30 ÷ КЖ-32

Марка	Обозначение	Наименование	Кол.	Примечание
		фильтр 1 / фильтр 2		
ПСф 1	3.900-3, вып. 4 ч. 1; КЖ-44	Панель стеновая ПС1-48-Б1а	2/2	7.3т
ПСф 2	то же	то же ПС1-48-Б1б	2/2	7.3т
ПСф 3	"	" ПС1-48-Б1в	3/3	7.3т
ПСф 4	"	" ПС1-48-Б1г	1/2	7.3т
ПСф 5	"	" ПС1-48-Б1д	1/1	7.3т
ПСф 6	"	" ПС1-48-Б1е	1/1	7.3т
ПСф 7	"	" ПС1-48-Б1ж	1/1	7.3т
ПСф 8	"	" ПС1-48-Б1з	1/1	7.3т
ЛФ 1	ЛТ2-15ф 3.900-3; вып 8 ч.1; КЖ-44	Лотковый элемент ЛТ2-15ф	8/8	3.05т
	УмФ7 " КЖ-35	Монолитный участок лотка УмФ7 п.м	22,88	
Умф 1	КЖ-34	Монолитный участок Умф 1	1/-	
Умф 2	"	" Умф 2	1/1	
Умф 3	"	" Умф 3	1/1	
Умф 4	"	" Умф 4	1/1	
Умф 5	"	" Умф 5	1/1	
Умф 6	"	" Умф 6	-/1	
	3.901-5	Сальник dy = 250, l = 300	4/4	27.90кг
	"	Сальник dy = 100; l = 300	1/-	8.20кг
	"	Сальник dy = 500; l = 300	1/-	57.5кг
	"	Сальник dy = 600; l = 300	4/4	65.5кг
	"	Сальник dy = 700; l = 300	2/-	74.6кг
	"	Сальник dy = 800; l = 300	8/8	85.3кг
А 1	КЖ-12	Анкер А 1	8/8	3.6 кг
	4.900-8; вып. 1 ГОСТ 18599-73	Полиэтиленовые трубы l = 3100	12/12	23.22кг
	ТУ 21-24-22-69	Асбестоцементные листы δ = 10 мм м²	49,44	
	ГОСТ 8509-72	L 63 × 6 ; п.м	1.6/1.6	9.2кг
О-1	ГОСТ 5781-75	Ограждение О-1 (из арм-ры ф20АI п.м.)	18.6/24.6	45.70кг/60.70кг
Бмф 1	КЖ-35	Монолитная балка Бмф 1	4	

1. Сварку вести электродами Э42 (ГОСТ 9467-75) $h_{шв}$ = 4 мм.
2. Закладные изделия оцинковать.
3. Металлоконструкции окрасить масляной краской ГОСТ 8292-75 по железному сурику на олифе ГОСТ 8866-76.
4. Асбестоцементные листы крепить без перетяжки болтов для обеспечения влажностных деформаций. Отверстия в листах ф 10 мм.

Типовой проект 901-3-138 Альбом I

Инв. № подл. | Подпись и дата | Взам. инв. №

Н. констр.	Кузнецов		
Проверил	Архипова		
Инженер	Щедрина		
ГИП	Кузнецов		
Гл. констр.	Шапиро		
Нач. отд.	Красавин		

Привязан

Инв. №

ТП 901-3-138 -КЖ

Станция обезжелезивания воды подземных источников с содержанием железа до 10 мг/л производимостью 40 тыс. м³/сутки.

Фильтры. Узлы „1" ÷ „6".

Стадия	Лист	Листов
Р	32	

ЦНИИЭП инженерного оборудования г. Москва

Типовой проект 901-3-138 Альбом 2

Инв. № подл. | Подпись и дата | Взам. инв. №

План днища фильтра 1

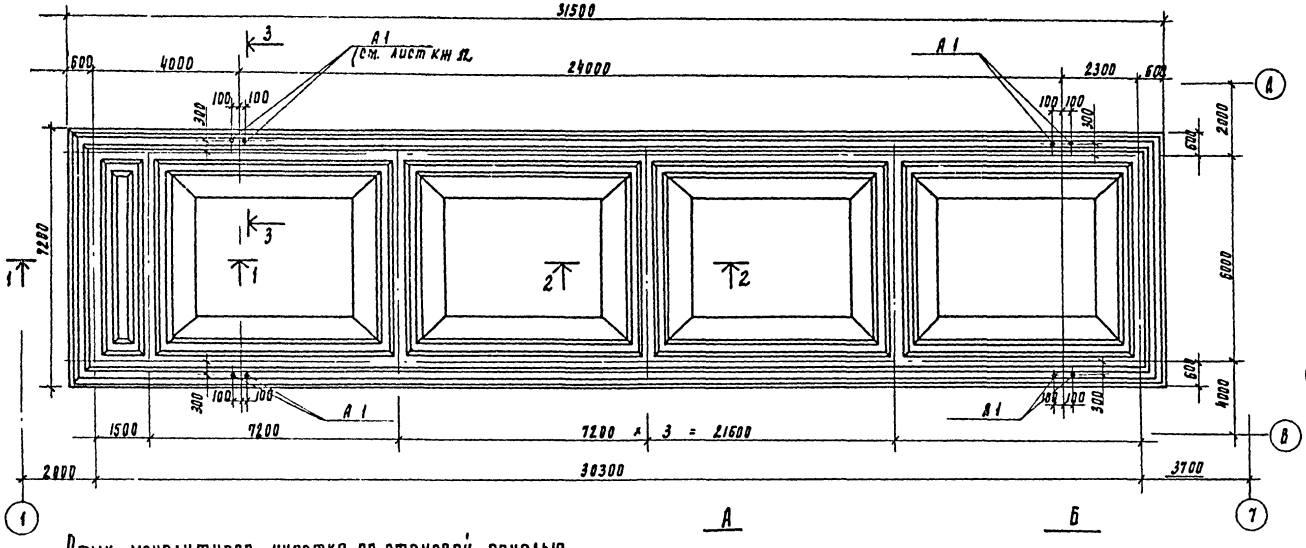

План днища фильтра 2

(начало, продолжение см. фильтр 1)

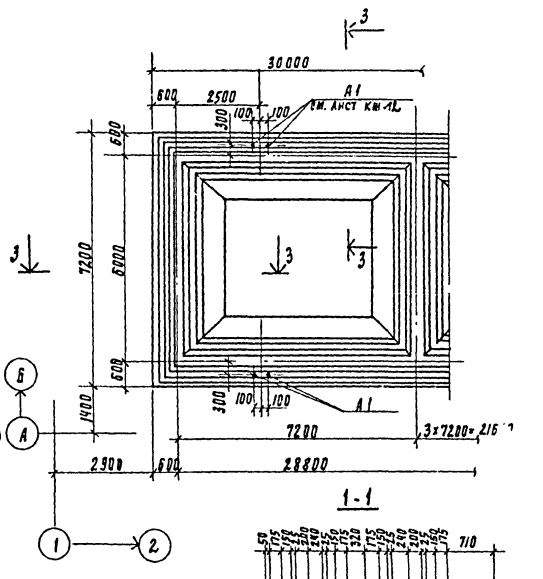

Стык монолитного участка со стеновой панелью

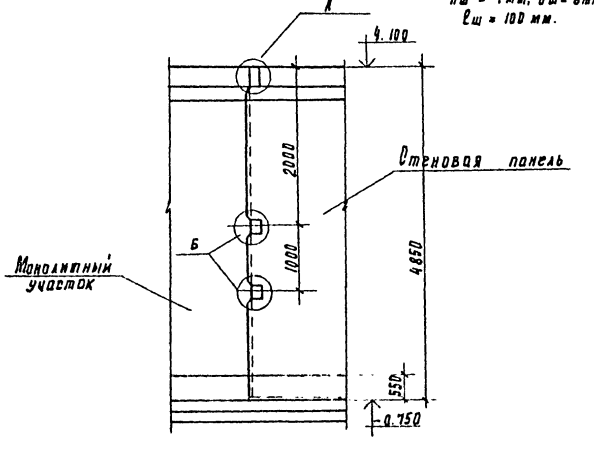

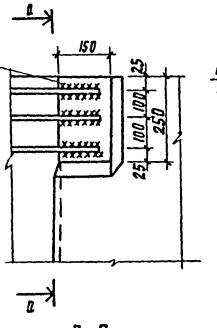

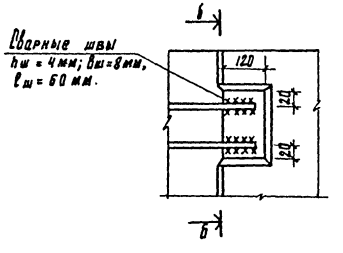

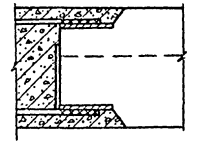

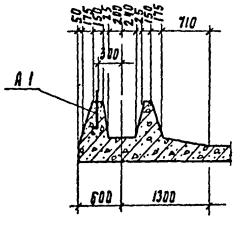

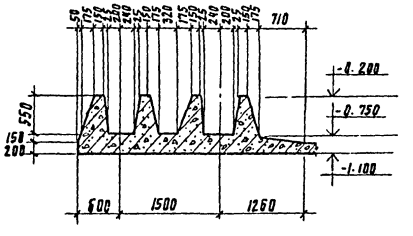

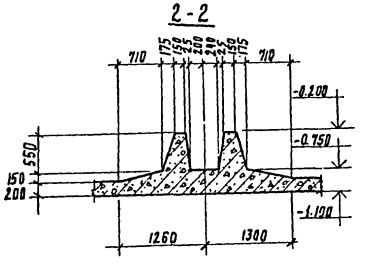

Привязан			
Инв.№			
Н. контр.	Кузнецов		
Проверил	Андреева		
Инженер	Шедрина		
ГИП	Кузнецов		
Гл. констр.	Шапиро		
Нач. ОТО	Красавин		

ТП 901-3-138 -КМ

Станция обезжелезивания воды подземных источников с содержанием железа до 10 мг/л производительностью 40 тыс.м³/сутки.

Стадия	Лист	Листов
Р	33	

Фильтры. План днища. Узлы "А" и "Б". Разрезы Б-Б; 7-7, 8-8.

ЦНИИЭП инженерного оборудования г. Москва

Типовой проект 901-3-138 Альбом I

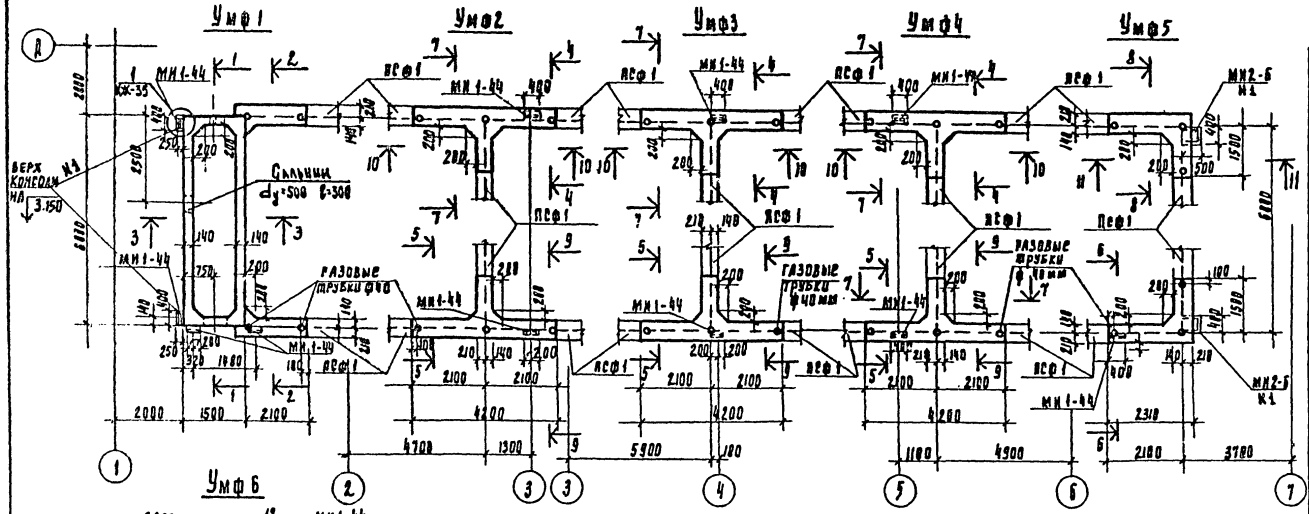

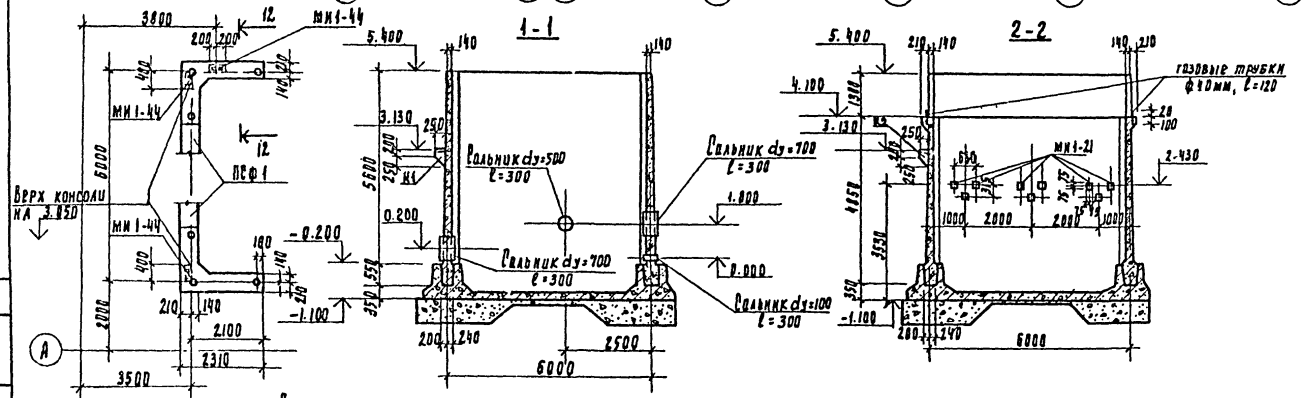

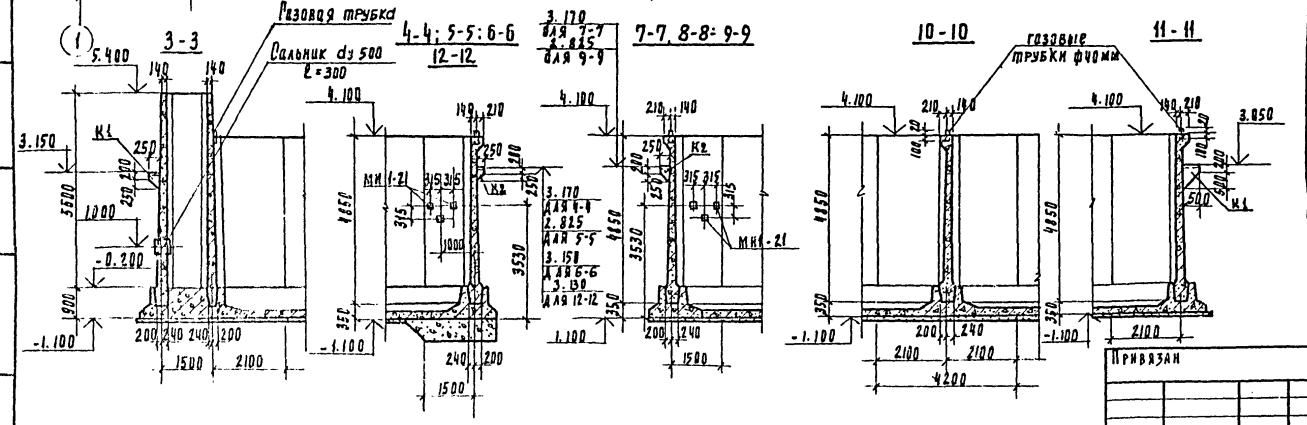

Спецификация элементов монолитной конструкции

Марка	Обозначение	Наименование	Кол	Примечание
		Умф1		
		Сборочные единицы и детали		
МИ1-21	Серия 3.400-6/76	изделие закладное МИ1-21	9	1.2 кг
МИ1-44	то же	то же МИ1-44	4	13.3 кг
	Серия 3.901-5	Сальник dy 700; ℓ=300	2	74.6 кг
	то же	Сальник dy 500; ℓ=300	1	57.5 кг
	"	Сальник dy 100; ℓ=300	1	8.2 кг
	КМ-35	Стержни одиночные	1	Комплект
	ГОСТ 3262-75	Газовые трубки ф40мм ℓ=120мм	4	0.6 кг
		материал		
		Бетон М 200	22.5	м³
		Умф2; Умф3; Умф4		
		Сборочные единицы и детали		
МИ1-21	Серия 3.400-6/76	изделие закладное МИ1-21	12	1.2 кг
МИ1-44	то же	то же МИ1-44	2	13.3 кг
	КМ-35	Стержни одиночные	1	Комплект
	ГОСТ 3262-75	Газовые трубки ф40мм ℓ=120мм	6	0.5 кг
		материал		
		Бетон М 200	11.5	м³
		Умф5		
		Сборочные единицы и детали		
МИ1-21	Серия 3.400-6/76	изделие закладное МИ1-21	6	1.2 кг
МИ1-44	то же	то же МИ1-44	1	13.3 кг
МИ2-6	"	" МИ2-6	2	11.5 кг
	КМ-35	Стержни одиночные	1	Комплект
	ГОСТ 3262-75	Газовые трубки ф40мм ℓ=120мм	6	0.5 кг
		материал		
		Бетон М 200	7.3	м³
		Умф6		
		Сборочные единицы и детали		
МИ1-21	Серия 3.400-6/76	изделие закладное МИ1-21	6	1.2 кг
МИ1-44	то же	то же МИ1-44	3	13.3 кг
	КМ-35	Стержни одиночные	1	Комплект
	ГОСТ 3262-75	Газовые трубки ф40мм ℓ=120мм	6	0.5 кг
		материал		
		Бетон М 200	7.2	м³

ТП 901-3-138 -КМ

Станция обезжелезивания воды поверхностных источников с содержанием железа до 10 мг/л производительностью 40 тыс. м³/сутки.

Стадия	Лист	Листов	
Р	34		

ЦНИИЭП инженерного оборудования г. Москва.

Фильтры. Участки монолитные Умф1; Умф2; Умф3, Умф4; Умф5; Умф6; Опалубочный чертеж.

Н. контр.	Кузнецов	
Проверил	Архипова	
Инженер	Андреева	
ГИП	Кузнецов	
Гл. констр.	Шапиро	
Нач. отд.	Красавин	

Привязан

Инв. №

Инв. № подл. | Подпись и дата | Взам. инв. №

Гл. инженер проекта Отдел ВР Исаченкова

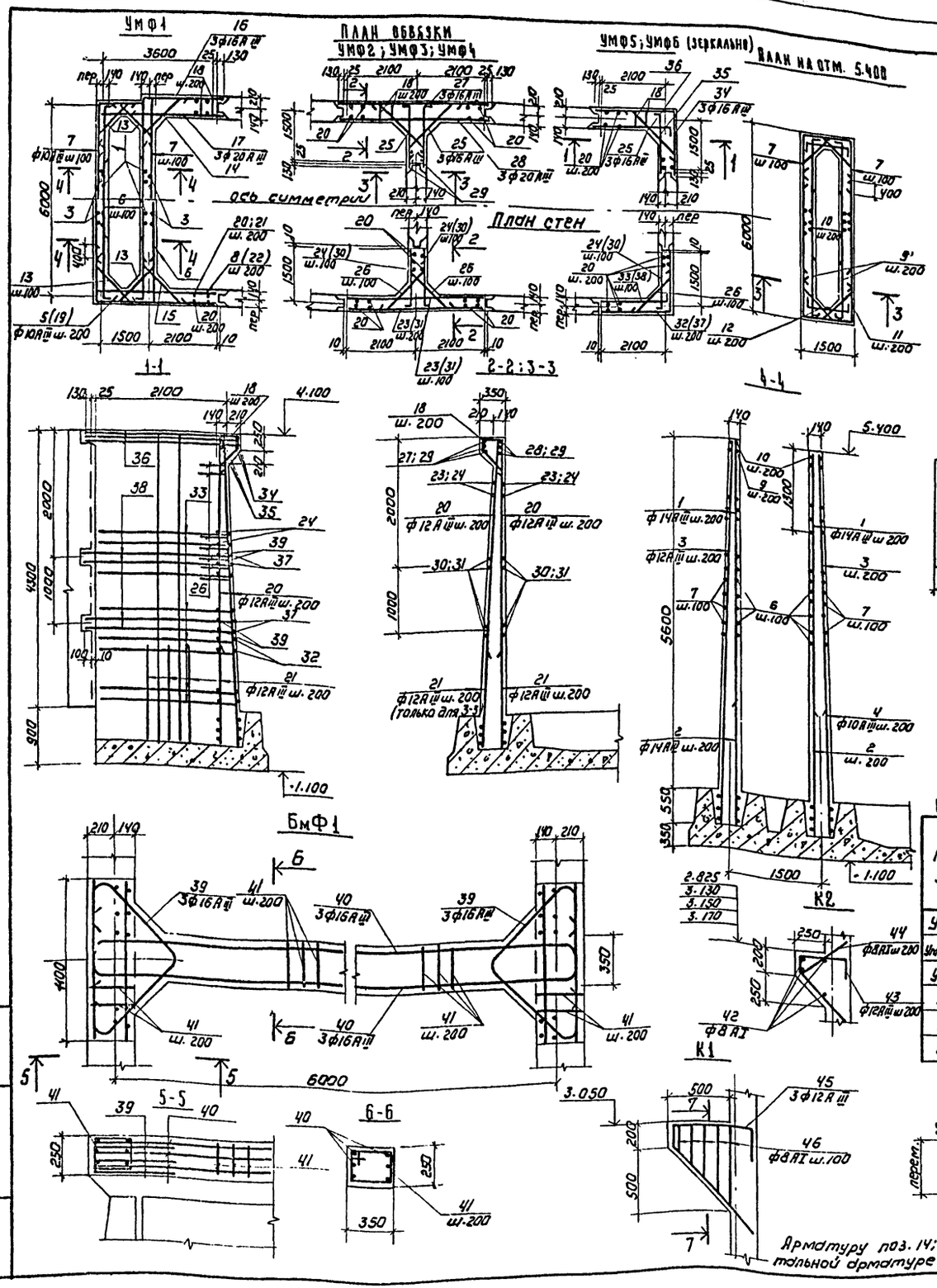

Арматуру поз. 14; 25 привязать к горизонтальной арматуре обвязочной балки.

Ведомость стержней на один элемент

Марка эл-та	Поз.	Эскиз или сечение	Ø мм	Длина мм	Кол
Умф5; Умф6	18	284; 213 400 215	6AI	1200	42
	20	4790	12AIII	4790	78
	21	1500	12AIII	1500	38
	24	50 от 1460 до 1560	10AIII	ℓср = 1560	82
	25	150 1200 150	16AIII	1500	6
	26	150 от 590 до 830 150	12AIII	ℓср = 710	78
	32	от 1460 до 1560 от 2060 до 2160	10AIII	ℓср = 3620	36
	33	50 от 2060 до 2160	10AIII	ℓср = 2160	82
	34	1840 2440	16AIII	4280	6
	35	400 1840	20AIII	2240	3
	36	400 2440	20AIII	2840	3
	37	1650 2250	12AIII	3900	8
	38	50 2250	12AIII	2300	8
	30	50 1650	12AIII	1700	8
Умф7	47	5720	10AIII	5720	2
БмФ1	39	150 700 200 45° 150 200 700	16AIII	2100	6
	40	150 6300 150	16AIII	6600	6
	41	265 360 190 285	6AI	1100	42
Консоли	42	Общая длина	8AI	1420	–
	43	180 375 200 535 535 535	12AIII	1290	3
	44		8AI	1070	3
	45	180 625 200 775 180÷680 255 250÷750 185	12AIII	1780	3
	46		8AI	ℓср = 1370	10

Выборка стали на один элемент, кг

Марка эл-та	Арматурные изделия: Арматурная сталь ГОСТ 5.459-72; 5781-75									Всего
	Класс А-III						Класс А-I			
	Ø мм						Ø мм			
	10	12	14	16	20	Итого	6	8	Итого	
Умф1	806	1077	1475	47	46	3451	6,5	7,2	13,7	3465
Умф2; Умф3; Умф4	455	806	–	71	128	1460	16	3,6	19,6	1480
Умф5	269	502	–	55	38	864	11	13	24	888
Умф6	269	499	–	55	38	861	11	5,4	16,4	877
Умф7	7,1	–	–	–	–	7,1	–	–	–	7,1
БмФ1	–	–	–	82,5	–	82,5	10,3	–	10,3	93

Ведомость стержней на один элемент

Марка эл-та	Поз.	Эскиз или сечение	Ø мм	Длина мм	Кол
Умф1	1	6140	14AIII	6140	72
	2	2000	14AIII	2000	72
	3	6140	12AIII	6140	78
	4	2000	10AIII	2000	31
	5	1500 от 3600 до 3680	10AIII	ℓср = 5140	35
	6	200 от 5960 до 6160 200	14AIII	ℓср = 5460	98
	7	от 3800 до 3960	10AIII	ℓср = 6060	124
	8	100 от 3600 до 3680	10AIII	ℓср = 3740	36
	9	100 2000	12AIII	2100	14
	10	100 от 5960 до 6000 100	10AIII	ℓср = 6180	14
	11	1500 от 1460 до 1500 1500	10AIII	ℓср = 4460	14
	12	100 от 1460 до 1500 100	10AIII	ℓср = 1680	14
	13	200 от 600 до 860 200	12AIII	ℓср = 1130	228
	14	100 930 100	16AIII	1130	8
	15	200 от 630 до 780 200	12AIII	ℓср = 1105	102
	16	1500 2370	16AIII	3870	6
	17	3100	20AIII	3100	6
	18	284; 213 400 215	6AI	1200	24
	19	1500 3750	12AIII	5250	8
	20	4790	12AIII	4790	44
	21	1500	12AIII	1500	22
	22	100 3750	12AIII	3850	8
Умф2; Умф3; Умф4	18	284; 213 400 215	6AI	1200	60
	20	4790	12AIII	4790	120
	21	1500	12AIII	1500	76
	23	4200	10AIII	4200	116
	24	50 от 1460 до 1560	10AIII	ℓср = 1560	160
	25	150 1200 150	16AIII	1500	12
	26	150 от 590 до 830 150	12AIII	ℓср = 710	156
	27	4510	16AIII	4510	6
	28	4510	20AIII	4510	6
	29	200 1840	20AIII	2040	12
	30	50 1650	12AIII	1700	16
	31	4420	12AIII	4420	16

Альбом I

Типовой проект 901-3-138

Инв. № подл. | Подпись и дата | Взам. инв. №

Н. контр.	Кузнецов	
Пров.	Щедрина	
Инженер	Андреева	
ГИП	Кузнецов	
Гл. констр.	Шапиро	
Нач. отд.	Красавин	

ТП 901-3-138 -КЖ

Станция обезжелезивания воды подземных источников с содержанием железа до 30 мг/л производительностью 90 тыс м³/сутки

Фильтры. Армирование монолитных участков УМФ1 ÷ УМФ7, балки БмФ1.

Стадия	Лист	Листов
Р	35	

ЦНИИЭП инженерного оборудования г. Москва

Типовой проект 901-3-138 Альбом I

План раскладки нижних сеток /фильтр 1/

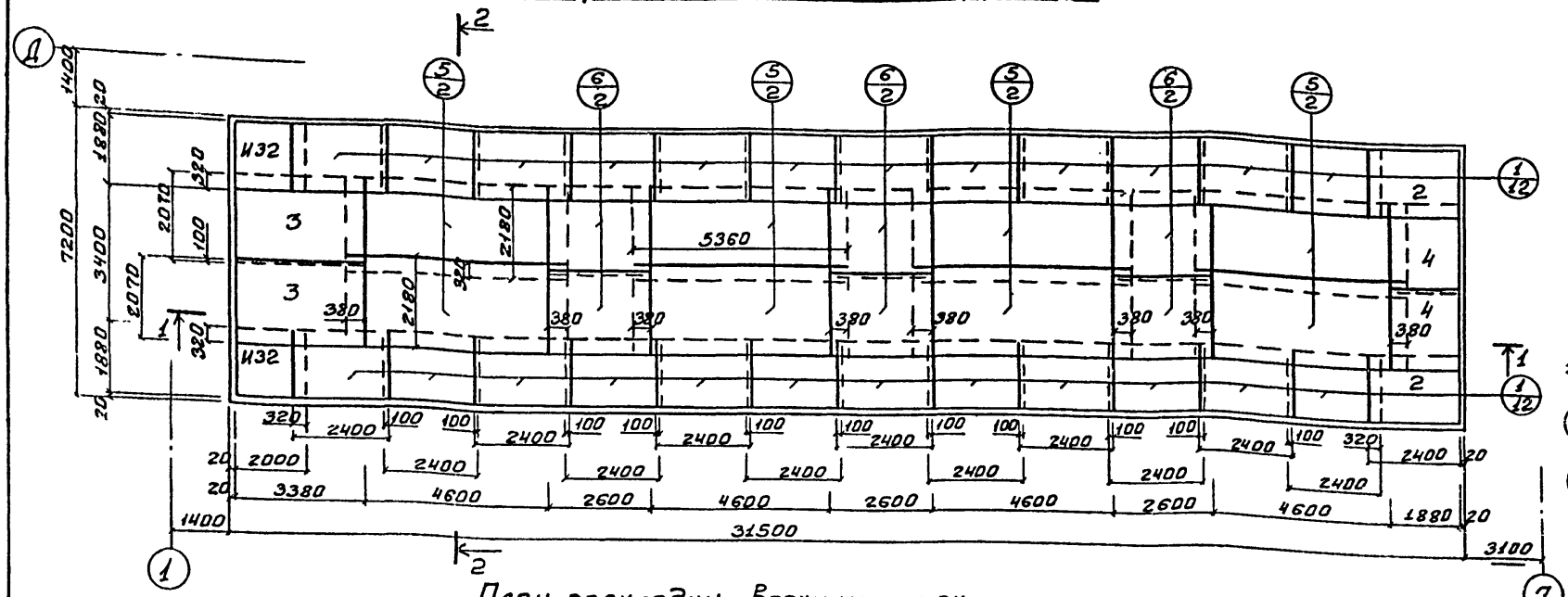

План раскладки нижних сеток /фильтр 2/
/начало, продолжение см фильтр 1/

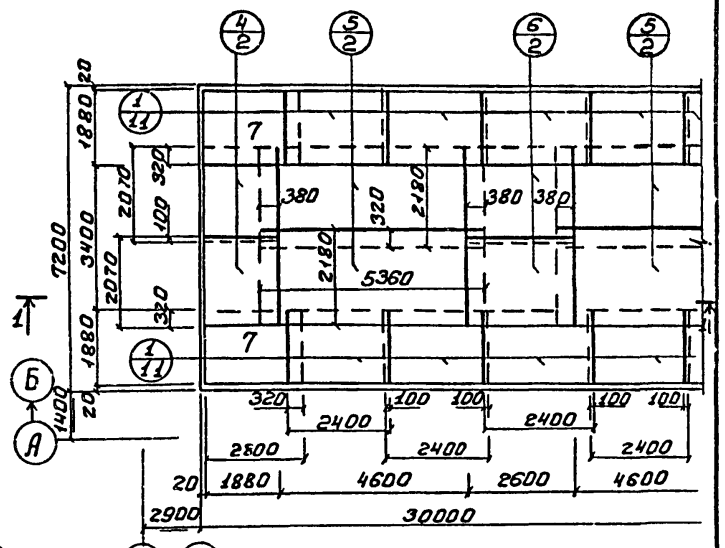

План раскладки Верхних сеток

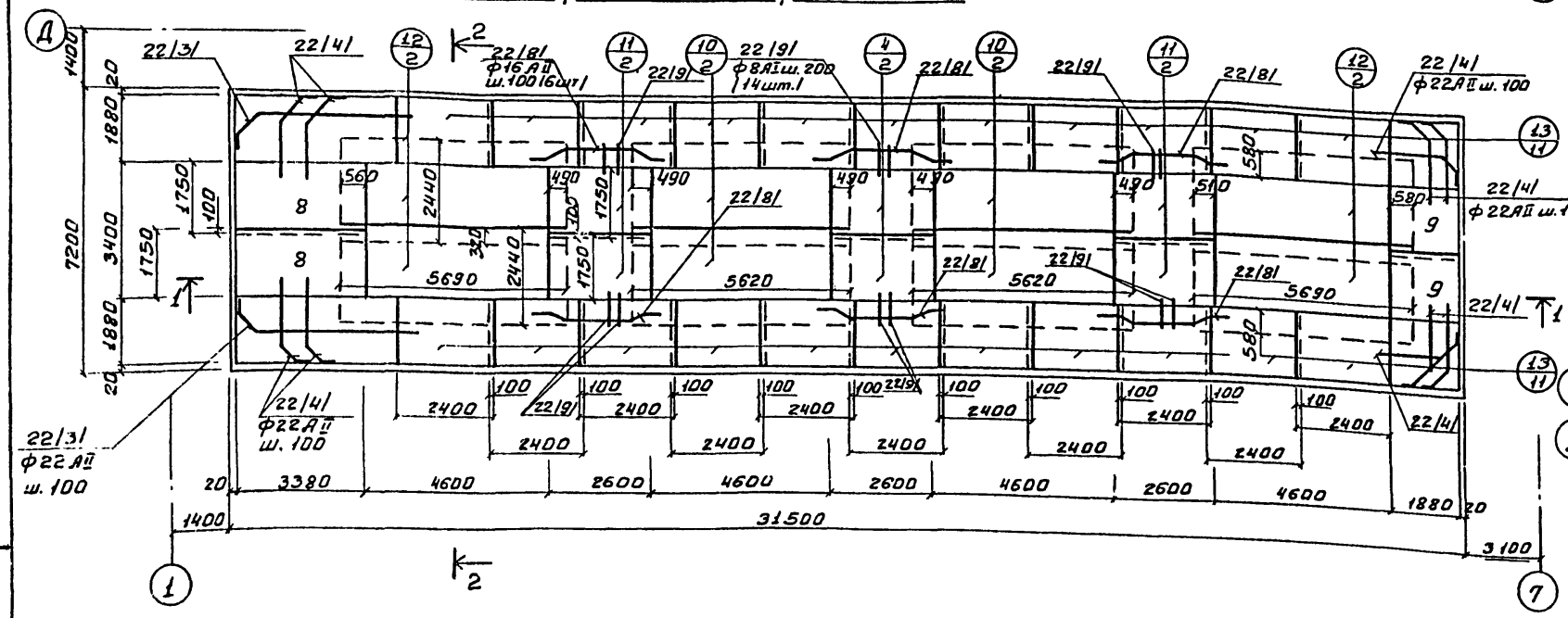

План раскладки Верхних сеток /фильтр 2/
/начало, продолжение см. фильтр 1/

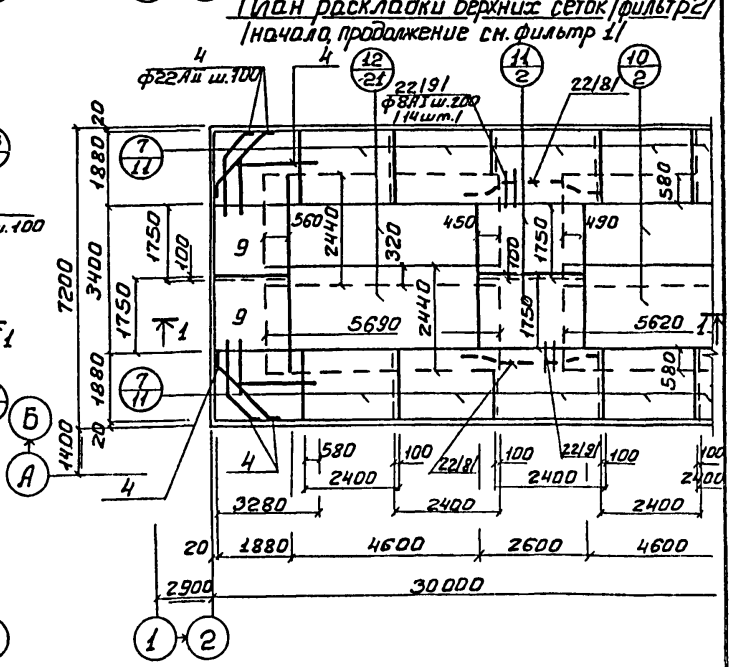

Условные обозначения

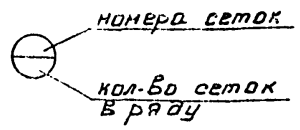

1. Защитный слой бетона для нижней арматуры - 35 мм, для верхней арматуры - 20 мм.
2. Разрезы см. листы КЖС-37, 38.
3. Сетки каркасы и спецификацию см. на листе КЖС-46.

			ТП 901-3-138 -КЖ		
			Станция обезжелезивания воды подземных источников с содержанием железа до 10 мг/л производительностью 40 тыс м³/сутки		
				Стадия	Лист	Листов
Н. контр.	Кузнецов			Р	36	
Нач. отд.	Красавин		Фильтры 1 и 2 Армирование анища. План раскладки сеток.	ЦНИИЭП инженерного оборудования г. Москва		
Инж.	Андреева					
ГИП	Кузнецов					
Гл. конс.	Шапиро					
Нач. отд.	Красавин					

Инв. № подл. | Подпись и дата | Взам. инв. №

Типовой проект 901-3-138 Альбом I

1-1
(фильтр 1)

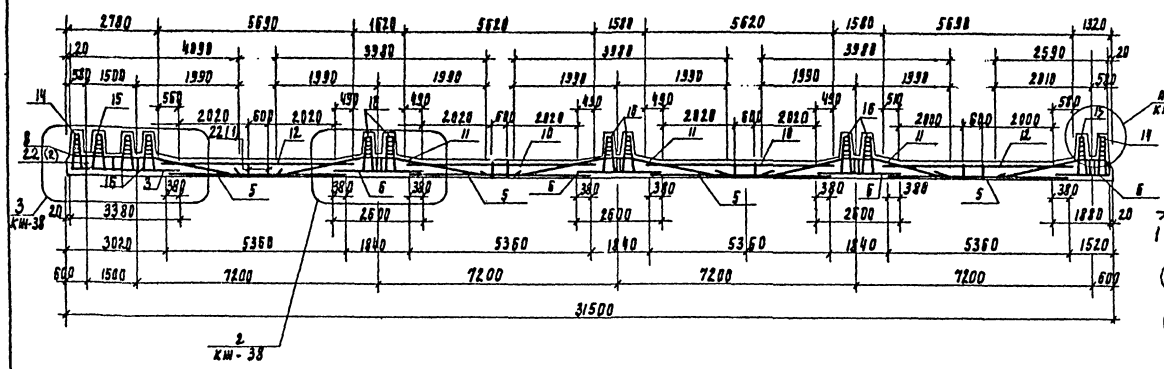

План раскладки каркасов (фильтр 2)
(начало, продолжение см. фильтр 1)

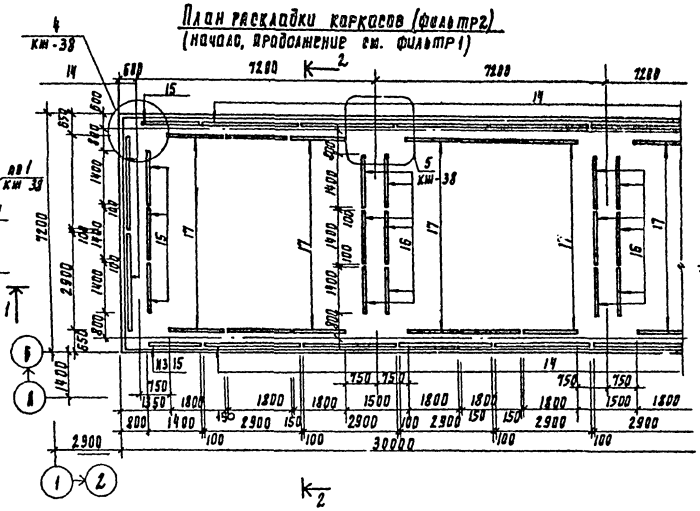

План раскладки каркасов (фильтр 1)

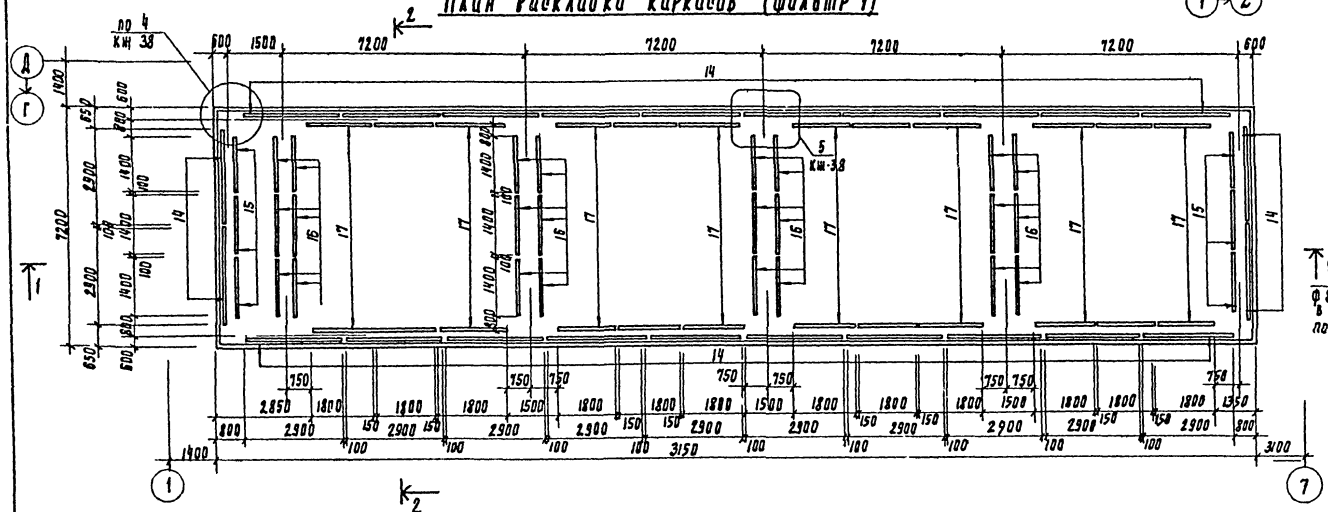

2-2

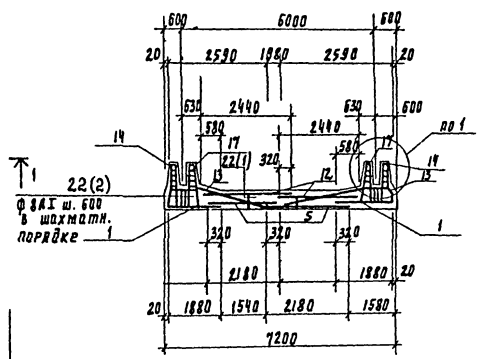

Привязан			
Инв. №			
Н. контр.	Кузнецов		
Провер.	Андреева		
Ст. инж.	Архипова		
ГИП	Кузнецов		
Гл. конст.	Шапиро		
Нач. отд.	Красавин		

ТП 901-3-138 -КН

Типовой обезжелезивания воды подземных источников с содержанием железа до 10 мг/л производительностью 40 тыс. м³/сутки.

Стадия	Лист	Листов
Р	37	

Фильтры №№ 1 и 2. Армирование днища. Планы раскладки каркасов. Сечения 1-1, 2-2.

ЦНИИЭП инженерного оборудования г. Москва

Инв. № подл. | Подпись и дата | Взам. инв. №

Типовой проект 901-3-138 Альбом I

1-1
(фильтр 2)

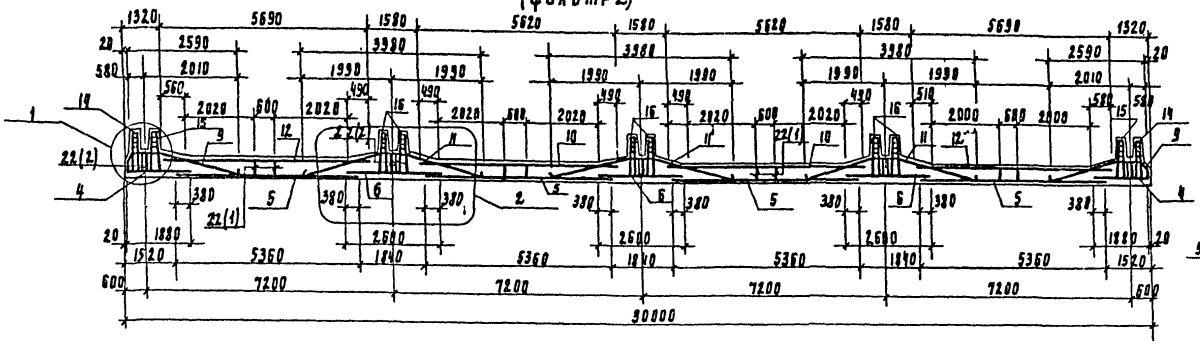

2

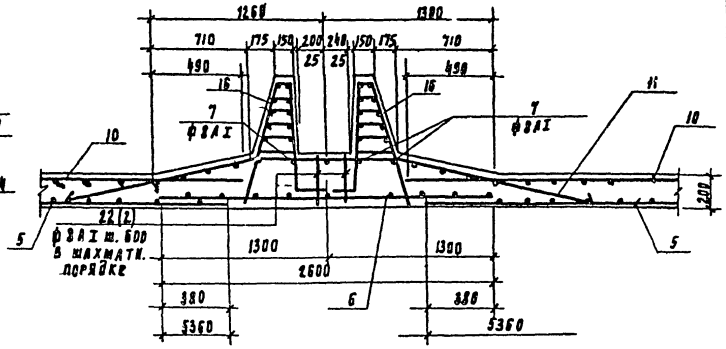

1

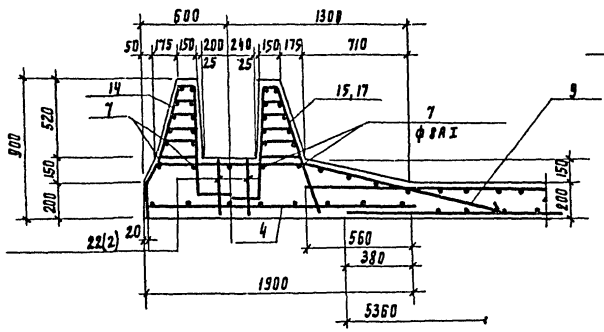

3

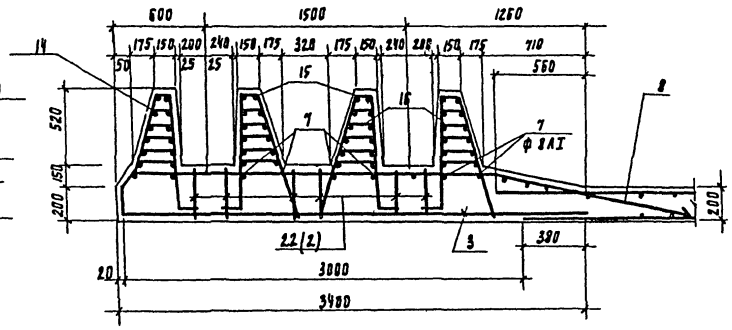

4

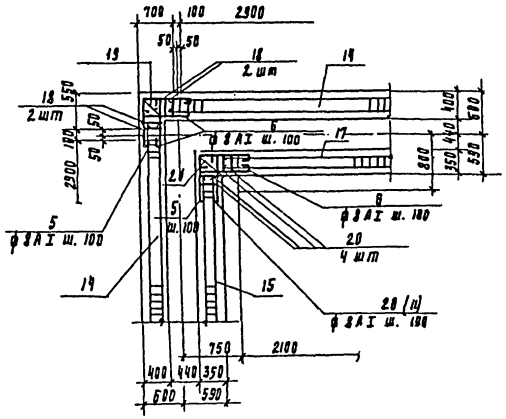

5

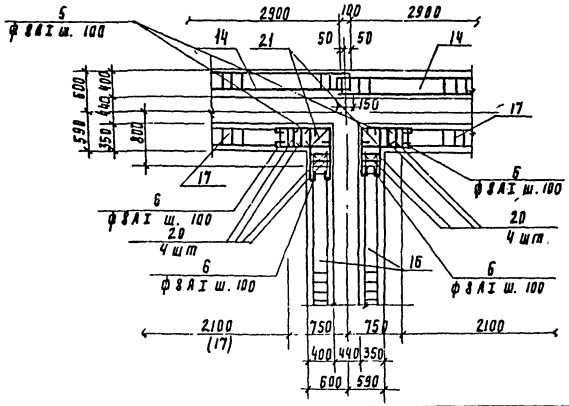

Привязан

Инв. №

Н. контр.	Кузнецов	
Провер.	Андреева	
Ст. инж.	Архипова	
Рук.	Кузнецов	
Гл. конст.	Шапиро	
Нач. отд.	Краевин	

ТП-901-3-138 -КЖ

Станция обезжелезивания воды подземных источников с содержанием железа до 10 кг/л производительностью 90 тыс. м³/сутки.

Фильтры №№ 1 и 2. Армирование днища. Сечение 1-1. Узлы.

Стадия	Лист	Листов
Р	38	

ЦНИИЭП инженерного оборудования г. Москва

Инв. № подл. | Подпись и дата | Взам. инв. №

Типовой проект 901-3-138 Альбом I

Схема расположения переходных площадок на отм. 0.000 и 0.830

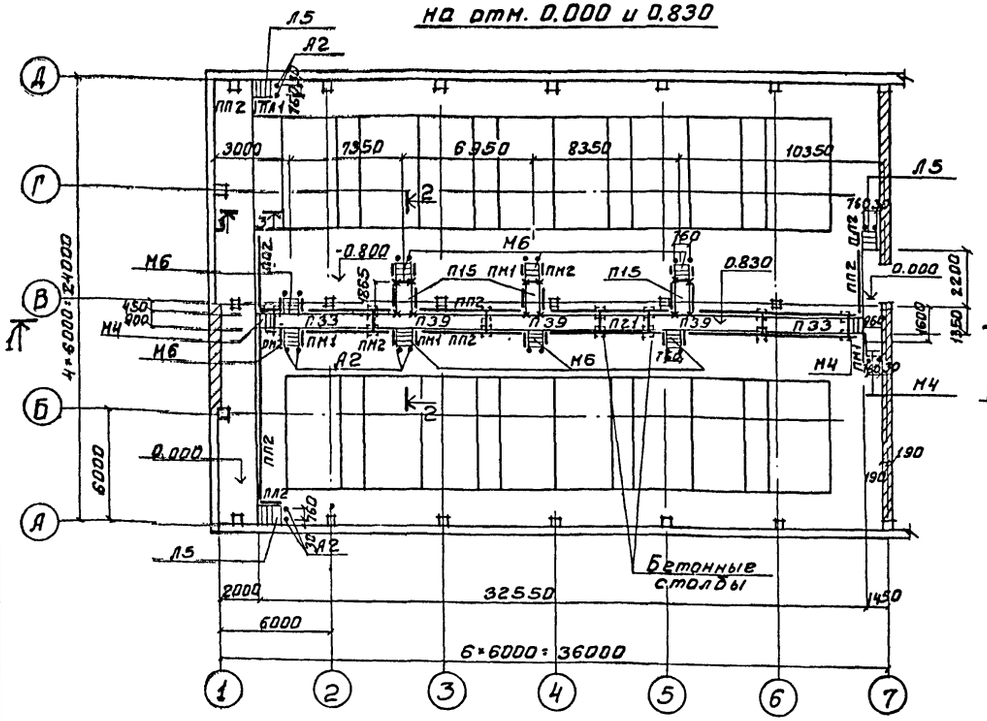

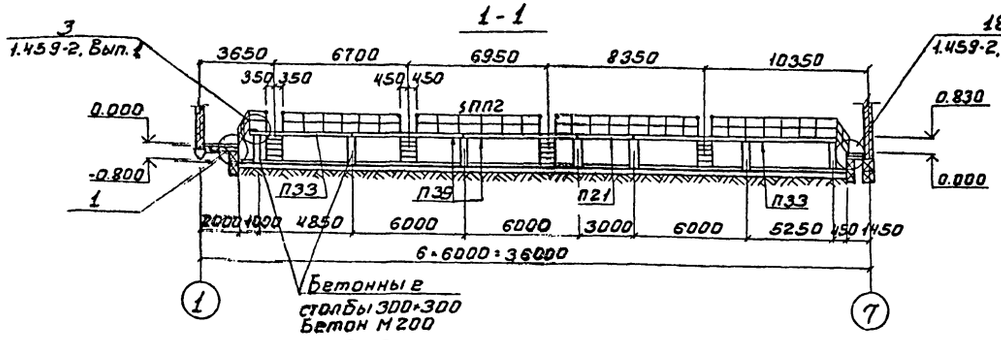

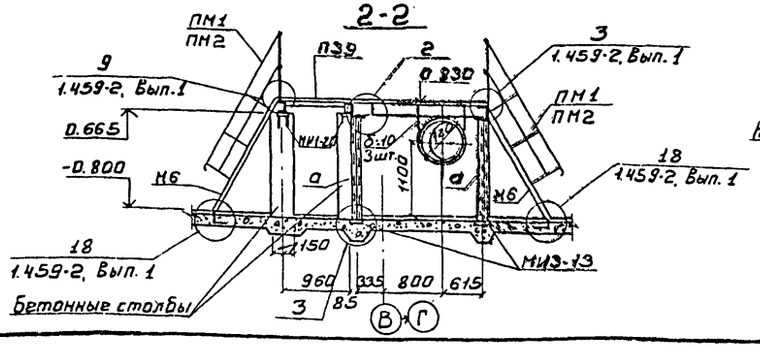

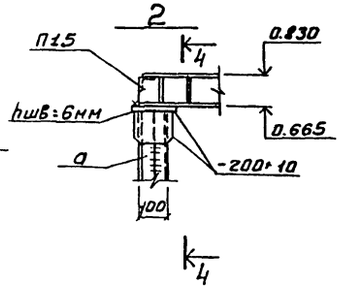

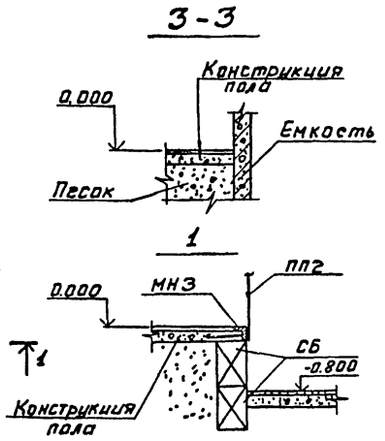

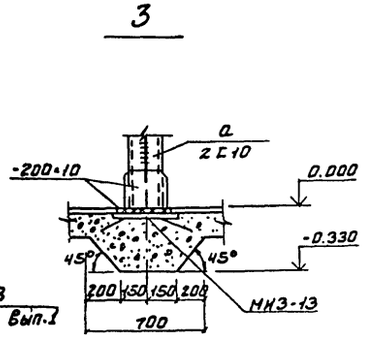

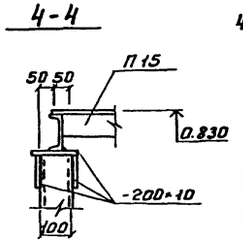

Спецификация элементов к схеме, расположенной на листе.

Марка	Обозначение	Наименование		Кол	Примечание
П15	1.459-2, Вып.2	Стальная площадка	П15	3	0.115т
П21	То же	То же	П21	1	0.16т
П33	"	"	П33	2	0.284т
П39	"	"	П39	3	0.309т
Л5	"	Лестничный марш	Л5	3	Обрезать по месту 0.061т
М4	"	То же	М4	3	То же 0.05т
М6	"	"	М6	8	То же 0.074т
ПМ1	"	Ограждение марша	ПМ1	9	0.007т
ПМ2	"	То же	ПМ2	8	0.007т
ПЛ1	"	"	ПЛ1	1	0.008т
ПЛ2	"	"	ПЛ2	2	0.008т
ПП2	"	Ограждение площадок	ПП2	90	пм 0.013т
МН3	КЖ-48	Закладное изделие	МН3	18	пм
МН1-20	3.400-6/76	То же	МИ1-20	14	2.7кг
МИ3-13	То же	"	МИ3-13	12	4.0кг
А2	КЖ-47	Анкерный болт	А2	24	

Таблица сечений

Марка	Наименование	Сечение	Состав сечения	Расчетные усилия М тм	Расчетные усилия Q тс	Примечание
а	Стойка	[	[ ]10			по гибк.

Техническая спецификация стали класса С33/23, ГОСТ 380-71*

NN п/п	Профиль	Длина м	Кол-во шт.	Масса кг	Примечания /марка стали/
	Швеллеры ГОСТ 8240-72				
1	[10	18м	—	154,7	
	Сталь полосовая ГОСТ 103-76				
1	б=10	2,9м²	—	227,7	

1. Материал металлоконструкции - сталь ВСт3 КП2.
2. Сварку производить электродами типа Э42/ГОСТ 9467-75/hш-6мм.
3. Все металлоконструкции окрасить масляной краской /ГОСТ 695-77/ за 2 раза.
4. Перед устройством пола заложить анкера А2 и закладные для крепления металлических стоек.

Н. контр.	Кузнецов		
Пров.	Щедрина		
Ст. инж.	Архипова		
ГИП	Кузнецов		
Гл. конст.	Шапиро		
Нач. отд.	Красавин		

Привязан

Инв. №

ТП 901-3-138 -КЖ

Станция обезжелезивания воды подземных источников с содержанием железа до 10 мг/л производительностью 40 тыс м³/сутки.

Стадия	Лист	Листов
Р	39	

Схема расположения переходных площадок на отм. 0.000 и 0.830.

ЦНИИЭП инженерного оборудования г. Москва

Согласовано: Отд. ВГ Чичерина

Инв. № подл. | Подпись и дата | Взам. инв.

Типовой проект 901-3-138 Альбом I

Инв.№ подл. | Подпись и дата | Взам. инв.№ | Инв.№ дубл. | Подпись и дата

СОГЛАСОВАНО
Отдел 17 Кичерина
Отдел 44 Прилипкина

Насосная станция
Площадка на отм. 0.000

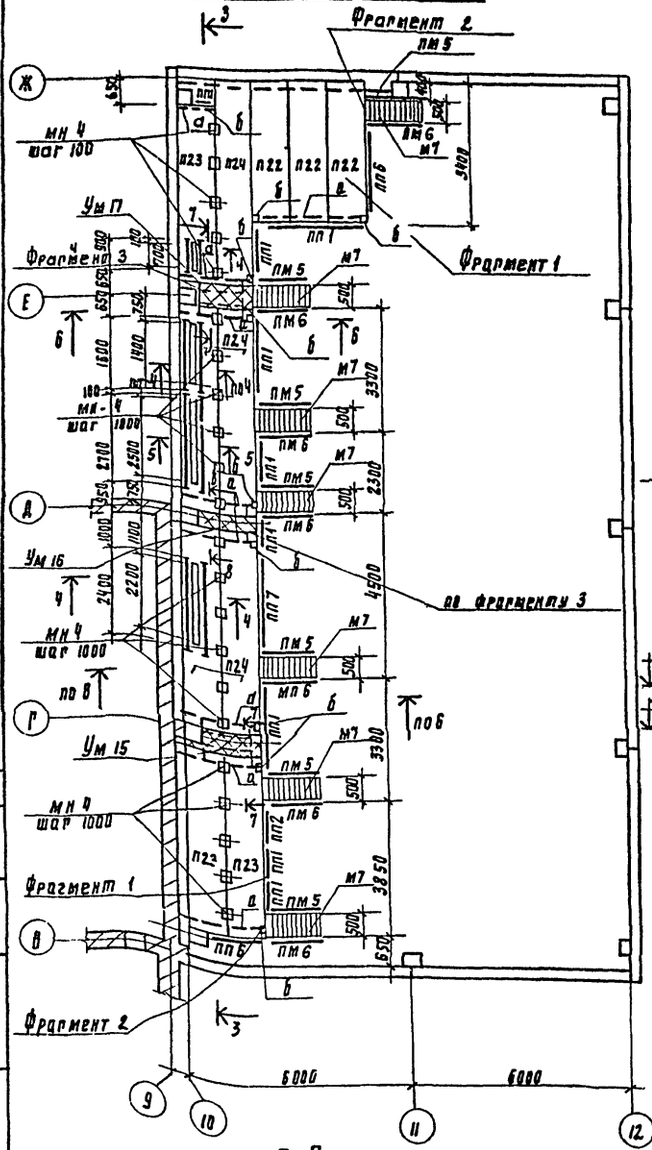

Фрагмент 1

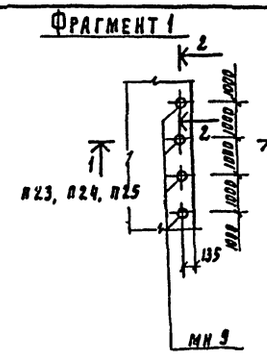

1-1

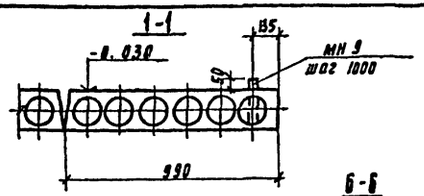

2-2

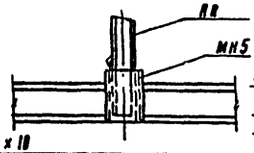

б-б

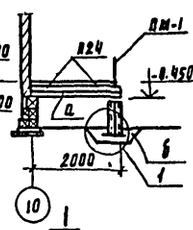

Фрагмент 2

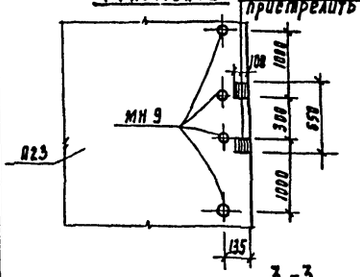

1

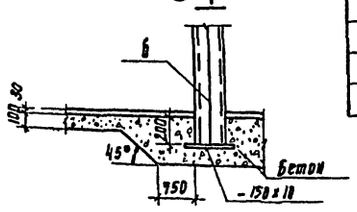

3-3

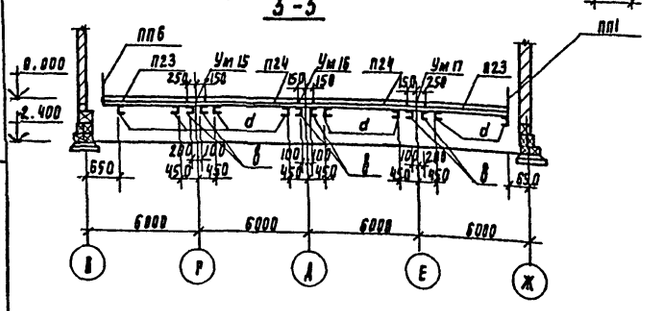

4-4

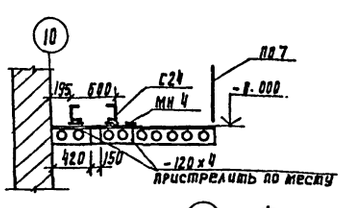

5-5

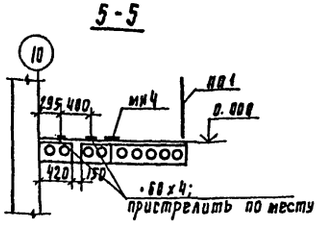

7-7 (Ум 15, 17)

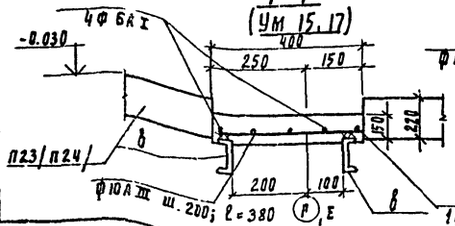

8-8 (Ум-1б)

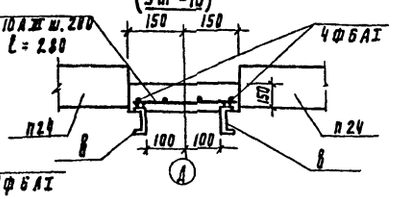

Фрагмент 3

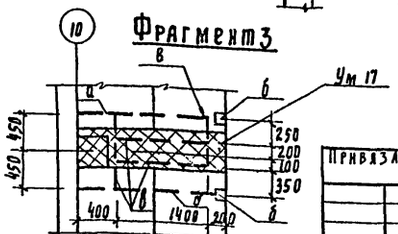

Спецификация элементов к маркировочным схемам, расположенным на листе

Марка	Обозначение	Наименование	Кол.	Примечание
п 23	1.141-1; вып. 6	плита перекрытия	3	1.485т
п 24	то же вып. 13	то же пт 57-10	5	1.658т
п 22	" вып. 11	" пт 36-10	3	1.055т
Ум 15	КЖ-30	монолитный участок Ум 15	1	0.0
Ум 16	то же	то же Ум 16	1	0.03
Ум 17	"	" Ум 17	1	0.11
м 7	1.459-2; вып. 2	лестничный марш м 7	7	
пм 5	то же	ограждение лестничных маршей пм 5	7	
пм 6	"	то же пм 6	7	
пп 1	"	ограждение переходных площадок пп 1	16	
пп 2	"	то же пп 2	1	
пп 6	"	" пп 6	2	
пп 7	"	" пп 7	1	
мн 9	КЖ-48 ГОСТ 3262-75	стальная труба ф 76 ℓ = 240 мм мн 9	30	
мн 4	КЖ-48	изделие закладное мн 4	22	

Расход материалов на монолитные участки:

бетон М200 - 0.3 м³
арматура ф10 А II - 5.8 кг
6 А I - 10.0 кг

Марка	Наимен. эл-та	Сечение	Состав сечен.	Расчетн. усил. Мтм	Qт.с	Примечание
а	балка	с	С 20			констр
б	стойка	с	СЗ 10			—"—
в	балки	с	С 10			—"—

Техническая спецификация стали класса С 38/23 ГОСТ 380-71

№№ п.п.	Профиль	Длина м	Кол-во шт	Масса кг	Примечания
Прокатный профиль - швеллеры ГОСТ 8240-72					
1	С 10	57	—	489.17	ВСт3 кп2
2	С 20	18	—	329.4	то же
3	С 24	9.8	—	235.2	
Прокатный профиль - сталь листовая ГОСТ 103-76					
1	-60 х 4	5.0	—	9.42	"
2	-150 х 10	0.15	10	11.70	"
3	-120 х 4	9.8	—	37.7	

1. При устройстве поддерживающих балок в монолитных участках Ум 15; Ум 16; Ум 17 балки „в" сварить в балки „а".
2. Отверстия в плитах выполнить методом рассверловки по контуру.

Привязан

Инв.№

Н. контр.	Кузнецов	
Проверил	Архипова	
Инженер	Овчинников	
РНП	Кузнецов	
Гл. констр	Шапиро	
Нач. отд	Краснин	

ТП 901-3-138 КЖ

Станция обезжелезивания воды подземных источников с содержанием железа до 10 мг/л производительностью 40 тыс. м³/сутки.

Здание станции обезжелезивания.

Стадия	Лист	Листов
Р	40	

Насосная станция. Площадка на отм. 0.000.

ЦНИИЭП инженерного оборудования г. Москва

Типовой проект 901-3-138 Альбом I

СХЕМЫ ПОДВЕСНЫХ ПУТЕЙ

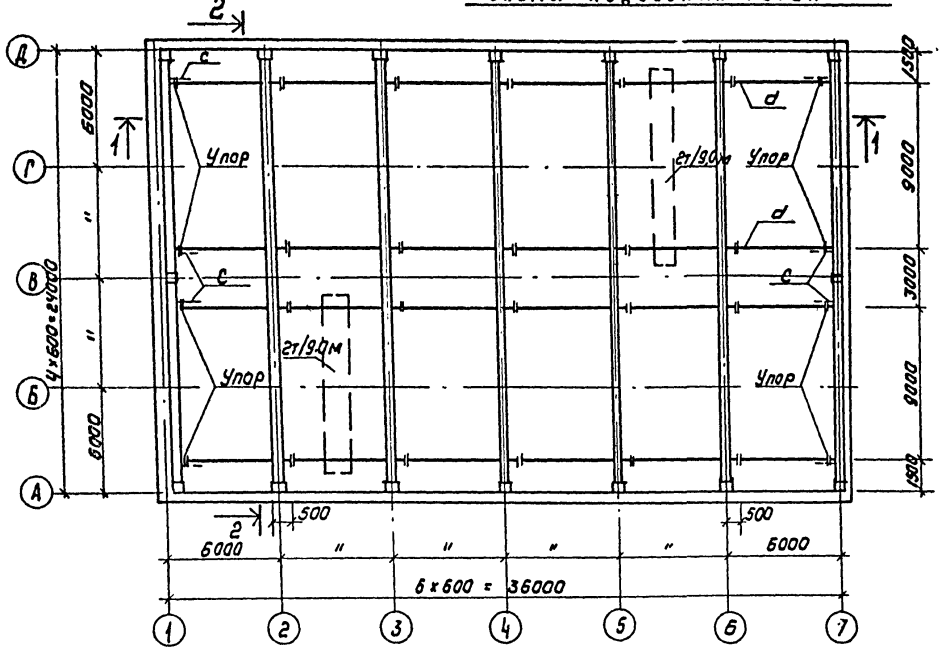

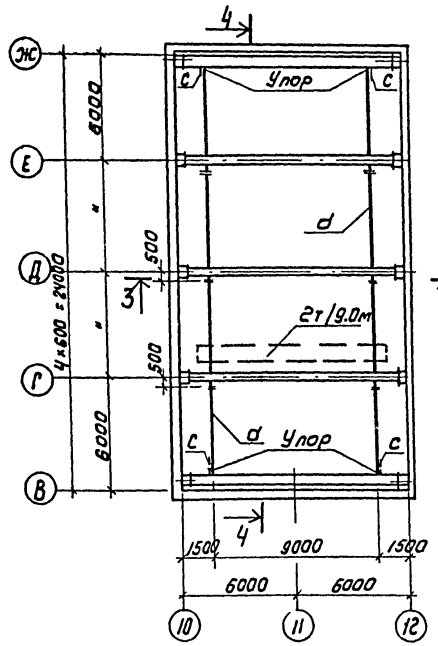

ТАБЛИЦА СЕЧЕНИЙ

Марка	Наимен. элемента	Сечение	Состав сечен.	Расчетное усилие М	Расчетное усилие Q	Примечание
а	подкран. путь	I	I 24м	конструктивно		
б	тяж	С	[10			
с	распорка	∠	∠63×5			

ТЕХНИЧЕСКАЯ СПЕЦИФИКАЦИЯ
СТАЛИ - КЛАССА С 38/23 ГОСТ 380-71*

NN п.п	Профиль	Длина м	Кол-во шт.	Масса кг	Примечание (марка - стали)
Прокатный профиль-двутавры ГОСТ 19425-74					
1	I 24м	192	—	7353.6	В ст3 пс6
Прокатный профиль-швеллеры ГОСТ 8240-72					
2	[10	72.2		620.2	В ст3 по 6
Прокатный профиль-уголки равнобокие ГОСТ 8509-72					
3	∠ 100×7	4,0	—	43.2	Вс. 3 кп2
4	∠ 63×5	21.6	—	103.9	То же
5	∠ 50×5	24.3	—	91.6	"
Сталь полосовая ГОСТ 103-76					
6	— 340×10	11.4	—	304.2	В ст3 по 6
7	— 320×10	11.4	—	286.4	То же
8	— 130×8	22,8	—	186,0	"
9	— 150×6	2	—	14.2	В ст3 кп2

1-1

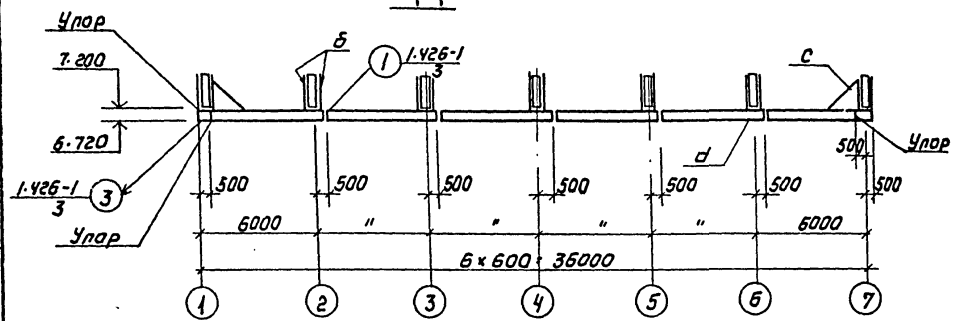

3-3

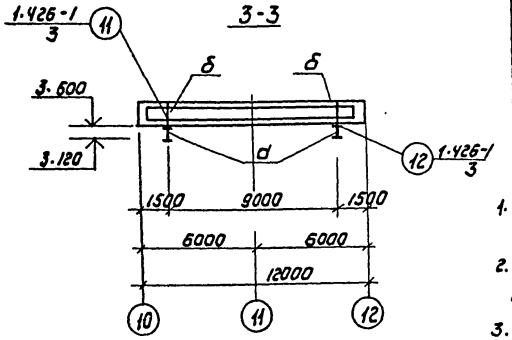

2-2

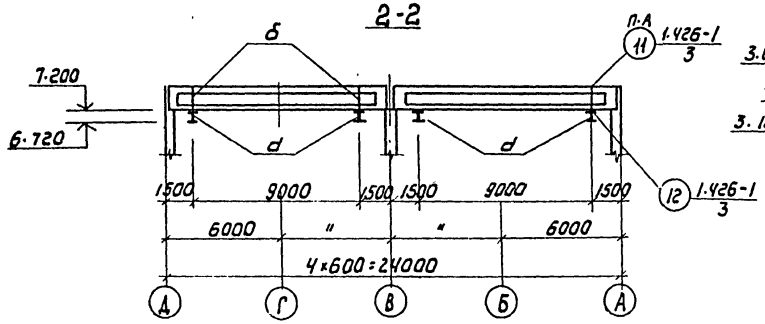

4-4

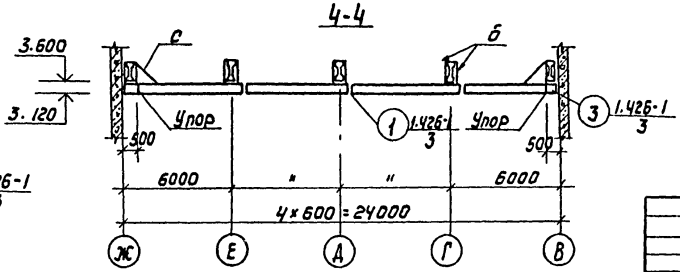

1. Сварку производить электродами типа Э42 (ГОСТ 9467-75) $h_ш$ = 6мм.
2. Крепление подкранового пути - болтовое. Болты нормальной точности М16 (ГОСТ 7798-70*).
3. Все металлические конструкции окрасить масляной краской за 2 раза.

Н. контр.	Кузнецов		
Пров.	Архипова		
Инженер	Овчинников		
ГИП	Кузнецов		
Гл. констр.	Шапиро		
Нач. отд.	Красавин		

Привязан

Инв №:

ТП 901-3-138 -КЖ

СТАНЦИЯ ОБЕЗЖЕЛЕЗИВАНИЯ ВОДЫ ПОДЗЕМНЫХ ИСТОЧНИКОВ С СОДЕРЖАНИЕМ ЖЕЛЕЗА ДО 10 МГ/Л ПРОИЗВОДИТЕЛЬНОСТЬЮ 40 ТЫС М³/СУТКИ.

ЗДАНИЕ СТАНЦИИ ОБЕЗЖЕЛЕЗИВАНИЯ.

Стадия	Лист	Листов
Р	41	

СХЕМЫ ПОДВЕСНЫХ ПУТЕЙ.

ЦНИИЭП инженерного оборудования г. Москва

Согласовано: Отд. ВГ Чичерина

Инв. № подл. | Подпись и дата | Взам. инв. №

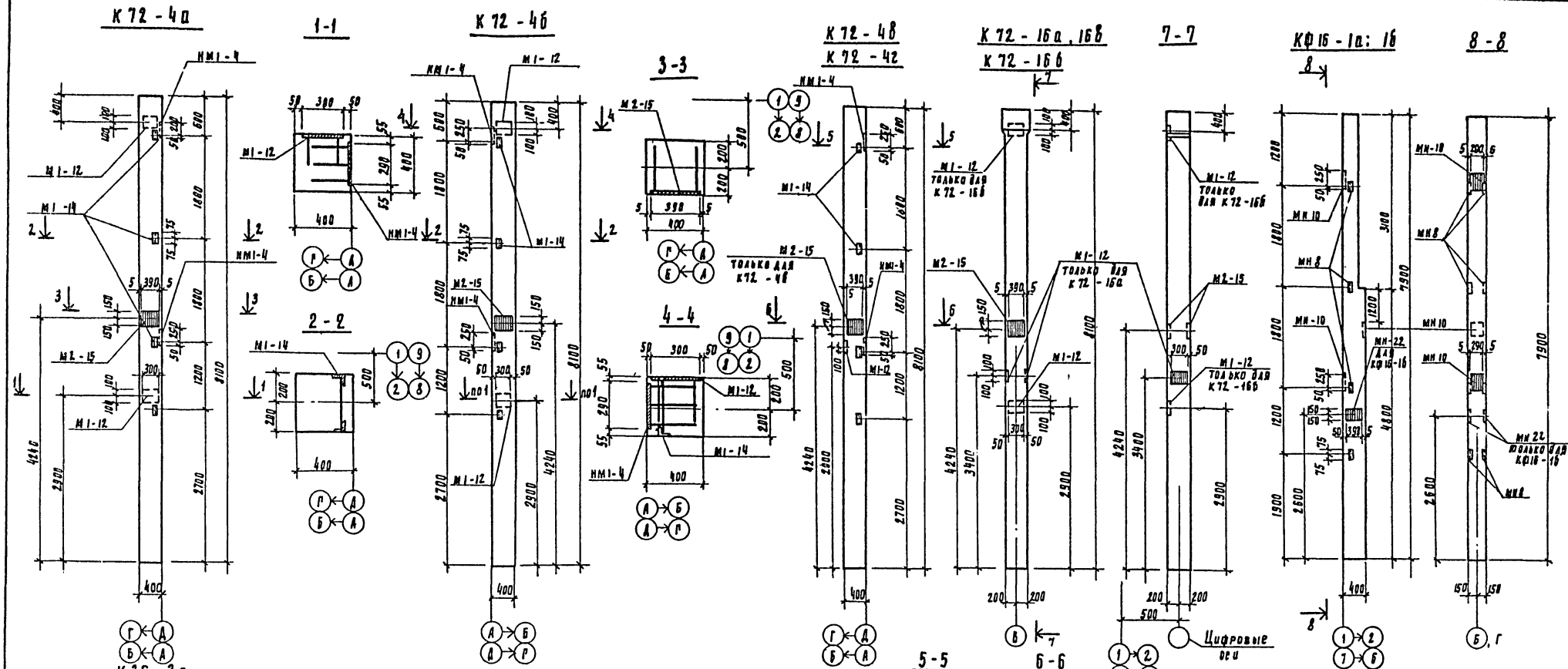

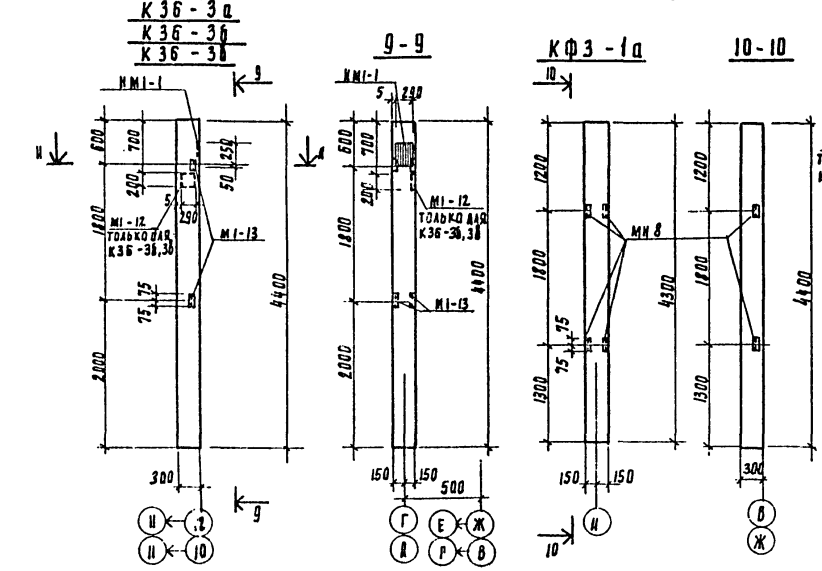

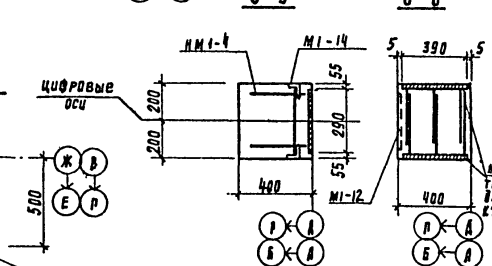

1. Разработанные на данном чертеже колонны отличаются от типовых только наличием дополнительных закладных деталей.

Спецификация дополнительных закладных изделий.

Марка эл-та	Марка изделия	Колич. шт.	Серия
К72-4а	М1-12	2	1.423.3 вып. 2
	М1-14	4	то же
К72-4б	НМ1-4	2	"
	М2-15	1	"
К72-4В	М1-12	1	"
	М1-14	4	"
К72-42	НМ1-4	2	"
	М2-15	2	"
К72-16а, К72-16б	М1-12	2	"
	М2-15	2	"
К72-16В	М2-15	2	"

Марка эл-та	Марка издел.	Колич. шт.	Серия
КФ15-1а	МН8	4	Шифр 168-75 вып. 1-2
	МН10	3	то же
КФ15-1б	МН8	4	"
	МН10	3	"
	МН22	2	"
К36-3а	М1-13	2	1.423.3 вып. 2
	НМ1-1	1	то же
К36-3б	М1-13	2	"
К36-3в	НМ1-1	1	"
	М1-12	1	"
КФ3-1а	МН8	2	Шифр 1420-15 вып. 1-2

Привязан		ТП 901-3-138	-КМ
Инв. №		Схемы обезжелезивания вод подземных источников с содержанием железа до 10 мг/л производительностью 40 тыс. м³/сутки.	
Н. Контр.	Кузнецов	Стадия: Р	Лист: 42	Листов:
Проверил	Шедрина	Расположение дополнительных закладных изделий в колоннах.	ЦНИИЭП инженерного оборудования г. Москва
Ст. инж.	Архипова		
ГИП	Кузнецов		
Гл. конст.	Шапиро		
Нач. отд.	Крюковин		

Инв. № подл. | Подпись и дата | Взам. инв. №

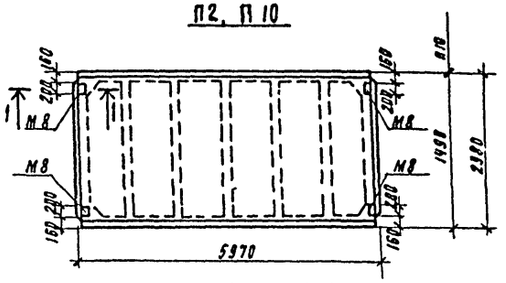

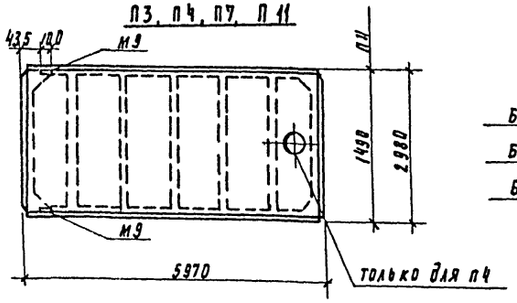

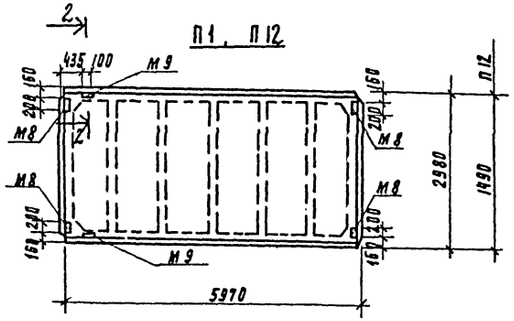

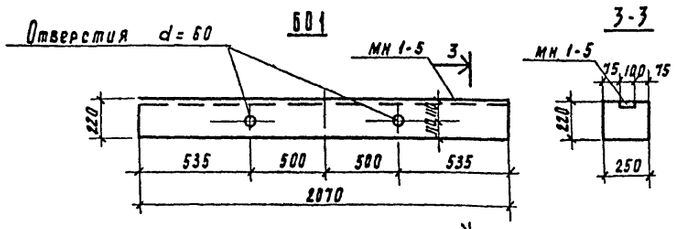

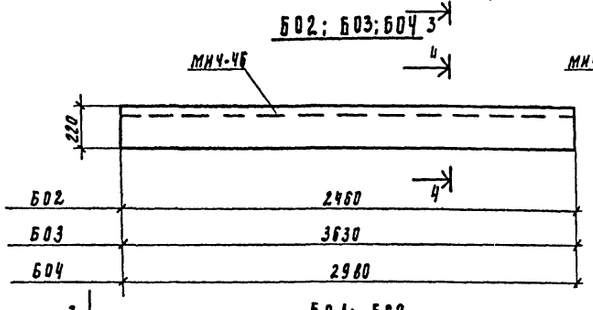

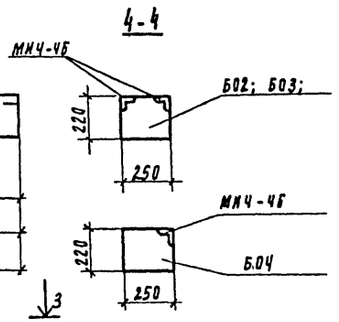

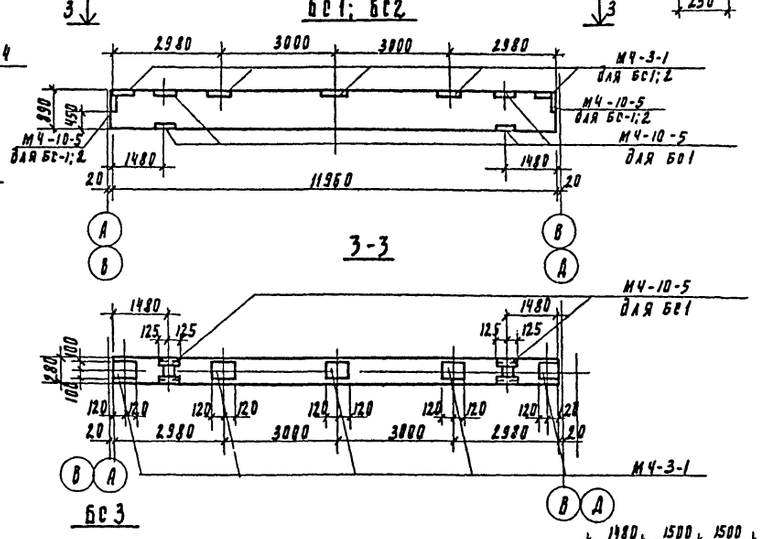

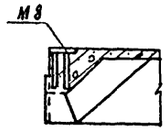

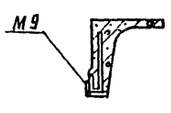

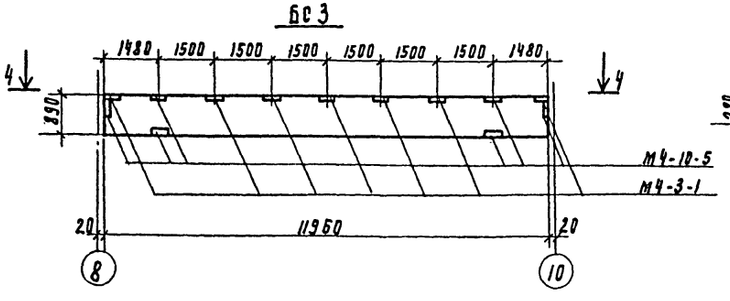

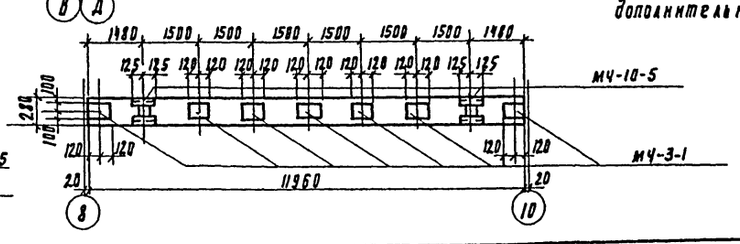

Спецификация дополнительных закладных изделий на один элемент

Марка элемента	Количество дополнительных закладных изделий					
	ГОСТ 22701.5-77	3.400-6/86	У.462-1 вып. X	У.462-3 вып. III	3.588-6/86	
	М8	М9	МН1-5	МЧ-3-1	МЧ-10-5	М.Ч-46
П1	4	2	—	—	—	—
П2	4	—	—	—	—	—
П3	—	2	—	—	—	—
П4	—	2	—	—	—	—
П7	—	2	—	—	—	—
П11	—	2	—	—	—	—
П12	4	2	—	—	—	—
П10	4	—	—	—	—	—
БО1	—	—	4	—	—	—
БО2	—	—	—	—	—	5
БО3	—	—	—	—	—	7
БС1	—	—	—	5	6	—
БС2	—	—	—	5	2	—
БС3	—	—	—	7	6	—
БО4	—	—	—	—	—	3

Все изделия отличаются от типовых только наличием дополнительных деталей.

Инв. № подл. | Подпись и дата | Взам. инв. №

Привязан			
Инв. №			
Н. контр.	Кузнецов		
Проверил	Архипова		
Инженер	Овчинников		
ГИП	Кузнецов		
Гл. констр.	Жилиро		
Нач. отд.	Краславин		

ТП 901-3-138 -КЖ

Станция обезжелезивания воды подземных источников с содержанием железа до 10 мг/л производительностью 40 тыс. м³/сутки.

Стадия	Лист	Листов
Р	43	

Расположение дополнительных закладных изделий в балках, плитах и перемычках.

ЦНИИЭП инженерного оборудования г. Москва

Альбом I

Типовой проект 901-3-138

ПСф1; ПСф5; ПСф6

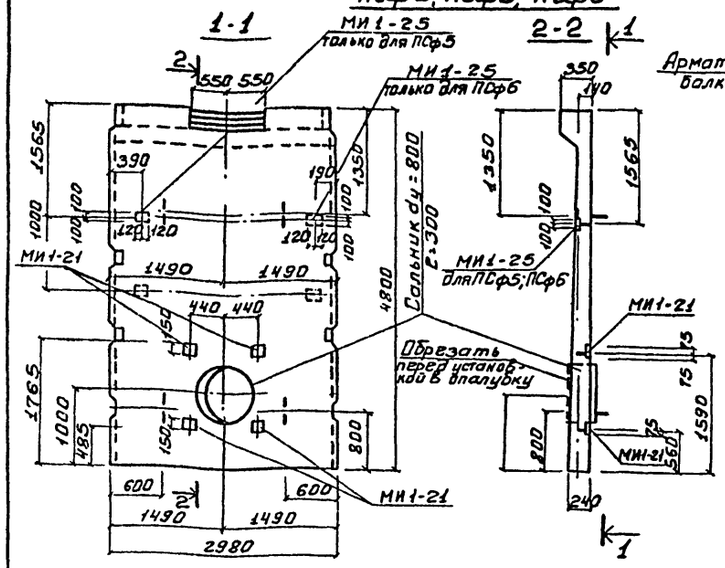

ПСф3; ПСф4

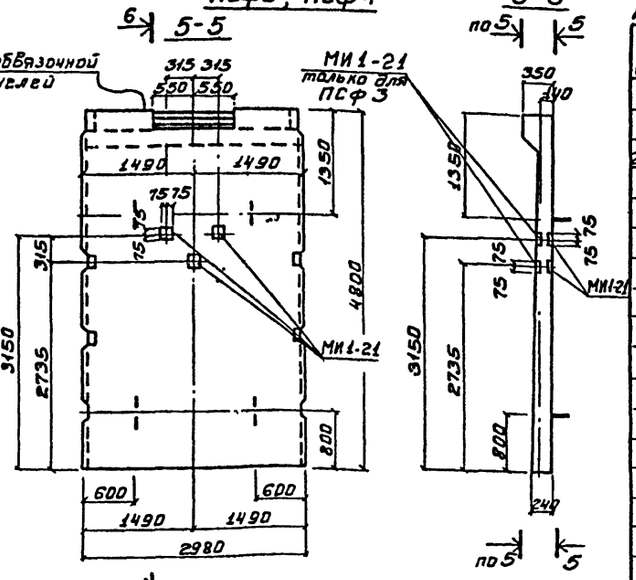

ПСф2; ПСф7; ПСф8

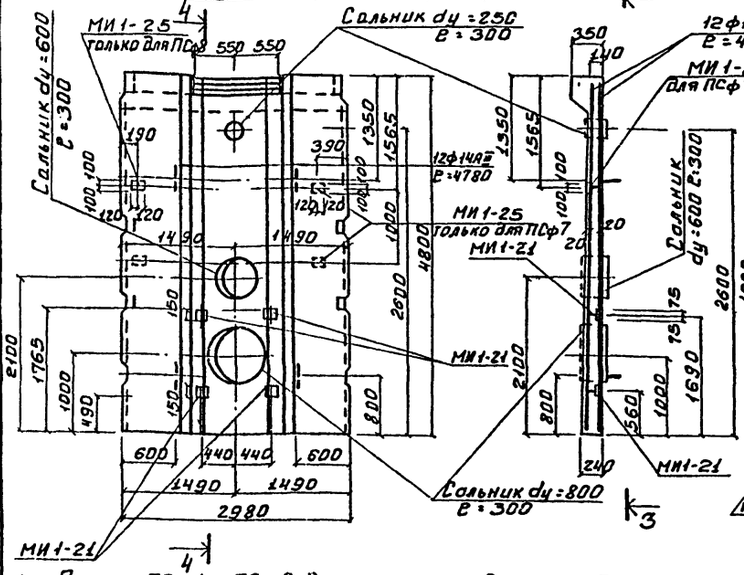

ЛТ2-15ф

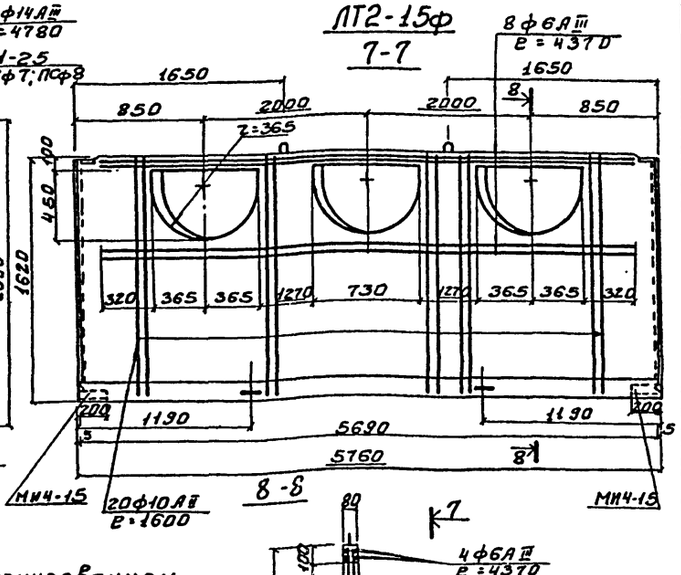

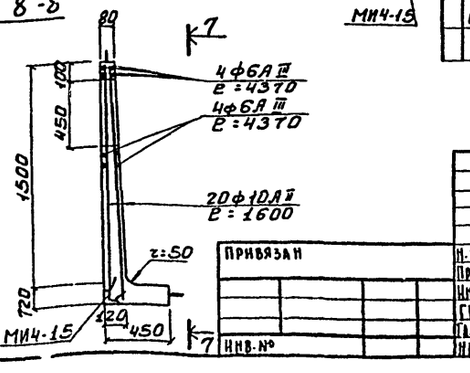

Дополнительная спецификация элемента сборной конструкции

Формат	Зона	Поз.	Обозначение	Наименование	Кол	Примечание
				Стеновая панель ПСф1		
				Сборочные единицы и детали		
22			3.901-5	Сальник dy=800 ℓ=300	1	85.3кг
		МИ1-21	3.400-6/176	Закладная деталь МИ1-21	4	1.2кг
				Стеновая панель ПСф2		
				Сборочные единицы и детали		
			3.901-5	Сальник dy=800 ℓ=300	1	85.3кг
			то же	То же dy=600 ℓ=300	1	65.5кг
			"	" dy=250 ℓ=300	1	27.90кг
		МИ1-21	3.400-6/176	Закладная деталь МИ1-21	4	1.2кг
				Стеновая панель ПСф3		
				Сборочные единицы и детали		
		МИ1-21	3.400-6/176	Закладная деталь МИ1-21	6	1.2кг
				Стеновая панель ПСф4		
				Сборочные единицы и детали		
		МИ1-21	3.400-6/176	Закладная деталь МИ1-21	3	1.2кг
				Стеновая панель ПСф5; ПСф6		
				Сборочные единицы и детали		
			3.901-5	Сальник dy=800 ℓ=300	1	85.3кг
		МИ1-21	3.400-6/176	Закладная деталь МИ1-21	4	1.2кг
		МИ1-25	то же	то же МИ1-25	1	4.5кг
				Стеновая панель ПСф7; ПСф8		
			3.901-5	Сальник dy=200 ℓ=300	1	85.3кг
			то же	то же dy=600 ℓ=300	1	65.5кг
			"	" dy=250 ℓ=300	1	27.90кг
		МИ1-21	3.400-6/176	Закладная деталь МИ1-21	4	1.2кг
		МИ1-25	то же	то же МИ1-25	1	4.5кг
				Лотковый элемент ЛТ2-15ф		
				Сборочные единицы и детали		
		МИ4-15	3.400-6/176	Закладная деталь МИ4-15	2	1.6кг
			ГОСТ 5781-75	Отдельные стержни компл.	1	

1. Панели ПСф1 ÷ ПСф8 выполняются в опалубке и армированием панели ПС1-48-Б1 по серии 3.900-3, Вып.4 и отличаются от серийной наличием дополнительных закладных деталей, сальников и проемом в обвязочной балке панелей, получаемой путем установки деревянных вкладышей без нарушения арматуры обвязочной балки.
2. Лоток Лф1, состоящий из 2-х лотковых элементов ЛТ2-15а, выполняется в опалубке и с армированием лотка ЛТ2-15 по серии 3.900-3, Вып.4 и отличается наличием дополнительных отверстий и установкой дополнительной арматуры.
3. В местах прохода сальников арматуру стеновых панелей разрезать, отогнуть и приварить к корпусу сальников.
4. Расход дополнительной арматуры в лотке: ф10АIII - 19.8кг; в панелях ПСф2/ПСф7; ПСф8/; ф14АIII - 69.3кг.

Инв. № подл. | Подпись и дата | Взам. инв. №

Привязан

Инв. №

Н. контр.	Кузнецов	
Проверил	Архипова	
Инженер	Шеврина	
ГИП	Кузнецов	
Гл. констр.	Шапиро	
Нач. отд.	Красавин	

ТП 901-3-138 -КЖ

Станция обезжелезивания воды подземных источников с содержанием железа до 10 мг/л производительностью 40-0 тыс. м³/сутки.

Стадия	Лист	Листов
Р	44	

Расположение дополнительных закладных деталей в панелях фильтров и лотках.

ЦНИИЭП инженерного оборудования г. Москва

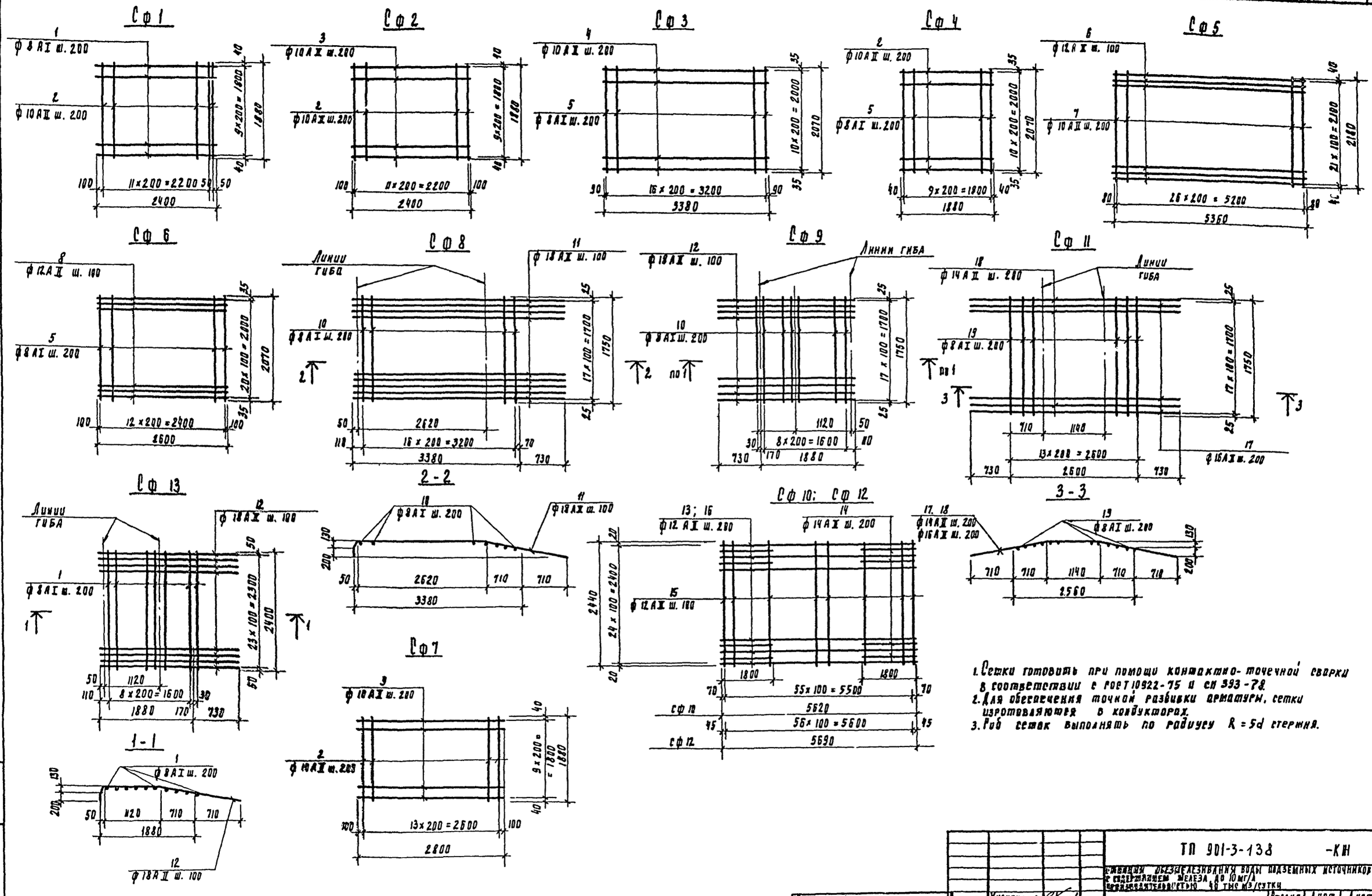

1. Сетки готовить при помощи контактно-точечной сварки в соответствии с ГОСТ 10922-75 и СН 393-78.
2. Для обеспечения точной разбивки арматуры, сетки изготовляются в кондукторах.
3. Гиб сеток выполнять по радиусу R = 5d стержня.

Инв. № подл.	Подпись и дата	Взам. инв. №	

Привязан

Инв. №

Н. контр.	Кузнецова	
Проверил	Андреева	
Ст. инж.	Архипова	
ГИП	Кузнецов	
Гл. констр.	Шапиро	
Нач. отд.	Красавин	

ТП 901-3-138 -КЖ

Станция обезжелезивания воды подземных источников с содержанием железа до 10 мг/л производительностью 40 тыс м³/сутки

Стадия	Лист	Листов
Р	45	

Фильтры №№ 1 и 2. Армирование днища. Сетки.

ЦНИИЭП инженерного оборудования г. Москва

Типовой проект 901-3-138 Альбом I

Типовой проект 901-3-138 Альбом I

Ведомость стержней на один элемент

Марка эл-та	Поз.	Эскиз или сечение	ф мм	Длина мм	Кол
сф 1	1		8 AI	2400	10
	2		10 AII	1880	13
сф 2	2		10 AII	1880	12
	3		10 AII	2400	10
сф 3	4		10 AII	3380	11
	5		8 AI	2070	17
сф 4	5		8 AI	2070	11
	2		10 AII	1880	10
сф 5	6		12 AII	5360	22
	7		10 AII	2180	27
сф 6	8		12 AII	2600	21
	5		8 AI	2070	13
сф 7	9		10 AII	2800	10
	2		10 AII	1880	14
сф 8	10		8 AI	1750	17
	11	2620 1460	18 AII	4110	18
сф 9	12	1120 1460 1420	18 AII	2610	18
	10		8 AI	1750	10
сф 10	13		12 AII	5620	13
	14		14 AII	1800	12
	15		12 AII	2440	56
сф 11	17	2560 1460	14 AII	4060	9
	18	2560 1460 1420 1140 1420	16 AII	4060	9
	19		8 AI	1750	14
сф 12	16		12 AII	5690	13
	14		14 AII	1800	12
	15		12 AII	2440	57
сф 13	1		8 AI	2400	10
	12	1120 1460 1420	18 AII	2610	24
кпф 1 сф 14	20	720 200	8 AI	920	28
	21		8 AI	3100	6
кпф 1 сф 15	22	800 370	20 AII	1170	14
	23	800 370	18 AII	1170	14
	21		8 AI	3100	6
	24	от 130 до 270	6 AI	ср. дл. 200	168
кпф 2 сф 16	25	800 50	10 AII	850	13
	26		8 AI	1600	6
кпф 2 сф 17	26		8 AI	1600	6
	27		10 AII	920	13
	24	от 130 до 270	6 AI	ср. дл. 200	78
кпф 3 сф 18	22	см. сф 15	20 AII	1170	7
	23	то же	18 AII	1170	6
	26		8 AI	1600	6
кпф 3 сф 17	26		8 AI	1600	6
	27		10 AII	920	13
	24	от 130 до 270	6 AI	ср. дл. 200	78
кпф 4 сф 19	25	800 50	10 AII	850	20
	28		8 AI	2000	6

Ведомость стержней на один элемент

Марка эл-та	Поз.	Эскиз или сечение	ф мм	Длина мм	Кол
кпф 4 сф 20	27		10 AII	920	20
	28		8 AI	2000	6
	24	от 130 до 270	6 AI	ср. дл. 200	120
крф 1	22	800 370	20 AII	1170	1
	20	720 200	8 AI	920	1
	24	от 130 до 270	6 AI	ср. дл. 200	6
крф 2	22	см. крф 1	20 AII	1170	1
	20	то же	8 AI	920	1
	29	от 180 до 540	6 AI	ср. дл. 360	6
крф 3	22	см. крф 1	20 AII	1170	1
	27		10 AII	920	1
	24	от 130 до 270	6 AI	ср. дл. 200	6
крф 4	22		20 AII	1170	1
	27		10 AII	920	1
	29	от 180 до 540	6 AI	ср. дл. 360	6
Отдельные стержни поз. 22	1		8 AI	190	236
	2		8 AI	340	72
	3	2620 1460	22 AII	4110	38
	4	1120 1460	22 AII	2610	220
	5	970 970	8 AI	2090	264
	6	970	8 AI	1120	528
	7	распределит.	6 AI	общ. дл. 1100 м	—
	8	см. поз. 17	16 AII	4060	72
	9	600	8 AI	600	168

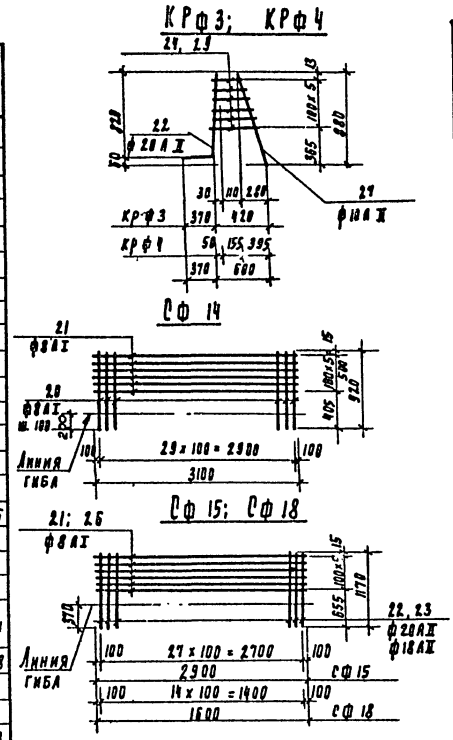

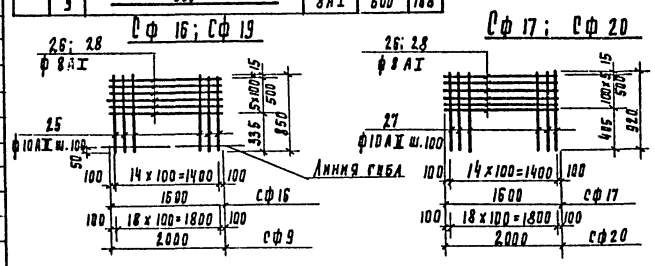

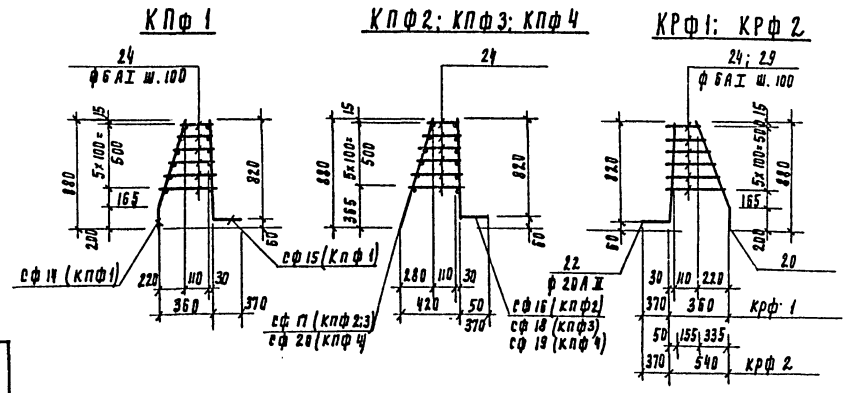

Спецификация элементов монолитной конструкции

Формат	Зона	Поз	Обозначение	Наименование	Кол	Примечание
			Днище фильтров №1, №2			
				Сборочные единицы и детали		
22		1	КШ-46,46	Сетка арматурная сф 1	24/22	фильтр/фильтр 1
		2	то же	то же сф 2	4/2	то же
		3	"	сф 3	2/-	"
		4	"	сф 4	2/4	"
		5	"	сф 5	8/8	"
		6	"	сф 6	6/6	"
		7	"	сф 7	-/2	"
		8	"	сф 8	2/-	"
		9	"	сф 9	2/4	"
		10	"	сф 10	4/4	"
		11	"	сф 11	6/6	"
		12	"	сф 12	4/4	"
		13	"	сф 13	22/-	"
		14	КШ-46	Каркас пространств. кпф 1	24/22	"
		15	то же	то же кпф 2	6/8	"
		16	"	" кпф 3	24/24	"
		17	"	кпф 4	16/16	"
		18	"	крф 1	16/16	"
		19	"	крф 2	4/4	"
		20	"	крф 3	80/64	"
		21	"	крф 4	20/16	"
		22	"	стержни одиночные компл.	1	
				Материал		1
				Бетон м 200	920/790	м³

Выборка стали на один элемент

Марка эл-та	Арматурные изделия: Арматурная сталь гост 5781-75, Класс А-I, ф мм 6	8		Итого	Класс А-II, ф мм 10	12	14	16	18	20	22	Итого	Всего
Днище фильтра №1	532.7	1881.6		2414.3	2152.6	1651	563.6	423.6	436.6	1804.8	1089.3	12055.1	14469.4
Днище фильтра №2	517.9	1404.1		1922	2776.4	1651	563.6	423.6	1436	1665.8	1088.3	9604.7	11526.7

Привязан

Инв. №

Н. контр.	Кузнецов	
Провер.	Андреева	
Ст. инж.	Архипова	
РКП	Кузнецов	
Гл. конст.	Шапиро	
Нач. отд.	Красавин	

ТП 901-3-138 -КШ-

Станция обезжелезивания, воды подземных источников с содержанием железа до 10 мг/л производительностью 40 тыс. м³/сутки.

Стадия	Лист	Листов
Р	46	

Фильтры №1 и №2. Армирование днища. Сетки. Спецификации.

ЦНИИЭП инженерного оборудования г. Москва

Инв. № подл. | Подпись и дата | Взам. инв. №

Типовой проект 901-3-138 Альбом I

Инв. № подл. | Подпись и дата | Взам. инв. №

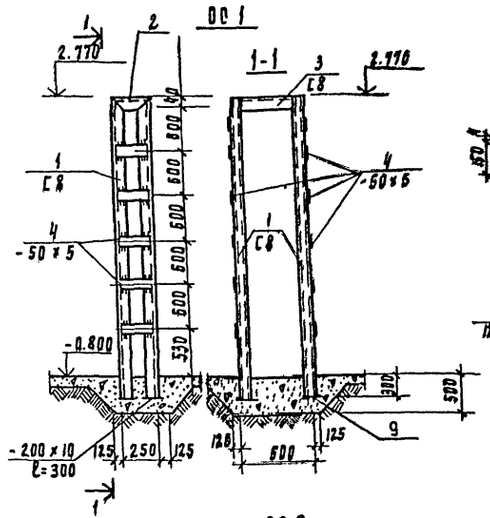

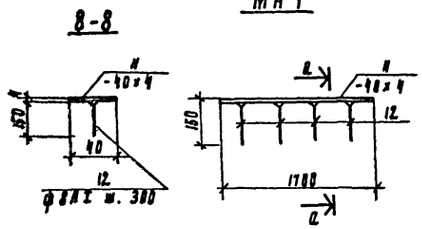

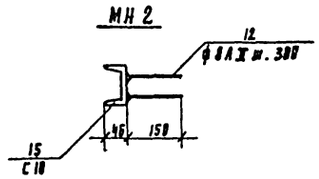

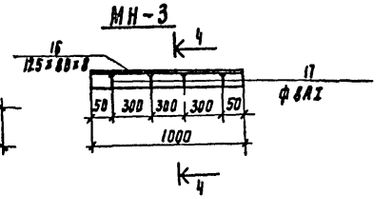

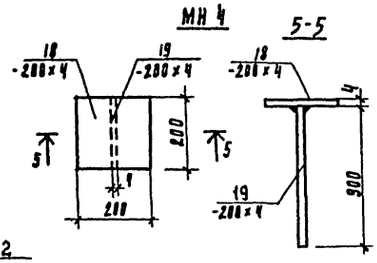

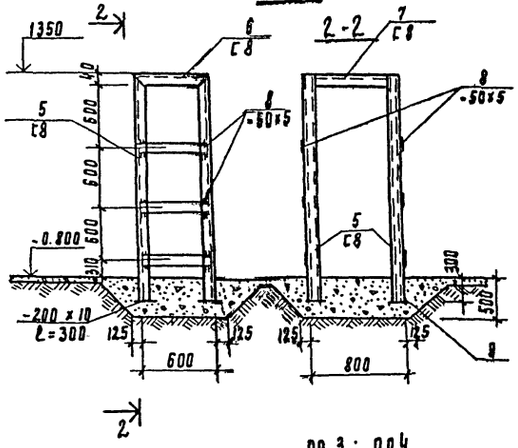

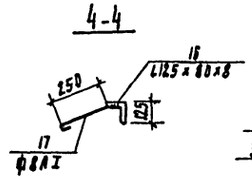

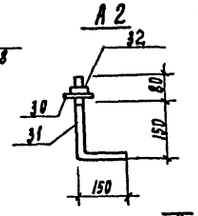

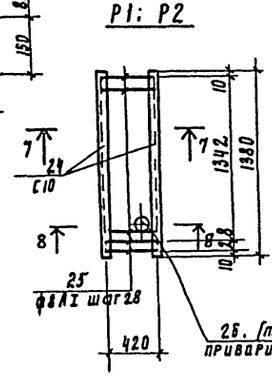

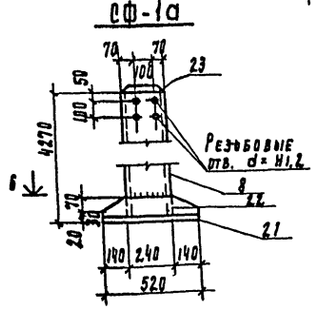

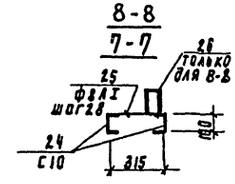

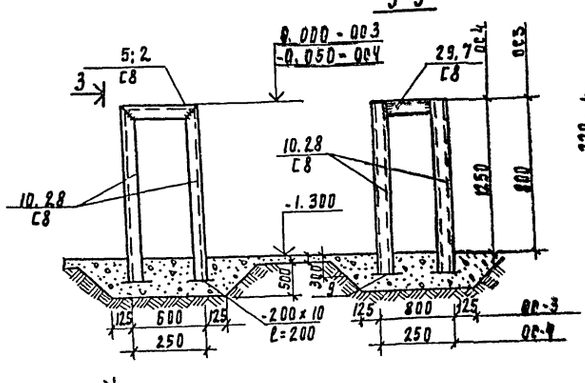

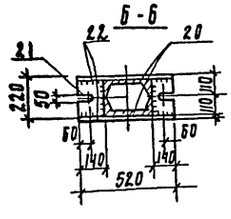

1. Сварку выполнять электродами э42 (ГОСТ 9467-75) $h_ш$ = 6 мм.
2. Сварку анкерующих стержней в закладных деталях мн1; мн2. производить „втавр" под слоем флюса.
3. Материал - сталь ВСт3 кп2.
4. Металлоконструкции окрасить масляной краской (ГОСТ 8292-75) ЗП 2 раза.
5. Опоры ОС-1, ОС-2, ОС-3, ОС-4 рассчитаны только на нормальные усилия.

Спецификация марок

Марка	Поз	Сечение	Длина мм	Количество штук	Масса кг: Поз	Всех	Марки	ГОСТ
ОС 1	1	С8	3765	4	26.6	106.4	132.24	8240-72
	2	С8	250	2	1.76	3.52		то же
	3	С8	340	2	2.4	4.8		"
	4	-50×5	250	10	0.49	4.9		103-76
	9	-200×10	300	4	3.14	12.56		то же
ОС 2	5	С8	2430	4	17.3	69.2	106.3	8240-72
	6	С8	600	2	4.23	8.46		то же
	7	С8	640	2	4.51	9.02		"
	8	-50×5	600	6	1.18	7.08		103-76
	9	-200×10	300	4	3.14	12.56		103-76
ОС 3	10	С8	1100	4	7.75	31.00	81.04	8240-72
	6	С8	600	2	4.23	8.46		то же
	7	С8	640	2	4.51	9.02		"
	9	-200×10	300	4	3.14	12.56		103-76
ОС 4	28	С8	1550	4	10.93	43.72	81.12	8240-72
	2	С8	250	2	1.76	3.52		то же
	29	С8	90	2	0.63	1.26		
	9	-200×10	300	4	3.14	12.56		103-76
мн 1	11	-40×4	1700	1	2.14	2.14	2.44	103-76
	12	ф8АI	150	5	0.06	0.30		5781-75
мн 2	12	ф8АI	150	6	0.06	0.24	9.89	то же
	15	С10	1700	1	9.45	9.45		8240-72
мн 3	16	∟125×80×8	1000	1	12.5	12.5	13.1	8510-72
	17	ф8АI	370	4	0.15	0.50		5781-75
мн 4	18	-200×4	200	1	1.27	1.27	6.92	103-76
	19	-200×4	900	1	5.65	5.65		103-76
сф-1а	20	С24	4270	2	102.5	205	231.9	8240-72
	21	-220×20	520	1	18.0	18.0		103-76
	22	-100×8	520	2	3.2	6.4		то же
	23	-170×8	230	1	2.5	2.5		"
Р1	24	С10	1380	2	11.9	23.8	29.8	8240-72
	25	ф8АI	420	35	0.171	6.0		5781-75
Р2	25	ф8АI	420	35	0.17	32.0	32.0	5781-75
	26	Патрубок Ду28	300	1	2.20	2.20		3262-75*
	27	С10	1380	2	11.9	23.8		8240-71
А2	31	ф12АI	380	1	0.34	0.34	0.36	5781-75
	32	Ранка	-	1	0.011	0.011		5915-70
	30	Шайба	-	1	0.004	0.004		11371-78

Привязан

Инв. №

Н. контр	Кузнецов		
Инж.	Овчинников		
Проверил	Архипова		
Рук.	Кузнецов		
Гл. конст.	Шапиро		
Нач. отд.	Красавин		

ТП 901-3-138 -КЖ

Станция обезжелезивания воды подземных источников с содержанием железа до 10 мг/л производительностью 40 тыс. м³/сутки

Здание станции обезжелезивания.

Стадия	Лист	Листов
Р	47	

Металлические опоры. Марки и закладные детали.

ЦНИИЭП инженерного оборудования г. Москва.

Типовой проект 901-3-138 Альбом I

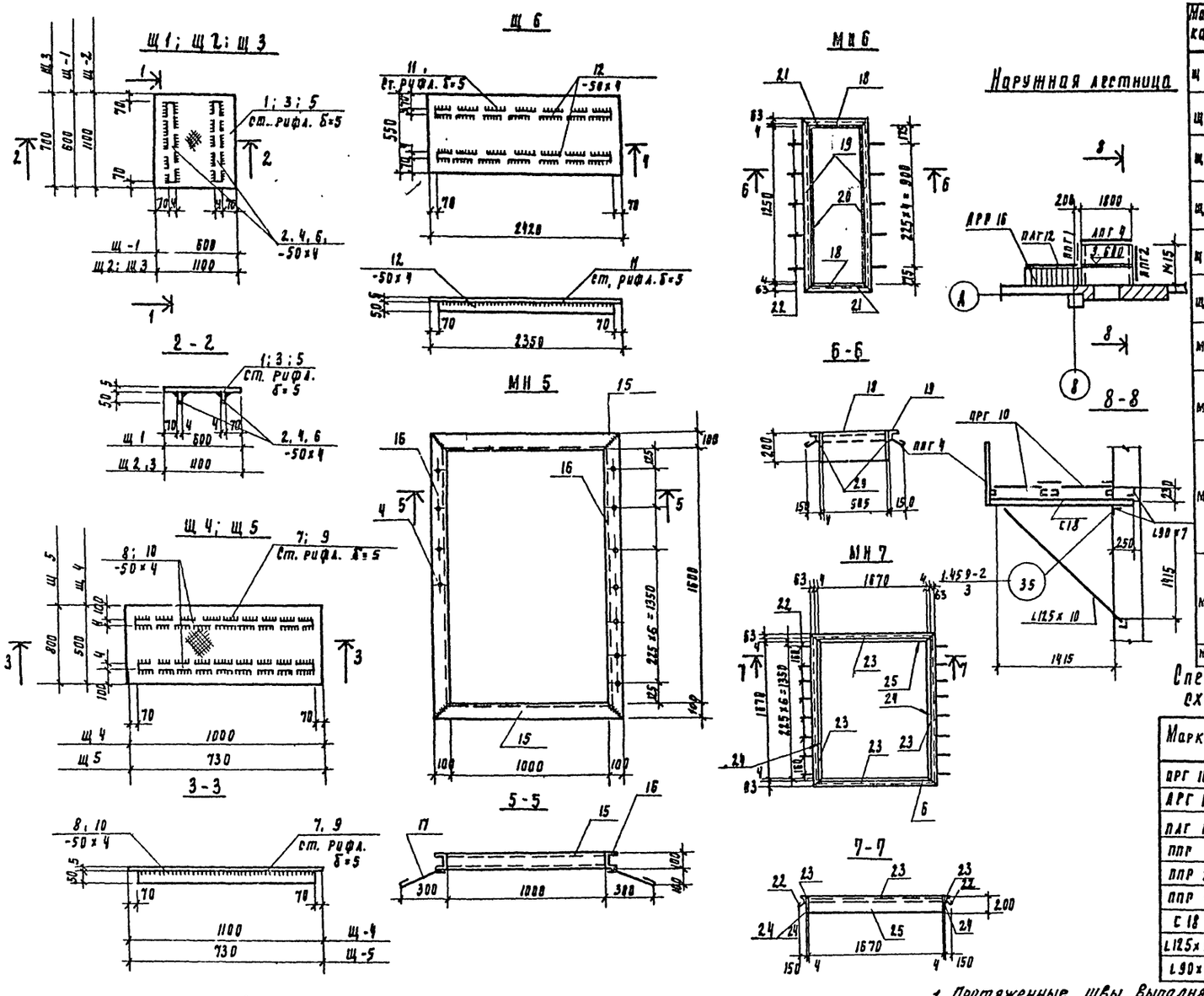

Спецификация марок.

Марка	Мн поз.	Сечение	Длина мм	Количество штук	Масса кг поз.	Масса кг всех	Масса кг марки	ГОСТ
Щ 1	1	сталь рифл. 600×5	600	1	15.3	15.3	16.74	8568-77
	2	-50×4	460	2	0.72	1.44		103-76
Щ 2	3	сталь рифл. 1100×5	1100	1	51.2	51.2	54.22	8568-77
	4	-50×4	960	2	1.51	3.02		103-76
Щ 3	5	сталь рифл. 780×5	1100	1	32.6	32.6	34.36	8568-77
	6	-50×4	560	2	0.88	1.76		103-76
Щ 4	7	сталь рифл. 500×5	1000	1	21.2	21.2	23.9	8568-77
	8	-50×4	860	2	1.35	2.7		103-76
Щ 5	9	сталь рифл. 730×5	800	1	24.4	24.4	26.3	8568-77
	10	-50×4	590	2	0.95	1.9		103-76
Щ 6	11	сталь рифл. 550×5	2420	1	55.0	55.0	61.9	8568-77
	12	-50×4	2210	2	3.45	6.9		103-76
МС 2	13	-200×16	400	2	10.05	20.1	25.12	103-76
	14	-180×10	180	2	2.51	5.02		то же
МН 5	15	С10	1200	2	10.3	20.6	52.6	8240-72
	16	С10	1800	2	15.5	31.0		то же
	17	·6AI	320	14	0.07	1.0		5781-75
МН 6	18	L63×5	639	2	3.1	6.2	42.14	8509-72
	19	L63×5	1384	2	6.7	13.4		то же
	20	-200×4	1258	2	7.85	15.7		103-76
	21	-200×4	505	2	3.17	6.34		то же
	22	·6AI	200	10	0.05	0.5		5781-75
МН 7	23	L63×5	1804	4	8.7	34.8	78.3	8509-72
	24	-200×4	1678	2	10.7	21.4		103-76
	25	-200×4	1670	2	10.7	21.4		то же
	22	·6AI	200	14	0.05	0.7		5781-75
МН 8	—	250/100 ф6AI	350	1	0.08	0.08	0.08	то же

Спецификация элементов к маркировочным схемам, расположенным на листе.

Марка	Обозначение	Наименование	Кол.	Примечание
ПРГ 10	1.459-2; вып. 3	Переходная площадка, ПРГ 10	2	79.0 кг
ЛРГ 16	то же	Лестничный марш ЛРГ 16	1	219.0 кг
ПЛГ 12	1.459-2; вып. 4	Ограждение лестничных маршей ПЛГ 12	1	49.0 кг
ППГ 1	то же	Ограждение переходных площадок ППГ 1	1	17.0 кг
ППР 2	"	то же ППГ 2	1	21.0 кг
ППР 4	"	" ППГ 3	1	30.0 кг
С 18	ГОСТ 8240-72	С 18 п. м.	3,52	57.38 кг
L125×10	ГОСТ 8509-72	L125×10 п. м	5,0	95.5 кг
L90×7	то же	L90×7 п. м	1.2	11.60 кг

1. Протяженные швы выполнять ручной дуговой сваркой электродами Э42 (ГОСТ 9467-75); $h_ш$ = 6 мм.
2. Материал - сталь В Ст3 кп2.
3. Щиты окрасить масляной краской (ГОСТ 695-77) за 2 раза.
4. Наружную лестницу окрасить масляной краской (ГОСТ 8292-75) за 2 раза.

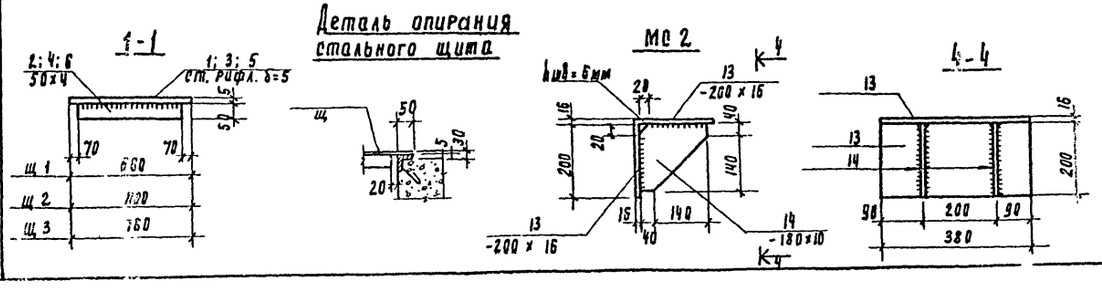

Инв. № подл. | Подпись и дата | Взам. инв. №

Привязан

Инв. №

Н. контр.	Кузнецов	
Провер.	Овчинников	
Ст. инж.	Архипова	
РИП	Кузнецов	
Гл. конст.	Шапиро	
Нач. отд.	Красавин	

ТП 901-3-138 -КШ

Станция обезжелезивания воды подземных источников с содержанием железа 10 мг/л производительностью 40.0 тыс. м³/сутки.

Стадия	Лист	Листов
Р	48	

Наружная лестница. Металлические щиты и закладные детали.

ЦНИИЭП инженерного оборудования г. Москва

ГОССТРОЙ СССР
ЦЕНТРАЛЬНЫЙ ИНСТИТУТ ТИПОВОГО ПРОЕКТИРОВАНИЯ
Свердловский филиал
620062, г.Свердловск-62, ул.Чебышева, 4
Заказ № 686 Инв.№ 16870-01 тираж 500.
Сдано в печать 2.02 1981г цена 4-94

gost.e-ecolog.ru