ФЕДЕРАЛЬНОЕ АГЕНТСТВО

ПО ТЕХНИЧЕСКОМУ РЕГУЛИРОВАНИЮ И МЕТРОЛОГИИ

НАЦИОНАЛЬНЫЙ СТАНДАРТ РОССИЙСКОЙ ФЕДЕРАЦИИ

ГОСТ Р 56897— 2016

Оборудование для спортивных игр

ОБОРУДОВАНИЕ ДЛЯ БАДМИНТОНА

Функциональные требования, требования безопасности и методы испытаний

(EN 1509:2008, NEQ)

Издание официальное

Москва
Стандартинформ
2016

gost.e-ecolog.ru

Предисловие

1 РАЗРАБОТАН Саморегулируемой организацией Некоммерческим партнерством «Отраслевое объединение национальных производителей в сфере физической культуры и спорта «Промспорт» (СРО «Промспорт»)

2 ВНЕСЕН Техническим комитетом по стандартизации ТК 444 «Спортивные и туристские изделия, оборудование, инвентарь, физкультурные и спортивные услуги»

3 УТВЕРЖДЕН И ВВЕДЕН В ДЕЙСТВИЕ Приказом Федерального агентства по техническому регулированию и метрологии от 25 марта 2016 г. № 208-ст

4 Настоящий стандарт разработан с учетом основных нормативных положений европейского регионального стандарта ЕН 1509:2008 «Оборудование для спортивных площадок. Оборудование для бадминтона. Функциональные требования, требования безопасности и методы испытаний» (EN 1509:2008 «Playing field equipment — Badminton equipment — Functional and safety requirements, test methods», NEQ)

5 ВВЕДЕН ВПЕРВЫЕ

*Правила применения настоящего стандарта установлены в ГОСТ Р 1.0—2012 (раздел 8). Информация об изменениях к настоящему стандарту публикуется в ежегодном (по состоянию на 1 января текущего года) информационном указателе «Национальные стандарты», а официальный текст изменений и поправок — в ежемесячном информационном указателе «Национальные стандарты». В случае пересмотра (замены) или отмены настоящего стандарта соответствующее уведомление будет опубликовано в ближайшем выпуске ежемесячного информационного указателя «Национальные стандарты». Соответствующая информация, уведомление и тексты размещаются также в информационной системе общего пользования — на официальном сайте Федерального агентства по техническому регулированию и метрологии в сети Интернет (*gost.e-ecolog.ru

© Стандартинформ, 2016

Настоящий стандарт не может быть полностью или частично воспроизведен, тиражирован и распространен в качестве официального издания без разрешения Федерального агентства по техническому регулированию и метрологии

НАЦИОНАЛЬНЫЙ СТАНДАРТ РОССИЙСКОЙ ФЕДЕРАЦИИ

Оборудование для спортивных игр

ОБОРУДОВАНИЕ ДЛЯ БАДМИНТОНА

Функциональные требования, требования безопасности и методы испытаний

Equipment for sports games. Badminton equipment. Functional requirements, safety requirements and test methods

Дата введения — 2017—01—01

1 Область применения

Настоящий стандарт распространяется на оборудование для бадминтона типов 1—3 и классов *A*—*D*.

Настоящий стандарт устанавливает классификацию, функциональные требования, требования безопасности и методы испытаний оборудования для бадминтона типов 1—3 и классов *A*—*D*.

Настоящий стандарт не распространяется на ракетки и воланы для бадминтона.

2 Нормативные ссылки

В настоящем стандарте использованы нормативные ссылки на следующие стандарты:

ГОСТ Р ИСО 2307—2014 Изделия канатные. Методы определения некоторых физических и механических свойств

ГОСТ Р 56446—2015 Оборудование гимнастическое. Общие требования безопасности и методы испытаний

Примечание — При пользовании настоящим стандартом целесообразно проверить действие ссылочных стандартов в информационной системе общего пользования — на официальном сайте Федерального агентства по техническому регулированию и метрологии в сети Интернет или по ежегодному информационному указателю «Национальные стандарты», который опубликован по состоянию на 1 января текущего года, и по выпускам ежемесячного информационного указателя «Национальные стандарты» за текущий год. Если заменен ссылочный стандарт, на который дана недатированная ссылка, то рекомендуется использовать действующую версию этого стандарта с учетом всех внесенных в данную версию изменений. Если заменен ссылочный стандарт, на который дана датированная ссылка, то рекомендуется использовать версию этого стандарта с указанным выше годом утверждения (принятия). Если после утверждения настоящего стандарта в ссылочный стандарт, на который дана датированная ссылка, внесено изменение, затрагивающее положение, на которое дана ссылка, то это положение рекомендуется применять без учета данного изменения. Если ссылочный стандарт отменен без замены, то положение, в котором дана ссылка на него, рекомендуется применять в части, не затрагивающей эту ссылку.

3 Требования

3.1 Функциональные требования

3.1.1 Классификация

Оборудование для бадминтона классифицируют по типам в соответствии с таблицей 1 и по классам в соответствии с таблицей 2.

Издание официальное

Таблица 1 — Классификация оборудования для бадминтона по типам

Тип	Внешний вид	Описание
1	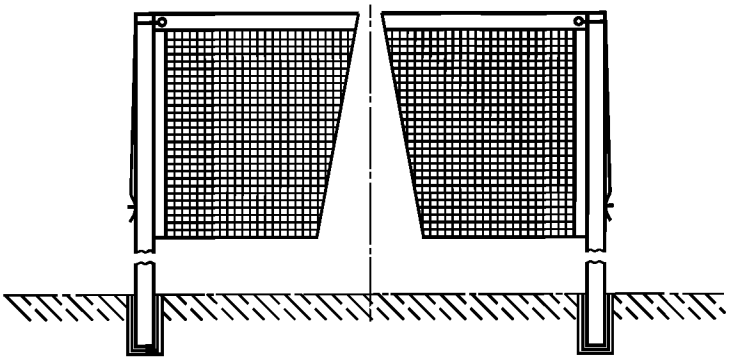	Оборудование для бадминтона с установочными гильзами
2	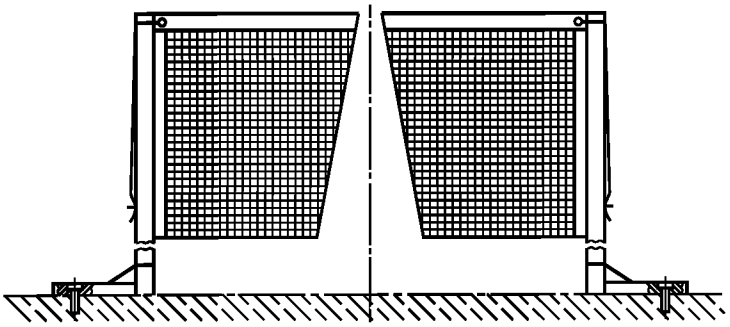	Оборудование для бадминтона со стаканом и элементами крепления к земле
3	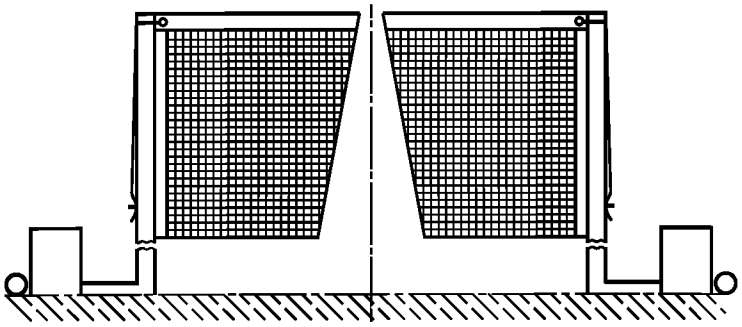	Оборудование для бадминтона свободностоящее

Таблица 2 — Классификация оборудования для бадминтона по классам

Класс	Описание
A	Оборудование для бадминтона, предназначенное для соревнований стоящих игрок
B	Оборудование для бадминтона, предназначенное для соревнований игроков, сидящих в инвалидных колясках
C	Оборудование для бадминтона, предназначенное для тренировок стоящих игроков
D	Оборудование для бадминтона, предназначенное для тренировок игроков, сидящих в инвалидных колясках

3.1.2 Основные размеры

3.1.2.1 Основные размеры оборудования для бадминтона показаны на рисунке 1.

Примечание — Любой комплект оборудования состоит из двух стоек и сетки.

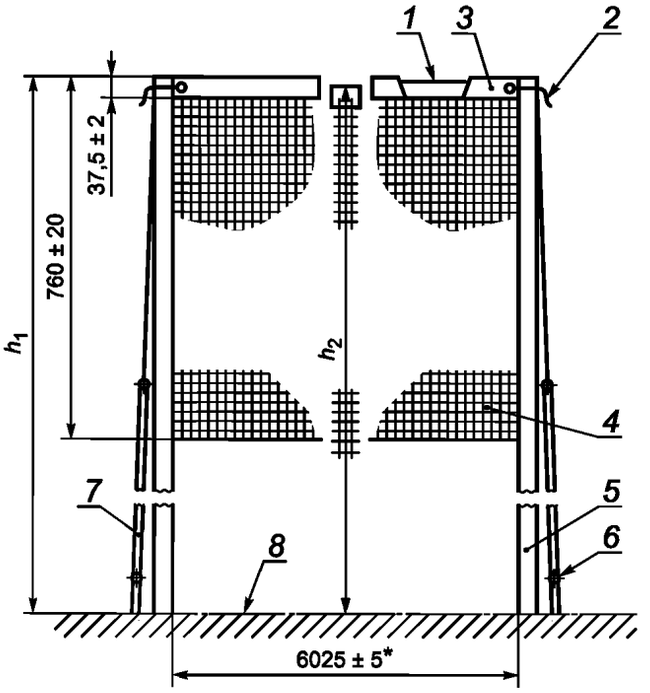

*Указанный размер должен соответствовать расстоянию между линиями, ограничивающими игровое поле.

1 — несущий трос (шнур или канат); *2* — натяжной шнур; *3* — верхняя лента сетки; *4* — сетка; *5* — стойка; *6* — проушина для несущего троса; *7* — натяжное устройство; *8* — покрытие игрового поля; h_1 — высота сетки над боковыми линиями для парной игры; h_2 — высота сетки в середине

Рисунок 1 — Основные размеры оборудования для бадминтона

3.1.2.2 Высота сетки оборудования для бадминтона — в соответствии с таблицей 3.

Таблица 3 — Высота сетки оборудования для бадминтона

Класс	Высота сетки над боковыми линиями для парной игры h_1, мм	Высота сетки в середине h_2, мм
A и *C*	1550	1524
B и *D*	1400	1374

3.1.2.3 Зазор между несущим тросом и вершиной стойки оборудования для бадминтона классов *A* и *B* должен быть не более 10 мм в соответствии с рисунком 2.

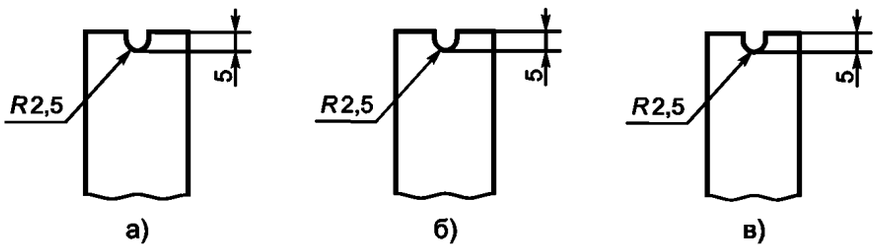

Рисунок 2 — Примеры конструкции вершины стойки оборудования для бадминтона классов *A* и *B*

3.1.3 Материалы

3.1.3.1 Элементы оборудования для бадминтона типа 3 изготавливают из стали, сплавов и синтетических материалов. Сплав должен быть коррозионно-стойким, а сталь должна быть защищена от коррозии (например, путем горячего цинкования, нанесения порошкового покрытия или окрашивания).

3.1.3.2 Сетку оборудования для бадминтона изготавливают из синтетических волокон.

3.1.4 Конструкция

3.1.4.1 Стойки

Конструкция стоек оборудования для бадминтона должна обеспечивать расположение несущего троса в середине игрового поля на высоте h_1 и h_2 в соответствии с рисунком 1 и таблицей 3.

Стойки должны быть оснащены соответствующим устройством для крепления сетки.

Стойки по всей длине не должны сближаться или сдвигаться относительно поверхности игрового поля.

Во время эксплуатации стойки должны быть расположены вертикально. Допустимое отклонение от вертикали ±1°.

Стойки оборудования для бадминтона классов *A* и *B* должны соответствовать следующим требованиям:

- три стороны стойки, которые обращены к игровому полю (две боковые стороны, параллельные основным линиям, и одна сторона, обращенная к игровому полю), не должны быть расположены в пределах игрового поля;
- стойки должны быть контрастного цвета, причем использование ярких (в т. ч. флуоресцирующих или блестящих) красок не допускается;
- поперечное сечение по всей длине стоек должно быть одинаковым и иметь форму круга диаметром (40 ± 1) мм или квадрата, сторона которого равна (40 ± 1) мм;
- на верхнем участке регулируемой стойки, длина которого составляет 160^{+5} мм, допускается уменьшение размера ее поперечного сечения на (6 ± 1) мм в соответствии с рисунком 3;
- уменьшение размера поперечного сечения в нижней части регулируемой стойки (см. рисунок 3) не допускается;
- расстояние между внутренними сторонами стоек должно быть от 6010 до 6020 мм при измерении по вершинам.

Примечание — Регулируемые стойки используют преимущественно для оборудования класса *B*.

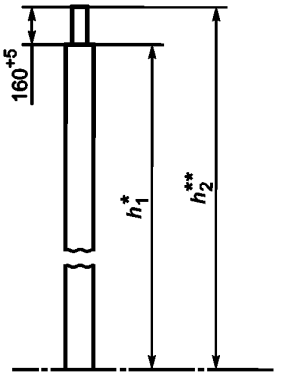

*Значение размера h_1 для оборудования классов *B* и *D* – по таблице 3.

**Значение размера h_2 для оборудования классов *A* и *C* – по таблице 3.

Рисунок 3 — Профиль стоек оборудования для бадминтона

Допускается изготавливать профиль стоек оборудования для бадминтона классов *C* и *D* другой формы, если стойки не выходят за линии игрового поля.

3.1.4.2 Сетка

В соответствии с рисунком 1 высота сетки установленного и готового к эксплуатации оборудования для бадминтона должна быть:

- (760 ± 20) мм — над каждой боковой линией;
- (760 ± 40) мм — в середине.

Размер стороны ячейки должен составлять от 15 до 20 мм.

Диагональ ячейки сетки оборудования для бадминтона классов *A* и *B* должна быть размером от 21 до 29 мм.

При испытаниях по [1] разрывная нагрузка ячеек сетки должна быть не менее 100 Н.

Верхняя лента сетки должна быть сложена вдвое над несущим тросом и быть белого цвета. Ширина верхней ленты сетки должна быть (37,5 ± 2,0) мм.

Верхняя лента сетки готового к эксплуатации оборудования для бадминтона должна быть расположена по верхнему краю сетки между стойками.

Несущий трос должен быть протянут в верхней ленте сетки. Концы несущего троса должны быть выведены таким образом, чтобы они не истирались и могли быть присоединены к соответствующему натяжному устройству и/или устройству для крепления.

Должен быть предусмотрен механизм, предотвращающий исчезновение конца несущего троса внутри ленты сетки.

Расстояние между боковой стороной сетки и стойкой должно быть не более 10 мм.

Цвет ячеек сетки должен быть темным.

3.1.4.3 Несущий трос (шнур или канат)

Прочность на разрыв несущего троса (шнура или каната) должна быть не менее 20 даН.

3.1.4.4 Установочные гильзы

Установочные гильзы должны быть защищены от коррозии.

Пример фундамента для монтажа оборудования для бадминтона типа 1 показан на рисунке 4.

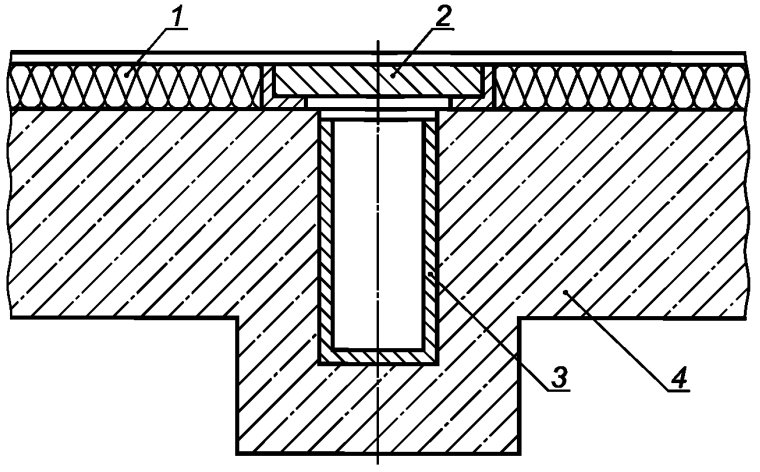

1 — покрытие игрового поля; *2* — крышка; *3* — бетонный блок; *4* — установочная гильза

Рисунок 4 — Пример фундамента для монтажа оборудования для бадминтона типа 1

3.2 Требования безопасности

3.2.1 Общие положения

Оборудование для бадминтона должно соответствовать общим требованиям безопасности по ГОСТ Р 56446, если настоящим стандартом не установлено иное.

3.2.2 Натяжное устройство

3.2.2.1 Натяжное устройство (при его наличии) должно быть сконструировано таким образом, чтобы исключить возможность самопроизвольного расцепления и опасность для пользователей во время эксплуатации оборудования для бадминтона.

3.2.2.2 Натяжное устройство не должно быть обращено к игровому полю.

3.2.3 Крепления

3.2.3.1 Крепления (при их наличии) не должны быть обращены к игровому полю.

3.2.3.2 Крепления должны быть сконструированы таким образом, чтобы исключить опасность для пользователей во время эксплуатации оборудования для бадминтона.

4 Методы испытаний

4.1 Соответствие оборудования для бадминтона требованиям, изложенным в разделе 3, проверяют визуальными, органолептическими и инструментальными методами.

4.2 Разрывную нагрузку ячеек сетки определяют по [1].

4.3 Прочность на разрыв несущего троса (шнура или каната) проверяют по ГОСТ Р ИСО 2307.

4.4 Натяжное устройство и крепления проверяют во время эксплуатации визуальным методом.

4.5 По результатам испытаний оформляют отчет или протокол.

5 Протокол испытаний

Протокол испытаний должен содержать следующую информацию:

- дату проведения испытаний;
- фамилия, инициалы испытателя;
- ссылку на настоящий стандарт;
- данные об условиях испытаний (температура и т. д.);
- данные об испытуемом оборудовании (в т. ч. о дефектах, выявленных до проведения испытаний);
- результаты испытаний.

6 Инструкция по эксплуатации

Изготовитель/поставщик вместе с оборудованием для бадминтона должен предоставить инструкцию по эксплуатации, содержащую следующую информацию:

- наименование оборудования;
- указания по установке оборудования;
- указания по сборке (в т. ч. сведения о натяжном устройстве, регулировке высоты стоек и т. д.);
- указания по креплению сетки;
- указания по техническому обслуживанию.

7 Маркировка

На оборудовании для бадминтона, которое соответствует требованиям настоящего стандарта, должна быть нанесена следующая маркировка:

- наименование оборудования;
- тип и класс оборудования;
- обозначение настоящего стандарта;
- наименование и/или торговый знак изготовителя;
- год изготовления.

Библиография

[1] EN ISO 1806:2002 Сети рыболовные. Определение разрывной нагрузки ячеек сетного полотна (Fishing nets — Determination of mesh breaking force of netting)

УДК 796.022:006.354 ОКС 97.220.30

Ключевые слова: оборудование для бадминтона, функциональные требования, требования безопасности, методы испытаний

Редактор *О.А. Стояновская*
Технический редактор *В.Н. Прусакова*
Корректор *М.В. Бучная*
Компьютерная верстка *А.Н. Золотаревой*

Сдано в набор 18.04.2016. Подписано в печать 22.04.2016. Формат 60 × 84 1/8. Гарнитура Ариал.
Усл. печ. л. 1,40. Уч.-изд. л. 1,00. Тираж 29 экз. Зак. 1141.

Издано и отпечатано во ФГУП «СТАНДАРТИНФОРМ», 123995 Москва, Гранатный пер., 4.
gost.e-ecolog.ru gost.e-ecolog.ru

gost.e-ecolog.ru