ТИПОВОЙ ПРОЕКТ

901-3-188.83

БЛОК МИКРОФИЛЬТРОВ И ДОПОЛНИТЕЛЬНЫХ РЕАГЕНТОВ ДЛЯ СТАНЦИИ ОЧИСТКИ ВОДЫ ПОВЕРХНОСТНЫХ ИСТОЧНИКОВ

С СОДЕРЖАНИЕМ ВЗВЕШЕННЫХ ВЕЩЕСТВ ДО 50 МГ/Л

ПРОИЗВОДИТЕЛЬНОСТЬЮ 12,5 ТЫС.М³/СУТКИ

Альбом II

Строительные изделия

Инв.№ 13245-02

				ПРИВЯЗАН
				ИНВ. №

gost.e-ecolog.ru

Госстрой СССР
ЦЕНТРАЛЬНЫЙ ИНСТИТУТ ТИПОВОГО ПРОЕКТИРОВАНИЯ
Свердловский филиал
620062, г.Свердловск-62, ул.Чебышева,4
Заказ № 5673 Инв.№ 12845-02 тираж 400
Сдано в печать 20.12 1983 г цена 0-84

ТИПОВОЙ ПРОЕКТ

901-3-188.83

БЛОК МИКРОФИЛЬТРОВ И ДОПОЛНИТЕЛЬНЫХ РЕАГЕНТОВ ДЛЯ СТАНЦИИ ОЧИСТКИ ВОДЫ ПОВЕРХНОСТНЫХ ИСТОЧНИКОВ

С СОДЕРЖАНИЕМ ВЗВЕШЕННЫХ ВЕЩЕСТВ ДО 50 МГ/Л

ПРОИЗВОДИТЕЛЬНОСТЬЮ 12,5 ТЫС. $М^3$/СУТКИ

СОСТАВ ПРОЕКТА:

Альбом I – Архитектурно-строительная часть. Технологическая, санитарно-техническая части. Электротехническая часть и Нестандартизированное оборудование.

Альбом II – Строительные изделия.

Альбом III – Ведомости потребности в материалах.

Альбом IV – Спецификации оборудования

Альбом V – Сборник спецификаций оборудования.

Альбом VI – Сметы.

Утвержден Госгражданстроем
Приказ № 313 от 23 ноября 1982г.

введены в действие
ЦНИИЭП инженерного оборудования
приказ № 55 от 23 июня 1983г.

Альбом II

РАЗРАБОТАН
ЦНИИЭП инженерного оборудования
городов жилых и общественных зданий
Главный инженер института А. Кетаов
Главный инженер проекта М. Кротков

Привязан

Инв. №

19295-02

Содержание альбома

Обозначение	Наименование	Стр.	Примеч.
901-3-188.83-КЖИ.К1	Колонна К1	3	
К3	Колонна К3	4	
К5	Колонна К5	5	
Бс3	Балка стропильная Бс3	6	
Бс4	Балка стропильная Бс4	7	
ПГ2	Плита покрытия ПГ2	8	
ПГ3	Плита покрытия ПГ3	9	
П7	Плита покрытия П7	10	
ПС3-25	Панель стеновая	11	
ПС3-30	Панель стеновая		
ПС3-20	Панель стеновая	12	
МС3	Элемент соединительный		
МС1	Элемент соединительный	13	
МС2	Элемент соединительный		
Щ1	Щит стальной Щ1	14	
Щ2	Щит стальной		
А1	Анкер А1	15	
А2	Анкер А2		
МН1	Изделие закладное МН1	16	
МН2	Изделие закладное МН2		

Обозначение	Наименование	Стр.	Примеч.
901-3-188.83-КЖИ МН3	Изделие закладное МН3	17	
МН4	Изделие закладное МН4		
МН5	Изделие закладное МН5	18	
МН6	Изделие закладное МН6		
К7	Колонна К7	19	
Р3	Ригель Р3	20	

Альбом II

Типовой проект 901-

Рис.1

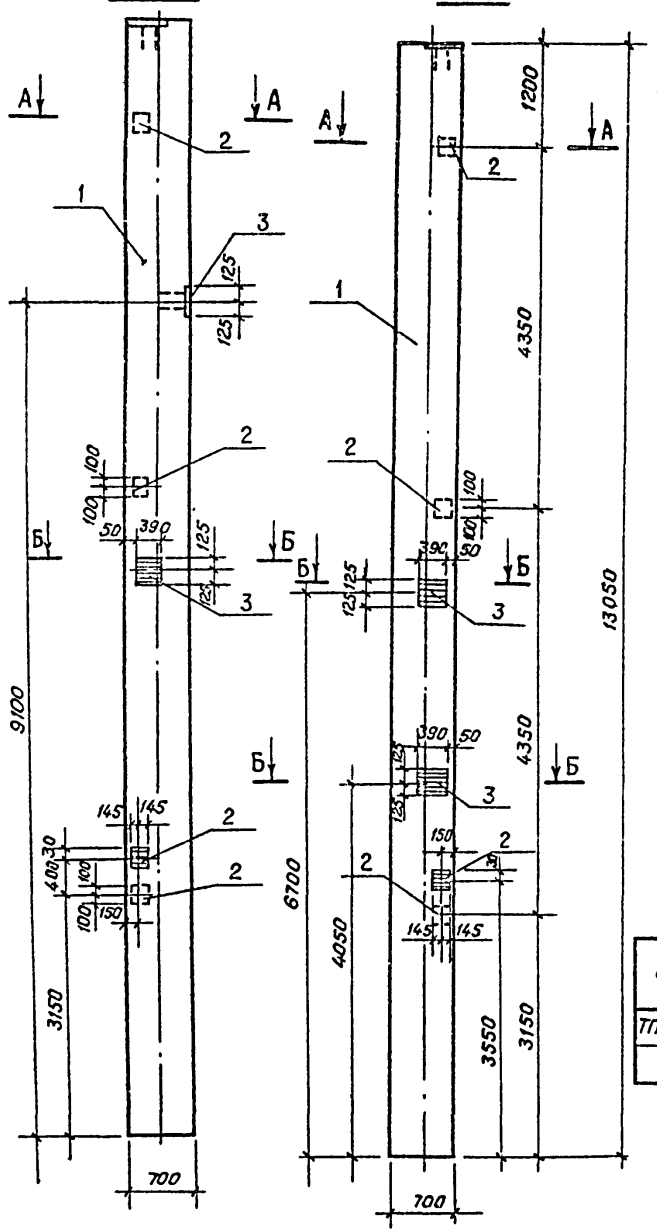

Рис.2

А-А

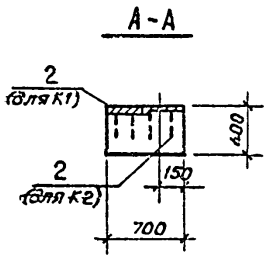

Б-Б

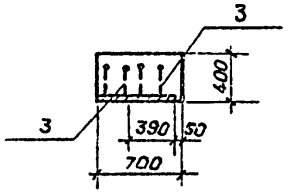

Формат	Зона	Поз.	Обозначение	Наименование	Кол.	Примечание
				Документация		
			1.423-5, вып.1	Ж.-б. колонны прямоугольного сечения для одноэтажных производственных зданий без мостовых кранов высотой 10,8; 12,0; 13,2 и 14,4 м.		
				Сборочные единицы		
		1	1.423-5, вып.1	Колонна К120-19	1	
		2	1.423-5, вып.2	Изделие закладное М1-12	4	
		3	1.423-5, вып.2	То же НМ-8	2	
				Различие исполнений ТП 901-кжн.К1 и ТП 901-кжи.К1-01 по сборочному чертежу.		

Ведомость расхода стали на дополнительные закладные изделия на элемент, кг

Марка элемента	Изделия закладные								Всего
	Арматура класса				Прокат марки				
	А-I		А-III		Вст3кп2				
	ГОСТ 5781-82				ГОСТ 82-70	ГОСТ 103-76			
	6	Итого	12	Итого	-8×250	-10×200		Итого	
К1	0,4	0,4	11,2	11,2	12,4	18,4		30,8	42,4
К2	0,4	0,4	11,2	11,2	12,4	18,4		30,8	42,4

Обозначение	Марка	Рис.
ТП 901-кжи.К1	К1	1
-01	К2	2

Привязан

Инв.№

Н.контр.	Кузнецов	
Провер.	Антонова	
Ст.техн.	Певчева	
ГИП	Кузнецов	
Гл.конст.	Шапиро	
Нач.отд.	Красавин	

ТП 901-3-188.83 КЖИ. К1

Колонна К1

Стадия	Масса	Масштаб
РП	9,2т	1:50
Лист	Листов 1	

ЦНИИЭП инженерного оборудования г. Москва

Инв.№подл | Подпись и дата | Взам.инв.№

19275-02

Копировал Музафарова

Альбом III

Типовой проект 901-

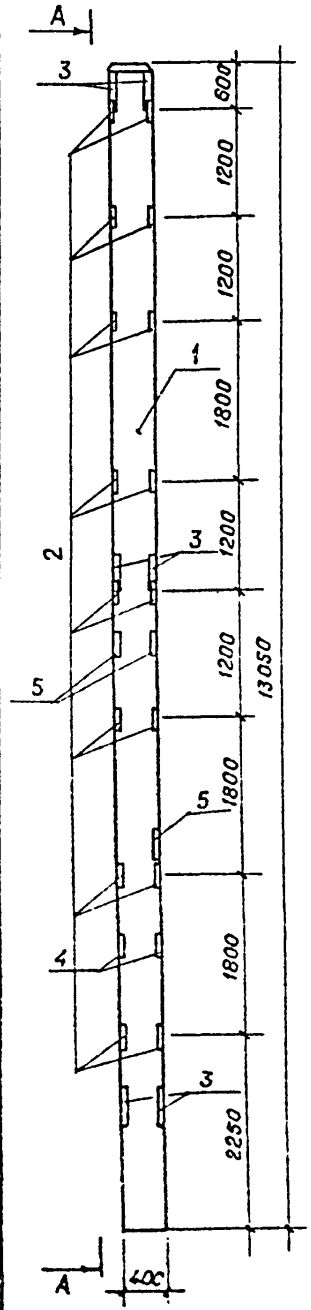

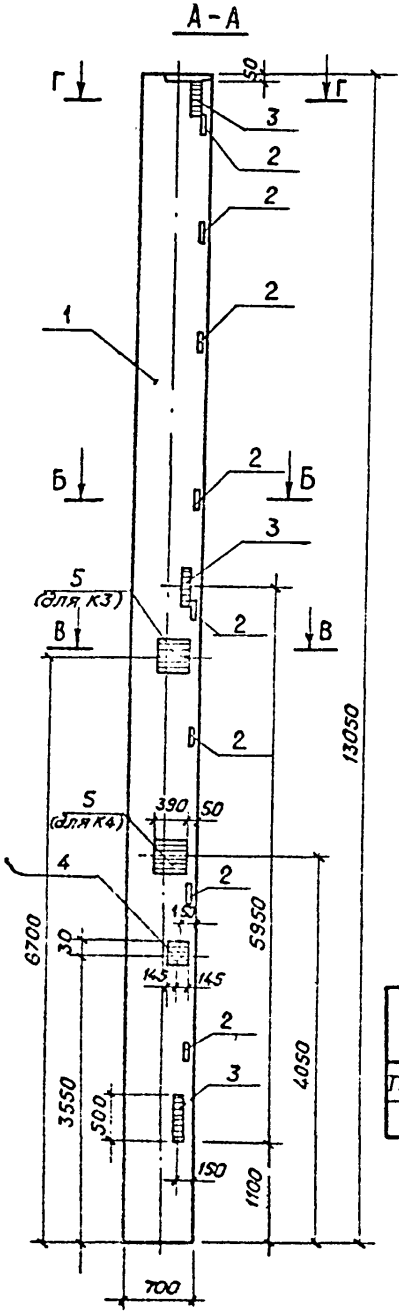

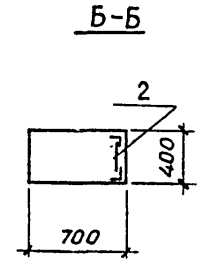

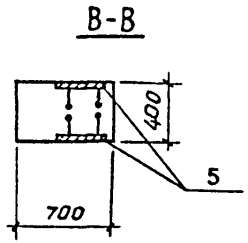

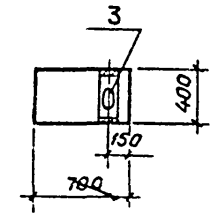

Обозначение	Марка
ТП901- КЖИ.К3	К3
-01	К4

Формат	Зона	Поз.	Обозначение	Наименование	Кол.	Примечание
				Документация		
			1,423-5, вып.1	Ж.-б.колонны прямоугольного сечения для одноэтажных производственных зданий без мостовых кранов высотой 10,8; 12,0; 13,2 и 14,4м.		
				Сборочные единицы		
		1	1,423-5, вып.1	Колонна К120-19	1	
		2	1,423-5, вып.2	Изделие закладное М1-14	8	
		3	1,423-5, вып.2	То же НМ-1	3	
		4	1,423-5, вып.2	—"— М1-12	2	
				Переменные данные для исполнений		
				ТП901- КЖИ.К3		
				Сборочные единицы		
		5	1,423-5, вып.2	Изделие закладное НМ-8	2	
				ТП901- КЖИ.К3-01		
				Сборочные единицы		
		5	1,423-5, вып.2	Изделие закладное НМ-8	1	

Ведомость расхода стали на дополнительные закладные изделия на элемент, кг

Марка элемента	Изделия закладные										
	Арматура класса				Прокат марки						
	А-I		А-III		Вст3кп2						
	ГОСТ 5781-82				ГОСТ 103-76			ГОСТ 82-70	ГОСТ 8509-72	Итого	Всего
	6	Итого	12	Итого	-10×200	-16×120	-12×100	-8×250	L63/8,3×5		
К3	0,4	0,4	11,2	11,2	9,2	45,3	53,7	12,4	12,0	132,6	144,2
К4	0,2	0,2	8,8	8,8	9,2	45,3	53,7	6,2	12,0	126,4	135,4

Привязан		
Инв.№		
Н.контр	Кузнецов	
Проверил	Антонова	
Ст.техн.	Певчева	
ГИП	Кузнецов	
Гл.конст	Шапиро	
Нач.отд	Красавин	

ТП 901-3-188.83 КЖИ.К3

Колонна К3

Стадия	Масса	Масштаб
РП	9,2т	1:50
Лист	Листов 1	

ЦНИИЭП инженерного оборудования г.Москва

Инв.№ подл. | Подпись и дата | Взам.инв.№

Альбом II

Типовой проект 901-

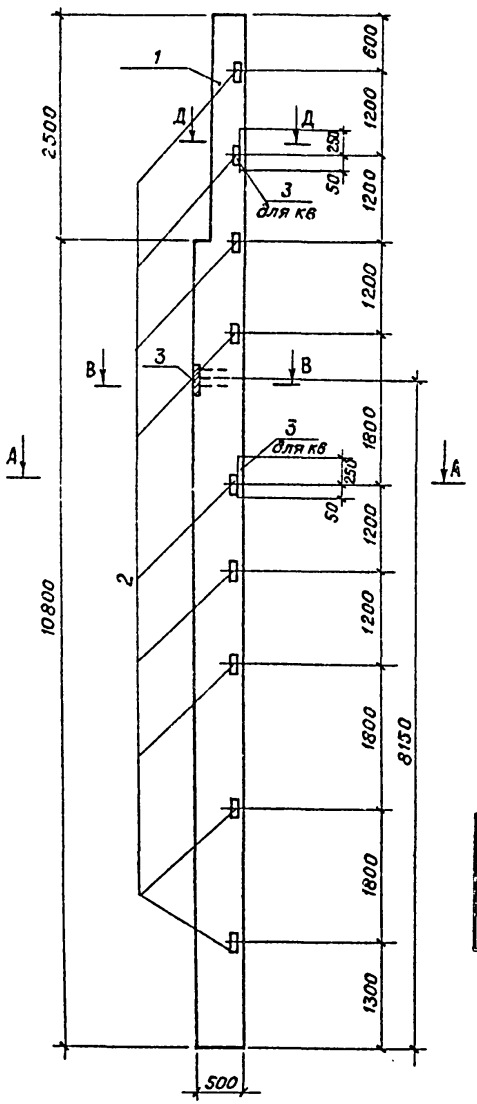

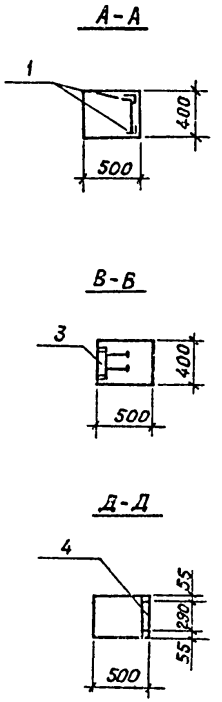

			Обозначение	Наименование	Кол.	Примечание
				Документация		
			460-75, вып. 1-1	Ж-б. фахверковые колонны прямоугольного сечения для одноэтажных производственных зданий.		
				Сборочные единицы		
		1	460-75, вып. 1-1	Колонна КФ 38-1	1	
		2	460-75, вып. 1-2	Изделие закладное МН9	9	
		3	460-75, вып. 1-2	То же МН11	1	
			Переменные данные для исполнений			
				ТП 901- КЖИ, К5-01		
				Сборочные единицы		
		3	460,75, вып. 1-2	Изделие закладное МН11	2	

Ведомость расхода стали на дополнительные закладные изделия, кг

Марка элемента	Изделия закладные												Всего	Общий расход
	Арматура класса А-III				Прокат марки В ст 3 кп 2									
	ГОСТ 5781-82				ГОСТ 8609-72				ГОСТ 82-70					
	12			Итого	16,3/6,3×5			Итого	-10×300			Итого		
К5	5,9			5,9	17,1			17,1	9,4			9,4	26,5	32,4
К6	12,3			12,3	17,1			17,1	28,2			28,2	45,3	57,6

Обозначение	Марка
ТП 901- КЖИ. К5	К5
-01	К6

ПРИВЯЗАН	Н.контр.	Кузнецов		ТП 901-3-188.83	КЖИ. К5	
	Проверил	Антонова		Колонна К5	Стадия	Масса	Масштаб
	Ст.техник	Певчева			РП	6,15т	1:50
	ГИП	Кузнецов			Лист	Листов 1	
	Гл.констр	Шапиро			ЦНИИЭП ИНЖЕНЕРНОГО ОБОРУДОВАНИЯ г. Москва		
ИНВ.№	Нач.отд.	Красавин					

Инв. № подл. | Подпись и дата | Взам. инв. №

19295-02

Копировал Музафарова

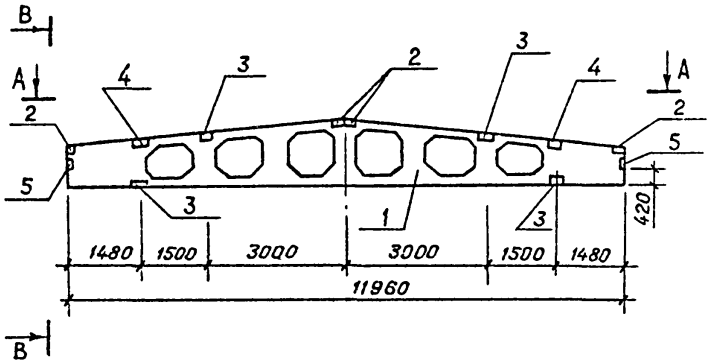

А-А

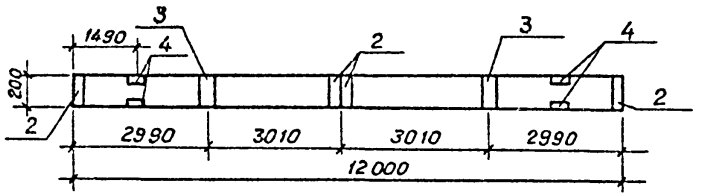

В-В

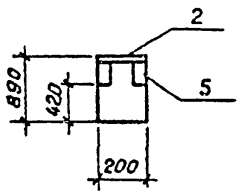

Формат	Зона	Поз.	Обозначение	Наименование	Кол.	Примечание
				Документация		
			1.462-3, вып. I	Эс-б. предварительно напряженные двускатные решетчатые балки для покрытий промышленных зданий.		
				Сборочные единицы		
		1	1.462-3, вып. I	балка стропильная 16ДР12-3АIV	1	
		2	1.462-3, дополн. к вып. I-VII	изделие закладное М4-1-2	4	
		3	1.462-3, дополн. к вып. I-VII	То же М4-3-3	4	
		4	1.462-3, вып. II	—"— М4-10-2	2	
		5	1.462-3, вып. II	—"— М4-10-1	2	

Ведомость расхода стали на дополнительные закладные изделия на элемент, кг

Марка элемента	Изделия закладные									
	Арматура класса				Прокат марки					Всего
	A-II		A-III		В Ст.3 кп2					
	ГОСТ 5781-82				ГОСТ 103-76**		ГОСТ 8509-72	ГОСТ 8510-72	Итого	
	10	Итого	8	Итого	δ=14	δ=16	L80/80×8	L110/70×8		
БС3	3,2	3,2	1,6	1,6	5,0	8,6	8,6	10,4	32,6	37,4

Привязан	Н.контр	Кузнецов	
	Проверил	Антонова	
	Ст.техник	Певчева	
	ГИП	Кузнецов	
	Гл.констр	Шапиро	
Инв №	Нач.отд	Красавин	

ТП 901-3-188.83 КЖИ. БС3

Балка стропильная БС3

Стадия	Масса	Масштаб
РП	4,7т	1:100
Лист	Листов 1	

ЦНИИЭП инженерного оборудования г. Москва

Инв. № подл. | Подпись и дата | Взам. инв. №

Альбом III

Типовой проект

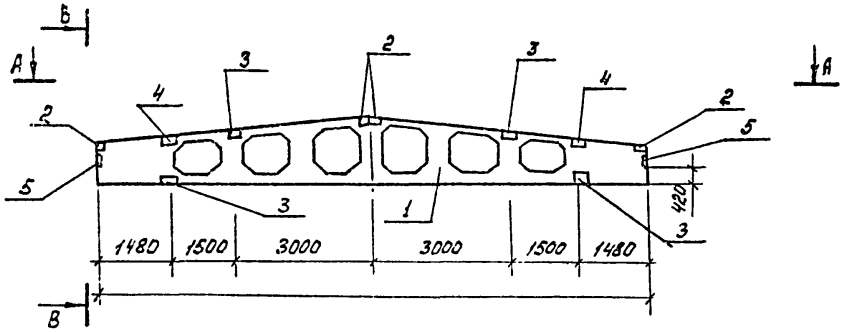

А - А

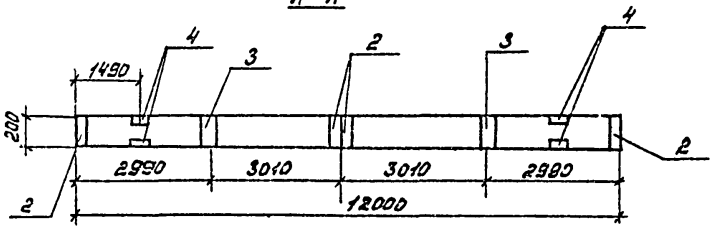

В - В

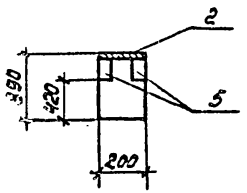

Формат	Зона	Поз.	Обозначение	Наименование	Кол.	Примеч.
				Документация		
			1.462-3, вып. I	Ж.-б. предварительно-напряженные двускатные решетчатые балки. Для покрытий промышленных зданий.		
				Сборочные единицы		
		1	1.462-3, вып I	Балка стропильная 16АР12-4АIV	1	
		2	1,462-3, дополн. к вып. I-VII	Изделие закладное М 4-1-2	4	
		3	1,462-3, дополн. к вып. I-VII	То же М4-3-3	4	
		4	1,462-3, вып. II	—"— М4-10-2	2	
		5	1.462-3. вып. I	—"— М4-10-1	2	

Ведомость расхода стали на дополнительные закладные изделия на элемент, кг.

Марка элемента	Изделия закладные									Всего
	Арматура класса				Прокат марки					
	A-I		A-III		ВСт3кп2					
	ГОСТ 5781-82				ГОСТ 103-76*		ГОСТ 8509-72	ГОСТ 8510-72	Итого	
	10	Итого	8	Итого	-6×140	-6×190	L 8,0/8,0×8	L 11/7,0×8		
БС4	3,2	3,2	1,6	1,6	5,0	8,6	8,6	10,4	32,6	37,4

Привязан	Н.контр.	Кузнецов	
	Провер.	Антонова	
	Ст.техн.	Певчева	
	Г И П	Кузнецов	
	Гл.конст	Шапиро	
Инв. №	Нач.отд.	Красавин	

ТП 901-3-188.83 КЖИ. БС4

Балка стропильная БС4

Стадия	Масса	Масштаб
РП	4,7 т	1:100
Лист	Листов 1	

ЦНИИЭП инженерного оборудования г. Москва

Инв. № подл. | Подпись и дата | Взам. инв. №

Формат А4 19245-02

Альбом II

Типовой проект 901-

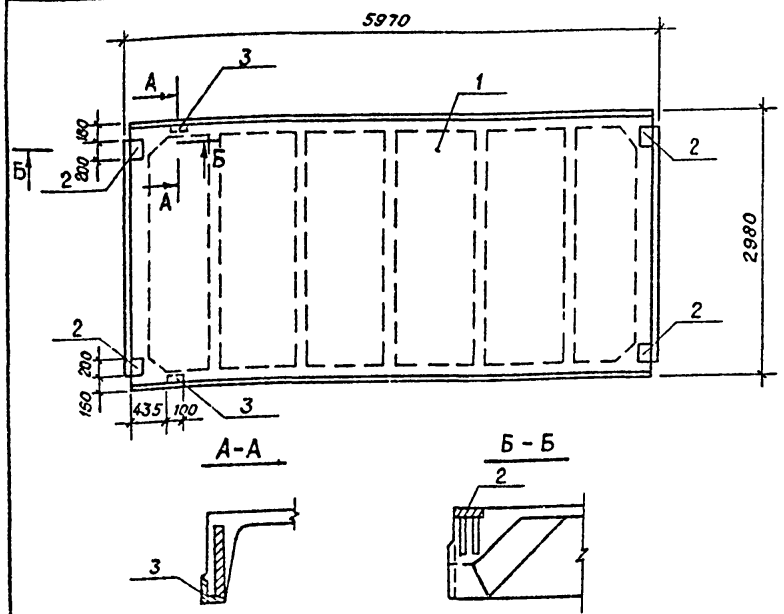

Формат	Зона	Поз.	Обозначение	Наименование	Кол. шт.	Примеч.
				Документация		
			ГОСТ 22701.1-77	Плита ж.-б. ребристая предвар. напряженная размером 6×3 м для покрыт. производств. зданий. Технические условия.		
				Сборочные единицы		
		1	ГОСТ 22701.1-77	Плита покрытия ПГ-2АIVТ	1	
				Переменные данные для исполнения		
				ТП 901-3- -КЖИ.ПГ2		
				Сборочные единицы		
		2	ГОСТ 22701.5-77	Изделие закладное М8	4	
				ТП 901-3- -КЖИ.ПГ2-01		
				Сборочные единицы		
		2	ГОСТ 22701.5-77	Изделие закладное М8	4	
		3	ГОСТ 22701.5-77	То же М9	2	
				ТП 901-3- -КЖИ.ПГ2-02		
				Сборочные единицы		
		3	ГОСТ 22701.5-77	Изделие закладное М9	2	

Ведомость расхода стали на дополнительные закладные изделия, кг

Марка элемента	Изделия закладные										Всего
	Арматура класса AIII				Прокат марки Вст.3кп2						
	ГОСТ 5781-82				ГОСТ 8509-72			ГОСТ 103-76			
	ф10	ф14		Итого	∠70×8		Итого			Итого	
ПГ2	1,6			1,6				5,8		5,2	6,8
ПГ2-1	2,22	0,20		2,42	1,68		1,68	5,2		5,2	9,3
ПГ2-2	0,62	0,20		0,82	1,68		1,68				2,5

Обозначение	Марка	Наличие закл. изд. поз. 2	3
ТП 901-3- -КЖИ.ПГ2	ПГ2	×	—
ПГ2-01	ПГ2-1	×	×
ПГ2-02	ПГ2-2	—	×

Привязан

Инв. №

Н.контр.	Кузнецов	
Проверил	Кузнецов	
Инжен.	Базанов	
Рук гр	Антонова	
ГИП	Кузнецов	
Гл спец	Шапиро	
Нач отд	Красавин	

ТП 901-3-188.83 КЖИ. ПГ2

Плита покрытия ПГ 2

Стадия	Масса	Масштаб
РП	2.65т	1:50
Лист	Листов 1	

ЦНИИЭП инженерного оборудования г. Москва

19245-02

Альбом V

Типовой проект 901-

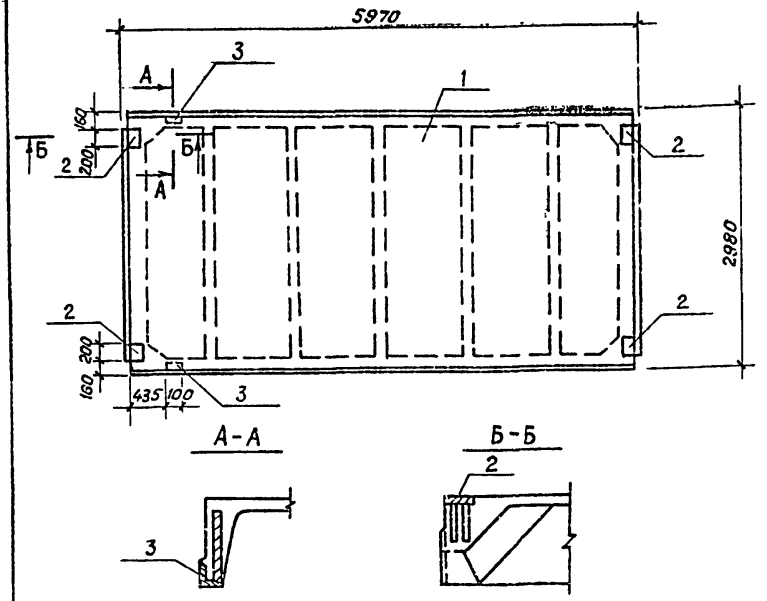

Формат	Зона	Поз.	Обозначение	Наименование	Кол.	Примеч.
				Документация		
			ГОСТ 22701.1-77	Плита ж-б ребристая предварит. напряженная размерами 6×3 м для покрыт. производств. зданий. Технические условия.		
				Сборочные единицы		
		1	ГОСТ 22701.1-77	Плита покрытия ПГ-3АIVТ	1	
			Переменные данные	для исполнения		
				ТП 901-3- -КЖИ.ПГ3		
				Сборочные единицы		
		2	ГОСТ 22701.5-77	Изделие закладное М8	4	
				ТП 901-3- -КЖИ-ПГ3-01		
				Сборочные единицы		
		2	ГОСТ 22701.5-77	Изделие закладное М8	4	
		3	ГОСТ 22701.5-77	То же М9	2	
				ТП 901-3- -КЖИ.ПЗ-02		
				Сборочные единицы		
		3	ГОСТ 22701.5-77	Изделие закладное М9	2	

Ведомость расхода стали на дополнительные закладные изделия, кг

Марка элемента	Изделия закладные									Всего
	Арматура класса AIII				Прокат марки					
	ГОСТ 5781-82				В Ст.3 кп2 ГОСТ 8509-72			ГОСТ 103-76		
	ф10	ф14		Итого	∠70×8		Итого		Итого	
ПГ3	1,6			1,6				5,8	5,2	6,8
ПГ3-1	2,22	0,20		2,42	1,68		1,68	5,2	5,2	9,3
ПГ3-2	0,62	0,20		0,82	1,68		1,68			2,5

Обозначение	Марка	Наличие закл. изд. поз. 2	3
ТП 901-3- -КЖИ.ПГ3	ПГ3	×	—
-ПГ3-01	ПГ3-1	×	×
ПГ3-02	ПГ3-2	—	×

Привязан

Инв. №

Взам. инв. № | Подпись и дата | Инв. № подл.

Н.контр.	Кузнецов	
Проверил	Кузнецов	
Инженер	Базанов	
Рук. гр.	Антонова	
ГИП	Кузнецов	
Гл.спец.	Шапиро	
Нач.отд.	Красавин	

ТП 901-3-188.83° КЖИ. ПГ3

Плита покрытия ПГ3

Стадия	Масса	Масштаб
РП	2,65т	1:50
Лист	Листов 1	

ЦНИИЭП инженерного оборудования г. Москва

13245-02

Копировал Музафарова

Альбом II

Типовой проект 901-

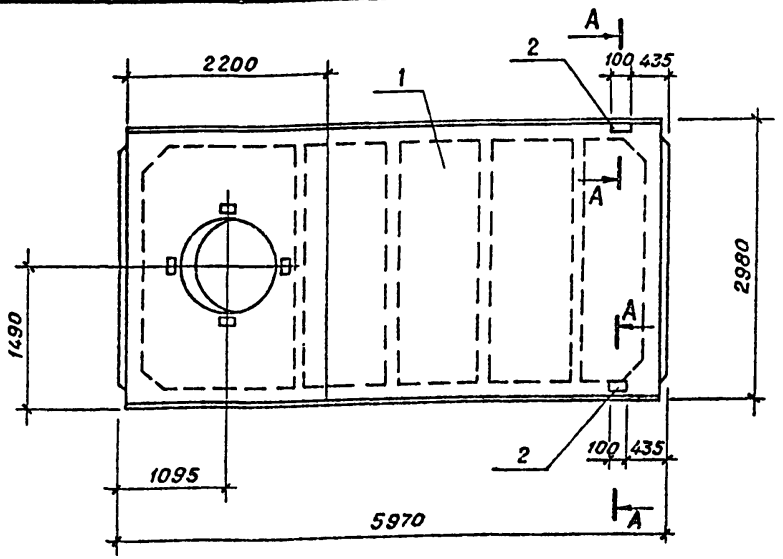

Разрез А-А

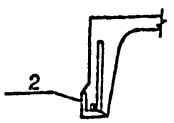

Формат	Зона	Поз.	Обозначение	Наименование	Кол.	Примечание
				Документация		
			ГОСТ 22701.0-77	Плиты ж-б. ребристые предварительно напряженные размерами 6×3м для покрытий производственных зданий		
а						
				Сборочные единицы		
		2	ГОСТ 22701.5-77	Изделие закладное М9	2	
				Переменные данные для исполнения		
				ТП 901-3 КЖИ. П7		
				Сборочные единицы		
		1		Плита покрытия ПВ 10-3АIVТ		
				ТП 901-3 КЖИ.П7-01		
		1		Плита покрытия ПВ10-4АIVТ		

Ведомость расхода стали на дополнительные закладные изделия на элемент, кг

Марка элемента	Изделия закладные								
	Арматура класса А-III ГОСТ 5781-82				Прокат марки ВСт3кп2 ГОСТ 8510-72				Всего
	10	14		Итого	L7.0/1.0×8			Итого	
П7 П7-1	0,62	0,20		0,82	1,58			1,58	2,50

Закладные изделия должны быть оцинкованы слоем 150 мкм способом металлизации в процессе изготовления.

Обозначение	Марка
ТП 901-3- КЖИ. П7	П7
-01	П7-1

Инв.№ подл. | Подпись и дата | Взам.инв.№

Н.контр.	Кузнецов	
Проверил	Антонова	
Ст.инж.	Петровнина	
Рук.гр.	Антонова	
ГИП	Кузнецов	
Гл.конст	Шапиро	
Нач.отд.	Красавин	

ПРИВЯЗАН

Инв.№

ТП 901-3-188.83 КЖИ. П7

Плита покрытия П7

Стадия	Масса	Масштаб
РП	3,6т	1:50
Лист	Листов 1	

ЦНИИЭП инженерного оборудования г. Москва

19245-02

Копировал Музафарова

Альбом II

Типовой проект 901-

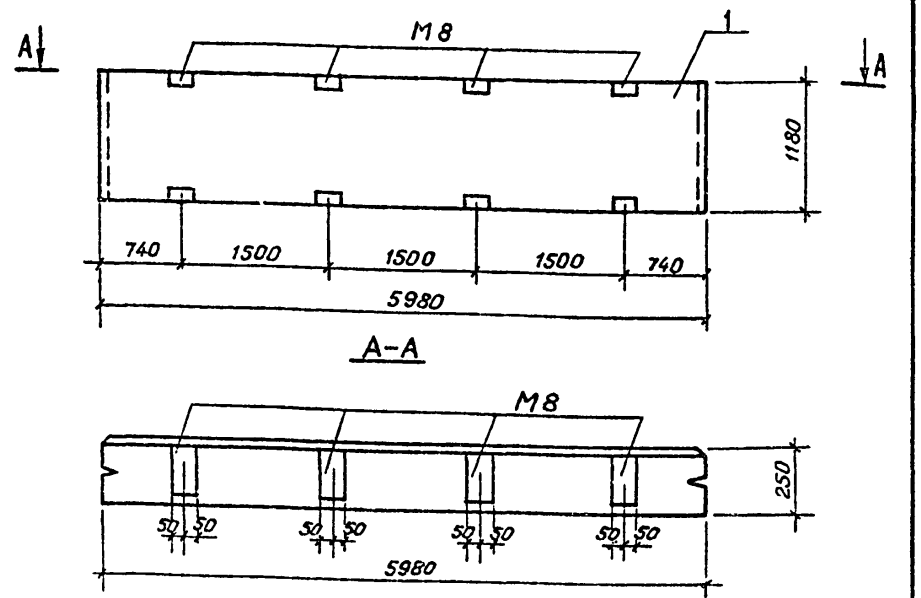

Формат	Зона	Поз.	Обозначение	Наименование	Кол.	Примечание
				Документация		
			1.432-14/80, вып. 1	Стеновые панели отапливаемых производственных зданий с шагом колонн 6м.		
				Сборочные единицы		
		1	1.432-14/80, вып. 1	Панель стеновая ПС 600.12.25-П-3	1	

Привязан

Инв. №

ТП 901-3-188.83		КЖИ. ПС3-25	
Панель стеновая		Стадия: РП	Масса: 2,0т	Масштаб: 1:50
		Лист	Листов 1
		ЦНИИЭП инженерного оборудования г. Москва	

Н.контр.	Кузнецов	
Проверил	Антонова	
Ст. техн	Певчева	
ГИП	Кузнецов	
Гл.констр	Шапиро	
Нач.отд.	Красавин	

Инв. № подл. | Подпись и дата | Взам. инв. №

Копировал Музафарова

Альбом II

Типовой проект 901-

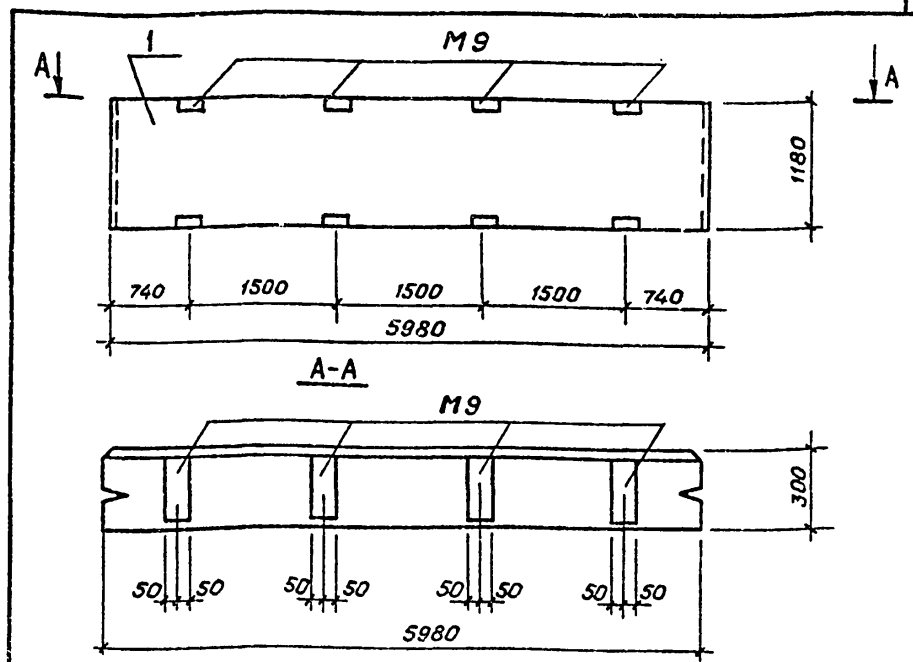

Формат	Зона	Поз.	Обозначение	Наименование	Кол.	Примечание
				Документация		
			1.432-14/80, вып. 1	Стеновые панели отапливаемых производственных зданий с шагом колонн 6м		
				Сборочные единицы		
		1	1.432-14/80, вып. 1	Панель стеновая ПС600.12.30-П-3	1	

Привязан

Инв. №

ТП 901-3-188.83		КЖИ. ПС3-30	
Панель стеновая		Стадия: РП	Масса: 24т	Масштаб: 1:50
		Лист	Листов 1
		ЦНИИЭП инженерного оборудования г. Москва	

Н.контр.	Кузнецов	
Проверил	Антонова	
Ст. техн.	Певчева	
ГИП	Кузнецов	
Гл.констр	Шапиро	
Нач.отд.	Красавин	

Инв. № подл. | Подпись и дата | Взам. инв. №

10215-02

Копировал Музафарова

Альбом II

Типовой проект 901-

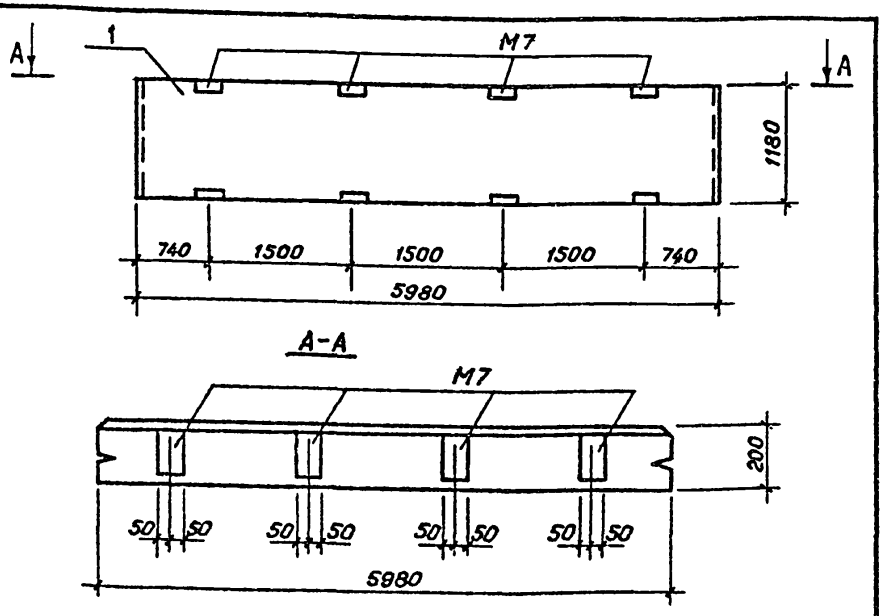

Формат	Зона	Поз.	Обозначение	Наименование	Кол.	Примечание
				Документация		
			1.432-14/80, вып.1	Стеновые панели отапливаемых производственных зданий с шагом колонн 6 м.		
				Сборочные единицы		
		1	1.432-14/80, вып.1	Панель стеновая ПС 600.12.20-П-3	1	

Привязан

Инв. №

Взам. инв. №

Подпись и дата

Инв. № подл.

Н. контр.	Кузнецов		
Проверил	Антонова		
Ст. техн.	Певчева		
ГИП	Кузнецов		
Гл. конст.	Шапиро		
Нач. отд.	Красавин		

ТП 901-3-188.83 КЖИ. ПС3-20

Панель стеновая

Стадия	Масса	Масштаб
РП	1,7т	1:50
Лист	Листов 1	

ЦНИИЭП инженерного оборудования г. Москва

Копировал Музафарова

Альбом II

Типовой проект 901-

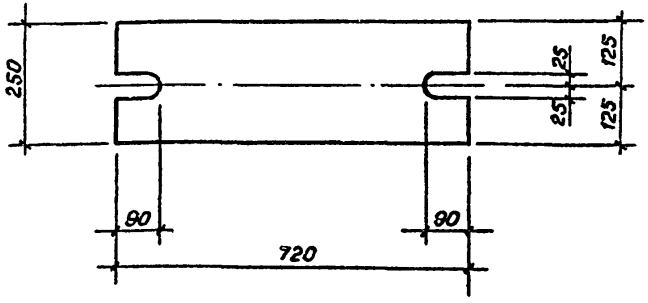

Покрытие поверхностей - горячее цинкование $h=0{,}05 \div 0{,}08$ мм.

Привязан

Инв. №

Взам. инв. №

Подпись и дата

Инв. № подл.

Н. контр.	Кузнецов		
Проверил	Антонова		
Ст. техник	Певчева		
ГИП	Кузнецов		
Гл. констр.	Шапиро		
Нач. отд.	Красавин		

ТП 901-3-188.83 КЖИ. МС3

Элемент соединительный

Стадия	Масса	Масштаб
РП	28,26	1:10
Лист	Листов 1	

Полоса $\frac{Б\text{-}2\ 20\times250\ ГОСТ\ 22\text{-}70}{Вст3кп2\text{-}1\ ГОСТ\ 14637\text{-}79}\ l=720$

ЦНИИЭП инженерного оборудования г. Москва

19245-02

Копировал Музафарова

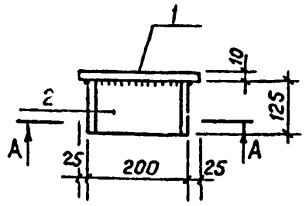

Разрез А-А

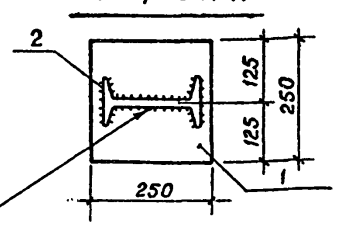

ГОСТ 5264-80-15А6

Зона	Поз.	Обозначение	Наименование	Кол.	Примечание
			Детали		
	1		Полоса $\frac{Б-2\ 10\times250\ ГОСТ103-76}{Вст3кп2-I\ ГОСТ535-79}$ $\ell=250$	1	4,9кг
	2		Двутавр $\frac{20\ ГОСТ\ 8239-72\ \ell=125}{Вст3кп2-I\ ГОСТ535-79}$	1	2,63кг

1. Покрытие поверхностей – горячее цинкование $h=0,05 \div 0,06$ мм.
2. Сварку производить электродами типа Э-42 ГОСТ 9467-75.

Привязан

Инв.№

Н.контр.	Кузнецов	
Проверил	Антонова	
Ст.инж.	Сорокина	
ГИП	Кузнецов	
Гл.констр	Шапиро	
Нач.отд	Красавин	

ТП 901-3-188.83 КЖИ. МС1

Элемент соединительный

Стадия	Масса	Масштаб
РП	7.53	1:10
Лист	Листов 1	

ЦНИИЭП инженерного оборудования г. Москва

Инв.№подл. | Подпись и дата | Взам.инв.№

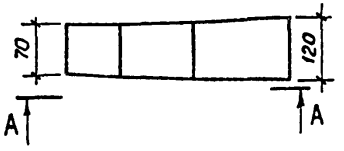

Разрез А-А

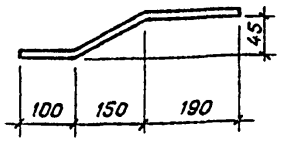

1. Покрытие поверхностей - горячее цинкование h 0,05-0,06 мм.

Привязан

Инв.№

Н.контр.	Кузнецов	
Проверил	Антонова	
Ст.инж.	Сорокина	
ГИП	Кузнецов	
Гл.констр	Шапиро	
Нач.отд	Красавин	

ТП 901-3-188.83 КЖИ. МС2

Элемент соединительный

Стадия	Масса	Масштаб
РП	3,4	1:10
Лист	Листов 1	

Полоса $\frac{Б-2\ 8\times120\ ГОСТ103-76}{Вст3кп2-I\ ГОСТ535-79}$ $\ell=450$

ЦНИИЭП инженерного оборудования г. Москва

Инв.№подл. | Подпись и дата | Взам.инв.№

Альбом II

Типовой проект

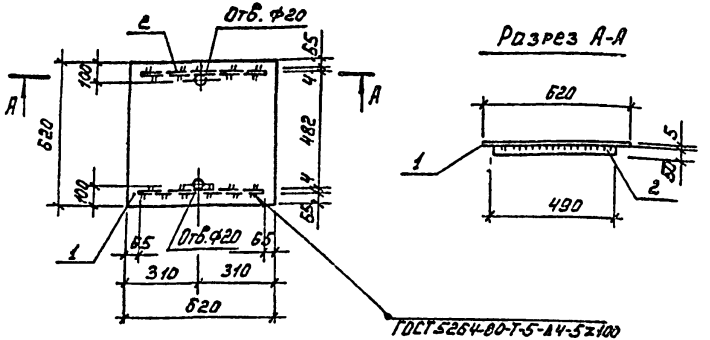

Формат	Зона	Поз.	Обозначение	Наименование	Кол.	Примеч.
				Детали		
Б4		1		Лист ромб. К-5,0х620х620 ВСт3кп2 ГОСТ 8568-77*	1	16,9 кг
Б4		2		Полоса Б-2 4х50 ГОСТ 103-76 / ВСт3кп2-I ГОСТ 535-79 ℓ=490	2	1,54 кг

1. Сварку производить электродами типа Э-42 по ГОСТ 9467-75. Катет 4 мм.
2. Покрытие поверхностей – масляная краска (ГОСТ 695-77) за 2 раза.

Привязан

Инв. №

Н. контр.	Кузнецов	
Провер.	Архипова	
Ст. техн.	Певчева	
Рук. гр.	Антонова	
Г. И. П.	Кузнецов	
Гл. конст.	Шапиро	
Нач. отд.	Красавин	

ТП 901-3-188.83 КЖИ. Щ 1

Щит стальной Щ 1

Стадия	Масса	Масштаб
РП	20	1:20

Лист | Листов 1

ЦНИИЭП инженерного оборудования г. Москва

Взам. инв. № | Подпись и дата | Инв. № подл.

Альбом V

Типовой проект

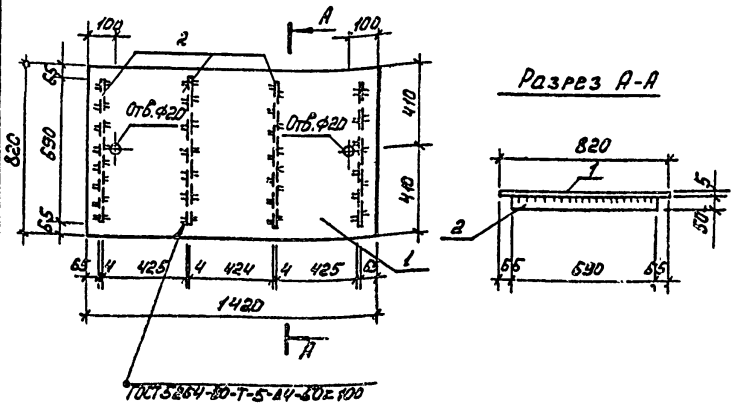

Формат	Зона	Поз.	Обозначение	Наименование	Кол.	Примеч.
				Детали		
Б4		1		Лист ромб. К-5,0х820х1420 ВСт3кп2 ГОСТ 8568-77*	1	49,1 кг
Б4		2		Полоса Б-2 4х50 ГОСТ 103-76 / ВСт3кп2-I ГОСТ 535-79 ℓ=690	4	1,09 кг

1. Сварку производить электродами типа Э-42 ГОСТ 9467-15. Катет 4 мм.
2. Покрытие поверхностей – масляная краска (ГОСТ 695-77) за 2 раза.

Привязан

Инв. №

Н. контр.	Кузнецов	
Провер.	Архипова	
Ст. техн.	Певчева	
Рук. гр.	Антонова	
Г. И. П.	Кузнецов	
Гл. конст.	Шапиро	
Нач. отд.	Красавин	

ТП 901-3-188.83 КЖИ. Щ 2

Щит стальной Щ 2

Стадия	Масса	Масштаб
РП	53,5	1:20

Лист | Листов 1

ЦНИИЭП инженерного оборудования г. Москва

Взам. инв. № | Подпись и дата | Инв. № подл.

Копировал: Формат 4

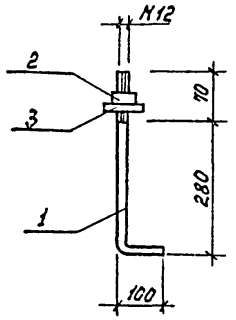

Формат	Зона	Поз.	Обозначение	Наименование	Кол.	Примеч.
				Детали		
Б4		1		ф12 AI ГОСТ 5781-82, ℓ=450	1	0,4 кг
				Стандартные изделия		
		2		Гайка М12.6 ГОСТ 5915-70	1	
		3		Шайба 2.12.02 ГОСТ 11371-78	1	

Привязан

Инв. №

ТП 901-3-188.83 КЖИ. А1

Н.контр.	Кузнецов	
Провер.	Антонова	
Ст.техн.	Певчева	
ГИП	Кузнецов	
Гл.конст.	Шапиро	
Нач.отд.	Красавин	

Анкер А1

Стадия	Масса	Масштаб
РП	0,41	1:10
Лист	Листов 1	

ЦНИИЭП инженерного оборудования г. Москва

Типовой проект

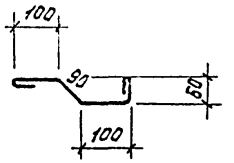

Привязан

Инв. №

ТП 901-3-188.83 - КЖИ. А2

Н.контр.	Кузнецов	
Провер.	Антонова	
Ст.техн.	Певчева	
ГИП	Кузнецов	
Гл.конст.	Шапиро	
Нач.отд.	Красавин	

Анкер А2

Стадия	Масса	Масштаб
РП	0,1	1:10
Лист	Листов 1	

ø 6AI ГОСТ 5781-82 ——— ℓ=465

ЦНИИЭП инженерного оборудования г. Москва

Копировал:

Формат А4

Альбом II

Типовой проект

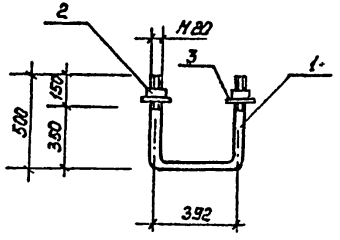

Формат	Зона	Поз.	Обозначение	Наименование	Кол.	Примеч.
				Детали		
БЧ		1		ф20 AI ГОСТ 5781-82 ℓ=1400	1	3,45 кг
				Стандартные изделия		
		2		Гайка М20.6 ГОСТ 5915-70	1	
		3		Шайба 2.20.02 ГОСТ 11371-78	1	

Привязан

Инв.№

Взам. инв.№ | Подпись и дата | Инв.№ подл.

Н.контр.	Кузнецов	
Провер.	Янтонова	
Ст.техн.	Левчева	
ГИП	Кузнецов	
Гл.конст.	Шапиро	
Нач.отд.	Красавин	

ТП 901-3-188.83 КЖИ. МН2

Изделие закладное МН2

Стадия	Масса	Масштаб
РП	3,46 кг	1:10
Лист	Листов 1	

ЦНИИЭП инженерного оборудования г. Москва

Альбом II

Типовой проект

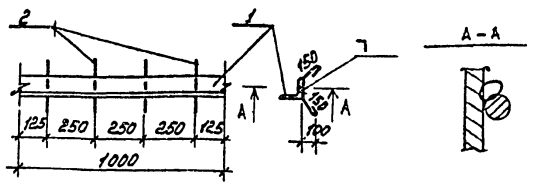

Формат	Зона	Поз.	Обозначение	Наименование	Кол.	Примеч.
				Детали		
БЧ		1		Уголок Б-75х75х6 ГОСТ 8509-72 ℓ=1000 В Ст3кп2-3 ГОСТ 535-79	1	6,89 кг
БЧ		2		ф8 AI ГОСТ 5781-82 ℓ=450	4	0,21 кг

1. Сварку производить электродами типа Э42 (ГОСТ 9467-75) катет шва 6 мм. Сварка ручная дуговая.

Привязан

Инв.№

Взам. инв.№ | Подпись и дата | Инв.№ подл.

Н.контр.	Кузнецов	
Провер.	Янтонова	
Ст.техн.	Левчева	
ГИП	Кузнецов	
Гл.конст.	Шапиро	
Нач.отд.	Красавин	

ТП 901-3-188.83 КЖИ. МН1

Изделие закладное МН1

Стадия	Масса	Масштаб
РП	7,1 кг	1:20
Лист	Листов 1	

ЦНИИЭП инженерного оборудования г. Москва

Копировал:

Формат А4

Альбом II

Типовой проект 901-

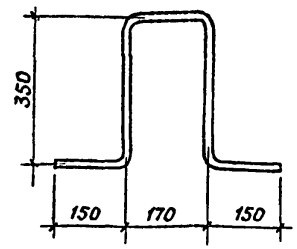

Привязан

Инв. №

ТП 901-3-188.83		КЖИ. МН3	
Изделие закладное МН3		Стадия	Масса	Масштаб
		Р	2,2	1:10
		Лист	Листов 1
⌀18AI ГОСТ 5781-82 ℓ=1170		ЦНИИЭП инженерного оборудования г. Москва	

Н.контр.	Кузнецов	
Проверил	Антонова	
Ст.техн.	Певчева	
ГИП	Кузнецов	
Гл.конст.	Шапиро	
Нач.отд	Красавин	

Взам.инв.№ | Подпись и дата | Инв.№подл

Копировал Музафарова

Альбом II

Типовой проект 901-

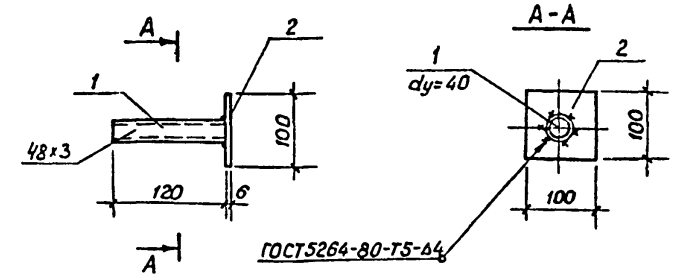

Формат	Зона	Поз.	Обозначение	Наименование	Кол.	Примечание
				Детали		
		1		Труба 48х3 ГОСТ3262-75 ℓ=120	1	0,8 кг
		2		Полоса Б-2 4х100 ГОСТ 103-76 / Ст3кп2-III ГОСТ535-79 ℓ=100	1	0,38 кг

1. Сварку производить электродами типа Э-42 (ГОСТ 9467-75), катет шва = 6 мм.

Привязан

Инв. №

ТП 901-3-188.83		КЖИ. МН4	
Изделие закладное МН4		Стадия	Масса	Масштаб
		Р	1,2 кг	1:10
		Лист	Листов 1
		ЦНИИЭП инженерного оборудования г. Москва	

Н.контр.	Кузнецов	
Проверил	Антонова	
Ст.инж.	Сорокина	
ГИП	Кузнецов	
Гл.констр.	Шапиро	
Нач.отд.	Красавин	

Взам.инв.№ | Подпись и дата | Инв.№подл

Копировал

Альбом II

Типовой проект

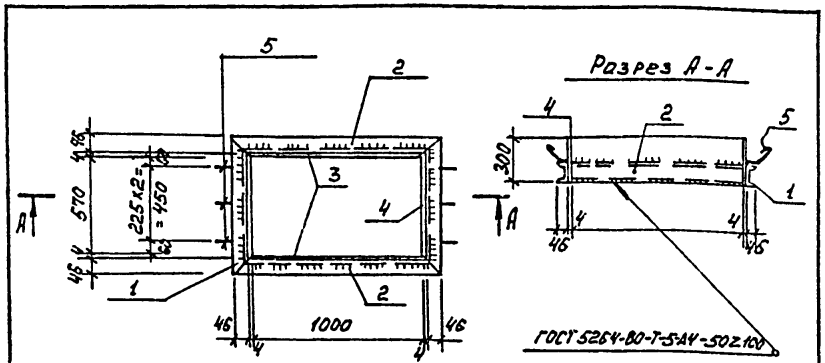

Формат	Зона	Поз.	Обозначение	Наименование	Кол.	Примеч.
				Детали		
Б4		1		Швеллер 10 ГОСТ 8240-72 / Вст3кп2-1 ГОСТ 535-79 ℓ=570	2	5,76 кг
Б4		2		Швеллер 10 ГОСТ 8240-72 / Вст3кп2-1 ГОСТ 535-79 ℓ=1000	2	9,46 кг
Б4		3		Полоса Б-24×300 ГОСТ 103-76 / Вст3кп2-1 ГОСТ 535-79 ℓ=1000	2	7,22 кг
Б4		4		Полоса Б-24×300 ГОСТ 103-76 / Вст3кп2-1 ГОСТ 535-79 ℓ=570	2	4,18 кг
Б4		5		ФБА1 ГОСТ 5781-82 ℓ=200	6	0,05 кг

1. Покрытие поверхностей - масляная краска (ГОСТ 695-77) за 2 раза.
2. Сварку производить электродами Э42 (ГОСТ 9467-75). Катет шва - 4 мм.

Привязан

Инв. №

Взам. инв. №

Подпись и дата

Инв. № подл.

Н. контр.	Кузнецов	
Провер.	Антонова	
Ст. техн.	Певчева	
ГИП	Кузнецов	
Гл. конст	Шапиро	
Нач. отд.	Красавин	

ТП 901-3-188.83 КЖИ. МН6

Изделие закладное МН6

Стадия	Масса	Масштаб
РП	53,6	1:20
Лист	Листов 1	

ЦНИИЭП инженерного оборудования г. Москва

Альбом II

Типовой проект

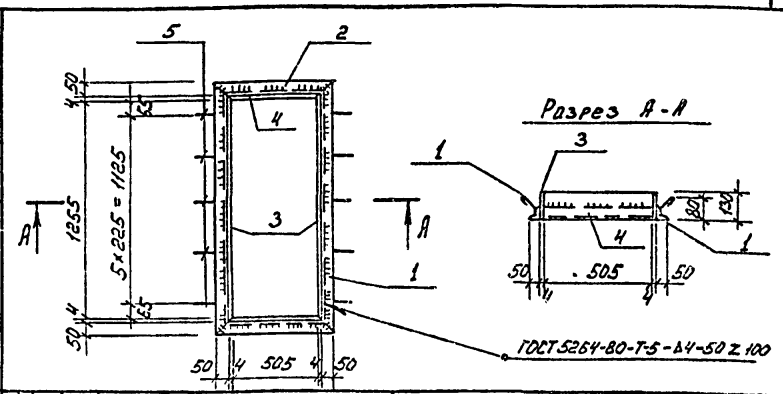

Формат	Зона	Поз.	Обозначение	Наименование	Кол.	Примеч.
				Детали		
Б4		1		Уголок Б-50×50×5 ГОСТ 8509-72 / Вст3сп2-1 ГОСТ 535-79 ℓ=1363	2	5,13 кг
Б4		2		Уголок Б-50×50×5 ГОСТ 8509-72 / Вст3сп2-1 ГОСТ 535-79 ℓ=613	2	2,34 кг
Б4		3		Полоса Б-24×130 ГОСТ 103-76 / Вст3кп2-1 ГОСТ 535-79 ℓ=1263	2	5,15 кг
Б4		4		Полоса Б-24×130 ГОСТ 103-76 / Вст3кп2-1 ГОСТ 535-79 ℓ=513	2	2,2 кг
Б4		5		ФБА1 ГОСТ 5781-82 ℓ=200	10	0,05 кг

1. Покрытие поверхностей - масляная краска (ГОСТ 695-77) за 2 раза.
2. Сварку производить электродами Э42 (ГОСТ 9467-75) Катет шва 4 мм.

Привязан

Инв №

Взам. инв. №

Подпись и дата

Инв. № подл.

Н. контр.	Кузнецов	
Провер.	Антонова	
Ст. техн.	Певчева	
ГИП	Кузнецов	
Гл. конст	Шапиро	
Нач. отд.	Красавин	

ТП 901-3-188.83 КЖИ. МН5

Изделие закладное МН5

Стадия	Масса	Масштаб
РП	30,2	1:20
Лист	Листов 1	

ЦНИИЭП инженерного оборудования г. Москва

Копировал:

Формат А4

Альбом III

Типовой проект

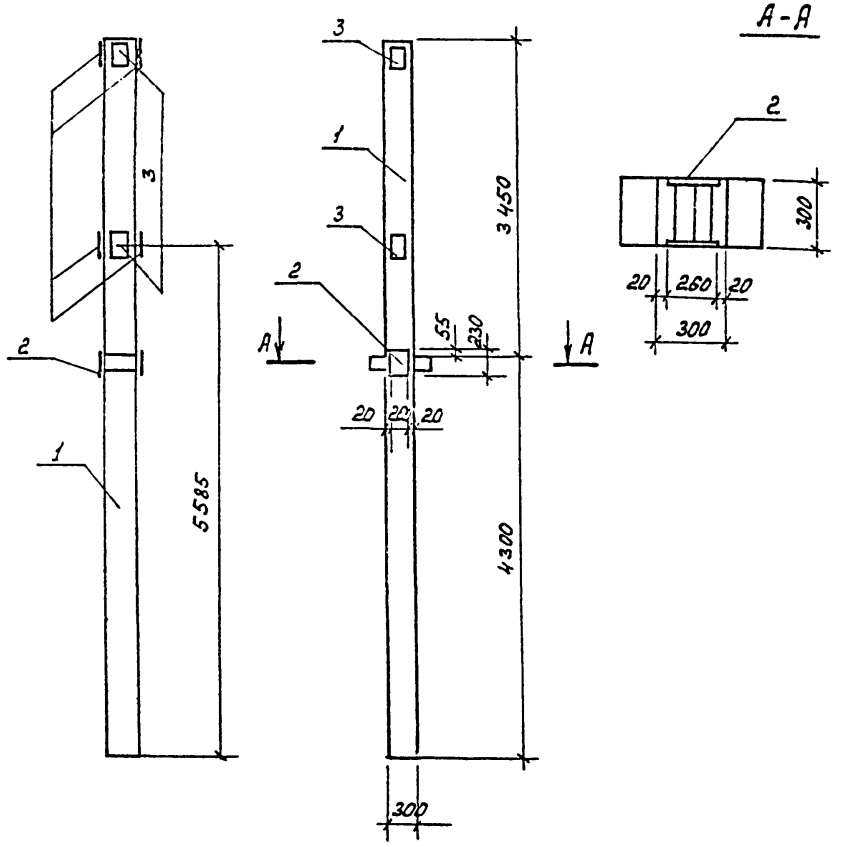

Формат	Зона	Поз.	Обозначение	Наименование	Кол.	Примеч.
				Документация		
			1.020-1, вып.2-1.	Конструкции каркасов межвидового применения для многоэтажных общественных и производственных зданий		
				Сборочные единицы		
		1	1.020-1. 2-1. 01-02	Колонна 2КД 3.36	1	
		2	1.020-1. 2-5. 14-05	Изделие закладное МН 18	1	
		3	1.020-1. 2-5. 16-04	Тоже МН 31	6	

Ведомость расхода стали на дополнительные закладные изделия на элемент, кг.

Марка элемента	Изделия закладные									
	Арматура класса				Прокат марки					Всего
	А-III				В Ст3 кп2					
	ГОСТ 5781-82				ГОСТ 82-70	ГОСТ 103-76				
	8	12	16	Итого	-12×230	-6×100			Итого	
К7	0,59	0,13	0,61	1,33	6,28	5,37			11,65	12,98

Привязан

Инв. №

Инв.№подл. | Подпись и дата | Взам. инв.№

Н.контр.	Кузнецов		
Провер.	Антонова		
Ст. техн.	Певчева		
ГИП	Кузнецов		
Гл.конст.	Шапиро		
Нач.отд.	Красавин		

ТП 901-3-188.83 КЖИ. К7

Колонна К7

Стадия	Масса	Масштаб
РП	1778 кг	
Лист	Листов 1	

ЦНИИЭП инженерного оборудования г. Москва

Альбом II

Типовой проект 901-

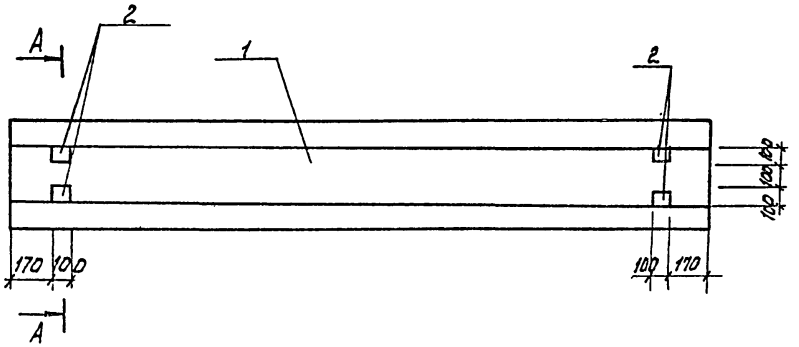

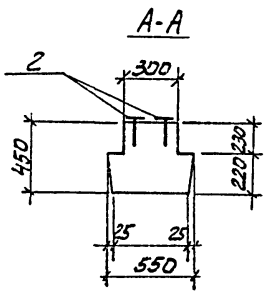

Формат	Зона	Поз.	Обозначение	Наименование	Кол.	Примечание
				Документация		
			1.020-1, Вып. 0.4ф	Конструкции каркаса междуэтажного применения для многоэтажных общественных и производственных зданий		
				Сборочные единицы		
		1	1.020-1, 3-51.000-06	Ригель 2РД4.32-40	1	
		2	1.020-1; Вып. 3-10.0.90-12	Изделие закладное МН-40	4	

Ведомость расхода стали на дополнительные закладные изделия на элемент, кг

Марка элемента	Изделия закладные								Всего
	Арматура класса А-III ГОСТ 5781-82				Прокат марки Вст3 кп2 ГОСТ 103-76				
	8			Итого	-6х100			Итого	
Р3	0,32			0,32	1,88			1,88	2,2

Привязан	Н.контр.	Кузнецов	
	Провер.	Антонова	
	Ст.техн.	Певчева	
	ГИП.	Кузнецов	
	Гл.конс.	Шапиро	
Инв. N	Нач.отд.	Красавин	

ТП 901-3-188.83° -КЖИ. Р3

Ригель Р3

Стадия	Масса	Масштаб
РП	1,43т	1:50
Лист	Листов 1	

ЦНИИЭП инженерного оборудования г. Москва

Подпись и дата | Взам. инв. N

Инв. N подл.

gost.e-ecolog.ru