ТИПОВОЙ ПРОЕКТ
901-3-184.83

БЛОК ВХОДНЫХ УСТРОЙСТВ И КОНТАКТНЫХ ОСВЕТЛИТЕЛЕЙ С БАРАБАННЫМИ СЕТКАМИ ДЛЯ СТАНЦИИ ОЧИСТКИ ВОДЫ ПОВЕРХНОСТНЫХ ИСТОЧНИКОВ

С СОДЕРЖАНИЕМ ВЗВЕШЕННЫХ ВЕЩЕСТВ ДО 150 МГ/Л

ПРОИЗВОДИТЕЛЬНОСТЬЮ 100 ТЫС.М^3/СУТ.

АЛЬБОМ V

АРХИТЕКТУРНО-СТРОИТЕЛЬНАЯ, ТЕХНОЛОГИЧЕСКАЯ, САНИТАРНО-ТЕХНИЧЕСКАЯ, ЭЛЕКТРОТЕХНИЧЕСКАЯ ЧАСТИ ОТДЕЛЕНИЯ БАРАБАННЫХ СЕТОК

Инв.№ 19216-05

				ПРИВЯЗАН

Госстрой СССР
ЦЕНТРАЛЬНЫЙ ИНСТИТУТ ТИПОВОГО ПРОЕКТИРОВАНИЯ
Свердловский филиал
620062, г.Свердловск-62, ул.Чебышева,4
Заказ №2050 Инв.№ 1921б-05 тираж 280
Сдано в печать 16/VII 1984г цена 5-40

ТИПОВОЙ ПРОЕКТ

901-3-18 4.83

БЛОК ВХОДНЫХ УСТРОЙСТВ И КОНТАКТНЫХ ОСВЕТЛИТЕЛЕЙ С БАРАБАННЫМИ СЕТКАМИ

ДЛЯ СТАНЦИИ ОЧИСТКИ ВОДЫ ПОВЕРХНОСТНЫХ ИСТОЧНИКОВ

С СОДЕРЖАНИЕМ ВЗВЕШЕННЫХ ВЕЩЕСТВ ДО 150 МГ/Л

ПРОИЗВОДИТЕЛЬНОСТЬЮ 100 ТЫС. $М^3$/СУТ.

СОСТАВ ПРОЕКТА:

Альбом I — Архитектурно-строительная часть отделения контактных осветлителей.
Альбом II — Технологическая, санитарно-техническая части, нестандартизированное оборудование отделения контактных осветлителей.
Альбом III — Электротехническая часть. Связь и сигнализация отделения контактных осветлителей.
Альбом IV — Задания заводам-изготовителям на низковольтные комплектные устройства отделения контактных осветлителей.
Альбом V — Архитектурно-строительная, технологическая, санитарно-техническая, электротехническая части отделения барабанных сеток.
Альбом VI — Строительные изделия. Часть 1 - отделение контактных осветлителей. Часть 2 - отделение барабанных сеток.
Альбом VII — Ведомости потребности в материалах. Часть 1 - отделение контактных осветлителей. Часть 2 - отделение барабанных сеток.
Альбом VIII — Спецификации оборудования. Часть 1 - отделение контактных осветлителей. Часть 2 - отделение барабанных сеток.
Альбом IX — Сборники спецификаций оборудования. Часть 1 - отделение контактных осветлителей. Часть 2 - отделение барабанных сеток.
Альбом X — Сметы. Часть 1 - отделение контактных осветлителей. Часть 2 - отделение барабанных сеток.

АЛЬБОМ V

РАЗРАБОТАН
ЦНИИЭП инженерного оборудования городов, жилых и общественных зданий

Главный инженер института А. Кетаов

Главный инженер проекта Л. Розанова

УТВЕРЖДЕН ГОСГРАЖДАНСТРОЕМ
ПРИКАЗ №297 от 31 октября 1980г.

ВВЕДЕН В ДЕЙСТВИЕ
ЦНИИЭП инженерного оборудования
ПРИКАЗ № 81 от 23 сентября 1983 г.

				ПРИВЯЗАН
ИНВ. №				

19216-03

СОДЕРЖАНИЕ АЛЬБОМА

Лист	Наименование	Стр
1	2	3
	Архитектурно-строительная часть	
	Чертежи марки АР	
1	Общие данные	3
2	Компановочные схемы станции	4
3	Планы на отм. 0.000; 3.600 и 7.200	5
4	Фрагмент плана №1; схема расположения и спецификация элементов лестницы	6
5	Разрезы 3-3; 4-4. Узлы.	7
6	Фасады Ж-А; А-Ж; 7-12; 12-7	8
7	Ведомость отделки помещений. Ведомость и спецификация перемычек. Спецификация элементов заполнения проемов.	9
8	Планы полов и кровли.	10
	Чертежи марки КЖ.	
1	Общие данные	11
2	Схема расположения фундаментов, фундаментных балок и блоков. Сечения 1-1÷5-5	12
3	Фундаменты. Виды 6-6, 8-8, 11-11. Разрезы 7-7, 9-9, 10-10. Сечение 12-12.	13
4	Фундаменты монолитные Фм15, Фм16, Фм17.	14
5	Фундаменты монолитные Фм18, Фм19	15
6	Схема расположения элементов подземного хозяйства. Сечения.	16
7	Схема расположения колонн, связей и балок.	17
8	Схемы расположения стеновых панелей.	18
9	Фрагменты стеновых панелей.	19
10	Схемы расположения плит покрытия и перекрытия.	20
11	Монолитные участки перекрытия.	21
12	Спецификация монолитных участков перекрытия	22
13	Емкость. Планы на отм. 4.000 и 8.000. Разрез 1-1	23
14	Емкость. Разрезы 2-2÷4-4. Вид 5-5. Фрагмент 1.	24
15	Емкость. Виды 6-6; 7-7. Сечение а-а. Узлы 1÷10	25
16	Емкость. Узлы 11÷23.	26
17	Емкость. Схемы армирования днища. Сечения а-а÷в-в.	27
18	Емкость. Схема армирования стен ниже отм. 3.600	28
19	Емкость. Схема армирования стен выше отм. 4.000	29
20	Емкость. Армирование. Разрез 1-1	30
21	Емкость. Разрезы 2-2; 3-3. Узлы.	31
22	Емкость. Армирование. Сечение 2-2÷е-е.	
	Спецификация емкости. Начало.	32
23	Емкость. Спецификация. (Окончание).	33
	Чертежи марки КМ.	
1	Общие данные. Ведомость металлоконструкций по видам профилей	34
2	Общие данные. Техническая спецификация металла	35
3	Общие данные. Техническая спецификация металла на типовые конструкции	35
4	Схема расположения площадок и опор на отм. 0.000. Разрезы 1-1÷4-4. Узлы 1÷6	36
5	Схема расположения площадок на отм. 7.200; 11.400	
	Элемент плана №1. Разрезы 5-5÷9-9. Узлы 7,8	37
6	Площадки. Элементы плана №2,3. Разрезы 10-10÷17-17. Узлы 9, 10	38
7	Схема расположения путей подвесного транспорта.	39
8	Пожарные лестницы. Узлы.	40
	Технологическая часть. Чертежи марки ТХ.	
1	Общие данные	41
2	Планы на отм. 0.00, -1.000	42
3	Планы на отм. 3.600 и 7.200	43
4	Разрезы 1-1, 2-2, 3-3.	44
5	Аксонометрическая схема трубопроводов	45
6	Спецификация материалов и оборудования	46
	Сантехнико-техническая часть. Чертежи марки ВК	
1	Общие данные.	47
2	Планы на отм. 0.000; 3.600; 7.200	48
3	Схемы систем В1, К1, К2. План кровли	49
	Отопление и Вентиляция. Чертежи марки ОВ.	
1	Общие данные.	50
2	План на отм. 0.000; 3.600; 7.200. Схема отопления	51
	Схемы Вентиляции ВЕ-1; ВЕ-2	
3	Схема системы отопления. Схемы систем ВЕ3; ВЕ4; ВЕ5	52
	Электротехническая часть. Чертежи марки ЭМ	
1	Общие данные	53
2	Схема электрическая принципиальная распределительной сети. ~380/220В	54
3	Схема электрическая принципиальная управления затворами М1÷М25	55
4	Схема подключения затворов М1÷М25	56
5	Кабельный журнал. Начало.	57
6	Кабельный журнал. Окончание.	58
7	Размещение электрооборудования и прокладка кабелей. План на отм. 0.000	59
8	Размещение электрооборудования и прокладка кабелей. План на отм. 3.600 и 7.200.	60
9	Прокладка троллейного шинопровода для крана К. План на отм. 7.200. Спецификация	61
	Чертежи марки ЭО	
1	Общие данные.	62
2	Электрическое освещение. Планы на отм. 0.000	63
3	Электрическое освещение. Планы на отм. 3.600; 7.200	64
	Чертежи марки АТХ	
1	Общие данные. Схема функционального процесса	65
2	Схема Внешних проводок	66
3	Размещение электрооборудования и приборов технологического процесса. План на отм. 0.000, 3.600	67
4	Размещение электрооборудования и приборов технологического процесса. План на отм. 7.200	68
	Чертежи марки СС.	
1	Общие данные. Планы на отм. 0.000; 3.600; 7.200 с сетями связи. Экспликация помещений	69
	Условные обозначения	

Инв. № подл. | Подпись и дата | Взам. инв. №

Типовой проект 901-3-184.83 Альбом V

Ведомость основных комплектов рабочих чертежей

Обозначение		Наименование комплекта	Примечание
ТП 901-3	АР	Архитектурные решения	Альбом V
ТП 901-3	КЖ	Конструкции железобетонные	Альбом V
ТП 901-3	ТХ	Технологические решения	Альбом V
ТП 901-3	ОВ	Отопление и вентиляция	Альбом V
ТП 901-3	ЭМ	Силовое электрооборудование	Альбом V
ТП 901-3	ВК	Внутренние водопровод и канализация	Альбом V
ТП 901-3	КМ	Конструкции металлические	Альбом V
			Альбом

Ведомость рабочих чертежей основного комплекта марки АР

Лист	Наименование	Примечание
1	Общие данные.	
2	Компановочные схемы. станции	
3	Планы на отм. 0.000; 3.600; 7.200	
4	Фрагмент плана. п1; схема расположения и спе-	
	цификация элементов лестницы.	
5	Разрезы 3-3; 4-4. Узлы.	
6	Фасады Ж-А, А-Ж, 7-12, 12-7	
7	Ведомость отделки помещений. Ведомость	
	и спецификация перемычек. Спецификация	
	элементов заполнения проемов.	
8	Планы полов и кровли	

Ведомость спецификаций

№ № листов	Наименование	Примечание
4	Спецификация элементов лестницы	
7	Спецификация элементов заполнения проемов	
7	Спецификация перемычек.	

Типовой проект разработан в соответствии с действующими нормами и правилами и предусматривает в части архитектурно-строительных решений мероприятия, обеспечивающие взрывную, взрывопожарную и пожарную безопасность при эксплуатации здания.

Главный архитектор проекта /Глебов/

Ведомость ссылочных и прилоговных документов

Обозначение	Наименование	
	Ссылочные документы	
ГОСТ 14624-69	Двери деревянные для зданий	
	промышленных предприятий	
ГОСТ 12506-67	Окна деревянные для зданий	
	промышленных предприятий	
1.236-6 Вып.1	Окна и балконные двери	
	общественных зданий	
2.460-18 Вып.1	Узлы покрытий одноэтажных	
	производственных зданий с	
	рулонными кровлями и	
	железобетонными плитами	
1.138-10 Вып.1	Перемычки железобетонные	
	для зданий с кирпичными стенами	
Шифр 41-74 Вып. 1.2	Ворота распашные 3,6х3,0;	
	3,6х3,6; 3,6х4,2; 4,9х5,4с	
	ручными приборами открывания	
НН-65	Лестницы промышленных	
	зданий	
1.431-6	Кирпичные перегородки для	
	одноэтажных и многоэтажных	
	производственных зданий	
2.430-3 Вып.3	Типовые архитектурно-строительные	
	детали промышленных зданий с	
	кирпичными стенами	

Основные строительные показатели

Наименование	Един. изм.	Количество
Площадь застройки всей станции	м²	3311.4
Строительный объем.		
Контактных осветлителей	м³	22575
в том числе: подземной части,	м³	1260.0
отделения барабанных сеток	м³	9345.0
в том числе: подземной части,	м³	384.0
переходной галерей в служебный корпус	м³	290.0
Общий объем всей станции	м³	32100
Общая площадь всей станции	м²	3311.0

Общие указания.

1. Здание II степени огнестойкости.
2. Относительная отметка 0,000 соответствует абсолютной отметке. [ ]
3. Ограждающие конструкции здания- керамзитобетонные панели γ= 900 кг/м³
4. Кирпичные вставки стены и перегородки выполняются из керамического кирпича рядового полнотелого обыкновенного марки 100 - (ГОСТ 530-80) мр 315 на цементно-песчаном растворе марки 25
5. Наружные поверхности кирпичных вставок выполняются с расшивкой швов.
6. Наружные поверхности панелей и кирпичных вставок окрашиваются цементно- перхлорвиниловыми красками.
7. Горизонтальная гидроизоляция стен от капилярной влаги осуществляется слоем цементно- песчаного раствора состава 1:2. толщиной 20мм на отм.-0.03
8. Вокруг здания устраивается отмостка с асфальтовым покрытием шириной 1,0м.
9. Оконные и дверные откосы в кирпичных стенах оштукатуриваются цементно- песчаным раствором марки 50 и окрашиваются цементно-перхлорвиниловыми красками.
10. Столярные изделия окрашиваются масляной краской за 2раза.

Инв. №			
Провер.	Глебов		
Ст. Арх.	Шилова		
Инженер	Кузнецова		
ГАП	Глебов		
ГИП	Кузнецов		
Гл. конст.	Шапиро		
Н. контр.	Глебов		
Нач. отд.	Красавин		
Гл. инж. пр.	Кетаов		

Привязан

Т. п. 901-3-184.83 АР

Отделение барабанных сеток для станции производительностью 100 тыс. м³/сутки

Стадия	Лист	Листов
Р	1	6

Общие данные

ЦНИИЭП инженерного оборудования г. Москва

Копировал Антипова 1986 Формат А3

Согласовано

Инв. № подл. | Подпись и дата | Взам. инв. №

Типовой проект 901-3-184.83 Альбом V

Фасад 1-18.

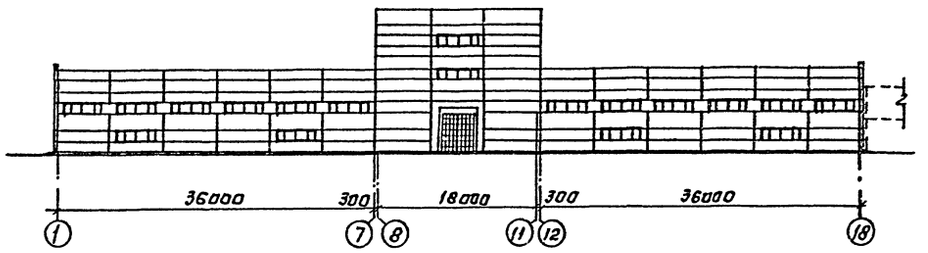

Фасад 18-1

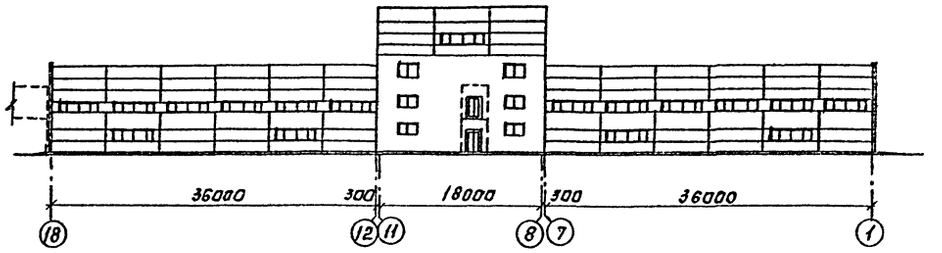

Разрез 1-1.

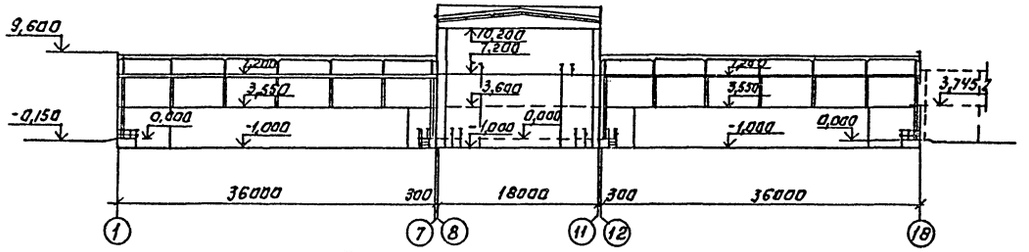

Фасад Ж-А

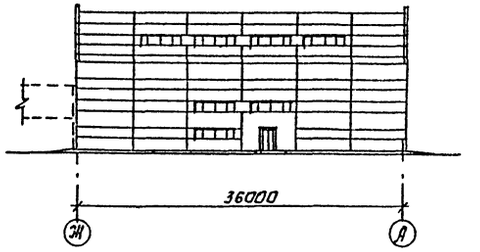

План на отм. -1,000 и 0,000.

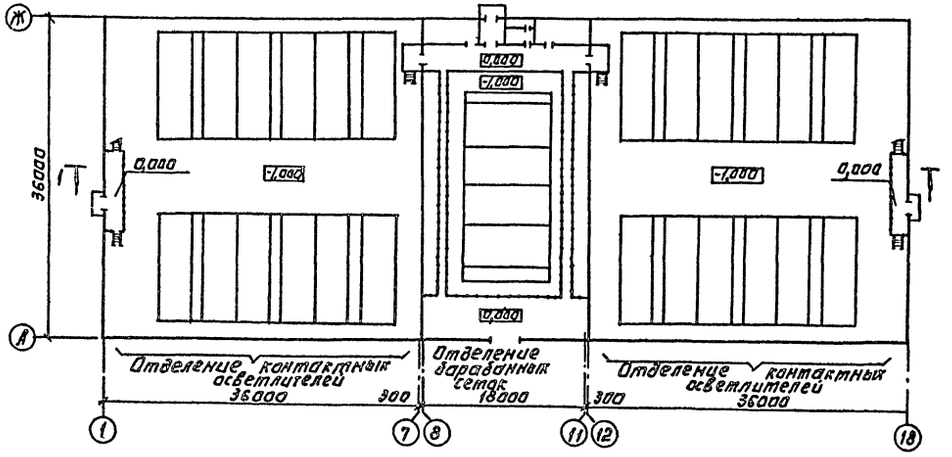

План на отм. 3,550 и 3,600.

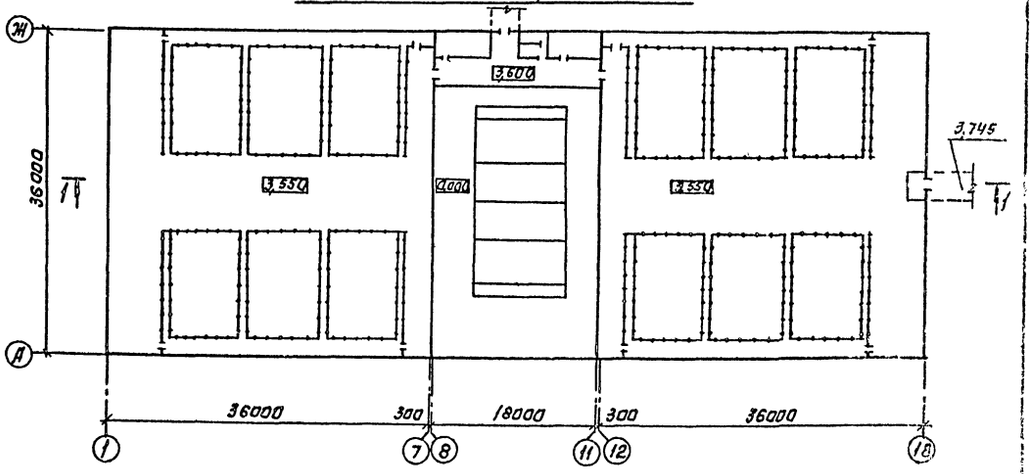

Привязан:				ТП 901-3-184.83 АР		
	Провер.	Глебов		Отделение барабанных сеток для станции производительностью 100 тыс. м³/сутки	Стадия	Лист	Листов
	Ст. архит.	Шилова			Р	2	
	Гап	Глебов					
	Гип	Кузнецов					
	Гл. констр.	Шапиро		Компоновочные схемы станции.	ЦНИИЭП инженерного оборудования г. Москва		
	Н. контр.	Глебов					
Инв. №	Нач. отд.	Красавин					

Копировал: Логинова

Формат А2

Согласовано: Отдел ВГ Чичерина

Инв. № подл. | Подпись и дата | Взам. инв. №

Альбом V

Типовой проект 901-3-184.83

План на отм. 0.000; -1.000

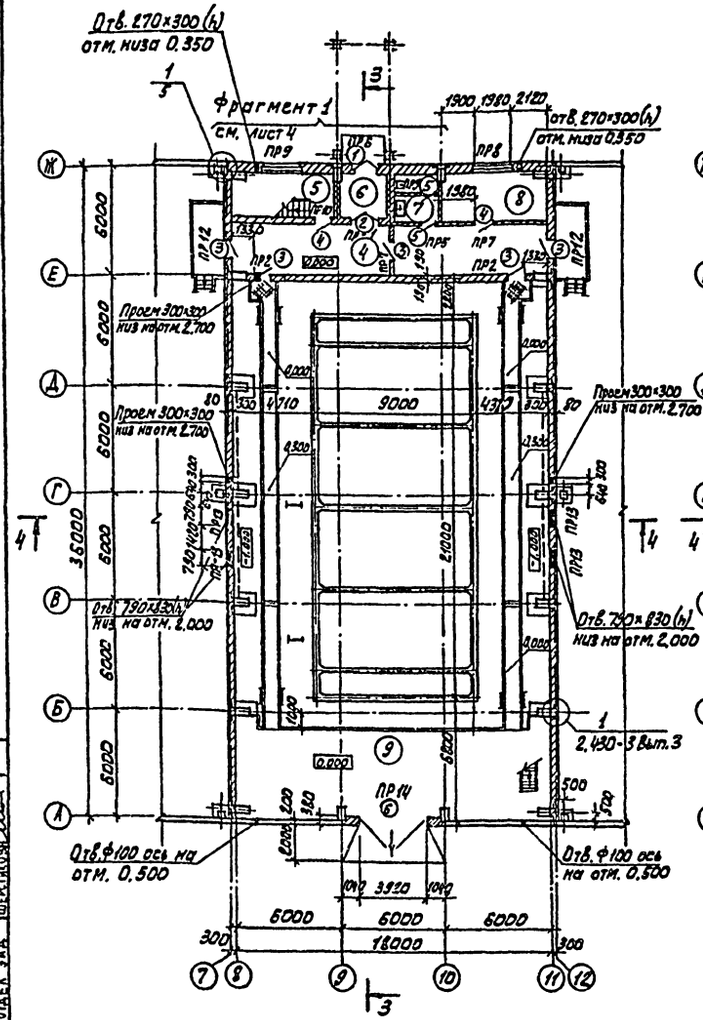

План на отм. 3.600.

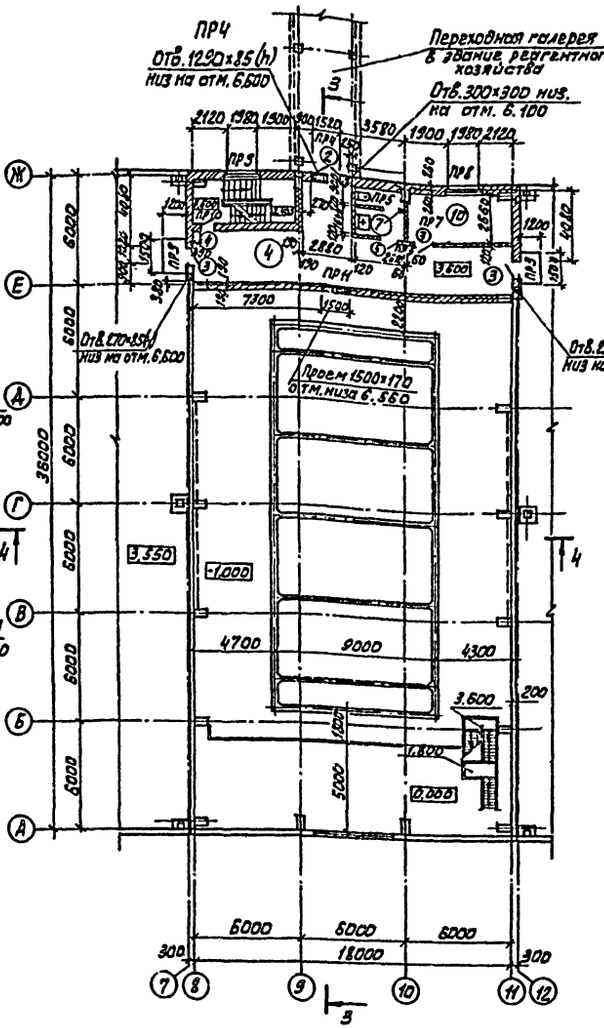

План на отм. 7.200

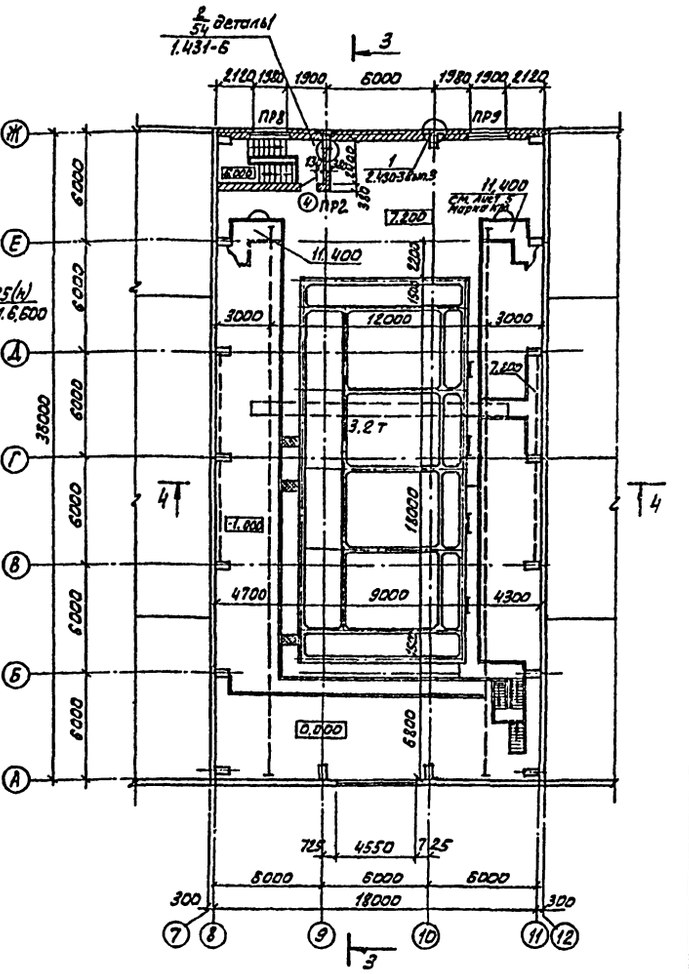

Экспликация помещений

№	Наименование	Площадь	Категория производств по взрыво- и пож. опасн.
4	Коридоры	100.0	—
5	Лестничная клетка	14.00	—
6	Тамбур	6.3	—
7	Санузлы	13.3	—
8	Кладовая	16.2	Д
9	Отделение барабанных сеток	537.0/155.0	Д
10	Операторская	16.2	Г

1. В планах на отм. 3.600 и 7.200 металлические ходовые мостики на отм. 0.000 условно не показаны.
2. Схемы расположения металлических площадок и опор на отм. 0.000 и 7.200 см. листы 4, 5 марки КМ
3. При возведении кирпичной кладки стен по осям 8, 11 НЕ на отм. 3.800 по периметру помещения барабанных сеток заложить закладные изделия МИ 1-17 по серии 3.400-6/76 с шагом 2000 мм для крепления электрокабелей.
4. Площадь помещения барабанных сеток (см. экспликацию помещений) в числителе дана на отм. 0.000 и -1.000; в знаменателе - на отм. 7.200-
5. Ведомость проемов ворот и дверей см. на листе 4.

ПРОВЕР	ГАЕБОВ	
СТ.АРХИТ.	ШИЛОВА	
ГАП	ГАЕБОВ	
ГИП	КУЗНЕЦОВ	
ГЛ.КОНС.	ШАПИРО	
Н.КОНТР.	ГАЕБОВ	
НАЧ.ОТД.	КРАСАВИН	
ГЛ.ИНЖ.ИНС.	КЕТАОВ	

ПРИВЯЗАН

ИНВ. №

ТП 901-3-184.83 АР

ОТДЕЛЕНИЕ БАРАБАННЫХ СЕТОК ДЛЯ СТАНЦИИ ПРОИЗВОДИТЕЛЬНОСТЬЮ 100 ТЫС. М³/СУТКИ

СТАДИЯ	ЛИСТ	ЛИСТОВ
Р	3	

ПЛАНЫ НА ОТМ. 0,000; 3,600; 7.200

ЦНИИЭП инженерного оборудования г. Москва

ИНВ. № подл. | ПОДПИСЬ И ДАТА | ВЗАМ. ИНВ. №

СОГЛАСОВАНО: ОТДЕЛ ВГ ЧИЧЕРИНА; ОТДЕЛ ВС ПРАЧЕВА; ОТДЕЛ ЗАД ШЕРСТКОВА

Фрагмент 1.

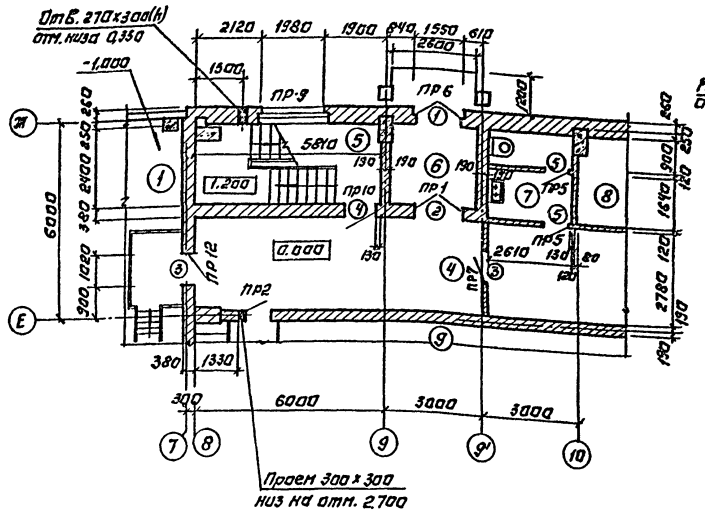

Схема расположения элементов сборных конструкций лестничной клетки.

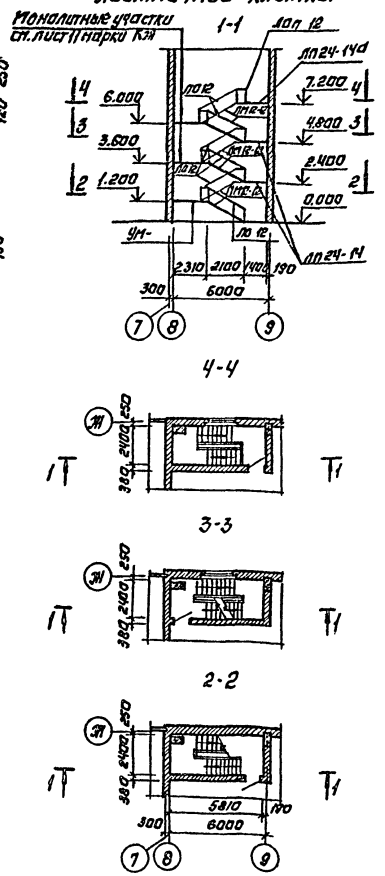

Спецификация к схеме расположения элементов сборных конструкций лестничной клетки.

Марка	Обозначение	Наименование	Кол.	Масса ед. кг	Примеч.
ЛМ12-12	ИИ-65	Лестничный марш	6	1600	
ЛП24-14	ИИ-65	Лестничная площадка	2	780	
ЛП24-14а	ИИ-65	Лестничная площадка	1	780	
ЛО12	ИИ-65	Лестничное ограждение	6	3.3	
ЛОП12	ИИ-65	Лестничное ограждение	1	13.4	
М1	ИИ-65	Соединительные детали	12	0.1	

Ведомость проёмов ворот и дверей.

Марка поз.	Размер проема в кладке
1	1530×2400
2	1520×2380
3	1020×2380
4	1020×2080
5	820×2080
6	3920×4800

1. Узлы крепления элементов сборных конструкций лестницы см. серии ИИ-65.
2. Спецификацию элементов заполнения проёмов см. на листе 7.
3. Закладные детали М1 в лестничных маршах и площадках (см. серию ИИ-65) должны устанавливаться для лестниц с левым заходом.

Типовой проект 901-3-184.83 Альбом V

Провер.	Глебов		ТП 901-3-184.83		АР
Ст. архит.	Шилова		Отделение барабанных сеток для станции производительностью 100 тыс. м³/сутки	Стадия	Лист	Листов
ГАП	Глебов			Р	4	
ГИП	Кузнецов		Фрагмент плана 1. Схема расположения и спецификация элементов лестницы.	ЦНИИЭП инженерного оборудования г. Москва		
Гл. констр.	Шапиро					
Н. контр.	Глебов					
Нач. отд.	Красавин					

Привязан.

Инв. №

Копировал: Логинова

Формат: А2

Согласовано.

Инв. № подл. | Подпись и дата | Взам. инв. №

Разрез 3-3

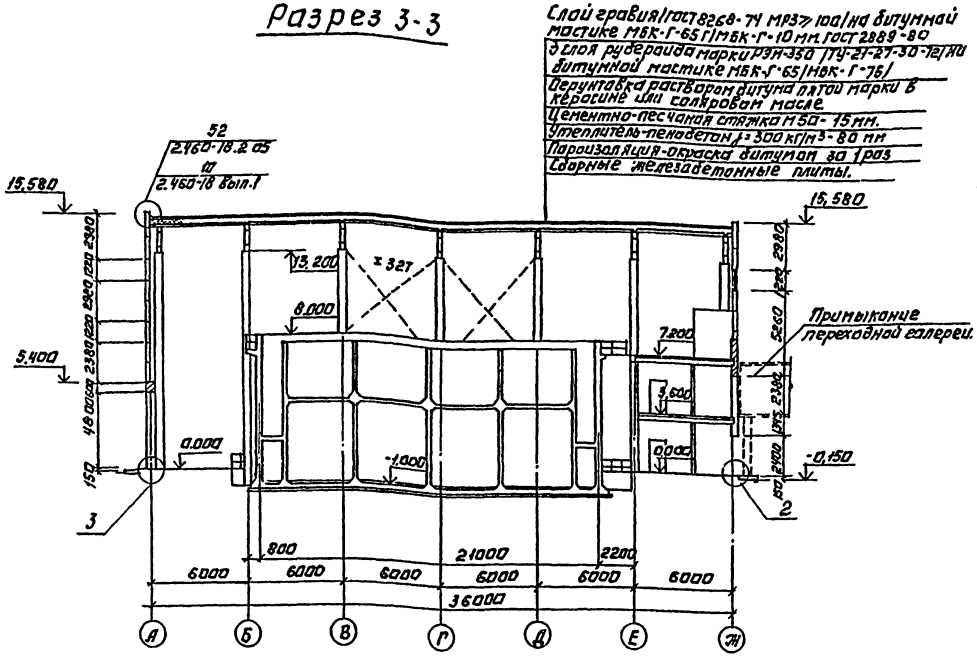

Разрез 4-4

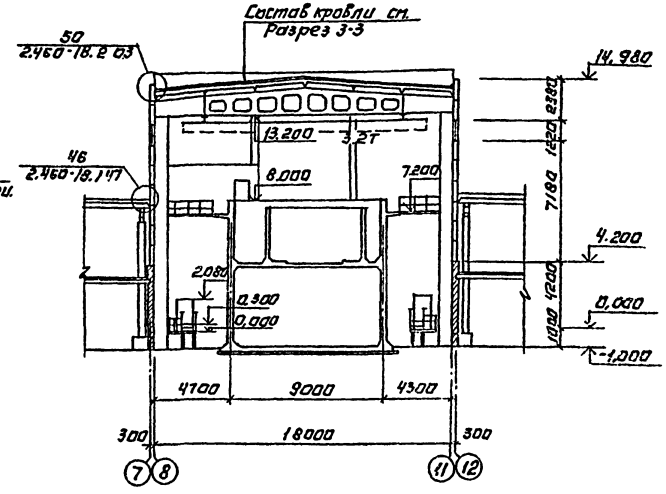

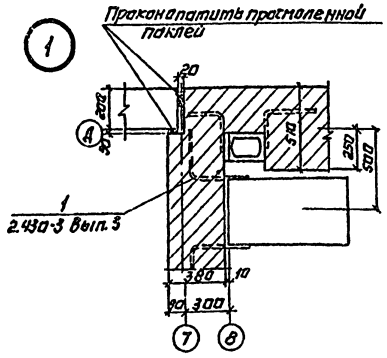

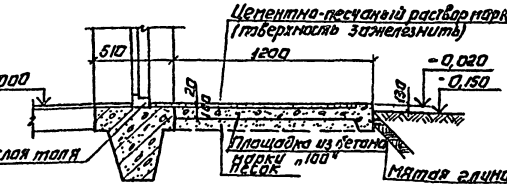

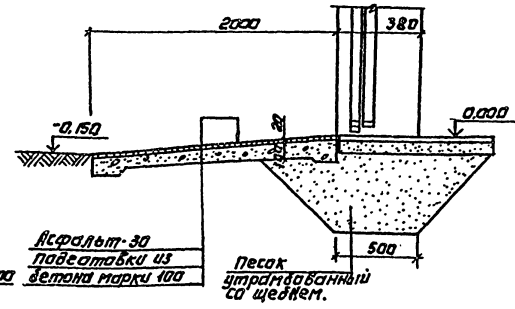

Марка кровельной мастики, указанная в скобках (см. разрез 1-1) дана для районов строительства, расположенных южнее географической широты 50° для Европейской и 53° для Азиатской частей СССР.

Согласовано: Начучна, Отдел ВТ, Отдел ВС, Отдел ЭМА

Инв.№ подл. | Подпись и дата | Взам.инв.№			
Привязан:			
Инв.№			
Коровец	Глебов		
Ст.арх.	Шилова		
Инженер	Кузнецова		
ГАП	Глебов		
Гип	Кузнецов		
Гл.констр.	Шапиро		
Н.контр.	Глебов		
Нач.отд.	Красавин		
М.инж.пр	Кетов		

ТП 901-3-184.83 АР

Отделение барабанных сеток для станции производительностью 100 тыс. м³/сутки

Стадия: Р; Лист: 5; Листов: —

Разрезы 3-3; 4-4. Узлы.

ЦНИИЭП инженерного оборудования г. Москва

Копировал: Логинова

Формат А2

Типовой проект 901-3-184.83 Альбом V

ФАСАД А-Ж

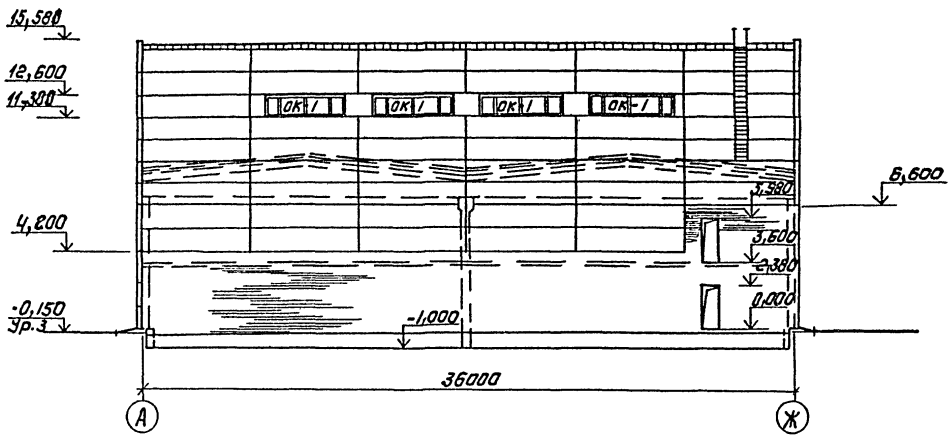

ФАСАД 7-12

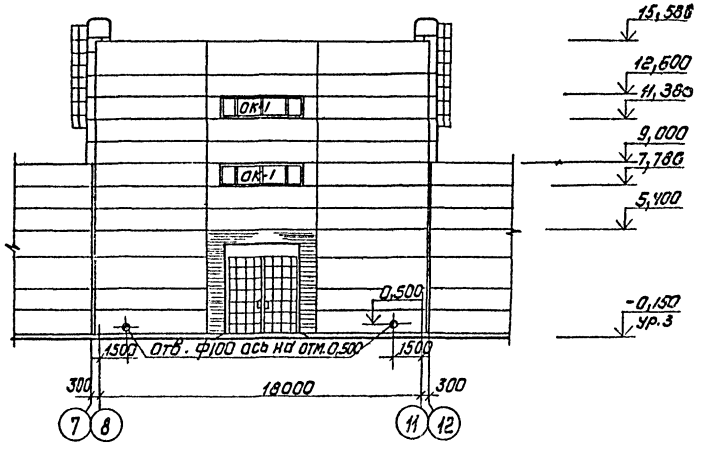

ФАСАД Ж-А

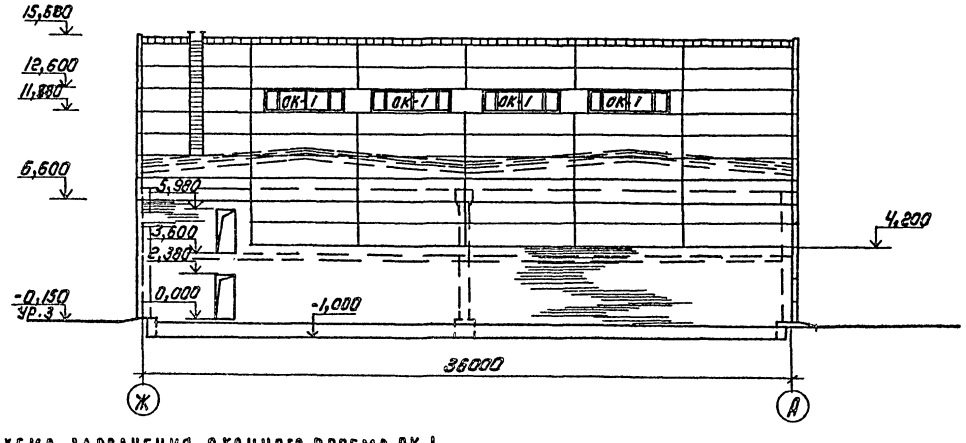

ФАСАД 12-7

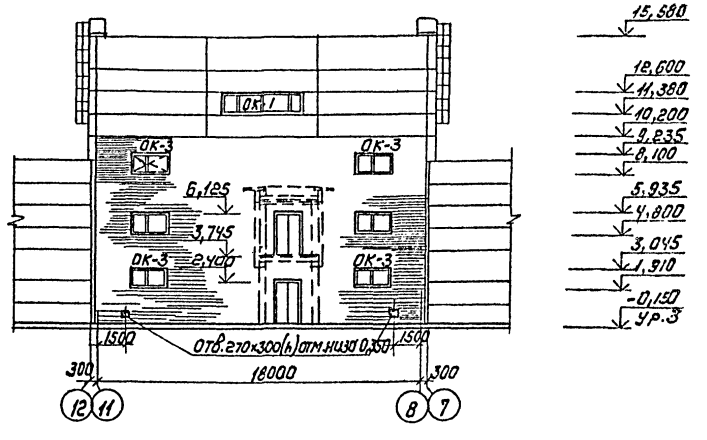

Схема заполнения оконного проема ОК-1

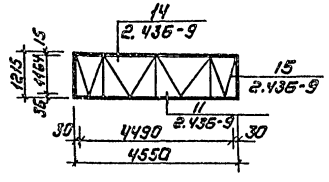

Привязан			
Инв. №			
Провер.	Глебов		
Ст. инж.	Шилова		
Инженер	Кузнецова		
ГАП	Глебов		
ГИП	Кузнецов		
Гл. конструктор	Шапиро		
Н. контр.	Глебов		
Нач. отд.	Коасавин		

ТП 901-3-184.83 АР

Отделение барабанных сеток для станций производительностью 100 тыс. м³/сутки

Фасады Ж-А; А-Ж; 7-12 : 12-7

Стадия	Лист	Листов
Р	8	

ЦНИИЭП инженерного оборудования г. Москва

Согласовано: Инв. № подл. | Подпись и дата | Взам. инв. № | Отдел ВГ | Кучерина

Альбом V

Типовой проект 901-3-184.83

Ведомость перемычек

Марка, поз.	Схема сечения
ПР1	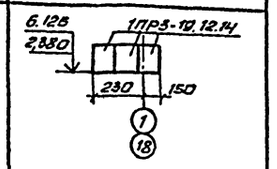
ПР2	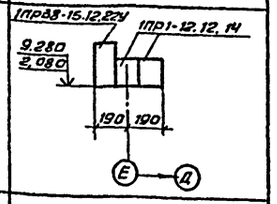
ПР3	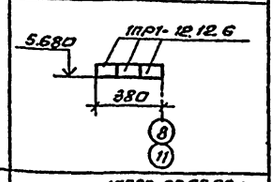
ПР4	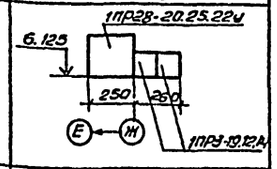
ПР5	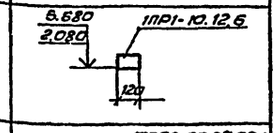
ПР6	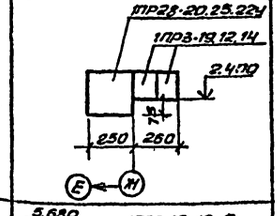
ПР7	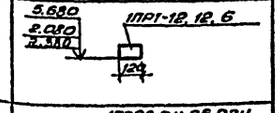
ПР8	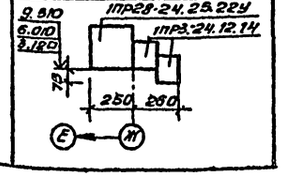

Спецификация перемычек

Марка, поз.	Обозначение	Наименование	Кол.	Масса ед.кг	Примечание
ПР-1	1.138-10 вып.1	1ПР3-19.12.14	8	75	
ПР-2	1.138-10 вып.1	1ПР1-12.12.14	3	50	
	1.138-10 вып.1	1ПР38-15.12.22У	6	100	
ПР3	1.138-10 вып.1	1ПР1-12.12.6	6	25	
ПР4	1.138-10 вып.1	1ПР28-20.25.22У	2	275	
	1.138-10 вып.1	1ПР3-19.12.14	4	75	
ПР5	1.138-10 вып.1	1ПР1-10.12.6	4	25	
ПР-6	1.138-10 вып.1	1ПР28-20.25.22У	1	275	
	1.138-10 вып.1	1ПР3-19.12.14	2	75	
ПР7	1.138-10 вып.1	1ПР1-12.12.6	3	25	
ПР8	1.138-10 вып.1	1ПР28-24.25.22У	3	325	
	1.138-10 вып.1	1ПР3-24.12.14	6	100	
ПР9	1.138-10 вып.1	1ПР3-24.12.14	12	100	
ПР10	1.138-10 вып.1	1ПР38-15.12.22У	4	100	
ПР11	1.138-10 вып.1	1ПР8-20.12.22У	3	125	
ПР12	1.138-10 вып.1	1ПР38-15.12.22У	6	100	
ПР13	1.138-10 вып.1	1ПР38-12.12.22У	4	75	
	1.138-10 вып.1	1ПР1-10.12.6	8	25	
ПР14	1.138-10 вып.4	1ПР8-44.12.29	3	385	

Ведомость отделки помещений

Наименование или номер помещения	Потолок		Стены или перегородки		Отделка низа стен или перегородок (панель)			Колонна		Примечание
	Площадь	Вид отделки	Площадь	Вид отделки	Площадь	Вид отделки	Высота мм	Площадь	Вид отделки	
1, 9	1124 1037	Затирка швов. Окраска поливинилацетатная ВА-27А	717 1525	Штукатурка кирпичных стен. Затирка панельных стен. Окраска поливинилацетатная ВА-27А	—	—	—	590	Окраска поливинилацетатная ВА-27А	—
2	2592	Затирка швов. Окраска поливинилацетатная ВА-27А	9,0 1027	Штукатурка кирпичных стен сложным раствором. Затирка панельных стен. Окраска поливинилацетатная ВА-27А	357	Глазурованная плитка	1800	107,0 100,7	Глазурованная плитка на высоту 1800 мм. Окраска поливинилацетатная ВА-27А	Швы между плитками 5мм
3	61.0	Клеевая побелка	90	Затирка панельных стен. Окраска клеевыми красками светлых тонов.	—	—	—	18	Клеевая побелка	—
4, 5, 6, 10	137	Клеевая побелка	423 475,6	Штукатурка кирпичных стен цементно-песчаным раствором. Затирка швов панельных стен. Окраска клеевыми красками светлых тонов	—	—		26	Клеевая побелка	—
7	13	Затирка швов. Окраска поливинилацетатная ВА-27А	27	Штукатурка кирпичных стен сложным раствором. Затирка панельных стен. Окраска поливинилацетатная ВА-27А	22,5	Глазурованная плитка	1500	5,5	Окраска поливинилацетатная ВА-27А	Швы между плитками 5мм
8	16	Известковая побелка	42	Штукатурка кирпичных стен. Затирка панельных стен. Известковая побелка	—	—	—	2,64	Окраска поливинилацетатная ВА-27А	—

Ведомость перемычек

Марка, поз.	Схема сечения
ПР9	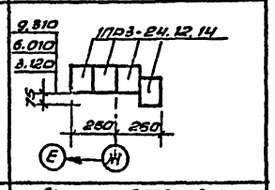
ПР10	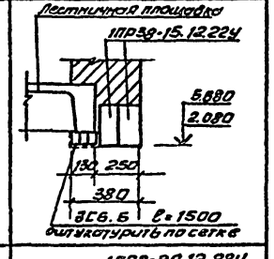
ПР11	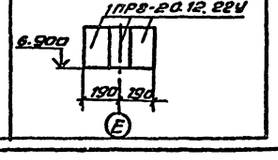

Ведомость перемычек

Марка поз.	Схема сечения
ПР12	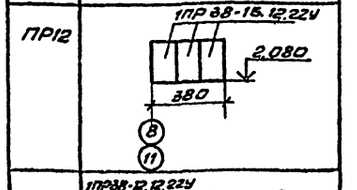
ПР13	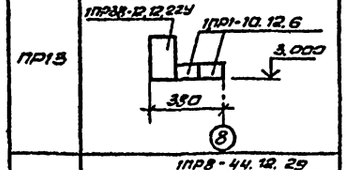
ПР14	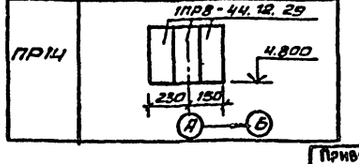

Спецификация элементов заполнения проемов.

Марка поз.	Обозначение	Наименование	Количество на этаж: контактных осветлителей	Количество на этаж: барабанные сетки	Всего	Масса	Примечание
1	ГОСТ 14624-69	Дверной блок Д52пп6	2	1	3		
2	ГОСТ 14624-69	Дверной блок Д41п	1	2	3		
3	ГОСТ 14624-69	Дверной блок Д33п	—	8	8		
4	ГОСТ 14624-69	Дверной блок Д31п	—	4	4		
5	ГОСТ 14624-69	Дверной блок Д38п	—	4	4		
6	41-74 Вып. 2	Ворота В3,6×4,2	—	1	1		
ОК-1	ГОСТ 12506-67	Оконный блок НС5-124	36	11	47		
ОК-2	1.236-6 Вып. 1	Оконный блок ОС21-18В	6	—	6		переходная галерея
ОК-3	1.236-6 Вып. 1.	Оконный блок ОС12-21В	—	6	6		

Провер.	Глебов	
Ст. арх.	Шилова	
Инженер	Кузнецова	
ГАП	Глебов	
ГИП	Кузнецов	
Гл. констр.	Шапиро	
Н. контр.	Глебов	
Нач. отд.	Красавин	

Привязан

Инв. №

ТП 901-3-184.83 АР

Отделение барабанных сеток для станции производительностью 100 тыс. м3/сутки

Стадия: Р | Лист: 7 | Листов:

Ведомость отделки помещений. Ведомость и спецификация перемычек. Спецификация элементов заполнения проемов

ЦНИИЭП инженерного оборудования г. Москва

Копировал Антипова

Согласовано

Инв. № подл. | Подпись и дата | Взам. инв. №

План кровли.

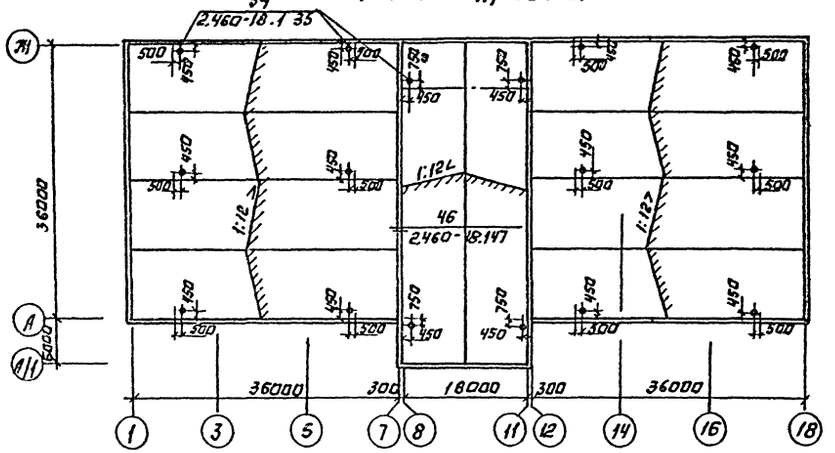

План полов на отм. 3.550; 3.600.

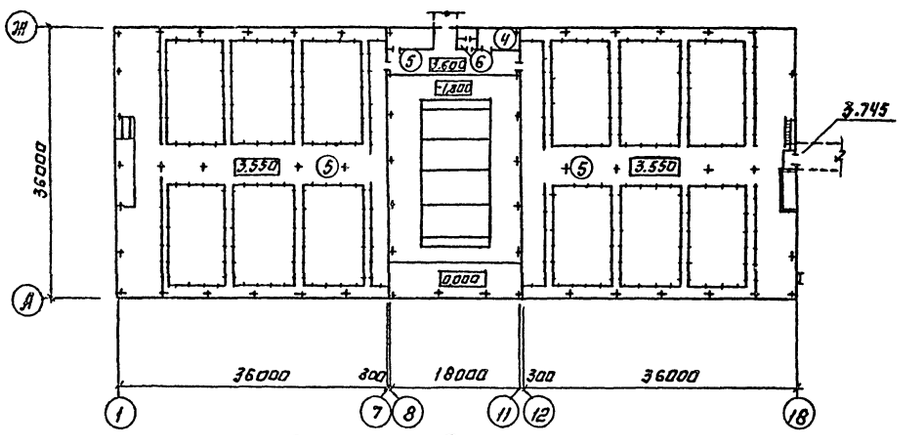

План полов на отм. -1.000; 0.000.

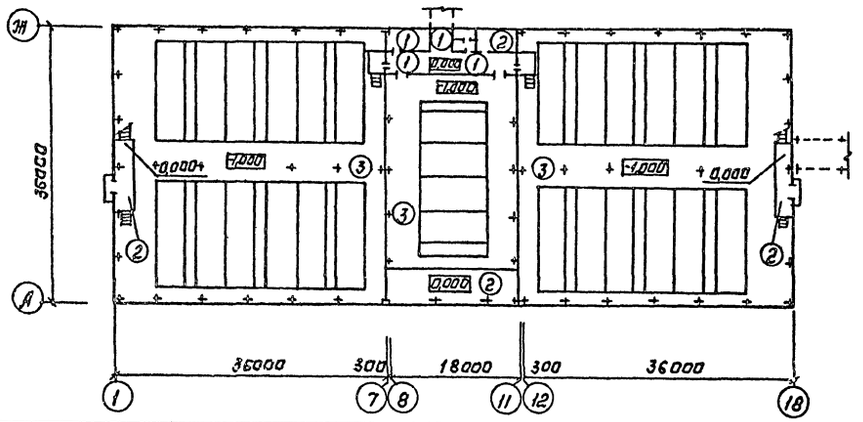

План полов на отм. 7.200.

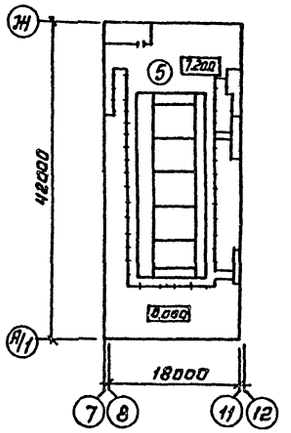

Экспликация полов.

Наименование или номер помещения по проекту	Тип пола по проекту	Схема пола или номер узла по серии	Элементы пола и их толщина	Площадь в м²
4; 5; 6; 7	1		Покрытие - плитка керамическая по ГОСТ 6787-80 - 13 мм. Заполнение швов цементно-песчаный раствор М150. Прослойка - цементно-песчаный раствор М150 - 17 мм. Подстилающий слой бетон М100 - 100 мм. Основание - уплотненный грунт с втрамбованным в него слоем щебня и гравия, крупностью 40-60 мм, толщиной - 100 мм.	80,5
9; 8	2		Покрытие - цементно-песчаный раствор М200 - 20 мм. Подстилающий слой - бетон М100 - 100 мм. Основание - уплотненный грунт с втрамбованным в него слоем щебня или гравия, крупностью 40-60 мм. толщиной - 100 мм.	194,0
1	3		Покрытие - цементно-песчаный раствор М200 - 20 мм. Подстилающий слой - бетон М100 - 100 мм. Гидроизоляция - 2 слоя гидроизола на битумной мастике. Стяжка - бетон М150 - 50 мм. Основание - уплотненный грунт с втрамбованным в него слоем щебня или гравия крупностью 40-60 мм, толщиной - 100 мм.	1500,0
10	4		Покрытие - линолеум с теплозвукоизолирующим слоем ГОСТ 16189-86 - 5 мм. Прослойка - холодная мастика на водостойких клеящих. Стяжка - цементно-песчаный раствор М150 - 25 мм. Железобетонная плита.	15,0
2; 9	5		Покрытие - плитка керамическая по ГОСТ 6787-80 - 13 мм. Заполнение швов - цементно-песчаный М150. Прослойка - цементно-песчаный раствор М150 - 17 мм. Железобетонная плита.	1340,0
7 (на отм. 3.600)	6		Покрытие - плита керамическая по ГОСТ 6787-80 - 13 мм. Заполнение швов - цементно-песчаный раствор М150. Прослойка цементно-песчаный раствор М150 - Гидроизоляция - 2 слоя гидроизола на битумной мастике. Стяжка цементно-песчаный раствор М150 - 20 мм. Железобетонная плита.	6,5

			ТП 901-3-184.83 -АР
Провер.	Глебов		
Инженер	Кузнецова		Отделение барабанных сеток для станции производительностью 100 тыс. м³/сутки
ГАП	Глебов		Планы полов и кровли.
ГИП	Кузнецов		Стадия Р; Лист 8; Листов
Гл. констр.	Шапиро		ЦНИИЭП инженерного оборудования г. Москва
Н. контр.	Глебов		
Нач. отд.	Красавин		

Копировал: Логинова

19216-05 Формат А2

Альбом V

Типовой проект 901-3-184.83

Ведомость рабочих чертежей основного комплекта ТП марки КЖ

Лист	Наименование	Примечан.
1	Общие данные	
2	Схема расположения фундаментов, фундаментных балок и плитных. Сечения 1-1÷5-5	
3	Фундаменты. Виды 6-6; 8-8; 11-11. Разрезы 7-7; 9-9; 10-10. Сечение 12-12	
4	Фундаменты монолитные ФМ 15; ФМ 16; ФМ 17	
5	Фундаменты монолитные ФМ 18; ФМ 19	
6	Схема расположения элементов подземного хозяйства. Сечения.	
7	Схема расположения колонн, связей и балок.	
8	Схемы расположения стеновых панелей.	
9	Фрагменты стеновых панелей	
10	Схемы расположения плит покрытия и перекрытия	
11	Монолитные участки перекрытия.	
12	Спецификация монолитных участков перекрытия	
13	Емкость. Планы на отм. 4.000 и 8.000. Разрез 1-1	
14	Емкость. Разрезы 2-2÷4-4. Вид 5-5. Фрагмент 1	
15	Емкость. Виды 6-6; 7-7. Сечение а-а. Узлы 1÷10	
16	Емкость. Узлы 11÷23	
17	Емкость. Схемы армирования днища. Сечения а-а÷в-в	
18	Емкость. Схема армирования стен ниже отм. 3.600	
19	Емкость. Схема армирования стен выше отм. 4.000	
20	Емкость. Армирование. Разрез 1-1.	
21	Емкость. Армирование. Разрезы 2-2; 3-3. Узлы.	
22	Емкость. Армирование. Сечение 2-2÷е-е Спецификация емкости. (начало)	
23	Емкость. Спецификация (окончание)	

Ведомость ссылочных и прилагаемых документов

Обозначение	Наименование	Примечан.
	Ссылочные документы	
ГОСТ 22701.0-77÷ГОСТ 22701.5-77	Плиты жел.бет. ребристые предварительно напряженные размерами 6×3 м для покрытий производственных зданий	
ГОСТ 13579-78	Блоки бетонные фундаментные	
1.462-3 Вып. I	Железобетонные предварительно напряженные двускатные решетчатые балки.	
1.112-5 Вып.2	Плиты железобетонные для ленточных фундаментов	
1.415-1 Вып. 1	Балки фундаментные	
1.494-24 Вып.1	Стаканы железобетонные для установки крышных вентиляторов	
1.141-1 Вып. 11; 59	Панели перекрытий жел.бет. многопустотные.	
3.006-2 Вып.2	Сборные жел.бет. каналы и тоннели из лотковых элементов.	
3.400-6/76	Унифицированные закладные детали сборных жел.бет. конструкций инженерных сооружений.	
3.901-5	Сальники набивные dу=50÷1400 мм для пропуска труб через стены	
1.410-2 Вып.1	Унифицированные арматурные изделия для монолитных жел.бет. конструкций	
1.412.1-4	Монолитные жел.бет. фундаменты под жел.бет. стойки фахверка.	
1.423-5 Вып.1,3	Жел.бет. колонны прямоугольного сечения для одноэтажных производственных зданий	
1.432-14/80 Вып.1	Стеновые панели отапливаемых производств. зданий с шагом колонн 6 м.	
1.439-2	Стальные изделия креплений панельных стен одноэтажных производственных зданий с жел.бет. каркасом	
2.460-2 Вып. 2	Монтажные детали сборных ж.б. конструкций покрытий одноэтажных промышленных зданий.	
2.420-1 Вып. 1	Монтажные детали сборных ж.б. колонн и подкрановых балок одноэтажных промышленных зданий.	
1.412-1/77 Вып.1,3	Монолитные жел.бет. фундаменты под типовые колонны прямоугольного сечения одноэтажных промышленных зданий.	
1.400-15	Унифицированные закладные изделия жел.бет. конструкций для крепления, технологических коммуникаций и эстакад.	
	Прилагаемые документы	
КЖИ	Строительные изделия	
КЖ-ВМ	Ведомость потребности в материалах	

Ведомость спецификаций

Лист	Наименование	Примечан.
2	Спецификация к схеме расположения фундаментов, фундаментных балок и плитных.	
4,5	Спецификация монолитных фундаментов	
6	Спецификация к схеме расположения элементов подземного хозяйства	
7	Спецификация к схеме расположения колонн, связей и балок.	
8	Спецификация к схемам расположения стеновых панелей	
10	Спецификация к схемам расположения плит покрытия и перекрытия	
12	Спецификация монолитных участков перекрытия	
22; 23	Спецификация емкости	

Ведомость объемов сборных бетонных и железобетонных конструкций по рабочим чертежам основного комплекта марки КЖ

N строки	Наименование группы элементов конструкции	Код	Кол м³	Примечание
1	Блоки бетонные для стен подвала	5811 000 000	38.6	
2	Плиты жел.бет. для ленточных фундаментов	5813 000 000	8.8	
3	Жел.бет. фундаментные балки	5824 000 000	3.0	
4	Колонны	5821 000 000	76.6	
5	Балки покрытия	5822 000 000	29.0	
6	Перемычки	5828 000 000	3.85	
7	Стеновые панели	5831 000 000	208.9	
8	Плиты покрытия	5841 000 000	42.0	
9	Плиты перекрытия	5842 000 000	20.8	
10	Элементы лестниц		4.8	

Типовой проект разработан в соответствии с действующими нормами и правилами и предусматривает в части железобетонных конструкций мероприятия, обеспечивающие взрывную и взрывопожарную и пожарную безопасность при эксплуатации здания.

Главный инженер проекта Ю.Кузнецов

Привязан

Инв.№

тп 901-3-184.83 КЖ

Провер.	Антонова	
Инженер.	Стригина	
Рук.гр.	Антонова	
ГИП	Кузнецов	
Гл.конст	Шапиро	
Н.конст	Кузнецов	
Нач.отд	Красавин	

Отделение барабанных сеток для станции производительностью 100тыс м³/сутки

Стадия	Лист	Листов
Р	1	

Общие данные

ЦНИИЭП инженерного оборудования г. Москва

19216-05

Инв.№ подл. | Подпись и дата | Взам.инв.№

Типовой проект 901-3-184.83 Альбом V

Схема расположения фундаментов, фундаментных балок и блоков

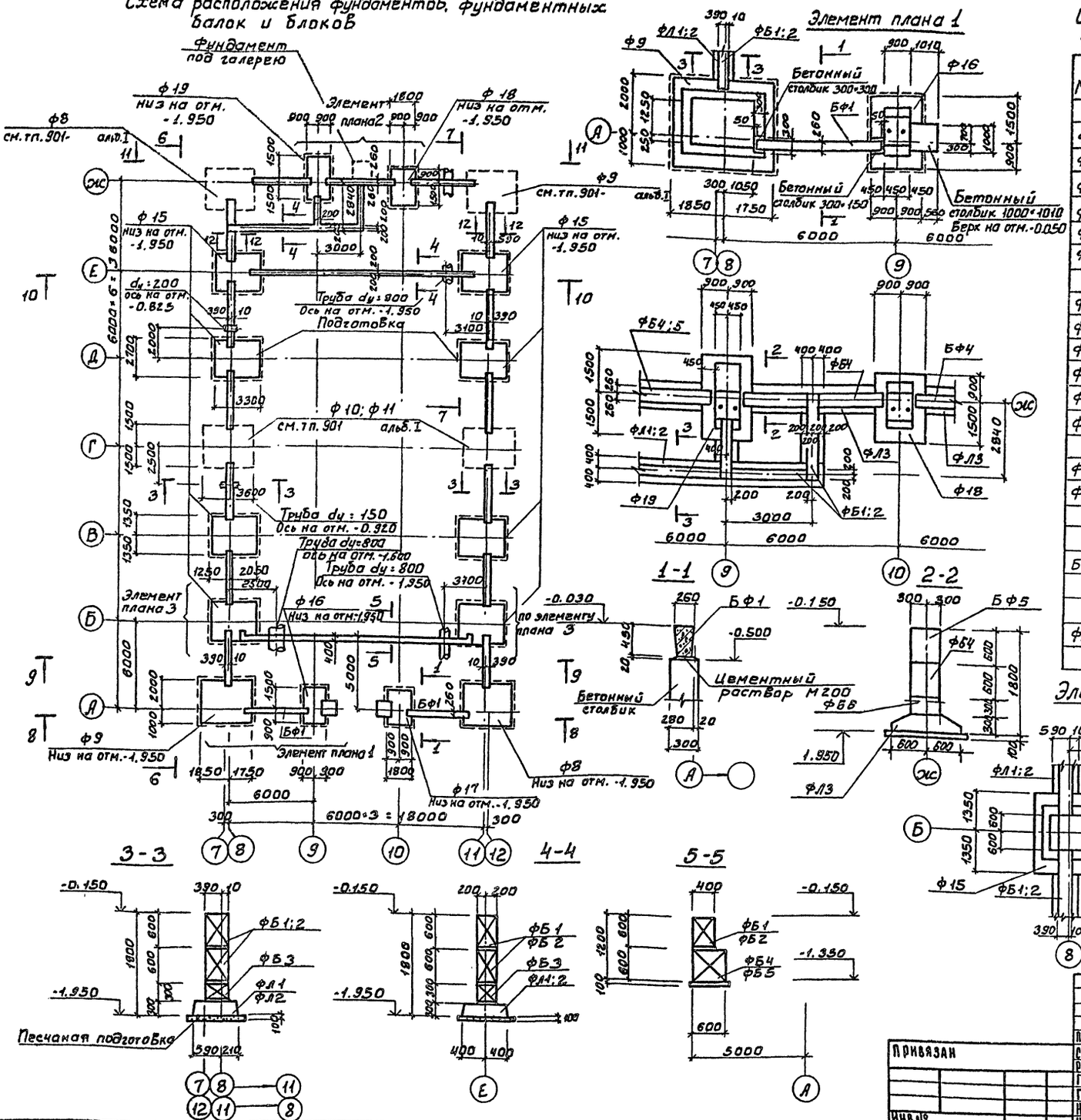

Элемент плана 1

Спецификация к схеме расположения фундаментов, фундаментных балок и блоков.

Марка	Обозначение	Наименование	Кол.	Масса ед. кг	Примечания
		Фундаменты монолитные			
Ф15	КЖ-4	Фм 15	8		
Ф16	КЖ-4	Фм 16	1		
Ф17	КЖ-4	Фм 17	1		
Ф18	КЖ-5	Фм 18	1		
Ф19	КЖ-5	Фм 19	1		
Ф8/Ф9	тп. 901- ал. I	Фм 8; 9	1/1		
		Блоки бетонные			
ФБ1	ГОСТ 13579-78	ФБС 24-4.6-Т	42	1300	
ФБ2	ГОСТ 13579-78	ФБС 12.4.6-Т	10	640.0	
ФБ3	ГОСТ 13579-78	ФБС 12.4.3-Т	39	310.0	
ФБ4	ГОСТ 13579-78	ФБС 24.6.6-Т	15	1360	
ФБ5	ГОСТ 13579-78	ФБС 12.6.6-Т	12	960	
ФБ6	ГОСТ 13579-78	ФБС 12.6.3-Т	9	460	
		Плиты ж-б для ленточных фундаментов			
ФЛ1	1.112-5 Вып. 2	ФЛ8.24-2	15	1395	
ФЛ2	1.112-5 Вып. 2	ФЛ8.12-2	2	685	
1	1.138-10 Вып. 1	1ПР.38-12.12-22у	17	75	
		Балки фундаментные			
БФ-1	1.415-1 Вып. 1	ФБ6-5	2	1100	
ФЛ3	1.112-5, Вып. 2	ФЛ 12.12-2	5		
	Бетон монолитных участков стен	М100	8м³		

Элемент плана 3

1. На схеме показаны диаметры и отметки технологических труб. Отверстия для пропуска труб см. на листе 3.
2. Под монолитными фундаментами выполнить бетонную подготовку из бетона М50 толщиной 100мм, превышающую габарит подошвы фундамента на 100мм, в каждую сторону.
3. Под ленточные фундаменты выполнить песчаную подготовку толщиной h=100мм.
4. Фундаментные балки укладывать на цементно-песчаный раствор М200. Зазор между торцом балки и фундаментом заделывать бетоном М200
5. Обратную засыпку пазух фундаментов производить грунтом без включения строительного мусора и растительного грунта с уплотнением слоями не более 200мм.

ТП 901-3-184.83 -КЖ

Провер.	Антонова		
Ст. инж.	Капустин		
Рук. гр.	Антонова		
ГИП	Кузнецов		
Гл. констр.	Шапиро		
Н. контр.	Кузнецов		
Нач. отд.	Красавин		

Отделение барабанных сеток для станции производительностью 100 тыс м³/сутки

Схема расположения фундаментов, фундаментных балок и блоков. Сечения 1-1÷5-5.

Стадия	Лист	Листов
Р	2	

ЦНИИЭП инженерного оборудования г. Москва

Привязан

Инв. №

Инв. № подл. | Подпись и дата | Взам. инв. № | Отдел. ВГ | Инженер

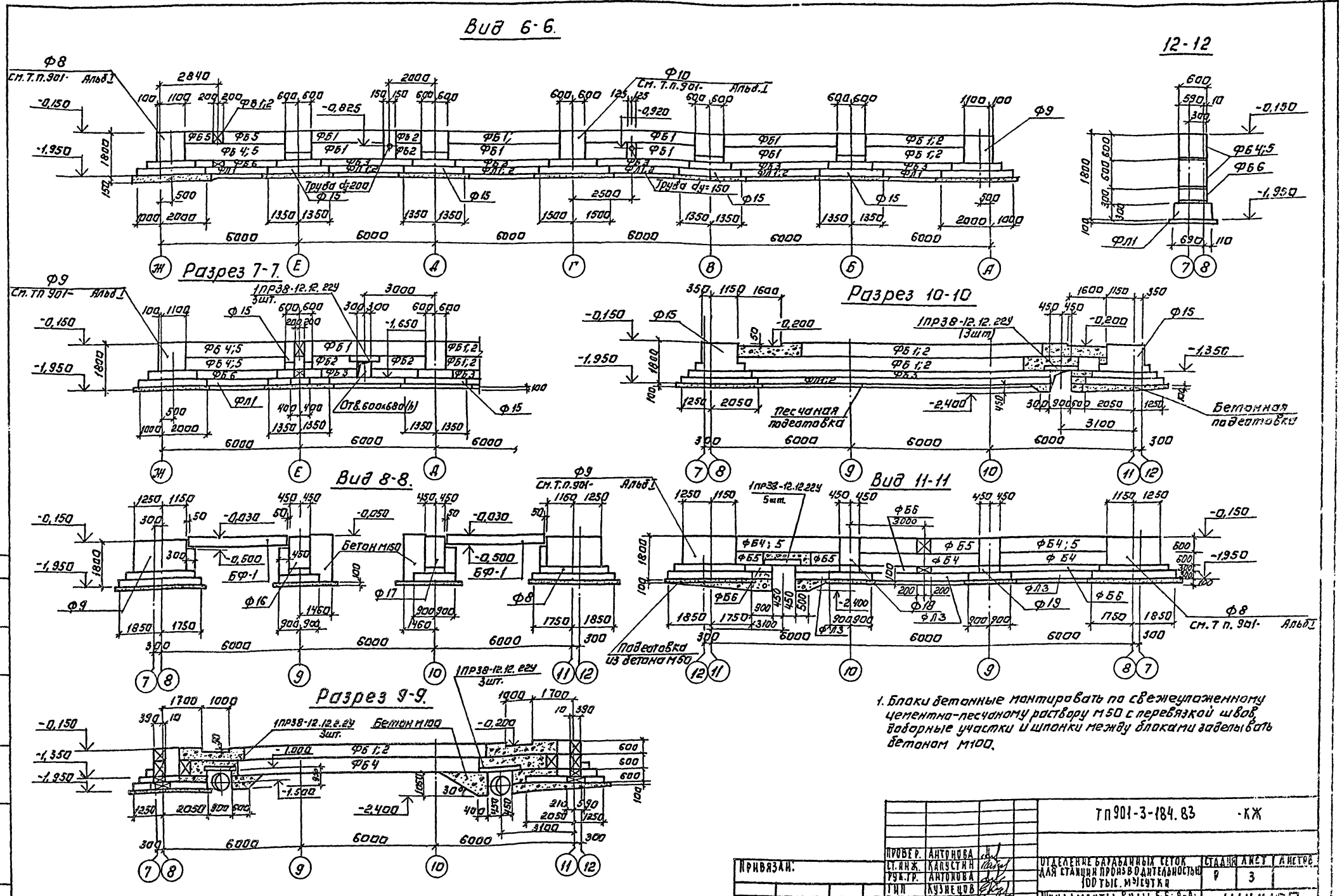

1. Блоки бетонные монтировать по свежеуложенному цементно-песчаному раствору М50 с перевязкой швов, доборные участки и шпонки между блоками заделывать бетоном М100.

Привязан.			
Инв. №			

Провер.	Антонова		
Ст. инж.	Капустин		
Рук. гр.	Антонова		
Гип	Кузнецов		
Гл. констр.	Шапиро		
Н. контр.	Кузнецов		
Нач. отд.	Красавин		

ТП 901-3-184.83 -КЖ

Отделение барабанных сеток для станции производительностью 100 тыс. м³/сутки

Фундаменты. Виды 6-6÷8-8; 11-11. Разрезы 7-7; 9-9; 10-10. Сечение 12-12

Стадия	Лист	Листов
Р	3	

ЦНИИЭП инженерного оборудования г. Москва

Типовой проект 901-3-184.83 Альбом V

Согласовано: Отдел 61 Чичерина

Инв. № подл. | Подпись и дата | Взам. инв. №

Фм-15

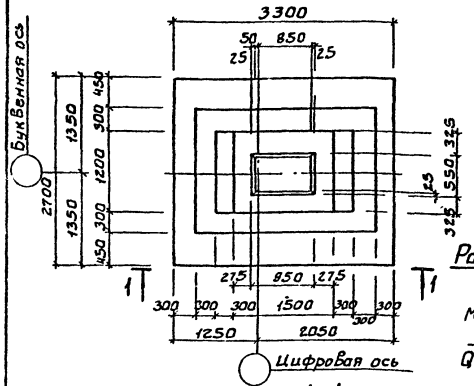

Расчетная схема Фм 15

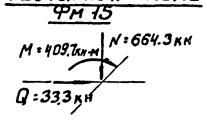

Фм 16; Фм 17 (зеркально)

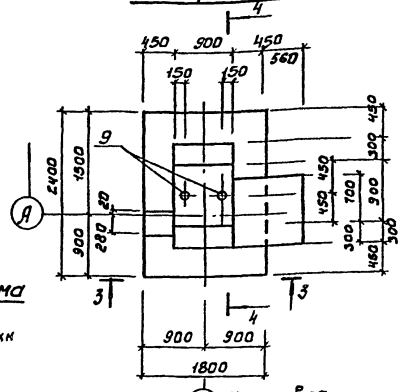

Схема расположения сеток подошвы фундамента Фм15

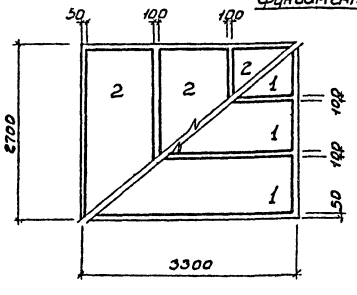

Схема расположения сеток подошвы фундаментов Фм 16; Фм 17

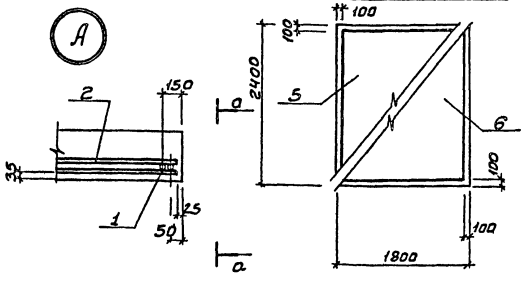

Спецификация монолитных фундаментов

Формат	Зона	Поз.	Обозначение	Наименование	Кол.	Примечание
				Фм 15 (8 шт.)		
				Сборочные единицы		
				Сетки арматурные		
		1	1.410-2 Вып. 1	С 12 АII-8*33	3	16.43
		2	1.410-2 Вып. 1	С 10 АII-10*27	3	10.93
		3	1.410-2 Вып. 1	1С 14 АII-10*18	2	13.92
		4	1.412-1/77 Вып. 3	СВ-10 АII	6	6.60
				Материалы		
				Бетон М150 Мрз-50	6.01	м³
				Фм 16 (1 шт.) Фм 17 (1 шт.)		
				Сборочные единицы		
				Сетки арматурные		
		5	1.410-2 Вып. 1	С(1) 10 АII-22*18	1	14.46
		6	1.410-2 Вып. 1	С(1) 10 АII-16*24	1	14.51
		7	1.410-2 Вып. 1	С 12 АII-8*18	2	8.78
		8	1.412-1-4.050	СН-6 АI	2	3.52
		9	1.412.1-4.060	Изделие закладное МН1	2	3.40
				Детали		
		10	1.412.1-4.080	ММ1	4	0.73
		11	1.412.1-4.080-01	ММ2	4	0.85
		12	1.412.1-4.080-02	ММ3	4	0.52
				Материалы		
				Бетон М150 Мрз-50	4.7	м³

Ведомость расхода стали на элемент

Марка элемента	Изделия арматурные								Всего	Изделия закладные				Общий расход
	Арматура класса									Прокат марки				
	AII				AI					ГОСТ 27772-88*	ГОСТ 103-76*			
	ГОСТ 5781-82				ГОСТ 5781-82					*24	δ=6	Итого		
	ф14	ф12	ф10	Итого	ф8	ф6	ф10	Итого						
Фм 15	25.36	43.29	67.83	136.48	9.74	3.51	—	13.25	150.73	—	—	—	—	150.73
Фм 16 ÷ Фм 18	—	15.54	26.01	41.55	2.02	10.0	8.28	20.3	61.85	5.46	0.90	0.44	6.80	68.65
Фм 19	—	15.54	43.98	59.52	15.52	10.81	8.28	34.61	94.13	5.46	0.90	0.44	6.80	100.93

					ТП 901-3-184.83	КЖ
Привязан						
Инв.№	Провер.	Антонова		Отделение барабанных сеток для станции производительностью 100тыс. м³/сутки	Стадия	Лист	Листов
	Ст. инж.	Капустин			Р	4	
	Рук. гр.	Антонова					
	ГИП	Кузнецов					
	Гл. констр.	Шалимов					
	Н. контр.	Кузнецов		Фундаменты монолитные Фм 15; Фм 16; Фм 17	ЦНИИЭП инженерного оборудования г. Москва	
	Нач. отд.	Красавин				

19216-05

Типовой проект 901-3-184.83 Альбом V

Инв.№ подл. | Подпись и дата | Взам.инв.№

ФМ18

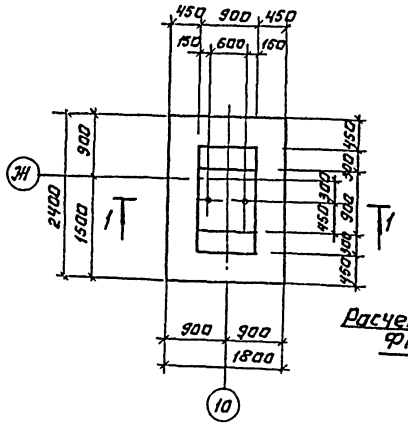

ФМ19

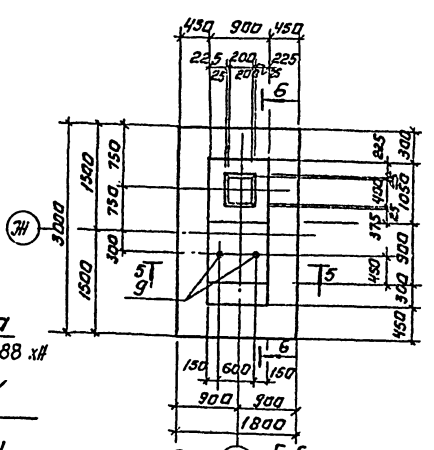

Расчетная схема ФМ 18

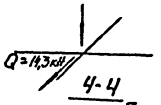

1-1

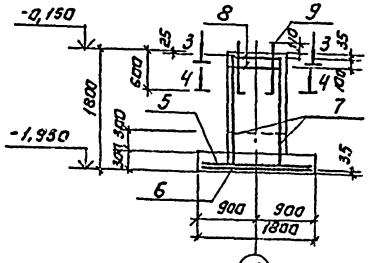

4-4

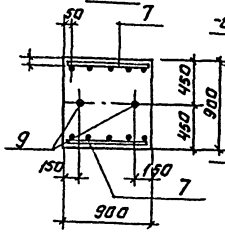

5-5

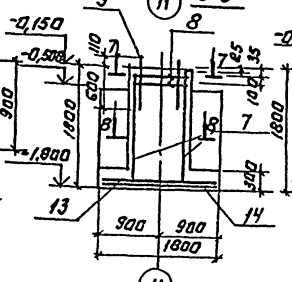

6-6

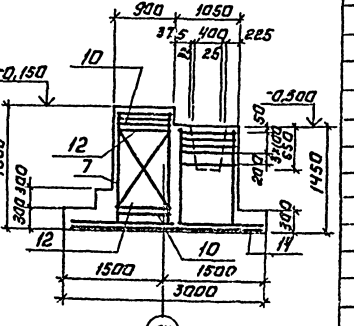

2-2

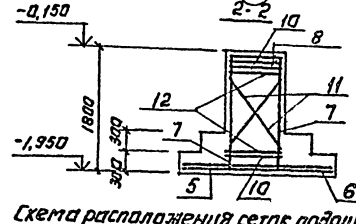

3-3

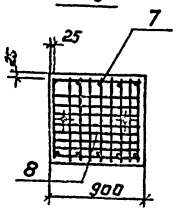

7-7

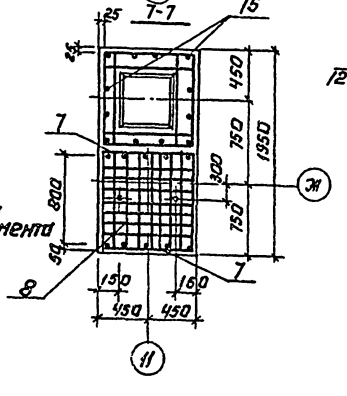

8-8

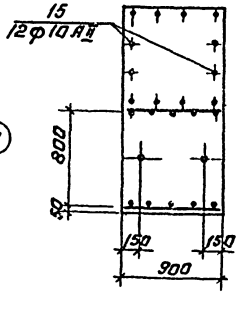

Схема расположения сеток подошвы фундамента ФМ 18.

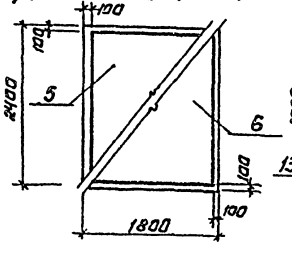

Схема расположения сеток подошвы фундамента ФМ 16

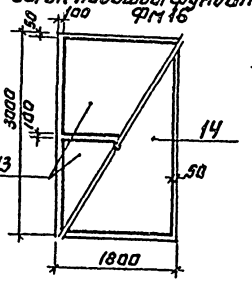

Спецификация элементов монолитной конструкции.

Эпюра	Зона	Поз.	Обозначение	Наименование	Кол.	Примечание.
				ФМ 18		
				Сборочные единицы		
				Сетки арматурные		
		5	1.410-2 Вып.1	С(1) 10АII-22×18	1	14,46
		6	1.410-2 Вып.1	С(1) 10АII-16×24	1	14.51
		7	1.410-2 Вып.1	С12АII-8×18	2	8,78
		8	1.412.1-4.050	СН-6АI	2	3,52
		9	1.412.1-4.060	Изделие закладное МН1	2	3.40
				Детали.		
		10	1.412.1-4.080	ММ1	4	0,73
		11	1.412.1-4.080	ММ2	4	0,85
		12	1.412.1-4.080	ММ3	4	0,52
				Материалы		
				Бетон М150 Мрз 50	3,17	м³
				ФМ 19 (1шт)		
				Сборочные единицы		
				Сетки арматурные		
		7	1.410-2 Вып.1	С12АII-8×18	2	8,78
		13	1.410-2 Вып.1	С(1) 10АII-14×18	2	9,61
		14	1.410-2 Вып.1	С(1) 10АII-16×30	1	18.21
		8	1.412-1-4.050	СН-6АI	2	3.52
		16	1.412-1/77 Вып.3	СА-8АI	5	2.70
		9	1.412.1-4.060	Изделие закладное МН1	2	3.40
				Детали.		
		10	1.412.1-4.080	ММ1	4	0,73
		11	1.412.1-4.080	ММ2	4	0,85
		12	1.412.1-4.080	ММ3	4	0,52
		15		Ф10 АII ГОСТ5781-82 ℓ=1400	12	0,86
				Материалы		
				Бетон М150; Мрз 50	8,25	м³

Бетонные столбики под фундаментные балки условно не показаны, но выполнять их следует в одной опалубке с фундаментами.

			ТП 901-3-184.83		-КЖ
Привязан.					
Инв.№	Провер.	Антонова	Отделение барабанных сеток для станции производительностью 100 тыс. м³/сутки	Стадия	Лист	Листов
	Ст.инж.	Капустин		Р	5	
	Рук.гр.	Антонова				
	ГИП	Кузнецов	Фундаменты монолитные ФМ 18; ФМ 19.	ЦНИИЭП инженерного оборудования г. Москва		
	Н.контр.	Кузнецов				
	Нач.отд.	Красавин				

Копировал: Логинова

Формат А2 19216-05

Типовой проект 901-3-184.83 Альбом V

Схема расположения элементов подземного хозяйства.

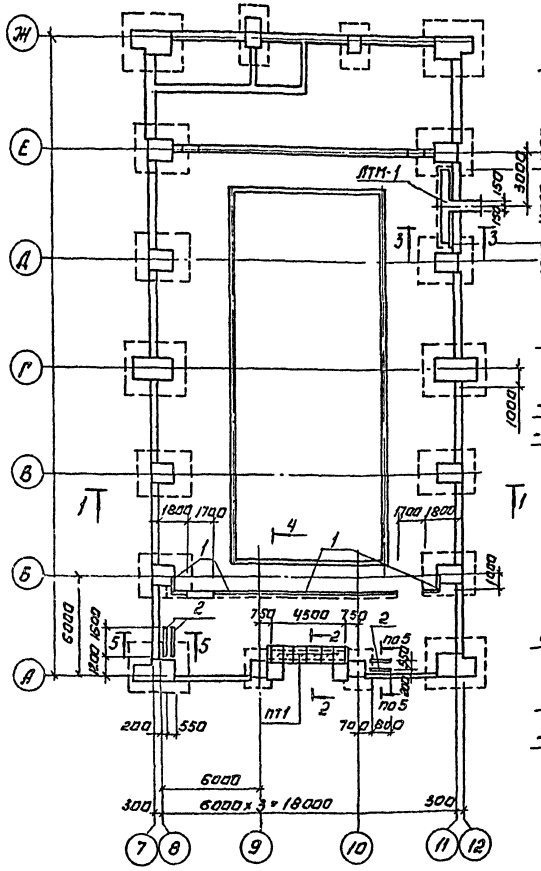

2-2

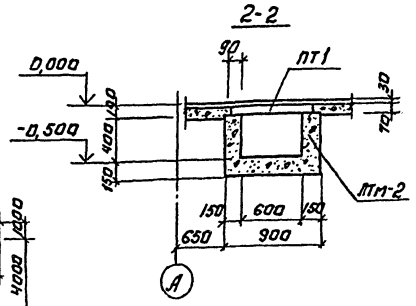

3-3

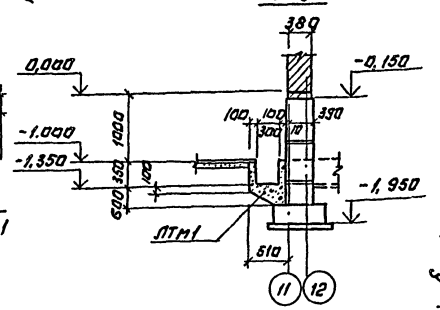

4-4

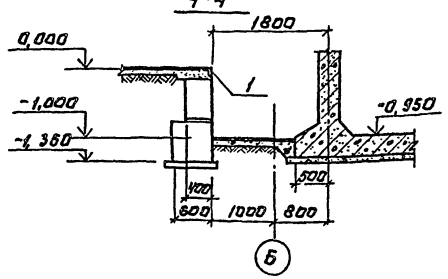

01÷06; 02а; 03а.

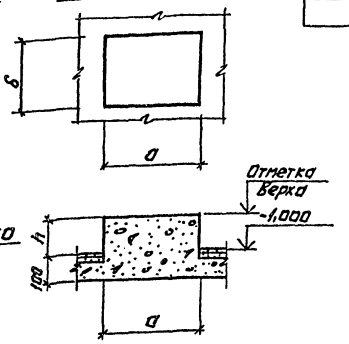

1-1

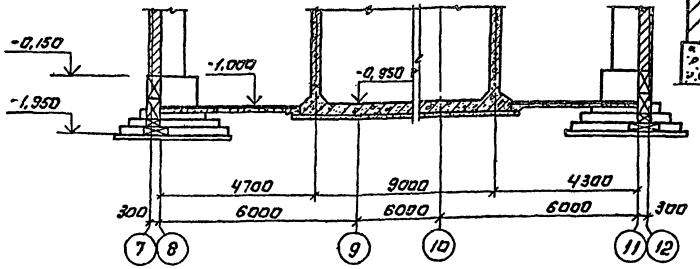

5-5

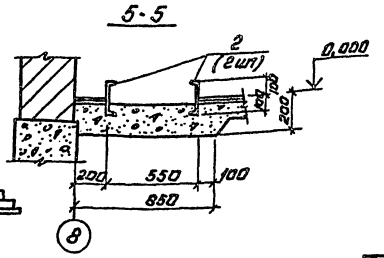

Таблица опорных подушек

Марка опоры	Размеры в мм a	в	h	Отм. Верхн. опоры
0-1	700	700	290	-0,710
0-2	600	600	390	-0,610
0-2а	600	600	285	-0,715
0-3	400	400	490	-0,510
0-3а	400	250	440	-0,560
0-4	100	100	70	-0,930
0-5	100	100	90	-0,910
0-6	100	100	120	-0,880
0-5а	100	100	0,90	

Спецификация к схеме расположения элементов подземного хозяйства.

Марка	Обозначение	Наименование	Кол.	Масса ед.кг	Примеч.
ПТ1	3.006-2. Вып. II-2	Плита ПТ9-8	6	100	
ЛТМ-1	Лист 6	Лоток ЛТМ-1	1	1,08м³	
ЛТМ-2	Лист 6	Подпольный канал ЛТМ-2	1	1,18м³	
0-1	Лист 6	Опора бетонная 0-1	2	0,14м³	
0-2	Лист 6	0-2	6	0,14м³	
0-3	Лист 6	0-3	7	0,08м³	
0-4	Лист 6	0-4	2	0,001м³	
0-5	Лист 6	0-5	1	0,001м³	
0-6	Лист 6	0-6	6	0,001м³	
0-2а	Лист 6	0-2а	1	0,103м³	
0-3а	Лист 6	0-3а	1	0,045м³	
0-5а	Лист 6	0-5а	2	0,001м³	
1	1.400.15 В.1	Изделие закладное МН540	15 л.м	8,5 кг	
2		Швеллер 20 ГОСТ 8240-72 Ст3кп2 ГОСТ 535-79	4,8 п.м		

1. Расположение опорных подушек см. технологические чертежи марки ТХ.
2. Лотки и каналы выполнять из бетона М 150.
3. Опорные подушки выполнять из бетона М 150

Согласовано:
Отдел 61 Чичерин
Отдел 57 Обычева
Отдел 304 Вертинская

Инв. № подл. | Подпись и дата | Взам. инв. №

Привязан:

Инв. №

Провер.	Антонова		
Ст. инж.	Капустин		
Рук. груп.	Антонова		
ГИП	Кузнецов		
Гл. констр.	Шапиро		
Н. контр.	Кузнецов		
Нач. отд.	Красавин		

ТП 901-3-184.83 -ХХ

Отделение барабанных сеток для станции производительностью 100 тыс. м³/сутки

Схема расположения элементов подземного хозяйства. Сечения

Стадия	Лист	Листов
Р	6	

ЦНИИЭП инженерного оборудования г. Москва

Копировал: Логинова

Формат: А2

19116-05

Типовой проект 901-3-184.83 Альбом V

Разрез 1-1

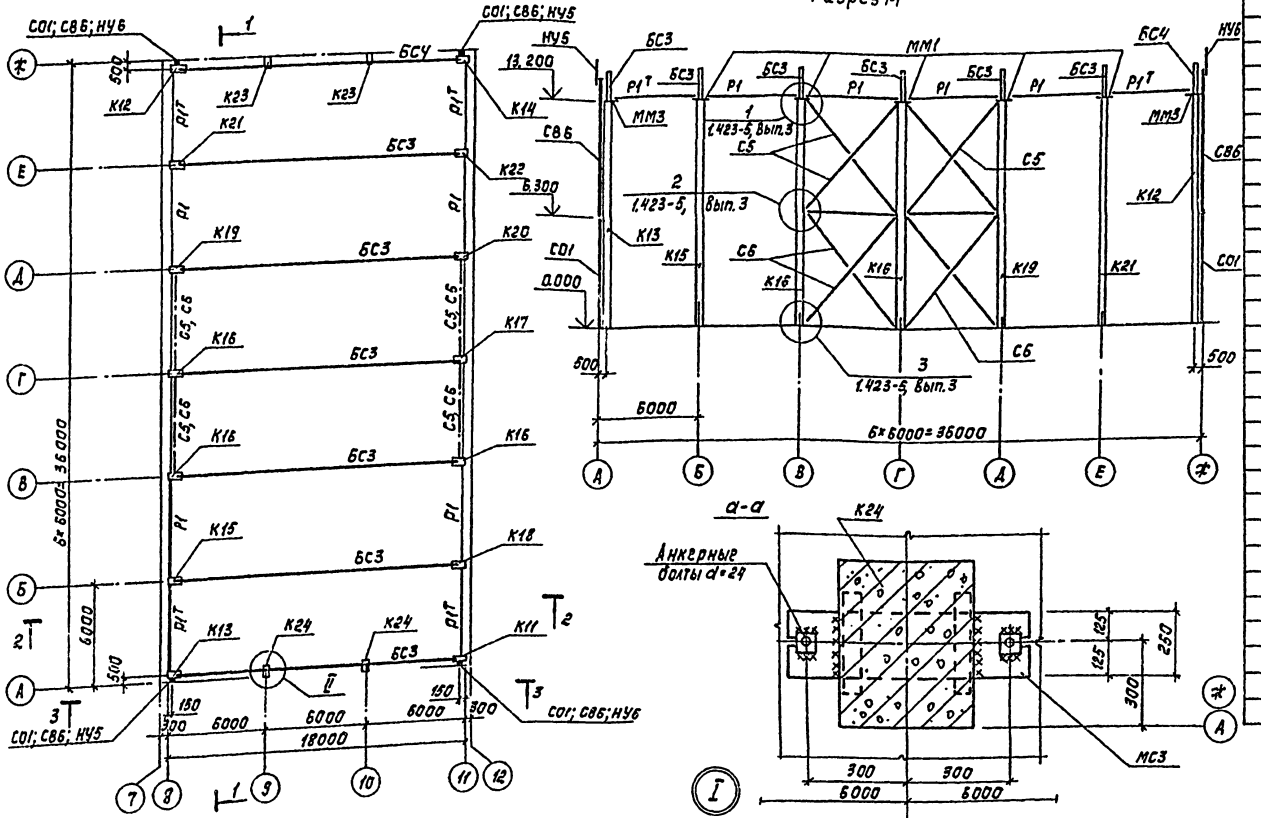

Спецификация к схеме расположения колонн, связей и балок

Марка, поз.	Обозначение	Наименование	Кол.	Масса кг	Примечание
		Колонны			
К11	901- -К-И.00400	К11	1	11400	
К12	-01	К12	1	11400	
К13	005.00	К13	1	11400	
К14	-01	К14	1	11400	
К15	006.00	К15	1	11400	
К16	-01	К16	3	11400	
К17	-02	К17	1	11400	
К18	-03	К18	1	11400	
К19	-04	К19	1	11400	
К20	-05	К20	1	11400	
К21	007.00	К21	1	11400	
К22	-01	К22	1	11400	
К23	008.00	К23	2	7950	
К24	-01	К24	2	7550	
		Балки стропильные			
БС3	901 -К-И.02200	БС3	6	10400	
БС4	-К-И.02300	БС4	1	10400	
		Связи			
С5	1.423-5, Вып.3	С5	4		
С6	1.423-5, Вып.3	С6	4		
Р1	1.423-5, Вып.3	Распорка Р1	8		
Р1т	1.423-5, Вып.3	Распорка Р1т	4		
		Соединительные элементы			
ММ1	1.423-5, Вып.3	ММ1	10		
ММ3	1.423-5, Вып.3	ММ2	4		
МС1	901- -К-И.00400	МС1	4		
МС2	100.02	МС2	4		
МС3	100.03	МС3	4		

Разрез 2-2

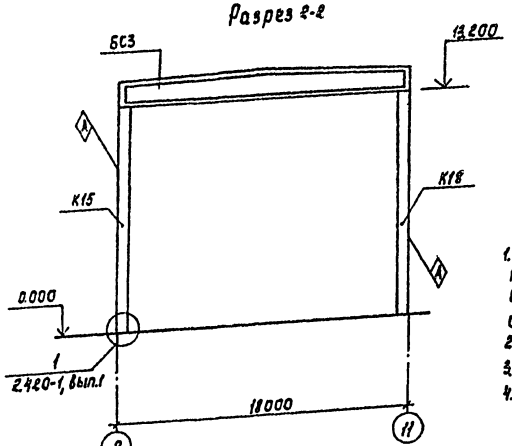

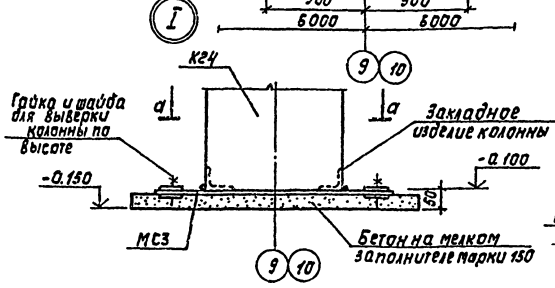

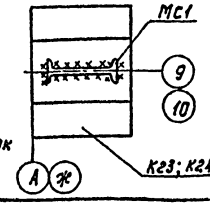

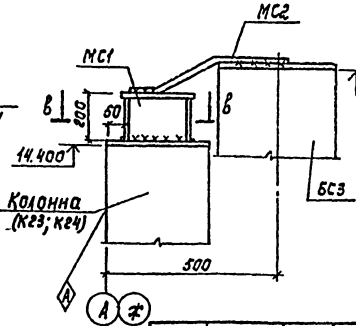

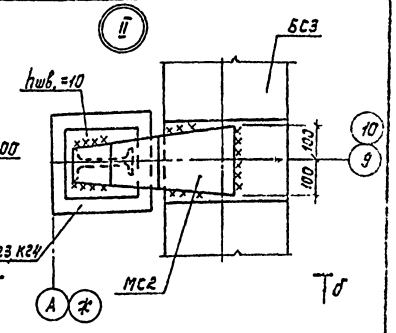

1. Обратить особое внимание на тщательность замоноличивания связевых колонн (К16; К17; К19; К20) в стаканах фундаментов.
2. Разрез 3-3 см. лист 9
3. Узел 3 замаркирован на листе 9
4. Спецификацию стоек и насадок торцового фахверка см. лист 8

Привязан

Инв. №

Проб.	Антонова		
Ст. техн.	Пебчева		
Рук. гр.	Антонова		
ГИП	Кузнецов		
Гл. констр.	Шапиро		
Н. контр.	Кузнецов		
Нач. отд.	Красавин		

ТП 901-3-184.83 КЖ

Отделение барабанных сеток для станции производительностью 60 тыс. м³ в сутки

Схема расположения колонн, связей и балок.

Стадия	Лист	Листов
Р	7	

ЦНИИЭП инженерного оборудования г. Москва

Инв. № подл. | Подпись и дата | Взам. инв. №

Типовой проект 901-3-184.83 Альбом V

Схема расположения стеновых панелей по оси "А"

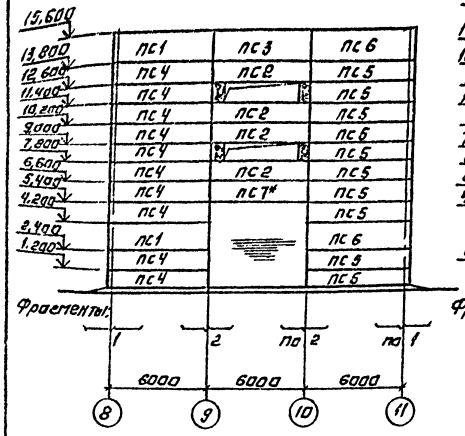

Схема расположения стеновых панелей по оси "11"

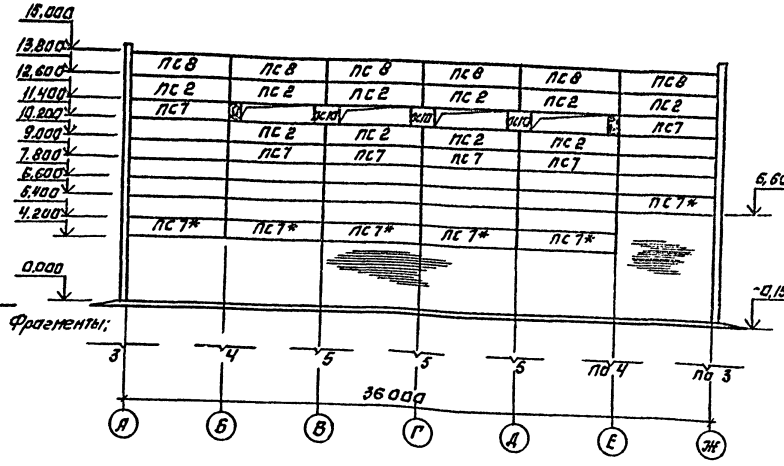

Спецификация к схемам расположения стеновых панелей.

Марка поз.	Обозначение	Наименование	Кол.	Масса кг	Примечание
		Стеновые панели.			
ПС1	1.432-14/80, Вып.1	ПС 625.18.20-П-11	3	2700	
ПС2	901- КЖИОЧ4.00	ПС 2	26	1700	
ПС8	1.432-14/80, Вып.1	ПС 600.18.20-П-1	2	2500	
ПС4	1.432-14/80, Вып.1	ПС 625.12.20-П-11	13	1700	
ПС6	1.432-1/80, Вып.1	ПС 625.12.20-П-12	13	1700	
ПС6	1.432-14/80, Вып.1	ПС 625.18.20-П-12	3	2700	
ПС7	1.432-14/80; Вып.1	ПС 600.12.20-П-1	65	1700	
ПС8	1.432-14/80; Вып.1	ПС 600.12.20-П-7	12	1700	
ПС9	1.432.14/80; Вып.1	ПС 70.12.20-П	10	200	
ПС10	1.432-14/80; Вып.1	ПС 145.12.20-П	6	400	
		Стойки фахверка			
СО1	1.439-2	СО1	4	341.8	
СВ6	1.439-2	СВ6	4	378.7	
		Насадки			
НУ5	1.439-2	НУ5	2	37.2	
НУ6	1.439-2	НУ6	2	37.2	
НФ3	1.439-2	НФ3	4	42.1	

Схема расположения стеновых панелей по оси "Ж"

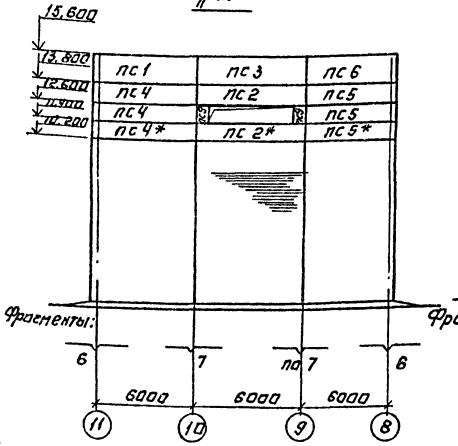

Схема расположения стеновых панелей по оси "8"

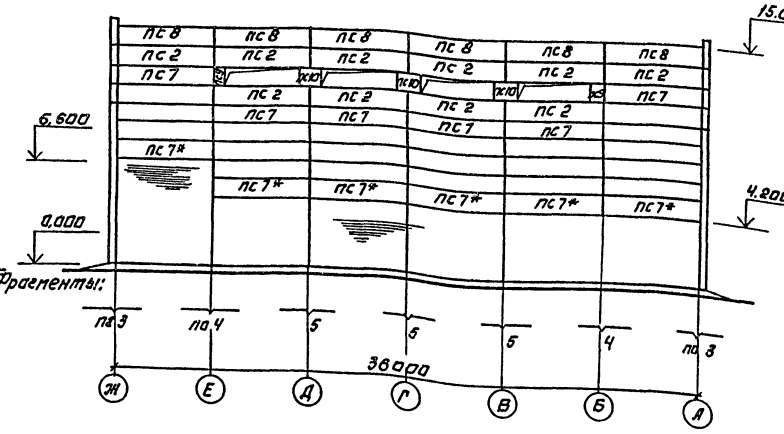

1. Незамаркированные панели ПС7.
2. Панели приняты из керамзитобетона γ = 900 кг/м³.
3. Панели, отмеченные звездочкой, устанавливать после возведения кирпичных стен.
4. Нарушенное после монтажа антикоррозийное покрытие закладных и соединительных деталей, восстановить методом напыления толщиной 0,12-0,15мм (п. 3.20 СНиП II-28-73)
5. В местах крепления пожарных лестниц в швы между панелями заложить металлические столики МС4 (см. лист КМ-8)

Согласовано

Инв. № подл. | Подпись и дата | Взам. инв. №

Привязан:			
Инв. №			
Привяз.	Антонова		
Инжен.	Саранча		
Рук. гр.	Антонова		
Гип	Кузнецов		
Гл. констр.	Шапиро		
Н. контр.	Кузнецов		
Нач. отд.	Крававин		

ТП 901-3-184.83 - КЖ

Отделение барабанных сеток для станции производительностью 100 тыс. м³/сутки

Стадия	Лист	Листов
Р	8	

Схемы расположения стеновых панелей.

ЦНИИЭП инженерного оборудования г. Москва

Копировал: Логинова

Формат: А2

13216-15

Типовой проект 901-3-184.83 Альбом V

Фрагмент 1

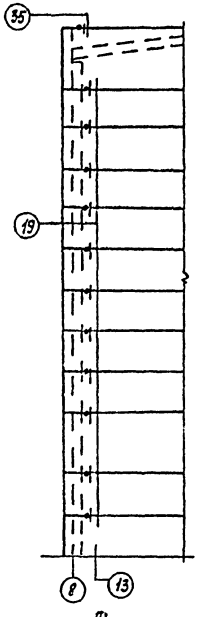

Фрагмент 2

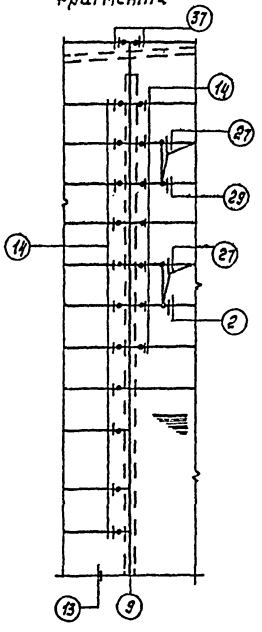

Фрагмент 3

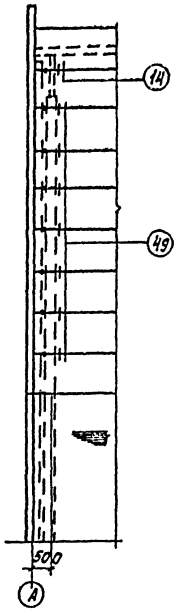

Фрагмент 4

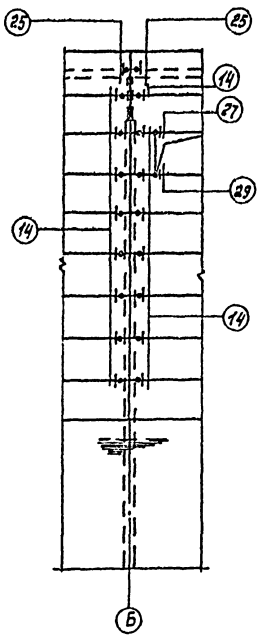

Фрагмент 5

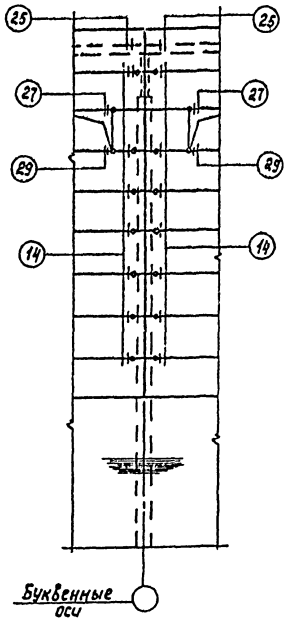

Фрагмент 6

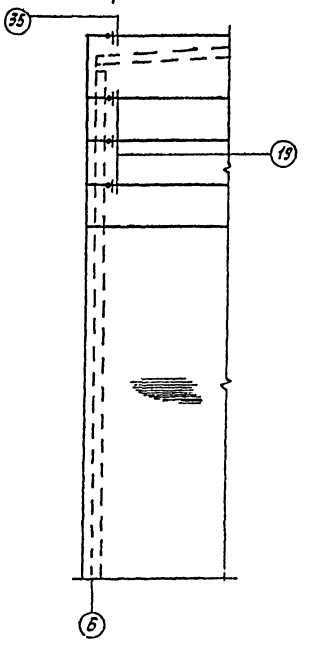

Фрагмент 7

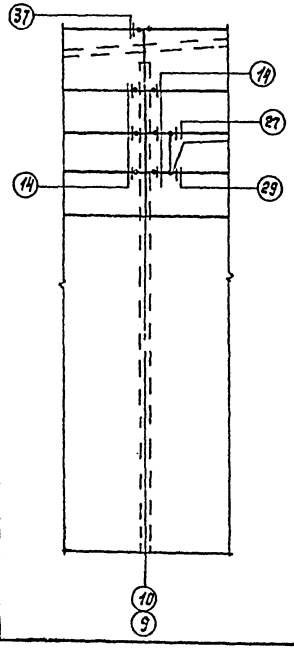

Разрез 3-3

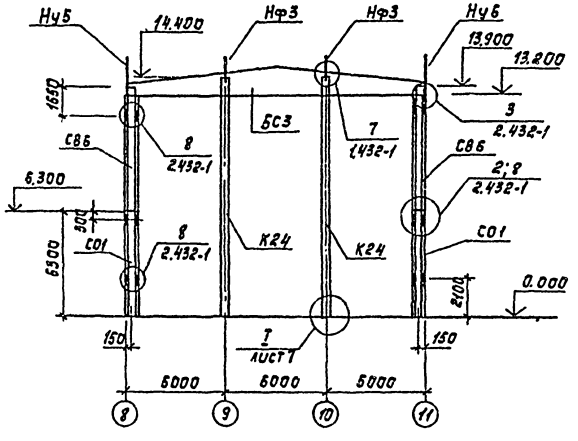

Спецификация монтажных узлов

Марка узла	Кол. узлов	Марка элем. крепл.	Кол. шт. На 1 узел	Кол. шт. На все узлы	Прим. серия
8	8	Т-13	2	16	1.439-2
14	190	Т-1	1	190	
19	28	Т-1	1	28	
25	20	Т-6	1	20	
27	22	Т-21	1	22	
29	22	Т-21	1	22	
35	4	Т-8	2	8	
37	8	Т-8	2	16	
49	25	Т-27	1	25	

Инв.№ подл. | Подпись и дата | Взам. инв.№

Привязан

Инв.№

Проб.	Антонова	
Инж.	Саланча	
Рук.гр.	Антонова	
ГИП	Кузнецов	
Гл.констр.	Шапиро	
Н.контр.	Кузнецов	
Нач.отд.	Красавин	

ТП 901-3-184.83 КЖ

Отделение барабанных сеток для станции производительностью 100 тыс. м³/сутки

Фрагменты стеновых панелей.

Стадия	Лист	Листов
Р	9	

ЦНИИЭП инженерного оборудования г. Москва

Копировал: Корецкая

Формат А2

Альбом V

Типовой проект

Схема расположения плит покрытия

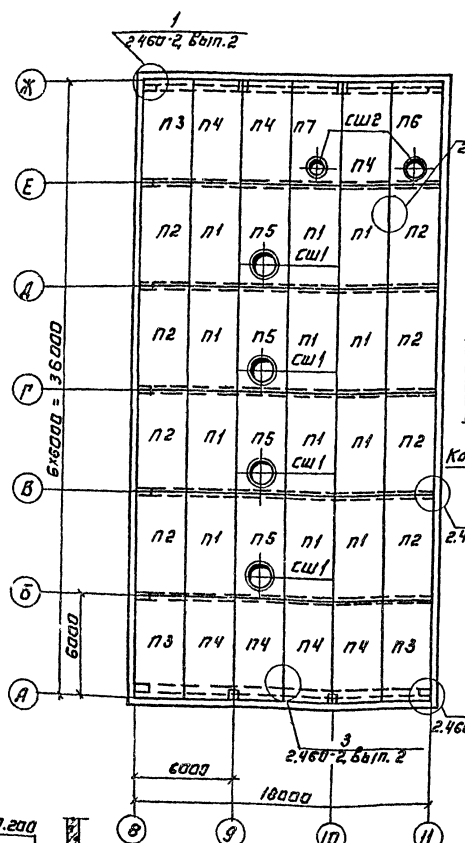

Схема расположения плит покрытия на отм. 3.600.

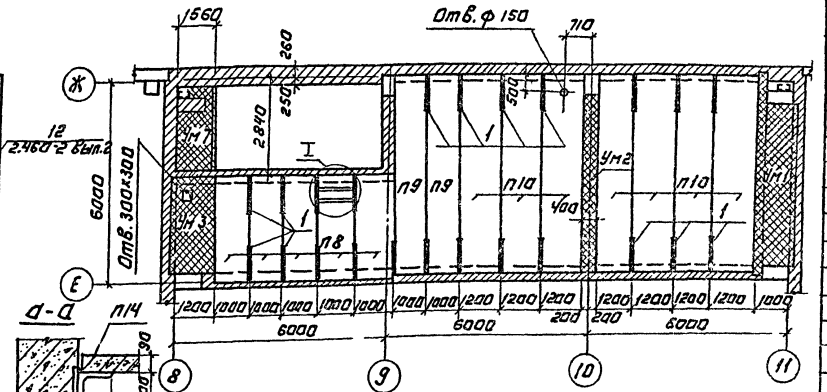

Схема расположения плит перекрытия на отм. 7.200 и 10.800.

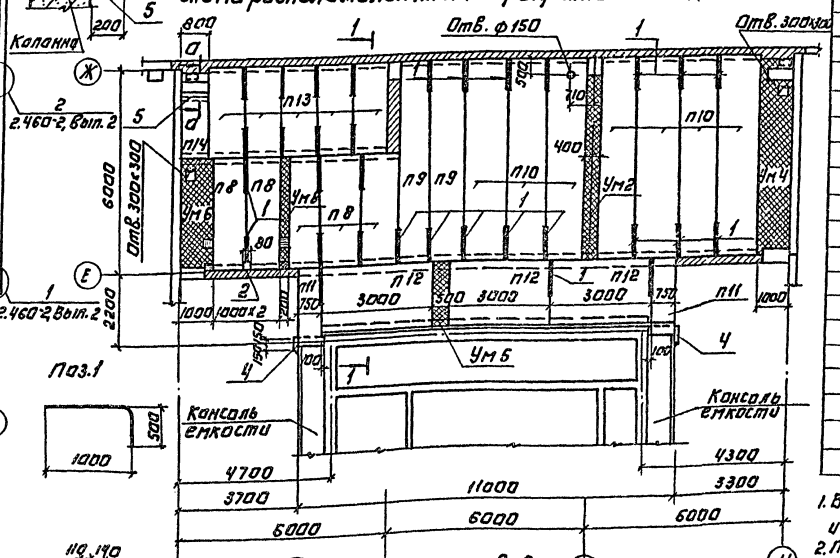

Спецификация к схемам расположения плит покрытия и перекрытия.

Марка	Обозначение	Наименование	Кол.	Масса, кг	Примечание
		Плиты покрытия			
П1	ГОСТ 22701.1-77	ПГ-2АIVТ	12	2650	
П2	-КЖИ.050.00	П2	8	2650	
П3	-01	П3	3	2650	
П4	-02	П4	7	2650	
П5	ГОСТ 22701.2-77	ПВ10-3АIVТ	4	3600	
П6	-КЖИ.051.00	П6	1	3300	
П7	-01	П7	1	3300	
СШ1	1.494-24, Вып.1	Стакан СБ10Б-1	1	280	
СШ2	1.494-24, Вып.1	Стакан СБ 46-1	2	160	
		Плиты перекрытия			
П8	1.141-1, Вып.11	ПТ 30-10	10	882	
П9	1.141-1, Вып.59	ПК 60-10-6АIVТ	4	1740	
П10	1.141-1, Вып.59	ПК 60-12-6АIVТ	14	2110	
П11	-КЖИ.076.00	П11	2	480	
П12	3.006-2, Вып.2	П14-3	3	310	
П13	1.141-1, Вып.11	ПТ27-10	5	795	
П14	3.006-2, Вып.2	П14д-3	1	310	
		Участки монолитные			
Ум1	КЖ-11,12	Ум1	1		
Ум2	КЖ-11,12	Ум2	2		
Ум3	КЖ-11,12	Ум3	1		
Ум4	КЖ-11,12	Ум4	1		
Ум5	КЖ-11,12	Ум5	1		
Ум6	КЖ-11,12	Ум6	1		
Ум7	КЖ-11,12	Ум7	3		
Ум8	КЖ-11,12	Ум8	1		
1		Ф10АI ГОСТ 5781-82 L=1500	47	0.93	
2	3.400-6/76.	Изделие закладное НИ1-14	5	1.0	
3		Швеллер 20 ГОСТ 8240-72 / Вст3кп2-1 ГОСТ 535-79	2	19,8	
4		Гарасад 6-2-10×100 ГОСТ 103-76 / Вст3кп2 ГОСТ 535-79	2	2,36	
5		Уголок 8-2-200×200×8 ГОСТ 8509-72 / Вст3кп2 ГОСТ 535-79	1	38,36	

1. В швы между плитами перекрытий заложить анкера (поз. 1) и закладные изделия (поз. 2).
2. Поз. 4 приварить к закладным изделиям плиты и консоли.
3. Плиты перекрытия укладывать по свежему цементно-песчаному раствору.
4. Поз. 5 приварить к закладному изделию колонны.

1-1

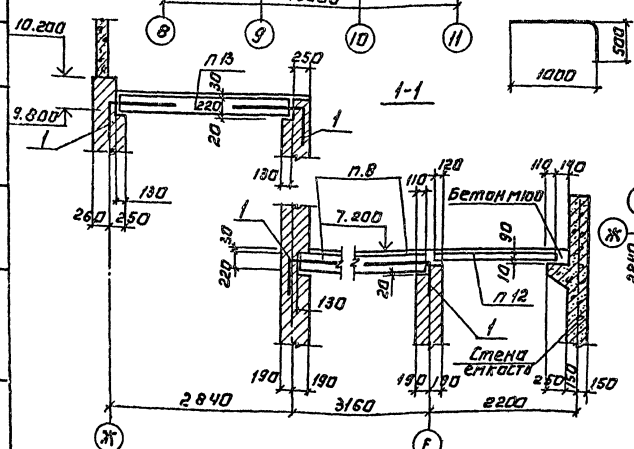

2-2

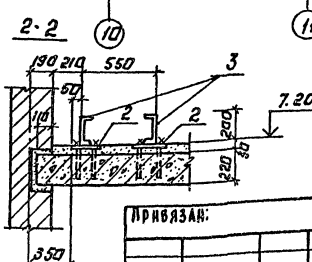

Согласовано:

Инв.№ подл. | Подпись и дата | Взам. инв.№

ГИП	Кузнецов		
Гл. конструктор	Шапиро		
Н. контр.	Кузнецов		
Нач. отд.	Красавин		

ТП 901-3-184.83 АЖ

Отделение барабанных сеток для станции производительностью 100 тыс. м³/сутки

Стадия: Р | Лист: 16 | Листов:

Схема расположения плит покрытия и перекрытия.

ЦНИИЭП инженерного оборудования г. Москва

Привязан:

Инв.№

Копировал: Логинова

Формат А2

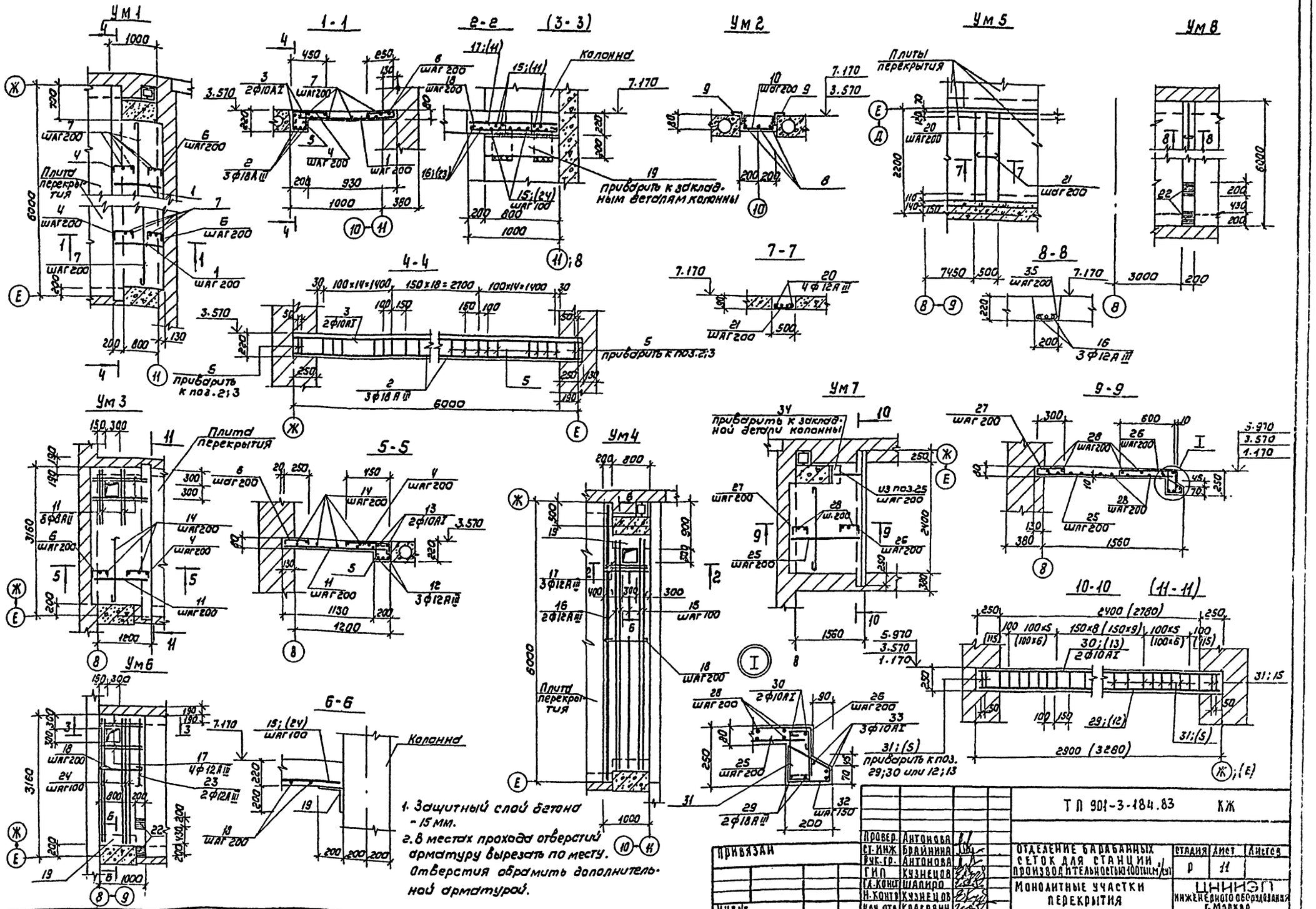

1. Защитный слой бетона - 15 мм.
2. В местах прохода отверстий арматуру вырезать по месту. Отверстия обрамить дополнительной арматурой.

ТИПОВОЙ ПРОЕКТ 901-3-184.83 АЛЬБОМ V

Провер.	Антонова		
Ст. инж.	Брайнина		
Рук. гр.	Антонова		
ГИП	Кузнецов		
Гл. конст.	Шапиро		
Н. контр.	Кузнецов		
Нач. отд.	Красавин		

ТП 901-3-184.83 КЖ

ОТДЕЛЕНИЕ БАРАБАННЫХ СЕТОК ДЛЯ СТАНЦИИ ПРОИЗВОДИТЕЛЬНОСТЬЮ 100 ТЫС. М³/СУТ

МОНОЛИТНЫЕ УЧАСТКИ ПЕРЕКРЫТИЯ

Стадия	Лист	Листов
Р	11	

ЦНИИЭП инженерного оборудования г. Москва

ПРИВЯЗАН

ИНВ №

Согласовано: Отд. ЗАА Шерстяков

Инв. № подл. | Подпись и дата | Взам. инв. №

Типовой проект 901-3-184.83 Альбом V

Ведомость деталей

Поз.	Эскиз
4	60 — 450 — 60
5	320; 300; 190; 170
6	60 — 250 — 60
7	5060
8	5380
10	80 — 380 — 80
14	2930
18	360
21	360

Поз.	Эскиз
26	60 — 600 — 60
27	60 — 300 — 60
28	общая длина
31	340; 200; 220; 80
32	200; 100; 120; 250; 40
33	2860
35	180

Ведомость расхода стали на один элемент, кг (начало)

Марка элемента	Изделия арматурные										Всего
	Арматура класса										
	A-I				A-III						
	ГОСТ 5781-82				ГОСТ 5781-82						
	ф6	ф8	ф10	Итого	ф8	ф10	ф12	ф14	ф18	Итого	
Ум1	22,5	11,44	7,36	41,3	11,18				35,76	46,94	88,24
Ум2	3,63			3,63	6,16					6,16	9,79
Ум3	14,05	6,6	4,0	24,65	11,73		8,64			20,37	45,06
Ум4	6,21			6,21			67,07			67,07	73,28
Ум5	1,0			1,0			6,76			6,76	7,76
Ум6	3,45			3,45			32,33			32,33	35,78
Ум7	6,15	15,3	16,86	38,31	8,06				11,44	19,5	57,81
Ум8	1,8			1,8			15,87			15,87	17,67

Ведомость расхода стали на один элемент, кг (окончание)

Изделия закладные												Общий расход
Арматура класса A-III				Прокат марки							Всего	
ГОСТ 5781-82				ГОСТ 8509-72			ГОСТ 103-76					
ф8			Итого	L75×6	L200×16	Итого	δ=6			Итого		
												38,24
				62,64		62,64					62,64	72,43
												45,06
					77,92	77,92					77,92	151,20
												7,76
0,8			0,8		38,96	38,96	3,8			3,8	43,56	79,34
					19,48						19,48	77,29
0,8			0,8				3,8			3,8	4,6	22,27

Формат	Зона	Поз.	Обозначение	Наименование	Кол.	Примечание
				Ум 1 (1 шт.)		
				Детали		
		1		ф8 AIII ГОСТ 5781-82 ℓ=1080	26	0,43 кг
		2		ф18 AIII ГОСТ 5781-82 ℓ=5960	3	11,92 кг
		3		ф10 AI ГОСТ 5781-82 ℓ=5960	2	3,68 кг
		4		ф8 AI ГОСТ 5781-82 ℓ=650	26	0,26 кг
		5		ф6 AI ГОСТ 5781-82 ℓ=1060	51	0,24 кг
		6		ф8 AI ГОСТ 5781-82 ℓ=450	26	0,18 кг
		7		ф6 AI ГОСТ 5781-82 ℓ=5140	9	1,14 кг
				Ум 2 (2 шт.)		
				Детали		
		8		ф6 AI ГОСТ 5781-82 ℓ=5460	3	1,21 кг
		9		L 75×5 ГОСТ 8509-72 ℓ=5400	2	31,32 кг
		10		ф8 AIII ГОСТ 5781-82 ℓ=540	28	0,22 кг
				Ум 3 (1 шт.)		
				Детали		
		4		ф8 AI ГОСТ 5781-82 ℓ=650	15	0,26 кг
		5		ф6 AI ГОСТ 5781-82 ℓ=1060	28	0,24 кг
		6		ф8 AI ГОСТ 5781-82 ℓ=450	15	0,18 кг
		11		ф8 AIII ГОСТ 5781-82 ℓ=1280	23	0,51 кг
		12		12 A III ГОСТ 5781-82 ℓ=3240	3	2,88 кг
		13		ф10 AI ГОСТ 5781-82 ℓ=3240	2	2,0 кг
		14		ф6 AI ГОСТ 5781-82 ℓ=3010	11	0,67 кг
				Ум 4 (1 шт.)		
				Детали		
		15		ф12 AIII ГОСТ 5781-82 ℓ=5060	12	4,49 кг
		16		ф12 A III ГОСТ 5781-82 ℓ=5960	2	5,29 кг
		17		ф12 AIII ГОСТ 5781-82 ℓ=980	3	0,87 кг
		18		ф6 AI ГОСТ 5781-82 ℓ=1040	27	0,23 кг
		19		L 200×16 ГОСТ 8509-72 ℓ=800	2	38,96 кг
				Ум 5 (1 шт.)		
				Детали		
		20		ф12 AIII ГОСТ 5781-82 ℓ=1900	4	1,69 кг
		21		ф6 AI ГОСТ 5781-82 ℓ=440	10	0,1 кг

Формат	Зона	Поз.	Обозначение	Наименование	Кол.	Примечание
				Ум 6 (1 шт.)		
				Сборочные единицы		
		22	3.400-6/76	Изделие закладное МИ-24	2	2,3 кг
				Детали		
		17		ф12 AIII ГОСТ 5781-82 ℓ=980	4	0,87 кг
		18		ф6 AI ГОСТ 5781-82 ℓ=1040	15	0,23 кг
		19		L 200×16 ГОСТ 8509-72 ℓ=800	1	38,96 кг
		23		ф12 AIII ГОСТ 5781-82 ℓ=3120	2	2,77 кг
		24		ф12 AIII ГОСТ 5781-82 ℓ=2920	9	2,59 кг
				Ум 7 (3 шт.)		
				Детали		
		25		ф8 AIII ГОСТ 5781-82 ℓ=1560	13	0,62 кг
		26		ф8 AI ГОСТ 5781-82 ℓ=820	13	0,32 кг
		27		ф8 AI ГОСТ 5781-82 ℓ=520	9	0,21 кг
		28		ф6 AI ГОСТ 5781-82 ℓ=27700	1	6,15 кг
		29		ф18 AIII ГОСТ 5781-82 ℓ=2860	2	5,72 кг
		30		ф10 AI ГОСТ 5781-82 ℓ=2860	2	1,76 кг
		31		8 AI ГОСТ 5781-82 ℓ=540	25	0,37 кг
		32		ф10 AI ГОСТ 5781-82 ℓ=750	17	0,46 кг
		33		ф10 AI ГОСТ 5781-82 ℓ=2990	3	1,84 кг
		34		L 200×16 ГОСТ 8509-72 ℓ=400	1	19,48 кг
				Ум 8 (1 шт.)		
				Сборочные единицы		
		22	3.400-6/76	Изделие закладное МИ-24	2	2,3 кг
				Детали		
		16		ф12 AIII ГОСТ 5781-82 ℓ=5960	3	5,29 кг
		35		ф6 AI ГОСТ 5781-82 ℓ=260	30	0,05 кг
				Материалы на		
				все монолитные участки		
				Бетон М 200	5,0	м³

Привязан.

Инв. №

Провер.	Антонова		
Ст. инж.	Бранина		
Рук. гр.	Антонова		
ГИП	Кузнецов		
Гл. констр.	Шапиро		
Н. контр.	Кузнецов		
Нач. отд.	Красавин		

ТП 901-3-184.83 КЖ

Отделение барабанных сеток для станции производительностью 100 тыс. м³/сутки

Спецификация монолитных участков перекрытия.

Стадия	Лист	Листов
Р	12	

ЦНИИЭП инженерного оборудования г. Москва

19216-05

Типовой проект 901-3-184.83 Альбом V

План на отм. 8.000

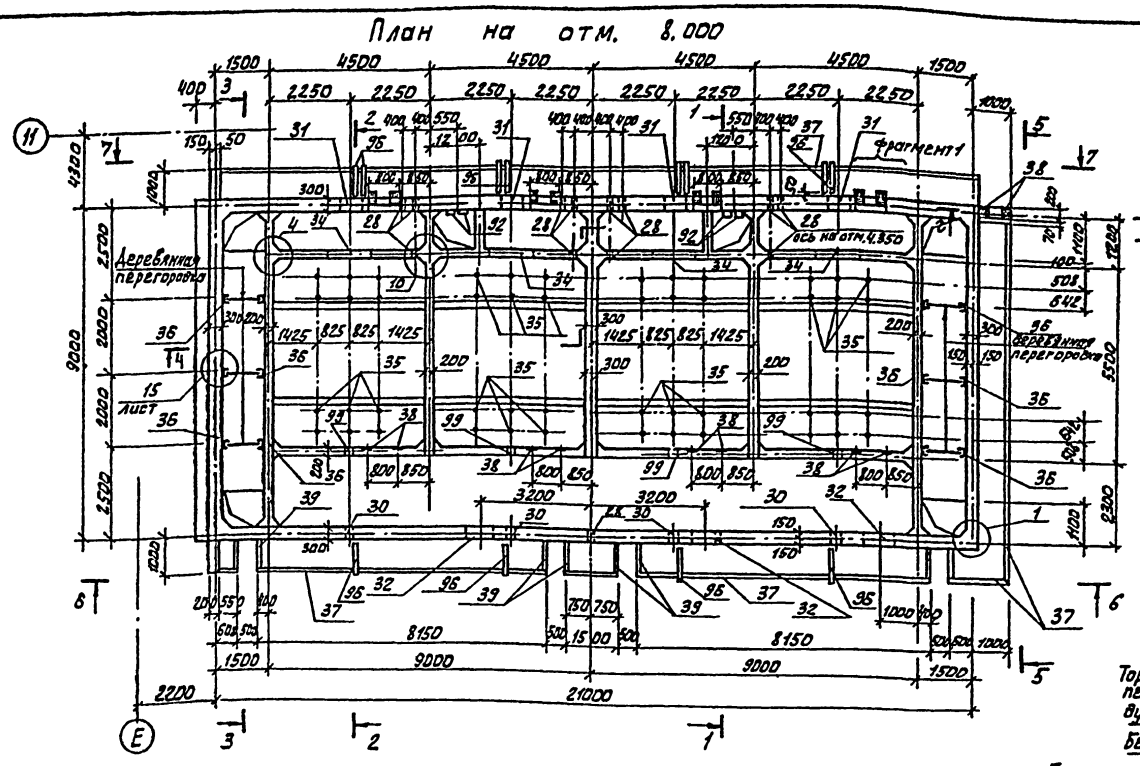

Разрез 1-1

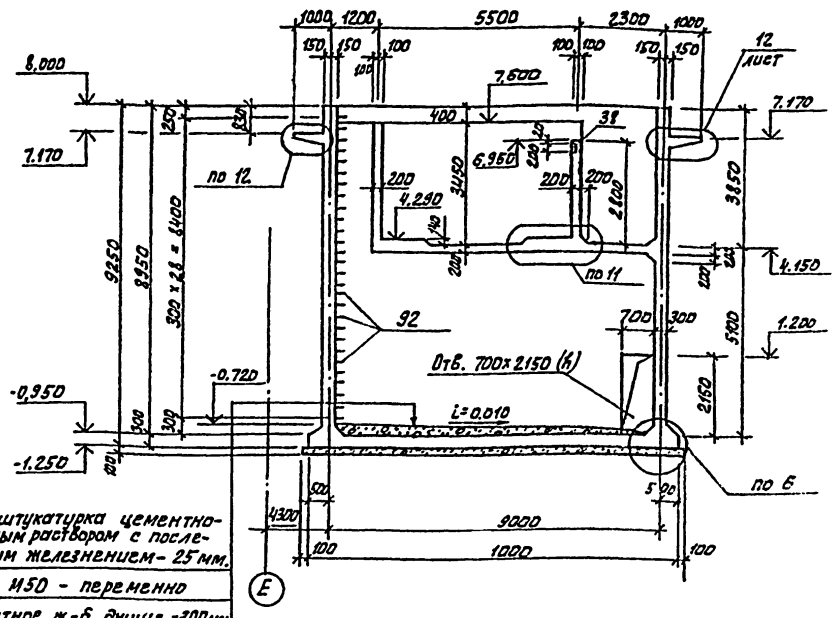

Торкретштукатурка цементно-песчаным раствором с последующим железнением – 25 мм.

Бетон М150 – переменно

монолитное ж.-б. днище – 300 мм.

асфальтовый раствор – 8 мм

подготовка из бетона М50 – 100 мм.

План на отм. 4.000

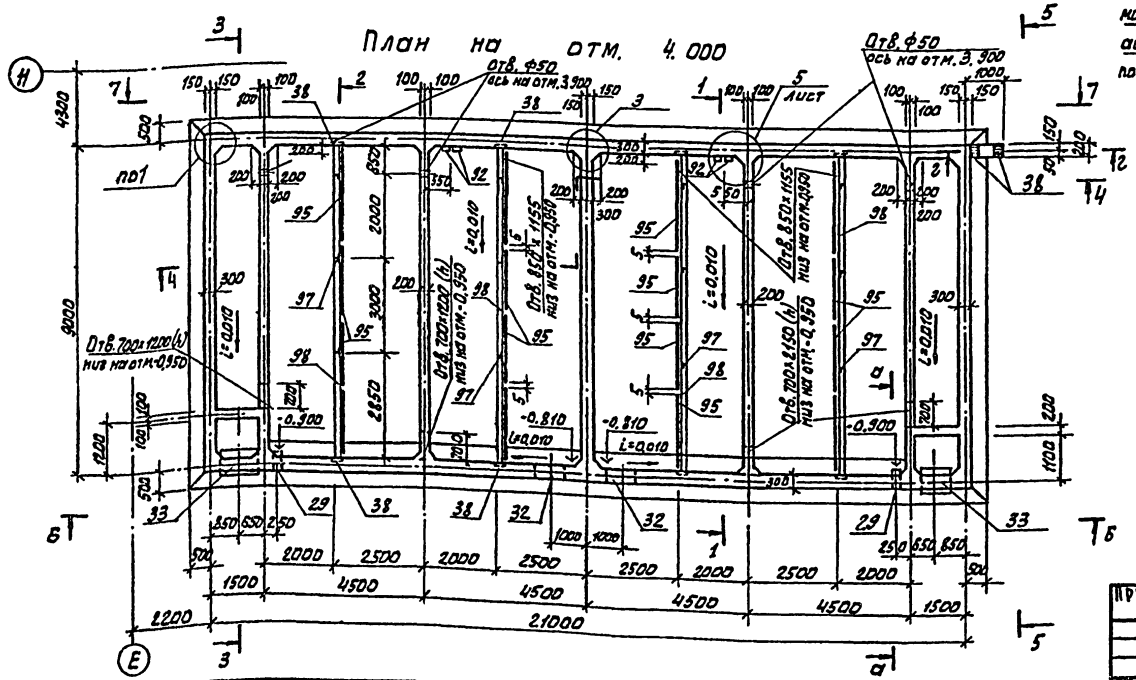

1. Внутренние поверхности емкости торкретируются цементно-песчаным раствором состава 1:3 в 2 слоя общей толщиной 25 мм с последующим железнением. В стесненных местах штукатурка наносится вручную с последующим железнением.
2. Наружные поверхности емкости затереть цементно-песчаным раствором состава 1:3.
3. Асбестоцементные листы крепить к прогонам болтами М6 ГОСТ 7798-70 без перетяжки во избежание влажностных деформаций. Шаг болтов 300 мм. по всей длине листа. Асбестоцементные листы монтировать с вертикальным зазором 5 мм. Стык листов не должен совпадать со стойками.
4. Размеры вутов см. по узлам 1÷10 лист 15
5. Сальники и закладные изделия заложить до бетонирования.
6. Узлы 1÷10 см. лист 15; узлы 11÷23 см. лист 16.

Привязан:				ТП 901-3-184.83	-КЖ
	Провер.	Кузнецов		Отделение барабанных сеток для станции производительностью 100 тыс. м³/сутки	Стадия Р; Лист 13; Листов 3
	Рук. гр.	Антонова			
	ГАП	Кузнецов			
	Н. контр.	Шапиро		Емкость. Планы на отм. 4.000 и 8.000. Разрез 1-1.	ЦНИИЭП инженерного оборудования г. Москва
Инв. №	Нач. отд.	Красавин			

Согласовано: Отдел 67 Гипрокинат; Гл. инж. зад. Шерстюкова

Инв. № подл. | Подпись и дата | Взам. инв. №

Альбом V

Типовой проект 901-3-184.83

Разрез 2-2

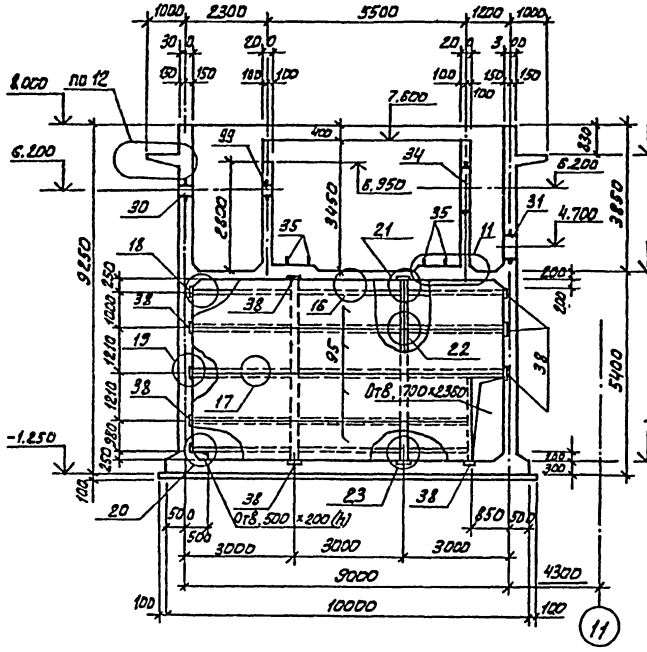

Разрез 3-3

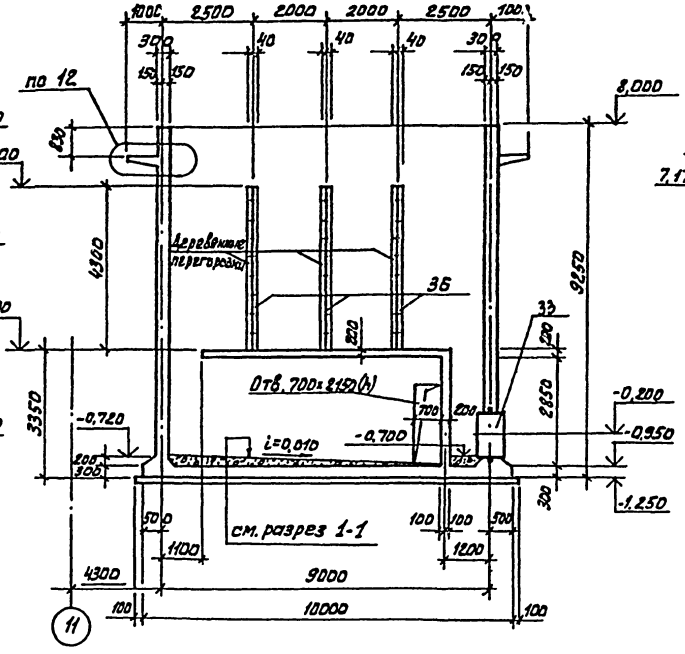

Вид 5-5

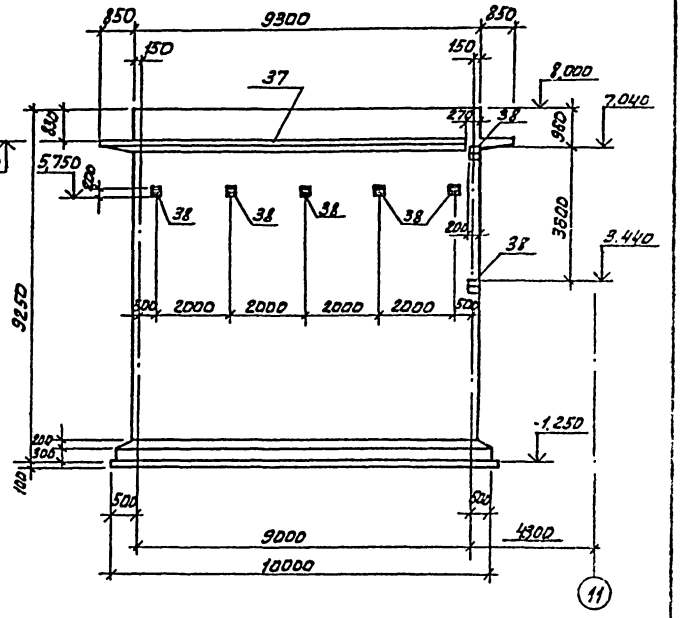

Разрез 4-4

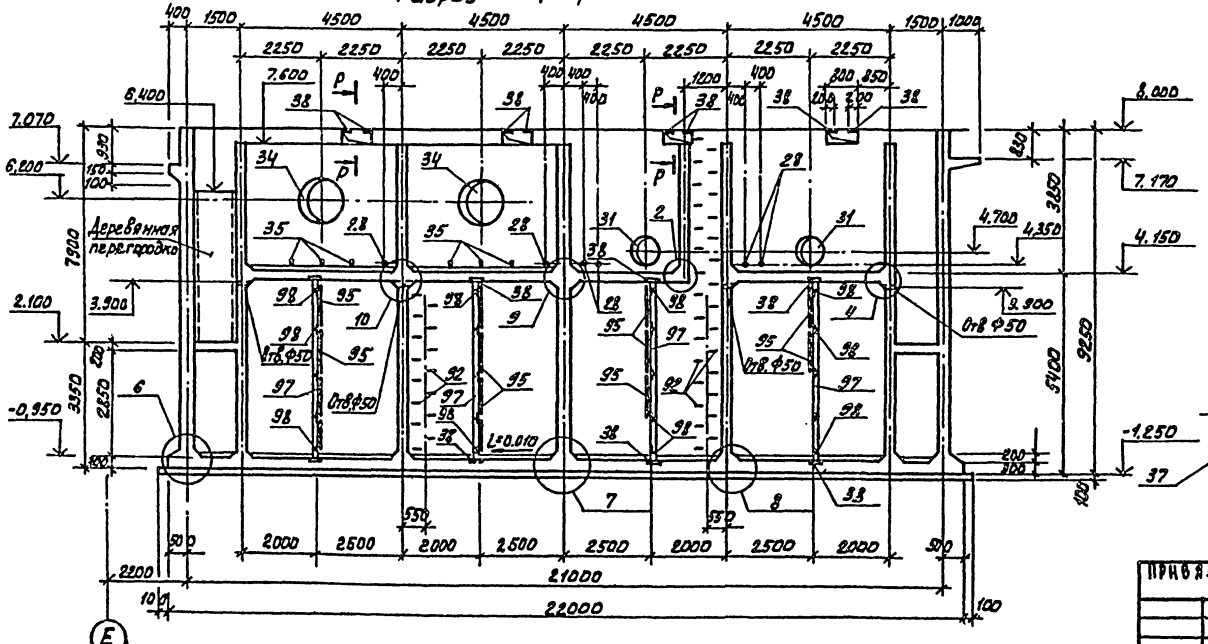

Фрагмент 1

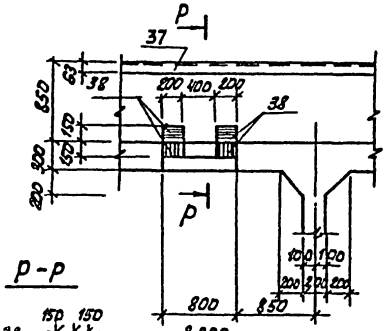

Деревянная перегородка

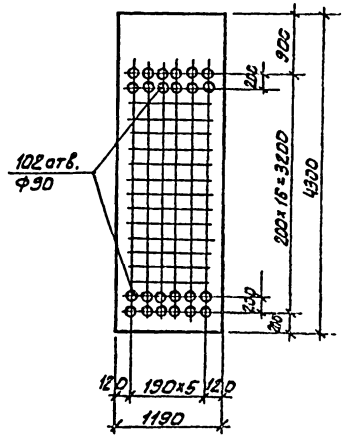

Р-Р

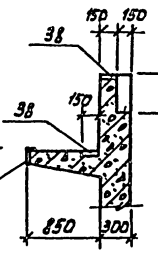

1. Узлы 1÷10 см. лист 15.
Узлы 11÷23 см. лист 16.

ПРИВЯЗАН:	ПРОВЕР.	КУЗНЕЦОВ		ТП 901-3-184.83		КЖ
	РУК. ГР.	АНТОНОВА		ОТДЕЛЕНИЕ БАРАБАННЫХ СЕТОК ДЛЯ СТАНЦИИ ПРОИЗВОДИТЕЛЬНОСТЬЮ 100 ТЫС. М³/СУТКИ	СТАДИЯ: Р	ЛИСТ: 14
	ГИП	КУЗНЕЦОВ				
	ГЛ. КОНСТР.	ШАПИРО		ЕМКОСТЬ. РАЗРЕЗЫ 2-2÷4-4. ВИД 5-5. ФРАГМЕНТ 1.	ЦНИИЭП ИНЖЕНЕРНОГО ОБОРУДОВАНИЯ г. МОСКВА	
НАВ. №	Н. КОНТР.	КУЗНЕЦОВ				
	НАЧ. ОТД.	КРАСАВИН				

19216-05

СОГЛАСОВАНО: ОТДЕЛ ВГ ЧИЧЕРИНА

ИНВ. № ПОДЛ. ПОДПИСЬ И ДАТА ВЗАМ. ИНВ. №

Типовой проект 901-3-184.83 Альбом V

Вид 6-6

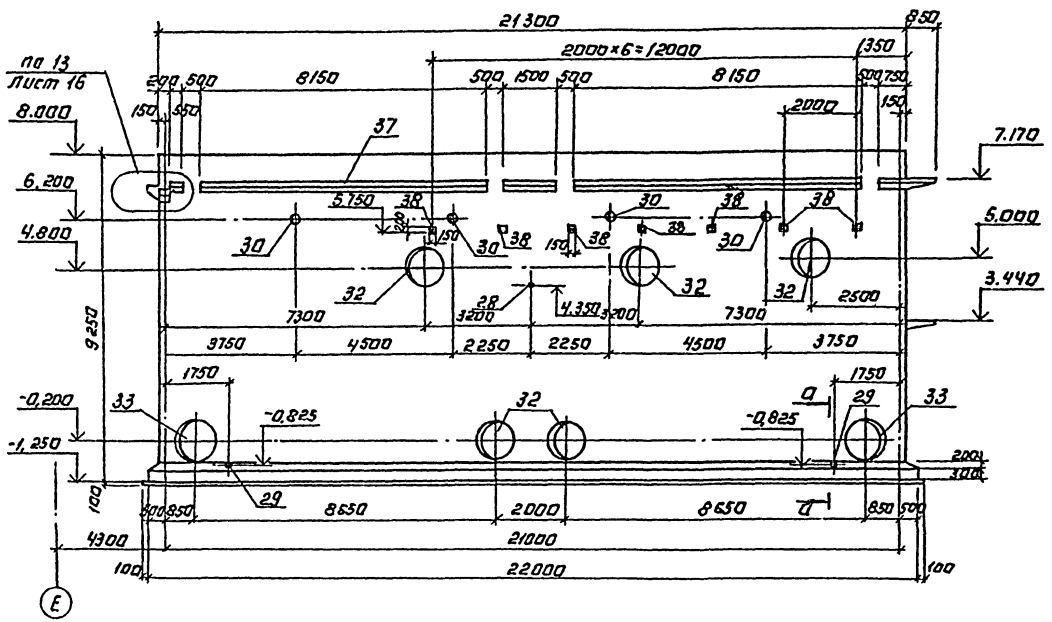

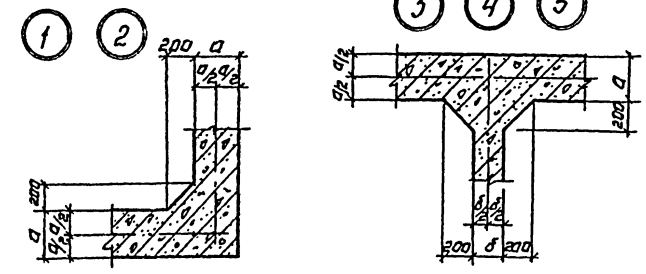

NN узлов	Размеры мм	
	а	б
1	300	—
2	200	—
3	300	300
4	200	200
5	300	200
7	300	—
8	200	—
9	300	—
10	200	—

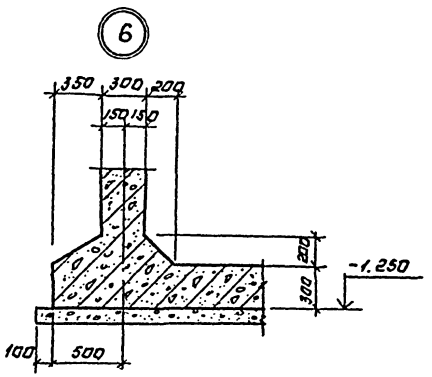

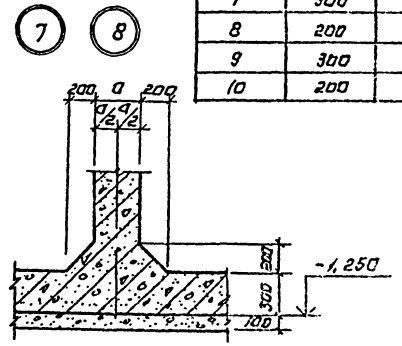

Вид 7-7

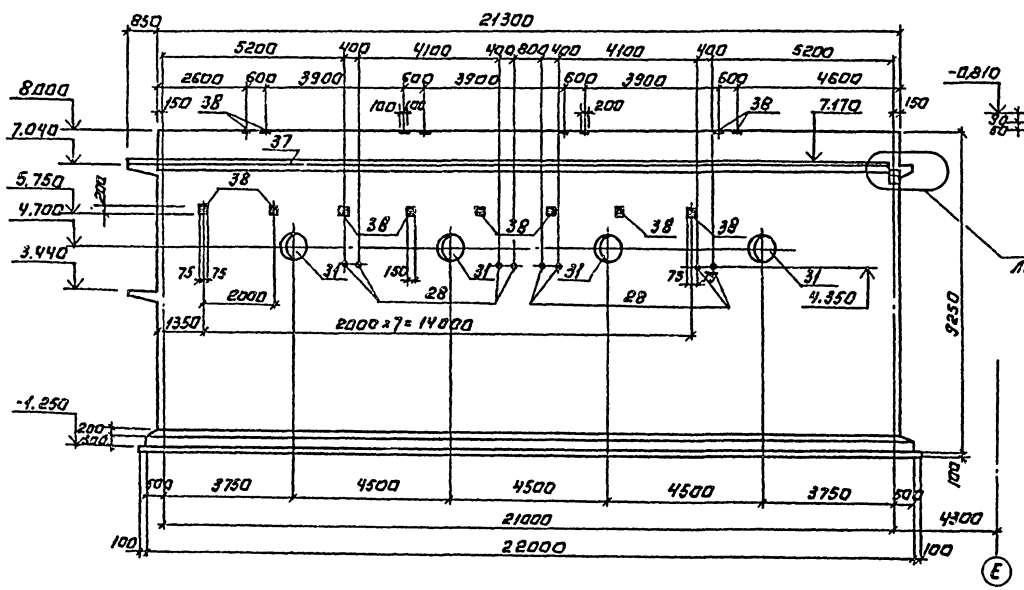

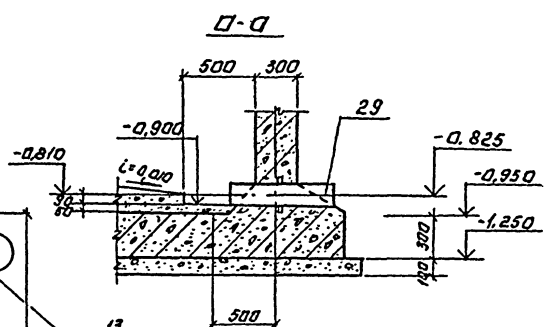

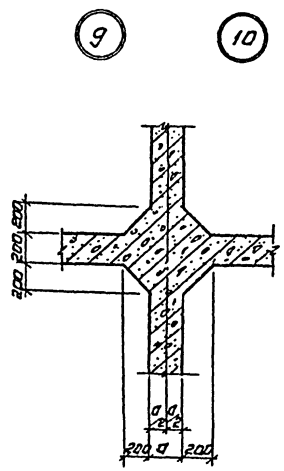

Экспликация отверстий.

Поз.	Ф (мм)	Поз.	Ф (мм)
28	100	32	800
29	150	33	1000
30	200	34	1200
31	600		

Согласовано:
Инв. № подл. | Подпись и дата | Взам. инв. №

Привязан:
Инв. №

Провер.	Кузнецов	
Рук. гр.	Антонова	
ГИП	Кузнецов	
Н. констр.	Шапиро	
Н. контр.	Кузнецов	
Нач. отд.	Крылова	

ТП 901-3-184.83 - КЖ

Отделение барабанных сеток для станции производительностью 100 тыс. м³/сутки

Емкость. Виды 6-6; 7-7. Сечение а-а. Узлы 1÷10.

Стадия	Лист	Листов
Р	15	

ЦНИИЭП инженерного оборудования г. Москва

Копировал: Логинова

Формат А2

Типовой проект 901-3-184.83 Альбом V

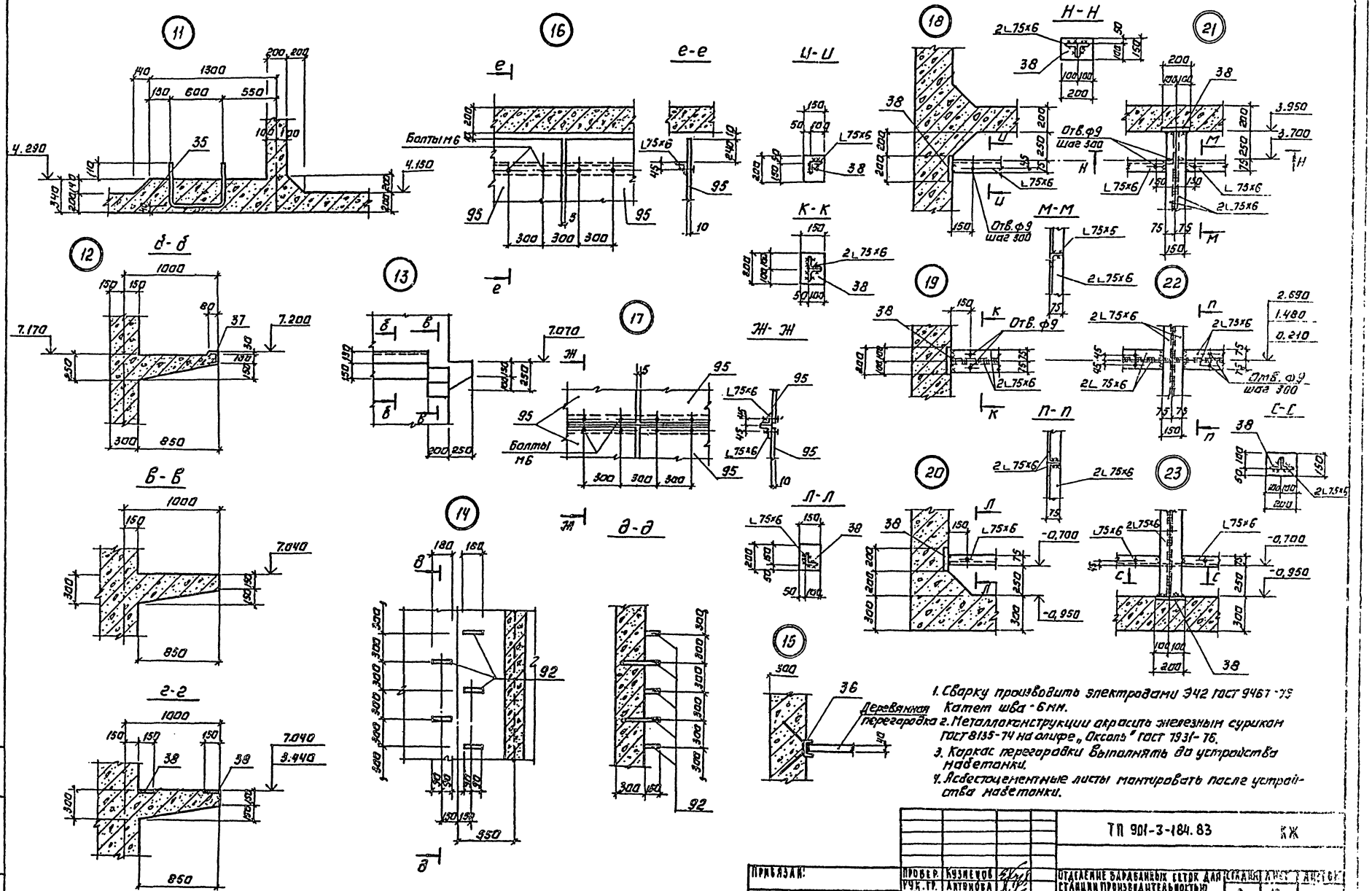

1. Сварку производить электродами Э42 ГОСТ 9467-75 Катет шва - 6 мм.
2. Металлоконструкции окрасить железным сурикам ГОСТ 8135-74 на олифе „Оксоль" ГОСТ 7931-76.
3. Каркас перегородки выполнять до устройства набетонки.
4. Асбестоцементные листы монтировать после устройства набетонки.

ПРИВЯЗАН:	ПРОВЕР.	КУЗНЕЦОВ		ТП 901-3-184.83	КЖ
	РУК. ГР.	АНТОНОВА		ОТДЕЛЕНИЕ БАРАБАННЫХ СЕТОК ДЛЯ СТАНЦИИ ПРОИЗВОДИТЕЛЬНОСТЬЮ 100 ТЫС. М³/СУТКИ	СТАДИЯ Р / ЛИСТ 16 / ЛИСТОВ
	ГИП	КУЗНЕЦОВ		ЕМКОСТЬ. УЗЛЫ 11÷23.	ЦНИИЭП инженерного оборудования г. Москва
	ГЛ. КОНСТР.	ШАПИРО			
	Н. КОНТР.	КУЗНЕЦОВ			
ИНВ. №	НАЧ. ОТД.	КРАСАВИН			

Типовой проект 901-3-184.83 Альбом V

Схема расположения нижних сеток днища

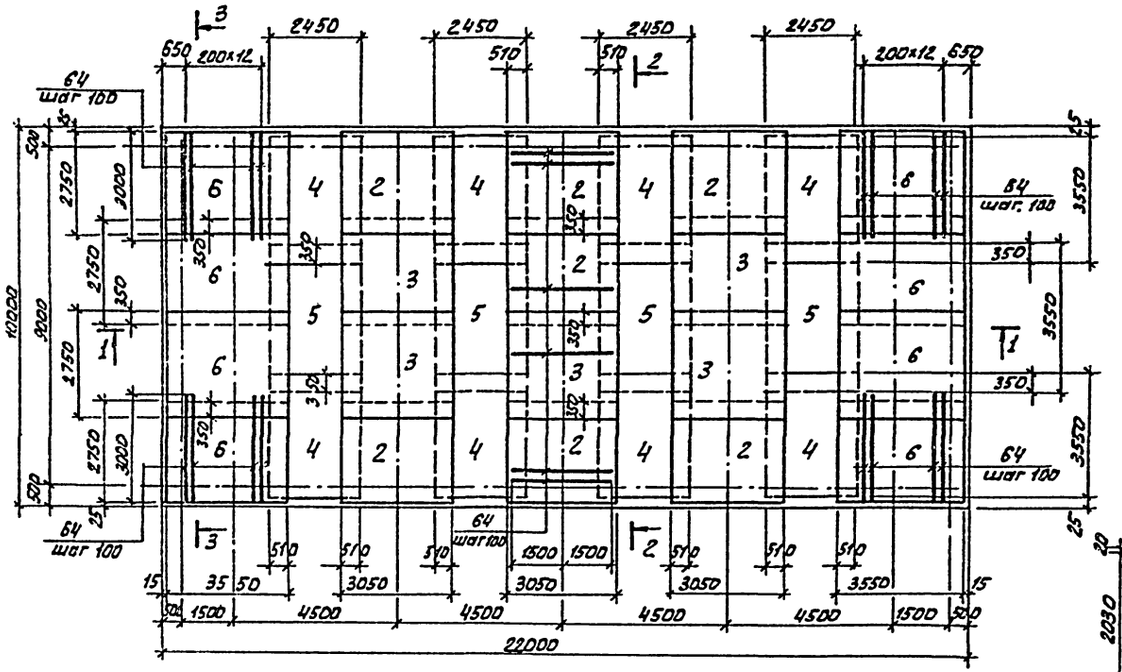

Схема расположения верхних сеток днища

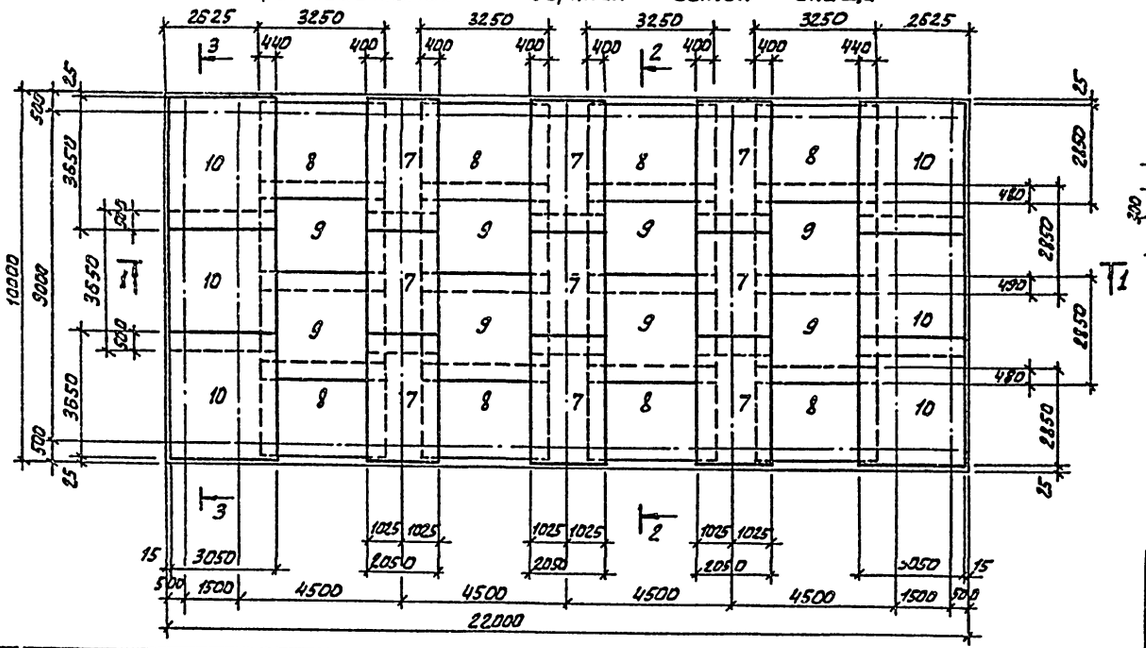

а - а

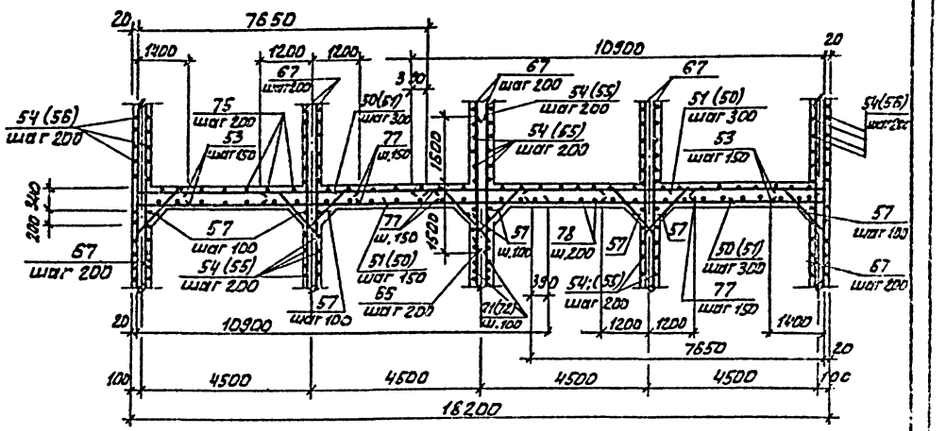

б - б

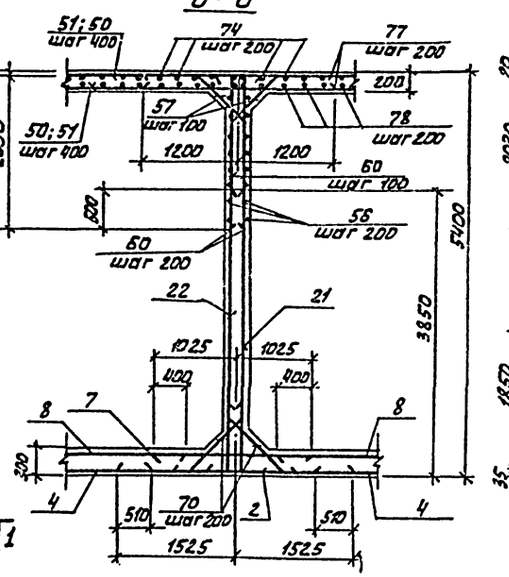

в - в

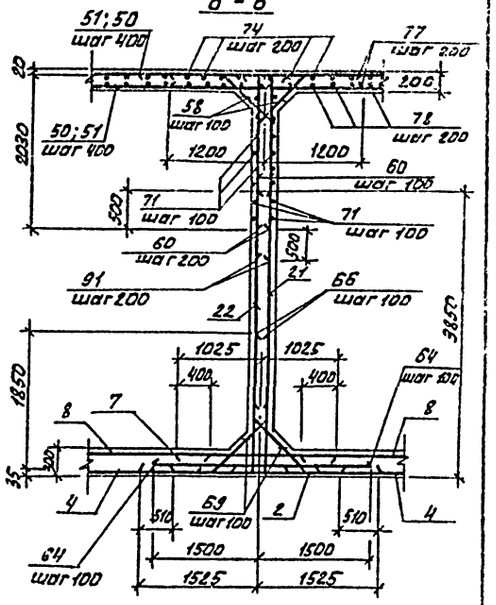

1. Защитный слой бетона для нижней арматуры днища - 35 мм., для остальной арматуры - 20 мм.

ПРИВЯЗАН:	ПРОВЕР.	КУЗНЕЦОВ	ТП 901-3-184.83 -КЖ		
	РУК. ГР.	АНТОНОВА	ОТДЕЛЕНИЕ БАРАБАННЫХ СЕТОК ДЛЯ СТАНЦИИ ПРОИЗВОДИТЕЛЬНОСТЬЮ 100 ТЫС. М³/СУТКИ	СТАДИЯ	ЛИСТ	ЛИСТОВ
	ГИП	КУЗНЕЦОВ		Р	17	
	ГЛ. КОНСТР.	ШАПИРО	ЕМКОСТЬ. СХЕМЫ АРМИРОВАНИЯ ДНИЩА. СЕЧЕНИЯ а-а÷в-в.	ЦНИИЭП ИНЖЕНЕРНОГО ОБОРУДОВАНИЯ г. МОСКВА		
	Н. КОНТР.	КУЗНЕЦОВ				
ИНВ. №	НАЧ. ОТД.	КРАСАВИН				

1926-05

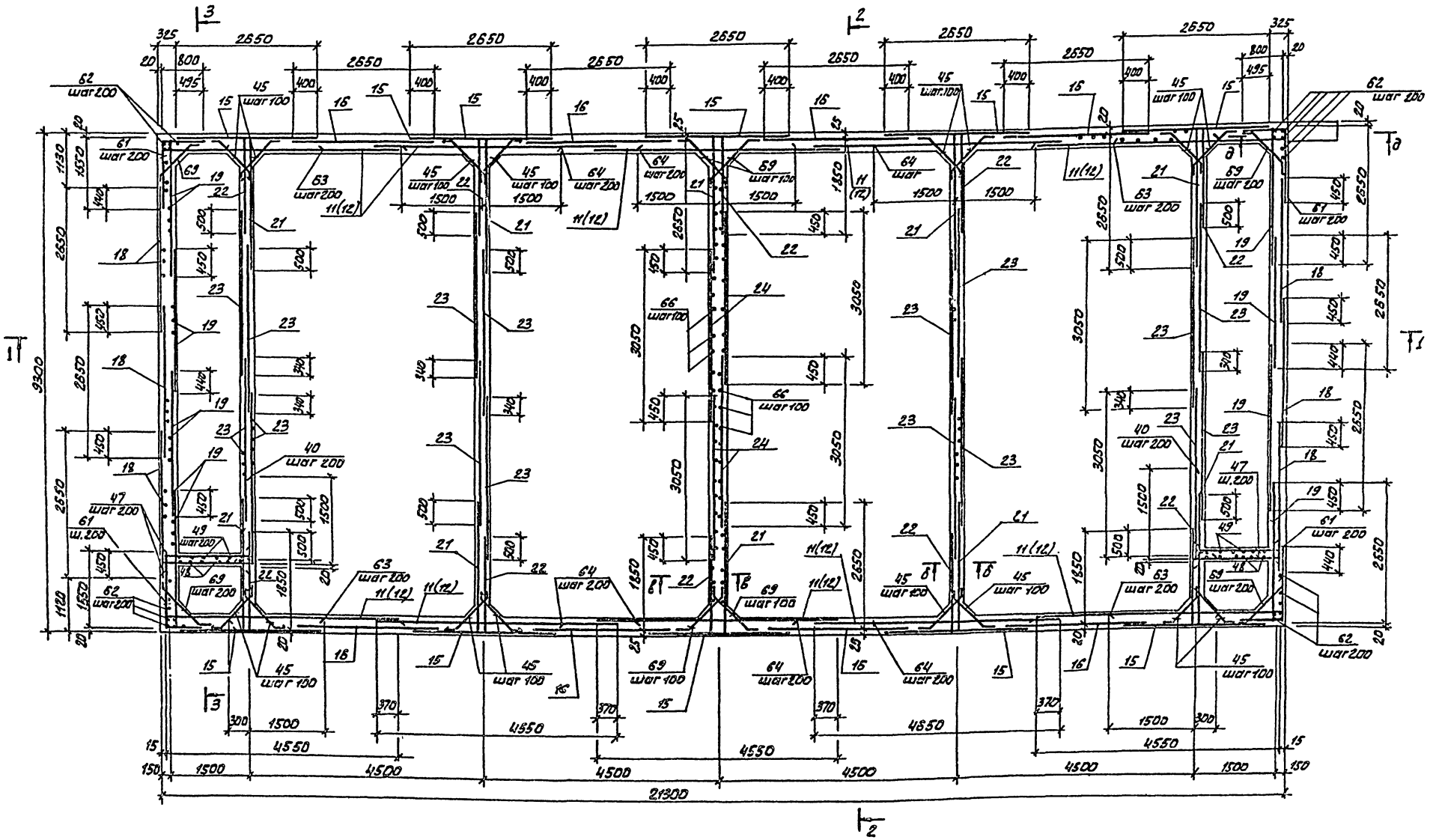

1. На схемах армирования сальники, закладные изделия и скобы условно не показаны.
2. В местах прохода сальников арматуру разрезать, отогнуть и приварить к корпусу сальников.
3. Отверстия $d_y \geq 600$ мм. обрамить дополнительной арматурой (см. примеры на листе 22).

Привязан:	Провер.	Кузнецов		ТП 901-3-184.83 - КЖ	
	Рук. гр.	Антонова		Отделение барабанных сеток для станции производительностью 100 тыс. м³/сутки	Стадия: Р; Лист: 16; Листов:
	ГИП	Кузнецов		Емкость. Схема армирования стен. Начало см. ТМ 3.088.	ЦНИИЭП инженерного оборудования г. Москва
Инв. №	Н. контр.	Кузнецов			
	Нач. отд.	Красавин			

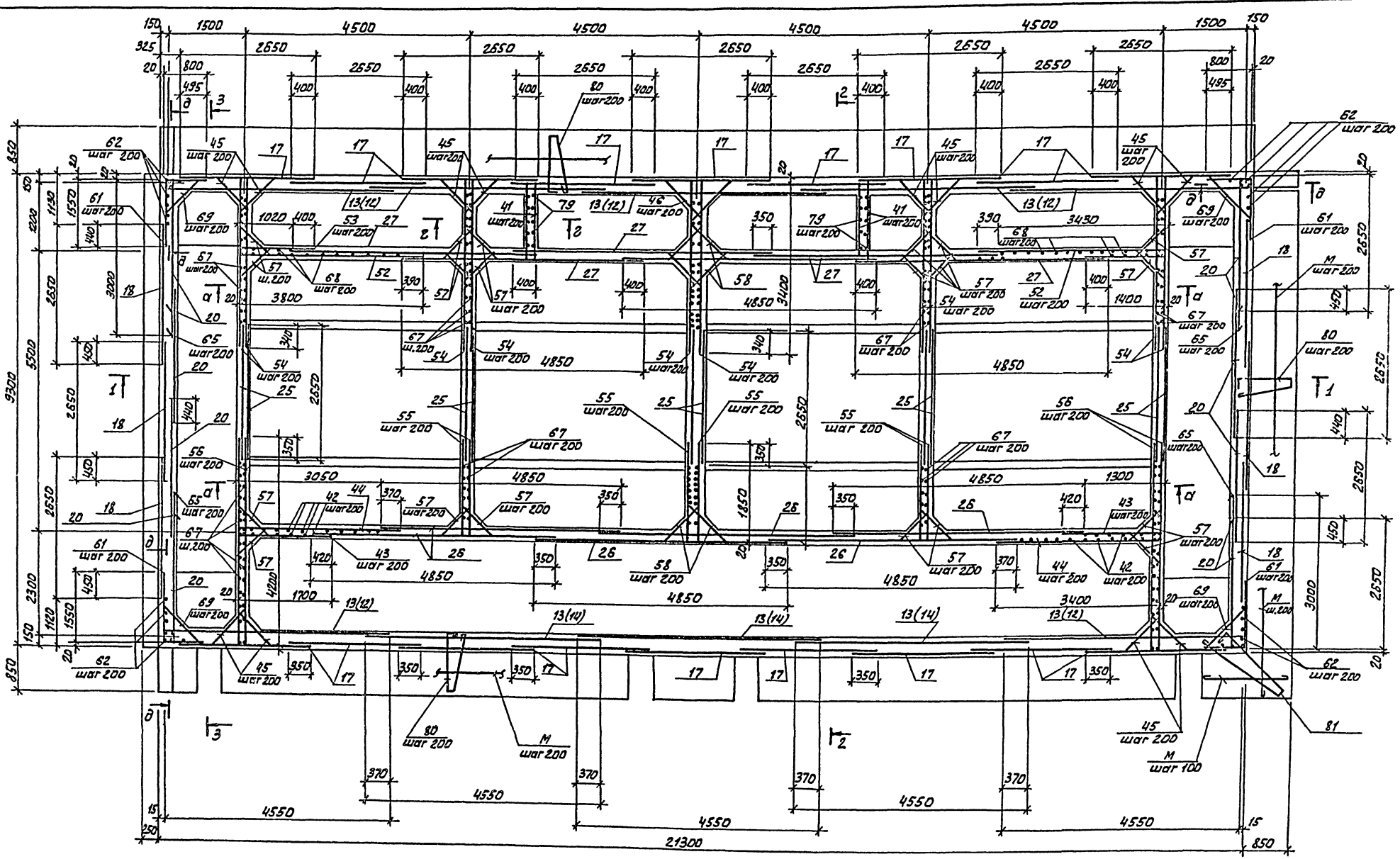

Типовой проект 901-3-184.83 Альбом V

Инв.№ подл. | Подпись и дата | Взам. инв.№

Привязан:				ТП 901-3-184.83	-КЖ
Инв.№	Пробер.	Кузнецов		Отделение барабанных сеток для станции производительностью 100 тыс. м³/сутки.	Стадия: Р; Лист: 19; Листов:
	Рук. гр.	Антонова			
	ГИП	Кузнецов			
	Гл. констр.	Шапиро			
	Н. контр.	Кузнецов		Емкость. Схема армирования стен выше отм. ч. 000.	ЦНИИЭП инженерного оборудования г. Москва
	Нач. отд.	Красавин			

19215-05

РАЗРЕЗ 1-1.

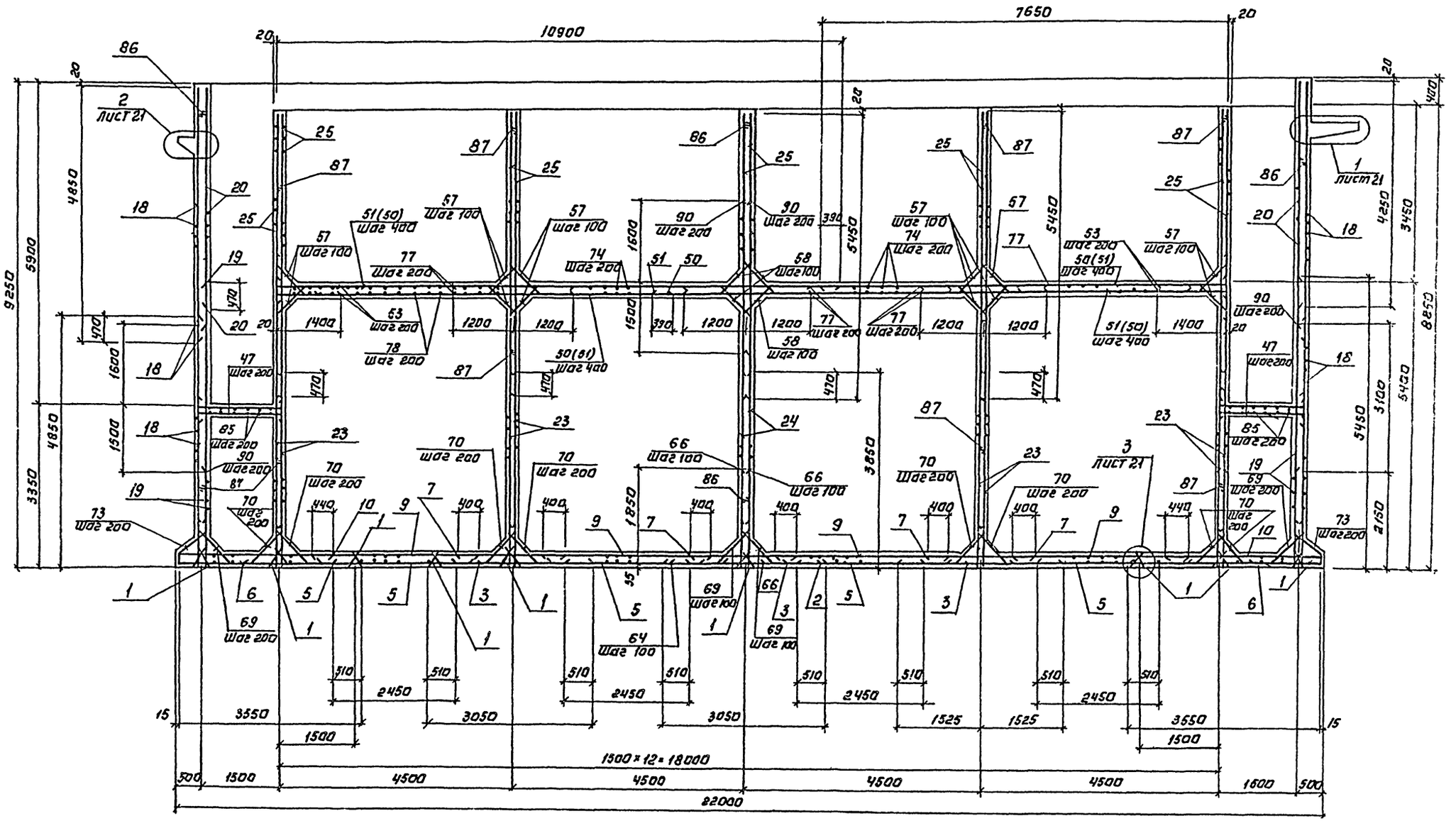

Типовой проект 901-3-184.83 Альбом V

ТП 901-3-184.83 -КЖ					
Отделение барабанных сеток для станции производительностью 100 тыс. м³/сутки.				Стадия	Лист	Листов
				Р	20	
Емкость. Армирование. Разрез 1-1.				ЦНИИЭП инженерного оборудования г. Москва		
Привязан:	Провер.	Кузнецов				
	Рук. гр.	Антонова				
	Тип	Кузнецов				
	Гл. констр.	Шапиро				
Инв. №	Н. контр.	Кузнецов				
	Нач. отд.	Красавин				

Инв. № подл. | Подпись и дата | Взам. инв. №

Типовой проект 901-3-184.83 Альбом V

Разрез 2-2

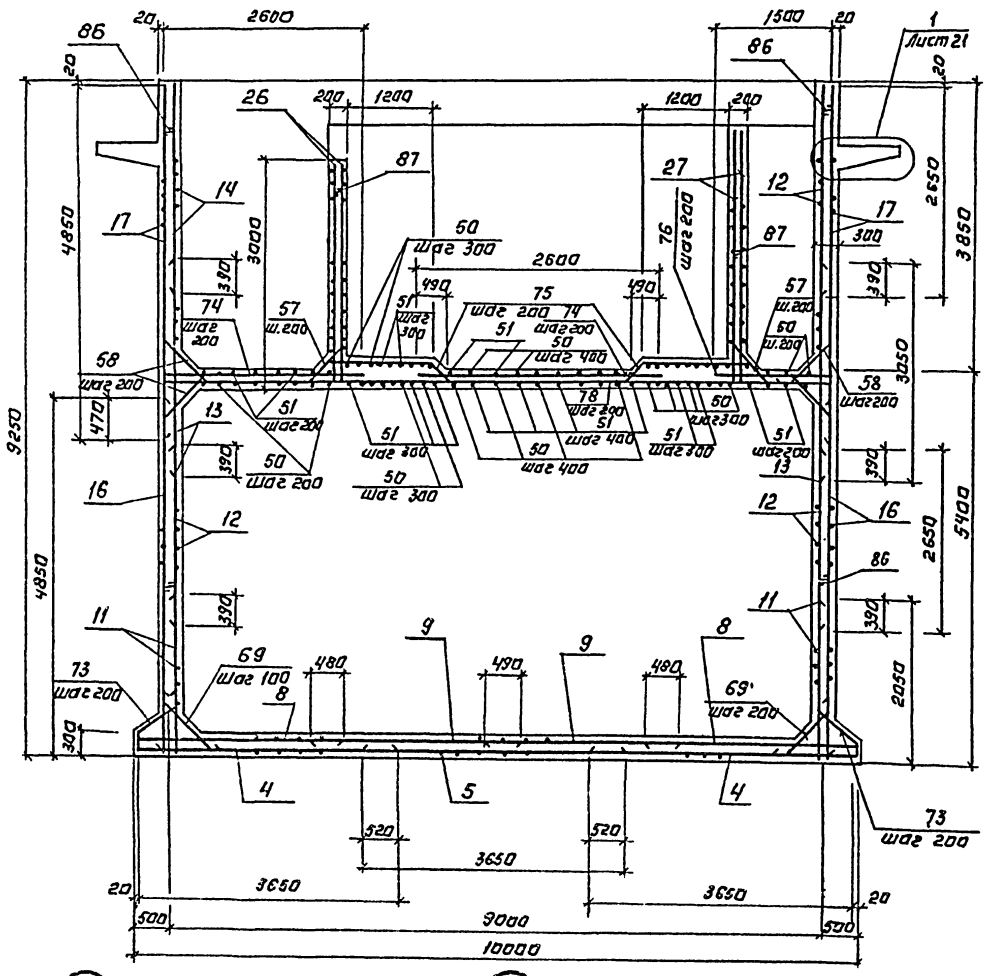

Разрез 3-3

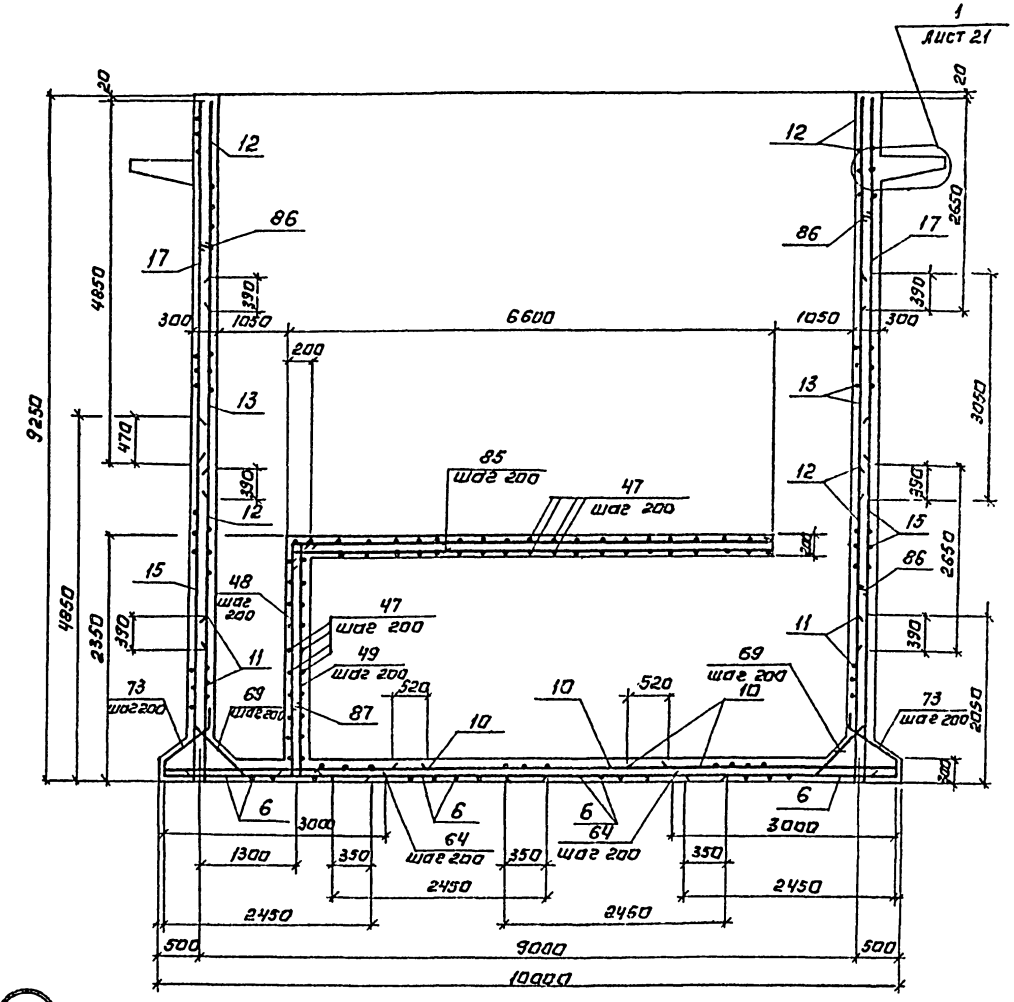

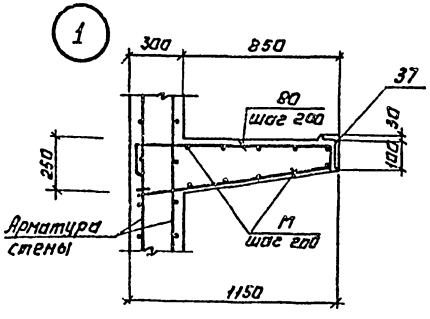

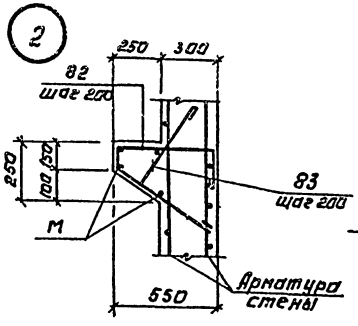

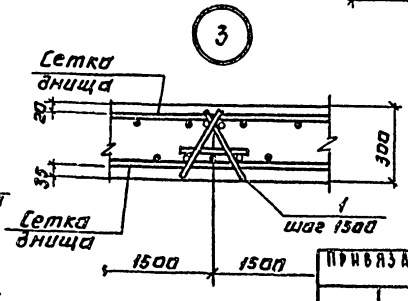

Привязан.			
Инв. №			
Провер.	Кузнецов		
Рук. гр.	Антонова		
ГИП	Кузнецов		
Гл. констр.	Шапиро		
Н. контр.	Кузнецов		
Нач. отд.	Красавин		

ТП 901-3-184.83 - КЖ

Отделение барабанных сеток для станции производительностью 100 тыс. м³/сутки.

Емкость. Армирование. Разрезы 2-2÷3-3. Узлы.

Стадия	Лист	Листов
Р	21	

ЦНИИЭП нефтегазового строительства г. Москва

Копировал: Антонова

Формат А3

Спецификация емкости (начало)

2-2

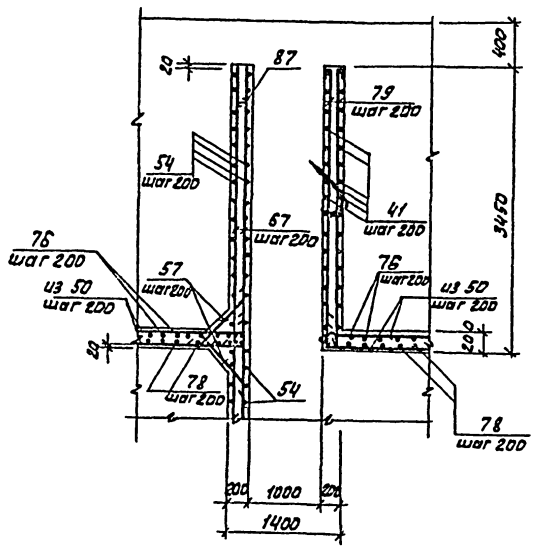

д - д

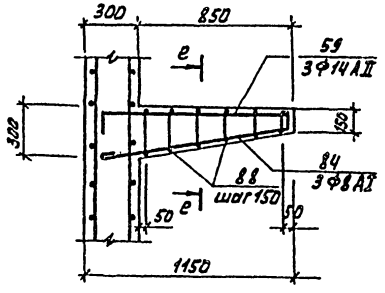

е - е

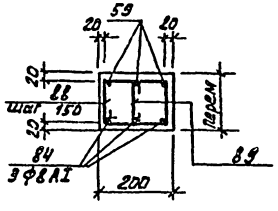

Примеры обрамления отверстий.

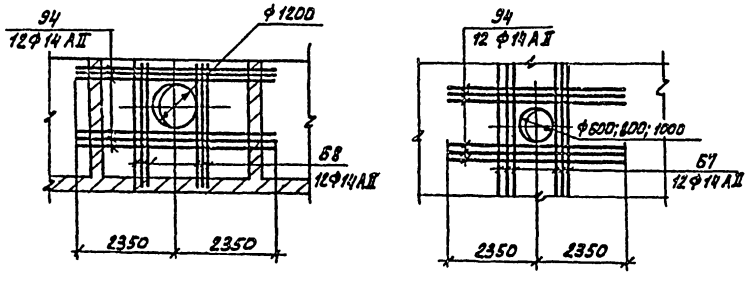

Поз	Эскиз
40	150 — 1500
41	150 — 1410 — 150
42	100 — 2450
45	100 — 930 — 100
46	100 — 1070 — 100
47	150 — 1710 — 150
48	150 — 2300 — 150
49	150 — 2900 — 150
50	100 — 1650
51	100 — 10300
52	100 — 3800
53	100 — 1400
55	100 — 1850
57	150 — 790 — 150
58	150 — 930 — 150
59	200 — 1110
60	100 — 2030
61	800 — 1550
62	200 — 9200
65	100 — 3000
66	100 — 1850
68	100 — 3250
69	100 — 1070 — 100
70	200 — 930 — 200
71	100 — 4200
72	100 — 3400
73	700; 1100; 350; 250; 200

Поз	Эскиз
75	425 — 1360 — 425; 200; 200; 100
76	150 — 2630
79	3450
80	1110; 1130; 60; 200; 100
81	1630; 1720; 60; 200
82	510; 540; 110; 100; 200
83	400; 400
84	40; 1130; 120; 150
85	150 — 6560
86	260
87	180
88	225; 80÷280; 155÷305; 180
89	80÷230
91	150 — 2590
92	180; 430; 200; 200

1. Сетки арматурные поз. 2÷10; 12÷20; 23÷25 выполнять по ГОСТу 23279-78

Формат	Зона	Поз.	Обозначение	Наименование	Кол.	Примечание
				Сборочные единицы		
		1	901 - КЖИ.104.10	Каркас пространственный КПЕ1	30	24,54кг
				Сетки арматурные		
		2		С 16АII-100/14АII-100 2750х3050 525/525	6	204,52кг
		3		С 14АII-100/8АI-200 2750х3050 425/425	6	146,71кг
		4		С 14АII-100/8АI-200 2450х3550 375/375	8	124,63кг
		5		С 8АI-200/8АI-200 2450х3550 375/375	4	90,25кг
		6		С 14АII-100/8АI-200 2750х3550 425/425	8	137,46кг
		7		С 12АII-200/8АI-200 2050х3650 425/425	9	49,42кг
		8		С 14АI-100/14АI-100 2850х3250 425/425	8	227,47кг
		9		С 14АII-100/12АII-200 2850х3250 425/425	8	145,75кг
		10		С 12АII-200/14АI-100 3050х3650 425/425	6	173,42кг
		11	901- -КЖИ.104.03	СЕ1	10	126,64кг
		12		С 10АII-200/12АI-200 2650х4550 275/275	17	88,72кг
		13		С 10АII-200/14АI-100 3050х4550 225/225	10	199,56кг
		14		С 8АI-200/12АII-200 2650х4550 275/275	3	74,58кг
		15		С 14АII-200/8АI-100 2650х4850 325/325	10	105,05кг
		16		С 14АI-200/12АII-200 2650х4850 325/325	8	133,79кг
		17		С 8АI-200/8АI-200 2650х4850 225/225	18	51,94кг
		18		С 12АII-200/14АII-200 2650х4850 325/325	12	130,73кг
		19		С 14АI-200/12АII-200 2650х5450 325/325	8	151,00кг
		20		С 12АII-200/12АII-200 2650х4250 225/225	8	102,25кг
		21	901 -КЖИ.104.03-01	СЕ2	10	157,19кг
		22	-02	СЕ3	10	106,54кг
		23		С 14АII-200/8АI-200 3050х3850 325/325	16	94,89кг
		24		С 14АII-200/14АI-200 3050х3850 325/325	4	137,05кг
		25		С 14АII-200/8АI-200 2650х5450 325/225	10	120,43кг
		26	-КЖИ.104.03-03	СЕ4	6	83,72кг
		27	104.04	СЕ5	6	148,94кг
				Сальники		
		28	3.901-5	dy=100; e=300	13	8,2кг
		29	3.901-5	dy=150; e=800	2	32,9кг
		30	3.901-5	dy=200; e=300	4	21,4кг
		31	3.901-5	dy=600; e=300	4	65,5кг
		32	3.901-5	dy=800; e=300	5	85,3кг
		33	3.901-5	dy=1000; e=300	2	103,6кг
		34	3.901-5	dy=1200; e=300	4	130,0кг
		99	3.901-5	dy=200 e=200	4	15,7кг

Привязан.

Инв.№

Провер.	Кузнецов	
Рук.гр.	Антонова	
ГИП	Кузнецов	
Гл.констр.	Шапиро	
Н.контр.	Кузнецов	
Нач.отд.	Красавин	

ТП 901-3-184.83 -КЖ

Отделение барабанных сеток для станции производительностью 100 тыс. м³/сутки

Емкость. Армирование. Сечения 2-2÷9-е. Спецификация емкости (начало)

Стадия	Лист	Листов
Р	22	

ЦНИИЭП инженерного оборудования г. Москва

Формат	Зона	Поз.	Обозначение	Наименование	Кол.	Примечание
				Сборочные единицы		
				Изделия закладные		
		35	901- КЖИ.104.01	МН1	24	2,81 кг
		36	104.02	МН2	51 бр.м	6,62 кг
		37	1.400-15.81.540	МН540	51 п.м	8,5 кг
		38	120-50	МН 113-3	112	1,7 кг
		39	550-07	МН 556	7 п.м	5,4 кг
				Детали		
				ф 10 А II ГОСТ 5781-82		
		40		ℓ=1650	22	1,02 кг
		41		ℓ=1710	68	1,06 кг
		42		ℓ=2550	42	1,57 кг
		43		ℓ=1700	28	1,05 кг
		44		ℓ=3400	28	2,10 кг
		45		ℓ=1130	552	0,70 кг
		46		ℓ=1270	78	0,78 кг
		47		ℓ=2010	166	1,24 кг
		48		ℓ=2700	28	1,67 кг
		49		ℓ=2700	28	1,67 кг
				ф12 А II ГОСТ 5781-82		
		50		ℓ=7750	100	6,88 кг
		51		ℓ=1100	100	9,77 кг
		52		ℓ=3900	34	3,46 кг
		53		ℓ=1500	192	1,33 кг
		54		ℓ=3400	170	3,02 кг
		55		ℓ=1950	102	1,73 кг
		56		ℓ=4200	180	3,73 кг
		57		ℓ=1090	340	0,97 кг

Формат	Зона	Поз.	Обозначение	Наименование	Кол.	Примечание
				Детали		
				ф 12 А II ГОСТ 5781-82		
		58		ℓ=1230	162	1,09 кг
				ф14 А II ГОСТ 5781-82		
		59		ℓ=1310	12	1,58 кг
		60		ℓ=2130	60	1,89 кг
		61		ℓ=2350	180	2,09 кг
		62		ℓ=9400	52	8,35 кг
		63		ℓ=1800	100	2,17 кг
		64		ℓ=3000	293	3,63 кг
		65		ℓ=3100	80	3,75 кг
		66		ℓ=1950	174	2,36 кг
		67		ℓ=5450	288	6,58 кг
		68		ℓ=3350	96	4,05 кг
		69		ℓ=1270	758	1,53 кг
		70		ℓ=1330	352	1,61 кг
		71		ℓ=4300	40	5,20 кг
		72		ℓ=3500	30	4,23 кг
		73		ℓ=1350	312	1,63 кг
				ф12 А II ГОСТ 5781-82		
		74		ℓ=2600	180	2,31 кг
		75		ℓ=2610	180	2,32 кг
		76		ℓ=1500	90	1,33 кг
		77		ℓ=2400	282	2,13 кг
		78		ℓ=9260	90	8,22 кг
				ф 8 А I ГОСТ 5781-82		
		79		ℓ=3850	20	1,52 кг
		80		ℓ=2500	252	0,99 кг
		81		ℓ=3610	1	1,43 кг

Формат	Зона	Поз.	Обозначение	Наименование	Кол.	Примечание
				Детали		
				ф 8 А I ГОСТ 5781-82		
		82		ℓ=1360	47	0,54 кг
		83		ℓ=900	47	0,36 кг
		84		ℓ=1390	12	0,55 кг
		85		ℓ=6710	28	2,65 кг
		86		ℓ=380	2410	0,15 кг
		87		ℓ=280	1500	0,11 кг
		88		ℓср=920	24	0,36 кг
		89		ℓср=155	24	0,06 кг
				ф16 А II ГОСТ 5781-82		
		90		ℓ=3100	156	4,89 кг
		91		ℓ=2680	22	4,23 кг
		92		ф18 А I ГОСТ 5781-82 ℓ=1440	60	2,88 кг
		93		ф 6 А I ГОСТ 5781-82		
				ℓобщ=715000	1	158,73 кг
		94		ф14 А II ГОСТ 5781-81 ℓ=4700	164	5,68 кг
		95	ГОСТ 18124-75 *	Листы асбестоцемент-		
				ные ЛП-П-3,0×1,2×10	48	77 кг
		96	МРТУ 6-05-918-67	Труба полиэтиленовая 132×1,8	12 п.м.	
		97	ГОСТ 8509-72	L 75×6 ℓ=4900	8	33,81 кг
		98	ГОСТ 8510-72	L 75×6 ℓ=283500	1	6,9 кг
				Материалы		
				Бетон М200; Мрз 50; В4	39,55	м³
				Древесина	1,5	м³

Ведомость расхода стали на элемент, кг

Марка элемента	Изделия арматурные										Изделия закладные																										Общий вес
	Арматура класса									Всего	Арматура класса									Прокат марки											Трубы							
	А-I				А-II						А-I						А-III																				
	ГОСТ 5781-82				ГОСТ 5781-82						ГОСТ 5781-82						ГОСТ 5781-82			ГОСТ 8509-72			ГОСТ 8510-72		ГОСТ 8240-72		ГОСТ 82-70				ГОСТ 8732-78				ГОСТ 10704-76					
	ф6	ф8	ф18	Итого	ф10	ф12	ф14	16	Итого		ф6	ф10	ф12	ф16	ф18	Итого	ф8	ф8	Итого	L75×6	L63×5	Итого	L100×63×6	Итого	L6,5	Итого	б6	б8	б10	Итого	168×5	245×7	299×8	Итого	720×10	920×9	1120×9	1420×10		Итого		
Емкость	158,8	157,67	172,8	159,49,2	3575,9	6758,4	17357,7	2473,1	30169,1	45668,3	7,01	15,84	22,8	152,0	67,2	264,85	—	122,8	122,8	2226,6	33,67	2260,27	384,03	384,03	304,44	304,44	157,9	—	238,62	396,52	78,26	57,8	115,12	257,18	210,0	303,5	148,0	388,4		1049,9	4527,09	50195,39

ПРОВЕР.	КУЗНЕЦОВ		
РУК. ГР.	АНТОНОВА		
ГИП	КУЗНЕЦОВ		
ГА. КОНСТР.	ШАПИРО		
Н. КОНТР.	КУЗНЕЦОВ		
НАЧ. ОТД.	КРАСАВИН		

ТП 901-3-184.83 - КЖ

ОТДЕЛЕНИЕ БАРАБАННЫХ СЕТОКДЛЯ СТАНЦИИ ПРОИЗВОДИТЕЛЬНОСТЬЮ 100 ТЫС. М³/СУТКИ

СТАДИЯ	ЛИСТ	ЛИСТОВ
Р	23	

ЕМКОСТЬ. СПЕЦИФИКАЦИЯ. (ОКОНЧАНИЕ)

ЦНИИЭП ИНЖЕНЕРНОГО ОБОРУДОВАНИЯ г. МОСКВА

ПРИВЯЗАН.

ИНВ. №

Типовой проект 901-3-184.83 Альбом V

ИНВ. № ПОДЛ. | ПОДПИСЬ И ДАТА | ИНВ. № ПОДЛ.

Ведомость рабочих чертежей основного комплекта ТП 901-3-

Лист	Наименование	Примечание
1	Общие данные. Ведомость металлоконструкций по видам профилей.	
2	Общие данные. Техническая спецификация металла	
3	Общие данные. Техническая спецификация металла на типовые конструкции	
4	Схема расположения площадок и опор на отм. 0.000	
	Разрезы 1-1÷4-4. Узлы 1-6.	
5	Схема расположения площадок на отм. 7.200; 11.400. Элемент плана №1. Разрезы 5-5÷9-9. Узлы 7; 8	
6	Площадки. Элементы плана №2,3. Разрезы 10-10÷17-17	
	Узлы 9, 10	
7	Схема расположения путей подвесного транспорта.	
8	Пожарные лестницы. Узлы	

Ведомость ссылочных и прилагаемых документов

Обозначение	Наименование	Примечание
	Ссылочные документы	
1.462-1, Вып. 3	Стальные подкрановые балки, балки путей подвесного транспорта пролетом 6м. Чертежи КМ	
1.459-2, Вып. 1 и 2.	Стальные лестницы, переходные площадки и ограждения.	
1.439-2	Стальные изделия креплений панельных стен одноэтажных производственных зданий с железобетоном.	

Ведомость спецификаций

Лист	Наименование	Примечание
4	Спецификация к схемам расположения площадок на отм. 0.000; 7.200; 11.400 и опор	
8	Спецификация к схеме расположения пожарных лестниц.	

Типовой проект разработан в соответствии с действующими нормами и правилами и предусматривает в части металлических конструкций мероприятия, обеспечивающие взрывную, взрывопожарную и пожарную безопасность при эксплуатации здания.

Главный инженер проекта Кузнецов

Ведомость металлоконструкций по видам профилей

Наименование конструкций по номенклатуре прейскуранта № 01-09	Позиция по прейскуранту № 01-09	№ п.п	Код конструкций	Масса конструкций, т												Количество, шт	Серия типовых конструкций
				Всего стали (с учетом шейки и выделения прочности)	По видам профилей стали										Всего		
					Балки и швеллеры	Крупносортная сталь	Среднесортная сталь	Мелкосортная сталь	Толстолистовая сталь	Универсальная сталь	Толстолистовая сталь	Гнутые и сегментные	Трубы	Прочие			
1	2	3	4	5	6	7	8	9	10	11	12	13	14	15	16	17	18
Балки подкрановые		1	526121	1	4.12	0.10			0.50						4.77		
Площадки для обслуживания технологического оборудования		2	526391	2	3.58	0.62			0.98						4.22		
Пожарные лестницы		3		3		0.34		0.11	0.13						0.58		
Лестницы стремянки		4	566241	4		0.37		0.05	0.11			0.21			0.74		1.459-2
Площадки		5	526391	5		0.60			1.13			1.13			2.89		1.459-2
Ограждения		6	526244	6		0.21		0.31				2.06			2.61		1.459-2
Итого		7			6.7	1.71		0.36	1.59		1.2	3.3			15.81		

1. Работы по изготовлению и монтажу стальных конструкций выполнять в соответствии с требованиями СНиП III-18-75
2. Сварку производить электродами Э-42 ГОСТ 9467-75 Катет шва - 6 мм
3. Все металлоконструкции, кроме оговоренных окрасить масляной краской ГОСТ 635-77 за 2 раза

Привязан

Инв.№

ТП 901-3-184.83 КМ

Гл.инж.проекта	Антонова	
Рук.гр.	Бабикова	
ГИП	Кузнецов	
Гл.констр.	Шапиро	
Н.контр.	Кузнецов	
Нач.отд.	Красавин	

Отделение барабанных сеток для станции производительностью 100 тыс м³/сутки

Общие данные. Ведомость металлоконструкций по видам профилей.

Стадия	Лист	Листов
Р	1	

ЦНИИЭП инженерного оборудования г. Москва

Типовой проект 901-3-184.83 Альбом V

Вид профиля и ГОСТ, ТУ	Марка металла и ГОСТ, ТУ	Обозначение и размер профиля, мм	№ п.п.	Код: Марка металла	Код: Вид профиля	Код: Размер профиля	Количество, шт	Длина, мм	Масса металла по элементам конструкций: Подкрановые пути (Код элемента конструкций)	Площадки для обслуживания технологического оборудования (Код элемента конструкций)	Пожарная лестница (Код элемента конструкций)	Общая масса, т	Масса потребности в металле по кварталам (заполняется изготовителем), т: I	II	III	IV	Заполняется ВЦ
1	2	3	4	5	6	7	8	9	526635	526391	526183						
Балки двутавровые, ГОСТ 19425-74	ВСт3сп5 ТУ14-1-3023-80	I 36 м	1			53929			3,6								
	Итого		2	14460													
Всего профиля			3						3,6			3,6					
Швеллеры ГОСТ 8240-72*	ВСт3кп2 ТУ 14-1-3023-80	С 10	4			26140				0,30							
		С 14	5			26166			0,4	0,9							
		С 16	6			26182				1,3							
	Итого		7	11240													
Всего профиля			8						0,4	2,5		2,9					
Сталь угловая равнополочная ГОСТ 8509-72	ВСт3кп2 ТУ 14-1-3023-80	L 200×16	9							0,2							
		L75×6	10						0,1	0,2	0,45						
	Итого		11	11240													
Всего профиля			12		21113				0,1	0,4	0,45	0,95					
Сталь угловая неравнополочная ГОСТ 8510-72	ВСт3кп2 ТУ 14-1-3023-80	L125×80×10	13			22241				0,05							
		L250×160×12	14							0,15							
	Итого		15	11240													
Всего профиля			16							0,20		0,2					
Сталь круглая ГОСТ 2590-71*	ВСт3кп2 ТУ 14-1-3023-80	● 18	17								0,1						
	Итого		18	11240													
Всего профиля			19		11118						0,1	0,1					
Сталь полосовая ГОСТ 103-76	ВСт3кп2 ТУ 14-1-3023-80	δ=4	20							0,1							
		δ=8	21						0,13	0,3	0,02						
		δ=14	22						0,35								
Всего профиля			23	11240	13110				0,48	0,4	0,02	0,9					
Сталь рифленая ГОСТ 8568-77	ВСт3кп ТУ 14-1-3023-80	δ=5	24							0,55							
	Итого		25	11240													
Всего профиля			26		71331					0,55		0,55					
Итого масса металла			27						4,58	4,05	0,57	9,2					
Лестницы, площадки, ограждения		лист 3	28									6,26					
Всего металла			29									15,46					
В том числе по маркам	ВСт3кп2		30	11240								11,86					
	ВСт3сп5		31	14460								3,6					
Масса поставки элементов по кварталам, т Заполняется заказчиком	I																
	II																
	III																
	IV																

Инв. № подл. | Подпись и дата | Взам. инв. №

ТП 901-3-184.83 КМ

Привязан

Инв. №

Пров.	Антонова	
Вед. инж.	Бабикова	
ГИП	Кузнецов	
Гл. констр.	Шапиро	
Н. контр.	Кузнецов	
Нач. отд.	Красавин	

Отделение барабанных сеток для станции производительностью 100 тыс м³/сутки

Общие данные. Техническая спецификация металла.

Стадия	Лист	Листов
Р	2	

ЦНИИЭП инженерного оборудования г. Москва

Типовой проект Альбом V

Вид профиля и ГОСТ, ТУ	Марка металла и ГОСТ, ТУ	Обозначение и размер профиля, мм	№ п.п.	Код: Марка металла	Код: Вид профиля	Код: Размер профиля	Количество, шт	Длина, мм	Масса металла по элементам конструкций: Лестницы, стремянки (Код элемента конструкций)	Площадки (Код элемента конструкций)	Ограждения (Код элемента конструкций)	Общая масса, т	Масса потребности в металле по кварталам (заполняется изготовителем), т: I	II	III	IV	Заполняется ВЦ
1	2	3	4	5	6	7	8	9	566242	526243	526244						
Сталь холодногнутая ГОСТ 8278-75*	ВСт3кп2 ТУ 14-1-3023-80	С160×50×4	1							1,1							
		С180×50×4	2						0,2								
	Итого		3	11240													
Всего профиля			4		73007				0,2	1,1		1,3					
Сталь холодногнутая ГОСТ 8281-69	ВСт3кп2 ТУ14-1-3023-80	L50×40×12×25	5								1,10						
	Итого		6	11240													
Всего профиля			7		14002						1,1	1,1					
Сталь холодногнутая ГОСТ 4МТУ2-130-70	ВСт3кп2 ТУ14-1-3023-80	{90×30×25×3	8								0,9						
	Итого		9	11240													
Всего профиля			10								0,9	0,9					
Сталь прокатная угловая равнополочная ГОСТ 8509-72*	ВСт3кп2 ТУ 14-1-3023-80	L200×16	11							0,3							
		L75×6	12						0,03	0,17							
		L80×5	13						0,3								
		L25×3	14								0,30						
	Итого		15	11240													
Всего профиля			16		21113				0,33	0,47	0,3	1,1					
Сталь полосовая ГОСТ 103-76	ВСт3кп2 ТУ 14-1-3023-80	δ=4	17						0,01	0,1	0,2						
		δ=6	18						0,02								
		δ=10	19							0,01							
	Итого		20	11240													
Всего профиля			21		13110				0,3	0,11	0,2	0,61					
Сталь листовая просечно-вытяжная ГОСТ 8706-78	ВСт3кп2 ТУ 14-1-3023-80	ПВ-510	22						0,1	1,1							
	Итого		23	11240													
Всего профиля			24		71404				0,1	1,1		1,2					
Сталь круглая ГОСТ 2590-71	ВСт3кп2 ТУ14-1-3023-80	● 18	25						0,05								
	Итого		26	11240													
Всего профиля			27		11118				0,05			0,05					
Всего масса металла			28						0,98	2,78	2,5	6,26					
Масса поставки элементов по кварталам Заполняется заказчиком	I																
	II																
	III																
	IV																

Инв. № подл. | Подпись и дата | Взам. инв. №

ТП 901-3-184.83 КМ

Привязан

Инв. №

Пров.	Антонова	
Вед. инж.	Бабикова	
ГИП	Кузнецов	
Гл. констр.	Шапиро	
Н. контр.	Кузнецов	
Нач. отд.	Красавин	

Отделение барабанных сеток для станции производительностью 100 тыс м³/сутки

Общие данные. Техническая спецификация металла на типовые конструкции.

Стадия	Лист	Листов
Р	3	

ЦНИИЭП инженерного оборудования г. Москва

Типовой проект 901-3-184.83 Альбом V

Схема расположения площадок на отм. 0.000 и опор.

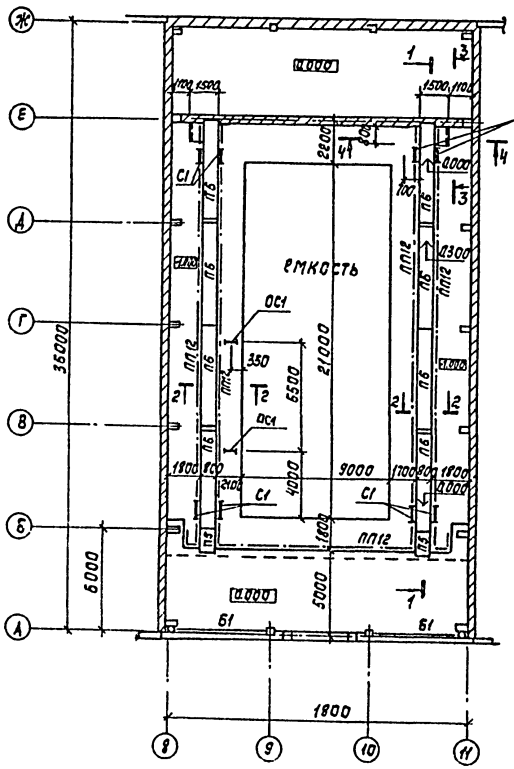

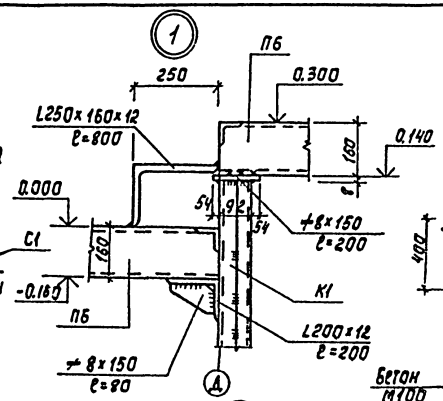

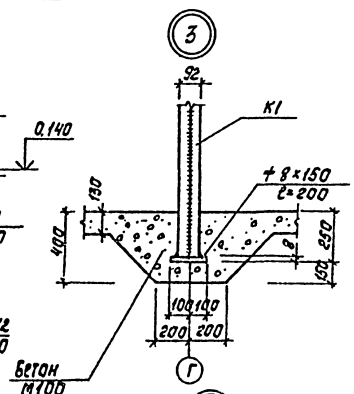

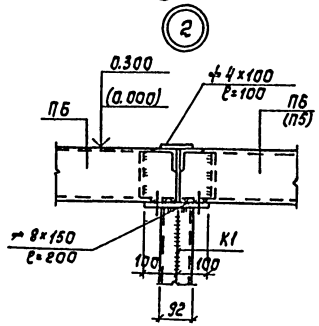

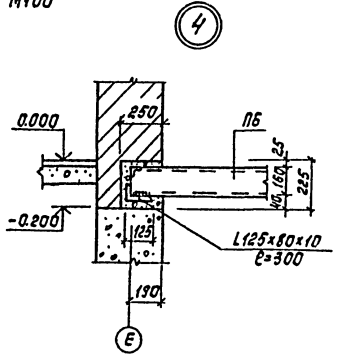

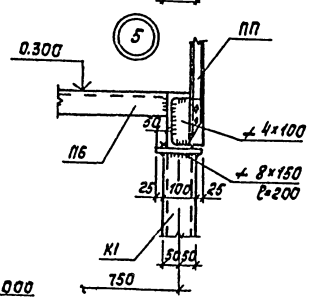

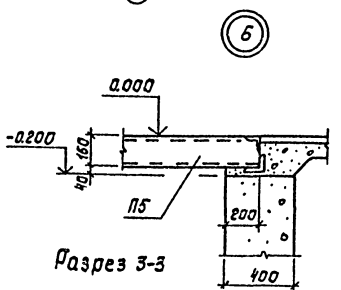

Спецификация к схемам расположения площадок на отм. 0.000; 7.200; 11.400 и опор.

Марка	Обозначение	Наименование	Кол. шт.	Масса кг	Примеч.
		Переходные площадки			
П1	1.459-2, Вып.1	ПШ23	2	124	
П2	1.459-2, Вып.1	ПШ11	2	67	
П3	1.459-2, Вып.1	ПШ17	1	85	
П4	1.459-2, Вып.1	ПШ4	1	40	
П5	1.459-2, Вып.1	ПШ5	2	47	
П6	1.459-2, Вып.1	ПШ38	8	203	
П7	1.459-2, Вып.1	ПШ34	1	160	
		Лестницы, стремянки			
Л1	1.459-2, Вып.1	МШ8	4	82	
С1	1.459-2, Вып.1	С1	12	36	
С6	1.459-2, Вып.1	С6	1	83	
		Ограждения лестниц, стремянок, площадок			
ПЛ3	1.459-2 Вып.2	ПЛ3	4	12	
ПЛ4	1.459-2 Вып.2	ПЛ4	4	12	
СК4	1.459-2 Вып.2	СК4	2	30	
ПП12	1.459-2 Вып.2	ПП12	35	55	
ПП11	1.459-2 Вып.2	ПП11		50	
ПП2	1.459-2	ПП2		13	
ОС1	КМ-4	Опора ОС1	2	-	
РК2	1.439-2	Столик опорный РК2	8	226	

Ведомость элементов

Марка	Сечение: Эскиз	Сечение: Состав	Расчетные усилия: M кН·м	Расчетные усилия: Q кН	Расчетные усилия: N кН	Группа конструкций	Марка металла	Примеч.
К1	[]	2С10	конструктивно			4	ВСт3кп2	ТУ14-1-3023-80
К2	[]	2С14	конструктивно			4	ВСт3кп2	ТУ14-3023-80
К3	С	С10	конструктивно			4	ВСт3кп2	ТУ14-3023-80
Б1	С	С16	конструктивно			4	ВСт3кп2	ТУ14-3023-80
С	L	С75х6	конструктивно			4	ВСт3кп2	ТУ14-3023-80

Разрез 1-1

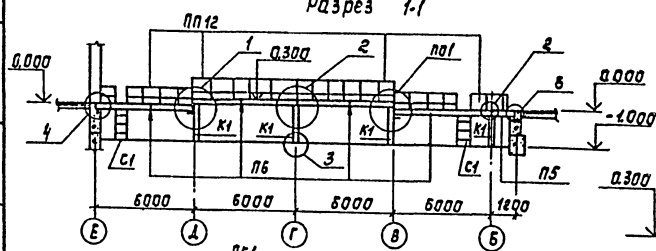

Разрез 2-2

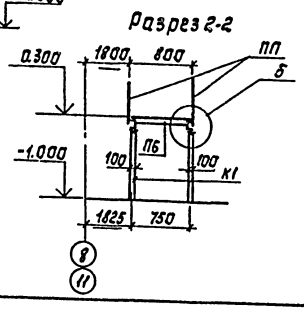

Разрез 3-3

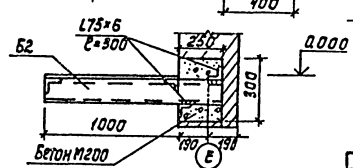

Разрез 4-4

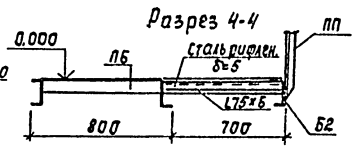

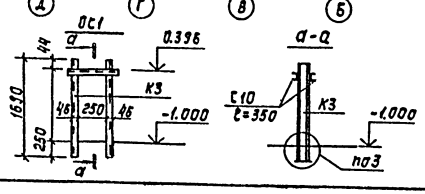

Примечания смотреть на листе КМ-5.

Привязан			
Инв. №			
Проверил	Антонова		
Рук. инж.	Бабикова		
ГИП	Кузнецов		
Гл. конст.	Шапиро		
Н. контр.	Кузнецов		
Нач. отд.	Красавин		

ТП 901-3-184.83 КМ

Отделение барабанных сеток для станции производительностью 400 тыс. м³/сутки

Схема расположения площадок и опор на отм. 0.000. Разрезы 1-1÷4-4. Узлы 1:5

Стадия	Лист	Листов
Р	4	

ЦНИИЭП инженерного оборудования г. Москва

Инв. № подл. | Подпись и дата | Взам. инв. №

Альбом V

Типовой проект 901-3-184.83

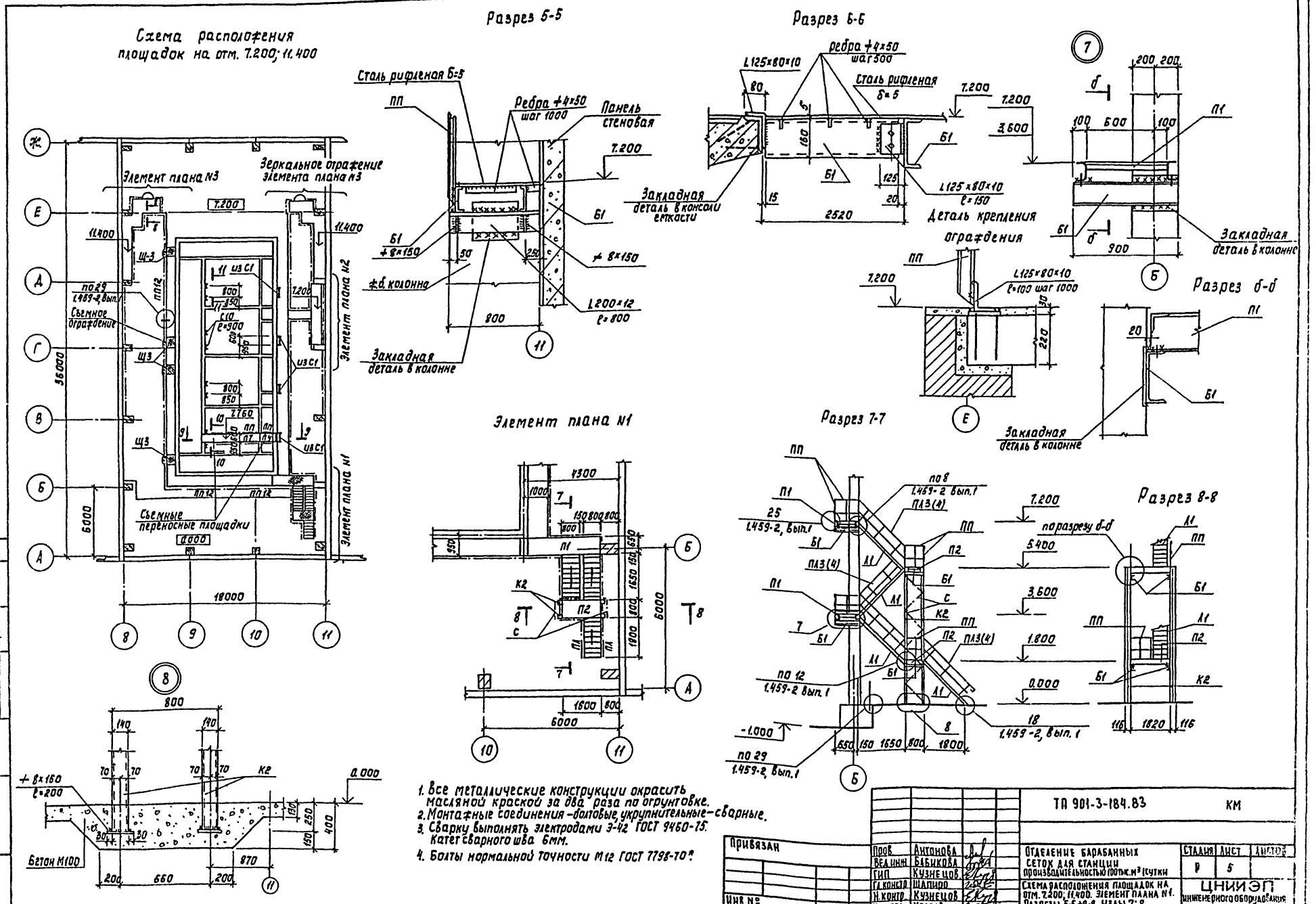

1. Все металлические конструкции окрасить масляной краской за два раза по огрунтовке.
2. Монтажные соединения – болтовые, укрупнительные – сварные.
3. Сварку выполнять электродами Э-42 ГОСТ 9460-75. Катет сварного шва 6мм.
4. Болты нормальной точности М12 ГОСТ 7798-70*.

Привязан	Пров.	Антонова		ТП 901-3-184.83	КМ
	Вед. инж.	Бабикова			
	Гип.	Кузнецов		Отделение барабанных сеток для станции производительностью 100 тыс. м³/сутки	Стадия: Р; Лист: 5; Листов:
	Гл. констр.	Шапиро		Схема расположения площадок на отм. 7.200; 11.400. Элемент плана N1. Разрезы 5-5÷9-9. Узлы 7; 8.	ЦНИИЭП инженерного оборудования г. Москва
Инв. №	Н. контр.	Кузнецов			
	Нач. отд.	Красавин			

Согласовано: Отд. ВГ, Отд. ЭАД, Инв. № подл., Подпись и дата, Взам. инв. №

Альбом V

Типовой проект 901-3-184.83

Инв. № подл. | Подпись и дата | Взам. инв. №

Элемент плана №2

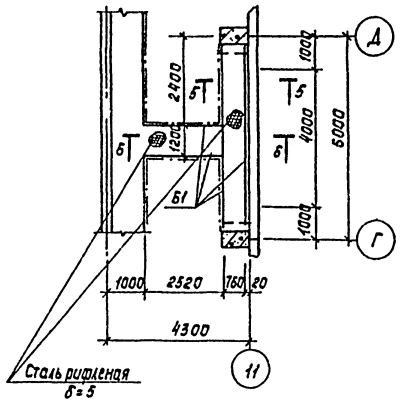

Разрез 9-9

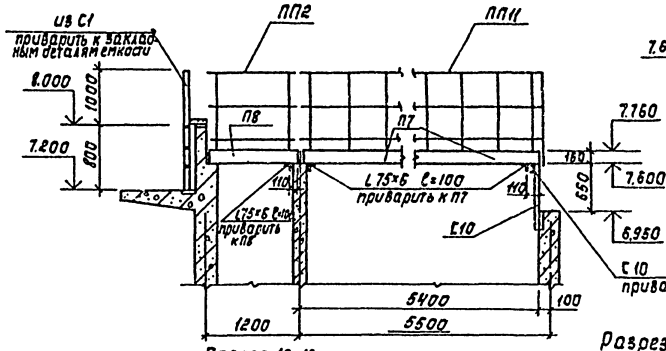

Разрез 10-10

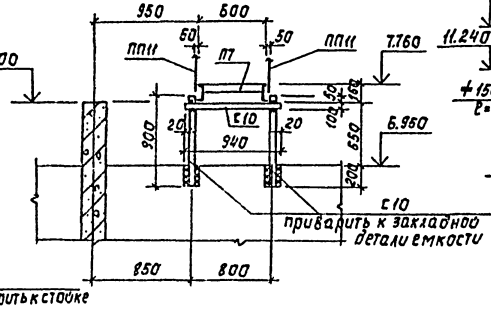

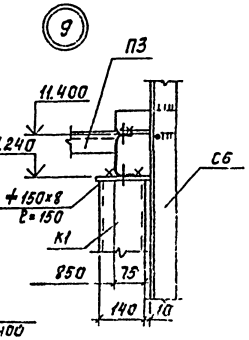

Разрез 12-12

Разрез 13-13

Разрез 15-15

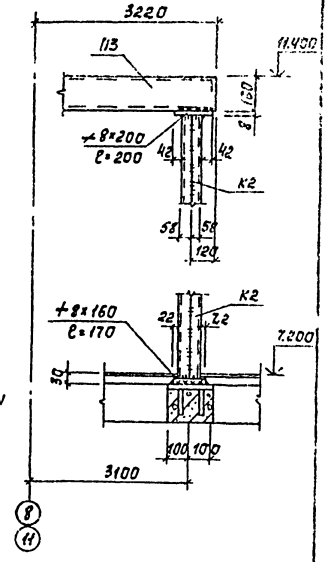

Элемент плана №3

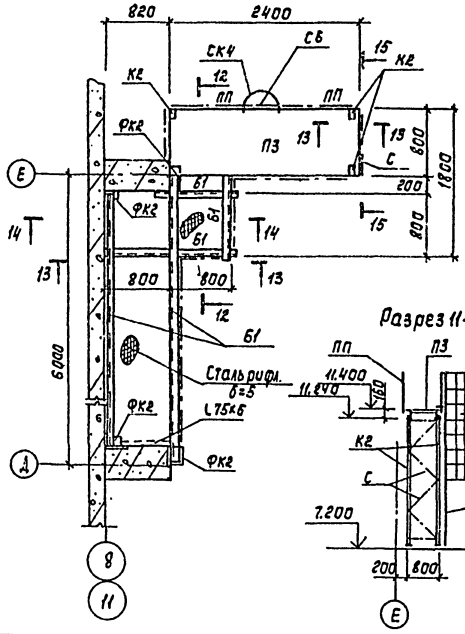

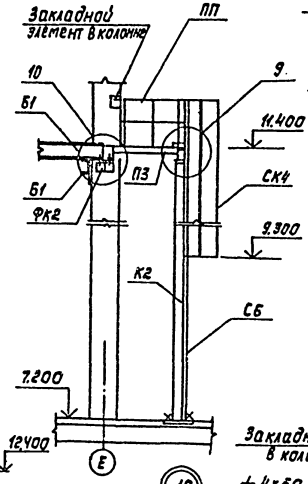

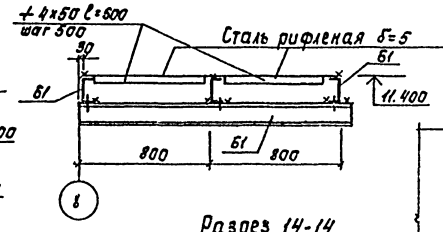

Разрез 8-8

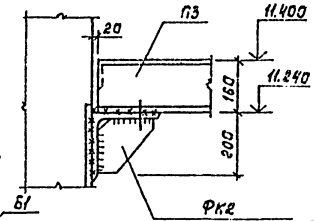

Разрез 11-11

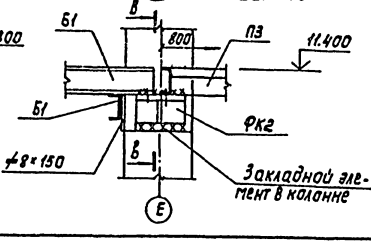

Разрез 14-14

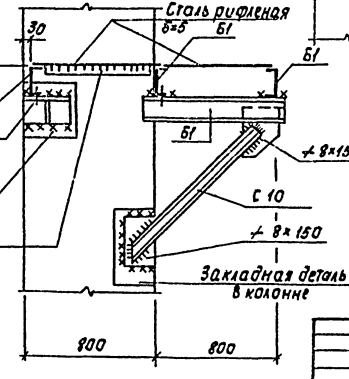

Привязан				ТП 901-3-184.83	КМ
	Пров.	Антонова		Отделение барабанных сеток для станции производительностью 100тыс.м³/сутки	Стадия Р	Лист 5	Листов 6
	Нач.сект.	Бабикова					
	ГИП	Кузнецов					
	Гл.констр	Шапиро		Площадки. Элементы плана №2;3. Разрезы 10-10 ÷ 17-17. Узлы 9÷10.	ЦНИИЭП инженерного оборудования г. Москва	
Инв. №	Н.контр.	Кузнецов					
	Нач.отд.	Красавин					

Копировал: Корецкая

Формат А2

Типовой проект 901-3-184.83 Альбом V

Схема расположения путей подвесного транспорта

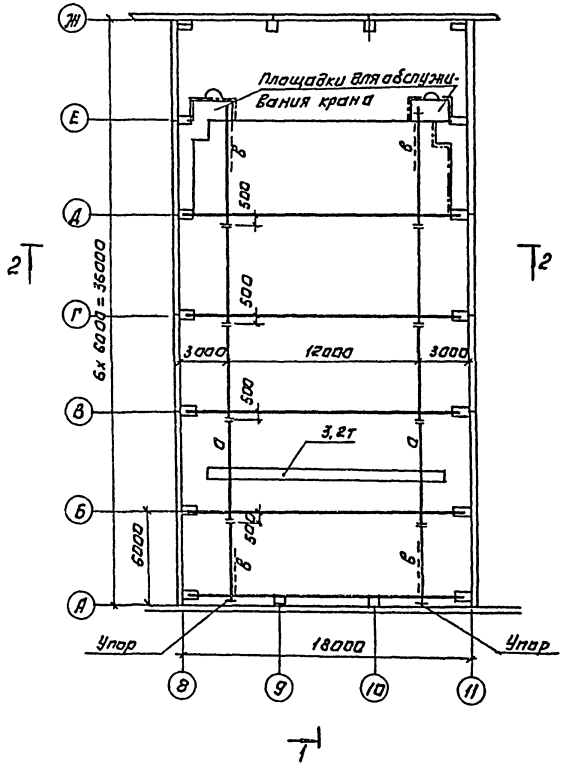

Разрез 1-1

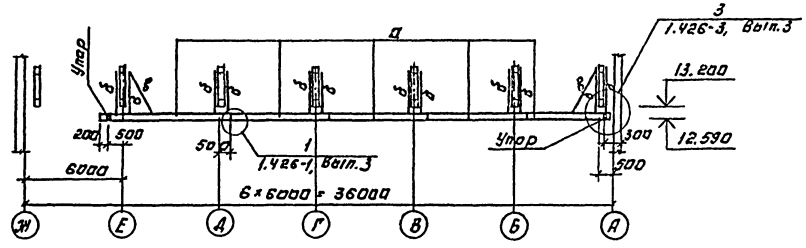

Разрез 2-2

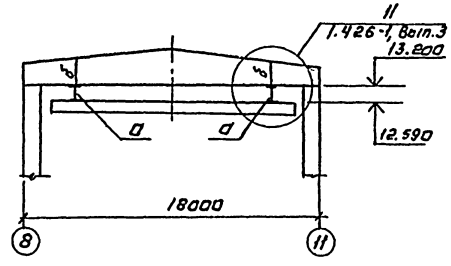

Ведомость элементов.

Марка	Сечение		Расчетные усилия			Группа конструкц.	Марка металла	Примеч.
	Эскиз	Состав	M кнм	Q кн	N кн			
а	Монорельс I	I 36м	7,2	68		1	ВСт3сп5	ТУ 14-1-3023-80
б	тяж ⊐ ⊏	2⊏14				1	ВСт3сп5	
в	Связь ∟	∟75×6	конструктивна			4	ВСт3кп2	

1. Подвесные пути крепятся к стропильным валкам через пластины б=14мм, болтами М16.
2. Неоговоренные болты М12.
3. Болты нормальной точности ГОСТ 7798-70*
4. Сварку производить электродами Э42 ГОСТ 9467-75. Катет шва - 6 мм.
5. Все металлоконструкции окрасить масляной краской за 2 раза.
На ездовые поверхности защитное покрытие не наносится.

Привязан:	Провер.	Антонова		ТП 901-3-184.83	-КМ
	Вед.инж.	Бабикова		Отделение барабанных сеток для станции производительностью 100 тыс. м³/сутки	Стадия: Р; Лист: 7; Листов:
	Гип	Кузнецов			
	Гл.конст.	Шапиро		Схема расположения путей подвесного транспорта	ЦНИИЭП инженерного оборудования г. Москва
Инв.№	Н.контр.	Кузнецов			
	Нач.отд.	Красавин			

Типовой проект 901-3-184.83 Альбом V

Инв. № подл. | Подпись и дата | Взам. инв. №

Схема расположения пожарных лестниц по осям «8», «11»

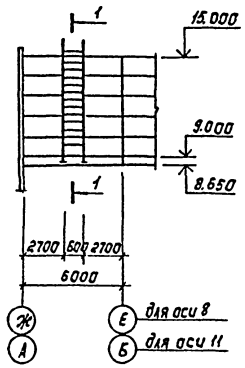

Разрез 1-1

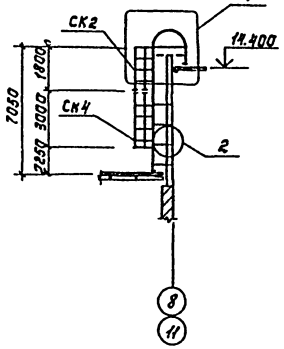

Разрез 2-2

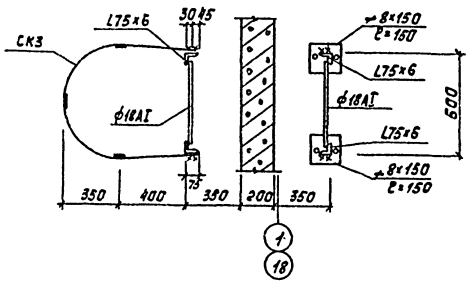

Разрез 3-3

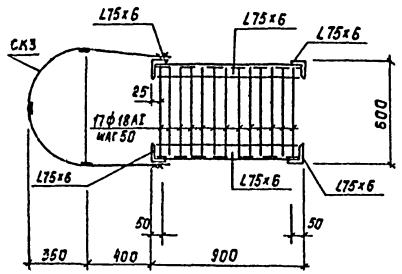

Разрез 4-4

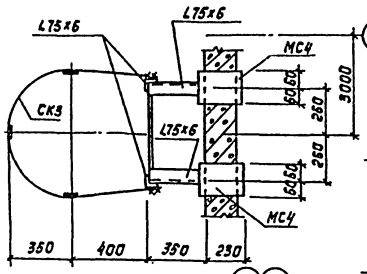

Разрез 5-5

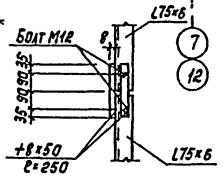

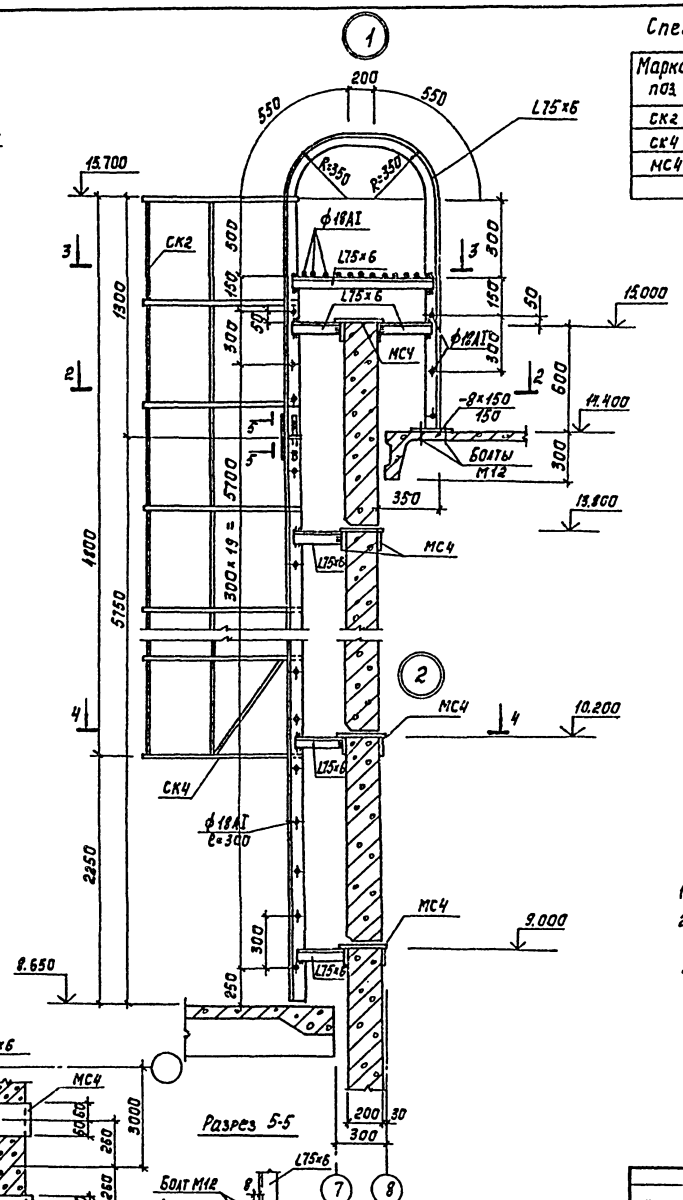

Спецификация к схеме расположения пожарных лестниц.

Марка поз.	Обозначение	Наименование	Кол.	Масса кг	Примечание
СК2	1.459-2 Вып.2	Ограждение стремянок СК2	2	20	
СК4	1.459-2 Вып.2	Ограждение стремянок СК4	2	30	
МС4	-К-ец.100-04	Соединительный элемент МС4	24		

1. Материал металлоконструкций – ВСт3кп2 ТУ14-1-3023-80.
2. Сварку производить электродами типа Э42 ГОСТ 9467-75, катет шва – 6мм.
3. Все стальные элементы лестницы окрасить масляной краской ГОСТ 8292-75 за 2 раза по грунтовке.

Привязан

Инв. №

Проб.	Бабикова		
Ст. техн.	Левчева		
Рук. гр.	Антонова		
ГИП	Кузнецов		
Гл. констр.	Шапиро		
Н. контр.	Кузнецов		
Нач. отд.	Красавин		

ТП 901-3-184.83 КМ

Отделение барабанных сеток для станции производительностью 100 тыс. м³/сутки

Стадия	Лист	Листов
Р	8	

Лестницы пожарные Узлы.

ЦНИИЭП инженерного оборудования г. Москва

Альбом V

Типовой проект 901-3-184.83

Ведомость рабочих чертежей основного комплекта

Лист	Наименование	NN страниц
ТХ-1	Общие данные.	41
ТХ-2	План на отм 0.000; -1.000	42
ТХ-3	Планы на отм. 3.600 и 7.200	43
ТХ-4	Разрезы 1-1; 2-2; 3-3	44
ТХ-5	Аксонометрическая схема трубопроводов	45
ТХ-6	Спецификация материалов и оборудования	46

Ведомость основных комплектов рабочих чертежей

Обозначение		Наименование	Примечан.
901-3	АР	Архитектурные решения	Альбом V
901-3	КЖ	Конструкции железобетонные	Альбом V
901-3	КМ	Конструкции металлические	Альбом V
901-3	ТХ	Технологические решения	Альбом V
901-3	ОВ	Отопление и вентиляция	Альбом V
901-3	ЭМ	Силовое электрооборудование	Альбом V
901-3	ВК	Внутренние водопровод и канализация	Альбом V

Основные технико-экономические показатели

NN п.п.	Наименование показателей	Единица измерения	Количества
1	Сметная стоимость строительства	тыс. руб.	266.09
2.	Стоимость строительно-монтажных работ	тыс. руб.	206.22

Ведомость спецификаций

Лист	Наименование	Примечан.
ТХ-6	Аксонометрическая схема трубопроводов	
	Спецификация материалов и оборудования	

Ведомость ссылочных и прилагаемых документов

Обозначение	Наименование	Примечан.
Ссылочные документы.		
ВСН 120-74 Минсс СССР	Номенклатура деталей трубопроводов деталей из углеродистой стали.	
ОСТ 6-05-367-74	Соединительные детали из полиэтилена высокого давления	
Серия 4.901-10	Деталь ввода хлорной воды	
Выпуск I. лист ТМ-11	в трубу 8Ркр-50	
Прилагаемые документы		
т.п. 901-3 Альбом VIII	Спецификации оборудования	
т.п. 901-3 Альбом IX	Сборник спецификаций.	

Условные обозначения

В1	Трубопровод чистой воды
В7	Трубопровод сырой воды
К1	Бытовая канализация
К2	Дождевая канализация
К3	Производственная канализация
R1	Хлоропровод
R2	Трубопровод раствора коагулянта
R3	Трубопровод раствора полиакриламида
R5	Трубопровод угольной пульпы
R4	Трубопровод известкового молока
R6	Трубопровод раствора кремнефтористого натрия

Общие указания

1. Настоящий типовой проект разработан в соответствии с планом типового проектирования на 1981 год. В основу рабочих чертежей положен технический проект, утвержденный „Госгражданстроем" приказом N297 от 31 октября 1980 г.

Типовой проект разработан в соответствии с действующими нормами и правилами и предусматривает мероприятия, обеспечивающие взрывобезопасность и пожаробезопасность при эксплуатации здания и сооружения

Главный инженер проекта Р.К. Чичерина

Инв. № подл. | Подпись и дата | Взам. инв. №

Привязан:

Инв. №

ТП 901-3-184.83 ТХ

Н. контр.	Новик		
Провер.	Чичерина		
Вед. инж.	Новик		
ГИП	Чичерина		
Гл. спец.	Браславский		
Нач. отд.	Заплетохин		

Отделение барабанных сеток для станции очистки воды производительностью 10 тыс. м³/сут.

Стадия Р | Лист 1 | Листов

Общие данные

ЦНИИЭП инженерного оборудования г. Москва

13214-05

Типовой проект 901-3-184.83 Альбом V

ПЛАН НА ОТМ. 0.000;-1.000

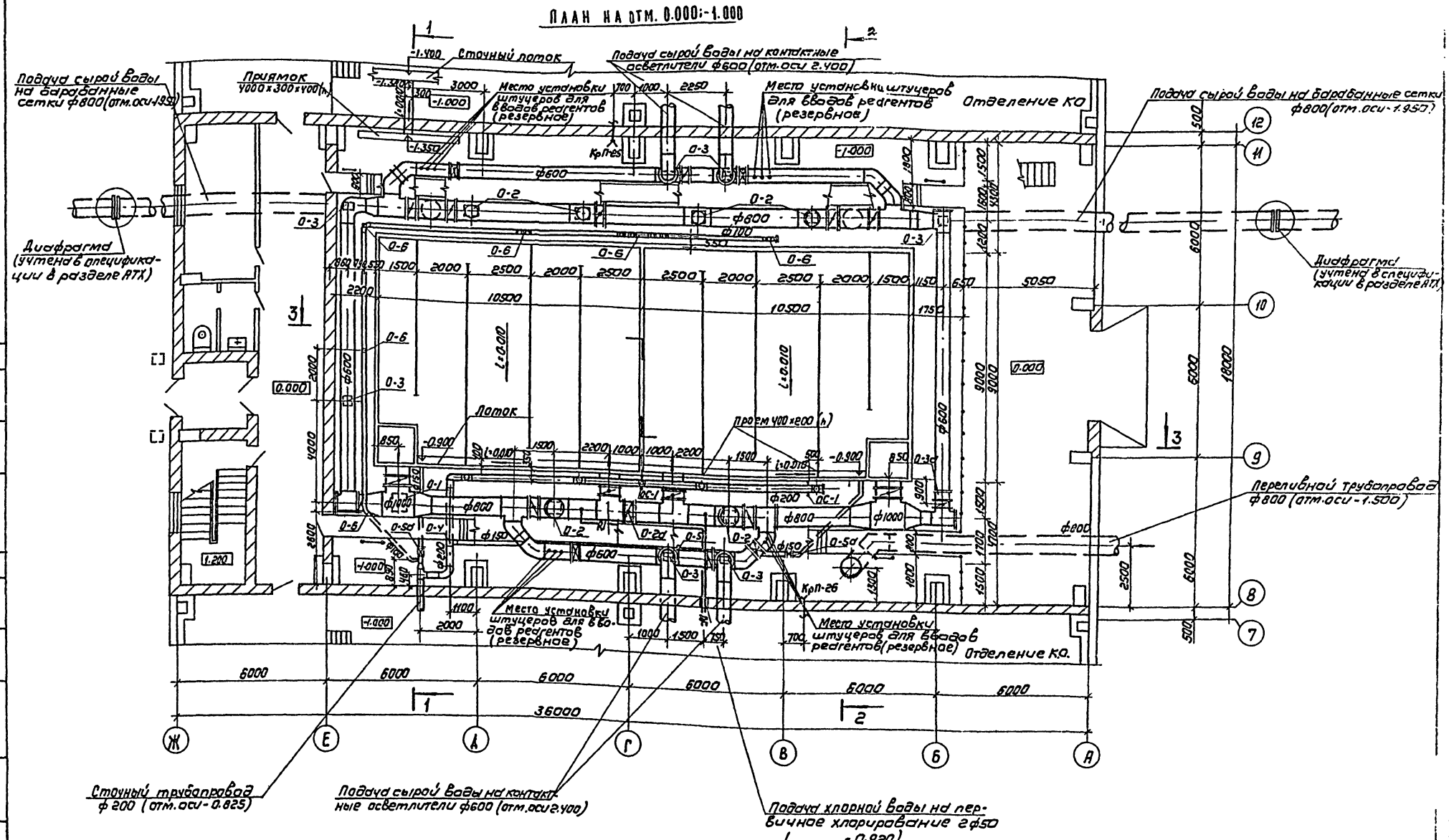

				ТП 901-3-184.83		ТХ
Привязан	Н.контр.	Новик		Отделение барабанных сеток для станции производительностью 100 тыс. м³/сутки.	Стадия	Лист	Листов
	Провер.	Чичерина			Р	2	
	Инженер	Сенина					
	Гип	Чичерина		План на отм. 0.000;-1.000	ЦНИИЭП инженерного оборудования		
Инв. №	Гл.спец	Браславский					
	Нач.отд	Заплетохин					

Согласовано: Отдел АСП, Кузнецов, Глебов

Инв. № подл. | Подпись и дата | Взам. инв. №

Типовой проект 901-3-184.83 Альбом V

План на отм. 3.600

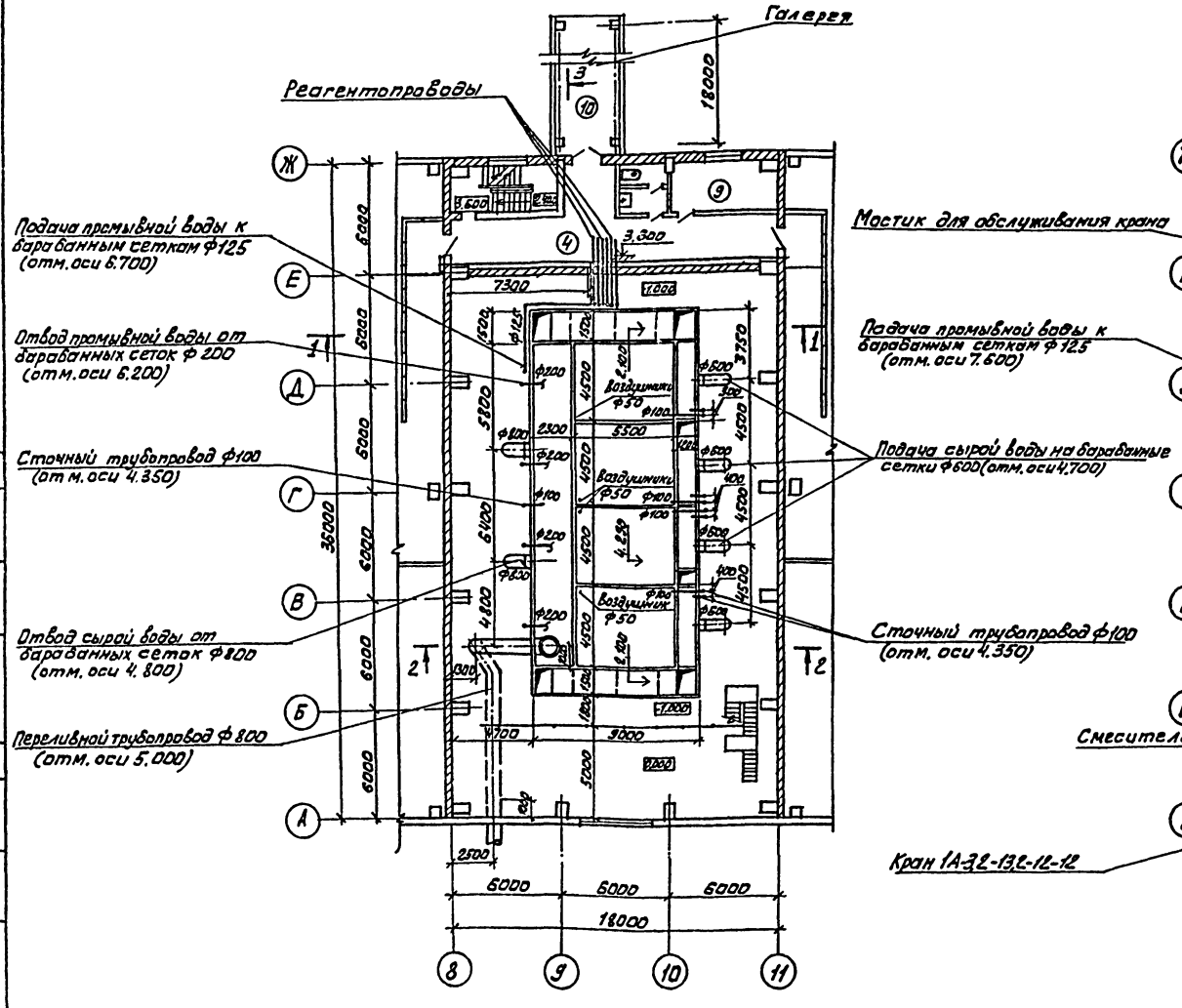

План на отм. 7.200

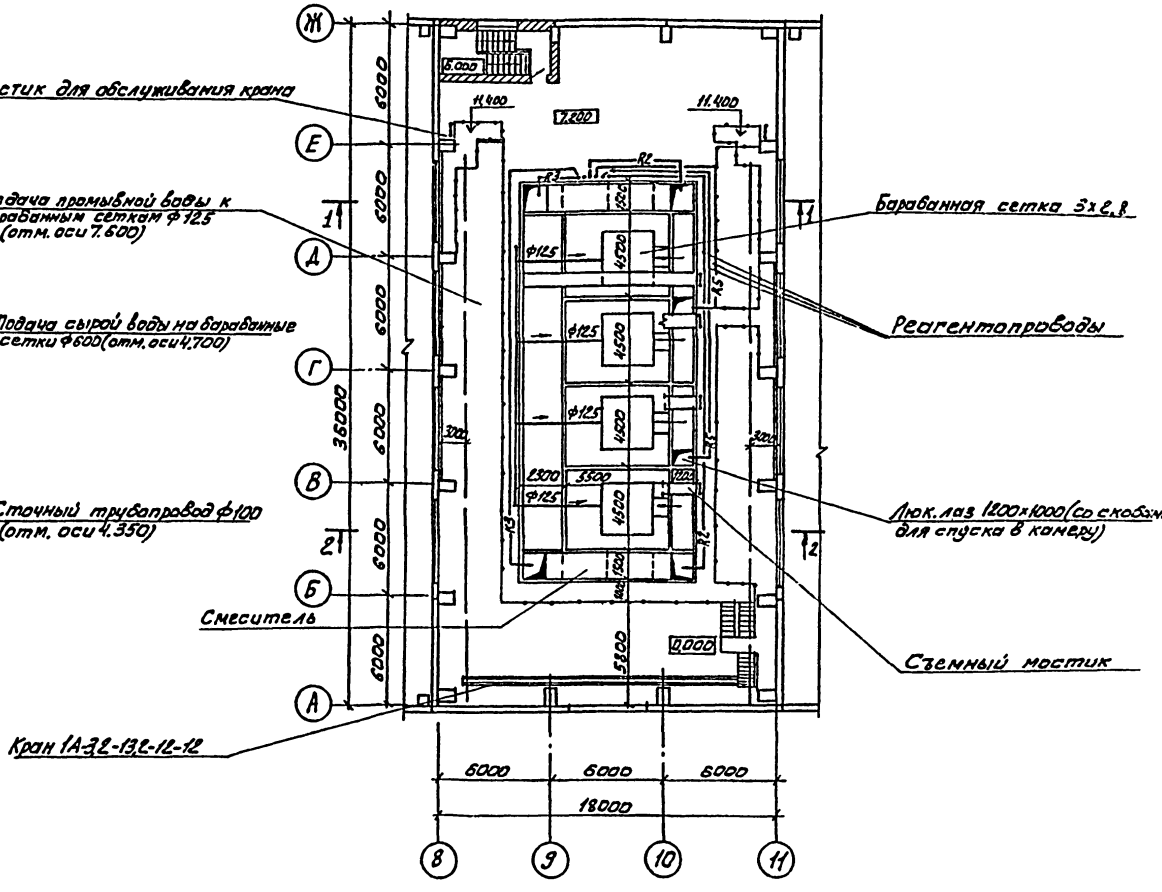

				т.п. 901-3-184.83	ТХ
	Н.КОНТР.	НОВИК			
ПРИВЯЗАН	ПРОВЕР.	ЧИЧЕРИНА		ОТДЕЛЕНИЕ БАРАБАННЫХ СЕТОК ДЛЯ СТАНЦИИ ПРОИЗВОДИТЕЛЬНОСТЬЮ 100 ТЫС М³/СУТ	СТАДИЯ: Р; ЛИСТ: 3; ЛИСТОВ:
	ИНЖЕНЕР	СЕНИНА			
	ВЕД. ИНЖ.	НОВИК			
	ГИП.	ЧИЧЕРИНА		ПЛАНЫ НА ОТМ. 3.600 И 7.200	ЦНИИЭП ИНЖЕНЕРНОГО ОБОРУДОВАНИЯ Г. МОСКВА
ИНВ. №	ГЛ.СПЕЦ.	БРАСЛАВСКИЙ			
	НАЧ. ОТД.	ЗАПЛЕТОХИН			

СОГЛАСОВАНО: ОТД. АСП, КУЗНЕЦОВ, ГЛЕБОВ

ИНВ. № | ПОДПИСЬ И ДАТА | ВЗАМ. ИНВ. №

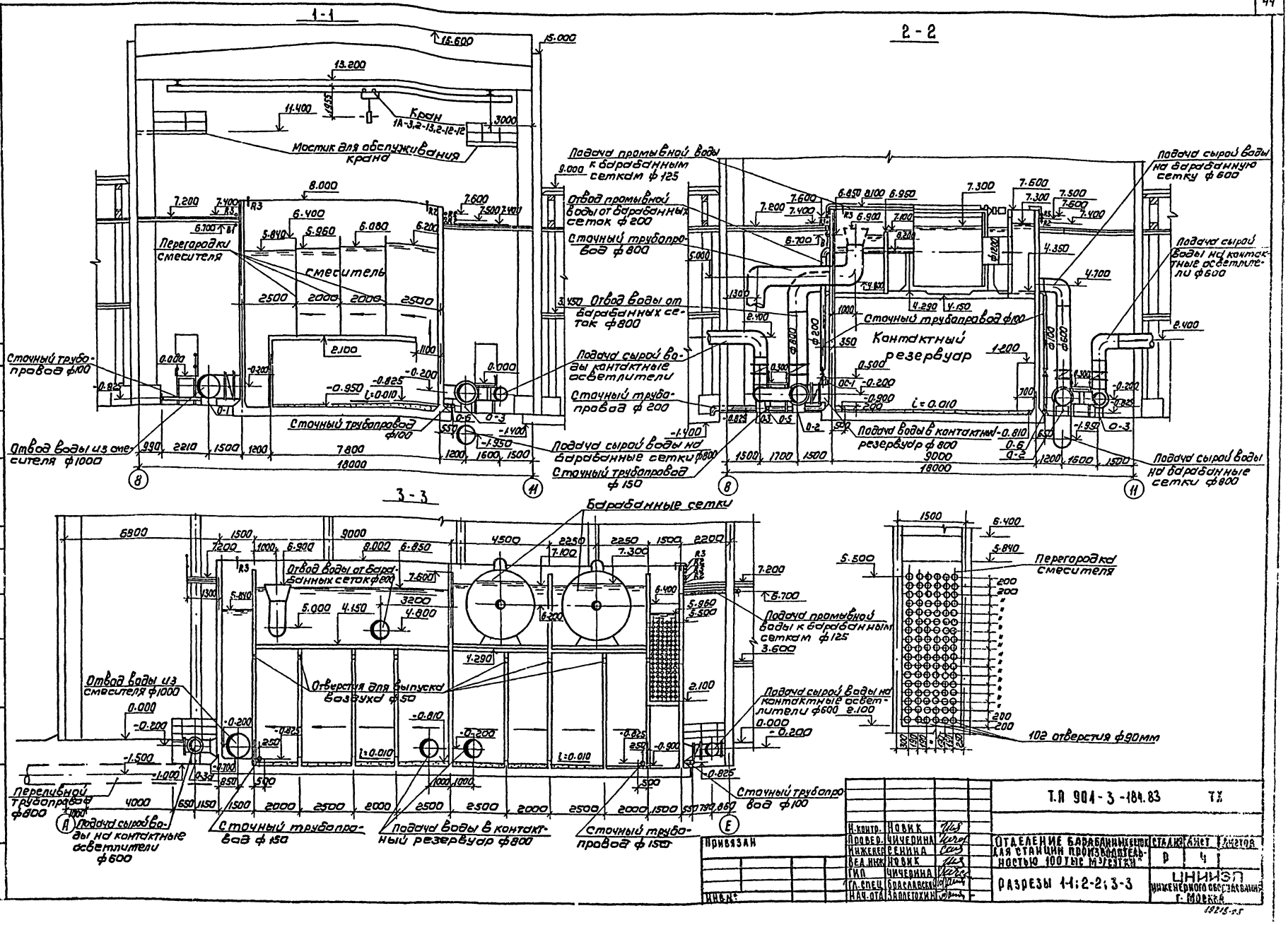

Привязан

Инв.№

Н.контр.	Новик	
Провер.	Чичерина	
Инженер	Репина	
Вед.инж.	Новик	
ГИП	Чичерина	
Гл.спец.	Браславский	
Нач.отд.	Заплетохин	

Т.П 901-3-184.83 ТХ

Отделение барабанных сеток для станции производительностью 100 тыс м³/сутки

Стадия: Р | Лист: 4 | Листов: 4

Разрезы 1-1; 2-2; 3-3

ЦНИИЭП инженерного оборудования г. Москва

89215-55

Типовой проект 901-3-184.83 Альбом V

Аксонометрическая схема трубопроводов

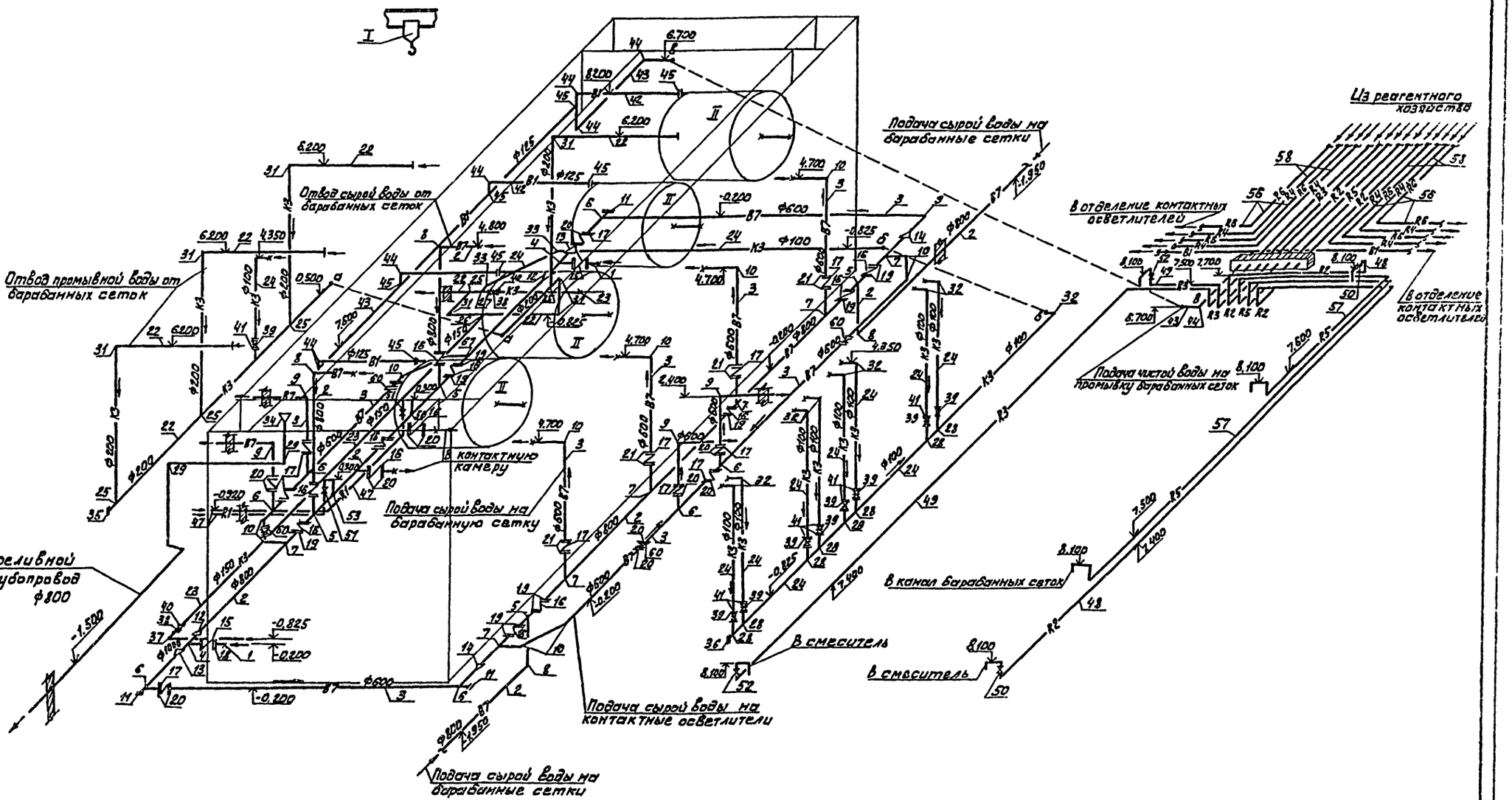

Н.контр.	Новик		
Провер.	Чичерина		
Инжен	Сенина		
Вед.инж	Новик		
ГИП	Чичерина		
Гл.спец.	Браславский		
Нач.отд	Заплетохин		

Привязан

Инв.№

тп. 901-3-184.83 ТХ

Отделение барабанных сеток для станции производительностью 100 тыс. м³/сутки.

Стадия	Лист	Листов
Р	5	

Аксонометрическая схема трубопроводов.

ЦНИИЭП инженерного оборудования г. Москва

Согласовано

Инв.№подл. | Подпись и дата | Взам.инв.№

Альбом V

Типовой проект 901-3-184.83

№№ поз.	Обозначение	Наименование	Кол.	Масса ед. кг	Примечание
1	2	3	4	5	6
	Подача воды на барабанные сетки и отвод ее на контактные осветлители.				
1	ГОСТ 10704-76 / Ст.п ГОСТ 10705-63	Труба 1020×9	6	224.4	м
2	ВСт3-Г ГОСТ 8696-74	Труба 820×7	87	142.4	"
3	—"—	Труба 600×6	94	93.71	"
4	ОСТ 36-23-77	Тройник 1020×8 ВСт3сп	2	32.1	шт
5	—"—	Тройник 820×8	4	22.1	"
6	—"—	Тройник 630×7	7	12.2	"
7	—"—	Тройник 820×8-630×7 ВСт3сп	8	21.1	"
8	ОСТ 36-20-77	Отвод 90° 800-16	4	30.2	"
9	—"—	Отвод 90° 600-16	9	13.2	"
10	ОСТ 36-21-77	Отвод 45° 600	8	80.1	"
11	ОСТ 36-25-77	Заглушка 600-16	3	25	"
12	ОСТ 36-22-77	Переход К 1000×800-10	2	109	"
13	—"—	Переход К 1000×600-10	2	101	"
14	—"—	Переход К 800×600-16	2	86	"
15	ИА 99044	Затвор 1000	2	1338	"
	ДКП 37 4149 3034				
16	ДКП 37 4149 3012	Затвор 800	12	943	"
17	ДКП 37 4149 3011	Затвор 600	12	445.5	"
18	ГОСТ 12820-80	Фланец 1000-2.5	4	52.58	"
19	—"—	Фланец 800-2.5	24	36.63	"
20	—"—	Фланец 600-10	32	39.4	"
	Переливной и сточные трубопроводы (К3)				
21	ВСт3-Г ГОСТ 8696-74	Труба 820×7	20	142.4	м
22	ГОСТ 10704-76 / ГОСТ 10705-63	Труба 219×4	55	21.21	"
23	—"—	Труба 159×3.5	22	13.5	"
24	—"—	Труба 114×3.5	30	9.54	"
25	ГОСТ 17376-77	Тройник 200 с32	5	10.6	шт
26	—"—	Тройник 200×150 с32	1	10.1	"
27	—"—	Тройник 150×100 с32	1	4.6	"
28	—"—	Тройник 100 с40	8	2.7	"
29	ОСТ 36-20-77	Отвод 90° 800-10	4	30.2	"
30	ОСТ 36-21-77	Отвод 45° 800-16	1	13.9	"
31	ГОСТ 17375-77	Отвод 90° 200 с32	7	14.9	"
32	—"—	Отвод 90° 100 с40	9	2.4	"
33	—"—	Отвод 45° 100 с40	2	1.2	"
34	ОСТ 36-22-77	Переход К 1000×800-10	1	109	"
35	ГОСТ 17379-77	Заглушка 200 с40	1	4.6	"
36	—"—	Заглушка 100 с40	1	0.8	"
37	—"—	Отвод 90° 150 с32	1	6.1	"
38	30ч6бр	Задвижка 150	2	13.5	"
39	—"—	Задвижка 100	9	38.4	"
40	ГОСТ 12820-80	Фланец 150-10	4	6.12	"
41	—"—	Фланец 100-10	18	3.96	"
42	—"—	Фланец 200	4		"
	—	Крепежные детали	—	650	кг
	Трубопровод чистой воды (В1)				
43	ГОСТ 10704-76 / ГОСТ 10705-63	Труба 127×3	55	9.17	м
44	ГОСТ 17375-77	Отвод 90° 125 с32	8	3.8	шт
45	ГОСТ 17376-77	Тройник 125 с32	4	3.2	"
46	ГОСТ 12820-80	Фланец 125-2.5	4	2.18	"
	—	Крепежные детали	—	20	кг
47	ГОСТ 18599-73	Труба ПЭВП 63с	15	0.693	м
48	—"—	Труба ПЭНП 40с	40	0.475	"
49	ГОСТ 3262-75	Труба 25	36	2.12	"
50	15Вп3п	Вентиль фл. 25	2	1.0	
51	—"—	Вентиль фл. 50	2	1.6	
52	15кч18р	Вентиль 25	2	1.4	
53	Серия 4.901-10, Вып.1	Деталь ввода ВРк-50	2	—	
54	ОСТ 6-05-367-74	Соединительные детали из ПЭНП	—	10	кг
55	—	Фитинги, метизы крепежные детали	—	715	"
	Реагентопроводы (дополнительные)				
56	ГОСТ 18599-73	Труба ПЭВП 40с	60	0.282	м
57	ГОСТ 3262-75	Труба 15	50	1.16	"
58	—"—	Труба 32	60	2.73	"
59	ОСТ 6-05-367-74	Соединительные детали из ПЭНП	—	5	кг
60	—	Фитинги, метизы, крепежные детали	—	610	"
61	30ч515бр	Задвижка 600	4	12.53	
	Спецификация оборудования				
I	Красногвардейский крановый завод	Кран 1А-32-13.2-12-12 ГОСТ 7890-73	1	—	шт
II	„Вадамаш оборудование" г. Воронеж	Барабанная сетка БСМ 3×2.8	4	4900	кг

Согласовано

Инв.№ подл. | Подпись и дата | Взам. инв.№

Привязан

Инв.№

Т. п 901-3-184.83 ТХ			
Н.контр. Новик	Отделение барабанных сеток для станции производительностью 100тыс м3/сут.	Стадия	Лист	Листов
Провер Чичерина		Р	6	
Вед.инж Новик	Спецификация материалов и оборудования.	ЦНИИЭП инженерного оборудования г. Москва	
ГИП Чичерина			
Гл.спец Брославский			
Нач.отд. Запетохин			

19216-05

Типовой проект 901-3-184.83 Альбом V

Ведомость рабочих чертежей рабочего комплекта

Лист	Наименование	№ № страниц
ВК-1	Общие данные	47
ВК-2	Планы на отм. 0.000; 3.600 и 7.200 Экспликация помещений.	48
ВК-3	Схемы систем В1, К1, К2. План кровли.	49

Основные показатели по чертежам водопровода и канализации.

Наименование системы	Потребный напор на вводе м. вод. ст.	Расчетный расход м³/сут.	м³/ч	л/с	при пожаре л/с	Устанавливаемая мощность электродвигателей, кВт	Примечание
Водопровод хозяйственно-питьевой и противопожарный	25	1	1.13	0.396	2.5	—	
Бытовая канализация	—	0.8	0.95	0.380	—	—	

Типовой проект разработан в соответствии с действующими нормами и правилами и предусматривает мероприятия, обеспечивающие взрывобезопасность и пожаробезопасность при эксплуатации здания.

Главный инженер проекта Р.К. Чичерина

Условные обозначения

В1	Трубопровод хозяйственно-противопожарный
Т3	Трубопровод горячей воды
К1	Бытовая канализация
К2	Дождевая канализация

Общие указания

1. Проект водоснабжения и канализации разработан на основании:
   - архитектурно-строительных и технологических чертежей, выполненных ЦНИИЭП инженерного оборудования;
   - действующих строительных норм и правил.
2. Устройство полов осуществляется после монтажа сантехнических трубопроводов.
3. Окраска трубопроводов выполняется масляной краской за 2 раза.

Инв. № подл. | Подпись и дата | Взам. инв. №

			Привязан	
			Инв. №	
			ТП 901-3-184.83	ВК
Н. контр.	Новик		Отделение барабанных сеток для станции производительностью 100 тыс. м³/сутки	Стадия: Р; Лист: 1; Листов:
Провер.	Чичерина			
Гл. инж.	Новик			
Гл. спец.	Чичерина			
Нач. отд.	Ярославский		Общие данные	ЦНИИЭП инженерного оборудования г. Москва
	Заплетохин			

19216-05

План на отм. 0.000

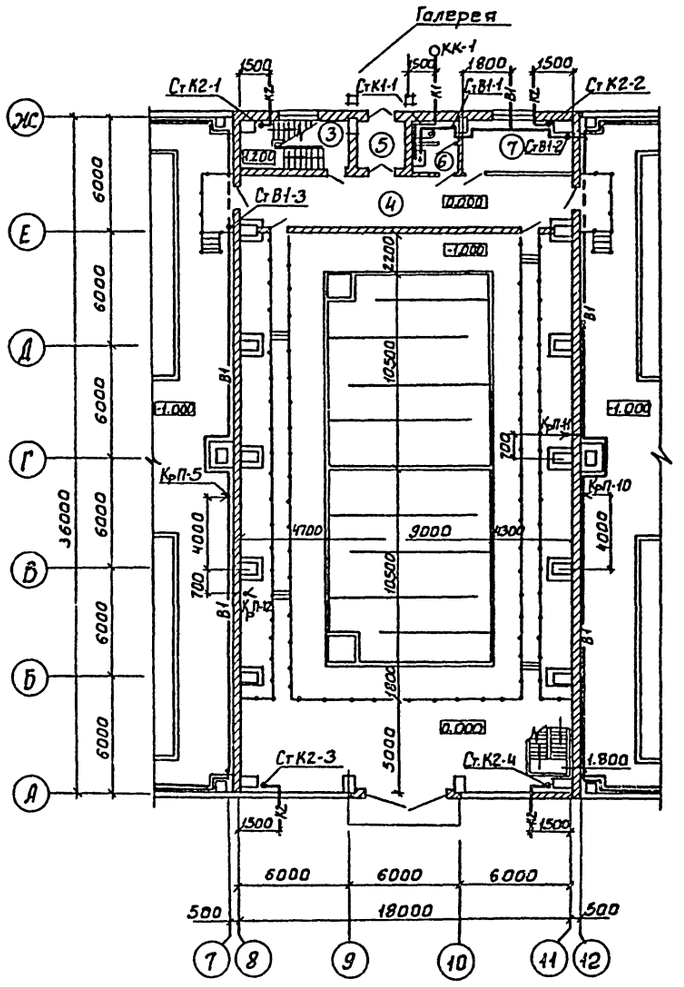

План на отм. 3.600

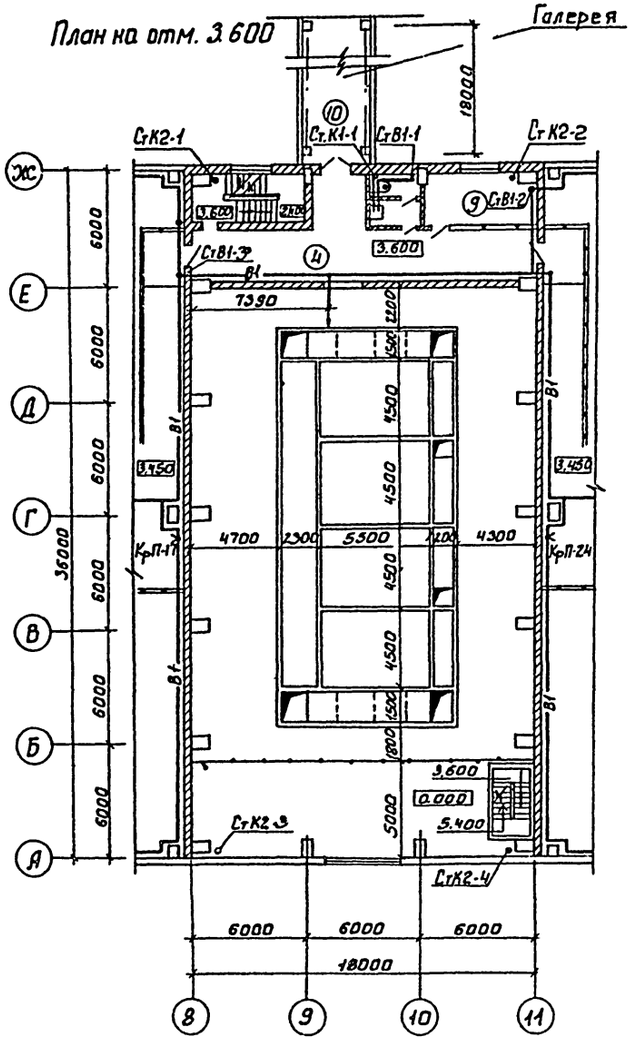

План на отм. 7.200

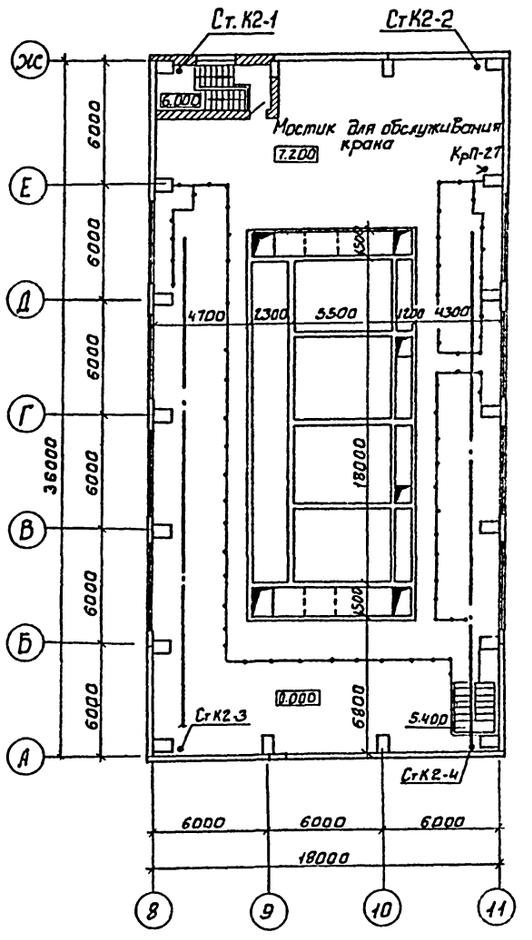

Экспликация помещений

1	Галерея трубопроводов
2	Блок барабанных сеток
3	Лестничная клетка
4	Коридор
5	Тамбур
6	Санузел
7	Кладовая
8	Зал контактных осветлителей
9	Операторская
10	Переходная галерея

Совместно с данным листом см. листы ВК-1; ВК-3

Н.контр.	Новик		
Провер.	Чичерина		
Инжен.	Сенина		
Вед.инж	Новик		
ГИП	Чичерина		
Гл.спец	Брасславский		
Нач.отд.	Заплетохин		

Привязан

Инв.№

т.п 901-3-184.83 ВК

Отделение барабанных сеток для станции производительностью 100тыс м³/сут

Планы на отм. 0.000; 3.600 и 7.200 Экспликация помещений.

Стадия	Лист	Листов
Р	2	3

ЦНИИЭП инженерного оборудования г.Москва

Согласовано

Инв.№ подл. | Подпись и дата | Взам. инв.№

Типовой проект 901-3-184.83 Альбом V

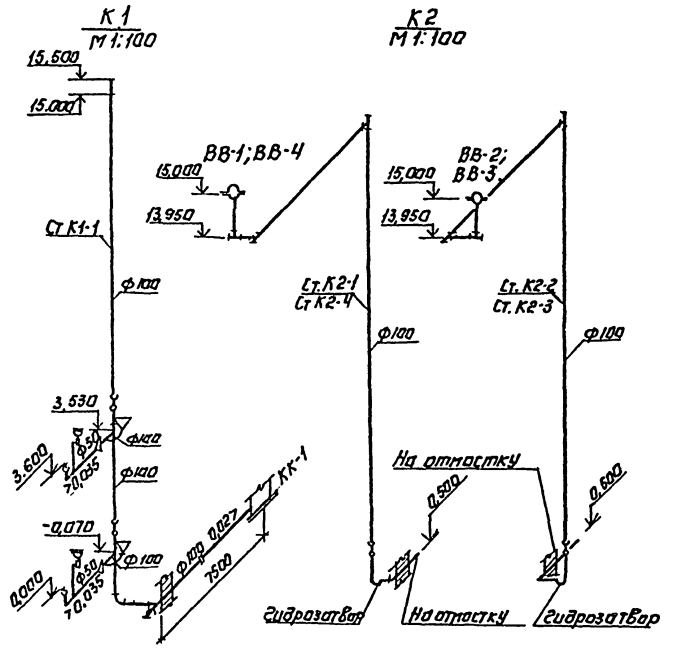

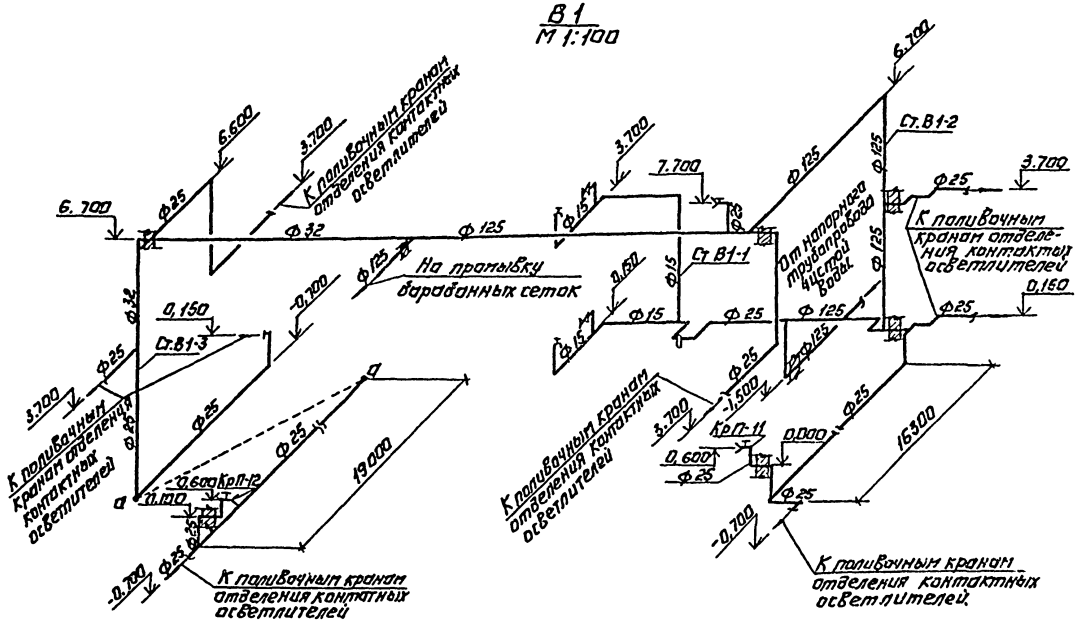

План кровли.
М1:200.

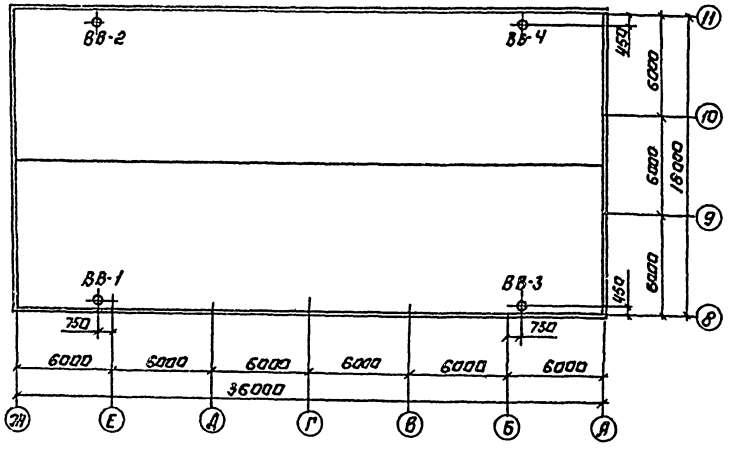

Совместно с данным листом см. листы ВК-1; ВК-2.

				ТП 901-3-184.83 ВК		
Привязан:		Н.контр.	Новик	Отделение барабанных сеток для станции производительностью 100 тыс. м3/сутки	Стадия	Лист	Листов
		Провер.	Чичерина		Р	3	3
		Конс.	Сенина				
		Вед.инж.	Новик	Схемы систем В1; К1; К2. План кровли.	ЦНИИЭП инженерного оборудования г. Москва		
		ГИП	Чичерина				
Инв.№		Гл.спец.	Фрагальский				
		Нач.отд.	Заплетохин				

Копировал: Логинова

Формат А2

Типовой проект 901-3-184.83 Альбом V

Ведомость чертежей основного комплекта

Лист	Наименование	Примечание
ОВ-1	Общие данные	
ОВ-2	План на отм.0.000; 3.600; Т.200	
ОВ-3	Схема системы отопления. Схемы систем ВЕ3; ВЕ4; ВЕ5	

Ведомость ссылочных и прилагаемых документов

Обозначение	Наименование	Примечание
Ссылочные документы.		
4.904-69 В.1	Средства крепления нагревательных приборов.	
4.904-69 В.2	Средства крепления трубопроводов	
5.904-1 В.1 4.1 и2	Средства крепления воздуховодов	
1.494-32	Дефлекторы	
5.904-10	Узлы прохода через покрытие промышленных зданий.	
Прилагаемые документы		
ОВСО	Спецификация оборудования к основному комплекту чертежа марки ОВ	
ОВВМ	Ведомость потребности в материалах	

Основные показатели по чертежам отопления и вентиляции

Наименование здания (сооружения/ помещения	Объем м³	Период года при tн°С	Расход тепла Вт				Расход холода ккал/час	Установленная мощность эл/дв. кВт
			на отопление	на Вентиляцию	на горячее водосна6	Общий		
отделение барабанных сеток		-30	89955	—	—	89955	—	—

Общие указания

Проект отопления и вентиляции разработан на основании:
- Архитектурно-строительных и технологических чертежей выполненных ЦНИИЭП инженерного оборудования.
- Технологического задания на проектирование.
- Действующих строительных норм и правил.

Внутренние температуры в помещениях приняты по соответствующим частям СНиПа.
Коэффициенты теплопередачи определены в соответствии со СНиП II-3-79.
Проект выполнен для расчетной наружной температуры tн = -30°С.

Теплоснабжение

Источником теплоснабжения являются наружные тепловые сети
Теплоноситель - Вода с параметрами 95-70°С и 150-70°С

Отопление

В здании запроектирована проточная система отопления. В качестве нагревательных приборов установлены радиаторы М140-„АО". Воздухоудаление осуществляется через краны „Маевского" установленные на приборах, и Воздушные краны установленные в верхней точки системы.
Трубопроводы прокладываются с уклоном i = 0.002 в сторону узла ввода.
Трубопроводы окрашиваются масляной краской за 2 раза.

Вентиляция

Вентиляция в здании принята естественная через дефлектора. Воздухообмен в помещениях определен по кратности по СНиПу и заданию технологов.

Монтаж отопительно-вентиляционных систем вести в соответствии со СНиП III-28-75

План-схема

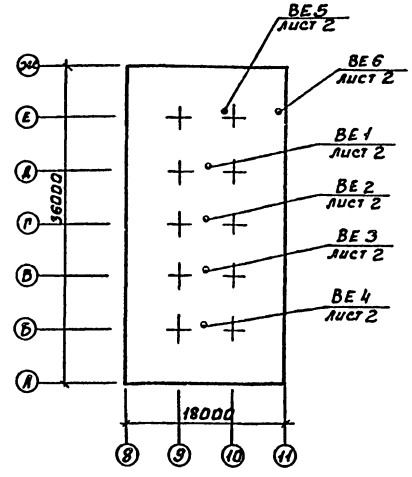

Типовой проект разработан в соответствии с действующими нормами и правилами и предусматривает мероприятия, обеспечивающие Взрывную, Взрывопожарную и пожарную безопасность при эксплуатации зданий.
Рук. группы Грачева Т. Грачева

Инв.№ подл. | Подпись и дата | Взам.инв.№

Привязан:

Инв.№

ТП 901-3-184.83 ОВ

Н.контр.	Грачева		
Провер.	Карелина		
Гл.инж.	Логинов		
Рук.гр.	Грачева		
Нач.отд.	Платонова		

Отделение барабанных сеток для станции производительностью 100 тыс. м³/сутки

Стадия Р | Лист 4 | Листов

Общие данные

ЦНИИЭП инженерного оборудования г. Москва

15216-05

Типовой проект 901-3-184.83 Альбом VI

План на отм. 0.000

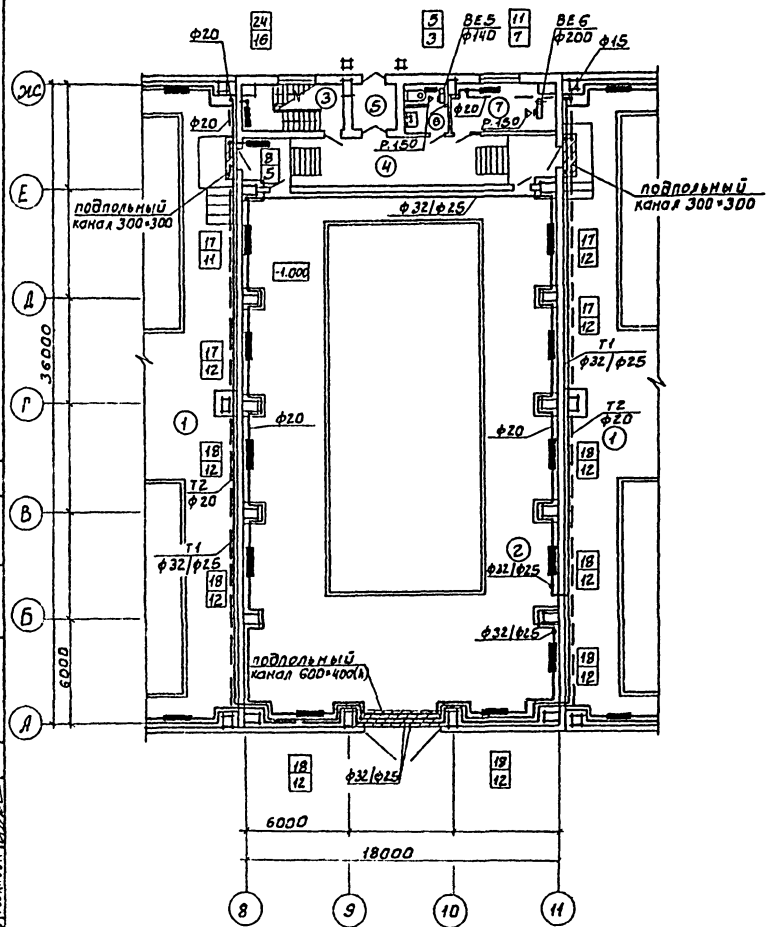

План на отм. 3.600

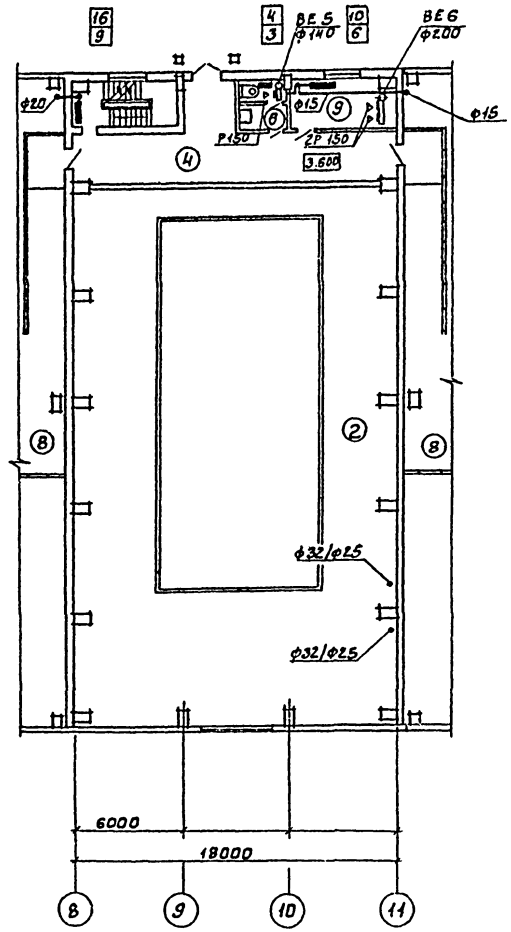

План на отм. 7.200

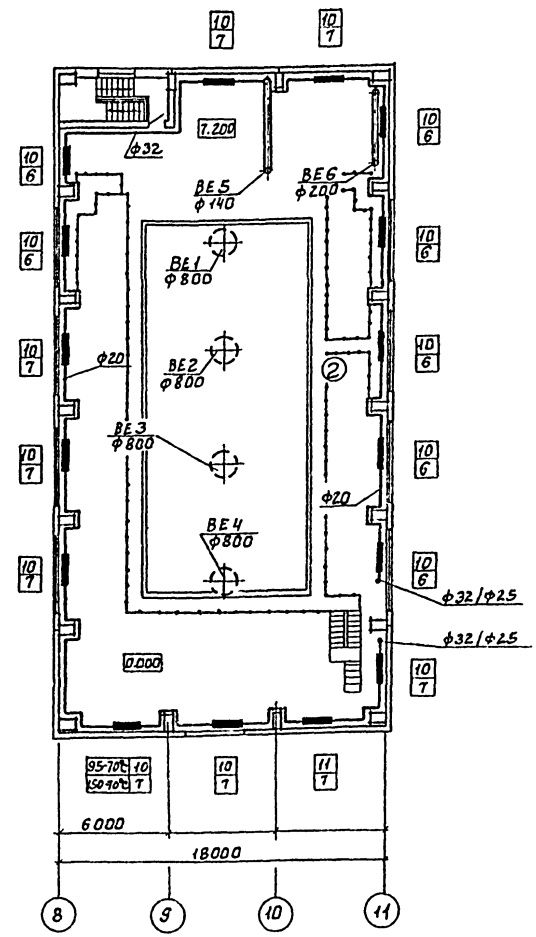

Экспликация помещений

№	Наименование	Категория производств по взрыво- и пожаро-опасн.
1	Галерея трубопроводов	Д
2	Отделение барабанных сеток	Д
3	Лестничная клетка	—
4	Коридор	—
5	Тамбур	—
6	Санузел	—
7	Кладовая	—
8	Зал контактных осветителей	Д
9	Операторская	Г

Согласовано: ГИП отдела АСУ ТП Глебов; Гл. спец. отдела АСУ Кузнецов; Гл. спец. отдела ВГ Лузанова

Инв.№ подл. | Подпись и дата | Взам. инв.№

Привязан:

Инв.№

Н.контр.	Трачева	
Провер.	Карелина	
Ст.инж.	Логинов	
Рук.гр.	Трачева	
Нач.отд.	Платонов	

ТП 901-3-184.83 ВВ

Отделение барабанных сеток для станции производительностью 100 тыс.м³/сутки

План на отм. 0.000; 3.600; 7.200

Стадия	Лист	Листов
Р	5	

ЦНИИЭП инженерного оборудования г. Москва

19216 п

Типовой проект 901-3-184.83 Альбом V

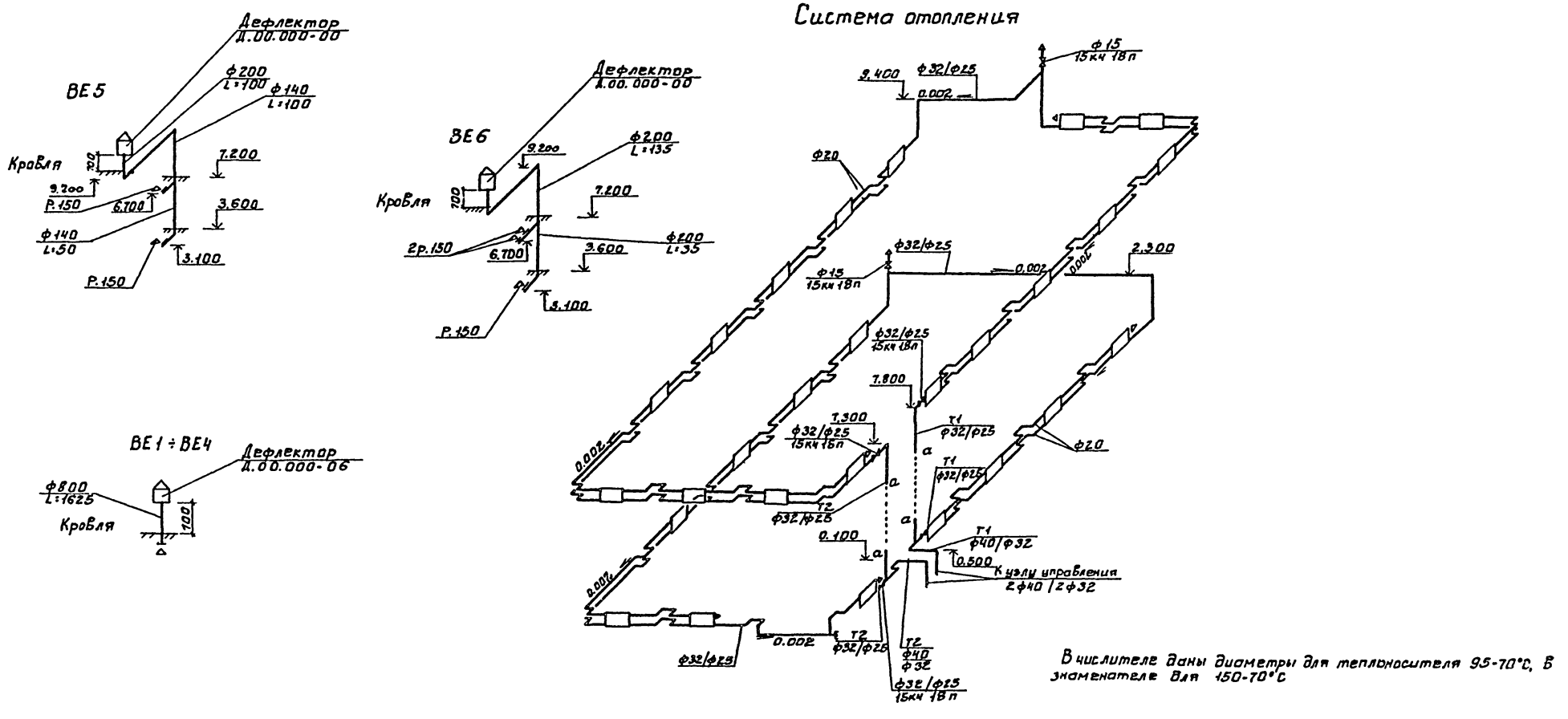

В числителе даны диаметры для теплоносителя 95-70°С, в знаменателе для 150-70°С

				ТП 901-3-184.83		08
ПРИВЯЗАН:				ОТДЕЛЕНИЕ БАРАБАННЫХ СЕТОК ДЛЯ СТАНЦИИ ПРОИЗВОДИТЕЛЬНОСТЬЮ 100 ТЫС. М³/СУТКИ	СТАДИЯ	ЛИСТ	ЛИСТОВ
		Н.КОНТР.	ГРАЧЕВА		Р	3	
		ПРОВЕР.	КАРЕЛИНА				
		СТ. ИНЖ.	АОГИНОВА	СХЕМА СИСТЕМЫ ОТОПЛЕНИЯ. СХЕМЫ СИСТЕМ ВЕ1÷ВЕ6	ЦНИИЭП ИНЖЕНЕРНОГО ОБОРУДОВАНИЯ г. МОСКВА		
		РУК. ГР.	ГРАЧЕВА				
ИНВ.№		НАЧ.ОТД.	ПЛАТОНОВ				

19216-05

ИНВ.№ ПОДЛ. | ПОДПИСЬ И ДАТА | ВЗАМ.ИНВ.№

Альбом V

Типовой проект 901-3-184.83

Инв. № подл. | Подпись и дата | Взам. инв. №

Ведомость чертежей основного комплекта ЭМ

Лист	Наименование	Примечание
ЭМ-1	Общие данные.	
ЭМ-2	Схема электрическая принципиальная распределительной сети ~380/220В	
ЭМ-3	Схема электрическая принципиальная управления затворами М1÷М25.	
ЭМ-4	Схема подключения затворов М1÷М25.	
ЭМ-5	Кабельный журнал. Начало.	
ЭМ-6	Кабельный журнал. Окончание.	
ЭМ-7	Размещение электрооборудования и прокладка кабелей. План на отм. 0.000.	
ЭМ-8	Размещение электрооборудования и прокладка кабелей. План на отм. 3.600 и 7.200.	
ЭМ-9	Прокладка троллейного шинопровода для крана К. План на отм. 7.200. Спецификация.	

Ведомость ссылочных и прилагаемых документов

Обозначение	Наименование	Примечание
	Ссылочные документы	
4.407-218 А389	Строительные задания (материалы для проектирования). Установочные чертежи распределительных шкафов и пунктов.	1978 г.
4.407-250 А159	Прокладка кабелей на конструкциях	1979 г.
4.407-255 А165	Узлы и детали для прокладки кабелей.	1979 г.
4.407-262	Прокладка троллейного шинопровода ШТМ-75 на 250А	1979 г.
	Прилагаемые документы	
ТП 901-3 Альбом VIII	Спецификация оборудования	
ТП 901-3- Альбом VII	Ведомость потребности в материалах.	

Ведомость спецификаций

Лист	Наименование	Примечание
ЭМ-4	Спецификация	
ЭМ-9	Спецификация	

Основные технические показатели

Наименование	Един. изм.	Технич. данные
Расчетная мощность силового оборудования	кВт	27,2
Расчетная мощность освещения	кВт	6,3
Естественный коэффициент мощности	—	0,85

Типовой проект разработан в соответствии с действующими нормами и правилами и предусматривает мероприятия, обеспечивающие взрывную взрывопожарную и пожарную безопасность при эксплуатации зданий.
Главный инженер проекта /Шерстякова/

Привязан

Инв. №

ТП 901-3-184.83 ЭМ

Н. контр.	Шерстякова		
Пров.	Плевицкова		
Инж.	Воронко		
Рук. гр.	Плевицкова		
ГИП	Шерстякова		
Гл. спец. отд.	Данилов		
Нач. отд.	Саркисьянц		

Отделение барабанных сеток для станций производительностью 40 тыс. м³/сут

Стадия	Лист	Листов
Р	1	9

Общие данные.

ЦНИИЭП инженерного оборудования г. Москва

Альбом V

Типовой проект 901-3-184.83

Инв. № подл. | Подпись и дата | Взам. инв. №

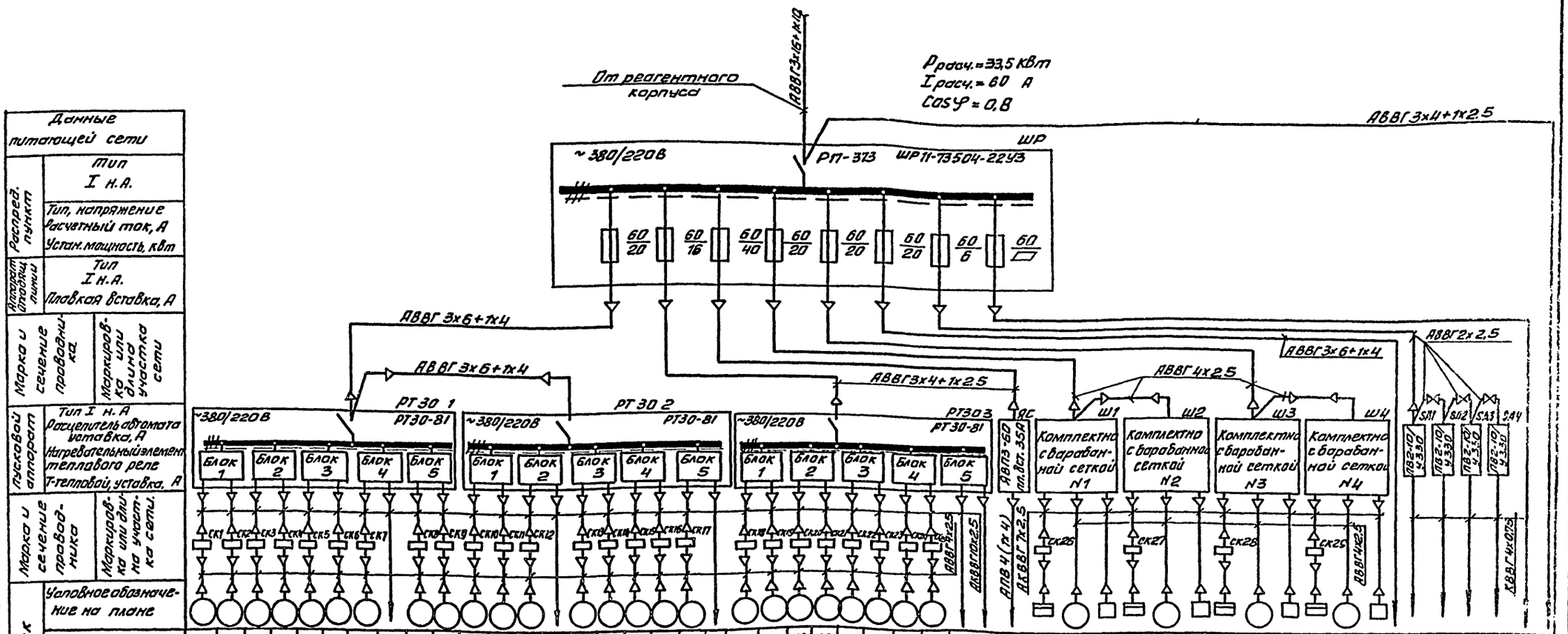

| Данные питающей сети | | |

Схема электрическая принципиальная управления затворами М1÷М25.

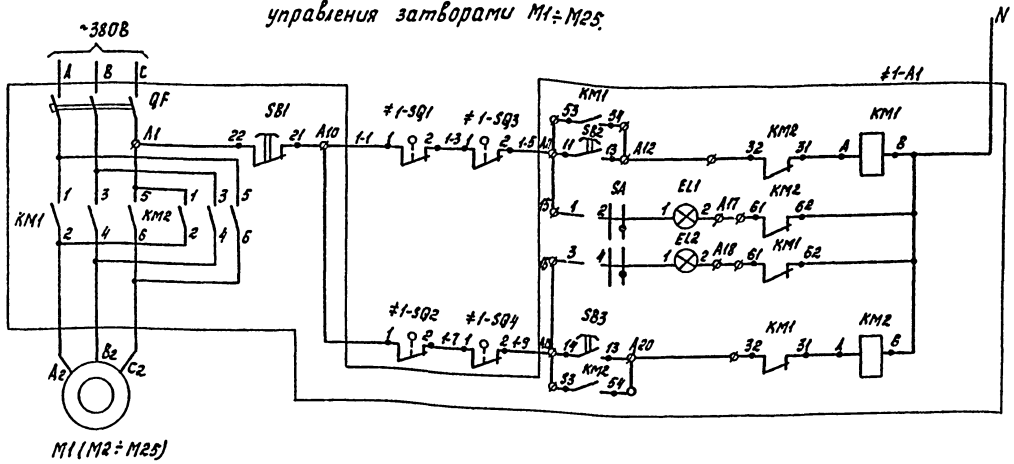

Питание ~220В	
Ручное управление	Открытие затвора
Сигнализация	Сигнал открытия
	Сигнал закрытия
Ручное управление	Закрытие затвора

Диаграмма замыкания контактов конечных выключателей SQ1, SQ2 и муфт предельного момента SQ3, SQ4.

Обозначение	Номер контактов	Откр.	Промежуточное положение	Закр.
SQ1	3-4			*
	1-2			
SQ2	1-2			*
	3-4			
SQ3	1-2			*
	3-4			
SQ4	3-4			*
	1-2			

— контакт замкнут
* контакт не используется

Диаграмма замыкания контактов выключателя SA.

Соединение контактов	Способ фиксации и положение рукоятки	
	Откл.	Вкл.
1-2	—	×
3-4	—	×

Таблица

№№ РТЗО	№№ двигат.	№№ блока	Тип блока в шкафу	Тип блока на двери
РТ301	М1	Блок1	БОЗ 5421 $\frac{27746}{6}$ – $\frac{30746}{10}$	БОЗ 9502
	М2			
	М3	Блок2	БОЗ 5427 $\frac{28746}{6}$ – $\frac{28}{6}$	
	М4			
	М5	Блок3	БОЗ 5427 $\frac{28746}{6}$ – $\frac{28}{6}$	
	М6			
	М7	Блок4	БОЗ 5427 $\frac{28746}{6}$ – $\frac{29}{6}$	
	рез.			
	М8	Блок5	БОЗ 5427 $\frac{28746}{6}$ – $\frac{28}{6}$	
	М9			
РТ302	М10	Блок1	БОЗ 5427 $\frac{27746}{6}$ – $\frac{27}{5}$	БОЗ 9502
	М11			
	М12	Блок2	БОЗ 5427 $\frac{27746}{5}$ – $\frac{27}{5}$	
	рез.			
	М13	Блок3	БОЗ 5427 $\frac{30746}{10}$ – $\frac{27746}{6}$	
	М14			
	М15	Блок4	БОЗ 5427 $\frac{27746}{5}$ – $\frac{28746}{6}$	
	М16			
	М17	Блок5	БОЗ 5427 $\frac{28746}{6}$ $\frac{28}{6}$	
	рез.			
РТ303	М18	Блок1	БОЗ 5427 $\frac{28746}{6}$ – $\frac{28}{6}$	БОЗ 9502
	М19			
	М20	Блок2	БОЗ 5427 $\frac{27746}{5}$ – $\frac{27}{5}$	
	М21			
	М22	Блок3	БОЗ 5427 $\frac{27746}{6}$ – $\frac{27}{5}$	
	М23			
	М24	Блок4	БОЗ 5427 $\frac{27746}{5}$ – $\frac{27}{5}$	
	М25			
		Блок5	резерв	

Н. контр.	Шерстякова		ТП 901-3-184.83 ЭМ
Проб.	Полевщиков		
Инж.	Воронко		Отделение барабанных сеток для станции производительностью 100тыс.м³/сут
Рук.гр.	Полевщикова		Стадия: Р; Лист: 3; Листов:
ГИП	Шерстякова		Схема электрическая принципиальная управления затворами М1÷М25.
Гл.спец.отд	Данилов		ЦНИИЭП инженерного оборудования г. Москва
Нач.отд	Саркисьянц		

Привязан

Инв. №

Инв. № подл. | Подпись и дата | Взам. инв. №

Затвор N1 (N2÷N25)

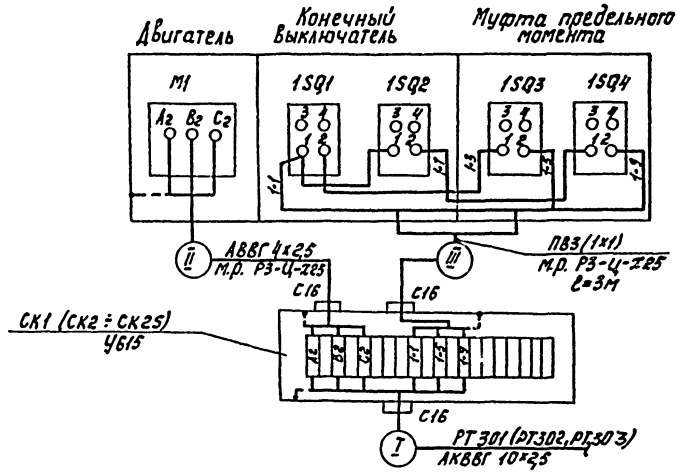

Таблица применимости

№№ РТ30	№№ затвора	№ кабеля I	№ кабеля II	№ кабеля III	№№ РТ30	№№ затвора	№ кабеля I	№ кабеля II	№ кабеля III
РТ 301	1	КМ1-1	НМ1-2	КМ1-3	РТ303	18	КМ18-1	НМ-18-2	КМ18-3
	2	КМ2-1	НМ2-2	КМ2-3		19	КМ19-1	НМ19-2	КМ19-3
	3	КМ3-1	НМ3-2	КМ3-3		20	КМ20-1	НМ20-2	КМ20-3
	4	КМ4-1	НМ4-2	КМ4-3		21	КМ21-1	НМ21-2	КМ21-3
	5	КМ5-1	НМ5-2	КМ5-3		22	КМ22-1	НМ22-2	КМ22-3
	6	КМ6-1	НМ6-2	КМ6-3		23	КМ23-1	НМ23-2	КМ23-3
	7	КМ7-1	НМ7-2	КМ7-3		24	КМ24-1	НМ24-2	КМ24-3
						25	КМ25-1	НМ23-2	КМ25-3
	8	КМ8-1	НМ8-3	КМ8-3					
	9	КМ9-1	НМ9-2	КМ9-3					
РТ302	10	КМ10-1	НМ10-2	КМ10-3					
	11	КМ11-1	НМ11-2	КМ11-3					
	12	КМ12-1	НМ12-2	КМ12-3					
	13	КМ13-1	НМ13-2	КМ13-3					
	14	КМ14-1	НМ14-2	КМ14-3					
	15	КМ15-1	НМ15-2	КМ15-3					
	16	КМ16-1	НМ16-2	КМ16-3					
	17	КМ17-1	НМ17-2	КМ17-3					

Поз. обозн.	Наименование	Кол.	Примечание
	Шкаф РТ30-81	3	
≠1÷25	Элементы управления электродвигателями М1÷М25	25	
	Блок БОЭ 5427 $\frac{30746}{10}-\frac{27746}{5}$	2	
	Блок БОЭ 5427 $\frac{28746}{6}-\frac{28}{6}$	6	
	Блок БОЭ 5427 $\frac{27746}{5}-\frac{27}{5}$	5	
	Блок БОЭ 5427 $\frac{27746}{3}-\frac{28746}{6}$	1	
	Блок БОЭ 9502	15	
	Аппаратура по месту		
М1			
М10÷М12	Электродвигатель ~380В		
М14; М15	АОЛС2-21-4Ф2 N=13кВт	12	
М20÷М25			
М2; М13	Электродвигатель ~380В АОС42-4Ф2 N=28кВт	2	
М3÷М9			
М16÷ ÷М19	Электродвигатель ~380В АОС41-4Ф2 N=17кВт	11	
1-SQ1÷ ÷25-SQ1 1-SQ2÷ ÷25-SQ2	Конечный выключатель	50	
1-SQ3÷ ÷25-SQ3 1-SQ4÷ ÷25-SQ4	Муфта предельного момента	50	

Схема дана для затвора N1, для затворов N2÷N25 схема аналогична.

Типовой проект 901-3-184.83 Альбом V

Инв. № подл. | Подпись и дата | Взам. инв. №

Привязан

Инв. №

Н. контр.	Шерстякова		ТП 901-3-184.83 ЭМ
Гл. инж.	Полевщикова		
Инж.	Воронко		Отделение барабанных сеток для станции производительностью 100 тыс. м³/сут
Рук. гр.	Полевщикова		Схема подключения затворов N1÷N25
ГИП	Шерстякова		
Гасп. отд.	Даниелб		
Нач. отд.	Саркисьянц		

Стадия	Лист	Листов
Р	4	

ЦНИИЭП инженерного оборудования г. Москва

Кабельный журнал.

Маркировка	Трасса: Начало	Трасса: Конец	Кабель по проекту: Марка	Кабель по проекту: Количество кабелей, число и сечение жил напряжение	Кабель по проекту: Длина м	Кабель проложен: Марка	Кабель проложен: Количество кабелей, число и сечение жил напряжение	Кабель проложен: Длина м
Н1	Корпус реагентного хозяйства от шкафа распределительного ШР5	Шкаф распределительный ШР	АВВГ	3х16+1х10	60			
Н2	Шкаф распределительный ШР	Шкаф распределительный РТ301	АВВГ	3х6+1х4	51			
Н3	Шкаф распределительный РТ301	Шкаф распределительный РТ302	АВВГ	3х6+1х4	3			
Н4	Шкаф распределительный ШР	Шкаф распределительный РТ303	АВВГ	3х4+1х2,5	71			
Н5	Шкаф распределительный ШР	Ящик силовой ЯС	АВВГ	3х4+1х2,5	35			
Н6	Ящик силовой ЯС	Кран	АПВ	4 (1х4)	120			
Н7	Шкаф распределительный ШР	Шкаф управления Ш1	АВВГ	4х2,5	30			
Н8	Шкаф управления Ш1	Шкаф управления Ш2	АВВГ	4х2,5	2			
Н9	Шкаф распределительный ШР	Шкаф управления Ш3	АВВГ	4х2,5	36			
Н10	Шкаф управления Ш3	Шкаф управления Ш4	АВВГ	4х2,5	2			
Н11	Шкаф распределительный ШР	Рабочее освещение	см. лист электроосвещения 30-2					
Н12	Шкаф распределительный ШР	Пакетный выключатель SA1	АВВГ	2х2,5	55			
Н13	Пакетный выключатель SA1	Пакетный выключатель SA2	АВВГ	2х2,5	3			
Н14	Пакетный выключатель SA2	Пакетный выключатель SA3	АВВГ	2х2,5	3			
Н15	Пакетный выключатель SA3	Пакетный выключатель SA4	АВВГ	2х2,5	3			
КМ1-1	Шкаф распределительный РТ301	Соединительная коробка СК1	АКВВГ	10х2,5	52			
НМ1-2	Соединительная коробка СК1	Электродвигатель М1	АВВГ	4х2,5	3			
КМ2-1	Шкаф распределительный РТ301	Соединительная коробка СК2	АКВВГ	10х2,5	54			
НМ2-2	Соединительная коробка СК2	Электродвигатель М2	АВВГ	4х2,5	3			
КМ3-1	Шкаф распределительный РТ301	Соединительная коробка СК3	АКВВГ	10х2,5	37			
НМ3-2	Соединительная коробка СК3	Электродвигатель М3	АВВГ	4х2,5	3			
КМ4-1	Шкаф распределительный РТ301	Соединительная коробка СК4	АКВВГ	10х2,5	35			
НМ4-2	Соединительная коробка СК4	Электродвигатель М4	АВВГ	4х2,5	3			
КМ5-1	Шкаф распределительный РТ301	Соединительная коробка СК5	АКВВГ	10х2,5	34			
НМ5-2	Соединительная коробка СК5	Электродвигатель М5	АВВГ	4х2,5	3			

Маркировка	Трасса: Начало	Трасса: Конец	Кабель по проекту: Марка	Кабель по проекту: Количество кабелей, число и сечение жил напряжение	Кабель по проекту: Длина м	Кабель проложен: Марка	Кабель проложен: Количество кабелей, число и сечение жил напряжение	Кабель проложен: Длина м
КМ6-1	Шкаф распределительный РТ301	Соединительная коробка СК6	АКВВГ	10х2,5	31			
НМ6-2	Соединительная коробка СК6	Электродвигатель М6	АВВГ	4х2,5	3			
КМ7-1	Шкаф распределительный РТ301	Соединительная коробка СК7	АКВВГ	10х2,5	29			
НМ7-2	Соединительная коробка СК7	Электродвигатель М7	АВВГ	4х2,5	3			
КМ8-1	Шкаф распределительный РТ301	Соединительная коробка СК8	АКВВГ	10х2,5	27			
НМ8-2	Соединительная коробка СК8	Электродвигатель М8	АВВГ	4х2,5	3			
КМ9-1	Шкаф распределительный РТ301	Соединительная коробка СК9	АКВВГ	10х2,5	25			
НМ9-2	Соединительная коробка СК9	Электродвигатель М9	АВВГ	4х2,5	3			
КМ10-1	Шкаф распределительный РТ302	Соединительная коробка СК10	АКВВГ	10х2,5	31			
НМ10-2	Соединительная коробка СК10	Электродвигатель М10	АВВГ	4х2,5	3			
КМ11-1	Шкаф распределительный РТ302	Соединительная коробка СК11	АКВВГ	10х2,5	29			
НМ11-2	Соединительная коробка СК11	Электродвигатель М11	АВВГ	4х2,5	3			
КМ12-1	Шкаф распределительный РТ302	Соединительная коробка СК12	АКВВГ	10х2,5	27			
НМ12-2	Соединительная коробка СК12	Электродвигатель М12	АВВГ	4х2,5	3			
КМ13-1	Шкаф распределительный РТ302	Соединительная коробка СК13	АКВВГ	10х2,5	21			
НМ13-2	Соединительная коробка СК13	Электродвигатель М13	АВВГ	4х2,5	3			
КМ14-1	Шкаф распределительный РТ302	Соединительная коробка СК14	АКВВГ	10х2,5	23			
НМ14-2	Соединительная коробка СК14	Электродвигатель М14	АВВГ	4х2,5	3			
КМ15-1	Шкаф распределительный РТ302	Соединительная коробка СК15	АКВВГ	10х2,5	41			
НМ15-2	Соединительная коробка СК15	Электродвигатель М15	АВВГ	4х2,5	3			
КМ16-1	Шкаф распределительный РТ302	Соединительная коробка СК16	АКВВГ	10х2,5	40			
НМ16-2	Соединительная коробка СК16	Электродвигатель М16	АВВГ	4х2,5	3			
КМ17-1	Шкаф распределительный РТ302	Соединительная коробка СК17	АКВВГ	10х2,5	39			
НМ17-2	Соединительная коробка СК17	Электродвигатель М17	АВВГ	4х2,5	3			
КМ18-1	Шкаф распределительный РТ303	Соединительная коробка СК18	АКВВГ	10х2,5	56			

Альбом V

Типовой проект 901-3-184.83

Инв. № подл. | Подпись и дата | Взам. инв. №

Привязан

Инв. №

Н. контр.	Шерстякова	
Проверил	Полещиков	
Инж.	Воронко	
Рук. гр.	Полещиков	
ГИП	Шерстякова	
Гл. спец. отд.	Данилов	
Нач. отд.	Саркисьянц	

ТП 901-3-184.83 ЭМ

Отделение барабанных сеток для станции производительностью 100 тыс. м³/сутки

Кабельный журнал

Начало

Стадия	Лист	Листов
Р	5	

ЦНИИЭП инженерного оборудования г. Москва

Кабельный журнал

Марки-ровка	Трасса: Начало	Трасса: Конец	Кабель: по проекту: Марка	Кабель: по проекту: Количество кабелей, число и сечение жил, напряжение	Кабель: по проекту: Длина м	Кабель: проложен: Марка	Кабель: проложен: Количество кабелей, число и сечение жил, напряжение	Кабель: проложен: Длина м
НМ18-2	Соединительная коробка СК18	Электродвигатель М18	АВВГ	4х2,5	3			
КМ19-1	Шкаф распределительный РТ30-3	Соединительная коробка СК19	АКВВГ	10х2,5	54			
НМ19-2	Соединительная коробка СК19	Электродвигатель М19	АВВГ	4х2,5	3			
КМ20-1	Шкаф распределительный РТ30-3	Соединительная коробка СК20	АКВВГ	10х2,5	52			
НМ20-2	Соединительная коробка СК20	Электродвигатель М20	АВВГ	4х2,5	3			
КМ21-1	Шкаф распределительный РТ30-3	Соединительная коробка СК21	АКВВГ	10х2,5	48			
НМ21-2	Соединительная коробка СК21	Электродвигатель М21	АВВГ	4х2,5	3			
КМ22-1	Шкаф распределительный РТ303	Соединительная коробка СК22	АКВВГ	10х2,5	45			
НМ22-2	Соединительная коробка СК22	Электродвигатель М22	АВВГ	4х2,5	3			
КМ23-1	Шкаф распределительный РТ303	Соединительная коробка СК23	АКВВГ	10х2,5	42			
НМ23-2	Соединительная коробка СК23	Электродвигатель М23	АВВГ	4х2,5	3			
КМ24-1	Шкаф распределительный РТ303	Соединительная коробка СК24	АКВВГ	10х2,5	40			
НМ24-2	Соединительная коробка СК24	Электродвигатель М24	АВВГ	4х2,5	3			
КМ25-1	Шкаф распределительный РТ303	Соединительная коробка СК25	АКВВГ	10х2,5	43			
НМ25-2	Соединительная коробка СК25	Электродвигатель М25	АВВГ	4х2,5	3			
НМ61-1	Шкаф управления Ш1	Электродвигатель М61	АВВГ	4х2,5	25			
НМ62-1	Шкаф управления Ш2	Электродвигатель М62	АВВГ	4х2,5	30			
НМ63-1	Шкаф управления Ш3	Электродвигатель М63	АВВГ	4х2,5	35			
НМ64-1	Шкаф управления Ш4	Электродвигатель М64	АВВГ	4х2,5	40			

Сводка кабелей и проводов, учтенных кабельным журналом.

Число жил, сечение	Марка, напряжение: АВВГ 0,66 кВ	АКВВГ 0,66 кВ	АПВ 0,66 кВ
2х2,5	64		
4х2,5	275		
10х2,5		955	
1х4			120
3х4+1х2,5	106		
3х6+1х4	54		
3х16+1х10	60		

Привязан

Инв. №

Н.контр.	Шерстякова		
Провер.	Полевщикова		
Нач.	Воронко		
Рук.гр.	Полевщикова		
ГИП	Шерстякова		
Гл.гп-отд	Данилов		
Нач.отд	Саркисьянц		

ТП 901-3-184.83 ЭМ

Отделение барабанных сеток для станции производительностью 100 тыс. м³ сутки

Кабельный журнал
Окончание

Стадия	Лист	Листов
Р	6	

ЦНИИЭП инженерного оборудования г. Москва

ПЛАН НА ОТМ. 0.000

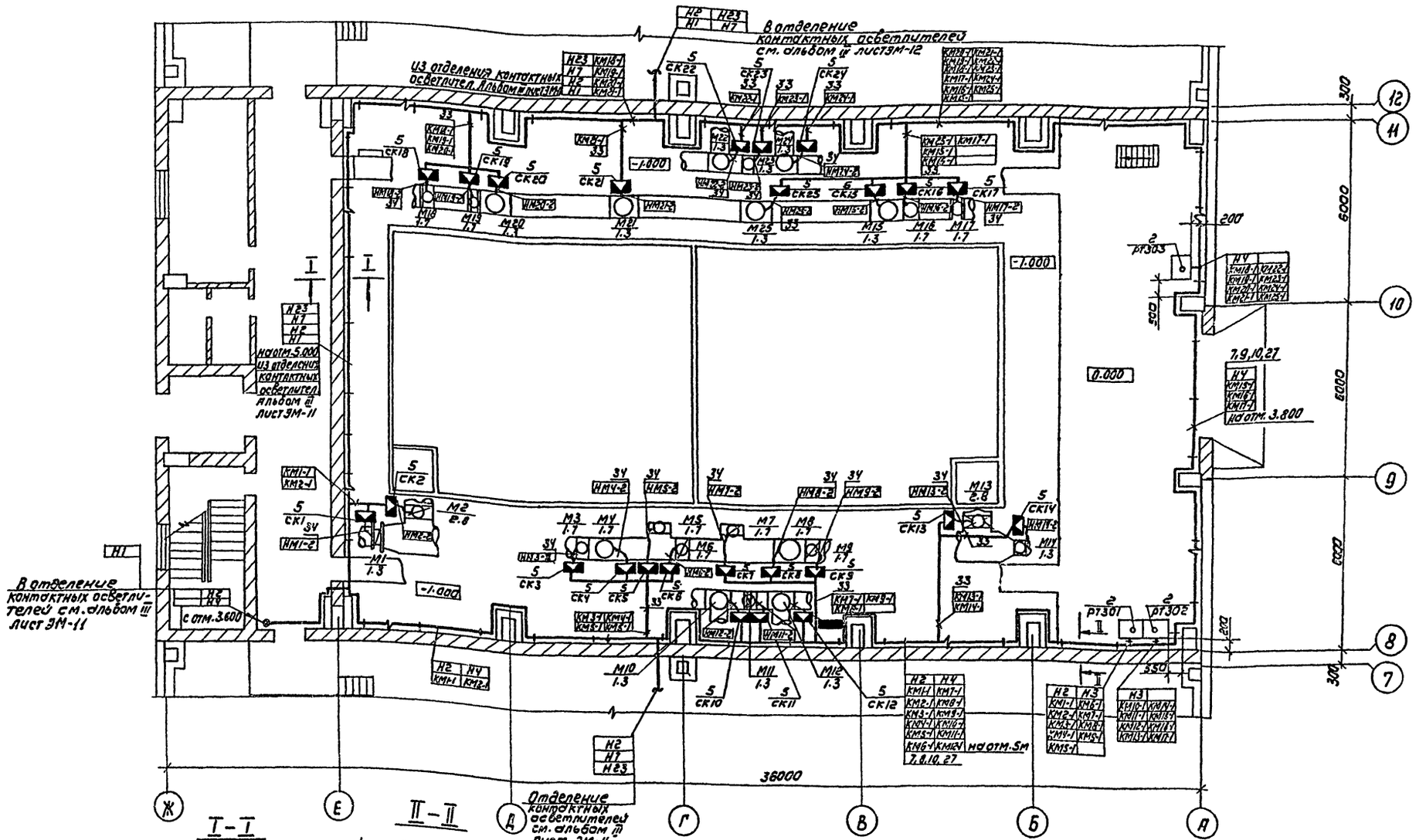

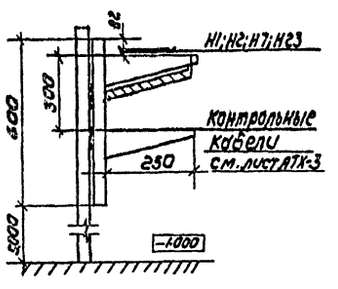

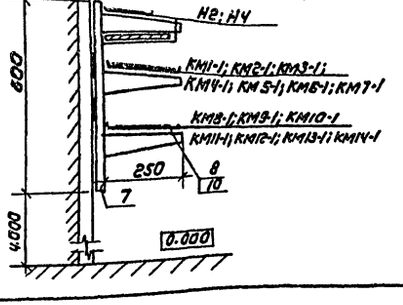

Данный лист читать совместно с листом ЭМ-8; ЭМ-9, АТХ-3

Н. контр.	Шерстякова		
Провер.	Полевщикова		
Инж.	Воронко		
Рук. гр.	Полевщикова		
ГИП	Шерстякова		
Гл. сп. отд.	Данилов		
Нач. отд.	Саркисьянц		

Привязан

Инв. №

ТП 901-3-184.83 ЭМ

Отделение барабанных сеток для станции производительностью 100 тыс м³/сутки

Размещение электрооборудования и прокладка кабелей. План на отм. 0.000.

Стадия	Лист	Листов
Р	7	

ЦНИИЭП инженерного оборудования г. Москва

19216-05

Типовой проект 901-3-184.83 Альбом V

Согласовано: Отдел ВГ, Отдел АСП, Розанова, Глебов

Инв. № подл. | Подпись и дата | Взам. инв.

Типовой проект 901-3-184.83 Альбом V

План на отм. 7.200

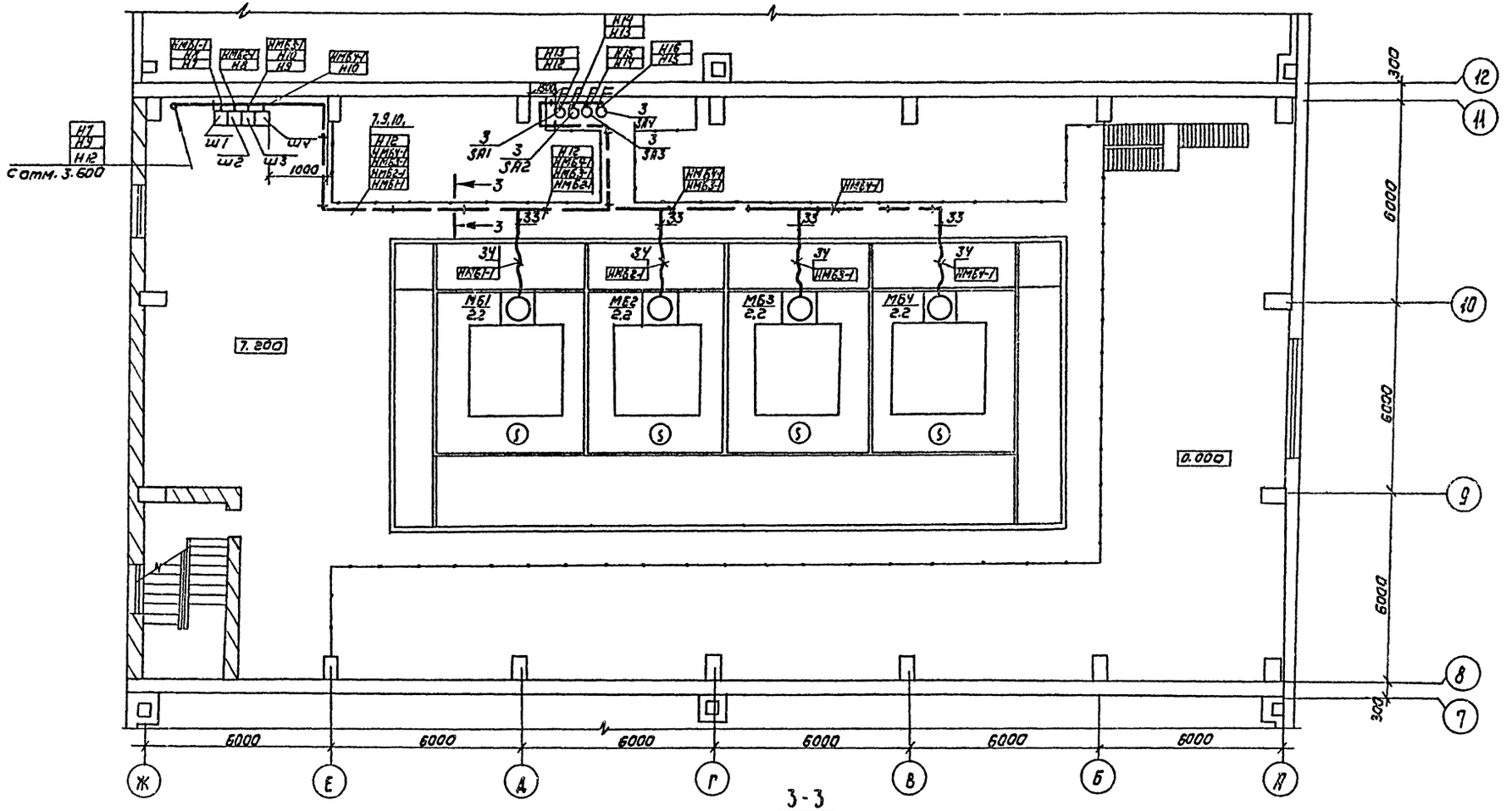

3-3

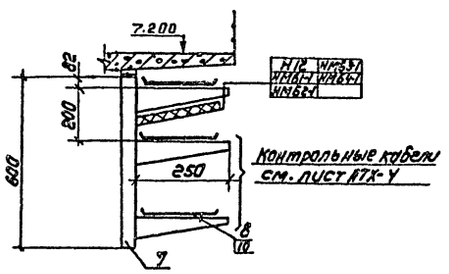

План на отм. 3.600

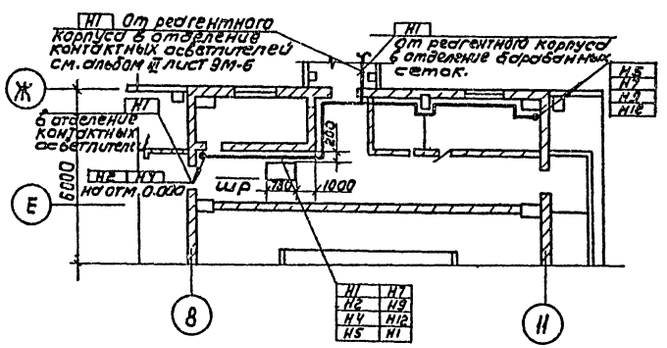

Данный лист читать совместно с листом ЭМ-7; ЭМ-9

Н. контр.	Шерстякова		
Провер.	Полевщикова		
Инжен.	Воронко		
Рук. гр.	Полевщикова		
ГИП	Шерстякова		
Гл. спец.	Данилов		
Нач. отд.	Саркисьянц		

Привязан

Инв. №

ТП 901-3-184.83 ЭМ

Отделение барабанных сеток для станции производительностью 100 тыс. м³/сутки

Размещение электрооборудования и прокладка кабелей. План на отм. 3.600 и 7.200

Стадия	Лист	Листов
Р	8	

ЦНИИЭП инженерного оборудования г. Москва

Согласовано: Отдел ВГ Розанова; Отдел АСП Бабикова

Инв. № подл. | Подпись и дата | Взам. инв.

Альбом V

Типовой проект 901-3-184.83

План на отм. 7.200

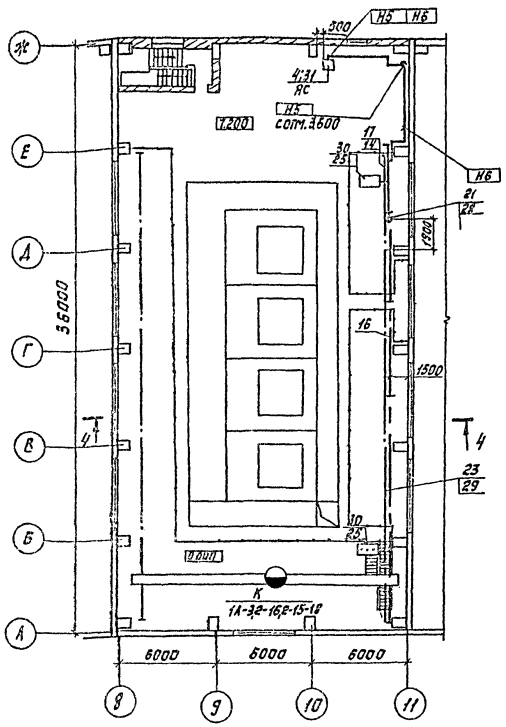

Марка, поз.	Обозначение	Наименование.	Кол.	Масса ед.кг	Примечание
21		Клеммы присоединительные У2623 У3	1	шт	
22		Каретка токосъемная У2328 У3	2	шт	
23		Кронштейн К777 У3	12	шт	
24		Подвеска промежуточная К780 У3	12	шт	
25		Светофор У2629 У3	2	шт	
26		Скоба ведущая У2321 У3	2	шт	
		Сборочные единицы			
27	4.407-255-002	Настенная одиночная кабельная конструкция			
	исп. 45	Н=600 мм с полками	65	шт	
28	4.407-262-026	Конструкция для прокладки проводов и кабелей	1	шт	
29	4.407-262-018	Установка кронштейна	12	шт	
30	4.407-262-020	Установка светофора	2	шт	
31		Комплект установки ящиков с рубильниками	1	шт	
		Материалы			
32	ТУ6-05-1646-73	Труба винипластовая 32х1,8	145	м	
33	ГОСТ-18599-73	Труба полиэтиленовая 32х1,8	75	м	
34		Металлорукав Р3-Ц-У25	90	м	
35		Профиль монтажный г-образный К238 У2	12	шт	

Марка, поз.	Обозначение	Наименование	Кол.	Масса ед.кг	Примечание
		Электрооборудование			
1		Шкаф силовой распределительный ШР11-73504-54 У2	1	шт.	ШР
2		Шкаф распределительный РТ30-81	3	шт.	РТ30-1; РТ30-3
3		Выключатель пакетный ПВ2-10/У330	4	шт.	
		Изделия заводов ГЗП			
4		Ящик силовой ЯВПЗ-60	1	шт.	ЯС
5	ГОСТ 14254-69	Коробка клеммная У615	25	шт.	СК1-СК2
6	ГОСТ 3622-80	Стойка напольная К314	25	шт.	
7	ТУ36.1496-75	Стойка кабельная К1161	65	шт.	
8	ТУ36.1496-75	Полка кабельная К1161	60	шт.	исп.4
9	ТУ36.1496-75	Полка кабельная К1161	105	шт.	исп.5
10	ТУ36.31-70	Лоток сварной К472	165	шт.	
11	ТУ36.1687-73	Ввой гибкий К1081У3	4	шт	
12	ТУ36.1448-70	Скобы разные	0,005	кг	
13	ТУ36-1447-70	Муфта к металлорукаву ТР5	50	шт.	
14		Секция прямая L 750 мм У2601У3	2	шт.	
15		Секция прямая L=3000 мм У2604 У3	2	шт.	
16		Секция прямая L=6000 мм У2605 У3	2	шт.	
17		Секция концевая У2606У3	2	шт.	
18		Секция для ввода каретки У2607 У3	2	шт.	
19		Секция прямая L=1500 У2603У3	1	шт.	
20		Секция разъединительная У2625У3	1	шт.	

1. Строительная часть выполнена на основании листов марки АС.
2. Технологическая часть выполнена на основании листов марки ТХ.
3. Прокладку кабелей выполнить в соответствии с типовым проектом 4.407-255 «Узлы и детали для прокладки кабелей».
4. Кабели, идущие на высоте до 2 м метров от уровня пола, защитить винипластовыми трубами.
5. Расстояние между кабельными конструкциями должно быть не более 2000 мм.
6. Все проемы после монтажа заделать.
7. Троллейные кронштейны для крепления троллеев устанавливают с расстоянием 3000 мм.
8. Зануление электроустановок выполнено согласно ТП 5.407-11.

Данный лист читать совместно с листами ЭМ-8; ЭМ-9.

4-4

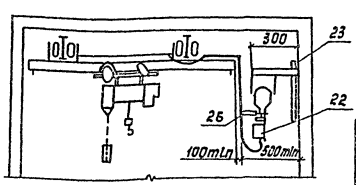

Привязан

Инв. №

Н.контр.	Шерстякова		
Проб.	Полевщикова		
Инж.	Воронко		
Рук.гр.	Полевщикова		
ГИП	Шерстякова		
Гл.спец.отд.	Данилов		
Нач.отд.	Слокисьянц		

ТП 901-3-184.83 ЭМ

Отделение барабанных сеток для станции производительностью 1000 тыс.м³/сут

Стадия	Лист	Листов
Р	9	

Прокладка троллейного шинопровода для крана К. План на отм. 7.200. Спецификация.

ЦНИИЭП инженерного оборудования г. Москва

Согласовано

Инв. № подл. | Подпись и дата | Взам. инв. №

Отд. ВС Ильясова

Отд. АСП Бабыкова

Типовой проект 901-3-184.83 Альбом V

Ведомость рабочих чертежей основного комплекта марки ЭО

Лист	Наименование	Примечание
ЭО-1	Общие данные	
ЭО-2	Электрическое освещение	
	План на отм. 0.000	
ЭО-3	Электрическое освещение.	
	Планы на отм. 3.600; 7.200	

Ведомость спецификаций

Лист	Наименование	Примечан.
ЭО-2	Спецификация	
ЭО-3	Спецификация	

Основные технические показатели

Наименование	Ед. изм	Технические данные
Расчетная мощность рабочего освещения	кВт	3.9
Расчетная мощность аварийного освещения	кВт	2.3

Ведомость ссылочных и прилагаемых документов

Обозначение	Наименование	Примечан.
	Ссылочные документы	
5.407-19- А181	Установка одиночных светильников с лампами накаливания	1981 г
4.407-233 А141	Прокладка осветительных электропроводок и установка светильников с лампами накаливания.	1977 г
4.407-129 А15	Установка осветительных щитков	1972
ГОСТ 2.754-72	Обозначения условные графические электрического оборудования и проводок на планах.	
	Прилагаемые документы	
тп 901-3- Альбом	Спецификация на оборудование и материалы для основного комплекта чертежей марки ЭО	
тп 901-3- Альбом	Ведомость потребности в материалах.	

Дополнительные условные обозначения

Наименование	Обозначение
Маркировка щитков освещения: А – номер щитков по плану Б – установленная мощность, кВт В – потеря напряжения до щитка %, Г – тип щитка	$А\frac{Б}{В}Г$
Нормируемая минимальная освещенность от общего освещения	100 лк
Розетка штепсельная двухполюсная для тяжелых условий среды	
Трос и концевое крепление троса	
Надписи на линиях групповой сети: А – номер группы, соответствующий номеру автомата на групповом щитке. Б – марка кабеля или провода; В – сечение кабеля или провода, мм² Г – способ прокладки.	А-Б-В-Г
Числа проводок линий указываются числам чертачек. На двухпроводных линиях чертачки не показываются.	

Типовой проект разработан в соответствии с действующими нормами и правилами и предусматривает мероприятия, обеспечивающие взрывную, взрывопожарную и пожарную безопасность при эксплуатации здания.

Главный инженер проекта Шерстякова

Инв. № подл. | Подпись и дата | Взам. инв. №

Привязан:

Инв. №

ТП 901-3-184.83 ЭО

Н. контр.	Лапшакова		Отделение барабанных сеток для станции производительностью 100 тыс. м³/сутки
Провер.	Матвеева		
Инжен.	Гадым		Общие данные.
Гл. инж.	Матвеева		
Нач. отд	Данилов		

Стадия: Р | Лист 1 | Листов 3

ЦНИИЭП инженерного оборудования

19216-15

Типовой проект 901-3-184.83 Альбом V

План на отм. 0,000.

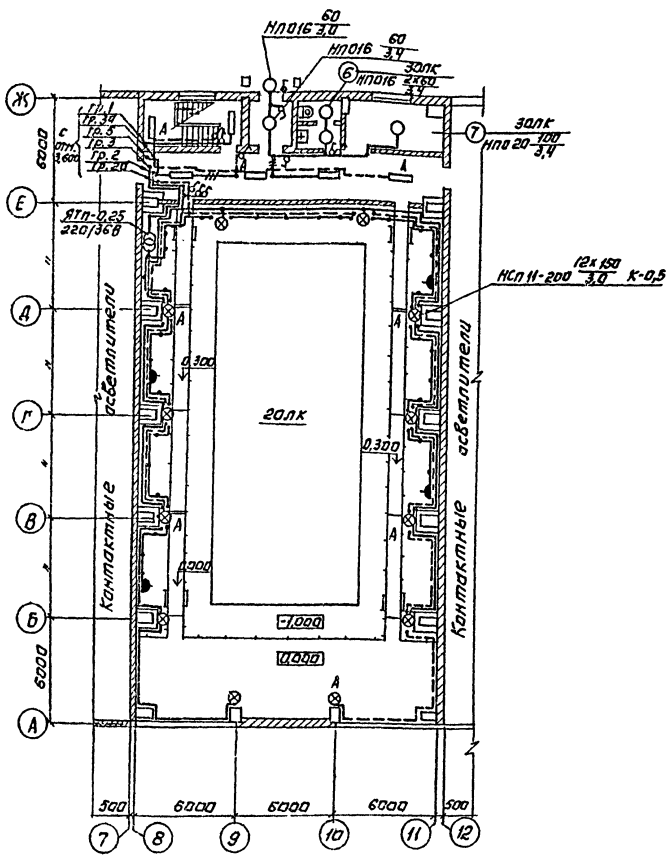

Экспликация помещений

№	Наименование
1	Галерея трубопроводов
2	Блок барабанных сеток
3	Лестничная клетка
4	Коридор
5	Тамбур
6	Санузел
7	Кладовая
8	Зал контактных осветителей
9	Операторская
10	Переходная галерея.

Спецификация

Марка поз.	Обозначение	Наименование	Кол.	Масса ед.кг	Примечание
21		Розетка, 2508, 03450, 6А	4	–	
22		128, У86-РБ, 10А	5	0,08	
23		Выключатель, 02650	6	0,137	
24		Выключатель, 02320	12	0,076	
		Материалы.			
25	ГОСТ 16442-80	Кабель алюминиевый.			
		АВВГ-660, 3х6+1х4 кв.мм	20 м	0,215	
26		3х4+1х2,5 кв. мм.	20 м	0,177	
27		2х2,5 кв. мм	100 м	0,099	
28		3х2,5 кв. мм	10 м	0,114	
29	ГОСТ 6323-79	Провод алюминиевый			
		АПВ-660, 2,5 кв. мм	200 м	0,0224	
30	ГОСТ 6323-79	Провод установочный			
		АПВС-2х2,5 кв. мм	100 м	0,0448	
31		АПВС-3х2,5 кв. мм.	20 м	0,067	
32	МРТУ6-№05-918-67	Труба ПВП 15х2,3	100 м	0,13	

1. Напряжение сети 380/220 В. У ламп рабочего освещения и аварийного 220В, местного ~36В.
2. Питание рабочего освещения запроектировано от ШР кабелем АВВГ, аварийного – от вводных зажимов ШР кабелем АВВГ.
3. Групповые сети выполнены кабелем АВВГ-660 и проводом АПВ-660, прокладываемыми по стенам, перекрытиям на скобах и в трубе.
4. Светильники приняты в соответствии с высотой и средой помещений. Типы светильников см. на плане.
5. Освещенность помещений принята согласно СНиП II 4-79.
6. Для зануления элементов электрооборудования используется рабочий нулевой провод.
7. Условные обозначения выполнены согласно ГОСТ 2.754-72.

Привязан:

Инв. №

Н.контр.	Панфилова		
Провер.	Матвеева		
Инженер	Садым		
Ст.инжен	Матвеева		
Нач.отд.	Данилов		

ТП 901-3-184.83 ЭО

Отделение барабанных сеток для станции производительностью 100 тыс. м³/сутки

Стадия Р | Лист 2 | Листов

Электрическое освещение. План на отм. 0,000

ЦНИИЭП инженерного оборудования г. Москва

Копировал: Логинова

Формат А2

Альбом V

Типовой проект 901-3-184.83

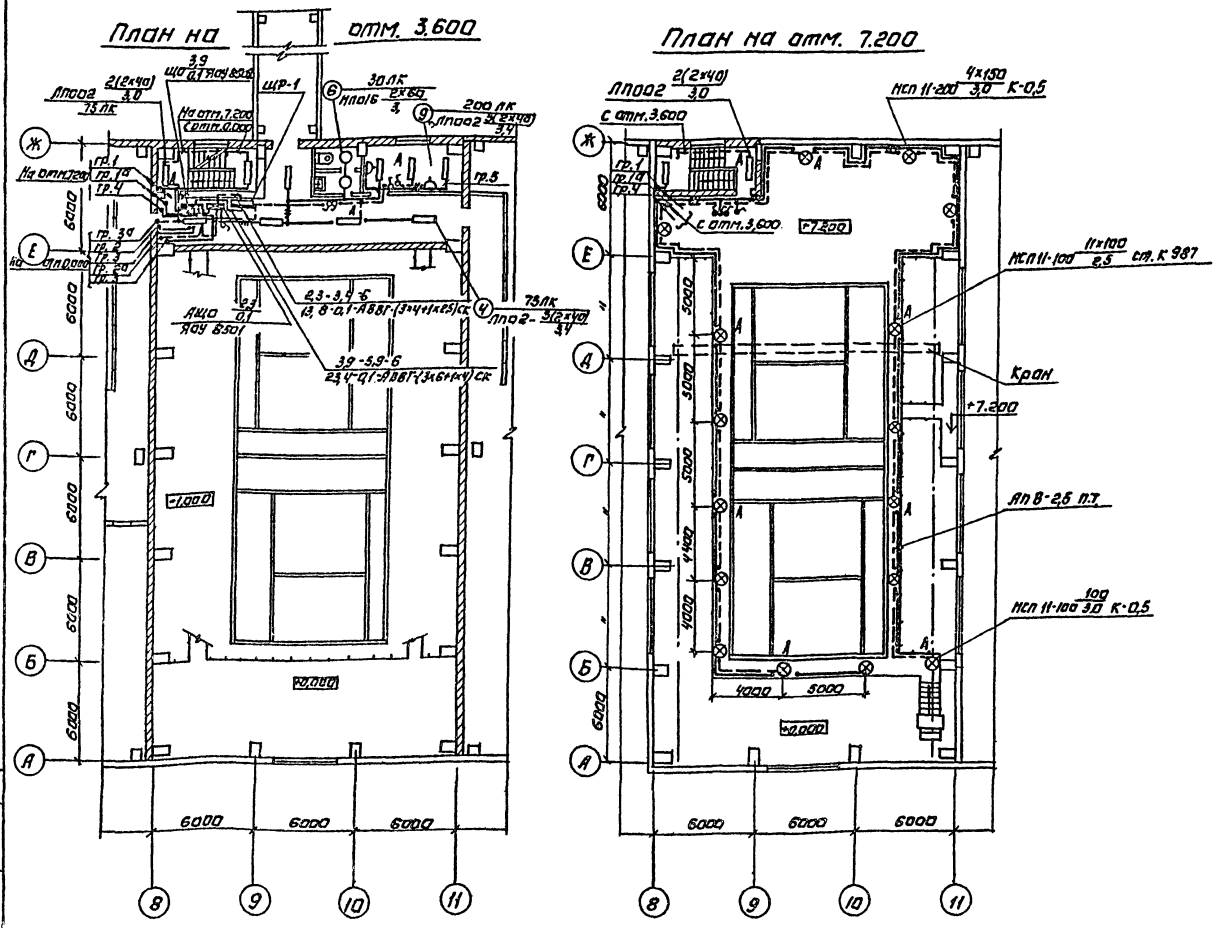

Спецификация.

Марка поз.	Обозначение	Наименование	Кол.	Масса ед. кг	Примечание
		Электрооборудование.			
1.		Щиток ЯОУ8501 на 6 групп	1		
2.		Щиток ЯОУ8502 на 12 групп	1		
		с $I_р$ = 16А, исп. IP20			
		Изделия заводов ГЭМ.			
3		Ящик с понижающим трансформатором ЯПО 23	1	10	
4		Кронштейн, У116	15	1,8	
5		Стойка, К987	13	3,85	
6		Коробка соединительная К936	14	0,5	
7		Коробки ответвительные У03	70	0,11	
8		У-73	30	0,17	
		Стандартные изделия.			
9		Светильник НСП 11-200-234	16	3,5	
10		Светильник НСП 11-100-234	13	2,8	
11		Светильник НПО 16-60	6	1,1	
12		Светильник НПО 20-100/IP20	1	1,2	
13		Светильник с люминесцентными лампами, ЛПО 02 (2х40)	17	7	
14	ГОСТ 2239-79	Лампа накаливания, Г 220-230-150	150	–	
15		, Б 220-230-100	14	–	
16		, Б 220-230-60	6	–	
17	ГОСТ 6825-74	Лампа люминесцентная, ЛБ-40,	34	–	
18	ГОСТ 8799-75	Стартер 80-С-220,	34	–	
19		Светильник переносной, РВО-42	1	0,28	
20	ГОСТ 1182-77	Лампа местного освещения, МО 12-40,	1	–	

Привязан:

Инв. №

Н. контр.	Лайфилова	
Провер.	Матвеева	
Инженер	Гадым	
Ст. инж.	Матвеева	
Нач. отд.	Данилов	

Т.П. 901-3-184.83 ЭО

Отделение барабанных сеток для станции производительностью 100 тыс. м³/сутки.

Электрическое освещение. План на отм. 3,600; 7,200.

Стадия	Лист	Листов
Р	3	

ЦНИИЭП инженерного оборудования

Согласовано

Инв. № подл. | Подпись и дата | Взам. инв. №

Альбом V

Типовой проект 901-3-184.83

Ведомость чертежей основного комплекта

Лист	Наименование	Примеч.
АТХ-1	Общие данные. Схема функциональная	
	технологического процесса.	
АТХ-2	Схема внешних проводок	
АТХ-3	Размещение приборов и устройств	
	технологического процесса.	
	План на отм. 0.000 и 3.600	
АТХ-4	Размещение приборов и устройств	
	технологического процесса.	
	План на отм. 7.200.	

Ведомость ссылочных и прилагаемых документов

Обозначение	Наименование	Примеч.
ОСТ 36-27-77	Обозначения условные в	
	схемах автоматизации.	
	технологических процессов	
РМЧ-59-78	Система автоматизации	
	технологических процессов	
	Оформление и комплектование	
	документации проектов.	
	Прилагаемые документы	
ТП. 901-3- Альбом VIII	Спецификация оборудования	
т.п. 901-3- Альбом VII	Ведомость потребности в материалах	

Ведомость спецификаций

Лист	Наименование	Примечан.
АТХ-2	Спецификация	
АТХ-3	Спецификация	

Схема функциональная

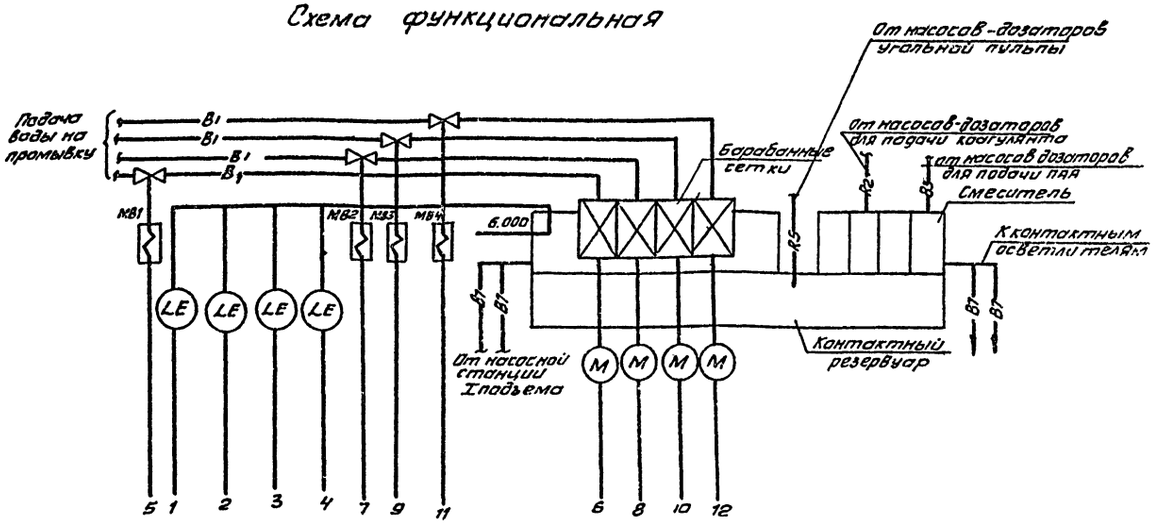

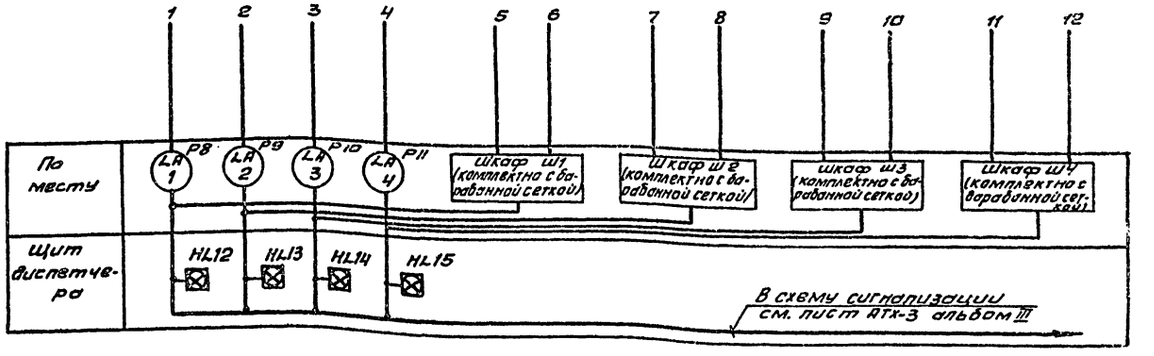

Типовой проект разработан в соответствии с действующими нормами и правилами и предусматривает мероприятия, обеспечивающие взрывную, взрывопожарную и пожарную безопасность при эксплуатации здания

Главный инженер проекта /Шерстякова/

Согласовано

Отдел ВГ | Розанова

Инв. № подл. | Подпись и дата | Взам. инв. №

Инв. №			
Н.контр.	Шерстякова		
Провер.	Полевщикова		
Инж.	Воронко		
Рук.гр.	Полевщикова		
ГИП	Шерстякова		
Гл.спец.	Данилов		
Нач.отд.	Саркисьянц		

Привязан

ТП 901-3-184.83 АТХ

Блок барабанных сеток для станции производительностью 100 тыс. м³/сутки

Стадия	Лист	Листов
Р	1	4

Общие данные. Схема функциональная технологического процесса

ШИНЭП инженерного оборудования г. Москва

СХЕМА ВНЕШНИХ ПРОВОДОК

Наименование параметра и места отбора импульса	уровень барабанные сетки											
	№1			№2			№3			№4		
№ установочн. чертежа или НТК	ТМ4 123-74	ТМ4 134-74	—	ТМ4.123-74	ТМ4.134-75	—	ТМ4 123-74	ТМ4 134-75	—	ТМ4 123-74	ТМ4 134-75	—
позиция	1			1			1			1		

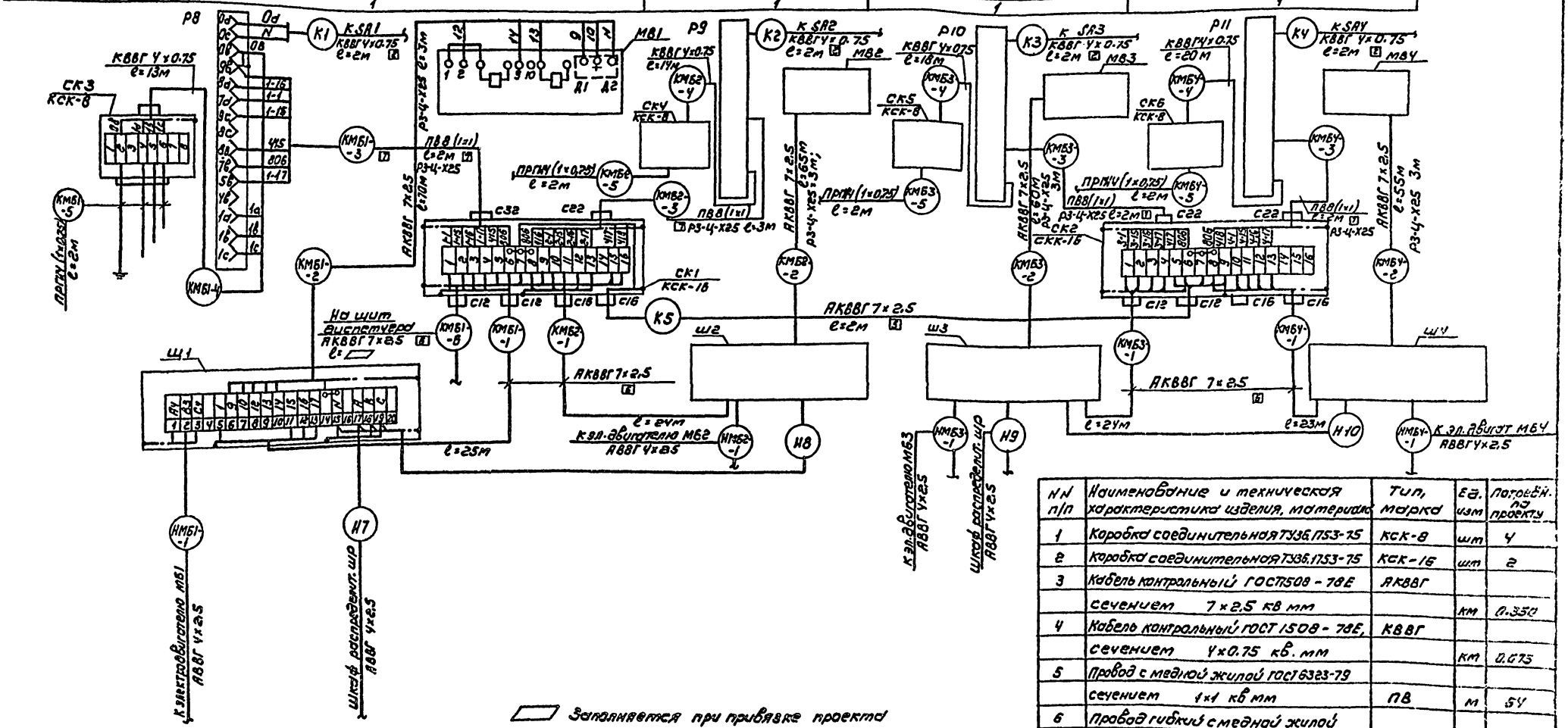

Заполняется при привязке проекта

№№ п/п	Наименование и техническая характеристика изделия, материала	Тип, марка	Ед. изм	Потребн. по проекту
1	Коробка соединительная ТУ36.1753-75	КСК-8	шт	4
2	Коробка соединительная ТУ36.1753-75	КСК-16	шт	2
3	Кабель контрольный ГОСТ1508-78Е	АКВВГ		
	сечением 7×2.5 кв мм		км	0.350
4	Кабель контрольный ГОСТ 1508-78Е,	КВВГ		
	сечением 4×0.75 кв. мм		км	0.075
5	Провод с медной жилой ГОСТ 6323-79			
	сечением 1×1 кв мм	ПВ	м	54
6	Провод гибкий с медной жилой			
	ГОСТ 20520-80, сечением 0,5 кв.мм	ПРГИ	м	50

Н. контр.	Шеретякова		
Провер.	Полевщикова		
Инж.	Воронко		
Рук. гр.	Полевщикова		
ГИП	Шеретякова		
Гл. спец.	Данилов		
Нач. отд.	Саркисьянц		

ТП 901-3-184.83 АТХ

Отделение барабанных сеток для станции производительностью 1000 т/час

Схема внешних проводок

Стадия	Лист	Листов
Р	2	

ЦНИИЭП инженерного оборудования г. Москва

Привязан

Инв. №

Типовой проект 901-3-184.83 Альбом V

Инв. № подл. | Подпись и дата | Взам. инв. №

Типовой проект 901-3-184.83 Альбом V

План на отм. 0.000

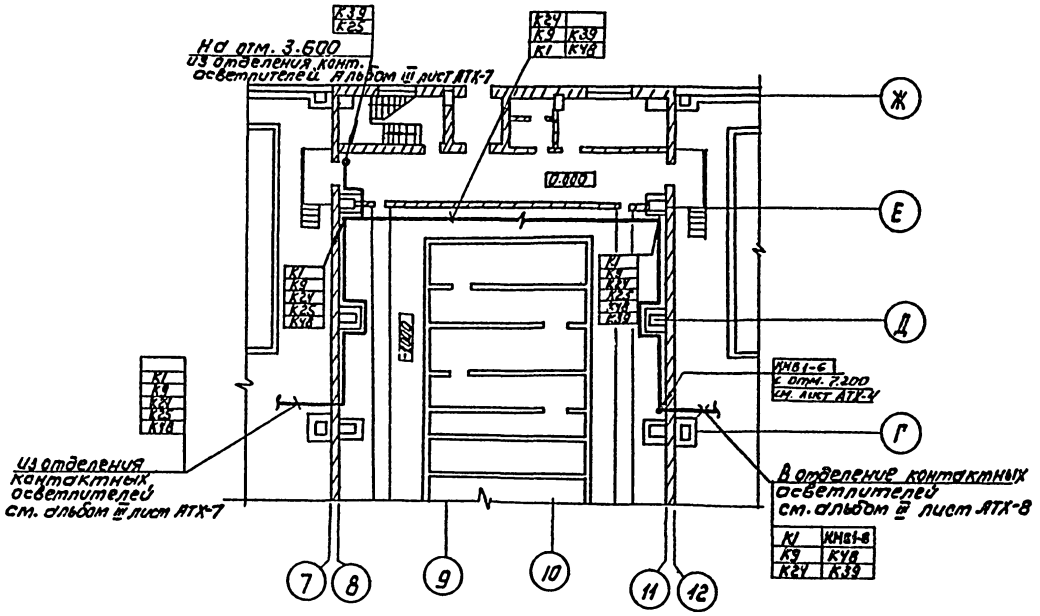

План на отм. 3.600

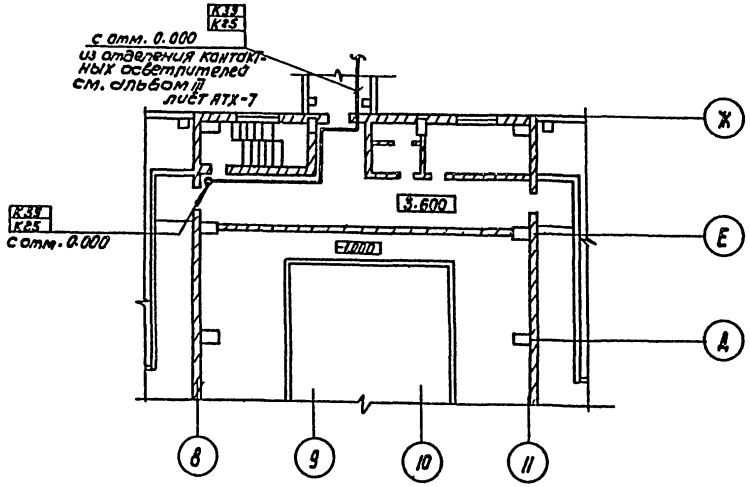

Марка, позиция	Обозначение	Наименование	Кол.	Масса ед.изм	Примечание
		Изделия заводов ГЗМ			
1	ТУ36. 1753-75	Коробка соединитель-			
		ная КСК-8	4	шт	
2	ТУ36. 1753-75	Коробка соединитель-			
		ная КСК-16	2	шт	
3		Стойка монтажная			
		К314	2	шт	
4		Профиль монтажный			
		Z-образный К238	2	шт	
5	ТУ36. 1447-77	Муфта к металло-			
		рукаву ТР-5У3	8	шт	
		Материалы			
6	ГОСТ 2590-71	Сталь круглая			
		горячекатанная ф6мм	0,5	кг	
7	ТУ22-2173-71	Металлорукав			
		РЗ-Ц-Х25	12	м	
8	ГОСТ 18599-73	Труба полиэтилено-			
		вая Ду=32х1.8	16	м	
9	ТУ6-05-1646-73	Труба винипласто-			
		вая Ду=32х1.8	10	м	

1. Строительная часть выполнена на основании листов -АС
2. Технологическая часть выполнена на основании листов ТХ.
3. Прокладку кабелей выполнить в соответствии с типовым проектом 4.407-255 „Узлы и детали для прокладки кабелей" по конструкциям, заказанным в электротехнической части проекта, см. лист ЭМ-9.
4. Кабели, идущие на высоте до 2х метров от уровня пол, защитить трубами.
5. Приборы Р8, Р9, Р10, Р11, выключатели SA1÷SA4 и коробки соединительные СК1 и СК2 установить согласно виду „А", см. лист АТХ-4.
6. Данный лист читать совместно с листом АТХ-4, альбом III лист АТХ-7,8

Согласовано: Отака ЗГ Гозакова; Отака ЗСО Антонова; Отака ЗЭО Глебов

Инв.№ подл. | Подпись и дата | Взам. инв.№

Привязан

Инв.№

Н.контр.	Шерстякова		
Провер.	Полевщикова		
Инж.	Воронко		
Рук.гр.	Полевщиков		
ГИП	Шерстякова		
Гл.спец.ОТА	Данилов		
Нач.ОТА	Саркисьянц		

ТП 901-3-184.83 АТХ

Отделение барабанных сеток для станции производительностью 100 тыс м³/сут

Размещение приборов и устройств технологического процесса. План на отм. 0.000 и 3.600

Стадия	Лист	Листов
Р	3	

ЦНИИЭП инженерного оборудования г. Москва

19.12-25

Альбом V

Типовой проект 901-3-184.83

СОГЛАСОВАНО	
Отдел ВГ	Розанова
Отдел АСП	Бабикова

Взам.инв.№ | Подпись и дата | Инв.№ подл.

План на отм. 7.200.

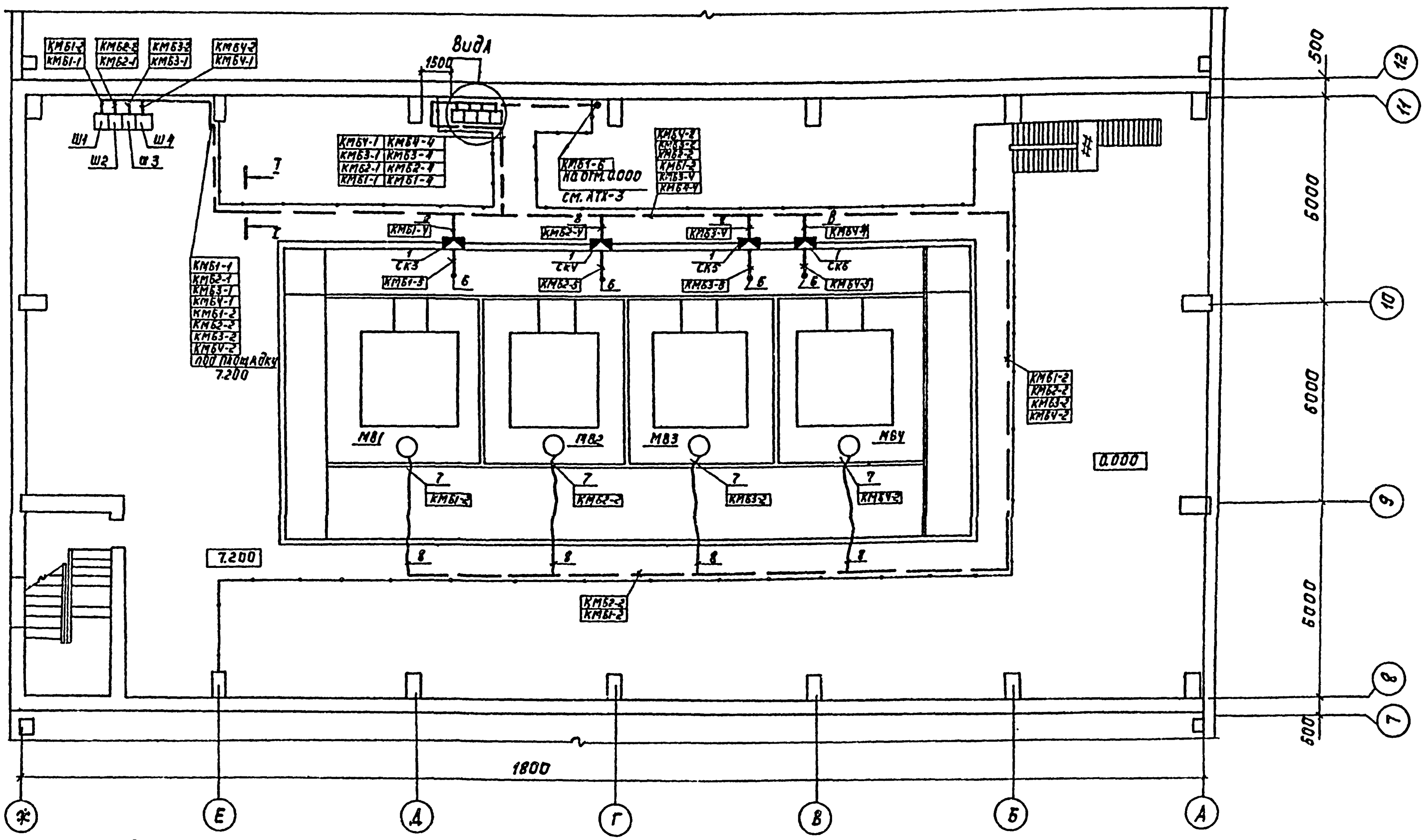

Вид А

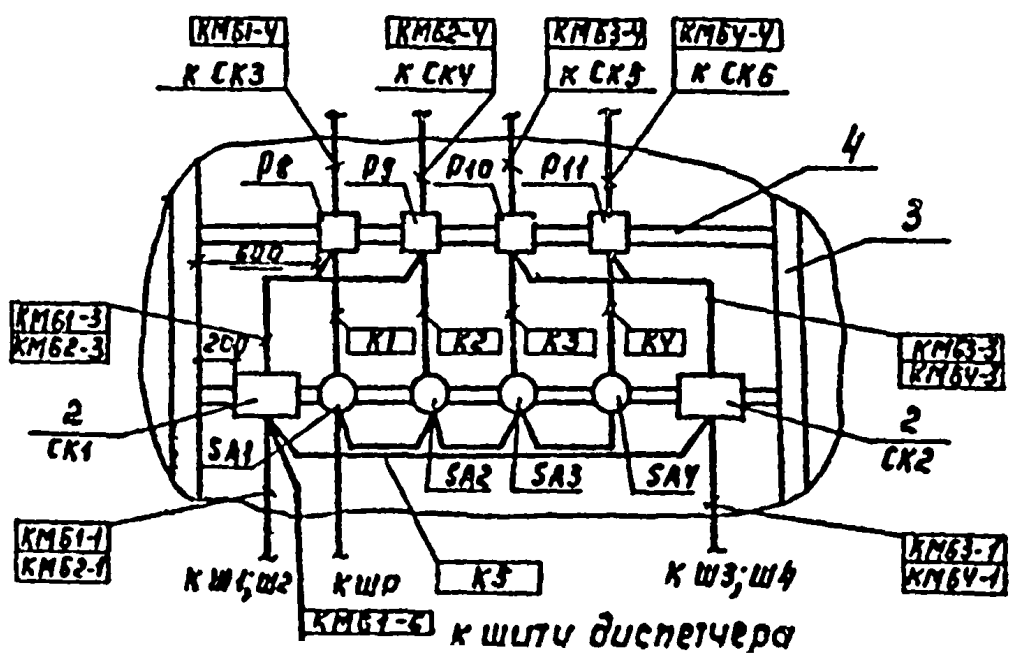

I-I

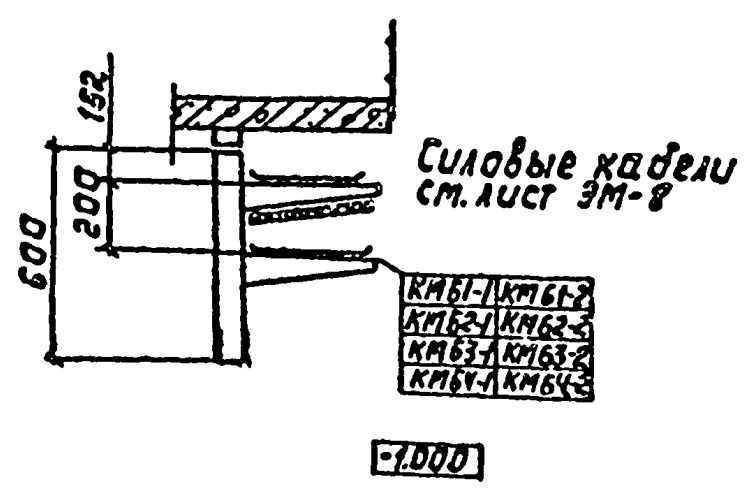

Данный лист читать совместно с листом АТХ-3.

Привязан			
Н.контр.	Шерстякова		
Пров.	Полевщикова		
Инж.	Воронко		
Рук.гр.	Полевщикова		
ГИП	Шерстякова		
Гл.сп.отд.	Данилов		
Нач.отд.	[illegible]		

ТП 901-3-184.83			АТХ
Отделение барабанных сеток для станции производительностью 100тыс. $м^3$/сут	Стадия	Лист	Листов
	Р	4	
Размещение приборов и устройств технологического процесса. План на отм. 7.200	ЦНИИЭП инженерного оборудования г.Москва		

Типовой проект 901-3-184.83 Альбому

Ведомость чертежей основного комплекта СС

Лист	Наименование	Примечание
СС-1	Общие данные. Планы на отм. 0.000; 3.600 с сетями связи. Экспликация помещений. Спецификация.	

Выкопировка из плана на отм. 3.600

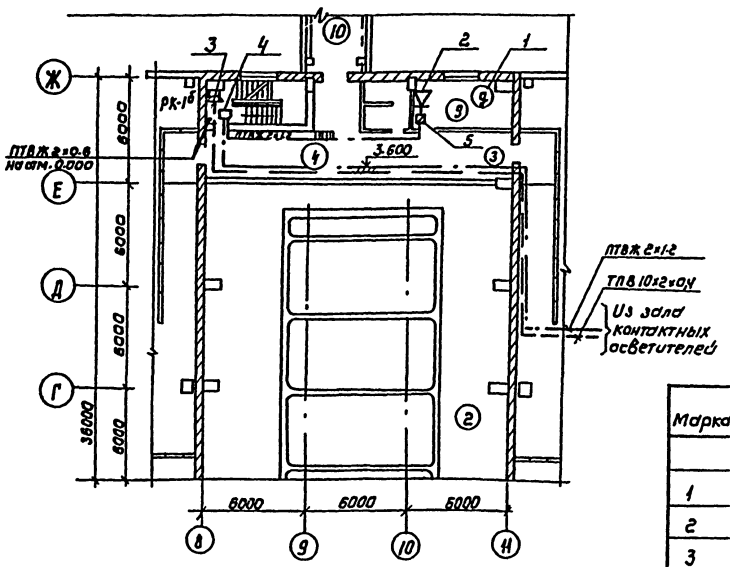

Выкопировка из плана на отм. 0.000

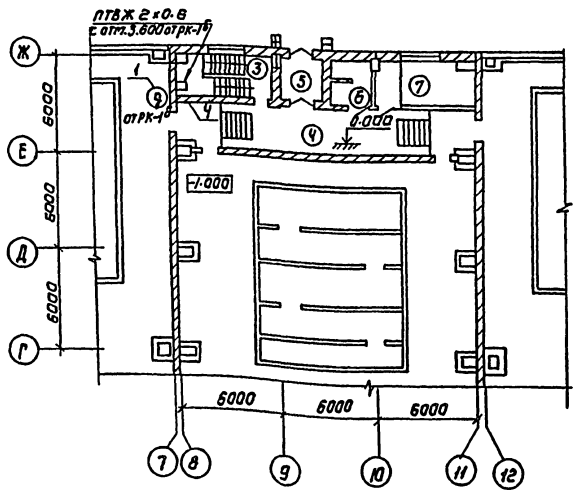

Экспликация помещений

№	Наименование
1	Галерея трубопроводов
2	Блок барабанных сеток
3	Лестничная клетка
4	Коридор
5	Тамбур
6	Санузел
7	Кладовая
8	Зал контактных осветлителей
9	Операторская
10	Переходная галерея

Спецификация

Марка	Обозначения	Наименование	Кол-во	Масса ед. кг	Примечание
		Оборудование			
1	ТАН-Т6-У ГОСТ 9686-68	Аппарат телефонный диспетчерской связи	2	шт	
2	0.25 ГД-III ГОСТ 5961-76	Громкоговоритель абонентский	1	шт	
3	КРТП-10 ГОСТ 8525-78	Коробка телефонная распределительная	1	шт	
4	УК-2П ГОСТ 10040-75	Коробка универсальная ответвительная	2	шт	
5	УК-2Р ГОСТ 10040-75	Коробка универсальная ограничительная	2	шт	
6	РШО-1 ГОСТ 8559-75	Розетка радио	1	шт	
		Материалы			
7	ТПВ 10×2×0,4 ГОСТ 22498-77	Кабель телефонный	150	м	
8	ПТВЖ 2×1.2 ГОСТ 10254-75	Провод радиотрансляционный	150	м	
9	ПТВЖ 2×0.6 ГОСТ 10254-75	То же	200	м	

Типовой проект разработан в соответствии с действующими нормами и правилами и предусматривает мероприятия, обеспечивающие [illegible] водопожарную и пожарную безопасность при эксплуатации зданий.

Главный инженер проекта [signature] /Баткилина/

Н. контр.	Парусова	[signature]	
Провер.	Парусова	[signature]	
Техник	Голубева	[signature]	
Рук. гр.	Парусова	[signature]	
Гл. спец.	Баткилина	[signature]	
Нач. отд.	Данилов	[signature]	

Привязан

Инв. №

ТП 901-3-184.83 СС

Отделение барабанных сеток для станции производительностью 100 тыс. м³/сутки

Общие данные. Планы на отм. 0.000; 3.600 с сетями связи. Экспликация помещений. Спецификация.

Стадия	Лист	Листов
РД	1	1

ЦНИИЭП инженерного оборудования г. Москва

Согласовано: Отд. зад. Шерстякова

Взам. инв. №

Инв. №

gost.e-ecolog.ru