ТИПОВОЙ ПРОЕКТ

901-3-183.83

СООРУЖЕНИЯ

ОБРАБОТКИ ПРОМЫВНОЙ ВОДЫ ОТ КОНТАКТНЫХ ОСВЕТЛИТЕЛЕЙ ДЛЯ СТАНЦИИ ОЧИСТКИ ВОДЫ ПОВЕРХНОСТНЫХ ИСТОЧНИКОВ С СОДЕРЖАНИЕМ ВЗВЕШЕННЫХ ВЕЩЕСТВ ДО 150 МГ/Л ПРОИЗВОДИТЕЛЬНОСТЬЮ 1,6; 3,2 И 5,0 ТЫС. $М^3$/СУТКИ

АЛЬБОМ II

Архитектурно-строительные решения. Технологическая, сантехническая, электротехническая части, нестандартизированное оборудование (эскизные общие виды)

Инв.№ 19037-02

gost.e-ecolog.ru

			Привязан	
Инв.№:				

19037-02

ТИПОВОЙ ПРОЕКТ
901-3-183.83

СООРУЖЕНИЯ

ОБРАБОТКИ ПРОМЫВНОЙ ВОДЫ ОТ КОНТАКТНЫХ ОСВЕТЛИТЕЛЕЙ ДЛЯ СТАНЦИИ ОЧИСТКИ ВОДЫ ПОВЕРХНОСТНЫХ ИСТОЧНИКОВ С СОДЕРЖАНИЕМ ВЗВЕШЕННЫХ ВЕЩЕСТВ ДО 150 МГ/Л ПРОИЗВОДИТЕЛЬНОСТЬЮ 1,6; 3,2 И 5,0 $м^3$/СУТКИ

СОСТАВ ПРОЕКТА:

Альбом I - Пояснительная записка.
Альбом II - Архитектурно-строительные решения, технологическая, сантехническая, электротехническая части, нестандартизированное оборудование. (Эскизные общие виды)
Альбом III - Ведомость потребности в материалах.
Альбом IV - Спецификации оборудования.
Альбом V - Сборник спецификаций оборудования.
Альбом VI - Сметы.

АЛЬБОМ II

РАЗРАБОТАН
ЦНИИЭП инженерного оборудования городов, жилых и общественных зданий
Главный инженер института А.Кетаов
Главный инженер проекта Е.Бодрова

ТЕХНИЧЕСКИЙ ПРОЕКТ
УТВЕРЖДЕН ГОСГРАЖДАНСТРОЕМ
ПРИКАЗ №: 120 от 6 мая 1980 г.
РАБОЧИЕ ЧЕРТЕЖИ ВВЕДЕНЫ В ДЕЙСТВИЕ
ЦНИИЭП инженерного оборудования
ПРИКАЗ №: 50 от 20 июня 1983 г

				Привязан	
Инв. №:					

19039-2?

Типовой проект 901-3-183.83 Альбом II

Содержание альбома

Обозначение, Марка	Наименование	NN стр.
	Содержание	2
	Архитектурно-строительные решения	
АС-1	Общие данные	3
АС-2	Планы на отм. 0.200; -3.600. Разрезы 1-1; 2-2	4
АС-3	Фасады 1-3; 3-1; А-В; В-А	5
АС-4	Схемы расположения плит покрытия на	
	отм. 0.400 и 3.800. Разрезы.	6
АС-5	Покрытие. Монолитный участок. Ум1	7
АС-6	Оплалубочный чертеж. План. Разрез 1-1	8
АС-7	Оплалубочный чертеж. Разрезы 2-2 ÷ 5-5. Вид 6-6	9
АС-8	Схемы армирования днища. Разрез 1-1. Сечения.	10
АС-9	Схема армирования стен. Разрез 2-2 ÷ 4-4	11
АС-10	Схема армирования обвязочного пояса. Разрез 5-5. Узлы	
	Спецификация монолитной конструкции сооружения. (Начало).	12
АС-11	Спецификация монолитной конструкции сооружения. (окончание)	13
АС-12	Перекрытие монолитное на отм. 0.200	14
	Строительные изделия.	
АСИП1	Плита покрытия П1	15
АСИ.Щ1	Щит стальной Щ1	15
АСИМН1	Изделие закладное МН1	15
	Конструкции металлические.	
КМ1	Общие данные. Техническая спецификация металла	16
КМ-2	Техническая спецификация стали на типовые конструкции	17
КМ-3	Ведомость металлоконструкций по видам профилей.	17
КМ-4	Схемы расположения подвесных путей.	18
КМ-5	Схемы расположения площадок ограждений, лестниц.	
	и опор под трубопроводы.	19
	Технология производства	
ТХ-1	Общие данные	20
ТХ-2	План на отм. -3.600. Разрез 1-1	21
ТХ-3	Разрез 2-2. Деталь установки гидроэлеватора. План на	
	отм. 0.400; Деталь перфорированной трубы	22
ТХ-4	Аксонометрическая схема трубопроводов.	23
ТХ-5	Спецификация материалов и оборудования.	24
	Нестандартизированное оборудование	
ТХН-1	Эжектор Эскизный общий вид.	25
ТХН-2	Гидроэлеватор. Эскизный общий вид.	26
	Отопление и вентиляция	
ОВ-1	Общие данные.	27
ОВ-2	План на отм. 0.000 и -3.600. Схема системы отопления	
	схемы систем ВЕ1 ÷ ВЕ3.	28
	Электротехническая часть.	
ЭМ-1	Общие данные	29
ЭМ-2	Схема электрическая принципиальная распределитель-	
	ной сети ~380/220В Кабельный журнал.	30
ЭМ-3	Схема электрическая принципиальная управления	
	насосами М1 ÷ М4.	31
ЭМ-4	Схема подключения электрооборудования	32
ЭМ-5	Размещение электрооборудования и прокладка кабелей	
	План на отм. -3.600	33
	Автоматизация технологического процесса.	
АТХ-1	Общие данные. Схема функциональная технологического	
	процесса.	34
АТХ-2	Схема подключения.	35
АТХ-3	Размещение электрооборудования и приборов техноло-	
	гического процесса. Планы на отм. -3.600 +0,2.00	36
	Электрическое освещение	
ЭО-1	Общие данные	37
ЭО-2	Электрическое освещение. Планы на отм. -3.600; +0.200.	38

Согласовано

Инв. № подл. | Подпись и дата | Взам. инв. №

Типовой проект 901-3-183.83 Альбом II

Ведомость основных комплектов рабочих чертежей

Обозначение		Наименование	Примечание
901-3-	АС	Архитектурно-строительные решения	
901-3-	КМ	Конструкции металлические	
901-3-	ТХ	Технология производства	
901-3	ОВ	Отопление и вентиляция	
901-3	ЭМ	Электротехническая часть	
901-3	АТХ	Автоматизация технологического процесса	
901-3	ЭО	Электрическое освещение.	

Ведомость рабочих чертежей основного комплекта АС

Лист	Наименование	Примечание
1.	Общие данные	
2.	План на отм. +0.200; -3.600 Разрезы 1-1; 2-2	
3.	Фасады 1-3; 3-1; А-В; В-А	
4.	Схемы расположения плит покрытия на отм. 0.400 и 3.800. Разрезы.	
5.	Покрытие. Монолитный участок УМ1.	
6.	Опалубочный чертеж. План Разрез 1-1	
7.	Опалубочный чертеж. Разрезы 2-2 ÷ 5-5. Вид 6-6	
8.	Схемы армирования днища. Разрез 1-1. Сечения.	
9.	Схема армирования стен. Разрезы 2-2 ÷ 4-4.	
10.	Схема армирования обвязочной балки. Разрез 5-5. Узлы. Спецификация монолитной конструкции сооружения (начало).	
11.	Спецификация монолитной конструкции сооружения (окончание)	
12.	Перекрытие монолитное на отм. 0.200.	

Основные строительные показатели

Наименование	Ед. изм.	Количество 1.6; 3.2 тыс. м³/сут	Количество 5.0 тыс. м³/сут
Площадь застройки	м²	85.0	97.0
Строительный объем	м³	463.0	515.0
В том числе подземная часть	м³	371.0	423.0
Общая площадь.	м²	43.0	43.0

Типовой проект разработан в соответствии с действующими нормами и правилами и предусматривает в части архитектурно-строительных решений мероприятия, обеспечивающие взрывную, взрывопожарную и пожарную безопасность при эксплуатации зданий.

Главный архитектор проекта /Глебов/.
Главный инженер проекта /Кузнецов/.

Ведомость ссылочных и прилагаемых документов

Обозначение	Наименование	Примечание
	Ссылочные документы.	
ГОСТ 14624-69	Двери деревянные для зданий промышленных предприятий	
ГОСТ 12506-67	Окно деревянные для зданий промышленных предприятий	
ГОСТ 22701.0-77	Плиты железобетонные ребристые предварительно напряженные размерами 6-3м для покрытия производственных зданий	
Серия 2.430-3 Вып. 1; 2	Типовые архитектурно-строительные детали промышленных зданий с кирпичными стенами.	
Серия 1.138-10 Вып. 1	Перемычки железобетонные для зданий с кирпичными стенами.	
Серия 1.494-24	Стаканы для крепления крышных вентиляторов, дефлекторов и зонтов	
Серия 3.900-3 Вып. 7	Сборные железобетонные конструкции емкостных сооружений для водоснабжения и канализации	
Серия 1.400-15 Вып. 1	Унифицированные закладные изделия железобетонных конструкций для крепления технологических коммуникаций и устройств.	
Серия 1.442.1-2 Вып. 1	Плиты перекрытий железобетонные ребристые h = 400мм, укладываемые на ригели прямоугольного сечения	
	Прилагаемые	
901-3- - АСИ. П1	Плита покрытия П1	
- АСИ. Щ1	Щит стальной Щ1	
- АСИ. МН1	Изделие закладное МН1	
901-3- АСВМ	Ведомость потребности в материалах	

Ведомость перемычек

Тип	Схема сечения
ПР1	1ПР3. 19.12.14; 2.415; 250; 130; Б—В
ПР2	1ПР28.20.25.22У; 1ПР3. 19.12.14; 130; 250; 2—3

Ведомость проемов ворот и дверей

Марка поз.	Размер проема в кладке, мм
1	1550×2100

Ведомость объемов сборных бетонных и железобетонных конструкций.

N строки	Наименование группы элементов конструкций	Код.	Кол. м³	Примечание
1	Плиты покрытий	5841000000	8.5 / 10.5	Для проекта 1.6; 3.2 тыс. м³/сут / Для проекта 5.0 тыс. м³/сут
2	Детали смотровых колодцев	5855000000	1.9	
3	Перемычки	5828000000	0.6	

Ведомость спецификаций

Лист	Наименование	Примечан.
1	Спецификация элементов заполнения проемов	
1	Спецификация перемычек	
4	Спецификация к схемам расположения плит покрытия	
5	Спецификация монолитного участка покрытия	
10;11	Спецификация монолитной конструкции сооружения.	
12	Спецификация монолитного перекрытия	

Спецификация элементов заполнения проемов

Марка	Обозначение	Наименование	Кол-во	Масса ед. кг.
1	14624-69	Дверной блок Д-55ОПВ	1	
ОК-1	12506-67	Оконный блок НС1-94	1	

Спецификация перемычек

Марка поз.	Обозначение	Наименование	Кол-во	Масса ед. кг.
ПР-1	Серия 1.138-10 Вып.1	1ПР3-19.12.14.	3	75
ПР-2	Серия 1.138-10 В.1	1ПР28-20.25.82У	1	275
	Серия 1.138-10 Вып.1	1ПР3-19.12.14.	1	75

Общие указания

1. Относительная отметка 0.000 соответствует абсолютной отметке
2. Стены надземного павильона выполняются из обыкновенного глиняного кирпича пластического прессования /ГОСТ 530-60/ марки 100 на растворе марки 25. Наружные поверхности стен выполняются с расшивкой швов.
3. Внутренние поверхности стен надземного павильона и насосного отделения затираются цементно-песчаным раствором и окрашиваются клеевой краской.
4. Столярные изделия окрашиваются масляной краской за 2 раза
5. Горизонтальная гидроизоляция кирпичных стен надземного павильона от капиллярной влаги осуществляется слоем цементно-песчаного раствора состава 1:2, толщиной 20мм, на отметке 1.300.
6. Общая площадь в таблице основных строительных показателей дана без учета резервуаров.
7. Наружные поверхности кирпичных подпорных стен лестницы и цоколя штукатурятся цементно-песчаным раствором М50.

Инв. №			
А контр	Глебов		
Провер	Глебов		
Ст. техн.	Бендо		
ГИП	Кузнецов		
ГАП	Глебов		
Гл. спец.	Шапиро		
Нач. отд.	Красавин		
Гл. инж. пр.	Кетаов		

Привязан:

ТП 901-3-183.83 - АС

Сооружения обработки промывной воды от контактных осветлителей для станции производительностью 1.6; 3.2 и 5.0 тыс. м³/сутки

Стадия	Лист	Листов
Р	1	12

Общие данные.

ЦНИИЭП инженерного оборудования г. Москва

19037-17

Типовой проект 901-3-183.83 Альбом II

План на отм. + 0.200

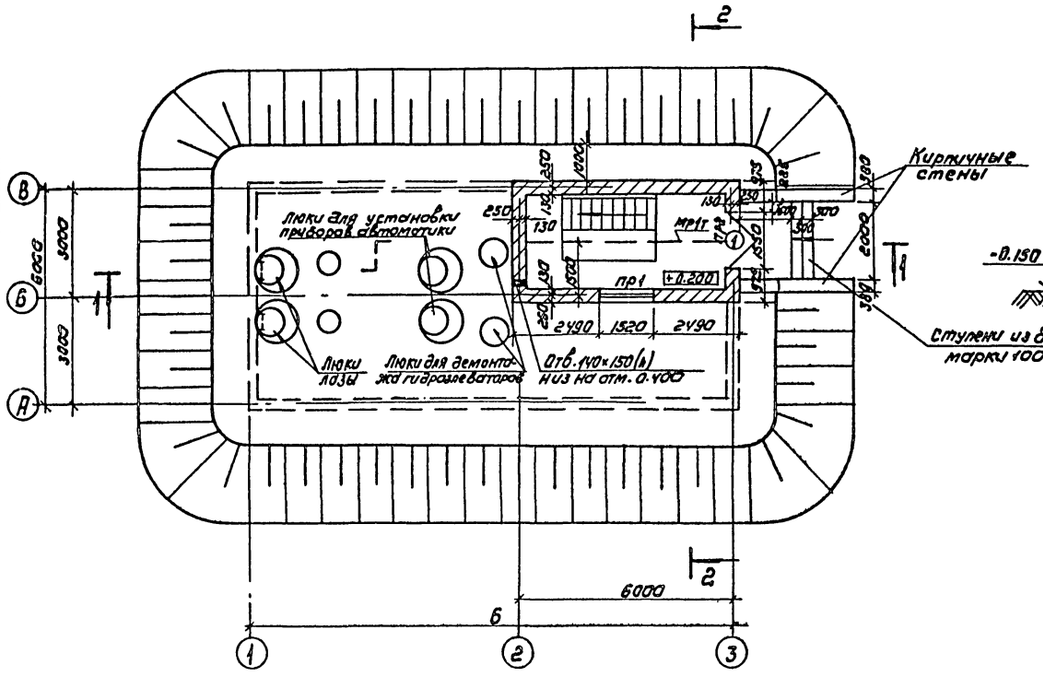

Разрез 1-1

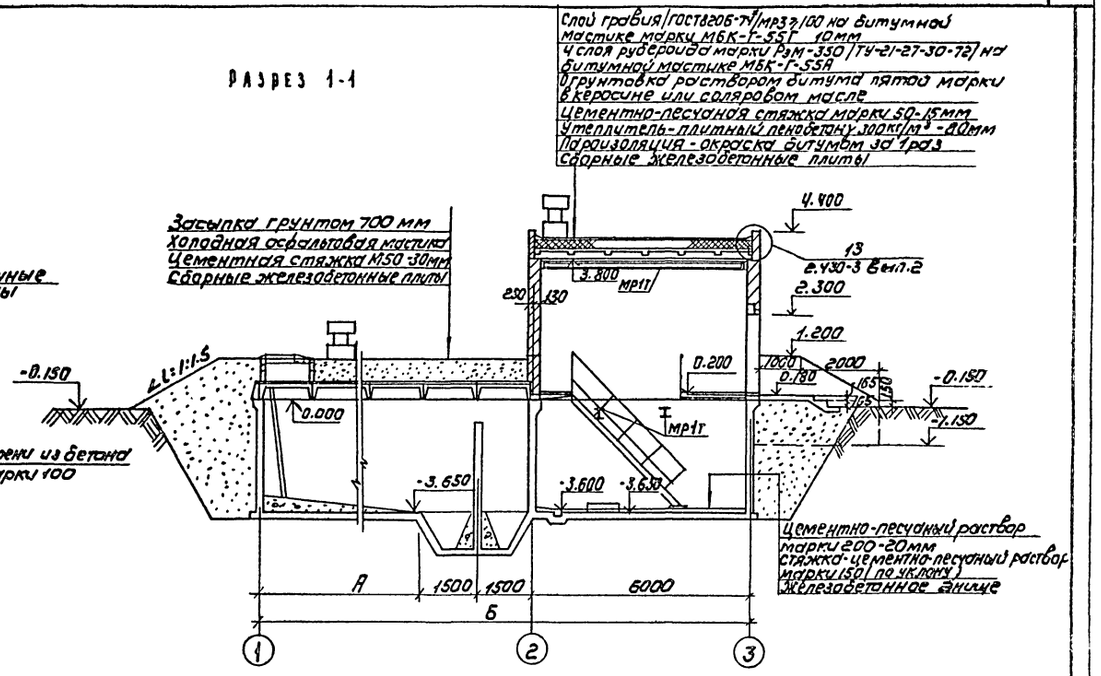

План на отм. - 3.600

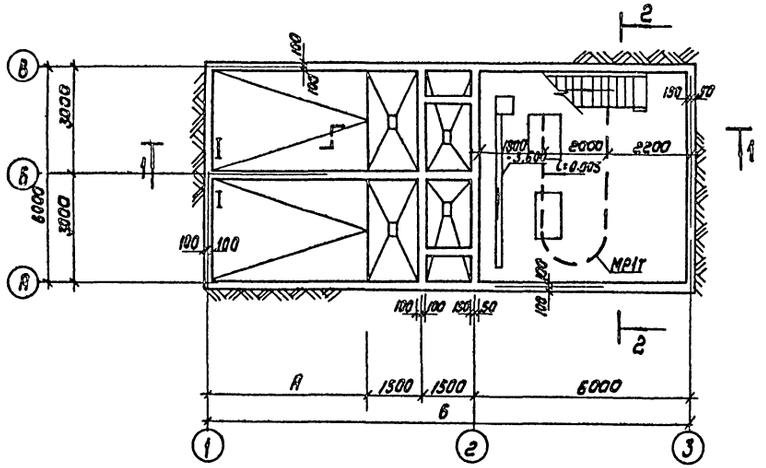

Профиль кирпичной кладки карниза

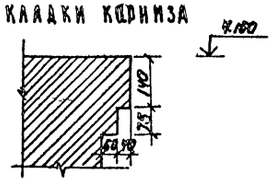

Разрез 2-2

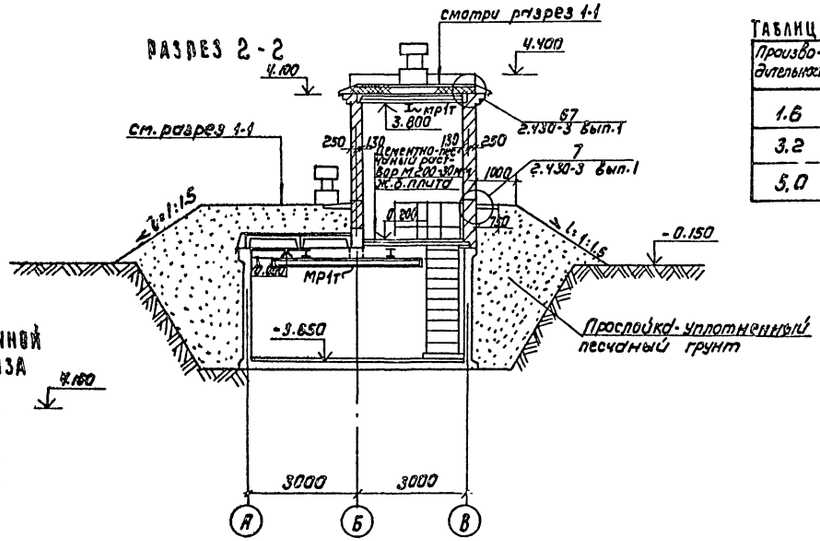

Таблица размеров

Производительность	А	Б
1.6	4500	13500
3.2	4500	13500
5.0	7500	16500

Н. контр.	Глебов		
Проверил	Глебов		
Ст. техн.	Бенао		
ГИП	Кузнецов		
ГАП	Глебов		
Гл. спец.	Шапиро		
Нач. отд.	Красавин		
Гл. инжин.	Кетаов		

ТП 901-3-183.83 АС

Сооружения обработки промывной воды от контактных осветлителей для станции производительностью 1.6; 3.2 и 5.0 тыс. м³/сутки

План на отм. + 0.200; - 3.600
Разрезы 1-1; 2-2.

Стадия	Лист	Листов
Р	2	

ЦНИИЭП инженерного оборудования г. Москва

Согласовано: Отдел ВГ, Отдел ВС, Отдел ЭАА, Бодрова, Глачева, Шевстякова

Типовой проект 901-3-183.83 Альбом II

ФАСАД 1-3

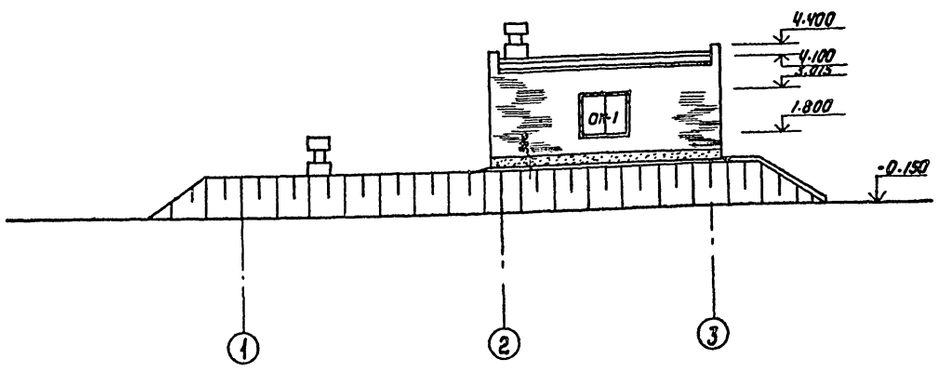

ФАСАД А-В

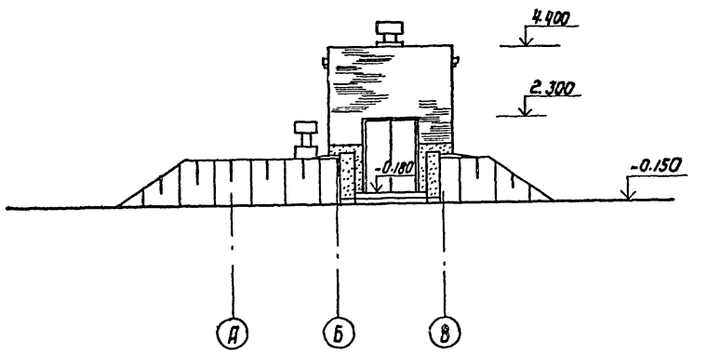

ФАСАД 3-1

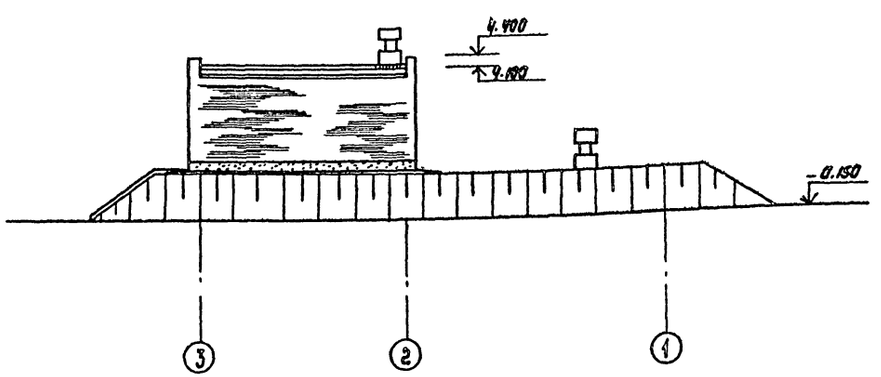

ФАСАД В-А

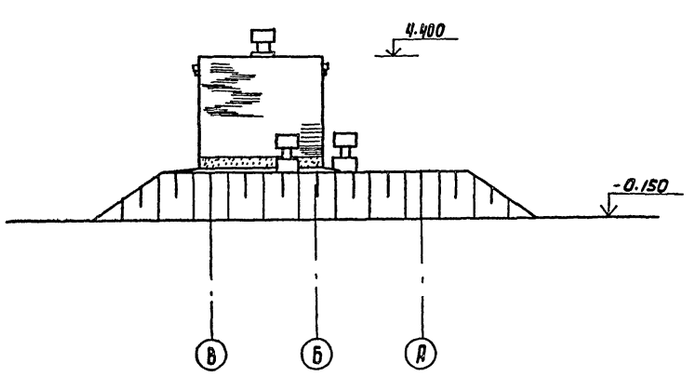

Н.контр	Глебов		ТП 901-3-183.83 АС	
Проверил	Глебов			
Ст.техник	Бендо		Сооружения обработки промывной воды от контактных осветлителей для станции производительностью 1,5; 3,2; 5,0 тыс м³/сутки	Стадия: РД. Лист: 3 Листов:
Гип	Кузнецов			
Гап	Глебов			
Гл.спец	Шапиро		Фасады 1-3; 3-1; А-В; В-А	ЦНИИЭП инженерного оборудования г. Москва
Нач.отд	Красавин			

Инв.№ подл. | Подпись и дата | Взам.инв.№ | Отдел ВС | Отдел ВС | Ходарова | Грачева

Альбом №

Типовой проект 901-3-183.83

Схемы расположения плит покрытия

на отм. 0,400

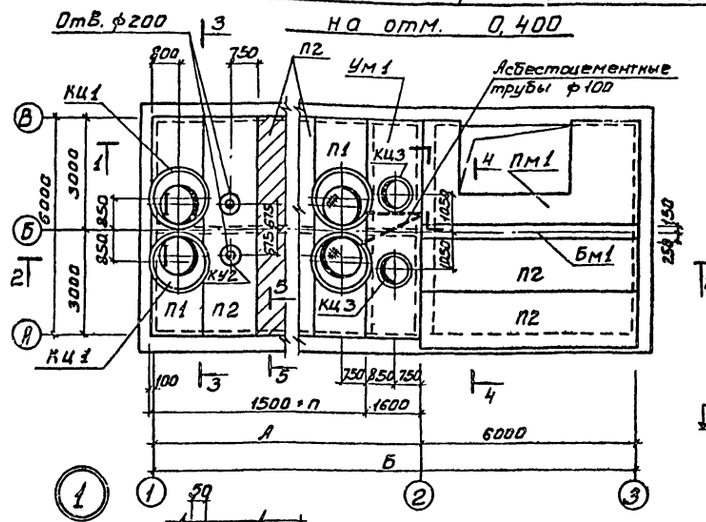

на отм. 3.800

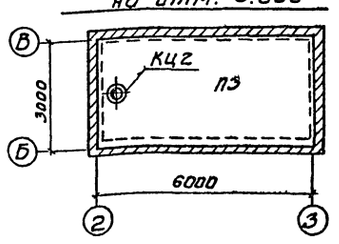

Разрез 3-3

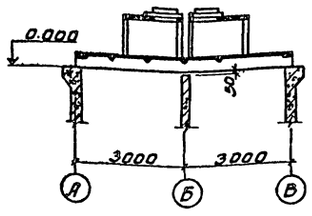

Разрез 4-4

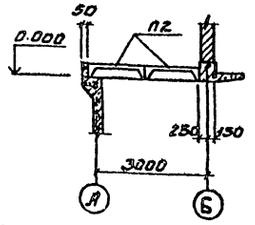

Разрез 1-1

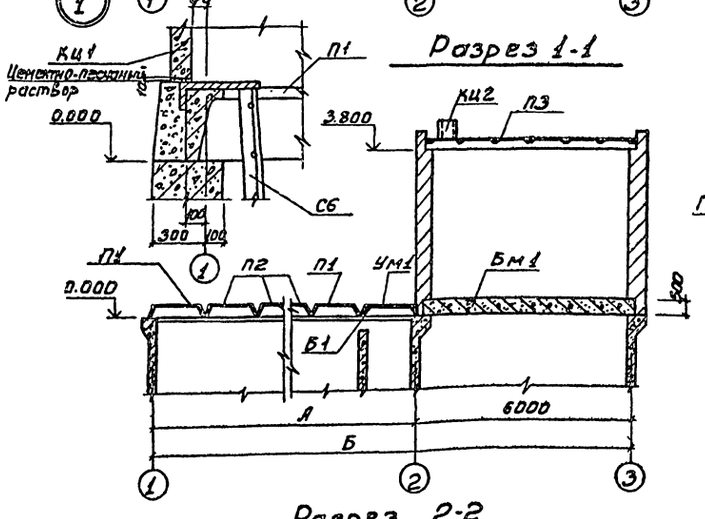

Фрагмент 1

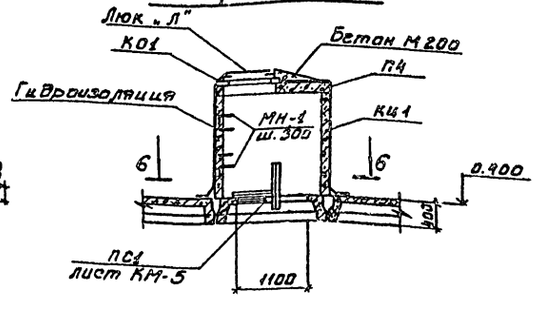

Разрез 2-2

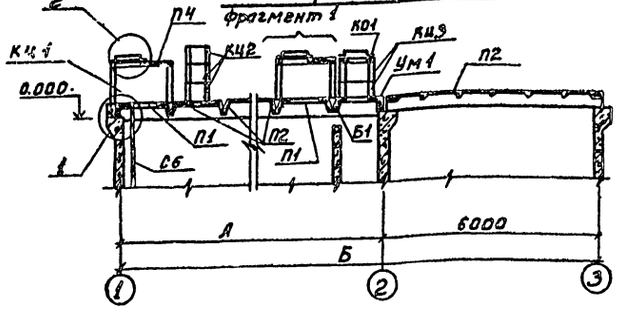

Разрез 5-5

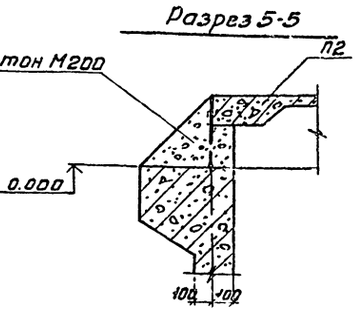

Разрез 6-6

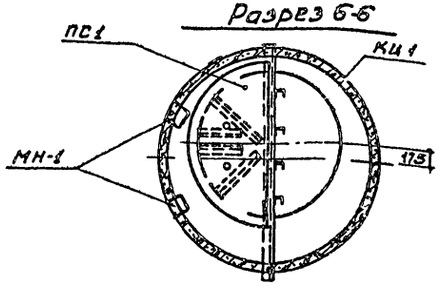

Спецификация к схемам расположения плит покрытия

Марка, поз.	Обозначение	Наименование	Кол на произв-ть т.б.м³/сут	50 м³/сут	Масса ед. кг	Примечание
П1	901-3- АСИ. П1	Плита покрытия П1	2	2	2400	
П2	1.442.1-2 Вып. 1	Плита покрытия 2П1-5АIVТ	4	6	2400	
П3	ГОСТ 22701.2-77	Плита покрытия ПВ4-ЗАIVТ	1	1	3300	
П4	3.900-3 Вып. 7	Плита покрытия КЦП1-15-1	4	4	680	
КЦ1	3.900-3 Вып. 7	Кольцо стеновое КЦ-15-6	4	4	660	
КЦ2	1.494-24 Вып. 1	Стакан СБ4А-1	7	7	150	
КЦ3	3.900-3 Вып. 7	Кольцо стеновое КЦ-7-3	4	4	130	
Б1	1.138-10 Вып. 1	Перемычка 1ПРЗВ-29.25-22	2	2	400	
КО1	3.900-3 Вып. 7	Кольцо опорное КЦО-1	6	6	50	
УМ1	лист 5	Участок монолитный УМ1	1	1		
Бм1	лист 12	Балка монолитная Бм1	1	1		
ПМ1	лист 12	Плита монолитная ПМ1	1	1		
МН-1	3.900-3 Вып. 7 4.2	Изделие закладное МН-1	12	12	0,8	
„Л"	ГОСТ 3634-79	Люк	6	6	65	

Производительность станции	А	Б	П
1,6 тыс.м³/сут.	7500	13500	4
3,2 тыс.м³/сут.	7500	13500	4
5,0 тыс.м³/сут.	10500	16500	6

1. Перемычки и опорные кольца укладывать на цементно-песчаный раствор.
2. Плиты покрытия приварить к закладным емкости
3. Заштрихованную плиту установить в первую очередь, приварив ее по четырем углам, катет шва 8мм, длина ℓ_w = 80мм.
4. Сварку производить электродами Э42 ГОСТ 9467-75.
5. Отверстия ф200 в плите выполнить методом рассверловки по месту, не нарушая ребер.
6. Стаканы для дефлекторов устанавливаются друг на друга по свежеуложенному раствору, причем болты нижнего стакана срезать.
7. Установку стремянки СБ и площадки ПС1 см. лист КМ-5.

Привязан:

Инв. №

Н. контр.	Кузнецов		
Провер.	Антонова		
Инжен.	Каранда		
Рук. гр.	Антонова		
ГИП	Кузнецов		
Гл. констр.	Шапиро		
Нач. отд.	Арсланян		

ТП 901-3-183.83 АС

Типовой технологический проект водоснабжения поселка от групповых водозаборов подземных вод с контактными резервуарами для станций производительностью 1,6; 3,2 и 5,0 тыс.м³/сутки

Стадия	Лист	Листов
Р	4	

Схемы расположения плит покрытия на отм. 0,400 и 3,800. Разрезы

ГПИИЭПП Инженерно-строительная академия г. Москва

13057-05

Инв. № подл. | Подпись и дата | Взам. инв. №

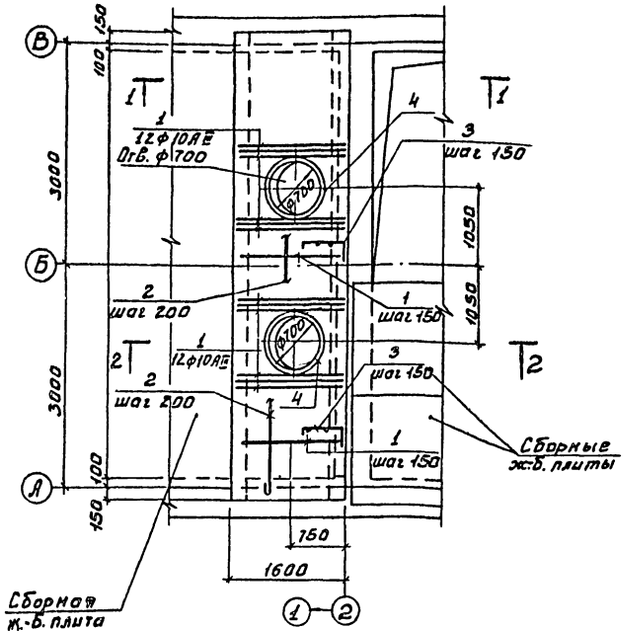

Разрез 1-1

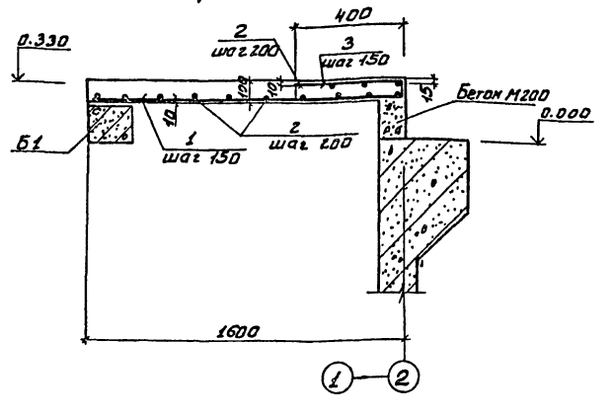

Разрез 2-2

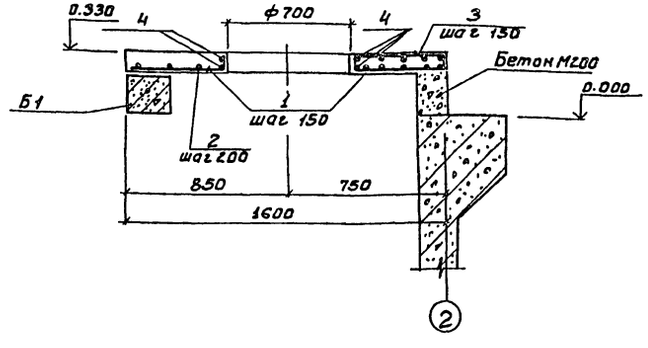

Спецификация монолитного участка покрытия

Формат	Зона	Поз.	Обозначение	Наименование	Кол.	Примечание
				УМ1 (1 шт.)		
				Детали		
		1		ф10АIII ГОСТ 5781-82 L=1560	6Н	0.96кг
		2		ф6АI ГОСТ 5781-82 L общ.	92.0м	20.2 кг
		3		ф6АIII ГОСТ 5781-82 L=670	40	0.15кг
		4		ф10АIII ГОСТ 5781-82 L=2625	4	1.6 кг
				Материалы		
				Бетон М200	1.0м³	

1. Арматуру в местах отверстий вырезать по месту.
2. Защитный слой бетона - 10мм.

Ведомость деталей

Поз.	Эскиз
3	200, 400, 70
4	500, ф740

Ведомость расхода стали на элемент, кг

Марка элемента	Изделия арматурные								
	Арматура класса								Всего
	AI				AIII				
	ГОСТ 5781-82				ГОСТ 5781-82				
	ф6			Итого	ф6	ф10		Итого	
УМ1	20.2			20.2	6.0	67.9		73.9	94.1

Привязан:

Инв. №

Н. контр.	Кузнецов		
Провер.	Антонова		
Инжен.	Саранча		
Рук. гр.	Антонова		
ГИП	Кузнецов		
Гл. констр.	Шапиро		
Нач. отд.	Красавин		

ТП 901-3-183.83 АС

Сооружения обработки промышленных вод с применением контактных осветлителей для станций производительностью 1,6; 3,2 и 5,0 тыс м³/сутки

Стадия	Лист	Листов
Р	5	

Покрытие. Монолитный участок УМ1.

ЦНИИЭП инженерного оборудования г. Москва

Типовой проект 901-3-183.83 Альбом III

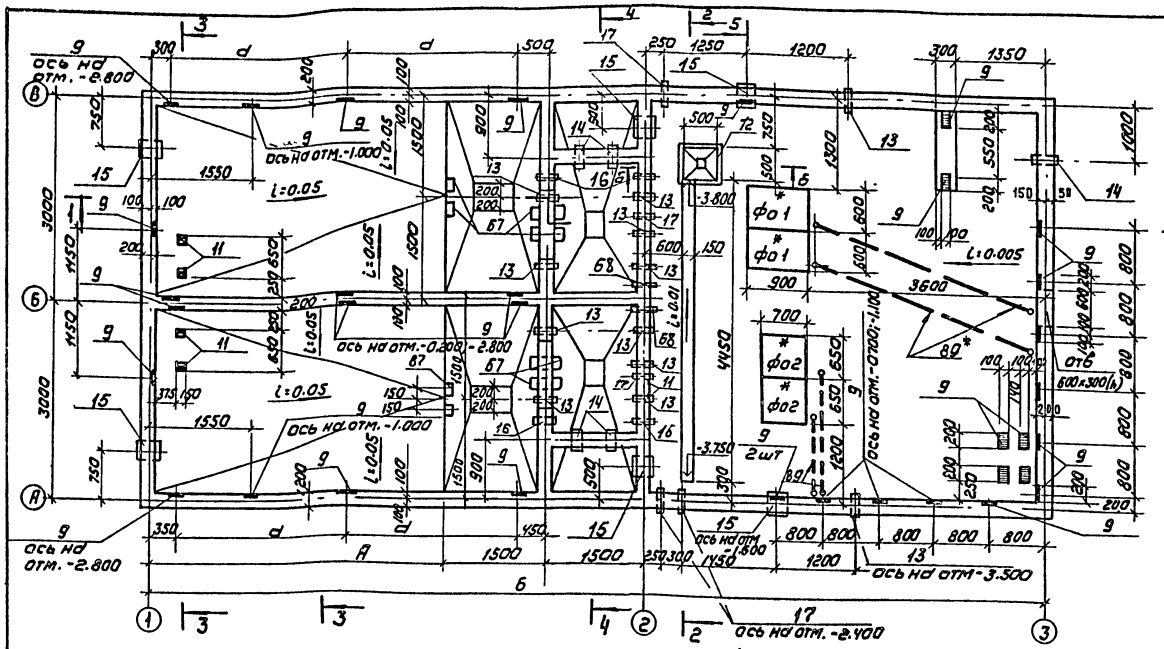

А - А

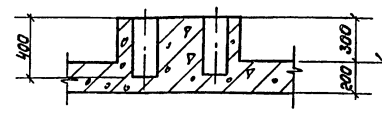

Б - Б

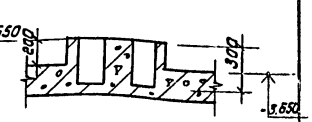

Фо1

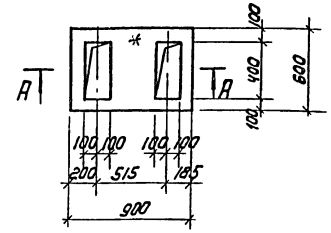

Фо2

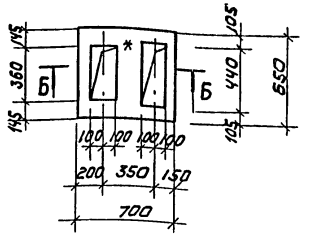

Разрез 1-1

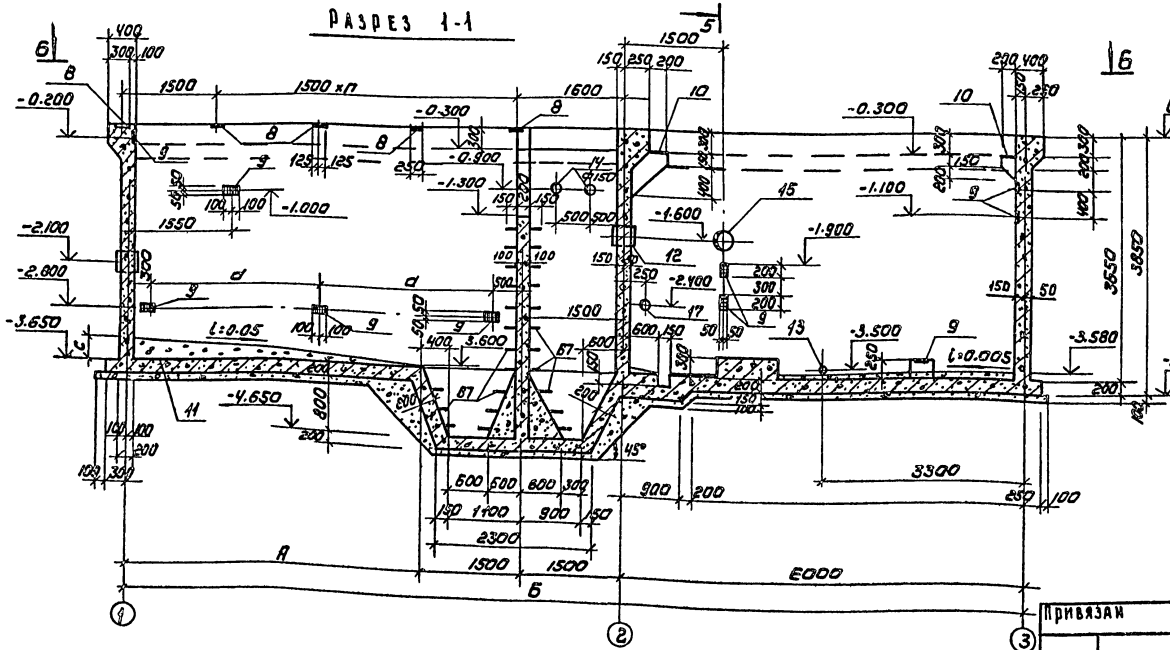

Таблица размеров

Производительность станции	Размеры (мм) А	Б	d	c	Кол-во шт
1,6 тыс м³/сут.	4500	13500	2600	270	4
3,2 тыс м³/сут.	4500	13500	2600	270	4
5,0 тыс м³/сут.	7500	16500	4100	420	5

Таблица отверстий

Поз	⌀ трубы	Поз.	⌀ трубы
13	80	16	50
14	150	17	100
15	300	68	25

1. Фундаменты под оборудование выполнять в одной опалубке с днищем.
2. Внутренние поверхности стен, соприкасающиеся с водой, торкретируются на толщину 25мм, за два раза с последующим железнением, остальные затираются цементно-песчаным раствором.
3. Наружные поверхности стен затираются цементно-песчаным раствором, после чего окрашиваются горячей битумной мастикой за 2 раза по огрунтовке битумом, разведенным в бензине.
3. *Полиэтиленовые трубы (поз. 89) заложить до устройства чистого пола.
4. Набетонку производить после монтажа стремянок (см. лист КМ-5).
5. Приямок перекрыть щитом (поз. 18).

Привязан

Инв. №:

Н. контр.	Кузнецов	
Провер.	Антонова	
Инженер	Саранча	
Ст. инж.	Блинина	
Рук. гр.	Антонова	
ГИП	Кузнецов	
Гл. конст.	Шавиро	
Нач. отд.	Колев Н.Н.	

ТП 901-3-183.83 -АС

Сооружения обработки промышленной воды от комплектных осветителей для станции производительностью 1,6; 3,2 и 5,0 тыс м³/сут

Стадия	Лист	Листов
Р	6	

Опалубочный чертеж. План. Разрез 1-1

ЦНИИЭП инженерного оборудования г. Москва

Согласовано: Отдел ВТ Кодирова; Отдел ЕТ Дрягева; Отдел ЭАА Шевелкова

Альбом разр.: Кузнецов; Саранча; Блинина

Типовой проект 901-3-183.83 Альбом III

Разрез 2-2

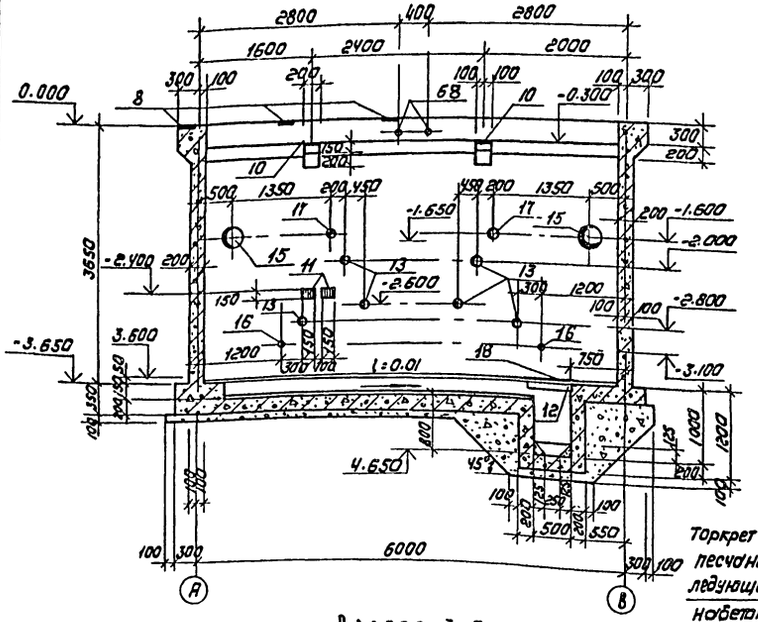

Разрез 4-4

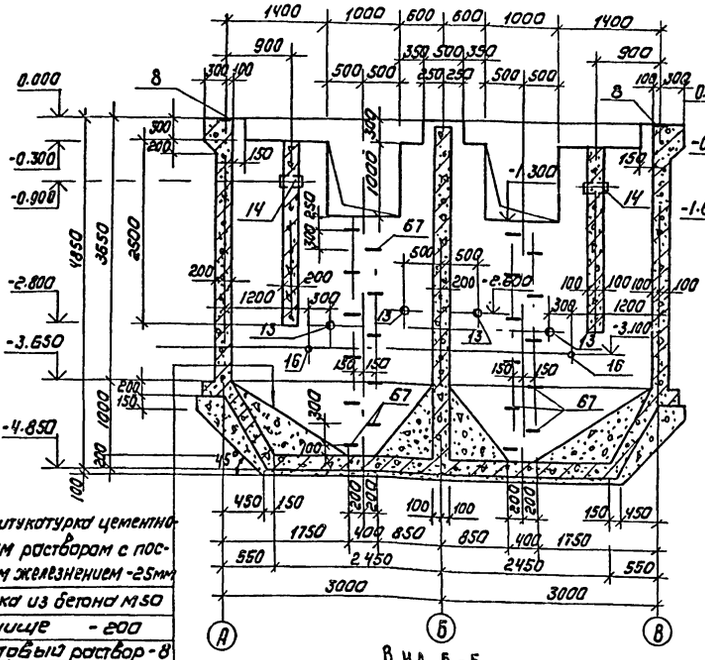

Разрез 5-5

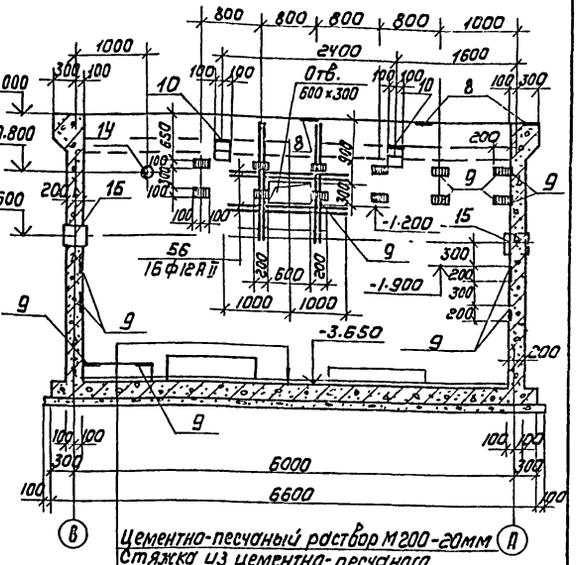

Торкрет штукатурка цементно-песчаным раствором с последующим железнением -25мм
Набетонка из бетона М50
Ж.-б. днище - 200
Асфальтовый раствор - 8
Подготовка из бетона М50 - 100

Цементно-песчаный раствор М200 - 20мм
Стяжка из цементно-песчаного раствора М150 по уклону
Ж.-б. днище - 200 мм
Асфальтовый раствор 8мм
Подготовка из бетона М50 - 100мм

Разрез 3-3

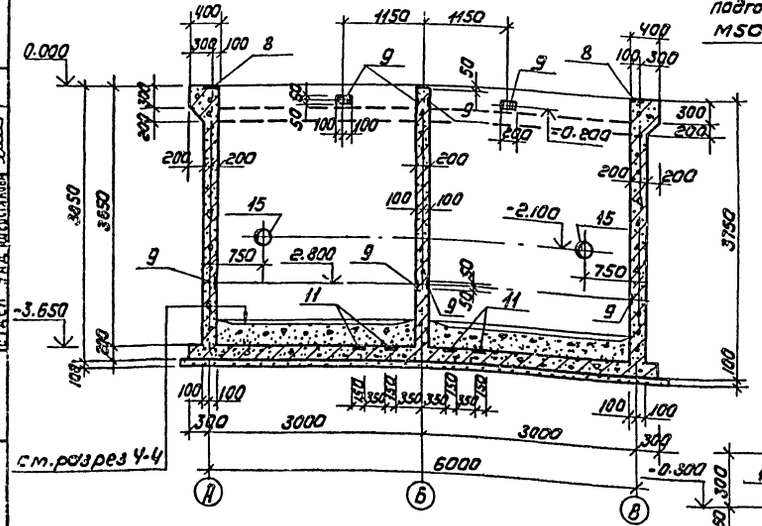

Вид Б-Б

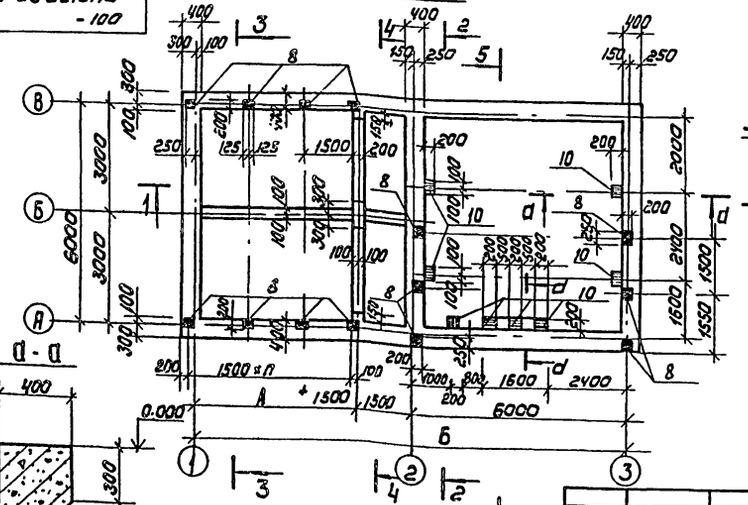

Д-Д

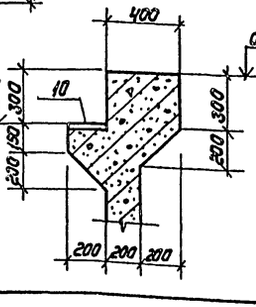

Б-Б

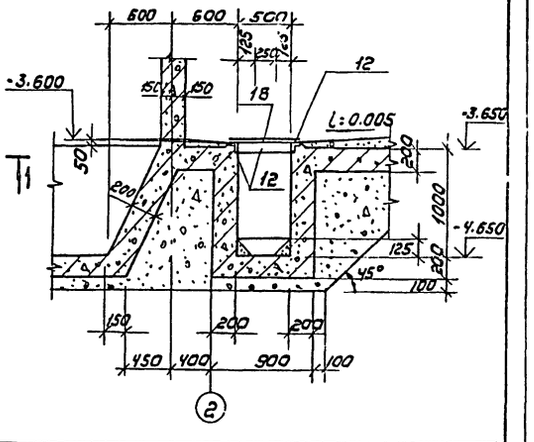

Н.контр	Кузнецов		
Провер.	Антонова		
Инженер	Саранча		
Ст.инж	Брайнина		
Рук.гр.	Антонова		
ГИП	Кузнецов		
Гл.констр	Шапиро		
Нач.отд	Красавин		

Привязан

Инв.№

ТП 901-3-183.83 АС

Сооружения обработки промывной воды от контактных осветителей для станции производительностью 1.6; 3.2; 50 тыс м³/сутки

Стадия	Лист	Листов
Р	7	

Опалубочный чертеж
Разрезы 2-2 ÷ 5-5
Вид Б-Б

ЦНИИЭП инженерного оборудования г. Москва

Альбом II

Типовой проект 901-3-183.83

Схема расположения нижних сеток

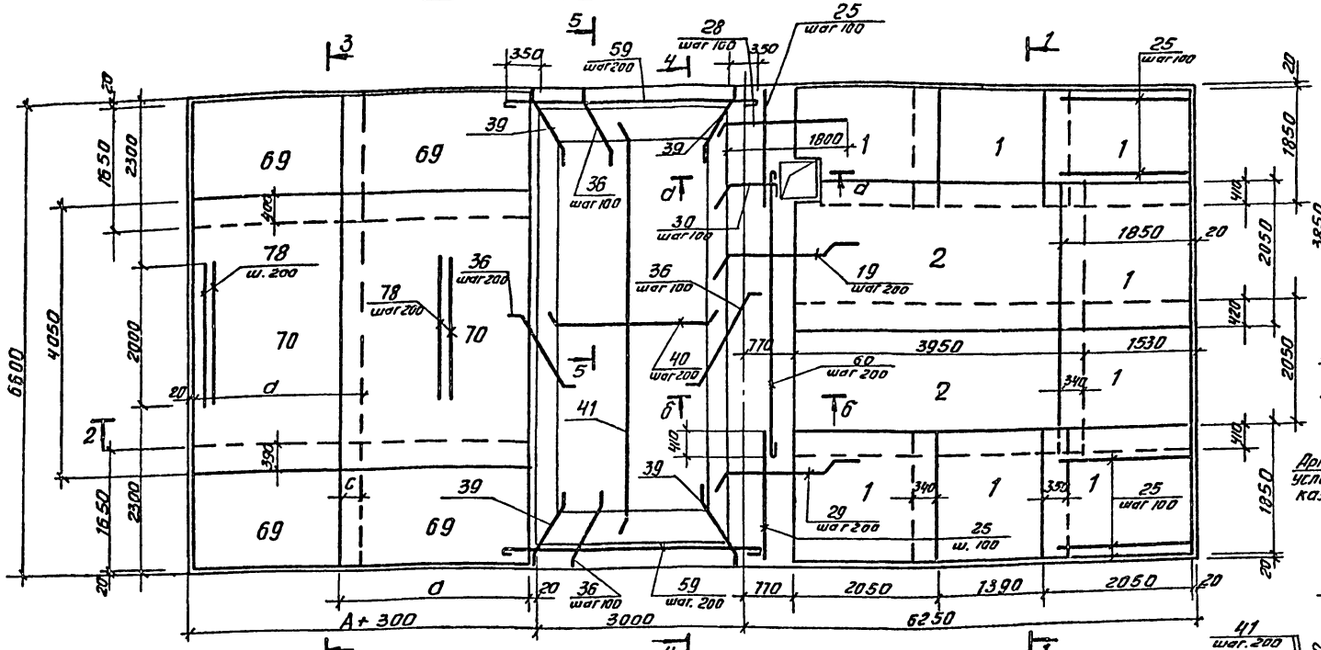

Схема расположения верхних сеток

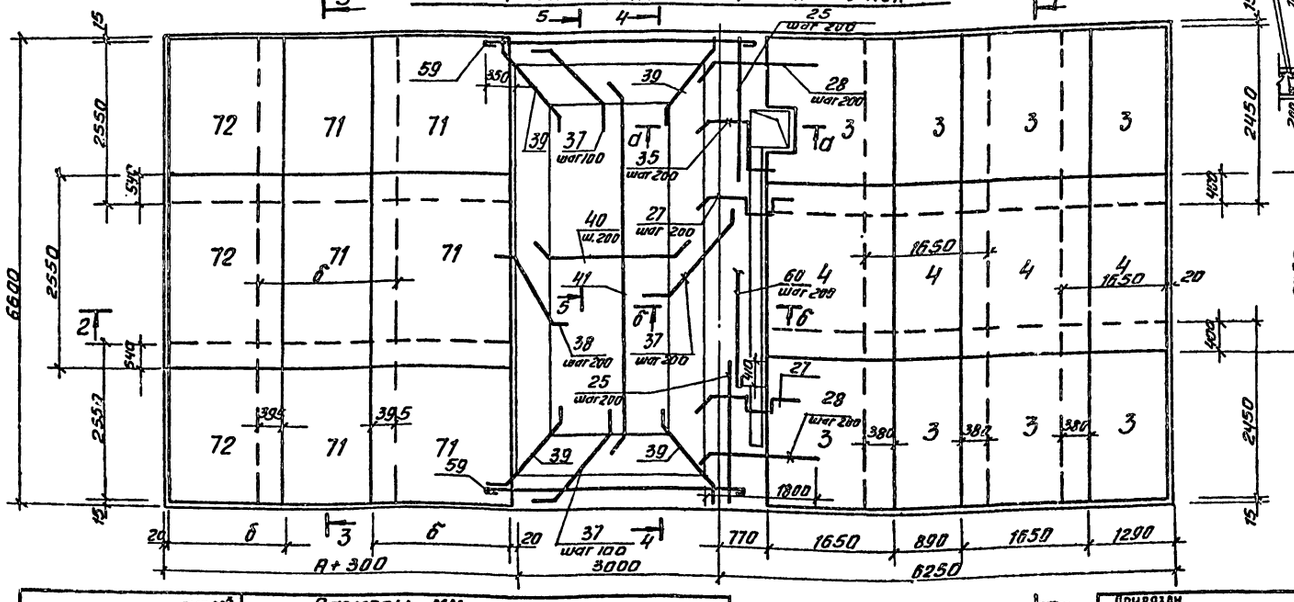

Разрез 1-1

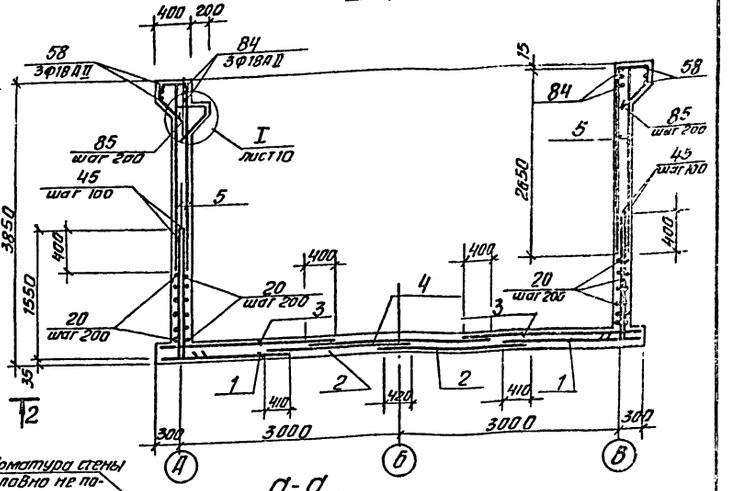

а-а

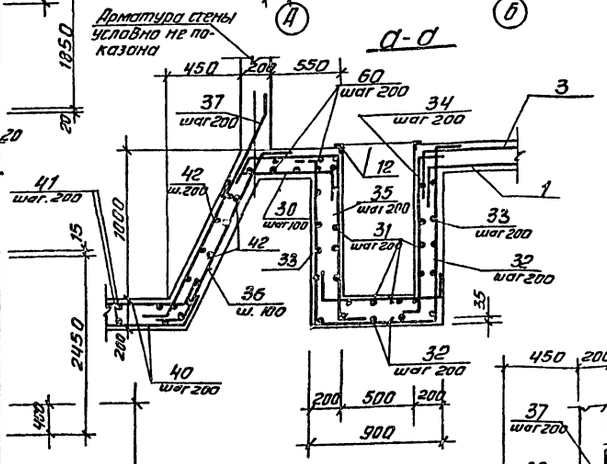

б-б

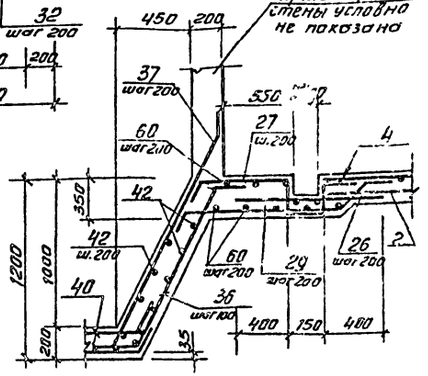

Производительность тыс.м³/сутки	Размеры мм								
	А	Б	а	б	с	d	е	ж	и
1.6 и 3.2	4500	13500	2650	1850	540	3250	2750	7300	80 50
5.0	7500	16500	4100	2850	440	5950	3050	8800	11050

Привязан

Инв. №

Н. контр.	Кузнецов	
Провер.	Антонова	
Инжен.	Саранча	
Ст. инж.	Брайнина	
Рук. гр.	Антонова	
ГИП	Кузнецов	
Гл. конст.	Шапиро	
Нач. отд.	Красавин	

ТП 901-3-183.83 - ВС

Сооружения обработки промывной воды от контактных осветлителей для станции производительностью 1.6; 3.2; 5.0 тыс м³/сутки

Схемы армирования днища. Разрез 1-1. Сечения.

Стадия	Лист	Листов
Р	9	

ЦНИИЭП инженерного оборудования г. Москва

Копировал Антипова

Формат А3

Альбом II

Типовой проект 901-3-183.83

Схема армирования стен

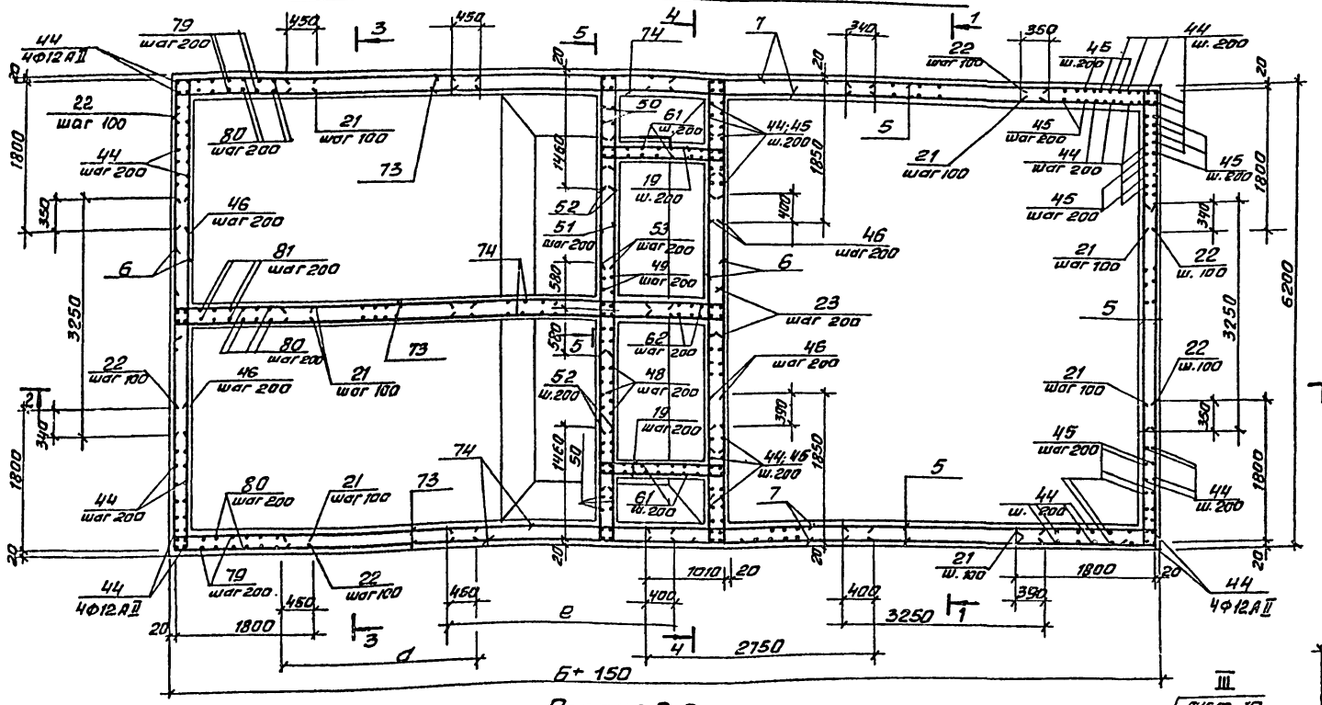

Разрез 3-3

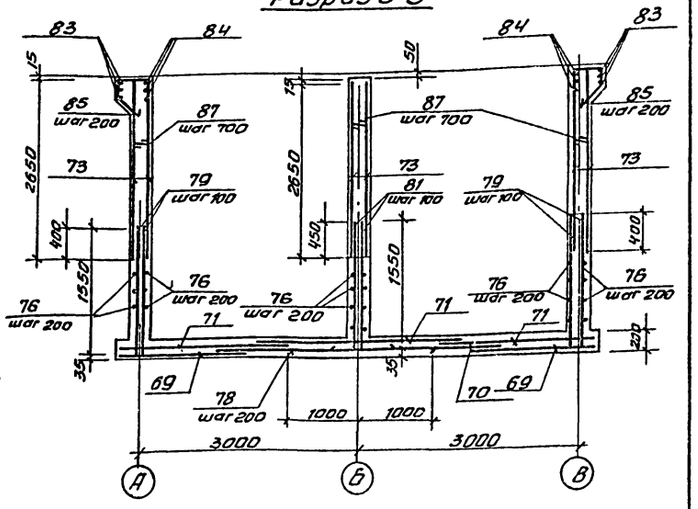

Разрез 4-4

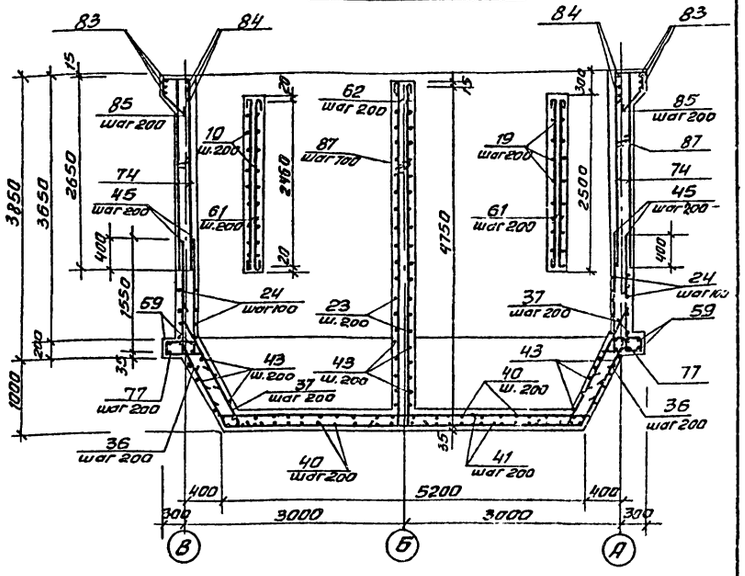

Разрез 2-2

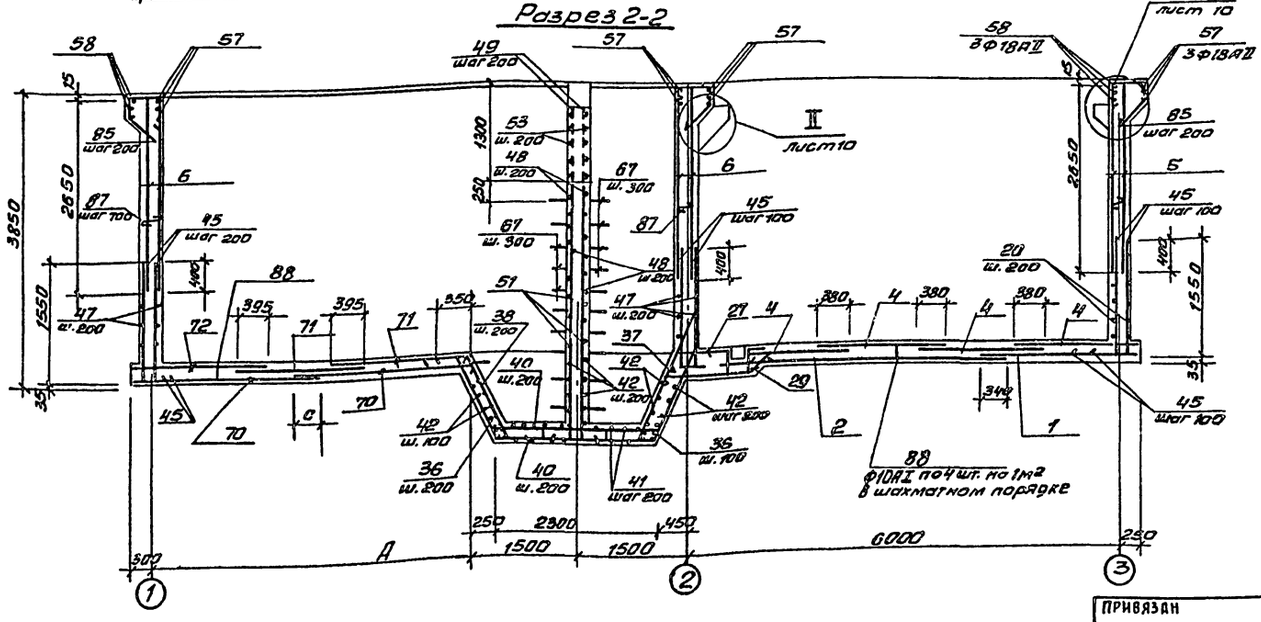

Н.контр.	Кузнецов		
Провер.	Антонова		
Инжен.	Саранча		
Ст. инж.	Брайнина		
Рук. гр.	Антонова		
ГИП	Кузнецов		
Гл. конст.	Шапиро		
Нач. отд.	Красавин		

ТП 901-3-183.83 -АС

Сооружения обработки промывной воды от контактных осветлителей для станции производительностью 1.6; 32; 5.0 тыс. м³/сутки

Схема армирования стен. Разрезы 2-2 ÷ 4-4

Стадия	Лист	Листов
Р	9	

ЦНИИЭП инженерного оборудования г. Москва

Копировал Антипова

Формат А2

Инв. № подл. | Подпись и дата | Взам. инв. №

Инв. № | Привязан

Альбом II

Типовой проект 901-3-183.83

Инв.№ подл. | Подпись и дата | Взам. инв.№

Схема армирования обвязочного пояса

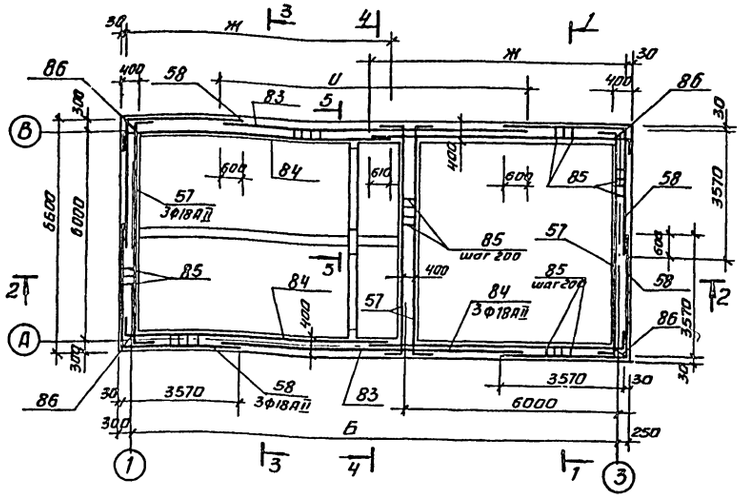

Разрез 5-5

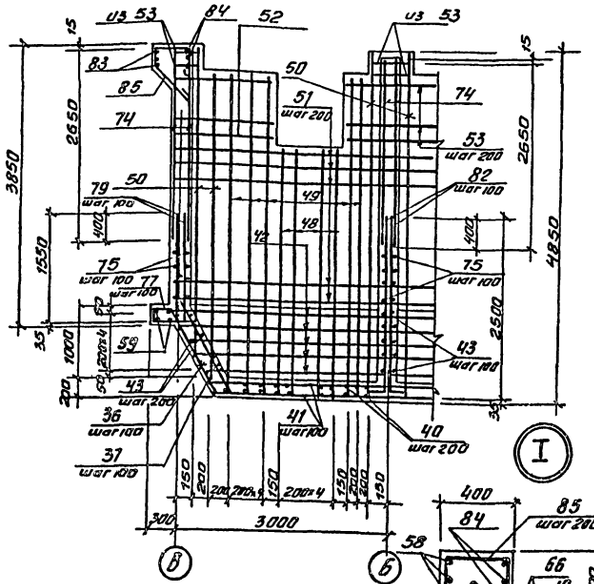

Ведомость деталей

Поз.	Эскиз
19	1660
21	1800
22	1800
23	1010
27	
28	1800
29	
30	760
31	850
32	
33	850
34	1140
35	1140
36	1250
37	1650
38	1250
39	1350
40	2260
41	5160
42	6380 ÷ 6280
43	2480 ÷ 3330
44	3800
45	1550
46	1850
48	3500

Поз.	Эскиз
49	4500
50	4400 ÷ 4800
51	6160
52	1460
54	
55	
57	6540
58	3570
59	3550
60	3680
61	2460
62	4750
63	
64	
65	180
66	1580
67	
77	
79	1550
80	3800
81	1550
82	2500
85	
86	
87	180
88	

Спецификация монолитной конструкции сооружения (начало)

Формат	Зона	Поз.	Обозначение	Наименование	Кол.	Примечание
				Производительность 1,6; 3,2; 5,0 тыс.м³/сутки		
				Сборочные единицы		
				Сетки арматурные		
		1		С 8АI-200/12АII-100 1850х2050 25/25	8	42,8 кг
		2		С 8АI-200/8АI-200 2050х3950 375/375	2	33,8 кг
		3		С 12АII-200/12АII-200 1650х2450 25/25	8	38,7 кг
		4		С 12АII-200/12АII-200 1650х2450 425/425	4	32,9
		5		С 10АII-200/12АII-200 2650х3250 25/25	6	68,1 кг
		6		С 12АII-200/12АII-200 2650х3250 25/25	4	80,6 кг
		7		С 10ВII-100/12АII-200 2650х2750 75/75	4	79,0 кг
				Изделия закладные		
		8	1.400-15.87.130-20	МН 120-3	16	4,1 кг
		9	120-34	МН 107-3	42	1,3 кг
		10	130-05	МН 117-6	8	2,4 кг
		11	120-38	МН 111-3	6	1,4 кг
		12	540-09	МН 548	22пм	4,2 кг
				Сальники		
		13	3.901-5	dy = 80, ℓ=200	12	5,1 кг
		14	3.901-5	dy = 150, ℓ=200	5	11,8 кг
		15	3.901-5	dy = 300, ℓ=200	6	23,2 кг
		16	3.901-5	dy = 50 ℓ=200	2	3,8 кг
		17	3.901-5	dy = 100 ℓ=200	5	6,2 кг
		18	ТП 901-3- -АСН.ЩI	Щит стальной ЩI	1	15,9 кг
				Детали		
				ФIOАII ГОСТ 5781-82		
		19		ℓ = 1960	52	1,2 кг
		20		ℓ = 3250	36	2,0 кг
		21		ℓ = 1950	296	1,2 кг
		22		ℓ = 3600	148	2,2 кг
		23		ℓ = 1160	38	0,7 кг
		24		ℓ = 2750	24	1,7 кг
				ФI2АII ГОСТ 5781-82		
		25		ℓ = 1850	54	1,6 кг
		26		ℓ = 950	23	0,9 кг
		27		ℓ = 2030	23	1,8 кг

1. Закладные изделия и сальники заложить до бетонирования.
2. В местах пропуска сальников арматуру разрезать, отогнуть и приварить к корпусу сальника.
3. Защитный слой бетона для нижней арматуры днища -35мм, для остальной арматуры - 20мм.
4. Таблицу размеров см. лист 8.

Привязан

Инв.№

Н.контр	Кузнецов	
Провер.	Антонова	
Инженер	Саранча	
Ст. инж	Брайнина	
Рук. гр.	Антонова	
ГИП	Кузнецов	
Гл. конст.	Шапиро	
Нач. отд	Красавин	

ТП 901-3-183.83 -АС

Сооружения обработки промывной воды от контактных осветлителей для станции производительностью 1,6; 3,2; 5,0 тыс м³/сутки

Схема армирования обвязочного пояса. Разрез 5-5. Узлы. Спецификация монолитной конструкции сооружения. (начало)

Стадия	Лист	Листов
Р	16	

ЦНИИЭП инженерного оборудования г. Москва

Альбом II

Типовой проект 901-3-183.83

Формат	Зона	Поз.	Обозначение	Наименование	Кол.	Примечание
				Детали		
				Ф12АII ГОСТ 5781-82		
				ℓ = 2000	17	1,8кг
		28		ℓ = 1970	25	1,8кг
		29		ℓ = 1160	8	1,0кг
		30		ℓ = 1250	32	1,1кг
		31		ℓ = 3450	10	3,1кг
		32		ℓ = 2100	12	1,9кг
		33		ℓ = 1640	8	1,5кг
		34		ℓ = 2290	4	2,0кг
		35		ℓ = 1750	110	1,6кг
		36		ℓ = 2150	60	1,9кг
		37		ℓ = 1850	24	1,7кг
		38		ℓ = 1850	16	1,7кг
		39		ℓ = 2760	52	2,5кг
		40		ℓ = 5660	24	5,0кг
		41		$ℓ_{ср}$ = 6230	46	5,5кг
		42		$ℓ_{ср}$ = 3305	36	2,9кг
		43		ℓ = 4050	132	3,6кг
		44		ℓ = 1800	416	1,6кг
		45		ℓ = 2050	114	1,8кг
		46		ℓ = 3250	24	2,9кг
		47		ℓ = 3750	20	3,4кг
		48		ℓ = 4750	28	4,2кг
		49		$ℓ_{ср}$ = 4850	12	4,3кг
		50		ℓ = 6560	48	5,8кг
		51		ℓ = 1660	20	1,5кг
		52		ℓ = 1160	13	1,0кг
		53		ℓ = 1060	17	1,0кг
		54		ℓ = 1370	6	1,2кг
		55		ℓ = 2000	16	1,8кг
		56				
				Ф18АII ГОСТ 5781-82		
		57		ℓ = 7040	12	14,1кг
		58		ℓ = 7140	6	14,3кг
				Ф8АI ГОСТ 5781-82		
		59		ℓ = 3650	16	1,5кг
		60		ℓ = 3780	8	1,5кг
		61		ℓ = 2560	28	1,0кг
		62		ℓ = 5050	8	2,0кг
		63		ℓ = 1100	17	0,6кг
		64		ℓ = 1400	6	0,6кг
		65		ℓ = 280	20	0,1кг
		66		ℓ = 1680	4	0,7кг
		67		Ф18АI ГОСТ 5781-82 ℓ = 1360	50	2,7кг
		68	ГОСТ 3262-75	Труба 33,5×2,8 ℓ = 1000	2	2,12кг

Формат	Зона	Поз.	Обозначение	Наименование	Кол.	Примечание
			Производительность	1,6; 3,2 тыс. м³/сутки		
				Сборочные единицы		
				Сетки арматурные		
		69		$C\frac{12АII-200}{12АII-100}$ 1650×2650 $\frac{25}{25}$	4	41,8кг
		70		$C\frac{12АII-200}{12АII-200}$ 2650×4050 $\frac{425}{425}$	2	90,6кг
		71		$C\frac{12АII-100}{8АI-200}$ 1850×2550 $\frac{75}{75}$	6	52,8кг
		72		$C\frac{12АII-100}{12АII-200}$ 1850×2550 $\frac{75}{75}$	3	64,6кг
		73		$C\frac{10АII-200}{12АII-200}$ 2650×3250 $\frac{25}{25}$	6	68,1кг
		74		$C\frac{10АII-100}{12АII-200}$ 2650×2750 $\frac{375}{375}$	6	71,9кг
				Детали		
				Ф10АII ГОСТ 5781-82		
		75		ℓ = 2750	60	1,7кг
		76		ℓ = 3250	36	2,0кг
				Ф12АII ГОСТ 5781-82		
		77		ℓ = 1610	58	1,4кг
		78		ℓ = 2000	30	1,8кг
		79		ℓ = 1800	212	1,6кг
		80		ℓ = 4050	42	3,6кг
		81		ℓ = 1800	78	1,6кг
		82		ℓ = 2750	36	2,5кг
				Ф18АII ГОСТ 5781-82		
		83		ℓ = 8050	6	16,1кг
		84		ℓ = 7300	12	14,6кг
				Ф8АI ГОСТ 5781-82		
		85		ℓ = 1420	224	0,6кг
		86		ℓ = 1860	4	0,8кг
		87		ℓ = 280	1125	0,1кг
		88		Ф10АI ГОСТ 5781-82 ℓ = 750	332	0,5кг
				Материалы:		
				Бетон М200; Мр3 100; В4	78,2	м³

Формат	Зона	Поз.	Обозначение	Наименование	Кол.	Примечание
			производительность	5,0 тыс. м³/сутки		
				Сборочные единицы		
		8	1.400-15. В1. 130-20	Изделие закладное МН120-3	2	4,1кг
				Сетки арматурные		
		69		$C\frac{12АII-200}{14АII-100}$ 1650×4100 $\frac{50}{50}$	4	114,85кг
		70		$C\frac{12АII-200}{12АII-200}$ 4050×4100 $\frac{50}{50}$	2	152,3кг
		71		$C\frac{14АII-100}{8АI-200}$ 2850×2550 $\frac{75}{75}$	6	104,7кг
		72		$C\frac{14АII-100}{12АII-200}$ 2850×2550 $\frac{75}{75}$	3	122,9кг
		73		$C\frac{8АI-200}{10АII-100}$ 2650×5950 $\frac{25}{25}$	6	131,7кг
		74		$C\frac{10АII-100}{10АII-100}$ 2650×3050 $\frac{375}{375}$	6	101,3кг
				Детали		
		75		Ф10АII ГОСТ 5781-82 ℓ = 3050	60	1,9кг
				Ф14АII ГОСТ 5781-82		
		77		ℓ = 1660	58	2,0кг
		78		ℓ = 2000	45	2,4кг
		79		ℓ = 1850	336	2,2кг
		80		ℓ = 4100	42	5,0кг
				Ф18АII ГОСТ 5781-82		
		81		ℓ = 2000	168	4,0кг
		82		ℓ = 2950	36	5,9кг
		83		ℓ = 11050	6	22,1кг
		84		ℓ = 8800	12	17,6кг
				Ф8АI ГОСТ 5781-82		
		76		ℓ = 6050	36	2,4кг
		85		ℓ = 1420	254	0,6кг
		86		ℓ = 1860	4	0,8кг
		87		ℓ = 280	1280	0,1кг
		88		Ф10АI ГОСТ 5781-82 ℓ = 750	411	0,5кг
				Материалы:		
				Бетон М200; Мр3 100; В4	89,3	м³

Ведомость расхода стали на элемент, кг

Производительность тыс. м³/сутки	Изделия арматурные									Всего	Изделия закладные																													Общий расход
	Арматура класса										Арматура класса							Прокат марки																						
	А-I				А-II						А-I				А-III			ВСт3 кп2																						
	ГОСТ 5781-82				ГОСТ 5781-82						ГОСТ 5781-82				ГОСТ 5781-82			ГОСТ 103-76					ГОСТ 8509-72		ГОСТ 8568-77		ГОСТ 3262-75		ГОСТ 10704-76											
	Ф8	Ф10	Ф18	Итого	Ф10	Ф12	Ф14	Ф18	Итого		Ф6	Ф10	Ф16	Итого	Ф8	Ф12	Итого	δ=4	δ=6	δ=8	δ=10	Итого	150×5	Итого	δ=5	Итого	33×2,8	Итого	152×4,5	168×5	245×7	426×7	Итого							
1.6 и 3.2	536.0	166.0	135.0	837.0	1851.6	6782.6	—	526.8	9161.0	9998.0	7.4	6.3	31.2	44.9	16.0	16.0	32.0	1.8	57.7	52.4	60.6	172.5	8.4	8.4	14.1	14.1	4.0	4.0	44.2	20.0	41.0	87.0	192.2	469.1	104667							
5.0	887.1	205.5	135.0	1227.6	2546.6	5279.6	2311.3	483.2	11619.7	12847.3	7.4	6.3	31.2	44.9	16.0	18.0	34.0	1.8	57.7	58.6	60.6	178.7	8.4	8.4	14.1	14.1	4.0	4.0	44.2	20.0	41.0	87.0	192.2	476.3	133236							

1. Сетки арматурные поз. 1÷7 и 69÷74 выполнять по ГОСТу 23279-78.
2. Ведомость деталей см. лист 10.
3. Для обеспечения проектного положения арматуры в днище устанавливают в шахматном порядке поз. 88 по 4шт. на 1м² площади, в стенах - поз. 87. с шагом 700 мм в шахматном порядке.

ПРИВЯЗАН

Инв. №

Н. контр.	Кузнецов	
Провер.	Антонова	
Инженер	Саранча	
Ст. инж.	Брайнина	
Рук. гр.	Антонова	
Тип	Кузнецов	
Гл. конст	Шапиро	
Нач. отд	Красавин	

ТП 901-3-183.83 -АС

СООРУЖЕНИЯ ОБРАБОТКИ ПРОМЫВНОЙ ВОДЫ ОТ КОНТАКТНЫХ ОСВЕТЛИТЕЛЕЙ ДЛЯ СТАНЦИИ ПРОИЗВОДИТЕЛЬНОСТЬЮ 1,6; 3,2; 5,0 ТЫС. М³/СУТКИ.

СПЕЦИФИКАЦИЯ МОНОЛИТНОЙ КОНСТРУКЦИИ СООРУЖЕНИЯ (ОКОНЧАНИЕ)

Стадия	Лист	Листов
Р	11	

ЦНИИЭП инженерного оборудования

Типовой проект 901-3-183.83 Альбом II

Схема армирования перекрытия

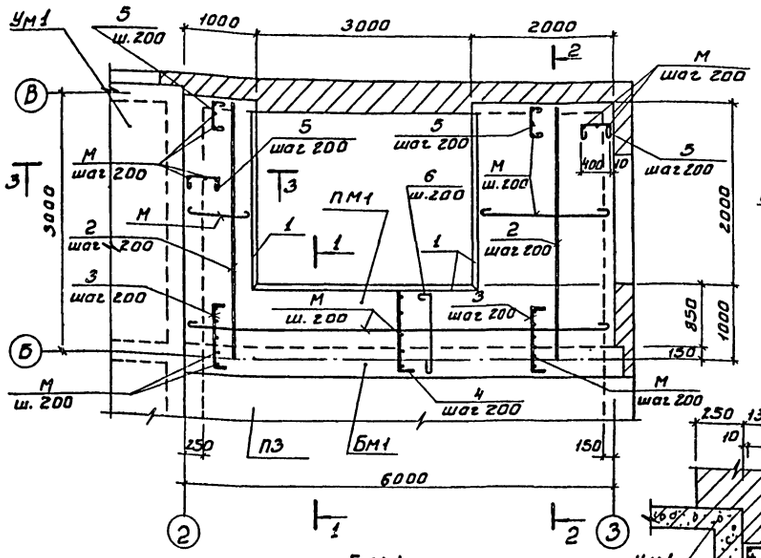

Разрез 1-1

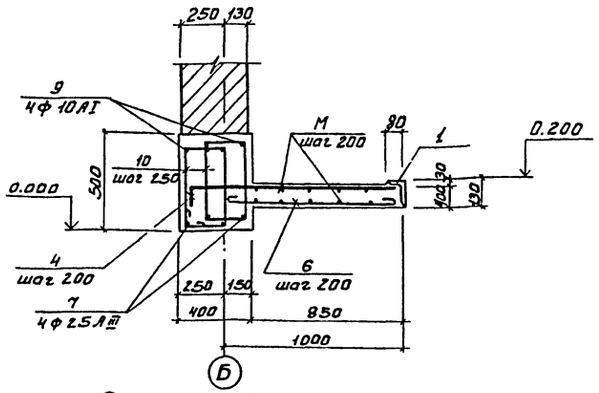

Разрез 3-3

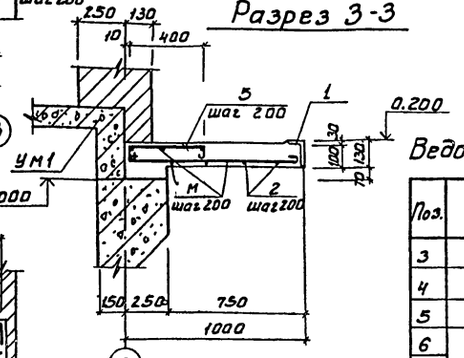

Бм1

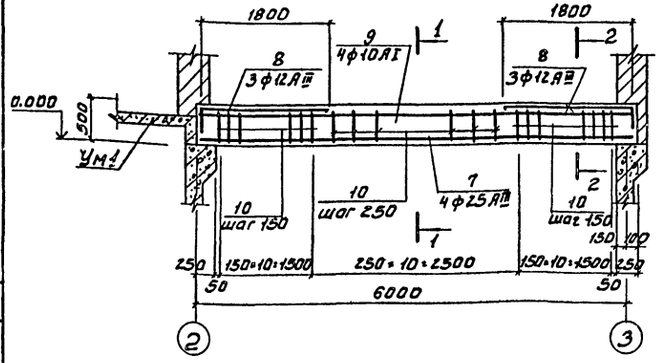

Расчетная схема Бм1

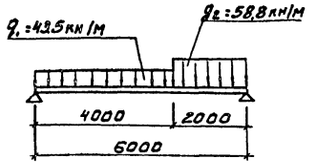

Разрез 2-2

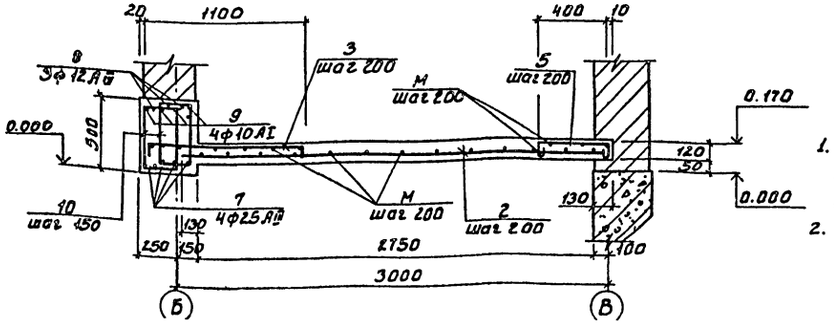

Ведомость деталей

Поз.	Эскиз
3	90, 1100, 30
4	100, 1200
5	90, 400, 90
6	1060
8	250, 1800
10	375, 460, 580, 255

Спецификация монолитного перекрытия

Формат	Зона	Поз.	Обозначение	Наименование	Кол.	Примечание
				ПМ1 (1шт.)		
				Сборочные единицы		
		1	-АСИ. МН1	Изделие закладное МН1	30кг	13.3кг
				Детали		
				ф12 АIII ГОСТ 5781-82		
		2		ℓ=3000	15	2.66кг
		3		ℓ=1280	15	1.14кг
		4		ℓ=1300	15	1.15кг
				ф8АI ГОСТ 5781-82		
		5		ℓ=680	45	0.27кг
		6		ℓ=1160	15	0.46кг
		М		Общ.=138000	1	54.51кг
				Бм1 (1шт.)		
				Детали		
		7		ф25АIII ГОСТ 5781-82 ℓ=6070	4	23.31кг
		8		ф12АIII ГОСТ 5781-82 ℓ=2050	6	1.82кг
		9		ф10АI ГОСТ 5781-82 ℓ=6070	4	3.75кг
		10		ф8АI ГОСТ 5781-82 ℓ=1770	62	0.66кг
				Материалы:		
				Бетон М200	2.50	м³

Ведомость расхода стали на элемент, кг

Марка элемента	Изделия арматурные								Всего	Изделия закладные							Всего	Общий расход
	Арматура класса									Арматура класса				Прокат марки				
	АI ГОСТ 5781-82				АIII ГОСТ 5781-82					АIII ГОСТ 5781-82				Угловая неравнобокая ГОСТ 8509-72				
	ф6	ф8	ф10	Итого	ф10	ф12	ф25	Итого		ф6	ф8	ф10	Итого	L125×80×8			Итого	
Пм1		68.16		68.16		74.25		74.25	142.41			7.20	7.20	112.50			112.50	119.70	262.11
Бм1	—	40.92	15.00	55.92	—	10.92	93.24	104.16	160.08										160.08

1. Технологическая нагрузка на перекрытие – 10 кн/м².
2. Защитный слой бетона:
   В балке – 20мм;
   В плите – 15мм.

Привязан:		ТП 901-3-183.83 -АС	
Инв. №	Н.контр. Кузнецов	Сооружения обработки промышленной воды от контактного осветлителей для станции производительностью 1,6-3,2 и 5,0 тыс.м³/сутки	Стадия Р, Лист 12, Листов
	Провер. Кузнецов		
	Рук.гр. Антонова		
	ГИП Кузнецов	Перекрытие монолитное на отм 0.200	ЦНИИЭП инженерного оборудования г. Москва
	Гл.констр. Огаджо		
	Нач.отд. Красавин		

Согласовано. Отдел КГТ Бодрэ А. Инв. № подл. | Подпись и дата | Взам. инв. №

Типовой проект 901-3-183.83 Альбом III

Арматуру плиты вырезать по месту и добавить арматуру поз. 2

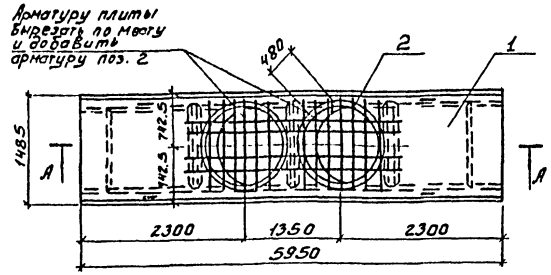

Разрез А-А

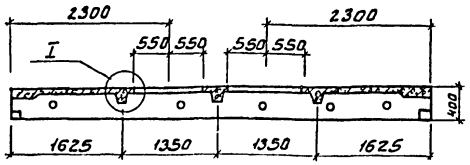

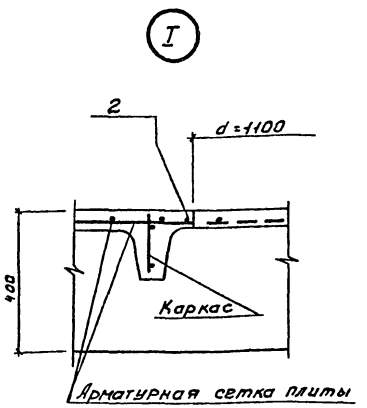

Арматурная сетка плиты

Ведомость расхода стали на дополнительную арматуру

Марка элемента	Изделия арматурные				Общий расход
	Арматура класса			Всего	
	A III				
	ГОСТ 5781-82				
	⌀12		Итого		
П1	3,6		3,6	3,6	

Формат	Зона	Поз.	Обозначение	Наименование	Кол.	Примечание
				Документация		
–			1.442.1-2, вып 1	Плиты перекрытий железобетонные ребристые высотой 400мм. укладываемые на ригели прямоугольного сечения		
				Сборочные единицы		
–		1	1.442.1-2 Вып. 1	Плита покрытия 2П1-5АIVт	1	
				Детали		
Б4		2		ф12 A III ГОСТ 5781-82 ℓ=4030	1	3.6 кг

Привязан:

Инв.№

Инв.№ подл. | Подпись и дата | Взам. инв.№

Н. контр	Кузнецов	
Провер.	Антонова	
Инжен.	Саранча	
Рук. гр.	Антонова	
ГИП	Кузнецов	
Гл. констр	Шапиро	
Нач. отд.	Красавин	

ТП 901-3- АСИ. П1.

Плита покрытия П1

Стадия	Масса	Масштаб
Р	2250	1:50
Лист.	Листов 1	

ЦНИИЭП инженерного оборудования г. Москва

Типовой проект 901-3- Альбом III

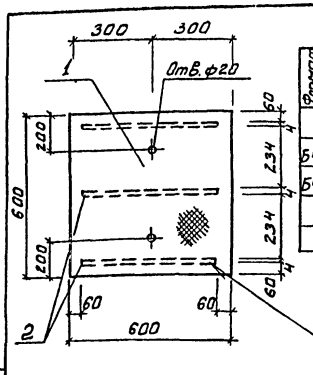

Формат	Зона	Поз.	Обозначение	Наименование	Кол.	Примеч
				Детали		
Б4		1		Лист РмВ К-50×600×600 ВСт3кп2 ГОСТ 8568-77	0.36	ℓ 141 кг
Б4		2		Полоса ВСт3кп2-II ГОСТ 535-79 ℓ=480	3	0.6 кг

1. Покрытие поверхностей 2 слоя масляной краской /ГОСТ 695-77/ за два раза.
2. Сварку производить электродами типа Э42 по ГОСТ 9467-75

ГОСТ 5264-80-Т3А4-502100

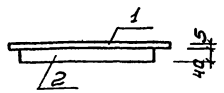

Привязан:

Инв.№

Инв.№ подл. | Подпись и дата | Взам. инв.№

Н. контр	Кузнецов	
Провер.	Антонова	
Инжен.	Саранча	
Рук. гр.	Антонова	
ГИП	Кузнецов	
Гл. констр	Шапиро	
Нач. отд.	Красавин	

ТП 901-3- -АСИ. Щ1

Щит стальной Щ1

Стадия	Масса	Масштаб
Р	15,9	
Лист.	Листов 1	

ЦНИИЭП инженерного оборудования г. Москва

Копировал: Баброва Формат: А4

Типовой проект 901-3- Альбом III

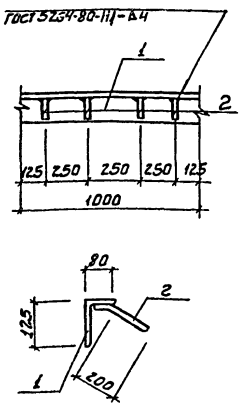

Формат	Зона	Поз.	Обозначение	Наименование	Кол.	Примечан
				Детали		
Б4		1		Уголок Б-125×80×8 ГОСТ 8510-72 неравн. ВСт3кп2-II ГОСТ 535-79 ℓ=1000	1	12.5 кг
Б4		2		ф 10 A III ГОСТ 5781-82 ℓ=270	4	0.10 кг

1. Покрытие поверхностей - горячее цинкование h 0.05÷0.06
2. Сварку Вести электродами типа Э-42 по ГОСТ 9467-75

Привязан:

Инв.№

Инв.№ подл. | Подпись и дата | Взам. инв.№

Н. контр	Кузнецов	
Провер.	Антонова	
Инжен.	Саранча	
Рук. гр.	Антонова	
ГИП	Кузнецов	
Гл. констр	Шапиро	
Нач. отд.	Красавин	

ТП 901-3-183.83 АСИ. МН1

Изделие закладное МН1.

Стадия	Масса	Масштаб
Р	13,3	
Лист.	Листов 1	

ЦНИИЭП инженерного оборудования г. Москва

Альбом II

Типовой проект 901-3-183.83

Ведомость рабочих чертежей основного комплекта, КМ

Лист	Наименование	Примечание
1	Общие данные. Техническая спецификация металла	
2	Техническая спецификация стали на типовые конструкции	
3	Ведомость металлоконструкций по видам профилей	
4	Схемы расположения подвесных путей	
5	Схемы расположения площадок, ограждений, лестниц и опор под трубопроводы	

Ведомость ссылочных и прилагаемых документов

Обозначение	Наименование	Примечание
	Ссылочные документы	
1.426-1, вып.3	Стальные подкрановые балки, Балки путей подвесного транспорта пролетом 6м. Чертежи КМ.	
1.459-2, вып.1 и 2	Стальные лестницы, переходные площадки и ограждения.	

Ведомость спецификаций

Лист	Наименование	Примечание
5	Спецификация к схемам расположения площадок, ограждений, лестниц и опор под трубопроводы	

Типовой проект разработан в соответствии с действующими нормами и правилами и предусматривает в части металлических конструкций мероприятия, обеспечивающие взрывную, взрывопожарную и пожарную безопасность при эксплуатации здания.

Главный инженер проекта (Кузнецов)

Техническая спецификация металла

Вид профиля и ГОСТ, ТУ	Марка металла и ГОСТ	Обозначение и размер профиля, мм		Код: Марка металла	Код: Вид профиля	Код: Размер профиля	Количество, шт.	Длина, мм	Масса металла по элементам конструкций, т: Код элемента конструкции: Монорельсовые пути и балки для подвески монорельсов	Площадки и опоры под трубопроводы				Общая масса, т	Масса потребности в металле по кварталам (заполняется изготовителем), т: I	II	III	IV	Заполняется ВЦ
1	2	3	4	5	6	7	8	9											
Балки двутавровые ГОСТ 8239-72	Вст3пс6 ГОСТ 380-71*	I 20	1		24171				0,9					0,9					
	Итого		2	12300															
Всего профиля			3						0,9					0,9					
Швеллеры ГОСТ 8240-72	Вст3кп2 ГОСТ 380-71*	[16	4		26182					0,04				0,04					
		[10	5		26140					0,07				0,07					
	Итого		6	11240						0,11				0,11					
Всего профиля			7							0,11				0,11					
Сталь угловая равнополочная ГОСТ 8509-72	Вст3кп2 ГОСТ 380-71*	∠100×8	8						0,02					0,02					
		∠63×6	9							0,05				0,05					
	Итого		10	11240															
Всего профиля			11		21113				0,02	0,05				0,07					
Сталь угловая неравнополочная ГОСТ 8510-72	Вст3кп2 ГОСТ 380-71*	∠160×100×10	12		22260				0,01	0,01				0,02					
	Итого		13	11240					0,01	0,01				0,02					
Всего профиля			14																
Сталь полосовая ГОСТ 103-76	Вст3кп2 ГОСТ 380-71*	δ=10	15						0,39					0,39					
		δ=8	16							0,03				0,03					
	Итого		17	11240															
Всего профиля			18		13110				0,39	0,03				0,42					
Сталь листовая рифленая ГОСТ 8568-77	Вст3кп2 ГОСТ 380-71*	δ=5	19	11240	71331					0,13				0,13					
Всего профиля			20		71331					0,13				0,13					
Итого масса металла, т			21																
Лестницы, площадки, ограждения	Лист N2		22											0,52					
Всего масса металла, т			23						1,32	0,33				2,17					
В том числе по маркам	Вст3кп2		24	11240					0,42	0,33				1,27					
	Вст3кп6		25	12300					0,9					0,9					
Масса поставки элементов по кварталам, т (заполняется заказчиком)		I																	
		II																	
		III																	
		IV																	

Инв.№

ТП 901-3-183.83 -КМ

Н.контр.	Кузнецов		
Проверил	Антонова		
Ст.инж.	Брайнина		
Рук.гр.	Антонова		
ГИП	Кузнецов		
Гл.констр.	Шапиро		
Нач.отд.	Красавин		

Сооружения обработки промывной воды от контактных осветлителей для станции производительностью 1,6; 3,2 и 5,0 тыс.м³/сутки

Стадия	Лист	Листов
Р	1	5

Общие данные. Техническая спецификация металла

ЦНИИЭП инженерного оборудования г. Москва

Привязан

Инв.№ подл. | Подпись и дата | Взам.инв.№

Согласовано

19037-07

Альбом II

Типовой проект 901-3-183.83

Вид профиля и ГОСТ, ТУ	Марка металла и ГОСТ	Обозначение и размер профиля	Код: № п/п	Код: Марка металла	Код: Вид профиля	Код: Размер профиля	Количество, шт.	Длина, мм	Масса металла по элементам конструкций, т: лестницы		ограждения	стремянки	Общая масса, т	Масса потребности в металле по кварталам, т (Заполняется изготовителем): I	II	III	IV	Заполняется ВЦ
									Код элемента конструкций									
1	2	3	4	5	6	7	8	9	566242		566244	266242						
Сталь холодногнутая ГОСТ 8278-75*	Вст3кп2 ГОСТ 380-71*	[80×50×4	1	11240					0,09				0,09					
Всего профиля			2		73007				0,09				0,09					
Сталь холодногнутая ГОСТ 19771-74*	Вст3кп2 ГОСТ 380-71*	L80×5	3	11240								0,13	0,13					
Всего профиля			4		75116							0,13	0,13					
Сталь холодногнутая ГОСТ 8281-80*	Вст3кп2 ГОСТ 380-71*	L50×40×12×25	5	11240							0,08		0,08					
Всего профиля			6		74002						0,08		0,08					
Сталь холодногнутая ЧМТУ2-130-70	Вст3кп2 ГОСТ 380-71*	⌊90×30×25×5	7	11240							0,03		0,03					
Всего профиля			8								0,03		0,03					
Сталь прокатная угловая разнополочная ГОСТ 8509-72*	Вст3кп2 ГОСТ 380-71*	L75×6	9						0,01				0,01					
		L25×3	10								0,02		0,02					
	Итого		11	11240					0,01		0,02		0,03					
Всего профиля			12		21113				0,01		0,02		0,03					
Сталь полосовая ГОСТ 103-76	Вст3кп2 ГОСТ 380-71*	δ=6	13						0,01			0,01	0,02					
		δ=4	14						0,11				0,11					
	Итого		15	11240					0,12			0,01	0,13					
Всего профиля			16		13110				0,12			0,01	0,13					
Сталь круглая ГОСТ 2590-71	Вст3кп2 ГОСТ 380-71*	• 18	17	11240								0,03	0,03					
Всего профиля			18		11118							0,03	0,03					
Всего масса металла, т		Вст3кп2 ГОСТ 380-71*	19						0,22		0,13	0,17	0,52					
Масса поставки элементов по кварталам, т (заполняется заказчиком)		I																
		II																
		III																
		IV																

Инв. № подл. | Подпись и дата | Взам. инв. №

Н контр.	Кузнецов		ТП 901-3-	-КМ
Проверил	Антонова			
Ст. инж.	Брайнина		Сооружения обработки промывной воды от контактных осветлителей для станции производительностью 1,6; 3,2 и 5,0 тыс м³/сутки	Стадия: Р; Лист: 2; Листов:
Рук. гр.	Антонова			
ГИП	Кузнецов		Техническая спецификация стали на типовые конструкции	ЦНИИЭП инженерного оборудования г. Москва
Гл. констр.	Шапиро			
Нач отд.	Красавин			

Привязан

Инв. №

Копировал Музафарова

Альбом II

Типовой проект 901-3-

Наименование конструкций по номенклатуре прейскуранта № 01-09	Позиции по прейскуранту № 01-09	№ п/п	Код конструкций	Масса конструкции по видам профилей стали: Всего стали повышенной и высокой прочности	Балки и швеллеры	Крупносортная сталь	Среднесортная сталь	Мелкосортная сталь	Толстолистовая сталь	Универсальная сталь	Тонколистовая сталь	Гнутые и гнутосварные	Прочее	Всего	Количество, шт	Серия типовых конструкций
1	2	3	4	5	6	7	8	9	10	11	12	13	14	15	16	17
Монорельсы	18	1	526235		0,53									0,53		
Балки для поддержания монорельсов	24	2	526235		0,37	0,03			0,39					0,79		
Площадки	696	3	526391		0,11	0,06			0,16					0,33		
Лестницы	696	4	526241									0,39		0,39		1459-2, вып.1,2
Ограждения	705	5	526244									0,13		0,13		1.459-2, вып.1,2
Итого					1,01	0,09			0,55			0,52		2,17		
Контрольная сумма																

Инв. № подл. | Подпись и дата | Взам. инв. №

Н контр	Кузнецов		ТП 901-3-183.83	-КМ
Проверил	Антонова			
Ст. инж	Брайнина		Сооружения обработки промывной воды от контактных осветлителей производительностью 1,6; 3,2 и 5,0 тыс. м³/сутки	Стадия: Р; Лист: 3; Листов:
Рук. гр	Антонова			
ГИП	Кузнецов		Ведомость металлоконструкций по видам профилей	ЦНИИЭП инженерного оборудования г. Москва
Гл констр	Шапиро			
Нач отд	Красавин			

Привязан

Инв. №

13037-02

Типовой проект 901-3-183.83 Альбом II

Схема расположения подвесных путей на отм. 3,550

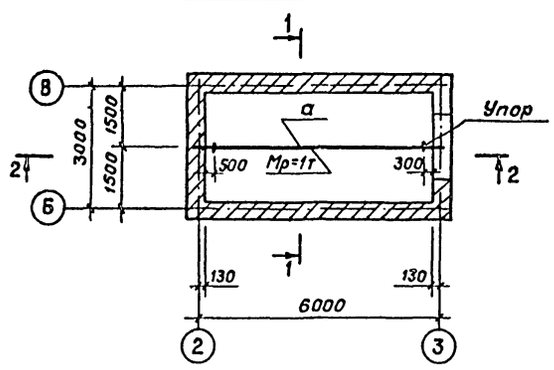

Схема расположения подвесных путей на отм. -0,550

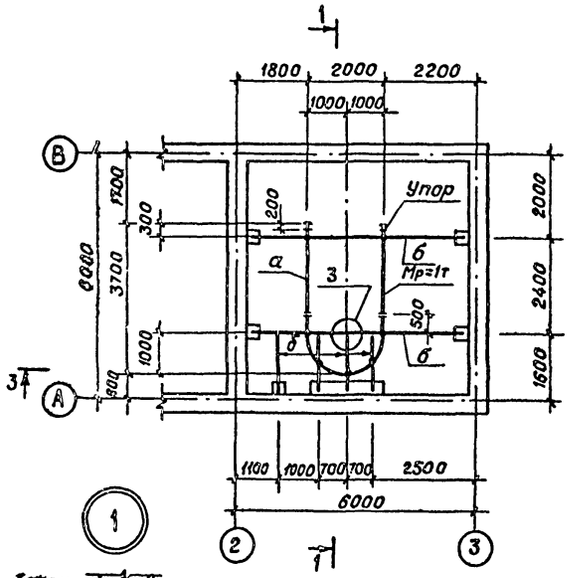

Разрез 1-1

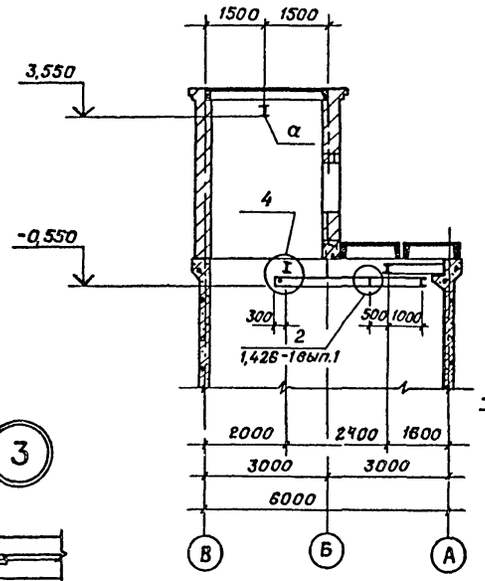

Разрез 2-2

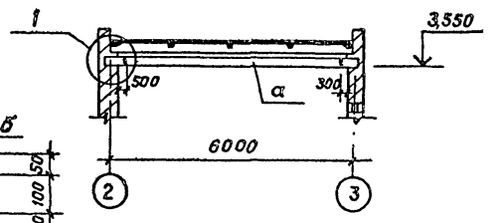

Разрез 3-3

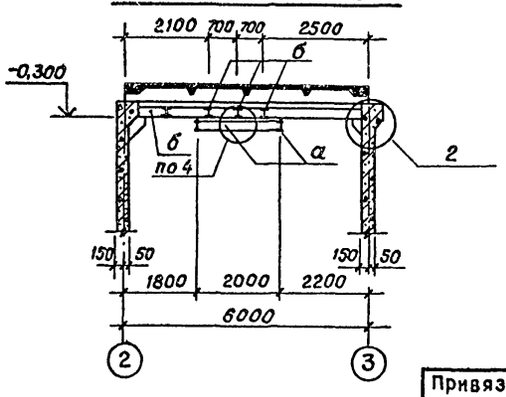

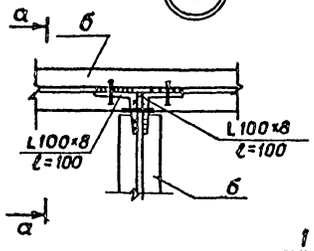

а – а

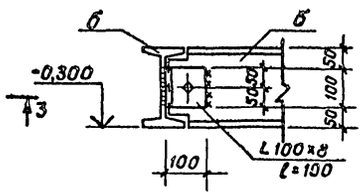

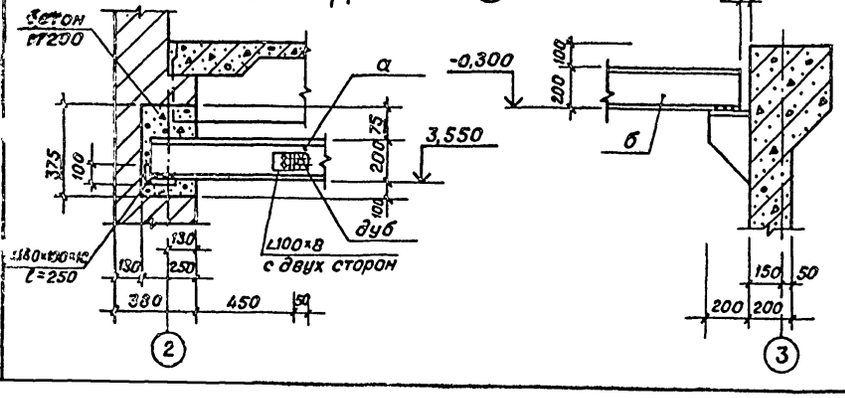

Ведомость элементов

Марка	Сечения		Опорные усилия			Группа конструк.	Марка металла	Примечание
	Эскиз	Состав	M кн·м	N кн	Q кн			
а	монорельс I	I 20	19,8		13,2	2	Вст3пс6	
б	балка I	I 20	18,4	–	8,4	2	Вст3пс6	

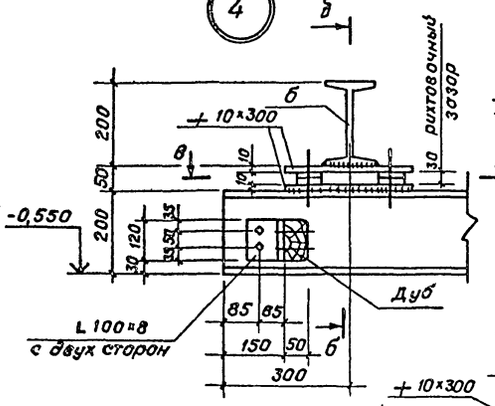

б – б

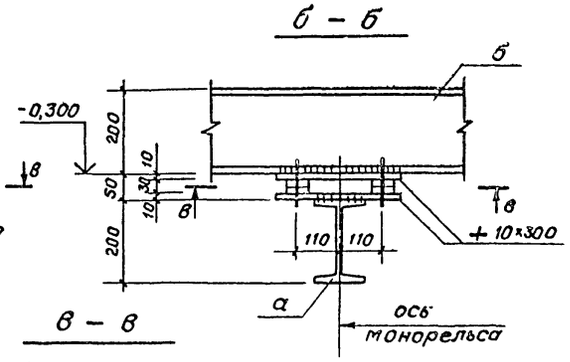

в – в

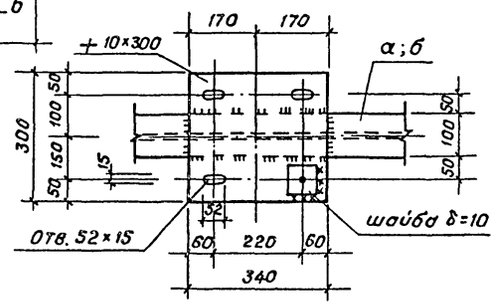

1. Сварку производить электродами 942 (ГОСТ 9467-75) катет 6 мм.
2. Крепление монорельсов к балкам – болтовое. Болты нормальной точности М12 ГОСТ 7798-70.
3. Металлоконструкции окрасить масляной краской (ГОСТ 695-77) за два раза. На ездовые поверхности защитный слой не наносится.

Привязан	Н.контр.	Кузнецов		ТП 901-3-183.83 -КМ			
	Проверил	Кузнецов		Сооружения обработки промывной воды от контактных осветлителей для станции производительностью 1,6; 3,2 и 5,0 тыс.м³/сутки	Стадия	Лист	Листов
	Рук.гр	Антонова			Р	4	
	ГИП	Кузнецов		Схема расположения подвесных путей	ЦНИИЭП инженерного оборудования г. Москва		
	Гл.констр.	Шапиро					
Инв.№	Нач.отд.	Красавин					

Согласовано
Отдел ВГ Бодрова
Инв.№ подл. Подпись и дата

Типовой проект 901-3-183.83 Альбом II

Схема расположения площадок, ограждений и лестниц

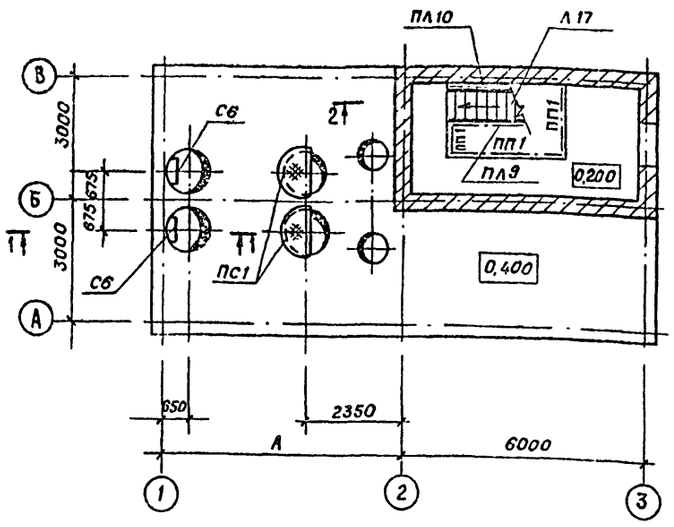

Схема расположения лестниц, ограждения и опор под трубопроводы

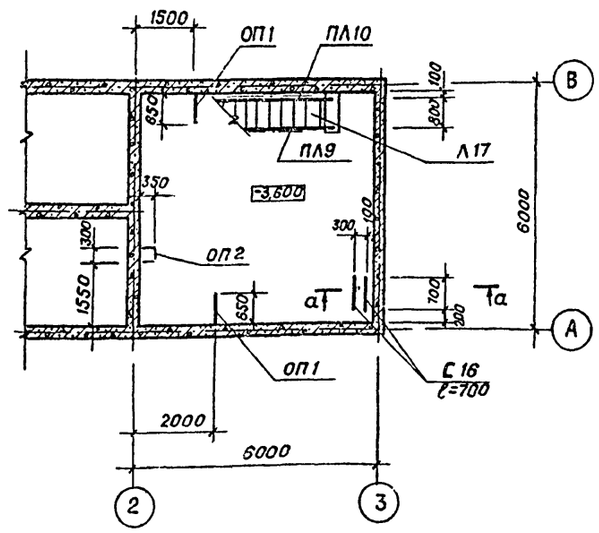

Спецификация к схемам расположения площадок, ограждений, лестниц и опор под трубопроводы

Марка, поз.	Обозначение	Наименование	Кол. шт.	Масса кг	Примеч.
Л17	1.459-2, вып.2	Лестничный марш Л17	1	199,0	
		ограждение лестничных маршей			
ПЛ9	1.459-2, вып.2	ПЛ9	1	25,0	
ПЛ10	1.459-2, вып.2	ПЛ10	1	25,0	
		ограждение переходных площадок			
ПП1	1.459-2, вып.2	ПП1	6	12,0	
С6	1.459-2, вып.1	Стремянка С6	2	8,30	Укоротить сверху на 140мм
ПС1	на листе	Площадка ПС1	2		
		опоры под трубопроводы			
ОП1	на листе	ОП1	2		
ОП2	на листе	ОП2	1		

ПС 1

Разрез 3-3

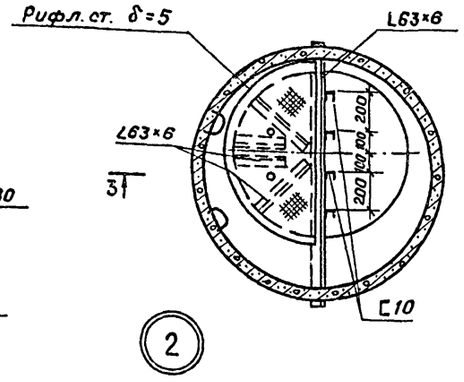

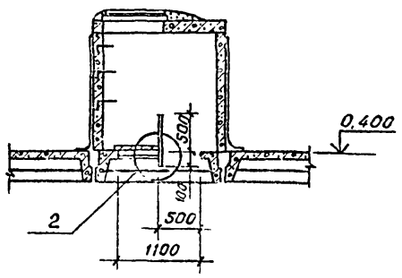

Разрез 1-1

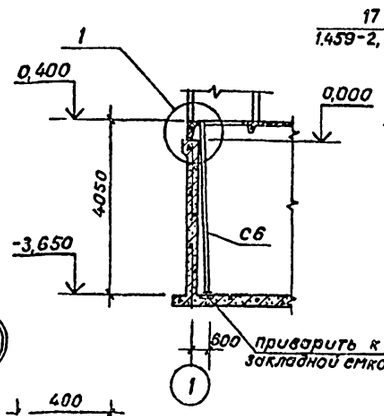

Разрез 2-2

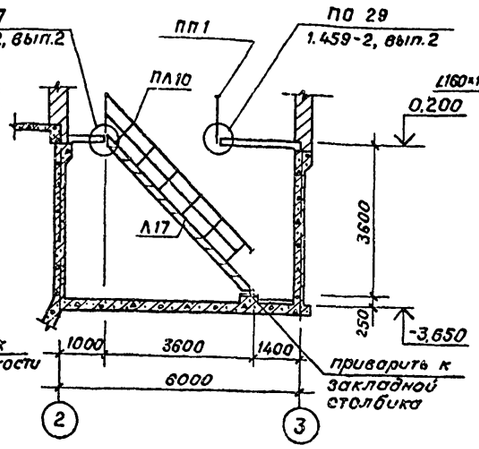

ОП 1

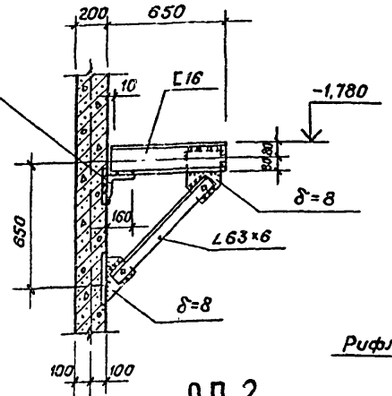

ОП 2

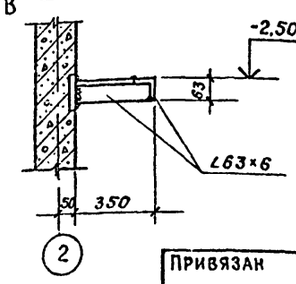

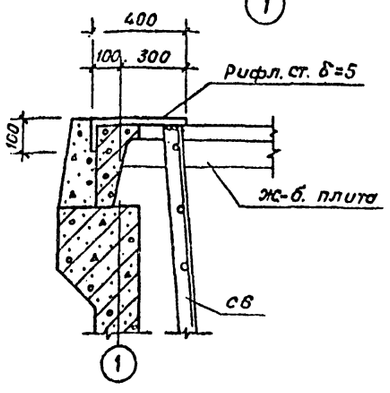

а - а

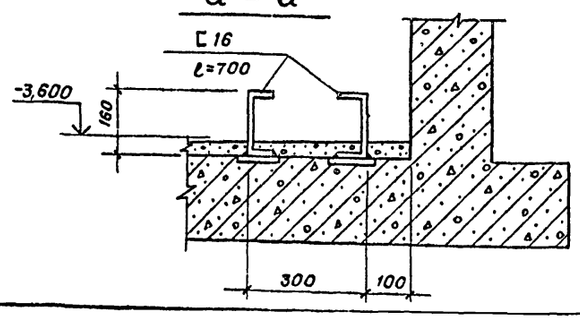

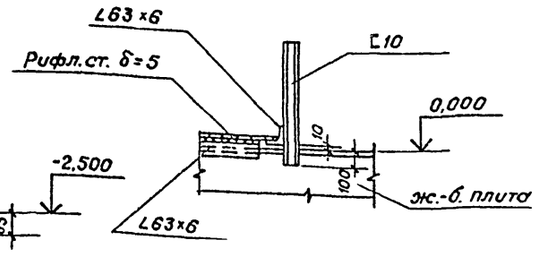

1. Стремянки С6 и площадки ПС1 установить до монтажа колец.
2. Сварку производить электродами Э42 ГОСТ 9467-75. Катет шва - 6мм.
3. Все металлические конструкции, кроме стремянок, окрасить масляной краской ГОСТ 695-77 за 2 раза.
4. Стремянку окрасить железным суриком ГОСТ 8135-74 на олифе ГОСТ 7931-76.

Согласовано: Отдел ВГ Бодрова; Отдел ЭАД Шерстякова

Инв.№ подл. | Подпись и дата | Взам.инв.№

Привязан

Инв.№

Н.контр.	Кузнецов		
Проверил	Кузнецов		
Рук. гр.	Антонова		
ГИП	Кузнецов		
Гл.констр.	Шапиро		
Нач.отд.	Красавин		

ТП 901-3-183.83 -КМ

Сооружения обработки промывной воды от контактных осветлителей для станции производительностью 1,6; 3,2 и 5,0 тыс м³/сутки

Схемы расположения площадок, ограждений, лестниц и опор под трубопроводы

Стадия	Лист	Листов
Р	5	

ЦНИИЭП инженерного оборудования г. Москва

Типовой проект 901-3-183.83 Альбом III

Инв.№ подл. | Подпись и дата | Взам. инв.№

СОГЛАСОВАНО:

Ведомость рабочих чертежей основного комплекта

Лист	Наименование	Примечание
ТХ-1	Общие данные	
ТХ-2	План на отм. -3.600. Разрез 1-1	
ТХ-3	Разрез 2-2. Деталь установки гидроэлева-тора. План на отм. 0.400.	
	Деталь перфорированной трубы	
ТХ-4	Аксонометрическая схема	
	трубопроводов	
ТХ-5	Спецификация материалов и	
	оборудования.	

Ведомость ссылочных и прилагаемых документов

Обозначение	Наименование	Примечание
	Прилагаемые документы	
901-3- ТХН-1	Эжектор. эскизный	Альбом II
	общий вид	
901-3- ТХН-2	Гидроэлеватор. Эскиз-	Альбом II
	ный общий вид	
901-3- Альбом IV	Спецификации оборудования	
901-3- Альбом V	Сборник спецификаций	
	оборудования.	

Технико-экономические показатели проекта

NN п.п.	Наименование показателей	Ед. изм.	Кол-во
1	Общая сметная стоимость	тыс. руб.	25,59/26,38
2	Стоимость строительно-монтажных		
	работ	тыс. руб.	21,61/24,40
3	Себестоимость обработки 1 м³		
	промывной воды	коп.	5,4/2,65

* В числителе приведены стоимости для станции производительностью 1,6 и 3,2 тыс. м³/сутки; в знаменателе – для станции 5 тыс. м³/сутки.

Ведомость спецификаций

Лист	Наименование	Примечание
ТХ-5	Спецификация трубопроводов промывной и	
	отстоенной воды	
ТХ-5	Спецификация трубопроводов осадка	
ТХ-5	Спецификация технического	
	водопровода	
ТХ-5	Спецификация оборудования	

Условные обозначения:

—— В —— Водопровод

—— В1О —— Трубопровод отвода осветленной воды

—— К1З —— Трубопровод обрабатываемого осадка.

Типовой проект разработан в соответствии с действующими нормами и правилами и предусматривает мероприятия, обеспечивающие взрывобезопасность и пожаробезопасность при эксплуатации здания

Главный инженер проекта Бодрова Е.П.

Привязан

Инв.№

ТП 901-3-183.83 ТХ

Гл. инж.	Соколова		
Ст. инж.	Куликова		
Вед. инж.	Смирнова		
Гл. инжер	Бодрова		
Зам. нач.	Залетохин		
Нач. отд.	Брославский		

Сооружения обработки промывной воды от контактных осветлите-лей и для станции производитель-ностью 1,6; 3,2 и 5,0 тыс. м³/сутки

Стадия	Лист	Листов
Р	1	5

Общие данные

ЦНИИЭП инженерного оборудования г. Москва

Типовой проект 901-3-183.83 Альбом III

План на отм. -3.600

М 1:50

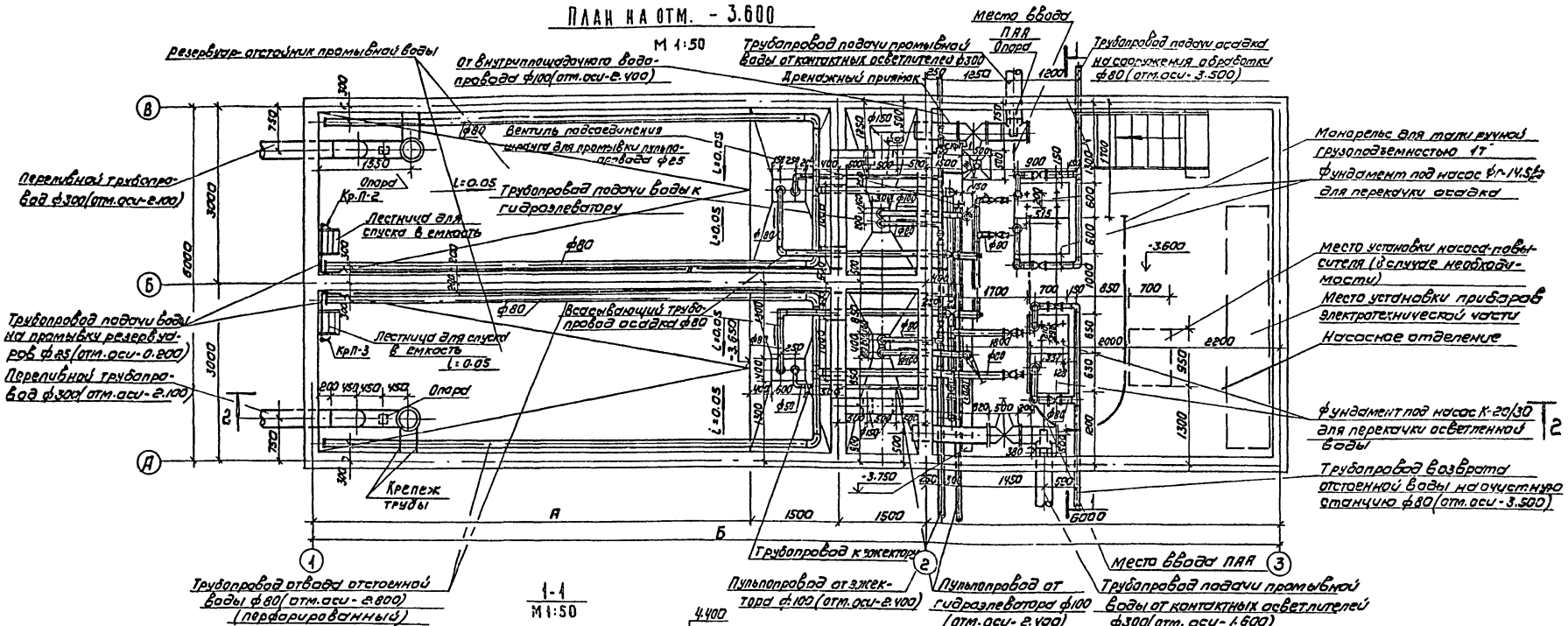

1-1

М 1:50

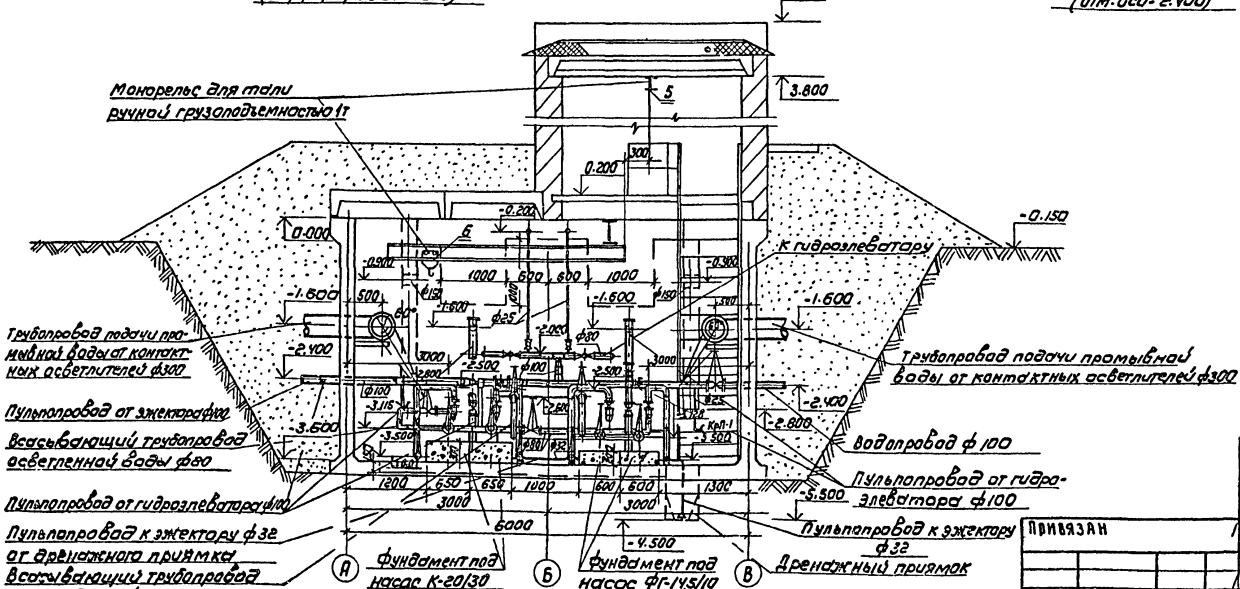

Таблица размеров

Производительность станций	А, мм	Б, мм
1,6 тыс. м³/сут.	4500	13500
3,2 тыс. м³/сут.	4500	13500
5,0 тыс. м³/сут.	7500	16500

Данный чертеж см. совместно с листом ТХ-3

Согласовано: Отд. АСП Кузнецов; Отд. ЭАА Лебедь; Отд. ВК Глазачев; Гл. инж. проекта Голубева; Гл. инженер Шестаков

Инв. № подл. | Подпись и дата | Взам. инв. №

Привязан

Инв. №

Н. контр.	Бодрова	
Провер.	Соколова	
Рук. гр.	Смирнова	
Гл. инж. пр.	Бодрова	
Зам. нач.	Заплетохин	
Нач. отд.	Брасловский	

ТП 901-3-183.83 ТХ

Сооружения обработки промывной воды от контактных осветлителей для станции производительностью 1,6; 3,2 и 5,0 тыс м³/сут

План на отм. -3.600. Разрез 1-1.

Стадия	Лист	Листов
Р	2	

ЦНИИЭП инженерного оборудования г. Москва

Типовой проект 901-3-183.83 Альбом II

2-2
М 1:50

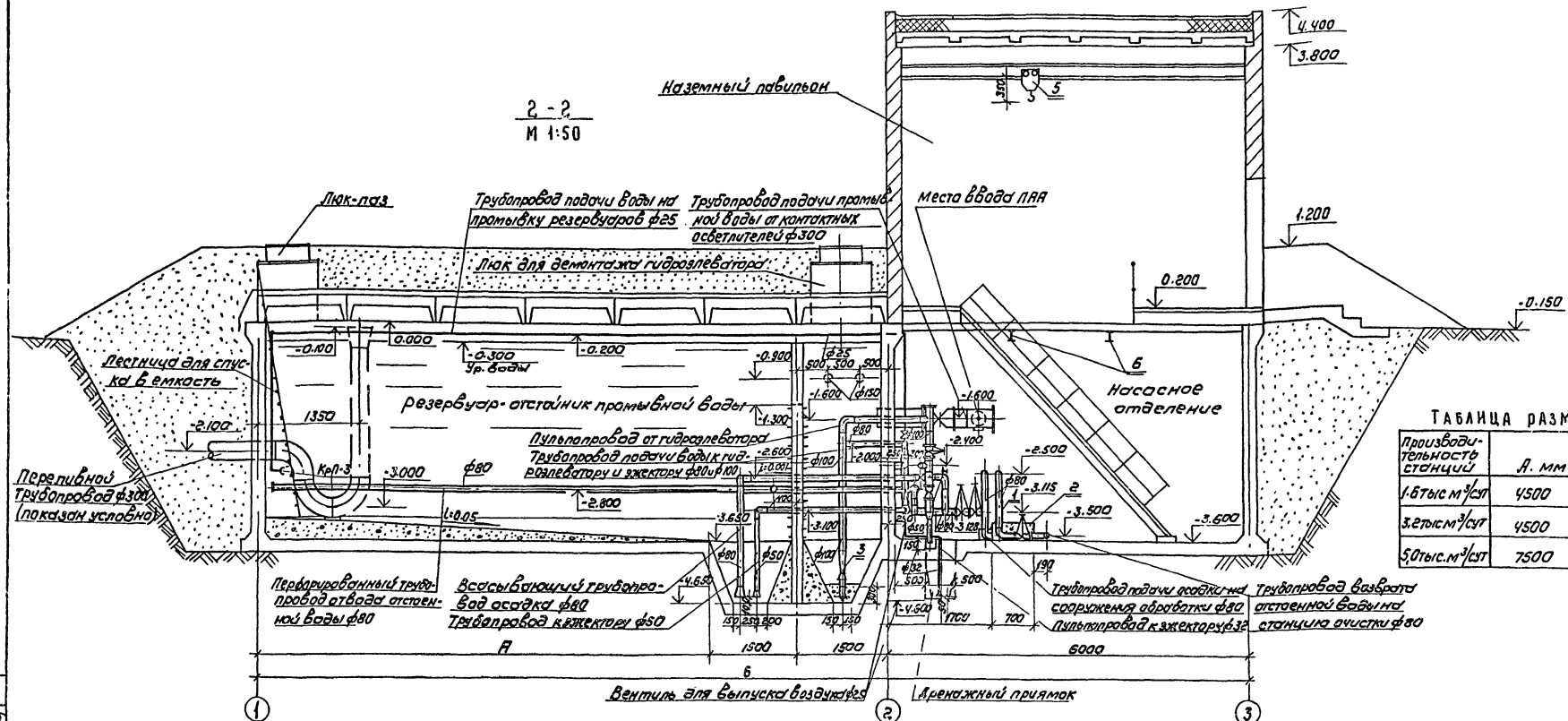

Таблица размеров

Производительность станций	А. мм	Б. мм
1.6 тыс м³/сут	4500	13500
3.2 тыс м³/сут	4500	13500
5.0 тыс. м³/сут	7500	16500

Деталь установки гидроэлеватора
М 1:20

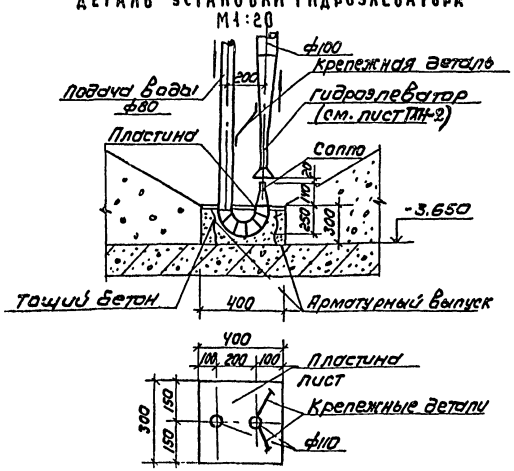

План на отм. 0.400
М 1:200

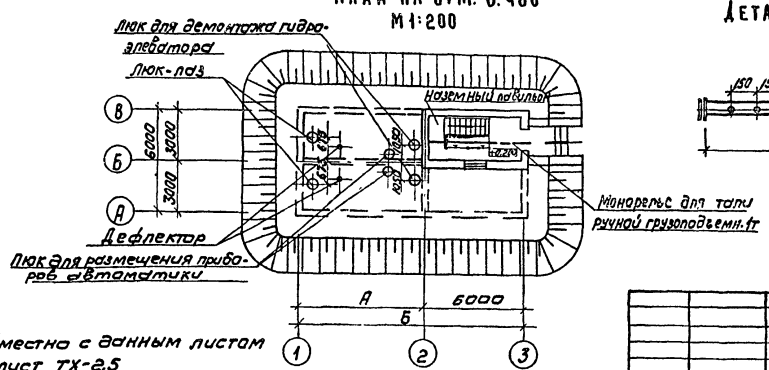

Деталь перфорированной трубы
М 1:20

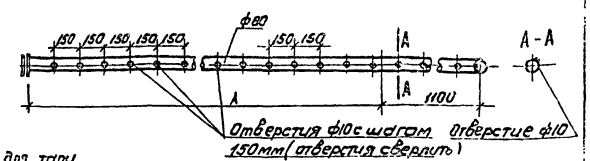

1. Совместно с данным листом см. лист ТХ-2.5

Привязан	Н. контр.	Бодрова		ТП 901-3-183.83 ТХ
	Проверил	Соколова		
	Вед. инж.	Смирнова		Сооружения обработки промывной воды от контактных осветлителей для станции производительностью 1.6; 3.2; 5.0 тыс м³/сутки
	Гл. инж. пр.	Бодрова		Разрез 2-2 Деталь установки гидроэлеватора. План на отм 0.400 Деталь перфорированной трубы
Инв №	Зам. нач.	Заплетохин		
	Нач. отд.	Брасла[illegible]		

Стадия	Лист	Листов
Р	3	

ЦНИИЭП инженерного оборудования г. Москва

Согласовано: Отдел АСП, Отдел ЭДА, Отдел ВС; Кузнецов, Шерстякова, Грачева

Типовой проект 901-3-183.83 Альбом II

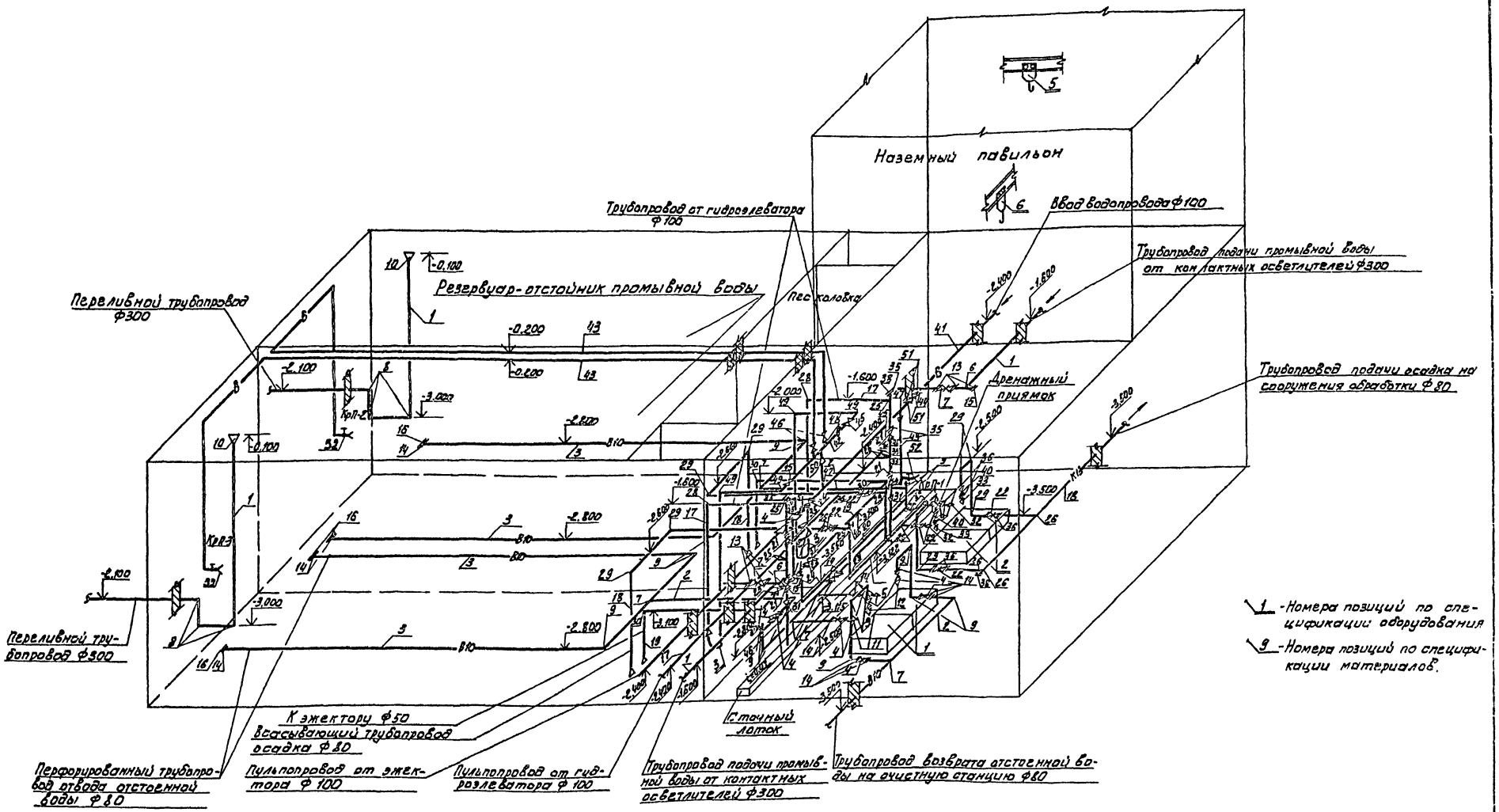

1. Совместно с данным см. лист ТХ-5.

				ТП 901-3-183.83			ТХ
ПРИВЯЗАН	Н. КОНТР	БОДРОВА		СООРУЖЕНИЯ ОБРАБОТКИ ПРОМЫВНОЙ ВОДЫ ОТ КОНТАКТНЫХ ОСВЕТЛИТЕЛЕЙ ДЛЯ СТАНЦИИ ПРОИЗВОДИТЕЛЬНОСТЬЮ 1,6; 3,2 И 5,0 ТЫС. М³/СУТКИ	СТАДИЯ	ЛИСТ	ЛИСТОВ
	ПРОВЕР	СОКОЛОВА			Р	4	
	ВЕД. ИНЖ	СМИРНОВА					
	ГЛ. ИНЖ ПР	БОДРОВА		АКСОНОМЕТРИЧЕСКАЯ СХЕМА ТРУБОПРОВОДОВ	ЦНИИЭП ИНЖЕНЕРНОГО ОБОРУДОВАНИЯ Г. МОСКВА		
	ЗАМ. НАЧ	ЗАПАЕТОХИН					
ИНВ. №	НАЧ ОТД	БРАСЛАВСКИЙ					

СОГЛАСОВАНО:

ИНВ. № ПОДЛ. | ПОДПИСЬ И ДАТА | ВЗАМ. ИНВ. №

Типовой проект 901-3-183.83 Альбом II

Спецификация материалов

NN позиций	Обозначение	Наименование	Кол.	Масса ед. кг	Примечание
1	2	3	4	5	6
		Трубопроводы промывной и отстоенной воды			
1	ГОСТ 10704-76 гр Б	Труба 325х4-3 СП	20,0	31,66	
2	ГОСТ 3262-75	То же 80	25,0	7,34	
3	——"——	Труба перфорированная 80	24,0 / 40,0	7,34	
4	30ч47бр	Задвижка 80-1	6	35,8	
5	19ч16бр	Клапан обратный поворотный 80-0,6	2	33,0	
6	ГОСТ 17376-77	Тройник 300	2	30,5	
7	——"——	То же 80	5	1,30	
8	ГОСТ 17375-77	Отвод 90° 300 с 25	6	44,2	
9	——"——	То же 80 с 40	16	1,40	
10	ТУ 36-1626-77	Переход К 400х300	2	16,1	
11	ГОСТ 17378-77	То же Э 80х50	2	0,6	
12	——"——	То же К 80х40	2	0,5	
13	ГОСТ 1255-67	Фланец 300-0,6	6	10,3	
14	——"——	То же 80-0,6	20	2,44	
15	ГОСТ 17379-77	Заглушка 300 с 32	2	11,6	
16	——"——	То же 80	4	0,4	
		Трубопроводы осадка			
17	ГОСТ 10704-76	Труба 114х3,5-Г-П	20,0	9,54	
18	ГОСТ 3262-75	То же 80	27,0	7,34	
19	——"——	То же 50	15,0	4,22	
20	——"——	То же 32	7,0	2,73	
21	30ч6бр	Задвижка 100-1	4	38,4	
22	30ч47бр	То же 80-1	6	35,8	
23	15ч8р	Вентиль 50	2	5,80	
24	15ч8р2	То же 32	1	2,70	
25	ГОСТ 17376-77	Тройник 100 с 40	6	2,70	
26	——"——	То же 80 с 40	5	1,30	
27	——"——	То же 50 с 60	2	0,50	
28	ГОСТ 17375-77	Отвод 90° 100 с 40	2	2,40	
29	——"——	То же 80 с 40	13	1,40	
30	——"——	То же 50 с 60	4	0,50	
31	ГОСТ 17378-77	Переход К 100х80 с 40	2	0,90	
32	——"——	То же Э 80х50 с 40	2	0,60	
33	ГОСТ 17379-77	Переход К 80х40 с 40	2	0,50	
34	——"——	То же К 50х32 с 80	1	0,20	
35	ГОСТ 1255-67	Фланец 100-0,6	11	2,73	
36	——"——	То же 80-0,6	18	2,44	
37	——"——	То же 50-0,6	6	1,53	
38	ГОСТ 17379-77	Заглушка 100 с 40	3	0,70	
39	——"——	То же 80 с 40	2	0,40	
40	19ч16бр	Клапан обратный поворотный 80-0,6	2	33,0	
		Технический водопровод			
41	ГОСТ 10704-76	Труба 114х3 Г-П	6,0	7,92	
42	ГОСТ 3262-75	То же 80	11,0	7,34	
43	——"——	То же 25	23,0 / 35,0	2,39	
44	30ч6бр	Задвижка 100	2	39,50	
45	15ч8р	Вентиль 80	2	17,0	
46	15ч8р2	Вентиль 25	7	1,75	
47	ГОСТ 17376-77	Тройник 100	2	2,70	
48	——"——	То же 80	1	1,30	
49	ГОСТ 17375-77	Отвод 90° 80 с 40	4	1,40	
50	ГОСТ 17378-77	Переход К 100х80	1	0,90	
51	ГОСТ 1255-67	Фланец 100-0,6	4	2,73	
52	ГОСТ 2217-76	Кран пробковый 25, конд.	3	—	
53	ГОСТ 17375-77	Переход К 100х50 с 40	1	0,8	
54		Фитинги, метизы, крепежные детали	95,0	—	

Спецификация оборудования

№ поз.	Наименование и краткая характеристика	Кол.	Примечание
1	Агрегат электронасосный ФГ-14,5/10		
	Q=14,5 м³/час; H=10 м; n=1450 об/мин; с электродви-		Рыбницкий
	гателем А02-22-4 N=1,5 кВт. Масса=130 кг	2	насосный з-д
2	Агрегат электронасосный К-20/30		
	Q=20 м³/час; H=30 м; n=2900 об/мин. с электродви-		ПО „Армхим-
	гателем 4А100S2 N=4,0 кВт. Масса=92 кг	2	маш"
3	Гидроэлеватор	2	Нестандартизированное оборудование
4	Эжектор	1	——"——
5	Таль ручная червячная передвижная,		
	грузоподъемностью 1т; высота подъема 6 м	1	Красноярский
	ГОСТ 1106-74		крановый з-д
6	Таль ручная червячная передвижная		
	грузоподъемностью 1т, высота подъема 3м	1	——"——
	ГОСТ 1106-74		
7	Задвижка параллельная с выдвижным		
	шпинделем, фланцевая 30ч6бр 300-1	2	—

1. Совместно с данным см. лист ТХ-4
2. В числителе приведены значения для станции производительностью 1,6 и 3,2 тыс м³/сутки; в знаменателе для станции производительностью 5,0 тыс. м³/сутки.

Согласовано

Инв. № подл. | Подпись и дата | Взам. инв. №

Привязан

Инв. №

Н. контр.	Бодрова		
Прозер	Соколова		
Вед. инж.	Смирнова		
Гл. инж. пр.	Бодрова		
Зам. нач.	Залетохин		
Нач. отд.	Брославский		

ТП 901-3-183.83 ТХ

Сооружения обработки промывной воды от контактных осветлителей для станции производительностью 1,6; 3,2 и 5,0 тыс. м³/сутки

Спецификация материалов и оборудования

Стадия	Лист	Листов
Р	2	6

ЦНИИЭП инженерного оборудования г. Москва

998.00.000

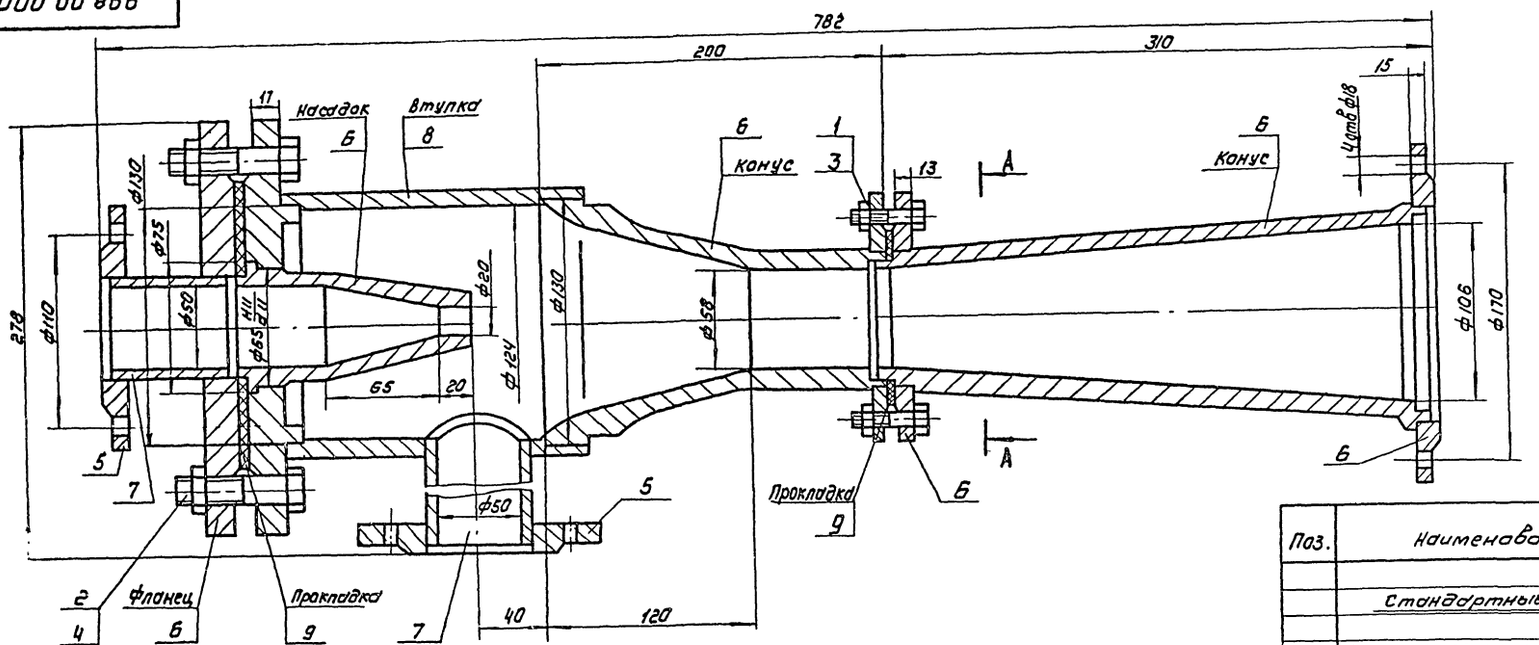

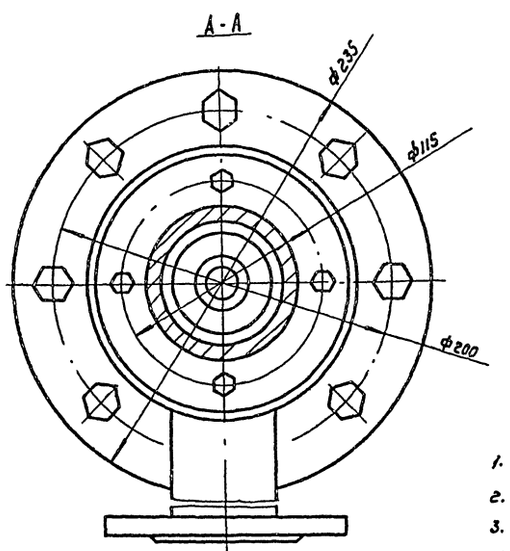

Поз.	Наименование	Кол.	Дополнительные указания
	Стандартные изделия		
1	Болт М12×55.58.01 ГОСТ 7798-70	4	
2	Болт М16×65.58.01 ГОСТ 7798-70	8	
3	Гайка М12.5.01 ГОСТ 5915-70	4	
4	Гайка М16.5.01 ГОСТ 5915-70	8	
5	Фланец 50-6 ГОСТ 12820-80	2	
	Материалы		
6	Ст 3 ГОСТ 380-71	20,7кг	
7	Труба 57×3,5 ГОСТ 8732-78 / Б10 ГОСТ 8731-74	0.17м	0.8кг
8	Труба 140×8 ГОСТ 8732-78 / Б10 ГОСТ 8731-74	0.18м	4.75кг
9	Пластина I, лист ТМКЩ-М-3 ГОСТ 7338-77	0.1кг	

Техническая характеристика

1. Напор рабочей воды, МПа — 0,5...0,6
2. Расход рабочей воды, л/с — 30
3. Напор эжектора, МПа — 0,15
4. Высота всасывания, МПа — 0,03

Технические требования

1. Сварные швы по ГОСТ 16037-80

Изм.	Лист	№ докум.	Подпись	Дата
Разраб.		Занозин		
Пров.		Рыбин		
Т. контр.		Рыбин		
ГКО		Графский		
Н. контр.		Хромихина		
Утв.		Сухаренко		

998.00.000

Эжектор
Эскизный общий вид

Лит	Масса	Масштаб
	29	1:2
Лист	Листов 1	

ЦНИИЭП инженерного оборудования

1070. 00. 000

Типовой проект 901-3-183.83 Альбом II

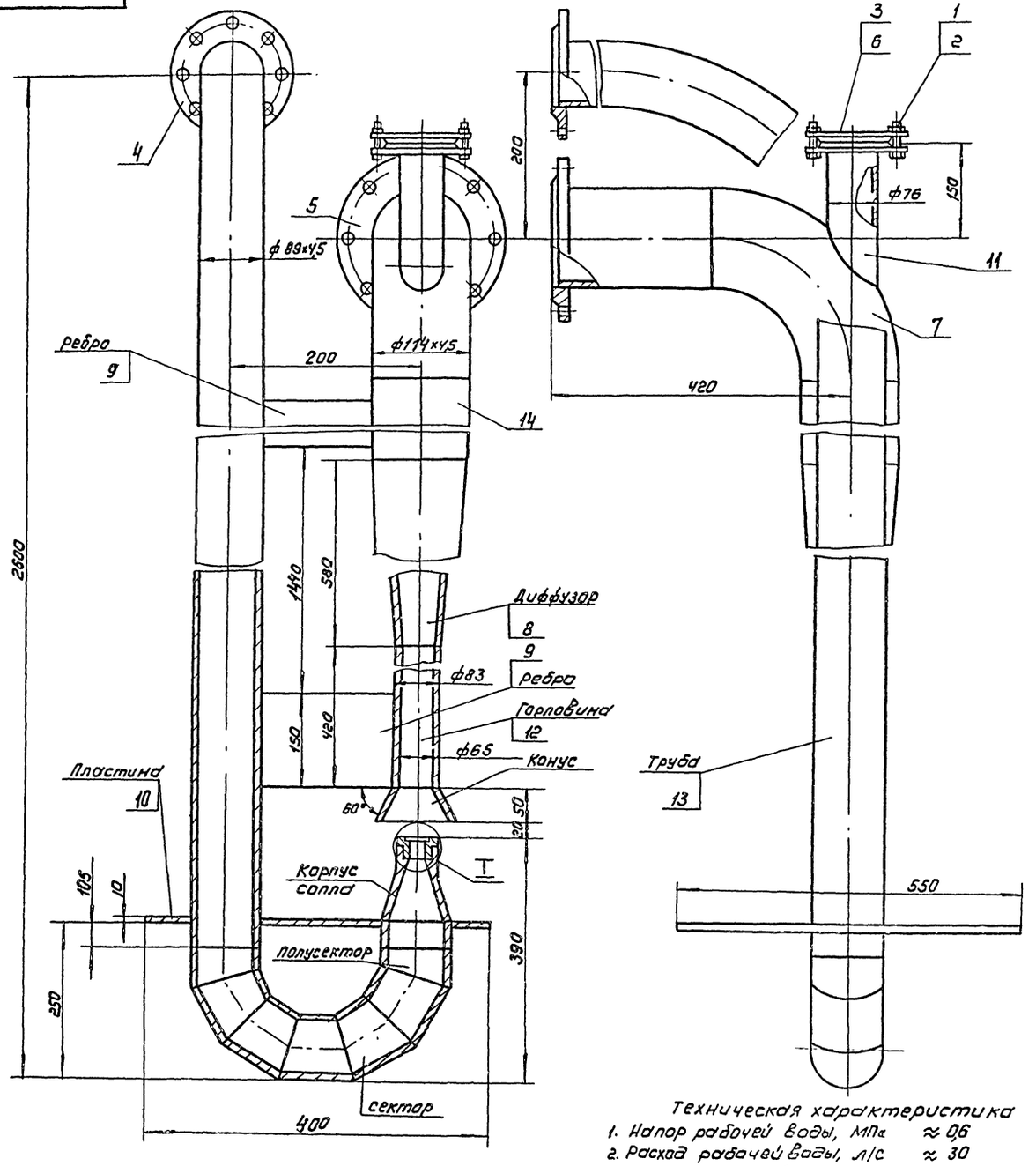

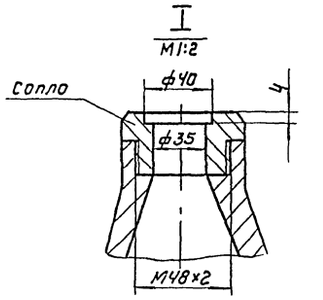

Поз	Наименование	Кол	Дополнительные указания
	Стандартные изделия		
1	Болт М12×55.58.01 ГОСТ 7798-70	4	
2	Гайка М12.5.01 ГОСТ 5915-70	4	
3	Фланец 65-6 ГОСТ 12820-80	1	
4	Фланец 80-6 ГОСТ 12820-80	1	
5	Фланец 100-6 ГОСТ 12820-80	1	
6	Заглушка 65-6 ГОСТ 12836-67	1	
7	Отвод 90° 114 ГОСТ 17375-77	1	
	Материалы		
8	Ст3 ГОСТ 380-71	6кг	
9	Лист Б-5 ГОСТ 19903-74 / Ст3 ГОСТ 14637-79	12,3кг	
10	Лист Б-10 ГОСТ 19903-74 / Ст3 ГОСТ 14637-79	24кг	
11	Труба 76×4,5 ГОСТ 8732-78 / Б10 ГОСТ 8731-74	0,2м	1,7кг
12	Труба 83×9 ГОСТ 8732-78 / Б10 ГОСТ 8731-74	0,42м	6,7кг
13	Труба 89×4,5 ГОСТ 8732-78 / Б10 ГОСТ 8731-74	3,7м	35 кг
14	Труба 114×4,5 ГОСТ 8732-78 / Б10 ГОСТ 8731-74	1,4м	18кг

Технические требования
Сварные швы по ГОСТ 16037-80.

Техническая характеристика
1. Напор рабочей воды, МПа ≈ 0,6
2. Расход рабочей воды, л/с ≈ 30
3. Напор гидроэлеватора, МПа ≈0,15

					1070. 00. 000
Изм	Лист	№ докум	Подп	Дата	Гидроэлеватор Эскизный общий вид
Разраб		Залозин			Лит / Масса 118 / Масштаб 1:5
Пров		Рысин			Лист / Листов
Т контр		Рысин			ЦНИИ ЭП инженерного оборудования
Т ко		Графский			
Н контр		Громихин			
Утв.		Сухоренко			

Согласовано
Отд. ВТ Бодрова
Инв № подл. | Подпись и дата | Взам. инв. №

Ведомость чертежей основного комплекта

Лист	Наименование	Примечание
ОВ-1	Общие данные	
ОВ-2	План на отм.+0,200 и -3,600. Схема системы	
	отопления. Схемы систем ВЕ1÷ВЕ3.	

Ведомость ссылочных и прилагаемых документов.

Обозначение	Наименование	Примечание
	Ссылочные документы	
4.904-69 Вып.1	Средства крепления нагревательных приборов	
4.904-69 Вып.2	Средства крепления трубопроводов	
1.494-32	Зонты и дефлекторы вытяжных шахт	
5.904-10	Узлы прохода вентиляционных вытяжных систем через покрытия	
	промышленных зданий.	
	Прилагаемые документы	
ОВСО	Спецификация оборудования к основному комплекту	
	чертежей марки ОВ.	

Основные показатели по чертежам отопления и вентиляции

Наименование здания (сооружения) помещения	Объем м³	Периоды года при $t_н$,°С	Расход тепла, Вт				Расход холода ккал/час	Установленная мощность эл. двигателей кВт
			на отопление	на вентиляцию	на горячее водоснабжение	Общий		
Сооруж. для станций производ. 16; 32; 50 тыс. м³/сут	43	-30°	8845	-	-	8845	-	-

Типовой проект разработан в соответствии с действующими нормами и правилами и предусматривает мероприятия, обеспечивающие взрывную, взрывопожарную и пожарную безопасность при эксплуатации зданий

Рук. группы Грачева /Грачева/

Общие указания

Проект отопления и вентиляции разработан на основании: архитектурно-строительных и технологических чертежей, выполненных ЦНИИЭП инженерного оборудования;
- технического задания на проектирование;
- действующих строительных норм и правил.

Проект выполнен для расчетных наружных температур:
а) для отопления $t°_{расч.}$ -30°С
б) для вентиляции $t°_{расч.}$ -19°С

Внутренние температуры в помещениях приняты по соответствующим частям СНиПа. Коэффициенты теплопередачи определены в соответствии со СНиП II-3-79.

Теплоснабжение.

Источником теплоснабжения является отдельно стоящая котельная. Теплоноситель - вода с параметрами 150°-70°С. Схема присоединения системы отопления - непосредственная.

Отопление.

Система отопления - двухтрубная, с нижней разводкой, тупиковая. В качестве нагревательных приборов приняты радиаторы М-140 «АО». Все трубопроводы прокладываются с уклоном 0,002 в сторону узла управления. Воздухоудаление из системы осуществляется посредством кранов Маевского. Все трубопроводы и радиаторы окрашиваются масляной краской за 2 раза.

Вентиляция.

Вентиляция сооружения - естественная, осуществляемая посредством дефлекторов.

Монтаж отопительных и вентиляционных систем вести в соответствии со СНиП III-28-75.

План-схема

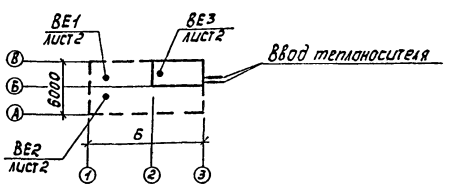

Спецификация систем отопления и вентиляции.

Марка поз.	Обозначение	Наименование	Кол.	Масса ед.кг	Примечание
		Вентиляция			
1	1.494-32	Дефлектор Д00.000-00	2	7,5	шт
2	1.494-32	Дефлектор Д00.000-02	1	24,1	шт
3	5.904-10	Узел прохода вент. вытяжн. систем через покр. УП1-211	2	44,99	шт
4	5.904-10	Узел прохода вент. вытяжн. систем через покр. УП4-211	1	74,8	шт
		Отопление			
1	3-й «Трубосталь" г. Ленинград	Трубопровод из водогазопровод. труб по ГОСТ 3262-75 ф15х2,8	19	1,28	м
2	3-й «Трубосталь" г. Ленинград	ф20х2,8	22	1,66	м
3	3-й им. Войкова г. Москва	Радиаторы М140-АО по ГОСТ 8690-75	27 938	8,2	секц. 2КМ
4	Сантехдеталь	Кран Маевского СТД 70738	1	0,14	шт
5	Днепропетровский 3-й горношахтного оборудования	Кран двойной регулировки КДРШ-15	2	0,32	шт
6	ПО «Курганхиммаш"	Вентиль фланцевый 15с27нж1 ф20	2	9,3	шт
7	4.903-10 88	Грязевик 16-40 Т34.01	2	15,8	шт
8	Манометровый 3-й г. Томск	Манометр ОБМ-1-160-16 по ГОСТ 8625-77	2		шт
9	Киевский арматурный 3-й	Кран трехходовой к манометру 14п11	2		шт
10	Объединение «Термоприбор" г. Клин	Термометр ТТ 52.2740.66 по ГОСТ 2823-73	2		шт
11	Объединение «Термоприбор" г. Клин	Оправа под термометр П-200-100 по ГОСТ 3029-75	2		шт
12		Окраска трубопроводов и нагревательных приборов масляной краской за 2 раза по ГОСТ 8292-75	37	0,3	кг

Привязан

Инв. №

ТП 901-3-183.83 ОВ

Н. контр.	Грачева	
Пров.	Логинов	
Ст. инж.	Карелина	
Рук. гр.	Грачева	
Нач. отд.	Платонов	

Сооружения обработки промывной воды от контактных осветлителей для станции производительностью 1,6; 3,2; 5,0 тыс. м³/сут

Общие данные.

Стадия	Лист	Листов
Р	1	2

ЦНИИЭП инженерного обор...

Альбом III

Типовой проект 901-3-183.83

Инв. № подл. | Подпись и дата | Взам. инв. №

Типовой проект 901-3-183.83 Альбом II

План на отм.+0.200

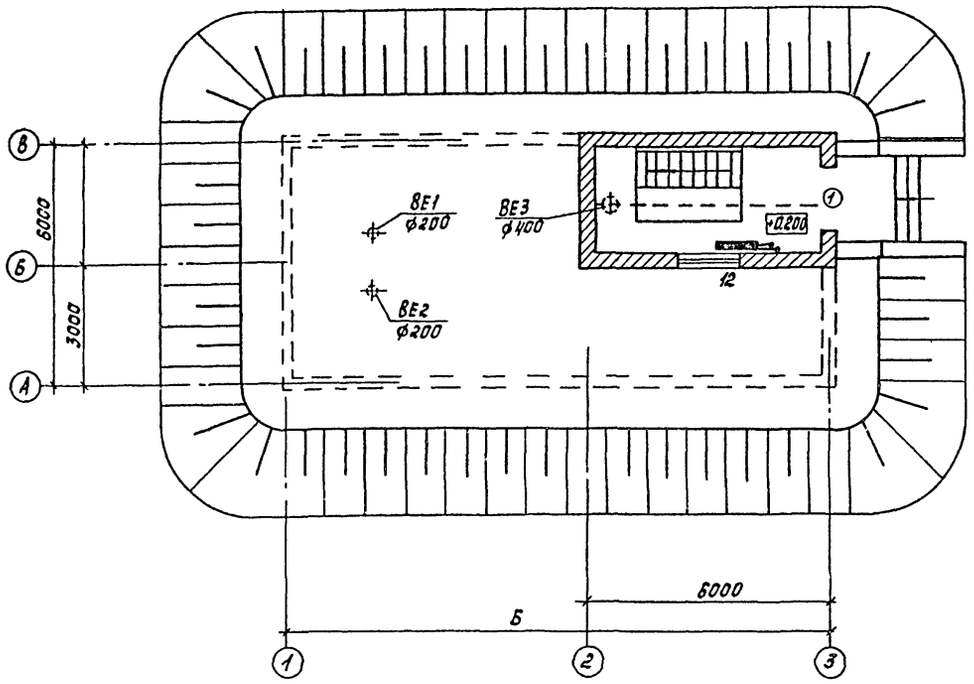

Система отопления

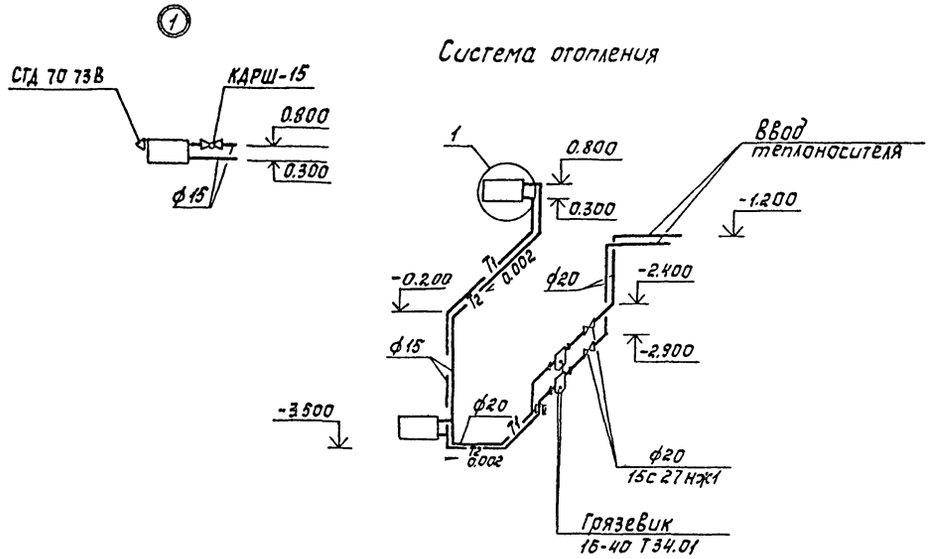

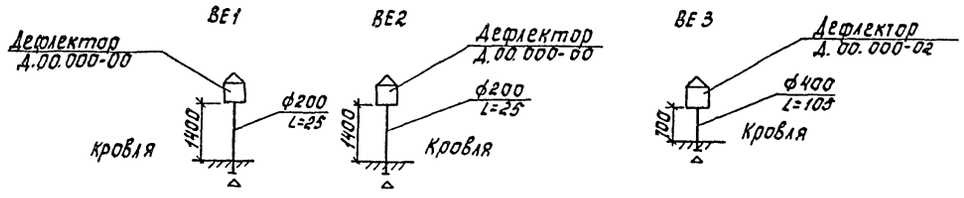

План на отм.-3.600

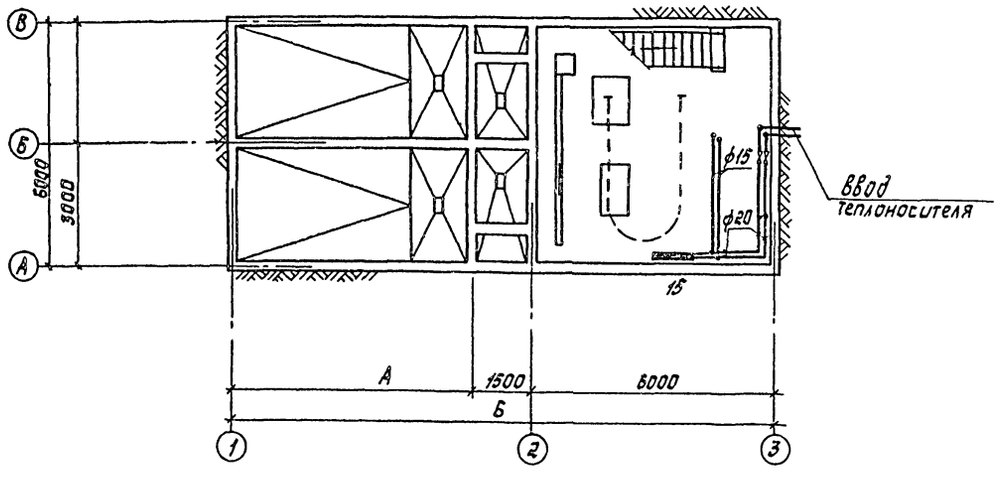

Таблица размеров

Производительн. тыс. м³/сут	А мм	Б мм
1,6	4500	13500
3,2	4500	13500
5,0	7500	16500

Н. контр.	Грачева		
Пров.	Карелина		
Ст. инж.	Логинов		
Рук. гр.	Грачева		
Нач. отд.	Платонов		

Привязан

Инв. №

ТП 901-3-183.83 ОВ

Сооружения обработки промывной воды от контактных осветлителей для станции производительностью 1,6; 3,2; 5,0 тыс. м³/сут

План на отм.+0.200 и -3.600. Схема системы отопления. Схемы систем ВЕ1÷ВЕ3

Стадия	Лист	Листов
Р	2	

ЦНИИЭП инженерного оборудования

Согласовано: Отд. ЗАД, Отд. ЗАД, Отд. АСТ, Полевщикова, Матвеева, Глебов, Отд. ВГ, Бодрова

Типовой проект 901-3-183.83 Альбом II

Ведомость рабочих чертежей основного комплекта ЭМ

Лист	Наименование	Примечание
ЭМ-1	Общие данные.	30
ЭМ-2	Схема электрическая принципиальная	
	распределительной сети ~380/220 В.	
	Кабельный журнал.	31
ЭМ-3	Схема электрическая принципиальная	
	управления насосами	
	М1÷М4	32
ЭМ-4	Схема подключения	
	электрооборудования.	33
ЭМ-5	Размещение электрооборудования и	
	прокладка кабелей. План на отм. -3600.	34

Ведомость ссылочных и прилагаемых документов

Обозначение	Наименование	Примечание
	Ссылочные документы	
4.407-218 А389	Строительные задания	
	(Материалы для проектиро-	
	вания) и установочные	
	чертежи распределительных	
	шкафов и пунктов.	1978 г.
4.407-260 А159	Прокладка кабелей на	
	конструкциях.	1979 г.
4.407-265 А155	Узлы и детали для прокладки	
	кабелей.	1979 г.
	Прилагаемые документы.	
901- Альбом	Спецификации оборудования.	
901- Альбом	Ведомость потребности в	
	материалах.	

Ведомость спецификаций

Лист	Наименование	Примечание
ЭМ-3	Спецификация	
ЭМ-5	Спецификация	

Основные технические показатели.

Наименование	Ед. изм.	Технич. данные
Расчетная мощность силового электро-		
оборудования.	кВт	4,5
Расчетная мощность электроосвещения.	кВт	1,8
Естественный коэффициент мощности.		0,85

Типовой проект разработан в соответствии с действующими нормами и правилами и предусматривает мероприятия, обеспечивающие взрывную и взрывопожарную и пожарную безопасность при эксплуатации здания.

Главный инженер проекта /Шерстякова/

Инв. № подл. | Подпись и дата | Взам. инв. №

Привязан

Инв. №

ТП 901-3-183.83 ЭМ

Н. контр.	Шерстякова	
Пров.	Полевщикова	
Ст. инж.	Помазкова	
Рук. гр.	Полевщикова	
ГИП	Шерстякова	
Гл. спец.	Данилов	
Нач. ОТД.	Саркисьянц	

Сооружения обработки промывных вод от контактных осветлителей для станций производительностью 1,6; 3,2; 6,0 тыс. м³/сут

Стадия	Лист	Листов
Р	1	5

Общие данные

ЦНИИЭП инженерного оборудования г. Москва

19087-02

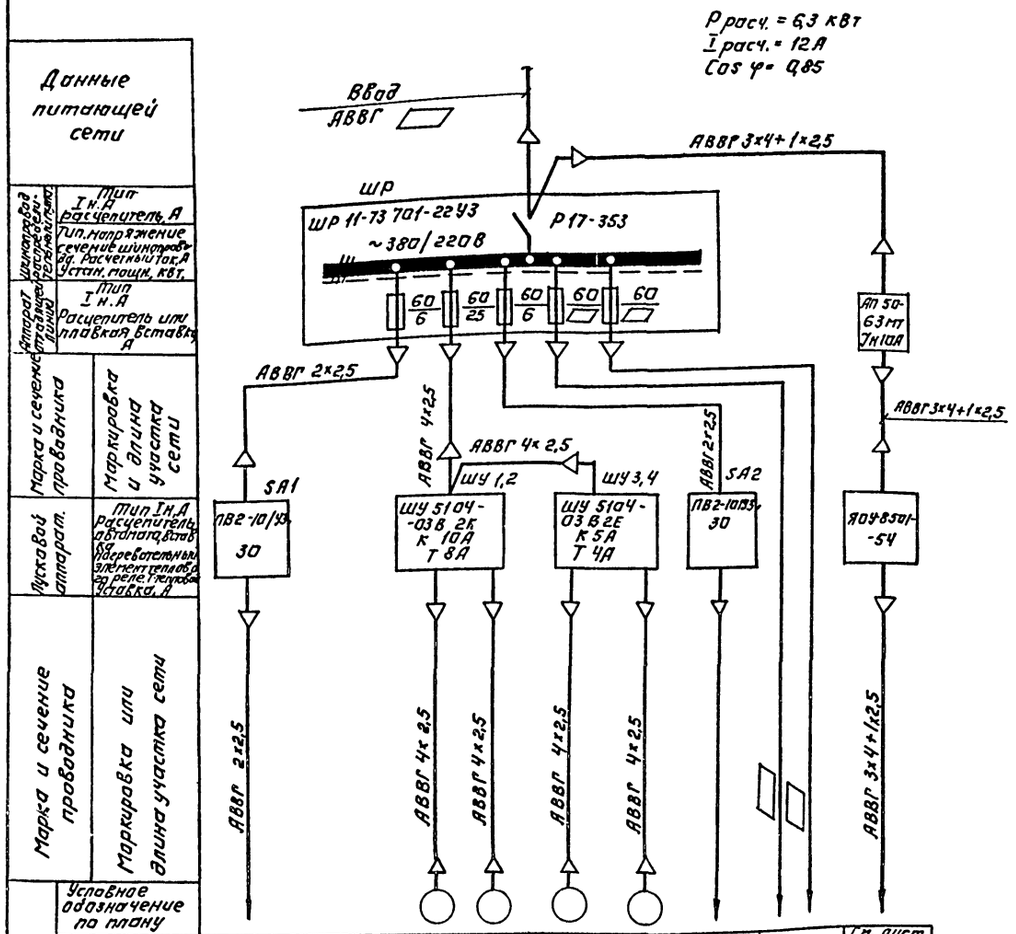

Номер по плану	Р1	Р2	М1	М2	М3	М4	Р3		См. лист ЭО-2
Тип	ЭРСУ-3		4А 100S2		АО2-22-4		ЭРСУ-3		
Рн, кВт	0,015		4		1,5		0,015		1,8
Ток, А Iн / Iп			7,8 / 58,5		3,5 / 24,5				
Наименование механизма по плану	Резервуар-усреднитель		Насосы перекачки осветленной воды		Насосы перекачки осадка		Дренажный приямок	Резерв	Рабочее освещение
	N1	N2							

▱ Заполняется при привязке проекта

Кабельный журнал.

Маркировка	Трасса: Начало	Трасса: Конец	Кабель по проекту: Марка	Кабель по проекту: Количество кабелей, число и сечение жил, напряжение	Кабель по проекту: Длина м	Кабель проложен: Марка	Кабель проложен: Количество кабелей, число и сечение жил, напряжение	Кабель проложен: Длина м
Н1	Ввод	Шкаф распределительный ШР	АВВГ	▱				
Н2	Шкаф распределительный ШР	Щит освещения ЯОУ	АВВГ	3×4+1×2,5	См. лист ЭО-2			
Н3	Шкаф распределительный ШР	Пакетный выключатель SA1	АВВГ	2×2,5	20			
Н4	Пакетный выключатель SA1	Соединительная коробка СК1	АВВГ	2×2,5	5			
Н5	Шкаф распределительный ШР	Шкаф управления ШУ 1,2	АВВГ	4×2,5	7			
НМ1,2-1	Шкаф управления ШУ 1,2	Электродвигатель насоса М1	АВВГ	4×2,5	10			
НМ1,2-2	Шкаф управления ШУ 1,2	Электродвигатель насоса М2	АВВГ	4×2,5	10			
Н6	Шкаф управления ШУ 1,2	Шкаф управления ШУ 3,4	АВВГ	4×2,5	3			
НМ3,4-1	Шкаф управления ШУ 3,4	Электродвигатель насоса М3	АВВГ	4×2,5	10			
НМ3,4-2	Шкаф управления ШУ 3,4	Электродвигатель насоса М4	АВВГ	4×2,5	10			
Н7	Шкаф распределительный ШР	Пакетный выключатель SA2	АВВГ	2×2,5	20			
Н8	Пакетный выключатель SA2	Прибор Р3 поз.	АВВГ	2×2,5	5			
К1	Шкаф управления ШУ 1,2	Соединительная коробка СК1	АКВВГ	10×2,5	12			
К2	Шкаф управления ШУ 3,4.	Соединительная коробка СК1.	АКВВГ	10×2,5	12			

Сводка кабелей и проводов, учтенных кабельным журналом.

Число жил, сечение	Марка, напряжение 0,66 кВ: АВВГ	АКВВГ										
2×2,5	50											
4×2,5	50											
10×2,5		24										

Типовой проект 901-3-183.83 Альбом II

Инв. № подл. | Подпись и дата | Взам. инв. №

Н. контр.	Шерстякова	
Провер.	Полевщикова	
Ст. инж.	Помазкова	
Рук. гр.	Полевщикова	
Гип	Шерстякова	
Гл. спец.	Данилов	
Нач. отд.	Саркисьянц	

ТП 901-3-183.83 ЭМ

Сооружения обработки промывной воды от контактных осветлителей для станции производительностью 1,6; 3,2 и 5,0 тыс. м³/сутки

Схема электрическая принципиальная, распределительной сети ~380/220 В. Кабельный журнал.

Стадия	Лист	Листов
Р	2	

ЦНИИЭП инженерного оборудования г. Москва

Копировал: Агеннова

Формат А2

Схема N1 управления насосом перекачки осветленной воды M1(M2)

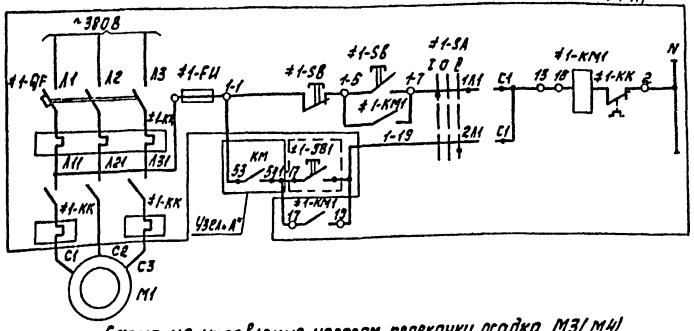

Питание ~220В	
Насос M1(M2)	Опробование
	Дистанционный пуск

Таблица 1

Насос N	Двигатель	Обозн. функц. группы	Маркировка цепей	Узел „А"
1	M1	≠1	1	KM 1-1 53 54 1-17
2	M2	≠2	2	KM 2-1 71 72 2-17

Схема N2 управления насосом перекачки осадка M3(M4)

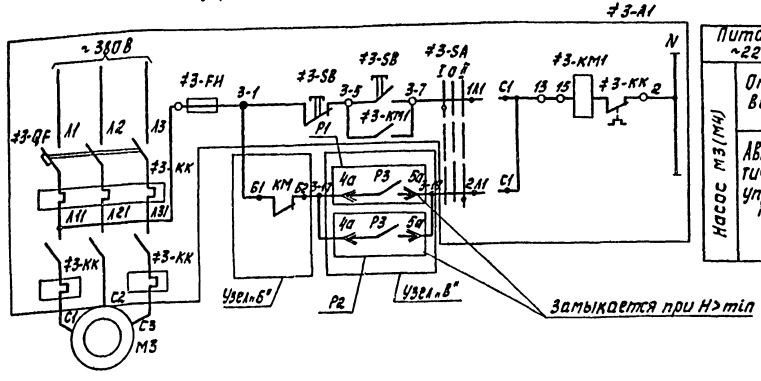

Питание ~220В	
Насос M3(M4)	Опробование
	Автоматическое управление

Таблица 2

Насос N	Двигатель	Обозн. функц. группы	Маркировка цепей	Узел „Б"	Узел „В"
3	M3	≠3	3	KM 3-1 61 63 3-17	P1 3-17 4a P3 5a 3-19; P2 4a P3 5a 3-19
4	M4	≠4	4	KM 4-1 83 84 4-17	P1 4-17 7a P3 8a 4-19; P2 7a P3 8a 4-19

Магнитный пускатель KM

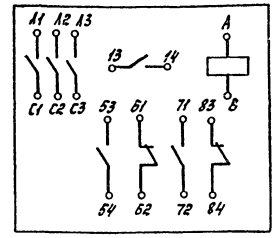

Общие цепи управления

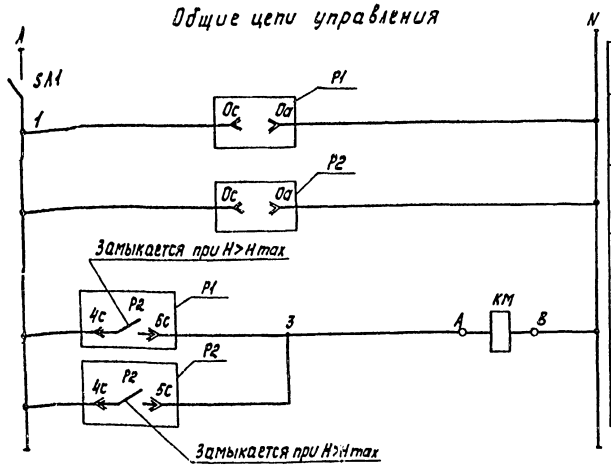

Питание ~220В	
Сигнализатор уровня P1	
Сигнализатор уровня P2	
Пускатель повторитель рабочих уровней	

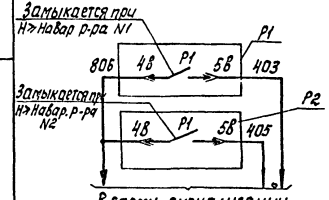

В схему сигнализации щита диспетчера

Позиц. обозначение	Наименование	Кол.	Применение
≠1; ≠2	Элементы управления электродвигателями M1, M2	2	
≠1-A1; ≠2-A1	Шкаф управления ШУ5104-03В2К	1	
QF	Автоматический выключатель АК63-3МГ		
	Iн 63А К10А;	2	
KM1	Пускатель магнитный ПМЕ112 Т8А	2	
FU	Предохранитель ПРС-6-П Iпл.вст.=6А	2	
SB	Кнопка управления КСГ1-12	2	
SA	Пакетный переключатель ППМ3-10/Н2	2	
≠3; ≠4	Элементы управления электродвигателями M3, M4	2	
≠3A1; ≠4-A1	Шкаф управления ШУ5104-03В2Е	1	
QF	Автоматический выключатель АК63-3МГ		
	Iн 63А К5А	2	
KM1	Пускатель магнитный ПМЕ112 Т4А	2	
FU	Предохранитель ПРС-6-П Iпл.вст. 6А	2	
SB	Кнопка управления КСГ-12	2	
SA	Пакетный переключатель ППМ3-10/Н2	2	
	Аппаратура по месту		
M1; M2	Электродвигатель ~380В; 4кВт		
	4А 100S2	2	
M3; M4	Электродвигатель ~380В; 1,5кВт		
	А02-22-4	2	
SA1	Пакетный выключатель двухполюсный		
	~380В, Iн=10А, исполнение 1У, степень		
	защиты 1Р30		
	ОСТ16.0.526.001-77 ПВ2-10/У3.30	1	
KM	Пускатель магнитный ~220В;		
	Iн 10А ТУ16.526.437-78		
	ПМЛ 110004 с магнитной приставкой ПКЛ 2204	1	
	Щит диспетчера		
SB1	Кнопка управления КЕ-011	2	заказывается в спецификации на щит диспетчера

1. Схема N1 дана для насоса N1, для насоса N2 схема аналогична, изменения согласно табл. 1.
2. Схема N2 дана для насоса N3, для насоса N4 схема аналогична, изменения согласно табл. 2.

Н. контр.	Шерстякова		
Пров.	Полевщикова		
Ст. инж.	Помазкова		
Рук. гр.	Полевщикова		
Гип	Шерстякова		
Гл. спец.	Данилов		
Нач. отд.	Саркисьянц		

ТП 901-3-183.83 ЭМ

Сооружения обработки промывной воды от контактных осветлителей для станции производительностью 1,6; 3,2; 5,0 тыс. м³/сут

Схема электрическая принципиальная управления насосами M1÷M4.

Стадия	Лист	Листов
Р	3	

ЦНИИЭП инженерного оборудования г. Москва

Привязан

Инв №

Типовой проект 901-3-183.83 Альбом II

Инв. № подл. | Подпись и дата | Взам. инв. №

Шкаф управления ШУ1,2

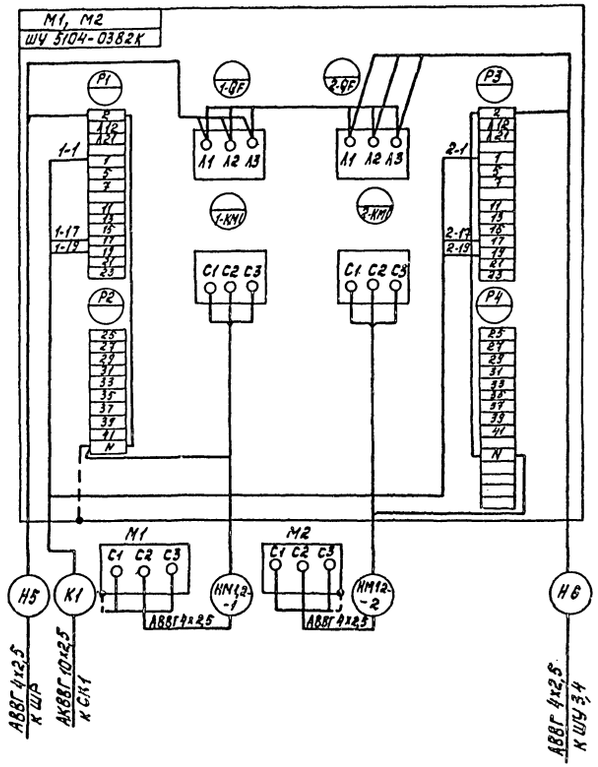

Шкаф управления ШУ3,4

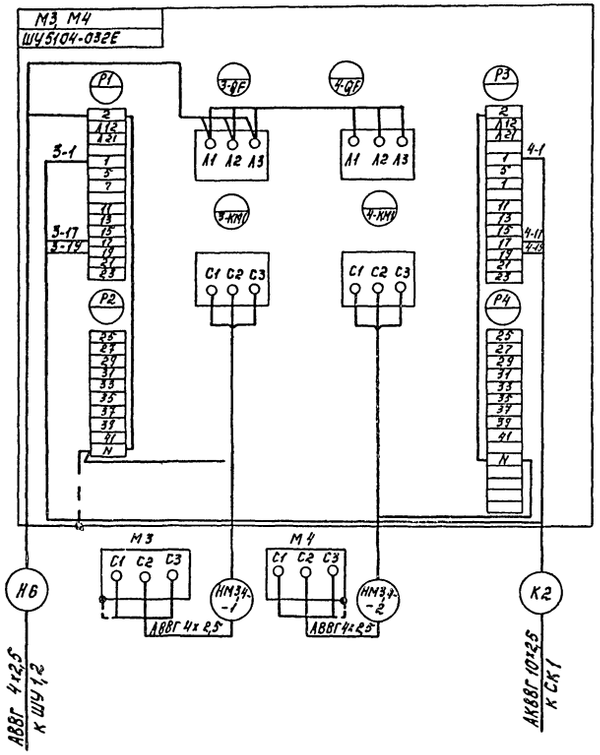

				ТП 901-3-183.83	ЭМ
		Н.контр.	Шерстякова		
Привязан		Пров.	Полевщикова	Сооружения обработки промывной воды от контактных осветлителей для станции производительностью 1,6; 3,2; 5,0 тыс. м3/сут	Стадия: Р; Лист: 4; Листов:
		Ст.инж.	Помазкова		
		Рук.гр.	Полевщикова		
		ГИП	Шерстякова	Схема подключения электрооборудования	ЦНИИЭП инженерного оборудования
Инв. №		Гл.спец.	Данилов		

Типовой проект 901-3-183.83 Альбом I

План на отм. -3.600
М1:50

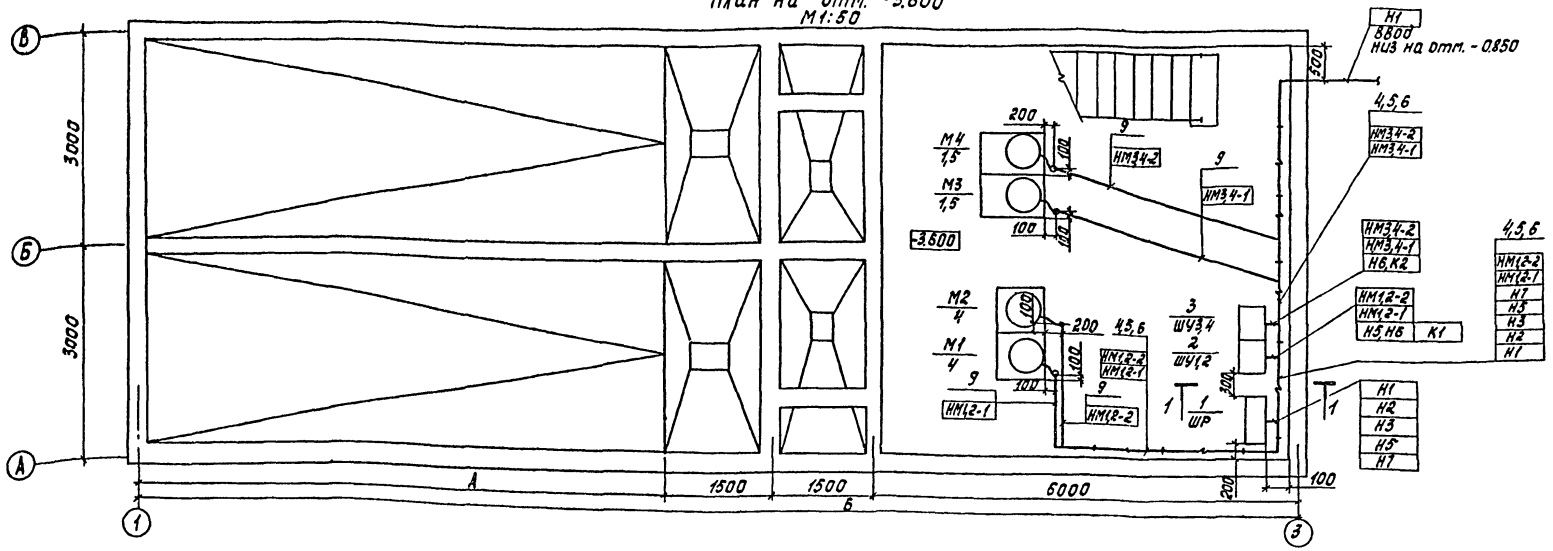

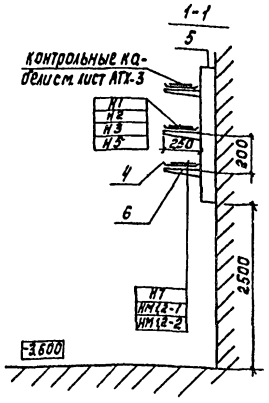

Марка поз.	Обозначение	Наименование	Кол.	Масса ед.изм.	Примечание
		Материалы			
8	ТУ 6-05-1646-73	Труба винипластовая			
		32х1,8	30		
9	ГОСТ 18599-73	Труба полиэтиленовая			
		32х2,0	15		
10	ГОСТ 10704-76	Труба стальная			
		30х2	2		
11	ГОСТ 1839-72	Труба асбестоцементная Ф 100			
		ℓ=3000 мм	1		

Марка, поз.	Обозначение	Наименование	Кол.	Масса, ед.изм.	Примечание
		Электрооборудование			
1	ТУ 16-536.506-76	Шкаф распределительный ШР 73701-2243	1		ШР
2	ТУ 16-536.042-71	Шкаф управления ШУ5104-0382К	1		ШУ1,2
3	ТУ 16-536.042-71	Шкаф управления ШУ 5104-0382Е	1		ШУ3,4
		Изделия заводов ГЗМ.			
4	ТУ 36-31-70	Лоток сварной К420	15		
5		Стойка кабельная К 115143	15		
6		Полка кабельная К 116143	4		
7		Ввод гибкий К 108543	4		

Таблица размеров

Производительность станции тыс. м³/сут	А мм	Б мм
1,6	4500	13500
3,2	4500	13500
5,0	7500	16500

1. Технологическая часть принята на основании листов ВГ.
2. Строительная часть принята на основании листов АС
3. Прокладку кабелей выполнить в соответствии с типовым проектом 4.407-255 „Узлы и детали для прокладки кабелей."
4. Трубы для прокладки кабеля к двигателям заложить в конструкции пола. Толщина пола над трубами должна быть не менее 20 мм. Трубы должны быть выведены из пола на 200 мм по обе стороны.
5. В соответствии со СНиП-33-76 п.5.35 Выводы полиэтиленовых труб из подливок пола должны быть защищены отрезками из тонкостенных стальных труб.

Согласовано: ОТА ВГ Ганичева; ОТА ВГ Боброва; ОТА АСО Кузнецов; ОТА АСО Глебов

Привязан

Инв. №

Н.контр.	Шерстякова		
Пров.	Полевщикова		
Ст.инж.	Помазкова		
Рук.гр.	Полевщикова		
ГИП	Шерстякова		
Гл.спец.	Данилов		
Нач.отд.	Сарскелдин		

ТП 901-3-183.83 ЭМ

Сооружения обработки промывных вод от контактных осветлителей для станции производительностью 1,6; 3,2; 5,0 тыс м³/сут

Размещение электрооборудования и прокладка кабелей План на отм -3.500

Стадия	Лист	Листов
Р	5	

ЦНИИЭП инженерного оборудования

Типовой проект 901-3-183.83 Альбом I

Ведомость рабочих чертежей основного комплекта

Лист	Наименование	Примечание
АТХ-1	Общие данные. Схема функциональная технологического процесса.	35
АТХ-2	Схема подключения.	36
АТХ-3	Размещение электрооборудования и приборов технологического процесса.	
	Планы на отм. -3.600; +0.200	37

Ведомость ссылочных и прилагаемых документов.

Обозначение	Наименование	Примечание
	Ссылочные документы	
ОСТ 36-27-77	Обозначения условные в схемах автоматизации технологических процессов.	
РМ4-59-78	Системы автоматизации технологических процессов. Оформление и комплектование документации проектов.	
	Прилагаемые документы	
901- Альбом	Спецификации оборудования	
901- Альбом	Ведомость потребности в материалах	

Ведомость спецификаций

Лист	Наименование	Примечание
АТХ-2	Спецификация	

Схема функциональная

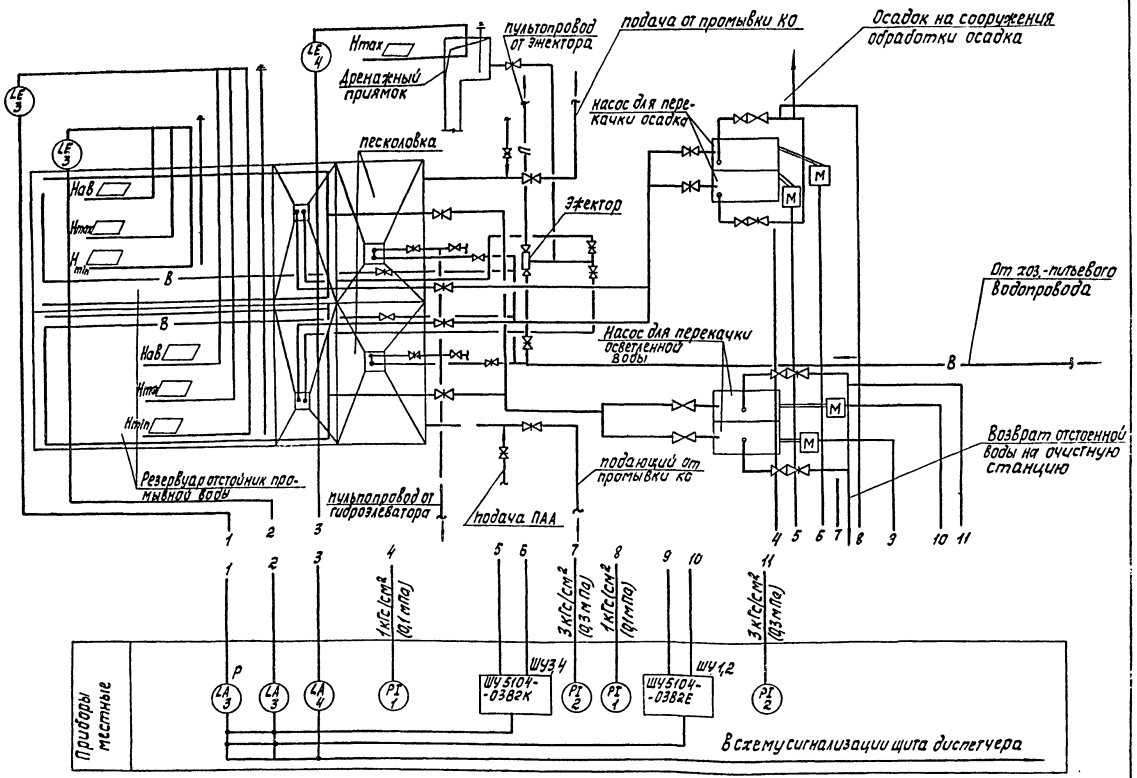

— заполняется при привязке проекта

Типовой проект разработан в соответствии с действующими нормами и правилами и предусматривает мероприятия, обеспечивающие взрывную и взрывопожарную и пожарную безопасность при эксплуатации здания.

Главный инженер проекта /Шерстякова/.

Привязан			
Инв №			
ТП 901-3-183.83			АТХ
Н.контр.	Шерстякова		
Пров	Полещикова		
Ст.инж.	Помазкова		
Рук.гр.	Полещикова		
ГИП	Шерстякова		
Гл.спец.	Данилов		
Нач.отд.	Сапрыкина		
Сооружения обработки промывной воды от контактных осветлителей для станции производительностью 16, 32, 50 тыс м³/сут		Стадия: Р	Лист: 1	Листов:
Общие данные. Схема функциональная технологического процесса		ЦНИИЭП инженерного оборудования		

Согласовано — Гипрокоммунводоканал — Болдова — Инв. № подл. — Взам. инв. № — Подп. и дата

Альбом II

Типовой проект 901-3-183.83

Наименование параметра и место отбора импульса	Уровень		Магнитный пускатель	Уровень	Давление	
	Резервуар-отстойник			Дренажный приямок	Напорный патрубок	
	N1	N2			Насосы перекачки осветленной воды	Насосы перекачки осадка
N ТКЧ и № установочного чертежа	ТМ 4-122-74		—	ТМ4-124-74	ТК 43136-70	
Позиция	3	3		4	2	1

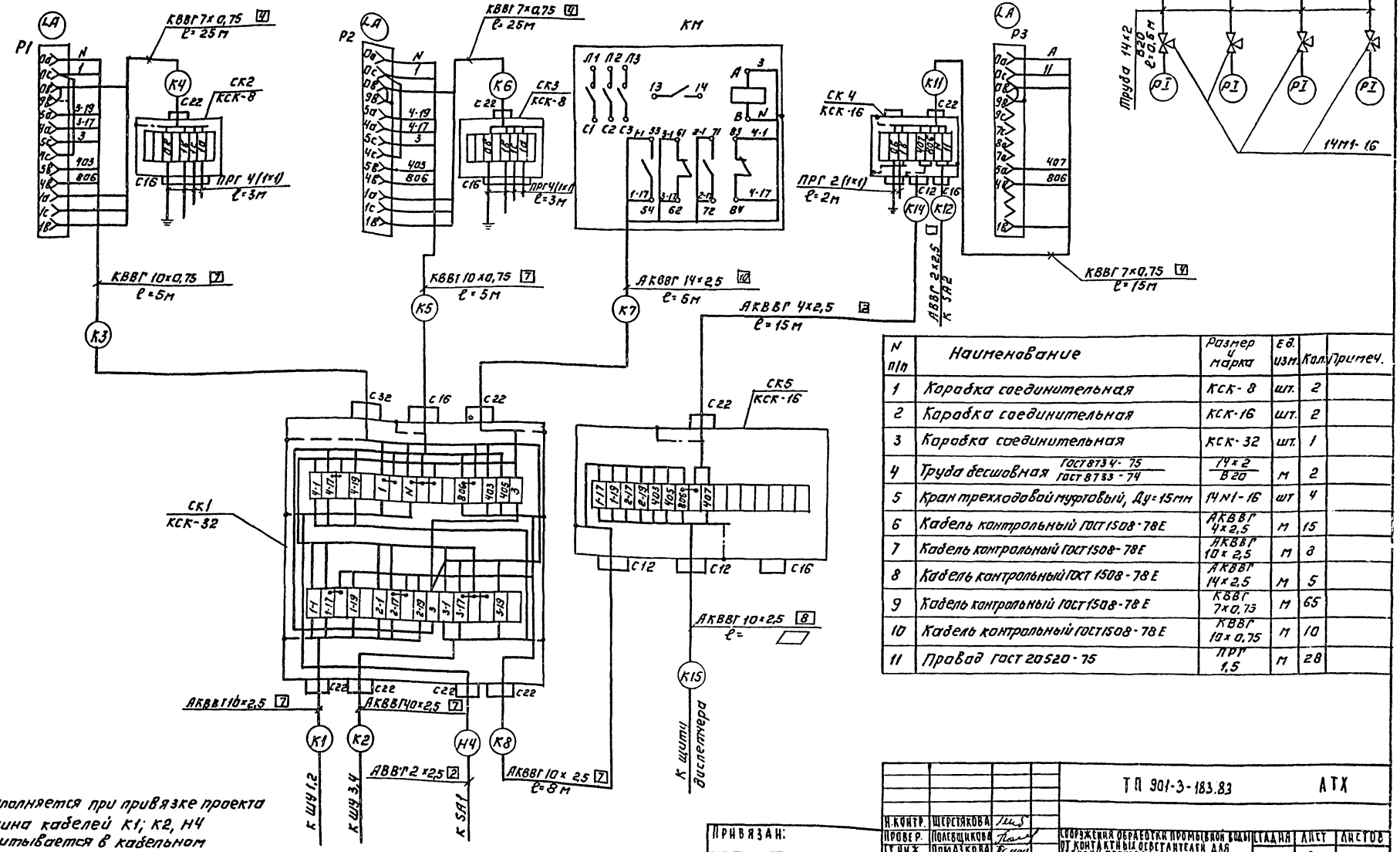

N п/п	Наименование	Размер и марка	Ед. изм.	Кол.	Примеч.
1	Коробка соединительная	КСК-8	шт.	2	
2	Коробка соединительная	КСК-16	шт.	2	
3	Коробка соединительная	КСК-32	шт.	1	
4	Труба бесшовная ГОСТ 8734-75 / ГОСТ 8733-74	14×2 / В20	м	2	
5	Кран трехходовой муфтовый, Ду=15мм	14Ч1-16	шт	4	
6	Кабель контрольный ГОСТ 1508-78Е	АКВВГ 4×2,5	м	15	
7	Кабель контрольный ГОСТ 1508-78Е	АКВВГ 10×2,5	м	8	
8	Кабель контрольный ГОСТ 1508-78Е	АКВВГ 14×2,5	м	5	
9	Кабель контрольный ГОСТ 1508-78Е	КВВГ 7×0,75	м	65	
10	Кабель контрольный ГОСТ 1508-78Е	КВВГ 10×0,75	м	10	
11	Провод ГОСТ 20520-75	ПРГ 1,5	м	28	

▱ Заполняется при привязке проекта
Длина кабелей К1; К2, НЧ учитывается в кабельном журнале лист ЭМ-2.

Привязан:

Инв. №

Инв. № подл. | Подп. и дата | Взам. инв. №

Н.контр.	Шерстякова		
Провер.	Полевщикова		
Ст.инж.	Помазкова		
Рук.гр.	Полевщикова		
ГИП	Шерстякова		
Гл.спец.	Даянов		
Нач.отд.	Саркисьянц		

ТП 901-3-183.83 АТХ

Сооружения обработки промывной воды от контактных осветлителей для станции производительностью 1,6; 3,2 и 5,0 тыс. м³/сут.

Схема подключения.

Стадия	Лист	Листов
Р	2	

ЦНИИЭП инженерного оборудования

Альбом II

Типовой проект 901-3-183.83

План на отм. -3.600
М 1:50.

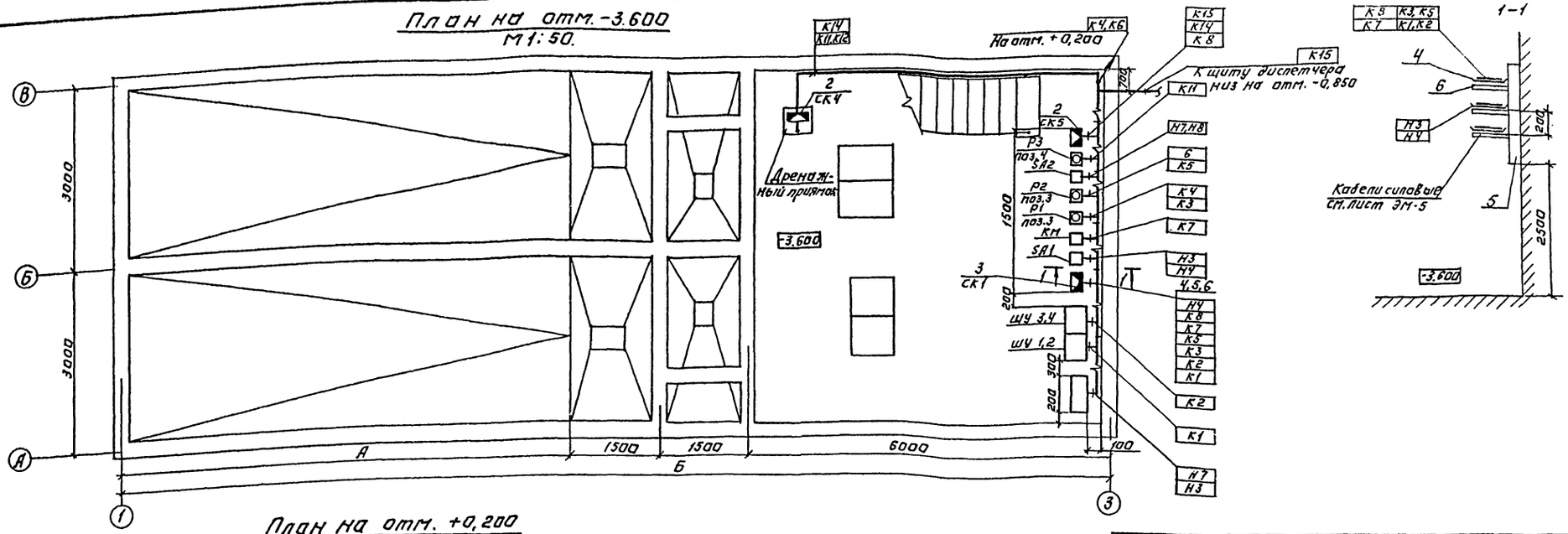

План на отм. +0,200
М 1:100

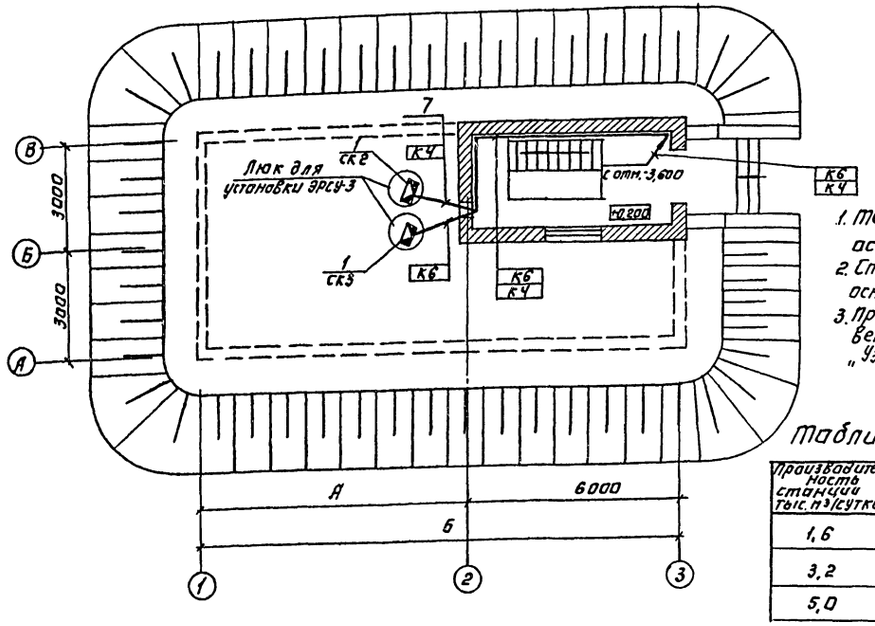

1. Технологическая часть принята на основании листов ВГ
2. Строительная часть принята на основании листов АС
3. Прокладку кабелей выполнить в соответствии с типовым проектом 4.407-255 „Узлы и детали для прокладки кабелей"

Марка поз.	Обозначение	Наименование	Кол.	Масса ед. изм.	Примечание
		Изделия заводов ГЭМ			
1	ТУ 36.1753-75	Коробка соединительная КСК-8	2		
2	ТУ36.1753-75	Коробка соединительная КСК-16	2		
3	ТУ 36.1753-75	Коробка соединительная КСК-32	1		
4	ТУ35-31-70	Лоток сварной К 420	–		см. лист ЭМ-5
5		Стойка кабельная К 1151 У3	–		см. лист ЭМ-5
6		Полка кабельная К 1161 У3	–		см. лист ЭМ-5
		Материалы			
7	ГОСТ 1839-72	Труба асбестоцементная ф 100 l=3000 мм.	1		

Таблица размеров.

Производительность станции тыс. м³/сутки	А, мм	Б, мм
1,6	4500	13500
3,2	4500	13500
5,0	7500	16500

Н. контр	Шерстякова	
Провер	Полевщикова	
Ст. инж	Помазкова	
Рук. гр	Полевщикова	
Гип	Шерстякова	
Гл. спец	Данилов	
Нач. отд	Саркисьянц	

Привязан:

Инв. №

ТП 901-3-183.83 АТХ

Сооружения обработки промывной воды от контрольных осветлителей для станции производительностью 1,6, 3,2, 5,0 тыс. м³/сутки

Размещение электрооборудования и приборов технологического процесса. Планы на отм. -3,600; +0,200.

Стадия	Лист	Листов
Р	3	

ЦНИИЭП инженерного оборудования г. Москва

Согласовано: Отдел ВГ, Бодрова; Отдел АСП, Кузнецов; Отдел АСП, Лебедев; Отдел ВС, Прачева

Согласовано: Отдел ВС, Прачева

Инв. № подл. | Подпись и дата | Взам. инв. №

Альбом II

Типовой проект 901-3-183.83

Ведомость рабочих чертежей основного комплекта марки ЭО

Лист	Наименование	Примечание
1.	Общие данные.	
2.	Электрическое освещение. Планы на отм. -3.600; +0.200	

Ведомость ссылочных и прилагаемых документов.

	Ссылочные документы	
5.407 19 А181	Установка одиночных светильников с лампами накаливания	1981
4.407-238 А141	Прокладка осветительных электропроводок и установка светильников с лампами накаливания.	1977
4.407-129 А15	Установка осветительных щитков.	1972
ГОСТ 2.754.72	Обозначения условные графические электрического оборудования и проводок на планах.	
	Прилагаемые документы.	
ТП 901-3- альбом-IV	Спецификация оборудования.	

Дополнительные условные обозначения

Маркировка щитков освещения: А - номер щитка по плану. Б - установленная мощность, кВт; В - потеря напряжения до щитка, %. Г - тип щитка.	$А\frac{Б}{В}Г$
Нормируемая минимальная освещенность от общего освещения.	100 лк
Розетка штепсельная двухполюсная для тяжелых условий среды.	
Надписи на линиях групповой сети: А - номер группы, соответствующий номеру автомата на групповом щитке. Б - марка кабеля или провода. В - сечение кабеля или провода мм² Г - способ прокладки.	А-Б-В-Г

Основные технические показатели

Наименование	Ед. изм.	Технические данные
Расчетная мощность рабочего электроосвещения.	кВт	1,8

Ведомость спецификаций

Лист	Наименование	Примечание
ЭО-2	Спецификация	

Типовой проект разработан в соответствии с действующими нормами и правилами и предусматривает мероприятия, обеспечивающие взрывную, взрывопожарную и пожарную безопасность при эксплуатации здания.

Гл. инженер проекта /Шерстякова/

Инв. № подл. | Подпись и дата | Взам. инв. №

Привязан

Инв. №

ТП 901-3-183.83 ЭО

Н. контр.	Садым		Сооружения обработки промывной воды от контактных осветлителей для станции производительностью 1,6; 3,2 и 5,0 тыс. м³/сутки
Провер.	Панфилова		
Ст. техн.	Грицына		
Ст. инж.	Матвеева		Общие данные
Гл. спец.	Данилов		
Нач. отд.	Саркисьянц		

Стадия	Лист	Листов
Р	1	2

ЦНИИЭП инженерного оборудования

Типовой проект 901-3-183.83 Альбом II

План на отм.+0.200

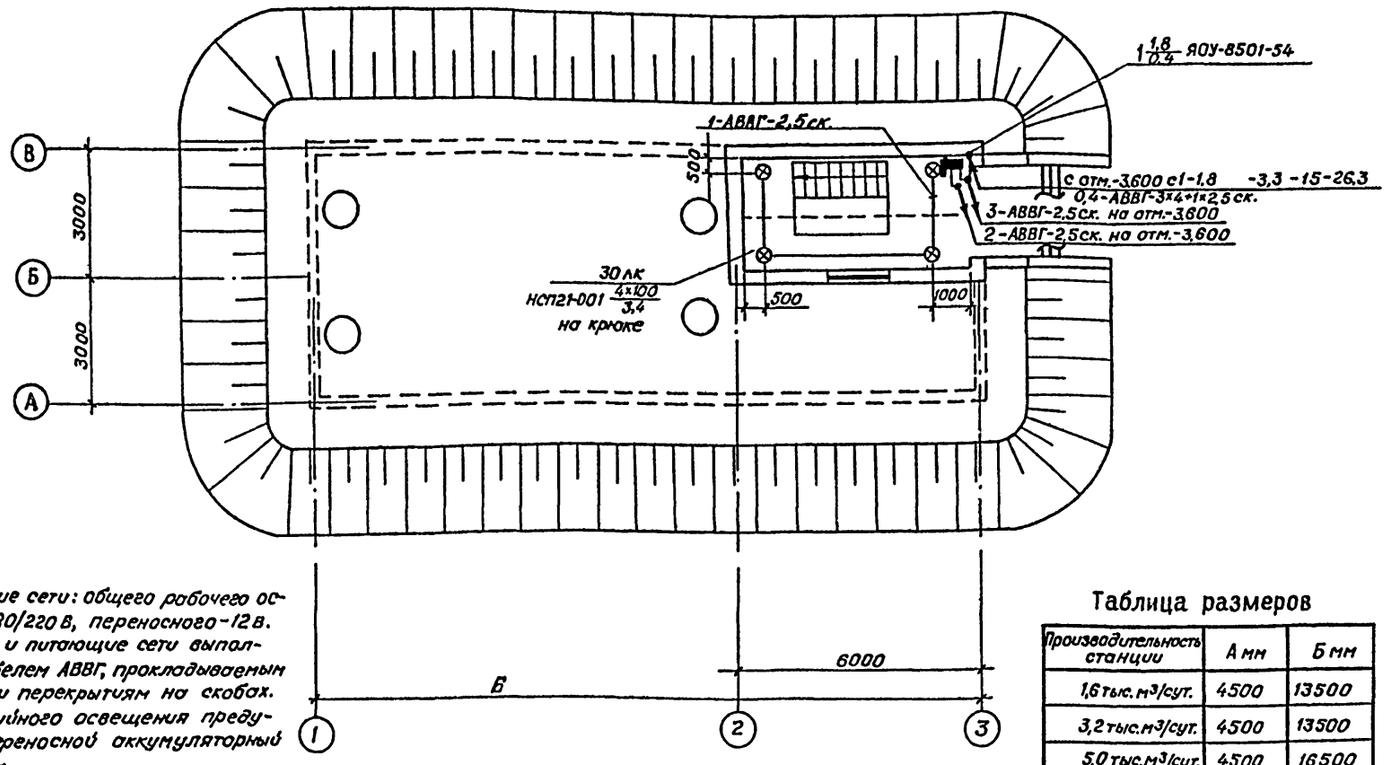

1. Напряжение сети: общего рабочего освещения 380/220 В, переносного - 12 В.
2. Грунтовые и питающие сети выполняются кабелем АВВГ, прокладываемым по стенам и перекрытиям на скобах.
3. Для аварийного освещения предусмотрен переносной аккумуляторный светильник.
4. Для зануления элементов электрооборудования используется нулевой рабочий провод сети.
5. Схему питания см. лист ЭМ-2.

Таблица размеров

Производительность станции	А мм	Б мм
1,6 тыс. м³/сут.	4500	13500
3,2 тыс. м³/сут.	4500	13500
5,0 тыс. м³/сут.	4500	16500

План на отм. -3.600

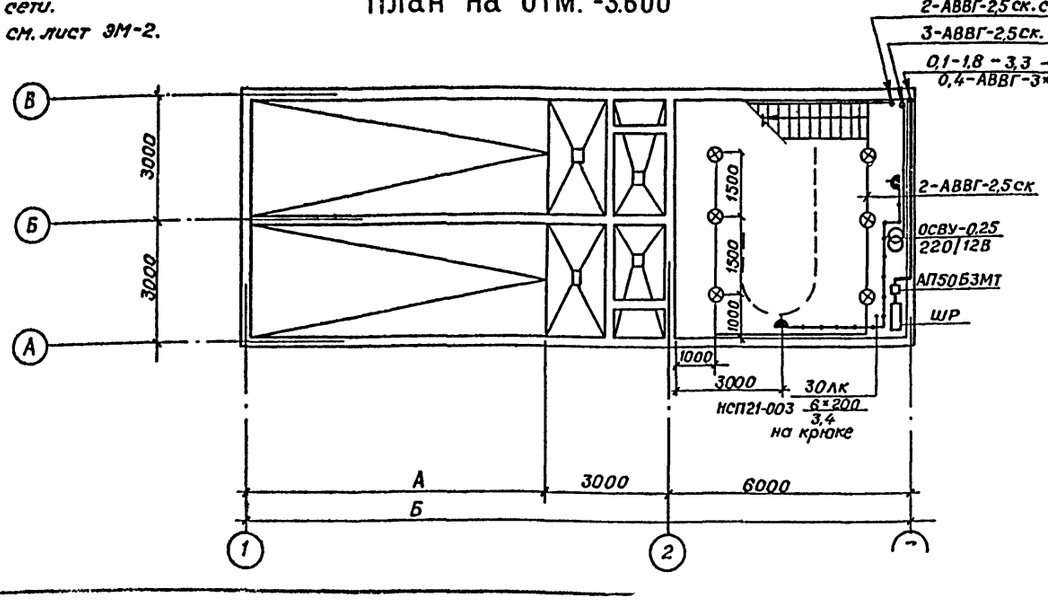

Спецификация

Марка, поз.	Обозначение	Наименование	Кол.	Масса ед., кг	Примечание
		Электрооборудование			
1		Щиток ЯОУ-8501-54 с Jр=6А	1		ЩО
2		Автоматический выключатель АП-50 3МТ	1		
3		Понижающий трансформатор 250 ВА, 220/36 8 ОСВУ-0,25	1		
		Изделия заводов ГЭМ			
4		Профиль монтажный К-108	1		
5		Профиль монтажный К-233	2		
6		Коробка ответвительная У-409	15		
		Стандартные изделия			
7		Светильник НСП21-100-001 УЗ	4		
8		НСП21-200-003 УЗ	6		
9		Лампа накаливания ГОСТ 2239-79 Б 220-230-100	4		
10		Г 220-230-200	6		
11		Светильник аккумуляторный НРП09×3,75/Л-56-01-ОМ3	1		
12		Светильник переносной СПЛ-2М	1		
13		Розетка штепсельная У-86-РБ	2		
		Материалы			
14		Кабель силовой ГОСТ 16442-80 АВВГ-2×2,5-0,66	70 м		
15		АВВГ-3×4+1×2,5-0,66	15 м		

СОГЛАСОВАНО
Отдел АСП Глебов
Отдел ВГ Бодрова
Отдел ВС Грачева

Инв. № подл. | Подпись и дата | Взам. инв. №

Привязан		Н.контр.	Садым		ТП 901-3-183.83 ЭО
		Проверил	Панфилова		
		Ст.техник	Грицына		
		Ст.инж.	Матвеева		Сооружения обработки промывной воды от контактных осветлителей для станции производительностью 1,6; 3,2 и 5,0 тыс. м³/сут.
		Гл.спец	Данилов		Электрическое освещение. Планы на отм. -3,600; +0,200
Инв.№		Нач.отд.	Саркисьянц		Стадия Р; Лист 2; Листов
					ЦНИИЭП инженерного оборудования

Госстрой СССР
ЦЕНТРАЛЬНЫЙ ИНСТИТУТ ТИПОВОГО ПРОЕКТИРОВАНИЯ
Свердловский филиал
620062, г.Свердловск-62, ул.Чебышева,4
Заказ № 5449 Инв.№ 19037-02 тираж 400
Сдано в печать 12.12. 1983г цена 3-04

gost.e-ecolog.ru