ТИПОВОЙ ПРОЕКТ
901-1-48.86

ЗАТОПЛЕННЫЙ ВОДОПРИЁМНИК ДЕРЕВЯННЫЙ ОДНОСТОРОННИЙ ПРОИЗВОДИТЕЛЬНОСТЬЮ ОТ 0.30 ДО 0.44 $м^3/с$

АЛЬБОМ II

ИЗДЕЛИЯ

9343-02

				Привязан	
Инв. №					

gost.e-ecolog.ru

ТИПОВОЙ ПРОЕКТ
901-1-48.86

ЗАТОПЛЕННЫЙ ВОДОПРИЁМНИК ДЕРЕВЯННЫЙ ОДНОСТОРОННИЙ ПРОИЗВОДИТЕЛЬНОСТЬЮ ОТ 0.30 ДО 0.44 м³/с

АЛЬБОМ II

СОСТАВ ПРОЕКТА

I - Пояснительная записка и чертежи. Технологическая часть и строительные решения
II - Изделия
III - Сметы. Ведомости потребности в материалах

Разработан
проектным институтом Укрводоканалпроект при участии ВНИИ ВОДГЕО

Директор института Якименко В.Н.
Главный инженер института Фисанко Н.В.
Главный инженер проекта Соковнин В.М.
Начальник отдела Осадчий В.Ф.
Зам. директора по научной части Алексеев В.С.
Руководитель отдела инженерной гидравлики Мотинов А.М.

Утвержден Госстроем СССР
протокол от 23.04.86 г. №АЧ-20
и введен в действие
в/о „Союзводоканалпроект"
приказ от 30.07.86 №230

9343-02

				Привязан	
Инв. №					

Альбом III

Типовой проект 901-1-48.86

Марка-лист	Наименование	№ страниц
	Титульный лист	1
	Содержание альбома	2
ТТ	Технические требования к изготовлению керамзитобетонных и насыпных кассет	3
КМ-КК-1	Кассета керамзитобетонная	4
КМ-КК-2	Кассета керамзитобетонная. Разрезы	5
КИ-КК-3	Кассета керамзитобетонная. Ведомость элементов. Ведомость металлоконструкций по видам профилей	6
КМ-КК-4	Кассета керамзитобетонная. Техническая спецификация металла	7
КМ-КН-1	Кассета насыпная	8
КИ-КН-2	Кассета насыпная. Разрезы.	9
КИ-КН-3	Кассета насыпная. Ведомость элементов. Ведомость металлоконструкций по видам профилей	10
КМ-КН-4	Кассета насыпная. Техническая спецификация металла	11
КМ.СЩ-1	Струенаправляющий щит	12
КМ.СЩ-2	Струенаправляющий щит. Разрезы. Ведомость элементов	13
КМ-СЩ-3	Струенаправляющий щит. Ведомость металлоконструкций по видам профилей	14
КИ-СЩ-4	Струенаправляющий щит. Техническая спецификация металла	15
КМ-Б-1	Балт Б-1, Балт Б-2	16
КМ-Б-2	Техническая спецификация металла. Ведомость металлоконструкций по видам профилей	17

Инв. № подл. | Подпись и дата | Взам. инв. №

Привязан

Инв. №

ГИП	Соковнин		25.05.86г.
Н. контр.	Соловьев		
Нач. отд.	Осадчий		
Рук. бриг.	Дьяконенко		
Техник	Бабаева		

ТП 901-1-48.86

Содержание альбома

Стадия	Лист	Листов
Р	1	1

Госстрой СССР Укрводоканалпроект Киев

9343-02

Альбом II

Типовой проект 901-1-48.86

Инв. № подл. | Подпись и дата | Взам. инв. №

Технические требования к изготовлению керамзитобетонных кассет.

Изготовление фильтрующих плит керамзитобетонных кассет производится в оснастке, расположенной горизонтально.

Оснастка представляет собой металлическую раму с приваренной арматурной сеткой и установленная на поддоне-сетке с размером ячеек 3-10 мм для стекания избытка цементного теста.

При изготовлении поддона должны быть предусмотрены мероприятия против провисания сетки.

Состав бетона:

- заполнитель - керамзит М500, фракции 10-20 мм, удовлетворяющий требованиям ГОСТ 9759-83. Заполнитель необходимо применять во влажном состоянии, водопоглощение зерен керамзита через 1 час не должно быть более 25 %.
- связующее - портландцемент М400, удовлетворяющий требованиям ГОСТ 10178-76 с оптимальным расходом 200 кг/м³ и соотношением цемента к дополнителю 1:3;
- вода, удовлетворяющая требованиям ГОСТ 23732-79. Оптимальное водоцементное соотношение 0,40-0,45.

Приготовление бетонной смеси следует производить, как правило, в непосредственной близости от места укладки в бетономешалке принудительного действия.

Порядок загрузки материалов:
заполнитель 2/3 необходимого для замеса количества воды, цемент, остальное количество воды.

К укладке бетонной смеси следует приступать не позднее 30 минут после ее приготовления, при этом поверхность зерен заполнителя в бетонной смеси должна быть полностью и равномерно покрыта пленкой цементного теста.

Укладку бетонной смеси производится вручную, уплотнение - легким трамбованием или штыкованием.

Скопление в нижней части отформированных плит излишка цементного теста не допускается, разница в объемной массе крупнопористого бетона в верхних и нижних слоях изделия, вызванная различным содержанием цементного теста, не должна превышать 5 %.

При естественном твердении бетона необходимо предусмотреть меры по предотвращению его преждевременного высыхания: можно укрыть или периодически поливать распыленной водой в течении 3-7 суток.

Оформированные плиты можно также подвергать тепловлажностной обработке без предварительного выдерживания.

Контроль и оценка качества крупнопористого бетона осуществляется в соответствии с техническими условиями на производство бетонных работ и стандартами на изделие по ГОСТ 12852.0-77.

Технические требования к изготовлению насыпных кассет.

Насыпные кассеты выполнены в виде металлического решетчатого короба.

Наружные ограждающие решетки выполнены из круглой стали с покрытием гидрофобизирующей пастой.

Пространство между решетками заполняется объемным фильтром.

Толщина загрузки принята 160 мм.

Материал загрузки керамзит крупностью 25-30 мм марки 500 по ГОСТ 9759-83 или щебень крупностью 25-30 мм марки 600 по ГОСТ 8267-82.

Объем загрузки:

для керамзита	0,34	м³	весом	0,170 т
для щебня	0,34	м³	весом	0,600 т

После загрузки необходимо уплотнить материал фильтра легким встряхиванием кассеты и произвести ее досыпку.

Привязан:

Инв. №

ГИП	Соковнин		25.03
Н.контр.	Соловьев		86 г
Нач.отд.	Осадчий		
Рук.гр.	Дидковский		
Техник	Бабаева		

ТП 901-1-48.86-ТТ

Технические требования к изготовлению керамзитобетонных и насыпных кассет.

Стадия	Лист	Листов
Р	1	1

Госстрой СССР
Укрводоканалпроект
Киев

9343-02

Альбом II

Типовой проект 901-1-48.86

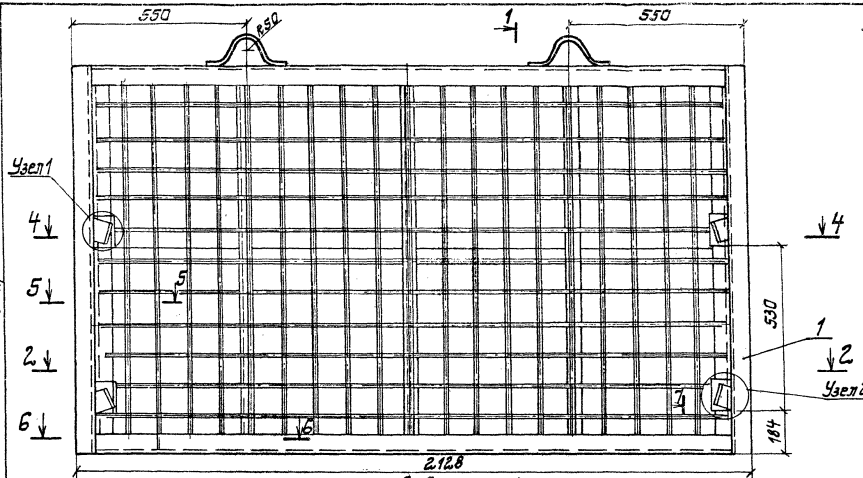

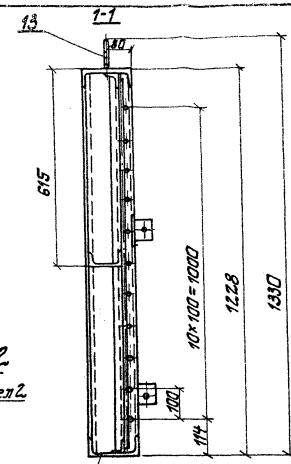

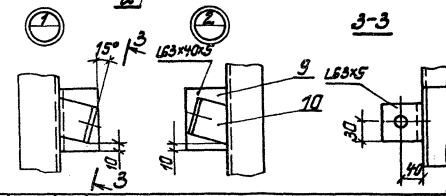

				ТП 901-1-48.86-КМ-КК			
Привязан	ГИП	Соковнин		Затопленный водоприемник деревянный одностоечный производительностью от 0,30 до 0,44 м³/с	Стадия	Лист	Листов
	Нач.отд.	Терехов			Р	1	4
	Гл.спец.	Розенфлат					

Инв.№ подл. | Подпись и дата | Взам.инв.№

Альбом II

Типовой проект 901-1-48.86

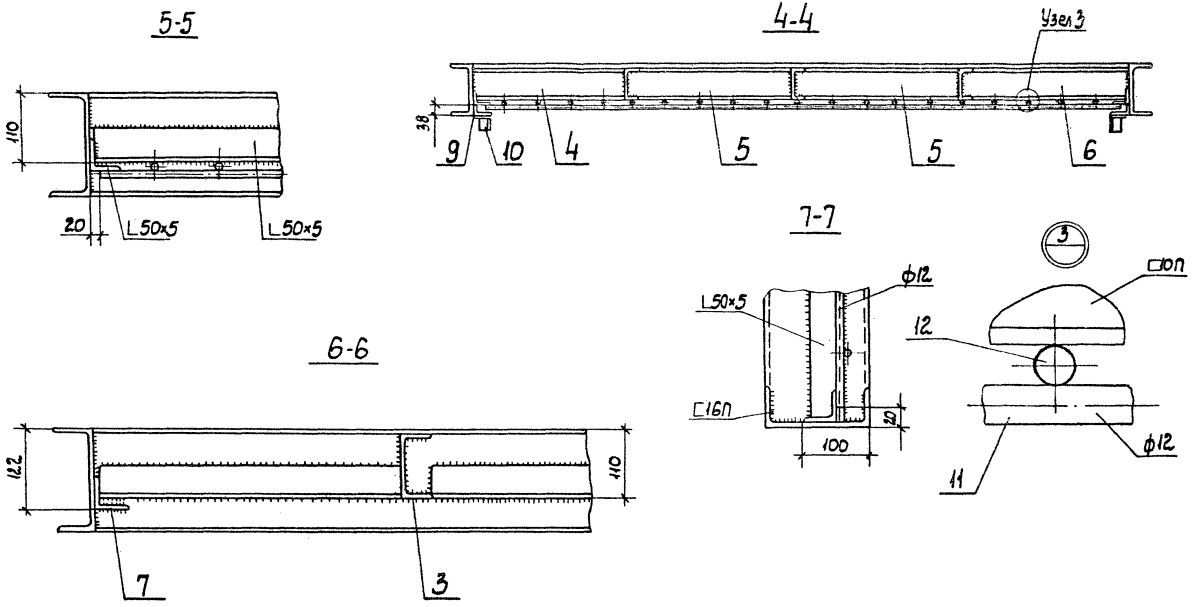

				ТП 901-1-48.86-КМ-КК			
Привязан	ГИП	Соковнин	25.03	Затопленный водоприемник деревянный односторонний производительностью от 0,30 до 0,44 м³/с	Стадия	Лист	Листов
	Нач. отд.	Терехов	86г		Р	2	4
	Гл. спец.	Розенблат					
	Н. контр.	Розенблат		Кассета керамзитобетонная	Госстрой СССР Укрводоканалпроект Киев		
	Рук. гр.	Дуукин		Разрезы			
Инв. N	Ст. инж.	Воеводина					

Инв. N подл. | Подпись и дата | Взам. инв. N

9343-02

Типовой проект 901-1-48.86 Альбом II

Ведомость элементов

Марка	Сечение: Эскиз	Поз.	Состав	Опорные усилия: M т.с.м	N т.с	Q т.с	Группа констр.	Марка металла	Примеч. Кол. шт.
	C	1	16П					Вст3пс6-1	2
	C	2	16П					Вст3пс6-1	2
	C	3	10П					Вст3кп2	3
	C	4	10П					Вст3кп2	1
	C	5	10П					Вст3кп2	2
	C	6	10П					Вст3кп2	1
	L	7	50×5					Вст3кп2	2
	L	8	50×5					Вст3кп2	8
	L	9	63×40×5					Вст3кп2	4
	L	10	63×5					Вст3кп2	4
	Ø	11	ф12					Вст3кп2	11
	Ø	12	ф12					Вст3кп2	19
	Ø	13	ф12					Вст3кп2	2

Ведомость металлоконструкций по видам профилей

Наименование конструкций по номенклатуре прейскуранта №01-09	Позиции по прейскуранту	№ п/п	Код конструкций	Масса конструкций, т: Всего стали повышенной и высокой прочности	По видам профилей стали: Балки и швеллеры	Крупносортная сталь	Среднесортная сталь	Мелкосортная	Толстолистовая	Универсальная сталь	Тонколистовая сталь	Гнутые и гнутосварные	Трубы	Прочие	Всего	Количество, шт.	Серия типовых конструкций
					0,145	0,028		0,038							0,211		

Привязан	Гип	Соковнин		25.08	ТП 901-1-48.86-КМ-КК		
	Нач.отд.	Терехов		86г	Затопленный водоприемник деревянный односторонний производительностью от 0,30 до 0,44 м³/с	Стадия	Лист	Листов
	Гл.спец.	Розенблат				Р	3	4
	Н.контр.	Розенблат			Кассета керамзитобетонная. Ведомость элементов. Ведомость металлоконструкций по видам профилей	Госстрой СССР Укрводоканалпроект Киев		
	Рук.гр.	Дучкин						
Инв. №	Ст.инж.	Вревдина						

9343-02

Инв. № подл. | Подпись и дата | Взам. инв. №

Альбом II

Типовой проект 901-1-48.86

Техническая спецификация металла

Вид профиля и ГОСТ	Марка металла и ГОСТ	Обозначение и размер профиля	№ п/п	Код: Марки металла	Вида профиля	Размера профиля	Количество шт	Длина мм	Масса металла по элементам конструкции, т: К	Прочее	Общая масса, т	Масса потребности в металле по кварталам (заполняется изготовителем) т				Заполняется ВЦ
Швеллеры ГОСТ 8240-72	Вст.3кп2 ГОСТ380-71	С10П						5850	0,05		0,05					
	Вст.3пс6-1 ТУ14-1-3043-80	С16П						6700	0,095		0,095					
		Итого							0,145		0,145					
Сталь равнобокая ГОСТ8509-72	Вст3кп2 ГОСТ380-71	50×5						6400	0,024		0,024					
		63×5						400	0,002		0,002					
		Итого							0,026		0,026					
Сталь неравнобок ГОСТ8510-72	Вст3кп2 ГОСТ380-71	63×40×5						500	0,002		0,002					
		Итого							0,002		0,002					
Сталь круглая ГОСТ2590-71	Вст3кп2 ГОСТ380-71	ф 12						43000	0,038		0,038					
		Итого							0,038		0,038					
Итого металла									0,211		0,211					
В том числе по маркам металла	Вст3кп2								0,116		0,116					
	Вст3пс6-1								0,095		0,095					
Всего приведено стали Е38/Е3									0,211		0,211					

Инв. № подл. | Подпись и дата | Взам. инв. №

Привязан

Инв. №

ГИП	Соковнин		
Нач.отд.	Терехов		
Гл.спец.	Разенблат		
Н.контр.	Разенблат		
Рук.гр.	Лучкин		2506 86
Ст.инж.	Воеводина		

ТП 901-1-48.86-КМ-КК

Заполненный водоприемник деревянный односторонний производительностью от 0,30до0,44м³/с

Стадия	Лист	Листов
Р	4	4

Кассета керамзитобетонная

Техническая спецификация металла

Госстрой СССР Укрводоканалпроект Киев

9343-02

Альбом II

Типовой проект 901-1-48.86

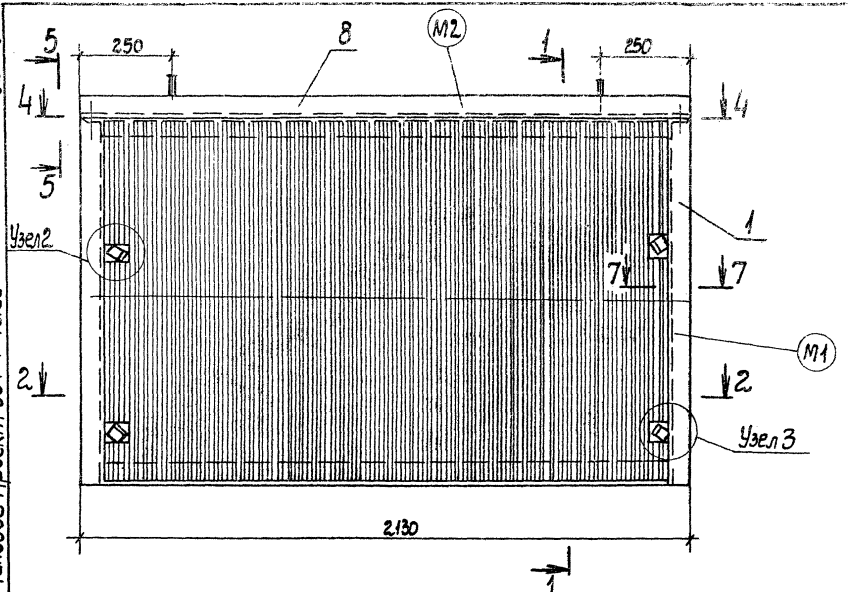

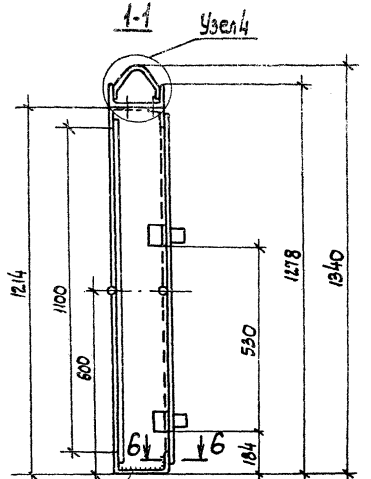

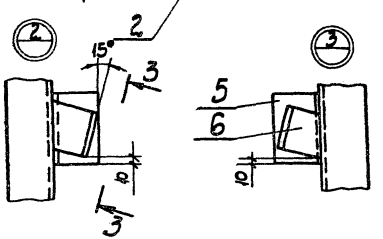

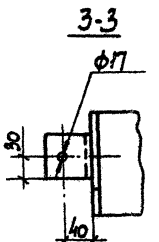

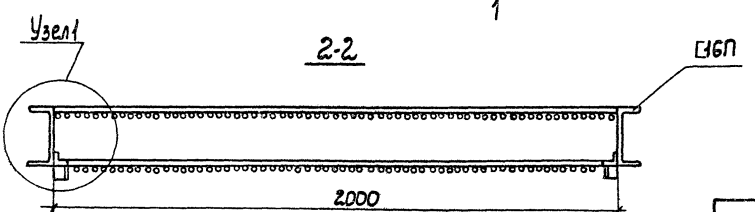

Инв. N подл. | Подпись и дата | Взам. инв. N

Привязан	ГИП	Соковнин		25.83	Затопленный водоприемник деревянный односторонний производительностью от 0,30 до 0,44 м³/с
	Нач. отд.	Терехов		862	
	Гл. спец.	Розенблат			
	Н. контр.	Розенблат			
	Рук. гр.	Дучкин			
Инв. N	Ст. инж.	Боеводина			Кассета насыпная

ТП 901-1-48.86-КМ-КН

Стадия	Лист	Листов
Р	1	4

Госстрой СССР Укрводоканалпроект Киев

9343-02

Типовой проект 901-1-48.86 Альбом II

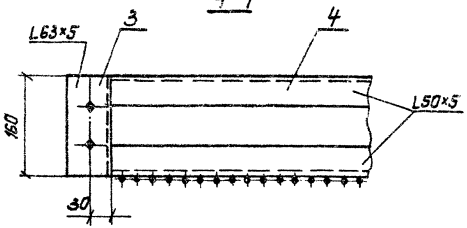

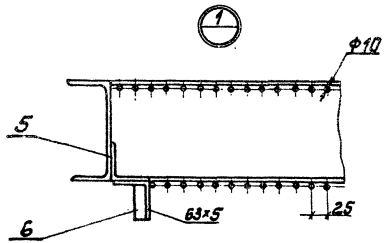

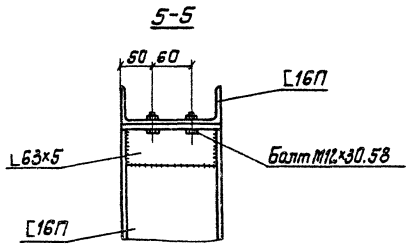

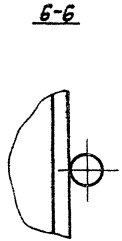

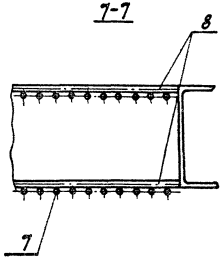

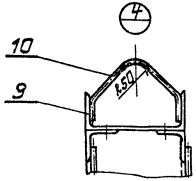

Привязан	ГИП	Соковнин			ТП 901-1-48.86-КМ-КН		
	Нач.отд.	Терехов					
	Гл.спец.	Розенблат			Затопленный водоприемник деревянный односторонний производительность 60 от 0,30 до 0,44 м³/с	Стадия	Лист	Листов
	Н.контр.	Розенблат				Р	2	4
	Рук.гр.	Дучкин		25.03.86	Кассета насыпная	Госстрой СССР Укрводоканалпроект Киев		
Инв.№	Ст.инж.	Воеводина			Разрезы			

9343-02

Инв.№ подл. | Подпись и дата | Взам.инв.№

Типовой проект 901-1-48.86 Альбом II

Ведомость элементов									
Марка	Сечение			Опорные усилия			Группа констр.	Марка металла	Примеч. кол. шт
	Эскиз	Поз.	Состав	M т.с.м	N т.с	Q т.с			
М1	[	1	16П					Вст3пс6-1	2
	[	2	16П					Вст3пс6-1	1
	L	3	63×5					Вст3кп2	2
	L	4	50×5					Вст3кп2	2
	L	5	63×5					Вст3кп2	4
	L	6	63×5					Вст3кп-2	4
	∅	7	ф10					Вст3кп-2	160
	∅	8	ф10					Вст3кп2	2
М2	[	9	16П					Вст3пс6-1	1
	∅	10	ф16					Вст3кп-2	2

N п/п	Наименование	Масса, кг		Масса кассеты с заполнителем, кг
		Щебень	Керамзит	
1	Кассета со щебнем	600		830
2	Кассета с керамзитом		170	400

Ведомость металлоконструкций по видам профилей																
Наименование конструкций по номенклатуре прейскуранта N 01-09	Позиции по прейскуранту	N п/п	Код конструкций	Масса конструкций, т											Количество, шт.	Серия типовых конструкций
				Всего стали повышенной и высокой прочности	По видам профилей стали											
					Балки и швеллеры	Крупносортная сталь	Средне сортная сталь	Мелкосортная	Толстолистовая	Универсальная сталь	Тонколистовая сталь	Гнутые и гнутосварные	Трубы	Прочие	Всего		
					0,096	0,021		0,1157						0,0003	0,233		

Привязан				ГИП	Соковнин												
				Нач.отд	Терехов												
				Гл.спец	Розенблат												
				Н.контр	Розенблат												
				Рук.гр.	Дучкин												
Инв.N				Ст.инж.	Воеводина												

ТП 901-1-48.86-КМ-КН

Затопленный водоприемник деревянный односторонний производительностью от 0,30 до 0,44 м³/с

Кассета насыпная. Ведомость элементов. Ведомость металлоконструкций по видам профилей

Стадия	Лист	Листов
Р	3	4

Госстрой СССР Укрводоканалпроект Киев

Инв.N подл. | Подпись и дата | Взам.инв.N

Типовой проект 901-1-48.86

Техническая спецификация металла

Вид профиля и ГОСТ	Марка металла и ГОСТ	Обозначение и размер профиля	№ п/п	Код: марки металла	Код: вида профиля	Код: размеры профиля	Количество шт.	Длина, мм	Масса металла по элементам конструкций: М1	М2	Проч.	Общая масса, т.	Масса потребности в металле по кварталам (заполняется изготовителем): I	II	III	IV	Заполняется ВЦ
Швеллер ГОСТ 8240-72	ВСт3 пс 6-1 ТУ 14-7-3023-80	С16П						6000	0,065	0,031							
		Итого							0,065	0,031		0,096					
Сталь угловая равнобокая ГОСТ 8509-72	ВСт3 кп2 ГОСТ 380-71	L 50×5						4050	0,015			0,016					
		L 63×5						1000	0,005			0,005					
		Итого							0,021			0,021					
Сталь круглая ГОСТ 2590-71	ВСт3 кп2 ГОСТ 380-71	ф10						190000	0,115			0,115					
		ф16						350		0,0007		0,0007					
		Итого							0,115	0,0007		0,1157					
Метизы: Болт ГОСТ 7798-70 Гайка ГОСТ 5915-70	ВСт3 сп3 ГОСТ 380-71	М12×30,58					4				0,0002	0,0002					
		М12,5					4				0,0001	0,0001					
		Итого									0,0003	0,0003					
Итого металла									0,201	0,0317	0,0003	0,233					
В том числе по маркам металла	ВСт3 пс 6-1								0,065	0,031		0,096					
	ВСт3 кп2								0,136	0,0007		0,1367					
	ВСт3 сп3										0,0003	0,0003					
Всего приведенного к С 38/23-									0,201	0,0317	0,0003	0,233					

Инв.№ подл. | Подпись и дата | Взам.инв.№

Привязан:

Инв.№

ГИП	Соковнин		
Нач.отд.	Терехов		
Гл.спец.	Розенблат		
Н.контр.	Розенблат		
Рук.гр.	Дучкин		
Ст.инж.	Деревянина		

ТП 901-1-48.86-км-КН

Затопленный водоприемник деревянный односторонний производительностью от Д30000,44 м³/с

Стадия	Лист	Листов
Р	4	4

Кассета насыпная
Техническая спецификация металла

Госстрой СССР Укрводоканалпроект Киев

9343-02

Альбом II

Типовой проект 901-1-48.86

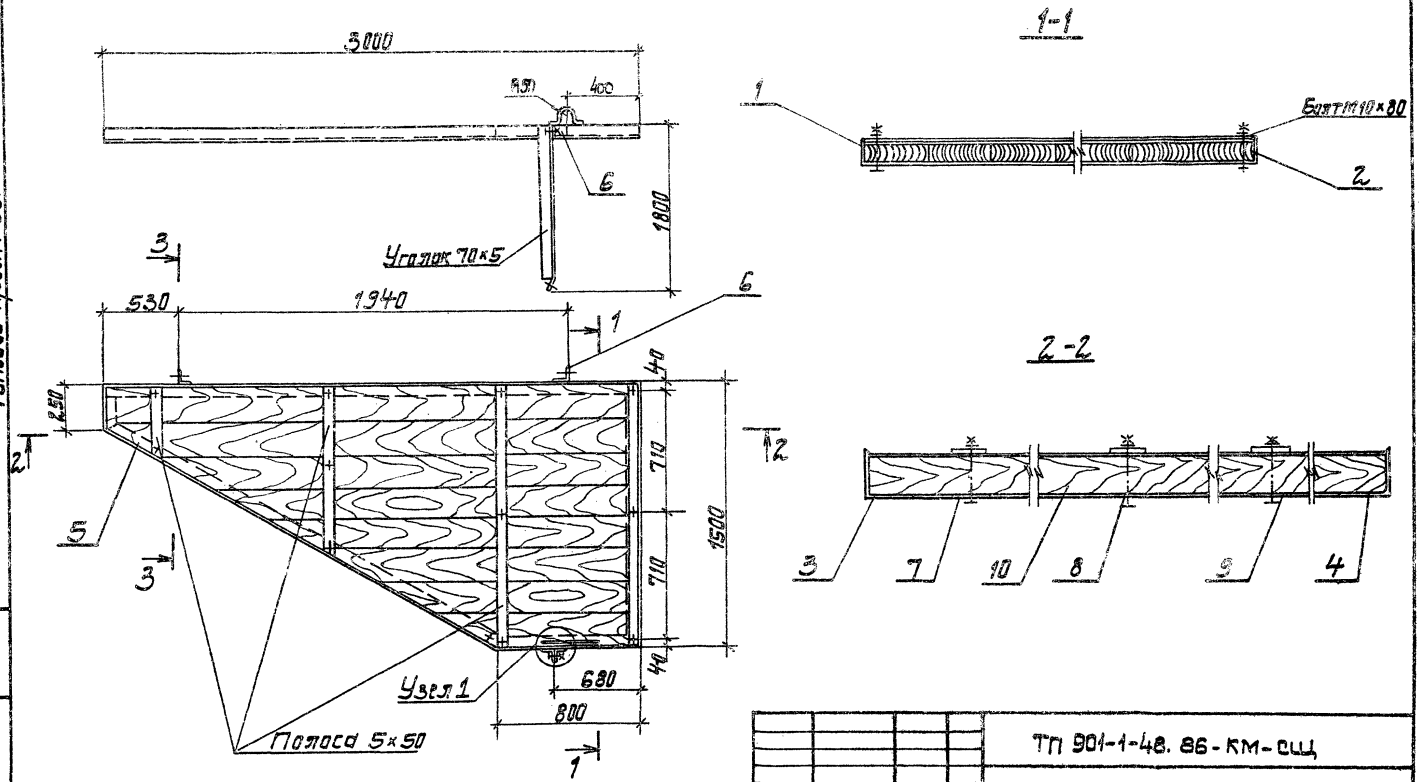

Привязан				ТП 901-1-48. 86-КМ-СШ			
				Затопленный водоприемник деревянный односторонний производительностью от 0,30 до 0,44 м³/с	Стадия	Лист	Листов
					Р	1	4
				Струенаправляющий щит	Госстрой СССР Укрводоканалпроект Киев		
Инв. №							

Гип	Соковнин		
Нач.отд.	Терехов		
Гл.спец.	Розенблат		
Н.контр.	Розенблат		
Рук.гр.	Дучкин		25.09
Ст.инж.	Городецкая		85

9343-02

Инв. № подл. | Подпись и дата | Взам. инв. №

Альбом II

Типовой проект 901-1-48.88

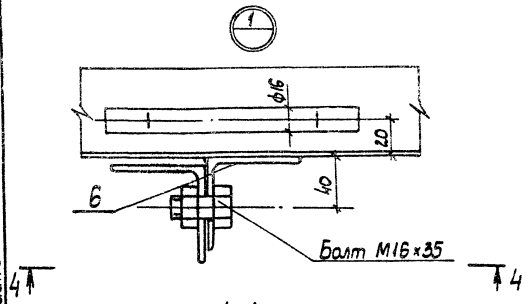

4-4

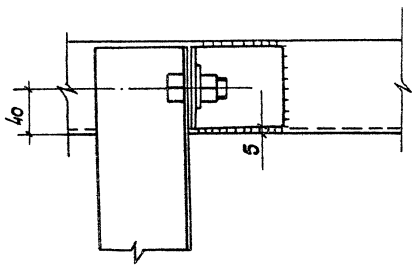

3-3

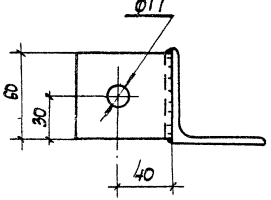

Ведомость элементов

Марка	Сечение: Эскиз	Поз.	Состав	Опорные усилия: M кГсм	N кГс	Q кГс	Группа контр.	Марка металла	Примеч. кол-во шт.
	L	1	70×5					ВСт3кп2	1
	L	2	70×5					ВСт3кп2	1
	L	3	70×5					ВСт3кп2	1
	L	4	70×5					ВСт3кп2	1
	L	5	70×5					ВСт3кп2	1
	L	6	70×5					ВСт3кп2	3
	—	7	5×50					ВСт3кп2	
	—	8	5×50					ВСт3кп2	
	—	9	5×50					ВСт3кп2	1
	Доска	10	50×175					Сосна	9

Инв. № подл. | Подпись и дата | Взам. инв. №

Привязан

Инв. №

ГИП	Соковнин	
Нач. отд.	Терехов	
Гл. спец.	Розенблат	
Н. контр.	Розенблат	
Рук. гр.	Дучкин	
Ст. инж.	Городецкая	

ТП 901-1-48.88-КМ-СЦ

Затопленный водоприемник деревянный односторонний производительностью от 0,30 до 0,44 м³/с

Струенаправляющий щит. Разрезы.

Ведомость элементов

Стадия	Лист	Листов
Р	2	4

Госстрой СССР Укрводоканалпроект Киев

9343-02

Типовой проект 901-1-48.86 Альбом II

Ведомость металлоконструкций по видам профилей

Наименование конструкций по номенклатуре прейскуранта № 01-09	Позиции по прейскуранту	№ п/п	Код конструкций	Масса конструкций, т												Количество, шт.	Серия типовых конструкций
				Всего стали, повышенной и высокой проч.	По видам профилей стали										Всего		
					Балки и швеллеры	Крупносортная сталь	Средне сортная сталь	Мелкосортная	Толстолистовая	Универсальная сталь	Тонколистовая сталь	Гнутые и гнутосварные	Трубы	Прочие			
Струенаправляющий щит						0,0512		0,0182						0,00133	0,07073		

Привязан:	ГИП	Соковнин			ТП 901-1-48.86-КМ-СЩ		
	Нач.отд.	Терехов			Затопленный водоприемник деревянный односторонний производительностью от 0,30 до 0,44 м³/с	Стадия	Лист	Листов
	Гл.спец.	Розенблат				Р	3	4
	Н.контр.	Розенблат			Струенаправляющий щит. Ведомость металлоконструкций по видам профилей	Госстрой СССР Укрводоканалпроект Киев		
	Рук.гр.	Дучкин		25.09				
Инв. №	Ст.инж.	Городецкая		86				

9343-02

Инв. № подл. | Подпись и дата | Взамен инв. №

Альбом II

Типовой проект 901-1-48.86

Техническая спецификация металла

Вид профиля и ГОСТ	Марка металла и ГОСТ	Обозначение и размер профиля	№ п/п	Код: Марки металла	Код: Вида профиля	Код: Размера профиля	Количество шт.	Длина мм	Марка металла по элементам конструкций: СЩ	Марка металла по элементам конструкций: Прочее	Общая масса, т	Масса потребности в металле по кварталам (заполняется изготовителем)				Заполняется В.Ц.
Сталь условая равнобокая ГОСТ 8509-72	ВСт3кп2 ГОСТ 380-71	L 70×5						9500	0,0458	0,0054	0,0512					
		Итого							0,0458	0,0054	0,0512					
Сталь полосовая ГОСТ 103-76	ВСт3кп2 ГОСТ 380-71	⌿ 50×5						9300	0,0054	0,0128	0,0182					
		Итого							0,0054	0,0128	0,0182					
Метизы Болт ГОСТ 7798-70 Гайка ГОСТ 57915-70	ВСт3сп3 ГОСТ 380-71	М10×80,58					14			0,00086	0,00086					
		М16×35,58					4			0,00026	0,00026					
		М10.5					14			0,00016	0,00016					
		М16.5					4			0,00005	0,00005					
		Итого								0,00133	0,00133					
Итого металла									0,0512	0,01953	0,07073					
В том числе по маркам металла	ВСт3кп2								0,0512	0,0182	0,0694					
	ВСт3сп3									0,0133	0,0133					
Всего приведенного к С 38/23									0,0512	0,01953	0,07073					

Инв. № подл. | Подпись и дата | Взам. инв. №

Привязан

Инв. №

ГИП	Соковнин		
Нач. отд.	Терехов		
Гл. спец.	Розенблат		
Н. контр.	Розенблат		
Рук. гр.	Дучкин		25.03.
Ст. инж.	Гордецкая		85

ТП 901-1-48.86-КМ-СЩ

Затопленный водоприемник деревянный односторонний производительностью от 0,30 до 0,44 м³/с

Стадия: Р | Лист: 4 | Листов: 4

Струенаправляющий щит
Техническая спецификация металла

Госстрой СССР
Укрводоканалпроект
Киев

9343-02

Типовой проект 901-1-48.86 Альбом II

Ведомость элементов

Марка	Сечение: Эскиз	Поз	Состав	Опорные усилия: M тсм	N тс	Q тс	Группа конструкций	Марка металла	Примеч. Кол-во, шт.
	□	1	36					ВСт3кп2	1
	∅	2	16					ВСт3кп2	1

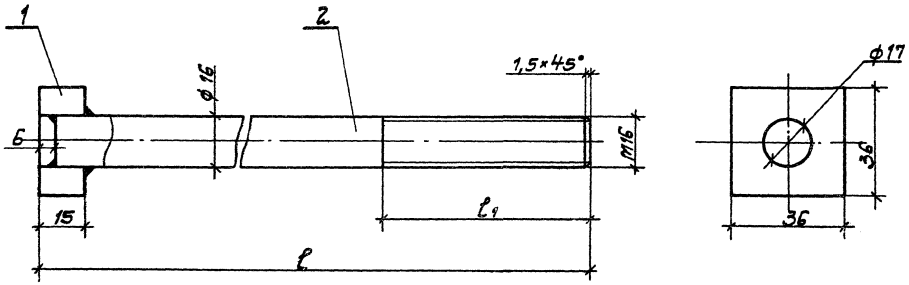

	l	l_1
Б-1	580	100
Б-2	400	66

Привязан	ГИП	Соковнин		ТП 901-1-48.86-КМ-Б
	Нач.отд.	Терехов		Затопленный водоприемник деревянный односторонний производительностью от 0,30 до 0,44 м³/с
	Гл.спец.	Розенблат		
	Н.контр.	Розенблат		Болт Б-1
	Рук.гр.	Дучкин		Болт Б-2
Инв. №	Инж.	Резникова	25.06.86	

Стадия	Лист	Листов
Р	1	2

Госстрой СССР
Укрводоканалпроект
Киев

9343-02

Инв. № подл. | Подпись и дата | Взам. инв. №

Техническая спецификация металла

Вид профиля и ГОСТ	Марка металла и ГОСТ	Обозначение и размер профиля	№ п/п	Код: Марка мет.	Код: вид профиля	Код: размер профиля	Кол. шт.	Длина мм	Масса металла по элементам конструкций: Затопленный водоприемник деревянный односторонний производительностью 0,3÷0,44 м³/с Б-2	Затопленный водоприемник деревянный односторонний производительностью 0,44÷0,65 м³/с Б-2	Затопленный водоприемник деревянный односторонний производительностью 0,65÷1,0 м³/с Б-2	Затопленный водоприемник деревянный с двухсторонним приемом воды производительностью 0,3÷0,44 м³/с Б-1	Затопленный водоприемник деревянный с двухсторонним приемом воды производительностью 0,44÷0,65 м³/с Б-2	Затопленный водоприемник деревянный с двухсторонним приемом воды производительностью 0,65÷1,0 м³/с Б-1	Затопленный водоприемник деревянный с двухсторонним приемом воды производительностью 0,65÷1,0 м³/с Б-2	Общая масса т	Масса потребности в металле по кварталам (заполняется изгот.) т: I	II	III	IV	Заполняет ВЦ
Сталь круглая горячекатанная ГОСТ 2590-71	ВСт3кп2 ГОСТ 380-71	∅16							0,449	0,567	0,704	0,015	0,243	0,017	0,284	0,026	0,682					
		Итого							0,449	0,567	0,704	0,015	0,243	0,017	0,284	0,026	0,682					
Сталь квадратная горячекатанная ГОСТ 2591-71	ВСт3кп2 ГОСТ 380-71	□ 36							0,093	0,117	0,145	0,003	0,050	0,003	0,059	0,004	0,100					
		Итого							0,093	0,117	0,145	0,003	0,050	0,003	0,059	0,004	0,100					
Итого металла									0,542	0,684	0,849	0,018	0,293	0,020	0,343	0,030	0,582					
Итого по маркам металла	ВСт3кп2 ГОСТ 380-71								0,542	0,684	0,849	0,018	0,293	0,020	0,343	0,030	0,582					

Ведомость металлоконструкций по видам профилей

Наименование конструкций по номенклатуре прейскуранта № 01-09	Позиция по прейскуранту	№ п/п	Код конструкций	Масса конструкций, т: Всего стали (включая и высокой прочн.)	По видам профилей стали: Балки и швеллеры	Крупносортная сталь	Среднесортная сталь	Толстолистовая сталь	Мелкосортная сталь	Тонколистовая сталь	Гнутые и гнутосварные	Трубы	Прочие	Всего	Кол. шт.	Серия типовых конструкций
Затопленный водоприемник																

ТП 901-1-48.86 КМ-Б

Привязан	ГИП	Соковнин	
	Нач.отд.	Терехов	
	Гл.спец.	Розенблат	
	Н.контр.	Розенблат	
	Рук.гр.	Лучкин	
	Инж.	Резникова	

Затопленный водоприемник деревянный односторонний производительностью от 0,3 до 0,44 м³/с. Техническая спецификация металла. Ведомость металлоконструкций по видам профилей

Стадия	Лист	Листов
Р	2	2

Госстрой СССР Укрводоканалпроект Киев

Инв. N подл. | Подпись и дата | Взам. инв. N

Инв. N

gost.e-ecolog.ru