Альбом I

901-1-66.86

ТИПОВОЙ ПРОЕКТ

901-1-66.86

ЗАТОПЛЕННЫЙ ВОДОПРИЕМНИК БЕТОННЫЙ В МЕТАЛЛИЧЕСКОЙ ОБОЛОЧКЕ С ОДНОСТОРОННИМ ПРИЕМОМ ВОДЫ И РЫБОЗАЩИТНЫМИ УСТРОЙСТВАМИ В ВИДЕ ПЛОСКИХ ОБЪЕМНЫХ ФИЛЬТРОВ

ПРОИЗВОДИТЕЛЬНОСТЬЮ 1,5 м³/с

АЛЬБОМ I

ПОЯСНИТЕЛЬНАЯ ЗАПИСКА, ЧЕРТЕЖИ

СФ 754-01

Инв. № подл. | Подпись и дата | Взам. инв. №

gost.e-ecolog.ru

ТИПОВОЙ ПРОЕКТ

901-1-66.86

ЗАТОПЛЕННЫЙ ВОДОПРИЕМНИК БЕТОННЫЙ В МЕТАЛЛИЧЕСКОЙ ОБОЛОЧКЕ С ОДНОСТОРОННИМ ПРИЕМОМ ВОДЫ И РЫБОЗАЩИТНЫМИ УСТРОЙСТВАМИ В ВИДЕ ПЛОСКИХ ОБЪЕМНЫХ ФИЛЬТРОВ

ПРОИЗВОДИТЕЛЬНОСТЬЮ 1,5 $м^3/с$

АЛЬБОМ I

СОСТАВ ПРОЕКТА

АЛЬБОМ I – ПОЯСНИТЕЛЬНАЯ ЗАПИСКА, ЧЕРТЕЖИ
АЛЬБОМ II – ВЕДОМОСТИ ПОТРЕБНОСТИ В МАТЕРИАЛАХ
АЛЬБОМ III – СМЕТЫ

СФ 754-01

РАЗРАБОТАН
ГОСУДАРСТВЕННЫМ ПРОЕКТНЫМ ИНСТИТУТОМ
„ЛЕНИНГРАДСКИЙ ВОДОКАНАЛПРОЕКТ"

Директор института О.Ю.Гвоздинский
Главный инженер института Г.А. Кондратенко
Главный инженер проекта Ю.В.Беляев

УТВЕРЖДЕН
Госстроем СССР протокол от 18 августа 1986г.
N48 и введен в действие
В/О „Союзводоканалниипроект"
Приказ от 31 октября 1986г N 283

Альбом I

901-1-66.86

Содержание альбома

Марка-лист	Наименование	№ страницы
ПЗ-1	Пояснительная записка (начало)	3
ПЗ-2	Пояснительная записка (продолжение)	4
ПЗ-3	Пояснительная записка (продолжение)	5
ПЗ-4	Пояснительная записка (окончание)	6
НВ-1	Общие данные	7
НВ-2	План установки водоприемника,	
	разрезы 1-1, 2-2. Узел I	8
НВ.СО	Спецификация оборудования	9
КМ-1	Общие данные	10
КМ-2	Техническая спецификация стали	11
КМ-3	Блок 1 План на отм. 0.000; 1.6000	
	Разрезы 1-1; 2-2	12

Марка-лист	Наименование	№ страницы
КМ-4	Блок 1 План на отм. 3.000. Разрез 3-3	13
КМ-5	Блок 1 Разрезы 4-4; 5-5	14
КМ-6	Блок 1 Узлы 1,2	15
МВ 1.00	Кассета	16
МВ 2.00	Кассета	17
МВ 3.00	Камера вихревая	18, 19
МВ 4.00	Щит струенаправляющий	20

Инв. № подл. | Подпись и дата | Взам. инв. №

Альбом I

901-1-66.86

Схема водозаборных сооружений

Продольный разрез

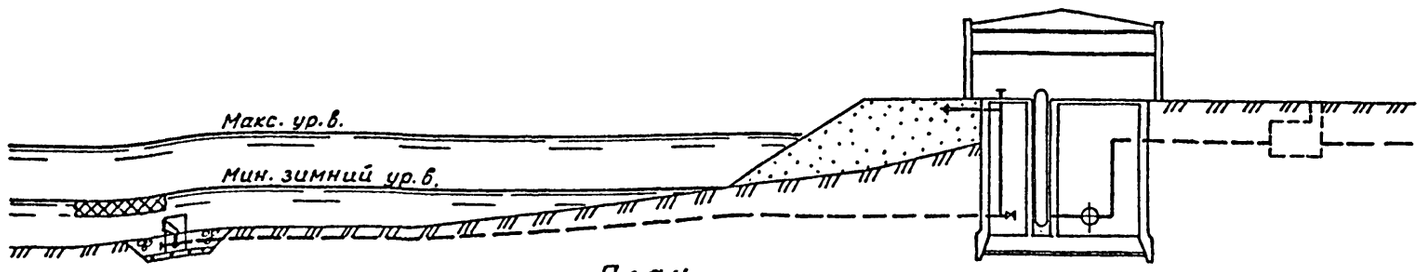

План

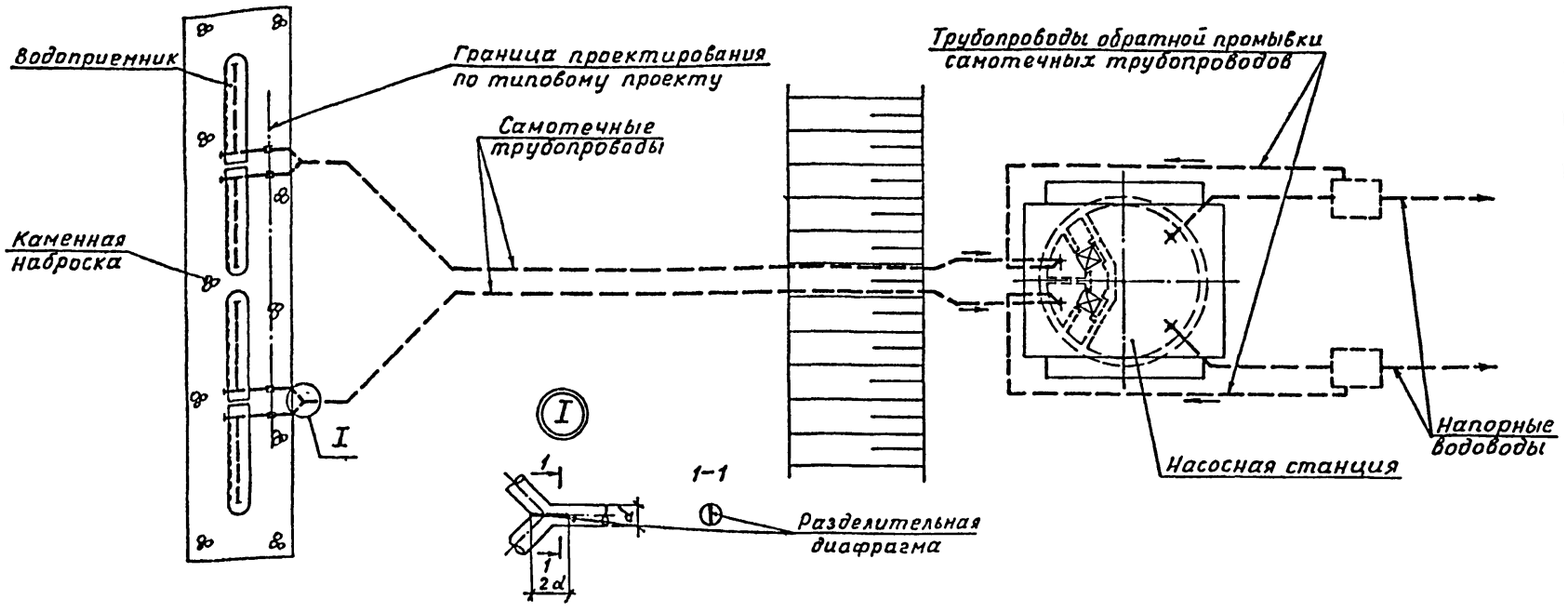

I. ОБЩАЯ ЧАСТЬ

Типовой проект затопленного водоприемника бетонного в металлической оболочке с односторонним приемом воды и рыбозащитными устройствами в виде плоских объемных фильтров производительностью I,5 м3/с разработан в соответствии с планом типового проектирования Госстроя СССР на I985-I986г. с учетом рекомендаций ВНИИ ВОДГЕО.

Водоприемник разработан для минимальной глубины воды в реке 3,0м. Материал водоприемника - бетон в металлической оболочке.

Тип рабозащитного устройства, которым оборудован водоприемник, входит в перечень рекомендуемых Минрыбхозом СССР для применения в составе водозаборных сооружений (письмо Минрыбхоза СССР от I9.06.85. № 02-52/4863).

2. УСЛОВИЯ ПРИМЕНЕНИЯ ТИПОВОГО ПРОЕКТА

Типовой проект водоприемника может применяться на всех равнинных реках и водоемах Советского Союза, при легких и средних условиях забора воды, имеющих глубину воды не менее 3,0 м, при толщине льда I,0 м и отсутствии особых требований службы речного судоходства.

При толщине льда менее I,0 м допустимая минимальная глубина воды может быть соответственно уменьшена, а при большей толщине льда должна быть увеличена.

Водоприемник предназначен для применения в составе водозаборных сооружений производственного и хозяйственно-питьевого водоснабжения и отнесен к II степени надежности забора воды.

Категория водоприемника по степени обеспеченности подачи воды определяется соответствующими положениями СНиП 2.04.02-84.

Выбор местоположения водоприемника в зависимости от особенностей источника водоснабжения, определение основных условий, обеспечивающих надежный забор воды, производится в соответствии с СНиП 2.04.02-84, раздел "Сооружения для забора поверхностной воды".

При применении водоприемника на водоемах без естественного рыбоотведения, где скорости вдоль фильтрующего фронта имеют величины менее 0,2-0,3 м/с и сносящий поток не связан непосредственно с транзитным потоком, необходимо применение принудительных гидравлических или пневматических рыбоотводных систем.

Конструктивные и эксплуатационные параметры таких систем, как правило, должны разрабатываться для каждого конкретного случая с использованием рекомендаций научно-исследовательских институтов.

Область применения водоприемника может быть расширена применением струенаправляющих щитов, при этом водоприемник может быть установлен на реках с перемещающимися грядами высотой до I,5 м, имеющих в паводок транзитные скорости потока вдоль водоприемного фронта более I,0 м/с.

Размещение водоприемника в русле реки в каждом отдельном случае должно быть согласовано с органами рыбоохраны, речного судоходства и соответствующими территориальными бассейновыми управлениями.

3. КОНСТРУКТИВНЫЕ РЕШЕНИЯ

Водоприемник запроектирован четырехсекционным и предназначен для работы на два самотечных трубопровода.

Забор воды осуществляется водоприемными окнами, оборудованными рыбозащитными устройствами в виде плоских объемных фильтров (плоские кассеты). Затем вода поступает в щелевые вихревые камеры, откуда вихревыми цилиндрическими патрубками, расположенными в торцах секций водоприемника, подводится к самотечным трубопроводам.

В зависимости от типа фильтрующего заполнителя кассеты могут быть насыпные и монолитные. В качестве фильтрующего заполнителя насыпных кассет использован керамзит (ГОСТ 9759-83) крупностью фракций 25-30 мм, возможно использование щебня тех же фракций, полиэтиленовых или деревянных шаров диаметром 25-30 мм или цилиндров того же диаметра и длины. Монолитные кассеты выполняются из крупнопористого керамзитобетона, технология изготовления которого разработана по рекомендациям ВНИИ ВОДГЕО. Выбор типа кассет производится при привязке проекта.

Промывка водоприемника должна осуществляться поочерёдно обратным током воды в сочетании с импульсной промывкой.

При обратной промывке необходимо обеспечить подачу воды на промываемую секцию водоприемника не менее обычно забираемого ею расхода.

В соответствии с требованиями рыбозащиты скорость втекания воды в кассеты принята 0,I0 м/с.

Ниже приведён график потерь напора в водоприемнике.

ГРАФИК ПОТЕРЬ НАПОРА

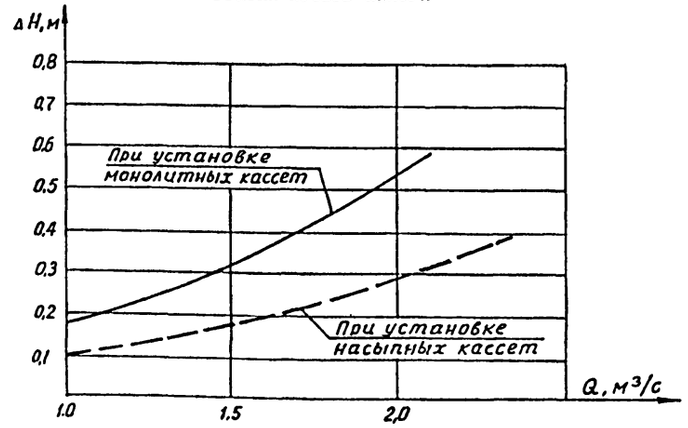

				901-1-66.86-ПЗ	
Пров.	Вавилина		07.86		
Инж.	Павлова		07.86		
Ст.инж	Потапова		07.86	Водоприемник бетонный в металлической оболочке производительностью 1,5 м³/с	Стадия: Р; Лист: 1; Листов: 4
Рук.гр	Важаков		07.86		
Н.контр	Хамидулин		07.86		
ГИП	Беляев		07.86	Пояснительная записка (начало)	Госстрой СССР ГПИ Ленинградский Водоканалпроект
Гл.спец.	Казанцева		07.86		
Нач.отд	Винников		07.86		

Инв.№подл. | Подпись и дата | Взам.инв.№

В качестве меры по защите от коррозии проектом предусматривается окраска металлоконструкций лаком ХС-76 (ГОСТ 9355-81) в 4 слоя по слою грунта ВЛ-02 (ГОСТ 12707-77), что соответствует перечню материалов, разрешенных главным санитарно-эпидемиологическим управлением Министерства здравоохранения СССР для применения в практике хозяйственно-питьевого водоснабжения, утверждённому 18.11.77 за № 1805-77.

Для предотвращения обмерзания шугой металлические поверхности фильтрующих кассет поверх лака покрываются слоем гидрофобной органо-силикатной краски ОС-12-01 (ТУ-84-725-78).

Для борьбы с биологическим обрастанием самотечных трубопроводов в проекте предусмотрена возможность подключения к водоприемнику трубопроводов подачи хлорной воды.

Для предотвращения от истирания наносами рекомендуется применять футеровку труб деревянными рейками или защиту их железобетонными скорлупами, обоймами и прочее.

Решение вопросов общей компоновки узла водозаборных сооружений, крепления дна реки у водоприемника, укладки самотечных трубопроводов и способа их подсоединения к водоприемнику, борьбы с биообрастанием, а также составление проекта производства работ выполняются при привязке проекта к местным условиям.

4. ОСНОВНЫЕ ПОЛОЖЕНИЯ ПО ПРОИЗВОДСТВУ РАБОТ

В типовом проекте учтены следующие работы по строительству водоприемника:

планировка береговой полосы;
устройство берегового стапеля;
отрывка котлована и подготовка основания под водоприемник;
изготовление водоприемника, спуск на воду;
опускание в проектное положение, заполнение бетоном металлической оболочки водоприемника;
засыпка камнем пазух котлована.

До устройства стапеля выполняется планировка береговой полосы - срезка растительного слоя бульдозером для надводной части и отсыпка щебнем с разравниванием водолазами.

Перед отрывкой котлована выполняется водолазное обследование дна.

Разработку котлована под водоприемник предусмотрено производить установкой УПГЧ-360 с доработкой грунта до проектных отметок водолазами с помощью гидромониторов.

Отсыпка щебня в основание под водоприемник и засыпка камнем пазух котлована, после установки его в проектное положение, выполняются с плавсредств через бункер и трубы.

Поверхности отсыпки щебня под водоприемник и каменной наброски подлежат, соответственно, тщательному и грубому разравниванию водолазами.

Проектом предусматриваются следующие методы производства работ по изготовлению и установке водоприемника.

Металлическая оболочка водоприемника изготавливается на берегу на горизонтальной платформе, устанавливаемой на шпальных клетках.

Для облегчения монтажа вихревой камеры в водоприемнике предусматривается поэтапная сборка металлической оболочки.

На I этапе производится сборка и сварка металлоконструкции каркаса за исключением верхних поперечных швеллеров. Затем к каркасу приваривается обшивка и производится установка вихревых и бункерных камер. II этап включает в себя монтаж и сварку верхних поперечных швеллеров каркаса.

Спуск водоприемника со стапеля производится по секциям. К моменту спуска очередные секции готовятся на специальной площадке и затем подаются на место спуска грузоподъемными механизмами.

Перед спуском водоприемника на воду разбираются шпальные клетки. Спуск водоприемника со стапеля выполняется при помощи тяговых лебедок.

Водоприемные окна закрываются деревянными щитами для предохранения от затопления при крене и волнении.

Для обеспечения остойчивости к водоприемнику перед опусканием крепятся понтоны.

В месте спуска водоприемника на воду должна быть обеспечена минимальная глубина 1,5 м.

При отсутствии глубин у берега потребуется устройство специальной прорези для обеспечения спуска и буксировки.

Спущенный на воду водоприемник повисает на понтонах, затем закрепляется лебедками, находящимися на сверенных баржах, и в таком положении буксируется к месту установки, где точно устанавливается над заранее подготовленным основанием.

Понтоны медленно заполняются водой и водоприемник осторожно при помощи лебедок опускается на дно.

Правильность установки проверяется водолазами, ими же производится отстроповка понтонов.

Заполнение секций водоприемника под водой бетоном производится методом вертикально-перемещающейся трубы (ВПТ).

При привязке проекта необходимо выполнить расчет понтонов в зависимости от веса водоприемника.

Подводное бетонирование водоприемника методом ВПТ производится с плавучей рабочей площадки, оборудованной бетонолитными трубами Д=200 мм с приемными воронками, расположенными по периметру бетонируемых стен водоприемника.

Приготовление бетонной смеси (с осадкой конуса 16-20 см и крупностью заполнителя не более 40 мм) производится на плавучей бетоносмесительной установке, а подача ее к бетонолитным трубам при помощи бетононасосов, пневмонагнетателей или краном в бадьях.

Работы по бетонированию водоприемника допускается производить при волнении водной поверхности до 2-х баллов.

При строительстве в зимнее время необходимо опускание водоприемника выполнить со льда. Металлическая оболочка водоприемника изготавливается на береговом стапеле на специальных санях, установленных на шпальные клетки. Готовая оболочка, поддерживаемая лебедками, по наклонному стапелю опускается на лед и подтягивается к майне.

Выбор механизмов и оборудования для подводной разработки грунта (при привязке данного типового проекта) должен быть согласован со специализированной строительной организацией, рыбной инспекцией и увязан с разработкой траншеи для укладки самотечных трубопроводов.

При строительстве водоприемника используются установка УПГЧ-360, гидромонитор ВНА-50, буксиры 150 л.с., плавкраны грузоподъемностью 5-15 т и другие механизмы.

Продолжительность строительства водоприемника ориентировочно - 4 мес.

Ведомость основных объемов работ

№№ пп	Наименование работ	Ед. изм.	Кол.	Примечание
1	Разработка котлована под водоприемник	м3	500	
2	Изготовление металлической оболочки	т	34,1	
3	Подготовка основания из щебня	м3	84	
4	Обратная засыпка пазух котлована камнем	м3	305	
5	Укладка бетона в металлоконструкцию	м3	249	

Объемы по стапелю приведены на ПЗ-4

Технология изготовления кассет из крупнопористого керамзитобетона

Технологическая схема изготовления фильтрующих плит

Изготовление фильтрующих плит производится в оснастке, расположенной горизонтально.
Бетонная смесь готовится в бетономешалке принудительного действия.
Укладка бетонной смеси в оснастку производится вручную.
Твердение плит происходит непосредственно в оснастке на поддоне-сетке.

Устройство оснастки

Оснастка представляет собой жесткую металлическую раму с приваренной металлической арматурной сеткой.
Оснастка устанавливается на поддон-сетку с размером ячеек 8-10 мм для стекания избытка цементного теста и остается так до приобретения бетоном марочной прочности.

Состав бетона

Крупный заполнитель рекомендуется применять однофракционным 10÷20 мм.
Водопоглощение зерен керамзита через 1 ч не должно быть более 25%.
Оптимальное отношение цемента к заполнителю 1:3.
Оптимальное водоцементное отношение 0,40-0,45.
Оптимальное количество портландцемента М 400 для армированных плит 200 кг/м3.

Приготовление бетонной смеси

Для приготовления крупнопористого бетона на керамзитовом гравии рекомендуется использовать, как правило, гравитационный смеситель.
Порядок загрузки материалов следующий: заполнитель, 2/3 необходимого на этот замес количества воды, цемент, остальное количество воды.

				901-1-66.86-ПЗ			
Пров.	Вавилина		07.86				
Инж.	Павлова		07.86				
Ст.инж.	Потапова		07.86	Водоприемник бетонный в металлической оболочке производительностью 1,5 м³/с	Стадия	Лист	Листов
Рук.гр.	Вожаков		07.86		Р	2	
Н.контр.	Хамидулина						
ГИП	Беляев		07.86	Пояснительная записка (продолжение)	Госстрой СССР ГПИ Ленинградский Водоканалпроект		
Гл.спец.	Казанцева		07.86				
Нач.отд.	Винников		07.86				

Инв.№подл. | Подпись и дата | Взам.инв.№

Приготовление бетонной смеси для крупнопористого бетона на керамзитовом гравии следует производить, как правило, в непосредственной близости от места укладки.

Укладка и уплотнение бетонной смеси

К укладке бетонной смеси следует приступить не позднее 30 мин. после ее приготовления.

Укладка бетонной смеси должна производиться способами, не допускающими ее расслоения, стекания и перераспределения в ней цементного теста.

Уплотнение крупнопористого бетона достигается легким трамбованием или штыкованием.

Твердение бетона

При естественном твердении крупнопористого бетона необходимо предусмотреть меры по предотвращению его преждевременного высыхания (укрыть или периодически поливать распыленной водой в течении 3-7 суток после укладки, в зависимости от условий окружающей среды).

Нагружение конструкций из крупнопористого бетона допускается в сроки, обеспечивающие соответствующую контролируемую прочность.

Крупнопористый бетон на керамзитовом гравии после формования можно подвергать тепловлажностной обработке без предварительного выдерживания.

Период подъема температуры при пропаривании крупнопористого бетона с учетом его высокой паропроницаемости может быть сокращен (по сравнению с принятыми для других видов бетона режимами): выдерживание при обычной температуре - 3ч часа; подъем температуры до +60°С - 2ч часа; изотермический прогрев - 2ч часа; охлаждение - 3ч часа.

Контроль качества бетона

Контроль качества крупнопористого бетона необходимо обеспечивать на всех этапах производства.

Технологический контроль включает:

испытание исходных материалов на их соответствие стандартам;

обеспечение заданной точности дозировки материалов;

проверку и корректировку состава бетонной смеси;

обеспечение режимов укладки, уплотнения и твердения бетона;

испытание контрольных образцов.

Поверхность зерен заполнителя в бетонной смеси должна быть полностью и равномерно покрыта пленкой цементного теста. Скопление в нижней части отформованных изделий излишка цементного теста не допускается.

Разница в объемной массе крупнопористого бетона в верхних и нижних слоях изделий, вызванная различным содержанием цементного теста, не должна превышать 5%.

Контроль и оценка качества крупнопористого бетона осуществляется в соответствии с техническими условиями на производство бетонных работ по ГОСТ 10181.0-81.

Материалы

В качестве вяжущего для приготовления крупнопористого бетона используют цементы, удовлетворяющие требованиям ГОСТ 10178-76.

В качестве заполнителей для крупнопористого бетона используют керамзитовый гравий, удовлетворяющий требованиям ГОСТ 9759-83.

Заполнитель необходимо применять во влажном состоянии,

5. УКАЗАНИЯ ПО ПРИВЯЗКЕ ТЕХНОЛОГИЧЕСКОЙ ЧАСТИ ТИПОВОГО ПРОЕКТА

Привязка типового проекта производится с учетом требований СНиП 2.04.02-84, а также раздела 6 инструкции по типовому проектированию СН 227-82 и ГОСТ 21.202-78 (Правила оформления привязки проектной документации).

Основными исходными данными для привязки технологической части проекта являются:

расчетная производительность с учётом расширения;

топографические, инженерно-геологические, гидрологические, ихтиологические данные.

При работе водоприемника на две самотечные линии, тройник, соединяющий секции водоприемника, проектируемый в составе проекта самотечных трубопроводов должен быть оборудован разделительной диафрагмой (см.узел I). Возможна также работа каждой секции водоприемника на свою самотечную линию.

Необходимость оборудования водоприемника струенаправляющими щитами решается при привязке проекта в зависимости от гидрологического режима реки.

При установке водоприемника непосредственно у берега, щиты устанавливаются только со стороны водоприемного фронта.

В зависимости от конкретных условий привязки уточняются гидравлические расчёты, объемы и методы производства работ, средства доставки материалов и прочее.

6. ОХРАНА ОКРУЖАЮЩЕЙ СРЕДЫ

Водоприемник оборудован рыбозащитным устройством в виде плоских объемных фильтров (плоских кассет) надежно защищающим рыбную молодь от попадания в водоприемник.

Местоположение водоприемника и методы производства работ должны согласовываться с государственными инспектирующими органами, что обеспечит соблюдение водоохранных мероприятий.

При привязке проекта выполняются расчёты по определению влияния зоны взмучивания на водоём при разработке котлована под водоприемник.

7. ОСНОВНЫЕ ТЕХНИКО-ЭКОНОМИЧЕСКИЕ ПОКАЗАТЕЛИ

Наименование показателей	Ед. изм.	По проекту	По проекту аналогу т.п.901-1-23
Производительность	м3/с	1,5	1,5
Площадь водоприемного фронта	м2	42,0	28,8
Сметная стоимость (общая)	тыс.руб.	79,70	128,90
в том числе строительно-монтажных работ	тыс.руб.	79,70	128,90
на 1 м3/с производительности	тыс.руб.	53,18	82,60
Трудозатраты построечные	чел.ч.	16451,0	22273,4
на 1 м3/с производительности	чел.ч.	10967,3	14848,9
Расход основных строительных материалов			
металл	т	84,1 (61,8)	58,1
цемент	т	40,0	77,8
на 1 м3/с производительности			
металл	т	22,8 (40,9)	88,9
цемент	т	26,7	51,9
Строительный объем	м3	261,7	514,5

Технико-экономические показатели по проекту-аналогу приведены в сопоставимые условия пропорционально требуемой площади водоприемного фронта.

В скобках даны расходы материалов с учетом изготовления технологического оборудования.

				901-1-66.86-ПЗ		
Проб.	Вабилина		07.86			
Инж.	Павлова		07.86			
Ст.инж.	Потапова		07.86	Водоприемник бетонный в металлической оболочке производительностью 1,5 м³/с	Стадия: Р	Лист: 3	Листов:
Рук.гр.	Вожаков		07.86				
Н.контр.	Ханидулина		07.86				
ГИП	Беляев		07.86	Пояснительная записка (продолжение)	Госстрой СССР ГПИ Ленинградский Водоканалпроект		
Гл.спец.	Казанцева		07.86				
Нач.отд.	Винников		07.86				

Инв.№ подл. | Подпись и дата | Взам. инв.№

Альбом I

901-1-66.86

Схема установки водоприемника

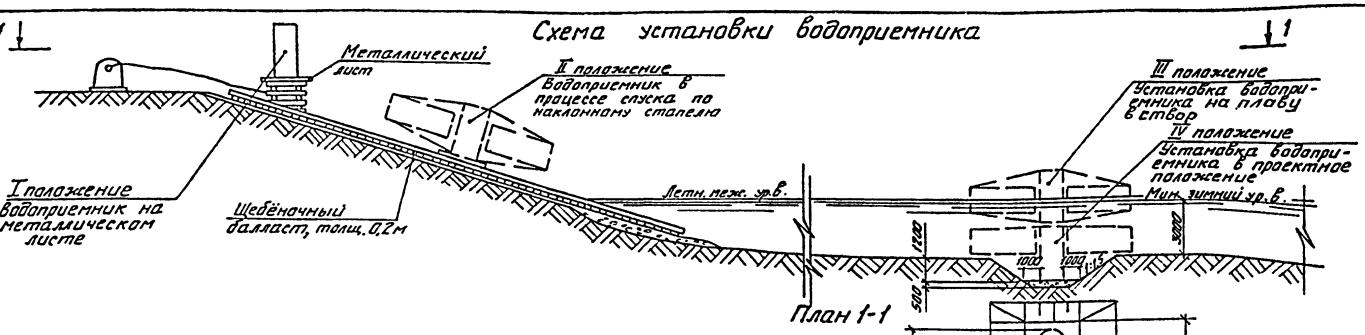

План 1-1

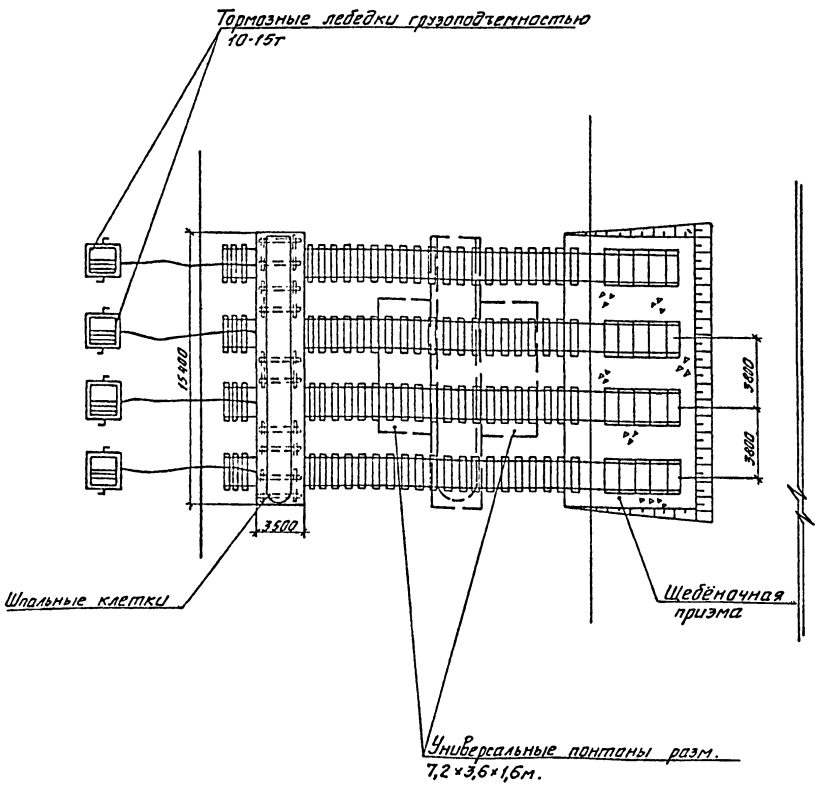

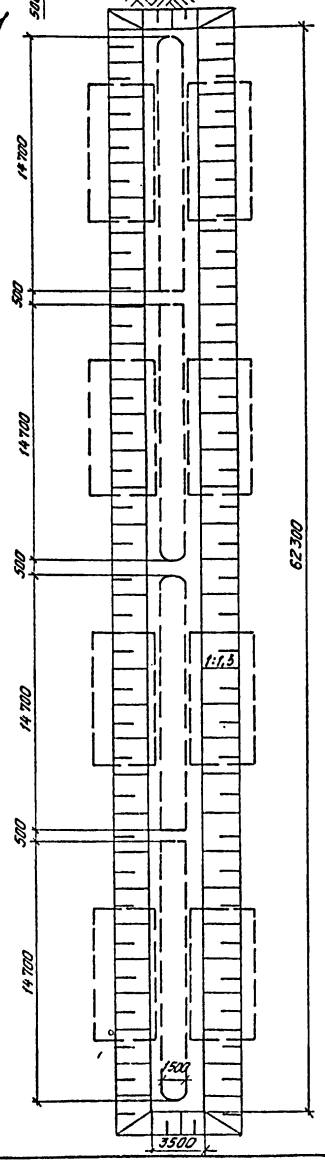

Ведомость основных объемов работ по стапелю

NN п.п.	Наименование работ	Ед. изм	Кол-во	Примеч.
1	Срезка растительного слоя			
	бульдозером	$м^3$	75	
2	Отсыпка щебнем подводной части	$м^3$	23	
3	Грубое разравнивание водолазами			
	щебёночной отсыпки	$м^2$	75	
4	Балластировка пути щебёночным			
	балластом	$м^3$	60	
5	Устройство путей на шпальном			
	основании:			
	а) подводной части	м	40	
	б) береговой части	м	160	

Технология, оборудование, строительные решения, организация производства и труда настоящего проекта соответствуют новейшим достижениям отечественной и зарубежной науки и техники.

				901-1-66.86-ПЗ			
Проверил	Прокараба		07.86				
Инженер	Левина		07.86	Водоприемник бетонный Б металлической оболочке производительностью 1,5 $м^3/с$	Стадия	Лист	Листов
Ведущ.инж.	Комарова		07.86		Р	4	
Рук. гр.	Ермишова		07.86				
Н.контр	Ермишова		07.86	Пояснительная записка (окончание)	Госстрой СССР ГПИ Ленинградский Водоканалпроект		
ГИП	Беляев		07.86				
Нач.отд.	Возовой		07.86				

Инв. № подл. | Подпись и дата | Взам. инв. №

кол. Мошкова

Формат А2

Альбом I

Ведомость основных комплектов чертежей

Обозначение	Наименование	Примечание
901-1-66.86-НВ	Наружные сети водоснабжения и сооружения на них	
901-1-66.86-КМ	Конструкции металлические	

Ведомость чертежей основного комплекта НВ

901-1-66.86

Лист	Наименование	Примечание
1	Общие данные	
2	План установки водоприемника, разрезы 1-1, 2-2. Узел I.	

Ведомость ссылочных и прилагаемых документов.

Обозначение	Наименование	Примечание
	Прилагаемые документы	
901-1-66.86-НВ.СО	Спецификация оборудования	
901-1-66.86-НВ.ВМ	Ведомости потребности в материалах	
901-1-66.86-МВ1.00	Кассета	
901-1-66.86-МВ2.00	Кассета	
901-1-66.86-МВ3.00	Камера вихревая (на 2 листах)	
901-1-66.86-МВ4.00	Щит струенаправляющий	

Таблица основных показателей

Наименование показателя	Ед. изм.	Величина показателя	Примечание
Площадь водоприемного фронта	$м^2$	42,0	
Скорость втекания воды в фильтр:			
при нормальных условиях эксплуатации	м/с	0,10	
в аварийном режиме и при обратной промывке	м/с	0,12	
Сметная стоимость	тыс. руб.	79,70	
Удельные капитальные вложения на $1 м^3$ суточной производительности	руб.	0,61	

Схемы установки струенаправляющих щитов

Схема 1

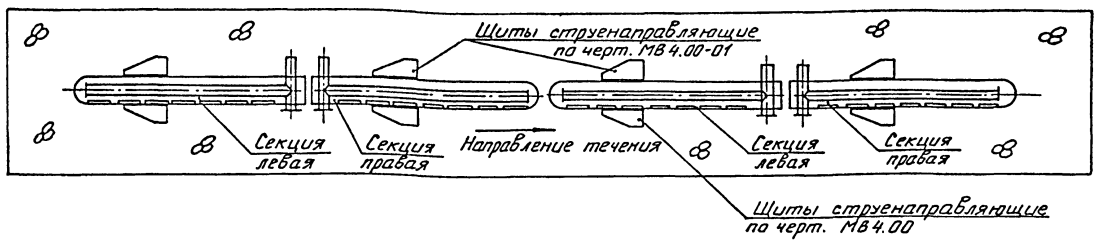

Схема 2

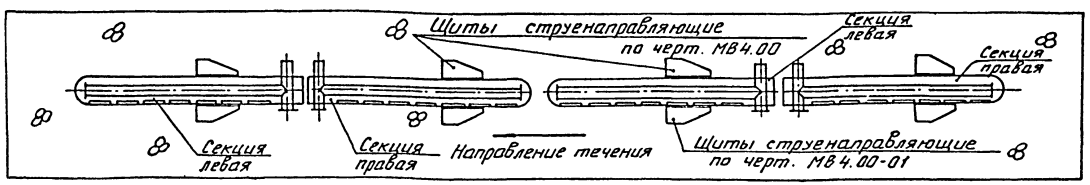

Общие указания

1. Установка кассет выполняется в зависимости от направления течения воды в реке (см. лист 2).

2. Установку струенаправляющих щитов производить в зависимости от направления течения реки относительно водоприемника в соответствии со схемами 1,2.

Настоящий проект разработан в соответствии с действующими нормами и правилами.

Главный инженер проекта: Ю.В. Беляев.

Инв.№ подл. | Подпись и дата | Взам.инв.№

Привязан

Инв. №

Пров.	Вавилина			901-1-66.86-НВ
Ст.техн.	Жегулин			
Инж.	Павлова			
Рук.гр	Вожаков		07.86	Водоприемник бетонный в металлической оболочке производительностью 1,5 $м^3$/с
Н.контр.	Хачатумова		07.86	
Гл.инж.пр.	Беляев		07.86	
Гл.спец.	Казанцева		07.86	Общие данные
Нач.отд.	Зимников		07.86	

Стадия	Лист	Листов
Р	1	2

Госстрой СССР ГПИ Ленинградский водоканалпроект

СФ754-01

Формат А2

Коп Мошкова

Альбом I

901-1-66.86

Разрез 1-1

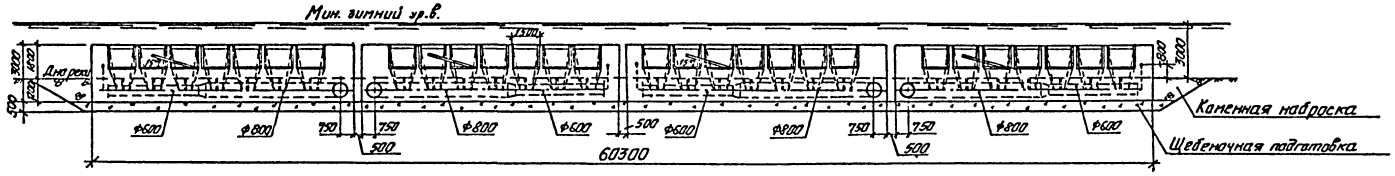

План установки водоприемника

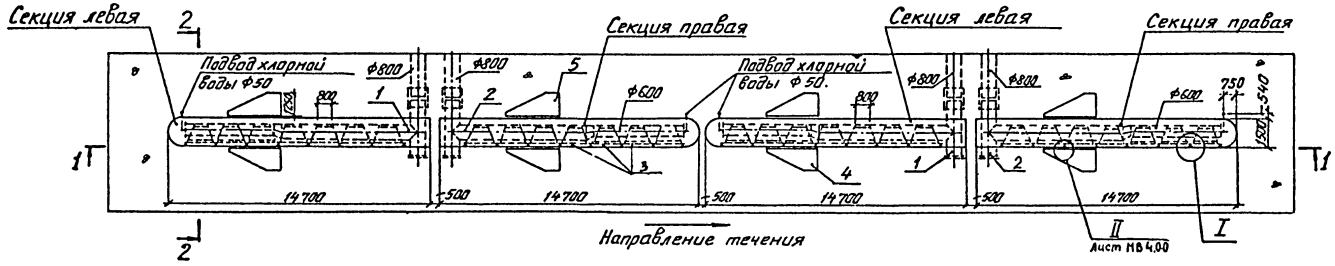



Разрез 2-2

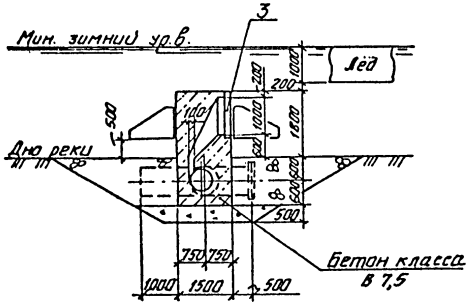

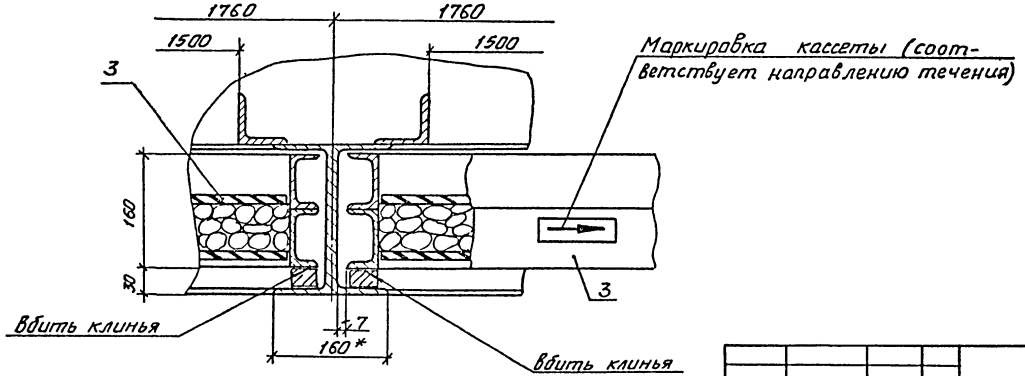

				901-1-66.86-НВ	
Привязан	Пров.	Вавилина		07.86	
	Ст.техн.	Жегулин		07.86	Водоприемник бетонный в металлической оболочке, производительностью 1,5 м³/с. Стадия: Р; Лист: 2; Листов:
	Инж.	Павлова		07.86	
	Рук.гр.	Жожаков		07.86	
	Н.контр.	Хагидулина		07.86	План установки водоприемника, разрезы 1-1; 2-2. Узел I. Госстрой СССР ГПИ Ленинградский Водоканалпроект
	Гл.инж.пр.	Беляев		07.86	
Инв.№:	Нач.отд.	Винников		07.86	

Инв.№подл. | Подпись и дата | Взам.инв.№

кол. Мошкова

Формат А2

Альбом I

901-1-66.86

Позиция	Наименование и техническая характеристика оборудования и материалов. Завод изготовитель (для импортного оборудования - страна, фирма).	Тип, марка оборудования. Обозначение документа и номер опросного листа	Единица измерения: Наименование	Единица измерения: Код	Код завода-изготовителя	Код оборудования материала	Цена единицы оборудования тыс. руб.	Количество	Масса единицы оборудования кг
1	2	3	4	5	6	7	8	9	10
	Оборудование и материалы, поставляемые подрядчикам								
1	Камера вихревая	МВ.3.00	шт	796				2	5550
2	Камера вихревая	МВ.3.00-01	шт	796				2	5550
3	Кассета		шт	796				28	
4	Щит струенаправляющий	МВ.4.00	шт	796				4	115
5	Щит струенаправляющий	МВ.4.00-01	шт	796				4	115

Позиция	Кассета по черт.	Масса ед. кг
3	МВ1.00	260
	МВ2.00	230

Графа 3 позиции 3 заполняется при привязке проекта

Инв. № подл. | Подпись и дата | Взам. инв. №

Привязан

Инв. №

Разраб.	Вавилина		07.86
Инж.	Павлова		07.86
Рук. гр.	Караваева		07.86
Рук. гр.	Важаков		07.86
Н. контр.	Камидулина		07.86
ГИП	Беляев		07.86
Нач. отд.	Винников		07.86

901-1-66.86-НВ.СО

Спецификация оборудования.

Стадия	Лист	Листов
Р		1

Госстрой СССР ГПИ Ленинградский Водоканалпроект

Кол. Машкова

Формат А2

901-1-66.86 Альбом I

Ведомость чертежей основного комплекта КМ

Лист	Наименование	Примечание
1	Общие данные	
2	Техническая спецификация стали	
3	Блок 1. План на отм. 0.000; 1.600. Разрезы 1-1; 2-2	
4	Блок 1. План на отм. 3.000. Разрез 3-3.	
5	Блок 1. Разрезы 4-4; 5-5	
6	Блок 1. Узлы 1; 2	

I Основные исходные данные.

1. Условия площадки строительства приняты в соответствии с п. 2.3 СН 227-82.

II Характеристика проектных решений.

1. Расчетные положения и материал конструкций.

1.1. Расчеты стальных конструкций водоприемников выполнены в соответствии со СНиП II-23-81 „Стальные конструкции", СНиП II-6-74 „Нагрузки и воздействия."

1.2. В качестве материала для конструкций приняты стали марки Вст3кп2 по ГОСТ 380-71* для листов обшивки и ребер жесткости, Вст3пс6-1 по ТУ 14-1-3023-80 для остальных конструкций.

1.3. Профили для стальных конструкций приняты по сокращенному сортаменту металлопроката для применения в строительных стальных конструкциях, утвержденному постановлением Госстроя СССР №59 от 20.04.84 г.

2. Конструктивные решения.

Водоприемники представляют собой металлическую оболочку из листовой стали по пространственному каркасу из прокатных профилей.

III Основные вопросы изготовления и монтажа.

1. Изготовление и монтаж производить в соответствии со СНиП III-18-75 „Металлические конструкции."

2. Все соединения — сварные. Все стыковые швы выполнять с полным проваром и подваркой корня, в случае невозможности подварки корня — на стальных подкладках с условием частичного их проплавления.

Начало и конец каждого стыкового шва выводить на выводные планки. Стыковые швы с полным проваром следует проверять физическими методами контроля.

Указанные в чертежах размеры швов приняты для автоматической и полуавтоматической сварки по ГОСТ 8713-79.

Поясные угловые швы длиной более 2м выполнять автоматической сваркой под флюсом. В случае применения ручной сварки по ГОСТ 5264-80 при разработке чертежей КМД размеры показанных в чертежах швов должны быть пересчитаны в соответствии с указаниями главы 12 СНиП II-23-81. Для ручной сварки принять электроды типа Э42 по ГОСТ 9567-75.

Материалы для сварки в зависимости от марки стали и группы конструкции в климатических районах принимать по таблице 55 СНиП II-23-81. Все швы монтажные.

IV Антикоррозийные мероприятия.

Работы по антикоррозийной защите производить в соответствии со СНиП III-23-76.

Материал грунтовки и лакокрасочного покрытия принят:

грунт-грунтовка ВЛ-02 по ГОСТ 12707-77* в 1 слой;

покрытие - лак ХС-76 по ГОСТ 9355-81 в 4 слоя.

Общая толщина лакокрасочного покрытия 130 мкм.

Монтаж металлоконструкций и вихревой камеры (см. чертежи марки МВ) производить одновременно. Вихревые камеры приварить к каркасу по контуру окна $h_{шв}$=4мм

Компоновка секций водоприемников

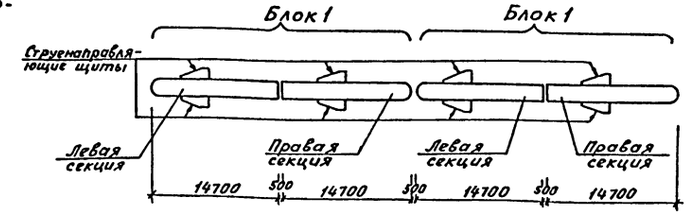

За условную отметку 0.000 принята отметка низа обшивки днища водоприемника, что соответствует абсолютной отметке ☐

Проект выполнен с соблюдением действующих норм и правил проектирования.

Главный инженер проекта Беляев Ю.В.

Инв. № подл. | Подп. и дата | Взам. инв. №

Привязан

Инв. №

901-1-66.86-КМ

Ст. техн.	Палунина		07.86
Провер.	Уваров		07.86
Рук. гр.	Уваров		07.86
Н. контр.	Жило		07.86
Гл. спец.	Ханин		07.86
Нач. отд.	Гродобойнов		07.86
Гл. спец.	Макаров		

Водоприемник бетонный в металлической оболочке производительностью 1,5 м³/с

Стадия	Лист	Листов
Р	1	6

Общие данные

Госстрой СССР ГПИ Ленинградский ВОДОКАНАЛПРОЕКТ

Формат А2

Копия верна

901-1-66.86 Альбом I

Техническая спецификация стали

Вид профиля и ГОСТ, ТУ	Марка металла ГОСТ	Обозначение размера профиля	№ п.п.	Код: Марки металла	Код: Вида профиля	Код: Размера профиля	Количество шт.	Длина мм	Масса метелла по элементам конструкций, т: Каркас	Обшивка	Крепление вихревых камер		Общая масса, т	Масса потребности в металле по кварталам (заполняется изготовителем) т: I	II	III	IV
1	2	3	4	5	6	7	8	9	526341	526341	526341						
Двутавры с параллельными гранями полок ГОСТ 26020-83	Вст3пс6-1 ТУ14-1-3023-80	I 20Ш1		1230	2840	2841			9,8				9,8				
	Итого								9,8				9,8				
Всего профиля													9,8				
Швеллер ГОСТ 8240-72*	Вст3пс6-1 ТУ14-1-3023-80	[20		1230	2640	2653			8,4				8,4				
	Вст3кп2 ГОСТ 380-71*																
	Итого								8,4				8,4				
Всего профиля													8,4				
Сталь прокатная угловая равнополочная ГОСТ 8509-72*	Вст3кп2 ГОСТ 380-71*	∟ 50×5		1124	2100				0,8				0,8				
	Итого								0,8				0,8				
Всего профиля													0,8				
Сталь листовая горячекатаная ГОСТ 19903-74	Вст3кп2 ГОСТ 380-71*	−δ=10		1124	7110					1,0	0,2		1,2				
		−δ=6		1124	7110					0,2			0,2				
		−δ=4		1124	7110					12,4			12,4				
	Итого									13,6	0,2		13,8				
Всего профиля																	
Сталь полосовая ГОСТ 103-76	Вст3кп2 ГОСТ 380-71*	−40×4		1124	1310					1,0			1,0				
	Итого									1,0			1,0				
Всего профиля													1,0				
Всего металла									19,0	14,6	0,2		33,8				
В том числе по маркам	Вст3кп2			1124					0,8	14,6	0,2		15,6				
	Вст3пс6			1230					18,2				18,2				

Ведомость металлоконструкций по видам профилей.

Наименование конструкций по номенклатуре прейскуранта № 01-09	Позиции по прейскуранту	№ п.п.	Код конструкций	Масса конструкций, т: Всего стали повышенной и высокой прочности	По видам профилей стали: Балки и швеллеры	Крупносортная сталь	Среднесортная сталь	Мелкосортная сталь	Толстолистовая сталь	Универсальная сталь	Тонколистовая сталь	Гнутые и гнутосварные	Трубы	Прочие	Всего	Количество шт.	Серия типовых конструкций
Каркас		1			18,3	0,85									19,15	4	
Обшивка		2						1,05	13,7						14,75	376,0 м²	
Крепление вихревых камер		3							0,2						0,2		
Итого					18,3	0,85		1,05	13,9						34,1		
Контрольная сумма					18,3	0,85		1,05	13,9						34,1		

Взам. инв. №

Подп. и дата

Инв. № подл.

Привязан	Ст. техн.	Палунина	[signature]	07.86	901-1-66.86 —КМ		
	Провер.	Уваров	[signature]	07.86	Водоприемник бетонный в металлической оболочке производительностью 1,5 м³/с.	Стадия	Лист	Листов
	Рук. гр.	Уваров	[signature]	07.86		Р	2	
	Нормок.	Жило	[signature]	07.86	Техническая спецификация стали.	Госстрой СССР ГПИ Ленинградский Водоканалпроект		
Инв. №	Гл. спец.	Ханин	[signature]					
	Нач. отд.	Градободнова	[signature]					

СФ754-01

Формат А2

коп. Мошкова

901-1-66.86 Альбом I

План на отм. 0.000

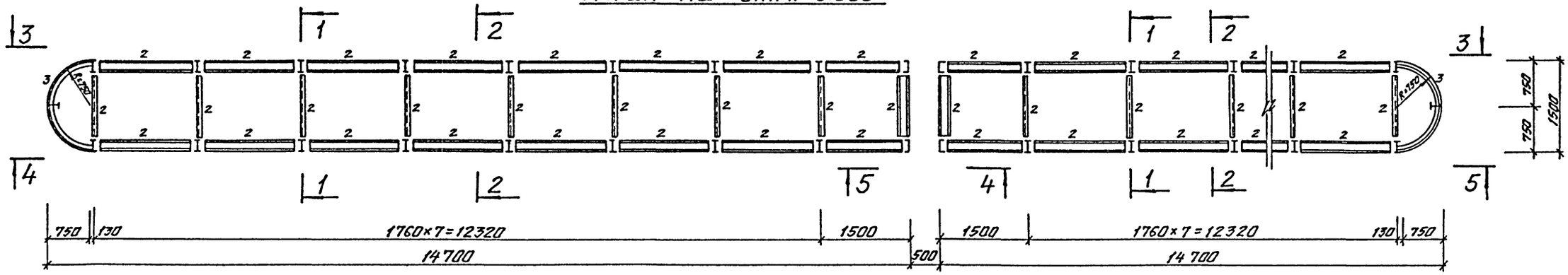

План на отм. 1.600

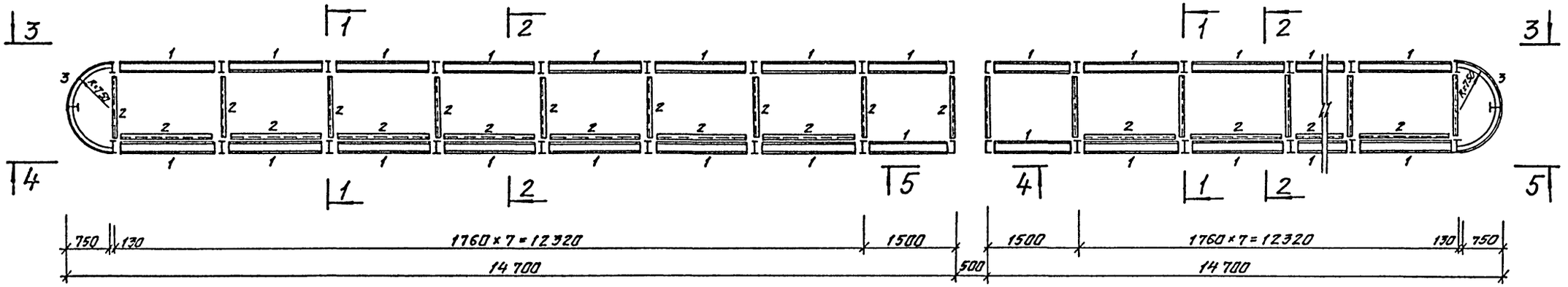

1—1

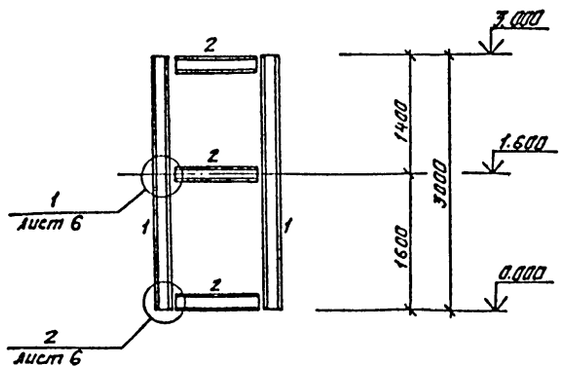

2—2

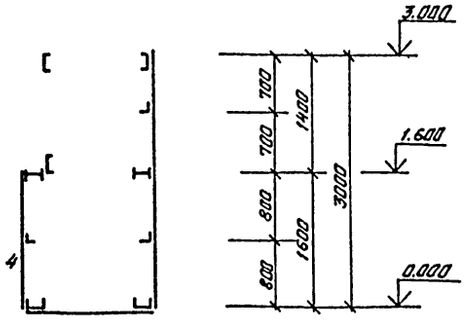

1. Данный лист рассматривать совместно с листами 4, 5.

				901-1-66.86-КМ			
Привязан	Ст. техн.	Палунина		Водоприемник бетонный в металлической оболочке производительностью 1,5м³/с	Стадия	Лист	Листов
	Проверил	Уваров			Р	3	
	Рук. гр.	Уваров					
1	Нормок.	Жила	02.86	Блок 1	Госстрой СССР ГПИ Ленинградский Водоканалпроект		
	Гл. спец.	Ханин	–	План на отм. 0.000; 1.600			
Инв. №	Нач. отд.	Градобойнов	02.86	Разрезы 1-1; 2-2.			

Согласовано: Рук. гр. ГТО, Рук. гр. ОПСС, Взам. инв. №, Подп. и дата, Инв. № подл.

коп. Мошкова

Формат А2

901-1-66.86 Альбом I

План на отм. 3.000

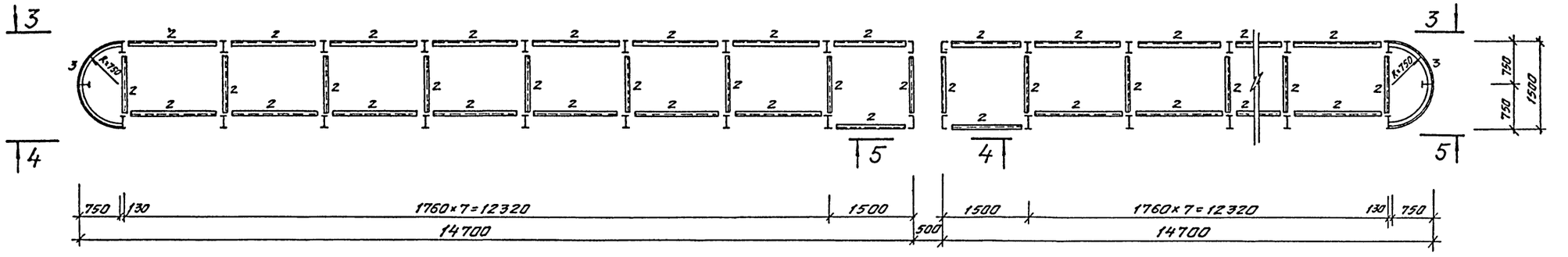

3-3

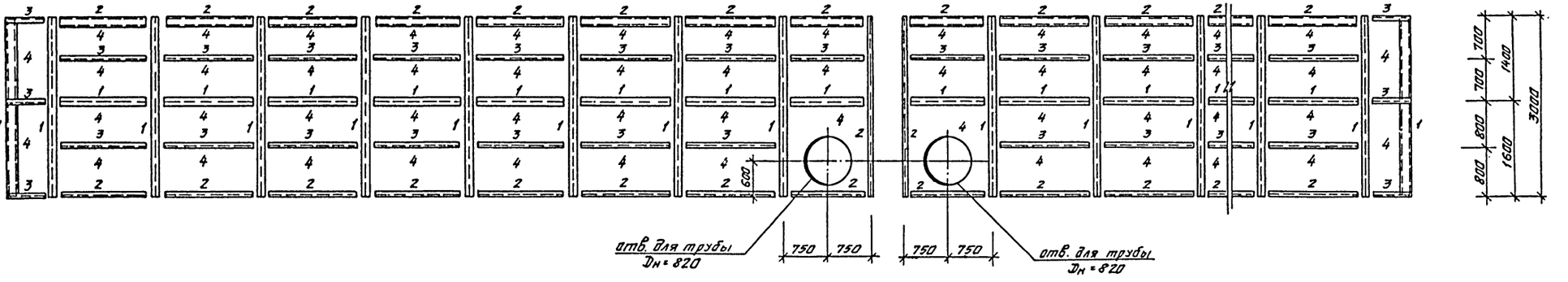

1. Данный лист рассматривать совместно с листом 5.

					901-1-66.86-КМ		
Привязан		Ст.техн.	Палунина		Водоприемник бетонный в металлической оболочке производительностью 1,5 м³/с.	Стадия	Лист	Листов
		Провер.	Уваров			Р	4	
		Рук гр	Уваров					
		Нормок	Жило	07.86	Блок 1. План на отм. 3.000. Разрез 3-3.	Госстрой СССР ГПИ Ленинградский Водоканалпроект		
		Гл.спец	Ханин					
Инв.№		Нач отд	Гравобойнова	07.86				

Согласовано

Рук.гр. ГТО Вожаков

Рук.гр. ОПСС Карабаева

Взам.инв.№

Подп. и дата

Инв.№ подл.

кор Мошкова

Формат А2

901-1-66.86 Альбом I

Ведомость элементов

Марка	Сечение: Эскиз	Поз.	Состав	Опорные усилия: M тс.м	N тс	Q тс	Группа констр.	Марка металла	Примечание
1	I		I 20Ш1	конс	трук	тивно		Вст3пс6-1	
2	[		[20	конс	трук	тивно		Вст3пс6-1	
3	L		L 50×5	конс	трук	тивно		Вст3кп2	
4	▭	1	-δ=4	конс	трук	тивно		Вст3кп2	Обшивка
		2	-40×4					Вст3кп2	шаг 500

4 — 4

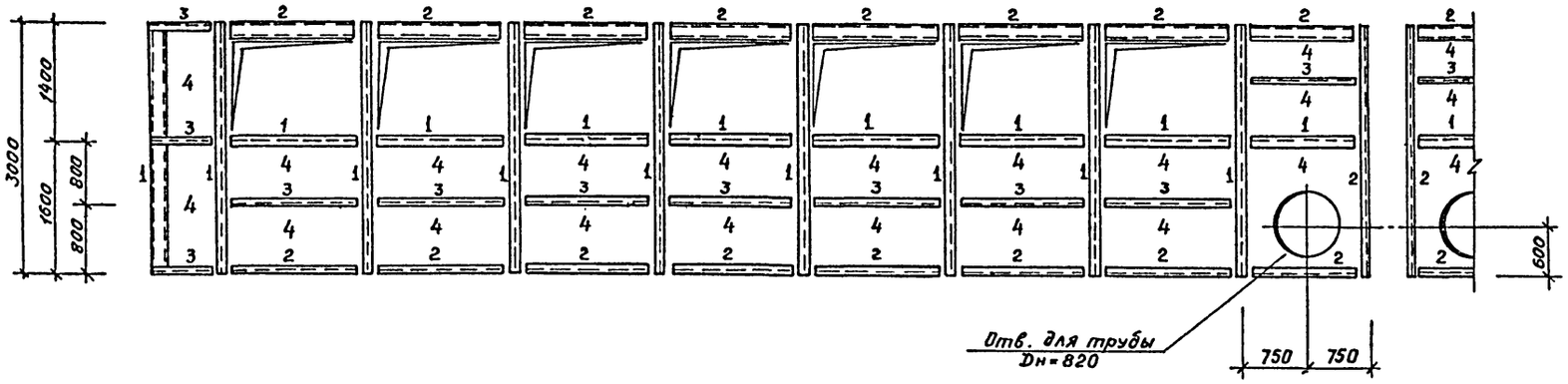

5 — 5

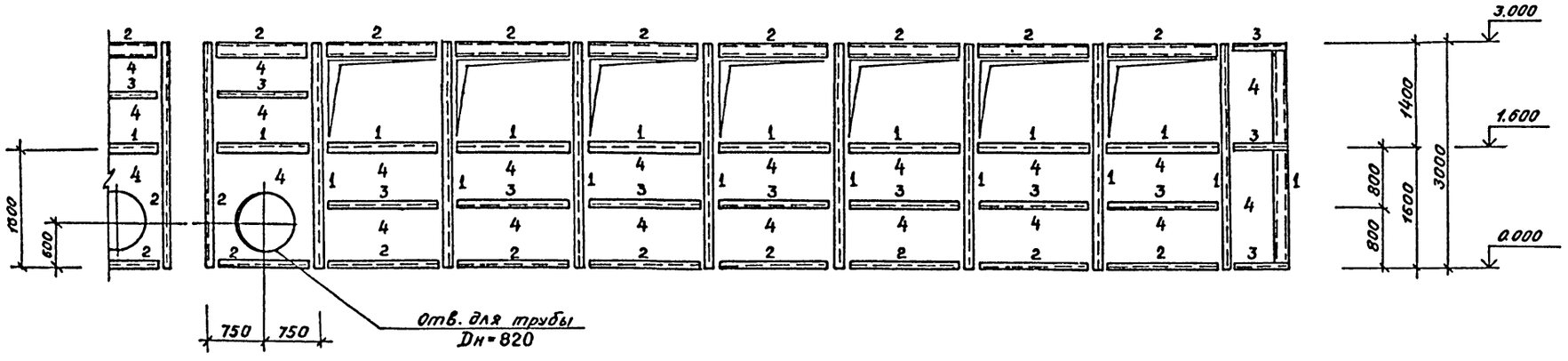

1. Данный лист рассматривать совместно с листами 3,4.

Согласовано:
Рук.гр. ГТО Волжаков
Рук.гр. ОПСС Колобкова

Взам.инв.№ | Подп. и дата | Инв.№подл.

Привязан	Ст.техн.	Палунина		901-1-66.86 - КМ	
	Пров.	Уваров			
	Рук.гр.	Уваров			
	Н.контр.	Жило	12.86	Водоприемник бетонный в металлической оболочке производительностью 1,5м³/с	Стадия: Р; Лист: 5; Листов:
	Гл.спец.	Ханин		Блок 1 Разрезы 4-4; 5-5	Госстрой СССР ГПИ Ленинградский ВОДОКАНАЛПРОЕКТ
Инв.№	Нач.отд.	Грайдобойнова	12.86		

Формат А2

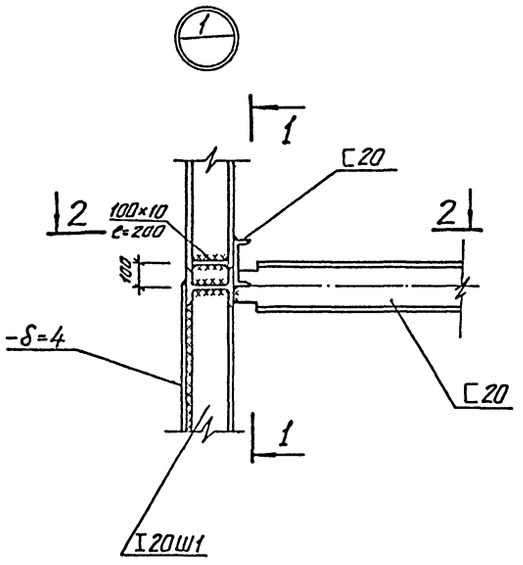

1—1

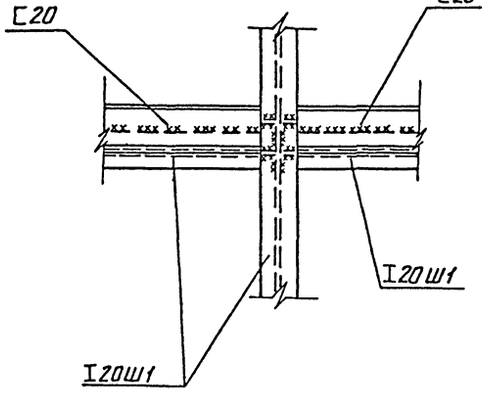

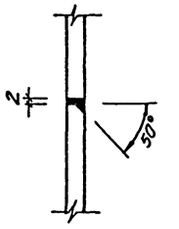

Деталь усиления обшивки

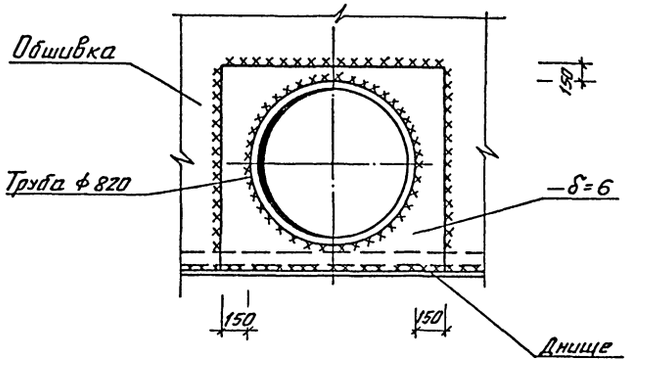

Узел крепления вихревых камер к днищу

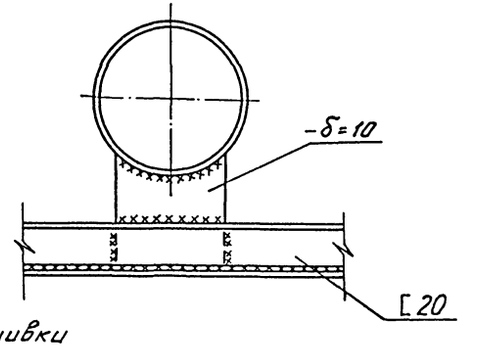

2—2

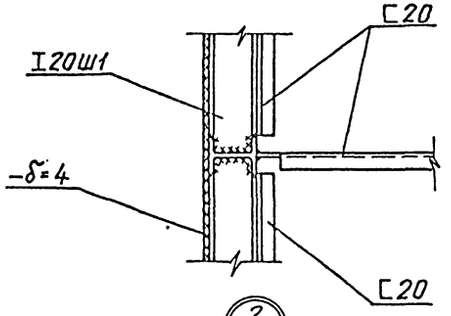

3—3

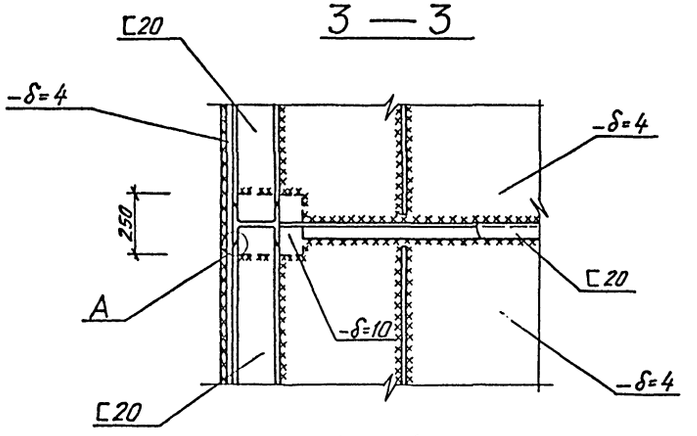

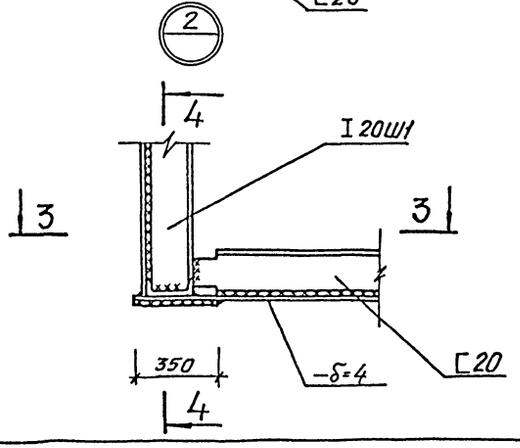

4—4

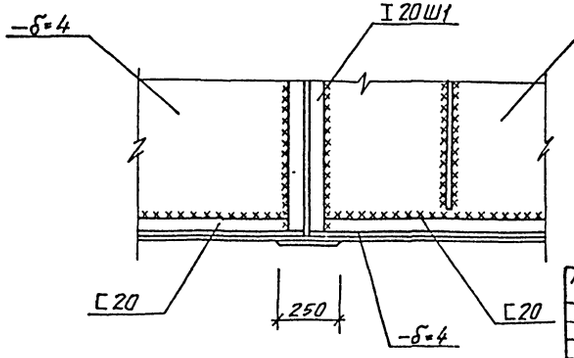

Деталь сварки обшивки

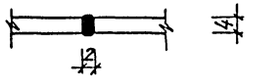

1. Катет швов равен наименьшей толщине свариваемых элементов.

				901-1-66.86-КМ			
Привязан		Гл.техн.	Лалынина		Водоприемник бетонный в металлической обалачке, производительностью 1,5 м³/с	Стадия	Лист	Листов
		Провер.	Уваров			Р	6	
		Рук.гр.	Уваров		Блок 1. Узлы 1; 2.	Госстрой СССР ГПИ Ленинградский Водоканалпроект		
		Н.контр	Жила					
Инв. №		Гл.спец	Ханин					
		Нач.отд	Рабаданова					

Инв. № подл. | Подпись и дата | Взам. инв. №

кап. Мошкова

Формат А2

Альбом I

901-1-66.86

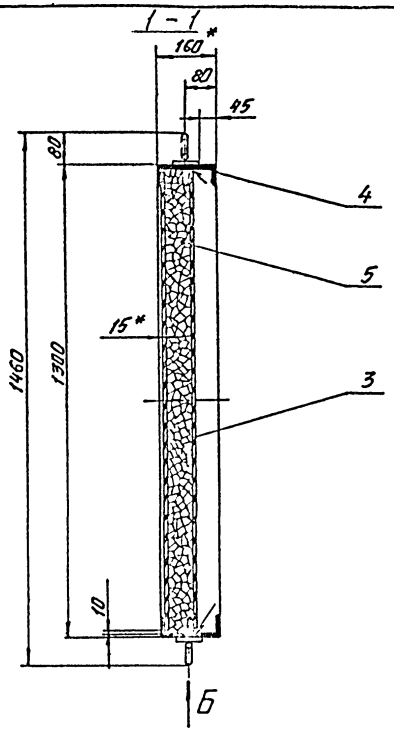

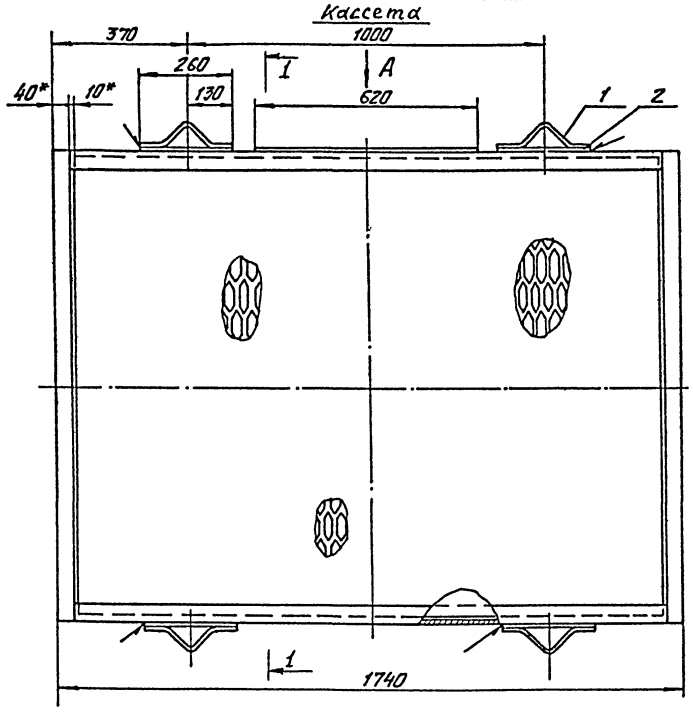

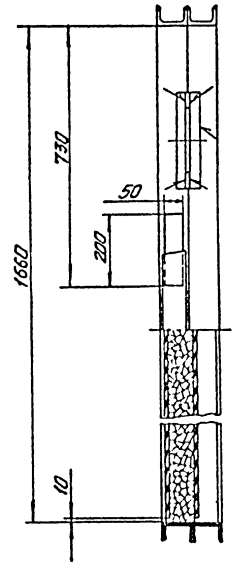

Вид А

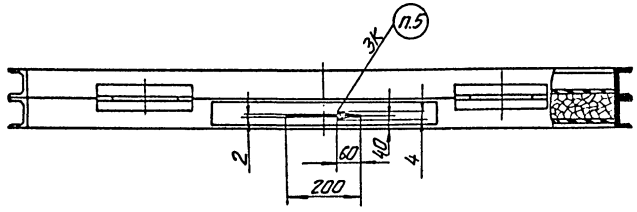

Вид Б повернуто

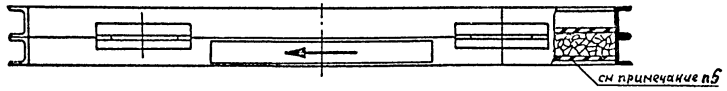

Формат	Зона	Поз.	Обозначение	Наименование	Кол.	Примечание
				Материалы		
		1		Круг 10 ГОСТ 2590-71* / Ст3 ГОСТ 535-79	1,2	кг
		2		Полоса 6×70 ГОСТ 103-76* / Ст3 ГОСТ 535-79	1,66	мп 5,5кг
		3		Лист ПВ 606 ГОСТ 8706-78*	73,4	кг
		4		Швеллер 8П ГОСТ 8240-72 / Ст3 ГОСТ 535-79	11,9	мп 84кг
		5		Керамзит - 500 фракций 20÷40 мм ГОСТ 9759-83 (с рассевом до фракций 25÷30 мм)	75	кг

1. *Размеры для справок.
2. Предельные отклонения размеров: отверстий - H14, валов - h14, остальных - $\pm \frac{IT14}{2}$.
3. Сварку производить по ГОСТ 5264-80 электродами Э42 ГОСТ 9467-75. Катет шва равен наименьшей толщине свариваемых элементов.
4. Кассету покрыть слоем грунта ВЛ-02 ГОСТ 12707-77,* затем органо-силикатной краской ОС-12-01 ТУ-84-725-78 в один слой по четырем слоям лака ХС-76 ГОСТ 9355-81.
5. Маркировать по ГОСТ 2314-68 черной органо-силикатной краской ОС-12-03 ТУ-84-725-78, в соответствии с ориентацией ребер просечно вытяжного листа (поз. 3)

Инв. № подл. | Подпись и дата | Взам. инв. №

Привязан

Инв. №

Разраб.	Яковлева		07.86
Пров.	Виноградова		07.86
Рук. гр.	Карабаева		07.86
Н. контр.	Карабаева		07.86
Нач. отд.	Грабовлянова		07.86
ГИП	Беляев		07.86

901-1-66.86-МВ 1.00

Кассета

Стадия	Масса	Масштаб
Р	260	1:10
Лист	Листов 1	

Госстрой СССР ГПИ Ленинградский Водоканалпроект

кал. Машкова

Формат А2

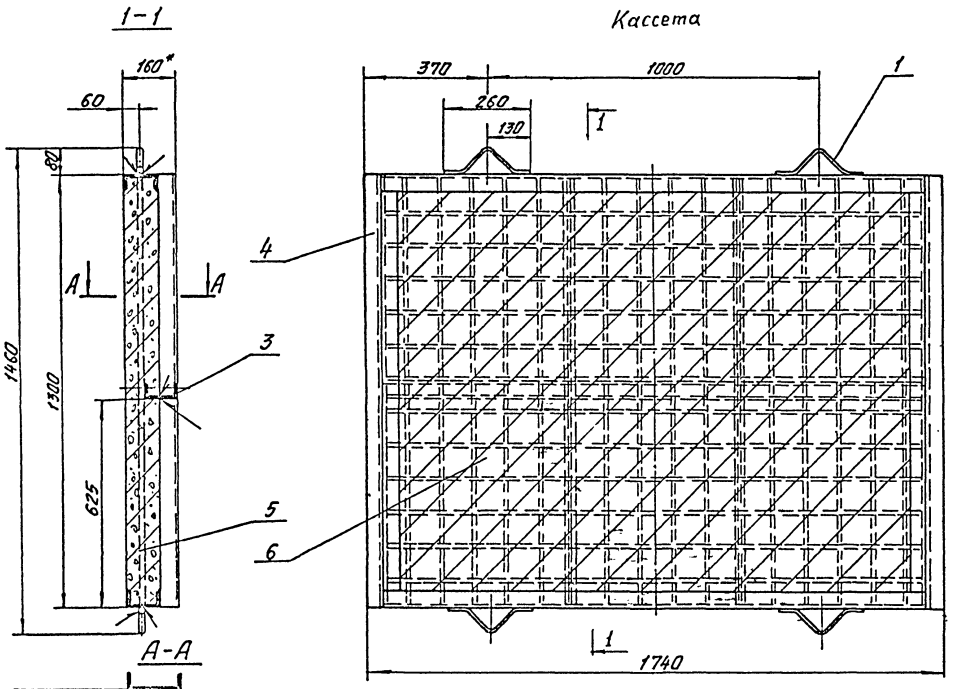

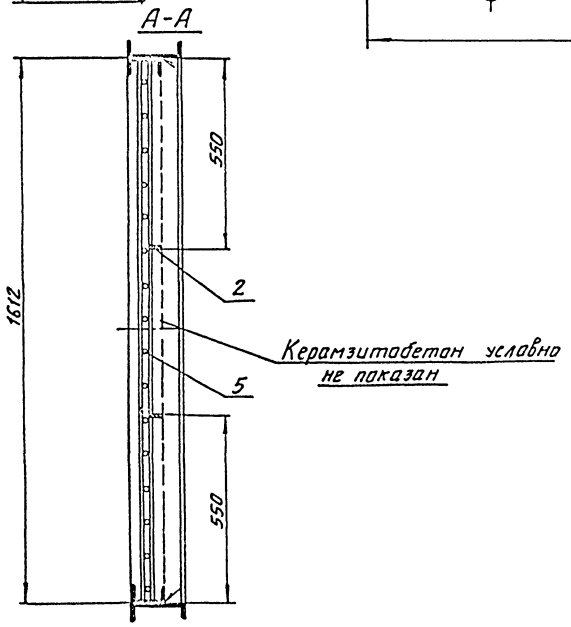

Формат	Зона	Поз.	Обозначение	Наименование	Кол.	Примечание
				Материалы		
		1		Круг 10 ГОСТ 2590-71 / Ст3 ГОСТ 535-79	1,2	кг
		2		Полоса 5×50 ГОСТ 103-76 / Ст3 ГОСТ 535-79	2,6	мп 5,1кг
				Швеллеры ГОСТ 8240-72 / Ст3 ГОСТ 535-79		
		3		10П	7,5	мп. 64,4кг
		4		16П	2,6	мп. 36,9кг
		5		Сетка 5Вр1-100 / 5Вр1-100 × 1290×1600 / ГОСТ 8478-81	11,4	кг
		6		Керамзитобетон **	106	кг

1. * Размеры для справок.
2. Предельные отклонения размеров: валов - h14, остальных - $\pm \frac{\pi 14}{2}$.
3. Сварку производить по ГОСТ 5264-80 электродами Э42 ГОСТ 9467-75. Катет шва равен наименьшей толщине свариваемых элементов.
4. Металлоконструкцию кассеты покрыть слоем грунта ВЛ-02 ГОСТ 12707-77,* затем органо-силикатной краской ОС-1201 ТУ-84-725-78 в один слой по четырем слоям лака ХС-76 ГОСТ 9355-81.
5. ** Технология изготовления кассеты из крупнопористого керамзитобетона приведена в пояснительной записке.
6. Конструкция кассеты расчитана на давление 5 мпа, возникающее при обратной импульсной промывке.

Альбом I

901-1-66.86

Разраб.	Яковлева	[signature]	07.86	901-1-66.86-МВ 2.00		
Пров.	Виноградова	[signature]	07.86	Кассета	Стадия	Масса	Масштаб
Рук.гр.	Караваева	[signature]	07.86		Р	230	1:10
Н.контр.	Караваева	[signature]	07.86		Лист	Листов:1	
Нач отд	Градовойнова	[signature]	07.86		Госстрой СССР ГПИ Ленинградский Водоканалпроект		
ГИП	Беляев	[signature]	07.86				

Привязан

Инв. №

Инв. № подл. | Подпись и дата | Взам. инв. №

кап. Мошкова

Формат А2

МВ.3.00 - изображено

МВ.3.00-01 - зеркальное отражение

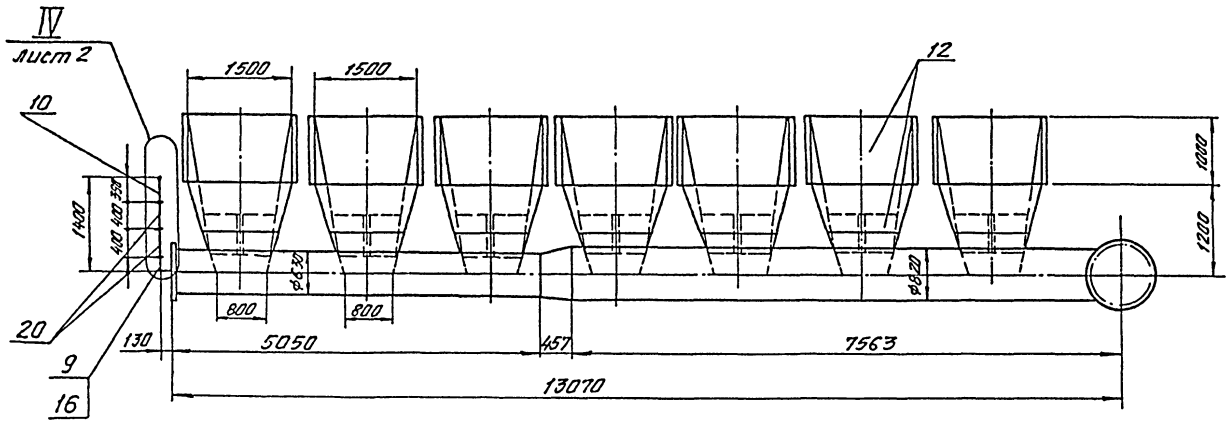

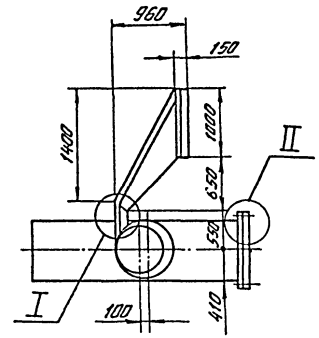

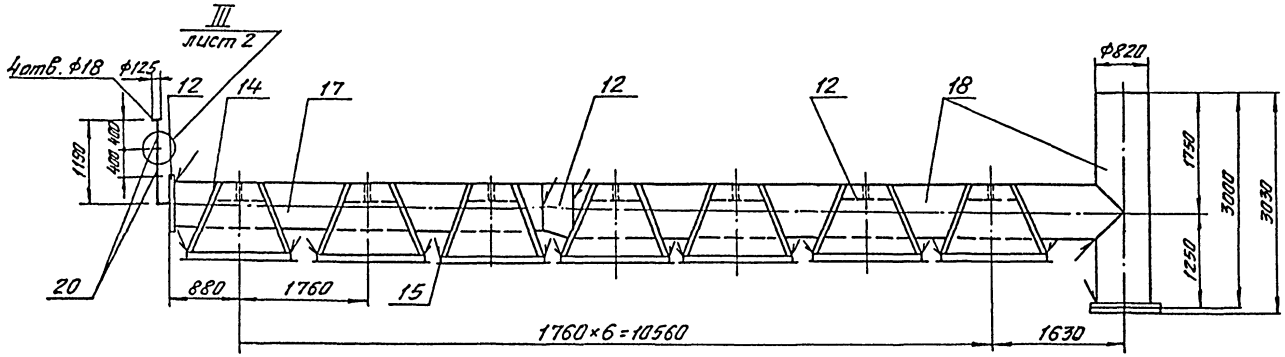

1. Размеры для справок
2. Предельные отклонения размеров: отверстий - H14, валов - h14, остальных $\pm \frac{IT14}{2}$.
3. Сварку производить по ГОСТ 5264-80 сплошным нормальным швом по контуру прилегания деталей электродами Э42 ГОСТ 9467-75. Катет шва равен наименьшей толщине свариваемых элементов. Трубы варить по ГОСТ 16037-80.
4. Металлоконструкцию покрыть лаком ХС-76 ГОСТ 9355-81 в 4 слоя по слою грунта ВЛ-02 ГОСТ 12707-77.*

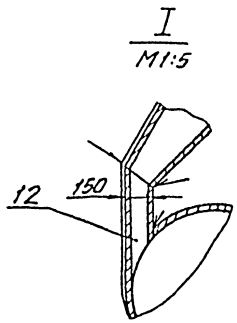

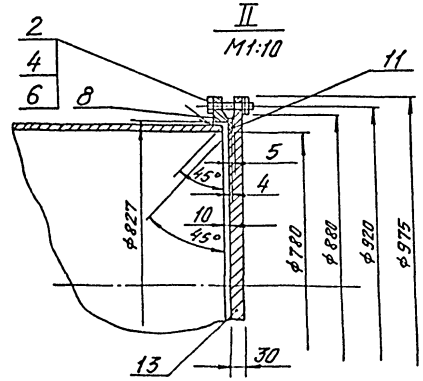

Привязан					901-1-66.86-МВ.3.00
	Разраб.	Орлова		07.86	Камера вихревая
	Пров.	Виноградова		07.86	Стадия: Р; Масса: 5550; Масштаб: 1:50
	Рук.гр.	Караваева		07.86	Лист 1; Листов 2
	Н.контр.	Караваева		07.86	Госстрой СССР ГПИ Ленинградский Водоканалпроект
	Нач.отд.	Градобоева		07.86	
Инв. №	ГИП	Беляев		07.86	

Альбом I

901-1-66.86

Инв. № подл. | Подпись и дата | Взам. инв. №

Копировал

Формат А2

Альбом I

901-1-66.86

III

М1:2

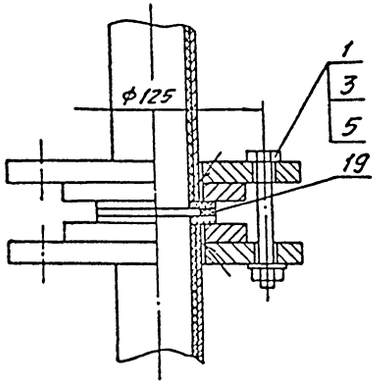

IV

М1:5

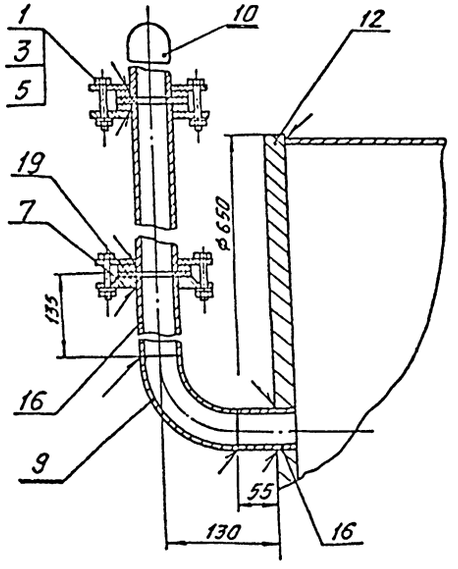

Формат	Зона	Поз.	Обозначение	Наименование	Кол.	Примечание
		15		75×75×6	14м	96,5кг
				Трубы гост 10704-76 / Ст.3 гост 10705-80		
		16		57×4	0,2м	1,05кг
		17		630×7	5,04м	542кг
		18		820×8	10,56м	1692кг
		19		Пластина I, лист ТМКЩ-С-2× ф90×ф59 гост 7338-77	0,02 кг	
		20		Труба футерованная полиэтиленом Ду 50 ; ℓ=400 ТУ 14-3-523-76	4	×5,65=22,6 кг
				МВ.3.00-01		
			(то же как для	МВ 3.00)		

Формат	Зона	Поз.	Обозначение	Наименование	Кол.	Примечание
				МВ. 3.00		
				Стандартные изделия		
				Болты гост 7798-70*		
		1		М16×70.58.011	20	×0,15=3кг
		2		М27×80.58.011	24	×0,54=13кг
				Гайки гост 5915-70		
		3		М16.5.011	20	×0,033=0,6кг
		4		М27.5.011	24	×0,16=3,8кг
				Шайбы гост 6402-70		
		5		16.65Г.011	20	×0,02=0,4кг
		6		27.65Г.011	24	×0,056=1,3кг
				Фланцы гост 12820-80*		
		7		1-50-10	1	20кг
		8		1-800-2,5	1	36,6кг
		9		Отвод 90°-57×5 гост 17375-77	1	1,3кг
		10		Отвод 90°50 ТУ 14-3-424-75	1	9,3кг
		11		Прокладка А-800-2,5 гост 15180-70	1	0,24кг
				Материалы		
				Листы гост 19903-74* / Ст.3 гост 14637-79		
		12		9	2730	кг
		13		30	158	кг
				Уголки гост 8509-72 / Ст.3 гост 535-79		
		14		50×50×5	31м	119кг

Привязан

Инв. №

Инв.№ подл. | Подпись и дата | Взам.инв.№

901-1-66.86-МВ.3.00

Лист 2

кол. Машкова

Формат А2

Альбом I

901-1-66.86

Рис. 1

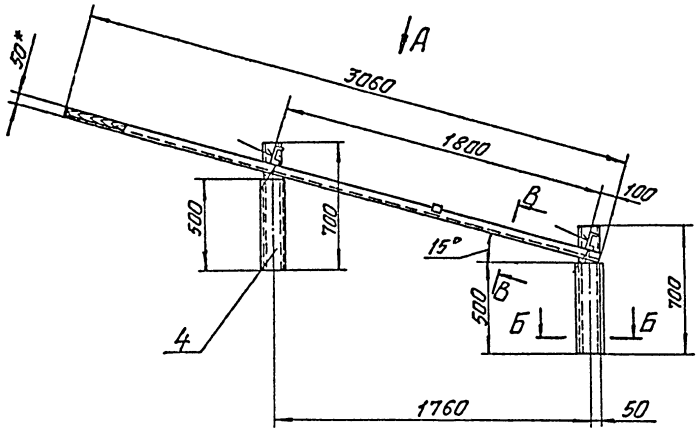

В-В повернуто
М1:5

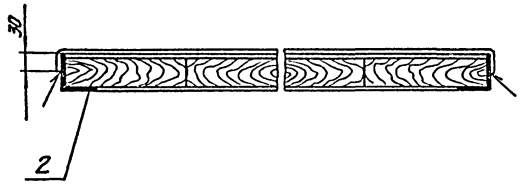

Вид А повернуто

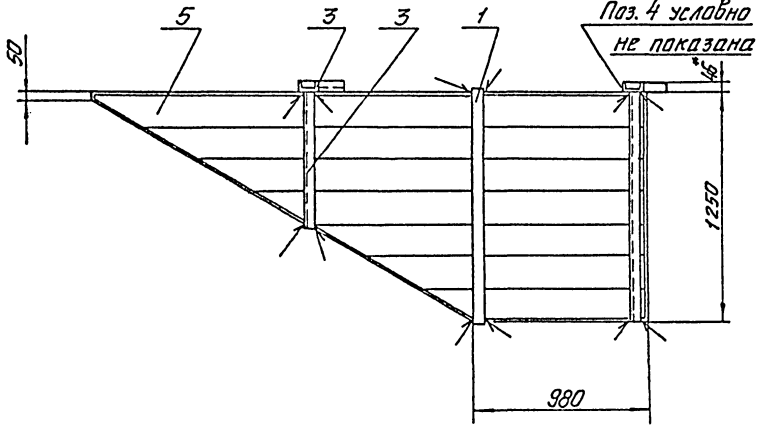

II

Б-Б
М1:2

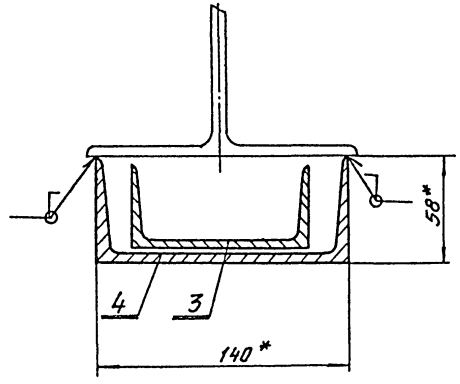

Рис. 2
остальное — см. рис. 1

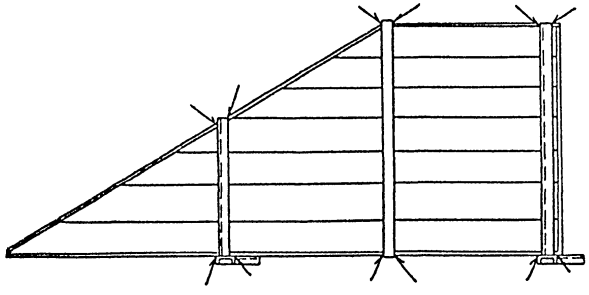

Обозначение	Рис.
МВ4.00	1
-01	2

Формат	Зона	Поз.	Обозначение	Наименование	Кол.	Примечание
				МВ 4.00		
				Рис. 1		
				Материалы		
		1		Лента 3×50 ГОСТ 6009-74 / Ст3 ГОСТ 535-79	1,3	мп 1,52кг
		2		Уголок Б-50×50×5 ГОСТ 8509-72 / Ст3 ГОСТ 535-79	5,34	мп 20,1кг
				Швеллеры ГОСТ 8240-72 / Ст3 ГОСТ 535-79		
		3		10	3,41	мп 29,3кг
		4		14	1,0	мп 12,3кг
		5		Доски δ = 40 мм		
				ГОСТ 8486-66*	0,1м³	50кг
				МВ 4.00 — 01		
				Рис. 2		
			(То же как для	МВ 4.00)		

1. * Размеры для справок.
2. Сварку производить по ГОСТ 5264-80 электродами Э42 ГОСТ 9467-75. Катет шва равен 5 мм.
3. Предельные отклонения размеров: валов — h14, остальных — $\pm \frac{IT14}{2}$.
4. Металлоконструкцию покрыть лаком ХС-76 ГОСТ 9355-81 в 4 слоя по слою грунта ВЛ-02 ГОСТ 12707-77.*

Привязан	Разраб.	Яковлева	[signature]	07.86	901-1-66.86-МВ4.00
	Пров.	Виноградова	[signature]	07.86	Щит струенаправляющий
	Рук.гр.	Караваева	[signature]	07.86	Стадия: Р; Масса: 115,0; Масштаб: 1:20
	Н.контр.	Караваева	[signature]	07.86	Лист; Листов: 1
	Нач.отд.	Градобойнова	[signature]	07.86	Госстрой СССР ГПИ Ленинградский Водоканалпроект
Инв. №	ГИП	Беляев	[signature]	07.86	

Инв. № подл. | Подпись и дата | Взам. инв. №

коп. Мошкова

Формат А2

Госстрой СССР
ЦЕНТРАЛЬНЫЙ ИНСТИТУТ ТИПОВОГО ПРОЕКТИРОВАНИЯ
Свердловский филиал
620062, г.Свердловск-62, ул.Чебышева,4
Заказ № 3708 Инв.№ СФ 754-01 тираж 430
Сдано в печать 7.07 1987г цена 1-67

gost.e-ecolog.ru