ТИПОВОЙ ПРОЕКТ

901-1-42.86

ЗАТОПЛЕННЫЙ ВОДОПРИЕМНИК ДЕРЕВЯННЫЙ РЯЖЕВЫЙ С ДВУХСТОРОННИМ ПРИЕМОМ ВОДЫ И РЫБОЗАЩИТНЫМИ УСТРОЙСТВАМИ

ПРОИЗВОДИТЕЛЬНОСТЬЮ 3,0 $м^3/с$

АЛЬБОМ I

ПОЯСНИТЕЛЬНАЯ ЗАПИСКА, ЧЕРТЕЖИ

Альбом I

Инв. № подл. | Подпись и дата | Взам. инв. №

сф 704-01

gost.e-ecolog.ru

Альбом I

ТИПОВОЙ ПРОЕКТ

901-1-42.86

ЗАТОПЛЕННЫЙ ВОДОПРИЕМНИК ДЕРЕВЯННЫЙ РЯЖЕВЫЙ С ДВУХСТОРОННИМ ПРИЕМОМ ВОДЫ И РЫБОЗАЩИТНЫМИ УСТРОЙСТВАМИ

ПРОИЗВОДИТЕЛЬНОСТЬЮ 3,0 м³/с

АЛЬБОМ I

СОСТАВ ПРОЕКТА:

АЛЬБОМ I – ПОЯСНИТЕЛЬНАЯ ЗАПИСКА, ЧЕРТЕЖИ
АЛЬБОМ II – ВЕДОМОСТИ ПОТРЕБНОСТИ В МАТЕРИАЛАХ
АЛЬБОМ III – СМЕТЫ
АЛЬБОМ IV – ПОКАЗАТЕЛИ ИЗМЕНЕНИЯ СМЕТНОЙ СТОИМОСТИ СТРОИТЕЛЬНО-МОНТАЖНЫХ РАБОТ, ЗАТРАТ ТРУДА И РАСХОДА ОСНОВНЫХ СТРОИТЕЛЬНЫХ МАТЕРИАЛОВ

РАЗРАБОТАН
ГОСУДАРСТВЕННЫМ ПРОЕКТНЫМ ИНСТИТУТОМ
„ЛЕНИНГРАДСКИЙ ВОДОКАНАЛПРОЕКТ"

ДИРЕКТОР ИНСТИТУТА О.Ю. ГВОЗДИНСКИЙ
ГЛАВНЫЙ ИНЖЕНЕР ИНСТИТУТА Г.А. КОНДРАТЕНКО
ГЛАВНЫЙ ИНЖЕНЕР ПРОЕКТА Ю.В. БЕЛЯЕВ

УТВЕРЖДЕН
Госстроем СССР протокол от 3 октября 1985 г.
№ АЧ-41 и введен в действие
В/О „Союзводоканалниипроект"
приказ от 29 января 1986 г. №31

Инв.№ подл. | Подпись и дата | Взам.инв.№

сф 104-01

Альбом I

т.п. 901-1-42.86

Содержание альбома

Марка-лист	Наименование	№страницы
ПЗ-1	Пояснительная записка (начало)	3
ПЗ-2	Пояснительная записка	4
ПЗ-3	Пояснительная записка (окончание)	5
ТХ-1	Общие данные	6
ТХ-2	План, разрезы 1-1; 2-2; 3-3	7
ТХ-3	Фрагмент плана I. Узлы I-IV	8
ТХ.СО	Спецификация оборудования	9
КД-1	Общие данные	10
КД-2	План , разрезы 1-1; 2-2; 3-3	11
КД-3	Разрезы 4-4; 5-5; 6-6.	
	Виды А; Б; В; Г	12
КД-4	Узлы I; II; III. Планы, разрезы	
	Детали	13
КД-5	Раскладка брусьев по рядам	
	Ряды 1-11	14

Марка-лист	Наименование	№страницы
КД-6	Раскладка брусьев по рядам. Ряды 12-21	15
КД-7	Спецификация	16
МВ.1.00	Кассета цилиндрическая 1800×1300	17
МВ.2.00	Патрубок вихревой	18
МВ.3.00	Направляющие	19
МВ.0.01	Обшивка 1	20
МВ.0.02	Обшивка 2	20
МВ.0.03	Обшивка 3	20
МВ.0.04	Уголок	20
МВ.0.05	Болт М16×L	21
МВ.0.06	Швеллер	21
МВ.4.00	Кассета	22

Альбом I

Схема водозаборных сооружений

Продольный разрез

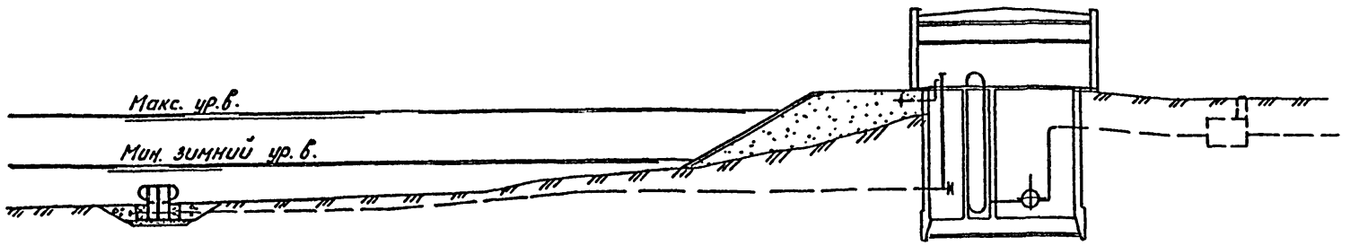

План

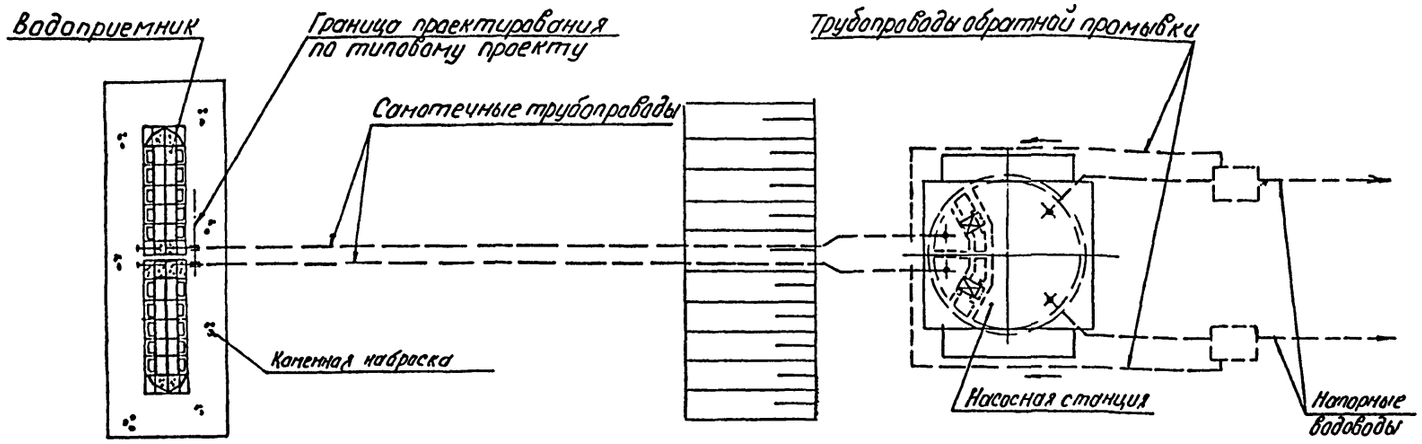

I. ОБЩАЯ ЧАСТЬ

Типовой проект затопленного водоприемника деревянного ряжевого с двухсторонним приёмом воды и рыбозащитными устройствами производительностью 3,0 м3/с разработан в соответствии с планом типового проектирования Госстроя СССР на 1984-1985г. с учетом рекомендаций ВНИИ ВОДГЕО и Ленинградского инженерно-строительного института. Водоприемник разработан для минимальной глубины воды в реке 3,0 м. Материал водоприемника - деревянный брус.

Основные технические решения по рыбозащите согласованы с ЦУРЭН Главрыбвода (письмо № 07-I/I9I от 06.02.85г.).

2. УСЛОВИЯ ПРИМЕНЕНИЯ ТИПОВОГО ПРОЕКТА

Типовой проект водоприемника может применяться на всех равнинных реках Советского Союза, имеющих глубину не менее 3,0 м при толщине льда I,0 м, за исключением рек с тяжелыми условиями забора воды, при наличии на них лесосплава с тормозными грузами или особых требований службы речного судоходства.

При толщине льда в реке менее I,0 м допустимая минимальная глубина воды в реке может быть соответственно уменьшена.

Водоприемник предназначен для применения в составе водозаборных сооружений производственного и хозяйственно-питьевого водоснабжения и относится к II степени надёжности забора воды.

Категория водоприемника по степени обеспеченности подачи воды определяется соответствующими положениями СНиП 2.04.02-84.

Выбор местоположения водоприемника в зависимости от особенностей источника водоснабжения, определение основных условий, обеспечивающих надёжный забор воды, производится в соответствии с СНиП 2.04.02-84, раздел "Сооружения для забора поверхностной воды."

При размещении водоприемника в водной акватории без естественного рыбоотведения, где скорости вдоль фильтрующего фронта имеют величины менее 0,2-0,3 м/с и сносящий поток не связан непосредственно с транзитным потоком, необходимо применение принудительных гидравлических или пневматических рыбоотводных систем и плоских фильтрующих кассет со снижением производительности на 50%.

Конструктивные и эксплуатационные параметры таких систем разрабатываются только после модельных гидравлических и ихтиологических исследований для каждого конкретного случая.

Расстояние от берега до водоприемного фронта при минимальном уровне воды в реке должно быть не мнее 3,0 м на уровне дна при заложении берегового откоса ≥ 2,75-3,00.

Местоположение водоприемника в русле реки в каждом отдельном случае должно быть согласовано с органами рыбоохраны, речного судоходства и лесосплава.

3. КОНСТРУКТИВНЫЕ РЕШЕНИЯ

Водоприемник запроектирован двухсекционным и предназначен для работы на два самотечных трубопровода.

Забор воды осуществляется водоприемными окнами, оборудованными рыбозащитными устройствами в виде цилиндрических кассет с фильтрующим заполнителем. Затем вода поступает в щелевые вихревые камеры, откуда вихревыми цилиндрическими патрубками, расположенными в торцах секций водоприемника, подводится к самотечным трубопроводам.

В качестве фильтрующего заполнителя кассет использован керамзит (ГОСТ 9759-83) крупностью фракций 25-30 мм. При привязке типового проекта в качестве фильтрующего заполнителя кассет могут использоваться также полиэтиленовые или деревянные шары диаметром 25-30 мм, или цилиндры такого же диаметра и длины.

Промывка водоприемника и самотечных трубопроводов от наносов должна осуществляться поочередно обратным током воды в сочетании с импульсной промывкой. При обратной промывке необходимо обеспечить подачу воды на промываемую секцию водоприемника до I,2 обычно забираемого ею расхода (в насосной станции в это время могут работать все насосы без резерва).

В соответствии с требованиями рыбозащиты скорость втекания воды в кассеты принята - 0,I0 м/с.

ГРАФИК ПОТЕРЬ НАПОРА

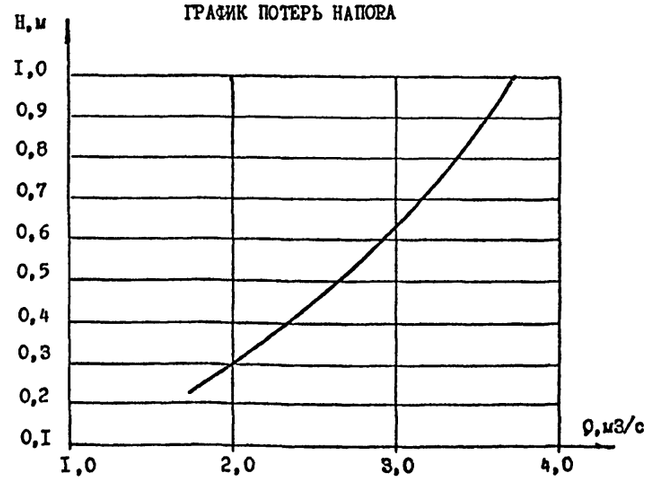

				т.п. 901-1-42.86 – ПЗ			
Инж.	Вавилина		03.85				
Ст.инж.	Матаков		03.85				
Рук.гр.	Пузырев		03.85	Водоприемник деревянный ряжевый производительностью 3,0 м³/с	Стадия	Лист	Листов
Н.контр.	Камидулина		03.85		Р	1	3
ГИП	Беляев		03.85				
Гл.спец.	Казанцева			Пояснительная записка (начало)	Госстрой СССР ГПИ Ленинградский Водоканалпроект		
Нач.отд.	Винников		03.85				
Н.спец.	Тамимина		03.85				

Инв.№ подл. | Подпись и дата | Взам.инв.№

т.п. 901-1-42.86

Альбом I

В качестве меры по защите от коррозии проектом предусматривается окраска металлоконструкций лаком ХС-76 (ГОСТ 9355-81) в 4 слоя по слою грунта ВЛ-02 (ГОСТ 12707-77), что соответствует перечню материалов, разрешенных главным санитарно-эпидемиологическим управлением Министерства здравоохранения СССР для применения в практике хозяйственно-питьевого водоснабжения, утверждённому 18.11.77 за № 1805-77.

Для предотвращения обмерзания шугой металлические поверхности фильтрующих кассет поверх лака покрываются слоем гидрофобной органо-силикатной краски ОС-12-01 (ТУ-84-725-78).

Для борьбы с биологическим обрастанием самотечных трубопроводов в проекте предусмотрена возможность подключения к водоприемнику трубопроводов подачи хлорной воды.

В местах примыкания самотечных трубопроводов к водоприемнику, для предотвращения от истирания наносами, рекомендуется футеровка трубопроводов деревянными рейками или защита их железобетонными обоймами, скорлупами и пр.

Решение вопросов общей компоновки узла водозаборных сооружений, крепления дна реки у водоприемника, укладки самотечных трубопроводов и способа их подсоединения к водоприемнику, борьбы с биообрастанием и составление проекта организации работ выполняются при привязке проекта к местным условиям.

4. ОСНОВНЫЕ ПОЛОЖЕНИЯ ПО ПРОИЗВОДСТВУ РАБОТ

В типовом проекте учтены следующие работы по строительству водоприемника:

отрывка котлована и подготовка основания;

изготовление водоприемника, спуск на воду, загрузка ряжа камнем, опускание в проектное положение;

засыпка камнем пазух котлована.

Объемы работ по устройству котлована учтены от горизонтальной поверхности планировки у водоприемника.

Перед отрывкой котлована выполняется водолазное обследование дна.

Разработку котлована под водоприемник предусмотрено производить установкой УПГМ-360 с доработкой грунта до проектных отметок гидромонитором с помощью водолаза.

Отсыпка щебня в основание, загрузка ряжа камнем и засыпка камнем пазух котлована после установки его в проектное положение выполняется с плавсредств через бункер и трубы.

Поверхность отсыпки щебня и каменной засыпки подлежат, соответственно, тщательному и грубому разравниванию водолазами.

Проектом предусматриваются следующие методы производства работ по изготовлению и установке водоприемника. До устройства берегового стапеля выполняется планировка береговой полосы - срезка растительного слоя бульдозером для надводной части и отсыпка щебнем с разравниванием водолазами для подводной части.

Ряжевый водоприемник собирается из брусьев на береговом стапеле, затем спускается на воду при помощи лебёдок и катером буксируется к месту установки.

При отсутствии необходимых глубин ряжевый водоприемник собирается на берегу только на высоту, позволяющую спустить его на воду (осадка до 1,0 м), заканчивают сборку ряжа на плаву.

Водоприемник, доведенный до места, расчаливают тросами, заведенными на плавсредства, установленные на якорях.

После этого осторожно и равномерно загружают ряж вручную камнем с барж и на тех же тросах погружают на тщательно выровненную подготовку. Затем окончательно загружают ряж камнем и выравнивают верх загрузки.

При привязке проекта к условиям Севера опускание водоприемника рекомендуется выполнять со льда. Сборка ряжа производится непосредственно на льду над местом установки. Спуск ряжей выполняется либо со льдом, либо в готовую майну.

Выбор механизмов и оборудования для подводной разработки грунта (при привязке данного типового проекта) должен быть согласован со специализированной строительной организацией, рыбной инспекцией и увязан с разработкой траншей для укладки самотечных трубопроводов.

При строительстве водоприемника используется установка УПГМ-360, гидромонитор ВНА-50, буксиры 150 л.с., плавкраны грузоподъемностью 5 т и другие механизмы.

Продолжительность строительства водоприемника ориентировочно 2 мес.

Ведомость основных объемов работ

№№ пп	Наименование работ	Ед. изм.	Кол-во	Примечание
1	Устройство берегового стапеля	шт.	1	
2	Разработка котлована под водоприемник УПГМ-360	м³	770	
3	Доработка грунта водолазами с помощью гидромонитора	м³	90	
4	Устройство щебеночной подготовки	м³	110	
5	Сборка ряжа водоприемника	м³	104	
6	Заполнение ряжевой конструкции камнем	м³	140	
7	Обратная засыпка пазух котлована камнем	м³	430	
8	Трудовые затраты рабочей силы	чел. час.	2870	

Объемы работ по стапелю приведены на листе ПЗ-3.

5. УКАЗАНИЯ ПО ПРИВЯЗКЕ ТЕХНОЛОГИЧЕСКОЙ ЧАСТИ ТИПОВОГО ПРОЕКТА

Привязка типового проекта производится с учетом требований СНиП 2.04.02-84, а также раздела 6 инструкции по типовому проектированию СН 227-82 и ГОСТ 21.202-78 - Правила оформления привязки проектной документации.

Основными исходными данными для привязки технологической части проекта являются:

- расчетная производительность с учётом расширения;
- топографические, инженерно-геологические, гидрологические, ихтиологические данные.

В зависимости от конкретных условий привязки уточняются гидравлические расчёты, объемы и методы производства работ, средства доставки материалов и прочее.

6. ОХРАНА ОКРУЖАЮЩЕЙ СРЕДЫ

Водоприемник снабжен рыбозащитным устройством в виде цилиндрических кассет с мелкозернистым фильтром, надежно защищающим рыбную молодь от попадания в водоприемник.

Местоположение водоприемника и методы производства работ должны согласовываться с государственными инспектирующими органами, что обеспечит соблюдение водоохранных мероприятий.

При привязке проекта выполняются расчеты по определению влияния зоны взмучивания на водоём при разработке котлована под водоприемник.

Технология, оборудование, строительные решения, организация производства и труда настоящего проекта соответствует новейшим достижениям отечественной и зарубежной науки и техники.

Таблица основных технико-экономических показателей

Наименование показателей	Ед. изм.	По проекту	По проекту-аналогу 10.22-179
Производительность	м3/с	3,0	3,0
Площадь водоприемного фронта	м2	73,5	60,0
Сметная стоимость (общая)	тыс. руб.	44,71	72,70
в том числе строительно-монтажных работ	то же	44,71	72,70
на 1 м3/с производительности	"	14,90	24,23
Трудозатраты построечные	чел.ч.	3230	4799
на 1 м3/с производительности	то же	1077	1600
Расход основных строительных материалов			
лесоматериалы	м3	104,0	154,4
металл	т	6,0	16,9
на 1 м3/с производительности			
лесоматериалы	м3	34,7	51,5
металл	т	2,0	5,6

Инж.	Вавилина		09.85	т.п. 901-1-42.86	- ПЗ
Ст.инж.	Матаков		09.85		
Рук.гр.	Ермишов				
Рук.гр.	Пузырев		09.85	Водоприемник деревянный ряжевый производительностью 3,0 м³/с	Стадия: Р; Лист: 2; Листов:
Н.контр.	Камбулина		09.85		
ГИП	Беляев		09.85		
Гл.спец.	Казанцев		09.85	Пояснительная записка	Госстрой СССР ГПИ Ленинградский Водоканалпроект
Нач.отд.	Винников		09.85		
Гл.спец.	Томилина		09.85		

Инв.№ подл. | Подпись и дата | Взам.инв.№

т.п. 901-1-42.86

СФ 104-01

Альбом I

т.п. 901-1-42.86

План 1-1

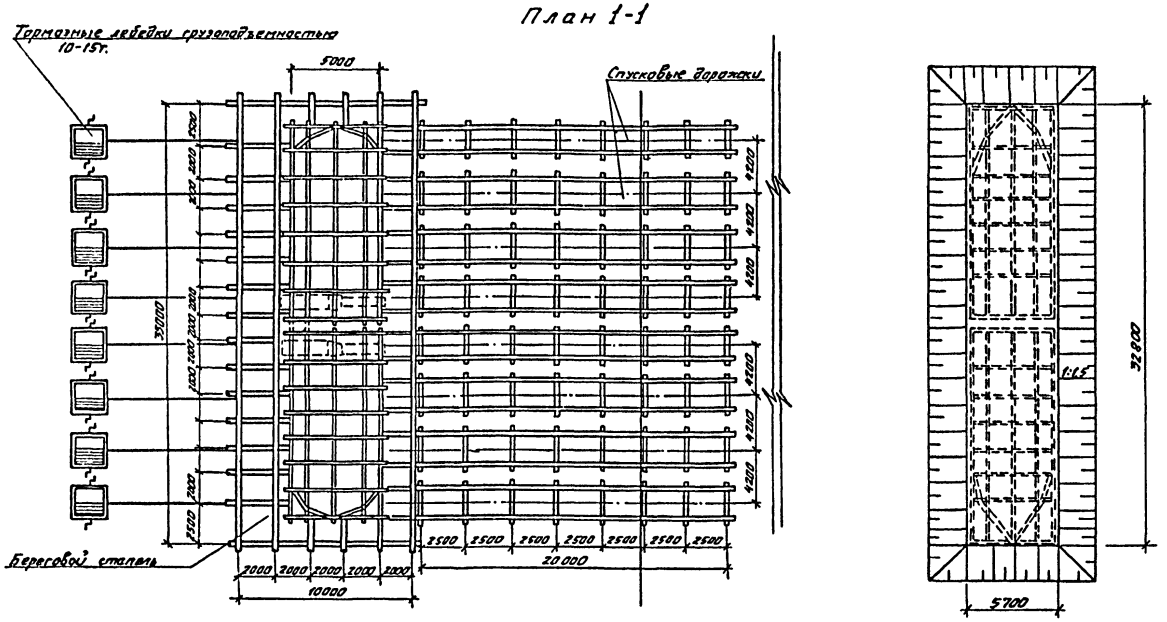

Ведомость основных объёмов работ по стапелю

№№ пп	Наименование работ	Ед. изм.	Кол-во	Примечание
	Планировка береговой полосы			
1	Срезка растительного слоя бульдозером	м³	240	
2	Втсыпка щебнем подводной части	м³	110	
3	Грубое разравнивание водолазами щебеночной отсыпки	м²	150	
4	Устройство берегового стапеля	шт	3	
	бревна строительные ф 20см	м³	19,2	
	доски δ=20см	м³	2,4	
5	Устройство спусковых дорожек на береговой части	м	120	
	бревна строительные ф 20см	м³	13,2	
6	Устройство спусковых дорожек в подводной части	пм	40	
	бревна строительные ф 20см	м³	4,4	

Схема установки водоприемника

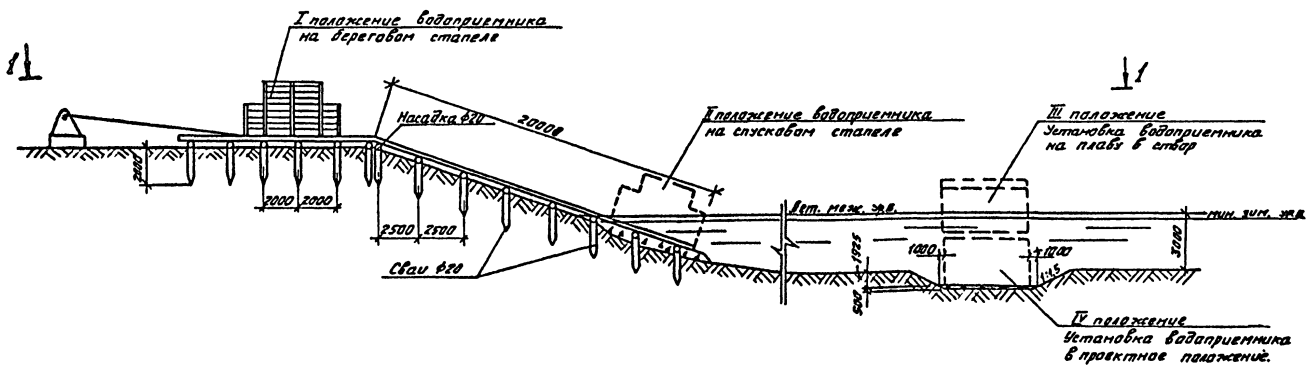

Плавсредства, установленные на якорях, условно не показаны.

				т.п. 901-1-42.86 — ПЗ		
Ст. техник	Голубцова		03.85	Водоприемник деревянный ряжевый производительностью 3,0 м³/с	Стадия	Лист	Листов
Нач. отд.	Комарова		03.85		Р	3	
Рук. гр.	Ермишова		03.85				
Н. контр.	Ермишова		03.85	Пояснительная записка (окончание).	Госстрой СССР ГПИ Ленинградский Водоканалпроект		
ГИП	Беляев		03.85				
Нач. отд	Вознюй		03.85				

Инв. № подл. | Подпись и дата | Взам. инв. №

Кон. Монтова

СП 104-01 Формат А2

Альбом I

Ведомость основных комплектов чертежей

Обозначение	Наименование	Примечание
-ТХ	Технологическая часть	
-КД	Конструкции деревянные	

Ведомость ссылочных и прилагаемых документов

Обозначение	Наименование	Примечание
	Прилагаемые документы	
-ТХ.СО	Спецификация оборудования	
-ТХ.ВМ	Ведомость потребности	
	в материалах	
-МВ.1.00	Кассета цилиндрическая 1800×1300	
-МВ.2.00	Патрубок вихревой	

Ведомость чертежей основного комплекта ТХ

Лист	Наименование	Примечание
1	Общие данные	
2	План, разрезы 1-1; 2-2; 3-3	
3	Фрагмент плана 1. Узлы I - IV	

Таблица основных показателей

Наименование показателя	Ед. изм.	Величина показателя	Примечание
Площадь водоприемного фронта	$м^2$	73,50	
Скорость втекания воды в фильтр:			
при нормальных условиях эксплуатации	м/с	0,10	
в аварийном режиме и при обратной промывке	м/с	0,12	
Сметная стоимость	тыс. руб.	44,71	
Удельные капитальные вложения на $1м^3$ суточной производительности	руб.	0,17	

Общие указания

Установка цилиндрических кассет выполняется в зависимости от направления течения воды в реке (см. лист 3).

Настоящий проект разработан в соответствии с действующими нормами и правилами.

Главный инженер проекта: Ю.В. Белаев

Инв. № подл. | Подпись и дата | Взам. инв. №

т.п. 901-1-42.86

Привязан

Инв. №

Пров.	Важаков		09.85	т.п. 901-1-42.86 -ТХ
Инж.	Вавилина		09.85	
Ст.инж.	Матаков		09.85	
Рук.гр.	Пузырев		09.85	Водоприемник деревянный ряжевый производительностью 3,0 $м^3/с$
Н.контр.	Хамидулина		09.85	
ГИП	Белаев		09.85	
Гл.спец.	Казанцева		09.85	Общие данные
Нач.отд.	Винников		09.85	
Гл.спец.	Томилина		09.85	

Стадия	Лист	Листов
Р	1	3

Госстрой СССР ГПИ Ленинградский Водоканалпроект

кап. Москова

Альбом I

Разрез 1-1

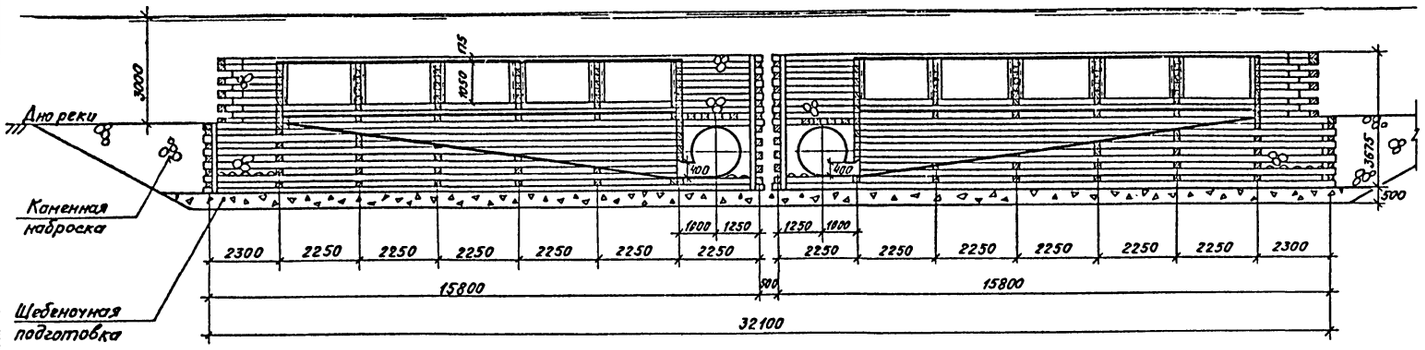

Разрез 2-2

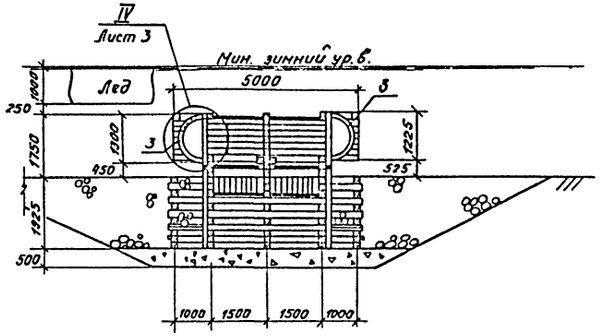

План
(кассеты условно не показаны)

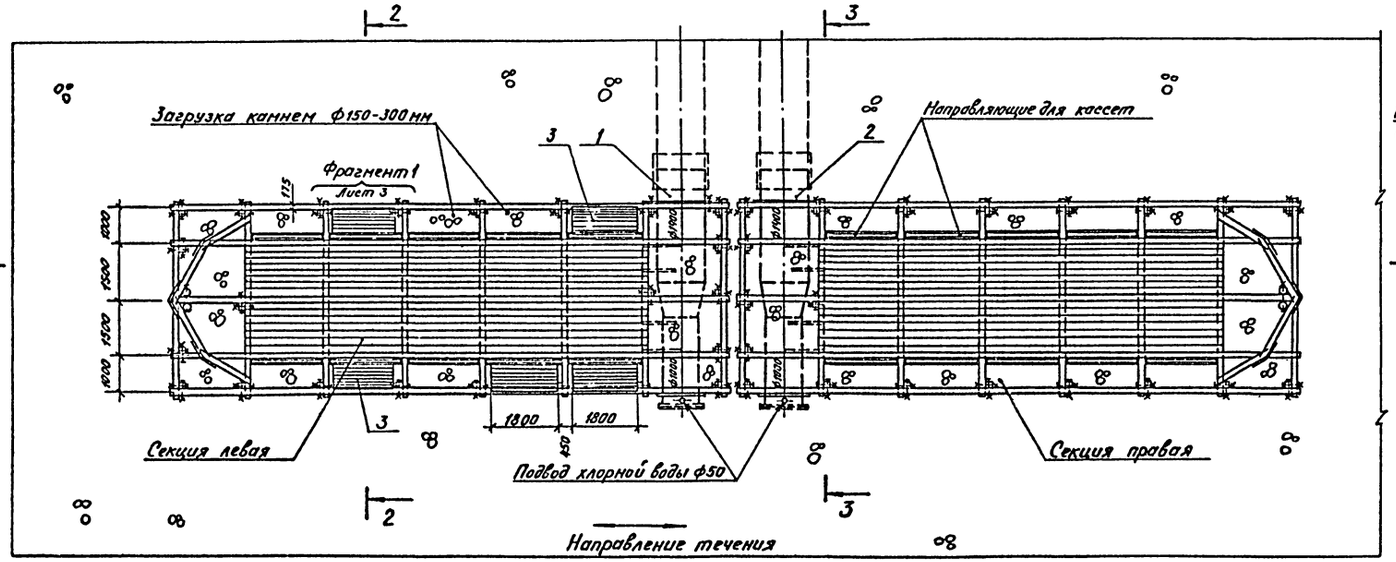

Разрез 3-3

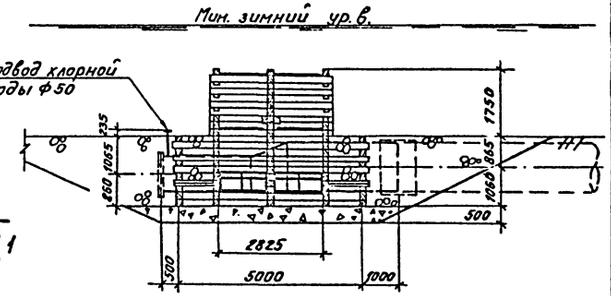

т.п. 901-1-42.86

Инв.№ подл. | Подпись и дата | Взам. инв.№

				т.п. 901-1-42.86 -ТХ	
Привязан	Прав.	Вожаков		09.85	
	Инженер	Вобилина		09.85	Водоприемник деревянный ряжевый производительностью 3,0 м³/с
	Ст.инж.	Матаков		09.85	
	Рук.гр.	Пузырев		09.85	
	Н.контр.	Хапидулин		09.85	План, разрезы 1-1; 2-2; 3-3
	ГИП	Беляев		09.85	
Инв. №	Нач.отд.	Винников		09.85	

Стадия	Лист	Листов
Р	2	

Госстрой СССР ГПИ Ленинградский ВОДОКАНАЛПРОЕКТ

сф 704-01 Формат А2

Альбом I

Типовой проект

т.п. 901-1-42.86

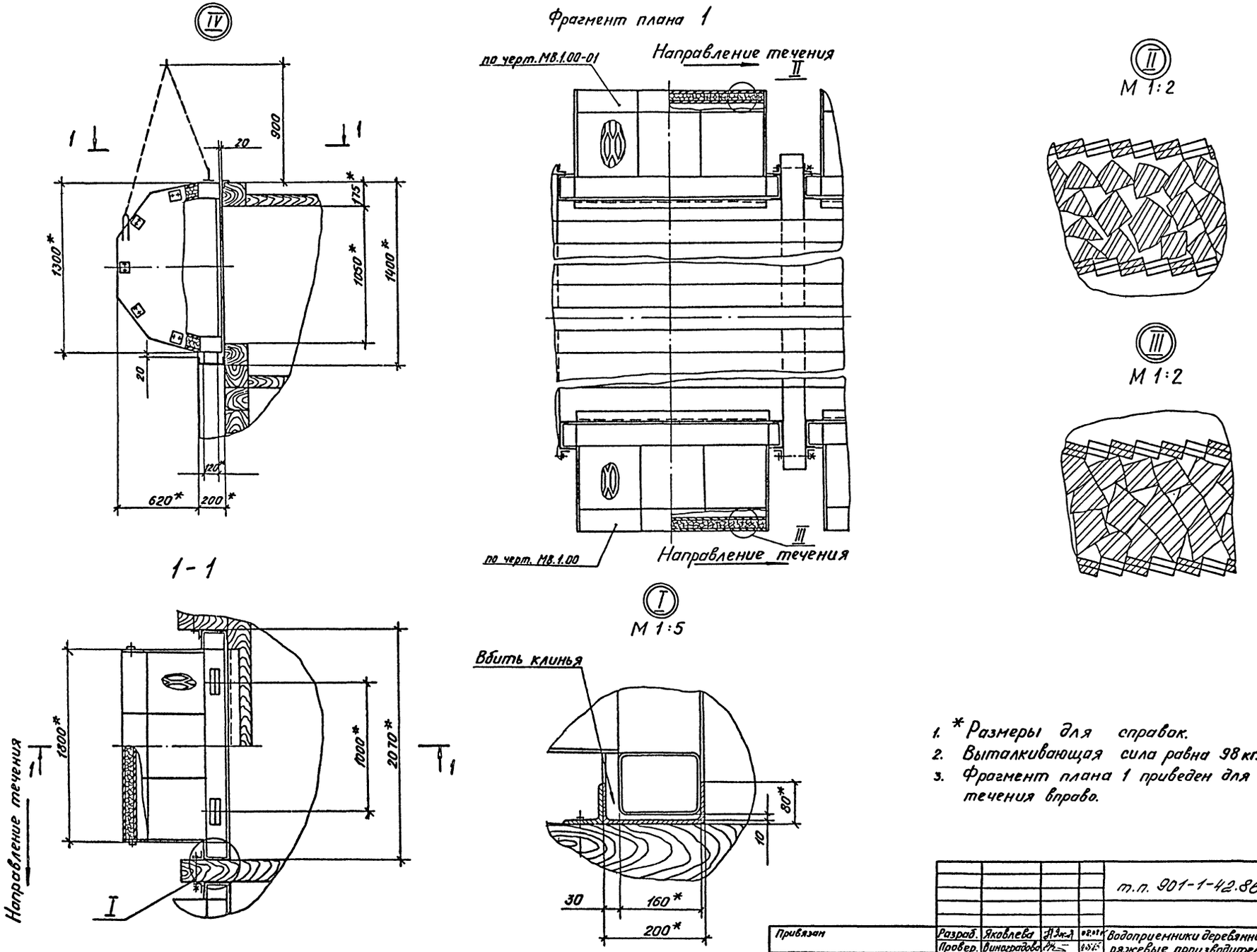

1. * Размеры для справок.
2. Выталкивающая сила равна 98 кг.
3. Фрагмент плана 1 приведен для направления течения вправо.

				т.п. 901-1-42.86		-ТХ		
Привязан	Разраб.	Яковлева		Водоприемники деревянные, ряжевые производительностью 3,0 м³/с	Стадия	Лист	Листов	
	Провер.	Виноградова			Р	3		
	Рук.гр.	Караваева	09.85					
	Н.контр.	Караваева		Фрагмент плана 1. Узлы I-IV	Госстрой СССР ГПИ Ленинградский водоканалпроект			
	Начатд.	Макаров						
инв. №	ГИП	Беляев						

СФ 704-01

Альбом I

т.п. 901-1-42.86

Позиция	Наименование и техническая характеристика оборудования и материалов. Завод изготовитель (для импортного оборудования – страна, фирма)	Тип, марка оборудования. Обозначение документа и номер опросного листа	Единица измерения: Наименование	Единица измерения: Код	Код завода-изготовителя	Код оборудования, материала	Цена единицы оборудования тыс. руб.	Количество	Масса единицы оборудования кг
1	2	3	4	5	6	7	8	9	10
	Оборудование и материалы, поставляемые подрядчиком								
1	Патрубок вихревой	М8.2.00	шт.	796				1	3100
2	Патрубок вихревой	М8.2.00-01	шт.	796				1	3100
3	Кассета цилиндрическая 1800×1300	М8.1.00	шт.	796				10	586
		М8.1.00-01	шт.	796				10	586

Разраб.	Божаков		09.85
Инж.	Вавилина		09.85
Ст. инж.	Наталов		09.85
Рук. гр.	Карабаева		09.85
Рук. гр.	Пузырев		09.85
Н. контр.	Хачидулина		09.85
ГИП	Беляев		09.85
Нач. отд.	Кинников		09.85

т.п. 901-1-42.86 –ТХ.СО

Спецификация оборудования

Стадия	Лист	Листов
Р	1	1

Госстрой СССР ГПИ Ленинградский Водоканалпроект

Привязан

Инв. № подл. | Подпись и дата | Взам. инв. №

инв. №

г. Москва

СФ 104-01

Формат А2

Альбом I

Ведомость чертежей основного комплекта КД

Лист	Наименование	Примечание
1	Общие данные	
2	План разрезы 1-1; 2-2; 3-3	
3	Разрезы 4-4; 5-5; 6-6. Виды А; Б; В; Г	
4	Узлы I; II; III. Планы, разрезы. Детали	
5	Раскладка брусьев по рядам. Ряды 1-11	
6	Раскладка брусьев по рядам. Ряды 12-21	
7	Спецификация	

Условные обозначения:

Древесина поперек волокон

Древесина вдоль волокон

Ведомость ссылочных и прилагаемых документов

Обозначение	Наименование	Примечание
	Прилагаемые документы	
КД.ВМ	Ведомость потребности в материалах	
МВ.3.00	Направляющие	
МВ.0.01	Обшивка 1	
МВ.0.02	Обшивка 2	
МВ.0.03	Обшивка 3	
МВ.0.04	Уголок	
МВ.0.05	Болт М16×L	
МВ.0.06	Швеллер	

Общие указания

1. Лесоматериалы для изготовления водоприемников необходимо применять хвойных пород 1 сорта соответствующих ГОСТ 24454-80 и ГОСТ 8486-66.
2. Ширина годичных слоев в древесине должна быть не более 5мм, а содержание в них поздней древесины – не менее 20%.
3. Применение лесопиломатериалов, пораженных гнилью и червоточиной, не допускается.
4. Диаметр сверления отверстий должен быть на 5% меньше диаметра нагеля (15, 2мм), а глубина отверстий должна равняться полной длине нагеля.
5. Перекрытия, пол и стены вихревых камер выполняются с тщательной подгонкой брусьев и досок.
6. На листах изображена одна (левая) секция водоприемника. Всего секций две.
7. Вихревые патрубки устанавливаются в водоприемник одновременно с рубкой ряжа.

Схема водоприемника

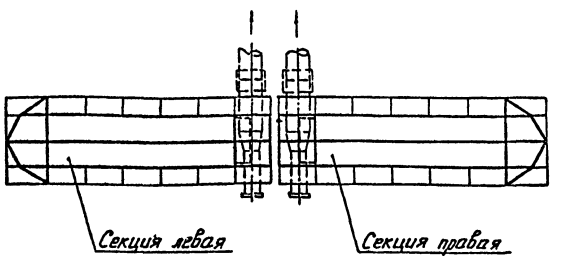

Настоящий проект разработан в соответствии с действующими нормами и правилами.

Главный инженер проекта: Ю.В. Беляев

Инв. №			
Пров.	Вожаков		09.85
Инжен.	Вавилина		09.85
Ст.инж.	Матаков		09.85
Рук.гр.	Пузырев		09.85
Н.контр.	Хамидулина		09.85
ГИП	Беляев		09.85
Гл.спец.	Казанцева		09.85
Нач.отд.	Винников		09.85
Гл.спец.	Томилина		09.85

Привязан

т.п. 901-1-42.86 -КД

Водоприемник деревянный ряжевый производительностью 3,0 м³/с

Стадия	Лист	Листов
Р	1	7

Общие данные

Госстрой СССР ГПИ Ленинградский Водоканалпроект

т.п. 901-1-42.86

Инв. № подл. | Подпись и дата | Взам. инв. №

Кон. Пошкова 704-01

Формат А2

Альбом I

т.п. 901-1-42.86

План (вид сверху)

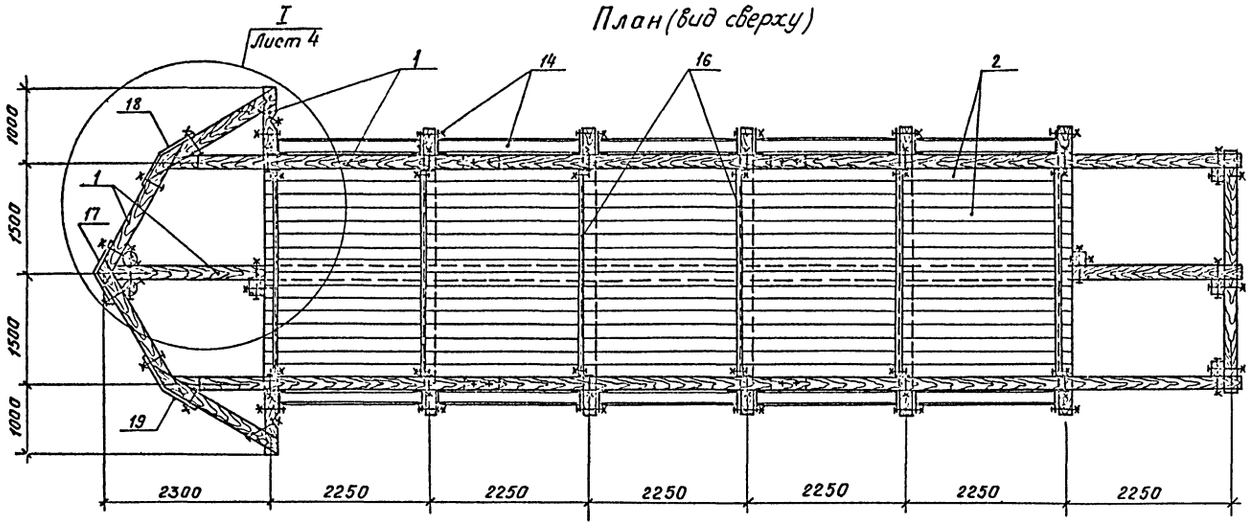

Разрез 2-2

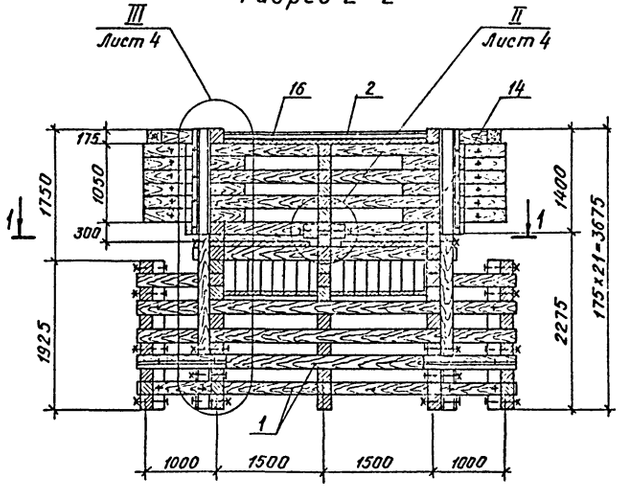

Разрез 1-1

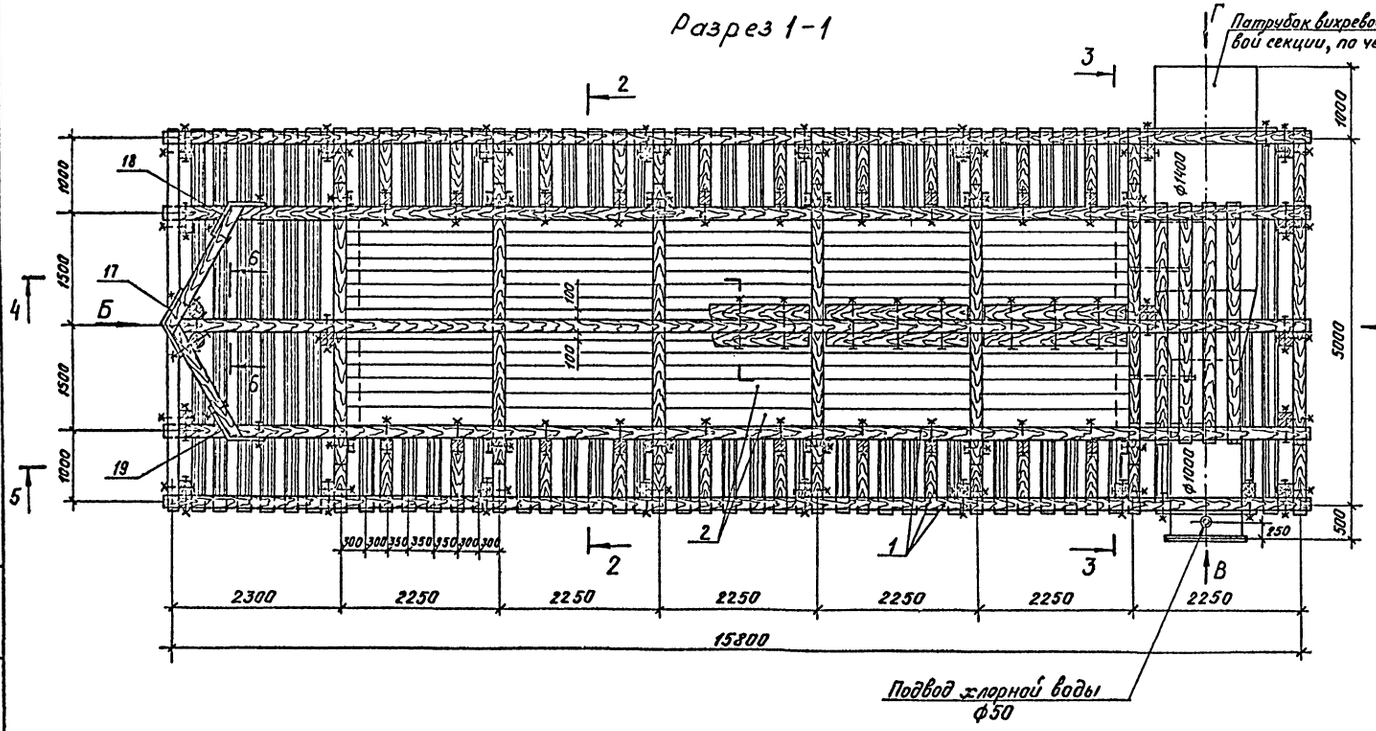

Разрез 3-3

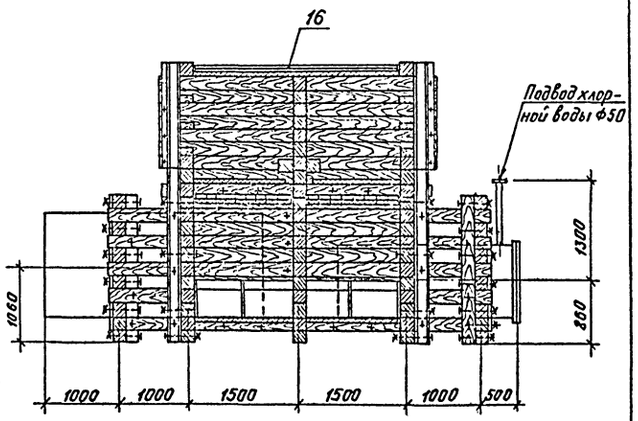

				т.п. 901-1-42.86	-КД
Привязан	Пров.	Вожаков		01.85	
	Инж.	Вавилина		01.85	Водоприемник деревянный ряжевый производительностью 3,0 м³/с
	Ст.инж.	Натаков		01.85	
	Рук.гр.	Пузырев		01.85	
	Н.контр.	Ханидкина		01.85	План, разрезы 1-1; 2-2, 3-3
	ГИП	Беляев		01.85	
Инв.№	Нач.отд.	Винников		01.85	

Стадия	Лист	Листов
Р	2	

Госстрой СССР ГПИ Ленинградский водоканалпроект

Инв.№ подл. | Подпись и дата | Взам.инв.№

СП 704-01 Формат А2

Альбом I

т.п. 901-1-42.86

Разрез 4-4

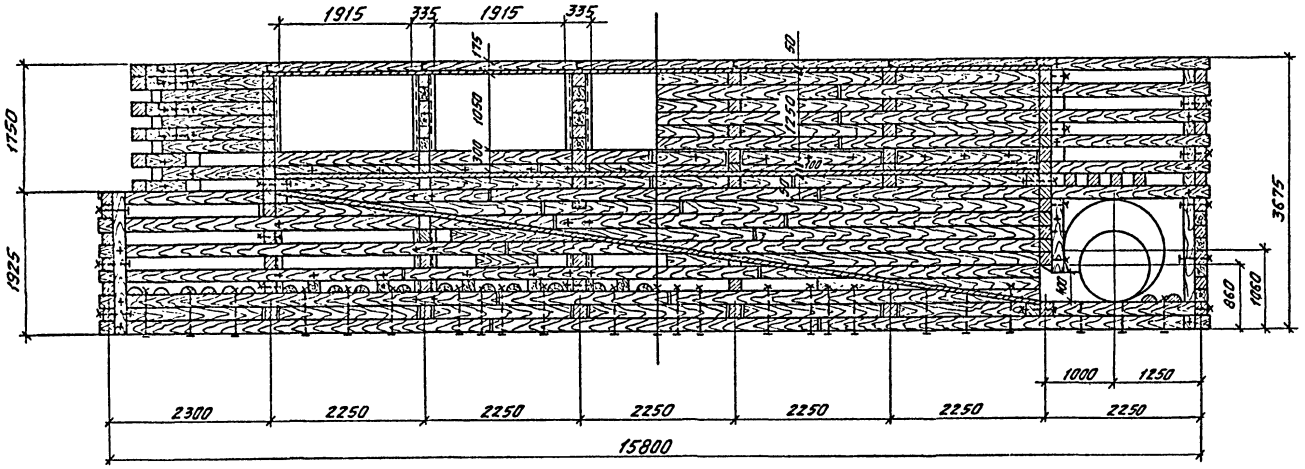

Вид А

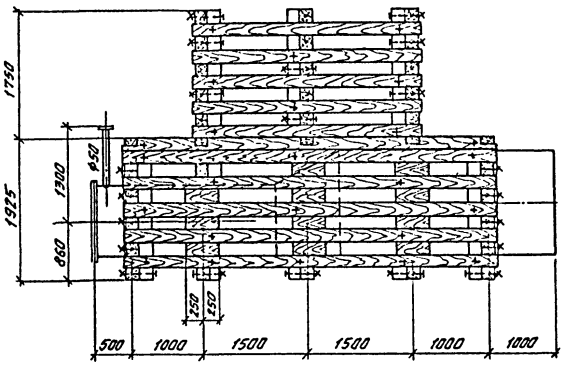

Разрез 5-5

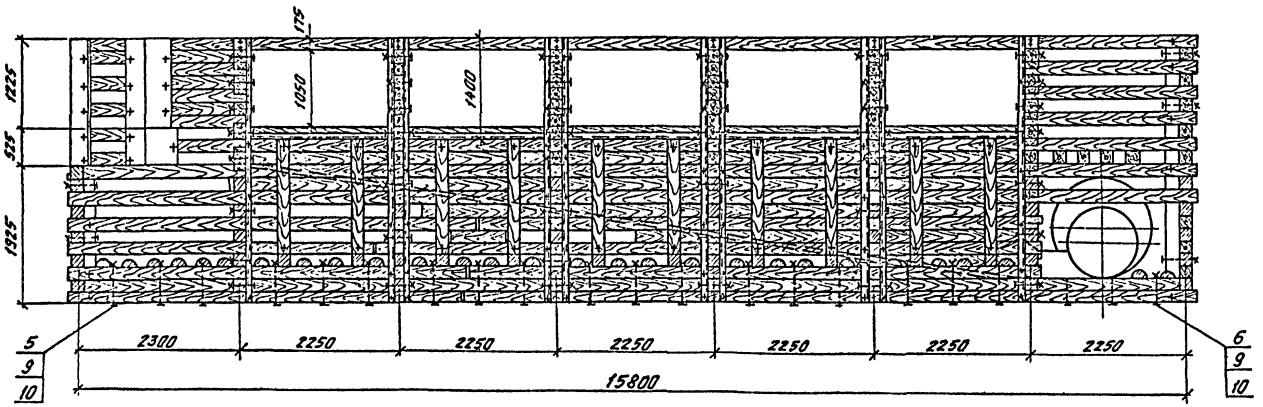

Разрез 6-6

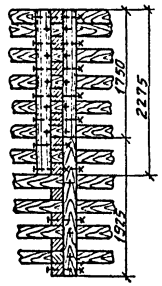

Вид Б

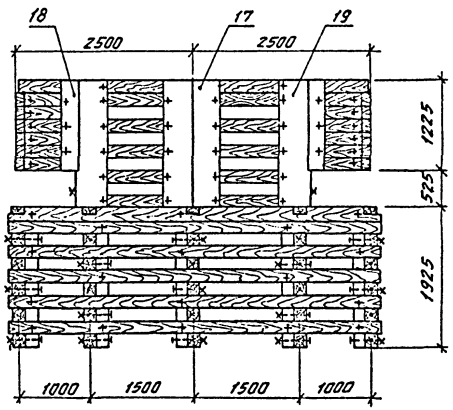

Вид В

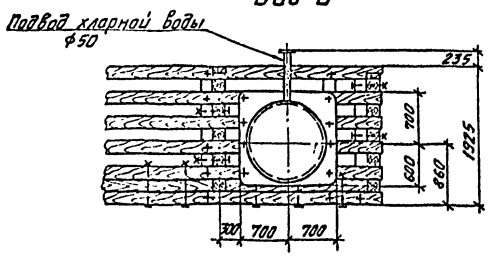

Вид Г

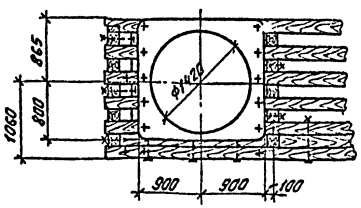

				т.п. 901-1-42.86			— КД
Пров.	Вожаков		09.85				
Инж.	Вавилина		09.85	Водоприемник деревянный ряжевый производительностью 3,0 м³/с	Стадия	Лист	Листов
Ст.инж.	Матаков		09.85		Р	3	
Рук.гр.	Пузырев		09.85				
Н.контр.	Хамидулина		09.85	Разрезы 4-4; 5-5; 6-6. Виды А; Б; В; Г.	Госстрой СССР ГПИ Ленинградский Водоканалпроект		
ГИП	Беляев		09.85				
Нач.отд.	Винников		09.85				

Привязан

Инв. №

Инв.№ подл. | Подпись и дата | Взам.инв.№

коп. Мошкова

СФ 704-01

Формат А2

Альбом I

Разрез 1-1

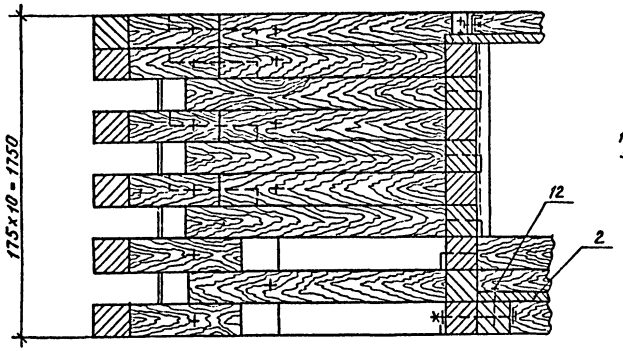

II

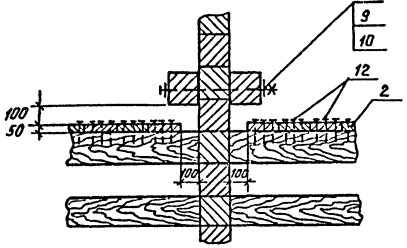

Соединение брусьев в пересечениях

Разрез 2-2

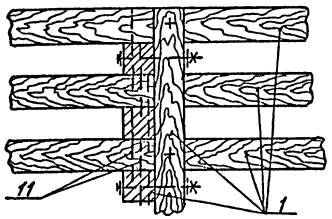

III

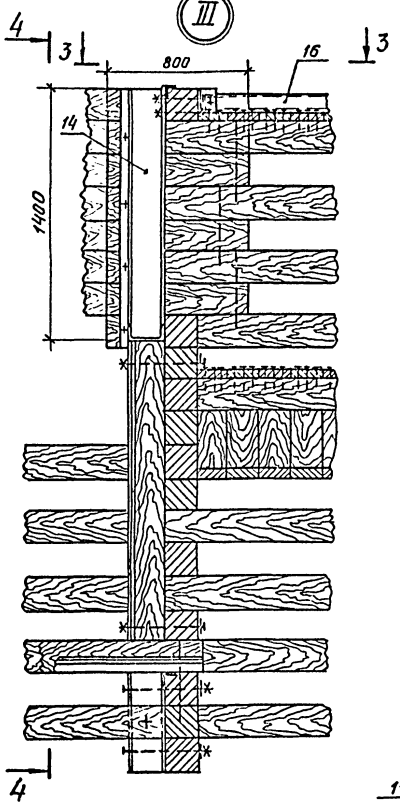

Разрез 4-4

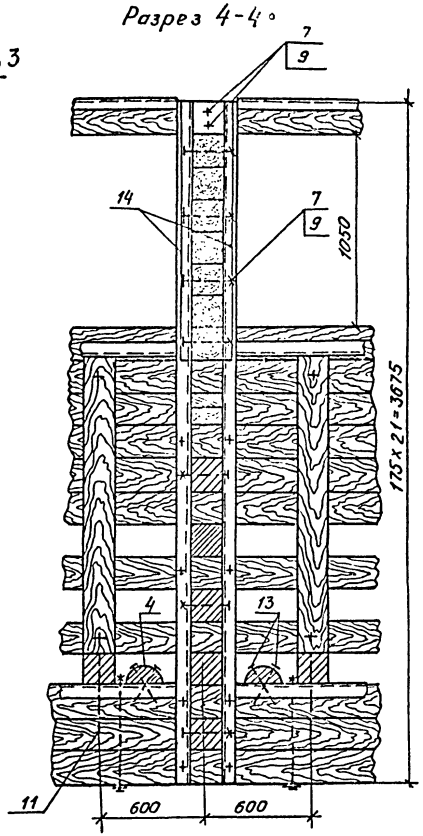

I

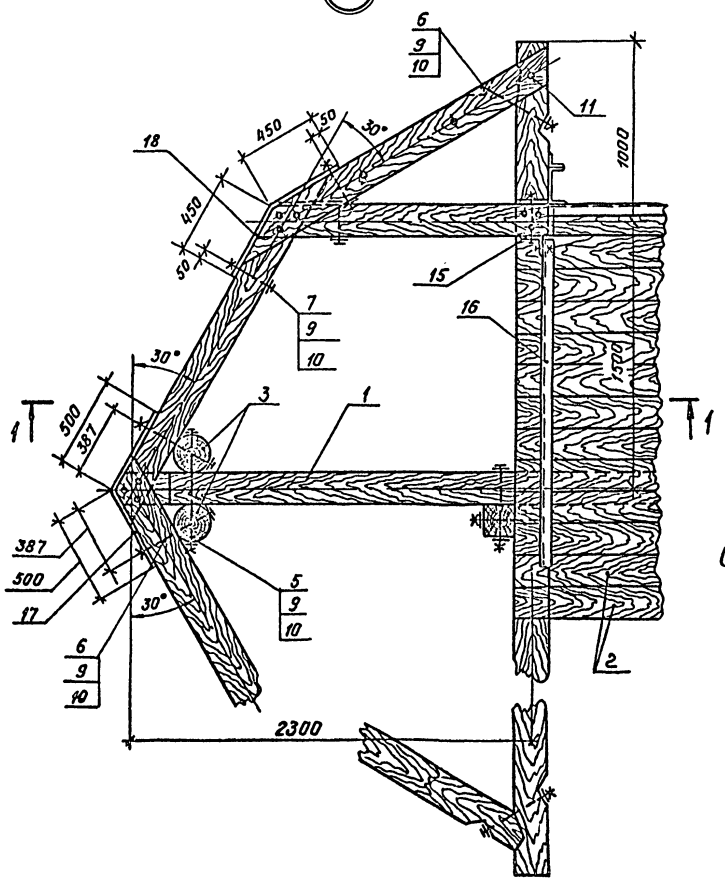

План

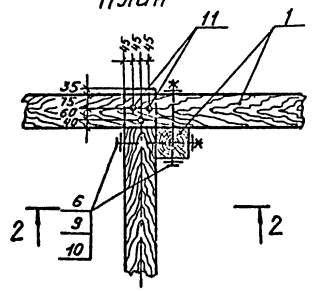

Соединение продольных брусьев

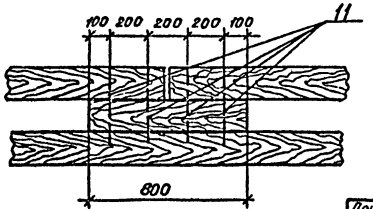

План 3-3

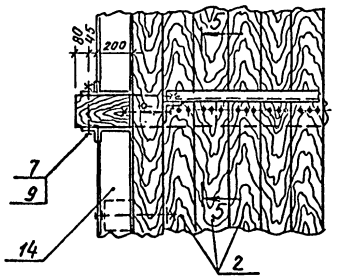

Разрез 5-5

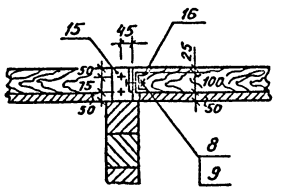

Инв.№ подл. | Подпись и дата | Взам. инв.№

т.п. 901-1-42.86

Привязан

Инв.№

Разраб.	Важаков		09.85	т.п. 901-1-42.86 – КД
Инженер	Вавилина		09.85	Водоприемник деревянный ряжевый производительностью 3,0 м³/с
Стинж.	Патаков		09.85	
Рук. гр.	Пузырев		09.85	
Н.контр.	Ханидулина		09.85	Узлы I; II; III. Планы, разрезы. Детали
ГИП	Беляев		09.85	
Начотд.	Винников		09.85	

Стадия	Лист	Листов
Р	4	

Госстрой СССР ГПИ Ленинградский Водоканалпроект

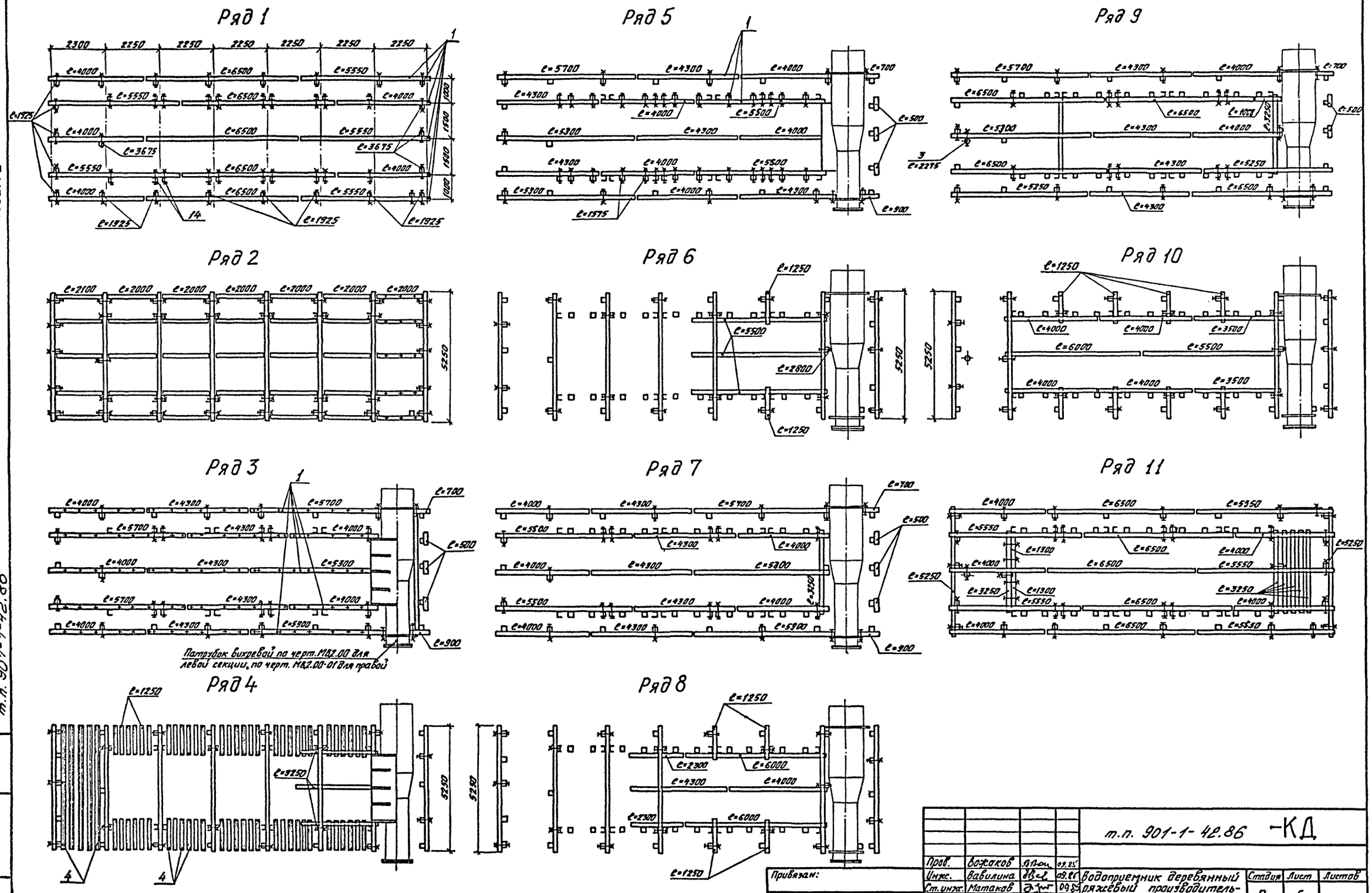

Альбом I

т.п. 901-1-42.86

Пров.	Вожаков		09.85	т.п. 901-1-42.86 -КД			
Инж.	Вавилина		09.85	Водоприемник деревянный ряжевый производительностью 3,0 м³/с	Стадия	Лист	Листов
Ст. инж.	Матаков		09.85		Р	5	
Рук. гр.	Пузырёв		09.85				
Н. контр.	Хамидулина		09.85	Раскладка брусьев по рядам. Ряды 1-11.	Госстрой СССР ГПИ Ленинградский Водоканалпроект		
ГИП	Беляев		09.85				
Нач. отд.	Винников		09.85				

Привязан:

Инв. №

Инв. № подл. | Подпись и дата | Взам. инв. №

кол. Мошкова

СФ 704-01

Формат А2

Альбом I

Ряд 12

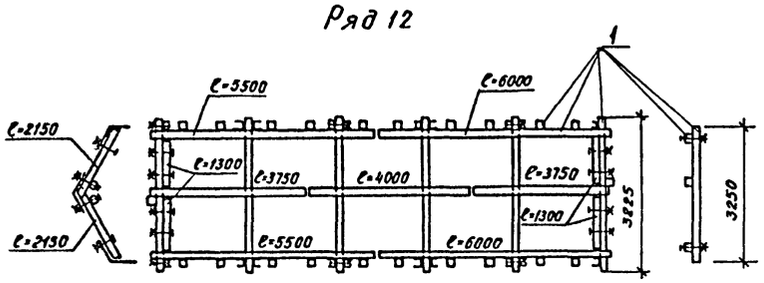

Ряд 13

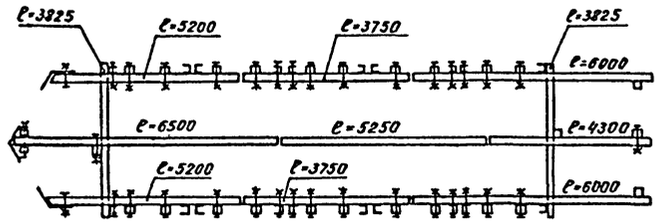

Ряд 14

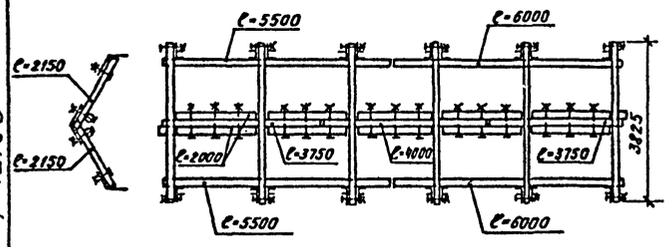

Ряд 15

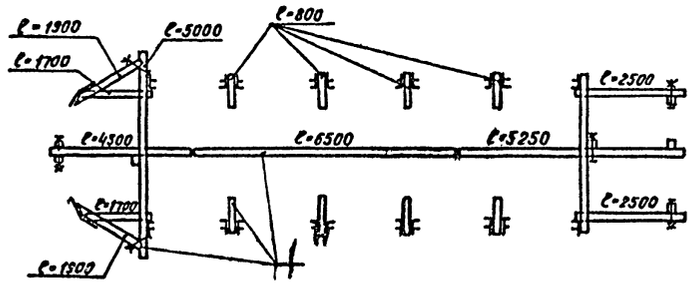

Ряд 16

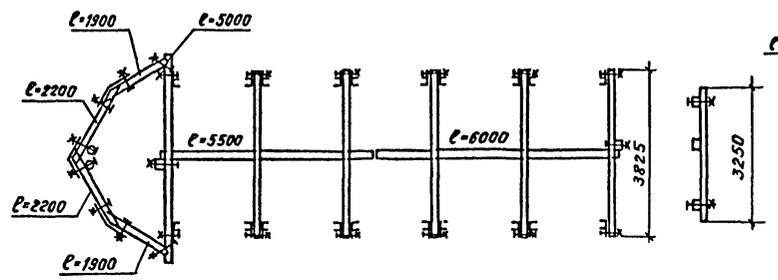

Ряд 17

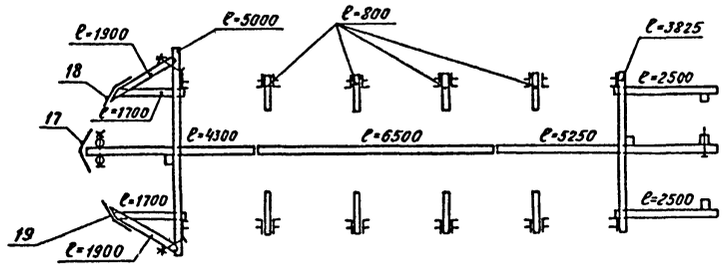

Ряд 18

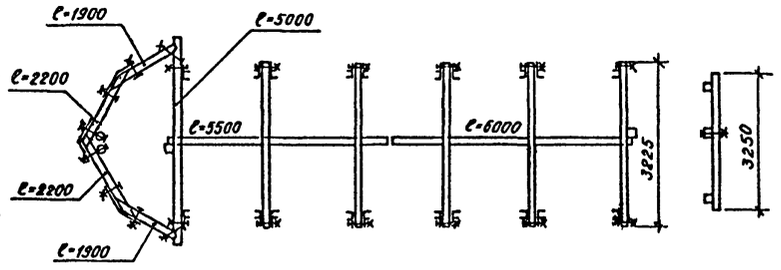

Ряд 19

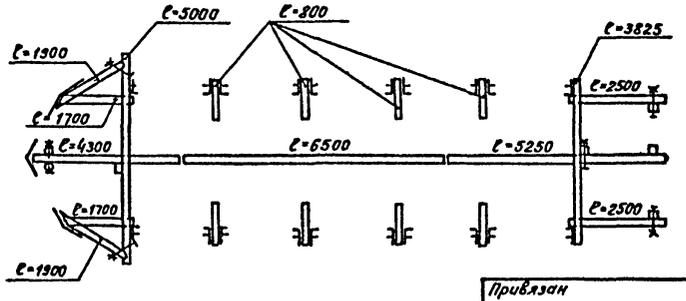

Ряд 20

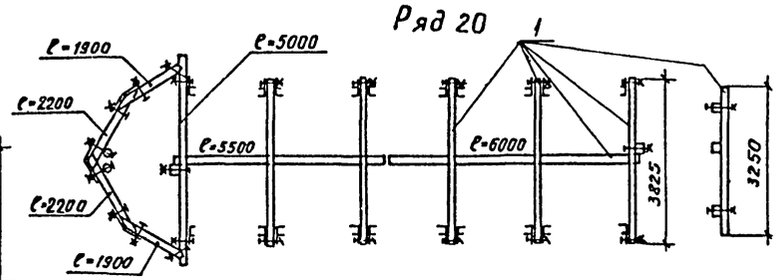

Ряд 21

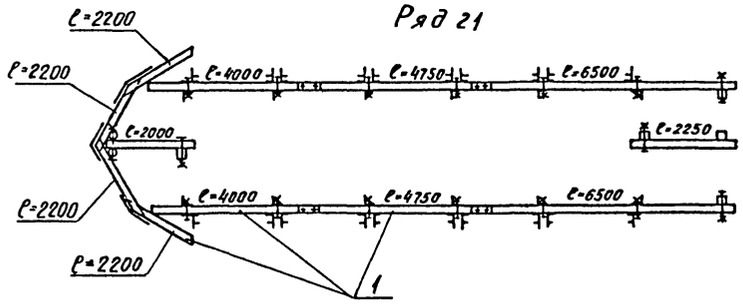

т.п. 901-1-42.86

Инв.№подл. | Подпись и дата | Взам.инв.№

Привязан

Инв.№

Прав.	Вожаков		09.85	т.п. 901-1-42.86 – КД
Инженер	Вавилина		09.85	Водоприемник деревянный ряжевый производительностью 3,0 м³/с
Ст.инж.	Матаков		09.85	
Рук.гр.	Пузырев		09.85	
Н.контр.	Хамидулина		09.85	Раскладка брусьев по рядам. Ряды 12-21
ГИП	Беляев		09.85	
Нач.отд.	Винников		09.85	

Стадия	Лист	Листов
Р	6	

Госстрой СССР ГПИ Ленинградский ВОДОКАНАЛПРОЕКТ

Альбом I

Марка, поз.	Обозначение	Наименование	Кол.	Масса ед., кг	Примечание
		Деревянные изделия			
1	ГОСТ 8486-66; 24454-80	Брус 175 × 175			90 м³
		ℓ=500	22		
		ℓ=700	8		
		ℓ=800	100		
		ℓ=900	12		
		ℓ=1000	2		
		ℓ=1250	72		
		ℓ=1300	12		
		ℓ=1575	40		
		ℓ=1700	8		
		ℓ=1900	24		
		ℓ=1925	40		
		ℓ=2000	82		
		ℓ=2100	10		
		ℓ=2150	8		
		ℓ=2200	24		
		ℓ=2250	2		
		ℓ=2300	4		
		ℓ=2500	12		
		ℓ=2800	2		
		ℓ=3250	34		
		ℓ=3500	4		
		ℓ=3675	8		
		ℓ=3750	12		
		ℓ=3825	68		
		ℓ=4000	72		
		ℓ=4300	48		
		ℓ=4750	4		
		ℓ=5100	12		
		ℓ=5200	4		
		ℓ=5250	80		
		ℓ=5300	8		
		ℓ=5500	30		
		ℓ=5550	20		
		ℓ=5700	12		
		ℓ=5900	6		
		ℓ=6000	24		
		ℓ=6500	40		
2	ГОСТ 8486-66; 24454-80	Доска 175×50			10,0 м³
3	ГОСТ 9463-72	Бревно ф 200			1,0 м³
4	ГОСТ 9463-72	Пластина ф 200/2			3,0 м³
		Металлические изделия			
5	МВ.0.05	Болт М16×580	190	1.10	
6	МВ.0.05-01	Болт М16×400	784	0.86	
7	ГОСТ 7798-70	Болт М16×210.36	292	0.36	
8	ГОСТ 7798-70	Болт М16×40.36	24	0.10	
9	ГОСТ 5915-70	Гайка М16.4	1290	0.03	
10	ГОСТ 6958-78	Шайба 16	2000	0.05	
11	ГОСТ 2590-71	Нагель ф 16×440	1100	0,71	
12	ГОСТ 4028-63	Гвозди К5×120			16 кг
13	ГОСТ 4028-63	Гвозди К6×200			25 кг
14	МВ.3.00	Направляющие	20	250.0	
15	МВ.0.04	Уголок	24	1.2	
16	МВ.0.06	Швеллер	12	24.0	
17	МВ.0.01	Обшивка 1	2	81.8	
18	МВ.0.02	Обшивка 2	2	74.0	
19	МВ.0.03	Обшивка 3	2	74.0	

Инв. № подл. | Подпись и дата | Взам. инв. №

т.п. 901-1-42.86

Привязан

Инв. №

Пров.	Вожаков		03.85
Инж.	Вавилина		03.85
Ст. инж.	Матаков		03.85
Рук. гр.	Пузырев		01.85
Н. контр	Хамидулина		03.85
Гл. инж. пр	Беляев		03.85
Нач. отд.	Винников		03.85

т.п. 901-1-42.86 -КД

Водоприемник деревянный ряжевый производительностью 3,0 м³/с

Стадия	Лист	Листов
Р	7	

Спецификация

Госстрой СССР ГПИ Ленинградский ВОДОКАНАЛПРОЕКТ

Альбом I

т.п. 901-1-42.86

Рис. 1

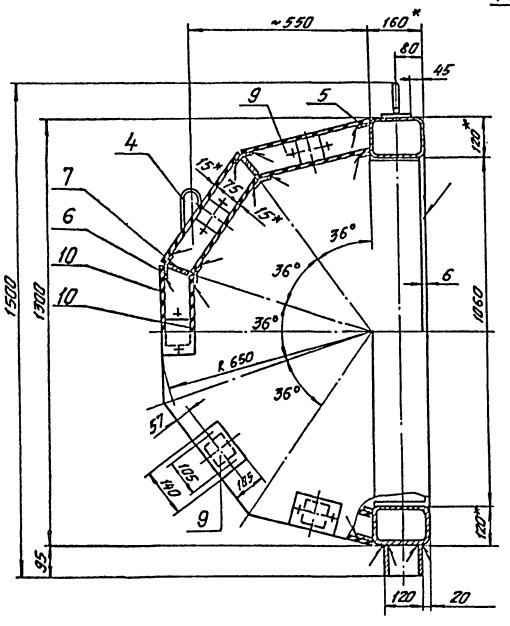

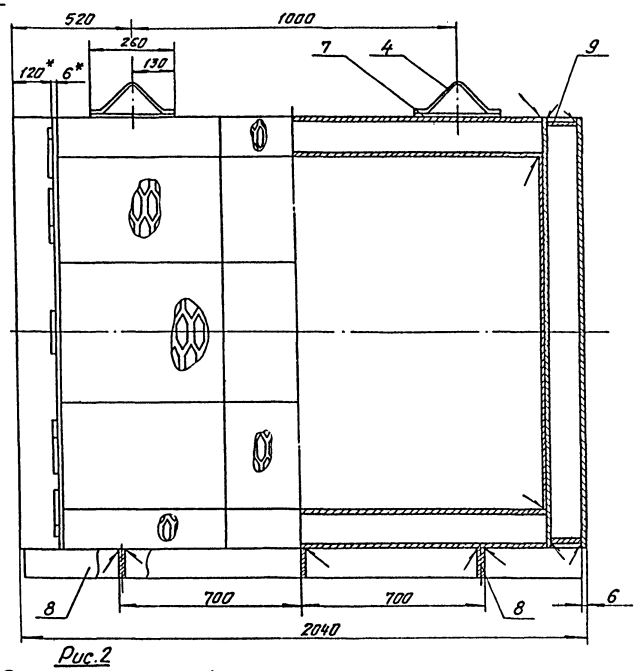

Рис. 2

Остальное - см. рис. 1

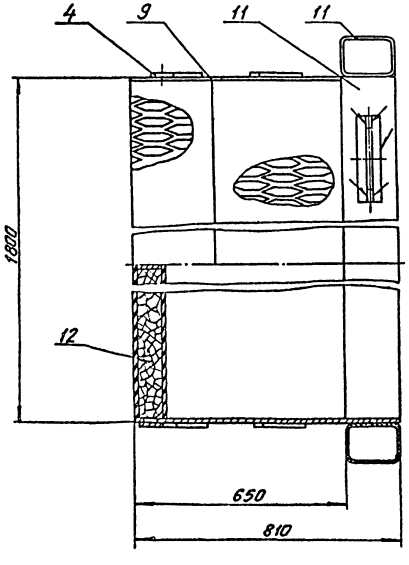

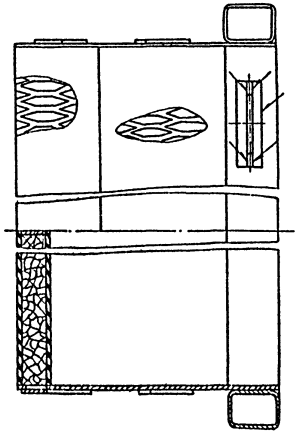

Обозначение	Рис.
МВ 1.00	1
-01	2

Формат	Зона	Поз.	Обозначение	Наименование	Кол.	Примечание
				МВ 1.00		
				Рис. 1		
				Стандартные изделия		
		1		Болт М10×25.58.011 ГОСТ 7798-70	20	
		2		Гайка М10.5.011 ГОСТ 5915-70	20	
		3		Шайба 10 65Г ГОСТ 6402-70	20	
				Материалы		
		4		Круг 10 ГОСТ 2590-71 / Ст3 ГОСТ 535-79	1,5м	0,9кг
				Полосы ГОСТ 103-76 / Ст3 ГОСТ 535-79		
		5		5×20	7,2м	5,7кг
		6		5×40	14,3м	22,4кг
		7		6×70	7,7м	24,9кг
		8		6×95	4,4м	19,7кг
		9		Лист Б-6 ГОСТ 19903-74 / Ст3 ГОСТ 14637-79	2,0м²	94,2кг
		10		Лист ПВ 606 ГОСТ 8706-78	6,8м²	117,6кг
		11		Профиль прямоугольный 160×120×6 ТУ36-2287-80 / Вст3сп ГОСТ 380-71	6,2м	164,3кг
		12		Керамзит-500 фракции 20÷40мм ГОСТ 9759-83 (с рассевом до фракций 25÷30мм)	125	кг
				МВ 1.00-01		
				Рис. 2		
			(то же как для	МВ 1.00)		

1. * Размеры для справок.
2. Предельные отклонения размеров: отверстий - H14, валов - h14, остальных - $\pm\frac{IT14}{2}$.
3. Сварку производить по ГОСТ 5264-80 электродами Э42 ГОСТ 9467-75. Катет шва равен наименьшей толщине свариваемых элементов.
4. Короб проверить на герметичность. Протечки не допускаются.
5. Кассету покрыть слоем грунта ВЛ-02 ГОСТ 12707-77, затем органо-силикатной краской ОС-12-01 ТУ-84-725-78 в один слой по четырем слоям лака ХС-76 ГОСТ 9355-81.

Разраб.	Яковлева				т.п. 901-1-42.86 МВ 1.00
Пров.	Виноградова		17.85	Кассета цилиндрическая 1800×1300	Стадия: Р; Масса: 586; Масшт.: 1:10
Рук. гр.	Караваева				Лист; Листов: 1
Н. контр.	Караваева				Госстрой СССР ГПИ Ленинградский водоканалпроект
Нач. отд.	Градобойнова				
ГИП	Беляев		05.85		

Привязан

Инв. №

Инв. № подл. | Подпись и дата | Взам. инв. №

кот. Мошкова

сф 704-01

Формат А2

Альбом I

т.п. 901-1-42.86

МВ.2.00

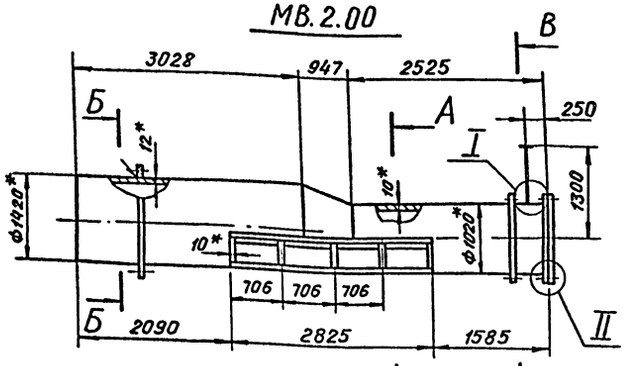

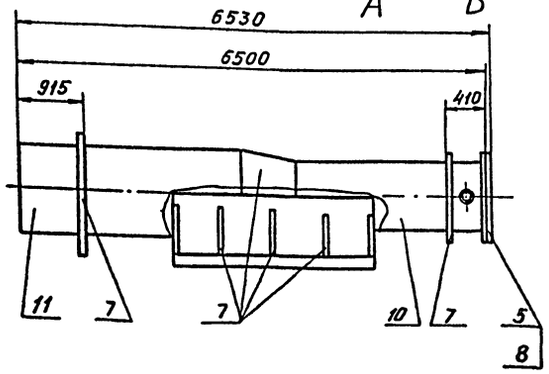

МВ.2.00-01 — зеркальное отражение

Остальное — см. МВ.2.00

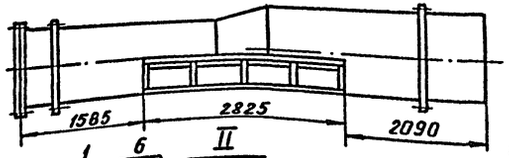

II
М 1:10

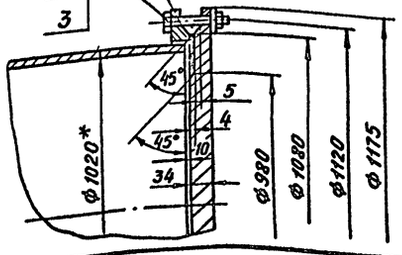

А – А

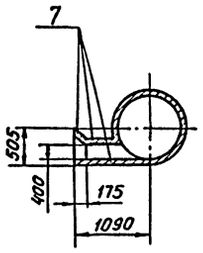

I
М 1:10

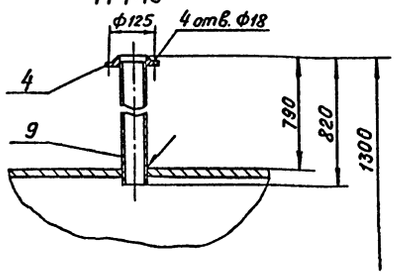

Б – Б

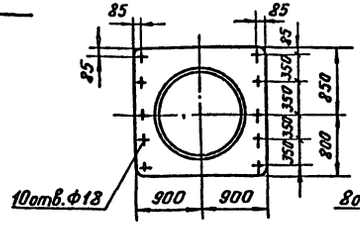

В – В

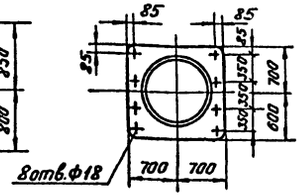

1.* Размеры для справок.

2. Предельные отклонения размеров: отверстий – H14, валов – h14, остальных – $\pm \frac{IT14}{2}$.

3. Сварку производить электродами Э42 ГОСТ 9467-75. Трубы варить по ГОСТ 16037-80. Листы варить по ГОСТ 5264-80. Катет шва равен наименьшей толщине свариваемых элементов.

4. Металлоконструкцию покрыть ХС-76-ГОСТ 9355-81 в 4 слоя по слою грунта ВЛ-02 ГОСТ 12707-77.

Формат	Зона	Позиция	Обозначение	Наименование	Кол	Примечание
				МВ.2.00		
				Стандартные изделия		
		1		Болт М27х80.58.029		
				ГОСТ 7798-70	28х	0,54=15кг
		2		Гайка М27.5.029		
				ГОСТ 5915-70	28х	0,16=4,48кг
		3		Шайба 27.65Г.011		
				ГОСТ 6402-70	28х	0,056=1,6кг
				Фланцы ГОСТ 12820-80		
		4		1-50-10	1	2,06кг
		5		1-1000-2,5	1	52,6кг
		6		Прокладка А-1000-2,5 ГОСТ 15180-70	1	
				Материалы		
				Листы ГОСТ 19903-74 Ст. 3 ГОСТ 14637-79		
		7		10	10м²	785кг
		8		36	226	кг
				Трубы ГОСТ 10704-80 Ст. 3 ГОСТ 10705-80		
		9		57х4	1,82м	5,0кг
		10		1020х10	2,53м	630кг
		11		1420х12	3,03м	1247кг
				МВ.2.00-01		
				Рис. 2		
			(то же как для	МВ.2.00)		

Привязан

Инв. №

Инв. № подл. | Подпись и дата | Взам. инв. №

Разраб.	Орлова		03.85
Пров.	Виноградова		03.85
Рук. гр.	Караваева		03.85
Н. контр.	Караваева		03.85
Начотд	Градобоинова		03.85
ГИП	Беляев		03.85

т.п. 901-1-42.86 МВ.2.00

Патрубок вихревой

Стадия	Масса	Масштаб
Р	3100	1:50
Лист	Листов 1	

Госстрой СССР ГПИ Ленинградский Водоканалпроект

СП 704-01

Альбом I

т.п. 901-1-42.86

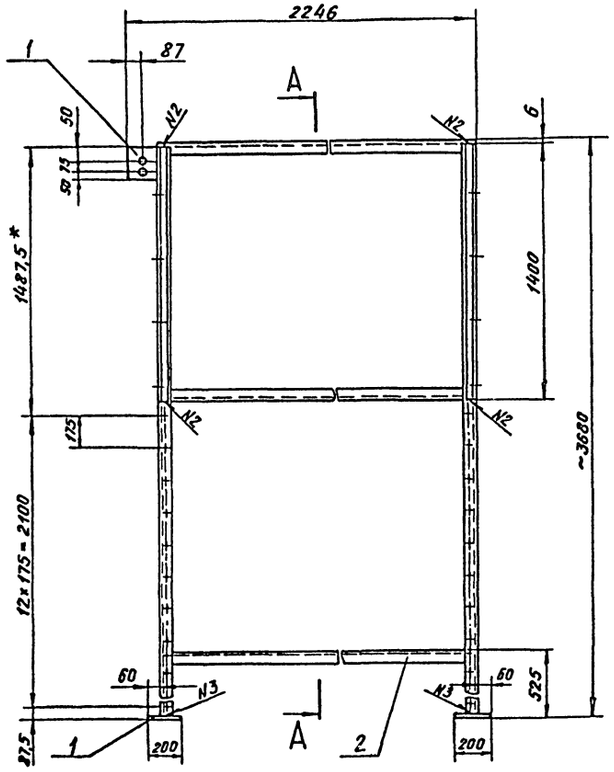

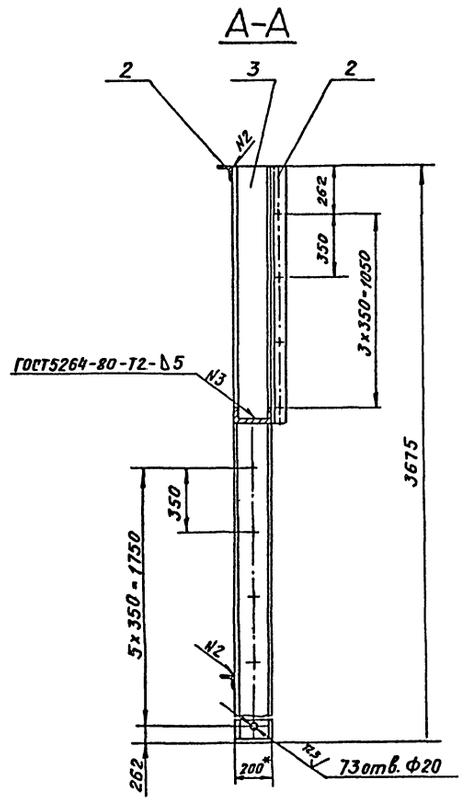

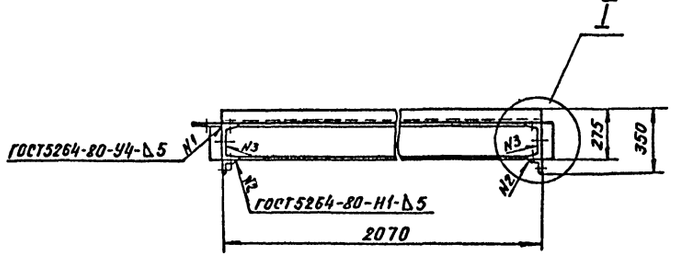

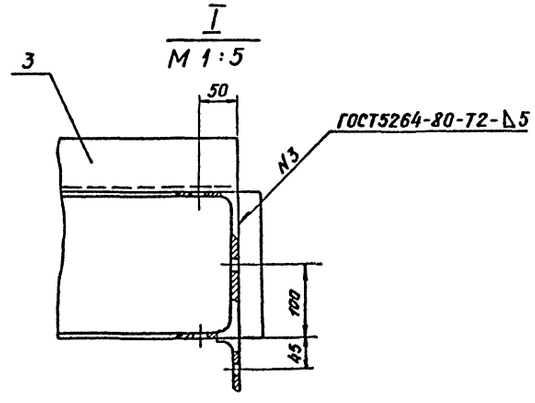

Формат	Зона	Поз.	Обозначение	Наименование	Кол.	Примечание
				Материалы		
		1		Лист 10 ГОСТ19903-74 Ст3 ГОСТ14637-79	0,11м²	8,63кг
		2		Уголок 6-15×75×6 ГОСТ8509-72 Ст3 ГОСТ535-79	7,0м	48,3кг
		3		Швеллер 20аП ГОСТ8240-72 Ст3 ГОСТ535-79	9,45м	187,1кг

1. * Размер для справок.
2. Сварку производить по ГОСТ 5264-80 электродами Э42 ГОСТ9467-75. Катет шва равен 5 мм.
3. Предельные отклонения размеров: отверстий - H14, валов - h14, остальных - $\pm \frac{IT14}{2}$.
4. Отверстия Ф 20 мм сверлить в сборе водоприемника.
5. Металлоконструкцию покрыть лаком ХС-76 ГОСТ 9355-81 в 4 слоя по слою грунта ВЛ-02 ГОСТ 12707-77.

Инв.№подл. | Подпись и дата | Взам.инв.№

Привязан				т.п. 901-1-42.86	МВ.3.00
				Направляющие	Стадия: Р; Масса: 250; Масштаб: 1:20
Разраб.	Яковлева				Лист; Листов 1
Пров.	Виноградова				Госстрой СССР ГПИ Ленинградский Водоканалпроект
Рук.гр.	Караваева				
Н.контр.	Караваева				
Нач.отд.	Макаров				
ГИП	Беляев				
Инв.№					

Альбом I

т.п. 901-1-42.86

ГОСТ 11534-75 У11

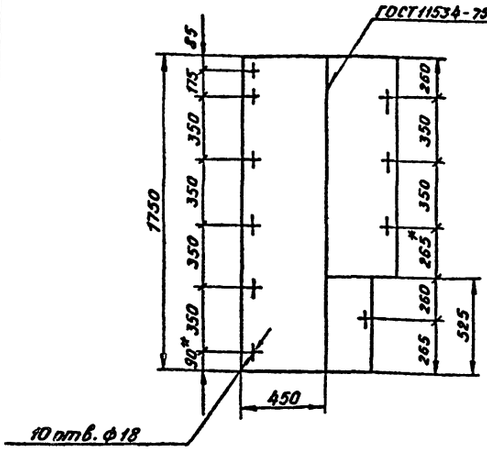

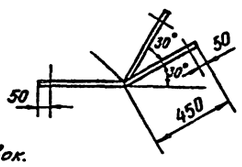

1.*Размеры для справок.
2.Неуказанные предельные отклонения размеров: отверстий - H14, валов - h14, остальных $\pm \frac{IT14}{2}$.
3.Сварку производить электродом Э42 ГОСТ 9467-75.
4.Перед установкой покрыть лаком ХС-76 ГОСТ 9355-81 в 4 слоя по слою грунта ВЛ-02 ГОСТ 12707-77.

Привязан

Инв. №

МВ.0.03

Разраб.	Орлова			Обшивка 3	Стадия	Масса	Масштаб
Пров.	Виноградова				Р	74,0	1:20
Рук. гр.	Караваева				Лист	Листов 1
Н. контр.	Караваева			Лист 6 ГОСТ 19903-74 Ст. 3 ГОСТ 14637-79	Госстрой СССР ГПИ Ленинградский ВОДОКАНАЛПРОЕКТ
Нач. отд.	Градобойнова				
ГИП	Беляев				

ГОСТ 11534-75 У11

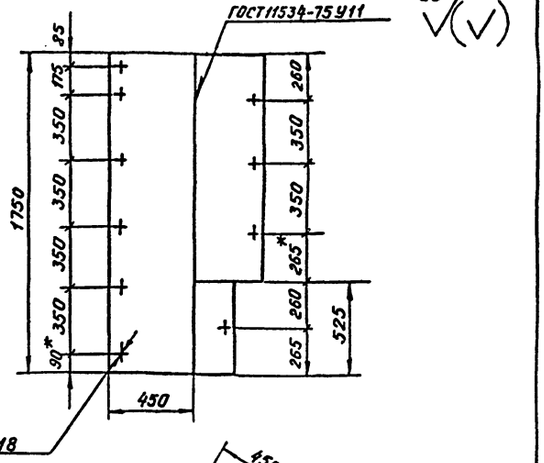

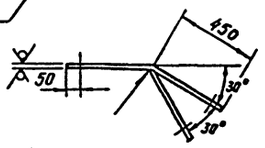

1.*Размеры для справок.
2.Неуказанные предельные отклонения размеров: отверстий - H14, валов - h14, остальных $\pm \frac{IT14}{2}$.
3.Сварку производить электродом Э42 ГОСТ 9467-75.
4.Перед установкой покрыть лаком ХС-76 ГОСТ 9355-81 в 4 слоя по слою грунта ВЛ-02 ГОСТ 12707-77.

Привязан

Инв. №

МВ.0.02

Разраб.	Орлова			Обшивка 2	Стадия	Масса	Масштаб
Пров.	Виноградова				Р	74,0	1:20
Рук. гр.	Караваева				Лист	Листов 1
Н. контр.	Караваева			Лист 6 ГОСТ 19903-74 Ст. 3 ГОСТ 14637-79	Госстрой СССР ГПИ Ленинградский ВОДОКАНАЛПРОЕКТ
Нач. отд.	Градобойнова				
ГИП	Беляев				

ГОСТ 11534-75 У11

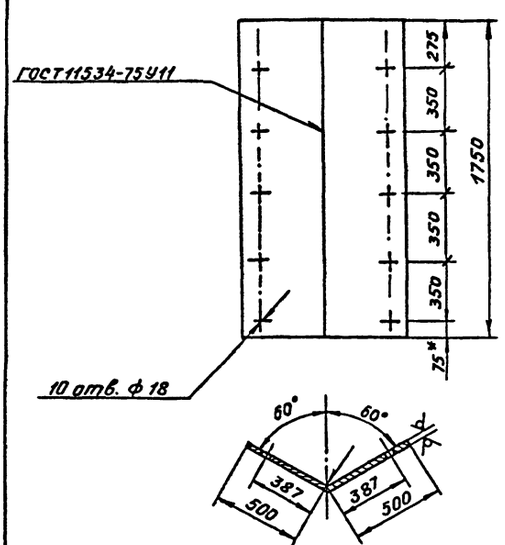

1.*Размер для справок.
2. Неуказанные предельные отклонения размеров: отверстий - H14, валов - h-14, остальных $\pm \frac{IT14}{2}$.
3.Сварку производить электродом Э42 ГОСТ 9467-75.
4.Перед установкой покрыть лаком ХС-76 ГОСТ 9355-81 в 4 слоя по слою грунта ВЛ-02 ГОСТ 12707-77.

Привязан

Инв. №

МВ.0.01

Разраб.	Орлова			Обшивка 1	Стадия	Масса	Масштаб
Пров.	Виноградова				Р	81,8	1:20
Рук. гр.	Караваева				Лист	Листов 1
Н. контр.	Караваева			Лист 6 ГОСТ 19903-74 Ст. 3 ГОСТ 14637-79	Госстрой СССР ГПИ Ленинградский ВОДОКАНАЛПРОЕКТ
Нач. отд.	Градобойнова				
ГИП	Беляев				

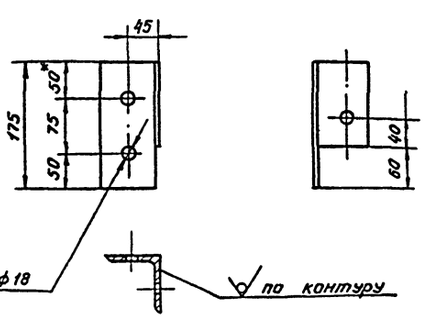

1.*Размер для справок.
2.Неуказанные предельные отклонения размеров: отверстий - H14, валов - h14, остальных $\pm \frac{IT14}{2}$.
3.Деталь покрыть лаком ХС-76 ГОСТ 9355-81 в 4 слоя по слою грунта ВЛ-02 ГОСТ 12707-77.

Привязан

Инв. №

т.п. 901-1-42.86 МВ.0.04

Разраб.	Орлова			Уголок	Стадия	Масса	Масштаб
Провер.	Виноградова				Р	1,2	1:20
Рук. гр.	Караваева				Лист	Листов 1
Н. контр.	Караваева			Уголок 6-75х75х6 ГОСТ 8509-72 Ст. 3 ГОСТ 535-79	Госстрой СССР ГПИ Ленинградский ВОДОКАНАЛПРОЕКТ
Нач. отд.	Градобойнова				
ГИП	Беляев				

Инв.№ подл. | Подп. и дата | Взам. инв.№

т.п. 901-1-42.86

Альбом I

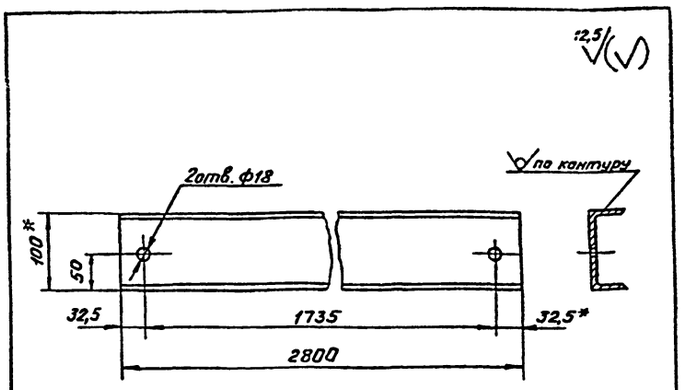

1. Размеры для справок.
2. Неуказанные предельные отклонения размеров: отверстий - H14, валов - h14, остальных ± IT14/2.
3. Деталь покрыть лаком ХС-76 ГОСТ 9355-81 в 4 слоя по слою грунта ВЛ-02 ГОСТ 12707-77.

Привязан

Инв.№

МВ.0.06

Разраб.	Орлова			Швеллер	Стадия	Масса	Масштаб
Пров.	Виноградова				Р	24,0	1:5
Рук.гр.	Караваева				Лист	Листов 1
Н.контр.	Караваева			Швеллер 10 ГОСТ 8240-72 / Ст.3 ГОСТ 535-79	Госстрой СССР ГПИ Ленинградский ВОДОКАНАЛПРОЕКТ	
Начотд.	Градобойнова					
ГИП	Белаев					

Привязан

Инв.№

Стадия | Масса | Масштаб

Лист | Листов

Госстрой СССР ГПИ Ленинградский ВОДОКАНАЛПРОЕКТ

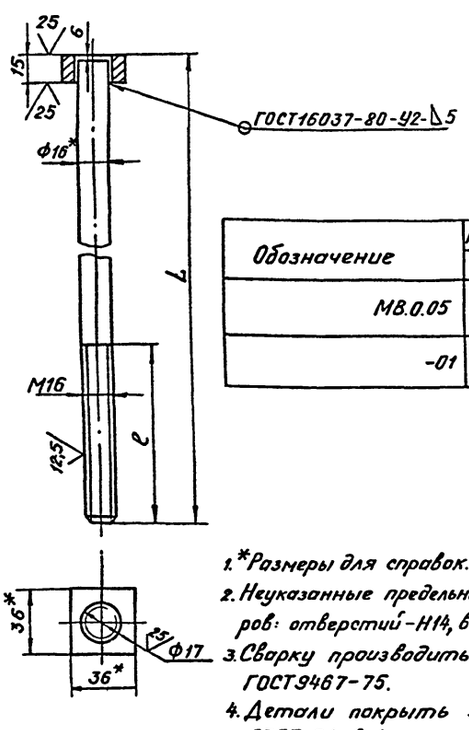

Обозначение	Размеры в мм ℓ	L	Масса, кг
МВ.0.05	100	580	1,1
-01	66	400	0,86

1. *Размеры для справок.
2. Неуказанные предельные отклонения размеров: отверстий - H14, валов - h14, остальных ± IT14/2.
3. Сварку производить электродом Э42 ГОСТ 9467-75.
4. Детали покрыть лаком ХС-76 ГОСТ 9355-81 в 4 слоя по слою грунта ВЛ-02 ГОСТ 12707-77

Формат	Зона	Поз.	Обозначение	Наименование	Кол.	Примечание
				Материалы		
		1		Квадрат 36 ГОСТ 2591-71 / Ст.3 ГОСТ 535-79	0,13	кг
				Переменные данные для исполнений		
				МВ.0.05		
				Материалы		
		2		Круг 16 ГОСТ 2590-71 / Ст.3 ГОСТ 535-79		
				ℓ = 574	0,91	кг
				МВ.0.05-01		
				Материалы		
		2		Круг 16 ГОСТ 2590-71 / Ст.3 ГОСТ 535-79		
				ℓ = 394	0,63	

Привязан

Инв.№

				т.п. 901-1-42.86	МВ.0.05		
Разраб.	Орлова			Болт М16 × L	Стадия	Масса	Масштаб
Пров.	Виноградова				Р	см. табл.	—
Рук.гр.	Караваева				Лист	Листов 1	
Н.контр.	Караваева				Госстрой СССР ГПИ Ленинградский ВОДОКАНАЛПРОЕКТ		
Начотд.	Градобойнова						
ГИП	Белаев						

СП 704-01

17

Альбом I

т.п. 901-1-42.86

Рис. 1

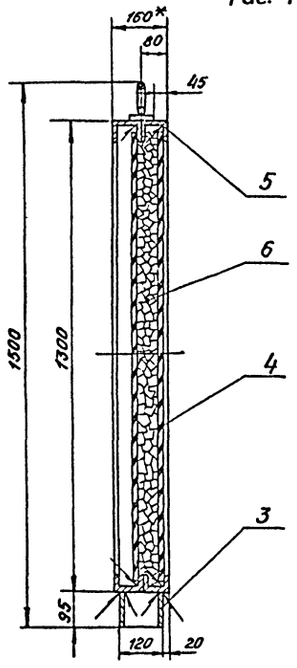

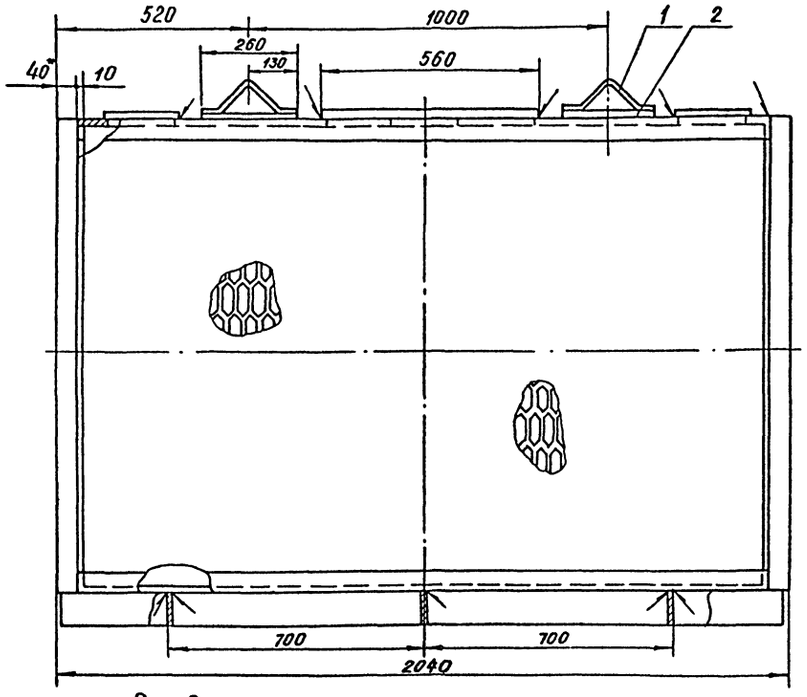

Рис. 2

Остальное – см. рис. 1

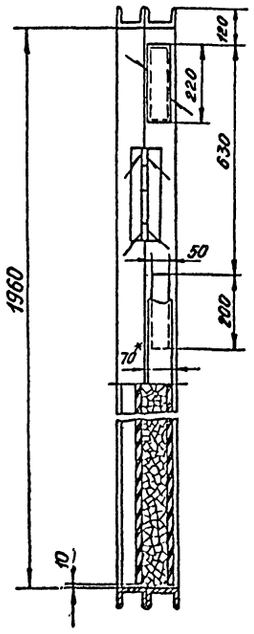

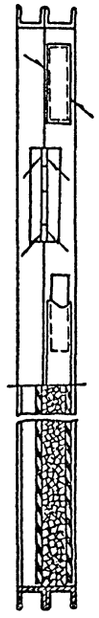

Обозначение	Рис.
МВ4.00	1
-01	2

Формат	Зона	Поз.	Обозначение	Наименование	Кол.	Примечание
				МВ.4.00		
				Рис. 1		
				Материалы		
		1		Круг 10 ГОСТ 2590-71 / Ст.3 ГОСТ 535-79	0,75м	0,45кг
				Полосы ГОСТ 103-76 / Ст.3 ГОСТ 535-79		
		2		6х70	1,0м	3,3кг
		3		6х95	4,4м	19,7кг
		4		Лист ПВ 606 ГОСТ 8706-78	86,5кг	
		5		Швеллер 8П ГОСТ 8240-72 / Ст.3 ГОСТ 535-79	13,14м	92кг
		6		Керамзит-500 фракции 20÷40 мм (с рассевом до фракций 25÷30 мм) ГОСТ 9759-83	105кг	
				МВ.4.00-01		
				Рис. 2		
			(то же как для	МВ.4.00)		

1.* Размеры для справок.

2. Предельные отклонения размеров: отверстий – H14, валов – h14, остальных $\pm \frac{IT14}{2}$.

3. Сварку производить по ГОСТ 5264-80 с электродами Э42 ГОСТ 9467-75. Катет шва равен наименьшей толщине элементов.

4. Кассету покрыть слоем грунта ВЛ-02 ГОСТ 12707-77, затем органо-силикатной краской ОС-12-01 ТУ-84-725-78 в один слой по четырем слоям лака ХС-76 ГОСТ 9355-81.

Инв.№ подл. | Подпись и дата | Взам.инв.№

Привязан	Разраб.	Яковлева	
	Провер.	Виноградова	12.85
	Рук.гр.	Караваева	
	Н.контр.	Караваева	
Инв.№	Нач.отд.	Градобоинова	
	ГИП	Беляев	09.85

т.п. 901-1-42.86 МВ 4.00

Кассета

Стадия	Масса	Масштаб
Р	310	1:10
Лист	Листов 1	

Госстрой СССР ГПИ Ленинградский ВОДОКАНАЛПРОЕКТ

СФ 704-01

Госстрой СССР
ЦЕНТРАЛЬНЫЙ ИНСТИТУТ ТИПОВОГО ПРОЕКТИРОВАНИЯ
Свердловский филиал
620062, г.Свердловск-62, ул.Чебышева,4
Заказ №4503 Инв.№сф-204-01 тираж 365
Сдано в печать 29/X 1986г цена 1-82

gost.e-ecolog.ru