УНИФИЦИРОВАННЫЕ ИНЖЕНЕРНЫЕ СООРУЖЕНИЯ РАЗМЕЩАЕМЫЕ В ЖИЛЫХ КВАРТАЛАХ (ТЕПЛОВЫЕ УЗЛЫ ТРАНСФОРМАТОРНЫЕ ПОДСТАНЦИИ, НАСОСНЫЕ) ДЛЯ СТРОИТЕЛЬСТВА НА ТЕРРИТОРИИ БССР

СЕРИЯ
ТИПОВОЙ ПРОЕКТ
903-4-26

ЦТП ДЛЯ НУЖД ГОРЯЧЕГО ВОДОСНАБЖЕНИЯ И ОТОПЛЕНИЯ И ВОДОПРОВОДНАЯ СТАНЦИЯ ПОДКАЧКИ ПРОИЗВОДИТЕЛЬНОСТЬЮ ДО 500 $м^3$ / ЧАС

СТЕНЫ ИЗ КИРПИЧА

АЛЬБОМ IV

ТОМ ЗАДАНИЯ ЗАВОДУ ИЗГОТОВИТЕЛЮ ЩИТОВ

Привязан

Инв. №

gost.e-ecolog.ru

Формат А2

УНИФИЦИРОВАННЫЕ ИНЖЕНЕРНЫЕ СООРУЖЕНИЯ РАЗМЕЩАЕМЫЕ В ЖИЛЫХ КВАРТАЛАХ (ТЕПЛОВЫЕ УЗЛЫ ТРАНСФОРМАТОРНЫЕ ПОДСТАНЦИИ, НАСОСНЫЕ) ДЛЯ СТРОИТЕЛЬСТВА НА ТЕРРИТОРИИ БССР

СЕРИЯ
ТИПОВОЙ ПРОЕКТ
903-4-26

ЦТП ДЛЯ НУЖД ГОРЯЧЕГО ВОДОСНАБЖЕНИЯ И ОТОПЛЕНИЯ И ВОДОПРОВОДНАЯ СТАНЦИЯ ПОДКАЧКИ ПРОИЗВОДИТЕЛЬНОСТЬЮ ДО 500 $м^3$ / ЧАС

СТЕНЫ ИЗ КИРПИЧА

АЛЬБОМ IV

СОСТАВ ПРОЕКТА

АЛЬБОМ-I	АС.	АРХИТЕКТУРНО-СТРОИТЕЛЬНЫЕ РЕШЕНИЯ
	ОВ.	ОТОПЛЕНИЕ И ВЕНТИЛЯЦИЯ
	В.К.	ВНУТРЕННИЕ ВОДОПРОВОД И КАНАЛИЗАЦИЯ
	Г.К.	ТЕХНОЛОГИЧЕСКИЕ КОММУНИКАЦИИ ТРУБОПРОВОДЫ
	Т.К	ТЕХНОЛОГИЧЕСКИЕ КОММУНИКАЦИИ ТРУБОПРОВОДЫ
	Э.	ЭЛЕКТРООБОРУДОВАНИЕ
	А.	АВТОМАТИЗАЦИЯ
АЛЬБОМ-III часть-1 часть-2	СМЕТЫ	НА ОБЩЕСТРОИТЕЛЬНЫЕ И СПЕЦИАЛЬНЫЕ РАБОТЫ
АЛЬБОМ-II		ЗАКАЗНЫЕ, СПЕЦИФИКАЦИЙ
АЛЬБОМ IV	ТОМ	ЗАДАНИЯ ЗАВОДУ ИЗГОТОВИТЕЛЮ ЩИТОВ

ТЕХНОРАБОЧИЙ ПРОЕКТ
УТВЕРЖДЁН ГОССТРОЕМ БССР
ПРИКАЗ № 141 от 30.09.1981 Г
ВВЕДЕН В ДЕЙСТВИЕ ИН-ТОМ «БЕЛГОСПРОЕКТ»
ПРИКАЗ № 54 от 30.03.1982 Г

РАЗРАБОТАН ПРОЕКТНЫМ ИНСТИТУТОМ «БЕЛГОСПРОЕКТ»
ДИРЕКТОР ИНСТИТУТА Г.И.ЛИОПО
ГЛАВНЫЙ ИНЖЕНЕР ПРОЕКТА М.Г.ИТКИН

Привязан.

Инв.№

Копия верна

Обозначение	Наименование	Стр. альбома
	Опись альбома (начало)	2
	Опись альбома (окончание)	3
	Щиты автоматические	
А1	Перечень технической документации	4
	тома задания заводу-изготовителю щитов	
А2	Заказная спецификация	5...22
	на щиты и пульты	
А3	Щит автоматики ЦТП	23...67
	Общий вид	
А4	Щит учета тепла	68...82
	Общий вид	
А5	Щит автоматики ВСП	83...112
	Общий вид	
А6	ЦТП. Предупредительная сигнализация.	113
	Схема электрическая принципиальная.	
А7	ЦТП. Аварийная сигнализация.	114
	Схема электрическая принципиальная	
А8	ЦТП. Электропитание. Схема	115
	электрическая принципиальная.	
А9	ЦТП. Регулятор отпуска тепла.	116
	Схема подключения.	

Обозначение	Наименование	Стр. альбома
А10	ЦТП. Насос циркуляционный ГВС №1 (№2)	117
	Схема электрическая принципиальная	
А11	ЦТП. Насос циркуляционный	118
	отопления №3 (№4) схема	
	электрическая принципиальная	
А12	ЦТП. Подпиточный насос №5 (№6).	119
	Схема электрическая принципиальная (начало)	
А13	ЦТП. Подпиточный насос №5 (№6)	120
	Схема электрическая принципиальная (окончание)	
А14	ВСП. Насосы 1...4, Управление.	121
	Схема электрическая принципиальная (начало)	
А15	ВСП. Насосы 1...4. Управление.	122
	Схема электрическая принципиальная (продолжение)	
А16	ВСП. Насосы 1...4. Управление.	123
	Схема электрическая принципиальная (окончание)	

Зам.гл.инж.	Виндорчик		15.9.81
Гл.спец.т.п.	Гулько		15.9.81
Гл.эл.инс.	Игнатов		15.9.81
Нач.отд.	Кохановский		15.9.81
Гл.спец.от.	Коршун		15.9.81
Рук.сект.АП	Баух		15.9.81
Рук.сект.Э.	Левин		15.9.81
Зам.рук.с.	Сенькин		15.9.81
Зам.рук.с.	Паперно		15.9.81
Рук.гр.	Мазо		15.9.81
Рук.гр.	Пикус		15.9.81

Привязан:

Инв. №

903-4-26

Унифицированные инженерные сооружения размещаемые в жилых кварталах (тепловые узлы т.п. насосные) для строительства на территории БССР

ЦТП для нужд ГВ и О и ВСП производительностью до 500 м³/ч. Стены из кирпича

Стадия	Лист	Листов
Р	1	2

Опись альбома (начало)

БЕЛГОСПРОЕКТ г. Минск

Копировал 1119-05 Формат 12

Копия верна

Обозначение	Наименование	Стр. альбом
	Шкафы электрооборудования	
Э1	Перечень технической документации	124
	тома задания заводу-изготовителю	
Э2	Вводное устройство 1ВУ(2ВУ) Общий вид	125,126
Э3	Вводное устройство 1ВУ (2ВУ). Техни-	127,128
	ческие данные аппаратов.	
Э4	Вводное устройство 1ВУ(2ВУ). Перечень надписей	129,130
Э5	Вводное устройство 1ВУ(2ВУ). Схема принципиальная	131,132
Э6	Вводное устройство 1ВУ(2ВУ)	133,134
	Схема электрическая соединений	
Э7	Вводное устройство 3ВУ. Общий вид.	135,136
Э8	Вводное устройство 3ВУ. Общий вид	137,138
Э9	Вводное устройство 3ВУ. Технические	139,140
	данные аппаратов	
Э10	Вводное устройство 3ВУ. Перечень	139,140
	надписей.	
Э11	Вводное устройство 3ВУ. Схема	141,142
	электрическая соединений	

Инв. № подл. | Подпись и дата | Взам. инв. №

Привязан:

Инв. №

Зам.гл.инж.	Вигдорчик		15.9.81
Гл.спец.ТП	Гулько		15.9.81
Гл.эл.инс.	Игнатов		15.9.81
Нач.отд.	Кохановский		15.9.81
Гл.спец.отд.	Коршун		15.9.81
Рук.сект.ПП	Баух		15.9.81
Рук.сект.Э.	Левин		15.9.81
Зам.рук.с.	Сенокин		15.9.81
Зам.рук.с.	Гаперно		15.9.81
Рук.гр.	Мазо		15.9.81
Рук.г.р.	Пикус		15.9.81

903-4-26

Унифицированные инженерные сооружения размещаемые в жилых кварталах тепловые узлы т.п. насосные) для строительства на территории БССР

ЦТП для нужд ГВ и О и ВСП производительностью до 500 м³/ч Стены из кирпича

Стадия	Лист	Листов
Р	2	2

Опись альбома (окончание)

БЕЛГОСПРОЕКТ г. Минск

Копировал 1119-05 Формат 12

Альбом серии

Наименование	Обозначение	Кол листов.	Кол. экз.
1	2	3	4
Перечень технической документации тома. Задания заводу изготовителю. щитов.	А1	1	1
Заказная спецификация на щиты и пульты	А2	6	3
Щит автоматики. Общий вид.	А3	28	3
Щит учета тепла Общий вид	А4	8	3
Щит автоматики ВСП Общий вид.	А5	19	3
ЦТП. Предупредительная сигнализация. Схема электрическая принципиальная	А6	1	1
ЦТП. Аварийная сигнализация. Схема электрическая принципиальная	А7	1	1
ЦТП. Электропитание. Схема электрическая принципиальная.	А8	1	1
ЦТП. Регулятор отпуска тепла. Схема подключения	А9	1	1
ЦТП. Насос циркуляционной ГВС №1 (№2). Схема электрическая принципиальная	А10	1	1

1	2	3	4
ЦТП. Насос циркуляционный отопления №3 (№4 Схема электрическая принципиальная	А11	1	1
ЦТП. Подпиточ. нас. насос №5 (№6) Схема электрическая принципиальная (начало)	А12	1	1
ЦТП. подпиточный насос №5 (№6) Схема электрическая принципиальная (окончание)	А13	1	1
ВСП. Насосы 1...4. Управление Схема электрическая принципиальная (начало)	А14	1	1
ВСП. Насосы 1...4. Управление. Схема электрическая принципиальная (продолжение)	А15	1	1
ВСП. Насосы 1...4. Управление. Схема электрическая принципиальная (окончание)	А16	1	1

Привязан:

Инв. №

Нач.отд.	Кохановский		1598
Гл.спец.	Коршун		1598
Рук.сект	Баух		1598
Зам.р.с.	Семокин		1598
Рук.гр	Мазо		1598
Ст.инж	Лобко		1598

903-4-26

Унифицированные инженерные сооружения для жилых кварталов (тепловые узлы т.п. насосные) для строительства на территории БССР

ЦТП для нужд ГВ и ОВ ВСП производительностью до 500 м³/ч стены из кирпича

Стадия: Р | Лист: А1

Перечень технической документации тома задания заводу-изготовителю щитов.

БЕЛГОСПРОЕКТ г. Минск

Копировал № 11-10-05 Формат А4

Копия верна

Коды

Утверждаю

Начальник _____

" " _____ 1980 г

Генеральная проектная организация _____

Проектная организация-разработчик _____

Комплектующая организация _____

Отрасль народного хозяйства _____

Министерства /ведомство/ заказчик _____

Главное управление министерства (объединение) _____

Предприятие _____

Объект /производственная мощность/ _____

ГУМТС /УМТС/ _____

Часть /раздел/ проекта _____ А

Срок ввода объекта в эксплуатацию _____

Заказная спецификация № _____ от " " _____ 1980 г.

на щиты и пульты

/ внд. оборудования, изделия и материалы, поставляемые заказчиком /

Всего листов 6

Лист № 1

№№ п/п	№ поз. по технолог. схеме; место устан.	Наименование и техническая характеристика основного и комплектующего оборудования, приборов, арматуры, материалов кабельных и других изделий	Тип и марка оборудов. катал. № черт. № опр. листа материалы оборуд.	Завод изготовитель /для импортного оборудования - страна, фирма/	Единица измерения: Наименование	Единица измерения: Код	Код оборудования материалов	Потребность по проекту	Единицы тыс. руб.	Потребность на пусковой комплекс	Ожидаемое наличие на нач. планир. года: т.ч. на склад.	Заявленная потребность на планир. год	Принятая потребность на 1980 год: Всего	в т.ч. по кварталам: I	II	III	IV	Стоимость всего тыс. руб.
1	2	3	4	5	6	7	8	9	10	11	12	13	14	15	16	17	18	19
		1. Щиты и пульты																
1		Щит учета тепла, состоящий из щита шкафного ЩШ-3Д-I-600×600 УЧ1 Р30 ОСТ 36.13-76	Комплект АЧ	Главмонтаж автоматика	шт			1/1										

Нач. отд.	Кохановский	[подпись]	15.9.81
Гл. спец. отд.	Коршун	[подпись]	15.9.81
Рук. сект.	Баук	[подпись]	15.9.81
Зам. р. с.	Сенькин	[подпись]	15.9.81
Рук. гр.	Мазо	[подпись]	15.9.81
Ст. инж.	Лобко	[подпись]	15.9.81

Привязан

Инв. №

903-4-26

Унифицированные инженерные сооружения размещаемые в жилых кварталах (тепловые узлы т.п. насосные) для строительства на территории БССР

ЦТП для нужд ГВ и О и ВСП производительностью до 500 $\frac{м^3}{час}$

Стены из кирпича

Стадия	Лист	Листов
Р	А 2	

Заказная спецификация на щиты и пульты

БЕЛГОСПРОЕКТ г. Минск

Копировал Федотенко 11.9.05 Формат 12

Копия верно

Заказная спецификация № ____

Предприятие _____ (наименование)

Объект (производственная мощность) _____

Всего листов 6

Лист № 2

№№ п.п.	№ поз. по технолог. схеме; место устан	Наименование и техническая характеристика основного и комплектующего оборудования приборов арматуры материалов, кабельных и других изделий	Тип и марка оборудов катал. № черт. № опр. листа мат. обор.	Завод изготовитель (для импортного оборудования - страна - фирма)	Единица измерения: Наименование	Единица измерения: Код.	Код оборудования материалов	Потребность по проекту	Цена единицы тыс. руб.	Потребность на пусковой комплекс	Ожидаем. налич. на начало планиров. года в т.ч. на складе	Заявленная потребность на планир. год	Принятая потребность на 19 , год: Всего	в т.ч. по кварталам: I	II	III	IV	Стоимость всего, тыс. руб.
1	2	3	4	5	6	7	8	9	10	11	12	13	14	15	16	17	18	19
2		Щит автоматики, состоящий из щита шкафного ЩШ-3А-I-800×600 УЧ1Р30 ГОСТ 36.13-76	Комплект А3	Главмонтаж-автоматика	шт			1/1										
3		Щит автоматики, состоящей из щита шкафного малогабаритного ЩШМ 1000×600-II УЧ1Р30 ОСТ 36.13-76	Комплект Л5	Главмонтаж-автоматика	шт.			1/1										
		2. Аппаратура и приборы поставляемые комплектно со щитами																
		а) Электроаппаратура																
1		Переключатель универсальный, ~500 В, 50 ГЦ. 20 А	УПС 312 С29		шт			7										
2		Переключатель универсальный, ~500 в. 50 ГЦ. 20 А	УПС 312 И43		шт			3										

Привязан

Инв. №

Нач. отд.	Кохановский	[подпись]	15.9.81
Гл. спец. отд.	Коршун	[подпись]	15.9.81
Рук. сект.	Баух	[подпись]	15.9.81
Зам. р. сек.	Сенькин	[подпись]	15.9.81
Рук. гр.	Мазо	[подпись]	15.9.81
Ст. инж.	Пумпур	[подпись]	15.9.81

903-4-26

Унифицированные инженерные сооружения размещаемые в жилых кварталах (тепловые узлы т.п. насосные) для строительства на территории БССР

ЦТП для нужд ГВ и О и ВСП производительностью до 500 м³/час. Стены из кирпича

Стадия	Лист	Листов
Р	А2	

Заказная спецификация на щиты и пульты

БЕЛГОСПРОЕКТ г. Минск

Копировал Федотенко 1119-05 Формат 12

Копия верно

Заказная спецификация №

Предприятие _____ (наименование)

Объект (производственная мощность) _____

Всего листов 6

Лист № 3

№№ п.п.	№ поз. по техн. схеме, месту монт.	Наименование и техническая характеристика основного и комплектующего оборудования, приборов, арматуры, материалов, кабельных и других изделий	Тип и марка оборуд., каталог, № чертежа, № опр. листа и т.п.	Завод-изготовитель (для импортного оборудования - страна, фирма)	Единица измерения: Наименование	Единица измерения: Кол.	Код оборудования материалов	Потребность по проекту	Цена единицы, тыс. руб.	Потребность на пуско-наладочный комплекс	Остаток на 1.01 текущего года: всего	Остаток на 1.01 текущего года: в т. ч. на складе	Заявленная потребность на планируемый год	Принятая потребность на 19 год: Всего	Принятая потребность на 19 год: в т. ч. по кварталам I	II	III	IV	Стоимость всего тыс. руб.
1	2	3	4	5	6	7	8	9	10	11	12		13	14	15	16	17	18	19
3		Переключатель универсаль-	УП5314-																
		ный ~500в 50Гц 20А	653		шт.			1											
4		Переключатель малогабарит-	ЛМОФ45-																
		ный	112222/II-Л1		шт			4											
5		Переключатель малогабаритный	ЛМОФ45-																
			112222/II-Л86		шт			4											
6		Переключатель пакетный	ПП 2-																
		~ 220в, 10А	10/Н2		шт			1											
7		Выключатель пакетный	ПВ 1-10																
		~ 220в, 6,3А			шт			3											
8		Выключатель пакетный	ПВ1-10																
		~220в, 10А			шт			1											
9		Кнопка, ~500в, 50Гц, 6А, исп. 5	КЕ-																
		толкатель красного цвета	011У3		шт			10											
10		Кнопка, ~500в, 50Гц, 6А, исп. 4	КЕ-																
		толкатель черного цвета	011У3		шт			11											

Привязан

Инв. №

Нач. отд.	Кожанэвский		15.9.81
Гл. специал.	Карцун		15.9.81
Рук. сект.	Баух		15.9.81
Зам. рук. с.	Сенькин		15.9.81
Рук. гр.	Мазо		15.9.81
Ст. инж.	Лупцур		15.9.81

903-4-26

Унифицированные инженерные сооружения размещаемые в жилых кварталах (тепловые узлы т.п. насосные) для строительства на территории БССР

ЦТП для нужд г. и ОИ в СП производительностью до 500 м³/час Стены из кирпича

Заказная спецификация на щиты и пульты

Стадия	Лист	Листов
Р	А2	

БЕЛГОСПРОЕКТ г. Минск

Копировал АСК-1110-05 Формат А2

Инв. № подл. | Подп. и дата | Взам. инв. №

Копия верна

Заказная спецификация

№ _____

Предприятие _____ (наименование)

Объект (производственная мощность)

Всего листов 6

Лист № 4

№ № пп	№ поз. по технолог. схеме; место устан.	Наименование и техническая характеристика основного и комплектующего оборудования, приборов, арматуры, материалов, кабельных и других изделий	Тип и марка оборуд. каталог, № черт., № опр. листа. Материалы оборудов.	Завод-изготовитель (для импортного оборудования: страна фирма)	Единица измерения: наименование	Единица измерения: код	Код оборудования, материалов	Потребность по проекту	Цена единицы, тыс. руб.	Потребность на пусковой комплекс	Ожидаемое поступление на 1.01.19 г. / в т.ч. на складе	Заявленная потребность на 19 г. (уточн. 19 г.)	Всего	Принятая потребность на 19 г. в т.ч. по кварталам I	II	III	IV	Стоимость всего тыс. руб.
1	2	3	4	5	6	7	8	9	10	11	12	13	14	15	16	17	18	15
11		Кнопка, ~500в, 50Гц, 6А, исп. 4.	КЕ-		шт.			1										
		толкатель красного цвета	011У3															
12		Переключатель типа	ТВ1-4		шт.			2										
		„Тумблер", ~220в, 5А																
13		Арматура сигнальная	АСКМ		шт.			3										
		24в, 90 мА																
14		Реле промежуточное	РПУ2-		шт.			10										
		Электромагнитное	362223															
		~220в, 50Гц, 2з+2р+2пк-та																
15		Реле промежуточное электро-	РПУ2-		шт			4										
		магнитное, ~220в, 4з+	364403															
		4р контакта																
16		Реле промежуточное	РПУ0-		шт.			6										
		Электромагнитное	961															
		~220в, 50Гц, 3п к-та																
17		Реле промежуточное	РП-12		шт.			4										
		двухпозиционное, ~220в,																
		1з+1р+2п контакта																

Привязан

Инв. №

Нач. отд	Кохановский		15.98
Гл. спец. от.	Каршун		15.98
Рук. сект.	Баух		15.98
Зам. рук. с	Сенькин		15.98
Рук. гр.	Мазо		15.98
Ст. инж.	Пимпур		15.98

903-4-26

Унифицированные инженерные сооружения размещаемые в жилых кварталах (тепловые узлы т.п. насосные) для строительства на территории Бсср

ЦТП для нужд ГВиО и ВСП производительностью до 500 м³/час. Стены из кирпича

Стадия	Лист	Листов
Р	А2	

Заказная спецификация на щиты и пульты

БЕЛГОСПРОЕКТ г. Минск

Копировал Вф- 119-05 Формат А2

Копия верна

Заказная спецификация №

Предприятие (наименование)

Объект (производственная мощность)

Всего листов 6

Лист № 5

№№ пп	№ поз. по технолог. схеме, место устан.	Наименование и техническая характеристика основного и комплектующего оборудования, приборов, арматуры, материалов, кабельных и других изделий	Тип марка оборуд. катал. № черт. № опр. листа мат. обор	Завод изготовитель/для импортного оборудования - страна, фирма	Единица измерения: Наименование	Единица измерения: Код	Код оборудования материалов	Потребность по проекту	Цена единицы, тыс. руб.	Потребность на пусковой комплекс	Ожидаем. наличие налого планиров. в т.ч. на складе	Заявленная потребность на планир. год	Принятая потребность на 19 год: Всего	В т.ч. по кварталам: I	II	III	IV	Стоимость всего тыс. руб.
1	2	3	4	5	6	7	8	9	10	11	12	13	14	15	16	17	18	19
18		Реле времени пневматическое, ~220В, 2,5А 50Гц 13+1р к-ты	РВП 72 2121 - 0044		шт.			3										
19		Реле времени пневматическое ~220В, 25А, 50Гц, 13+1р к-ты с в/в, 13+1р без в/в	РВП72 - 3221-0044		шт.			1										
20		Реле времени, ~220В, 13+1р к-ты с в/в, 13+1р к-ты без в/в, выдержка времени 10 мин, 4 часа	РВ4-544		шт.			1										
21		Реле времени, ~110В, 13+1р к-т с выдержкой времени	РЭВ-812		шт.			1										
22		Реле времени, ~220В, в/в 1. 20с, 1п+13 с выдержкой времени + 1 врем. замык. к-ты	ЭВ-248		шт.			2										
23		Пускатель магнитный закрытого исполнения, нереверсивный, ~220В, 2р+53 к-ты	ПМЕ-121		шт.			1										

Взамен инв. №

Подпись и дата

Инв. № подл.

Привязан

Инв. №

Нач. отд.	Кохановский	[подпись]	15.9.81
Сл. спец. отд.	Коршун	[подпись]	15.9.81
Зам. р. сек.	Сенькин	[подпись]	15.9.81
Рук. гр.	Мазо	[подпись]	15.9.81
Ст. инж.	Пумпур	[подпись]	15.9.81

903-4-26

Унифицированные инженерные сооружения, размещаемые в жилых кварталах (тепловые узлы, т.п., насосные) для строительства на территории БССР

ИТП для нужд ГВиО и ВОП производительностью до 500 м³ Стены из кирпича

Стадия	Лист	Листов
Р	А2	

Заказная спецификация на щиты и пульты

БЕЛГОСПРОЕКТ г. Минск

1119-05

Формат 12

Копия верна

Заказная спецификация № ____

Предприятие ____ (наименование)

Всего листов 6

Объект (производственная мощность)

лист № 6

№№ пп	№ пол. по технолог. схеме, место устан.	Наименование и техническая характеристика основного и комплектующего оборудования, приборов, арматуры, материалов, кабельных и других изделий.	Тип и марка оборуд. катал. № черт. № опр. листа Материалы оборудов	Завод-изготовитель/для импортного оборудован. страна, фирма.	Единица измерения: Наименование	Единица измерения: Код	Код оборудования, материалов	Потребность по проекту	Цена единицы, тыс руб.	Потребность на пусковой комплекс	Обеспечение наличие на начало планир. года т.ч. на складе	Заявленная потребность на планируем год	Всего	Принятая потребность на 19 в т.ч. по кварталам I	II	III	IV	Стоимость Всего тыс. к
1	2	3	4	5	6	7	8	9	10	11	12	13	14	15	16	17	18	19
24		Предохранитель труб-	ПТ		шт			1										
		чатый Iпл. вст = 0.5А																
25		Резистор переменный	ПЭВР-50		шт.			2										
		50Вт, 4.7 ком																
26		Резистор, 25Вт, 2,4 ком	ПЭВ-25		шт.			3										
27		Конденсатор, 600В, 4 мкф	МБГО-2		шт.			1										
28		Патрон резьбовой потолоч-	ЭП-5		шт.			2										
		ный Е27ФП	инд.03130															
29		Лампа коммутаторная к	КМ24-90		шт.			3										
		арматуре АСКМ ~24В 90 мА																
		б) Изделия разные																
30		Щиток электропитания	ЭЩП-4		шт.			2										
		Iпл. вст = 0,5А - 7 шт																
		Iпл. вст = 4А - 1 шт.																
31		Блок зажимов	Б3-10		шт.			20										
32		Перемычка			шт.			14										
33		Упор			шт.			12										
34		Рамка для надписей			шт.			56										
35		Катушка подгоночная	КП1-2,5		шт.			4										

Взам. инв. №

Подпись и дата

Инв. № подл.

Нач. отд.	Кохановский	[подпись]	15.9.81
Гл. спец. отд.	Коршун	[подпись]	15.9.81
Рук. сект.	Баух	[подпись]	15.9.81
Зам. р.с.	Сенькин	[подпись]	15.9.81
Рук. гр.	Мазо	[подпись]	15.9.81
Ст. инж.	Пумпур	[подпись]	15.9.81

Привязан

Инв. №

903-4-26

Унифицированные инженерные сооружения размещаемые в жилых кварталах (тепловые узлы, т.п. насосные) для строительства на территории БССР

ЦТП для нужд ГВ и О и ВСП производительностью до 500 м³/час

Стены из кирпича

Стадия	Лист	Листов
Р	А 2	

Заказная спецификация на щиты и пульты

БЕЛГОСПРОЕКТ г. Минск

1119-05 Формат 12

Коды

Утверждаю

Начальник _____

« » 1980 г

Генеральная проектная организация _____

Проектная организация-разработчик _____

Комплектующая организация _____

Отрасль народного хозяйства _____

Министерство /ведомство/заказчик _____

Главное управление министерства(объединение) _____

Предприятие _____

Объект/производственная мощность/ _____

ГУМТС /УМТС/ _____

Часть /раздел/проекта А

Срок ввода объекта в эксплуатацию _____

Заказная спецификация № ____ от « » 1980 г.

на щиты и пульты
/б/нд. оборудования, изделия и материалы, поставляемые заказчиком/

Всего листов 6
Лист № 1

№ № п/п	№ поз по технолог. схеме; место устан.	Наименование и техническая характеристика основного и комплектующего оборудования, приборов, арматуры, материалов кабельных и других изделий	Тип и марки оборудов. катал. № черт. № обр. листа материалы оборуд.	Завод изготовитель /для импортного оборудования страна, фирма/	Единица измерения: Наименование	Единица измерения: Код	Код оборудования материалов	Потребность по проекту	Единицы тыс. руб.	Потребность на расчетный комплекс	Ожидаемое наличие на, нач. планир. года: эт. ч. На склад	Заявленная потребность на планир. год	Принятая потребность на 1980 год: Всего	в т.ч. по кварталам: 1	II	III	IV	Стоимость всего тыс. руб.
1	2	3	4	5	6	7	8	9	10	11	12	13	14	15	16	17	18	19
		1. Щиты и пульты																
1		Щит учета тепла, состоящий	Комплект	Главмонтаж	шт			1/1										
		из щита шкафного	А4	автоматика														
		ЩШ-3Д-I-600×600 У41Р30																
		ОСТ 36.13-76																

Привязан

Инв №

Нач. отд.	Кохановский		15.9.81
Гл. спец. отд.	Коршун		15.9.81
Рук. сект	Бачук		15.9.81
Зам. р.с.	Сенькин		15.9.81
Рук. гр.	Мазо		15.9.81
Ст. инж.	Лобко		15.9.81

903-4-26

Унифицированные инженерные сооружения размещаемые в жилых кварталах (тепловые узлы т.п. насосные) для строительства на территории БССР

ЦТП для нужд ГВ и о и ВСП производительностью до 500 м³/час
Стены из кирпича

Стадия	Лист	Листов
Р	А2	

Заказная спецификация на щиты и пульты

БЕЛГОСПРОЕКТ г. Минск

Копировал Федоченко 1119-05 Формат 12

Заказная спецификация № ____

Предприятие _____ (наименование)

Объект (производственная мощность) _____

Всего листов 6

Лист № 2

№№ п п	№ поз. по технолог. схеме; место устан.	Наименование и техническая характеристика основного и комплектующего оборудования приборов арматуры материалов, кабельных и других изделий	Тип и марка оборудов. катал. № черт. № опр. листа мат обор.	Завод изготовитель (для импортного оборудования - страна - фирма)	Единица измерения: Наименование	Единица измерения: Код.	Код оборудования материалов	Потребность по проекту	Цена единицы тыс. руб.	Потребность на пусковой комплекс	Ожидаем. налич. на начало планиров. года: в т.ч. на складе	Заявленная потребность на планир. год	Принятая потребность на 19 , год: Всего	в т.ч. по кварталам: I	II	III	IV	Стоимость всего, тыс руб.
1	2	3	4	5	6	7	8	9	10	11	12	13	14	15	16	17	18	19
2		Щит автоматики, состоящий из щита шкафного ЩШ-3А-I-800×600 УЧ1Р30 ГОСТ 36.13-76	Комплект А3	Главмонтаж-автоматика	шт			1/1										
3		Щит автоматики, состоящей из щита шкафного малогабаритного ЩШМ 1000×600-II УЧУР30 ОСТ 36.13-76	Комплект А5	Главмонтаж-автоматика	шт.			1/1										
		2. Аппаратура и приборы поставляемые комплектно со щитами																
		а) Электроаппаратура																
1		Переключатель универсальный; ~500 В, 50 ГЦ, 20 А	УПS 312 С29		шт			7										
2		Переключатель универсальный, ~500 в, 50 ГЦ, 20 А	УПS 312 И43		шт			3										

Нач. отд.	Кохановский	[подпись]	15.9.81
Гл. спец. отд.	Коршун	[подпись]	15.9.81
Рук. сект.	Баух	[подпись]	15.9.81
Зам. р. сек.	Сенькин	[подпись]	15.9.81
Рук. гр.	Мазо	[подпись]	15.9.81
Ст. инж.	Пумпур	[подпись]	15.9.81

Привязан

Инв. №

903-4-26

Унифицированные инженерные сооружения размещаемые в жилых кварталах (тепловые узлы т.п насосные) для строительства на территории БССР

ЦТП для нужд ГВ и О и ВСП производительностью до 500 м³/час Стены из кирпича

Стадия	Лист	Листов
Р	А2	

Заказная спецификация на щиты и пульты

БЕЛГОСПРОЕКТ г. Минск

Копировал Федотенко 1119-05 Формат 12

Заказная спецификация №

Предприятие _____ (наименование)

Объект (производственная мощность) _____

Всего листов Б

Лист № 3

№№ пл.	№ поз. по тех. налог. схеме; место устан.	Наименование и техническая характеристика основного и комплектующего оборудования, приборов арматуры, материалов, кабельных и других изделий	Тип и марка оборуд. катал. № черт. № опр. листа мат. обор.	Завод-изготовитель (для импортного оборудования - страна, фирма)	Единица измерения: Наименование	Единица измерения: Кол.	КОД оборудования материалов	Потребность по проекту	Цена единицы, тыс. руб.	Потребность на пусковой комплекс	Ожидаем наличн. на начало планир. года: в т. ч. на складе	Заявленная потребность на планир. год	Принятая потребность на 19 год: Всего	в т. ч. по кварталам: I	II	III	IV	Стоимость всего тыс. руб.
1	2	3	4	5	6	7	8	9	10	11	12	13	14	15	16	17	18	19
3		Переключатель универсальный ~500в 50Гц 20А	УП5314-Б53		шт.			1										
4		Переключатель малогабаритный	ЛМОФ 45-112222/II-Д1		шт			4										
5		Переключатель малогабаритный	ЛМОФ 45-111222/II-Д86		шт			4										
6		Переключатель пакетный ~220в, 10А	ПП 2-10/Н2		шт			1										
7		Выключатель пакетный ~220в, 6,3А	ПВ 1-10		шт			3										
8		Выключатель пакетный ~220в, 10А	ПВ1-10		шт			1										
9		Кнопка, ~500в, 50Гц, 6А, исп. 5 толкатель красного цвета	КЕ-011У3		шт			10										
10		Кнопка, ~500в, 50Гц, 6А, исп. 4 толкатель черного цвета	КЕ-011У3		шт			11										

Привязан

Инв. №

Нач. отд.	Кохановский	[подпись]	15.9.81
Гл. спец. от	Коршун	[подпись]	15.9.81
Рук. сект.	Баух	[подпись]	15.9.81
Зам. рук. с	Сенькин	[подпись]	15.9.81
Рук. гр.	Мазо	[подпись]	15.9.81
Ст. инж.	Лумпур	[подпись]	15.9.81

903-4-26

Унифицированные инженерные сооружения размещаемые в жилых кварталах (тепловые узлы т.п. насосные) для строительства на территории БССР

ЦТП для нужд ГВиОИ ВСП производительностью до 500 м³/час Стены из кирпича

Стадия	Лист	Листов
Р	А2	

Заказная спецификация на щиты и пульты.

БЕЛГОСПРОЕКТ г. Минск

Копировал [illegible] Формат 12

Заказная спецификация №: ____

Предприятие _____ (наименование)

Объект (производственная мощность)

Всего листов 6

Лист №: 4

№№ пп	№: поз. по технолог. схеме; место установ.	Наименование и техническая характеристика основного и комплектующего оборудования, приборов, арматуры, материалов, кабельных и других изделий	Тип и марка оборуд. катал. №: черт., №: опр. листа. Материалы оборудов.	Завод-изготовитель (для импортного оборудования: страна фирма)	Единица измерения: наименование	Единица измерения: код	Код оборудования, материалов	Потребность по проекту	Цена единицы, тыс. руб.	Потребность на пусковой комплекс	Ожидаемое наличие на начало планир. года: т.ч. на складе	Заявленная потребность на планир. год	Всего	Принятая потребность на 19 г.: в т.ч. по кварталам I	II	III	IV	Стоимость всего тыс. руб.
1	2	3	4	5	6	7	8	9	10	11	12	13	14	15	16	17	18	19
11		Кнопка, ~500в, 50Гц, 6А, исп. 4 толкатель красного цвета	КЕ-011УЗ		шт.			1										
12		Переключатель типа „Тумблер", ~220в, 5А	ТВ1-4		шт.			2										
13		Арматура сигнальная 24в, 90 мА	АСКМ		шт.			3										
14		Реле промежуточное электромагнитное ~220в, 50Гц, 2з+2р+2пк-та	РПУ2-362223		шт.			10										
15		Реле промежуточное электромагнитное, ~220в, 4з+4р контакта	РПУ2-364403		шт			4										
16		Реле промежуточное электромагнитное ~220в, 50Гц, 3п к-та	РПУ0-961		шт.			6										
17		Реле промежуточное двухпозиционное, ~220в, 13+1р+2п контакта	РП-12		шт.			4										

Привязан

Инв. №

Нач. отд.	Колановский		15.9.81
Гл. спец. от.	Коршун		15.9.81
Рук. сект.	Баух		15.9.81
Зам. рукс	Сенькин		15.9.81
Рук. гр.	Наза		15.9.81
Ст. инж.	Пумпур		15.9.81

903-4-26

Унифицированные инженерные сооружения размещаемые в жилых кварталах (тепловые узлы т.п. насосные) для строительства на территории БССР

ЦТП для нужд ГВиО и ВСП производительностью до 500 м³/час. Стены из кирпича

Стадия	Лист	Листов
Р	А2	

Заказная спецификация на щиты и пульты.

БЕЛГОСПРОЕКТ г. Минск

Копировал Вр-1119-05 Формат 12

Заказная спецификация №

Предприятие (наименование)

Объект (производственная мощность)

Всего листов 6

Лист № 5

№№ пп	№ поз по техн. схеме, место установ.	Наименование и техническая характеристика основного и комплектующего оборудования, приборов, арматуры материалов кабельных и других изделий	Тип марка оборуд. каталог. № черт. № опр. листа мат. обор.	Завод-изготовитель для импортного оборудования - страна, фирма	Единица измерения: Наименование	Единица измерения: Код	Код оборудования материалов	Потребность по проекту	Цена единицы, тыс. руб.	Потребность на пусковой комплекс	Ожидаемое наличие на планируемый год: всего	Ожидаемое наличие на планируемый год: в т.ч. по складу	Заделенная потребность на планир. год	Принятая потребность на 19 год: Всего	в т.ч. по кварталам: I	II	III	IV	Стоимость всего тыс. руб
1	2	3	4	5	6	7	8	9	10	11	12		13	14	15	16	17	18	19
18		Реле времени пневмати-	РВП 72		шт.			3											
		ческое, ~ 220В, 2,5А	2121 -																
		50Гц 13+1р к-ты	0044																
19		Реле времени пневматическое	РВП72 -		шт.			1											
		~220В, 25А, 50Гц, 13+1р к-ты с в/в,	3221-0044																
		13+1р без в/в																	
20		Реле времени, ~ 220В, 13+1рк-ты	РВ4-544		шт.			1											
		с в/в, 13+1р к-ты без в/в, выдержк-																	
		ка времени 10мин, 4часа																	
21		Реле времени, ~ 110В, 13+1рк-т	РЭВ-812		шт.			1											
		с выдержкой времени																	
22		Реле времени, ~ 220В, в/в	ЭВ-248		шт.			2											
		1. 20с, 1п+1з с выдержкой вре-																	
		мени + 1 врем. замык.																	
		к-ты																	
23		Пускатель магнитный закры-	ПМЕ-		шт.			1											
		того исполнения, нереверсивный,	121																
		~ 220В, 2р+53 к-ты																	

Привязан

Инв №

Начотд	Хохановский		15.9.81
Гл специалист	Коршун		15.9.81
Зам рук сек	Семькин		15.9.81
Рук гр	Мазо		15.9.81
Ст инж	Пумпур		15.9.81

903-4-26

Унифицированные инженерные сооружения, размещаемые в жилых кварталах (тепловые узлы, т п., насосные) для строительства на территории БССР

ЦТП для нужд ГВиО и ВОП производительностью до 300 м³/ч
Стены из кирпича

Стадия	Лист	Листов
Р	А2	

Заказная спецификация на щиты и пульты.

БЕЛГОСПРОЕКТ г. Минск

Инв № подл. | Подпись и дата | Взам. инв. №

1119-05 Формат 12

Заказная спецификация № ____

Предприятие _____ (наименование)

Всего листов 6

Объект (производственная мощность)

лист № 6

№ № пп	№ пол. по технолог. схеме; место устан.	Наименование и техническая характеристика основного и комплектующего оборудования, приборов, арматуры, материалов, кабельных и других изделий	Тип и марка оборуд. катал. № черт. № опр. листа материал. оборудов	Завод-изготовитель для импортного оборудован. страна, фирма	Единица измерения: Наименование	Единица измерения: код	Код оборудования, материалов	Потребность по проекту	Цена единицы, тыс. руб.	Потребность на пусковой комплекс	Ожидаемое наличие на начало планир. года на складе	Заявленная потребность на планируем. год	Всего	Принятая потребность на 19 г.: в т.ч. по кварталам I	II	III	IV	Стоимость всего тыс. руб
1	2	3	4	5	6	7	8	9	10	11	12	13	14	15	16	17	18	19
24		Предохранитель трубчатый Iпл. вст = 0.5 А	ПТ		шт			1										
25		Резистор переменный 50 Вт, 4.7 ком	ПЭВР-50		шт.			2										
26		Резистор, 25 Вт, 2.4 ком	ПЭВ-25		шт.			3										
27		Конденсатор, 600 В, 4 мкф	МБГО-2		шт.			1										
28		Патрон резьбовой потолочный Е 27 ФП	ЭП-5 инв 03130		шт.			2										
29		Лампа коммутаторная к арматуре АСКМ ~ 24 В 90 мА	КМ 24-90		шт.			3										
		б) Изделия разные																
30		Щиток электропитания Iпл. вст = 0.5 А - 7 шт Iпл. вст = 4 А - 1 шт.	ЭЩП-4		шт.			2										
31		Блок зажимов	БЗ-10		шт.			20										
32		Перемычка			шт.			14										
33		Упор			шт.			12										
34		Рамка для надписей			шт.			56										
35		Катушка подвоночная	КП1-25		шт.			4										

Привязан

Инв №

Нач. отд.	Хохановский	15.9.81
Гл. спец. отд.	Корицун	15.9.81
Рук. сект.	Баух	15.9.81
Зам. р.с.	Сенькин	15.9.81
Рук. гр.	Мазо	15.9.81
Ст. инж.	Лумпур	15.9.81

903-4-26

Унифицированные инженерные сооружения размещаемые в жилых кварталах (тепловые узлы, тп, насосные) для строительства на территории БССР

ЦТП для нужд ГВиО и ВСН производительностью до 500 м³/час

Стены из кирпича

Стадия	Лист	Листов
Р	А-2	

Заказная спецификация на щиты и пульты.

БЕЛГОСПРОЕКТ г. Минск

1119-05 Формат 12

Коды

Утверждаю

Начальник _____

« » 1980 г

Генеральная проектная организация _____

Проектная организация-разработчик _____

Комплектующая организация _____

Отрасль народного хозяйства _____

Министерства /ведомства/заказчик _____

Главное управление министерства(объединение) _____

Предприятие _____

Объект/производственная мощность/ _____

ГУМТС /УМТС/ _____

Часть /раздел/проекта А

Срок ввода объекта в эксплуатацию _____

Заказная спецификация № ____ от « » 1980 г.

на щиты и пульты

/вид оборудования, изделия и материалы, поставляемые заказчиком/

Всего листов 6
Лист № 1

№ п/п	№ поз по техноло. схеме; место устан.	Наименование и техническая характеристика основного и комплектующего оборудования, приборов, арматуры, материалов кабельных и других изделий	Тип и марка оборудования, каталог, № черт. № опр. листа материалы оборуд.	Завод изготовитель /для импортного оборудования - страна, фирма/	Единица измерения: Наименование	Единица измерения: Код	Код оборудования материалов	Потребность по проекту	Единицы тыс. руб.	Потребность на пусковой комплекс	Ожидаемое наличие на нач. планир. года: т.ч. На склад	Ожидаемое наличие на нач. планир. года: Заявленная потребность на планир. год	Принятая потребность на 1980 год: Всего	в т.ч. по кварталам: 1	II	III	IV	Стоимость Всего тыс. руб.
1	2	3	4	5	6	7	8	9	10	11	12	13	14	15	16	17	18	19
		1. Щиты и пульты																
1		Щит учета тепла, состоящий	Комплекс	Главмонтаж	шт			1/1										
		из щита шкафного	АЧ	автоматика														
		Щ Ш-3Д-I-600×600 У41Р30																
		ОСТ 36 13-76																

Взам. инв. №

Подпись и дата

Инв. № подл.

Привязан

Инв №

Нач. отд.	Кохановский		15.9.81
Гл. спец. отд.	Коршун		15.9.81
Рук. сект.	Баух		15.9.81
Зам. р. с.	Сенькин		15.9.81
Рук. гр.	Мазо		15.9.81
Ст. инж.	Лобко		15.9.81

903-4-26

Унифицированные инженерные сооружения размещаемые в жилых кварталах (тепловые узлы т.п. насосные) для строительства на территории БССР

ЦТП для нужд ГВ и О и ВСП производительностью до 500 м³/ч с Стены из кирпича

Стадия	Лист	Листов
Р	А2	

Заказная спецификация на щиты и пульты.

БЕЛГОСПРОЕКТ г. Минск

Копировал Федотенко 1119-03 Формат А2

Заказная спецификация № ____

Предприятие _____ (наименование)

Объект (производственная мощность) _____

Всего листов 6

Лист № 2

№№ п.п.	№ поз. по технолог. схеме; место устан.	Наименование и техническая характеристика основного и комплектующего оборудования приборов арматуры материалов, кабельных и других изделий	Тип и марка оборудов катал. № черт. № опр. листа мат обор.	Завод изготовитель (для импортного оборудования - страна - фирма)	Единица измерения: Наименование	Единица измерения: Код.	Код оборудования материалов	Потребность по проекту	Цена единицы тыс. руб.	Потребность на пусковой комплекс	Ожидаем. налич. на начало планиров. года: в т.ч. на складе	Заявленная потребность на планир. год	Принятая потребность на 19 год: Всего	в т.ч. по кварталам: I	II	III	IV	Стоимость всего, тыс. руб.
1	2	3	4	5	6	7	8	9	10	11	12	13	14	15	16	17	18	19
2		Щит автоматики, состоящий из щита шкафного ЩШ-3А-I-800×600 УЧ1Р30 ГОСТ 36.13-76	Комплект А3	Главмонтаж-автоматика	шт			1/1										
3		Щит автоматики, состоящей из щита шкафного малогабаритного ЩШМ 1000×600-II УЧУР30 ОСТ 36.13-76	Комплект А5	Главмонтаж-автоматика	шт.			1/1										
		2. Аппаратура и приборы поставляемые комплектно со щитами																
		а) Электроаппаратура																
1		Переключатель универсальный, ~500 В, 50 ГЦ, 20 А	УПЗ 312 С29		шт			7										
2		Переключатель универсальный, ~500 в, 50 ГЦ, 20 А	УПЗ 312 И43		шт			3										

903-4-26

Унифицированные инженерные сооружения размещаемые в жилых кварталах (тепловые узлы т.п насосные) для строительства на территории БССР

Нач отд.	Кохановский	[подпись]	15.9.81
Гл спец отд.	Коршун	[подпись]	15.9.81
Рук. сект.	Баух	[подпись]	15.9.81
Зам. р сек.	Сенькин	[подпись]	15.9.81
Рук. гр.	Мазо	[подпись]	15.9.81
Ст инж.	Пумпур	[подпись]	15.9.81

Привязан

Инв. №

ЦТП для нужд ГВ и О и ВСП производительностью до 500 м³/час Стены из кирпича

Стадия	Лист	Листов
Р	А2	

Заказная спецификация на щиты и пульты.

БЕЛГОСПРОЕКТ г. Минск

Копировал Федотенко 1119-05 Формат 12

Заказная спецификация №

Предприятие _____ (наименование)

Объект (производственная мощность) _____

Всего листов 6

Лист № 3

№№ пл.	№ поз. по тех. налог. схеме; место устан.	Наименование и техническая характеристика основного и комплектующего оборудования, приборов арматуры, материалов, кабельных и других изделий	Тип и марка оборуд. катал. № черт. № опр. листа мат. обор.	Завод-изготовитель (для импортного оборудования - страна, фирма)	Единица измерения: Наименование	Единица измерения: Кол.	Код оборудования материалов	Потребность по проекту	Цена единицы, тыс. руб.	Потребность на пусковой комплекс	Ожидаем наличн. на начало планир. года в т. ч. на складе	Заявленная потребность на планир. год	Принятая потребность на 19 год: Всего	в т. ч. по кварталам I	II	III	IV	Стоимость всего тыс. руб.
1	2	3	4	5	6	7	8	9	10	11	12	13	14	15	16	17	18	19
3		Переключатель универсальный ~500в 50Гц 20А	УП5314-653		шт.			1										
4		Переключатель малогаборитный	ЛМОФ 45-112222/II-Д1		шт			4										
5		Переключатель малогаборитный	ЛМОФ 45-111222/II-Д86		шт			4										
6		Переключатель пакетный ~220в, 10А	ПП 2-10/Н2		шт			1										
7		Выключатель пакетный ~220в, 6,3А	ПВ 1-10		шт			3										
8		Выключатель пакетный ~220в, 10А	ПВ1-10		шт			1										
9		Кнопка, ~500в, 50Гц, 6А, исп. 5 толкатель красного цвета	КЕ-011У3		шт			10										
10		Кнопка, ~500в, 50Гц, 6А, исп. 4 толкатель черного цвета	КЕ-011У3		шт			11										

Инв. № подл. | Подпись и дата | Взам. инв. №

Привязан

Инв. №

Нач. отд.	Кохановский	[подпись]	15.9.81
Гл. спец. от	Коршун	[подпись]	15.9.81
Рук. сект.	Баух	[подпись]	15.9.81
Зам. рук. с.	Сенькин	[подпись]	15.9.81
Рук. гр.	Мазо	[подпись]	15.9.81
Ст. инж.	Пумпур	[подпись]	15.9.81

903-4-26

Унифицированные инженерные сооружения размещаемые в жилых кварталах (тепловые узлы т.п. насосные) для строительства на территории БССР

ЦТП для нужд ГВ и ОИ ВСП производительностью до 500 м³/час Стены из кирпича

Стадия	Лист	Листов
Р	А2	

Заказная спецификация на щиты и пульты

БЕЛГОСПРОЕКТ г. Минск

Копировал [подпись] 1119-05 Формат 12

Заказная спецификация №:____

Предприятие _____ (наименование)

Объект (производственная мощность)

Всего листов 6

Лист №: 4

№№ пп	№ поз. по технолог. схеме; место устан.	Наименование и техническая характеристика основного и комплектующего оборудования, приборов, арматуры, материалов, кабельных и других изделий	Тип и марка оборуд. каталог, № черт., № опр. листа. Материалы оборудов.	Завод-изготовитель (для импортного оборудования, страна фирма)	Единица измерения: наименование	Единица измерения: код	Код оборудования, материалов	Потребность по проекту	Цена единицы, тыс. руб.	Потребность на пусковой комплекс	Ожидаемое наличие на начало планируемого года: т.ч. на складе	Заявленная потребность на планируемый год	Всего	Принятая потребность на 19 г.: в т.ч. по кварталам I	II	III	IV	Стоимость всего тыс. руб.
1	2	3	4	5	6	7	8	9	10	11	12	13	14	15	16	17	18	19
11		Кнопка, ~500в, 50Гц, 6А, исп. Ч.	КЕ-		шт.			1										
		толкатель красного цвета	011У3															
12		Переключатель типа	ТВ1-4		шт.			2										
		„Тумблер", ~220в, 5А																
13		Арматура сигнальная	АСКМ		шт.			3										
		24в, 90 мА.																
14		Реле промежуточное	РПУ2-		шт.			10										
		Электромагнитное	362223															
		~220в, 50Гц, 2з+2р+2пк-та																
15		Реле промежуточное электр-	РПУ2-		шт			4										
		ромагнитное, ~220в, 4з+	364403															
		4р контакта																
16		Реле промежуточное	РПУ0-		шт.			6										
		Электромагнитное	961															
		~220в, 50Гц, 3п к-та																
17		реле промежуточное	РП-12		шт.			4										
		двухпозиционное, ~220в,																
		1з+1р+2п контакта																

Привязан

Инв. №

Нач. отд	Кожановский		15.9.81
Гл. спец. отд	Коршун		15.9.81
Рук. сект.	Баух		15.9.81
Зам. рукс	Сенькин		15.9.81
Рук. гр.	Назо		15.9.81
Ст. инж.	Пумпур		15.9.81

903-4-26

Унифицированные инженерные сооружения размещаемые в жилых кварталах (тепловые узлы т.п. навесные) для строительства на территории БССР

ЦТП для нужд ГВиО и ВСП производительностью до 500 м³/час. Стены из кирпича

Стадия	Лист	Листов
Р	А2	

Заказная спецификация на щиты и пульты.

БЕЛГОСПРОЕКТ г. Минск

Копировал ВДР 1119-05 Формат 12

Заказная спецификация №

Предприятие (наименование)

Объект (производственная мощность)

Всего листов 6

Лист № 5

№№ пп	№ поз по техн. схеме, место устан.	Наименование и техническая характеристика основного и комплектующего оборудования, приборов, арматуры материалов кабельных и других изделий	Тип марка оборуд. катал. № черт № опр. листа мат. обор	Завод-изготовитель для импортного оборудования - страна, фирма.	Единица измерения: Наименование	Единица измерения: Код	Код оборудования материалов	Потребность по проекту	Цена единицы, тыс. руб.	Потребность на пусковой комплекс	Обеспеч. наличие на 01.01 планового года: в т.ч. на складе	Заявленная потребность на планир. год	Принятая потребность на 19 год: Всего	в т.ч. по кварталам: I	II	III	IV	Стоимость Всего тыс. руб.
1	2	3	4	5	6	7	8	9	10	11	12	13	14	15	16	17	18	19
18		Реле времени пневматическое, ~ 220в, 2.5А 50Гц 13+1р к-ты	РВП 72 2121 - 0044		шт.			3										
19		Реле времени пневматическое ~220В, 2.5А 50Гц, 13+1р к-ты с в/в, 13+1р без в/в	РВП72 - 3221-0044		шт.			1										
20		Реле времени, ~ 220В, 13+1р к-ты с в/в, 13+1р к-ты без в/в, выдержка времени 10 мин, 4 часа	РВ4-544		шт.			1										
21		Реле времени, ~ 110В, 13+1р к-т с выдержкой времени	РЭВ-812		шт.			1										
22		Реле времени, ~ 220В в/в 1. 20с, 1п+1з с выдержкой времени + 1 врем. замык. к-ты	ЭВ-248		шт.			2										
23		Пускатель магнитный закрытого исполнения, нереверсивный, ~ 220В, 2р+5з к-ты	ПМЕ-121		шт.			1										

903-4-26

Унифицированные инженерные сооружения размещаемые в жилых кварталах (тепловые узлы, т.п., насосные) для строительства на территории БССР

ЦТП для нужд ГВиО и ВОП производительностью до 500 м³ Стены из кирпича

Заказная спецификация на щиты и пульты

Стадия	Лист	Листов
Р	82	

БЕЛГОСПРОЕКТ г. Минск

Привязан

Инв №

Начотд	Хохановский		15.9.81
Гл. спец. отд	Корщун		15.9.81
Зам. р. сек.	Сенькин		15.9.81
Рук. гр.	Мазо		15.9.81
Ст. инж.	Пупцур		15.9.81

1119-05 Формат 12

Заказная спецификация № ____

Предприятие _____ (наименование)

Объект (производственная мощность)

Всего листов 6

лист № 6

№№ пп	№ пол. по технолог. схеме; место устан.	Наименование и техническая характеристика основного и комплектующего оборудования, приборов, арматуры, материалов, кабельных и других изделий	Тип и марка оборуд. каталог № черт. № опр. листа Материалы оборудов	Завод-изготовитель для импортного оборудования, страна, фирма	Единица измерения: Наименование	Единица измерения: код	Код оборудования, материалов	Потребность по проекту	Цена единицы, тыс. руб.	Потребность на пусковой комплекс	Ожидаемое наличие на начало планир. года: т. ч. на складе	Заявленная потребность на планируемый год	Всего	Принятая потребность на 19 г.: в т. ч. по кварталам I	II	III	IV	Стоимость всего тыс. руб.
1	2	3	4	5	6	7	8	9	10	11	12	13	14	15	16	17	18	19
24		Предохранитель трубчатый Iпл. вст = 0,5 А	ПТ		шт			1										
25		Резистор переменный 50 Вт, 4,7 ком	ПЭВР-50		шт.			2										
26		Резистор, 25 Вт, 2,4 ком	ПЭВ-25		шт			3										
27		Конденсатор, 600 В, 4 мкф	МБГО-2		шт.			1										
28		Патрон резьбовой потолочный Е 27ФП	ЭП-5 инд 03130		шт.			2										
29		Лампа коммутаторная к арматуре АСКМ ~ 248 90 мА	КМ24-90		шт.			3										
		б) Изделия разные																
30		Щиток электропитания	ЭЩП-4		шт.			2										
		Iпл. вст - 0,5 А - 7 шт																
		Iпл. вст - 4 А - 1 шт.																
31		Блок зажимов	Б 3-10		шт.			20										
32		Перемычка			шт.			14										
33		Упор			шт.			12										
34		Рамка для надписей			шт.			56										
35		Катушка подвесочная	КП1-2,5		шт.			4										

Привязан

Инв №:

Нач. отд.	Лохановский	15.9.81
Гл. спец. отд.	Горшун	15.9.81
Рук. сект.	Баук	16.9.81
Зам. р.с.	Сенькин	15.9.81
Рук. гр.	Мазо	15.9.81
Ст. инж.	Пумпур	15.9.81

903-4-26

Унифицированные инженерные сооружения размещаемые в жилых кварталах (тепловые узлы, тп, насосные) для строительства на территории БССР

ЦТП для нужд ГВиО и ВСП производительностью до 500 м³/час Стены из кирпича

Заказная спецификация на щиты и пульты.

Стадия	Лист	Листов
Р	А 2	

БЕЛГОСПРОЕКТ г. Минск

1119-05 Формат 12

Инв. № подл. | Подпись и дата | Взам. инв. №

Поз.	Обозначение	Наименование	Кол	Примеч.
		Детали		
1	ТМ3-100-77	Рейка Р1	23	ТМ3-1-77
1а	ТМ3-101-77	Рейка Р6	1	ТМ3-1-77
		Стандартные изделия		
2		Шкаф щита		
		ЩШ-3Д-I-800х600 УЧ1Р30	1	
		ОСТ 36 13-76		
3		Переключатель пакетный ПП 2-10/Н2	1	ТМ3-14-77
		ОСТ 16.0526.001-77		
4		Выключатель пакетный ПВ 1-10	2	ТМ3-14-77
		ОСТ 16.0526-001-77		
5		Резистор ПЭВ-25 ГОСТ 6513-75	3	ТМ3-19-77
6		Резистор ПЭВР-50 ГОСТ 6513-75	2	ТМ3-19-77
7		Патрон резьбовой потолочный ЭП-5 Е27 ФП	1	
		инд. 03130 ГОСТ 2746.4-80		

Привязан

Инв. №

Изм.	Лист	№ докумен.	Подпись	Дата
Нач. отд.	Колановский			15.9.81
Гл. специал.	Коршун			15.9.81
Рук. сект.	Баул			15.9.81
Зомрукс	Семыкин			15.9.81
Рук. гр.	Маза			15.9.81
Ст. инж.	Лобко			15.9.81

903-4-26 А3

Унифицированные инженерные сооружения, размещаемые в жилых кварталах (тепловые узлы, т.п., насосные) для строительства на территории БССР

ЦТП для нужд ГВ и О и ВПП производительностью до 500 м³/ч стены из кирпича

Лит.	Лист	Листов
Р	1	28

Щит автоматики ЦТП. Общий вид

БЕЛГОСПРОЕКТ г. Минск

Копировал Формат 11

Поз.	Обозначение	Наименование	Кол.	Примеч.
		Прочие изделия		
8		Прибор регулирующий Т48-1	1	
9		Переключатель универсальный УП5312С29	7	
		ТУ16-524.074-75		
10		Переключатель универсальный УП5312-И43	3	
		ТУ16-524.074-75		
11		Переключатель универсальный УП5314-Б53	1	
		ТУ16-524074-75		
12		Кнопка КЕ-011УЗ, исп.5, красный толкатель, ТУ 16.526.407-76	6	
13		Кнопка КЕ-011УЗ, исп.4, черный толкатель, ТУ16.526.407-76	7	
14		Кнопка КЕ-011УЗ, исп.4, красный толкатель ТУ16.526.407-76	1	
15		Свободный номер		
16		Переключатель типа „Тумблер"	2	
		Т81-4 УСО.360.049ТУ		
17		Арматура сигнальная АСКМ	3	
		ТУ16-535.930-76.		
18		Реле промежуточное электромагнитное	10	ТМ3-13-77
		РПУ2-362223 ТУ16-523.331-71 ~220В		
19		Реле промежуточное электромагнитное	6	ТМ3-13-77
		РПУ0-961 ТУ16-523.295-75 ~220В		
20		Реле времени пневматическое ~220В	3	ТМ3-13-77
		РВП72-2121 ТУ16-523.472-74		

Привязан

Инв. №

Инв. № подл. | Подпись и дата

Изм.	Лист	№ докум.	Подп.	Дата

903-4-26 А3

Лист 2

Копировал Са 1119-05 Формат 11

Поз.	Обозначение	Наименование	Кол.	Примеч.
21		Реле времени РЭВ-812-1108, ТУ16-523, 455 74	1	ТМ3-13-77
22		Реле времени ЭВ-218-220В, ТУ16 523, 158 75	2	ТМ3-13-77
23		Указатель на реле РУ21у/0,05, ~220В	12	
24		Реле времени 2РВМ, ~220В	1	
25		Щиток электропитания ЭЩП-4	2	
		ТУ36.1270-73 I пл вст. 4А-1шт, I пл вст. 0,5А-7шт		
26		Предохранитель ПТ I пл вст. 0,5А	1	ТМ3-14-77
		ТУ36 1101 71		
27		Конденсатор МБГО-2 ОЖО 462.023 ТУ	1	
28		Блок зажимов Б310	9	
		ТУ36 1750-74		
29		Упор ТУ36 1751-74	4	
30		Перемычка ТУ36.1752-74	7	
31		Рамка 66×26	41	
		ТУ36 1130-74		
32		Пускатель магнитный ПМЕ-121	1	
		~220В		
		Материалы		
		Провод 380 ГОСТ 6323-79		
33		ПВ1 0,5	140м	
34		ПВ3 0,5	10м	
35		ПВ1 1,5	5м	

Привязан

Инв. №

Изм. | Лист | № докум. | Подп. | Дата

903-4-26 А3 Лист 3

Формат 11

Инв. № подл. | Подпись и дата

Таблица надписи на табло и в рамках

№ надписи	Надпись	Кол.
	рамка 66×26	
1	Нижний уровень	1
2	Средний уровень	1
3	Верхний уровень	1
4	Регулятор отпуска тепла	1
5	Резерв	1
6	Схема предупредительной сигнализации нет напряжения	1
7	ЦТП Затопление	1
8	Температура воды ГВС отклонение от нормы	1
9	Циркуляционные насосы ГВС Авария	1
10	Циркуляционные насосы отопления Авария	1
11	Подпиточные насосы Авария	1
12	Давление прямой сетевой воды Отклонение от нормы	1
13	Давление обратной сетевой воды отклонение от нормы	1
14	Давление системы ГВС Отклонение от нормы	1
15	Схема аварийной сигнализации нет напряжения	1
16	Сигнализация Временная задержка срабатывания	1
17	Подпиточные насосы	1
18	Циркуляционные насосы ГВС	1
19	Ручное 0 автоматическое	1
20	Ручное 0 автоматическое	1

Продолжение таблицы

№ надписи	Надпись	Кол.
21	Ручное 0 автоматическое	1
22	Ручное 0 автоматическое	1
23	Циркуляционные насосы отопления	1
24	Соленоидный вентиль	1
25	Ручное 0 АВР	1
26	Ручное 0 АВР	1
27	ВКЛ откл.	1
28	Сигнализация уровня в кл. откл.	1
29	Съем аварийного сигнала	1
30	Ввод питания №1	1
31	Ввод питания №2	1
32	Освещение щита	1
33	Циркуляционные насосы ГВС	1
34	Циркуляционные насосы отопления	1
35	Подпиточные насосы	1
36	Резерв	1
37	Схема аварийной сигнализ.	1
38	Схема предупредит. сигнал.	1
39	Резерв	1
40	Резерв	1
41	Расширительный бак	1

Привязан

Инв. №

Изм. | Лист | № докум. | Подп. | Дата

903-4-26 А3 Лист 4

Копировала Лившиц 1119-05 Формат 11

Инв. № подл. | Подпись и дата

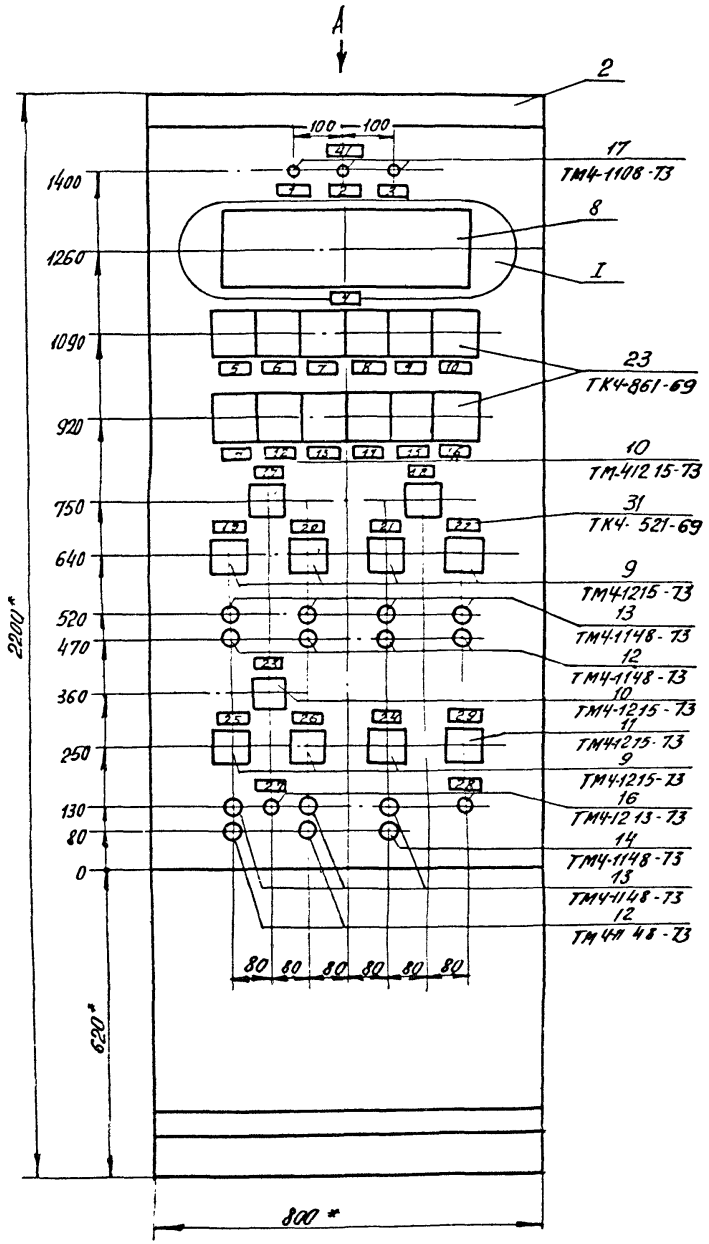

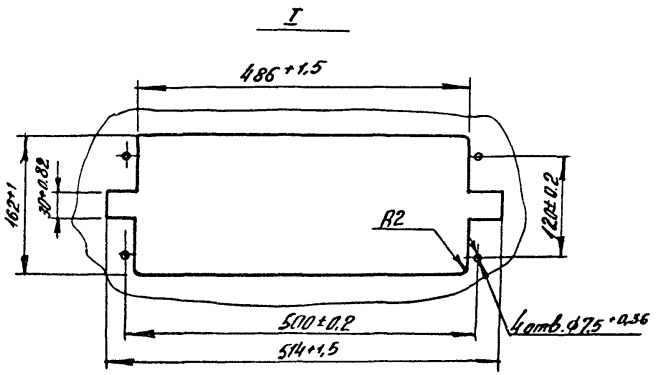

1.* Размеры для справок

2. Покрытие - Вариант 3. ОСТ 36. 13-76.

3. Таблицы соединений и подключений выполнены на основании схем А5...А12.

Вид А

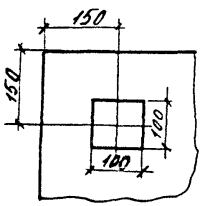

Привязан

Инв. №

Изм.	Лист	№ докум.	Подп.	Дата	903-4-26 А3	Лист 5

Инв. № подл. | Подпись и дата

1119-05 формат 12

Вид на внутренние плоскости

Левая стенка | Передняя стенка | Правая стенка

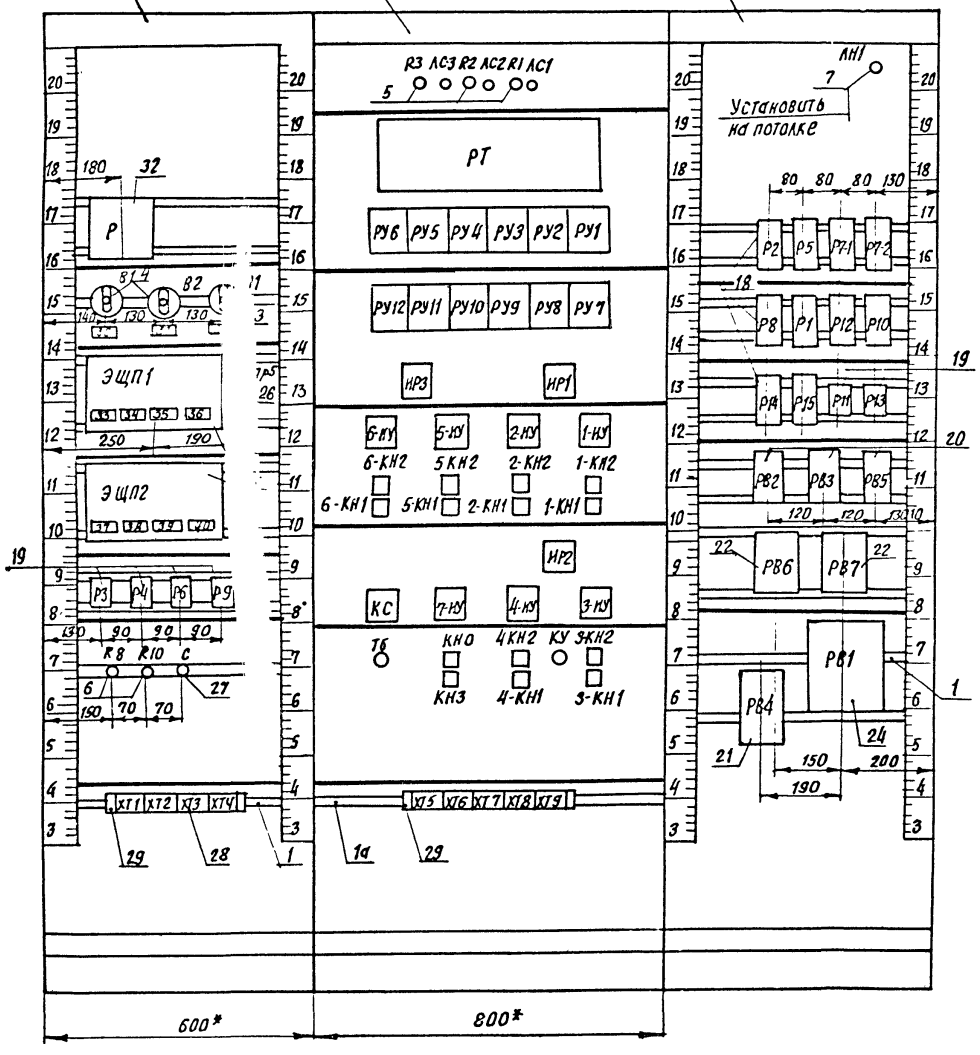

поз. 6

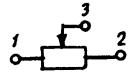

поз. 25

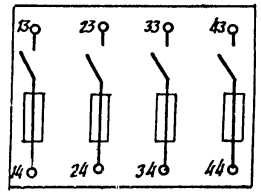

поз. 32

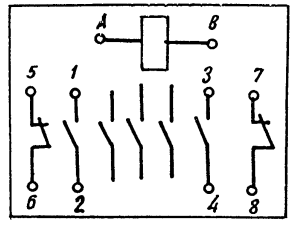

поз. 21

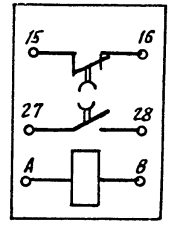

Привязан

Инв. №

Изм.	Лист	№ докум.	Подпись	Дата	903-4-26	А3	Лист 6

Копировал Ф1 1119-05 Формат 12

Инв. № подл. | Подпись и дата

САПР "Прима" В. С. 3 = 80 Таблица 2

соединения проводок

Проводник	Откуда идет	Куда поступает	Данные провода	Примечание
N	Р/В	Р3/10	ПВ1. 0,5	
N	Р3/10	Р4/10	ПВ1. 0,5	
N	Р4/10	Р6/10	ПВ1, 0,5	
N	Р6/10	Р9/10	ПВ1. 0,5	
N	Р9/10	R8/2	ПВ1. 0,5	
N	R8/3	R10/2	ПВ1. 0,5	
N	R10/3	ХТ4/2	ПВ1. 0,5	
N	ХТ4/1	ЛС3/2	ПВ1. 0,5	
N	ЛС3/2	ЛС2/2	ПВ1. 0,5	
N	ЛС2/2	ЛС1/2	ПВ1. 0,5	
N	ЛС1/2	РТ/Х3/2	ПВ3. 0,5	
N	РТ/Х3/2	ХТ8/2	ПВ3. 0,5	
N	ХТ8/1	ЛН1/2	ПВ1. 0,5	
N	ЛН1/2	Р2/2	ПВ1. 0,5	
N	Р2/2	Р5/2	ПВ1. 0,5	
N	Р5/2	Р7-1/2	ПВ1. 0,5	
N	Р7-1/2	Р7-2/2	ПВ1. 0,5	
N	Р7-2/2	Р8/2	ПВ1. 0,5	

Привязан

Инв. №

Изм.	Лист	№ докум.	Подпись	Дата
Нач отд	Кохановский			15.9.81
Гл. спец отд	Коршун			15.9.81
Рук. сект.	Баух			15.9.81
Зам р сек	Сенькин			15.9.81
Рук. гр.	Мазо			15.9.81
Ст инж	Лобко			15.9.81

903-4-26 А3

Унифицированные инженерные сооружения, размещаемые в жилых кварталах (тепловые узлы, т. п. насосные) для строительства на территории БССР

ЦТП для нужд ГВиО и В[illegible] производительностью до [illegible] м/ч стены из кирпича.

Лит.	Лист	Листов
Р	7	

Щит автоматики ЦТП. Общий вид.

ЦЕЛГОСПРОЕКТ г Минск

Подпись и дата

Инв. № подл.

Копировала [illegible] Формат 11

Продолжение табл. 2

Проводник	Откуда идет	Куда поступает	Данные провода	Примечание
N	Р8/2	Р1/2	ПВ1. 0,5	
N	Р1/2	Р12/2	ПВ1. 0,5	
N	Р12/2	Р10/2	ПВ1. 0,5	
N	Р10/2	Р14/2	ПВ1. 0,5	
N	Р14/2	Р15/2	ПВ1. 0,5	
N	Р15/2	Р11/10	ПВ1. 0,5	
N	Р11/10	Р13/10	ПВ1. 0,5	
N	Р13/10	РВ2/В	ПВ1. 0,5	
N	РВ2/В	РВ3/В	ПВ1. 0,5	
N	РВ3/В	РВ5/В	ПВ1. 0,5	
N	РВ5/В	РВ6/В	ПВ1. 0,5	
N	РВ6/В	РВ7/В	ПВ1. 0,5	
N	РВ7/В	РВ1/5	ПВ1. 0,5	
Г-101	РВ1/3	РВ2/27	ПВ1. 0,5	
Г-101	РВ2/27	Р1/15	ПВ1. 0,5	
Г-101	Р1/15	Р2/18	ПВ1. 0,5	
Г-101	Р2/18	ХТ1/2	ПВ1. 0,5	
Г-101	ХТ1/3	ЭШП1/14	ПВ1. 0,5	
П-101	ЭШП1/34	ХТ4/4	ПВ1. 0,5	
П-101	ХТ4/3	7-ИУ/5	ПВ1. 0,5	
П-101	7-ИУ/1	ТБ/1	ПВ1. 0,5	
П-101	ТБ/1	Р7-1/15	ПВ1. 0,5	
П-101	Р7-1/15	Р8/18	ПВ1. 0,5	

Привязан

Инв. №

Изм	Лист	№ докум.	Подпись	Дата

903-4-26 А3 Лист 8

Подпись и дата

Инв. N подл.

Копировала: [illegible] 1119-05 Формат 11

продолжение табл. 2

проводник	откуда идет	куда поступает	данные провода	примечание
П-101	Р8/18	РВ5/27	ПВ1 0.5	
П-125	РВ5/А	Р9/7	ПВ1. 0.5	
П-124	Р9/4	Р7-1/17	ПВ1. 0.5	
П-106	Р7-1/18	ХТ4/5	ПВ1. 0.5	
П-105	ХТ4/10	Р7-1/1	ПВ1. 0.5	
П-105	Р7-1/16	Р7-2/1	ПВ1 0,5	
5-8	Р7-2/18	Р8/6	ПВ1. 0.5	
П-127	Р8/16	КС/7	ПВ1. 0.5	
Г-106	КС/4	РВ2/28	ПВ1. 0.5	
Г-106	РВ2/28	Р2/1	ПВ1 0.5	
Г-105	РВ2/А	Р4/7	ПВ1.0.5	
Г-104	Р4/4	Р1/17	ПВ1. 0.5	
Г-103	Р1/1	Р3/7	ПВ1. 0.5	
Г-108	Р3/11	ХТ1/1	ПВ1. 0.5	
Г-109	ХТ1/4	Р4/11	ПВ1. 0.5	
0-102	Р6/4	КУ/4	ПВ1. 0.5	
3-7	КУ/5	Р5/6	ПВ1. 0.5	
0-105	Р5/16	КС/5	ПВ1. 0.5	
Г-107	КС/3	Р2/16	ПВ1. 0.5	
1-10	Р2/8	ИР1/6	ПВ1. 0.5	
1-1	ИР1/5	1-КН1/3	ПВ1. 0.5	
1-1	1-КН1/3	ХТ5/1	ПВ1. 0.5	
1-3	ХТ5/3	1-КН2/2	ПВ1. 0.5	
1-3	1-КН2/2	1-НУ5/5	ПВ1. 0.5	

привязан

Инв. №

Изм. Лист № докум. Подпись Дата

903-4-26 А3 Лист 9

Формат 11

продолжение табл. 2

проводник	откуда идет	Куда поступает	Данные провода	Примечание
1-4	1-НУ/2	ХТ5/4	ПВ1. 0.5	
3-1	ХТ5/5	3-КН1/3	ПВ1. 0.5	
3-1	3-КН1/3	ИР2/5	ПВ1. 0.5	
3-6	ИР2/4	Р5/4	ПВ1 0.5	
3-9	Р5/8	ИР2/6	ПВ1. 0.5	
4-1	ИР2/1	4-КН1/3	ПВ1. 0.5	
4-1	4-КН1/3	ХТ7/1	ПВ1. 0.5	
4-3	ХТ7/3	4-КН2/2	ПВ1. 0.5	
4-3	4-КН2/2	4-НУ/5	ПВ1. 0.5	
4-4	4-НУ/2	ХТ7/4	ПВ1. 0.5	
6-1	ХТ7/5	6-КН1/3	ПВ1. 0.5	
6-1	6-КН1/3	ИР3/1	ПВ1. 0.5	
5-1	ИР3/5	5-КН1/3	ПВ1. 0.5	
5-1	5-КН1/3	ХТ5/9	ПВ1. 0.5	
3-3	ХТ5/7	3-КН2/2	ПВ1. 0.5	
3-3	3-КН2/2	3-НУ/5	ПВ1. 0.5	
3-4	3-НУ/2	ХТ5/8	ПВ1. 0.5	
5-2	ХТ5/10	5-КН2/1	ПВ1. 0.5	
5-2	5-КН2/1	5-КН1/4	ПВ1. 0.5	
2-2	2-КН1/4	2-КН2/1	ПВ1. 0.5	
2-2	2-КН2/1	ХТ6/4	ПВ1. 0.5	
2-1	ХТ6/3	2-КН1/3	ПВ1. 0.5	
2-1	2-КН1/3	ИР1/1	ПВ1. 0.5	

привязан

Инв. №

Инв. № подл. Подпись и дата

Изм. Лист № докум. Подпись Дата

903-4-26 А3 Лист 10

Копировал Лившиц 1119-05 Формат 11

Продолжение табл. 2

Проводник	Откуда идет	Куда поступает	Данные провода	Примечание
1-7	ИР1/4	Р2/4	ПВ1. 0,5	
1-8	Р2/6	Р1/5	ПВ1. 0,5	
2-8	Р1/18	Р2/5	ПВ1. 0,5	
2-10	Р2/7	ИР1/2	ПВ1. 0,5	
2-7	ИР1/8	Р2/3	ПВ1. 0,5	
502	Р2/17	РУ5/1	ПВ1. 0,5	
404	РУ4/6	РУ3/6	ПВ1. 0,5	
404	РУ3/6	РУ2/6	ПВ1. 0,5	
404	РУ2/6	РУ1/6	ПВ1. 0,5	
404	РУ1/6	Р11/11	ПВ1. 0,5	
404	Р11/11	РВ6/37	ПВ1. 0,5	
401	РВ6/27	Р11/4	ПВ1. 0,5	
401	Р11/4	Р15/11	ПВ1. 0,5	
401	Р15/11	Р10/1	ПВ1. 0,5	
401	Р10/1	КС/1	ПВ1. 0,5	
401	КС/1	ХТ2/6	ПВ1. 0,5	
401	ХТ2/7	ЭШП2/14	ПВ1. 0,5	
501	ЭШП2/24	ХТ2/5	ПВ1. 0,5	
501	ХТ2/4	КС/9	ПВ1. 0,5	
501	КС/9	Р2/15	ПВ1. 0,5	
501	Р2/15	Р5/15	ПВ1. 0,5	
501	Р5/15	Р8/15	ПВ1. 0,5	
501	Р8/15	Р10/11	ПВ1. 0,5	

Привязан

Инв. №

Изм. | Лист | № документ. | Подпись | Дата

903-4-26 А3 Лист 11

Копировал Сг, формат 11

Продолжение табл. 2

Проводник	Откуда идет	Куда поступает	Данные провода	Примечание
601	Р10/11	Р15/1	ПВ1. 0,5	
501	Р15/1	Р13/4	ПВ1. 0,5	
501	Р13/4	РВ7/27	ПВ1. 0,5	
520	РВ7/28	Р14/1	ПВ1. 0,5	
521	Р14/16	КС/10	ПВ1. 0,5	
603	Р14/15	ХТ7/5	ПВ1. 0,5	
6-3	ХТ7/7	6-КН2/2	ПВ1. 0,5	
6-3	6-КН2/2	6-ИУ/5	ПВ1. 0,5	
6-4	6-ИУ/2	ХТ7/8	ПВ1. 0,5	
604	ХТ7/10	Р14/17	ПВ1. 0,5	
405	Р15/13	РУ2/1	ПВ1. 0,5	
515	РУ11/1	Р10/13	ПВ1. 0,5	
412	Р11/1	РВ6/4	ПВ1. 0,5	
413	РВ6/28	Р12/16	ПВ1. 0,5	
414	Р12/18	КС/2	ПВ1. 0,5	
0-104	КС/6	Р5/1	ПВ1. 0,5	
0-104	Р5/1	РВ3/28	ПВ1. 0,5	
0-103	РВ3/А	Р6/7	ПВ1. 0,5	
0-106	Р6/11	ХТ8/7	ПВ1. 0,5	
804	ХТ8/3	РТ/Х3/1	ПВ3. 0,5	
804	РТ/Х3/1	ЭШП2/43	ПВ3. 0,5	
804	ЭШП2/13	ЭШП1/43	ПВ1. 0,5	
804	ЭШП1/13	Р/2	ПВ1. 0,5	

Привязан

Инв. №

Изм. | Лист | № докум. | Подп. | Дата

903-4-26 А3 Лист 12

Копировал Сг, 1119-05 формат 11

Инв. № подл. | Подпись и дата

продолжение табл. 2

проводник	откуда идет	куда поступает	данные провода	примечание
803	Р/5	В1/А1	ПВ1. 0.5	
А801	В1/С1	П1/1А1	ПВ1. 0.5	
А802	П1/2А1	В2/С1	ПВ1. 0.5	
805	В2/А1	Р/А	ПВ1. 0.5	
810	Т/С1	ПР5/2	ПВ1 0.5	
811	ПР5/1	ХТ8/4	ПВ1. 0.5	
811	ХТ8/4	АН1/1	ПВ1. 0.5	
4-6	Р5/3	ИР2/8	ПВ1. 0.5	
4-9	ИР2/2	Р5/1	ПВ1. 0.5	
4-7	Р5/5	КУ/1	ПВ1 0.5	
4-8	КУ/2	4-ИУ/1	ПВ1 0.5	
3-8	3-ИУ/1	КУ/6	ПВ1. 0.5	
3-2	3-ИН1/4	3-КН2/1	ПВ1 0.5	
3-2	3-КН2/1	ХТ5/6	ПВ1 0.5	
1-2	ХТ5/2	1-КН2/1	ПВ1. 0.5	
1-2	1-КН2/1	1-КН1/4	ПВ1. 0.5	
П-119	7-ИУ/2	РТ-1/5	ПВ1. 0.5	
П-118	РТ-1/7	КН0/2	ПВ1. 0.5	
П-118	КН0/2	ХТ3/6	ПВ1. 0.5	
П-121	ХТ3/5	РВ4/27	ПВ1. 0.5	
П-115	РВ4/А	ХТ3/8	ПВ1. 0.5	
П-115	ХТ3/8	С/1	ПВ1 0.5	
П-116	С/2	ХТ3/7	ПВ1. 0.5	

привязан

Инв. №

Изм. Лист № докум. Подпись Дата

903-4-26 А3 Лист 13

продолжение табл. 2

проводник	Откуда идет	куда поступает	данные провода	примечание
П-11/6	ХТ3/7	РВ4/8	ПВ1, 0.5	
519	РВ7/А	Р13/1	ПВ1. 0.5	
О-101	РВ3/27	Р5/18	ПВ1. 0.5	
О-101	Р5/18	ХТ8/6	ПВ1. 0.5	
О-101	ХТ8/6	КУ/3	ПВ1. 0.5	
О-101	КУ/3	Эшп1/24	ПВ1. 0.5	
Г-102	Р3/4	РВ1/2	ПВ1 0.5	
504	РВ7/37	Р13/11	ПВ1. 0.5	
504	Р13/11	РУ7/6	ПВ1. 0.5	
504	РУ7/6	РУ8/6	ПВ1. 0.5	
504	РУ8/6	РУ9/6	ПВ1. 0.5	
504	РУ9/6	РУ10/6	ПВ1. 0.5	
504	РУ10/6	РУ11/6	ПВ1. 0.5	
504	РУ11/6	РУ12/6	ПВ1. 0.5	
504	РУ12/6	РУ5/6	ПВ1. 0.5	
504	РУ5/6	РУ6/6	ПВ1. 0.5	
505	РУ6/1	Р5/17	ПВ1. 0.5	
П-122	РТ-1/3	КН3/2	ПВ1. 0.5	
П-122	КН3/2	ХТ3/4	ПВ1. 0.5	
311	ХТ3/3	РТ/Х3/9	ПВ3 0.5	
312	РТ/Х3/10	ХТ3/2	ПВ3 0.5	
313	ХТ3/1	РТ/Х2/11	ПВ3 0.5	
314	РТ/Х2/12	ХТ2/10	ПВ3 0.5	

привязан

Инв. №

Инв. № подл. | Подпись и дата | Взам. инв. №

Изм. Лист № докум. Подпись Дата

903-4-26 А3 Лист 14

Продолжение табл. 2

Проводник	Откуда идет	Куда поступает	Данные провода	Примечание
407	ХТ2/3	РУ3/1	ПВ1. 0,5	
513	РУ10/1	ХТ2/8	ПВ1. 0,5	
409	ХТ2/9	РУ4/1	ПВ1. 0,5	
П-100	Лс1/1	R1/2	ПВ1. 0,5	
П-108	R1/1	ХТ4/7	ПВ1. 0,5	
П-111	ХТ4/6	R2/1	ПВ1. 0,5	
П-112	R2/2	Лс2/1	ПВ1. 0,5	
П-113	ХТ4/5	R3/1	ПВ1. 0,5	
П-114	R3/2	Лс3/1	ПВ1. 0,5	
П-128	ХТ3/9	Р9/11	ПВ1. 0,5	
411	R8/1	РВ5/38	ПВ1. 0,5	
522	РВ7/38	R10/1	ПВ1. 0,5	
509	ХТ2/2	РУ8/1	ПВ1. 0,5	
507	РУ7/1	Р8/17	ПВ1. 0,5	
5-10	Р8/8	ИР3/6	ПВ1. 0,5	
5-7	ИР3/4	Р8/4	ПВ1. 0,5	
6-10	Р8/7	ИР3/2	ПВ1. 0,5	
6-7	ИР3/8	Р8/3	ПВ1. 0,5	
6-8	Р8/5	Р7-2/15	ПВ1. 0,5	
5-9	Р7-2/16	5-НУ/1	ПВ1. 0,5	
5-3	5-НУ/5	5-КН2/2	ПВ1. 0,5	
5-3	5-КН2/2	ХТ6/1	ПВ1. 0,5	

Инв. № подл. | Подпись и дата

Привязан

Инв. №

Изм. | Лист | № докум. | Подпись | Дата

903-4-26 А3 Лист 15

Копировал | Формат А4

Продолжение табл. 2

Проводник	Откуда идет	Куда поступает	Данные провода	Примечание
2-3	ХТ6/5	2-КН2/2	ПВ1. 0,5	
2-3	2-КН2/2	2-НУ/5	ПВ1. 0,5	
2-4	2-НУ/2	ХТ6/6	ПВ1. 0,5	
601	ХТ6/7	Р12/15	ПВ1. 0,5	
602	Р12/17	ХТ6/9	ПВ1. 0,5	
5-4	ХТ6/2	5-НУ/2	ПВ1. 0,5	
2-9	2-НУ/1	Р1/16	ПВ1. 0,5	
1-9	Р1/7	1-НУ/1	ПВ1. 0,5	
6-2	6-КН1/4	6-КН2/1	ПВ1. 0,5	
6-2	6-КН2/1	ХТ7/6	ПВ1. 0,5	
4-2	ХТ7/2	4-КН2/1	ПВ1. 0,5	
4-2	4-КН2/1	4-КН1/4	ПВ1. 0,5	
6-9	Р7-2/17	6-НУ/1	ПВ1. 0,5	
П-117	7-НУ/6	КНО/1	ПВ1. 0,5	
П-117	КНО/1	КН3/1	ПВ1. 0,5	
П-126	КС/8	Р8/1	ПВ1. 0,5	
П-126	Р8/1	РВ5/28	ПВ1. 0,5	
П-107	ТБ/2	ХТ4/8	ПВ1. 0,5	
511	РУ9/1	ХТ2/1	ПВ1. 0,5	
земля	Р/зем.	рейка/зем	ПВ1. 1,5	
земля	Эшп1/зем	рейка/зем	ПВ1. 1,5	
земля	Эшп2/зем	рейка/зем	ПВ1. 1,5	
земля	РТ/зем	рейка/зем	ПВ1. 1,5	

Инв. № подл. | Подпись и дата

Привязан

Инв. №

Изм. | Лист | № докум. | Подпись | Дата

903-4-26 А3 Лист 16

Копировал | 1119-05 | Формат А4

Продолжение табл. 2

Проводник	Откуда идет	Куда поступает	Данные провода	Примечание
Земля	РВ1/Зем.	Рейка/Зем	ПВ1. 1.5	
Земля	Рейка/Зем	Каркас/Зем	ПВ1. 1.5	
805	Р/1	Р/А	ПВ1. 0.5	
804	Р/6	Р/2	ПВ1. 0.5	
804	Эшп1/13	Эшп1/23	ПВ1. 0.5	
804	Эшп1/23	Эшп1/33	ПВ1. 0.5	
804	Эшп1/33	Эшп1/43	ПВ1. 0.5	
804	Эшп2/13	Эшп2/23	ПВ1 0.5	
804	Эшп2/23	Эшп2/33	ПВ1 0.5	
804	Эшп2/33	Эшп2/43	ПВ1 0.5	
N	R8/3	R8/2	ПВ1 0.5	
N	R10/3	R10/2	ПВ1. 0.5	
Г-101	Хт1/3	Хт1/2	ПВ1. 0.5	
501	Хт2/4	Хт2/5	ПВ1. 0.5	
401	Хт2/7	Хт2/6	ПВ1. 0.5	
П-101	Хт4/3	Хт4/4	ПВ1. 0.5	
N	Хт4/1	Хт4/2	ПВ1. 0.5	
318	РТ/Х2/21	РТ/Х2/23	ПВ3. 0.5	
317	РТ/Х2/17	РТ/Х2/18	ПВ3. 0.5	
317	РТ/Х2/18	РТ/Х2/20	ПВ3 0.5	
316	РТ/Х2/24	РТ/Х2/26	ПВ3. 0.5	
315	РТ/Х1/38	РТ/Х1/39	ПВ3. 0.5	
303	РТ/Х1/27	РТ/Х1/3	ПВ3. 0.5	

Привязан

Инв. №

Изм. Лист № докум. Подп. Дата

903-4-26 А3 Лист 17

Инв. № подл. | Подпись и дата

Формат 11

Продолжение табл. 2

Проводник	Откуда идет	Куда поступает	Данные провода	Примечание
303	РТ/Х1/3	РТ/Х1/6	ПВ3. 0.5	
303	РТ/Х1/6	РТ/Х1/9	ПВ3. 0.5	
303	РТ/Х1/9	РТ/Х1/12	ПВ3. 0.5	
303	РТ/Х1/12	РТ/Х1/15	ПВ3. 0.5	
303	РТ/Х1/15	РТ/Х1/18	ПВ3. 0.5	
303	РТ/Х1/18	РТ/Х1/21	ПВ3. 0.5	
303	РТ/Х1/21	РТ/Х1/24	ПВ3 0.5	
302	РТ/Х1/26	РТ/Х1/2	ПВ3. 0.5	
302	РТ/Х1/2	РТ/Х1/5	ПВ3. 0.5	
302	РТ/Х1/5	РТ/Х1/8	ПВ3. 0.5	
302	РТ/Х1/8	РТ/Х1/11	ПВ3 0.5	
302	РТ/Х1/11	РТ/Х1/14	ПВ3. 0.5	
302	РТ/Х1/14	РТ/Х1/17	ПВ3. 0.5	
302	РТ/Х1/17	РТ/Х1/20	ПВ3. 0.5	
302	РТ/Х1/20	РТ/Х1/23	ПВ3. 0.5	
301	РТ/Х1/25	РТ/Х1/1	ПВ3 0.5	
301	РТ/Х1/1	РТ/Х1/4	ПВ3 0.5	
301	РТ/Х1/4	РТ/Х1/7	ПВ3. 0.5	
301	РТ/Х1/7	РТ/Х1/10	ПВ3. 0.5	
301	РТ/Х1/10	РТ/Х1/13	ПВ3. 0.5	
301	РТ/Х1/13	РТ/Х1/16	ПВ3. 0.5	
301	РТ/Х1/16	РТ/Х1/19	ПВ3. 0.5	
301	РТ/Х1/19	РТ/Х1/20	ПВ3. 0.5	

Привязан

Инв. №

Изм. Лист № докум. Подп. Дата

903-4-26 А3 Лист 18

Инв. № подл. | Подпись и дата

1119-05 копировал Климич

Формат 11

Продолжение. табл. 2

Проводник	Откуда идет	Куда поступает	Данные провода	Примечание
506	РУ6/2	РУ6/4	ПВ1, 0.5	
503	РУ5/2	РУ5/4	ПВ1. 0,5	
410	РУ4/2	РУ4/4	ПВ1. 0,5	
408	РУ3/2	РУ3/4	ПВ1. 0,5	
406	РУ2/2	РУ2/4	ПВ1. 0,5	
403	РУ1/2	РУ1/4	ПВ1. 0,5	
519	РУ12/2	РУ12/4	ПВ1. 0,5	
516	РУ11/2	РУ11/4	ПВ1. 0,5	
514	РУ10/2	РУ10/4	ПВ1. 0,5	
512	РУ9/2	РУ9/4	ПВ1. 0,5	
510	РУ8/2	РУ8/4	ПВ1. 0,5	
508	РУ7/2	РУ7/4	ПВ1. 0,5	
5-1	ИР3/5	ИР3/3	ПВ1. 0,5	
6-1	ИР3/7	ИР3/1	ПВ1. 0,5	
2-1	ИР1/7	ИР1/1	ПВ1. 0,5	
1-1	ИР1/5	ИР1/3	ПВ1. 0,5	
6-4	6-НУ/2	6-НУ/6	ПВ1. 0,5	
5-4	5-НУ/6	5-НУ/2	ПВ1. 0,5	
2-4	2-НУ/2	2-НУ/6	ПВ1. 0,5	
1-4	1-НУ/2	1-НУ/6	ПВ1. 0,5	
П-101	Т-НУ/1	Т-НУ/5	ПВ1. 0,5	
4-1	ИР2/1	ИР2/7	ПВ1. 0,5	
3-1	ИР2/3	ИР2/5	ПВ1. 0,5	

Привязан

Инв. №

Изм. Лист № докум. Подп. Дата

903-4-26 А3

Лист 19

Копировал Сг, формат 11

Продолжение табл. 2

Проводник	Откуда идет	Куда идет	Данные провода	Примечание
4-4	4-НУ/2	4-НУ/6	ПВ1. 0,5	
3-4	3-НУ/2	3-НУ/6	ПВ1. 0,5	
602	ХТ6/10	ХТ6/9	ПВ1. 0,5	
601	ХТ6/7	ХТ6/8	ПВ1. 0,5	
N	ХТ8/1	ХТ8/2	ПВ1. 0,5	
П-105	Р7-1/16	Р7-1/1	ПВ1. 0,5	
413	Р12/1	Р12/16	ПВ1. 0,5	
П-116	РВ4/28	РВ4/18	ПВ1. 0,5	
Г-101	РВ1/3	РВ1/1	ПВ1. 0,5	
520	Р14/1	Р14/18	ПВ1. 0,5	

Привязан

Инв. №

Изм. Лист № докум. Подп. Дата

903-1-26 А3

Лист 20

Копировал Сг 1119-05 формат 11

Таблица 3
Подключение
проводок

проводник	вывод	Код	вывод	проводник
		Р		
* 805	АП	М	В	N
805	1П	М	П2	804 *
803	5	М	П6	804
		В1		
А 801	С1	3	А1	803
		В2		
А 802	С1	3	А1	805
		П1		
А 802	2А1	М	1А1	А 801
810	С1	М		
		ЭШП1		
* 804	13	М	14	Г- 101
* 804	23	М	24	О- 101
* 804	33	М	34	П- 101
* 804	43	М	44	816
		ПР5		
811	1	М	2	810
		ЭШП2		
* 804	13	М	14	401
* 804	23	М	24	501
* 804	33	М	34	817
* 804	43	М	44	818
		РВ1		
Г - 101	1П	М	2	Г - 102
* Г - 101	3П	М	5	N

продолжение таблицы 3

проводник	вывод	Код	вывод	проводник
		Р3		
Г- 102	4	Р	7	Г- 103
	4	Z	1	
	5	Р	8	
	5	Z	2	
	6	Р	9	
	6	Z	3	
Г- 108	11	К	10	N *
		Р4		
Г- 104	4	Р	7	Г- 105
	4	Z	1	
	5	Р	8	
	5	Z	2	
	6	Р	9	
	6	Z	9	
Г 109	11	К	10	N *
		Р6		
О- 102	4	Р	7	О- 103
	4	Z	1	
	5	Р	8	
	5	Z	2	
	6	Р	9	
	6	Z	3	

Привязан

Инв №

Подпись и дата

Инв № подл.

903 - 4 - 26 А3 Лист 21

Продолжение таблицы 3

проводник	вывод	Код	вывод	проводник
О- 106	11	К	10	N *
		Р9		
П- 124	4	Р	7	П - 125
	4	Z	1	
	5	8	8	
	5	Z	2	
	6	Р	9	
	6	Z	3	
П- 128	11	К	10	N *
		R8		
411	1	М	П2	N *
* N	3П	М		
		R10		
522	1	М	П2	N *
* N	3П	М		
		С		
П - 115	1	Н	2	П- 116
		ХТ1		
Г - 108	1	М	П2	Г - 101 *
* Г - 101	3П	М	4	Г - 109
		ХТ2		
511	1	М	2	509
407	3	М	П4	501 *
* 501	5П	М	П6	401 *
* 401	7П	М	6	513
409	9	М	10	314

Продолжение таблицы 3

проводник	вывод	Код	вывод	проводник
		ХТ3		
313	1	М	2	312
311	3	М	4	П- 122
П - 121	5	М	6	П- 118
* П- 116	7	М	8	П- 115 *
П - 128	9	М		
		ХТ4		
* N	1П	М	П2	N *
* П- 101	3П	М	П4	П - 101
П- 113	5	М	6	П- 111
П 108	7	М	8	П- 107
П- 106	9	М	10	П 105
		Р3		
П- 113	1	Н	2	П- 114
		ЛС3		
П- 114	1	Н	2	N *
		R2		
П - 111	1	Н	2	П- 112
		ЛС2		
П - 112	1	Н	2	N *
		R1		
П- 108	1	Н	2	П- 100

Привязан

Инв №

Подпись и дата

Инв № подл.

Изм. Лист № докум. Подп. Дата

903 - 4 - 26 А3 Лист 22

Копировала Лившиц 1119-05 формат 11

Продолжение таблицы 3

Проводник	Вывод	Код	Вывод	проводник
		ПС1		
П-1СО	1	Н	2	N*
		РТ		
301	ПХ1/25	М	ПХ1/1	301
301	ПХ1/4	М	ПХ1/7	301
301	ПХ1/10	М	ПХ1/13	301
301	ПХ1/16	М	ПХ1/19	301
301	ПХ1/22	М	ПХ1/26	302
302	ПХ1/2	М	ПХ1/5	302
302	ПХ1/8	М	ПХ1/11	302
302	ПХ1/14	М	ПХ1/17	302
302	ПХ1/20	М	ПХ1/23	302
303	ПХ1/27	М	ПХ1/3	303
303	ПХ1/6	М	ПХ1/9	303
303	ПХ1/12	М	ПХ1/5	303
303	ПХ1/18	М	ПХ1/21	303
303	ПХ1/24	М		
315	ПХ1/38	М	ПХ1/39	315
316	ПХ2/24	М	ПХ2/26	316
317	ПХ2/17	М	ПХ2/18	317
317	ПХ2/20	М	ПХ2/21	804
318	ПХ2/23	М	Х3/1	311
N	Х3/2	М	Х3/9	313
312	Х3/10	М	Х3/11	313
314	Х3/12	М		
		РУ6		
505	1	М	П2	505
506	4П	М	6	504
		РУ5		
502	1	М	П2	503
503	4П	М	6	504*

Продолжение таблицы 3

Проводник	Вывод	Код	Вывод	проводник
		РУ4		
409	1	М	П2	410
410	4П	М	6	404
		РУ3		
407	1	М	П2	408
408	4П	М	6	404*
		РУ2		
405	1	М	П2	406
406	4П	М	6	404*
		РУ1		
402	1	М	П2	403
403	4П	М	6	404*
		РУ12		
517	1	М	П2	518
518	4П	М	6	504*
		РУ11		
515	1	М	П2	516
516	4П	М	6	504*
		РУ10		
513	1	М	П2	514
514	4П	М	6	504*
		РУ9		
511	1	М	П2	512
512	4П	М	6	504*
		РУ8		
509	1	М	П2	510
510	4П	М	6	504*

Привязан.

Инв.№

Инв.№ подл. | Подпись и дата | Взам. инв.№

Изм. | Лист | № докум. | Подпись | Дата

903-4-26 А3 Лист 23

Формат А4

Продолжение таблицы 3

Проводник	Вывод	Код	Вывод	проводник
		1У1		
507	1	М	П2	508
508	4П	М	6	504*
		UP3		
* Б-1	1П	М	2	Б-10
5-1	3П	М	4	5-7
* 5-1	5П	М	6	5-10
Б-1	7П	М	8	Б-7
		UP1		
* 2-1	1П	М	2	2-10
1-1	3П	М	4	1-7
* 1-1	5П	М	6	1-10
2-1	7П	М	8	2-7
		Б-1У		
6-9	1	М	П2	6-4*
6-3	5	М	П6	6-4
		5-1У		
5-9	1	М	П2	5-4*
5-3	5	М	П6	5-4
		2-1У		
2-9	1	М	П2	2-4*
2-3	5	М	П6	2-4
		1-1У		
1-9	1	М	П2	1-4*
1-3	5	М	П6	1-4
		Б-КН1		
* Б-1	3	Р	4	Б-2
		5-КН1		
* 5-1	3	Р	4	5-2
		2-КН1		
* 2-1	3	Р	4	2-2

продолжение таблицы 3

Проводник	Вывод	Код	Вывод	проводник
		1-КН		
* 1-1	3	Р	4	1-2
		Б-КН2		
* Б-2	1	3	2	Б-3*
		5-КН2		
* 5-2	1	3	2	5-3*
		2-КН2		
* 2-2	1	3	2	2-3*
		4-КН2		
* 1-2	1	3	2	1-3*
		1-1У		
* П-101	1П	М	2	П-119
* П-101	5П	М	6	П-117
		UP2		
* 4-1	1П	М	2	4-9
3-1	3П	М	4	3-6
* 3-1	5П	М	6	3-9
4-1	7П	М	8	4-6
		КНО		
* П-117	1	3	2	П-118*
		КН3		
П-117	1	3	2	П-122*

Привязан

Инв.№

Инв.№ подл. | Подпись и дата | Взам. инв.№

Изм. | Лист | № докум. | Подп. | Дата

903-4-26 А3 Лист 24

продолжение таблицы 3

проводник	вывод	код	вывод	проводник
		4-КУ		
4-8	1	М	П2	4-4 *
4-3	5	М	П6	4-4
		3-КУ		
3-8	1	М	П2	3-4 *
3-3	5	М	П6	3-4
		КС		
* 401	1	М	2	414
Г-107	3	М	4	Г-106
О-105	5	М	6	О-104
П-127	7	М	6	П-126
* 501	9	М	10	521
		ТБ		
* П-101	1	З	2	П-107
	3	З	4	
	5	З	6	
	7	З	8	
		4-КН1		
* 4-1	3	Р	4	4-2
		КУ		
4-7	1	З	2	4-8
* О-101	3	З	4	О-102
3-7	5	З	6	3-8
	3	З	8	
		3-КН1		
* 3-1	3	Р	4	3-2

продолжение таблицы 3

проводник	вывод	код	вывод	проводник
		4-КН2		
* 4-2	1	З	2	4-3 *
		3-КН2		
* 3-2	1	З	2	3-3 *
		ХТ5		
1-1	1	М	2	1-2
1-3	3	М	4	1-4
3-1	5	М	6	3-2
3-3	7	М	8	3-4
5-1	9	М	10	5-2
		ХТ6		
5-3	1	М	2	5-4
2-1	3	М	4	2-2
2-3	5	М	6	2-4
* 601	7	М	П8	601
* 602	9	М	П10	602
		ХТ7		
4-1	1	М	2	4-2
4-3	3	М	4	4-4
6-1	5	М	6	6-2
6-3	7	М	8	6-4
603	9	М	10	604

привязан

Инв. №

Инв. № подл. | Подпись и дата

Изм. Лист № докум. Подп. Дата

903-4-26 А3 Лист 25

Формат 11

продолжение таблицы 3

Проводник	вывод	код	вывод	проводник
		ХТ8		
* N	1П	М	П2	N *
804	3	М	4	811
* О-101	6	М	7	П-106
		ЛН1		
811	1	Н	2	N *
		Р2		
Г-106	1	К	2	N *
	11	Р	13	
* 501	15	З	17	502
2-8	5	Р	3	2-7
	5	Z	7	2-10
* Г-101	18	З	16	Г-107
	14	Р	12	
1-8	6	Р	4	1-7
	6	Z	8	1-10
		Р5		
* О-104	1	К	2	N *
	11	Р	13	
* 501	15	З	17	505
4-7	5	Р	3	4-6
	5	Z	7	4-9
* О-101	18	З	16	О-105
	14	Р	12	
3-7	6	Р	4	3-6
	6	Z	8	3-9

продолжение таблицы 3

проводник	вывод	код	вывод	проводник
		Р7-1		
* П-105	1	К	2	N *
	11	Р	13	
* П-101	15	З	17	П-124
П-119	5	Р	3	П-122
	5	Z	7	П-118
П-106	18	З	П16	П-105 *
	14	Р	12	
	6	Р	4	
	6	Z	8	
		Р7-2		
П-105	1	К	2	N *
	11	Р	13	
6-8	15	З	17	6-9
	5	Р	3	
	5	Z	7	
5-8	18	З	16	5-9
	14	Р	12	
	6	Р	4	
	6	Z	8	
		Р8		
* П-126	1	К	2	N *
	11	Р	13	

привязан

Инв. №

Инв. № подл. | Подпись и дата

Изм. Лист № докум. Подп. Дата

903-4-26 А3 Лист 26

Копировал Любимин 1119-05 Формат 11

Продолжение таблицы 3

Проводник	Вывод	Код	Вывод	Проводник
* 501	15	3	17	507
6-8	5	P	3	6-7
	5	Z	7	6-10
* П-101	18	3	16	П-127
	14	P	12	
5-8	6	P	4	5-7
	6	Z	8	5-10
		P1		
Г-103	1	K	2	N *
	11	P	13	
* Г-101	15	3	17	Г-104
	5	P	3	
1-8	5	Z	7	1-9
2-8	18	3	16	2-9
	14	P	12	
	6	P	4	
	6	Z	8	
		P12		
413	1	K	2	N *
	11	P	13	
601	15	3	17	602
	5	P	3	
	5	Z	7	
614	18	3	П16	413 *
	14	P	12	
	6	P	4	
	6	Z	8	

Продолжение табл. 3

Проводник	Вывод	Код	Вывод	Проводник
		P10		
* 401	1	K	2	N *
* 501	11	P	13	515
	15	3	17	
	5	P	3	
	5	Z	7	
	18	3	16	
	6	P	12	
	6	P	4	
		Z	8	
		P14		
* 520	1П	K	2	N *
	11	P	13	
603	15	3	17	604
	5	P	3	
	5	Z	7	
520	18	3	16	521
	16	P	12	
	6	P	4	
	6	Z	8	
		P15		
* 501	1	K	2	N *
* 401	11	P	13	405

Привязан

Инв.№

Инв.№ подл. | Подпись и дата | Взам.инв.№

Изм. | Лист | № докум. | Подп. | Дата

903-4-26 А3 Лист 27

Копировал Формат 11

Продолжение таблицы 3

Проводник	Вывод	Код	Вывод	Проводник
	15	3	17	
	5	P	3	
	5	Z	7	
	18	3	16	
	14	P	12	
	6	P	4	
	6	Z	8	
		P11		
* 401	4	P	7	412
	4	Z	1	
	5	P	8	
	5	Z	2	
	6	P	9	
	6	Z	3	
* 404	11	K	10	N *
		P13		
* 501	4	P	7	519
	4	Z	1	
	5	P	8	
	5	Z	2	
	6	P	9	
	6	Z	3	
* 504	11	K	10	N *
		P82		
Г-105	A	K	B	N *
	15	P3	16	
* Г-101	24	33	28	Г-106 *

Продолжение табл. 3

Проводник	Вывод	Код	Вывод	Проводник
		P83		
О-103	A	K	B	N *
	15	P3	14	
О-101	27	33	28	О-104
		P85		
П-125	A	K	B	N *
	15	P3	16	
П-101	27	33	28	П-126
		P86		
412	A	K	B	N *
	12	P	11	
	12	Z	13	
401	27	33	28	413
404	37	33	38	411
		P87		
519	A	K	B	N *
	12	P	11	
	12	Z	13	
501	27	33	28	520
504	37	33	38	522
		P84		
П-115	A	П	П8	П-116 *
П-121	27	П	П28	П-116

Привязан

Инв.№

Инв.№ подл. | Подпись и дата | Взам.инв.№

Изм. | Лист | № докум. | Подп. | Дата

903-4-26 А3 Лист 28

Копировал 1119-05 Формат 11

Поз.	Обозначение	Наименование	Кол.	Примеч.
		Детали		
1	ТМ3-100-77	Рейка Р1	23	ТМ3-1-77
1а	ТМ3-101-77	Рейка Р6	1	ТМ3-1-77
		Стандартные изделия		
2		Шкаф щитовой		
		ЩШ-3Д-I-800х600 УЧ1Р30	1	
		ОСТ 3613-76		
3		Переключатель пакетный ПП 2-10/Н2	1	ТМ3-14-77
		ОСТ16.0526.001-77		
4		Выключатель пакетный ПВ 1-10	2	ТМ3-14-77
		ОСТ16.0526.001-77		
5		Резистор ПЭВ-25 ГОСТ 6513-75	3	ТМ3-19-77
6		Резистор ПЭВР-50 ГОСТ 6513-75	2	ТМ3-19-77
7		Патрон резьбовой патронный ЭП-5 Е27ФП	1	
		Инв. 03130 ОСТ 2746.4-80.		

Поз.	Обозначение	Наименование	Кол.	Примеч.
		Прочие изделия		
8		Прибор регулирующий Т48-1	1	
9		Переключатель универсальный УП5312С29 ТУ16-524.074-75	7	
10		Переключатель универсальный УП5312-НЧ3 ТУ16-524.0 74-75	3	
11		Переключатель универсальный УП5314-653 ТУ16-524074-75	1	
12		Кнопка КЕ-011УЗ, исп.5, красный толкатель, ТУ16.526.407-76	6	
13		Кнопка КЕ-011УЗ, исп.4, черный толкатель, ТУ16.526.407-76	7	
14		Кнопка КЕ-011УЗ, исп.4, красный толкатель ТУ16.526.407-76	1	
15		Свободный номер		
16		Переключатель типа „Тумблер" ТВ1-4 УСО.360.0497У	2	
17		Арматура сигнальная АСКМ ТУ16-535.930-76	3	
18		Реле промежуточное электромагнитное РПУ2-362223 ТУ16-523.331-71 ~220В	10	ТМ3-13-77
19		Реле промежуточное электромагнитное РП-УО-961 ТУ16-523.295-75 ~220В	6	ТМ3-13-77
20		Реле времени пневматическое ~220В РВП72-2121 ТУ16-523.472-74	3	ТМ3-13-77

Привязан

Инв. №

Инв. № подл. | Подпись и дата | Взам. инв. №

Изм.	Лист	№ докум.	Подпись	Дата
Нач. отд.	Кожановский			15.9.81
Гл. спец. от	Коршун			15.9.81
Рук. сект.	Баул			15.9.81
Вам. рук. с	Сеньким			15.9.81
Рук. гр.	Мазо			15.9.81
Ст. инж.	Лобко			15.9.81

903-4-26 А3

Унифицированные инженерные сооружения, размещаемые в жилых кварталах (тепловые узлы, т.п., насосные) для строительства на территории БССР

ЦТП для нужд ГВ производительностью 500 м³/ч стены из кирпича

Лит.	Лист	Листов
Р	1	28

Щит автоматики ЦТП. Общий вид

БЕЛГОСПРОЕКТ г. Минск

Копировал

Формат 11

Изм.	Лист	№ докум.	Подп.	Дата

903-4-26 А3

Лист 2

Копировал 1119-05 Формат 11

Поз	Обозначение	Наименование	Кол	Примеч
21		Реле времени РЭВ-812-110В, ТУ16-523, 455-74	1	ТМ3-13-77
22		Реле времени ЭВ-248-220В, ТУ16-523, 158-75	2	ТМ3-13-77
23		Указательное реле РУ21у1/0,05, ~220В	12	
24		Реле времени 2РВМ, ~220В	1	
25		Щиток электропитания ЭЩП-4	2	
		ТУ36.1270-73 I пл вст 4А 1шт, I пл вст 0,5А 7шт		
26		Предохранитель ПТ I пл вст =0,5А	1	ТМ3-14-77
		ТУ36 1101 71		
27		Конденсатор МБГО-2 ОЖ0.462.023 ТУ	1	
28		Блок зажимов ВЗ10	9	
		ТУ36 1750-74		
29		Упор ТУ36 1751-74	4	
30		Перемычка ТУ36.1752-74	7	
31		Рамка 66×26	41	
		ТУ36 1130-74		
32		Пускатель магнитный ПМЕ-121	1	
		~220В		
		Материалы		
		Провод 380 ГОСТ 6323-79		
33		ПВ1 0,5	40м	
34		ПВ3 0,5	10м	
35		ПВ1 1,5	5м	

Привязан

Инв №

Изм | Лист | № докум | Подп | Дата

903-4-26 А3 Лист 3

Формат 11

Инв № подл | Подпись и дата

Таблица надписи на табло и в рамках

№ надписи	Надпись	Кол.
	рамка 66×26	
1	Нижний уровень	1
2	Средний уровень	1
3	Верхний уровень	1
4	Регулятор отпуска тепла	1
5	Резерв	1
6	Схема предупредительной сигнализации нет напряжения	1
7	ЦТП Затопление	1
8	Температура воды ГВС отклонение от нормы	1
9	Циркуляционные насосы ГВС Авария	1
10	Циркуляционные насосы отопления Авария	1
11	Подпиточные насосы Авария	1
12	Давление прямой сетевой воды Отклонение от нормы	1
13	Давление обратной сетевой воды отклонение от нормы	1
14	Давление системы ГВС Отклонение от нормы	1
15	Схема аварийной сигнализации нет напряжения	1
16	Сигнализация Временная задержка срабатывания	1
17	Подпиточные насосы	1
18	Циркуляционные насосы ГВС	1
19	Ручное ↓0 автоматическое	1
20	Ручное ↓0 автоматическое	1

Продолжение таблицы

№ надписи	Надпись	Кол
21	Ручное ↓0 автоматическое	1
22	Ручное ↓0 автоматическое	1
23	Циркуляционные насосы отопления	1
24	Соленоидный вентиль	1
25	Ручное ↓0 АВР	1
26	Ручное ↓0 АВР	1
27	Вкл откл.	1
28	Сигнализация уровня вкл откл.	1
29	Съем аварийного сигнала	1
30	Ввод питания №1	1
31	Ввод питания №2	1
32	Освещение щита	1
33	Циркуляционные насосы ГВС	1
34	Циркуляционные насосы отопления	1
35	Подпиточные насосы	1
36	Резерв	1
37	Схема аварийной сигнализ	1
38	Схема предупредит. сигнал.	1
39	Резерв	1
40	Резерв	1
41	Расширительный бак	1

Привязан

Инв. №

Изм | Лист | № докум | Подп | Дата

903-4-26 А3 Лист 4

Инв № подл | Подпись и дата

Копировала Лившиц 1119-05 Формат 11

Продолжение табл. 2

Проводник	Откуда идет	Куда поступает	Данные провода	Примечание
407	ХТ2/3	РУ3/1	ПВ1. 0,5	
513	РУ10/1	ХТ2/8	ПВ1. 0,5	
409	ХТ2/9	РУ4/1	ПВ1. 0,5	
П-100	ЛС1/1	К1/2	ПВ1. 0,5	
П-108	А1/1	ХТ4/7	ПВ1. 0,5	
П-111	ХТ4/6	К2/1	ПВ1. 0,5	
П-112	К2/2	ЛС2/1	ПВ1. 0,5	
П-113	ХТ4/5	К3/1	ПВ1. 0,5	
П-114	К3/2	ЛС3/1	ПВ1. 0,5	
П-128	ХТ3/9	Р9/11	ПВ1. 0,5	
411	К8/1	РВ6/38	ПВ1. 0,5	
522	РВ7/38	К10/1	ПВ1. 0,5	
509	ХТ2/2	РУ8/1	ПВ1. 0,5	
507	РУ7/1	Р8/17	ПВ1. 0,5	
5-10	Р8/8	ИР3/6	ПВ1. 0,5	
5-7	ИР3/4	Р8/4	ПВ1. 0,5	
6-10	Р8/7	ИР3/2	ПВ1. 0,5	
6-7	ИР3/8	Р8/3	ПВ1. 0,5	
6-8	Р8/5	Р7-2/15	ПВ1. 0,5	
5-9	Р7-2/16	5-НУ/1	ПВ1. 0,5	
5-3	5-НУ/5	5-КН2/2	ПВ1. 0,5	
5-3	5-КН2/2	ХТ6/1	ПВ1. 0,5	

Привязан

Инв. №

Инв. № подл. | Подпись и дата | Взам. инв. №

Изм	Лист	№ докум.	Подпись	Дата

903-4-26 А3 Лист 15

Копировал

Формат А4

Продолжение табл. 2

Проводник	Откуда идет	Куда поступает	Данные провода	Примечание
2-3	ХТ6/5	2-КН2/2	ПВ1. 0,5	
2-3	2-КН2/2	2-НУ/5	ПВ1. 0,5	
2-4	2-НУ/2	ХТ6/6	ПВ1. 0,5	
601	ХТ6/7	Р12/15	ПВ1. 0,5	
602	Р12/17	ХТ6/9	ПВ1. 0,5	
5-4	ХТ6/2	5-НУ/2	ПВ1. 0,5	
2-9	2-НУ/1	Р1/16	ПВ1. 0,5	
1-9	Р1/7	1-НУ/1	ПВ1. 0,5	
6-2	6-КН1/4	6-КН2/1	ПВ1. 0,5	
6-2	6-КН2/1	ХТ7/6	ПВ1. 0,5	
4-2	ХТ7/2	4-КН2/1	ПВ1. 0,5	
4-2	4-КН2/1	4-КН1/4	ПВ1. 0,5	
6-9	Р7-2/17	6-НУ/1	ПВ1. 0,5	
П-117	7-НУ/6	КН0/1	ПВ1. 0,5	
П-117	КН0/1	КН3/1	ПВ1. 0,5	
П-126	КС/8	Р8/1	ПВ1. 0,5	
П-126	Р8/1	РВ5/28	ПВ1. 0,5	
П-107	ТБ/2	ХТ4/8	ПВ1. 0,5	
511	РУ9/1	ХТ2/1	ПВ1. 0,5	
земля	Р/зем	рейка/зем	ПВ1. 1,5	
земля	ЭШ1/зем	рейка/зем	ПВ1. 1,5	
земля	ЭШ2/зем	рейка/зем	ПВ1. 1,5	
земля	РТ/зем	рейка/зем	ПВ1. 1,5	

Привязан

Инв. №

Инв. № подл. | Подпись и дата

Изм	Лист	№ докум.	Подпись	Дата

903-4-26 А3 Лист 16

Копировал 1119-05 Формат А4

Вид на внутренние плоскости

Левая стенка | Передняя стенка | Правая стенка

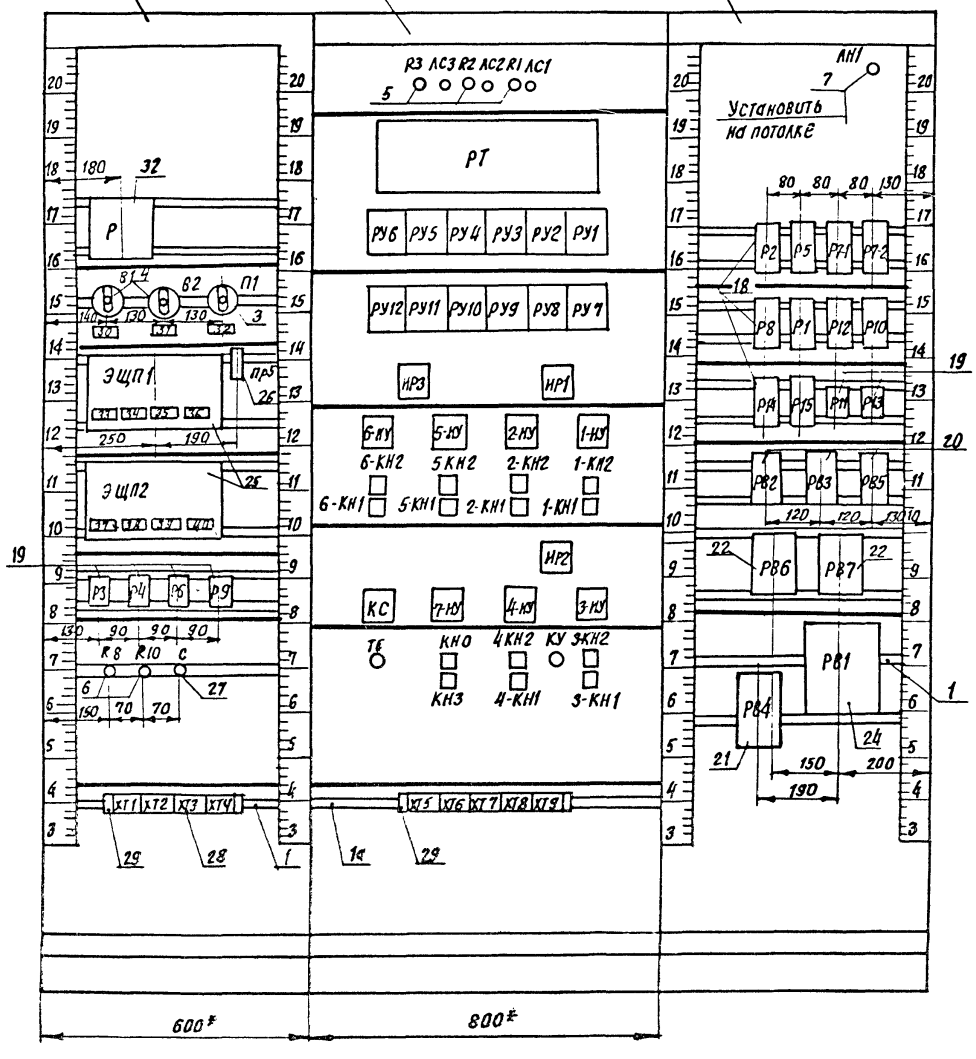

поз. 6

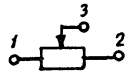

поз. 25

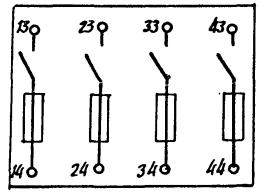

поз. 32

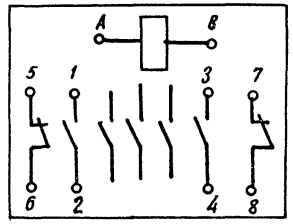

поз. 21

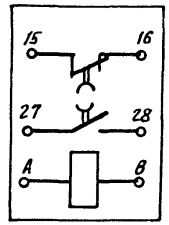

Привязан

Инв. №

Изм.	Лист	№ докум.	Подпись	Дата	903-4-26	А3	Лист 6

Копировал Гр. 1110-05 Формат А2

сапр "прима" в. с 3 = 80 Таблица 2

соединения проводок

проводник	Откуда идет	куда поступает	Данные провода	примечание
N	Р/В	Р3/10	ПВ1. 0,5	
N	Р3/10	Р4/10	ПВ1. 0,5	
N	Р4/10	Р6/10	ПВ1, 0,5	
N	Р6/10	Р9/10	ПВ1. 0,5	
N	Р9/10	R8/2	ПВ1. 0,5	
N	R8/3	R10/2	ПВ1. 0,5	
N	R10/3	ХТ4/2	ПВ1. 0,5	
N	ХТ4/1	АС3/2	ПВ1. 0,5	
N	ЛС3/2	АС2/2	ПВ1. 0,5	
N	ЛС2/2	АС1/2	ПВ1. 0,5	
N	ЛС1/2	РТ/Х3/2	ПВ3. 0,5	
N	РТ/Х3/2	ХТ8/2	ПВ3. 0,5	
N	ХТ8/1	ЛН1/2	ПВ1. 0,5	
N	ЛН1/2	Р2/2	ПВ1. 0,5	
N	Р2/2	Р5/2	ПВ1. 0,5	
N	Р5/2	Р7-1/2	ПВ1. 0,5	
N	Р7-1/2	Р7-2/2	ПВ1. 0,5	
N	Р7-2/2	Р8/2	ПВ1. 0,5	

Привязан

Инв. №

903-4-26 А3

Унифицированные инженерные сооружения, размещаемые в жилых кварталах (тепловые узлы, т. п. насосные) для строительства на территории БССР

Изм.	Лист	№ документ	Подпись	Дата
Нач. отд.		Кохановский		15.9.81
Гл. спец.		Коршун		15.9.81
Рук. сект.		Баух		15.9.81
Зам. р. сек.		Сенькин		15.9.81
Рук. гр.		Мазо		15.9.81
Ст. инж.		Лобко		15.9.81

ЦТП для нужд ГВ и О и ВСП производительностью до 500 $\frac{м^2}{ч}$ стены из кирпича

Лит.	Лист	Листов
Р	7	

Щит автоматики ЦТП. Общий вид.

БЕЛГОСПРОЕКТ г Минск

Копировал: Са Формат 11

Продолжение табл 2

проводник	Откуда идет	Куда поступает	Данные провода	примечание
N	Р8/2	Р1/2	ПВ1. 0,5	
N	Р1/2	Р12/2	ПВ1. 0,5	
N	Р12/2	Р10/2	ПВ1. 0,5	
N	Р10/2	Р14/2	ПВ1. 0,5	
N	Р14/2	Р15/2	ПВ1. 0,5	
N	Р15/2	Р11/10	ПВ1. 0,5	
N	Р11/10	Р13/10	ПВ1. 0,5	
N	Р13/10	РВ2/В	ПВ1. 0,5	
N	РВ2/В	РВ3/В	ПВ1. 0,5	
N	РВ3/В	РВ5/В	ПВ1. 0,5	
N	РВ5/В	РВ6/В	ПВ1. 0,5	
N	РВ6/В	РВ7/В	ПВ1. 0,5	
N	РВ7/В	РВ1/5	ПВ1. 0,5	
Г-101	РВ1/3	РВ2/27	ПВ1. 0,5	
Г-101	РВ2/27	Р1/15	ПВ1. 0,5	
Г-101	Р1/15	Р2/18	ПВ1. 0,5	
Г-101	Р2/18	ХТ1/2	ПВ1. 0,5	
Г-101	ХТ1/3	ЭШП1/14	ПВ1. 0,5	
П-101	ЭШП1/34	ХТ4/4	ПВ1. 0,5	
П-101	ХТ4/3	7-НУ/5	ПВ1. 0,5	
П-101	7-НУ/1	ТБ/1	ПВ1, 0,5	
П-101	ТБ/1	Р7-1/15	ПВ1. 0,5	
П-101	Р7-1/15	Р8/18	ПВ1. 0,5	

Привязан

Инв. №

Инв. N подл. | Подпись и дата

Изм	Лист	№ докум.	Подпись	Дата

903-4-26 А3 Лист 8

Копировала: Са 1119-05

продолжение табл 2

проводник	Откуда идет	Куда поступает	Данные провода	Примечание
П-101	Р8/18	РВ5/27	ПВ1 0.5	
П 125	РВ5/А	Р4/7	ПВ1. 0.5	
П-124	Р9/4	Р7-1/17	ПВ1. 0.5	
П-106	Р7-1/18	ХТ4/5	ПВ1 0.5	
П-105	ХТ4/10	Р7-1/1	ПВ1 0.5	
П-105	Р7-1/16	Р7-2/1	ПВ1 0,5	
5-8	Р7-2/18	Р8/6	ПВ1. 0.5	
П-127	Р8/16	КС/7	ПВ1 0.5	
Г-106	КС/4	РВ2/28	ПВ1. 0.5	
Г-106	РВ2/28	Р2/1	ПВ1 0.5	
Г-105	РВ2/А	Р4/7	ПВ1.0.5	
Г-104	Р4/4	Р1/17	ПВ1. 0.5	
Г 103	Р1/1	Р3/7	ПВ1 0.5	
Г-108	Р3/11	ХТ1/1	ПВ1 0.5	
Г-109	ХТ1/4	Р4/11	ПВ1 0.5	
О 102	Р6/4	КУ/4	ПВ1 0.5	
3-7	КУ/5	Р5/6	ПВ1 0.5	
О-105	Р5/16	КС/5	ПВ1 0.5	
Г-107	КС/3	Р2/16	ПВ1. 0.5	
1-10	Р2/8	ИР1/6	ПВ1. 0.5	
1-1	ИР1/5	1-КН1/3	ПВ1. 0.5	
1-1	1-КН1/3	ХТ5/1	ПВ1. 0.5	
1-3	ХТ5/3	1-КН2/2	ПВ1. 0.5	
1-3	1-КН2/2	1-ИУ/5	ПВ1. 0.5	

Привязан

Инв. №

Изм. Лист № докум. Подпись Дата

903-4-26 А3 Лист 9

Формат 11

продолжение табл 2

проводник	откуда идет	Куда поступает	Данные провода	Примечание
1-4	1-ИУ/2	ХТ5/4	ПВ1. 0.5	
3-1	ХТ5/5	3-КН1/3	ПВ1 0.5	
3-1	3-КН1/3	ИР2/5	ПВ1. 0.5	
3-6	ИР2/4	Р5/4	ПВ1 0.5	
3-9	Р5/8	ИР2/6	ПВ1 0.5	
4-1	ИР2/1	4-КН1/3	ПВ1. 0.5	
4 1	4-КН1/3	ХТ7/1	ПВ1. 0.5	
4 3	ХТ7/3	4-КН2/2	ПВ1. 0.5	
4-3	4-КН2/2	4-ИУ/5	ПВ1. 0.5	
4 4	4-ИУ/2	ХТ7/4	ПВ1. 0.5	
6-1	ХТ7/5	6-КН1/3	ПВ1. 0.5	
6-1	6-КН1/3	ИР3/1	ПВ1 0.5	
5-1	ИР3/5	5-КН1/3	ПВ1. 0.5	
5-1	5-КН1/3	ХТ5/9	ПВ1. 0.5	
3-3	ХТ5/7	3-КН2/2	ПВ1. 0.5	
3-3	3-КН2/2	3-ИУ/5	ПВ1. 0.5	
3-4	3-ИУ/2	ХТ5/8	ПВ1. 0.5	
5-2	ХТ5/10	5-КН2/1	ПВ1. 0.5	
5-2	5-КН2/1	5-КН1/4	ПВ1. 0.5	
2-2	2-КН1/4	2-КН2/1	ПВ1. 0.5	
2-2	2-КН2/1	ХТ6/4	ПВ1. 0.5	
2-1	ХТ6/3	2-КН1/3	ПВ1. 0.5	
2-1	2-КН1/3	ИР1/1	ПВ1. 0.5	

Привязан

Инв №

Инв. № подл. | Подпись и дата

Изм. Лист № докум. Подпись Дата

903-4-26 А3 Лист 10

Копировал Лившиц 1119-05 Формат 11

Продолжение табл. 2

Проводник	Откуда идет	Куда поступает	Данные провода	Примечание
1-7	ИР1/4	Р2/4	ПВ1. 0,5	
1-8	Р2/6	Р1/5	ПВ1. 0,5	
2-8	Р1/18	Р2/5	ПВ1. 0,5	
2-10	Р2/7	ИР1/2	ПВ1. 0,5	
2-7	ИР1/8	Р2/3	ПВ1. 0,5	
502	Р2/17	РУ5/1	ПВ1. 0,5	
404	РУ4/6	РУ3/6	ПВ1. 0,5	
404	РУ3/6	РУ2/6	ПВ1. 0,5	
404	РУ2/6	РУ1/6	ПВ1. 0,5	
404	РУ1/6	Р11/11	ПВ1. 0,5	
404	Р11/11	РВ6/37	ПВ1. 0,5	
401	РВ6/27	Р11/4	ПВ1. 0,5	
401	Р11/4	Р15/11	ПВ1. 0,5	
401	Р15/11	Р10/1	ПВ1. 0,5	
401	Р10/1	КС/1	ПВ1. 0,5	
401	КС/1	ХТ2/6	ПВ1. 0,5	
401	ХТ2/7	ЭШП2/14	ПВ1. 0,5	
501	ЭШП2/24	ХТ2/5	ПВ1. 0,5	
501	ХТ2/4	КС/9	ПВ1. 0,5	
501	КС/9	Р2/15	ПВ1. 0,5	
501	Р2/15	Р5/15	ПВ1. 0,5	
501	Р5/15	Р8/15	ПВ1. 0,5	
501	Р8/15	Р10/11	ПВ1. 0,5	

Привязан

Инв. №

Изм. Лист № докум. Подпись Дата

903-4-26 АЗ

Лист 11

Продолжение табл. 2

Проводник	Откуда идет	Куда поступает	Данные провода	Примечание
601	Р10/11	Р15/1	ПВ1. 0,5	
501	Р15/1	Р13/4	ПВ1. 0,5	
501	Р13/4	РВ7/27	ПВ1. 0,5	
520	РВ7/28	Р14/1	ПВ1. 0,5	
521	Р14/16	КС/10	ПВ1. 0,5	
603	Р14/15	ХТ7/5	ПВ1. 0,5	
6-3	ХТ7/7	6-КН2/2	ПВ1. 0,5	
6-3	6-КН2/2	6-ИУ/5	ПВ1. 0,5	
6-4	6-ИУ/2	ХТ7/8	ПВ1. 0,5	
604	ХТ7/10	Р14/17	ПВ1. 0,5	
405	Р15/13	РУ2/1	ПВ1. 0,5	
515	РУ11/1	Р10/13	ПВ1. 0,5	
412	Р11/1	РВ6/4	ПВ1. 0,5	
413	РВ6/28	Р12/16	ПВ1. 0,5	
414	Р12/18	КС/2	ПВ1. 0,5	
0-104	КС/6	Р5/1	ПВ1. 0,5	
0-104	Р5/1	РВ3/28	ПВ1. 0,5	
0-103	РВ3/А	Р6/7	ПВ1. 0,5	
0-106	Р6/11	ХТ8/7	ПВ1. 0,5	
804	ХТ8/3	РТ/Х3/1	ПВ3. 0,5	
804	РТ/Х3/1	ЭШП2/43	ПВ3. 0,5	
804	ЭШП2/13	ЭШП1/43	ПВ1. 0,5	
804	ЭШП1/13	Р/2	ПВ1. 0,5	

Привязан

Инв. №

Подпись и дата

Инв. № подл.

Изм. Лист № докум. Подп. Дата

903-4-26 АЗ

Лист 11

Копировал Формат А1

продолжение табл. 2

Проводник	Откуда идет	Куда поступает	Данные провода	Примечание
803	Р/5	В1/Л1	ПВ1. 0.5	
1801	В1/С1	П1/1Л1	ПВ1. 0.5	
А1.02	П1/2Л1	В2/С1	ПВ1. 0.5	
805	В2/Л1	Р/А	ПВ1. 0.5	
810	П/С1	ПР5/2	ПВ1. 0.5	
811	ПР5/1	ХТ8/4	ПВ1. 0.5	
811	ХТ8/4	АН1/1	ПВ1. 0.5	
8 6	Р5/3	ИР2/8	ПВ1. 0.5	
4-9	ИР2/2	Р5/1	ПВ1. 0.5	
4 7	Р5/5	КУ/1	ПВ1. 0.5	
4-8	КУ/2	4-ИУ/1	ПВ1 0.5	
3-8	3-ИУ/1	КЧ/6	ПВ1. 0.5	
3-2	3-АН1/4	3-КН2/1	ПВ1. 0.5	
3-2	3-КН2/1	ХТ5/6	ПВ1. 0.5	
1-2	ХТ5/2	1-КН2/1	ПВ1. 0.5	
1-2	1-КН2/1	1-КН1/4	ПВ1. 0.5	
П-119	7-ИУ/2	РТ-1/5	ПВ1. 0.5	
П-118	РТ-1/7	КН0/2	ПВ1. 0.5	
П-118	КН0/2	ХТ3/6	ПВ1. 0.5	
П-121	ХТ3/5	РВЧ/27	ПВ1. 0.5	
П-115	РВЧ/А	ХТ3/8	ПВ1. 0.5	
П-115	ХТ3/8	С/1	ПВ1. 0.5	
П-116	С/2	ХТ3/7	ПВ1. 0.5	

Привязан

Инв. №

Изм. Лист № докум. Подпись Дата

903-4-26 АЗ

Лист 13

Формат 11

продолжение табл. 2

Проводник	Откуда идет	Куда поступает	Данные провода	Примечание
П-116	ХТ3/7	РВЧ/В	ПВ1, 0.5	
519	РВ7/А	Р13/1	ПВ1. 0.5	
О-101	РВ3/27	Р5/18	ПВ1 0.5	
О-101	Р5/18	ХТ8/6	ПВ1. 0.5	
О-101	ХТ8/6	КЧ/3	ПВ1. 0.5	
О-101	КЧ/3	Эшп1/24	ПВ1. 0.5	
Г-102	Р3/4	РВ1/2	ПВ1. 0.5	
504	РВ7/37	Р13/11	ПВ1. 0.5	
504	Р13/11	РУ7/6	ПВ1. 0.5	
504	РУ7/6	РУ8/6	ПВ1. 0.5	
504	РУ8/6	РУ9/6	ПВ1. 0.5	
504	РУ9/6	РУ10/6	ПВ1. 0.5	
504	РУ10/6	РУ11/6	ПВ1. 0.5	
504	РУ11/6	РУ12/6	ПВ1. 0.5	
504	РУ12/6	РУ5/6	ПВ1. 0.5	
504	РУ5/6	РУ6/6	ПВ1. 0.5	
505	РУ6/1	Р5/17	ПВ1. 0.5	
П-122	РТ-1/3	КН3/2	ПВ1. 0.5	
П-122	КН3/2	ХТ3/4	ПВ1. 0.5	
311	ХТ3/3	РТ/Х3/9	ПВ3. 0.5	
312	РТ/Х3/10	ХТ3/2	ПВ3. 0.5	
313	ХТ3/1	РТ/Х2/11	ПВ3. 0.5	
314	РТ/Х2/12	ХТ2/10	ПВ3. 0.5	

Привязан

Инв. №

Инв. № подл. | Подпись и дата

Изм. Лист № докум. Подпись Дата

903-4-26 АЗ

Лист 14

Копировал Липецк 1110-05 Формат 11

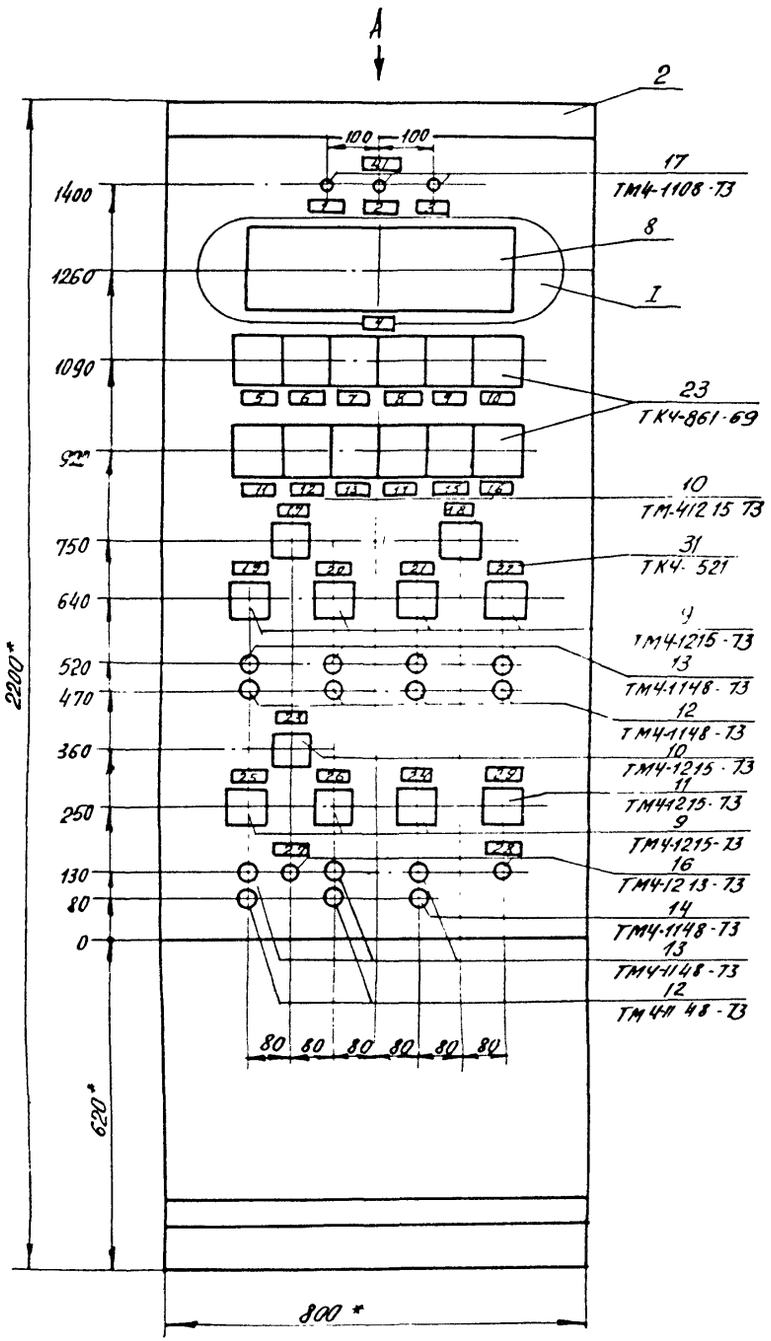

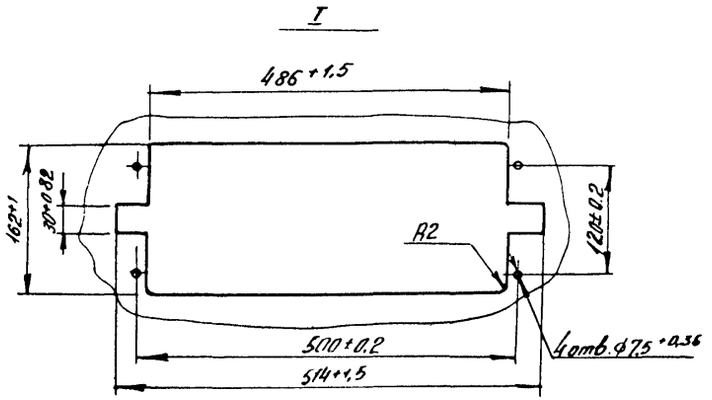

1.* Размеры для справок

2 Покрытие - Вариант 3 ОСТ 36.13-76

3. Таблицы соединений и подключений выполнены на основании схем А5...А12.

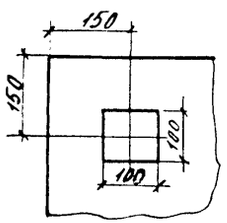

Привязан

Инв. №

Изм	Лист	№ докум	Подп	Дата	903-4-26 А3	Лист 5

Инв. № подл | Подпись и дата | Взам. инв. №

1119-05 формат 1.

продолжение табл 2

проводник	откуда идет	куда поступает	Данные провода	Примечание
земля	РВ1/зем.	рейка/зем	ПВ1. 1.5	
земля	рейка/зем	каркас/зем	ПВ1. 1.5	
805	Р/1	Р/А	ПВ1. 0.5	
804	Р/6	Р/2	ПВ1. 0.5	
804	ЭШП1/13	ЭШП1/23	ПВ1. 0.5	
804	ЭШП1/23	ЭШП1/33	ПВ1. 0.5	
804	ЭШП1/33	ЭШП1/43	ПВ1. 0.5	
804	ЭШП2/13	ЭШП2/23	ПВ1 0.5	
804	ЭШП2/23	ЭШП2/33	ПВ1 0.5	
804	ЭШП2/33	ЭШП2/43	ПВ1 0.5	
N	R8/3	R8/2	ПВ1. 0.5	
N	R10/3	R10/2	ПВ1. 0.5	
Г-101	ХТ1/3	ХТ1/2	ПВ1. 0.5	
501	ХТ2/4	ХТ2/5	ПВ1. 0.5	
401	ХТ2/7	ХТ2/6	ПВ1. 0.5	
П-101	ХТ4/3	ХТ4/4	ПВ1 0.5	
N	ХТ4/1	ХТ4/2	ПВ1. 0.5	
318	РТ/Х2/21	РТ/Х2/23	ПВ3 0.5	
317	РТ/Х2/17	РТ/Х2/18	ПВ3. 0.5	
317	РТ/Х2/16	РТ/Х2/20	ПВ3 0.5	
316	РТ/Х2/24	РТ/Х2/26	ПВ3. 0.5	
315	РТ/Х1/38	РТ/Х1/39	ПВ3. 0.5	
303	РТ/Х1/27	РТ/Х1/3	ПВ3. 0.5	

привязан

Инв. №

Изм. Лист № докум Подп. Дата

903-4-26 А3

Лист 17

Формат 11

Продолжение табл. 2

проводник	Откуда идет	Куда поступает	Данные провода	Примечание
303	РТ/Х1/3	РТ/Х1/6	ПВ3. 0.5	
303	РТ/Х1/6	РТ/Х1/9	ПВ3. 0.5	
303	РТ/Х1/9	РТ/Х1/12	ПВ3. 0.5	
303	РТ/Х1/12	РТ/Х1/15	ПВ3. 0.5	
303	РТ/Х1/15	РТ/Х1/18	ПВ3. 0.5	
303	РТ/Х1/18	РТ/Х1/21	ПВ3 0.5	
303	РТ/Х1/21	РТ/Х1/24	ПВ3. 0.5	
302	РТ/Х1/26	РТ/Х1/2	ПВ3. 0.5	
302	РТ/Х1/2	РТ/Х1/5	ПВ3. 0.5	
302	РТ/Х1/5	РТ/Х1/8	ПВ3. 0.5	
302	РТ/Х1/8	РТ/Х1/11	ПВ3 0.5	
302	РТ/Х1/11	РТ/Х1/14	ПВ3. 0.5	
302	РТ/Х1/14	РТ/Х1/17	ПВ3. 0.5	
302	РТ/Х1/17	РТ/Х1/20	ПВ3. 0.5	
302	РТ/Х1/20	РТ/Х1/23	ПВ3 0.5	
301	РТ/Х1/25	РТ/Х1/1	ПВ3 0.5	
301	РТ/Х1/1	РТ/Х1/4	ПВ3. 0.5	
301	РТ/Х1/4	РТ/Х1/7	ПВ3. 0.5	
301	РТ/Х1/7	РТ/Х1/10	ПВ3. 0.5	
301	РТ/Х1/10	РТ/Х1/13	ПВ3. 0.5	
301	РТ/Х1/13	РТ/Х1/16	ПВ3. 0.5	
301	РТ/Х1/16	РТ/Х1/19	ПВ3 0.5	
301	РТ/Х1/19	РТ/Х1/20	ПВ3. 0.5	

привязан

Инв. №

Изм. Лист № докум Подп. Дата

903-4-26 А3

Лист 18

1110-05 копировала Хившиц

Формат 11

Инв. № подл. Подпись и дата

Продолжение табл 2

Проводник	Откуда идет	Куда поступает	Данные провода	Примечание
506	РУ6/2	РУ6/4	ПВ1, 0.5	
503	РУ5/2	РУ5/4	ПВ1. 0,5	
410	РУ4/2	РУ4/4	ПВ1. 0,5	
408	РУ3/2	РУ3/4	ПВ1. 0.5	
406	РУ2/2	РУ2/4	ПВ1. 0,5	
403	РУ1/2	РУ1/4	ПВ1. 0,5	
518	РУ12/2	РУ12/4	ПВ1. 0,5	
516	РУ11/2	РУ11/4	ПВ1. 0.5	
514	РУ10/2	РУ10/4	ПВ1. 0.5	
512	РУ9/2	РУ9/4	ПВ1. 0.5	
510	РУ8/2	РУ8/4	ПВ1. 0.5	
508	РУ7/2	РУ7/4	ПВ1. 0.5	
5-1	ИР3/5	ИР3/3	ПВ1. 0,5	
6-1	ИР3/7	ИР3/1	ПВ1. 0,5	
2-1	ИР1/7	ИР1/1	ПВ1. 0.5	
1-1	ИР1/5	ИР1/3	ПВ1. 0.5	
6-4	6-НУ/2	6-НУ/6	ПВ1. 0,5	
5-4	5-НУ/6	5-НУ/2	ПВ1. 0,5	
2-4	2-НУ/2	2-НУ/6	ПВ1. 0,5	
1-4	1-НУ/2	1-НУ/6	ПВ1. 0.5	
П-101	7-НУ/1	7-НУ/5	ПВ1. 0,5	
4-1	ИР2/1	ИР2/7	ПВ1. 0.5	
3-1	ИР2/3	ИР2/5	ПВ1. 0.5	

Привязан

Инв. №

Инв. № подл. | Подпись и дата | Взам. инв. №

Изм. | Лист | № докум. | Подп. | Дата

903 - 4 - 26 А3 Лист 19

Копировал Формат 11

Продолжение табл. 2

Проводник	Откуда идет	Куда идет	Данные провода	Примечание
4-4	4-НУ/2	4-НУ/5	ПВ1. 0,5	
3-4	3-НУ/2	3-НУ/6	ПВ1. 0,5	
602	ХТ6/10	ХТ6/9	ПВ1. 0,5	
601	ХТ6/7	ХТ6/8	ПВ1. 0,5	
N	ХТ8/1	ХТ8/2	ПВ1. 0,5	
П-105	РТ-1/16	РТ-1/1	ПВ1. 0,5	
413	Р12/1	Р12/16	ПВ1. 0,5	
П-116	РВ4/28	РВ4/В	ПВ1. 0,5	
Г-101	РВ1/3	РВ1/1	ПВ1. 0,5	
520	Р14/1	Р14/18	ПВ1. 0,5	

Привязан

Инв. №

Инв. № подл. | Подпись и дата

Изм. | Лист | № докум. | Подп. | Дата

903 - 4 - 26 А3 Лист 20

Копировал Формат 11

Таблица 3
Подключение
проводок

проводник	вывод	код	вывод	проводник
		Р		
* 805	АП	М	В	N
805	1П	М	П2	804 *
803	5	М	П6	804
		В1		
А 801	С1	3	А1	803
		В2		
А 802	С1	3	А1	805
		ПП1		
А 802	2А1	М	1А1	А 801
810	С1	М		
		ЭЩП1		
* 804	13	М	14	Г- 101
* 804	23	М	24	О- 101
* 804	33	М	34	П- 101
* 804	43	М	44	816
		ПР5		
811	1	М	2	810
		ЭШП2		
* 804	13	М	14	401
* 804	23	М	24	501
* 804	33	М	34	817
* 804	43	М	44	818
		РВ1		
Г - 101	1П	М	2	Г - 102
* Г - 101	3П	М	5	N

продолжение таблицы 3

проводник	вывод	код	вывод	проводник
		Р3		
Г- 102	4	Р	7	Г- 103
	4	Z	1	
	5	Р	8	
	5	Z	2	
	6	Р	9	
	6	2	3	
Г- 108	11	К	10	N *
		Р4		
Г- 104	4	Р	7	Г- 105
	4	Z	1	
	5	Р	8	
	5	Z	2	
	6	Р	9	
	6	Z	9	
Г- 109	11	К	10	N *
		Р6		
О- 102	4	Р	7	О- 103
	4	Z	1	
	5	Р	8	
	5	Z	2	
	6	Р	9	
	6	Z	3	

привязан

Инв No

Изм	Лист	No докум.	Подп	Дата	903 - 4 - 26 А3	Лист 21

Формат 11

Продолжение таблицы 3

проводник	вывод	код	вывод	проводник
О- 106	11	К	10	N *
		Р9		
П- 124	4	Р	7	П - 125
	4	Z	1	
	5	8	8	
	5	Z	2	
	6	Р	9	
	6	Z	3	
П- 128	11	К	10	N *
		R8		
411	1	М	П2	N *
* N	3П	М		
		R10		
522	1	М	П2	N *
* N	3П	М		
		С		
П - 115	1	Н	2	П- 116
		ХТ1		
Г- 108	1	М	П2	Г - 101 *
* Г - 101	3П	М	4	Г - 109
		ХТ2		
511	1	М	2	509
407	3	М	П4	501 *
* 501	5П	М	П6	401 *
* 401	7П	М	6	513
409	9	М	10	314

Продолжение таблицы 3

проводник	вывод	код	вывод	проводник
		ХТ3		
313	1	М	2	312
311	3	М	4	П- 122
П - 121	5	М	6	П- 118
* П- 116	7	М	8	П- 115 *
П - 128	9	М		
		ХТ4		
* N	1П	М	П2	N *
* П- 101	3П	М	П4	П - 101
П- 113	5	М	6	П - 111
П - 108	7	М	8	П - 107
П- 106	9	М	10	П - 105
		Р3		
П- 113	1	Н	2	П- 114
		АС3		
П- 114	1	Н	2	N *
		R2		
П - 111	1	Н	2	П- 112
		1С2		
П - 112	1	Н	2	N *
		R1		
П- 108	1	Н	2	П- 100

привязан

Инв No

Инв No подл | Подпись и дата

Изм	Лист	No докум.	Подп	Дата	903 - 4 - 26 А3	Лист 22

Копировала Либшич 1119-05 Формат 11

Продолжение таблицы 3

Проводник	Вывод	Код	Вывод	проводник
		УС1		
П-100	1	Н	2	N*
		РТ		
301	ПХ1/25	М	ПХ1/1	301
301	ПХ1/4	М	ПХ1/7	301
301	ПХ1/10	М	ПХ1/13	301
301	ПХ1/16	М	ПХ1/19	301
301	ПХ1/22	М	ПХ1/26	302
302	ПХ1/2	М	ПХ1/5	302
302	ПХ1/8	М	ПХ1/11	302
302	ПХ1/14	М	ПХ1/17	302
302	ПХ1/20	М	ПХ1/23	302
303	ПХ1/27	М	ПХ1/3	303
303	ПХ1/6	М	ПХ1/9	303
303	ПХ1/12	М	ПХ1/15	303
303	ПХ1/18	М	ПХ1/21	303
303	ПХ1/24	М		
315	ПХ1/38	М	ПХ1/39	315
316	ПХ2/24	М	ПХ2/25	316
317	ПХ2/17	М	ПХ2/18	317
317	ПХ2/20	М	ПХ2/21	804
318	ПХ2/23	М	Х3/1	311
N	Х3/2	М	Х3/9	313
312	Х3/10	М	Х3/11	313
314	Х3/12	М		
		РУ6		
505	1	М	П2	506
506	4П	М	6	504
		РУ5		
502	1	М	П2	503
503	4П	М	6	504*

Продолжение таблицы 3

Проводник	Вывод	Код	Вывод	проводник
		РУ4		
409	1	М	П2	410
410	4П	М	6	404
		РУ3		
407	1	М	П2	408
408	4П	М	6	404*
		РУ2		
405	1	М	П2	406
406	4П	М	6	404*
		РУ1		
402	1	М	П2	403
403	4П	М	6	404*
		РУ12		
517	1	М	П2	518
518	4П	М	6	504*
		РУ11		
515	1	М	П2	516
516	4П	М	6	504*
		РУ10		
513	1	М	П2	514
514	4П	М	6	504*
		РУ9		
511	1	М	П2	512
512	4П	М	6	504*
		РУ8		
509	1	М	П2	510
510	4П	М	6	504*

Привязан:

Инв.№ подл. | Подпись и дата | Взам. инв.№

Изм.	Лист	№ докум.	Подп.	Дата

903-4-26 АЗ

Лист 23

Формат А1

Продолжение таблицы 3

Проводник	Вывод	Код	Вывод	проводник
		УУ1		
507	1	М	П2	508
508	4П	М	6	504*
		УР3		
* Б-1	1П	М	2	Б-10
5-1	3П	М	4	5-7
* 5-1	5П	М	6	5-10
Б-1	7П	М	8	Б-7
		УР1		
* 2-1	1П	М	2	2-10
1-1	3П	М	4	1-7
* 1-1	5П	М	6	1-10
2-1	7П	М	8	2-7
		Б-УУ		
6-9	1	М	П2	6-4*
6-3	5	М	П6	6-4
		5-УУ		
5-9	1	М	П2	5-4*
5-3	5	М	П6	5-4
		2-УУ		
2-9	1	М	П2	2-4*
2-3	5	М	П6	2-4
		1-УУ		
1-9	1	М	П2	1-4*
1-3	5	М	П6	1-4
		Б-КН1		
* 6-1	3	Р	4	6-2
		5-УУ1		
* 5-1	3	Р	4	5-2
		2-УУ1		
* 2-1	3	Р	4	2-2

продолжение таблицы 3

Проводник	Вывод	код	Вывод	проводник
		1-УН1		
* 1-1	3	Р	4	1-2
		Б-УН2		
* Б-2	1	3	2	Б-3*
		5-Кн2		
* 5-2	1	3	2	5-3*
		2-Кн2		
* 2-2	1	3	2	2-3*
		1-Кн2		
* 1-2	1	3	2	1-3*
		7-УУ		
* П-101	1П	М	2	П-119
* П-101	5П	М	6	П-117
		УР2		
* 4-1	1П	М	2	4-9
3-1	3П	М	4	3-6
* 3-1	5П	М	6	3-9
4-1	7П	М	8	4-6
		КН0		
* П-117	1	3	2	П-118*
		УН3		
П-117	1	3	2	П-122*

Привязан

Инв.№

Изм.	Лист	№ докум.	Подп.	Дата

903-4-26 АЗ

Лист 24

Копировал

Формат А1

продолжение таблицы 3

проводник	вывод	код	вывод	проводник
		4-ИУ		
4-8	1	М	П2	4-4 *
4-3	5	М	П6	4-4
		3-ИУ		
3-8	1	М	П2	3-4 *
3-3	5	М	П6	3-4
		КС		
* 401	1	М	2	414
Г-107	3	М	4	Г-106
О-105	5	М	6	О 104
П-127	7	М	6	П-126
* 501	9	М	10	521
		ТБ		
* П-101	1	З	2	П-107
	3	З	4	
	5	З	6	
	7	З	8	
		4-КН1		
* 4-1	3	Р	4	4-2
		КУ		
4-7	1	З	2	4-8
* О-101	3	З	4	О-102
3-7	5	З	6	3-8
	3	З	8	
		3-КН1		
* 3-1	3	Р	4	3-2

продолжение таблицы 3

проводник	вывод	код	вывод	проводник
		4КН2		
* 4-2	1	З	2	4-3 *
		3КН2		
* 3-2	1	З	2	3-3 *
		ХТ5		
1-1	1	М	2	1-2
1-3	3	М	4	1-4
3-1	5	М	6	3-2
3-3	7	М	8	3-4
5-1	9	М	10	5-2
		ХТ6		
5-3	1	М	2	5 4
2-1	3	М	4	2-2
2-3	5	М	6	2-4
* 601	7	М	П8	601
* 602	9	М	П10	602
		ХТ7		
4-1	1	М	2	4-2
4-3	3	М	4	4-4
6-1	5	М	6	6-2
6-3	7	М	8	6-4
603	9	М	10	604

привязан

Инв. №

Изм	Лист	№ докум	Подп	Дата	903-4-26 А3	Лист 25

Формат 11

продолжение таблицы 3

проводник	вывод	код	вывод	проводник
		ХТ8		
* N	1П	М	П2	N *
804	3	М	4	ХП
* О-101	6	М	7	О-106
		ЛН1		
811	1	Н	2	N *
		Р2		
Г-106	1	К	2	N *
	11	Р	13	
* 501	15	З	17	502
2-8	5	Р	3	2-7
	5	Z	7	2-10
* Г-101	18	З	16	Г-107
	14	Р	12	
1-8	6	Р	4	1-7
	6	Z	8	1-10
		Р5		
* О-104	1	К	2	N *
	11	Р	13	
* 501	15	З	17	505
4-7	5	Р	3	4-6
	5	Z	7	4-9
* О-101	18	З	16	О-105
	14	Р	12	
3-7	6	Р	4	3-6
	6	Z	8	3-9

продолжение таблицы 3

проводник	вывод	код	вывод	проводник
		Р7-1		
* П-105	1	К	12	N *
	11	Р	13	
* П-101	15	З	17	П-124
П-119	5	Р	3	П-122
	5	Z	7	П-118
П-106	18	З	П16	П-105 *
	14	Р	12	
	6	Р	4	
	6	Z	8	
		Р7-2		
П-105	1	К	2	N *
	11	Р	13	
6-8	15	З	17	6-9
	5	Р	3	
	5	Z	7	
5-8	18	З	16	5-9
	14	Р	12	
	6	Р	4	
	6	Z	8	
		Р8		
* П-126	1	К	2	N *
	11	Р	13	

привязан

Инв. №

Инв. № подл. | Подпись и дата

Изм	Лист	№ докум	Подп	Дата	903-4-26 А3	Лист 24

Копировала Лившиц 1110-05 Формат 11

Продолжение таблицы 3

Проводник	Вывод	Код	Вывод	Проводник
* 501	15	З	17	507
6-8	5	Р	3	6-7
	5	Z	7	6-10
* П-101	18	З	16	П-127
	14	Р	12	
5-8	6	Р	4	5-7
	6	Z	8	5-10
		Р1		
Г-103	1	К	2	N *
	11	Р	13	
* Г-101	15	З	17	Г-104
	5	Р	3	
1-8	5	Z	7	1-9
2-8	18	З	16	2-9
	14	Р	12	
	6	Р	4	
	6	Z	8	
		Р12		
413	1	К	2	N *
	11	Р	13	
601	15	З	17	602
	5	Р	3	
	5	Z	7	
614	18	З	П16	413 *
	14	Р	12	
	6	Р	4	
	6	Z	8	

Продолжение табл. 3

Проводник	Вывод	Код	Вывод	Проводник
		Р10		
* 401	1	К	2	N *
* 501	11	Р	13	515
	15	З	17	
	5	Р	3	
	5	Z	7	
	18	З	16	
	6	Р	12	
	6	Р	4	
		Z	8	
		Р14		
* 520	1П	К	2	N *
	11	Р	13	
603	15	З	17	604
	5	Р	3	
	5	Z	7	
520	18	З	16	521
	16	Р	12	
	6	Р	4	
	6	Z	8	
		Р15		
* 501	1	К	2	N *
* 401	11	Р	13	405

Привязан

Инв. №

Инв. № подл. | Подпись и дата

Изм. | Лист | № докум. | Подп. | Дата

903-4-26 А3 Лист 27

Копировал Сг Формат 11

Продолжение таблицы 3

Проводник	Вывод	Код	Вывод	Проводник
	15	З	17	
	5	Р	3	
	5	Z	7	
	18	З	16	
	14	Р	12	
	6	Р	4	
	6	Z	8	
		Р11		
* 401	4	Р	7	412
	4	Z	1	
	5	Р	8	
	5	Z	2	
	6	Р	9	
	6	Z	3	
* 404	11	К	10	N *
		Р13		
* 501	4	Р	7	519
	4	Z	1	
	5	Р	8	
	5	Z	2	
	6	Р	9	
	6	2	3	
* 504	11	К	10	N *
		Р82		
Г-105	А	К	В	N *
	15	Р3	16	
* Г-101	24	33	28	Г-106 *

Продолжение табл. 3

Проводник	Вывод	Код	Вывод	Проводник
		Р83		
О-103	А	К	В	N *
	15	Р3	14	
О-101	27	33	28	О-104
		Р85		
П-125	А	К	В	N *
	15	Р3	16	
П-101	27	33	28	П-126
		Р86		
412	А	К	В	N *
	12	Р	11	
	12	Z	13	
401	27	33	28	413
404	37	33	38	411
		Р87		
519	А	К	В	N *
	12	Р	11	
	12	Z	13	
501	27	33	28	520
504	37	33	38	522
		Р84		
П-115	А	П	П8	П-116 *
П-121	27	П	П28	П-116

Привязан

Инв. №

Инв. № подл. | Подпись и дата

Изм. | Лист | № докум. | Подп. | Дата

903-4-26 А3 Лист 28

Копировал Сг, 1119-05 Формат 11

Поз.	Обозначение	Наименование	Кол.	Примеч.
		Детали		
1	ТМ3-100-77	Рейка Р1	23	ТМ3-1-77
1а	ТМ3-101-77	Рейка Р6	1	ТМ3-1-77
		Стандартные изделия		
2		Шкаф щита		
		ЩШ-3Д-I-800х600 УЧ1Р30	1	
		ОСТ 3613-76		
3		Переключатель пакетный ПП 2-10/Н2	1	ТМ3-14-77
		ОСТ16.0526.001-77		
4		Выключатель пакетный ПВ 1-10	2	ТМ3-14-77
		ОСТ16 0526.001-77		
5		Резистор ПЭВ-25 ГОСТ 6513-75	3	ТМ3-19-77
6		Резистор ПЭВР-50 ГОСТ 6513-75	2	ТМ3-19-77
7		Патрон резьбовой потолочный ЭП-5 Е27ФП	1	
		инд. 03130 ГОСТ 2746.4-80.		

Привязан

Инв. №

Изм.	Лист	№ документ	Подпись	Дата
Нач. отд.		Кохановский		15.9.81
Гл. спецот.		Коршун		15.9.81
Рук. сект.		Баух		15.9.81
Зам. реек.		Сенькин		15.9.81
Рук. гр.		Мазо		15.9.81
Ст. инж.		Лобко		15.9.81

903-4-26 А3

Унифицированные инженерные сооружения, размещаемые в жилых кварталах (тепловые узлы, т.п. насосные) для строительства на территории БССР

ЦТП для нужд ГВиО и ВСП производительностью до 500 м³/ч стены из кирпича.

Лит.	Лист	Листов
Р	1	28

Щит автоматики ЦТП Общий вид.

БЕЛГОСПРОЕКТ г. Минск

Копировала Са

Формат 11

Поз.	Обозначение	Наименование	Кол.	Примеч.
		Прочие изделия		
8		Прибор регулирующий Т48-1	1	
9		Переключатель универсальный УП5312С29	7	
		ТУ16-524.074-75		
10		Переключатель универсальный УП5312-И43	3	
		ТУ16 524.074-75		
11		Переключатель универсальный УП5314-Б53	1	
		ТУ16-524074-75		
12		Кнопка КЕ-011У3, исп. 5, красный толкатель, ТУ16.526.407-76	6	
13		Кнопка КЕ-011У3, исп. 4, черный толкатель, ТУ16.526.407-76	7	
14		Кнопка КЕ-011У3, исп. 4, красный толкатель ТУ16.526.407-76	1	
15		Свободный номер		
16		Переключатель типа „Тумблер" ТВ1-4 УСО.360 0497У	2	
17		Арматура сигнальная АСКМ	3	
		ТУ16-535.930-76.		
18		Реле промежуточное электромагнитное	10	ТМ3-13-77
		РПУ2-362223 ТУ16-523.331-71, ~220В		
19		Реле промежуточное электромагнитное	6	ТМ3-13-77
		РПУ0-961 ТУ16-523.295-75 ~220В		
20		Реле времени пневматическое ~220В	3	ТМ3-13-77
		РВП72-2121 ТУ16-523.472-74		

Подпись и дата

Инв. № подл.

Привязан

Инв. №

Изм	Лист	№ докум.	Подп.	Дата

903-4-26 А3

Лист 2

Копировала Са, 1119-05 Формат 11

Поз.	Обозначение	Наименование	Кол.	Примеч.
21		Реле времени РЭВ-812-1108 ТУ16-523.455 74	1	ТМ3-13-77
22		Реле времени ЭВ-18-2208 ТУ16-523.158 75	2	ТМ3-13-77
23		Указатель на реле РУ21 у1/у3 05, ~ 220В	12	
24		Реле времени ЭВ8М, ~ 220В	1	
25		Щиток электропитания ЭЩП-4	2	
		ТУ36.1270-73: 1 гл вст-4А 1шт, 1 гл вст-0,5А-7шт		
26		Предохранитель ПТ 1 гл вст-0,5А	1	ТМ3-14-77
		ТУ36 1101 71		
27		Конденсатор МБГО 2 ОЖО 462.023 ТУ	1	
28		Блок зажимов Б310	9	
		ТУ36 1750 74		
29		Упор ТУ36 1751-74	4	
30		Перемычка ТУ36 1752 74	7	
31		Рамка 66х26	41	
		ТУ36 1130 74		
32		Пускатель магнитный ПМЕ-121	1	
		~ 220В		
		Материалы		
		Провод 380 ГОСТ 6323-79		
33		ПВ1 0,5	40м	
34		ПВ3 0,5	10м	
35		ПВ1 1,5	5м	

Привязан

Инв. №

Инв. № подл. | Подпись и дата

Изм.	Лист	№ докум.	Подп.	Дата	903-4-26 АЗ	Лист 3

Формат А1

54

Таблица надписи на табло и в рамках

Продолжение таблицы

№ надписи	Надпись	Кол.
	рамки 66х26	
1	Нижний уровень	1
2	Средний уровень	1
3	Верхний уровень	1
4	Регулятор отпуска тепла	1
5	Резерв	1
6	Схема предупредительной сигнализации. Нет напряжения	1
7	ЦТП Затопление	1
8	Температура воды ГВС отклонение от нормы	1
9	Циркуляционные насосы ГВС Авария	1
10	Циркуляционные насосы отопления Авария	1
11	Подпиточные насосы Авария	1
12	Давление (прямой) сетевой воды Отклонение от нормы	1
13	Давление обратной сетевой воды отклонение от нормы	1
14	Давление системы ГВС Отклонение от нормы	1
15	Схема аварийной сигнализации. Нет напряжения	1
16	Сигнализация Временная задержка срабатывания	1
17	Подпиточные насосы	1
18	Циркуляционные насосы ГВС	1
19	Ручное 0 автоматическое	1
20	Ручное 0 автоматическое	1
21	Ручное 0 автоматическое	1
22	ручное 0 автоматическое	1
23	Циркуляционные насосы отопления	1
24	Соленаидный вентиль	1
25	Ручное 0 АВР	1
26	Ручное 0 АВР	1
27	ВКЛ откл.	1
28	Сигнализация уровня ВКЛ откл.	1
29	Съем аварийного сигнала	1
30	Ввод питания №1	1
31	Ввод питания №2	1
32	Освещение щита	1
33	Циркуляционные насосы ГВС	1
34	Циркуляционные насосы отопления	1
35	Подпиточные насосы	1
36	Резерв	1
37	Схема аварийной сигнализ.	1
38	Схема предупредит. сигнал.	1
39	Резерв	1
40	Резерв	1
41	Расширительный бак	1

Привязан

Инв. №

Инв. № подл. | Подпись и дата

Изм.	Лист	№ докум.	Подп.	Дата	903-4-26 АЗ	Лист 4

Копировала Лившиц 1119-05 Формат А1

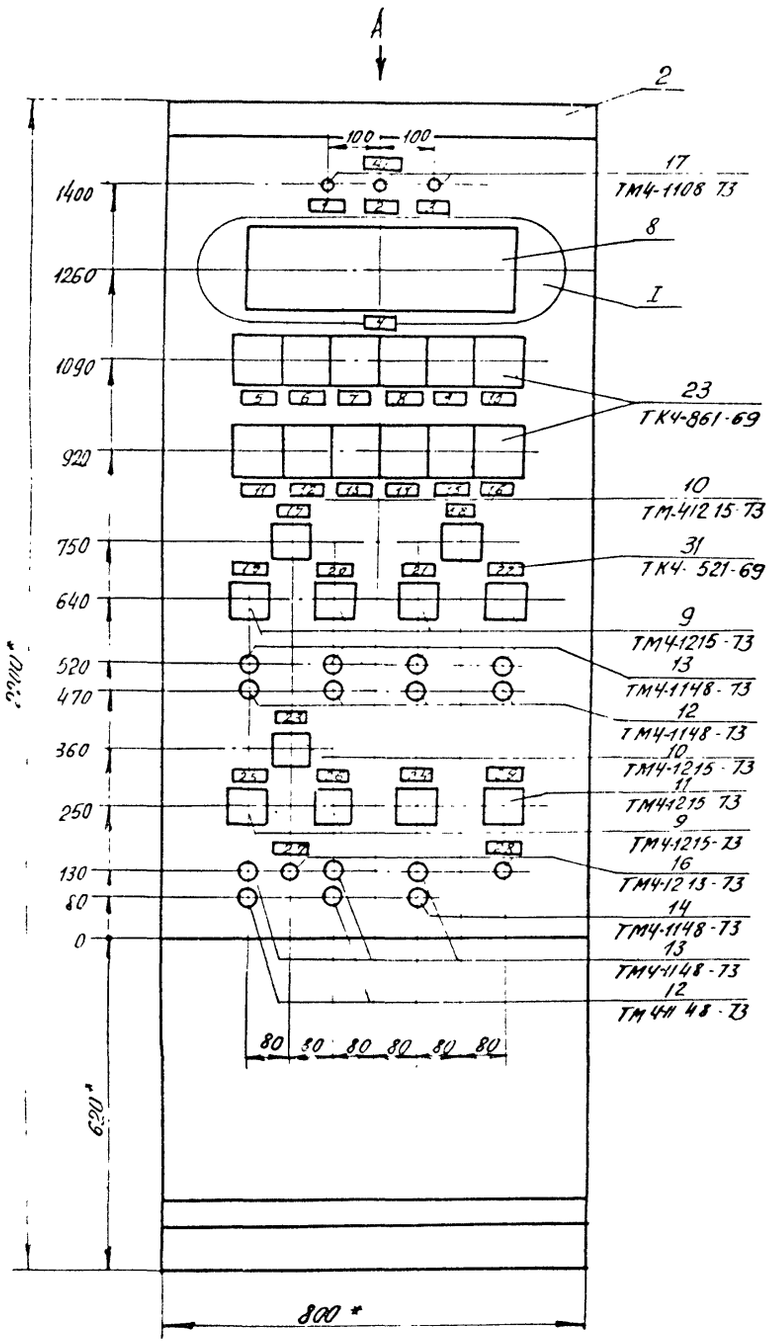

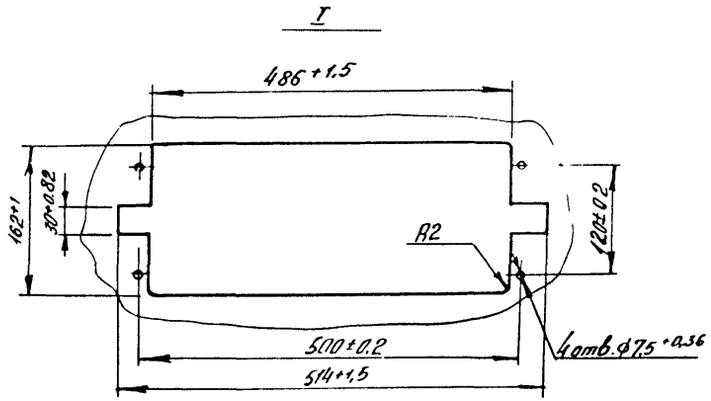

1.* Размеры для справок

2. Покрытие - Вариант 3. ОСТ 36. 13-76

3. Таблицы соединений и подключений выполнены на основании схем А5...А12.

Вид А

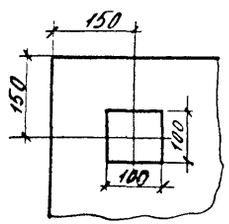

Привязан

Инв №

Изм	Лист	№ докум	Подп	Дата	903-4-26 А3	Лист 5

Инв № подл | Подпись и дата | Взам инв №

Формат А2

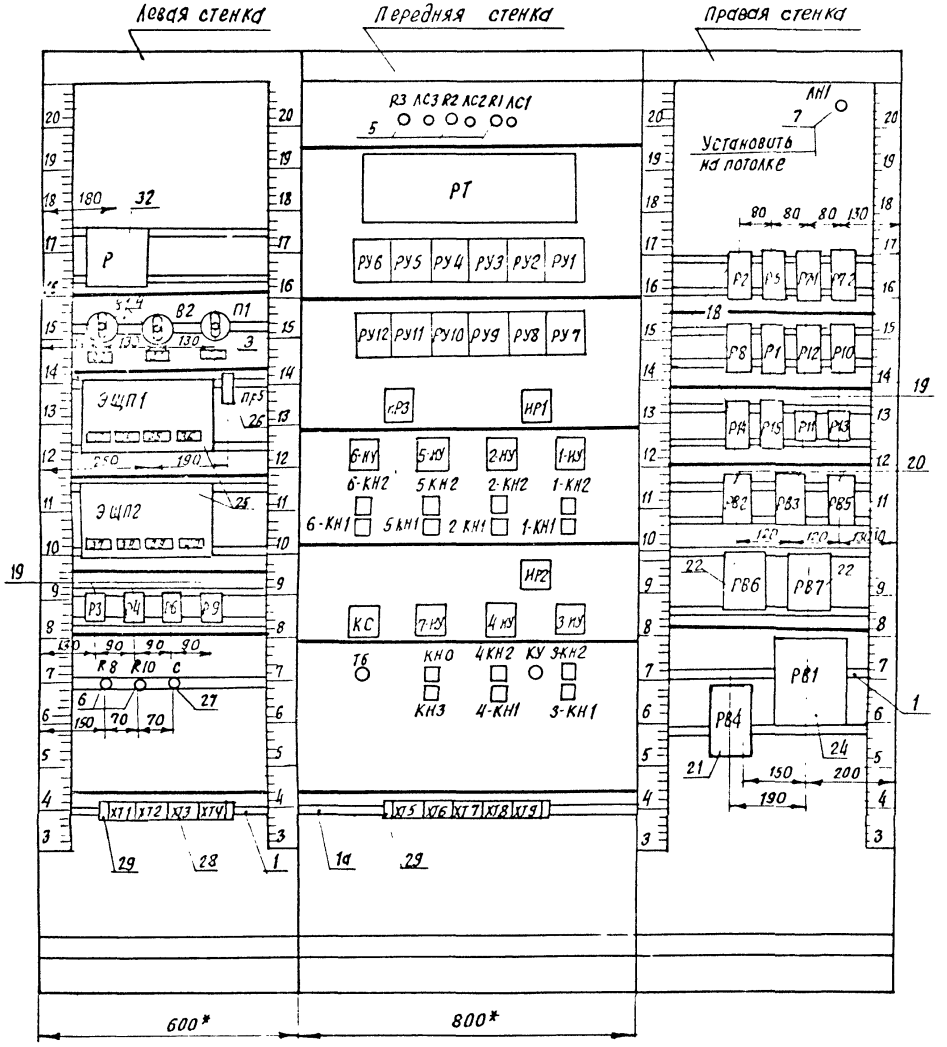

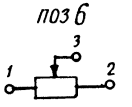

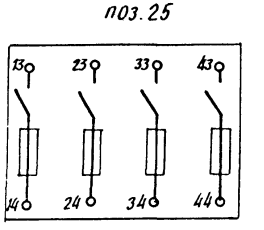

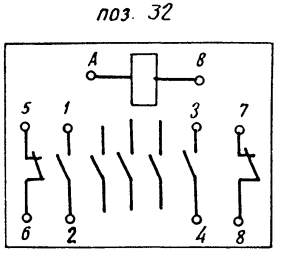

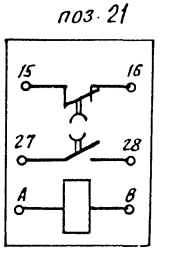

Привязан			
Инв. №			

Изм	Лист	№ докум.	Подпись	Дата	903-4-26	А3	Лист 6

Копировала Ф, 1110-05 формат 12

сапр "прима" в. с. 3 = 80 Таблица 2

соединения проводок

проводник	Откуда идет	куда поступает	Данные провода	Примечание
N	Р/В	Р3/10	ПВ1. 0,5	
N	Р3/10	Р4/10	ПВ1. 0,5	
N	Р4/10	Р6/10	ПВ1. 0,5	
N	Р6/10	Р9/10	ПВ1. 0,5	
N	Р9/10	R8/2	ПВ1. 0,5	
N	R8/3	R10/2	ПВ1. 0,5	
N	R10/3	ХТ4/2	ПВ1. 0,5	
N	ХТ4/1	ЛС3/2	ПВ1. 0,5	
N	ЛС3/2	ЛС2/2	ПВ1. 0,5	
N	ЛС2/2	ЛС1/2	ПВ1. 0,5	
N	ЛС1/2	РТ/Х3/2	ПВ3. 0,5	
N	РТ/Х3/2	ХТ8/2	ПВ3. 0,5	
N	ХТ8/1	ЛН1/2	ПВ1. 0,5	
N	ЛН1/2	Р2/2	ПВ1. 0,5	
N	Р2/2	Р5/2	ПВ1. 0,5	
N	Р5/2	Р7-1/2	ПВ1. 0,5	
N	Р7-1/2	Р7-2/2	ПВ1. 0,5	
N	Р7-2/2	Р8/2	ПВ1. 0,5	

Привязан

ИНВ №

903-4-26 А3

Унифицированные инженерные сооружения, размещаемые в жилых кварталах (тепловые узлы, т. п. насосные) для строительства на территории БССР

Изм	Лист	№ докум.	Подпись	Дата
Нач. отд.	Ко[illegible]			15.9.81
Гл. спец. отд.	Коршун			15.9.81
Рук. сект.	Баух			15.9.81
Зам. рук. с.	Сенькин			15.9.81
Рук. гр.	Мазо			15.9.81
Ст. инж.	Лобко			15.9.81

ЦТП для нужд ГВ и О и ВСП производительностью до 500 $\frac{м^3}{ч}$ Стены из кирпича.

Лит.	Лист	Листов
Р	7	

Щит автоматики. Общий вид.

БЕЛГОСПРОЕКТ г Минск

Подпись и дата

Инв № подл.

Копировала [illegible] формат 11

Продолжение табл. 2

проводник	Откуда идет	Куда поступает	Данные провода	Примечание
N	Р8/2	Р1/2	ПВ1. 0,5	
N	Р1/2	Р12/2	ПВ1. 0,5	
N	Р12/2	Р10/2	ПВ1. 0,5	
N	Р10/2	Р14/2	ПВ1. 0,5	
N	Р14/2	Р15/2	ПВ1. 0,5	
N	Р15/2	Р11/10	ПВ1. 0,5	
N	Р11/10	Р13/10	ПВ1. 0,5	
N	Р13/10	РВ2/В	ПВ1. 0,5	
N	РВ2/В	РВ3/В	ПВ1. 0,5	
N	РВ3/В	РВ5/В	ПВ1. 0,5	
N	РВ5/В	РВ6/В	ПВ1. 0,5	
N	РВ6/В	РВ7/В	ПВ1. 0,5	
N	РВ7/В	РВ1/5	ПВ1. 0,5	
Г-101	РВ1/3	РВ2/27	ПВ1. 0,5	
Г-101	РВ2/27	Р1/15	ПВ1. 0,5	
Г-101	Р1/15	Р2/18	ПВ1. 0,5	
Г-101	Р2/18	ХТ1/2	ПВ1. 0,5	
Г-101	ХТ1/3	ЭШП1/14	ПВ1. 0,5	
П-101	ЭШП1/34	ХТ4/4	ПВ1. 0,5	
П-101	ХТ4/3	7-ИУ/5	ПВ1. 0,5	
П-101	7-ИУ/1	ТБ/1	ПВ1. 0,5	
П-101	ТБ/1	Р7-1/15	ПВ1. 0,5	
П-101	Р7-1/15	Р8/18	ПВ1. 0,5	

Привязан

ИНВ №

Подпись и дата

Инв N подл.

Изм	Лист	№ докум.	Подпись	Дата

903-4-26 А3

Лист 8

Копировала: [illegible] 1119-05 формат 11

продолжение табл. 2

проводник	Откуда идет	Куда поступает	Данные провода	Примечание
П-101	Р8/18	РВ5/27	ПВ1 0.5	
П-125	РВ5/А	РУ/7	ПВ1 0.5	
П-124	Р9/4	РТ-1/17	ПВ1 0.5	
П 106	РТ-1/18	ХТ4/5	ПВ1 0.5	
П-105	ХТ4/10	РТ-1/1	ПВ1 0.5	
П-105	РТ-1/16	РТ-2/1	ПВ1 0,5	
5-8	РТ-2/18	Р8/6	ПВ1. 0.5	
П-127	Р8/16	КС/7	ПВ1 0.5	
Г-106	КС/4	РВ2/28	ПВ1 0.5	
Г-106	РВ2/28	Р2/1	ПВ1 0.5	
Г-105	РВ2/А	Р4/7	ПВ1.0.5	
Г-104	Р4/4	Р1/17	ПВ1. 0.5	
Г-103	Р1/1	Р3/7	ПВ1. 0.5	
Г-108	Р3/11	ХТ1/1	ПВ1 0.5	
Г-109	ХТ1/4	Р4/11	ПВ1. 0.5	
О-102	Р6/4	КУ/4	ПВ1 0.5	
3-7	КУ/5	Р5/6	ПВ1. 0.5	
О-105	Р5/16	КС/5	ПВ1 0.5	
Г-107	КС/3	Р2/16	ПВ1. 0.5	
1-10	Р2/8	ИР1/6	ПВ1. 0.5	
1-1	ИР1/5	1-КН1/3	ПВ1. 0.5	
1-1	1-КН1/3	ХТ5/1	ПВ1. 0.5	
1-3	ХТ5/3	1-КН2/2	ПВ1. 0.5	
1-3	1-КН2/2	1-НУ/5	ПВ1 0.5	

привязан

Инв. №

Изм Лист № докум. Подпись Дата

903-4-26

А3

Лист 9

Формат

продолжение табл. 2

проводник	Откуда идет	Куда поступает	Данные провода.	Примечание
1-4	1-НУ/2	ХТ5/4	ПВ1. 0.5	
3-1	ХТ5/5	3-КН1/3	ПВ1 0.5	
3-1	3-КН1/3	ИР2/5	ПВ1. 0.5	
3-6	ИР2/4	Р5/4	ПВ1 0.5	
3-9	Р5/8	ИР2/6	ПВ1. 0.5	
4-1	ИР2/1	4-КН1/3	ПВ1. 0.5	
4-1	4-КН1/3	ХТ7/1	ПВ1. 0.5	
4-3	ХТ7/3	4-КН2/2	ПВ1. 0.5	
4-3	4-КН2/2	4-НУ/5	ПВ1. 0.5	
4-4	4-НУ/2	ХТ7/4	ПВ1. 0.5	
6-1	ХТ7/5	6-КН1/3	ПВ1. 0.5	
6-1	6-КН1/3	ИР3/1	ПВ1. 0.5	
5-1	ИР3/5	5-КН1/3	ПВ1 0.5	
5-1	5-КН1/3	ХТ5/9	ПВ1 0.5	
3-3	ХТ5/7	3-КН2/2	ПВ1. 0.5	
3-3	3-КН2/2	3-НУ/5	ПВ1. 0.5	
3-4	3-НУ/2	ХТ5/8	ПВ1. 0.5	
5-2	ХТ5/10	5-КН2/1	ПВ1. 0.5	
5-2	5-КН2/1	5-КН1/4	ПВ1. 0.5	
2-2	2-КН1/4	2-КН2/1	ПВ1. 0.5	
2-2	2-КН2/1	ХТ6/4	ПВ1. 0.5	
2-1	ХТ6/3	2-КН1/3	ПВ1. 0.5	
2-1	2-КН1/3	ИР1/1	ПВ1. 0.5	

Инв. № подл. | Подпись и дата | Взам. инв. №

привязан

Инв №

Изм Лист № докум. Подпись Дата

903-4-26

А3

Лист 10

Копировала Ливишц 1119-05 Формат 11

Продолжение табл. 2

Проводник	Откуда идет	Куда поступает	Данные провода	Примечание
1-7	ИР1/4	Р2/4	ПВ1. 0,5	
1-8	Р2/6	Р1/5	ПВ1. 0,5	
2-8	Р1/18	Р2/5	ПВ1. 0,5	
2-10	Р2/7	ИР1/2	ПВ1. 0,5	
2-7	ИР1/8	Р2/3	ПВ1. 0,5	
502	Р2/17	РУ5/1	ПВ1. 0,5	
404	РУ4/6	РУ3/6	ПВ1. 0,5	
404	РУ3/6	РУ2/6	ПВ1. 0,5	
404	РУ2/6	РУ1/6	ПВ1. 0,5	
404	РУ1/6	Р11/11	ПВ1. 0,5	
404	Р11/11	РВ6/37	ПВ1. 0,5	
401	РВ6/27	Р11/4	ПВ1. 0,5	
401	Р11/4	Р15/11	ПВ1. 0,5	
401	Р15/11	Р10/1	ПВ1. 0,5	
401	Р10/1	КС/1	ПВ1. 0,5	
401	КС/1	ХТ2/6	ПВ1. 0,5	
401	ХТ2/7	ЭШП2/14	ПВ1. 0,5	
501	ЭШП2/24	ХТ2/5	ПВ1. 0,5	
501	ХТ2/4	КС/9	ПВ1. 0,5	
501	КС/9	Р2/15	ПВ1. 0,5	
501	Р2/15	Р5/15	ПВ1. 0,5	
501	Р5/15	Р8/15	ПС1. 0,5	
501	Р8/15	Р10/11	ПВ1. 0,5	

Привязан

Инв. №

Изм. Лист. № докумен. Подпись Дата

903-4-26 АЗ Лист 11

Формат 11

Продолжение табл. 2

Проводник	Откуда идет	Куда поступает	Данные провода	Примечание
501	Р10/11	Р15/1	ПВ1. 0,5	
501	Р15/1	Р13/4	ПВ1. 0,5	
501	Р13/4	РВ7/27	ПВ1. 0,5	
520	РВ7/28	Р14/1	ПВ1. 0,5	
521	Р14/16	КС/10	ПВ1. 0,5	
603	Р14/15	ХТ7/5	ПВ1. 0,5	
6-3	ХТ7/7	6-КН2/2	ПВ1. 0,5	
6-3	6-КН2/2	6-ИУ/5	ПВ1. 0,5	
6-4	6-ИУ/2	ХТ7/8	ПВ1. 0,5	
604	ХТ7/10	Р14/17	ПВ1. 0,5	
405	Р15/13	РУ2/1	ПВ1. 0,5	
515	РУ11/1	Р10/13	ПВ1. 0,5	
412	Р11/1	РВ6/4	ПВ1. 0,5	
413	РВ6/28	Р12/16	ПВ1. 0,5	
414	Р12/18	КС/2	ПВ1. 0,5	
0-104	КС/6	Р5/1	ПВ1. 0,5	
0-104	Р5/1	РВ3/28	ПВ1. 0,5	
0-103	РВ3/А	РБ/7	ПВ1. 0,5	
0-106	РБ/11	ХТ8/7	ПВ1. 0,5	
804	ХТ8/3	РТ/Х3/1	ПВ3. 0,5	
804	РТ/Х3/1	ЭШП2/43	ПВ3. 0,5	
804	ЭШП2/13	ЭШП1/43	ПВ1. 0,5	
804	ЭШП1/13	Р/2	ПВ1. 0,5	

Привязан

Инв. №

Изм. Лист. № докум. Подп. Дата

903-4-26 АЗ Лист 12

Копировал Г. 1119-05 Формат 11

продолжение табл. 2

Проводник	Откуда идет	Куда поступает	Данные провода	Примечание
603	Р/5	В1/А1	ПВ1 0.5	
А801	В1/С1	П1/1А1	ПВ1 0.5	
А802	П1/2А1	В2/С1	ПВ1 0.5	
805	В2/А1	Р/А	ПВ1 0.5	
810	Т/С1	ПР5/2	ПВ1 0.5	
811	ПР5/1	ХТ8/4	ПВ1 0.5	
811	ХТ8/4	АН1/1	ПВ1 0.5	
4 6	Р5/3	ИР2/8	ПВ1. 0.5	
4-9	ИР2/2	Р5/7	ПВ1. 0.5	
4-7	Р5/5	КУ/1	ПВ1 0.5	
4-8	КУ/2	4 ИУ/1	ПВ1 0.5	
3 8	3-ИУ/1	КЧ/6	ПВ1. 0.5	
3-2	3-ИУ1/4	3-КН2/1	ПВ1 0.5	
3 2	3-КН2/1	ХТ5/6	ПВ1 0.5	
1 2	ХТ5/2	1-КН2/1	ПВ1. 0.5	
1-2	1-КН2/1	1-КН1/4	ПВ1. 0.5	
П-119	7-ИУ/2	РТ 1/5	ПВ1. 0.5	
П-118	РТ-1/7	КН0/2	ПВ1 0.5	
П-118	КНС/2	ХТ3/6	ПВ1. 0.5	
П-121	ХТ3/5	РВЧ/27	ПВ1. 0.5	
П-115	РВЧ/А	ХТ3/8	ПВ1 0.5	
П-115	ХТ3/8	С/1	ПВ1 0.5	
П-116	С/2	ХТ3/7	ПВ1. 0.5	

Привязан

Инв. №

Изм. Лист № докум. Подпись Дата

903-4-26 А3 Лист 13

Формат II

продолжение табл 2

Проводник	Откуда идет	Куда поступает	Данные провода	Примечание
11-116	ХТ3/7	РВЧ/8	ПВ1. 0.5	
519	РВ7/А	Р13/1	ПВ1. 0,5	
0 101	РВ3/27	Р5/18	ПВ1 0.5	
0 101	Р5/18	ХТ8/6	ПВ1. 0.5	
0 101	ХТ8/6	КЧ/3	ПВ1. 0.5	
0 101	КЧ/3	Эшп1/24	ПВ1. 0 5	
Г-102	Р3/4	РВ1/2	ПВ1 0.5	
504	РВ7/37	Р13/11	ПВ1. 0.5	
504	Р13/11	РУ7/6	ПВ1. 0.5	
504	РУ7/6	РУ8/6	ПВ1. 0.5	
504	РУ8/6	РУ9/6	ПВ1. 0.5	
504	РУ9/6	РУ10/6	ПВ1. 0.5	
504	РУ10/6	РУ11/6	ПВ1. 0.5	
504	РУ11/6	РУ12/6	ПВ1. 0.5	
504	РУ12/6	РУ5/6	ПВ1. 0.5	
504	РУ5/6	РУ6/6	ПВ1. 0.5	
505	РУ6/1	Р5/17	ПВ1. 0.5	
П-122	РТ-1/3	КН3/2	ПВ1 0.5	
П-122	КН3/2	ХТ3/4	ПВ1. 0.5	
311	ХТ3/3	РТ/Х3/9	ПВ3 0.5	
312	РТ/Х3/10	ХТ3/2	ПВ3 0.5	
313	ХТ3/1	РТ/Х2/11	ПВ3 0.5	
314	РТ/Х2/12	ХТ2/10	ПВ3 0.5	

Привязан

Инв. №

Изм. Лист № докум. Подпись Дата

903-4-26 А3 Лист 14

Копировал Липецк 1119-05 Формат II

Инв. № подл. | Подпись и дата

Продолжение табл. 2

Проводник	Откуда идет	Куда поступает	Данные провода	Примечание
407	ХТ2/3	РУ3/1	ПВ1 0,5	
513	РУ10/1	ХТ2/8	ПВ1. 0,5	
409	ХТ2/9	РУ4/1	ПВ1. 0,5	
П-100	ЛС1/1	R1/2	ПВ1. 0,5	
П-108	R1/1	ХТ4/7	ПВ1 0,5	
П-111	ХТ4/6	R2/1	ПВ1. 0,5	
П-112	R2/2	ЛС2/1	ПВ1. 0,5	
П-113	ХТ4/5	R3/1	ПВ1. 0,5	
П-114	R3/2	ЛС3/1	ПВ1. 0,5	
П-128	ХТ3/9	Р9/11	ПВ1. 0,5	
411	R8/1	РВ6/38	ПВ1. 0,5	
522	РВ7/38	R10/1	ПВ1. 0,5	
509	ХТ2/2	РУ8/1	ПВ1. 0,5	
507	РУ7/1	Р8/17	ПВ1. 0,5	
5-10	Р8/8	ИР3/6	ПВ1. 0,5	
5-7	ИР3/4	Р8/4	ПВ1. 0,5	
6-10	Р8/7	ИР3/2	ПВ1. 0,5	
6-7	ИР3/8	Р8/3	ПВ1. 0,5	
6-8	Р8/5	Р7-2/15	ПВ1. 0,5	
5-9	Р7-2/16	5-ИУ/1	ПВ1. 0,5	
5-3	5-ИУ/5	5-КН2/2	ПВ1. 0,5	
5-3	5-КН2/2	ХТ6/1	ПВ1. 0,5	

Привязан

Инв. №

Изм. Лист № докум. Подпись Дата

903-4-26 А3

Лист 15

Копировал Формат А4

Продолжение табл. 2

Проводник	Откуда идет	Куда поступает	Данные провода	Примечание
2-3	ХТ6/5	2-КН2/2	ПВ1. 0,5	
2-3	2-КН2/2	2-ИУ/5	ПВ1. 0,5	
2-4	2-ИУ/2	ХТ6/6	ПВ1. 0,5	
601	ХТ6/7	Р12/15	ПВ1. 0,5	
602	Р12/17	ХТ6/9	ПВ1. 0,5	
5-4	ХТ6/2	5-ИУ/2	ПВ1. 0,5	
2-9	2-ИУ/1	Р1/16	ПВ1. 0,5	
1-9	Р1/7	1-ИУ/1	ПВ1. 0,5	
6-2	6-КН1/4	6-КН2/1	ПВ1. 0,5	
6-2	6-КН2/1	ХТ7/6	ПВ1. 0,5	
4-2	ХТ7/2	4-КН2/1	ПВ1. 0,5	
4-2	4-КН2/1	4-КН1/4	ПВ1. 0,5	
6-9	Р7-2/17	6-ИУ/1	ПВ1. 0,5	
П-117	7-ИУ/6	КНО/1	ПВ1. 0,5	
П-117	КНО/1	КН3/1	ПВ1. 0,5	
П-126	КС/8	Р8/1	ПВ1. 0,5	
П-126	Р8/1	РВ5/28	ПВ1. 0,5	
П 107	ТБ/2	ХТ4/8	ПВ1. 0,5	
511	РУ9/1	ХТ2/1	ПВ1. 0,5	
земля	Р/зем	рейка/зем	ПВ1. 1,5	
земля	ЭШП1/зем	рейка/зем	ПВ1. 1,5	
земля	ЭШП2/зем	рейка/зем	ПВ1. 1,5	
земля	РТ/зем	рейка/зем	ПВ1. 1,5	

Привязан

Инв. №

Подпись и дата

Инв. № подл.

Изм. Лист № докум. Подпись Дата

903-4-26 А3

Лист 3

Копировал Формат А4

продолжение табл 2

проводник	откуда идет	куда поступает	Данные провода	Примечание
земля	РВ1/зем	рейка/зем	ПВ1 1.5	
земля	рейка/зем	каркас/зем	ПВ1 1.5	
805	Р/1	Р/А	ПВ1 0.5	
804	Р/6	Р/2	ПВ1 0.5	
804	ЭШП1/13	ЭШП1/23	ПВ1 0.5	
804	ЭШП1/23	ЭШП1/33	ПВ1 0.5	
804	ЭШП1/33	ЭШП1/43	ПВ1 0.5	
804	ЭШП2/13	ЭШП2/23	ПВ1 0.5	
804	ЭШП2/23	ЭШП2/33	ПВ1 0.5	
804	ЭШП2/33	ЭШП2/43	ПВ1 0.5	
N	R8/3	R8/2	ПВ1 0.5	
N	R10/3	R10/2	ПВ1 0.5	
Г-101	ХТ1/3	ХТ1/2	ПВ1 0.5	
501	ХТ2/4	ХТ2/5	ПВ1 0.5	
401	ХТ2/7	ХТ2/6	ПВ1 0.5	
П-101	ХТ4/3	ХТ4/4	ПВ1 0.5	
N	ХТ4/1	ХТ4/2	ПВ1 0.5	
318	РТ/Х2/21	РТ/Х2/23	ПВ3 0.5	
317	РТ/Х2/17	РТ/Х2/18	ПВ3 0.5	
317	РТ/Х2/18	РТ/Х2/20	ПВ3 0.5	
316	РТ/Х2/24	РТ/Х2/25	ПВ3 0.5	
315	РТ/Х1/38	РТ/Х1/39	ПВ3 0.5	
303	РТ/Х1/27	РТ/Х1/3	ПВ3 0.5	

привязан

Инв №

Изм | Лист | № докум | Подп | Дата

903-4-26 А3 Лист 17

Формат 11

Продолжение табл 2

проводник	Откуда идет	Куда поступает	Данные провода	Примечание
303	РТ/Х1/3	РТ/Х1/6	ПВ3 0.5	
303	РТ/Х1/6	РТ/Х1/9	ПВ3 0.5	
303	РТ/Х1/9	РТ/Х1/12	ПВ3 0.5	
303	РТ/Х1/12	РТ/Х1/15	ПВ3 0.5	
303	РТ/Х1/15	РТ/Х1/18	ПВ3 0.5	
303	РТ/Х1/18	РТ/Х1/21	ПВ3 0.5	
303	РТ/Х1/21	РТ/Х1/24	ПВ3 0.5	
302	РТ/Х1/26	РТ/Х1/2	ПВ3 0.5	
302	РТ/Х1/2	РТ/Х1/5	ПВ3 0.5	
302	РТ/Х1/5	РТ/Х1/8	ПВ3 0.5	
302	РТ/Х1/8	РТ/Х1/11	ПВ3 0.5	
302	РТ/Х1/11	РТ/Х1/14	ПВ3 0.5	
302	РТ/Х1/14	РТ/Х1/17	ПВ3 0.5	
302	РТ/Х1/17	РТ/Х1/20	ПВ3 0.5	
302	РТ/Х1/20	РТ/Х1/23	ПВ3 0.5	
301	РТ/Х1/25	РТ/Х1/1	ПВ3 0.5	
301	РТ/Х1/1	РТ/Х1/4	ПВ3 0.5	
301	РТ/Х1/4	РТ/Х1/7	ПВ3 0.5	
301	РТ/Х1/7	РТ/Х1/10	ПВ3 0.5	
301	РТ/Х1/10	РТ/Х1/13	ПВ3 0.5	
301	РТ/Х1/13	РТ/Х1/16	ПВ3 0.5	
301	РТ/Х1/16	РТ/Х1/19	ПВ3 0.5	
301	РТ/Х1/19	РТ/Х1/20	ПВ3 0.5	

привязан

Инв №

Изм | Лист | № докум | Подп | Дата

903-4-26 А3 Лист 18

1119-05 копировала Лившиц

Формат 11

Продолжение табл. 2

Проводник	Откуда идет	Куда поступает	Данные провода	Примечание
506	РУ6/2	РУ6/4	ПВ1, 0.5	
503	РУ5/2	РУ5/4	ПВ1. 0.5	
410	РУ4/2	РУ4/4	ПВ1. 0,5	
408	РУ3/2	РУ3/4	ПВ1. 0.5	
406	РУ2/2	РУ2/4	ПВ1. 0,5	
403	РУ1/2	РУ1/4	ПВ1. 0,5	
518	РУ12/2	РУ12/4	ПВ1. 0.5	
516	РУ11/2	РУ11/4	ПВ1. 0.5	
514	РУ10/2	РУ10/4	ПВ1. 0.5	
512	РУ9/2	РУ9/4	ПВ1. 0.5	
510	РУ8/2	РУ8/4	ПВ1. 0.5	
508	РУ7/2	РУ7/4	ПВ1. 0.5	
5-1	ИР3/5	ИР3/3	ПВ1. 0,5	
6-1	ИР3/7	ИР3/1	ПВ1. 0,5	
2-1	ИР1/7	ИР1/1	ПВ1. 0.5	
1-1	ИР1/5	ИР1/3	ПВ1. 0,5	
6-4	6-НУ/2	6-НУ/6	ПВ1. 0,5	
5-4	5-НУ/6	5-НУ/2	ПВ1. 0,5	
2-4	2-НУ/2	2-НУ/6	ПВ1. 0,5	
1-4	1-НУ/2	1-НУ/6	ПВ1. 0.5	
П-101	7-НУ/1	7-НУ/5	ПВ1. 0,5	
4-1	ИР2/1	ИР2/7	ПВ1. 0,5	
3-1	ИР2/3	ИР2/5	ПВ1. 0,5	

Привязан

Инв. №

Изм. Лист № докум. Подп. Дата

903-4-26 А3 Лист 19

Копировал Сг, формат 11

Продолжение табл. 2

Проводник	Откуда идет	Куда идет	Данные провода	Примечание
4-4	4-НУ/2	4-НУ/6	ПВ1. 0,5	
3-4	3-НУ/2	3-НУ/6	ПВ1. 0.5	
602	ХТ6/10	ХТ6/9	ПВ1. 0,5	
601	ХТ6/7	ХТ6/8	ПВ1. 0,5	
N	ХТ8/1	ХТ8/2	ПВ1. 0,5	
П-105	Р7-1/16	Р7-1/1	ПВ1. 0,5	
413	Р12/1	Р12/16	ПВ1. 0,5	
П-116	РВ4/28	РВ4/8	ПВ1. 0,5	
Г-101	РВ1/3	РВ1/1	ПВ1. 0,5	
520	Р14/1	Р14/18	ПВ1. 0,5	

Привязан

Инв. №

Инв. № подл. | Подпись и дата

Изм. Лист № докум. Подп. Дата

903-4-26 А3 Лист 20

Копировал Сг 1119-05 формат 11

Таблица 3
Подключение проводок

проводник	вывод	код	вывод	проводник
		Р		
* 805	АП	М	В	N
806	1П	М	П2	804 *
803	5	М	П6	804
		З1		
А 801	С1	3	А1	803
		В2		
А 802	С1	3	А1	805
		ЛП1		
А 802	2А1	М	1А1	А 801
810	С1	А1		
		ЭШЛ1		
* 804	13	М	14	Г- 101
* 804	23	М	24	О- 101
* 804	33	М	34	П- 101
* 804	43	М	44	816
		ПР5		
811	1	М	2	810
		ЭШЛ2		
* 804	13	М	14	401
* 804	23	М	24	501
* 804	33	М	34	817
* 804	43	М	44	818
		ЭЗ1		
Г - 101	1Г	М	2	Г - 102
* Г - 101	3П	М	5	N

Продолжение таблицы 3

проводник	вывод	код	вывод	проводник
		Р3		
Г- 102	4	Р	7	Г- 103
	4	Z	1	
	5	Р	8	
	5	Z	2	
	6	Р	9	
	6	2	3	
Г- 108	11	К	10	N *
		Р4		
Г- 104	4	Р	7	Г- 105
	4	Z	1	
	5	Р	8	
	5	Z	2	
	6	Р	9	
	6	Z	9	
Г- 109	11	К	10	N *
		Р6		
О- 102	4	Р	7	О- 103
	4	Z	1	
	5	Р	8	
	5	Z	2	
	6	Р	9	
	6	Z	3	

Привязан

Инв №

Продолжение таблицы 3

проводник	вывод	код	вывод	проводник
О- 106	11	К	10	N *
		Р9		
П- 124	4	Р	7	П- 125
	4	Z	1	
	5	8	8	
	5	Z	2	
	6	Р	9	
	6	Z	3	
П- 128	11	К	10	N *
		Р8		
411	1	М	П2	N *
* N	3П	М		
		Р10		
522	1	М	П2	N *
* N	3П	М		
		С		
П - 115	1	Н	2	П- 116
		ХТ1		
Г - 108	1	М	П2	Г - 101 *
* Г - 101	3П	М	4	Г - 109
		ХТ2		
511	1	М	2	509
407	3	М	П4	501 *
* 501	5П	М	П6	401 *
* 401	7П	М	6	513
409	9	М	10	314

Продолжение таблицы 3

проводник	вывод	код	вывод	проводник
		ХТ3		
313	1	М	2	312
311	3	М	4	П- 122
П - 121	5	М	6	П- 118
* П- 116	7	М	8	П- 115 *
П - 128	9	М		
		ХТ4		
* N	1П	М	П2	N *
* П- 101	3П	М	П4	П - 101
П- 113	5	М	6	П - 111
П - 108	7	М	8	П - 107
П- 106	9	М	10	П - 105
		Р3		
П- 113	1	Н	2	П- 114
		ЛС3		
П- 114	1	Н	2	N *
		R2		
П - 111	1	Н	2	П- 112
		1С2		
П - 112	1	Н	2	N *
		R1		
П- 108	1	Н	2	П- 100

Привязан

Инв №

Инв. № подл. | Подпись и дата

Проводник	Вывод	Код	Вывод	Проводник
		ЛС1		
П-100	1	Н	2	N*
		РТ		
301	ПХ1/25	М	ПХ1/1	301
301	ПХ1/4	М	ПХ1/7	301
301	ПХ1/10	М	ПХ1/13	301
301	ПХ1/16	М	ПХ1/19	301
301	ПХ1/22	М	ПХ1/26	302
302	ПХ1/2	М	ПХ1/5	302
302	ПХ1/8	М	ПХ1/11	302
302	ПХ1/14	М	ПХ1/17	302
302	ПХ1/20	М	ПХ1/23	302
303	ПХ1/27	М	ПХ1/3	303
303	ПХ1/6	М	ПХ1/9	303
303	ПХ1/12	М	ПХ1/5	303
303	ПХ1/18	М	ПХ1/21	303
303	ПХ1/24	М		
315	ПХ1/38	М	ПХ1/39	315
316	ПХ2/24	М	ПХ2/26	316
317	ПХ2/17	М	ПХ2/18	317
317	ПХ2/20	М	ПХ2/21	804
318	ПХ2/23	М	Х3/1	311
N	Х3/2	М	Х3/9	313
312	Х3/10	М	Х3/11	313
314	Х3/12	М		
		РУ5		
505	1	М	П2	505
506	4П	М	6	504
		РУ5		
502	1	М	П2	503
503	4П	М	6	504*

Продолжение таблицы 3

Проводник	Вывод	Код	Вывод	Проводник
		РУ4		
409	1	М	П2	410
410	4П	М	6	404
		РУ3		
407	1	М	П2	408
408	4П	М	6	404*
		РУ2		
405	1	М	П2	406
406	4П	М	6	404*
		РУ1		
402	1	М	П2	403
403	4П	М	6	404*
		РУ12		
517	1	М	П2	518
518	4П	М	6	504*
		РУ11		
515	1	М	П2	516
516	4П	М	6	504*
		РУ10		
513	1	М	П2	514
514	4П	М	6	504*
		РУ9		
511	1	М	П2	512
512	4П	М	6	504*
		РУ8		
509	1	М	П2	510
510	4П	М	6	504*

Привязан:

Инв.№

Изм.	Лист	№ докум.	Подпись	Дата

903-4-26 АЗ Лист 23

Формат А4

Продолжение таблицы 3

Проводник	Вывод	Код	Вывод	Проводник
		РУ7		
507	1	М	П2	508
508	4П	М	6	504*
		УР3		
*Б-1	1П	М	2	Б-10
5-1	3П	М	4	5-7
*5-1	5П	М	6	5-10
Б-1	7П	М	8	Б-7
		УР1		
*2-1	1П	М	2	2-10
1-1	3П	М	4	1-7
*1-1	5П	М	6	1-10
2-1	7П	М	8	2-7
		Б-Ц4		
6-9	1	М	П2	6-4*
6-3	5	М	П6	6-4
		5-Ц4		
5-9	1	М	П2	5-4*
5-3	5	М	П6	5-4
		2-Ц4		
2-9	1	М	П2	2-4*
2-3	5	М	П6	2-4
		1-Ц4		
1-9	1	М	П2	1-4*
1-3	5	М	П6	1-4
		Б-КН1		
*Б-1	3	Р	4	Б-2
		5-КН1		
*5-1	3	Р	4	5-2
		2-КН1		
*2-1	3	Р	4	2-2

продолжение таблицы 3

Проводник	Вывод	Код	Вывод	Проводник
		1-КН1		
*1-1	3	Р	4	1-2
		Б-КН2		
*Б-2	1	3	2	Б-3*
		5-КН2		
*5-2	1	3	2	5-3*
		2-КН2		
*2-2	1	3	2	2-3*
		1-КН2		
*1-2	1	3	2	1-3*
		7-Ц4		
*П-101	1П	М	2	П-119
*П-101	5П	М	6	П-117
		УР2		
*4-1	1П	М	2	4-9
3-1	3П	М	4	3-6
*3-1	5П	М	6	3-9
4-1	7П	М	8	4-6
		КН0		
*П-117	1	3	2	П-118*
		КН3		
П-117	1	3	2	П-122*

Привязан

Инв.№

Инв.№ подл. | Подпись и дата | Взам. инв.№

Изм.	Лист	№ докум.	Подп.	Дата

903-4-26 АЗ Лист 24

Копировал Формат А4 1119-05

продолжение таблицы 3

проводник	вывод	Код	вывод	проводник
		4-ИУ		
4.8	1	М	П2	4 4 *
4 3	5	М	П6	4 4
		3-ИУ		
3-8	1	М	П2	3-4 *
3-3	5	М	П6	3 4
		КС		
* 401	1	М	2	414
Г 107	3	М	4	Г-106
О 105	5	М	6	О-104
П-127	7	М	6	П-126
* 501	9	М	10	521
		Т6		
* П-101	1	З	2	П-107
	3	З	4	
	5	З	6	
	7	З	8	
		4 КН1		
* 4-1	3	Р	4	4-2
		КУ		
4 7	1	З	2	4-8
* О 101	3	З	4	О-102
3-7	5	З	6	3-8
	3	З	8	
		3-КН1		
* 3 1	3	Р	4	3-2

продолжение таблицы 3

проводник	вывод	Код	вывод	проводник
		4 КН2		
* 4 2	1	З	2	4 3 *
		3-КН2		
* 3 2	1	З	2	3-3 *
		ХТ5		
1.1	1	М	2	1-2
1 3	3	М	4	1 4
3 1	5	М	6	3 2
3 3	7	М	8	3-4
5 1	9	М	10	5 2
		ХТ6		
5 3	1	М	2	5 4
2 1	3	М	4	2 2
2-3	5	М	6	2 4
* 601	7	М	П8	601
* 602	9	М	П10	602
		ХТ7		
4-1	1	М	2	4-2
4-3	3	М	4	4 4
6-1	5	М	6	5 2
6-3	7	М	8	6 4
603	9	М	10	604

привязан

Инв №

Лист | № докум | Подп | Дата

903-4-26 А3 Лист 25

Формат 11

продолжение таблицы 3

Проводник	вывод	Код	вывод	проводник
		ХТ8		
* N	1П	М	П2	N *
804	3	М	4	811
* О-101	6	М	7	О-106
		ЛН1		
811	1	Ч	2	N *
		Р2		
Г-106	1	К	2	N *
	11	Р	13	
* 501	15	З	17	502
2-8	5	Р	3	2-7
	5	Z	7	2-10
* Г-101	18	З	16	Г-107
	14	Р	12	
1-8	6	Р	4	1-7
	6	Z	8	1-10
		Р5		
* О-104	1	К	2	N *
	11	Р	13	
* 501	15	З	17	505
4-7	5	Р	3	4-6
	5	Z	7	4-9
* О-101	18	З	16	О-105
	14	Р	12	
3-7	6	Р	4	3-6
	6	Z	8	3-9

продолжение таблицы 3

проводник	вывод	Код	вывод	Проводник
		Р7-1		
* П-105	1	К	2	N *
	11	Р	13	
* П-101	15	З	17	П-124
П-119	5	Р	3	П-122
	5	Z	7	П-118
П-106	18	З	П16	П-105 *
	14	Р	12	
	6	Р	4	
	6	Z	8	
		Р7-2		
П-105	1	К	2	N *
	11	Р	13	
6-8	15	З	17	6-9
	5	Р	3	
	5	Z	7	
5-8	18	З	16	5-9
	14	Р	12	
	6	Р	4	
	6	Z	8	
		Р8		
* П-126	1	К	2	N *
	11	Р	13	

привязан

Инв. №

Подпись и дата

Инв № подл

Изм | Лист | № докум | Подп | Дата

903-4-26 А3 Лист 26

Копировала Лившиц 1119-05 Формат 11

Продолжение таблицы 3

Проводник	Вывод	Код	Вывод	Проводник
* 501	15	3	17	507
6-8	5	P	3	6-7
	5	Z	7	6-10
* П-101	18	3	16	П-127
	14	P	12	
5-8	6	P	4	5-7
	6	Z	8	5-10
		P1		
Г-103	1	K	2	N *
	11	P	13	
* Г-101	15	3	17	Г-104
	5	P	3	
1-8	5	Z	7	1-9
2-8	18	3	16	2-9
	14	P	12	
	6	P	4	
	6	Z	8	
		P12		
413	1	K	2	N *
	11	P	13	
601	15	3	17	602
	5	P	3	
	5	Z	7	
614	18	3	П16	413 *
	14	P	12	
	6	P	4	
	6	Z	8	

Продолжение табл 3

Проводник	Вывод	Код	Вывод	Проводник
		P10		
* 401	1	K	2	N *
* 501	11	P	13	515
	15	3	17	
	5	P	3	
	5	Z	7	
	18	3	16	
	6	P	12	
	6	P	4	
		Z	8	
		P14		
* 520	1П	K	2	N *
	11	P	13	
603	15	3	17	604
	5	P	3	
	5	Z	7	
520	18	3	16	521
	16	P	12	
	6	P	4	
	6	Z	8	
		P15		
* 501	1	K	2	N *
* 401	11	P	13	405

Привязан

Инв.№

Инв.№ подл. | Подпись и дата | Взам.инв.№

Изм. Лист № докум. Подп. Дата

903-4-26 АЗ Лист 27

Копировал Формат 11

Продолжение таблицы 3

Проводник	Вывод	Код	Вывод	Проводник
	15	3	17	
	5	P	3	
	5	Z	7	
	18	3	16	
	14	P	12	
	6	P	4	
	6	Z	8	
		P11		
* 401	4	P	7	412
	4	Z	1	
	5	P	8	
	5	Z	2	
	6	P	9	
	6	Z	3	
* 404	11	K	10	N *
		P13		
* 501	4	P	7	519.
	4	Z	1	
	5	P	8	
	5	Z	2	
	6	P	9	
	6	2	3	
* 504	11	K	10	N *
		P82		
Г-105	A	K	B	N *
	15	P3	16	
* Г-101	24	33	28	Г-106 *

Продолжение табл 3

Проводник	Вывод	Код	Вывод	Проводник
		P83		
О-103	A	K	B	N *
	15	P3	14	
О-101	27	33	28	О-104
		P85		
П-125	A	K	B	N *
	15	P3	16	
П-101	27	33	28	П-126
		P86		
412	A	K	B	N *
	12	P	11	
	12	Z	13	
401	27	33	28	413
404	37	33	38	411
		P87		
519	A	K	B	N *
	12	P	11	
	12	Z	13	
501	27	33	28	520
504	37	33	38	522
		P84		
П-115	A	П	П8	П-116 *
П-121	27	П	П28	П-116

Привязан

Инв.№

Инв.№ подл. | Подпись и дата | Взам.инв.№

Изм. Лист № докум. Подп. Дата

903-4-26 АЗ Лист 28

Копировал 1119 05 Формат 11

Поз	Обозначение	Наименование	Кол	Примеч
		Детали		
1	ТМ3-101-77	Рейка Р4	1	ТМ3-1-77
1а	ТМ3-100-77	Рейка Р1	1	ТМ3-1-77
		Стандартные изделия		
2		Шкаф щита	1	
		щш-3Д-I-600×600УЧ1Р30		
		ОСТ 36 13-76		
3		Патрон резьбовой потолочный	1	
		ЭП-5. Е27ФП инд. 03130		
		ГОСТ 2746.4-80.		
4		Выключатель пакетный	1	ТМ3-14-77
		ПВ 1-10 ОСТ 16 0526-77		
		Прочие изделия		
5		Прибор вторичный с дифференциально-трансформаторной		
		схемой самопишущий КСД3		
		модификация 1000 ТУ25-05-1653-74	2	

Привязан

Инв №

Изм	Лист	№ докум	Подп.	Дата
Нач. отд		Кохановский		15.9.81
Гл. сп. отд		Коршун		15.9.81
Рук. сект		Баук		15.9.81
Зам. р. с		Сенькин		15.9.81
Рук. гр.		Мазо		15.9.81
Ст. инж.		Лобко		15.9.81

903-4-26 А4

Унифицированные инженерные сооружения, размещаемые в малых кварталах (тепловые узлы, т.п., насосные) для строительства на территории БССР

ЦТП для нужд ГВиО и ВСП производительностью до 500 м³/ч стены из кирпича.

Лит	Лист	Листов
Р	1	8

Щит учета тепла
Общий вид

БЕЛГОСПРОЕКТ
г. Минск

Формат А

Поз	Обозначение	Наименование	Кол	Примеч
6		Мост самопишущий КСМ2		
		модификация 021		
7		ТУ25-07-295-68	1	
		Блок Б310	3	
8		ТУ36 1750 74		
		Перемычка П	7	
9		ТУ36 1752 74		
		Упор	3	
10		ТУ36.1751-74		
11		Катушка подгоночная КП1-2,5	4	
		Рамка 66×26	3	
		ТУ36.1130-74		
		Материалы		
12		Провод 380В ГОСТ 6323-79		
13		ПВ3 0,5	25	
14		ПВ1 0,5	30	
		ПВ1 1,5	5	

Инв № подл. Подпись и дата

Привязан

Инв №

Изм	Лист	№ докум	Подп	Дата

903-4-26 А4

Лист 2

Копировал [illegible] 10 05 формат А

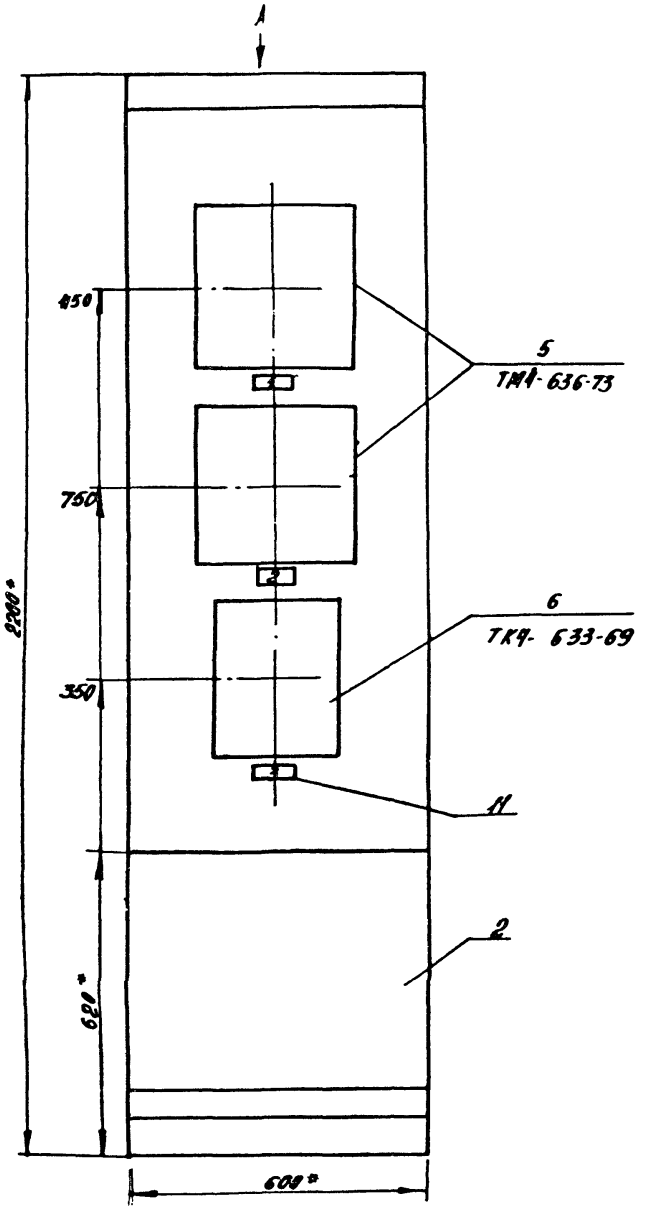

1. * Размеры для справок.
2. Покрытие - вариант 3 ОСТ 36.13-76

Вид А

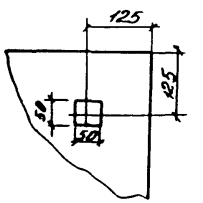

Привязан

Инв. №

Изм	Лист	№ докум	Подпись	Дата	903-4-26	Лист 3

1110-05 Формат 12

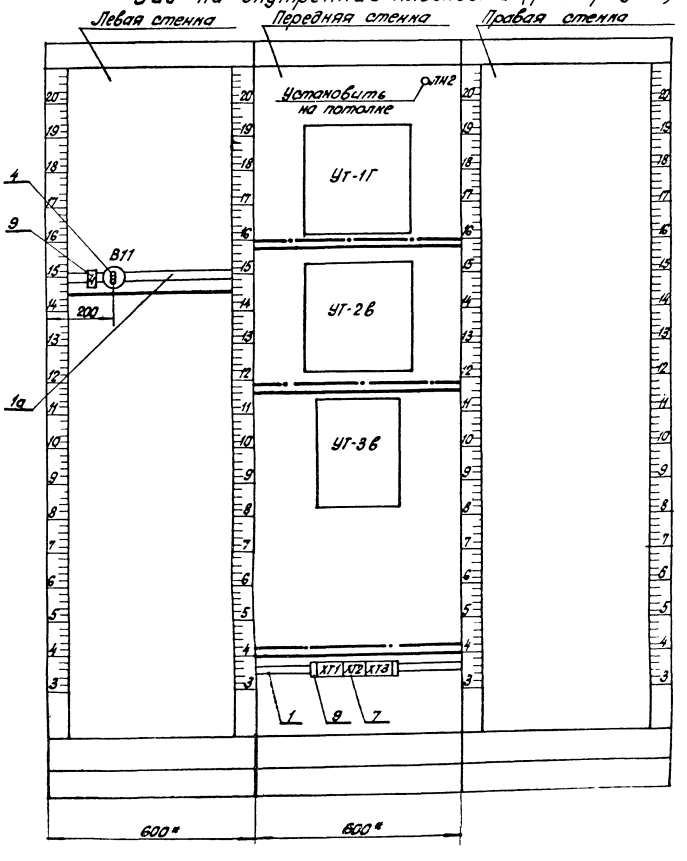

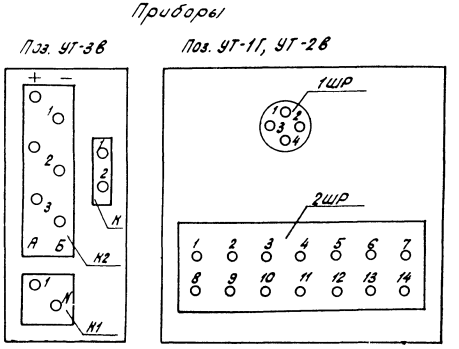

Инв. N	Подпись и дата	Изм.	Лист	N докум.	Подп.	Дата

Привязан

Инв. N

903-4-26 А4

Лист 4

Копировал Фишкина 1119-05 Формат 12

Таблица 2

Соединения проводок

Проводник	Откуда идет	Куда поступает	Данные провода	Примечание
	Передняя стенка			
N	УТ-1Г/2ШР-7	ХТ3/2	ПВ1 0,5	
N	УТ-2Б/2ШР-7	ХТ3/3		
N	УТ-3В/К1-N	ХТ3/4	ПВ1 0,5	
N	АН2/2	ХТ3/5		
819	УТ-1г/2ШР-5	ХТ3/7	ПВ3 0,5	
819	УТ-2Б/2ШР-5	ХТ3/8		
819	УТ-3Б/К1-1	ХТ3/9	ПВ1 0,5	
1-3	УТ-1г/1ШР-1	ХТ1/1		
1-4	УТ-1Г/1ШР-2	ХТ1/2		
1-5	УТ-1г/1ШР-3	ХТ1/3		
1-6	УТ-1г/1ШР-4	ХТ1/4	ПВ3 0,5	
2-3	УТ-2Б/1ШР-1	ХТ1/6		
2-4	УТ-2Б/1ШР2	ХТ1/7		
2-5	УТ-2В/1ШР-3	ХТ1/8		
2-6	УТ-2В/1ШР-4	ХТ1/9		
1-1	УТ-3В/К2-1А	ХТ2/8		
1-2	УТ-3В/К2-1Б	ХТ2/10		
2-1	УТ-3Б/К2-2А	ХТ2/2	ПВ1 0,5	
2-2	УТ-3В/К2-2Б	ХТ2/4		

Привязан

Инв. №

Инв. № подл. | Подпись и дата

Изм. | Лист | № докум. | Подп. | Дата

903-4-26 А4 Лист 6

Продолжение таблицы 2

Проводник	Откуда идет	Куда поступает	Данные провода	Примечание
7	УТ-3Б/К-1	ХТ2/5	ПВ1 0,5	
811	АН2/1	ХТ3/1		
земля	УТ-1г/⏚	Рейка/⏚	ПВ1 1,5	
земля	УТ-2Б/⏚	Рейка/⏚		
земля	УТ-3Б/⏚	Рейка/⏚	ПВ1 1,5	
2-1	УТ-3Б/К2-2А	УТ-3В/К2-3А	ПВ1 0,5	П
2-2	УТ-3В/К2-2Б	УТ-3В/К2-3Б		П
7	ХТ2/5	ХТ2/6		П
N	ХТ3/2	ХТ3/3		П
N	ХТ3/3	ХТ3/4		П
N	ХТ3/4	ХТ3/5	Перемычка	П
819	ХТ3/7	ХТ3/8	блока	П
819	ХТ3/8	ХТ3/9		П
	Левая стенка			
819	В11	ХТ3/7	ПВ1. 0,5	
804	В11	ХТ3/6		

Привязан

Инв. №

Инв. № подл. | Подпись и дата

Изм. | Лист | № докум. | Подп. | Дата

903-4-26 А4 Лист 5

Таблица подключения проводок

Проводник	Вывод	Вид контакта	Вывод	Проводник
		УТ-1г		
		2шр		
819	5			N
		1шр		
1-3	1		2	1-4
1-5	3		4	1-6
		УТ-2в		
		2шр		
819	5		7	N
		1шр		
2-3	1		2	2-4
2-5	3		4	2-6
		УТ-3б		
		К1		
819	1		N	N
		К2		
1-1	1А		1Б	1-2
2-1*	П2А		П2Б	2-2*
2-1	П3А		П3Б	2-2
		К		
7	1			
		АН2		
811	1		2	N

Продолжение таблицы

Проводник	Вывод	Вид контакта	Вывод	Проводник
		В11		
804	С1		Л1	819

Привязан

Инв №

Подпись и дата

Инв № подл.

Изм. | Лист | № докум. | Подп. | Дата

903-4-26 А4 Лист 8

Формат 11

Надписи на табло и в рамках

№ надписи	Надпись	Кол
	Рамка 66×26	
1	Расход. Прямой	
	теплоноситель	1
2	Расход. Обратный	
	теплоноситель	1
3	Температура теплоносит	
	1 - прямой	
	2 - обратный	1
	Упор	
4	~220 В. УТ-1г, УТ-2в, УТ-3в	1

№ надписи	Надпись	Кол

Привязан

Инв №

Подпись и дата

Инв № подл.

Изм. | Лист | № докум. | Подп. | Дата

903-4-26 А4 Лист 7

Копировало Лавинин 1119-05 Формат 11

Поз.	Обозначение	Наименование	Кол.	Примеч.
		Детали		
1	ТМ3-101-77	Рейка Р4	1	ТМ3-1-77
1а	ТМ3-100-77	Рейка Р1	1	ТМ3-1-77
		Стандартные изделия		
2		Шкаф щита	1	
		ЩШ-3Д-I-600×600 У41 Р30		
		ОСТ 36.13-76		
3		Патрон резьбовой потолочный	1	
		ЭП-5 Е27ФП инв. 03130		
		ГОСТ 2746.4-80.		
4		Выключатель пакетный	1	ТМ3-14-77
		ПВ 1-10 ОСТ 16.0526.001-77		
		Прочие изделия		
5		Прибор вторичный с дифференциально-трансформаторной схемой самопишущий КСД-3		
		модификация 1000 ТУ25-05-1653-74	2	

Привязан:

Инв. №

903-4-26 А4

Унифицированные инженерные сооружения, размещаемые в жилых кварталах (тепловые узлы, т.п. насосные) для строительства на территории БССР.

ЦТП для нужд ГВ и О и ВСП производительностью до 500 м³/ч стены из кирпича.

Изм.	Лист	N докум.	Подп.	Дата
Нач. отд.		Кохановский		15.9.81
Гл. спец.		Корщун		15.9.81
Рук. сект.		Баух		15.9.81
Зам. р.с.		Сенькин		15.9.81
Рук. гр.		Мазо		15.9.81
Ст. инж.		Лобко		15.9.81

Лит.	Лист	Листов
Р	1	8

Щит учета тепла. Общий вид.

БЕЛГОСПРОЕКТ г. Минск

Копировал: Янкинец Формат 11

Поз.	Обозначение	Наименование	Кол.	Примеч.
6		Мост самопишущий КСМ2		
		модификация 021		
		ТУ25-07-295-68	1	
7		Блок Б310	3	
		ТУ36.1750-74		
8		Перемычка П	7	
		ТУ36.1752-74		
9		Упор	3	
		ТУ36.1751-74		
10		Катушка подгоночная КП1-2,5	4	
11		Рамка 66×26	3	
		ТУ36.1130-74		
		Материалы		
		Провод 380В ГОСТ 6323-79		
12		ПВ3. 0,5	25	
13		ПВ1. 0,5	30	
14		ПВ1. 1,5	5	

Привязан:

Инв. №

Изм.	Лист	N докум.	Подп.	Дата

903-4-26 А4 Лист 2

1119-05

Копировал: Янкинец Формат 11

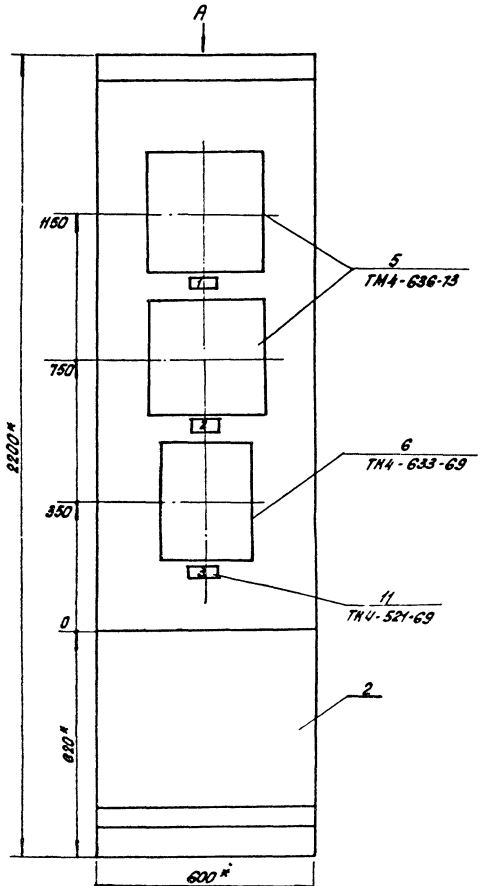

1. * Размеры для справок.
2. Покрытие - вариант 3 ОСТ 36.13-76.

Вид А

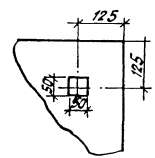

Привязан:

Инв.№

Изм.	Лист	№ докум.	Подпись	Дата	903-4-26 А4	Лист 3

Копировал: Якшина 1119-05 Формат 12

Инв.№ подл. | Подпись и дата

Вид на внутренние плоскости (развернуто)

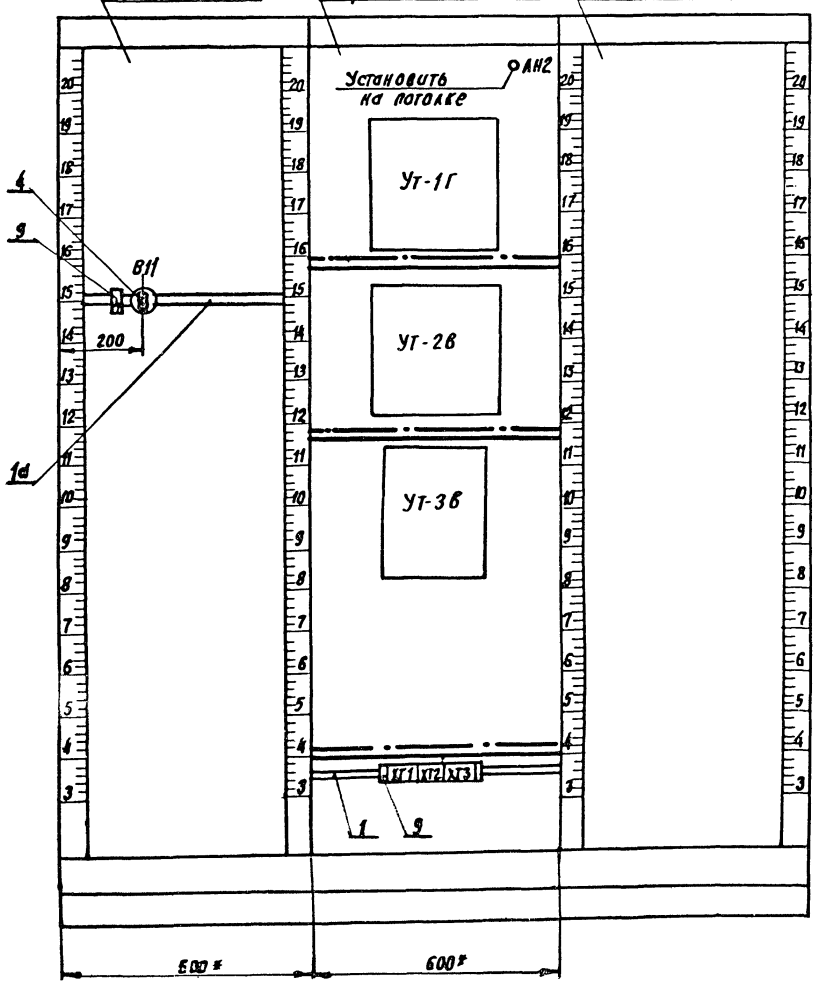

Приборы

Поз. УТ-3В

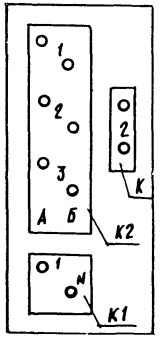

Поз. УТ-1Г, УТ-2В

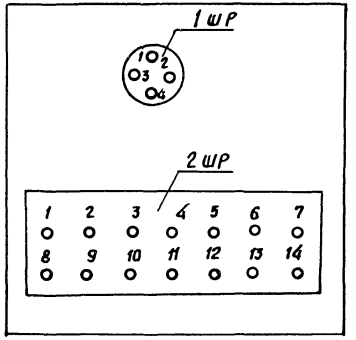

Привязан

Инв. №

Изм.	Кол.	№ докум.	Подп.	Дата	903-4-26 АЧ	Лист 4

Инв. № подл. | Подпись и дата

Таблица 2

Соединения проводок

Проводник	Откуда идет	Куда поступает	Данные провода	Примечание
	Передняя стенка			
N	УТ-1Г/2ШР-7	ХТ3/2	ПВ1.0,5	
N	УТ-2В/2ШР-7	ХТ3/3		
N	УТ-3В/К1-N	ХТ3/4	ПВ1.0,5	
N	ЛН2/2	ХТ3/5		
819	УТ-1Г/2ШР-5	ХТ3/7	ПВ3.0,5	
819	УТ-2В/2ШР-5	ХТ3/8		
819	УТ-3В/К1-1	ХТ3/9	ПВ1.0,5	
1-3	УТ-1Г/1ШР-1	ХТ1/1		
1-4	УТ-1Г/1ШР-2	ХТ1/2		
1-5	УТ-1Г/1ШР-3	ХТ1/3		
1-6	УТ-1Г/1ШР-4	ХТ1/4	ПВ3.0,5	
2-3	УТ-2В/1ШР-1	ХТ1/6		
2-4	УТ-2В/1ШР-2	ХТ1/7		
2-5	УТ-2В/1ШР-3	ХТ1/8		
2-6	УТ-2В/1ШР-4	ХТ1/9		
1-1	УТ-3В/К2-1А	ХТ2/8		
1-2	УТ-3В/К2-1Б	ХТ2/10		
2-1	УТ-3В/К2-2А	ХТ2/2	ПВ1.0,5	
2-2	УТ-3В/К2-2Б	ХТ2/4		

Привязан:

Инв. N

Изм. | Лист | N докум. | Подпись | Дата

903-4-26 А4 Лист 6

Инв. N подл. | Подпись и дата

Копировал: Янишкевич - Формат 11

Продолжение таблицы 2

Проводник	Откуда идет	Куда поступает	Данные провода	Примечание
7	УТ-3В/К1	ХТ2/5	ПВ1.0,5	
811	ЛН2/1	ХТ3/1		
земля	УТ-1Г/⏚	Рейка ⏚	ПВ1.1,5	
земля	УТ-2В/⏚	Рейка ⏚		
земля	УТ-3В/⏚	Рейка ⏚	ПВ1.1,5	
2-1	УТ-3В/К2-2А	УТ-3В/К2-3А	ПВ1.0,5	П
2-2	УТ-3В/К2-2Б	УТ-3В/К2-3Б		П
7	ХТ2/5	ХТ2/6		П
N	ХТ3/2	ХТ3/3		П
N	ХТ3/3	ХТ3/4		П
N	ХТ3/4	ХТ3/5	Перемычка	П
819	ХТ3/7	ХТ3/8	блока	П
819	ХТ3/8	ХТ3/9		П
	Левая стенка			
819	В11	ХТ3/7	ПВ1.0,5	
804	В11	ХТ3/6		

Привязан:

Инв. N

Изм. | Лист | N докум. | Подпись | Дата

903-4-26 А4 Лист 5

Инв. N подл. | Подпись и дата

Копировал: Янишкевич - 1119-05 Формат 11

Таблица подключения проводов

Проводник	Вывод	Вид монтажа	Вывод	Проводник
		УТ-1г		
		1ШР		
819	5		7	N
		1ШР		
1-3	1		2	1-4
1-5	3		4	1-6
		УТ-2В		
		2ШР		
819	5		7	N
		1ШР		
2-3	1		2	2-4
2-5	3		4	2-6
		УТ-3В		
		К1		
819	1		N	N
		К2		
1-1	1А		1Б	1-2
2-1*	П2А		П2Б	2-2*
2-1	П3А		П3Б	2-2
		К		
7	1			
		ЛН2		
811	1		2	N

Продолжение таблицы

Проводник	Вывод	Вид монтажа	Вывод	Проводник
		В11		
804	С1		Л1	819

Привязан:

Инв.N

Инв.N подл. | Подпись и дата

Изм.	Лист	N докум.	Подпись	Дата	903-4-26 А4	Лист 8

Копировал Ужицкая Формат 11

Надписи на табло и в замках

N надписи	Надпись	Кол.
	Рамка 66×26	
1	Расход. прямой	
	теплоноситель	1
2	Расход. обратный	
	теплоноситель	1
3	Температура теплоносит.	
	1- прямой	
	2- обратный	1
	Упор	
4	~220В, УТ-1г, УТ-2В, УТ-3В	1

N надписи	Надпись	Кол

Привязан:

Инв.N

Инв.N подл. | Подпись и дата

Изм.	Лист	N докум.	Подпись	Дата	903-4-26 А4	Лист 7

Копировал Ужицкая 1119-05 Формат 11

Поз.	Обозначение	Наименование	Кол	Примеч
		Детали		
1	ТМ3-101-77	Рейка Р4	1	ТМ3-1-77
1а	ТМ3-100-77	Рейка Р1	1	ТМ3-1-77
		Стандартные изделия		
2		Шкаф щита	1	
		щш-3Д-I-600×600УЧ1Р30		
		ОСТ 36.13-76		
3		Патрон резьбовой потолочный	1	
		ЭЛ-5. Е27ФП инд. 03130		
		ГОСТ 2746.4-80		
4		Выключатель пакетный	1	ТМ3-14-77
		ПВ 1-10 ОСТ 16.0526-77		
		Прочие изделия		
5		Прибор вторичный с дифферен-		
		циально-трансформаторной		
		схемой самопишущий КСД3		
		Модификация 1000 ТУ25-05-1653-74	2	

привязан

Инв №

903-4-26 А4

Унифицированные интенсивные сооружения, разрешаемые в малых кварталах (тепловые узлы, т.п. насосные) для строительства на территории БССР

Изм	Лист	№ докум	Подп.	Дата
Нач. отд.		Кохановская		15.9.81
Гл. ст. отд.		Корнцун		15.9.81
Рук. сект.		Баух		15.9.81
Зам. р. с.		Сенькин		15.9.81
Рук. гр.		Мазо		15.9.81
Ст. инж.		Лабко		15.9.81

ЦТП для нужд ГВиОи ВСП производительностью до 500 м³/ч стены из кирпича.

Лит	Лист	Листов
Р	1	8

Щит учета тепла
Общий вид

БЕЛГОСПРОЕКТ
г. Минск

Формат А

Поз	Обозначение	Наименование	Кол	Примеч
6		Мост самопишущий КСМ2		
		модификация 021		
		ТУ25-07-295-68	1	
7		Блок Б310	3	
		ТУ36.1750-74		
8		Перемычка П	7	
		ТУ36.1752-74		
9		Упор	3	
		ТУ36.1751-74		
10		Катушка подгоночная КП1-2,5	4	
11		Рамка 66×26	3	
		ТУ36.1130-74		
		Материалы		
		Провод 380В ГОСТ 6323-79		
12		ПВ3 0,6	25	
13		ПВ1 0,5	30	
14		ПВ1 1,5	5	

привязан

Инв. №

Инв. № подл. | Подпись и дата

Изм	Лист	№ докум	Подп	Дата

903-4-26 А4

Лист 2

Копировала Лавицу 1119-05 формат 11

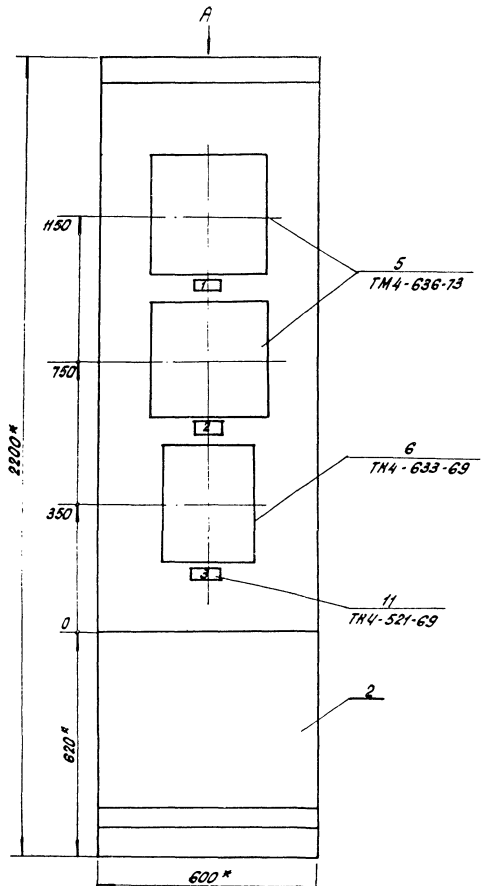

1. * Размеры для справок.
2. Покрытие - вариант 3 ОСТ 3Б.13-76.

Вид А

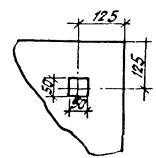

Инв. № подл.	Подпись и дата

Привязан:

Инв. N

Изм.	Лист	N докум.	Подпись	Дата	903-4-26	А4	Лист 3

Копировал: Экшикоз - 1119-05 Формат 12

Вид на внутренние плоскости (развернуто)

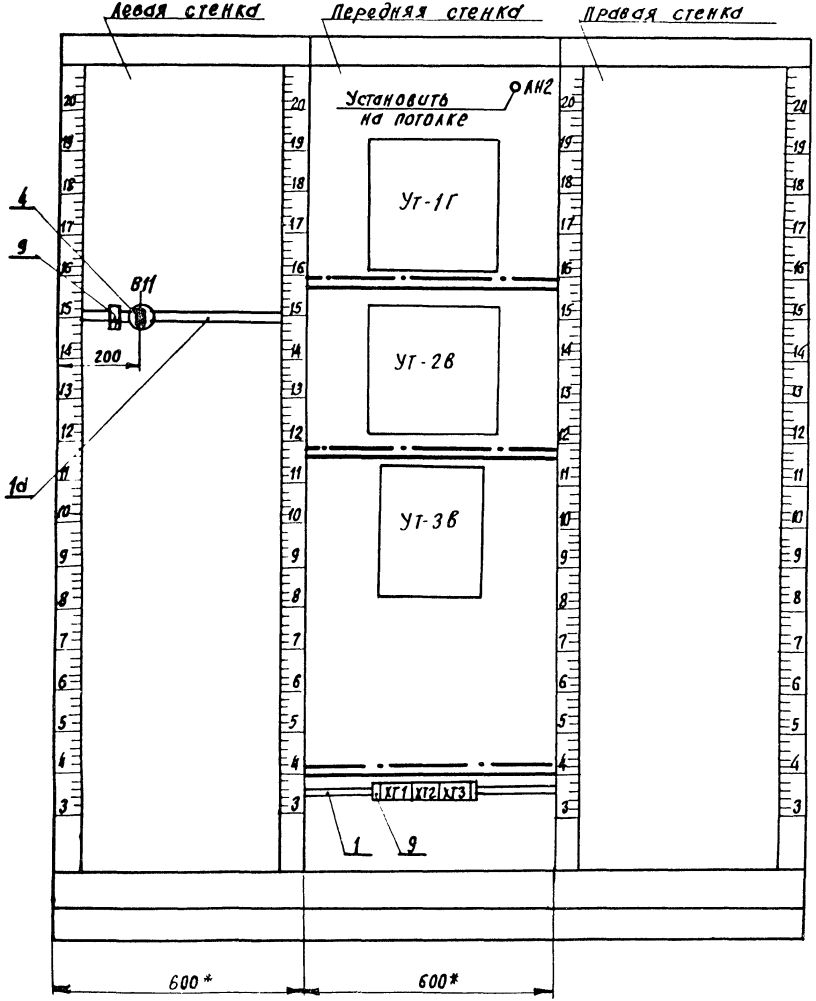

Приборы

Поз. УТ-3В

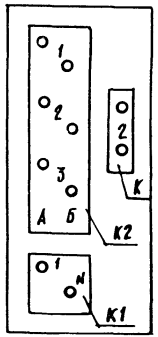

Поз. УТ-1Г, УТ-2В

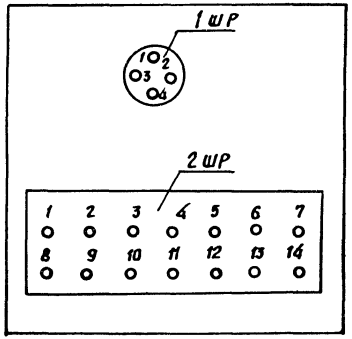

Привязан

Инв. №

Изм.	Лист	№ докум.	Подп.	Дата	903-4-26 А4	Лист 4

Копировал Сл 1119 05 формат 12

Инв. № подл. | Подпись и дата

Таблица 2

Соединения проводок

Проводник	Откуда идет	Куда поступает	Данные провода	Примечание
	Передняя стенка			
N	УТ-1Г/2ШР-7	ХТ3/2	ПВ1 0,5	
N	УТ-2В/2ШР-7	ХТ3/3		
N	УТ-3В/К1-N	ХТ3/4	ПВ1 0,5	
N	АН2/2	ХТ3/5		
819	УТ-1Г/2ШР-5	ХТ3/7	ПВ3 0,5	
819	УТ-2В/2ШР-5	ХТ3/8		
819	УТ-3В/К1-1	ХТ3/9	ПВ1 0,5	
1-3	УТ-1Г/1ШР-1	ХТ1/1		
1-4	УТ-1Г/1ШР-2	ХТ1/2		
1-5	УТ-1Г/1ШР-3	ХТ1/3		
1-6	УТ-1Г/1ШР-4	ХТ1/4	ПВ3 0,5	
2-3	УТ-2В/1ШР-1	ХТ1/6		
2-4	УТ-2В/1ШР2	ХТ1/7		
2-5	УТ-2В/1ШР-3	ХТ1/8		
2-6	УТ-2В/1ШР-4	ХТ1/9		
1-1	УТ-3В/К2-1А	ХТ2/8		
1-2	УТ-3В/К2-1Б	ХТ2/10		
2-1	УТ-3В/К2-2А	ХТ2/2	ПВ1 0,5	
2-2	УТ-3В/К2-2Б	ХТ2/4		

Подпись и дата

Привязан

Инв. №

903-4-26 А4 Лист 6

Продолжение таблицы 2

Проводник	Откуда идет	Куда поступает	Данные провода	Примечание
7	УТ-3В/К-1	ХТ2/5	ПВ1 0,5	
811	АН2/1	ХТ3/1		
земля	УТ-1Г/⏚	Рейка/⏚	ПВ1 1,5	
земля	УТ-2В/⏚	Рейка/⏚		
земля	УТ-3В/⏚	Рейка/⏚	ПВ1 1,5	
2-1	УТ-3В/К2-2А	УТ-3В/К2-3А	ПВ1 0,5	П
2-2	УТ-3В/К2-2Б	УТ-3В/К2-3Б		П
7	ХТ2/5	ХТ2/6		П
N	ХТ3/2	ХТ3/3		П
N	ХТ3/3	ХТ3/4		П
N	ХТ3/4	ХТ3/5	Перемычка	П
819	ХТ3/7	ХТ3/8	блока	П
819	ХТ3/8	ХТ3/9		П
	Левая стенка			
819	811	ХТ3/7	ПВ1. 0,5	
804	811	ХТ3/6		

Подпись и дата

Инв. № подл.

Привязан

Инв. №

Изм. Лист № докум. Подп. Дата

903-4-26 А4 Лист 5

Копировала Сер. 1119-05 Формат 11

Таблица подключения проводок

Проводник	Вывод	Вид контакта	Вывод	Проводник
		УТ-1г		
		2ШР		
819	5		7	N
		1ШР		
1-3	1		2	1-4
1-5	3		4	1-6
		УТ-2в		
		2ШР		
819	5		7	N
		1ШР		
2-3	1		2	2-4
2-5	3		4	2-6
		УТ-3б		
		К1		
819	1		N	N
		К2		
1-1	1А		1Б	1-2
2-1*	1П2А		1П2Б	2-2*
2-1	1П3А		1П3Б	2-2
		К		
7	1			
		АК2		
811	1		2	N

Продолжение таблицы

Проводник	Вывод	Вид контакта	Вывод	Проводник
		В11		
804	С1		Л1	819

Привязан

Инв.№

Инв.№ подл. | Подпись и дата | Взам.инв.№

Изм.	Лист	№ докум.	Подп.	Дата	903-4-26	А4	Лист 8

Формат А4

Надписи на табло и в рамках

№ надписи	Надпись	Кол
	Рамка 66х26	
1	Расход. Прямой	
	теплоноситель	1
2	Расход. Обратный	
	теплоноситель	1
3	Температура теплоноси	
	1- прямой	
	2-обратный	1
	Упор	
4	~220В. УТ-1г, УТ-2в, УТ-3б	1

№ надписи	Надпись	Кол

Привязан

Инв.№

Инв.№ подл. | Подпись и дата | Взам.инв.№

Изм.	Лист	№ докум.	Подп.	Дата	903-4-26	А4	Лист 7

Копировал Лавшина 1119-05 Формат А4

Поз.	Обозначение	Наименование	Кол.	Примеч.
		Детали		
1	ТК3-100-77	Рейка Р2	3	ТМ3-1-77
2	ТК3-101-77	Рейка Р3	6	ТМ3-1-77
3	ТК3-101-77	Рейка Р6	2	ТМ3-2-77
4	ТК3-105-77	Кронштейн К2	2	ТМ3-5-77
		Стандартные изделия		
5		Шкаф щита ЩШМ1000х600-II У4	1	
		ЗР30 ОСТ36.13-76		
6	81	Выключатель пакетный ПВ1-10	1	ТМ3-14-77
		ОСТ16.0526.001-77		
		Прочие изделия		
7	1-ИУ, 2-ИУ, 3-ИУ, 4-ИУ	Переключатель ПМОФ45-112222/II-D1	4	
		ТУ16-526.128-75		
8	1-КР, 2-КР, 3-КР, 4-КР	Переключатель ПМОФ45-111222/II-D86	4	
		ТУ16-526.128-75		

Привязан

Инв. №

Изм.	Лист	№ док.	Подп.	Дата
Нач. отд.		Кохановский		21.9.81
Гл. сп. отд.		Коршун		21.9.81
Рук. сект.		Баух		21.9.81
Зам. рук. сек.		Сенькин		21.9.81
Рук. гр.		Нисневич		21.9.81

903-4-26 А5

Унифицированные инженерные сооружения, размещаемые в жилых кварталах (тепловые узлы, т.п., насосные) для строительства на территории БССР

ЦТП для нужд ГВ и О и ВСП производительностью до 500м³/час
Стены из кирпича

Лит	Лист	Листов
Р	1	19

Щит автоматики ВСП
Общий вид

БЕЛГОСПРОЕКТ г. Минск

Копировал: Рыбицкая

Формат 12

Поз.	Обозначение	Наименование	Кол.	Примеч.
9	1-КП; 2-КП, 3-КП, 4-КП	Кнопка КЕ011У3 исп.4 ТУ16-526.407-76	4	
10	1-КС, 2-КС, 3-КС, 4-КС	Кнопка КЕ011У3 исп.5 ТУ16-526.407-76	4	
11	Р1, Р2, Р3, Р4	Реле РЛУ2.364403. ~220в ТУ16-523.331-71	4	ТМ3-13-77
12	1-Р8, 2-Р8, 3-Р8, 4-Р8	Реле РП-12, ~220в, ТУ16-523.072-75	4	ТМ3-13-77
13	Р5	Реле времени ВЛ-29-24Ч, ~220в	1	
14	Р6	Реле времени РВЛ-72-3221-00У4, ~220в	1	ТМ3-13-77
		ТУ16-523.472-74		
15	Р7	Реле времени РВ4-5У4 ~220в	1	ТМ3-13-77
		ТУ16-523.255-75		
16		Блок зажимов Б310 ТУ36-1750-74	8	
17		Упор ТУ36.1751-74	5	
18		Перемычка ТУ36.1752-74	7	
19		Рамка 66х26 ТУ36.1130-74	12	
		Материалы		
		Провод 380в ГОСТ 6323-79		
20		ПВ1 0,5	105м	
21		ПВ3 0,5	80м	
22		ПВ1 1,5	5м	

Подп. и дата

Инв. № подл.

Привязан

Инв. №

Изм.	Лист	№ докум.	Подп.	Дата

903-4-26 А5

Лист 2

1119-05 формат

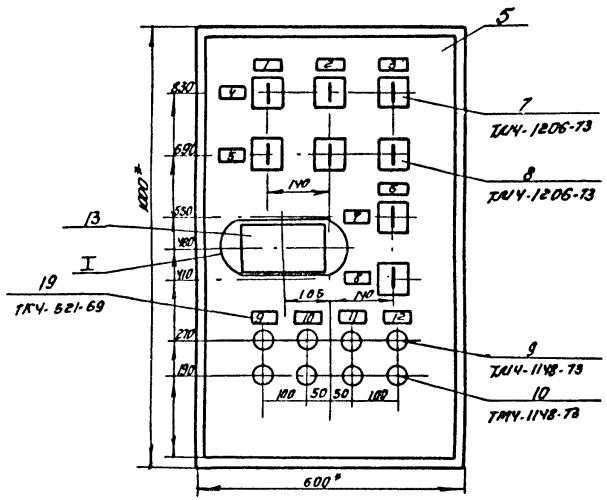

1.* Размеры для справок

2. Покрытие - вариант В ОСТ 36.13-76

3. Таблицы соединений и подключений выполнены на основании схем листы А14, А15, А16

I

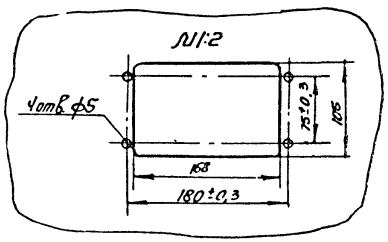

Привязан

Инв. №

Изм.	Лист	№ докум.	Подпись	Дата	903-4-26 АБ	Лист 3

Таблица

Надписи на табло и в раликах

Продолжение таблицы

№ надписи	Надпись	Кол.	№ надписи	Надпись	Кол.
	Ралика 66 х 26				
1	Насос N1	1			
2	Насос N2	1			
3	Насос N3	1			
4,7	Избиратель управления	2			
5,8	Выбор режима работы	2			
6	Насос N4	1			
9	Насос N1	1			
	Местное управление				
10	Насос N2	1			
	Местное управление				
11	Насос N3	1			
	Местное управление				
12	Насос N4	1			
	Местное управление				
	Упор				
13	Питание ~ 220В	1			

Инв. № подл. | Подпись и дата

Привязан

Инв. №

Изм.	Лист	№ докум.	Подпись	Дата	903-4-26 АБ	Лист 4

1119-05

Вид на внутренние плоскости (развернуто)

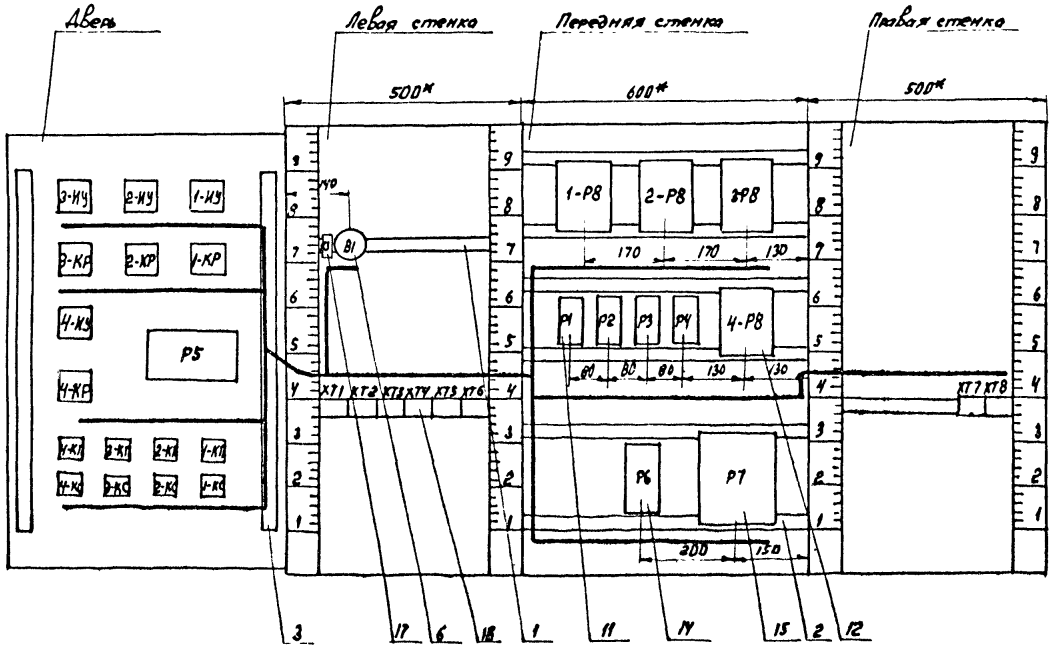

поз. 12
1-Р8, 2-Р8, 3-Р8, 4-Р8

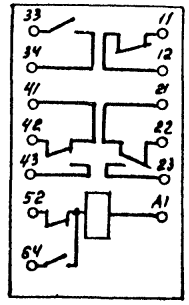

поз. 14
Р6

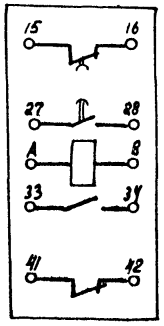

Инв. № подл. | Подпись и дата

Привязан.

Инв. №

Изм.	Лист	№ докум.	Подпись	Дата	903-4-26	А5	Лист 5

Копировал Крыченок 11.9-05 формат А2

САПР „Прима" В. С. 3-30

Таблица 2

Соединения проводок

Проводник	Откуда идет	Куда поступает	Данные провода	Примечание
N	ХТ4/1	1-Р8/52	ПВ1- 0,5	
N	1-Р8/52	2-Р8/52	ПВ1- 0,5	
N	2-Р8/52	3-Р8/52	ПВ1- 0,5	
N	3-Р8/52	4-Р8/52	ПВ1- 0,5	
N	4-Р8/52	Р1/2	ПВ1- 0,5	
N	Р1/2	Р2/2	ПВ1- 0,5	
N	Р2/2	Р3/2	ПВ1- 0,5	
N	Р3/2	Р4/2	ПВ1- 0,5	
N	Р4/2	Р6/8	ПВ1- 0,5	
N	Р6/8	Р7/2	ПВ1- 0,5	
N	Р7/2	ХТ8/4	ПВ1- 0,5	
23	ХТ7/3	Р6/27	ПВ1- 0,5	
23	Р6/27	Р3/11	ПВ1- 0,5	
23	Р3/15	Р2/3	ПВ1- 0,5	
23	Р2/3	4-Р8/22	ПВ1- 0,5	
23	4-Р8/42	3-Р8/22	ПВ1- 0,5	
23	3-Р8/42	2-Р8/22	ПВ1- 0,5	

Привязан

Инв. №

Взам. инв. №

Подп. и дата

Инв. № подл.

Изм.	Лист	№ докум.	Подп.	Дата
Нач. отдела		Хохановский		15.98
Гл. спец. отд.		Коршун		15.98
Рук. сектора		Бахх		15.98
Зам. рук. сект.		Семькин		15.98
Рук. группы		Кисневич		15.98
Ст. инженер		Шульман		15.98

903-4-26 АС

Унифицированные инженерные сооружения, размещаемые в жилых кварталах (тепловые узлы, т.п., насосные) для строительства на территории БССР

ЦТП для нужд ГВиО и ВСП производительностью до 500 м³/час Стены из кирпича

Стадия	Лист	Листов
Р	6	

Щит автоматики. Общий вид.

БЕЛГОСПРОЕКТ г. Минск

Копировал Петрович

Продолжение табл. 2

Проводник	Откуда идет	Куда поступает	Данные провода	Примечание
23	2-Р8/42	1-Р8/22	ПВ1- 0,5	
23	1-Р8/42	ХТ1/1	ПВ1- 0,5	
27	ХТ1/2	Р4/13	ПВ1- 0,5	
25	Р4/1	ХТ7/5	ПВ1- 0,5	
24	ХТ7/4	Р3/1	ПВ1- 0,5	
26	Р3/17	Р4/11	ПВ1- 0,5	
50	Р4/5	Р7/10	ПВ1- 0,5	
37	Р7/1	ХТ1/7	ПВ1- 0,5	
33	ХТ1/3	1-Р8/23	ПВ1- 0,5	
1-1	1-Р8/33	ХТ4/3	ПВ1- 0,5	
28	ХТ4/7	1-Р8/43	ПВ1- 0,5	
1-7	1-Р8/34	ХТ2/9	ПВ1- 0,5	
2-7	ХТ2/10	2-Р8/34	ПВ1- 0,5	
2-1	2-Р8/33	ХТ5/1	ПВ1- 0,5	
29	ХТ5/5	2-Р8/43	ПВ1- 0,5	
34	2-Р8/23	ХТ1/4	ПВ1- 0,5	
35	ХТ1/5	3-Р8/23	ПВ1- 0,5	
3-7	3-Р8/34	ХТ3/1	ПВ1- 0,5	
4-7	ХТ3/2	4-Р8/34	ПВ1- 0,5	
31	4-Р8/43	ХТ6/4	ПВ1- 0,5	
30	ХТ6/1	3-Р8/43	ПВ1- 0,5	
45	3-Р8/А1	ХТ2/3	ПВ1- 0,5	
43	ХТ2/1	Р2/12	ПВ1- 0,5	

Привязан

Инв. №:

Взам. инв. №

Подп. и дата

Инв. № подл.

Изм.	Лист	№ докум.	Подпись	Дата

903.4-26 АС

Лист 7

1119-05

продолжение табл. 2

Проводник	Откуда идет	Куда поступает	Данные провода	Примечание
43	Р2/12	Р3/4	ПВ1- 0,5	
38	Р3/13	ХТ1/8	ПВ1- 0,5	
36	ХТ1/6	1-РВ/23	ПВ1- 0,5	
43	Р3/4	1-РВ/64	ПВ1- 0,5	
4-1	4-РВ/33	ХТ6/5	ПВ1- 0,5	
32	ХТ6/2	ХТ4/9	ПВ1- 0,5	
32	ХТ4/8	Р6/А	ПВ1- 0,5	
42	Р6/28	ХТ1/10	ПВ1- 0,5	
39	ХТ1/9	1-РВ/А1	ПВ1- 0,5	
44	2-РВ/А1	ХТ2/2	ПВ1- 0,5	
47	ХТ2/5	Р2/16	ПВ1- 0,5	
47	Р2/16	Р3/8	ПВ1- 0,5	
48	Р3/9	Р2/17	ПВ1- 0,5	
48	Р2/17	ХТ2/6	ПВ1- 0,5	
51	ХТ2/8	Р7/11	ПВ1- 0,5	
	ХТ7/8	Р6/33	ПВ1- 0,5	
	Р6/33	Р1/3	ПВ1- 0,5	
	Р1/5	Р6/34	ПВ1- 0,5	
	Р6/34	ХТ7/10	ПВ1- 0,5	
22	ХТ7/2	Р2/1	ПВ1- 0,5	
49	Р3/5	Р2/13	ПВ1- 0,5	
49	Р2/13	ХТ2/7	ПВ1- 0,5	
46	ХТ2/4	4-РВ/А1	ПВ1- 0,5	

Привязан

Инв. №

Инв. № подл. | Подп. и дата

Изм Лист № докум. Подп. Дата

903-4-26 А5

Лист 8

продолжение табл. 2

Проводник	Откуда идет	Куда поступает	Данные провода	Примечание
21	ХТ7/1	Р4/3	ПВ1- 0,5	
21	Р4/3	Р3/3	ПВ1- 0,5	
21	Р3/6	Р2/11	ПВ1- 0,5	
21	Р2/5	Р1/1	ПВ1- 0,5	
21	Р1/1	81/А1	ПВ1- 0,5	
3-1	3-РВ/33	ХТ5/7	ПВ1- 0,5	
47	Р3/8	2-РВ/64	ПВ1- 0,5	
48	Р3/9	3-РВ/64	ПВ1- 0,5	
49	Р3/5	4-РВ/64	ПВ1- 0,5	
земля	Р7/зем	рейка/зем	ПВ1- 1,5	
земля	рейка/зем	каркас/зем	ПВ1- 1,5	
32	ХТ6/2	ХТ6/3	ПВ1- 0,5	
N	ХТ4/1	ХТ4/2	ПВ1- 0,5	
32	ХТ4/8	ХТ4/9	ПВ1- 0,5	
23	1-РВ/42	1-РВ/22	ПВ1- 0,5	
23	2-РВ/42	2-РВ/22	ПВ1- 0,5	
23	3-РВ/42	3-РВ/22	ПВ1- 0,5	
23	4-РВ/42	4-РВ/22	ПВ1- 0,5	
21	Р2/5	Р2/14	ПВ1- 0,5	
21	Р2/14	Р2/18	ПВ1- 0,5	
21	Р2/18	Р2/15	ПВ1- 0,5	
21	Р2/15	Р2/11	ПВ1- 0,5	
21	Р3/6	Р3/10	ПВ1- 0,5	

Привязан

Инв. №

Инв. № подл. | Подп. и дата

Изм Лист № докум. Подп. Дата

903-4-26 А5

Лист 9

1119-05

Продолжение табл. 2

Проводник	Откуда идет	Куда поступает	Данные провода	Примечание
21	Р3/10	Р3/7	ПВ1- 0,5	
21	Р3/7	Р3/3	ПВ1- 0,5	
23	Р3/15	Р3/11	ПВ1- 0,5	
59	Р7/3	Р7/8	ПВ1- 0,5	
37	Р7/1	Р7/9	ПВ1- 0,5	
▭	ХТ7/9	ХТ7/10	ПВ1- 0,5	
▭	ХТ7/8	ХТ7/7	ПВ1- 0,5	
Л1	ХТ8/2	ХТ8/1	ПВ1- 0,5	
N	ХТ8/3	ХТ8/4	ПВ1- 0,5	

Привязан

Инв. №

Изм.	Лист	№ докум.	Подп.	Дата	903-4-26 АВ	Лист 10

Продолжение табл. 2

Проводник	Откуда идет	Куда поступает	Данные провода	Примечание
	Дверь			
51	3-КР/9	2-КР/9	ПВ1- 0,5	
51	2-КР/9	1-КР/9	ПВ1- 0,5	
51	1-КР/9	4-КР/9	ПВ1- 0,5	
37	4-КР/3	1-КР/3	ПВ1- 0,5	
37	1-КР/3	2-КР/3	ПВ1- 0,5	
37	2-КР/3	3-КР/3	ПВ1- 0,5	
40	3-КР/5	2-КР/5	ПВ1- 0,5	
40	2-КР/5	1-КР/5	ПВ1- 0,5	
40	1-КР/5	4-КР/5	ПВ1- ,0,5	
40	4-КР/5	Р5/9	ПВ1- 0,5	
41	Р5/12	4-КР/17	ПВ1- 0,5	
41	4-КР/17	1-КР/17	ПВ1- 0,5	
41	1-КР/17	2-КР/17	ПВ1- 0,5	
41	2-КР/17	3-КР/17	ПВ1- 0,5	
42	4-КР/2	1-КР/2	ПВ1- 0,5	
42	1-КР/2	2-КР/2	ПВ1- 0,5	
42	2-КР/2	3-КР/2	ПВ1- 0,5	
38	4-КР/14	1-КР/14	ПВ1- 0,5	
38	1-КР/14	2-КР/14	ПВ1- 0,5	
38	2-КР/14	3-КР/14	ПВ1- 0,5	
4-3	4-КП/2	4-ИУ/10	ПВ1- 0,5	

Инв. № подл. | Подпись и дата

Привязан

Инв. №

Изм.	Лист	№ докум.	Подп.	Дата	903-4-26 АВ	Лист 11

1119-05

Продолжение табл. 2

Проводник	Откуда идет	Куда поступает	Данные провода	Примечание
3-3	3-КП/2	3-ИУ/10	ПВ1- 0,5	
2-3	2-КП/2	2-ИУ/10	ПВ1- 0,5	
1-3	1-КП/2	1-ИУ/10	ПВ1- 0,5	
4-2	4-КС/4	4-КП/1	ПВ1- 0,5	
3-2	3 Кс/4	3-КП/1	ПВ1- 0,5	
2-2	2. КС/4	2-КП/1	ПВ1- 0,5	
1-2	1-КП/1	1-КС/4	ПВ1- 0,5	
земля	рейка/зем	каркас/зем	ПВ1- 1,5	
3-4	3-ИУ/11	3-ИУ/12	ПВ1- 0,5	
2-4	2-ИУ/11	2-ИУ/12	ПВ1- 0,5	
1-4	1-ИУ/11	1-ИУ/12	ПВ1- 0,5	
45	3-КР/4	3-КР/7	ПВ1- 0,5	
45	3-КР/7	3-КР/16	ПВ1- 0,5	
45	3-КР/16	3-КР/19	ПВ1- 0,5	
44	2-КР/4	2-КР/7	ПВ1- 0,5	
44	2-КР/7	2-КР/16	ПВ1- 0,5	
44	2-КР/16	2-КР/19	ПВ1- 0,5	
39	1-КР/4	1-КР/7	ПВ1- 0,5	
39	1-КР/7	1-КР/16	ПВ1- 0,5	
39	1-КР/16	1-КР/19	ПВ1- 0,5	
4-4	4-ИУ/11	4-ИУ/12	ПВ1- 0,5	

Привязан

Инв. №

Инв. № подл. | Подп. и дата | Взам. инв. №

Изм. Лист № докум. Подп. Дата

903-4-26 А5 Лист 12

Продолжение табл. 2

Проводник	Откуда идет	Куда поступает	Данные провода	Примечание
46	4-КР/4	4-КР/7	ПВ1- 0,5	
46	4-КР/7	4-КР/16	ПВ1- 0,5	
46	4-КР/16	4-КР/19	ПВ1- 0,5	
23	Р5/8	Р5/11	ПВ1- 0,5	
51	3-КР/9	ХТ2/8	ПВ3- 0,5	
1-2	1-КП/1	ХТ4/4	ПВ3- 0,5	
1-1	1-КС/3	ХТ4/3	ПВ3- 0,5	
36	4-КР/1	ХТ1/6	ПВ3- 0,5	
31	3-КР/3	ХТ1/7	ПВ3- 0,5	
35	3-КР/1	ХТ1/5	ПВ3- 0,5	
N	Р5/1	ХТ4/9	ПВ3- 0,5	
29	Р5/8	ХТ1/1	ПВ3- 0,5	
27	Р5/5	ХТ1/2	ПВ3- 0,5	
43	3-КР/4	ХТ2/3	ПВ3- 0,5	
48	3-КР/11	ХТ2/6	ПВ3- 0,5	
34	2-КР/1	ХТ1/4	ПВ3- 0,5	
44	2-КР/4	ХТ2/2	ПВ3- 0,5	
47	2-КР/11	ХТ2/5	ПВ3- 0,5	
33	1-КР/1	ХТ1/3	ПВ3- 0,5	
39	1-КР/4	ХТ1/9	ПВ3- 0,5	
43	1-КР/11	ХТ2/1	ПВ3- 0,5	
4-4	4-ИУ/11	ХТ6/8	ПВ3- 0,5	

Привязан

Инв. №

Инв. № подл. | Подп. и дата

Изм. Лист № докум. Подп. Дата

903-4-26 А5 Лист 13

1119-05

Продолжение табл. 2

Проводник	Откуда идет	Куда поступает	Данные провода	Примечание
4-7	4-ИУ/9	ХТ3/2	ПВ3- 0,5	
46	4-КР/4	ХТ2/4	ПВ3- 0,5	
49	4-КР/11	ХТ2/7	ПВ3- 0,5	
42	3-КР/2	ХТ1/10	ПВ3- 0,5	
38	3-КР/14	ХТ1/8	ПВ3- 0,5	
1-4	1-ИУ/11	ХТ4/6	ПВ3- 0,5	
1-7	1-ИУ/9	ХТ2/9	ПВ3- 0,5	
2-4	2-ИУ/11	ХТ5/4	ПВ3- 0,5	
2-7	2-ИУ/9	ХТ2/10	ПВ3- 0,5	
4-3	4-ИУ/10	ХТ6/7	ПВ3- 0,5	
3-3	3-ИУ/10	ХТ5/9	ПВ3- 0,5	
3-4	3-ИУ/11	ХТ5/10	ПВ3- 0,5	
3-7	3-ИУ/9	ХТ3/1	ПВ3- 0,5	
2-3	2-ИУ/10	ХТ5/3	ПВ3- 0,5	
1-3	1-ИУ/10	ХТ4/5	ПВ3- 0,5	
4-1	4-КС/3	ХТ6/5	ПВ3- 0,5	
4-2	4-КП/1	ХТ6/6	ПВ3- 0,5	
3-1	3-КС/3	ХТ5/7	ПВ3- 0,5	
3-2	3-КП/1	ХТ5/8	ПВ3- 0,5	
2-1	2-КС/3	ХТ5/1	ПВ3- 0,5	
2-2	2-КП/1	ХТ5/2	ПВ3- 0,5	

Привязан

Инв. №

Изм. Лист № докум. Подп. Дата

903-4-26 А5 Лист 14

Инв. № подл. | Подпись и дата

Таблица подключения проводок

Проводник	Вывод	Код	Вывод	Проводник
		81		
20	С1	З	Л1	21
		ХТ1		
* 23	1	М	2	27 *
* 33	3	М	4	34 *
* 35	5	М	6	36 *
* 37	7	М	8	38 *
* 39	9	М	10	42 *
		ХТ2		
* 43	1	М	2	44 *
* 45	3	М	4	46 *
* 47	5	М	6	48 *
* 49	7	М	8	51 *
* 1-7	9	М	10	2-7 *
		ХТ3		
* 3-7	1	М	2	4-7 *
		ХТ4		
* N	1П	М	П2	N *
* 1-1	3	М	4	1-2
1-3	5	М	6	1-4
28	7	М	П8	32 *
* 38	9П	М		

Продолжение таблицы

Проводник	Вывод	Код	Вывод	Проводник
		ХТ5		
* 2-1	1	М	2	2-2
2-3	3	М	4	2-4
29	5	М	7	3-1 *
3-2	8	М	9	3-3
3-4	10	М		
		ХТ6		
30	1	М	П2	32 *
32	3П	М	4	31
* 4-1	5	М	6	4-2
4-3	7	М	8	4-4
		1-Р8		
	11	Р	12	
* 23	22П	Р	21	
	22	Z	23	33
1-1	33	З	34	1-7
* 23	42П	Р	41	
	42	Z	43	28
39	А1	К	52	N *
43	64	К		

Привязан

Инв. №

Изм. Лист № докум. Подп. Дата

903-4-26 А5 Лист 15

1119-05

Продолжение таблицы

Проводник	вывод	вид контакта	вывод	Проводник
		2-РВ		
	11	Р	12	
* 23	22П	Р	21	
	22	Z	23	34
2-1	33	Ж	34	2-7
* 23	42П	Р	41	
	42	Z	43	29
44	А1	К	52	N *
47	64	К		
		3-РВ		
	11	Р	12	
* 23	22П	Р	21	
	22	Z	23	35
3-1	33	Ж	34	3-7
* 23	42П	Р	41	
	42	Z	43	30
45	А1	К	52	N *
48	64	К		
		4РВ		
	11	Р	12	
* 23	22П	Р	21	
	22	Z	23	36
4-1	33	Ж	34	4-7
* 23	42П	Р	41	

Продолжение таблицы

Проводник	вывод	вид контакта	вывод	Проводник
	42	Z	43	31
46	А1	К	52	N *
49	64	К		
		Р1		
* 21	1	К	2	N *
	11	Ж	13	
	15	Ж	17	
	18	Ж	16	
	14	Ж	12	
	3	Р	5	
	7	Р	9	
	10	Р	8	
	6	Р	4	
		Р2		
22	1	К	2	N *
* 21	11П	Ж	13	49 *
* 21	15П	Ж	17	48 *
* 21	18П	Ж	16	47 *
* 21	14П	Ж	12	43 *
* 23	3	Р	П5	21 *
	7	Р	9	

Привязан

Инв. №

Продолжение таблицы

Проводник	вывод	вид контакта	вывод	Проводник
	10	Р	8	
	6	Р	4	
		Р3		
24	1	К	2	N *
* 23	11П	Ж	13	38
* 23	15П	Ж	17	26
	18	Ж	16	
	14	Ж	12	
* 21	3П	Р	5	49 *
* 21	7П	Р	9	48 *
* 21	10П	Р	8	47 *
* 21	6П	Р	4	43 *
		Р4		
25	1	К	2	N *
26	11	Ж	13	27
	15	Ж	17	
	18	Ж	16	
	14	Ж	12	
* 21	3	Р	5	50
	7	Р	9	
	10	Р	8	
	6	Р	4	

Продолжение таблицы

Проводник	вывод	вид контакта	вывод	Проводник
		Р6		
32	А	К	8	N *
	15	Р3	16	
* 23	27	Ж3	28	42
* ☐	33	Ж	34	☐ *
	41	Р	42	
		Р7		
* 37	1П	М	2	N *
52	3П	М	П8	52
37	9П	М	10	50
51	11	М		
		ХТ7		
21	1	М	2	22
23	3	М	4	24
25	5	М	П7	☐
* ☐	8П	М	П9	☐
* ☐	10П	М		
		ХТ8		
Л1	1П	М	П2	Л1
N	3П	М	П4	N *

Привязан

Инв. №

1119-05

Продолжение таблицы

Проводник	вывод	Код	вывод	Проводник
		Дверь		
		3-НУ		
3-7	9	м	10	3-3 *
* 3-4	11П	м	П12	3-4
		2-НУ		
2-7	9	м	10	2-3 *
* 2-4	11П	м	П12	2-4
		1-НУ		
1-7	9	м	10	1-3 *
* 1-4	11П	м	П12	1-4
		3-КР		
35	1	м	2	42 *
* 37	3	м	П4	45 *
40	5	м	П7	45 *
* 51	9	м	11	48
* 38	14	м	П16	45 *
41	17	м	П19	45
		2-КР		
34	1	м	2	42 *
* 37	3	м	П4	44 *
* 40	5	м	П7	44 *
* 51	9	м	11	47

Продолжение таблицы

Проводник	вывод	Код	вывод	Проводник
* 38	14	м	П16	44 *
* 41	17	м	П19	44
		1-КР		
33	1	м	2	42 *
* 37	3	м	П4	39 *
* 40	5	м	П7	39 *
* 51	9	м	11	43
* 38	14	м	П16	39 *
* 41	17	м	П19	39
		4-НУ		
4-7	9	м	10	4-3 *
* 4-4	11П	м	П12	4-4
		4-КР		
36	1	м	2	42
37	3	м	П4	46 *
* 40	5	м	П7	46 *
51	9	м	11	49
38	14	м	П16	46 *
* 41	17	м	П19	46

Привязан

Инв. №

Изм.	Лист	№ докум.	Подпись	Дата

903-4-26 А5 Лист 18

Продолжение таблицы

Проводник	вывод	Код	вывод	Проводник
		Р5		
N	1	м	5	27
* 23	8П	м	9	40
23	11П	м	12	41
		4-КП		
* 4-2	1	з	2	4-3
		3-КП		
* 3-2	1	з	2	3-3
		2-КП		
* 2-2	1	з	2	2-3
		1-КП		
* 1-2	1	з	2	1-3
		4-КС		
4-1	3	р	4	4-2
		3-КС		
3-1	3	р	4	3-2
		2-КС		
2-1	3	р	4	2-2

Продолжение таблицы

Проводник	вывод	Код	вывод	Проводник
		1-КС		
1-1	3	р	4	1-2

Привязан

Инв. №

Инв. № подл. | Подп. и дата

Изм.	Лист	№ докум.	Подп.	Дата

903-4-26 А5 Лист 19

1119-05

Поз.	Обозначение	Наименование	Кол.	Примеч.
		Детали		
1	ТК3-100-77	Рейка Р2	3	ТМ3-1-77
2	ТК3-101-77	Рейка Р3	6	ТМ3-1-77
3	ТК3-101-77	Рейка Р6	2	ТМ3-2-77
4	ТК3-105-77	Кронштейн К2	2	ТМ3-5-77
		Стандартные изделия		
5		Шкаф щита ЩШМ1000х600-II У4	1	
		ЭР30 ОСТ36.13-76		
6	В1	Выключатель пакетный ПВ1-10	1	ТМ3-14-77
		ОСТ16.0526.001-77		
		Прочие изделия		
7	1-ИУ, 2-ИУ, 3-ИУ, 4-ИУ	Переключатель ПТОФ45-112222/II-Д1	4	
		ТУ16-526.128-76		
8	1-КР, 2-КР, 3-КР, 4-КР	Переключатель ПТОФ45-111222/II-Д86	4	
		ТУ16-526.128-76		

Привязан

Инв. №

Изм.	Лист	№ док.	Подп.	Дата
Нач. отд.	Кохановский			21.9.81
Гл. сп. отд.	Коршун			21.9.81
Рук. сект.	Баух			21.9.81
Зам. рук. сек.	Сенькин			21.9.81
Рук. гр.	Нисневич			21.9.81

903-4-26 АS

Унифицированные инженерные сооружения, размещаемые в жилых кварталах (тепловые узлы, т.п., насосные) для строительства на территории БССР

ЦТП для нужд ГВ и О и ВСП производительностью до 500 м³/час

Стены из кирпича

Лит	Лист	Листов
Р	1	19

Щит автоматики ВСП.

Общий вид

БЕЛГОСПРОЕКТ г. Минск

Копировал: Рыбицкая

Формат 12

Поз.	Обозначение	Наименование	Кол.	Примеч.
9	1-КП; 2-КП, 3-КП, 4-КП	Кнопка КЕ011У3 исп 4 ТУ16-526.407-76	4	
10	1-КС, 2-КС, 3-КС, 4-КС	Кнопка КЕ011У3 исп.5 ТУ16-526.407-76	4	
11	Р1, Р2, Р3, Р4	Реле РЛУ2.364403 ~220В ТУ16-523.331-71	4	ТМ3-13-77
12	1-Р8, 2-Р8, 3-Р8, 4-Р8	Реле РП-12 ~220В, ТУ16.523.072-73	4	ТМ3-13-77
13	Р5	Реле времени ВЛ-29 2У4, ~220В	1	
14	Р6	Реле времени РВЛ-72-3221.00У4, ~220В	1	ТМ3-13-77
		ТУ16-523.472-74		
15	Р7	Реле времени РВ4 5У4 ~220В.	1	ТМ3-13-77
		ТУ16-523.255-75		
16		Блок зажимов Б310 ТУ36-1750-74	8	
17		Упор ТУ36.1751-74	5	
18		Перемычка ТУ36.1752-74	7	
19		Рамка 66х26 ТУ36.1130-74	12	
		Материалы		
		Провод 380В ГОСТ 6323-79		
20		ПВ1 0.5	105м	
21		ПВ3 0.5	80м	
22		ПВ1 1,5	5м	

Подп. и дата

Инв. № подл.

Привязан

Инв. №

Изм.	Лист	№ докум.	Подп.	Дата

903-4-26 АS

Лист 2

1119-05 Формат

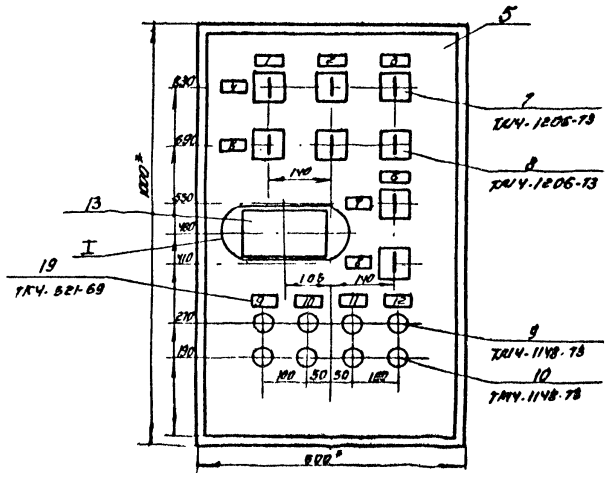

1.* Размеры для справок

2. Покрытие - вариант 8 ОСТ 36.13-76

3. Таблицы соединений и подключений выполнены на основании схемы листы А14, А15, А16

I

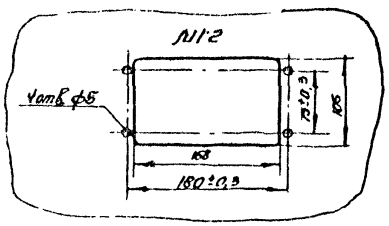

Привязан

Инв. №

Изм.	Лист	№ докум.	Подпись	Дата

903-4-26 АВ

Лист 3

Таблица

Надписи на табло и рамках

Продолжение таблицы

№ надписи	Надпись	Кол.	№ надписи	Надпись	Кол.
	Рамка 86х26				
1	Насос N1	1			
2	Насос N2	1			
3	Насос N3	1			
4,7	Избиратель управления	2			
5,8	Выбор режима работы	2			
6	Насос N4	1			
9	Насос N1	1			
	Местное управление				
10	Насос N2	1			
	Местное управление				
11	Насос N3	1			
	Местное управление				
12	Насос N4	1			
	Местное управление				
	Упор				
13	Питание ~ 220В	1			

Привязан

Инв. №

Изм.	Лист	№ докум.	Подпись	Дата

903-4-26 АВ

Лист 4

1119-05

Вид на внутренние плоскости (развернуто)

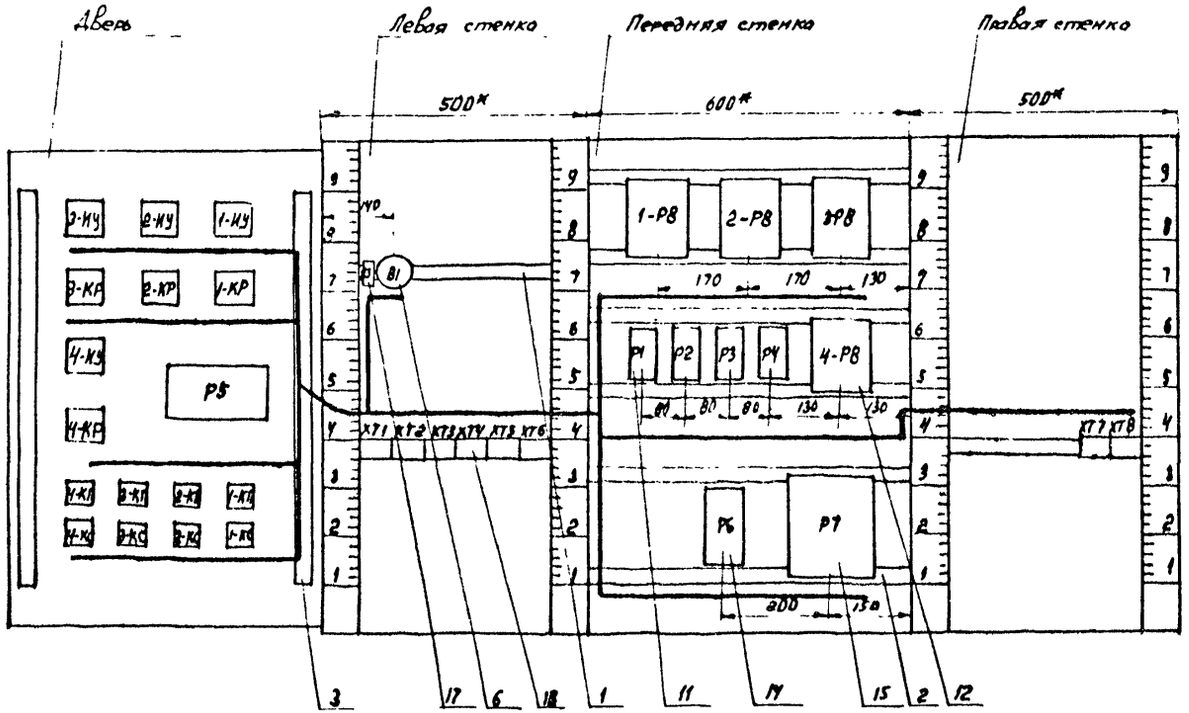

поз. 12
1-РВ, 2-РВ, 3-РВ, 4-РВ

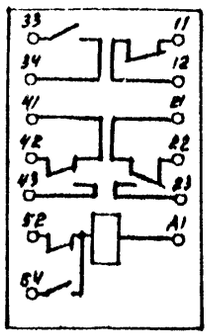

поз. 14
РБ

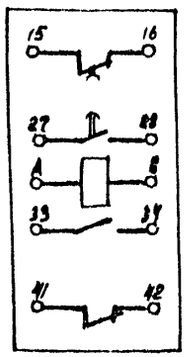

Привязан

Инв. №

Изм.	Лист	№ докум.	Подпись	Дата	903-4-26 А5	Лист 5

Копировал Кученок 1119-05 формат 12

Инв. № подл. | Подпись и дата

САПР „Прима" В. С. 3-30

Таблица 2

Соединения проводок

Проводник	Откуда идет	Куда поступает	Данные провода	Примечание
N	ХТ4/1	1-Р8/52	ПВ1- 0,5	
N	1-Р8/52	2-Р8/52	ПВ1- 0,5	
N	2-Р8/52	3-Р8/52	ПВ1- 0,5	
N	3-Р8/52	4-Р8/52	ПВ1- 0,5	
N	4-Р8/52	Р1/2	ПВ1- 0,5	
N	Р1/2	Р2/2	ПВ1- 0,5	
N	Р2/2	Р3/2	ПВ1- 0,5	
N	Р3/2	Р4/2	ПВ1- 0,5	
N	Р4/2	Р6/8	ПВ1- 0,5	
N	Р6/8	Р7/2	ПВ1- 0,5	
N	Р7/2	ХТ8/4	ПВ1- 0,5	
23	ХТ7/3	Р6/27	ПВ1- 0,5	
23	Р6/27	Р3/11	ПВ1- 0,5	
23	Р3/15	Р2/3	ПВ1- 0,5	
23	Р2/3	4-Р8/22	ПВ1- 0,5	
23	4-Р8/42	3-Р8/22	ПВ1- 0,5	
23	3-Р8/42	2-Р8/22	ПВ1- 0,5	

Привязан

Инв. №

Инв. № подл. | Подпись и дата | Взам. инв. №

Изм.	Лист	№ докум.	Подп.	Дата
ГИП		Бохановский		21.9.81
Гл. спец. эл.		Корцюн		21.9.81
Рук. сектора		Баух		21.9.81
Зам. рук. сект.		Семыкин		21.9.81
Рук. группы		Кисневич		21.9.81
Ст. инженер		Шульман		21.9.81

903-4-26 АЛ

Унифицированные инженерные сооружения, размещаемые в жилых кварталах (тепловые узлы, т.п., насосные). Для строительства на территории БССР

ЦТП для нужд ГВиОи ВСП производительностью до 500 т/час. Стены из кирпича

Щит автоматики ВСП. Общий вид

Стадия	Лист	Листов
Р	6	

БЕЛГОСПРОЕКТ г. Минск

Копировал Петрович

Продолжение табл. 2

Проводник	Откуда идет	Куда поступает	Данные провода	Примечание
23	2-Р8/42	1-Р8/22	ПВ1- 0,5	
23	1-Р8/42	ХТ1/1	ПВ1- 0,5	
27	ХТ1/2	Р4/13	ПВ1- 0,5	
25	Р4/1	ХТ7/5	ПВ1- 0,5	
24	ХТ7/4	Р3/1	ПВ1- 0,5	
26	Р3/17	Р4/11	ПВ1- 0,5	
50	Р4/5	Р7/10	ПВ1- 0,5	
37	Р7/1	ХТ1/7	ПВ1- 0,5	
33	ХТ1/3	1-Р8/23	ПВ1- 0,5	
1-1	1-Р8/33	ХТ4/3	ПВ1- 0,5	
28	ХТ4/7	1-Р8/43	ПВ1- 0,5	
1-7	1-Р8/34	ХТ2/9	ПВ1- 0,5	
2-7	ХТ2/10	2-Р8/34	ПВ1- 0,5	
2-1	2-Р8/33	ХТ5/1	ПВ1- 0,5	
29	ХТ5/5	2-Р8/43	ПВ1- 0,5	
34	2-Р8/23	ХТ1/4	ПВ1- 0,5	
35	ХТ1/5	3-Р8/23	ПВ1- 0,5	
3-7	3-Р8/34	ХТ3/1	ПВ1- 0,5	
4-7	ХТ3/2	4-Р8/34	ПВ1- 0,5	
31	4-Р8/43	ХТ6/4	ПВ1- 0,5	
30	ХТ6/1	3-Р8/43	ПВ1- 0,5	
45	3-Р8/41	ХТ2/3	ПВ1- 0,5	
43	ХТ2/1	Р2/12	ПВ1- 0,5	

Привязан

Инв. №

Инв. № подл. | Подпись и дата | Взам. инв. №

Изм.	Лист	№ докум.	Подпись	Дата

903-4-26 АЛ

Лист 7

1119-05

продолжение табл. 2

Проводник	Откуда идет	Куда поступает	Данные провода	Примечание
43	Р2/12	Р3/4	ПВ1- 0,5	
38	Р3/13	ХТ1/8	ПВ1- 0,5	
36	ХТ1/6	1-РВ/23	ПВ1- 0,5	
43	Р3/4	1-РВ/64	ПВ1- 0,5	
4-1	4-РВ/33	ХТ6/5	ПВ1- 0,5	
32	ХТ6/2	ХТ4/9	ПВ1- 0,5	
32	ХТ4/8	Р6/А	ПВ1- 0,5	
42	Р6/28	ХТ1/10	ПВ1- 0,5	
39	ХТ1/9	1-РВ/А1	ПВ1- 0,5	
44	2-РВ/А1	ХТ2/2	ПВ1- 0,5	
47	ХТ2/5	Р2/16	ПВ1- 0,5	
47	Р2/16	Р3/8	ПВ1- 0,5	
48	Р3/9	Р2/17	ПВ1- 0,5	
48	Р2/17	ХТ2/6	ПВ1- 0,5	
51	ХТ2/8	Р7/11	ПВ1- 0,5	
	ХТ7/8	Р6/33	ПВ1- 0,5	
	Р6/33	Р1/3	ПВ1- 0,5	
	Р1/5	Р6/34	ПВ1- 0,5	
	Р6/34	ХТ7/10	ПВ1- 0,5	
22	ХТ7/2	Р2/1	ПВ1- 0,5	
49	Р3/5	Р2/13	ПВ1- 0,5	
49	Р2/13	ХТ2/7	ПВ1- 0,5	
46	ХТ2/4	4-РВ/А1	ПВ1- 0,5	

Привязан

Инв. №

Инв. № подл. | Подп. и дата

Изм. Лист № докум. Подп. Дата

903-4-26 А5

Лист 8

продолжение табл. 2

Проводник	Откуда идет	Куда поступает	Данные провода	Примечание
21	ХТ7/1	Р4/3	ПВ1- 0,5	
21	Р4/3	Р3/3	ПВ1- 0,5	
21	Р3/6	Р2/11	ПВ1- 0,5	
21	Р2/5	Р1/1	ПВ1- 0,5	
21	Р1/1	81/А1	ПВ1- 0,5	
3-1	3-РВ/33	ХТ5/7	ПВ1- 0,5	
47	Р3/8	2-РВ/64	ПВ1- 0,5	
48	Р3/9	3-РВ/64	ПВ1- 0,5	
49	Р3/5	4-РВ/64	ПВ1- 0,5	
Земля	Р7/зем	рейка/зем	ПВ1- 1,5	
Земля	рейка/зем	каркас/зем	ПВ1- 1,5	
32	ХТ5/2	ХТ6/3	ПВ1- 0,5	
N	ХТ4/1	ХТ4/2	ПВ1- 0,5	
32	ХТ4/8	ХТ4/9	ПВ1- 0,5	
23	1-РВ/42	1-РВ/22	ПВ1- 0,5	
23	2-РВ/42	2-РВ/22	ПВ1- 0.5	
23	3-РВ/42	3-РВ/22	ПВ1- 0,5	
23	4-РВ/42	4-РВ/22	ПВ1- 0,5	
21	Р2/5	Р2/14	ПВ1- 0,5	
21	Р2/14	Р2/18	ПВ1- 0,5	
21	Р2/18	Р2/15	ПВ1- 0,5	
21	Р2/15	Р2/11	ПВ1- 0,5	
21	Р3/6	Р3/10	ПВ1- 0,5	

Привязан

Инв. №

Инв. № подл. | Подп. и дата

Изм. Лист № докум. Подп. Дата

903-4-26 А5

Лист 9

1119-05

Продолжение табл. 2

Проводник	Откуда идет	Куда поступает	Данные провода	Примечание
21	Р3/10	Р3/7	ПВ1- 0,5	
21	Р3/7	Р3/3	ПВ1- 0,5	
23	Р3/15	Р3/11	ПВ1- 0,5	
59	Р7/3	Р7/8	ПВ1- 0,5	
37	Р7/1	Р7/9	ПВ1- 0,5	
▭	ХТ7/9	ХТ7/10	ПВ1- 0,5	
▭	ХТ7/8	ХТ7/7	ПВ1- 0,5	
Л1	ХТ8/2	ХТ8/1	ПВ1- 0,5	
N	ХТ8/3	ХТ8/4	ПВ1- 0,5	

Привязан

Инв. №

Изм. Лист № докум. Подп. Дата

903-4-26 А5 Лист 10

Продолжение табл. 2

Проводник	Откуда идет	Куда поступает	Данные провода	Примечание
	Дверь			
51	3-КР/9	2-КР/9	ПВ1- 0,5	
51	2-КР/9	1-КР/9	ПВ1- 0,5	
51	1-КР/9	4-КР/9	ПВ1- 0,5	
37	4-КР/3	1-КР/3	ПВ1- 0,5	
37	1-КР/3	2-КР/3	ПВ1- 0,5	
37	2-КР/3	3-КР/3	ПВ1- 0,5	
40	3-КР/5	2-КР/5	ПВ1- 0,5	
40	2-КР/5	1-КР/5	ПВ1- 0,5	
40	1-КР/5	4-КР/5	ПВ1- 0,5	
40	4-КР/5	Р5/9	ПВ1- 0,5	
41	Р5/12	4-КР/17	ПВ1- 0,5	
41	4-КР/17	1-КР/17	ПВ1- 0,5	
41	1-КР/17	2-КР/17	ПВ1- 0,5	
41	2-КР/17	3-КР/17	ПВ1- 0,5	
42	4-КР/2	1-КР/2	ПВ1- 0,5	
42	1-КР/2	2-КР/2	ПВ1- 0,5	
42	2-КР/2	3-КР/2	ПВ1- 0,5	
38	4-КР/14	1-КР/14	ПВ1- 0,5	
38	1-КР/14	2-КР/14	ПВ1- 0,5	
38	2-КР/14	3-КР/14	ПВ1- 0,5	
4=3	4-КП/2	4-ИУ/10	ПВ1- 0,5	

Привязан

Инв. №

Изм. Лист № докум. Подп. Дата

903-4-26 А5 Лист 11

1110-05

Продолжение табл. 2

Проводник	Откуда идет	Куда поступает	Данные провода	Примечание
3-3	3-КП/2	3-ИУ/10	ПВ1- 0,5	
2-3	2-КП/2	2-ИУ/10	ПВ1- 0,5	
1-3	1-КП/2	1-ИУ/10	ПВ1- 0,5	
4-2	4-КС/4	4-КП/1	ПВ1- 0,5	
3-2	3-КС/4	3-КП/1	ПВ1- 0,5	
2-2	2-КС/4	2-КП/1	ПВ1- 0,5	
1-2	1-КП/1	1-КС/4	ПВ1- 0,5	
земля	рейка/зем	каркас/зем	ПВ1- 1,5	
3-4	3-ИУ/11	3-ИУ/12	ПВ1- 0,5	
2-4	2-ИУ/11	2-ИУ/12	ПВ1- 0,5	
1-4	1-ИУ/11	1-ИУ/12	ПВ1- 0,5	
45	3-КР/4	3-КР/7	ПВ1- 0,5	
45	3-КР/7	3-КР/16	ПВ1- 0,5	
45	3-КР/16	3-КР/19	ПВ1- 0,5	
44	2-КР/4	2-КР/7	ПВ1- 0,5	
44	2-КР/7	2-КР/16	ПВ1- 0,5	
44	2-КР/16	2-КР/19	ПВ1- 0,5	
39	1-КР/4	1-КР/7	ПВ1- 0,5	
39	1-КР/7	1-КР/16	ПВ1- 0,5	
39	1-КР/16	1-КР/19	ПВ1- 0,5	
4-4	4-ИУ/11	4-ИУ/12	ПВ1- 0,5	

Привязан

Инв. №

Продолжение табл. 2

Проводник	Откуда идет	Куда поступает	Данные провода	Примечание
46	4-КР/4	4-КР/7	ПВ1- 0,5	
46	4-КР/7	4-КР/16	ПВ1- 0,5	
46	4-КР/16	4-КР/19	ПВ1- 0,5	
23	Р5/8	Р5/11	ПВ1- 0,5	
51	3-КР/9	ХТ2/8	ПВ3- 0,5	
1-2	1-КП/1	ХТ4/4	ПВ3- 0,5	
1-1	1-КС/3	ХТ4/3	ПВ3- 0,5	
36	4-КР/1	ХТ1/6	ПВ3- 0,5	
37	3-КР/3	ХТ1/7	ПВ3- 0,5	
35	3-КР/1	ХТ1/5	ПВ3- 0,5	
N	Р5/1	ХТ4/9	ПВ3- 0,5	
23	Р5/8	ХТ1/1	ПВ3- 0,5	
27	Р5/5	ХТ1/2	ПВ3- 0,5	
45	3-КР/4	ХТ2/3	ПВ3- 0,5	
48	3-КР/11	ХТ2/6	ПВ3- 0,5	
34	2-КР/1	ХТ1/4	ПВ3- 0,5	
44	2-КР/4	ХТ2/2	ПВ3- 0,5	
47	2-КР/11	ХТ2/5	ПВ3- 0,5	
33	1-КР/1	ХТ1/3	ПВ3- 0,5	
39	1-КР/4	ХТ1/9	ПВ3- 0,5	
43	1-КР/11	ХТ2/1	ПВ3- 0,5	
4-4	4-ИУ/11	ХТ6/8	ПВ3- 0,5	

Привязан

Инв. №

Инв. № подл. | Подп. и дата

Продолжение табл. 2

Проводник	Откуда идет	Куда поступает	Данные провода	Примечание
4-7	4-ИУ/9	ХТ3/2	ПВ3- 0,5	
46	4-КР/4	ХТ2/4	ПВ3- 0,5	
49	4-КР/11	ХТ2/7	ПВ3- 0,5	
42	3-КР/2	ХТ1/10	ПВ3- 0,5	
38	3-КР/14	ХТ1/8	ПВ3- 0,5	
1-4	1-ИУ/11	ХТ4/6	ПВ3- 0,5	
1-7	1-ИУ/9	ХТ2/9	ПВ3- 0,5	
2-4	2-ИУ/11	ХТ5/4	ПВ3- 0,5	
2-7	2-ИУ/9	ХТ2/10	ПВ3- 0,5	
4-3	4-ИУ/10	ХТ6/7	ПВ3- 0,5	
3-3	3-ИУ/10	ХТ5/9	ПВ3- 0,5	
3-4	3-ИУ/11	ХТ5/10	ПВ3- 0,5	
3-7	3-ИУ/9	ХТ3/1	ПВ3- 0,5	
2-3	2-ИУ/10	ХТ5/3	ПВ3- 0,5	
1-3	1-ИУ/10	ХТ4/5	ПВ3- 0,5	
4-1	4-КС/3	ХТ6/5	ПВ3- 0,5	
4-2	4-КП/1	ХТ6/6	ПВ3- 0,5	
3-1	3-КС/3	ХТ5/7	ПВ3- 0,5	
3-2	3-КП/1	ХТ5/8	ПВ3- 0,5	
2-1	2-КС/3	ХТ5/1	ПВ3- 0,5	
2-2	2-КП/1	ХТ5/2	ПВ3- 0,5	

Привязан

Инв. №

Инв. № подл. | Подпись и дата

Изм. Лист № докум. Подп. Дата

903-4-26 АС

Лист 14

Таблица подключения проводок

Продолжение таблицы

Проводник	вывод	Код	вывод	Проводник
		81		
20	С1	З	Л1	21
		ХТ1		
* 23	1	М	2	27 *
* 33	3	М	4	34 *
* 35	5	М	6	36 *
* 37	7	М	8	38 *
* 39	9	М	10	42 *
		ХТ2		
* 43	1	М	2	44 *
* 45	3	М	4	46 *
* 47	5	М	6	48 *
* 49	7	М	8	51 *
* 1-7	9	М	10	2-7 *
		ХТ3		
* 3-7	1	М	2	4-7 *
		ХТ4		
* N	1П	М	П2	N *
* 1-1	3	М	4	1-2
1-3	5	М	6	1-4
28	7	М	П8	32 *
* 32	9П	М		

Проводник	вывод	Код	вывод	Проводник
		ХТ5		
* 2-1	1	М	2	2-2
2-3	3	М	4	2-4
29	5	М	7	3-1 *
3-2	8	М	9	3-3
3-4	10	М		
		ХТ6		
30	1	М	П2	32 *
32	ЗП	М	4	31
* 4-1	5	М	6	4-2
4-3	7	М	8	4-4
		1-Р8		
	11	Р	12	
* 23	22П	Р	21	
	22	Z	23	33
1-1	33	З	34	1-7
* 23	42П	Р	41	
	42	Z	43	28
39	А1	К	52	N *
43	64	К		

Привязан

Инв. №

Инв. № подл. | Подпись и дата

Изм. Лист № докум. Подп. Дата

903-4-26 АС

Лист 15

1119-05

Продолжение таблицы

Проводник	вывод	вид контакта	вывод	Проводник
		2-РВ		
	11	Р	12	
* 23	22П	Р	21	
	22	Ζ	23	34
2-1	33	⅔	34	2-7
* 23	42П	Р	41	
	42	Ζ	43	29
44	А1	К	52	N *
47	64	К		
		3-РВ		
	11	Р	12	
* 23	22П	Р	21	
	22	Ζ	23	35
3-1	33	⅔	34	3-7
* 23	42П	Р	41	
	42	Ζ	43	30
45	А1	К	52	N *
48	64	К		
		4РВ		
	11	Р	12	
* 23	22П	Р	21	
	22	Ζ	23	36
4-1	33	⅔	34	4-7
* 23	42П	Р	41	

Продолжение таблицы

Проводник	вывод	вид контакта	вывод	Проводник
	42	Ζ	43	31
46	А1	К	52	N *
49	64	К		
		Р1		
* 21	1	К	2	N *
	11	⅔	13	
	15	⅔	17	
	18	⅔	16	
	14	⅔	12	
	3	Р	5	
	7	Р	9	
	10	Р	8	
	6	Р	4	
		Р2		
22	1	К	2	N *
* 21	11П	⅔	13	49 *
* 21	15П	⅔	17	48 *
* 21	18П	⅔	16	47 *
* 21	14П	⅔	12	43 *
* 23	3	Р	П3	21 *
	7	Р	9	

Привязан

Инв. №

Продолжение таблицы

Проводник	вывод	вид контакта	вывод	Проводник
	10	Р	8	
	6	Р	4	
		Р3		
24	1	К	2	N *
* 23	11П	⅔	13	38
* 23	15П	⅔	17	26
	18	⅔	16	
	14	⅔	12	
* 21	3П	Р	5	49 *
* 21	7П	Р	9	48 *
* 21	10П	Р	8	47 *
* 21	6П	Р	4	43 *
		Р4		
25	1	К	2	N *
26	11	⅔	13	27
	15	⅔	17	
	18	⅔	16	
	14	⅔	12	
* 21	3	Р	5	50
	7	Р	9	
	10	Р	8	
	6	Р	4	

Продолжение таблицы

Проводник	вывод	вид контакта	вывод	Проводник
		РБ		
32	А	К	8	N *
	15	Р3	16	
* 23	27	⅔	28	42
* ☐	33	⅔	34	☐ *
	41	Р	42	
		Р7		
* 37	1П	М	2	N *
52	3П	М	П8	52
37	9П	М	10	50
51	11	М		
		ХТ7		
21	1	М	2	22
23	3	М	4	24
25	5	М	П7	☐
* ☐	8П	М	П9	☐
* ☐	10П	М		
		ХТ8		
А1	1П	М	П2	А1
N	3П	М	П4	N *

Привязан

Инв. №

Продолжение таблицы

Проводник	Вывод	Код	Вывод	Проводник
	Дверь			
	3-ИУ			
3-7	9	м	10	3-3 *
* 3-4	11П	м	П12	3-4
	2-ИУ			
2-7	9	м	10	2-3 *
* 2-4	11П	м	П12	2-4
	1-ИУ			
1-7	9	м	10	1-3 *
* 1-4	11П	м	П12	1-4
	3-КР			
35	1	м	2	42 *
* 37	3	м	П4	45 *
40	5	м	П7	45 *
* 51	9	м	11	48
* 38	14	м	П16	45 *
41	17	м	П19	45
	2-КР			
34	1	м	2	42 *
* 37	3	м	П4	44 *
* 40	5	м	П7	44 *
* 51	9	м	11	47

Продолжение таблицы

Проводник	Вывод	Код	Вывод	Проводник
* 38	14	м	П16	44 *
* 41	17	м	П19	44
	1-КР			
33	1	м	2	42 *
* 37	3	м	П4	39 *
* 40	5	м	П7	39 *
* 51	9	м	11	43
* 38	14	м	П16	39 *
* 41	17	м	П19	39
	4-ИУ			
4-7	9	м	10	4-3 *
* 4-4	11П	м	П12	4-4
	4-КР			
36	1	м	2	42
37	3	м	П4	46 *
* 40	5	м	П7	46 *
51	9	м	11	49
38	14	м	П16	46 *
* 41	17	м	П19	46

Привязан

Инв. №

Инв. № подл. | Подп. и дата | Взам. инв. № | Инв. № дубл. | Подп. и дата

Изм.	Лист	№ докум.	Подпись	Дата

903-4-26 А5 Лист 18

Продолжение таблицы

Проводник	Вывод	Код	Вывод	Проводник
		Р5		
N	1	м	5	27
* 23	8П	м	9	40
23	11П	м	12	41
		4-КП		
* 4-2	1	з	2	4-3
		3-КП		
* 3-2	1	з	2	3-3
		2-КП		
* 2-2	1	з	2	2-3
		1-КП		
* 1-2	1	з	2	1-3
		4-КС		
4-1	3	р	4	4-2
		3-КС		
3-1	3	р	4	3-2
		2-КС		
2-1	3	р	4	2-2

Продолжение таблицы

Проводник	Вывод	Код	Вывод	Проводник
		1-КС		
1-1	3	р	4	1-2

Привязан

Инв. №

Инв. № подл. | Подп. и дата | Взам. инв. № | Инв. № дубл. | Подп. и дата

Изм.	Лист	№ докум.	Подп.	Дата

903-4-26 А5 Лист 19

1119-05

Поз.	Обозначение	Наименование	Кол.	Примеч.
		Детали		
1	ТК3-100-77	Рейка Р2	3	ТМ3-1-77
2	ТК3-101-77	Рейка Р3	6	ТМ3-1-77
3	ТК3-101-77	Рейка Р6	2	ТМ3-2-77
4	ТК3-105-77	Кронштейн К2	2	ТМ3-5-77
		Стандартные изделия		
5		Шкаф щита щШМ1000х600 IIУ4	1	
		ЛР30 ОСТ36.13-76		
6	81	Выключатель пакетный ПВ1-10	1	ТМ3-14-77
		ОСТ16.0526.001-77		
		Прочие изделия		
7	1-ИУ, 2-ИУ, 3-ИУ, 4-ИУ	Переключатель ПМОФ45-112222/II-Д1	4	
		ТУ16-526.128-75		
8	1-КР, 2-КР, 3-КР, 4-КР	Переключатель ПМОФ45-111222/II Д86	4	
		ТУ16-526.128-75		

Привязан

Инв. №

Изм.	Лист	№ док.	Подп.	Дата
Нач. отд.		Кохановский		21.9.81
Д. сп. отд.		Коршун		21.9.81
Рук. сект.		Баух		21.9.81
Зам. рук. сек.		Сенькин		21.9.81
Рук. гр.		Нисневич		21.9.81

903-4-26 А5

Унифицированные инженерные сооружения, размещаемые в жилых кварталах (тепловые узлы, т.п., насосные) для строительства на территории БССР

ЦТП для нужд ГВ и О и ВСП производительностью до 500 м³/час

Стены из кирпича

Щит автоматики ВСП

Общий вид

Лит	Лист	Листов
Р	1	19

БЕЛГОСПРОЕКТ г. Минск

Копировал: Рыбицкая

формат 12

Поз.	Обозначение	Наименование	Кол.	Примеч.
9	1-КП; 2-КП, 3-КП, 4-КП	Кнопка КЕ011У3 исп.4 ТУ16-526.407-76	4	
10	1-КС, 2-КС, 3-КС, 4-КС	Кнопка КЕ011У3 исп.5 ТУ16-526.407-76	4	
11	Р1, Р2, Р3, Р4	Реле РЛУ2.364403.~220в ТУ16-523.331-71	4	ТМ3-13-77
12	1-Р8, 2-Р8, 3-Р8, 4-Р8	Реле РП-12, ~220в, ТУ16-523.072-75	4	ТМ3-13-77
13	Р5	Реле времени ВЛ-29-244, ~220в	1	
14	Р6	Реле времени РВЛ-72-3221-00У4, ~220в	1	ТМ3-13-77
		ТУ16-523.472-74		
15	Р7	Реле времени РВУ-544~220в	1	ТМ3-13-77
		ТУ16-523.255-75.		
16		Блок зажимов Б310 ТУ36-1750-74	8	
17		Упор ТУ36.1751-74	5	
18		Перемычка ТУ36.1752-74	7	
19		Рамка 66х26 ТУ36.1130-74	12	
		Материалы		
		Провод 380в ГОСТ 6323-79		
20		ПВ1 – 0,5	105м	
21		ПВ3 – 0,5	80м	
22		ПВ1 1,5	5м	

Подп. и дата

Инв. № подл.

Привязан

Инв. №

Изм.	Лист	№ докум.	Подп.	Дата

903-4-26 А5

Лист 2

1119-05 формат

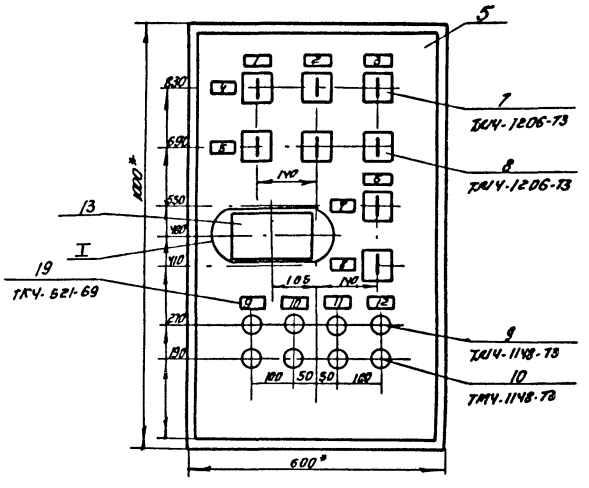

1.* Размеры для справок

2. Покрытие - вариант В ОСТ 36.13-76

3. Таблицы соединений и подключений выполнены на основании схемы листы А14, А15, А16.

I

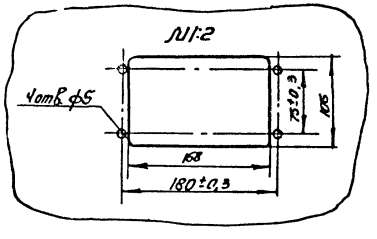

Привязан

Инв. №

Изм.	Лист	№ докум.	Подпись	Дата

903-4-26 АЛ5

Лист 3

Таблица

Надписи на табло и рамках

Продолжение таблицы

№ надписи	Надпись	Кол.	№ надписи	Надпись	Кол.
	Рамка 66х26				
1	Насос N1	1			
2	Насос N2	1			
3	Насос N3	1			
4,7	Избиратель управления	2			
5,8	Выбор режима работы	2			
6	Насос N4	1			
9	Насос N1	1			
	Местное управление				
10	Насос N2	1			
	Местное управление				
11	Насос N3	1			
	Местное управление				
12	Насос N4	1			
	Местное управление				
	Упор				
13	Питание ~ 220В	1			

Привязан

Инв. №

Инв. № подл. | Подпись и дата

Изм.	Лист	№ докум.	Подпись	Дата

903-4-26 АЛ5

Лист 4

1119-05

Вид на внутренние плоскости (развернуто)

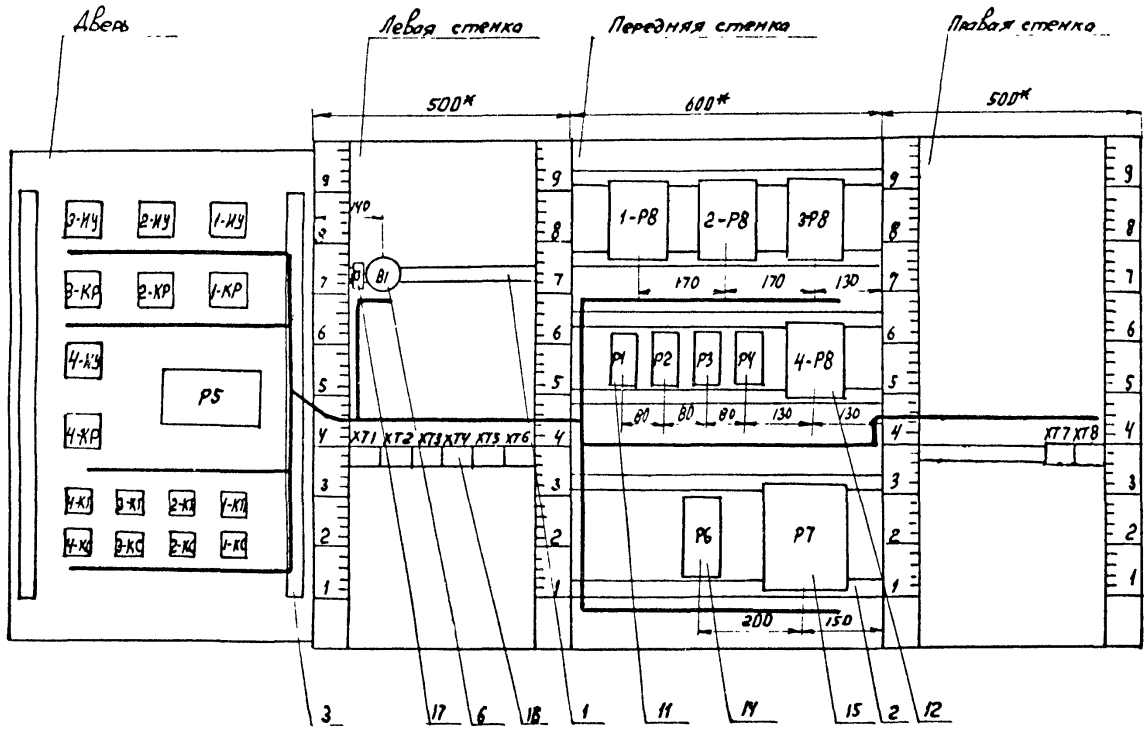

поз. 12
1-Р8, 2-Р8, 3-Р8, 4-Р8

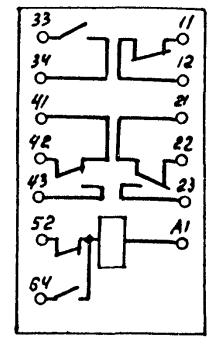

поз. 14
Р6

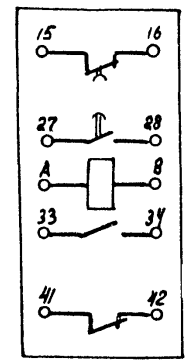

Привязан

Инв. №

Изм.	Лист	№ докум.	Подпись	Дата	903-4-26 А5	Лист 5

Копировал Крученок 1119-05 Формат 12

Инв. № подл. | Подпись и дата

САПР „Прима" В. С. 3-30

Таблица 2

Соединения проводок

Проводник	Откуда идет	Куда поступает	Данные провода	Примечание
N	ХТ4/1	1-Р8/52	ПВ1- 0,5	
N	1-Р8/52	2-Р8/52	ПВ1- 0,5	
N	2-Р8/52	3-Р8/52	ПВ1- 0,5	
N	3-Р8/52	4-Р8/52	ПВ1- 0,5	
N	4-Р8/52	Р1/2	ПВ1- 0,5	
N	Р1/2	Р2/2	ПВ1- 0,5	
N	Р2/2	Р3/2	ПВ1- 0,5	
N	Р3/2	Р4/2	ПВ1- 0,5	
N	Р4/2	Р6/8	ПВ1- 0,5	
N	Р6/8	Р7/2	ПВ1- 0,5	
N	Р7/2	ХТ8/4	ПВ1- 0,5	
23	ХТ7/3	Р6/27	ПВ1- 0,5	
23	Р6/27	Р3/11	ПВ1- 0,5	
23	Р3/15	Р2/3	ПВ1- 0,5	
23	Р2/3	4-Р8/22	ПВ1- 0,5	
23	4-Р8/42	3-Р8/22	ПВ1- 0,5	
23	3-Р8/42	2-Р8/22	ПВ1- 0,5	

Привязан

Инв. №

Инв. № подл. | Подп. и дата | Взам. инв. №

Изм.	Лист	№ докум.	Подп.	Дата
Гл.спец.отд.		Кохановский		21.9.81
Гл.спец.отд.		Коршун		21.9.81
Рук.сектора		Баэх		21.9.81
Нач.рук.сект.		Семькин		21.9.81
Рук.группы		Нисневич		21.9.81
Ст.инженер.		Шульман		21.9.81

903-4-26 А5

Унифицированные инженерные сооружения, размещаемые в жилых кварталах (тепловые узлы, т.п., насосные) для строительства на территории БССР

ЦТП для нужд ГВиОи ВСП производительностью до 500 м³/час. Стены из кирпича

Стадия	Лист	Листов
Р	6	

Щит автоматики ВСП. Общий вид.

БЕЛГОСПРОЕКТ г. Минск

Копировал Петрович

Продолжение табл. 2

Проводник	Откуда идет	Куда поступает	Данные провода	Примечание
23	2-Р8/42	1-Р8/22	ПВ1- 0,5	
23	1-Р8/42	ХТ1/1	ПВ1- 0,5	
27	ХТ1/2	Р4/13	ПВ1- 0,5	
25	Р4/1	ХТ7/5	ПВ1- 0,5	
24	ХТ7/4	Р3/1	ПВ1- 0,5	
26	Р3/17	Р4/11	ПВ1- 0,5	
50	Р4/5	Р7/10	ПВ1- 0,5	
37	Р7/1	ХТ1/7	ПВ1- 0,5	
33	ХТ1/3	1-Р8/23	ПВ1- 0,5	
1-1	1-Р8/33	ХТ4/3	ПВ1- 0,5	
28	ХТ4/7	1-Р8/43	ПВ1- 0,5	
1-7	1-Р8/34	ХТ2/9	ПВ1- 0,5	
2-7	ХТ2/10	2-Р8/34	ПВ1- 0,5	
2-1	2-Р8/33	ХТ5/1	ПВ1- 0,5	
29	ХТ5/5	2-Р8/43	ПВ1- 0,5	
34	2-Р8/23	ХТ1/4	ПВ1- 0,5	
35	ХТ1/5	3-Р8/23	ПВ1- 0,5	
3-7	3-Р8/34	ХТ3/1	ПВ1- 0,5	
4-7	ХТ3/2	4-Р8/34	ПВ1- 0,5	
31	4-Р8/43	ХТ6/4	ПВ1- 0,5	
30	ХТ6/1	3-Р8/43	ПВ1- 0,5	
45	3-Р8/41	ХТ2/3	ПВ1- 0,5	
43	ХТ2/1	Р2/12	ПВ1- 0,5	

Привязан

Инв. №

Инв. № подл. | Подп. и дата | Взам. инв. №

Изм.	Лист	№ докум.	Подпись	Дата

903-4-26 А5

Лист 7

1119-05

продолжение табл. 2

Проводник	Откуда идет	Куда поступает	Данные провода	Примечание
43	Р2/12	Р3/4	ПВ1- 0,5	
38	Р3/13	ХТ1/8	ПВ1- 0,5	
36	ХТ1/6	1-РВ/23	ПВ1- 0,5	
43	Р3/4	1-РВ/64	ПВ1- 0,5	
4-1	4-РВ/33	ХТ6/5	ПВ1- 0,5	
32	ХТ6/2	ХТ4/9	ПВ1- 0,5	
32	ХТ4/8	Р6/А	ПВ1- 0,5	
42	Р6/28	ХТ1/10	ПВ1- 0,5	
39	ХТ1/9	1-РВ/А1	ПВ1- 0,5	
44	2-РВ/А1	ХТ2/2	ПВ1- 0,5	
47	ХТ2/5	Р2/16	ПВ1- 0,5	
47	Р2/16	Р3/8	ПВ1- 0,5	
48	Р3/9	Р2/17	ПВ1- 0,5	
48	Р2/17	ХТ2/6	ПВ1- 0,5	
51	ХТ2/8	Р7/11	ПВ1- 0,5	
	ХТ7/8	Р6/33	ПВ1- 0,5	
	Р6/33	Р1/3	ПВ1- 0,5	
	Р1/5	Р6/34	ПВ1- 0,5	
	Р6/34	ХТ7/10	ПВ1- 0,5	
22	ХТ7/2	Р2/1	ПВ1- 0,5	
49	Р3/5	Р2/13	ПВ1- 0,5	
49	Р2/13	ХТ2/7	ПВ1- 0,5	
46	ХТ2/4	4-РВ/А1	ПВ1- 0,5	

Привязан

Инв. №

Изм. Лист № докум. Подп. Дата

903-4-26 А5 Лист 8

Инв. № подл. | Подп. и дата

продолжение табл. 2

Проводник	Откуда идет	Куда поступает	Данные провода	Примечание
21	ХТ7/1	Р4/3	ПВ1- 0,5	
21	Р4/3	Р3/3	ПВ1- 0,5	
21	Р3/6	Р2/11	ПВ1- 0,5	
21	Р2/5	Р1/1	ПВ1- 0,5	
21	Р1/1	В1/А1	ПВ1- 0,5	
3-1	3-РВ/33	ХТ5/7	ПВ1- 0,5	
47	Р3/8	2-РВ/64	ПВ1- 0,5	
48	Р3/9	3-РВ/64	ПВ1- 0,5	
49	Р3/5	4-РВ/64	ПВ1- 0,5	
земля	Р7/зем	рейка/зем	ПВ1- 1,5	
земля	рейка/зем	каркас/зем	ПВ1- 1,5	
32	ХТ6/2	ХТ6/3	ПВ1- 0,5	
N	ХТ4/1	ХТ4/2	ПВ1- 0,5	
32	ХТ4/8	ХТ4/9	ПВ1- 0,5	
23	1-РВ/42	1-РВ/22	ПВ1- 0,5	
23	2-РВ/42	2-РВ/22	ПВ1- 0,5	
23	3-РВ/42	3-РВ/22	ПВ1- 0,5	
23	4-РВ/42	4-РВ/22	ПВ1- 0,5	
21	Р2/5	Р2/14	ПВ1- 0,5	
21	Р2/14	Р2/18	ПВ1- 0,5	
21	Р2/18	Р2/15	ПВ1- 0,5	
21	Р2/15	Р2/11	ПВ1- 0,5	
21	Р3/6	Р3/10	ПВ1- 0,5	

Привязан

Инв. №

Изм. Лист № докум. Подп. Дата

903-4-26 А5 Лист 9

Инв. № подл. | Подп. и дата

1119-05

Продолжение табл. 2

Проводник	Откуда идет	Куда поступает	Данные провода	Примечание
21	Р3/10	Р3/7	ПВ1- 0,5	
21	Р3/7	Р3/3	ПВ1- 0,5	
23	Р3/13	Р3/11	ПВ1- 0,5	
59	Р7/3	Р7/8	ПВ1- 0,5	
37	Р7/1	Р7/9	ПВ1- 0,5	
▭	ХТ7/9	ХТ7/10	ПВ1- 0,5	
▭	ХТ7/8	ХТ7/7	ПВ1- 0,5	
А1	ХТ8/2	ХТ8/1	ПВ1- 0,5	
N	ХТ8/3	ХТ8/4	ПВ1- 0,5	

Привязан

Инв. №

Изм. Лист № докум. Подп. Дата

903-4-26 А5 Лист 10

Продолжение табл. 2

Проводник	Откуда идет	Куда поступает	Данные провода	Примечание
	Дверь			
31	3-КР/9	2-КР/9	ПВ1- 0,5	
51	2-КР/9	1-КР/9	ПВ1- 0,5	
51	1-КР/9	4-КР/9	ПВ1- 0,5	
37	4-КР/3	1-КР/3	ПВ1- 0,5	
37	1-КР/3	2-КР/3	ПВ1- 0,5	
37	2-КР/3	3-КР/3	ПВ1- 0,5	
40	3-КР/5	2-КР/5	ПВ1- 0,5	
40	2-КР/5	1-КР/5	ПВ1- 0,5	
40	1-КР/5	4-КР/5	ПВ1- 0,5	
40	4-КР/5	Р5/9	ПВ1- 0,5	
41	Р5/12	4-КР/17	ПВ1- 0,5	
41	4-КР/17	1-КР/17	ПВ1- 0,5	
41	1-КР/17	2-КР/17	ПВ1- 0,5	
41	2-КР/17	3-КР/17	ПВ1- 0,5	
42	4-КР/2	1-КР/2	ПВ1- 0,5	
42	1-КР/2	2-КР/2	ПВ1- 0,5	
42	2-КР/2	3-КР/2	ПВ1- 0,5	
38	4-КР/14	1-КР/14	ПВ1- 0,5	
38	1-КР/14	2-КР/14	ПВ1- 0,5	
38	2-КР/14	3-КР/14	ПВ1- 0,5	
4-3	4-КП/2	4-ИУ/10	ПВ1- 0,5	

Привязан

Инв. №

Изм. Лист № докум. Подп. Дата

903-4-26 А5 Лист 11

1119-05

Продолжение табл. 2

Проводник	Откуда идет	Куда поступает	Данные провода	Примечание
3-3	3-КП/2	3-ИУ/10	ПВ1- 0,5	
2-3	2-КП/2	2-ИУ/10	ПВ1- 0,5	
1-3	1-КП/2	1-ИУ/10	ПВ1- 0,5	
4-2	4-КС/4	4-КП/1	ПВ1- 0,5	
3-2	3-КС/4	3-КП/1	ПВ1- 0,5	
2-2	2-КС/4	2-КП/1	ПВ1- 0,5	
1-2	1-КП/1	1-КС/4	ПВ1- 0,5	
земля	рейка / зем	каркас/зем	ПВ1- 1,5	
3-4	3-ИУ/11	3-ИУ/12	ПВ1- 0,5	
2-4	2-ИУ/11	2-ИУ/12	ПВ1- 0,5	
1-4	1-ИУ/11	1-ИУ/12	ПВ1- 0,5	
45	3-КР/4	3-КР/7	ПВ1- 0,5	
45	3-КР/7	3-КР/16	ПВ1- 0,5	
45	3-КР/16	3-КР/19	ПВ1- 0,5	
44	2-КР/4	2-КР/7	ПВ1- 0,5	
44	2-КР/7	2-КР/16	ПВ1- 0,5	
44	2-КР/16	2-КР/19	ПВ1- 0,5	
39	1-КР/4	1-КР/7	ПВ1- 0,5	
39	1-КР/7	1-КР/16	ПВ1- 0,5	
39	1-КР/16	1-КР/19	ПВ1- 0,5	
4-4	4-ИУ/11	4-ИУ/12	ПВ1- 0,5	

Привязан

Инв. №

Инв. № подл. | Подп. и дата

Изм. Лист № докум. Подп. Дата

903-4-26 АС

Лист 12

Продолжение табл. 2

Проводник	Откуда идет	Куда поступает	Данные провода	Примечание
46	4-КР/4	4-КР/7	ПВ1- 0,5	
46	4-КР/7	4-КР/16	ПВ1- 0,5	
46	4-КР/16	4-КР/19	ПВ1- 0,5	
23	Р5/8	Р5/11	ПВ1- 0,5	
51	3-КР/9	ХТ2/8	ПВ3- 0,5	
1-2	1-КП/1	ХТ4/4	ПВ3- 0,5	
1-1	1-КС/3	ХТ4/3	ПВ3- 0,5	
36	4-КР/1	ХТ1/6	ПВ3- 0,5	
37	3-КР/3	ХТ1/7	ПВ3- 0,5	
35	3-КР/1	ХТ1/5	ПВ3- 0,5	
N	Р5/1	ХТ4/9	ПВ3- 0,5	
23	Р5/8	ХТ1/1	ПВ3- 0,5	
27	Р5/5	ХТ1/2	ПВ3- 0,5	
45	3-КР/4	ХТ2/3	ПВ3- 0,5	
48	3-КР/11	ХТ2/6	ПВ3- 0,5	
34	2-КР/1	ХТ1/4	ПВ3- 0,5	
44	2-КР/4	ХТ2/2	ПВ3- 0,5	
47	2-КР/11	ХТ2/5	ПВ3- 0,5	
33	1-КР/1	ХТ1/3	ПВ3- 0,5	
39	1-КР/4	ХТ1/9	ПВ3- 0,5	
43	1-КР/11	ХТ2/1	ПВ3- 0,5	
4-4	4-ИУ/11	ХТ6/8	ПВ3- 0,5	

Привязан

Инв. №

Инв. № подл. | Подп. и дата

Изм. Лист № докум. Подп. Дата

903-4-26 АС

1119-05

Продолжение табл. 2

Проводник	Откуда идет	Куда поступает	Данные провода	Примечание
4-7	4-ИУ/9	ХТ3/2	ПВ3- 0,5	
46	4-КР/4	ХТ2/4	ПВ3 0,5	
49	4-КР/11	ХТ2/7	ПВ3- 0,5	
42	3-КР/2	ХТ1/10	ПВ3- 0,5	
38	3-КР/14	ХТ1/8	ПВ3- 0,5	
1-4	1-ИУ/11	ХТ4/6	ПВ3- 0,5	
1-7	1-ИУ/9	ХТ2/9	ПВ3- 0,5	
2-4	2-ИУ/11	ХТ5/4	ПВ3- 0,5	
2-7	2-ИУ/9	ХТ2/10	ПВ3- 0,5	
4-3	4-ИУ/10	ХТ6/7	ПВ3- 0,5	
3-3	3-ИУ/10	ХТ5/9	ПВ3- 0,5	
3-4	3-ИУ/11	ХТ5/10	ПВ3- 0,5	
3-7	3-ИУ/9	ХТ3/1	ПВ3- 0,5	
2-3	2-ИУ/10	ХТ5/3	ПВ3- 0,5	
1-3	1-ИУ/10	ХТ4/5	ПВ3- 0,5	
4-1	4-КС/3	ХТ6/5	ПВ3- 0,5	
4-2	4-КП/1	ХТ6/6	ПВ3- 0,5	
3-1	3-КС/3	ХТ5/7	ПВ3- 0,5	
3-2	3-КП/1	ХТ5/8	ПВ3- 0,5	
2-1	2-КС/3	ХТ5/1	ПВ3- 0,5	
2-2	2-КП/1	ХТ5/2	ПВ3- 0,5	

Привязан

Инв. №

Таблица подключения проводок

Проводник	вывод	Код	вывод	Проводник
		В1		
20	С1	З	Л1	21
		ХТ1		
* 23	1	М	2	27 *
* 33	3	М	4	34 *
* 35	5	М	6	36 *
* 37	7	М	8	38 *
* 39	9	М	10	42 *
		ХТ2		
* 43	1	М	2	44 *
* 45	3	М	4	46 *
* 47	5	М	6	48 *
* 49	7	М	8	51 *
* 1-7	9	М	10	2-7 *
		ХТ3		
* 3-7	1	М	2	4-7 *
		ХТ4		
* N	1П	М	П2	N *
* 1-1	3	М	4	1-2
1-3	5	М	6	1-4
28	7	М	П8	32 *
* 32	9П	М		

Продолжение таблицы

Проводник	вывод	Код	вывод	Проводник
		ХТ5		
* 2-1	1	М	2	2-2
2-3	3	М	4	2-4
29	5	М	7	3-1 *
3-2	8	М	9	3-3
3-4	10	М		
		ХТ6		
30	1	М	П2	32 *
32	3П	М	4	31
* 4-1	5	М	6	4-2
4-3	7	М	8	4-4
		1-Р8		
	11	Р	12	
* 23	22П	Р	21	
	22	Z	23	33
1-1	33	З	34	1-7
* 23	42П	Р	41	
	42	Z	43	28
39	А1	К	52	N *
43	64	К		

Привязан

Инв. №

1119-05

Продолжение таблицы

Проводник	Вывод	Вид контакта	Вывод	Проводник
		2-Р8		
	11	Р	12	
* 23	22П	Р	21	
	22	Ж	23	34
2-1	33	З	34	2-7
* 23	42П	Р	41	
	42	Ж	43	29
44	А1	К	52	N *
47	64	К		
		3-Р8		
	11	Р	12	
* 23	22П	Р	21	
	22	Ж	23	35
3-1	33	З	34	3-7
* 23	42П	Р	41	
	42	Ж	43	30
45	А1	К	52	N *
48	64	К		
		4Р8		
	11	Р	12	
* 23	22П	Р	21	
	22	Ж	23	36
4-1	33	З	34	4-7
* 23	42П	Р	41	

Продолжение таблицы

Проводник	Вывод	Вид контакта	Вывод	Проводник
	42	Ж	43	31
46	А1	К	52	N *
49	64	К		
		Р1		
* 21	1	К	2	N *
	11	З	13	
	15	З	17	
	18	З	16	
	14	З	12	
	14	З	12	
	3	Р	5	
	7	Р	9	
	10	Р	8	
	6	Р	4	
		Р2		
22	1	К	2	N *
* 21	11П	З	13	49 *
* 21	15П	З	17	48 *
* 21	18П	З	16	47 *
* 21	14П	З	12	43 *
* 23	3	Р	П5	21 *
	7	Р	9	

Привязан

Инв. №

Изм. Лист № докум. Подп. Дата

903-4-26 А5 Лист 16

Инв. № подл. | Подп. и дата | Взам. инв. №

Продолжение таблицы

Проводник	Вывод	Вид контакта	Вывод	Проводник
	10	Р	8	
	6	Р	4	
		Р3		
24	1	К	2	N *
* 23	11П	З	13	38
* 23	15П	З	17	26
	18	З	16	
	14	З	12	
* 21	3П	Р	5	49 *
* 21	7П	Р	9	48 *
* 21	10П	Р	8	47 *
* 21	6П	Р	4	43 *
		Р4		
25	1	К	2	N *
26	11	З	13	27
	15	З	17	
	18	З	16	
	14	З	12	
* 21	3	Р	5	50
	7	Р	9	
	10	Р	8	
	6	Р	4	

Продолжение таблицы

Проводник	Вывод	Вид контакта	Вывод	Проводник
		Р6		
32	А	К	8	N *
	15	Р3	16	
* 23	27	Ж3	28	42
*	33	З	34	*
	41	Р	42	
		Р7		
* 37	1П	М	2	N *
52	3П	М	П8	52
37	9П	М	10	50
51	11	М		
		ХТ7		
21	1	М	2	22
23	3	М	4	24
25	5	М	П7	
*	8П	М	П9	
*	10П	М		
		ХТ8		
Л1	1П	М	П2	Л1
N	3П	М	П4	N *

Привязан

Инв. №

Изм. Лист № докум. Подп. Дата

903-4-26 А5 Лист 17

Инв. № подл. | Подп. и дата | Взам. инв. №

1119-05

Продолжение таблицы

Проводник	вывод	Код	вывод	Проводник
	Дверь			
		3-ИУ		
3-7	9	М	10	3-3 *
* 3-4	11П	М	П12	3-4
		2-ИУ		
2-7	9	М	10	2-3 *
* 2-4	11П	М	П12	2-4
		1-ИУ		
1-7	9	М	10	1-3 *
* 1-4	11П	М	П12	1-4
		3-КР		
35	1	М	2	42 *
* 37	3	М	П4	45 *
40	5	М	П7	45 *
* 51	9	М	11	48
* 38	14	М	П16	45 *
41	17	М	П19	45
		2-КР		
34	1	М	2	42 *
* 37	3	М	П4	44 *
* 40	5	М	П7	44 *
* 51	9	М	11	47

Продолжение таблицы

Проводник	вывод	Код	вывод	Проводник
* 38	14	М	П16	44 *
* 41	17	М	П19	44
		1-КР		
33	1	М	2	42 *
* 37	3	М	П4	39 *
* 40	5	М	П7	39 *
* 51	9	М	11	43
* 38	14	М	П16	39 *
* 41	17	М	П19	39
		4-ИУ		
4-7	9	М	10	4-3 *
* 4-4	11П	М	П12	4-4
		4-КР		
36	1	М	2	42
37	3	М	П4	46 *
* 40	5	М	П7	46 *
51	9	М	11	49
38	14	М	П16	46 *
* 41	17	М	П19	46

Привязан

Инв. №

Изм	Лист	№ докум.	Подпись	Дата

903-4-26 А5 Лист 18

Продолжение таблицы

Проводник	вывод	Код	вывод	Проводник
		Р5		
N	1	М	5	27
* 23	8П	М	9	40
23	11П	М	12	41
		4-КП		
* 4-2	1	3	2	4-3
		3-КП		
* 3-2	1	3	2	3-3
		2-КП		
* 2-2	1	3	2	2-3
		1-КП		
* 1-2	1	3	2	1-3
		4-КС		
4-1	3	Р	4	4-2
		3-КС		
3-1	3	Р	4	3-2
		2-КС		
2-1	3	Р	4	2-2

Продолжение таблицы

Проводник	вывод	Код	вывод	Проводник
		1-КС		
1-1	3	Р	4	1-2

Привязан

Инв. №

Инв. № подл. | Подп. и дата

Изм	Лист	№ докум.	Подп	Дата

903-4-26 А5 Лист 19

1119-05

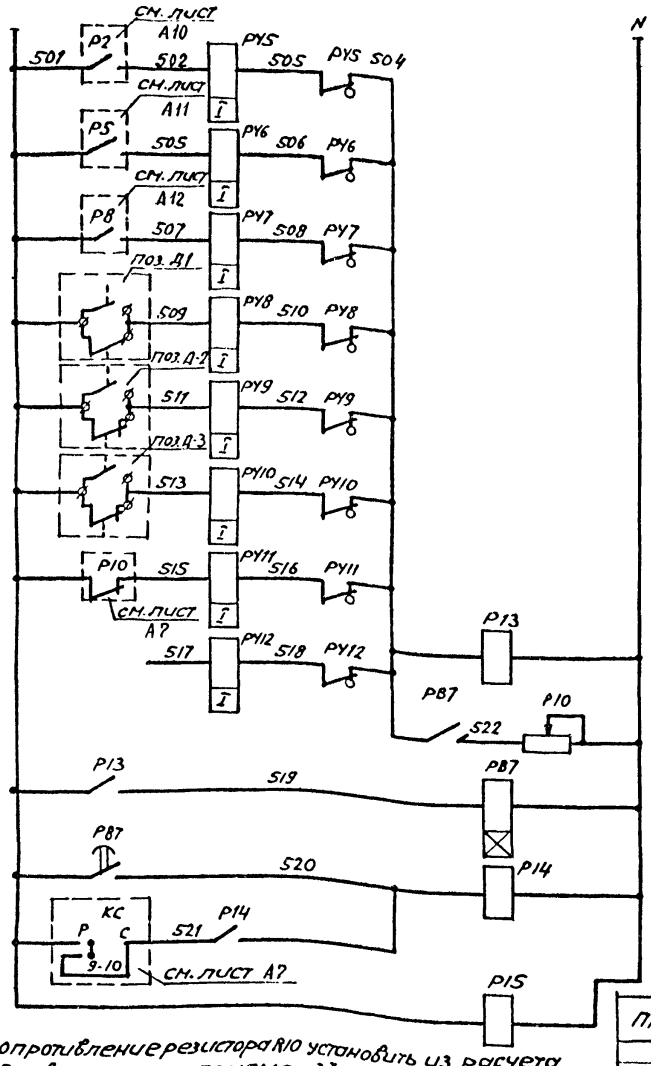

сопротивление резистора R10 установить из расчета одновременного приема 3х сигналов

Питание ~220в см. лист А8		
Циркуляц. насосы ГВС	Сработал АВР	Предупредительская сигнализация
Циркуляц. насосы отопления		
Подпиточные насосы		
Прямая сетевая вода	Отклонение от нормы давления	
Обратная сетевая вода		
Система ГВС		
Нет напряжения в схеме аварийной сигнализации		
Резерв		
Временная задержка срабатывания сигнализации		
Общее реле аварии		
Съём аварийного сигнала		
Контроль напряжения		

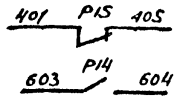

в схему аварийной сигнализации см. лист А7
на ДП см. проект „диспетчеризация."

Диаграммы замыкания контактов приборов

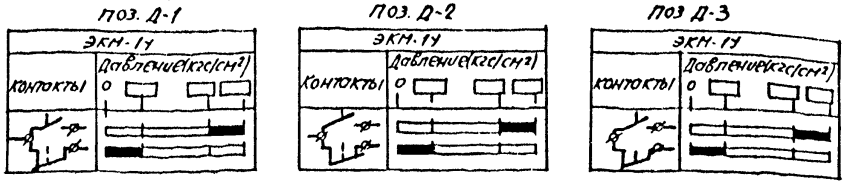

Поз. обозначение	Наименование	Кол.	Примечание
	Щит автоматики ЦТП		
P14, P15	Реле промежуточное электромагнитное РПУ2-362223 ~220в, 2з+2р+2п, ТУ16-523.331-71	2	
P87	Реле времени ЭВ-248 ~220в, в/в 1...20с 1п+1з в/в+1врем. замык. ТУ16-523.158-75	1	
PY5...PY12	Указательное реле РУ21 у/0.05, Iс раб.-0.05А, 1з+1р	8	
P13	Реле промежуточное электромагнитное РПУ0-961 ~220в, 3п, ТУ16-523.295-75	1	
P10	Резистор ПЭВР-50, 50вт, 4.7ком. ГОСТ6513-75	1	
	Приборы местные		
Д-1, Д-2, Д-3	Манометр показывающий электроконтактный ЭКМ-1У, ~220в, 0-10кГс/см²	3	

Привязан:

Инв. №

Нач. отд.	Кохановский	[подпись]	15.9.81
Гл. сп. отд.	Коршун	[подпись]	15.9.81
Рук. сект.	Баух	[подпись]	15.9.81
Зам. р-с.	Сенькин	[подпись]	15.9.81
Рук. гр.	Мазо	[подпись]	15.9.81
Ст. инж.	Лобко	[подпись]	15.9.81

903-4-26

Унифицированные инженерные сооружения, размещаемые в жилых квартирах (тепловые узлы, т.п. насосные) для строительства на территории БССР

ЦТП для нужд ГВ и О и ВСП производительностью до 500 м³/ч стены из кирпича

ЦТП. Предупредительная сигнализация схема электрическая принципиальная

Стадия	Лист	Листов
Р	А6	

БЕЛГОСПРОЕКТ г. Минск

1119-С5 Копировала [подпись] Формат 12

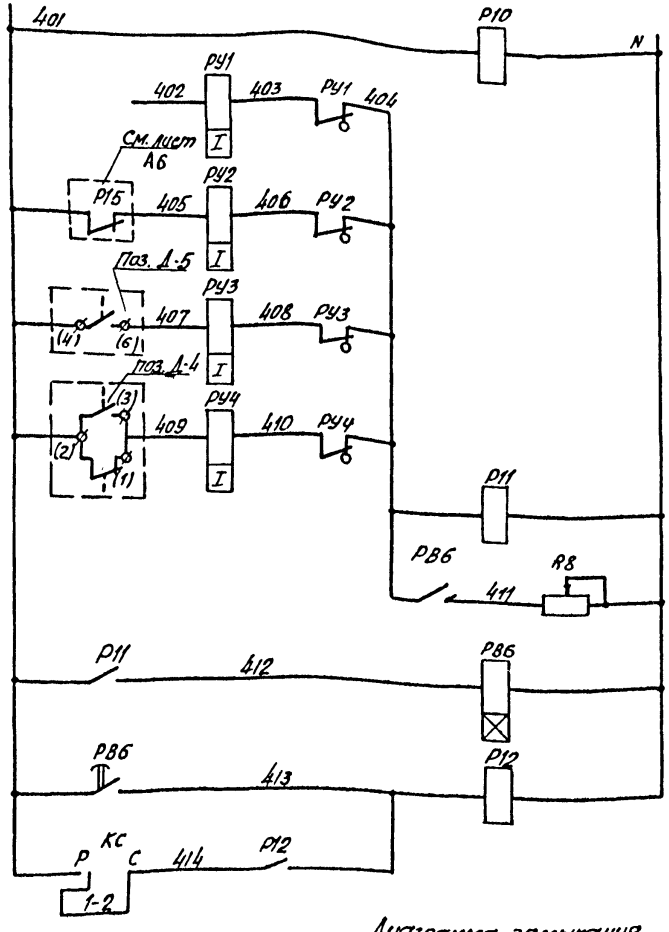

Питание ~220в см. лист А8	Аварийная сигнализация
Контроль напряжения	
Резерв	
Нет напряжения в схеме предупредительной сигнализации	
Затопление ЦТП	
Отклонение от нормы температуры воды в системе ГВС	
Временная задержка	
Срабатывания сигнализации	
Общее реле аварии	
Съем аварийного сигнала	

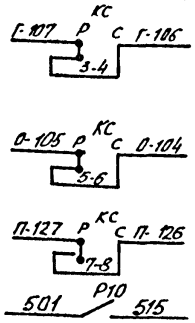

В схему управления циркуляционными насосами ГВС см. лист А10	
В схему управления циркуляционными насосами отопления см. лист А11	
В схему управления насосами подпитки см. лист А12	
В схему предупредительной сигнализации см. лист А6	

Диаграмма замыкания контактов переключателя КС

УП5314-Б53

Номер секции	Соединение контактов	Разъединение	Съем сигнала	
		О	+45	
		Р	С	
I	1-2	X	-	
II	3-4	X	-	
III	5-6	X	-	
IV	7-8	X	-	
V	9-10	X	-	
VI	11-12	X	-	**
VII	13-14	X	-	**
VIII	15-16	X	-	**

Поз. обозначение	Наименование	Кол.	Примечание
	Щит автоматики ЦТП		
Р12, Р10	Реле промежуточное электромагнитное РПУ2-362223~220в, 2з+2р+2п, ТУ16-523, 331-71	2	
РВ6	Реле времени ЭВ-248 ~220в в/в 1-20с, 1п М2Н+1з в/в+1врем. замык, ТУ16-523, 158-75	1	
РУ1...РУ4	Указательное реле РУ-21у/0.05. Iср = 0,05А 1р+1р	4	
КС	Переключатель универсальный УП5314-Б53 ~500в, 50 ГЦ, 20А, ТУ16-524 074-75	1	
R8	Резистор ПЭВР-50, 50вт, 4,7 ком	1	
Р11	Реле промежуточное электромагнитное РПУ0-961, ~220в, 3П, ТУ16-523, 295-75	1	
	Приборы местные		
Д-4	Термометр манометрический, показывающий ТПП-СК, ~220в, 10 ВА, 0-100°С	1	
Д-5	Датчик реле уровня РУ-1М, ~220в 10А, 50 ГЦ	1	

Диаграмма замыкания контактов прибора поз. Д-4

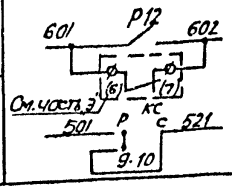

Общий сигнал „Авария"	На ДП
Нет напряжения на шинах	
В схему предупредительной сигнализации см. лист А6	

ТПП-СК	
Контакты	Температура °С
	0 — 100

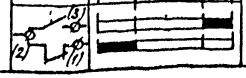

Привязан:

Инв. №

903-4-26

Унифицированные инженерные сооружения, размещаемые в жилых кварталах (тепловые узлы, т.п., насосные) для строительства на территории БССР

Нач. отд.	Кохановский		15.9.81
Гл. сп. от.	Коршун		15.9.81
Рук. сект.	Баух		15.9.81
Зам. р. с.	Сенькин		15.9.81
Рук. гр.	Мазо		15.9.81
Ст. инж.	Лобко		15.9.81

ЦТП для нужд ГВ и О и ВСП производительностью до 500 м³/час
Стены из кирпича

Стадия	Лист	Листов
Р	А7	

ЦТП
Аварийная сигнализация
Схема электрическая принципиальная

БЕЛГОСПРОЕКТ г. Минск

Копировал [illegible] 1119 05 Формат

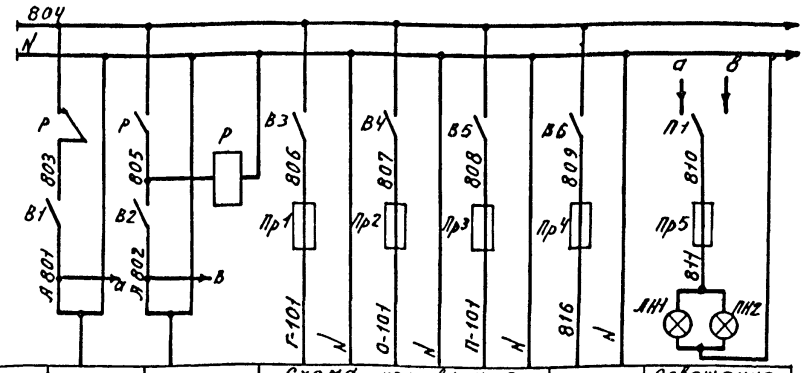

Характер-ка электроприем.	Поз.	Ввод питания №1	Ввод питания №2	Схема управления			Резерв	Освещение	
	Тип			Циркуляцион. насосы ГВС	Циркуляц. насосы отоп.	Подпиточ. насосы		Щит автоматики ЦТП	Щит учета тепла
	Нам. напр. (В)			~ 220	~ 220	~ 220	—	~220	
	Потребл. мощн. (ВА, Вт)	Р= 1335Вт	Р= 1335 Вт	110	110	750	—	40	40
	Место установки	U = 220 В	U = 220 В	Щит автоматики ЦТП					

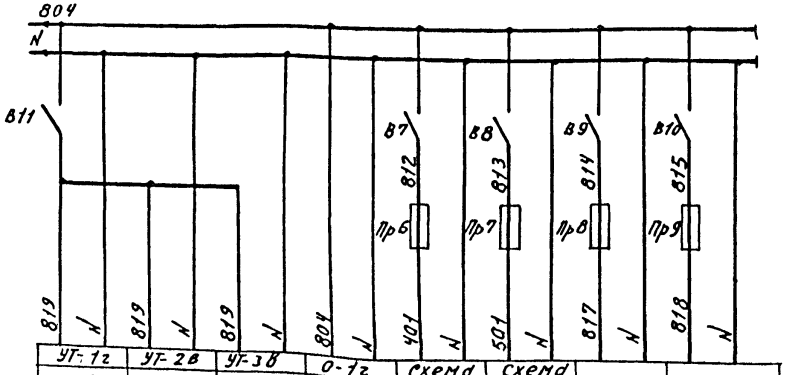

УГ-1г	УГ-2В	УГ-3В	О-1г	Схема аварий. сигнализ.	Схема предупред. сигнализ.	Резерв	резерв
КСД3-1000	КСД3-1000	КСМ2-021	Т 48-1				
~ 220	~ 220	~ 220	~ 220	~220	~220	~ 220	~220
35	35	30	35	75	75	—	—
Щит учета тепла			Щит автоматики ЦТП				

Поз. обозначение	Наименование	Кол.	Примечание
	Щит автоматики ЦТП		
Р	Пускатель магнитный ПМЕ-121 ~ 220 В, 53+2Р К-та	1	
П1	Переключатель пакетный ПП 2-10/Н2, ~ 220 В, 10 А ОСТ 16.0526.001-77	1	
ЛН1	Лампа накаливания, Б-220-40, ~220В, 40 Вт	1	
В3...В6	Выключатель пакетный ПВ 2-10, ~220В, 10А	4	Щиток
Пр1, Пр2, Пр4	Предохранитель трубчатый ПТ, ~ 220 В, I пл вст = 0,5 А	3	Электропитания ЭЩП-4 ТУ36.1270-73
Пр 3	Предохранитель трубчатый ПТ, ~ 220 В I пл. вст. = 4 А	1	
В7..В10	Выключатель пакетный ПВ 2-10, ~220В, 10А	4	Щиток электропитания ЭЩП-4 ТУ 36.1270-73
Пр6..Пр 9	Предохранитель трубчатый ПТ ~ 220 В, I пл. вст. = 0,5 А	4	
Пр 5	Предохранитель трубчатый ПТ ~ 220 В, I пл. вст. = 0,5 А. ТУ 36.1101-71	1	
В1, В2	Выключатель пакетный ПВ 1-10 ~ 220 В, 6,3 А, ОСТ 16.0526.001-77	2	
	Щит учета тепла		
ЛН2	Лампа накаливания Б-220-40, ~220 В, 40 Вт.	1	
В11	Выключатель пакетный ПВ 1-10, ~ 220В, 6,3А, ОСТ 16.0526.001-77	1	

Привязан

Инв. №

Нач. отд.	Коханевский		15.9.81
Гл. спец. отд.	Коршун		15.9.81
Рук. сект.	Бацх		15.9.81
Зам. р. с.	Сенькин		15.9.81
Рук. гр.	Мазо		15.9.81
Ст. инж.	Лобко		15.9.81

903-4-26

Унифицированные инженерные сооружения размещаемые в жилых кварталах (тепловые узлы, т.п. насосные) для строительства на территории БССР

ЦТП для нужд ГВиО и ВСП производительностью до 500 м³/ч. Стены из кирпича.

ЦТП. Электропитание. Схема электрическая принципиальная

Стадия	Лист	Листов
Р	А8	

БЕЛГОСПРОЕКТ г. Минск

Инв. № подл. | Подпись и дата | Взам. инв. №

1119-05 Формат 12

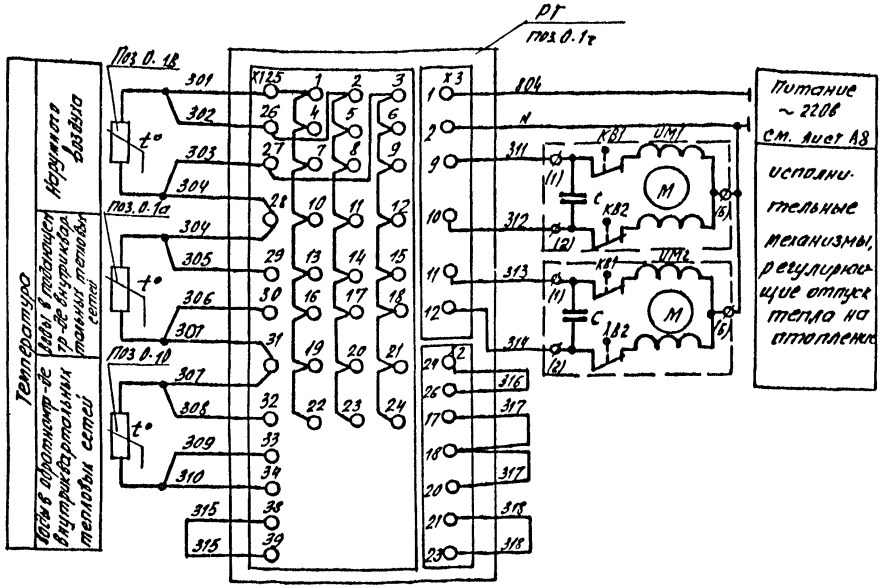

Поз. обознач.	Наименование	Кол.	Примечание
	Щит автоматики ЦТП		
РТ / поз. 0-1г	Прибор регулирующий для систем отопления Т48-1, ~220 в, 50 Гц, 35 Вт	1	
	Приборы и аппаратура местные		
ИМ1, ИМ2	Механизм исполнительный пр-1М, ~220 в, 60 Вт	2	
0-1а, 0-1б	Термометр сопротивления ТСМ-5071 градуировка 23	2	
0-1в	Термометр сопротивления ТСМ 6114 градуировка 23	1	

Диаграмма замыкания контактов конечных выключателей исполнительного механизма ИМ

Контакты	Откр.	Ход	Закр.	Назначение цепи
КВ1				Открытие
КВ2				Закрытие

Нач. отд.	Кохановский		15.9.81	903-4-26
Гл. сп. от.	Коршун		15.9.81	Унифицированные инженерные сооружения, размещаемые в жилых кварталах (тепловые узлы, т.п. насосные) для строительства на территории БССР
Рук. сек.	Баух		15.9.81	ЦТП для нужд ГВиО и ВСП производительностью до 500 м³/час. Стены из кирпича
Зап. р-с	Сенькин		15.9.81	ЦТП. Регулятор отпуска тепла. Схема подключения
Рук. гр.	Мазо		15.9.81	
Ст. инж.	Лобко		15.9.81	

Стадия	Лист	Листов
Р	А9	

БЕЛГОСПРОЕКТ г. Минск

привязан

Инв. №

Копировал 1119-05 Формат 12

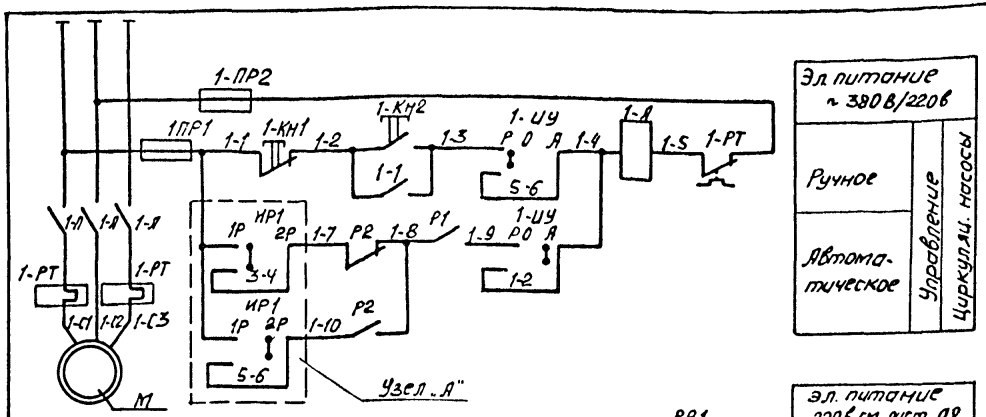

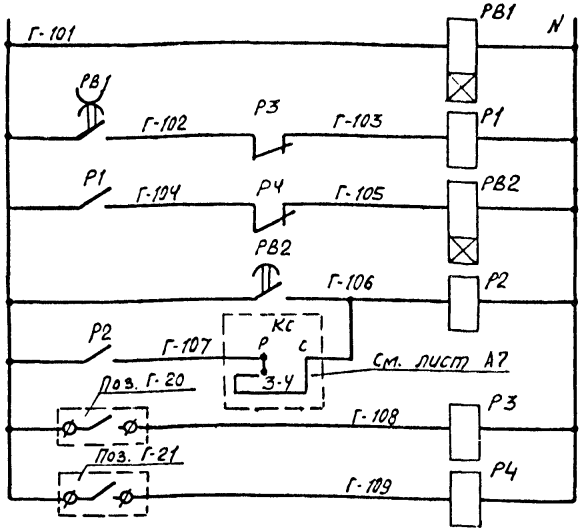

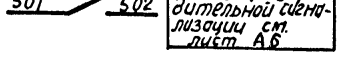

Узел „А" (для насоса №2)

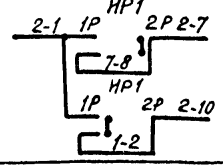

Эл. питание ~ 380 В/220 В

Ручное	Управление циркуляц. насосы
Автоматическое	

эл. питание ~220 В см. лист А8

Реле суточной программы
Реле управления насосами
Временная задержка срабатывания АВР
Авария с насосами
Контроль перепада давления на водоподогревит.
Контроль перепада давления на насосах

Диаграмма замыкания контактов переключателей 1-НУ, 2-НУ

УП 5312-С29

№ секции	Положение рукоятки / № контактов	Местн. -45°	0	Автом. +45°
I	1-2	—	—	**
II	3-4	—	—	
III	5-6		—	—
IV	7-8		—	— **

Диаграмма замыкания контактов переключателя ИР1

УП 5312-И43

№ секции	Положение рукоятки / № контактов	1 раб 0°	2 раб -45°
I	1-2		—
II	3-4		—
III	5-6	—	
IV	7-8	—	

1. Схема управления насосам №2 аналогична приведенной для насоса №1 с заменой индекса „1" в маркировке цепей и аппаратуры на индекс „2" и узла „А"

Поз. обозначен.	Наименование	Кол.	Примечание
	Щит автоматики ЦТП		
1-НУ, 2-НУ	Переключатель универсальный УП 5312-С29 ~500 В, 50 Гц, 20 А ТУ 16-524.074-75	2	
ИР1	Переключатель универсальный УП 5312-И43 ~500 В, 50 Гц, 20 А, ТУ 16-524.074-75	1	
1-КН1, 2-КН2	Кнопка управления КЕ-011УЗ, исп. 5, ~500 В 50 Гц, 6А, толк. красный, 1р. ТУ 16-526.407-71	2	
2-КН1, 2КН2	Кнопка управления КЕ-011УЗ, исп. 4 ~500 В, 50 Гц, 6А, толк. черный, 1з, ТУ 16-526 407-71	2	
РВ2	Реле времени пневматическое РВП 72-2121-00У4 ~220 В, 50 Гц, 2,5А, 1з-1р, ТУ 16-523.472-74	1	
Р1, Р2	Реле промежуточное электромагнитное РПУ2-362223, ~220 В, 4з+2р+2п, ТУ 16-528.331-71	2	
РВ1	Реле времени программное 2РВМ, ~220 В, 50 Гц, 4 вт, ТУ 25-09-183-69	1	
Р3, Р4	Реле промежуточное электромагнитное РПУ0-961, ~220 В, 3п, ТУ 16-523.295-75	2	
	Приборы и аппаратура местные		
1-ПР1, 1-ПР2 2-ПР1, 2-ПР2	Предохранитель	4	См. часть электрооборудование. Только для двигат. 17 кВт.
1-Л, 1-РТ 2-Л, 2-РТ	Пускатель магнитный	2	
Г-20 Г-21	Датчик-реле разности давления РКС ☐	2	

Диаграммы замыкания контактов приборов

поз. Г-20

РКС- ☐

Обознач. контакта	Давление (кгс/см²)	Назначение цепи
		контроль ΔР водо-подогрев

поз. Г-21

РКС- ☐

Обознач. контакта	Давление (кгс/см²)	Назначение цепи
		контроль ΔР на насосах

Привязан

Инв. №

Нач. отд.	Кохановский		15.9.81
Гл. сп. отд	Коршун		15.9.81
Рук. сект	Баух		15.9.81
Зат. р. с.	Сенькин		15.9.81
Рук. гр	Мазо		15.9.81
Ст. инж	Лобко		15.9.81

903-4-26

Унифицированные инженерные сооружения размещаемые в жилых кварталах (тепловые узлы, т.п. насосные) для строительства на территории БССР

ЦТП для нужд ГВиО и ВСП производительностью до 500 м³/час Стены из кирпича

Стадия	Лист	Листов
Р	А10	

ЦТП. Насос циркуляционный ГВС №1 (№2). Схема электрическая принципиальная

БЕЛГОСПРОЕКТ г. Минск

Копировал Федотенко 1119-05 формат А2

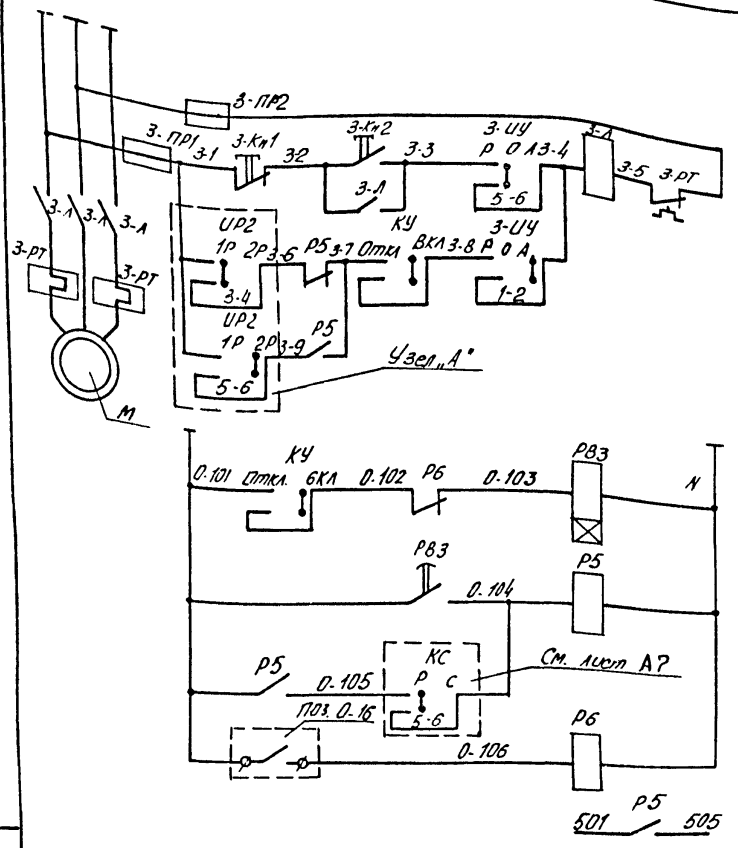

Эл. питание ~380/220в		
Ручное	Управление насосы отопления	
Ручное с АВР		

Эл. питание ~220в см. лист А8
Временная задержка срабатывания АВР
Авария с насосами
Контроль перепада давления
В схему предупредительный сигнал см лист А6

1. Схема управления насосом №4 аналогично приведенной для насоса №3 с заменой индекса „3" в маркировке цепей и аппаратуры на индекс „4" и узла „А"

Узел „А" (для насоса №4)

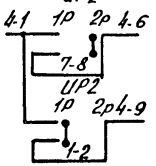

Диаграмма замыкания контактов переключателей 3-ИУ, 4-ИУ

УП5312-С29					
№ секции	Положение рукоятки / NN контактов	Ручн -45°	0 0	Ручное с АВР +45°	
I	1-2	—	—	X	
II	3-4	—	—	X	**
III	5-6	X	—	—	
IV	7-8	X	—	—	**

Диаграмма замыкания контактов переключателя ИР2

УП5312-И43			
№ секции	Положение рукоятки / NN контактов	1раб 0°	2раб +45°
I	1-2	X	—
II	3-4	X	—
III	5-6	—	X
IV	7-8	—	X

Поз обозначение	Наименование	Кол	Примечание
	Щит автоматики ЦТП		
3-ИУ, 4-ИУ	Переключатель универсальный УП5312-С29 ~500в, 50гц, 20А, ТУ16-524.074-75	2	
ИР2	Переключатель универсальный УП5312 И43 ~500в, 50гц, 20А, ТУ16-524.074-75	1	
КУ	Переключатель типа „Тумблер" ТВ-1-4 ~220в, 5А, УСО.360.049ТУ16-526 407-76	1	
3-КН1, 4-КН1	Кнопка управления КЕ 011У3, исп. 5, ~500в, 50гц, 6А, толк. красный 1р, ТУ16.526.407-76	2	
3-Кн2, 4-Кн2	Кнопка управления КЕ-011 У3. исп. 4 ~500в, 50гц, 6А, толк. черный 1з. ТУ16.526 407-76	2	
РВ3	Реле времени пневматическое РВП 72-2121-00У4, ~220в, 50гц, 2,5А, 1з+1р, ТУ16-523.472-74	1	
Р5	Реле промежуточное электромагнитное РПУ-2-36-2223 ~220в, 2з+2р+2п, ТУ16-523.331-71	1	
Р6	Реле промежуточное электромагнитное РПУ0-961, ~220в, 3п, ТУ16-523.295-75	1	
	Приборы и аппаратура местные		
3-Пр1, 3-Пр2, 4-Пр1, 4-Пр2	Предохранитель	4	см. часть „Электрооборудование"
3-Л, 3-РТ, 4-Л, 4-РТ	Пускатель магнитный	2	
0-16	Датчик-реле разности давлений РКС-□	1	

Диаграмма замыкания контактов прибора поз. 0-16

РКС-□		
Обознач. контакта	Давление (кгс/см)	Назначение цепи
		Контроль ΔР на насосах

Нач. отд.	Кохановский	[подпись]	15.9.81
Гл. ст. отд.	Коршун	[подпись]	15.9.81
Рук. сект.	Баух	[подпись]	15.9.81
Зам. р-с	Сенькин	[подпись]	15.9.81
Рук. гр.	Мазо	[подпись]	15.9.81
Ст. инж.	Лобко	[подпись]	15.9.81

привязан

Инв. №

903-4-26

Унифицированные инженерные сооружения, размещаемые в жилых кварталах (тепловые узлы, т.п. насосные) для строительства на территории БССР

ЦТП для нужд ГВ и О и ВСП производительностью до 500 м³/час. Стены из кирпича

Насос циркуляционный отопления №3 (№4) схема электрическая принципиальная

Стадия	Лист	Листов
Р	А11	

БЕЛГОСПРОЕКТ г. Минск

Копировал Лавинец 1119-05 Формат 12

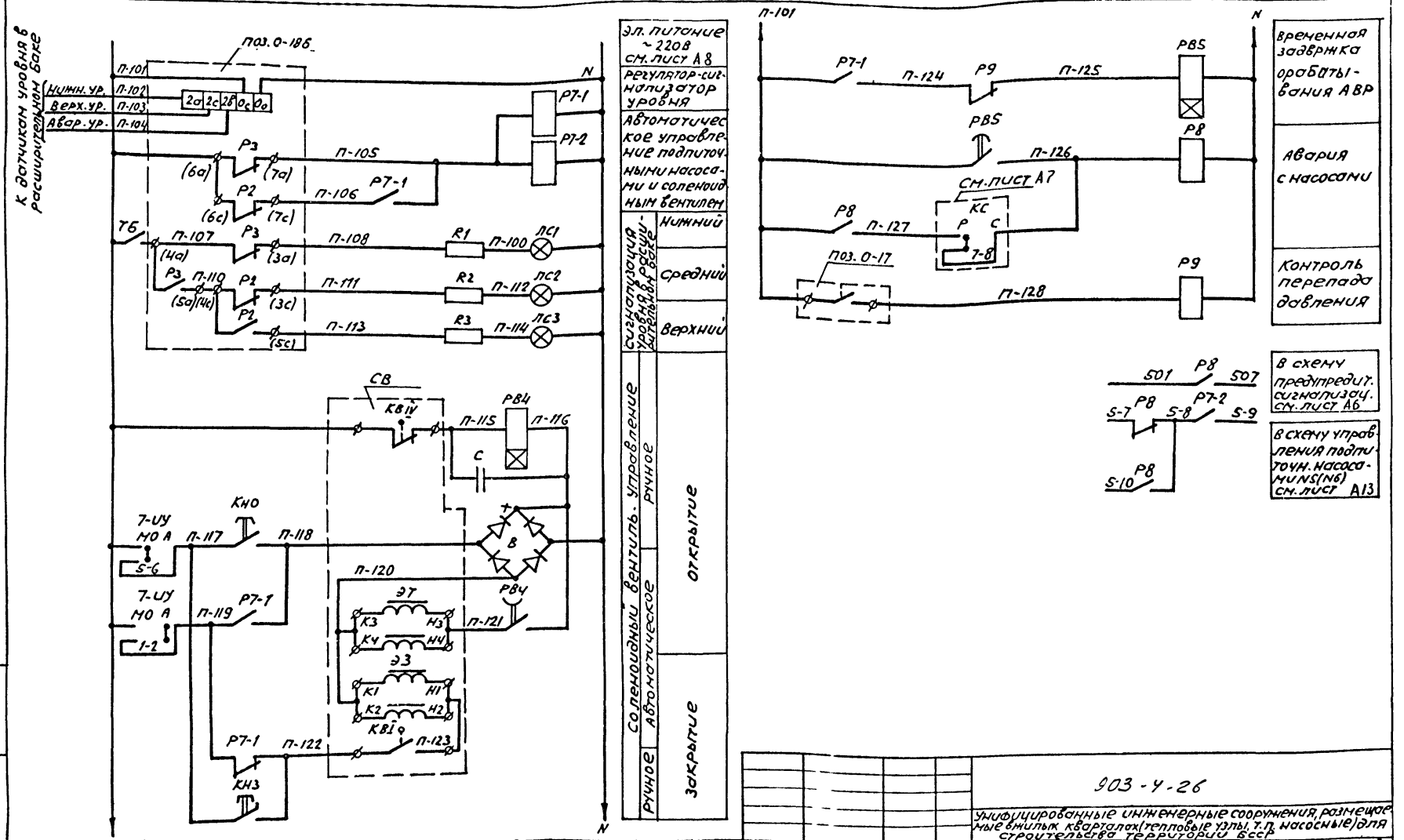

Нач. отд.	Кохановский		15.9.81	
Гл. спец. отд.	Коршун		15.9.81	
Рук. сект.	Баух		15.9.81	
Зам. р. с.	Сенькин		15.9.81	
Рук. гр.	Мазо		15.9.81	
Ст. инж.	Лобко		15.9.81	

Привязан

Инв. №

903-4-26

Унифицированные инженерные сооружения, размещаемые в жилых кварталах (тепловые узлы, т.п. насосные) для строительства территории БССР

ЦТП для нужд ГВ и О и ВСП производительностью до 500 м³/час стены из кирпича

Стадия	Лист	Листов
Р	А12	

Подпиточный насос NS(N6) схема электрическая принципиальная (начало)

БЕЛГОСПРОЕКТ г. Минск

Копировала 119-05 формат 12

Инв. № подл. | Подпись и дата | Взам. инв. №

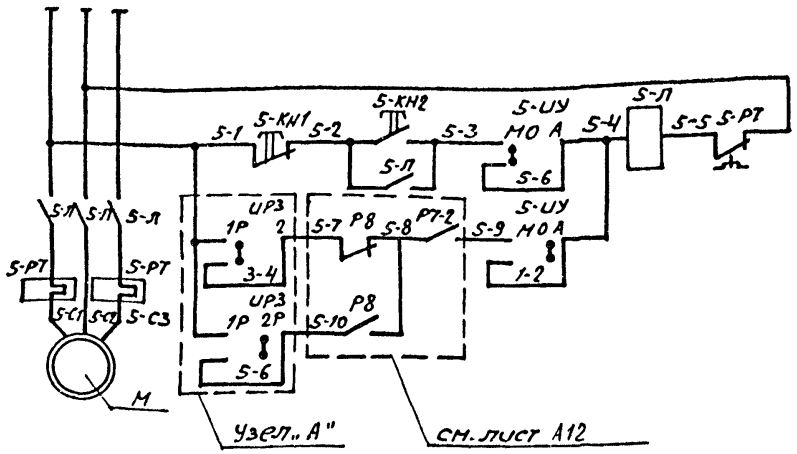

Электропитание ~380/220В		
Местное	Управление	Подпиточные насосы
Автоматическое с АВР		

Поз. обозначение	Наименование	Кол.	Примечание
	Щит автоматики ЦТП		
5-УУ, 6-УУ, 7-УУ	переключатель универсальный УП5312-С29 ~500В, 50Гц, 20А, ТУ16-524.074-75	3	
УРЗ	переключатель универсальный УП5312-И43 ~500В, 50Гц, 20А, ТУ16-524.074-75	1	
ТБ	переключатель типа „Тумблер" ТВ-1-4 ~220В, 5А, УСО.360.049ТУ	1	
5-КН1, 6-КН1	кнопка управления КЕ-011УЗ, исп.5 ~500В, 50Гц, 6А, толк. красный, 1Р, ТУ16-526.407-71	2	
5КН2, 6-КН2, КНО	кнопка управления КЕ-011УЗ, исп.4 ~500В, 50Гц, 6А толк. черный, 1З, ТУ16-526.407-71	3	
КНЗ	кнопка управления КЕ-011УЗ, исп.4 ~500В, 50Гц, 6А, толк. красный, 1З, ТУ16-526.407-71	1	
РТ-1, РТ-2, Р8	реле промежуточное электромагнитное РПУ-2 УХЛ23 ~220В, 2З+2Р+2П ТУ16-523.331-71	3	
РВ4	реле времени РЭВ-812, = 110В, 1З+1Р, ТУ16-523.455-74	1	
РВ5	реле времени пневматическое РВП72-2121-00У4 ~220В, 50Гц, 2, 5А, 1З+1Р, ТУ16-523.472-74	1	
R1...R3	резистор ПЭВ-25, 25 Вт, 2.4 кОм	3	
ЛС1...ЛС3	лампа коммутаторная КМ 24-90, 24В, 90 мА, ГОСТ 6940-74	3	Арматуре АСКМ
С	конденсатор МБГО-2, 4 мкФ, 600В, ОЖО, 462.023ТУ	1	
РД	реле промежуточное электромагнитное РПУ0-961, ~220В, 3П, ТУ16-523.295-75	1	
	Приборы и аппаратура местные		
5-Л, 5-РТ, 6Л, 6-РТ	Пускатель магнитный	2	См. часть „Электрооборудование"
0-17	датчик-реле разности давлений РКС-□	1	
0-18	регулятор-сигнализатор уровня ЭРСУ-3-220В/5ВА	1	
СВ	вентиль с электромагнитным приводом СВВ	1	комплект клапана 25ч931нжм
В	выпрямитель	1	комплект СВВ

Диаграмма замыкания контактов переключателя УРЗ

УП5312-И43			
№ секций	положение рукоятки / NN контактов	1 раб.	2 раб.
		0	+45°
I	1-2		—
II	3-4		—
III	5-6	—	
IV	7-8	—	

Диаграмма замыкания контактов переключателей 5-УУ, 6-УУ, 7-УУ

УП5312-С29				
№ секций	положение рукоятки / NN контактов	Местн	0	Автом.
		-45°	0	+45°
I	1-2	—	—	
II	3-4	—	—	
III	5-6		—	—
IV	7-8		—	—

**

**

Диаграмма замыкания конечных выключателей соленоидного вентиля СВ

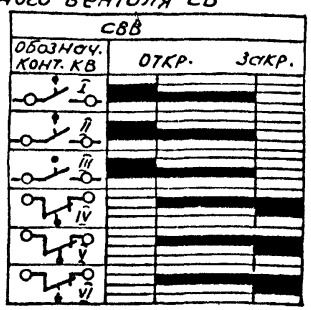

Диаграмма замыкания контактов прибора поз.0-17

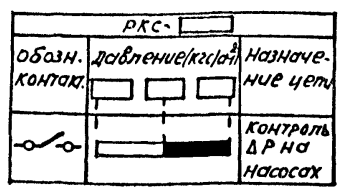

Узел „А" (для насоса №6)

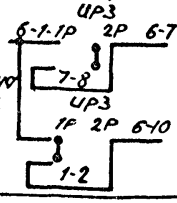

1. Схема управления насосом №6 аналогична приведенной для насоса №5 с заменой индекса „5" в маркировке цепей и аппараты на индекс „6" и узла „А".

				903-4-26	
				Унифицированные инженерные сооружения, размещаемые в жилых кварталах (тепловые узлы, т.п. насосные) для строительства на территории БССР	
Нач.отд.	Кохановский		15.9.81	ЦТП для нужд ГВИ.О и ВСП производительностью до 500 м³ стены из кирпича	Стадия: Р; Лист: А13; Листов:
Гл.спец.отд.	Коршун		15.9.81		
Рук.сект.	Баух		15.9.81		
Зам.р.с.	Сенькин		15.9.81		
Рук.гр.	Мазо		15.9.81	ЦТП. Подпиточный насос N5 (N6) схема электрическая принципиальная (окончание)	БЕЛГОСПРОЕКТ г. Минск
Ст.инж.	Лобко		15.9.81		
Привязан					
Инв.№					

1119-05

Копировала Сентебова

Формат 12

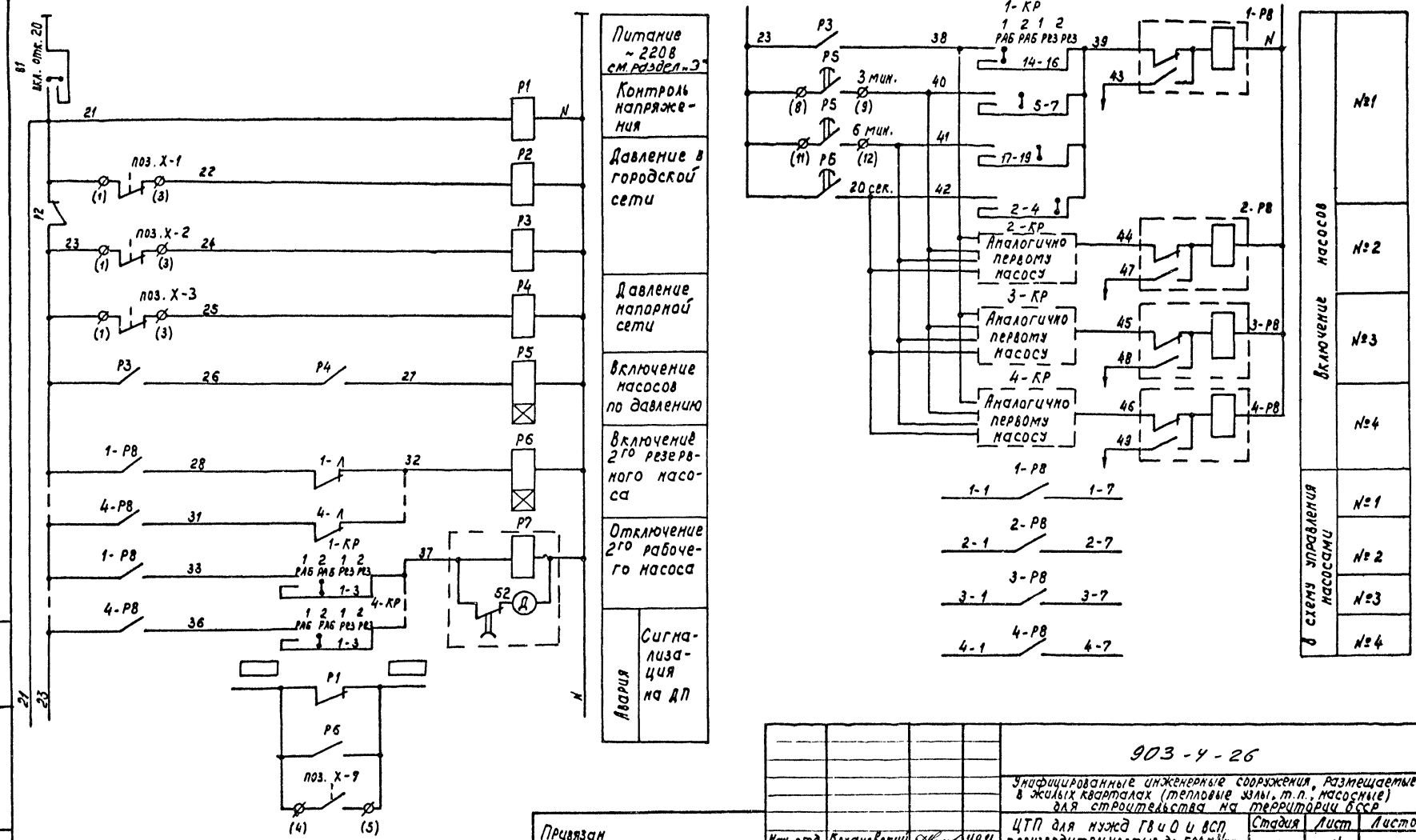

Привязан

Инв. №

Нач. отд.	Лоханковский		21.9.81
Гл. спец.	Коршун		21.9.81
Рук. сект.	Баух		21.9.81
Зам. рук. сект.	Сенькин		21.9.81
Ст. инж.	Шульман		21.9.81

903-4-26

Унифицированные инженерные сооружения, размещаемые в жилых кварталах (тепловые узлы, т.п., насосные) для строительства на территории БССР

ЦТП для нужд ГВиО и ВСП производительностью до 500 м³/час. Стены из кирпича.

ВСП. Насосы 1...4. Управление. Схема электрическая принципиальная (начало)

Стадия	Лист	Листов
Р	А1/4	

БЕЛГОСПРОЕКТ г. Минск

1119-05 Копировал Петрович

Формат 12

Инв. № подл. | Подпись и дата | Взам. инв. №

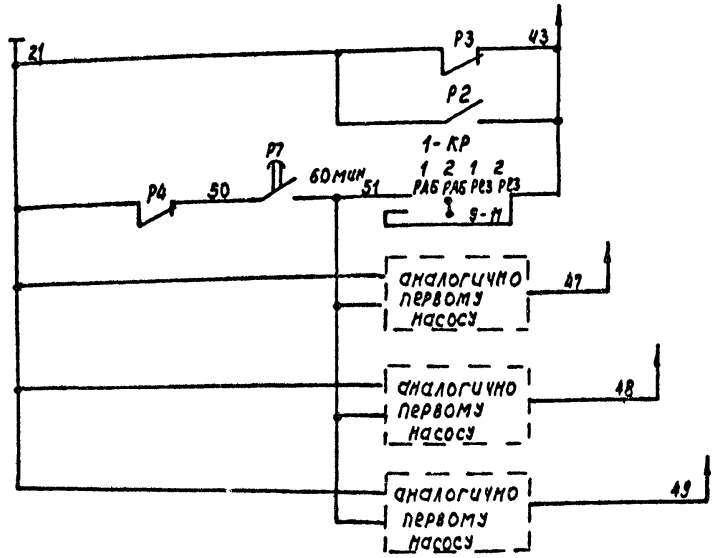

Отключение насосов: №1, №2, №3, №4

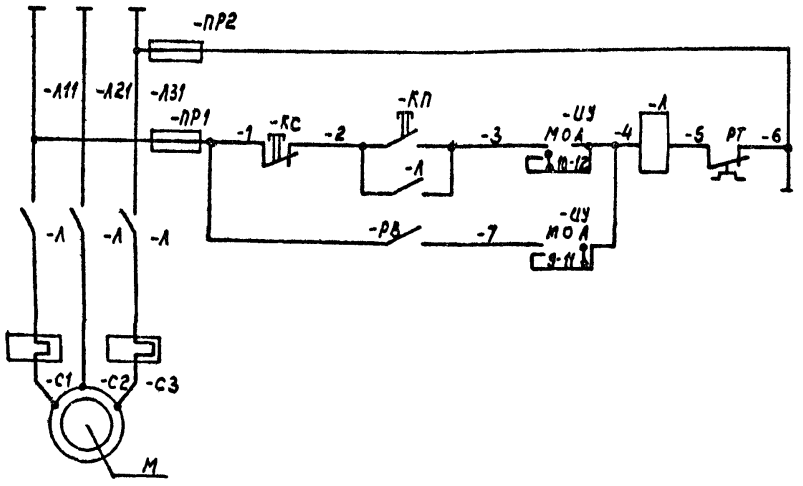

Управление насосами №1÷4: Питание ~380В см. разд. «Э»; Местное; Автоматическое

Поз. обознач.	Наименование	Кол.	Примечание
	Щит автоматики		
В1	Выключатель пакетный ПВ1-10	1	
1-ИУ÷4-ИУ	Переключатель малогабаритный ПМОФ 45-112222/Е-Д1 ~380В, 6А ТУ16-526.128-75	4	
1-КР÷4-КР	Переключатель малогабаритный ПМОФ 45-111222/Е-Д86~380В, 6А ТУ16-526.128-75	4	
1-КП÷4-КП	Кнопка КЕ 011УЗ исп.4 ~500В, 6А 13 ТУ16-526.907-76	4	
1-КС÷4-КС	Кнопка КЕ 011УЗ исп.5, ~500В, 6А, 1Р ТУ16-526.907-76	4	
Р1÷Р4	Реле промежуточное универсальное РПУ2-364Ч03 ~220В 50Гц 4з+4р К-ТА ТУ16-523.331-74	4	
Р5	Реле времени ВЛ-29-294 ~220В 2П в/в	1	t max = 10 мин.
Р6	Реле времени РВП-72-3221-00УЧ ~220В ТУ16-523.472-74 1з в/в + 1р в/в + 1з + 1р	1	t max = 180 сек.
Р7	Реле времени РВУ-5 ~220В ТУ16-523.256-75 1з в/в + 1р в/в + 1з + 1р К-т	1	t max = 4 часа
1-РВ÷4-РВ	Реле промежуточное двухпозиционное РП-12 ~220В ТУ16-523.072-75	4	
	Приборы и аппаратура местные		
Х-1, Х-2	Электроконтактный манометр ЭКМ-1У 0-□ кгс/см²	2	
Х-3	Электроконтактный манометр ЭКМ-1У 0-□ кгс/см²	1	
1-Л÷4-Л	Пускатель магнитный	4	см. раздел «Электрооборудование»
1-ПР1÷4ПР1 1-ПР2÷4ПР2	Предохранитель	8	
Х-7	Реле уровня РУ-1М, ~220В	1	

Привязан

Инв.№

Нач. отд.	Кохановский		2.9.81
Гл. спец.	Коршун		2.9.81
Рук. сект.	Базк		2.9.81
Зам. рук. сект.	Сенькин		2.9.81
Ст. инж.	Шульман		2.9.81

Унифицированные инженерные сооружения, размещаемые в жилых кварталах (тепловые узлы, т.п., насосные) для строительства на территории БССР

ЦТП для нужд ГВиО и ВСП производительностью до 500 м³/час. Стены из кирпича.

ВСП. Насосы 1...4. Управление. Схема электрическая принципиальная (продолжение).

Стадия	Лист	Листов
Р	А15	

БЕЛГОСПРОЕКТ г. Минск

1119-05

Копировал Петрович

Формат 12

Диаграмма замыкания контактов прибора поз. Х-1

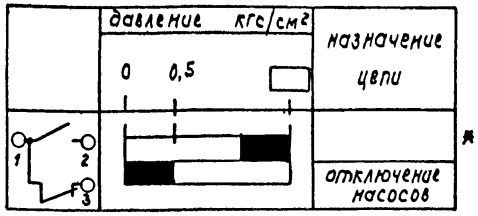

Диаграмма замыкания контактов прибора поз. Х-2

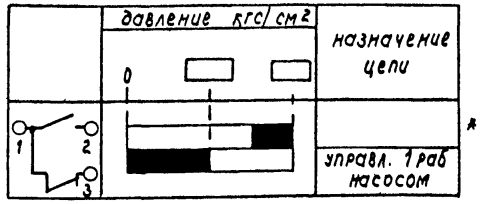

Диаграмма замыкания контактов прибора поз. Х-3

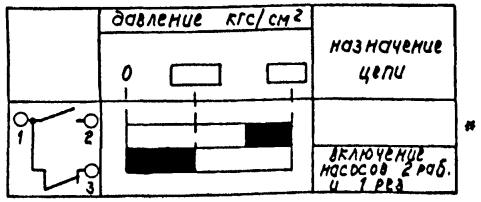

Диаграмма замыкания контактов переключателя 1-КР÷4КР

ПМОФ 45-111222/Ī-Д86

Тип пакета	Положение рукоятки / № контактов	1 раб	2 раб	1 рез	2 рез	
		-45°	0	45°	90°	
1	1-3	—	X	—	—	
	2-4	—	—	—	X	
1	5-7	—	X	—	—	
	6-8	—	--	—	X	*
1	9-11	—	X	—	—	
	10-12	—	--	—	X	*
2	13-15	—	--	X	—	*
	14-16	X	—	—	—	
2	17-19	—	—	X	—	
	18-20	X	—	—	—	*
2	21-23	—	—	X	—	*
	22-24	X	—	—	—	*

Диаграмма замыкания контактов переключателя 1-КУ÷4КУ

ПМОФ 45-112222/Ī-Д1

Тип пакета	Положение рукоятки / № контактов	М	0	А	
		-45°	0	45	
1	1-3	—	X	—	*
	2-4	—	—	—	*
1	5-7	—	X	—	*
	6-8	—	—	—	*
2	9-11	—	—	X	
	10-12	X	—	—	
2	13-15	—	—	X	*
	14-16	X	—	—	*
2	17-19	—	—	X	*
	18-20	X	—	—	*
2	21-23	—	—	X	*
	22-24	X	—	—	*

Привязан

Инв. №

Нач. отд.	Кохановский		2.9.81
Гл. спец.	Коршун		2.9.81
Рук. сект.	Баул		2.9.81
Зам. рук. сект.	Семькин		2.9.81
Ст. инж.	Шульман		2.9.81

903-4.-26

Унифицированные инженерные сооружения, размещаемые в жилых кварталах (тепловые узлы, т.п., насосные) для строительства на территории БССР

ЦТП для нужд ГВиО и ВСП производительностью до 500 м³/час. Стены из кирпича.

ВСП. Насосы 1...4. Управление. Схема электрическая принципиальная (окончание)

Стадия	Лист	Листов
Р	А16	

БЕЛГОСПРОЕКТ г. Минск

1119-05

Копировал Петрович

Формат 12

Инв. № подл. | Подпись и дата | Взам. инв. №

Наименование	Обозначение	Кол. листов	Кол. экз.
1	2	3	4
Перечень технической документации тома заданий заводу-изготовителю.	Э1	1	1
Вводное устройство 1ВУ(2ВУ). Общий вид	Э2	1	2
Вводное устройство 1ВУ(2ВУ) Технические данные аппаратов	Э3	1	2
Вводное устройство 1ВУ(2ВУ). Перечень надписей	Э4	1	2
Вводное устройства 1ВУ(2ВУ). Схема принципиальная	Э5	1	2
Вводное устройство 1ВУ(2ВУ). Схема электрическая соединений.	Э6	1	2
Вводное устройство 3ВУ. Общий вид.	Э7	1	2
Вводное устройство 3ВУ. Общий вид.	Э8	1	2
Вводное устройство 3ВУ. Технические данные аппаратов.	Э9	1	2
Вводное устройство 3ВУ. Перечень надписей.	Э10		
Вводное устройство 3ВУ. Схема электрическая соединений.	Э11	1	2

Инв.№ подл. | Подпись и дата | Взам.инв.№

Привязан

Инв.№

Нач.отд	Хохановский		24.08.87
Гл.спец.	Коршун		21.09.87
Рук.сект.	Левин		1987
Зам.рук.	Палерно		24.09.87
Рук.гр.	Пикус		27.09.87
Ст.инж.	Гашико		27.09.87

903-4-26 Э

Унифицированные инженерные сооружения, размещаемые в жилых кварталах (тепловые узлы, т.п., насосные) для строительства на территории БССР

ЦТП для нужд ГВ и О и ВСП производительностью до 500 м³/час
Стены из кирпича

Стадия	Лист	Листов
Р	Э1	

Перечень технической документации тома заданий заводу-изготовителю

БЕЛГОСПРОЕКТ г. Минск

Копировал Солтысова 1119-05 Формат 12

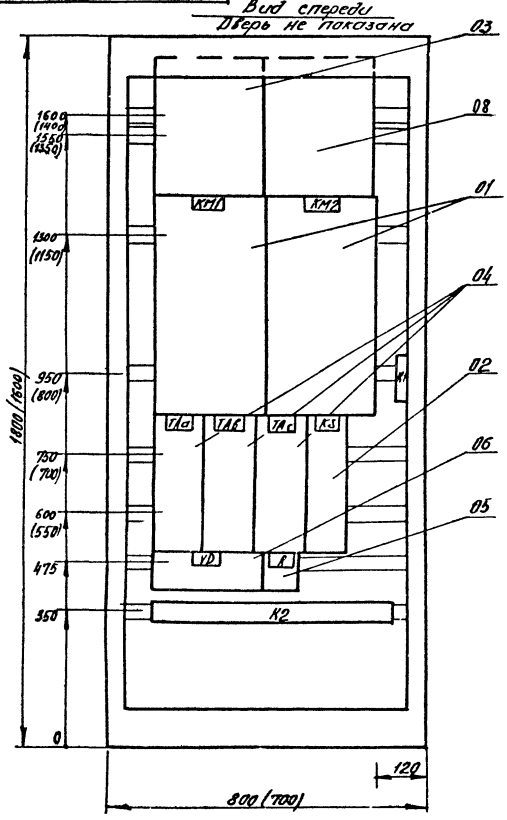

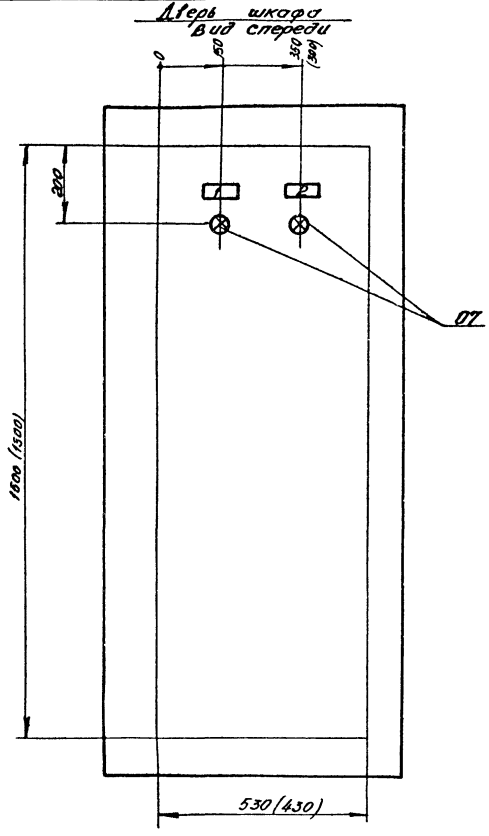

1. В контуре табличек и аппаратов указаны номера надписей по перечню надписей.
2. Глубина шкафа 400 мм.
3. Шкаф выполнен для вариантов III и IV, отличающиеся размеры для вариантов I и II указаны в скобках.

					903-4-26		Э2	
					Вводное устройство 1ВУ (2ВУ). Общий вид	Лит	Масса	Масштаб
								1:10
						Лист 1	Листов 1	
						БЕЛГОСПРОЕКТ г. Минск		

Изм	Лист	№ докум.	Подп.	Дата
Нач. отд.		Кохановский		24.09.81
Гл. спец.		Коршун		24.09.81
Рук. сект.		Левин		20.09.81
Зам. р.с.		Палерно		20.09.81
Рук. гр.		Пикус		24.9.81
Ст. инж.		Бондарик		17.09.81

привязан

Инв. №

Копировал Левин 1119-05 Формат 12

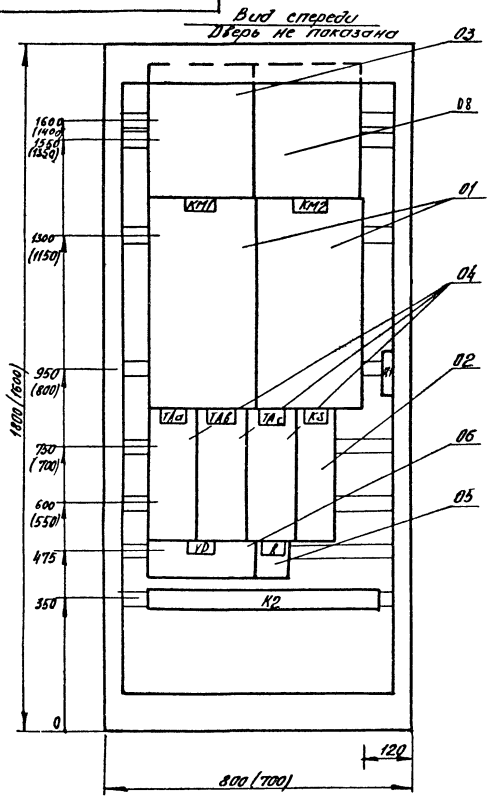

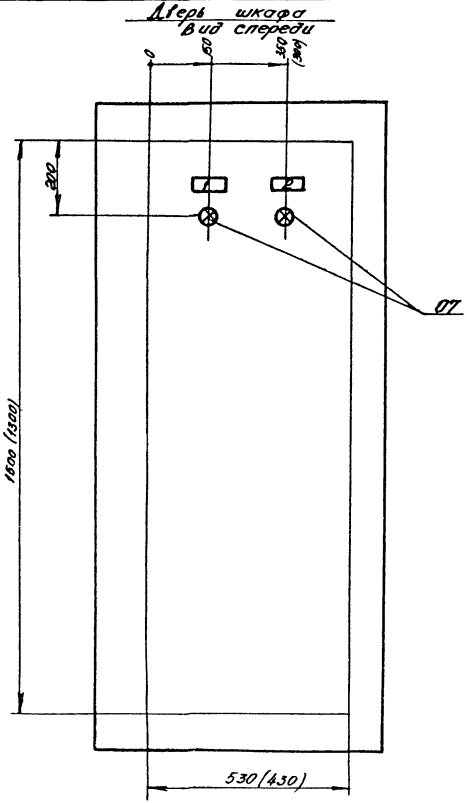

1. В контуре табличек и аппаратов указаны номера надписей по перечню надписей.
2. Глубина шкафа 400 мм.
3. Шкаф выполнен для вариантов III и IV, отличающиеся размеры для вариантов I и II указаны в скобках.

					903-4-26	92	
Изм.	Лист	№ докум.	Подп.	Дата	Вводное устройство 18У(28У). Общий вид	Лит.	Масса	Масштаб
Нач. отд.		Коханокий		24.09.81				1:10
Гл. спец.		Коршун		24.09.81		Лист 1	Листов 1	
Рук. сект.		Левин		24.09.81				
Зам. р.с.		Паперно		24.09.81		БЕЛГОСПРОЕКТ г. Минск		
Рук. гр.		Пикус		24.09.81				
Ст. инж.		Бондарик		11.09.81				

Привязан

Инв. №

Инв. № подл. | Подпись и дата | Взам. инв. № | Инв. № дубл. | Подпись и дата

Копировал Левина 1119-05 Формат 12

Формат	Зона	Поз	Обозначение	Наименование	Кол	Примеч
				Документация		
12				Чертеж общего вида		
12				Схема принципиальная		
12				Схема электрическая соединений		
11				Таблица перечня надписей		
				Сборочные единицы		
		01		Пускатель магнитный ПАЕ-□, Ик-220В Iн-□А	02	КМ1, КМ2
		02		Реле ЕЛ-8 Ик-380В	01	KS
		03		Рубильник Р11-□, Uн-660В, Iн-□А	01	QS
		04		Трансформатор тока ТК-20 □/5А	03	ТАа, ТАв, ТАс

Привязан:

Инв. №

Изм	Лист	№ докум	Подп.	Дата
Гл. спец.	Коршун	[signature]	24.09.81	
Рук. сект	Левин	[signature]	23.09.81	
Зам. р.с	Патерно	[signature]	23.09.81	
Рук. гр.	Пикус	[signature]	24.9.81	
Ст. инж	Бондарик	[signature]	17.09.81	

Вводное устройство 18У(28У) Технические данные аппаратов

Лит	Лист	Листов
	1	2

БЕЛГОСПРОЕКТ г. Минск

Формат 11

Инв. № подл. | Подпись и дата | Взам. инв. № | Инв. № дубл. | Подпись и дата

Формат	Зона	Поз	Обозначение	Наименование	Кол	Примеч
		05		Резистор ПЭВР-100 100 Вт; R = 300 Ом 100 Вт; R = 180 Ом	02	R1, R2 Вариант I, II Вариант III, IV
		06		Диод Д 246-Б; Uн-400В; Iвыпр = 5А	04	VD1, VD2 VD3, VD4
		07		Лампа сигнальная ЛС-53, Uн-220В, Rдоб = 2300 Ом	02	HL1, HL2
		08		Предохранитель ПН2-250, Iп.в = □А	03	F
				Блок зажимов БН 319-34 на 15 зажимов на ток 200А	01	
				Колодка из 15 зажимов на ток 10А	01	

Привязан

Инв. №

Изм	Лист	№ докум	Подпись	Дата

Копировала Ливина 1119-05

Формат 11

Лист 2

Формат	Зона	Поз	Обозначение	Наименование	Кол	Примеч
				Документация		
12				Чертеж общего вида		
12				Схема принципиальная		
12				Схема электрическая соединений		
11				Таблица перечня надписей		
				Сборочные единицы		
		01		Пускатель магнитный ПАЕ-□, Ик ~220В Iн-□А	02	КМ1, КМ2
		02		Реле ЕЛ-8 Ик - 380В	01	KS
		03		Рубильник Р11-□, Uн - 660В, Iн-□А	01	QS
		04		Трансформатор тока ТК-20 □/5А	03	ТАа, ТАВ, ТАс

Подпись и дата | Инв. № дубл. | Взам. инв. № | Подпись и дата | Инв. № подл.

привязан:

Инв. №

Изм	Лист	№ докум	Подп.	Дата
Гл. спец. от	Коршун			24.09.81
Рук. сект	Левин			23.09.81
Зан. р.с	Патерно			23.09.81
Рук. гр.	Пикус			24.9.81
Ст. инж	Бондарик			17.09.81

903-4-26 ЭЗ

Вводное устройство 18У(28У). Технические данные аппаратов

Лит	Лист	Листов
	1	2

БЕЛГОСПРОЕКТ г. Минск

Формат 11

Формат	Зона	Поз	Обозначение	Наименование	Кол	Примеч
		05		Резистор ПЭВР-100 100 Вт; R = 300 Ом 100 Вт, R = 180 Ом	02	R1, R2 Вариант I, II Вариант III, IV
		06		Диод Д 246-Б; Uн - 400В; Iвыпр = 5А	04	VD1, VD2 VD3, VD4
		07		Лампа сигнальная ЛС-53, Uн - 220В, Rдоб - 23000 Ом	02	HL1, HL2
		08		Предохранитель ПН2-250, Iпв = □А	03	F
				Блок зажимов БН 319-34 на 15 зажимов на ток 200А	01	
				Колодка из 15 зажимов на ток 10А	01	

Подпись и дата | Инв. № дубл. | Взам. инв. № | Подпись и дата | Инв. № подл.

привязан

Инв. №

Изм	Лист	№ докум	Подпись	Дата

903-4-26 ЭЗ

Лист 2

Копировала Лившиц 1119-05 Формат 11

Панель	Строка	Надпись	Поз. обозначение	Место надписи	Текст	Кол.	Вид шрифта	Заголовок
				Верхнее обрамление	1 Ввод рабочий ~380В	1		
				то же	2 - Ввод резервный ~380В	1		
			KM1	табличка	KM1	1		
			KM2	то же	KM2	1		
			TAa	—"—	TAa	1		
			TAB	—"—	TAB	1		
			TAc	—"—	TAc	1		
			KS	—"—	KS	1		
			VD	—"—	VD1 ÷ VD4	1		
			R	—"—	R1, R2	1		
		1		—"—	Рабочий ввод включен	1		
		2		—"—	Резервный ввод включен	1		

Инв. № подл. | Подпись и дата | Взам. инв. № | Инв. № дубл. | Подп. и дата

привязан:

Инв. №

Изм.	Лист	№ докум.	Подпись	Дата
ГИП спец.		Коршун		24.09.81
Рук. сект.		Левин		24.09.81
Зам. р. с.		Паперно		24.09.81
Рук. гр.		Пикус		24.9.81
Ст. инж.		Бондарик		17.09.81

903 - 4 - 26 ЭЧ

Вводное устройство 184/289
Перечень надписей

Лит.	Лист	Листов
	1	1

БЕЛГОСПРОЕКТ г. Минск

Копировал Литвин 1119 - 05 формат 11

Панель	Строка	Надписи	Поз обозначение	Место надписи	Текст	Кол.	Вид шрифта	Заготовка
				Верхнее обрамление	1 Ввод рабочий ~380в	1		
				то же	2 - ввод резервный ~380в	1		
			KM1	Табличка	KM1	1		
			KM2	то же	KM2	1		
			TAa	—"—	TAa	1		
			TAв	—"—	TAв	1		
			TAc	—"—	TAc	1		
			KS	—"—	KS	1		
			VD	—"—	VD1 ÷ VD4	1		
			R	—"—	R1, R2	1		
		1		—"—	Рабочий ввод включен	1		
		2		—"—	Резервный ввод включен	1		

Подп. и дата | Инв. № дубл. | Взам. инв. № | Подпись и дата | Инв. № подл.

привязан:

Инв. №

Изм	Лист	№ докум.	Подпись	Дата
Гл спец.		Коршун	[signature]	24.09.81
Рук. сект.		Левин	[signature]	24.09.81
Зам р с.		Паперно	[signature]	24.09.81
Рук. гр.		Пикус	[signature]	24.9.81
Ст инж.		Бондарик	[signature]	17.09.81

903 - 4 - 26 Э4

Вводное устройство ВЗ(289)
Перечень надписей

Лит	Лист	Листов
	1	1

БЕЛГОСПРОЕКТ
г. Минск

копировал Ливинц 1119-05 формат 11

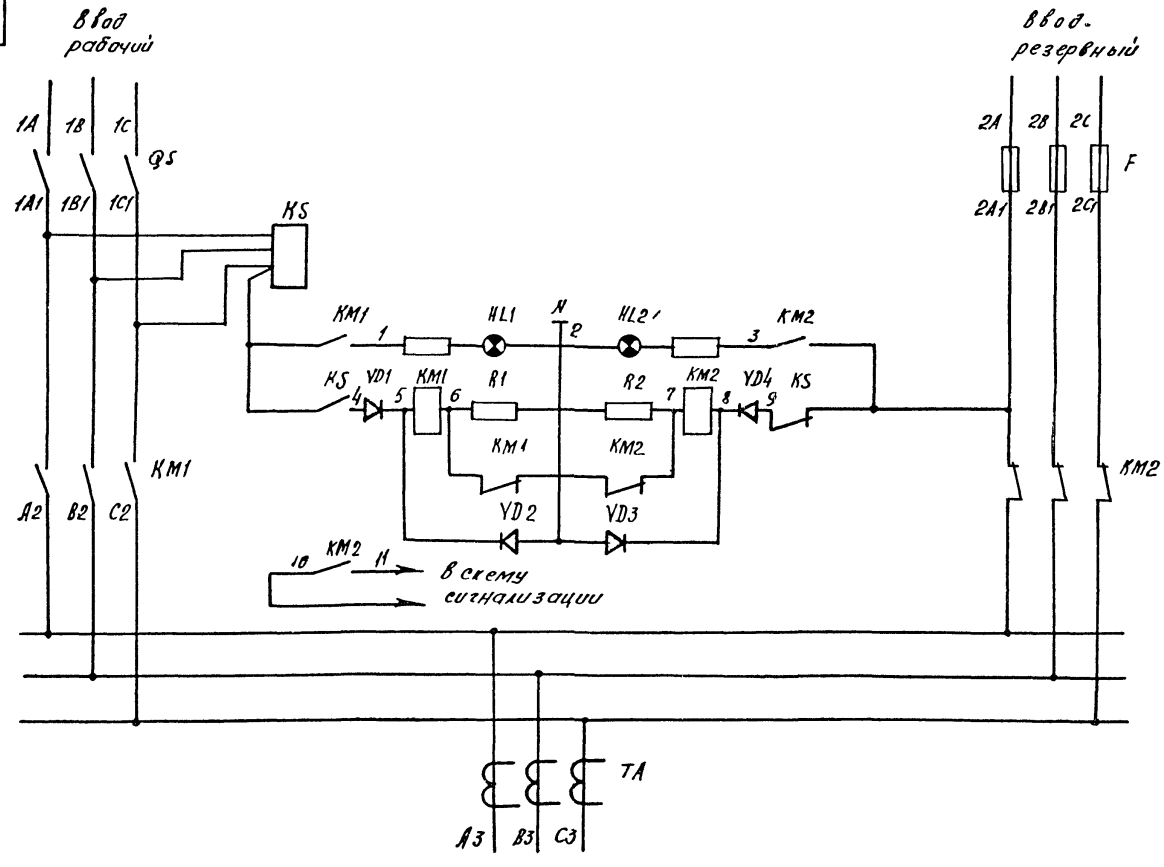

						903-4-26		ЭЗ
						Вводное устройство 1ВУ (2ВУ) Схема принципиальная	Лит	Масса	Масштаб
		Изм	Лист	№ докум.	Подп.	Дата			
привязан		Нач. отд		Кохановский		24.09.8			
		Гл. спец.		Коршун		24.09.81			
		Рук. сект		Левин		24.09.81	Лист 1	Листов 1	
		Зам. р-с		Паперно		24.09.81			
		Рук. гр		Покус		29.9.81	БЕЛГОСПРОЕКТ г. Минск		
Инв. №		Ст. инж.		Бондарик		17.09.81			

Копировал Лившиц 1119-05 Формат 12

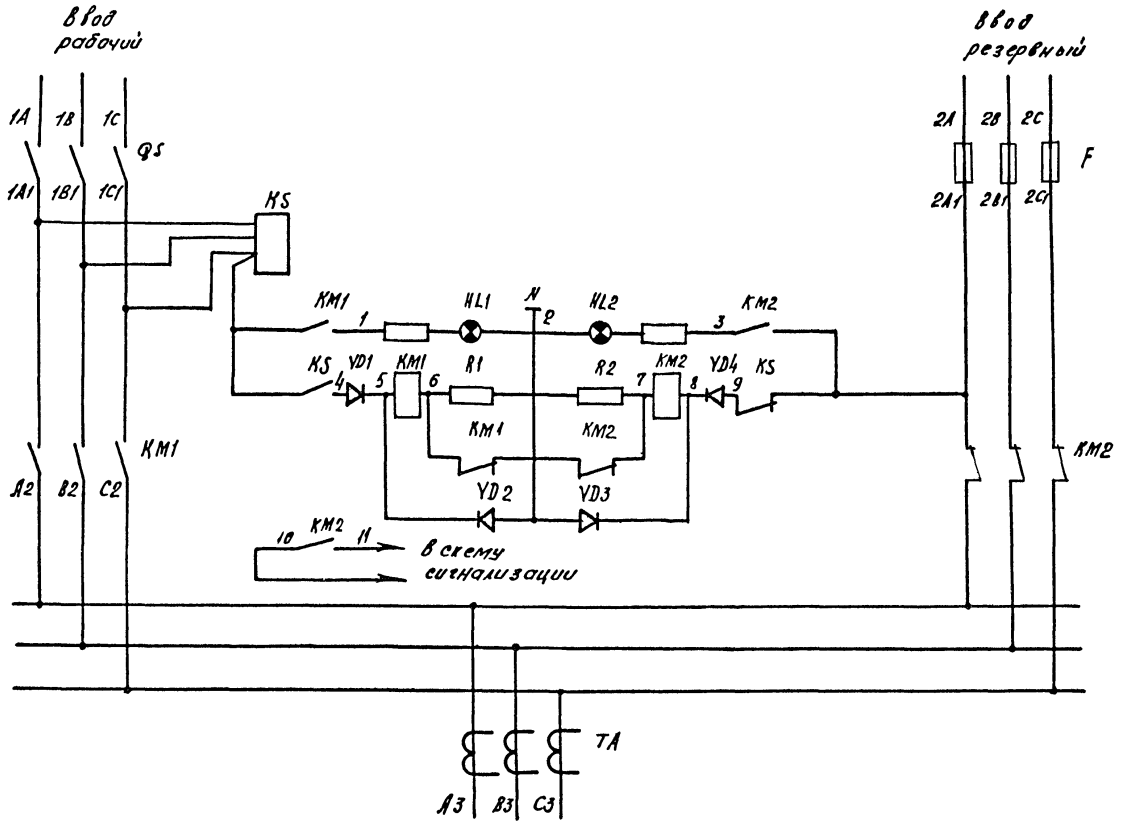

					903-4-26	95
					Вводное устройство 1ВУ/2ВУ). Схема принципиальная	Лит. / Масса / Масштаб
						Лист 1 / Листов 1
						БЕЛГОСПРОЕКТ г. Минск
Изм.	Лист	№ докум.	Подп.	Дата		
Нач. отд	Колтановский			19.09.81		
Гл. спец	Коршун			19.09.81		
Рук. сект	Левин			19.09.81		
Зам. р-д	Паперно			19.09.81		
Рук. Ф	Пикус			19.09.81		
Ст. инж	Бондарик			17.09.81		

привязан

Инв. №

Инв. № подл. | Подпись и дата | Взам. инв. № | Инв. № дубл. | Подп. и дата

Копировал Лившиц 1110-05 Формат А2

Вид спереди

Дверь
(вид со стороны монтажа)

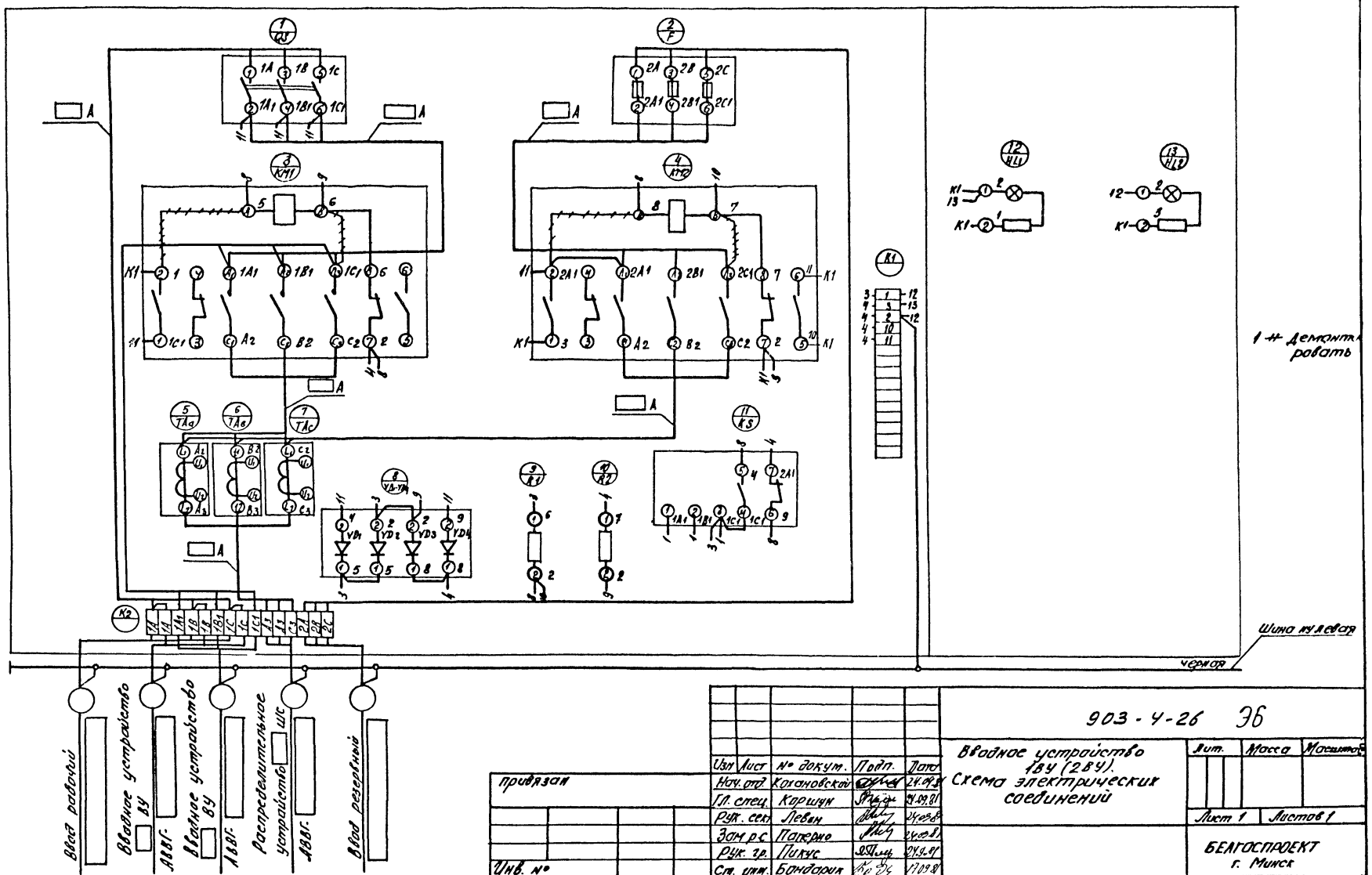

1 — Демонтировать

Изм.	Лист	№ докум.	Подп.	Дата
Нач. отд	Когановский			24.09.81
Гл. спец.	Каршун			24.09.81
Рук. сект.	Левин			24.09.81
Зам. р.с.	Пакерно			24.09.81
Рук. гр.	Пилус			24.09.81
Ст. инж.	Бондарик			24.09.81

привязан

Инв. №

903-4-26 ЭБ

Вводное устройство 1ВУ (2ВУ). Схема электрических соединений

Лит.	Масса	Масштаб
Лист 1	Листов 1	

БЕЛГОСПРОЕКТ
г. Минск

Копировал Давыдич 1119-05 Формат 12

Инв. № подл. | Подпись и дата | Взам. инв. № | Инв. № дубл. | Подп. и дата

Вид спереди

Дверь
(вид со стороны монтажа)

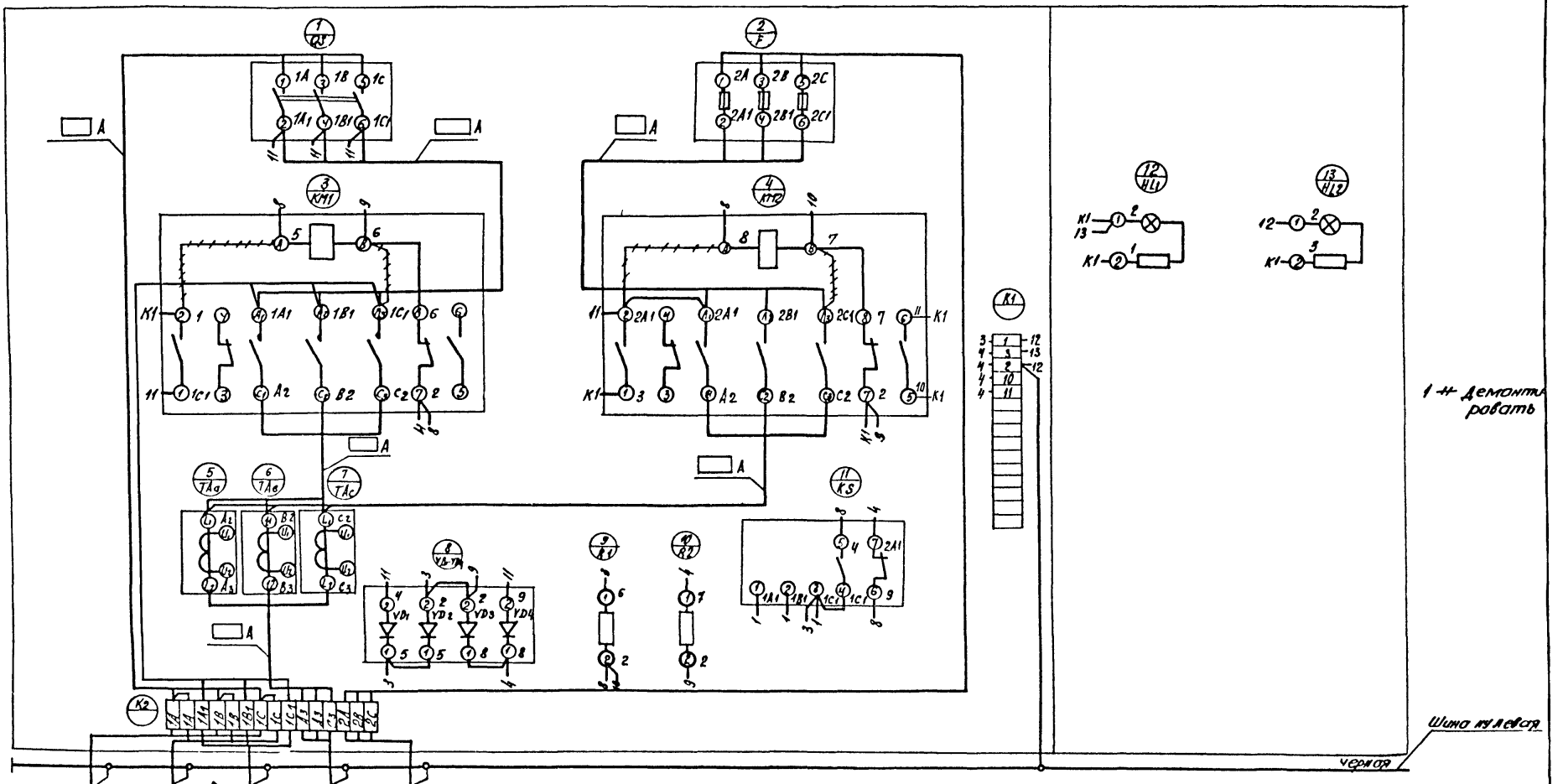

Изм.	Лист	№ докум.	Подп.	Дата	
Нач. отд	Кононовской			24.09.81	
Гл. спец.	Коршун			24.09.81	
Рук. сект.	Левин			24.09.81	
Зам. р.с.	Потерно			24.09.81	
Рук. гр.	Пикус			24.09.81	
Ст. инж.	Бондорин			24.09.81	

привязан

Инв. №

903-4-26 ЭС

Вводное устройство 1ВУ (2ВУ) Схема электрических соединений

Лит.	Масса	Масштаб
Лист 1	Листов 1	

БЕЛГОСПРОЕКТ
г. Минск

Копировал Лавшиц 1119-05 Формат А2

Инв. № подл. | Подпись и дата | Взам. инв. № | Инв. № дубл. | Подп. и дата

Вид спереди.
Дверь не показана.

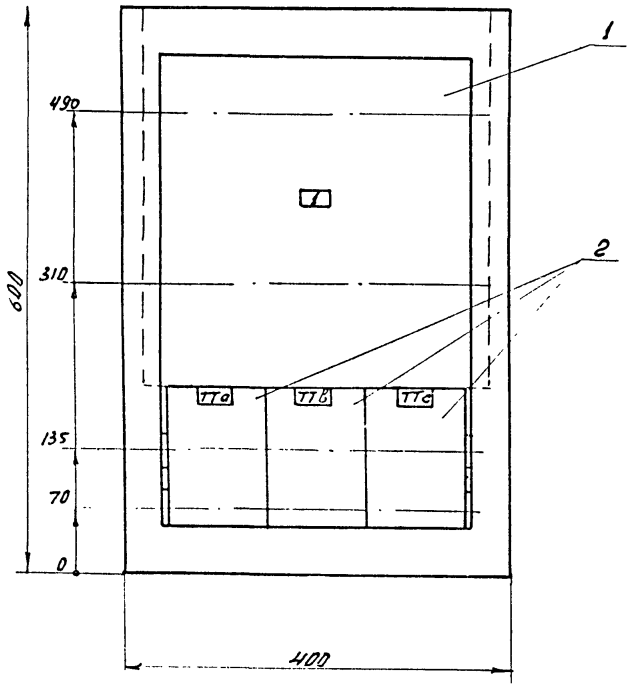

1. В контуре табличек и аппаратов указаны номера надписей по перечню надписей.
2. Глубиная ящика 850мм.
3. По данному чертежу изготовить вводное устройство для вариантов 1,I; 1,II; 2,I; 2,II; 3,II; 2,III ЦТП.

Изготовить 1 компл.

					903-4-26	Э7
Изм.	Лист	N докум.	Подпись	Дата	Вводное устройство ВЗУ. Общий вид	Лит. / Масса / Масшт. 1:5
Нач. отд.		Кахановский		24.08.91		
Гл. спец.		Коршун		24.08.91		Лист 1 / Листов 1
Рук. сект.		Левин		24.08.91		
Зам. рук. с.		Паперно		24.08.91		
Рук. гр.		Пикус		24.08.91		БЕЛГОСПРОЕКТ г. Минск
Ст. инж.		Гацико		24.08.91		

Привязан

Инв. №

Инв. № подл. | Подпись и дата | Взамен инв. № | Инв. № дубл. | Подпись и дата

Копировал Утвержден 111С-05 Формат А2

Вид спереди.
Дверь не показана.

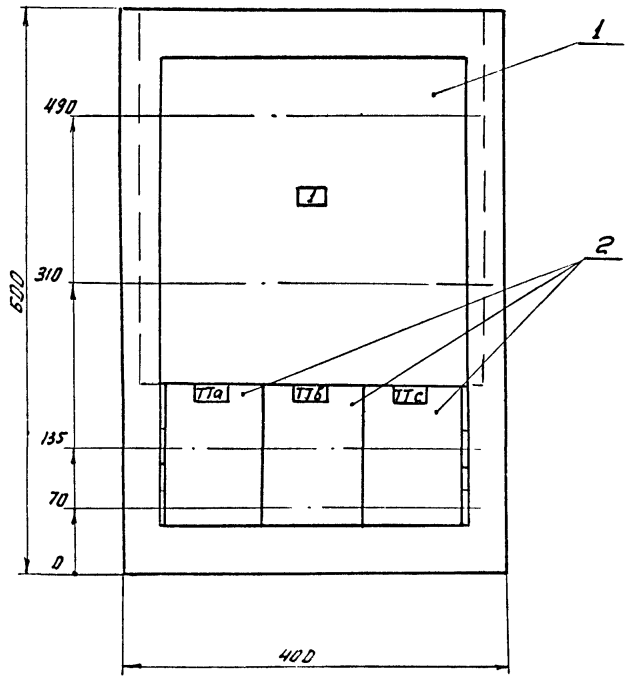

1. В контуре табличек и аппаратов указаны номера надписей по перечню надписей.
2. Глубина ящика 350мм.
3. По данному чертежу изготовить вводное устройство для вариантов 1,I; 1,II; 2,I; 2,II; 3,II; 2,III ЦТП.

Изготовить 1 компл.

Изм.	Лист	N докум.	Подпись	Дата
Нач. отд.		Кохановский		24.09.81
Гл. спец. от.		Коршун		24.09.81
Рук. сект.		Левин		24.09.81
Зам. рук. с		Паперно		24.09.81
Рук. гр-т		Пикус		24.09.81
Ст. инж.		Гаццихо		17.09.81

Привязан

Инв. №

903-4-26 ЭТ

Вводное устройство 3В.У. Общий вид

Лит.	Масса	Масштаб
		1:5

Лист 1 Листов 1

БЕЛГОСПРОЕКТ г. Минск

Копировал Крученок 1119-05 Формат 12

Инв. № подл. | Подпись и дата | Взам. инв. № | Инв. № дубл. | Подпись и дата

Вид спереди.
Дверь не показана.

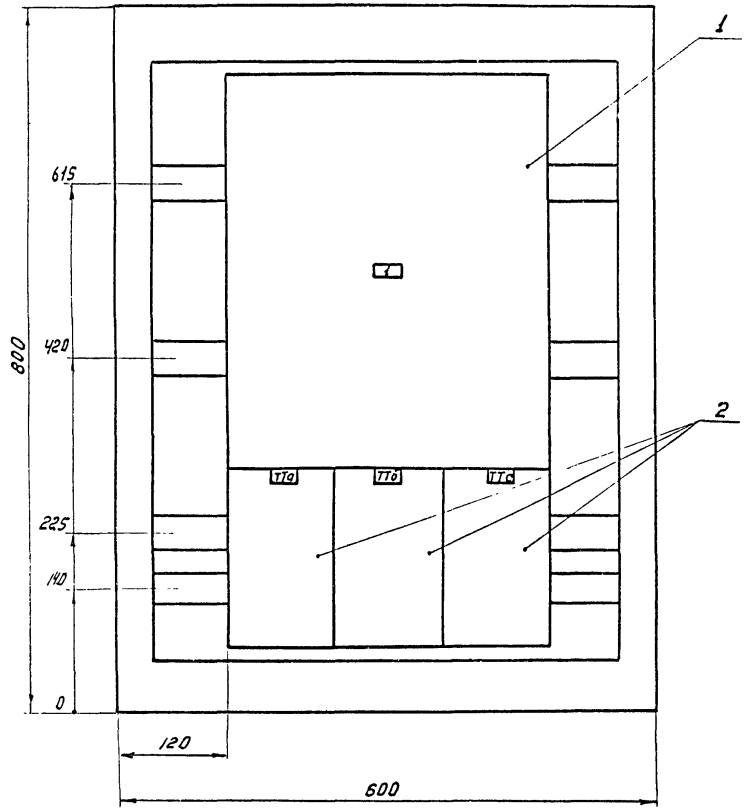

1. В контуре табличек и аппаратов указаны номера надписей по перечню надписей.
2. Глубина ящика 350мм.
3. По данному чертежу изготовить вводное устройство для варианта 3,Ш ЦТП.

Изготовить 1 компл.

					903-4-26	Э8	
Изм.	Лист	N докум.	Подпись	Дата	Вводное устройство 3В.У. Общий вид	Лит	Масса	Масштаб
Нач. отд		Кохановский		24.09.81				1:5
Гл. спец. отд		Коршун-		24.09.81		Лист 1	Листов 1
Рук. сект		Левин		24.09.81			
Зам. рук. с		Паперно		24.09.81			
Рук. груп.		Пикус		24.9.81		БЕЛГОСПРОЕКТ г. Минск	
Ст. инж.		Гацихо		17.09.81			

Привязан

Инв. №

Копировал Крученок 1119-05 Формат А2

Вид спереди.
Дверь не показана.

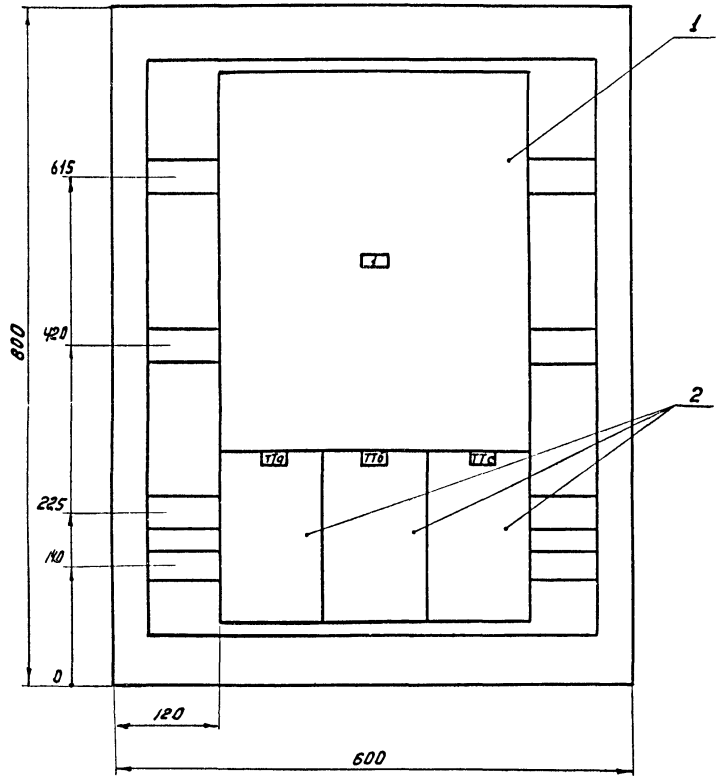

1. В контуре табличек и аппаратов указаны номера надписей по перечню надписей.
2. Глубина ящика 350мм.
3. По данному чертежу изготовить вводное устройство для ВАРИАНТА 3, III ЦТП.

Изготовить 1 компл.

					903-У-26	ЭВ	
Изм	Лист	N докум.	Подпись	Дата	Вводное устройство ЗВУ. Общий вид	Лит	Масса	Масштаб
Нач.отд		Коханевский		24.09.81				1:5
Гл.спец.отд		Коршун		24.09.81				
Рук.сект		Левин		24.09.81		Лист 1	Листов 1
Зам.рук.с		Поперно		24.09.81			
Рук.груп		Пикус		24.9.81		БЕЛГОСПРОЕКТ г. Минск	
Ст.инж		Гашихо		17.09.81			

Привязан

Инв. N

Копировал Крученок 1119-05 Формат А2

Инв. N подл. | Подпись и дата | Взам. инв. N | Инв. N дубл. | Подпись и дата

Формат	Зона	Поз.	Обозначение	Наименование	Кол.	Примеч.
				Документация		
12			ЭТ,ЭВ	Чертеж общего вида		
12			Э11	Схема электрическая соединений		
11			Э10	Таблица перечня надписей		
				Сборочные единицы		
		01		Переключатель ПБ-□		П
				$I_н$: □ А, $U_н$: 380 В	01	
		02		Трансформатор тока		
				ТК-20, □/5А	03	ТТа, ТТВ, ТТС

Привязан

Инв.N

Изм	Лист	N докум.	Подпись	Дата
Гл.спец.отд		Коршун		24.09.81
Рук.сект		Левин		24.09.81
Зам.рук.с		Паперно		24.09.81
Рук.гр.		Пикус		24.09.81
Ст.инж.		Гацихо		17.09.81

903-4-26 Э9

Вводное устройство 38У. Технические данные аппаратов

Лит.	Лист	Листов
	1	1

БЕЛГОСПРОЕКТ г. Минск

Инв.N подл. | Подпись и дата | Взамен инв.N | Инв.N дубл. | Подпись и дата

Панель	Строк	Надпи	Поз. обозначение	Место надписи	Текст	Кол.	Вид шрифта	Заготовка
		1		Табличка	1-Ввод ~380В	1		
				—"—	ТТа	1		
				—"—	ТТВ	1		
				—"—	ТТС	1		

Привязан

Инв.N

Изм	Лист	N докум.	Подпись	Дата
Гл.спец.		Коршун		24.09.81
Рук.сект.		Левин		24.09.81
Зам.рук.с.		Паперно		24.09.81
Рук.гр.		Пикус		24.09.81
Ст.инж.		Гацихо		17.09.81

903-4-26 Э10

Вводное устройство 38У. Перечень надписей

Лит.	Лист	Листов
	1	1

БЕЛГОСПРОЕКТ г. Минск

Инв.N подл. | Подпись и дата | Взамен инв.N | Инв.N дубл. | Подпись и дата

Формат	Зона	Поз.	Обозначение	Наименование	Кол.	Примеч.
				Документация		
12			Э1,Э8	Чертеж общего вида		
12			Э11	Схема электрическая соединений		
11			Э10	Таблица перечня надписей		
				Сборочные единицы		
		01		Переключатель ПБ-□		П
				$I_н$: □ А, $U_н$: 380 В	01	
		02		Трансформатор тока ТК-20, □/5А	03	ТТа, ТТВ, ТТс

Привязан

Инв.N

Изм.	Лист	N докум.	Подпись	Дата
Гл.спец.отд		Коршун		24.09.81
Рук.сект.		Левин		24.09.81
Зам.рук.с.		Паперно		24.09.81
Рук.гр.		Пикус		24.09.81
Ст.инж.		Гацихо		17.09.81

903-4-26 Э9

Вводное устройство 38У. Технические данные аппаратов

Лит.	Лист	Листов
	1	1

БЕЛГОСПРОЕКТ г. Минск

Панель	Строка	Надпись	Поз. обозначение	Место надписи	Текст	Кол.	Вид шрифта	Заготовка
		1		Табличка	1-ввод ~380В	1		
				—"—	ТТа	1		
				—"—	ТТВ	1		
				—"—	ТТс	1		

Привязан

Инв.N

Изм.	Лист	N докум.	Подпись	Дата
Гл.спец.		Коршун		24.09.81
Рук.сект.		Левин		24.09.81
Зам.рук.с.		Паперно		24.09.81
Рук.гр.		Пикус		24.09.81
Ст.инж.		Гацихо		17.09.81

903-4-26 Э10

Вводное устройство 38У. Перечень надписей

Лит.	Лист	Листов
	1	1

БЕЛГОСПРОЕКТ г. Минск

Инв.N подл. | Подпись и дата | Взам.инв.N | Инв.N дубл. | Подпись и дата

Копировал Солтысова 1119-05 Формат 12

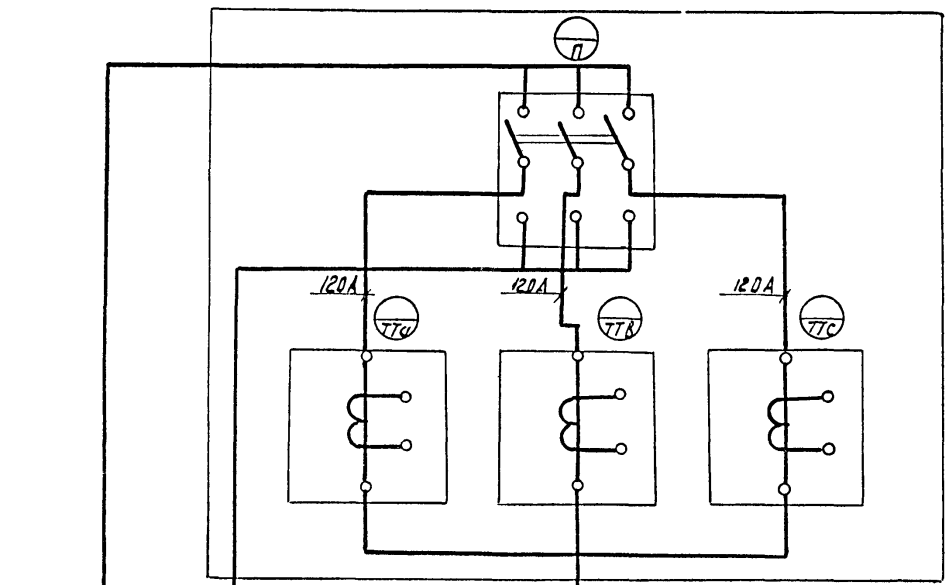

Шина нулевая
черная

Ввод №1

Ввод №2

Распределительное устройство 3ШС
АВВГ -

Привязан:

Инв. №

Изм.	Лист	N докум.	Подпись	Дата
Нач. отд.		Кохановский		24.09.81
Гл. спец. отд.		Коршун		24.09.81
Рук. сект.		Левин		24.09.81
Зам. рук. с		Паперно		24.9.81
Рук. груп.		Пукус		24.9.81
Ст. инж.		Гоцихо		17.09.81

903-4-26 ЭП

Вводное устройство 3ВУ.
Схема электрическая соединений.

Лит	Масса	Масш.

Лист 1 | Листов 1

БЕЛГОСПРОЕКТ
г. Минск

Копировал Крученок 1119-05 Формат 12

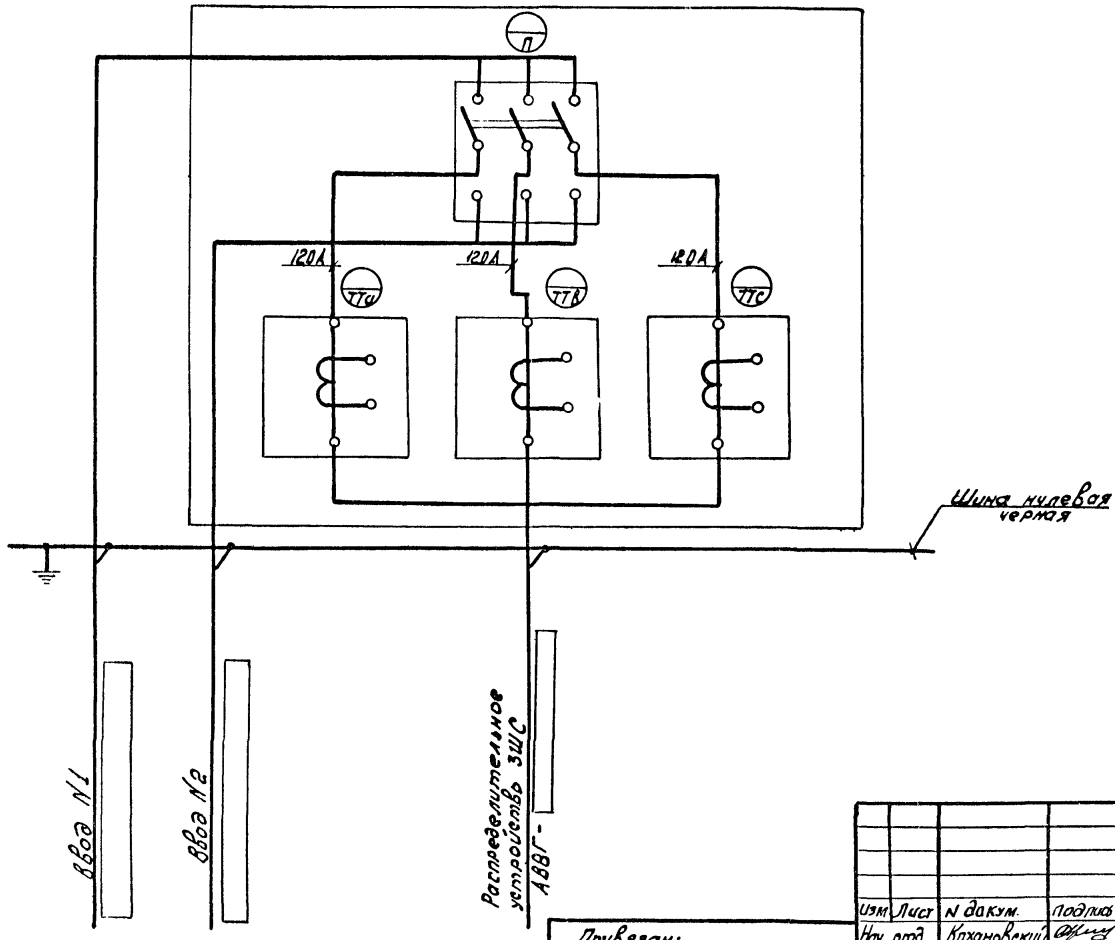

Привязан:

Инв. №

Изм.	Лист	N докум.	Подпись	Дата
Нач. отд.		Кохановский		29.09.91
Гл. спец. отд.		Каршун		24.09.91
Рук. сект.		Левин		24.09.91
Зам. рук. с		Паперно		24.09.91
Рук. груп.		Пикуе		24.09.91
Ст. инж.		Гощихо		17.09.91

903-4-26 ЭП1

Вводное устройство ЗВУ.
Схема электрическая соединений.

Лит	Масса	Масштаб

Лист 1 Листов 1

БЕЛГОСПРОЕКТ
г. Минск

Копировал Крученок 1119-05 формат 12

Инв. № подл. | Подпись и дата | Взам. инв. № | Инв. № дубл. | Подпись и дата

gost.e-ecolog.ru