ТИПОВОЙ ПРОЕКТ
816-1-74.86

ПРОФИЛАКТОРИЙ ДЛЯ ГАРАЖА НА 10 АВТОМОБИЛЕЙ С ТЕПЛОЙ СТОЯНКОЙ НА 6 АВТОМОБИЛЕЙ

КИРПИЧНЫЕ СТЕНЫ

АЛЬБОМ 1

Общая пояснительная записка.
Технология производства.
Архитектурные решения.
Конструкции железобетонные.
Конструкции металлические.
Внутренние водопровод и канализация.
Отопление и вентиляция.
Силовое электрооборудование.
Автоматизация отопления и вентиляции.
Связь и сигнализация

21003-01
Ц 5-17

gost.e-ecolog.ru

КФ ЦИТП им Б.Н. 21003-01

ЦЕНТРАЛЬНЫЙ ИНСТИТУТ ТИПОВОГО ПРОЕКТИРОВАНИЯ
ГОССТРОЯ СССР
КИЕВСКИЙ ФИЛИАЛ
г. Киев-57 ул. Эжена Потье № 12

34/3
Заказ № 6058 Инв. № 21009-01 Тираж 1400

Сдано в печать 22 8. 1986 Цена 5-17

ТИПОВОЙ ПРОЕКТ
816-1-74.86

ПРОФИЛАКТОРИЙ ДЛЯ ГАРАЖА НА 10 АВТОМОБИЛЕЙ С ТЕПЛОЙ СТОЯНКОЙ НА 6 АВТОМОБИЛЕЙ

КИРПИЧНЫЕ СТЕНЫ

АЛЬБОМ 1

СОСТАВ ПРОЕКТА

АЛЬБОМ 1 – Общая пояснительная записка.
Технология производства. Архитектурные решения. Конструкции железобетонные.
Конструкции металлические.
Внутренние водопровод и канализация.
Отопление и вентиляция
Силовое электрооборудование.
Автоматизация отопления и вентиляции.
Связь и сигнализация
АЛЬБОМ 2 – Строительные изделия (из тп 816-1-75.86)
АЛЬБОМ 3 – Задание заводу на изготовление щитов (из тп 816-1-75.86).
АЛЬБОМ 4 – Спецификации оборудования
АЛЬБОМ 5 – Нестандартизированное оборудование (из тп 816-1-79.86)
АЛЬБОМ 6 – Ведомости потребности в материалах
АЛЬБОМ 7 – Сметы

РАЗРАБОТАН
проектным институтом
„ЦИТЭПсельхозпром“
г. Иваново

УТВЕРЖДЕН
Минсельхозом СССР
приказ №62-ЭГ от 11.09.85
ВВЕДЕН В ДЕЙСТВИЕ институтом
„ЦИТЭПсельхозпром“
приказ №6 от 14.01.86

Директор института В.В.Баранов
Главный инженер проекта В.И.Глезин

Привязан

Инв. №

24009-01

Содержание альбома

Лист	Наименование	Стр.
	Общая пояснительная записка	
1	Пояснительная записка (начало)	3
2	Пояснительная записка (окончание)	4
	Технология производства	
1	Общие данные (начало)	5
2	Общие данные (окончание)	6
3	План расположения технологического оборудования на отм. 0,000	7
	Архитектурные решения	
1	Общие данные (начало)	8
2	Общие данные (продолжение)	9
3	Общие данные (окончание)	10
4	Планы на отм. 0,000 и 3,000. Фрагмент 1	11
5	Разрезы 1-1 – 3-3. Виды А; Б, В	12
6	Развертка стены в осях 2-3. Узлы 1 – 6	13
7	Фасады. Схемы расположения элементов заполнения оконных проемов	14
8	План кровли. План полов и отверстий на отм. 0,000 и 3,000. Узлы А - Г	15
	Конструкции железобетонные	
1	Общие данные (начало)	16
2	Общие данные (окончание)	17
3	Схема расположения фундаментов. Сечения	18
4	Фрагменты 1-8	19
5	Схема расположения подпольных каналов. Сечение 1-1 – 4-4	20
6	Схемы расположения плит покрытия, перекрытия, балок и опорных плит	21
7	Участки монолитные Ум 1 - Ум 3	22
8	Узлы 1-9	23
9	Осмотровая канава КО1. План. Разрезы 1-1 - 2-2	24
10	Разрезы 3-3; 4-4. Сечение 5-5 - 7-7. Узлы 1-5	25
11	Грязеотстойник ГР1	26
12	Схема армирования грязеотстойника ГР1. Сечение 1-1	27
	Конструкции металлические	
1	Общие данные (начало)	28
2-3	Общие данные (продолжение)	29-30
4	Общие данные (окончание)	31
5	Схема расположения подвесных путей. Разрезы 1-1; 2-2, Узел А	32
6	Схема расположения сетчатого ограждения. Виды А и Б	32
7	Лестница металлическая Л1, Виды 1-1 - 3-3	33
8	Стремянка СГ-23. Узлы 1; 2	33
	Внутренние водопровод и канализация	
1	Общие данные	34
2	План на отметке 0,000 и 3,000	35
3	Грязеотстойник с бензомаслоуловителем. Схемы систем В1; Т3; Т4; К1 и К3	36
ВКН	Эскизные чертежи общих видов нетиповых конструкций	37
	Отопление и вентиляция	
1	Общие данные (начало)	38
2	Общие данные (окончание)	39
3	Планы на отм 0,000 и 3,000. Разрез 1-1	40
4	Разрезы 2-2 - 6-6	41
5	Схемы систем отопления 1 и 2, индивидуального теплового пункта. Узлы 1-4	42
6	Схемы систем П1, П2, В1 - В4, ВЕ1 - ВЕ4	43
7	Установки систем П1, П2. Схема системы теплоснабжения установок П1, П2	44
ОВН-10.00	Конструкция изоляции трубопроводов. Общий вид	45
ОВН-20.00	Конструкция изоляции короба. Общий вид	45
	Силовое электрооборудование	
1	Общие данные (начало)	46
2	Общие данные (окончание)	47
3	Планы расположения силовой сети 380/220 В и оборудования на отм. 0,000 в осях 1-6 и на отм. 3.000	48
4	Расчетная схема силовой сети (ШВ, ШР-1)	49
5	Расчетная схема силовой сети (ШР-1; ШР-2)	50
6	Схема электрическая принципиальная управления задвижкой. Схема внешних проводок	51
7	Кабельный журнал	52
8	Планы расположения электрического оборудования и прокладки осветительных сетей на отм. 0.000 в осях 1-6 и на отм. 3.000.	53
ЭМН	Крепление светильника в нише. Общий вид	54
	Автоматизация отопления и вентиляции	
1	Общие данные (начало)	55
2	Общие данные (окончание)	56
3	Приточная система П1. Схема функциональная	57
4	Приточная система П2. Схема функциональная. Схема электрическая принципиальная	58
5	Индивидуальный тепловой пункт. Схема функциональная. Схема внешних проводок	59
6	Приточная система П1. Схемы электрические принципиальные регулирования, управления электродвигателем и отключения вентиляции при пожаре	60
7	Приточная система П1. Отключение вентиляции при пожаре. Схема внешних проводок	61
8	Приточная система П2. Схема внешних проводок	62
9	Приточные системы П1, П2, Отключение вентиляции при пожаре. План расположения	63
	Связь и сигнализация	
1	Общие данные	64
2	Схема соединений	65
3	План расположения сетей на отм. 0,000	66
	План расположения сетей на отм. 3,000	

Альбом 1

Типовой проект 816-1-74.86

21009-01

Копировал Леонтьева

формат А2

Альбом I

1. Общая часть

Типовой проект профилактория для гаража на 10 автомобилей с теплой стоянкой на 6 автомобилей разработан на основании плана типового проектирования Госстроя СССР на 1984-1985 гг и задания на проектирование, утвержденного Минсельхозом СССР 5 ноября 1983 г.

Типовой проект разработан для строительства в районах со следующими природно-климатическими условиями:
расчетная зимняя температура наружного воздуха минус 30°С;
нагрузка ветровая - 0,26 кПА (27 кгс/м²);
нагрузка снеговая - 0,98 кПА (100 кгс/м²);
Рельеф территории - спокойный, грунтовые воды отсутствуют; грунты непучинистые, непросадочные со следующими нормативными характеристиками: $\varphi^н$ 0,49 рад (28°); $c^н$ 2 кПА с (0,02 кгс/см²) E=14,7 мПА (150 кгс/м²); γ=1,8 т/м³.
Коэффициент безопасности по грунту Кг=1,0

2. Технология производства

2.1. Назначение

Профилакторий предназначен для технического обслуживания и текущего ремонта 10 грузовых и специальных автомобилей и 3 прицепов.

Строительство профилактория предусматривается в составе ремонтно-технической базы центральных усадеб хозяйств с парком 25 тракторов.

Производственная деятельность профилактория осуществляется в кооперации с центральной ремонтной мастерской хозяйства и специализированными предприятиями Госкомсельхозтехники.

Общий объём работ по техническому обслуживанию и ремонту автопарка составляет 3466 чел.ч.

Производственная программа по ремонтно-обслуживающим работам выполняется производственными рабочими в количестве 2 чел., из которых 1 чел. - привлекаемый водитель обслуживаемого автомобиля.

2.2. Охрана окружающей среды

Списанные машины, сборочные единицы и детали должны складироваться на специальной площадке и по мере накопления отправляться на утилизацию.

Все сточные воды отводятся в поселковые сети канализации и далее на очистные сооружения полной биологической очистки. Производственные сточные воды, содержащие значительные загрязнения по нефтепродуктам и взвешенным веществам, перед сбросом в наружные сети канализации проходят местную очистку в грязеотстойнике с бензомаслоуловителем.

Источником загрязнения атмосферного воздуха являются вентиляционные выбросы, содержащие окись углерода, окислы азота альдегиды, аэрозоли свинца.

Обеспечение допустимых концентраций вредностей в приземном слое предусматривается расчет рассеивания их в атмосфере воздуха.

При привязке проекта надлежит проверить расчетом обеспечение рассеивания с учетом местных условий и фоновой концентрации аналогичных вредностей.

3. Архитектурно-строительные решения

3.1. Объемно-планировочное решение

Здание профилактория для гаража с теплой стоянкой прямоугольное в плане с размерами в осях 12×30,28 м, со встроенными бытовыми помещениями. Высота до низа несущих конструкций - 5,4 м, в помещении хранения автомобилей - 3,6 м.

Степень огнестойкости II.

3.2. Противопожарные мероприятия

Для обеспечения успешной эвакуации автомобилей из помещений хранения участка технического обслуживания и ремонта автомобилей, в случае пожара, руководством хозяйства (колхоза, совхоза) должна быть разработана Специальная инструкция и план эвакуации, в которой предусмотрено наличие необходимого количества тросов для буксировки ключей от систем зажигания двигателей и места их хранения.

Инструкция и план должны быть согласованы с местными органами государственного пожарного надзора и объявлена всему водительскому составу. Не реже одного раза в год должна проводиться учебная тренировка по эвакуации автомобилей на случай пожара.

Все производственные и вспомогательные помещения должны быть обеспечены первичными средствами пожаротушения: пенными огнетушителями, ящиками с песком и совковыми лопатами, согласно норм положенности предусмотренными „Типовыми правилами пожарной безопасности для объектов сельскохозяйственного производства"

Строительство профилактория для гаража на 10 автомобилей с теплой стоянкой на 6 автомобилей должно предусматриваться не далее 2 км от расположения пожарного депо.

Венткамеры и воздуховоды выполнены из негорючих материалов.

Для помещений категории В предусмотрено автоматическое отключение систем вентиляции при возникновении пожара.

Вытяжной вентилятор от шкафа для зарядки аккумуляторов принят в искрозащищенном исполнении, а электродвигатель во взрывозащищенном исполнении.

Вытяжной воздуховод от шкафа для зарядки аккумуляторов и вытяжной вентилятор должны быть заземлены в соответствии с требованиями ПУЭ.

Трубопроводы для помещений категории В покрыты стеклотканью.

4 Водоснабжение и канализация

4.1. Водоснабжение

Водоснабжение гаража решается от сетей хозяйственно-питьевого производственно-противопожарного водопровода поселка. Качество воды должно удовлетворять требованиями ГОСТ 2874-82 „Вода питьевая." Расчетный расход воды составляет 1,09 м³/сут; 0,54 м³/ч; 0,16 л/с в том числе на бытовые нужды - 0,5 м³/сут; 0,4 м³/ч; 0,16 л/с

Внутреннее пожаротушение решается двумя струями от пожарных кранов, комплектуемых пожарными рукавами длиной 20 м. Расчетный расход воды на внутреннее пожаротушение - 5,2 л/с. Потребный напор на вводе в здание - 9 м, при пожаре - 19 м.

Для учета расхода воды предусматривается установка водомера. Обводная линия служит для пропуска пожарного расхода воды. Нормальное положение задвижки „Закрыто". Открытие задвижки на обводной линии предусматривается дистанционное, от каждого из пожарных кранов. Наружное пожаротушение здания должно решаться от наружной водопроводной сети. Расчетный расход воды 10 л/с.

Горячее водоснабжение гаража - централизованное, расчетный расход воды на бытовые нужды составляет 0,45 м³/сут; 0,37 м³/ч; 0,12 л/с. На технологические нужды подача горячей воды не предусматривается Потребный напор на вводе в здание - 10 м.

4.2. Канализация

Сброс бытовых и производственных сточных вод предусматривается в одноименные сети канализации.

Производственные сточные воды перед сбросом в наружные сети канализации проходят очистку в грязеотстойнике с бензомаслоуловителем.

Грязеотстойник оборудуется волокнистым фильтром

В качестве заполнителя могут быть использованы: древесная стружка, стекловолокно,

21009-01

Привязан

Инв.№ подл. | Подп. и дата | Взам. инв.№

Нач. отд. ТМ	Виноградов			
Нач. отд. ЭЛ	Тигай			
Нач. отд. ВК	Шлапкин			
Нач. отд. ОВ	Польгин			
Нач. отд. ЭТ	Кутин			
ГИП	Глезин			
Н. контр.	Антонычева			

ТП 816-1-74.86 ПЗ

Общая пояснительная записка

Стадия	Лист	Листов
Р	1	2

ЦИТЭПсельхозпром г. Иваново

Копировал Леонтьева

Формат А2

активированный уголь, вспученный вермикулит, сипрон и др. Материал заполнителя и метод его регенерации уточняется при привязке. Расчетный расход сточных вод составляет:

бытовых – 1,35 м³/сут; 0,77 м³/ч; 2,65 л/с;

производственных – 0,24 м³/сут; 0,24 м³/ч; 1,0 л/с.

5. Отопление и вентиляция

5.1. Отопление

Данные о расходах тепла указаны на листе ОВ-2.

Удельный часовой расход тепла на отопление 1 м² общей площади профилактория для гаража на 10 автомобилей составляет 0,19 кВт (165 ккал/ч).

Теплоснабжение профилактория предусмотрено от наружных тепловых сетей.

Теплоноситель – вода с температурой 95-70°С.

Отопление в помещениях профилактория рассчитано на поддержание внутренней температуры 16°С, в помещении для хранения автомобилей – на 5°С, в бытовых помещениях согласно СНиП II-92-76 „Вспомогательные здания и помещения промышленных предприятий."

Схемой индивидуального теплового пункта предусмотрен учет расхода теплоносителя, контроль температуры и давления.

Необходимость установки приборов автоматического регулирования определяется при привязке проекта в соответствии с типовыми проектными решениями 903-04-13 альбом 1, 2.

Автоматизированные индивидуальные тепловые пункты (ИТП) зданий жилищно-гражданского и производственного назначения.

Перепад давления на вводе тепловых сетей должен быть не менее 21000 Па (2100 кгс/м²).

5.2. Вентиляция

Вентиляция помещений профилактория запроектирована приточно-вытяжная с механическим и естественным побуждением.

Расчет воздухообмена помещения для хранения автомобилей принят из условия выезда и въезда 6 автомобилей в час по технологическому заданию.

Удаление вредностей выхлопных газов из помещения для хранения автомобилей осуществляется вытяжным крышным вентилятором, а из помещения технического обслуживания и ремонта – вытяжным крышным вентилятором и через гибкий шланг с трубой при регулировке двигателя автомобиля. Для локализации вредностей предусмотрены местные отсосы от вытяжного шкафа и панелей.

Количество воздуха, подаваемого приточными системами, компенсирует вытяжку и обеспечивает поддержание требуемых условий воздушной среды.

Работа приточной системы П2 предусмотрена во время выезда и въезда автомобилей и обеспечивает тепло на обогрев въезжающих машин и на нагрев, врывающегося через открытые ворота воздуха.

Работа приточной системы П1 предусмотрена в течение рабочего времени. Работа приточной системы П1 компенсирует теплопотери участка технического обслуживания и ремонта от 5 до 16°С, тепло на обогрев въезжающей машины и на нагрев врывающегося через открытые ворота воздуха.

Обслуживание вытяжных систем В1-В4 производится с передвижной лестницы.

Ремонт вентоборудования производится штатными слесарями хозяйства.

6 Силовое электрооборудование

Электроснабжение осуществляется от внешних сетей напряжением 380/220 В по воздушному вводу.

Электроприемники по надежности электроснабжения относятся к потребителям III категории.

Установленная мощность силового электрооборудования и электроосвещения составляет 28,14 кВт.

Расчетная мощность – 12,1 кВт.

Годовой расход электроэнергии 13,31 кВт ч.

7. Автоматизация отопления и вентиляции

Разделом предусматривается автоматизация приточных систем П1, П2, оснащение контрольно-измерительными приборами индивидуального теплового пункта. Согласно СНиП II-33-75 ч.II гл.33 предусмотрено централизованное отключение при возникновении пожара систем вентиляции, обслуживающих помещения с производствами категории В.

8 Связь и сигнализация

Телефонизация и радиофикация предусматриваются от наружных сетей по кабельному вводу.

Пожарная сигнализация выполнена на основании требований СНиП II-93-14 „Предприятия по обслуживанию автомобилей."

9. Молниезащита

Согласно „Инструкции по проектированию и устройству молниезащиты зданий и сооружений" СН 305-77. Здание профилактория молниезащите не подлежит. (так как по расчёту N=0,051, что при n=12 ниже 0,1 по таблице 1 п.4)

Основные технико-экономические показатели

№	Наименование показателей	Ед. изм.	Проект
1	Количество автомобилей	ед.	10
2	Численность работающих	чел.	12
	в том числе: рабочих	то же	1
	водителей	"	11
3	Общая площадь	м²	382,38
	Площадь застройки	м²	389,47
	Строительный объем	м³	2153,8
4	Общая сметная стоимость	тыс.руб.	55,25
	в том числе:	то же	
	строительно-монтажных работ	"	47,07
	оборудования	"	8,18
	Сметная стоимость на 1 автомобиль	"	5,525
	Сметная стоимость строительно-монтажных работ на 1м² общей площади	руб.	123,10
5	Расход тепла	ккал/час	236050
6	Потребная мощность	кВт	13,3
7	Расход воды	м³/сут	1,54
8	Расход стоков	то же	1,59
9	Трудозатраты построечные	чел.-дн.	927,92
	на 1м³ здания	то же	0,43
	на 1 млн. руб строительно-монтажных работ	тыс.чел-дн	19,71
10	Расход основных строительных материалов		
	цемент	т	62,02
	сталь	т	11,98
	кирпич	тыс. шт.	113,7
	лесоматериалы	м³	13,59
11	На расчетную единицу (1 автомобиль)		
	цемент	т	5,202
	сталь	т	1,2
	кирпич	тыс. шт.	11,37
	на 1 млн. руб строительно-монтажных работ		
	цемент	т	1105,2
	сталь	т	254,9
	кирпич	тыс.шт.	2415,6
	лесоматериалы	м³	289,2

Альбом 1

Инв. № подл. | Подп. и дата | Взам. инв. №

Альбом 1

Ведомость рабочих чертежей основного комплекта

Лист	Наименование	Примечание
1	Общие данные. (начало)	
2	Общие данные. (окончание)	
3	План расположения технологического оборудования на отм. 0.000	

Ведомость основных комплектов рабочих чертежей

Обозначение	Наименование	Примечание
-ТХ	Технология производства	
-АР	Архитектурные решения	
-КЖ	Конструкции железобетонные	
-КМ	Конструкции металлические	
-ВК	Внутренние водопровод и канализация	
-ОВ	Отопление и вентиляция	
-ЭМ	Силовое электрооборудование	
-АОВ	Автоматизация отопления и вентиляции	
-СС	Связь и сигнализация	

Ведомость ссылочных и прилагаемых документов

Обозначение	Наименование	Примечание
	Ссылочные документы	
5.800-1	Чертежи оборудования и оснастки для ремонта сельскохозяйственной техники	
Выпуск 1	Верстаки	
0103	Верстак для ремонта шин	
Выпуск 3	Шкафы, лари, ящики, подставки	
0202	Шкаф для инструмента и монтажных принадлежностей	
0207	Шкаф для хранения электролита	
0304	Ящик для песка	
0305	Подставка под оборудование	
0314	Ларь для обтирочных материалов	
Выпуск 4	Стеллажи	
0403	Секция стеллажа	
0404	Секция стеллажа	
0405	Секция стеллажа	
	Прилагаемые документы	
-ТХ.СО	Спецификация оборудования	

1. Назначение профилактория

Профилакторий предназначен для проведения технических обслуживаний (ТО-1 и ТО-2), диагностики и текущего ремонта (ТР) автомобилей. Межсменное хранение автомобилей и прицепов предусматривается в отапливаемом помещении и на открытых площадках.

Производственная деятельность профилактория осуществляется в кооперации с центральной ремонтной мастерской хозяйства.

2. Производственная программа

Состав парка профилактория и объём работ по техническому обслуживанию и текущему ремонту приведены в таблице 1.

Трудоёмкости технического обслуживания и текущего ремонта приняты согласно „временным нормативам для планирования объёмов работ по техническому обслуживанию и ремонту машин и оборудования, используемых в сельском хозяйстве на 1981-1985 гг. Москва 1980 г.

Таблица 1

Марка автомобилей	Кол.	Пробег, тыс. км	Трудоемкость ТО		Трудоемкость ТР	
			суммарная трудоемк. чел.ч/1000 км пробега	суммарная трудоемкость, чел. ч	суммарная трудоемкость чел.ч/1000 км пробега	суммарная трудоемкость чел.ч
ЗИЛ-130	2	40	4,6	368	10,4	832,0
ГАЗ-52-04	3	40	4,3	516	8,6	1032,0
ГАЗ-53А	2	40	4,4	352	9,6	768,0
ЗИЛ-ММЗ-555	1	40	7,7	308	12,0	480,0
Специальные ЗИЛ/ГАЗ	1	40	4,6	184	10,4	416,0
УАЗ-469	1		3,7	148	13,0	520,0
Итого:	10					
Прицепы	3		2,2	264	3,1	372,0
Всего:	13			2140		4420
30 % от суммарной трудоёмкости ТР - 1326						
Общая трудоёмкость - 3466 чел.ч						

3. Режим работы и штаты

Режим работы профилактория - односменный при 41 часовой рабочей неделе и 306 рабочих днях в году.

Штаты приведены в таблице 2.

Младший обслуживающий персонал входит в штаты ремонтно-технической базы хозяйства.

Типовой проект разработан в соответствии с действующими нормами и правилами и предусматривает мероприятия, обеспечивающие взрывную, взрывопожарную и пожарную безопасность при эксплуатации здания.

Главный инженер проекта В.И Глезин

Инв. № подл. | Подп. и дата | Взам. инв. №

Привязан			
Инв. №			
Гл. инж.	Верхоглядов		5.11.85
Рук. гр.	Селиверстов		
Гл. спец.	Грековацкий		5.11.85
Нач. отд.	Виноградов		1.11.85
Н. контр.	Антонычева		11.11.85
ГИП	Глезин		

ТП 816-1-74.86 -ТХ

Профилакторий для гаража на 10 автомобилей с теплой стоянкой на 6 автомобилей	Стадия	Лист	Листов
	Р	1	3
Общие данные (Сначала)	ЦИТЭПсельхозпром г. Иваново		

21009-01

5

Копировал Леонтьева Формат А2

Альбом I

Таблица 2

Наименование	Кол.	Годовой фонд времени, ч	Группа производственного процесса
1. Слесарь по ремонту автомобилей, в том числе привлекаемые водители	2 1	1840	IB IB
Итого:	2		
2. Водители	11		

4. Производственный процесс

Перед установкой на хранение автомобили и прицепы, возвратившиеся из рейсов, подвергаются наружной мойке на специальной площадке производственной базы.

Шесть автомобилей устанавливаются в помещении хранения, остальные автомобили и прицепы на открытых площадках. Площадка для хранения автомобилей оборудуется устройством для обогрева двигателей в холодное время года от сети производственной базы.

Ежедневное техническое обслуживание проводится водителями на местах стоянки подвижного состава.

ТО-1 и ТО-2 проводятся по графику, ТР - по потребности. Для проведения этих работ в здании профилактория предусмотрен участок технического обслуживания и ремонта автомобилей с универсальным постом для ТО-1, ТО-2 и ТР. Пост оборудован осмотровой канавой с гидравлическим подъемником.

Диагностика автомобилей проводится перед проведением ТО-1 и ТО-2 на том же посту с помощью переносных диагностических приборов.

Текущий ремонт автомобилей проводится агрегатным методом. В профилактории выполняются работы по смене агрегатов, узлов и отдельных деталей, а также регулировочные, крепежные и разборочно-сборочные работы. Трудоёмкость перечисленных работ принята в размере 30% от трудоёмкости ТР. Остальные 70% работ выполняются в центральной ремонтной мастерской хозяйства.

Капитальный ремонт автомобилей производится на специализированных ремонтных предприятиях Госкомсельхозтехники.

Профилакторий оснащён современным технологическим оборудованием согласно „Таблицы оборудования и оснастки гаражей с профилакториями колхозов и совхозов", утвержденному Главным управлением механизации и электрификации сельского хозяйства МСХ СССР 10 июня 1983 г.

5. Мероприятия по организации приема, хранения и выдачи свежих и отработанных нефтепродуктов

Сбор и хранение отработанных нефтепродуктов осуществляется согласно требованиям ГОСТ 21046-81 „Нефтепродукты отработанные" раздельно по группам:
- ММО - масла моторные отработанные;
- СНО - смесь нефтепродуктов отработанных.

Сбор отработанных масел осуществляется в 20-ти литровые канистры и по мере заполнения их отправляют на центральный пункт сбора отработанных нефтепродуктов.

Годовой сбор отработанных масел составляет: ММО - 630 кг; СНО - 280 кг.

Заправка машин свежими маслами осуществляется от передвижной установки для смазки и заправки 03-9902.

6. Техника безопасности и охрана труда

Безопасные условия труда работающих обеспечиваются принятыми в проекте объёмно-планировочными и конструктивными решениями здания, организацией технологического процесса, системами вентиляции, отопления и освещения.

В холодное время года в помещениях профилактория поддерживается температура заданная действующими нормами.

Осмотровая канава оборудована колесоотбойными брусами, основным сходом и запасным выходом, вентиляцией, электрическим освещением - стационарным и с помощью переносных ламп.

Зарядка аккумуляторов производится в вытяжном шкафу.

Для перемещения тяжеловесных грузов на участке технического обслуживания и ремонта предусмотрен подвесной кран грузоподъёмностью 1,0 т.

Мойка автомобилей, прицепов, их узлов и деталей проводится пожаровзрывобезопасными нетоксичными жидкостями.

Хранение автомобилей перевозящих пожаровзрывоопасные и фекальные жидкости предусматривается на открытых площадках.

Проектом учтены „Правила техники безопасности при выполнении ремонтных работ в государственных предприятиях и организациях Министерства сельского хозяйства СССР и колхозах"; утвержденные Министерством сельского хозяйства СССР и ЦК профсоюза рабочих и служащих сельского хозяйства и заготовок 8 июля 1970 г, а так же „Типовых правил пожарной безопасности для объектов сельскохозяйственного производства," 1976 г.

Инв. № подл. | Подп. и дата | Взам. инв. №

21009-01

Привязан

Инв. №

Гл. инж.	Верхоглядова		5.11.85	ТП 816-1-74.86-ТХ	
Рук. гр.	Селиверстов				
Гл. спец.	Горохвацкий		5.11.85		
Нач. отд.	Виноградов		5.11.85		
Н. контр.	Антонычева		5.11.85		
ГИП	Глезин			Профилакторий для гаража на 10 автомобилей с теплой стоянкой на 6 автомобилей	Стадия: Р; Лист: 2; Листов:
				Общие данные (окончание)	ЦИТП сельхозпром г. Иваново

Альбом 1

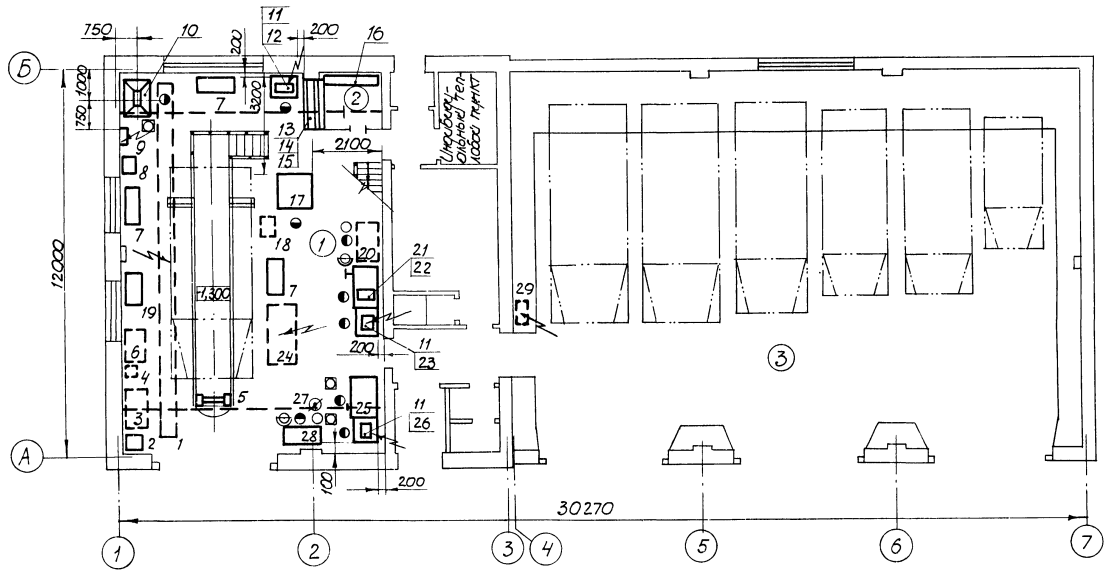

Экспликация помещений

Номер по плану	Наименование	Категория производств по взрывной, взрывопожарной и пожарной опасности
1	Участок технического обслуживания и ремонта автомобилей	В
2	Кладовая запасных частей и инструмента	В
3	Помещение хранения автомобилей	В

Условные обозначения:

- передвижное оборудование
- подвод холодной воды
- местный вентиляционный отсос
- рабочее место
- подвод электроэнергии
- отвод в канализацию

Категория производств принята в соответствии с „Перечнем производств по взрывной, взрывопожарной и пожарной опасности для предприятий МСХ СССР," утвержденным Министерством сельского хозяйства СССР 13.05.81г.

7

21009-01

Ст. инж.	Верхоглядова		5.11.85
Рук. гр.	Селиверстов		
Гл. спец.	Гороховацкий		5.11.85
Нач. отд.	Виноградов		5.11.85
Н. контр.	Антонычева		10.11.85
ГИП	Глезин		

ТП 816-1-74.86 -ТХ

Привязан

Инв. №

Продукторий для гаража на 10 автомобилей с теплой стоянкой на 6 автомобилей

План расположения технологического оборудования на отм. 0,000

Стадия	Лист	Листов
Р	3	

ЦИТЭП сельхозпром г. Иваново

Копировал Сорокина

Формат А2

Инв. № подл.	Подп. и дата	Взам. инв. №	
Ст. спец. тех. отд.	Шиконда		Нач. отд. Э.Т. Кутин
Нач. отд. ТЭП	Тигай		Гл. спец. тех. отд. Загоровский
Нач. отд. ТТ	Польгин		
Нач. отд. В.К.	Шляпкин		

Альбом

Ведомость рабочих чертежей основного комплекта

Лист	Наименование	Примечание
1	Общие данные (начало)	
2	Общие данные (продолжение)	
3	Общие данные (окончание)	
4	Планы на отм. 0,000 и 3,000. Фрагмент 1	
5	Разрезы 1-1 –3-3. Виды А, Б, В	
6	Развертка стены в осях 2-3. Узлы 1-6	
7	Фасады. Схемы расположения элементов заполнения оконных проемов	
8	План кровли. Планы полов и отверстий на отм. 0,000 и 3,000. Узлы А-Г	

Ведомость ссылочных и прилагаемых документов

Обозначение	Наименование	Примеч.
	Ссылочные документы	
ГОСТ 8484-82	Плиты подоконные железобетонные для производственных зданий. Конструкция и размеры	
ГОСТ 12506-81	Окна деревянные для производственных зданий. Типы, конструкция и размеры	
ГОСТ 14624-84	Двери деревянные для производственных зданий. Типы, конструкция и размеры	
1.136-10	Двери деревянные внутренние для жилых и общественных зданий по ГОСТ 6629-74	
1.138-10 Выпуск 1	Перемычки железобетонные для зданий с кирпичными стенами: - перемычки брусковые	
КЭ-01-58 Выпуск 2	Сборные железобетонные обвязочные балки и перемычки для промышленных зданий: - перемычки	
1.400-15 Выпуск 1	Унифицированные закладные изделия железобетонных конструкций для крепления технологических коммуникаций и устройств: - рабочие чертеже унифицированных закладных изделий	
1.435.9-17 Выпуск 2	Ворота распашные: - ворота и панели типа „Сэндвич." Рабочие чертежи	
1.479.5-1	Шкафы деревянные для хранения одежды в санитарно-бытовых помещениях промышленных предприятий	
2.436-14 Выпуск 1	Узлы окон с деревянными переплетами по ГОСТ 12506-81: - рабочие чертежи	
2.460-15 Выпуск 1	Типовые узлы покрытий промышленных зданий в местах установки крышных вентиляторов: - рабочие чертежи типовых узлов	
2.460-18 Выпуск 1 Выпуск 3	Узлы покрытий одноэтажных производственных зданий с рулонными кровлями и железобетонными плитами: - узлы при уклонах кровель до 10% Рабочие чертежи - изделия. Рабочие чертежи	
2.430-3 Выпуск 2	Типовые архитектурно-строительные детали промышленных зданий с кирпичными стенами ТДА: - Детали парапетов, карнизов и стен в местах перепада высот	
- АР ВМ	Прилагаемые документы Ведомость потребности в материалах	

Типовой проект разработан в соответствии с действующими нормами и правилами и предусматривает мероприятия, обеспечивающие взрывную, взрывопожарную и пожарную безопасность при эксплуатации здания.

Главный инженер проекта В.И. Глезин

Инв.№подл. | Подп. и дата | Взам.инв.№

8

21009-01

Привязан			
Инв.№			
Рук.гр.	Вылгина		ТП 816-1-74.86 АР
Гл.спец.	Лилипчук		
Нач.отд.	Тигай		
ГИП	Глезин		
Н.контр.	Антомычева		

Профилакторий для гаража на 100 автомобилей с теплой стоянкой на 50 автомобилей	Стадия	Лист	Листов
	Р	1	8
Общие данные (начало)	Цитэпсельхозпром г. Иваново		

Копировал Иванова Формат А2

Альбом I

Ведомость спецификаций

Лист	Наименование	Примечание
5	Спецификация элементов заполнения проемов ворот и дверей, гардеробного оборудования, перемычек	
6	Спецификация изделий и материалов к узлам	
7	Спецификация к схемам расположения элементов заполнения оконных проемов	

1. Кладку кирпичных стен с наружной стороны выполнить с расшивкой швов. Перегородки и наружные стены с внутренней стороны в производственных помещениях выполнить в подрезку швов, в бытовых помещениях выполнить в пусташовку.
2. Внутренняя отделка помещений приведена в ведомости отделки помещений.
3. Дверные откосы оштукатурить цементным раствором и окрасить известковой краской.
4. Столярные изделия загрунтовать горячей олифой и окрасить масляной краской 2 раза.
5. Двери в помещениях с категорией производства В обить кровельной сталью в замок по асбестовому картону с уплотнением в притворах.
6. Монтажные и соединительные элементы должны быть покрыты антикоррозионным металлизационным слоем (цинком) толщиной 0,12-0,15 мм.
7. Сварные швы и участки изделий с нарушенным в результате сварки защитным покрытием, должны быть дополнительно металлизированы.
8. Металлоконструкции открытые покрыть масляной краской 2 раза.

9. Бытовые помещения разработаны в соответствии со СНиП II-92-76. Состав бытовых помещений приведен в экспликации помещений.

Группа производственного процесса	Общее количество работающих	ИТР	Шкафы гардеробные ДД-33,2	Шкафы гардеробные ДД-33,3	Душевые сетки	Умывальники	Унитазы	Примечание
1в	12	1	4	2	0,42	0,3		
Итого	12	1	4	2	1	1	1	

10. Проектом предусмотрено производство строительно-монтажных работ в летних условиях в соответствии с действующими нормативными документами по производству работ.
Устройство монолитных фундаментов должно выполняться в соответствии со СНиП III-15-76 „Бетонные и железобетонные конструкции монолитные".
Монтаж сборных железобетонных конструкций должен производиться в соответствии со СНиП III-16-80„Бетонные и железобетонные конструкции сборные".
Монтаж стальных конструкций выполнять в соответствии со СНиП III-18-75 „Металлические конструкции."
Кладку стен выполнять в соответствии со СНиП III-17-78 „Каменные конструкции".
Кровельные работы выполнить в соответствии со СНиП III 20-74„Кровли, гидроизоляция, пароизоляция и теплоизоляция".
Работы по устройству полов должны производиться в соответствии со СНиП III-В.14-72 „Полы. Правила производства и приемки работ."
Антикоррозионную защиту конструкций выполнять в соответствии со СНиП II-28-73 „Защита строительных конструкций от коррозии."
Производство работ выполнять в соответствии со СНиП III-4-80„Техника безопасности в строительстве.

При выполнении строительно-монтажных работ необходимо установить контроль за выполнением правил пожарной безопасности в строительстве.
11. При производстве всех видов работ в зимних условиях руководствоваться требованиями соответствующих разделов СНиП II-22-81; СНиП III-15-76; СНиП III-17-78; СНиП III-16-80; СНиП III-20-74.
12. Проектная организация, производящая привязку, должна в соответствии с местными климатическими условиями внести в чертежи данного типового проекта необходимые коррективы и дополнения.
13. Производство работ в зимних условиях по чертежам, не имеющих коррективов, не допускается. Все работы должны вестись в соответствии с „Проектом производства работ в зимних условиях".
Лица, отвечающие за производство работ в зимнее время, должны быть ознакомлены с требованиями перечисленных СНиП и дополнительными указаниями организации, выполнившей привязку проекта к местным условиям.
Также необходимо соблюдение следующих мероприятий согласно СНиП II-22-81:
- Выполнение зимней кладки предусматривать на растворах не ниже марки 50, с противоморозными химическими добавками, не вызывающими коррозии материалов кладки и твердеющих на морозе без обогрева;
- не допускается непосредственный контакт растворов с химическими добавками с оцинкованными закладными деталями без предварительной защиты их протекторными покрытиями;
- вид химической добавки указывается в конкретном проекте при привязке;
- при привязке проекта для производства работ в зимних условиях, привязывающей организации необходимо выполнить дополнительный расчет кирпичных стен с учетом п. п. 7.2; 7,4; 7,5; СНиП II-22-81.
14. В проекте производства работ на возведение кирпичных стен в зимних условиях должны быть приведены мероприятия, обеспечивающие устойчивость положения стен согласно СНиП III-17-78.

9

21009-01

Рук. гр.	Выглина		ТП 816-1-74.86 -АР
Гл. спец.	Тилипчук		
Нач. отд.	Тугай		
ГИП	Глезин		
Н. контр.	Антоничева		Профилакторий для гаража на 10 автомобилей с теплой стоянкой на 6 автомобилей

Стадия	Лист	Листов
Р	2	

Общие данные (продолжение)

ЦИТЭПсельхозпром г. Иваново

Привязан

Инв. №

Инв. № подл. | Подп. и дата | Взам. инв. №

Формат А2

Альбом I

Ведомость отделки помещений

Площадь, м²

Наименование или номер помещения	Потолок		Стены или перегородки		Низ стен или перегородок (панель)			Примечание
	Площадь	Вид отделки	Площадь	Вид отделки	Площадь	Вид отделки	Высота, мм	
1; 2; 3; 7; 8; 9	336,86	Затирка швов. Окраска известковой краской	88,50 673,85	Штукатурка. Окраска известковой краской				Штукатурка в помещении венткамер в воздухозаборе
4	15,04	Затирка швов. Окраска клеевой краской	40,75 18,11	Штукатурка. Окраска клеевой краской	22,64	Окраска масляной краской	1500	
6; 5	5,04	Затирка швов. Окраска масляной краской	38,40 21,33	Штукатурка. Окраска клеевой краской	7,28 14,05	Плитки керамические ГОСТ 6141-82	1800 1500	В душевых панель на Н=1800 мм Востальных помещениях Н=1500 мм
10; 11; 12	17,52	Затирка швов. Улучшенная окраска клеевой краской	88,24 39,22	Штукатурка. Улучшенная окраска клеевой краской	49,02	Окраска масляной краской	1500	

Состав кровли:

1. Слой гравия крупностью 5–10 мм ГОСТ 8268-82 втопленный в горячую битумную мастику МБК-Г-65А (МБК-Г-55) ГОСТ 2889-80
2. 1 слой рубероида марки РКК-350Б ГОСТ 10923-82 на битумной мастике марки МБК-Г-65 ГОСТ 2889-80
3. 3 слоя рубероида марки РПП-300А ГОСТ 10923-82 на битумной мастике марки МБК-Г-65 ГОСТ 2889-80.
4. Огрунтовка-раствор битума марки БН-V В керосине в соотношении (по массе) 1:2
5. Стяжка из цементно-песчаного раствора марки 50 толщиной 15 мм.
6. Бетон ячеистый марки Б с объемной массой $\gamma = 400$ кг/м³ ГОСТ 5742-76, толщину слоя см. лист 5 разрезы 1-1 и 2-2

Инв.№ подл. | Подп. и дата | Взам.инв.№

10

21009-01

Инженер	Сырова		ТП 816-1-74.86 -ДР	
Рук.гр.	Былгина			
Гл.спец.	Кимличук			
Нач.отд.	Тигай			
ГИП	Глезин			
Н.контр.	Антонычева		Профилакторий для гаража на 10 автомобилей с теплой стоянкой на 6 автомобилей	Стадия: Р; Лист: 3; Листов:
Привязан			Общие данные (окончание)	ЦИТЭПсельхозпром г. Иваново

Инв.№

Копировал Сорокина

Формат А2

Альбом 1

План на отм. 0,000

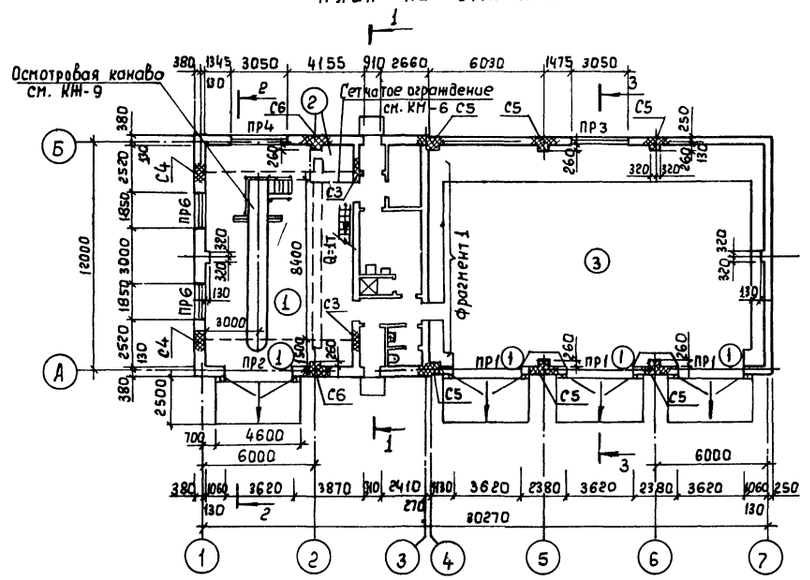

План на отм. 3,000

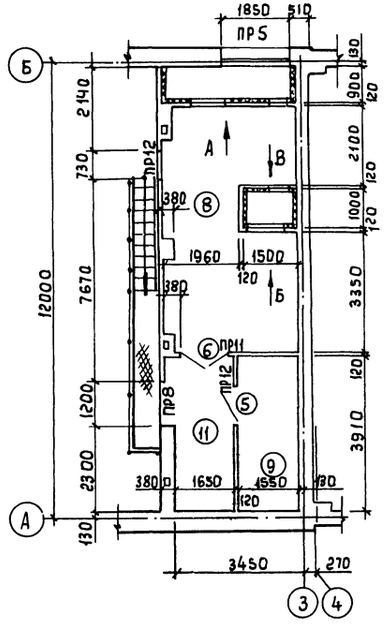

Фрагмент 1

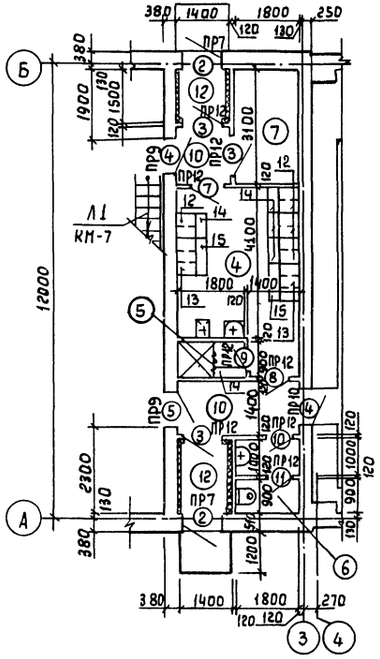

Ведомость проемов ворот и дверей

Марка, поз.	Размеры проема в кладке, мм
1	3620×3600
2	910×2070
3-5	910×1870
6	1310×2070
7-8	810×2070
9-11	710×2070

Экспликация помещений

Номер по плану	Наименование	Площадь, м²	Категория производства по взрывной, взрыво-пожарной и пожарной опасности
1	Участок технического обслуживания и ремонта автомобилей	90,88	В
2	Кладовая запчастей и инструмента	4,61	В
3	Помещение для хранения автомобилей	208,95	В
4	Гардероб	15,04	
5	Душевая	1,62	
6	Уборная	3,42	
7	Индивидуальный тепловой пункт	5,58	Д
8	Венткамера приточная	28,11	Д
9	Электрощитовая	6,06	Д
10;11	Коридор	12,73	
12	Тамбур	4,79	

1. Наружные и внутренние стены выполнять из кирпича КР75/1650/25 ГОСТ 530-80 на цементном растворе марки 25, пилястры и перегородки выполнять из кирпича КР75/1650/25 ГОСТ 530-80 на цементном растворе марки 50.
2. При кладке кирпичных стен и перегородок в дверных проемах заложить антисептированные деревянные пробки не менее двух с каждой стороны. Расположение деревянных пробок в оконных проемах см. лист 7.
3. Участок кладки, расположенный в пределах 1 м ниже опорной плиты, следует армировать через три ряда кладки сетками согласно данного чертежа. Сетки учтены в спецификации на листе 6.
4. Разрезы 1-1 - 3-3 и виды А;Б;В даны на листе 5.
5. Ведомость перемычек, а также спецификация элементов заполнения проемов ворот и дверей, гардеробного оборудования, перемычек приведены на листе 5.
6. При кладке стен заложить кронштейны. Привязку в плане, отметки по высоте и спецификацию см. комплект ОВ.

11

21009-01

Ст. инж.	Чепушанова		ТП 816-1-74.86-АР
Рук. гр.	Вылгина		
Гл. спец.	Пилипчук		
Нач. отд.	Титай		
ГИП	Глезин		
Н. контр.	Антонычева		Профилакторий для гаража на 10 автомобилей с теплой стоянкой на 6 автомобилей

Стадия	Лист	Листов
Р	4	

Планы на отм. 0,000 и 3,000. Фрагмент 1

ЦИТЭП сельхозпром г. Иваново

Привязан

Инв. №

Инв. № подл. | Подп. и дата | Взам. инв. №

Нач. отд. ТХ Виноградов | Нач. отд. ОВ Ильгин | Нач. отд. ВК Шляпкин | Нач. отд. ЭТ Кутин

Новиков | Шадхалов | Загоровский

Копирова Леонтьева.

Формат А2

Альбом 1

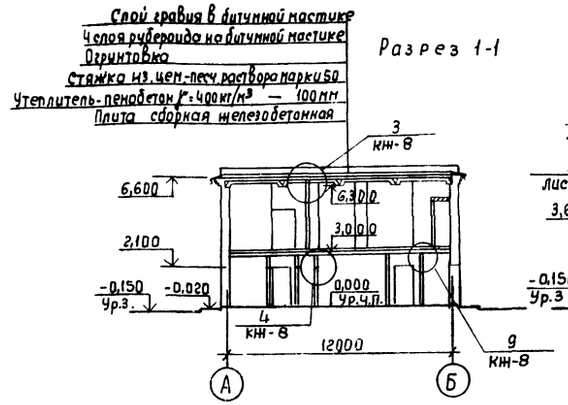

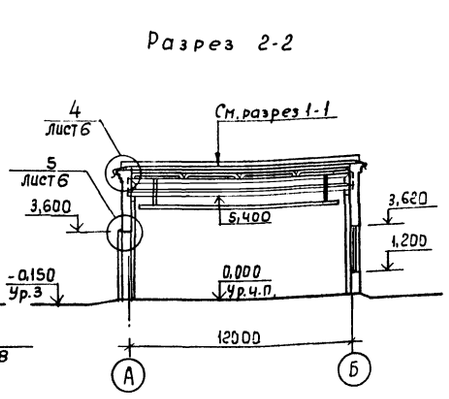

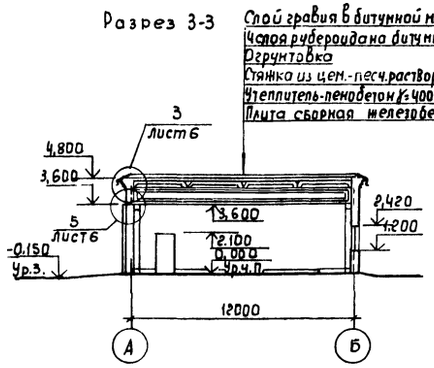

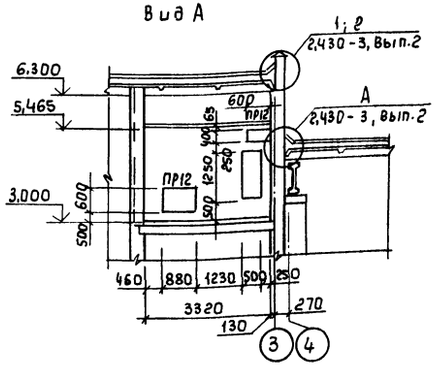

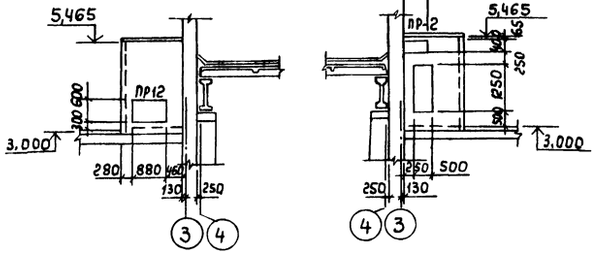

*Двери поз. 4-6 обить „взамок" кровельной сталью толщиной не менее 1 мм по асбестовому картону и установить закрыватель дверной ЗД1 ГОСТ 5091-78 по одному на дверь.

Ведомость перемычек

Марка, поз.	Схема сечения
ПР1 ПР3	3,600; 2,420; 250 130; Б А; БП7-1а БП3-2
ПР2 ПР4	3,600; 3,620; 380 130; Б А; БП8-1а БП4-1
ПР5	4,820; 1ПР3-22.12.14; 380 130; Б
ПР6	2,420; 1ПР3-22.12.14; 1ПР8-24.12.22ч; 380 130; 1
ПР7	2,070; 1ПР1-12.12.6; 380 130; Б А
ПР8	5,100; 1ПР2-15.12.14; 380 3450; 3
ПР9	1,870; 1ПР1-12.12.6; 1ПР38-12.12.22ч; 380 3450; 3
ПР10	2,070; 1ПР1-12.12.6; 1ПР38-12.12.22ч; 130 250; 3
ПР11	5,070; 1ПР2-15.12.14; 120
ПР12	2,070; 1,870; 5,400; 4,870; 3,640; 120; 1ПР1-12.12.6

Спецификация элементов заполнения проемов ворот и дверей, гардеробного оборудования, перемычек

Марка, поз.	Обозначение	Наименование	Кол.	Масса ед., кг	Примечание
		Элементы заполнения проемов			
1	1.435.9-17.2-2000-01	Ворота ВР36×36-С	4		
		Двери			
2	ГОСТ 14624-84	ДН021-9лп	2		
3	ГОСТ 14624-84	ДВГ 19-9л	3		
4	ГОСТ 14624-84	ДВГ 19-9л*	2		см. примеч.
5	ГОСТ 14624-84	ДВГ 19-9*	2		см. примеч.
6	ГОСТ 14624-84	ДВГ 21-13*	1		см. примеч.
7	1.136-10	ДГ 21-8л	1		
8	1.136-10	ДГ 21-8	1		
9	1.136-10	ДГ21-7СУП	1		
10	1.136-10	ДГ21-7П	1		
11	1.136-10	ДГ21-7	1		
ЗД1	ГОСТ 5091-78	Закрыватель дверной ЗД1	5		см. примеч.
		Гардеробное оборудование			
12	1.479.5-1.ОИ.1871.01.00.00.00	Шкаф деревянный ДД-33.2	4		
13	-04	Шкаф деревянный ДД-33.3	2		
14	1.479.5-1.ОИ.1871.01.09.00.00	Скамья	4		
15	-02	Скамья	3		
		Перемычки			
ПР1	КЖИ-БП7-1а	БП7-1а	3		
ПР2	-01	БП8-1а	1		
ПР3	КЭ-01-58, Вып.2	БП3-2	1		
ПР4	КЭ-01-58, Вып.2	БП4-1	1		
ПР5	1.138-10, Вып.1	1ПР3-22.12.14	4		
ПР6	1.138-10, Вып.1	1ПР3-22.12.14	6		
	1.138-10, Вып.1	1ПР8-24.12.22ч	2		
ПР7	1.138-10, Вып.1	1ПР1-12.12.6	8		
ПР8	1.138-10, Вып.1	1ПР2-15.12.14	3		
ПР9	1.138-10, Вып.1	1ПР1-12.12.6	4		
	1.138-10, Вып.1	1ПР38-12.12.22ч	2		
ПР10	1.138-10, Вып.1	1ПР1-12.12.6	2		
	1.138-10, Вып.1	1ПР38-12.12.22ч	1		
ПР11	1.138-10, Вып.1	1ПР2-15.12.14	1		
ПР12	1.138-10, Вып.1	1ПР1,-12.12.6	13		

Ст. инж.	Чепчугова	
Рук. гр.	Вылегина	
Гл. спец.	Пилипчук	
Нач. отд.	Тигай	
ГИП	Глезин	
Н. контр.	Антонычева	

ТП 816-1-74.86-АР

Профилакторий для гаража на 10 автомобилей с теплой стоянкой на 6 автомобилей

Стадия	Лист	Листов
Р	5	

Разрезы 1-1-3-3. Виды А, Б, В

ЦИТЭПсельхозпром г. Иваново

12

21009-01

Привязан

Инв. №

Инв. № подл. | Подп. и дата | Взам. инв. №

Копировал Леонтьева

Формат А2

Альбом 1

1-1

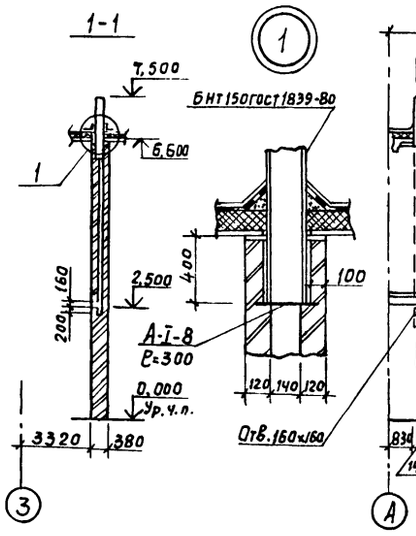

Развёртка стены по осях 2-3

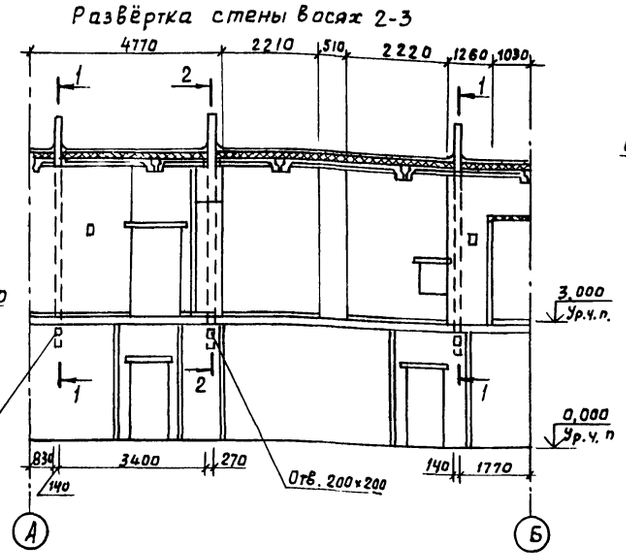

2-2

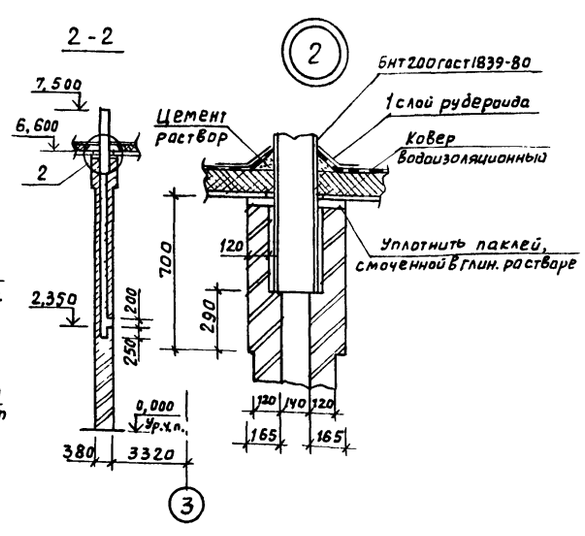

Спецификация изделий и материалов к узлам

Марка, поз.	Обозначение	Наименование	Кол.	Масса ед., Кг	Примечание
МН 517	1.400-15, Вып. 1	Изделие МН 517 Р=250	8	1,68	
МН 401-1	1.400-15, Вып. 1	Изделие МН 401-1	32	1,4	
МС2	- КЖИ-МС1.00-01	Слив МС2	14,5	2,14	м
		Сетки арматурные			
С3	- КЖИ-С3	С3	8	1,246	
С4	-01	С4	8	1,305	
С5	- КЖИ-С5	С5	24	3,253	
С6	-01	С6	8	3,317	
		Стандартные изделия			
		Труба Бнт 150 гост 1839-80 Р=1300	2	12,1	
		Труба Бнт 200 гост 1839-80 Р=1300	1	17,5	
		А-Т-8 гост 5781-82 Р=300	1	0,12	
		Дюбель Дгпш 3,7х40 ТУ 14-4-784-77	28		
		Прокладка ПРП-40.п-30х40.500 гост 19177-81	29		м
		Материалы			
		Вата минеральная марки 100 гост 4640-84	0,23		м³
		Мастика гост 14791-79	0,01		м³

3

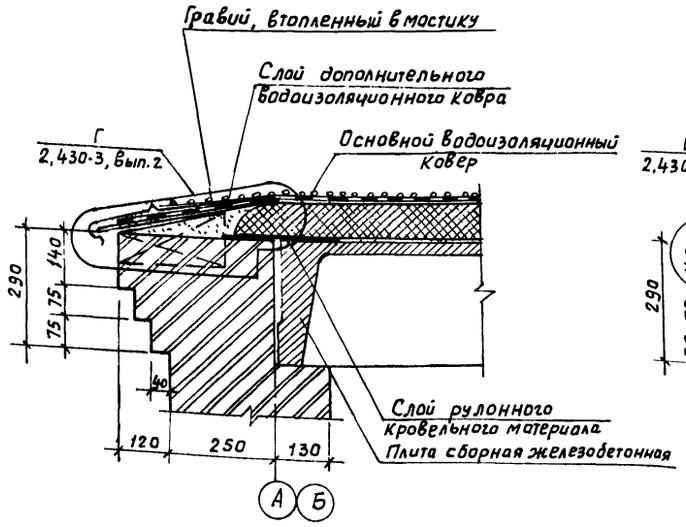

4

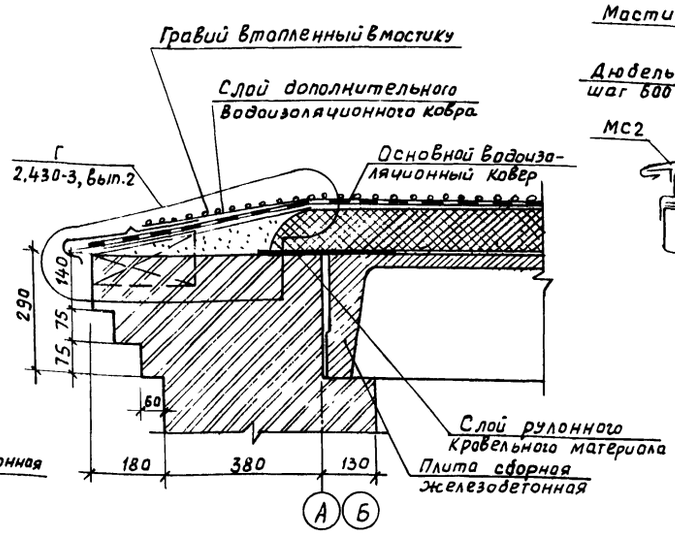

5

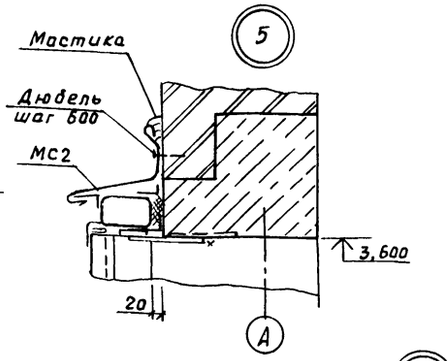

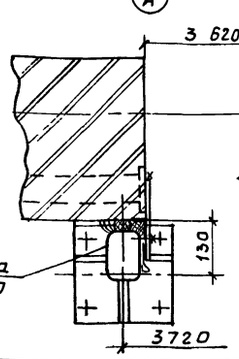

Вид А

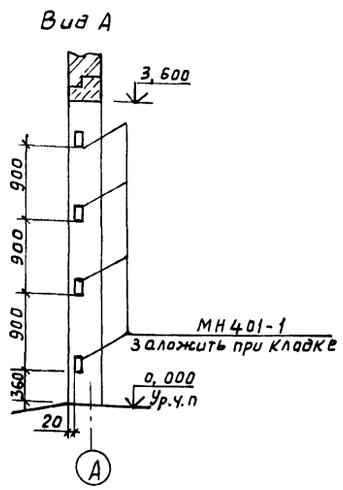

13

21009-01

Ст. инж.	Челуштанов		ТП 816-1-74.86 -АР
Ст. инж.	Колгушкин		
Рук.гр.	Вылгина		
Гл.спец.	Пилипчук		
Нач.отд.	Тигай		
ГИП	Глезин		
Н.контр.	Антонычев		

Профилакторий для гаража на 10 автомобилей с теплой стоянкой на 6 автомобилей	Стадия	Лист	Листов
	Р	6	
Развертка стены в осях 2-3. Узлы 1-6	ЦИТЭПсельхозпром г. Иваново		

Привязан

Инв. №

Инв. № подл. | Подп. и дата | Взам. инв. №

Копировал Куприкина

Формат А2

Альбом 1

Фасад 1-7

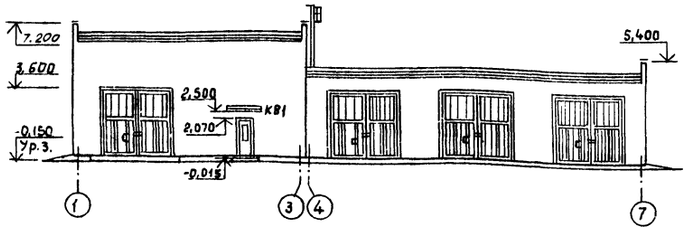

Фасад Б-А

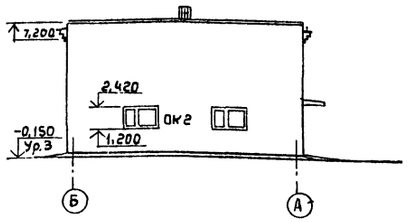

Фасад 7-1

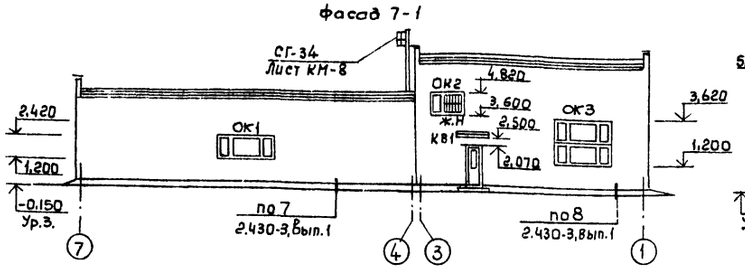

Фасад А-Б

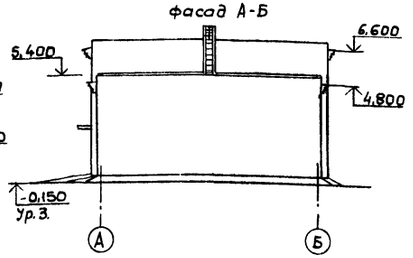

Схемы расположения элементов заполнения оконных проемов

ОК1

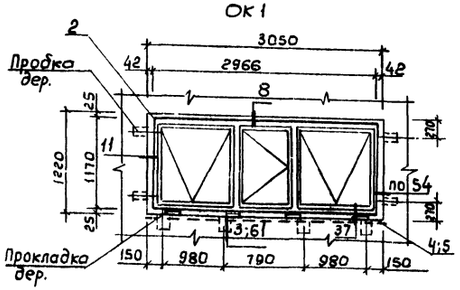

ОК2

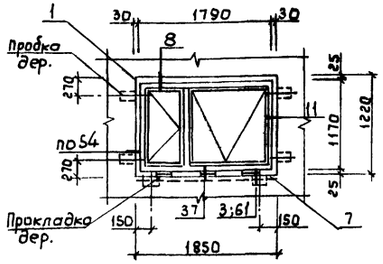

ОК3

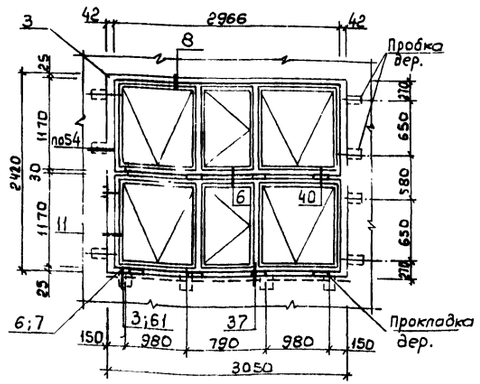

1. На фасадах зонты, дефлекторы и вентиляторы условно не показаны.
2. Все узлы окон на схемах расположения элементов заполнения оконных проёмов приняты по серии 2.436-14, Вып. 1.
3. Решётки жалюзийные учтены в комплекте марки ОВ.
4. Мастику ГОСТ 14791-79 применять в соответствии с инструкцией по её применению.

Спецификация к схемам расположения элементов заполнения оконных проемов

Марка, поз.	Обозначение	Наименование	Кол. на схему ОК1	ОК2	ОК3		Всего	Масса ед., кг	Примечание
		Окна ГОСТ 12506-81							
1		ПНД 12.18.1		1			3		
2		ПНД 12-30.1	1				1		
3		ПНД 12-30.2			2		2		
		Плиты подоконные ж.-б.							
4	ГОСТ 8484-82.100-02	по 12.15.35-Т	1				1	16	
5	ГОСТ 8484-82.100-08	по 18.15.35-Т	1				1	24	
6	ГОСТ 8484-82.100-06	по 12.40.35-Т			1		1	42	
7	ГОСТ 8484-82.100-12	по 18.40.36-Т		1	1		4	63	
		Изделия крепёжные и фасонные							
МС3	2.436-14.1-600-02	МС3	8	4	8		28	0,34	
МС10	2.2.436-14.1-640	МС10	4	2	4		14	0,18	
ФС3.2	2.436-14.1-590-03	ФС3.2	3,1	1,9	3,1		11,9	1,4	м
		Наличники типа I ГОСТ 8242-75							
		54×13	10,8	8,4	16,6		51,6		м
		74×13			6,0		6,0		м
		Шуруп 1-4×35.016 ГОСТ 1145-80	70	52	94		320		
		Шуруп 1-5×50 ГОСТ 1145-80			8		8		
		Шуруп 1-6×70 ГОСТ 1145-80	8	6	8		34		
		Шуруп 1-8×120 ГОСТ 1145-80	4	4	16		32		
		Прокладки							
		ПРП-40.П-30×40.500 ГОСТ 19177-81	9	5,4	9		34,2		м
		ПРП-40.П-40×60.500 ГОСТ 19177-81	2,4	2,4	7,8		17,4		м
		Материалы							
		Пиломатериалы ГОСТ 24454-80							
		Прокладки					0,011		м3
		Пробка 250×120×65	4	4	8		24		
		Мастика ГОСТ 14791-79					0,008		м3

14

2100.9-01

Ст. инж.	Колгушкин		ТП 816-1-74.86 -АР
Рук. гр.	Вылгина		
Гл. спец.	Пилипчук		
Нач. отд.	Тигай		
ГИП	Глезин		
Н. контр.	Интанычева		Профилакторий для гаража на 10 автомобилей с теплой стоянкой на 6 автомобилей
			Фасады. Схемы расположения элементов заполнения оконных проемов

Стадия	Лист	Листов
Р	7	

ЦИТЭПсельхозпроект г. Иваново

Привязан

Инв. №

Инв. № подл. | Подпись и дата | Взам. инв. №

Копировал Леонтьева

Формат А2

Альбом 1

План кровли

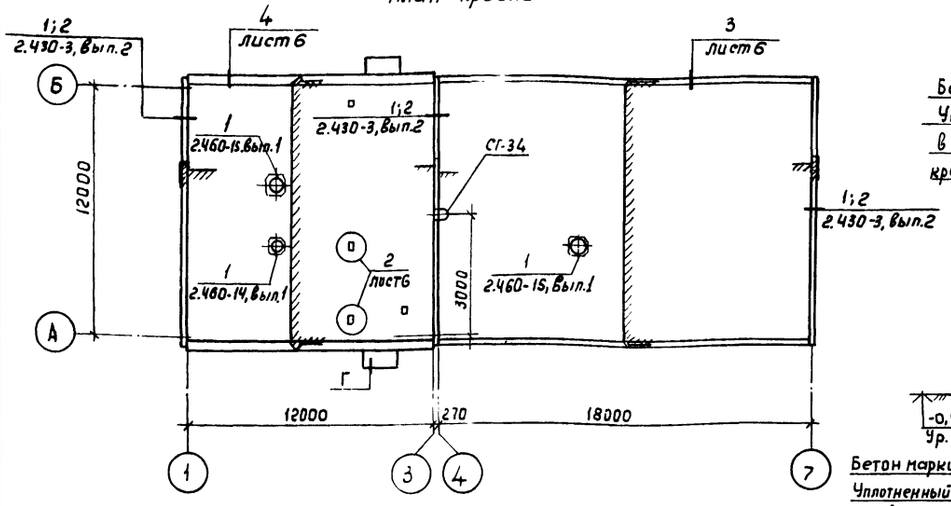

1—1

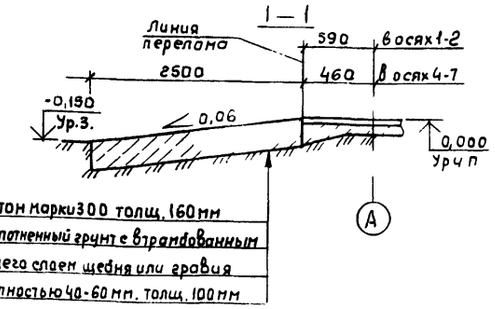

Бетон марки 300 толщ. 160 мм
Уплотненный грунт с втрамбованным в него слоем щебня или гравия крупностью 40-60 мм. толщ. 100 мм

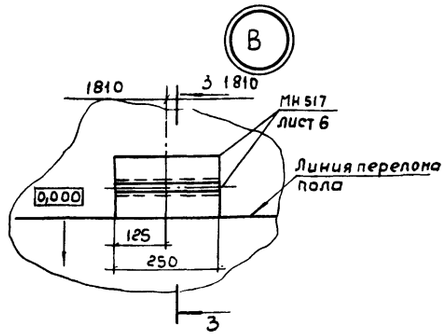

3—3

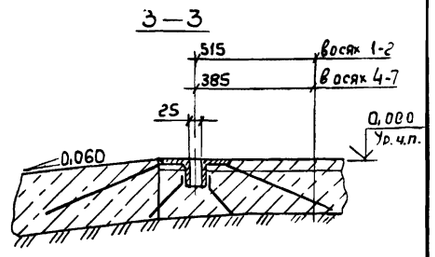

2—2

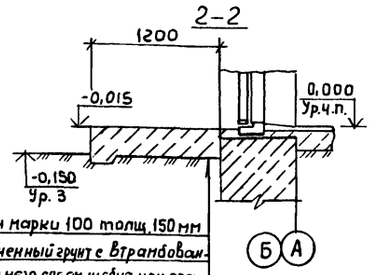

Бетон марки 100 толщ. 150 мм
Уплотненный грунт с втрамбованным в него слоем щебня или гравия крупностью 40-60 мм. толщ. 100 мм

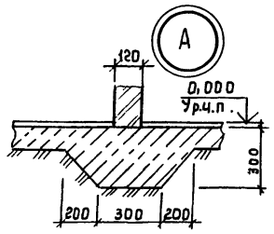

Экспликация полов

Наименование или номер помещения по проекту	Тип пола по проекту	Схема пола или номер узла по серии	Элементы пола и их толщина	Площадь пола, м2
1;2; 7; 10; 11; 12	1		Покрытие - бетон марки 300 - 25мм Подстилающий слой - бетон марки 100 - 100 мм. Основание - уплотненный грунт с втрамбованным в него слоем щебня или гравия крупностью 40-60 мм толщиной - 100 мм	106,59
4;5;6	2		Покрытие - плитка керамическая ГОСТ 6787-80 Заполнение швов - цементно-песчаный раствор марки 100 Прослойка - цементно-песчаный раствор марки 100 - 15мм Подстилающий слой - бетон марки 100 - 100мм Основание - уплотненный грунт с встроенным в него слоем щебня или гравия крупностью 40-60мм толщиной - 100мм.	20,08
8;9	3		Покрытие - цементно-песчаный раствор марки 200 - 20мм Плита перекрытия	32,46
Камеры воздухозабора	4		Покрытие - цементно-песчаный раствор марки 200 - 20мм Утеплитель - пенобетон марки Б ГОСТ 5742-76 толщиной - 80мм Плита перекрытия	5,3
3	5		Покрытие - бетон марки 300 - 160 мм Основание - уплотненный грунт с втрамбованным в него слоем щебня или гравия крупностью 40-60мм - 100 мм	216,33

Полы в санузлах, душевых — на 2см ниже уровня пола примыкающих помещений.

Планы полов и отверстий на отм. 0.000

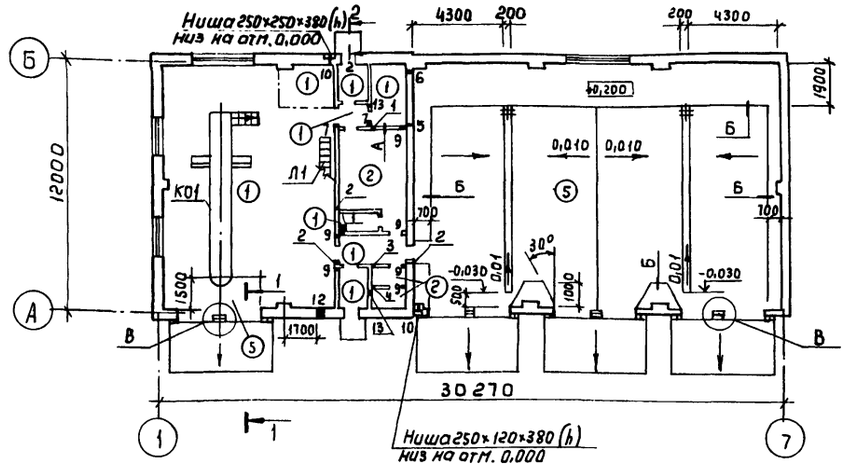

План полов и отверстий на отм. 3,000

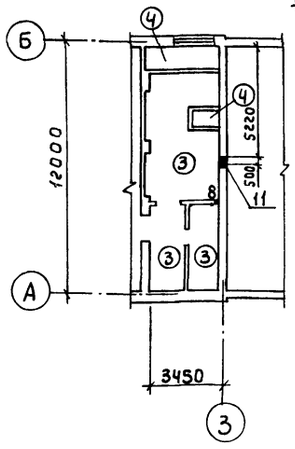

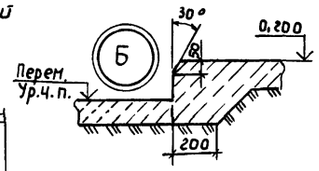

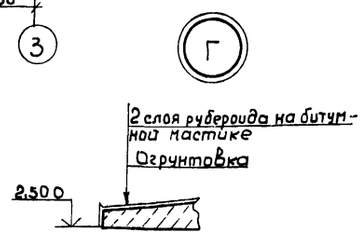

Таблица отверстий

Номер отв.	Размеры в×h, мм	Отм. низа отв.	Примечание
1	100×100	2,150	ВК
2	100×100	2,050	ВК
3	100×200	2,050	ВК
4	100×250	0,000	ВК
5	100×100	2,450	ОВ
6	100×100	1,950	ОВ
7	100×100	2,350	ОВ
8	100×100	3,100	ОВ

Номер отв.	Размеры в×h, мм	Отм. низа отв.	Примечание
9	100×100	0,100	ОВ
10	100×100	0,150	ВК
11	500×500	3,100	ОВ
12	400×400	2,650	ОВ
13	200×200	2,480	ОВ

15

21009-01

Ст. инж.	Колгушкин		ТП 816-1-74.86 -АР
Рук. гр.	Вылгина		
Гл. спец	Пилипчук		
Нач. отд	Тигай		
ГИП	Глезин		
Н. контр.	Антонычева		Профилакторий для гаража на 10 автомобилей с теплой стоянкой на 6 автомобилей

Стадия	Лист	Листов
Р	8	

План кровли. Планы полов и отверстий на отм. 0,000 и 3,000. Узлы А-Г

ЦИТЗП сельхозпром г. Иваново

Привязан

Инв. №

Инв. № подл. | Подп. и дата | Взам. инв. №

Нач. отд. Тигай

Шляпкин

Альбом 1

Ведомость
рабочих чертежей основного комплекта

Лист	Наименование	Примеч.
1	Общие данные (начало)	
2	Общие данные (окончание)	
3	Схема расположения фундаментов. Сечения	
4	Фрагменты 1-8	
5	Схема расположения подпольных каналов. Сечения 1-1-4-4	
6	Схемы расположения плит покрытия, перекрытия,	
	балок и опорных плит	
7	Участки монолитные Ум1-Ум3	
8	Узлы 1-9	
9	Осмотровая канава К01. План. Разрезы 1-1 - 2-2	
10	Разрезы 3-3-4-4. Сечения 5-5 - 7-7. Узлы 1-5	
11	Грязеотстойник ГР1	
12	Схема армирования грязеотстойника ГР1. Сечение 1-1	

Ведомость
ссылочных и прилагаемых документов

Обозначение	Наименование	Примеч.
	Ссылочные документы	
ГОСТ 22701.0-77	Плиты железобетонные ребристые предварительно-напряженные размерами 6×3 м для покрытий производственных зданий: – Технические условия	
ГОСТ 22701.1-77	Плиты железобетонные ребристые предварительно-напряженные размерами 6×3 м для покрытий производственных зданий: – плиты типа ПГ. Показатели и армирование	
ГОСТ 22701.2-77	Плиты железобетонные ребристые предварительно-напряженные размерами 6×3 м для покрытий производственных зданий: – плиты типа ПВ. Показатели и армирование	
1.141-1 Выпуск 61	Панели перекрытий железобетонные многопустотные: – предварительно напряженные панели с круглыми пустотами длиной 4180, 3580 и 2980 мм, шириной 1790, 1490 и 1190 мм, армированные стержнями из термически упрочненной стали класса Ат-V. Метод натяжения электротермический. Рабочие чертежи	
1.225-2 Выпуск 11	Железобетонные прогоны: – прогоны прямоугольного сечения длиной 598, 358, 318 и 278 см, армированные сварными каркасами из стали класса А-III и Ат-III, и предварительно напряженный прогон длиной 598 см, армированный стержнями из стали класса Ат-V. Метод натяжения электротермический. Опорные плиты. Рабочие чертежи.	
1.238-1 Выпуск 2	Железобетонные козырьки входов и парапетные плиты общественных зданий: – козырьки длиной 184 см, шириной 155, 220 и 279 см и плиты длиной 129 см. Рабочие чертежи.	
1.462.1-1/81 Выпуск 1 Выпуск 2	Железобетонные предварительно-напряженные балки пролетом 12 м для покрытий зданий с плоской и скатной кровлей: – материалы для проектирования и рабочие чертежи балок; – арматурные и закладные изделия. Рабочие чертежи	
1.465-7 Выпуск 3	Сборные железобетонные предварительно-напряженные плиты для покрытий производственных зданий размером 3×6 м, 1.5×6 м со стержневой, проволочной и прядевой арматурой: – плиты размером 1.5×6 м	
1.494-24 Выпуск 1	Стаканы для крепления крышных вентиляторов, дефлекторов и зонтов: – железобетонные стаканы с отверстиями диаметром 400, 700, 1000, 1200 и 1450 мм	
2.240-1 Выпуск 2	Детали перекрытия общественных зданий: – перекрытия кирпичных зданий	
2.460-2 Выпуск 2	Монтажные детали сборных железобетонных конструкций покрытий одноэтажных промышленных зданий: – типовые монтажные детали плит и температурных швов.	
3.006.1-2/82 Выпуск 0 Выпуск 1-2	Сборные железобетонные каналы и тоннели из лотковых элементов: – материалы для проектирования: – плиты, опорные подушки. Рабочие чертежи.	
5.900-2	Сальники набивные Ду 50... 1400 для пропуска труб через стены. Рабочие чертежи	
	Прилагаемые документы	
– КН ВМ	Ведомость потребности в материалах	

Проект разработан в соответствии с действующими нормами и правилами и предусматривает мероприятия, обеспечивающие взрывную, взрывопожарную и пожарную безопасность при эксплуатации сооружений,
Главный инженер проекта Глезин В.И.

Привязан			
Инв. №			
Инженер	Дягилева		
Рук.гр.	Выгина		
Гл.спец.	Пилипчук		
Нач.отд.	Тигай		
ГИП	Глезин		
Н.контр.	Антоничева		

ТП 816-1-74.86 КЖС

Профилакторий для гаража на 10 автомобилей с теплой стоянкой на 6 автомобилей

Стадия	Лист	Листов
Р	1	12

Общие данные (начало)

ЦИТЭПсельхозпром г. Иваново

16

21009-01

Копировал Леонтьева Формат А2

Инв. № подл. | Подп. и дата | Взам. инв. №

Альбом 1

Ведомость спецификаций

Лист	Наименование	Примечание
5	Спецификация к схеме расположения подземного хозяйства	
6	Спецификация к схемам расположения плит покрытия, перекрытия, балок и опорных плит	
7	Спецификация расхода материалов на Ум1-Ум3	
8	Спецификация крепежных элементов	
9	Спецификация изделий и материалов на осмотровую канаву К01	
11	Спецификация изделий и материалов на грязеотстойник и маслосборный колодец	
12	Спецификация арматурных сеток на грязеотстойник	

Ведомость объемов сборных бетонных и железобетонных конструкций по рабочим чертежам основного комплекта марки КН

№ строки	Наименование группы элементов конструкций	Код	Кол, м³	Примечание
1	Балки стропильные	58 2200	7,20	
2	Перемычки	58 2800	4,23	
3	Плиты покрытий	58 4100	22,06	
4	Плиты перекрытий	58 4200	4,08	
5	Опорные плиты		1,92	
6	Козырьки		0,60	
7	Стаканы для крепления крышных вентиляторов		0,64	
8	Конструкции и детали каналов	58 5800	0,44	
9	Конструкции и детали колодцев		1,02	
10				
11	Всего бетона и железобетона		41,75	

Материалы на изготовление сборных бетонных и железобетонных конструкций учтены в ведомости потребности в материалах и отдельно не учитываются

17

21009-01

Привязан

Инв.№

Гл.инж.	Четушкова		ТП 816-1-74.86 -КН
Рук.гр.	Вылгина		
Гл.спец.	Лимпчук		
Нач.отд.	Гилай		
ГИП	Глезин		Профилакторий для гаража на 10 автомобилей с теплой стоянкой на 6 автомобилей
Н.контр.	Антонинова		Стадия Р; Лист 2; Листов
			Общие данные (окончание)
			ЦИТЭПсельхозпром г. Иваново

Копировал Сорокина Формат А2

Инв.№ подл. | Подп. и дата | Взам.инв.№

Альбом 1

Схема расположения фундаментов

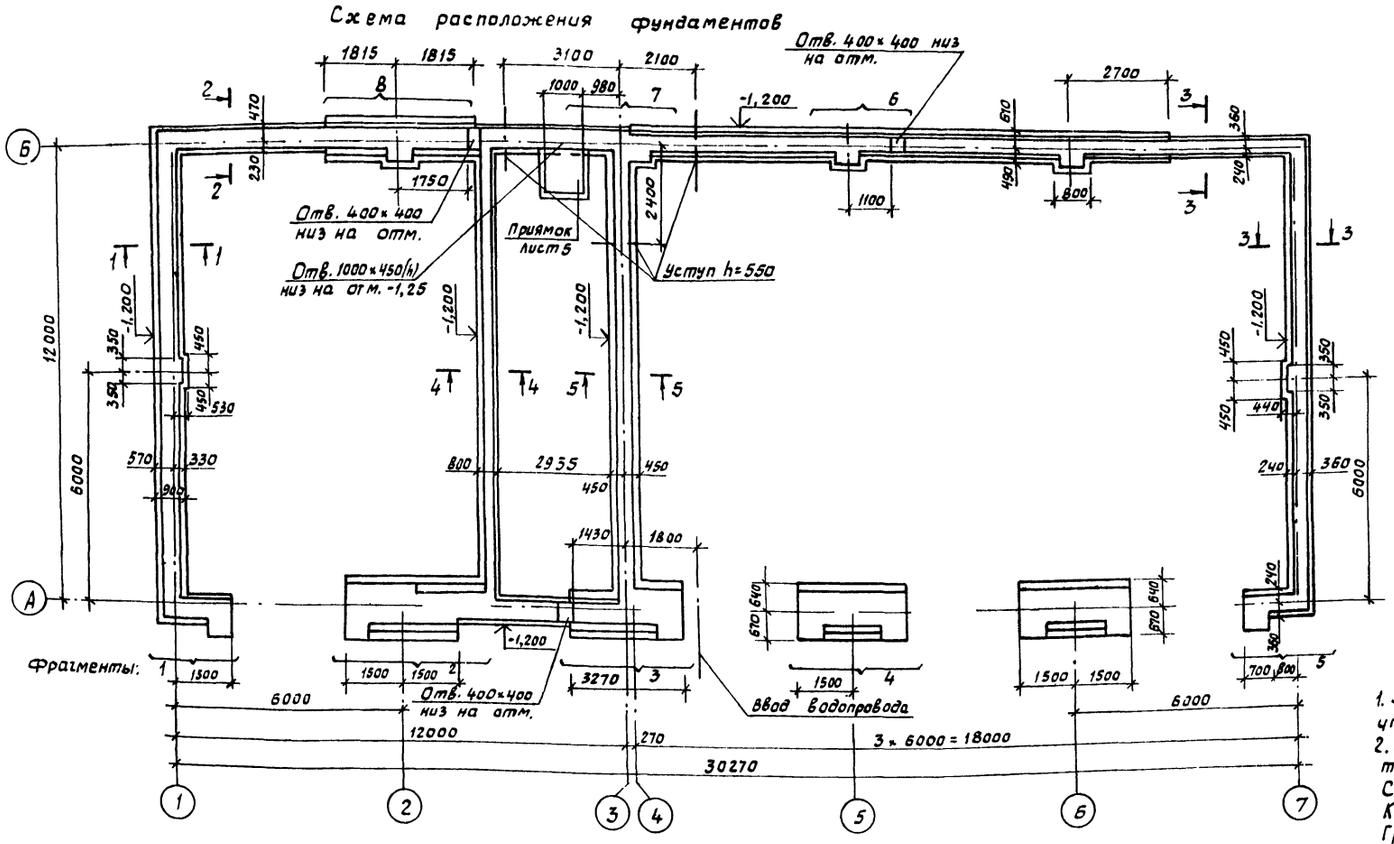

Нагрузки на фундамент

Схема	Сечение, номер узла, оси	N, тс	M, тс. м	H, тс	Примечание
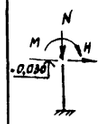	1-1	9,1	—	—	
	2-2	5,8			
	3-3	5,28	—	—	
	4-4	8,6	—	—	
	ось 2	36,63	3,4	1,00	
	5-5	7,2	—	—	
	ось 5,6	31,09	1,65	0,73	

1-1 2-2 3-3 4-4 5-5

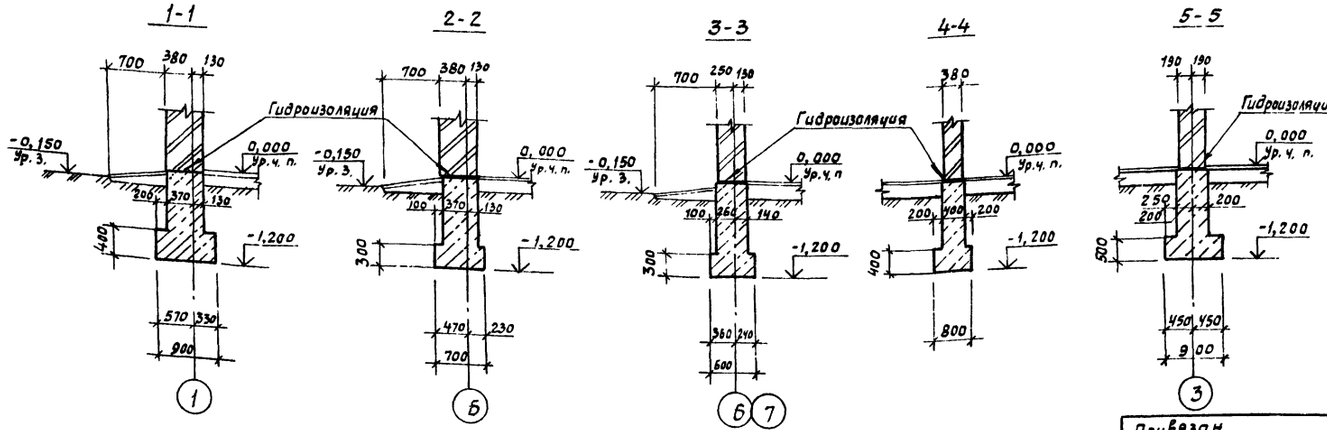

1. За условную отметку 0,000 принята отметка чистого пола, что соответствует абсолютной отметке ____.
2. Грунты в основании непучинистые непросадочные с нормативными значениями характеристик $\varphi^н$= 0,49 рад. (28°), $C^н$= 2 кПа (0,02 кгс/см²), E=14,7 МПа (150 кгс/см²), γ = 1,8 т/м³. Коэффициент безопасности по грунту Кг = 1,0. Грунтовые воды отсутствуют.
3. Под наружные и внутренние стены приняты монолитные ленточные фундаменты из бетона марки 100. Фундаменты под стойки рам ворот выполнить из бетона марки 100 одновременно с устройством ленточных фундаментов.
4. Монтаж стоек рам ворот выполнять в соответствии с указаниями серии 1.435.9-17, вып. 0
5. Гидроизоляцию под стены выполнять из слоя цементного раствора состава 1:2 толщиной 30 мм на отметке -0,030.
6. Фрагменты 1-8 см. лист 4.

18

21009-01

Инж.	Сырова		ТП 816-1-74.86 -КЖ
Рук. гр.	Вылгина		
Гл. спец.	Пилипчук		
Нач. отд.	Тигай		
ГИП	Глезин		
Н. контр.	Антонычева		Профилакторий для гаража на 10 автомобилей стеллой стоянкой на 6 автомобилей

Стадия Р | Лист 3 | Листов

Схема расположения фундаментов. Сечения

ЦИТЭпсельхозпром г. Иваново

Привязан

Инв. №

Копировал Кириллина Формат А2

Альбом I

Фрагмент 1

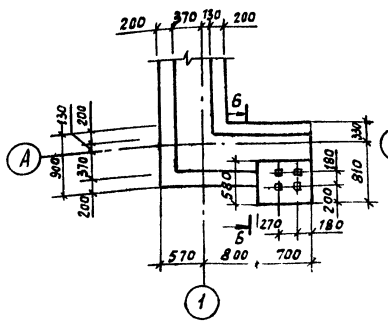

Фрагмент 2

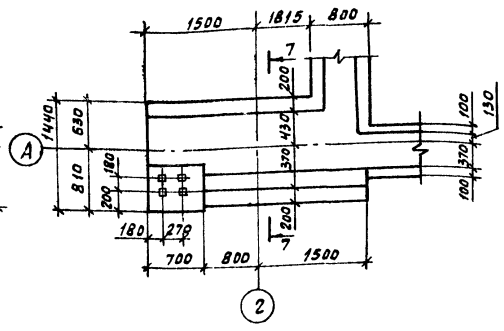

Фрагмент 3

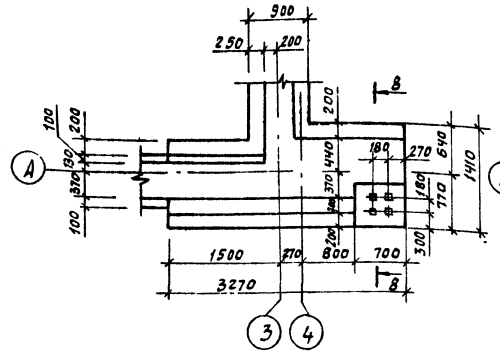

Фрагмент 4

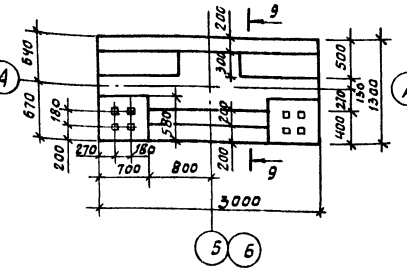

Фрагмент 5

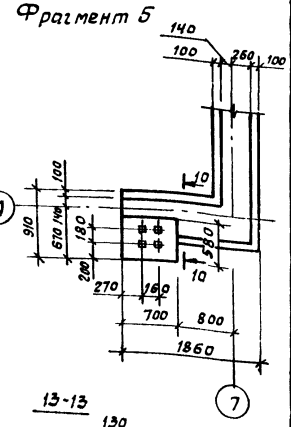

Фрагмент 6

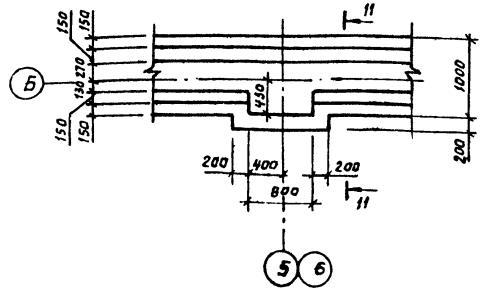

Фрагмент 7

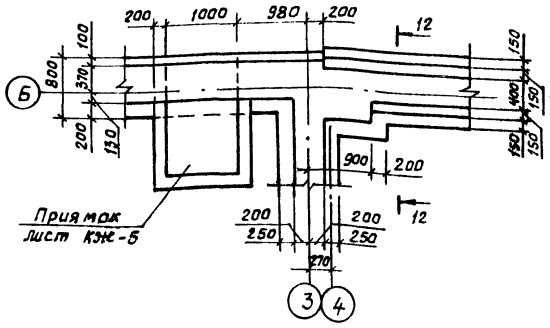

Фрагмент 8

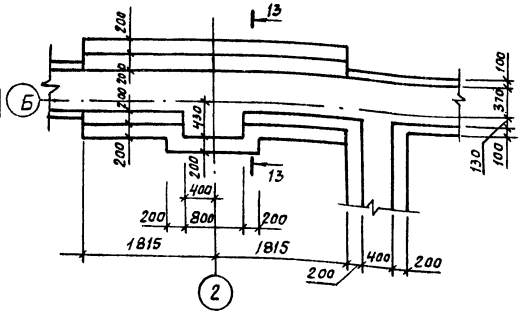

13-13

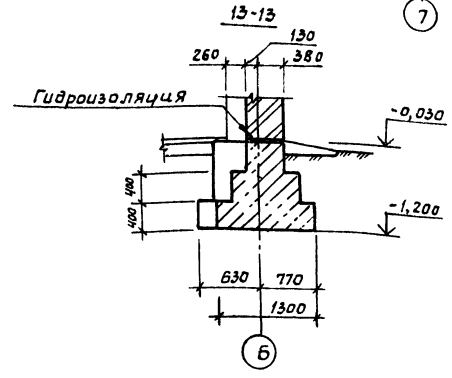

6-6

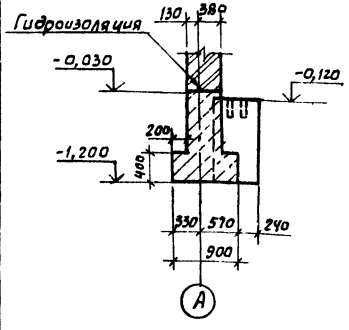

7-7

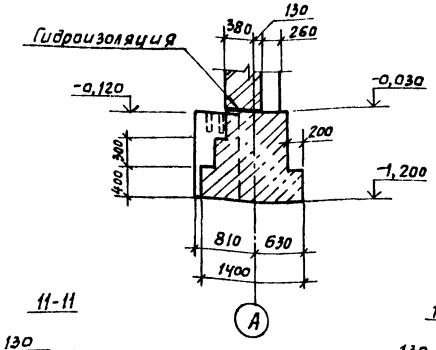

8-8

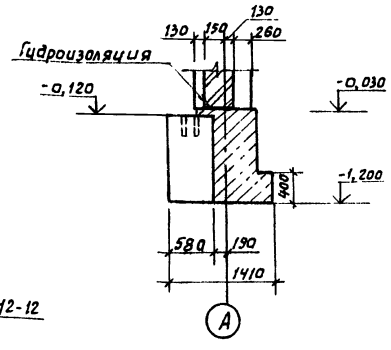

9-9

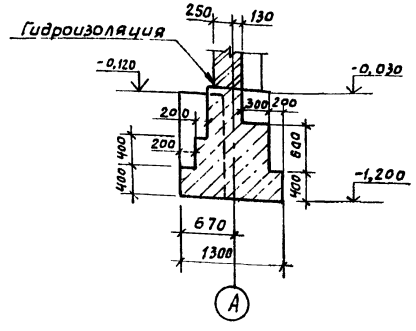

10-10

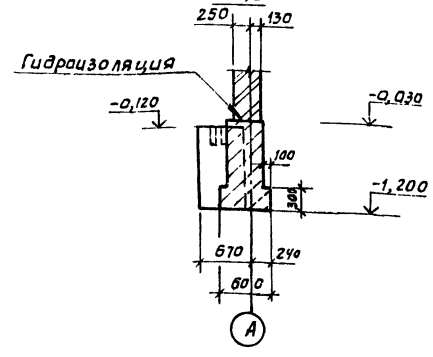

11-11

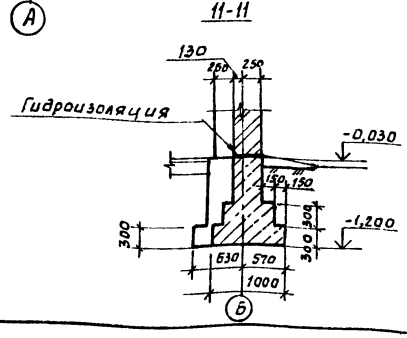

12-12

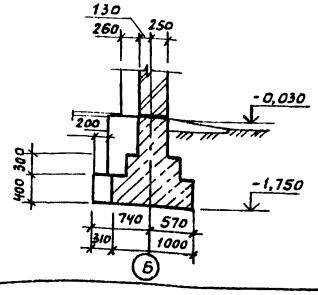

19

21009-01

Инж.	Сырова		ТП 816-1-74.86 -КЖ
Рук.гр.	Вылгина		
Гл.спец.	Пилипчук		
Нач.отд.	Тигай		
ГИП	Глезин		
Н.контр.	Антонычева		Профилакторий для гаража на 10 автомобилей с теплой стоянкой на 6 автомобилей

Стадия	Лист	Листов
Р	4	

Фрагменты 1-8

ЦИТЭПсельхозпром г. Иваново

Привязан

Инв. №

Инв. № подл. | Подп. и дата | Взам. инв. №

Копировал Курочкина

Формат А2

Альбом 1

Схема расположения подпольных каналов

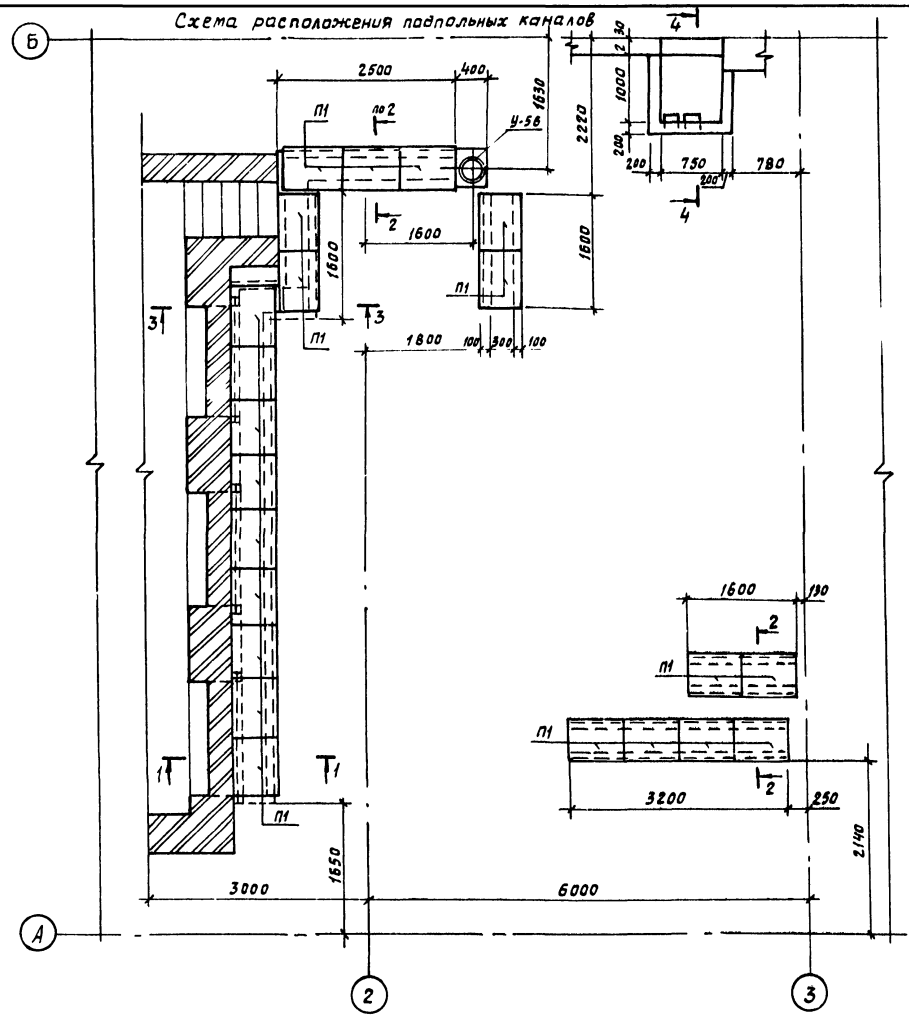

3-3

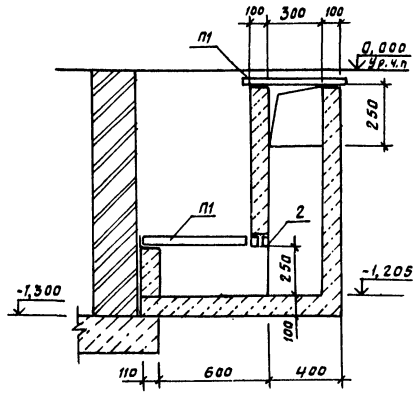

4-4

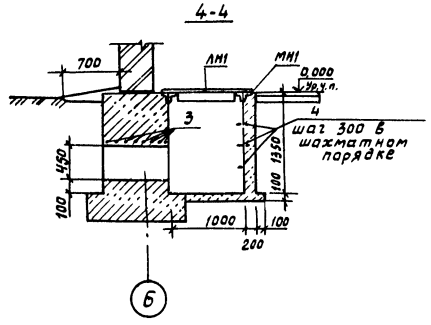

Спецификация к схеме расположения подземного хозяйства

Марка, поз.	Обозначение	Наименование	Кол.	Масса ед., кг	Примечание
П1	3.0081-2/82.1-2-1.0-010	Плита П3-8	22	50	
У-56	1.400-15, Вып.1	Изделие закладное У-56	1	3,9	
1		Уголок $\frac{Б-110\times70\times8\ ГОСТ\ 8510-72}{В\ Ст3\ кп\ 2\ ГОСТ\ 535-79}\times2000$	3	21,8	
2		Швеллер $\frac{10\ ГОСТ\ 8240-72}{В\ Ст3\ кп\ 2\ ГОСТ\ 535-79}\times500$	2	4,29	
3		А-I-14 ГОСТ 5781-82 ℓ=1050	8	1,27	
МН1	1.400-15, Вып.1	Изделие закладное МН737-1	1	15,7	
ЛН1	КЖИ- ЛН1	Крышка ЛН1	1	39,42	
4	КЖИ-МН5	Изделие закладное МН5	3	2,682	
		Материалы			
		Бетон марки 100	2,75		м³

1. Подпольные каналы и приямок выполнить из бетона марки 100.
2. Наружные поверхности каналов и приямка обмазать горячим битумом 2 раза.

1-1

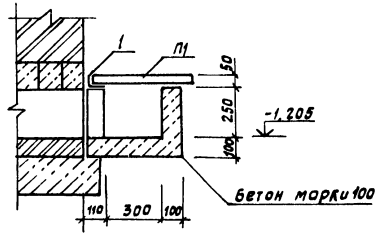

2-2

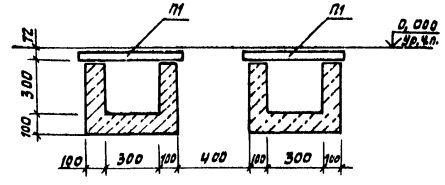

21009-01

Ст. техн.	Кольчугина		ТП 816-1-74.86 - КЖ
Рук. гр.	Былгина		
Гл. спец.	Пилипчук		
Нач. отд.	Тигай		
ГИП	Глезин		
Н. контр.	Антонычева		

Привязан

Инв. №

Профилакторий для гаража на 10 автомобилей с теплой стоянкой на 6 автомобилей	Стадия	Лист	Листов
	Р	5	
Схема расположения подпольных каналов. Сечения 1-1 - 4-4	ЦИТЭПсельхозпром г. Иваново		

Взам. инв. № | Подп. и дата | Инв. № подл.

Копировал Формат А2

Альбом 1

Схема расположения плит покрытия

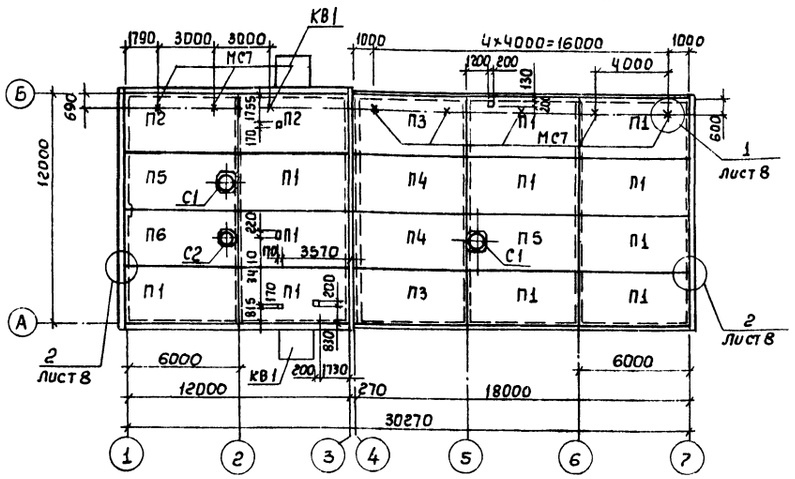

Схема расположения плит перекрытия

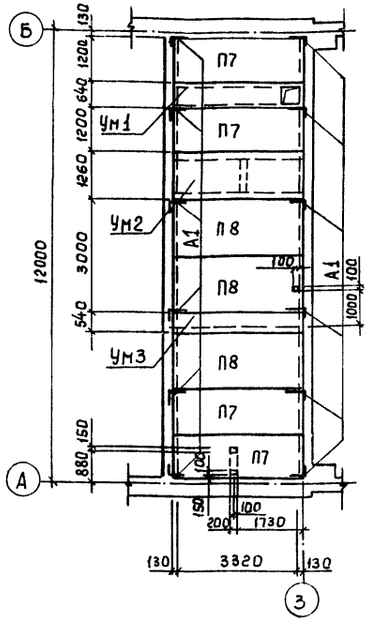

Схема расположения балок и опорных плит

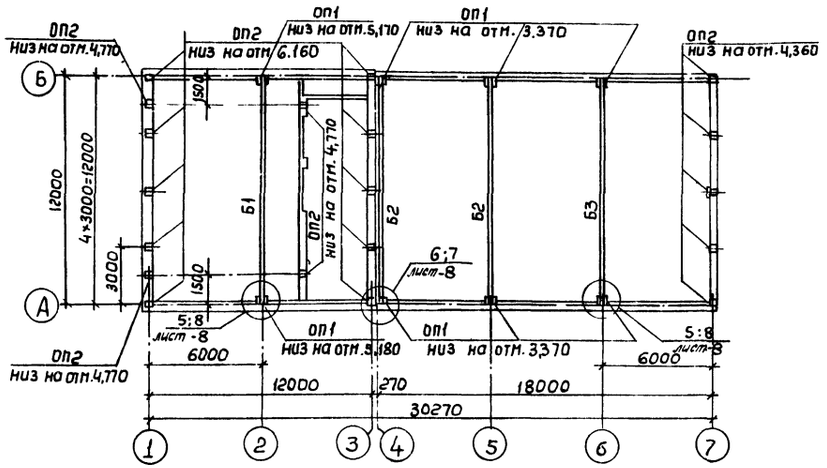

Схема расположения перекрытия на отм. 5,400

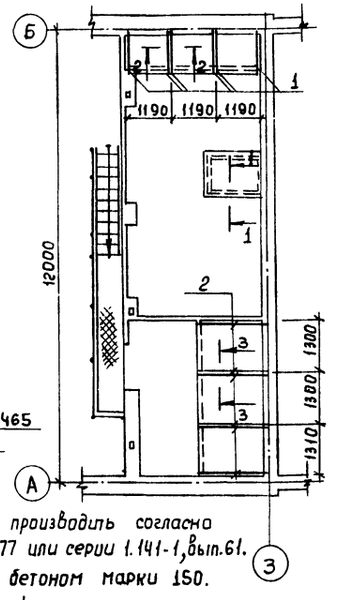

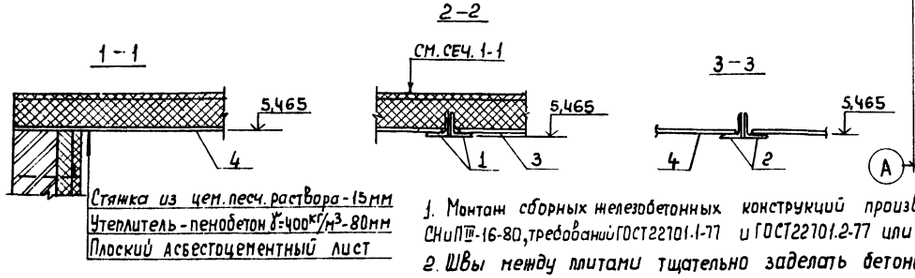

Стяжка из цем. песч. раствора - 15мм
Утеплитель - пенобетон γ=400кг/м³ - 80мм
Плоский асбестоцементный лист

1. Монтаж сборных железобетонных конструкций производить согласно СНиП III-16-80, требований ГОСТ 22701.1-77 и ГОСТ 22701.2-77 или серии 1.141-1, вып.61.
2. Швы между плитами тщательно заделать бетоном марки 150.
3. Сварные швы и участки закладных деталей с нарушенным защитным покрытием должны быть дополнительно металлизированы.
4. Сварку выполнять электродом типа Э42 ГОСТ 9467-75. Сварные швы - по ГОСТ 5264-80.

Спецификация к схемам расположения плит покрытия, перекрытия, балок и опорных плит

Марка, поз.	Обозначение	Наименование	Кол.	Масса ед.кг	Примеч.
		Балки			
Б1	-КЖИ-1БСП12-4АтVа	1БСП12-4АтVа	1	4500	
Б2	-01	1БСП12-4АтVб	2	4500	
Б3	-03	1БСП12-3АтVб	1	4500	
		Плиты покрытия			
П1	ГОСТ 22701.1-77	ПГ-2АтVТ	11	2650	
П2	ГОСТ 22701.1-77	ПГ-3АтVТ	2	2650	
П3	ГОСТ 22701.1-77	ПГ-4АтVТ	2	2650	
П4	-КЖИ-ПГ-2АтVТа-04	ПГ-4АтVТа	2	2650	
П5	ГОСТ 22701.2-77	ПВ7-3АтVТ	2	3200	
П6	ГОСТ 22701.2-77	ПВ4--3АтVТ	1	3300	
		Опорные плиты			
ОП1	-КЖИ-ОП1	ОП1	8	179,5	
ОП2	-КЖИ-ОП2	ОП5.2-Та	19	47.4	
КВ1	1.238-1.2-4.0.0.0	Козырек КВ 18.16-Т	2	750	
		Стаканы			
С1	1.494-24, вып.1	СБ7А-3	2	290	
С2	1.494-24, вып.1	СБ4А-1	1	150	
		Плиты перекрытия			
П7	1.141-1.61 300	ПК36.12-8АтVТ	4	1280	
П8	1.141-1.61 200	ПК36 15-8АтVТ	3	1700	
		Участки монолитные			
Ум1	-КЖ-7	Ум1	1	–	0,256 м³
Ум2	-КЖ-7	Ум2	1	–	0,528 м³
Ум3	-КЖ-7	Ум3	1	–	0,271 м³
МС7	-КЖИ-МС7	Крепежный элемент МС7	8	3,75	
А1	-КЖИ-А1	Анкер А1	12	0,56	
1		Уголок Б-63×5 ГОСТ 8509-72 / ВСт3кп2 ГОСТ 103-76	6	5,53	ℓ=1150мм
2		Уголок Б-63×5 ГОСТ 8509-72 / ВСт3кп2 ГОСТ 103-76	6	8,66	ℓ=1800мм
		Плоские асбестоцементные			
		листы			
3		ЛП-П-3,6×1,2-10 ГОСТ 18124-75	1	92	
4		ЛП-П-3,6×1,5-10 ГОСТ 18124-75	2	115	

5. Отверстия в плитах пробить по месту, не нарушая несущих ребер, с последующей заделкой после пропуска труб коммуникаций цементным раствором марки 200.
6. Асбестоцементные листы укладывать на цементном растворе марки 50.

21009-01 21

Ст. инж.	Чепуштанова	
Рук.гр.	Выпгина	
Гл.спец.	Пилипчук	
Нач.отд.	Тигай	
ГИП	Глезин	
Н.контр.	Антонычева	

ТП 816-1-74.86 -КЖ

Привязан

Инв.№

Профилакторий для гаража на 10 автомобилей с теплой стоянкой на 6 автомобилей	Стадия	Лист	Листов
	Р	6	
Схемы расположения плит покрытия, перекрытия, балок и опорных плит	ЦИТЭП сельхозпром г. Иваново		

Инв.№ Подл. | Подп. и дата | Взам.инв.№ | Нач.отд. ВК | Нач.отд. ОВ | Шляпкин | Шляпкин

Формат А2

Альбом 1

Ум 1

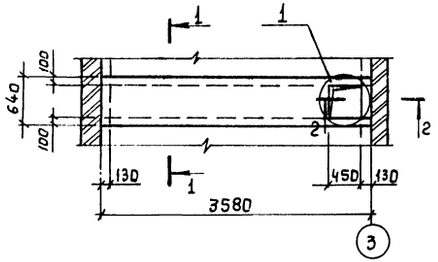

1-1

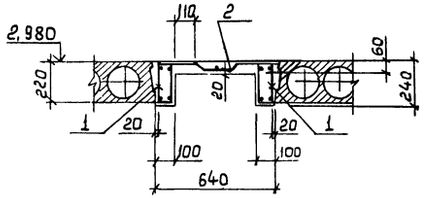

2-2

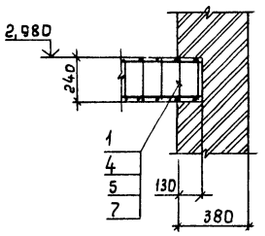

Ум 2

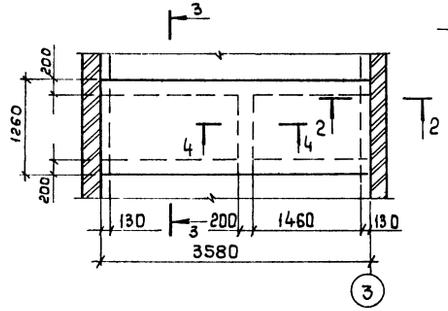

3-3

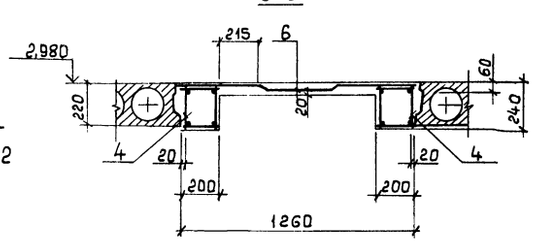

4-4

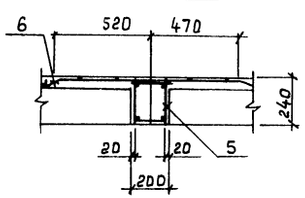

Ум 3

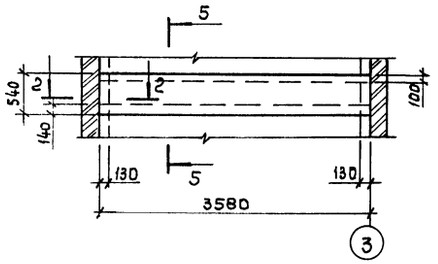

5-5

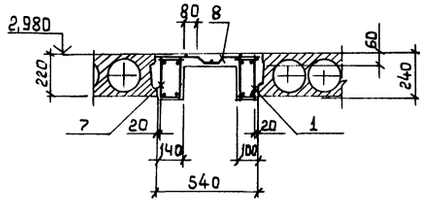

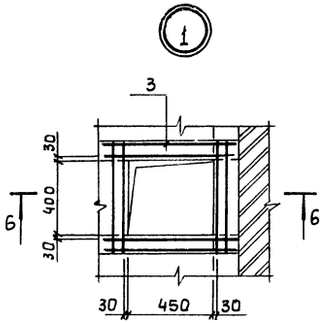

6-6

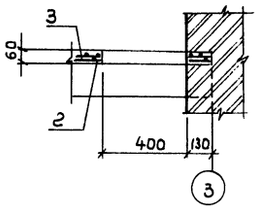

Спецификация раскода материалов на Ум1-Ум3

Формат	Зона	Поз.	Обозначение	Наименование	Кол.	Примечание
				Участок монолитный Ум1		
				Сборочные единицы		
А3		1	КЖИ-КП1	Каркас пространственный КП1	2	6,932 кг
Б4		2		Сетка С $\frac{4Вр1-200}{4Вр1-200}$ 1440 ГОСТ 8478-81	1	2,558 кг
А4		3	КЖИ-С1	Сетка С1	1	2,344 кг
				Материалы		
				Бетон марки 200	0,256	м³
				Участок монолитный Ум2		
				Сборочные единицы		
А3		4	КЖИ-КП1-01	Каркас пространственный КП2	2	12,932 кг
А3		6	КЖИ-КП1-02	Каркас пространственный КП3	1	4,176 кг
Б4		6		Сетка С $\frac{4Вр1-200}{4Вр1-200}$ 1440 ГОСТ 8478-81	1	4,726 кг
				Материалы		
				Бетон марки 200	0,528	м³
				Участок монолитный Ум3		
				Сборочные единицы		
А3		1	КЖИ-КП1	Каркас пространственный КП1	1	6,932 кг
А3		7	КЖИ-КП1-03	Каркас пространственный КП4	1	12,204 кг
Б4		8		Сетка $\frac{4Вр1-200}{4Вр1-200}$ 1440 ГОСТ 8478-81	1	1,938 кг
				Материалы		
				Бетон марки 200	0,271	м³

Ведомость раскода стали на элемент, кг

Марка элемента	Изделия арматурные										Итого	Всего
	Арматура класса											
	А-I			А-III				Вр-I				
	ГОСТ 5781-82							ГОСТ 8478-81				
	ф6		Итого	ф6	ф12	ф8	Итого	ф4		Итого		
Ум1	7,504		7,504	6,36		2,344	8,704	2,558		2,558	18,766	18,766
Ум2	11,392		11,392	3,73	14,918		18,648	4,726		4,726	34,766	34,766
Ум3	8,008		8,008	4,77	6,358		11,128	1,938		1,938	21,074	21,074

22

21009-01

Ст. инж.	Чепчугова	
Рук. гр.	Вылегина	
Гл. спец.	Пилипчук	
Нач. отд.	Тигай	
ГИП	Глезин	
Н. контр	Антонычева	

ТП 816-1-74.86 -КЖ

Профилакторий для гаража на 10 автомобилей с теплой стоянкой на 6 автомобилей

Стадия	Лист	Листов
Р	7	

Участки монолитные Ум1-Ум3

ЦИТЭПсельхозпром г. Иваново

Привязан

Инв. №

Инв. № подл. | Подп. и дата | Взам. инв. №

Формат А3

Альбом 1

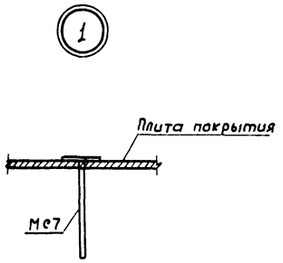

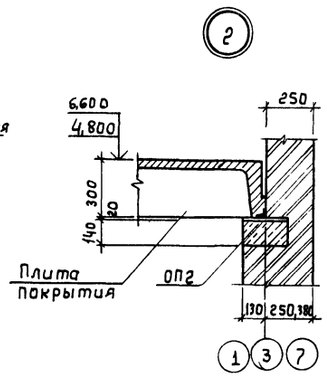

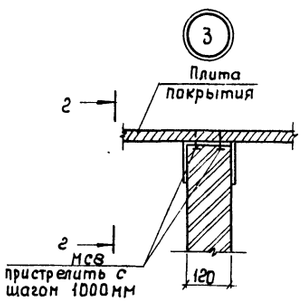

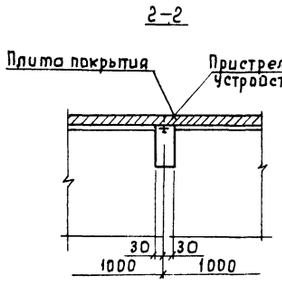

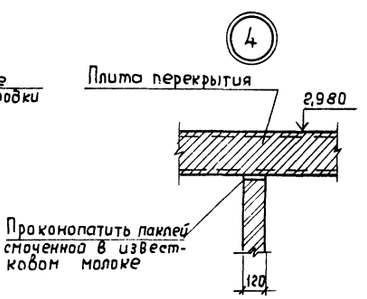

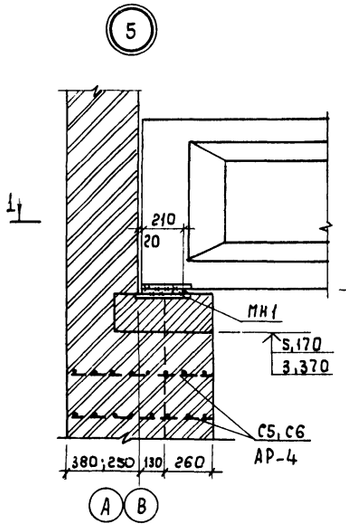

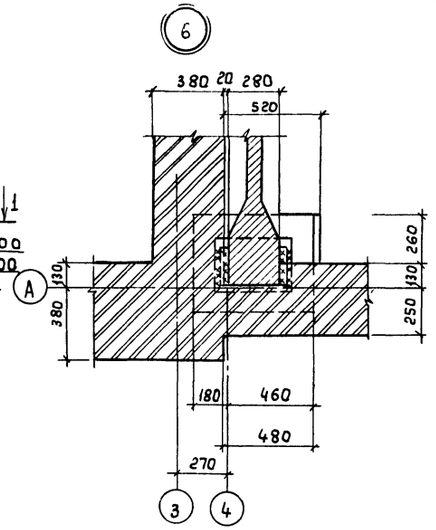

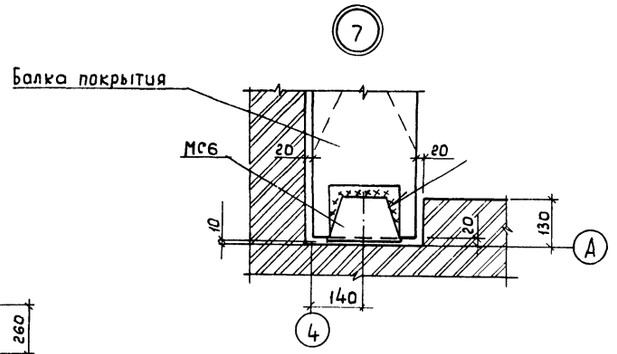

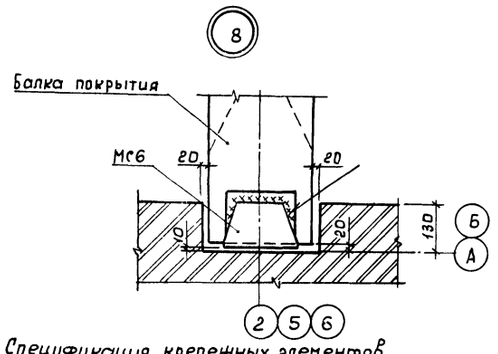

1-1

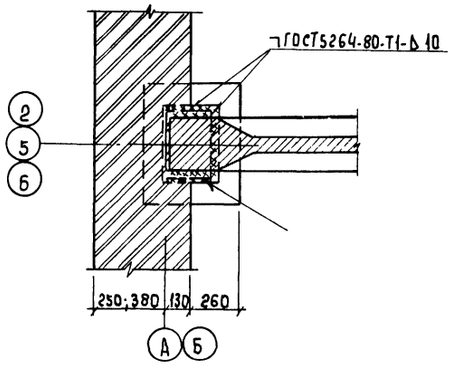

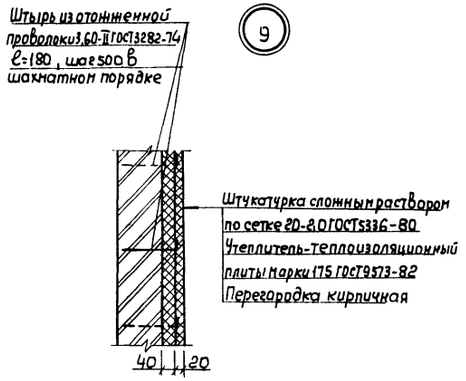

Спецификация крепежных элементов

Марка, поз.	Обозначение	Наименование	кол.	Масса ед., кг	Примечание
		Узел 1	8		
МС7	-КЖИ-МС7	Крепежный элемент МС7	1	3,75	
		Узел 3	7		
МС8	-КЖИ-МС8	Элемент соединительный МС8	1	0,91	
		Узел 5	6		
МН1		Элемент накладной МН1			
		Полоса $\frac{6-10\times200\ ГОСТ\ 103-76}{В\ Ст3кп2\ ГОСТ\ 535-79}$	1	5,50	ℓ=350мм
		Узел 6	2		
МН1		Элемент накладной МН1			
		Полоса $\frac{6-10\times200\ ГОСТ\ 103-76}{В\ Ст3кп2\ ГОСТ\ 535-79}$	1	5,50	ℓ=350мм
		Узел 7	6		
МС6	-КЖИ-МС6.00	Элемент накладной МС6	1	1,51	
		Узел 8	2		
МС6	-КЖИ-МС6.00	Элемент накладной МС6	1	1,51	

23

21009-01

Ст. инж.	Чепчугова		ТП 816-1-74.86 -КЖ
Ст. инж.	Колгушкин		
Рук. гр.	Вылгина		
Гл. спец.	Пилипчук		
Нач. отд.	Тигай		
ГИП	Глезин		Профилакторий для гаража на 10 автомобилей с теплой стоянкой на 6 автомобилей
Н. контр.	Антонычева		Стадия: Р; Лист: 8; Листов:
Привязан			Узлы 1-9
Инв. №			ЦИТЭПсельхозпром г. Иваново

Взам. инв. № | Подп. и дата | Инв. № подл.

Копировал Леонтьева

Формат А2

Альбом 1

План

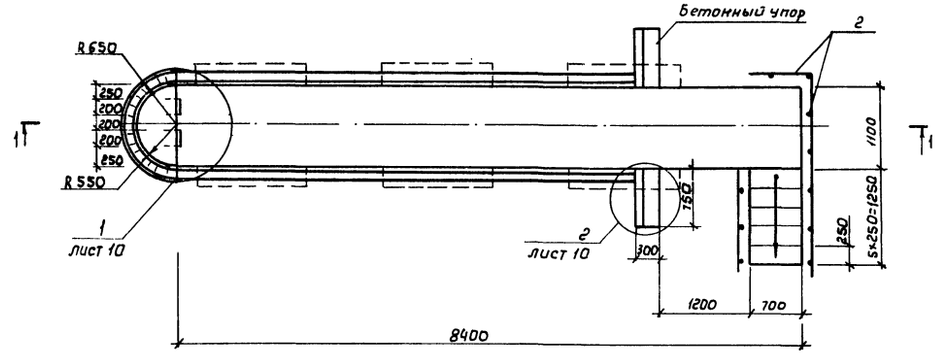

1-1

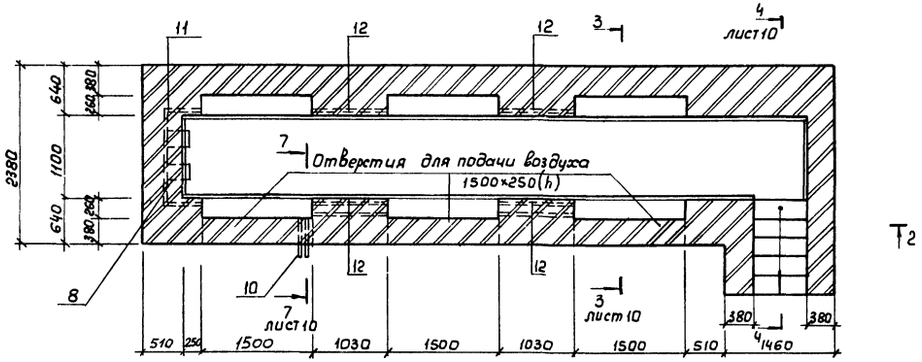

2-2

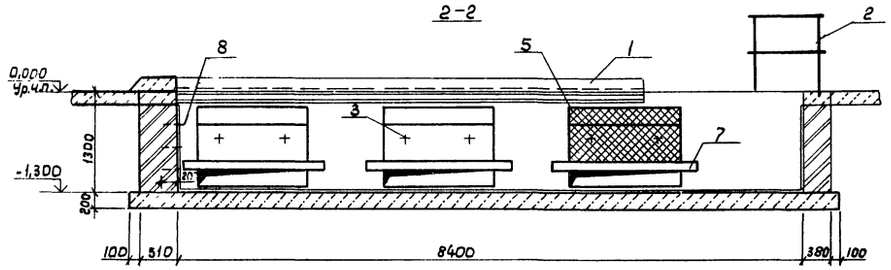

Спецификация изделий и материалов на осмотровую канаву К01

Формат	Зона	Поз.	Обозначение	Наименование	Кол.	Примеч.
				Сборочные единицы		
А4		1	КЖИ-ОГ1	Реборда ОГ1	2	248,88 кГ
А4		2	КЖИ-ОГ2	Ограждение ОГ2	1	39,63 кГ.
А4		3	КЖИ-МН2	Изделие закладное МН2	12	0;44 кГ
А4		4	КЖИ-МН4	Изделие закладное МН4	12	0,48 кГ
А4		5	КЖИ-РШ1	Решётка РШ1	6	18,9 кГ
А4		6	КЖИ-С7	Сетка С7	6	9,2 кГ
		7	1.138-10.1	Перемычка 1ПР3-19.12.14	15	75 кГ
				Детали		
А4		8	КЖИ-МН1	Изделие закладное МН1	4	2,68 кГ
А4		9	КЖИ-МН3	Изделие закладное МН3	6	0,133 кГ
А4		10	КЖИ-МН5	Изделие закладное МН5	2	3,900 кГ
А4		11	КЖИ-МН6	Изделие закладное МН6	1	8,000 кГ
Б4		12		Труба 40х3, ОГОСТ3262.75Р-1030	6	3,36 кГ
				Материалы		
				Бетон марки 150	9,28	м³
				Бетон марки 200	0,85	м³

1. Стены осмотровой канавы выполнять из кирпича КР 100/1650/15 ГОСТ 530-80 на растворе марки 50 с последующей облицовкой керамической плиткой белого цвета по ГОСТ 6141-82.
2. Поз. 8 заложить через 300 мм по высоте в шахматном порядке.
3. Изделие закладное МН5 вывести выше отметки пола на 50 мм, верх трубы забить пробкой.

24

21009-01

Ст. техн.	Кольчугина		ТП 816-1-74.86 -КЖ
Рук. гр.	Выдгина		
Гл. спец.	Пилипчук		
Нач. отд.	Тигай		
ГИП	Глезин		
Н. контр.	Антонычева		Профилакторий для гаража на 10 автомобилей степлой стоянкой на 6 автомобилей

Стадия	Лист	Листов
Р	9	

Осмотровая канава К01. План Разрезы 1-1 2-2

ЦИТЗ Пселькозпром г. Иваново

Привязан

Инв. №

Отдел ОВ | Отдел ЭТ | Взам. инв. № | Подп. и дата | Инв. № подл.

Польгин | Кутин

Копировал Леонтьева

Формат А2

Альбом 1

3-3

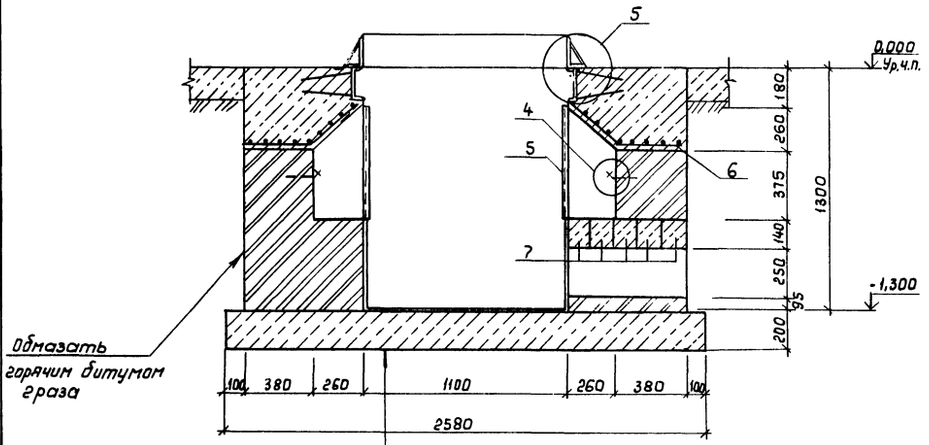

4-4

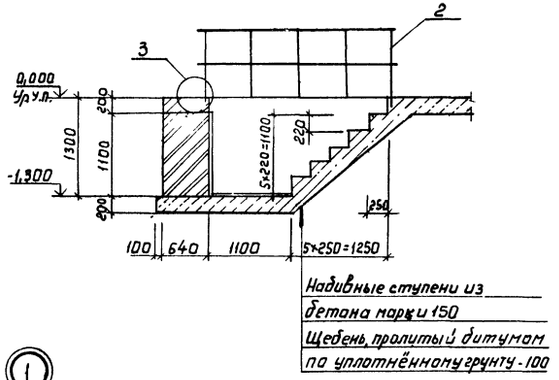

7-7

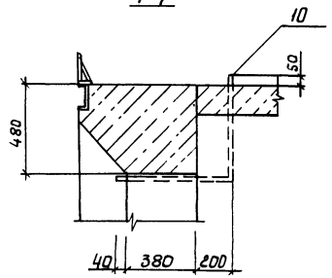

1

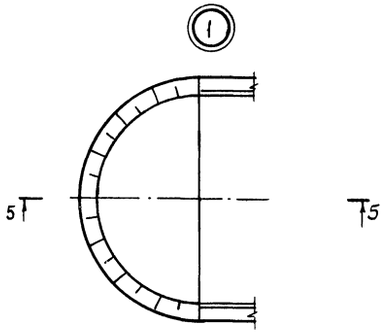

5-5

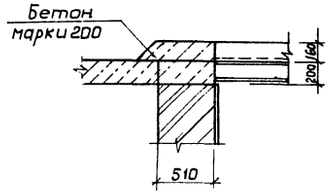

5

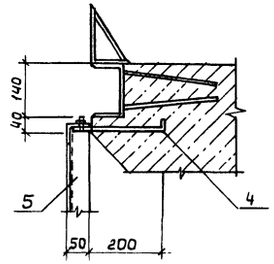

Разбивка закладных элементов в нише

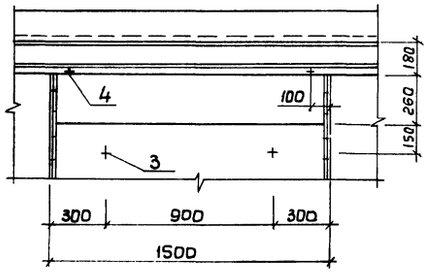

2

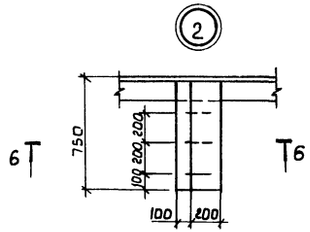

6-6

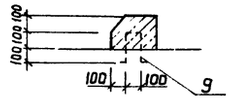

3

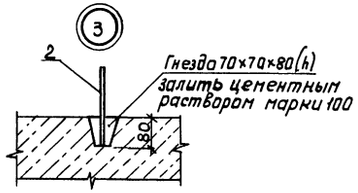

4

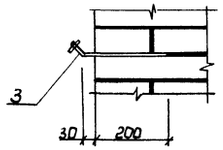

25

21009-01

Ст. техн.	Кольчугина		ТП 816-1-74.86 -КЖ
Рук. гр.	Вылгина		
Гл. спец.	Пилипчук		
Нач. отд.	Тигай		
ГИП	Глезин		
Н. контр.	Антонычева		Профилакторий для гаража на 10 автомобилей с теплой стоянкой на 6 автомобилей

Стадия	Лист	Листов
Р	10	

Разрезы 3-3 - 4-4. Сечения 5-5 - 7-7. Узлы 1-5

ЦИТЭ Госсельхозпром г. Иваново

Привязан

Инв. №

Инв. № подл. | Подп. и дата | Взам. инв. №

Копировал Леонтьева

Формат А2

Альбом 1

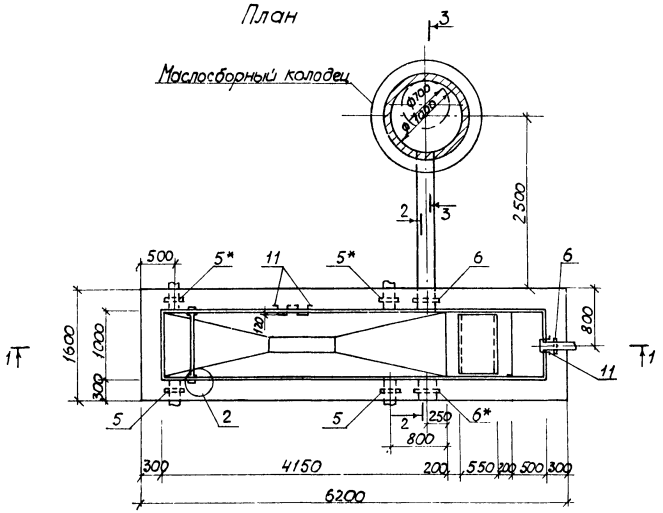

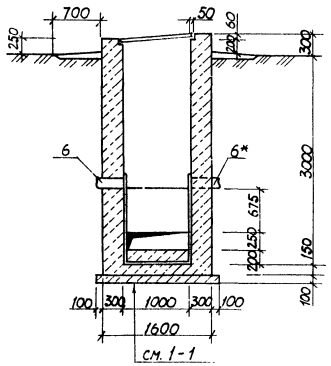

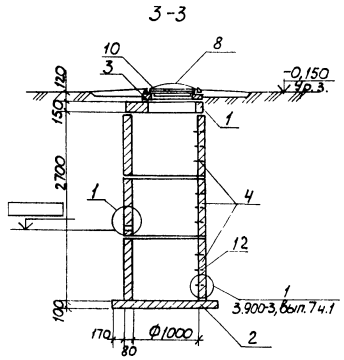

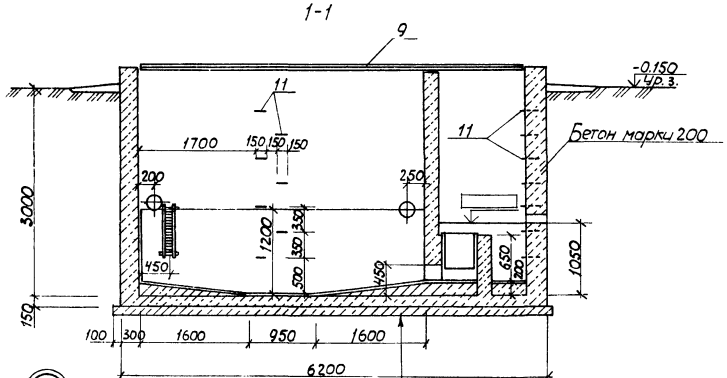

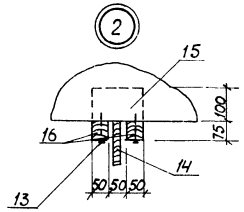

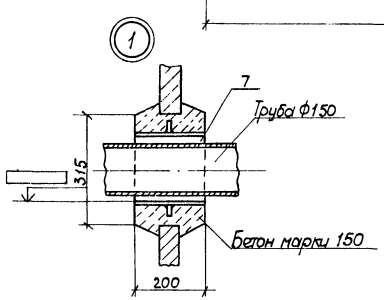

Цементный раствор с добавлением церезита -20
Бетон марки 50 - по уклону
Бетон марки 200 - 150
Бетонная подготовка марки 50 - 100
Утрамбованный грунт

Спецификация изделий и материалов на грязеотстойник и маслосборный колодец

Формат	Зона	Поз.	Обозначение	Наименование	Кол.	Примеч.
				Сборочные единицы		
		1	3.900-3, вып. 1/82	Плита КЦП1-10-1	1	200 кг
		2	3.900-3, вып. 1/82	Плита КЦД-10	1	400 кг
		3	3.900-3, вып. 1/82	Кольцо опорное КЦО 1	1	50 кг
		4	3.900-3, вып. 1/82	Кольцо стеновое КЦ-10-9	3	600 кг
		5	5,900-2 ТМ 90-02	Корпус сальника d_y100, L=300	2	10,4 кг
		6	5.900-2 ТМ 90-04	Корпус сальника d_y150, L=300	2	25,5 кг
		7	5.900-2 ТМ 89-04	Корпус сальника d_y150, L=200	1	20,3 кг
		8	ГОСТ 3634-79	Люк ЛК	1	компл.
А3		9	-КЖИ-Щ1	Щит Щ1	3	0,12 м³
А4		10	-КЖИ-КД1	Крышка КД1	1	14,76 кг
				Детали		
А4		11	-КЖИ-МН1	Изделие закладное МН1	14	2,682 кг
		12	3.900-3, вып. 7, ч.2	Скоба ходовая	9	0,8 кг
				Стандартные изделия		
		13		Гвоздь К3,5×90 ГОСТ 4028-63		
				Материалы		
		14		Доска S20 ℓ=1000	0,003	м³
		15		Брусок 100×100 ℓ=150	0,002	м³
		16		Брусок 50×75 ℓ=700	0,003	м³
				Плиты теплоизоляционные П175-500, 500, 50 ГОСТ 9573-82	1	
				Бетон тяжелый марки 50	1,66	м³
				Бетон тяжелый марки 200	16,35	м³

1. Заполнение грязеотстойника водой при испытании производить до отметки выходного патрубка.
2. Внутренние и наружные стенки колодца промазать горячим битумом 2 раза по грунтовке.
3. Изделия деревянные изготовить из древесины хвойных пород II категории по ГОСТ 24454-80 влажностью не более 2,5%.
4. Узел 2 - дырчатая плавающая перегородка с отверстиями Ф30 мм через 100 мм в шахматном порядке.
5. * Варианты мест установки сальников d_y100 мм и d_y150 мм.
6. После установки деревянной крышки на опорное кольцо уложить на крышку утеплитель.
7. Расположение отверстий труб по вертикали (от поверхности земли) уточнить по месту.

26

21009-01

Ст. техн.	Кольчугина		ТП 816-1-74.86 -КЖ
Рук. гр.	Вылгина		
Гл. спец.	Пилипчук		
Нач. отд.	Тигай		
ГИП	Глезин		
Н. контр.	Антонычева		

Привязан

Инв. №

Стадия	Лист	Листов
Р	11	

Профилакторий для гаража на 10 автомобилей с теплой стоянкой на 6 автомобилей

Грязеотстойник ГР1

ЦИТЭП сельхозпром г. Иваново

Копировал Сорокина

Формат А2

Нач. отд. ЗК | Шляпкин | Взам. инв. № | Подп. и дата | Инв. № подл.

Альбом 1

Схема армирования

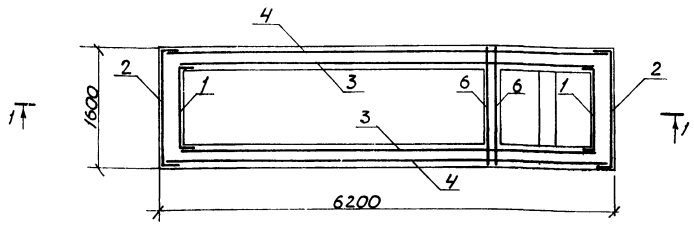

1-1

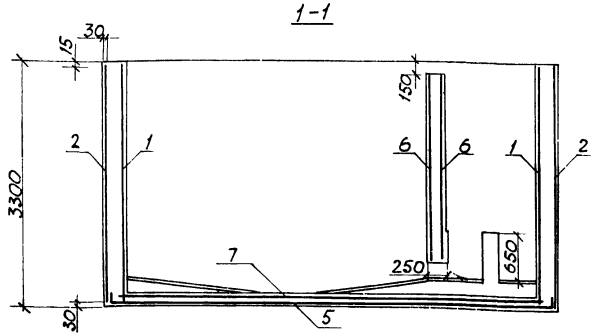

Спецификация арматурных сеток на грязеотстойник

Формат	Зона	Поз.	Обозначение	Наименование	Кол.	Примеч.
				Сборочные единицы		
А4		1	КЖИ-ГР1-С1	Сетка арматурная	2	38,72 кг
		2	-01	Сетка арматурная	2	52,04 кг
А4		3	-02	Сетка арматурная	2	133,76 кг
		4	-03	Сетка арматурная	2	145,25 кг
А4		5	КЖИ-ГР1-С2	Сетка арматурная	1	106,12 кг
А4		6	-01	Сетка арматурная	2	27,34 кг
		7	-02	Сетка арматурная	1	56,50 кг

Ведомость расхода стали, кг

Марка элемента	Изделия арматурные						Изделия закладные												Общий расход
	Арматура класса						Сталь профильная					Арматура класса							
	АII		АIII		В1		ГОСТ 8732-78			ГОСТ 103-76		АI					АII		
	ГОСТ 5781-82				ГОСТ 6727-80							ГОСТ 5781-82							
	Ф12	Итого	Ф12	Итого	Ф5	Итого	Тр.158×5	Тр.245×7	Итого	10	Итого	Ф6	Ф10	Ф12	Ф22	Итого	Ф16	Итого	
Грязеотстойник ГР1	—	—	542,2	542,2	—	—	12,88	27,16	40,04	8,16	8,16	—	—	—	—	—	—	—	607,93
Колодец маслосборный	2,2	2,2	—	—	34,1	34,1	—	9,48	9,48	2,32	2,32	0,8	2,4	2,2	18,9	24,3	9,6	9,6	82,00

27

21009-01

Ст. техн.	Кольчугина	
Рук. гр.	Вылгина	
Гл. спец.	Пилипчук	
Нач. отд.	Тигай	
ГИП	Глезин	
Н. контр.	Антонычева	

ТП 816-1-74.86 -КЖ

Привязан

Инв. №

Профилакторий для гаража на 10 автомобилей с теплой стоянкой на 6 автомобилей

Стадия	Лист	Листов
Р	12	

Схема армирования грязеотстойника ГР1. Сечение 1-1

ЦИТЭП сельхозпром г. Иваново

Копировал Сорокина

Формат А2

Взам. инв. №

Подп. и дата

Альбом 1

Ведомость рабочих чертежей основного комплекта

Лист	Наименование	Примечание
1	Общие данные (начало)	
2; 3	Общие данные (продолжение)	
4	Общие данные (окончание)	
5	Схема расположения подвесных путей. Разрезы 1-1; 2-2	
	Узел А	
6	Схема расположения сетчатого ограждения. Виды А Б	
7	Лестница металлическая Л1. Виды 1-1—3-3	
8	Стремянка СГ-34. Узлы 1; 2	

Ведомость ссылочных и прилагаемых документов

Обозначение	Наименование	Примечание
	Ссылочные документы	
1.431-10 Выпуск 2 Выпуск 3	Перегородки консольные сетчатые стальные: - материалы для проектирования. Монтажные схемы, узлы; - дверные отворки, стойки, ригели, щиты. Рабочие чертежи.	
1.426.2-3 Выпуск 2	Стальные подкрановые балки: - пути подвесного транспорта пролетам 3; 4 и 6 м	
1.450.3-3 Выпуск 2 Часть 1, 2	Стальные лестницы, площадки, стремянки и ограждения: - конструкции из горячекатанных профилей. Чертежи КМД	

Техническая спецификация металла

Вид профиля и ГОСТ, ТУ	Марка металла и ГОСТ	Обозначение и размер профиля, мм	№ п.п.	Код: марки металла	Код: вида профиля	Код: размера профиля	Кол., шт	Длина, мм	Масса металла по элементам конструкций, т: подвесные пути	сетчатое ограждение	лестница, площадка	стремянка	Общая масса, т	Масса потребности в металле по кварталам (заполняется изготовителем), т: I	II	III	IV	Заполняется ВЦ
									Код элемента конструкций									
1	2	3	4	5	6	7	8	9										
Подвесные пути	лист 2		1						0,757				0,757					
Сетчатое ограждение	лист 3		2							0,075			0,075					
Лестница, площадка, стремянка	лист 4		3								0,555	0,088	0,643					
Всего масса металла			4										1,475					
В том числе по маркам	ВСт3кп2 ГОСТ 535-79		5						0,066	0,046	0,433	0,087	0,632					
	ВСт3кп2 ГОСТ 16523-70		6								0,111		0,111					
	ВСт3кп2 ГОСТ 14637-79		7						0,015	0,014	0,011	0,001	0,041					
	ВСт3Гпс5 ГОСТ 380-71		8						0,664				0,664					
	ВСт3Гпс5		9															
	ТУ 14-1-3023-80		10						0,012				0,012					
	ВСт3кп2 ГОСТ 11474-76		11							0,005			0,005					
	ВСт3кп2 ГОСТ 14964-79		12							0,010			0,010					
Масса поставки элементов по кварталам, т (заполняется заказчиком)		I	13															
		II	14															
		III	15															
		IV	16															

1. За условную отметку 0,000 принят уровень чистого пола первого этажа здания профилактория, что соответствует абсолютной отметке на местности [ ].
2. Изготовление и монтаж конструкций производить по СНиП III-18-75.
3. Заводские соединения приняты сварными.
4. Стальные конструкции разработаны на стадии КМ в соответствии с требованиями СНиП II-23-81 и СНиП II-6-74 и являются исходным материалом для рабочих чертежей на стадии КМД.

Типовой проект разработан в соответствии с действующими нормами и правилами и предусматривает мероприятия, обеспечивающие взрывную, взрывопожарную и пожарную безопасность при эксплуатации здания.

Главный инженер проекта В.И. Глезин

Инв. № подл. | Подп. и дата | Взам. инв. №

28

21009-01

Инв. №			
Ст. инж.	Четушкина		
Рук. гр.	Вылегина		
Гл. спец.	Лилипчук		
Нач. отд.	Тигай		
ГИП	Глезин		
Н. контр.	Антонычева		

Привязан

ТП 816-1-74.86 КМ

Профилакторий для гаража на 10 автомобилей с теплой стоянкой на 6 автомобилей	Стадия	Лист	Листов
	Р	1	8
Общие данные (начало)	ЦИТЭПсельхозпром г. Иваново		

Копировал Иванова

Формат А2

Альбом 1

Ведомость металлоконструкций по видам профилей

Наименование конструкций по номенклатуре прейскуранта №01-09	Позиции по прейскуранту №01-09	№ п.п.	Код конструкций	Масса конструкций, т: Всего стали повышенной и высокой прочности	по видам профилей стали: Балки и швеллеры	Крупносортная сталь	Среднесортная сталь	Мелкосортная сталь	Толстолистовая сталь	Универсальная сталь	Тонколистовая сталь	Гнутые и пустотелые	Трубы	Прочие	Всего	Количество, шт.	Серия типовых конструкций
1	2	3	4	5	6	7	8	9	10	11	12	13	14	15	16	17	18
Сетчатое ограждение		1				0,003	0,041	0,007	0,013		0,001			0,010	0,075		1.431-10, Вып.2
Подвесные пути		2			0,664	0,081						0,012			0,757		1.426-2, Вып.2
Лестница и площадка		3			0,242	0,179	0,001	0,011	0,011		0,111				0,555		1.450.3-3, Вып.0;2
Стремянка		4				0,076		0,011	0,001						0,088		1.450.3-3, Вып.0;2
Итого		5			0,906	0,339	0,042	0,029	0,025		0,112	0,012		0,010	1,475		
Контрольная сумма		6													1,475		

Техническая спецификация металла на подвесные пути

Вид профиля и ГОСТ, ТУ	Марка металла и ГОСТ	Обозначение и размер профиля, мм	№ п.п.	Код: марки металла	Код: вида профиля	Код: размера профиля	Кол., шт.	Длина, мм	Масса металла по элементам конструкций, т: Подвесные пути: Код ЭЛ-7а	Масса металла по элементам конструкций, т: Подвесные пути: констр.	Общая масса, т	Масса потребности в металле по кварталам, т (заполняется изготовителем): I	II	III	IV	Заполняется ВЦ
1	2	3	4	5	6	7	8	9								
Балки двутавровые по ГОСТ 19425-74 и ТУ 14-2-427-80	ВСт3Гпс5 ГОСТ 380-71	I 24М	1			09 2500	2	8670	0,664		0,664					
	Итого		2													
Всего профиля			3						0,664		0,664					
Швеллер гнутый ГОСТ 8278-75	ВСт3Гпс5-1 ТУ 14-1-3023-80	ГнС60х32х3	4								0,664					
	Итого		5				4	1100	0,012		0,012					
Всего профиля			6						0,012		0,012					
Сталь угловая равнополочная ГОСТ 8509-72	ВСт3кп2 ГОСТ 535-79	L 50х5	7								0,012					
		L 63х5	8			09 5100	4	200	0,003		0,003					
		L 100х7	9			09 5100	2	1610	0,016		0,016					
	Итого		10			09 5100	4	200	0,009		0,009					
Всего профиля			11						0,028		0,028					
Сталь прокатная полосовая ГОСТ 103-76	ВСт3кп2 ГОСТ 535-79	S 6	12								0,028					
		S 8	13			09 3100			0,011		0,011					
	Итого		14			09 3100			0,027		0,027					
Всего профиля			15						0,038		0,038					
Сталь прокатная широкополосная ГОСТ 82-70	ВСт3кп2 ГОСТ 14637-79	S 10	16								0,038					
	Итого		17			09 3100	2	320	0,015		0,015					
Всего профиля			18						0,015		0,015					
Итого масса металла			19								0,015					
В том числе по маркам	ВСт3Гпс5 ГОСТ 380-71		20								0,757					
	ВСт3Гпс5 ТУ 14-1-3023-80		21								0,664					
	ВСт3кп2 ГОСТ 535-79		22								0,012					
	ВСт3кп2 ГОСТ 14637-79		23								0,066					
			24								0,015					
Масса поставки элементов по кварталам, т (заполняется заказчиком)		I	25													
		II	26													
		III	27													
		IV	28													

Инв.№ подл. | Подп. и дата | Взам. инв.№

29

21009-01

Привязан

Инв.№

Ст.инж.	Чепчитанова		ТП 816-1-74.86 КМ
Рук.гр.	Выгина		
Гл.спец.	Пилипчук		
Нач.отд.	Тигай		
ГИП	Глезин		Профилакторий для гаража на 100 автомобилей с теплой стоянкой на 60 автомобилей
Н.контр.	Антонычева		Стадия: Р; Лист: 2; Листов:
			Общие данные (продолжение)
			ЦИТЭПсельхозпром г. Иваново

Копировал Иванова

Формат А2

Альбом 1

Техническая спецификация металла на сетчатое ограждение

Вид профиля и ГОСТ, ТУ	Марка металла и ГОСТ	Обозначение и размер профиля, мм	№ п.п.	Код: марки металла	Код: вида профиля	Код: размера профиля	Кол., шт.	Длина, мм	Масса металла по элементам конструкции, т: сетчатое ограждение (Код эл-та констр.)	Масса металла по элементам конструкции, т:	Общая масса, т	Масса потребности в металле по кварталам, т (заполняется изготавителем): I	II	III	IV	Заполняется ВЦ
1	2	3	4	5	6	7	8	9								
Сталь угловая неравнополочная ГОСТ 8510-72	ВСт3кп2 ГОСТ 535-79	L 50х32х3	1			095300			0,041		0,041					
	Итого		2						0,041		0,041					
Всего профиля			3								0,041					
Уголки стальные гнутые неравнополочные ГОСТ 19772-74	ВСт3кп2 ГОСТ 11474-76	L 25х20х1,5	4			095300			0,005		0,005					
	Итого		5						0,005		0,005					
Всего профиля			6								0,005					
Сталь прокатная полосовая ГОСТ 103-76	ВСт3кп2 ГОСТ 535-79	S 6	7			09 3100			0,003		0,003					
	Итого		8						0,003		0,003					
Всего профиля			9								0,003					
Сталь листовая ГОСТ 19903-74	ВСт3кп2 ГОСТ 14637-79	S 2	10			097200			0,001		0,001					
		S 4	11			097100			0,004		0,004					
		S 8	12			097100			0,004		0,004					
		S 10	13			097100			0,005		0,005					
	Итого		14						0,014		0,014					
Всего профиля			15								0,014					
Лента	ВСт3кп2 ГОСТ 535-79	0,8х45	16			097300			0,001		0,001					
	Итого		17						0,001		0,001					
Всего профиля			18								0,001					
Сетка проволочная сварная ТУ-14-4-641-75	ВСт3кп2 ГОСТ 14964-79	ф2,5	19			127600			0,010		0,010					
	Итого		20						0,010		0,010					
Всего профиля			21								0,010					
Сталь горячекатанная круглая ГОСТ 2590-71	ВСт3кп2 ГОСТ 535-79	ф18	22			09 5300			0,001		0,001					
	Итого		23						0,001		0,001					
Всего профиля			24								0,001					
Всего масса металла			25								0,075					
В том числе по маркам	ВСт3кп2 ГОСТ 535-79		26								0,046					
	ВСт3кп2 ГОСТ 11474-76		27								0,005					
	ВСт3кп2 ГОСТ 14964-79		28								0,010					
	ВСт3кп2 ГОСТ 14637-79		29								0,014					
Масса поставки элементов по кварталам, т (заполняется заказчиком)		I	30													
		II	31													
		III	32													
		IV	33													

Гл.инж.	Челуштанова		21009-01
Рук.гр.	Вылегина		ТП 816-1-74.86 КМ
Гл.спец.	Пилипчук		
Нач.отд.	Тигай		
ГИП	Глезин		
Н.контр.	Антонычева		Профилакторий для гаража на 100 автомобилей с теплой стоянкой на 64 автомобилей
Привязан			Стадия: Р; Лист: 3; Листов:
Инв.№			Общие данные (продолжение)
			ЦИТЭПсельхозпром г. Иваново

Копировал Иванова

Формат А2

Инв.№ подл. | Подп. и дата | Взам.инв.№

Альбом 1

Техническая спецификация металла на лестницу, площадку и стремянку

Вид профиля и ГОСТ, ТУ	Марка металла и ГОСТ	Обозначение и размер профиля, мм	№ п.п	Код: марки металла	Код: вида профиля	Код: размера профиля	Кол. шт	Длина, мм	Масса металла по элементам конструкции, т: лестница и площадка (Код эл-та констр.)	Масса металла по элементам конструкции, т: стремянка	Общая масса, т	Масса потребности в металле по кварталам, т (Заполняется изготовителем): I	II	III	IV	Заполняется ВЦ
1	2	3	4	5	6	7	8	9								
Сталь горячекатанная, швеллеры ГОСТ 8240-72	ВСт3кп2 ГОСТ 535-79	[16	1			092500			0,122		0,122					
		[14	2			092500			0,107		0,107					
		[12	3			092500			0,013		0,013					
	Итого		4						0,242		0,242					
Всего профиля			5								0,242					
Сталь угловая равнополочная ГОСТ 8509-72	ВСт3кп2 ГОСТ 535-79	L125×10	6			095100			0,006		0,006					
		L90×6	7			095100			0,005		0,005					
		L75×6	8			095100			0,016	0,057	0,073					
		L63×5	9			095100			0,006		0,006					
		L56×5	10			095100			0,043		0,043					
		L50×5	11			095100			0,048		0,048					
		L25×3	12			095300			0,011		0,011					
	Итого		13						0,135	0,057	0,192					
Всего профиля			14								0,192					
Сталь полосовая ГОСТ 103-76	ВСт3кп2 ГОСТ 535-79	4	15			093100			0,051	0,015	0,066					
		8	16			093100			0,004	0,004	0,008					
	Итого		17						0,055	0,019	0,074					
Всего профиля			18								0,074					
Сталь листовая ГОСТ 19903-74	ВСт3кп2 ГОСТ 14637-79	Б-ПН-6	19			097100			0,002	0,001	0,003					
		Б-ПН-4	20			097100			0,009		0,009					
	ГОСТ 16523-70	Б-ПН-2	21			097200			0,111		0,111					
	Итого		22						0,122	0,001	0,123					
Всего профиля			23								0,123					
Сталь круглая ГОСТ 2590-71	ВСт3кп2 ГОСТ 535-79	ф18	24			095300				0,010	0,010					
	Итого		25							0,010	0,010					
Всего профиля			26								0,010					
Сталь горячекатанная ГОСТ 5781-75	ВСт3кп2 ГОСТ 535-79	А-III-12	27			095300				0,001	0,001					
		А-I-20	28			095200			0,001		0,001					
	Итого		29						0,001	0,001	0,002					
Всего профиля			30								0,002					
Всего масса металла			31						0,555	0,088	0,643					
В том числе по маркам	ВСт3кп2 ГОСТ 16523-70		32						0,111		0,111					
	ВСт3кп2 ГОСТ 535-79		33						0,433	0,087	0,520					
	ВСт3кп2 ГОСТ 14637-79		34						0,011	0,001	0,012					
Масса поставки элементов по кварталам, т (заполняется Заказчиком)		I	35													
		II	36													
		III	37													
		IV	38													

Взам. инв. №

Подп. и дата

Инв. № подл.

Привязан

Инв. №

Ст. инж.	Чепушанова	
Рук. гр.	Вылегина	
Гл. спец.	Пилипчук	
Нач. отд.	Тигай	
ГИП	Глезин	
Н. контр.	Антонычева	

21009-01

ТП 816-1-74.86 КМ

Профилакторий для гаража на 10 автомобилей с теплой стоянкой на 6 автомобилей	Стадия	Лист	Листов
	Р	4	
Общие данные (окончание)	ЦИТЭПсельхозпром г. Иваново		

Копировал Иванова

Формат А2

Альбом 1

Схема расположения путей подвесного крана

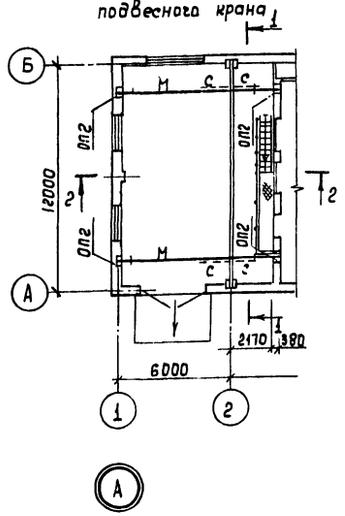

Разрез 1-1

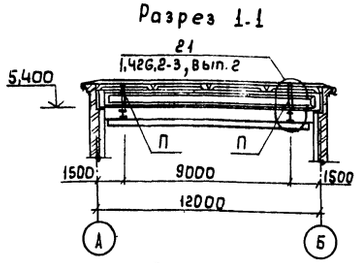

Разрез 2-2

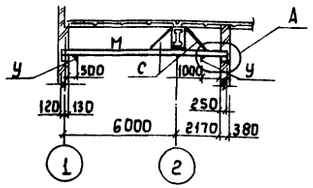

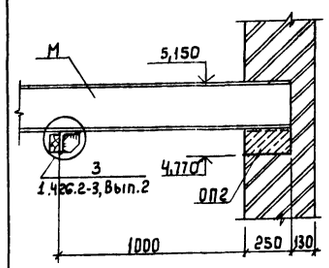

Ведомость элементов

Марка	Сечение Эскиз	Поз.	Состав	Опорные усилия M, тсм	N, тс	Q, тс	Группа констр.	Марка металла	Примечание
М		1	I24 М		2,6		II	ВСт3Гпс5	
		2	S10						
		3	4 болта М16						
П		4	2ГнС60×32×3		1,8		II	ВСт3Гпс5	
У		5	L100×7				IV	ВСт3кп2	
		6	S6						
		7	2 болта М16						
С	L	8	L63×5	По гибкости			IV	ВСт3 кп2	

1. Пути подвесного крана разработаны в соответствии с серией 1.426.2-3, Выпуск 2.
2. После монтажа все металлоконструкции покрасить масляной краской два раза.
3. Сварку выполнять электродом типа Э42 ГОСТ 9467-75. Сварные швы принять по ГОСТ 5264-80.

Ст. инж.	Чепушанова		ТП 816-1-74.86 -КМ	
Рук. гр.	Вылгина			
Гл. спец.	Пилипчук			
Нач. отд.	Тигай			
ГИП	Глезин			
Н. контр.	Антонычева		Профилакторий для гаража на 10 автомобилей с теплой стоянкой на 6 автомобилей	Стадия: Р; Лист: 5; Листов:
			Схема расположения подвесных путей. Разрез 1-1–2-2. Узел А	ЦИТЭП сельхозпром г. Иваново

Привязан

Инв. №

Инв. № подл. | Подп. и дата | Взам. инв. №

Альбом 1

Схема расположения сетчатого ограждения

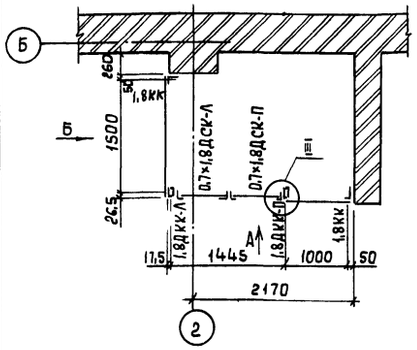

Вид А

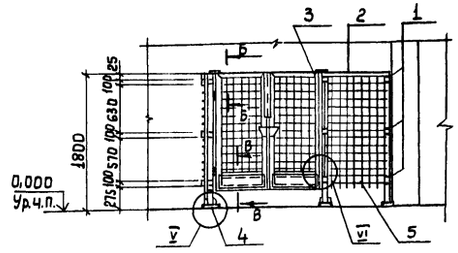

Вид Б

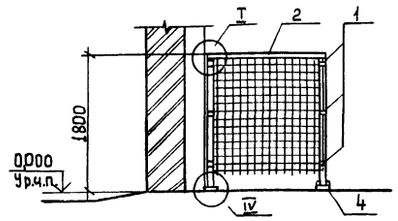

Ведомость элементов

Марка	Сечение Эскиз	Поз.	Состав	Опорные усилия M, тсм	N, тс	Q, тс	Группа констр.	Марка металла	Примечание
0,7×1,8ДСК-Л	1.431-10, Вып. 2.		Створка дверная левая				IV	ВСт3кп2	шт. 1
0,7×1,8ДСК-П	1.431-10, Вып. 2.		Створка дверная правая				IV	ВСт3кп2	шт. 1
1,8ДКК-Л	1.431-10, Вып. 2.		Дверная стойка левая				IV	ВСт3кп2	шт. 1
1,8ДКК-П	1.431-10, Вып. 2.		Дверная стойка правая				IV	ВСт3кп2	шт. 1
1,8КК	1.431-10, Вып. 2.		Рядовая стойка				IV	ВСт3кп2	шт. 2
		1	S4				IV	ВСт3кп2	шт. 12
		2	S0,8				IV	ВСт3кп2	l=2660мм
		3	S0,8				IV	ВСт3кп2	шт. 1
		4	S6				IV	ВСт3кп2	шт. 8
		5	сетка сварн. 48×48×2,5				IV	ВСт3кп2	2600×1600мм

1. Транспортировку и монтаж консольных сетчатых стальных перегородок выполнять согласно серии 1.431-10, выпуск 2.
2. Узлы и сечения приняты по серии 1.431-10, Выпуск 2.
3. Сварку выполнять по ГОСТ 5264-80.
4. После монтажа металлоконструкций покрасить масляной краской два раза.

32

21009-01

Ст. инж.	Чепушанова		ТП 816-1-74.86 -КМ	
Рук. гр.	Вылгина			
Гл. спец.	Пилипчук			
Нач. отд.	Тигай			
ГИП	Глезин			
Н. контр.	Антонычева		Профилакторий для гаража на 10 автомобилей с теплой стоянкой на 6 автомобилей	Стадия: Р; Лист: 6; Листов:
			Схема расположения сетчатого ограждения. Виды А, Б	ЦИТЭП сельхозпром г. Иваново

Привязан

Инв. №

Инв. № подл. | Подп. и дата | Взам. инв. №

Альбом 1

Лестница металлическая Л1

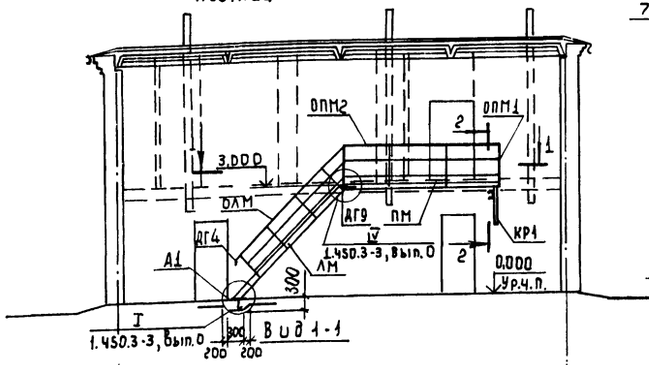

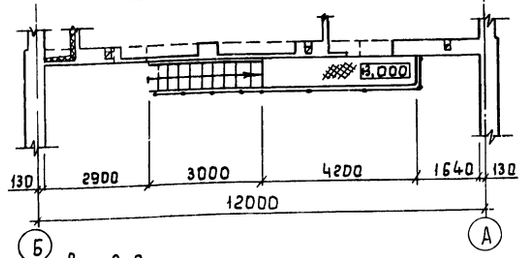

КР1

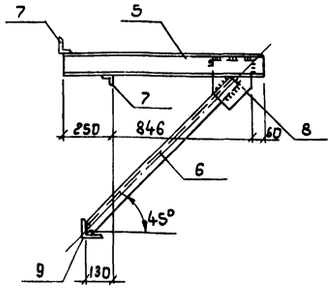

Поз. 2

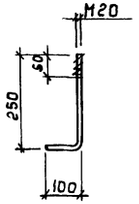

Вид 2-2

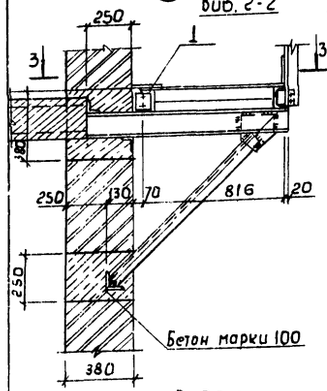

Вид 3-3

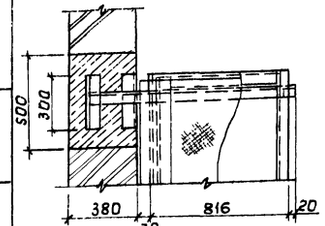

Общие указания см. лист КМ-8

Ведомость элементов

Марка	Сечение: Эскиз	Поз.	Сечение: Состав	Опорные усилия: M, тсм	N, тс	Q, тс	Группа констр.	Марка металла	Примечание
ЛМ			1.450.3-3, Вып. 0; 2. Лестничный марш МЛГШ 45-30.8				IV	Вст3кп2	шт.1
ПМ			1.450.3-3, Вып.0; 2. Лестничная площадка ПМГШ-42.8				IV	Вст3кп2	шт.1
ОЛМ			1.450.3-3, Вып.0; 2. Ограждение марша ОГлМЛГ45-10;30				IV	Вст3кп2	шт.1
ОПМ1			1.450.3-3, Вып. 0; 2. Ограждение площадки ОГПМГ36-10,9				IV	Вст3кп2	шт.1
ОПМ2			1.450.3-3, Вып. 0; 2. Ограждение площадки ОГПМГ36-10.42				IV	Вст3кп2	шт.1
ДГ4			1.450.3-3, Вып. 0; 2. Дополнительный элемент				IV	Вст3кп2	шт.2
ДГ9			1.450.3-3, Вып. 0; 2. Дополнительный элемент				IV	Вст3кп2	шт.1
—		1	-4×200				IV	Вст3кп2	шт.1
А1	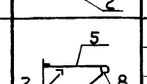	2	А-I-20				IV	Вст3кп2	шт.2
		3	Гайка М20						
		4	Шайба 20						
КР1		5	[12	по гидкости			IV	Вст3кп2	ℓ=1156мм
		6	L63×5	по гидкости					ℓ=1160мм
		7	L90×6	конструктивно					ℓ= 300мм
		8	-8×200	конструктивно					ℓ= 300мм
		9	L125×10	конструктивно					ℓ= 300мм

Ст.инж.	Чепуштанова		ТП 816-1-74.86 -КМ
Рук.гр.	Выгина		
Гл.спец.	Пилипчук		
Нач.отд.	Тигай		
ГИП	Глезин		
Н.контр.	Антонычева		Профилакторий для гаража на 10 автомобилей с теплой стоянкой на 6 автомобилей — Стадия: Р; Лист: 7; Листов:
			Лестница металлическая Л1 Вид 1-1-3-3 — ЦИТЭП сельхозпром г. Иваново

Привязан

Инв.№

Инв.№ подл. | Подп. и дата | Взам. инв.№

Копировал Леонтьева Формат А2

Стремянка СГ-34

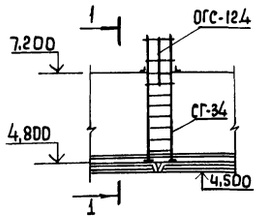

1-1

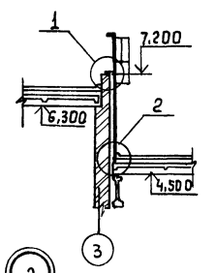

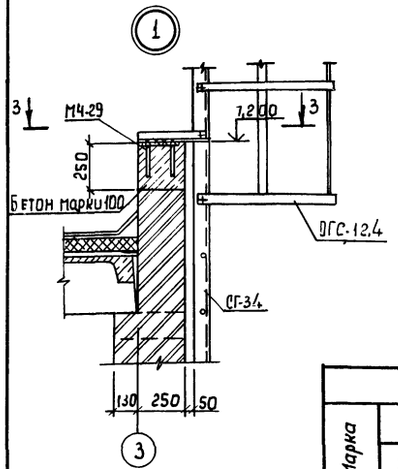

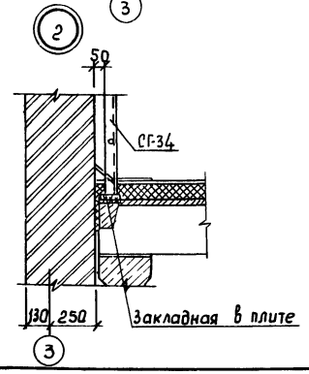

Вид 3-3

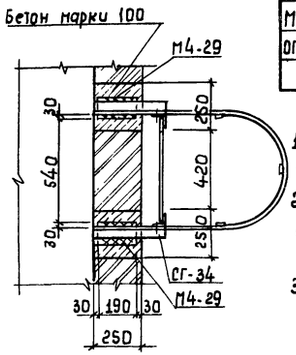

Ведомость элементов

Марка	Сечение: Эскиз	Поз.	Сечение: Состав	Опорные усилия: M, тсм	N, тс	Q, тс	Группа констр.	Марка металла	Примечание
СГ-34			1.450.3-3, Вып. 0; 2. Стремянка				IV	Вст3кп2	шт.1
М4-29			1.400-6/76, Вып.1. Деталь закладная				IV	Вст3кп2	шт.2
ОГС-12.4			1.450.3-3, Вып. 0; 2. Ограждение стремянки				IV	Вст3кп2	шт.1

1. Транспортировку и монтаж выполнять согласно серии 1.450.3-3, Выпуск 0
2. Сварку выполнять электродом типа Э42 ГОСТ 9467-75 с последующим восстановлением защитно-декоративного покрытия. Сварные швы принять по ГОСТ 5264-80.
3. После монтажа металлоконструкции покрасить масляной краской два раза.

33

21009-01

Ст.инж.	Чепуштанова		ТП 816-1-74.86 -КМ
Рук.гр.	Выгина		
Гл.спец.	Пилипчук		
Нач.отд.	Тигай		
ГИП	Глезин		
Н.контр.	Антонычева		Профилакторий, для гаража на 10 автомобилей с теплой стоянкой на 6 автомобилей — Стадия: Р; Лист: 8; Листов:
			Стремянка СГ-34. Узлы 1; 2 — ЦИТЭП сельхозпром г. Иваново

Привязан

Инв.№

Инв.№ подл. | Подп. и дата | Взам. инв.№

Копировал Леонтьева Формат А2

Альбом 1

Данные по производственному водопотреблению и водоотведению

№ потребителя по плану	Наименование потребителя	Количество потребителей	Количество часов работы в сутки	Водопотребление: Требования к качеству воды	Потребный напор у потребителя, м	Режим водопотребления	Расход воды на одного потребителя, л	Из хозяйственно-питьевого производственно-противопожарного водопровода: м³/сут	м³/ч	л/с	Водоотведение: Характеристика сточных вод	Режим водоотведения	В бытовую канализацию: м³/сут	м³/ч	л/с	В производственную канализацию: м³/сут	м³/ч	л/с	Концентрация загрязнений сточных вод после локальных очистных сооружений, мг/л	Примечание
	Участок технического обслуживания и ремонта																			
20	Ванна моечная передвижная	1	1	техн.	3	1 раз в неделю в течение 0,2 часа	0,14	0,14	0,14*	0,2*	нефтепродукты - 1,9 г/л взвешенные вещества 1,67 г/л	1 раз в неделю в течение 0,04 часа	—	—	—	0,14	0,14*	1,0*	нефтепродукты - 23,5 взвешенные вещества - 24	
28	Ванна для проверки камер	1	1	техн.	3	1 раз в неделю в течение 0,3 часа	0,4	0,4	0,4*	0,4*	тальк 0,04 г/л	1 раз в неделю в течение 0,1 часа	0,4	0,4*	1,0*	—	—	—	тальк - 40	
	Помещение хранения автомобилей																			
	Заправка системы охлаждения двигателей	10	1	техн.	3	равномерно	0,005	0,05	0,05	0,3	—	—	—	—	—	—	—	—	—	безвозвратные потери
	Стоки от таяния льда и снега с автомобилей	7	—	—	—	—	—	—	—	—	нефтепродукты 2 мг/л взвешенные вещества 1 г/л		—	—	—	0,1	0,1*	0,05	нефтепродукты - взвешенные вещества - 15	
	Итого:							0,59	0,54	0,6	нефтепрод. - 1,1 г/л взв. вещ. - 1,35 г/л		0,4	0,4	1,0	0,24	0,24	1,0	нефтепрод. - 18,5 взв. вещ. - 20,3	

* Отмечены расходы воды и стоков определяющие максимальные часовые и секундные

Ведомость рабочих чертежей основного комплекта

Лист	Наименование	Примечание
1	Общие данные	
2	План на отметке 0,000 и 3,000	
3	Грязеотстойник с бензомаслоуловителем. Схемы систем В1; Т3; Т4; К1 и К3	

Основные показатели по чертежам водопровода и канализации

Наименование системы	Потребный напор на вводе, м	Расчетный расход: м³/сут	м³/ч	л/с	при пожаре, л/с	Установленная мощность электродвигателей, кВт	Примечание
Водопровод хозяйственно-питьевой производственно-противопожарный	9 (19)	1,09	0,54	0,76	5,8	0,18	
Горячее водоснабжение	9	0,45	0,37	0,72			
Канализация:							
Бытовая		1,35	0,77	2,65			
Производственная		0,24	0,24	1,0			

Условные обозначения:

—— В1 —— Водопровод хозяйственно-питьевой производственно-противопожарный

—— Водонер

Ведомость ссылочных и прилагаемых документов

Обозначение	Наименование	Примечание
	Ссылочные документы	
4.904-69	Детали крепления санитарно-технических приборов и трубопроводов	
	Прилагаемые документы	
ВК.СО	Спецификация оборудования	
ВК ВМ	Ведомость потребности в материалах	
ВКН	Эскизные чертежи общих видов нетиповых конструкций	

Типовой проект разработан в соответствии с действующими нормами и правилами и предусматривает мероприятия обеспечивающие взрывную, взрывопожарную и пожарную безопасность при эксплуатации здания.

Главный инженер проекта В.И. Глезин

1. При привязке проекта к местным условиям заполнить пропуски в [ ]
2. Расчет систем водопровода и канализации произведен по СНиП II-30-76.
3. Трубопроводы систем В1, Т3 и Т4 выполнить из стальных водогазопроводных оцинкованных легких труб по ГОСТ 3262-75.
4. Трубопроводы систем К1 и К3 выполнить из пластмассовых труб по ГОСТ 22689.0-77.
5. Все трубопроводы систем В1, Т3 и Т4 покрыть масляной краской два раза.
6. Магистральные участки системы Т3 и Т4 покрыть тепловой изоляцией.
7. Трубопроводы систем К1 и К3 покрыть нефтяным битумом
8. Производственные сточные воды от моечной ванны перед сбросом в поселковые сети должны проходить локальную очистку в грязеотстойнике с бензомаслоуловителем.

34

21009-01

Привязан

Инв. № подл. | Подпись и дата | Взам. инв. №

Инв. №			
Вед. инж.	Падушкин		03.10.85
Рук. груп.	Соловьева		03.10.85
Гл. спец.	Юматов		03.10.85
Нач. отд.	Шляпкин		03.10.85
Н. контр.	Антонычева		03.10.85
ГИП	Глезин		

ТП 816-1-74.86 ВК

Профилакторий для гаража на 10 автомобилей с теплой стоянкой на 6 автомобилей

Стадия	Лист	Листов
Р	1	3

Общие данные

ЦИТЭПсельхозпром г. Иваново

Копировал Лукичева Формат А2

План на отметке 0,000

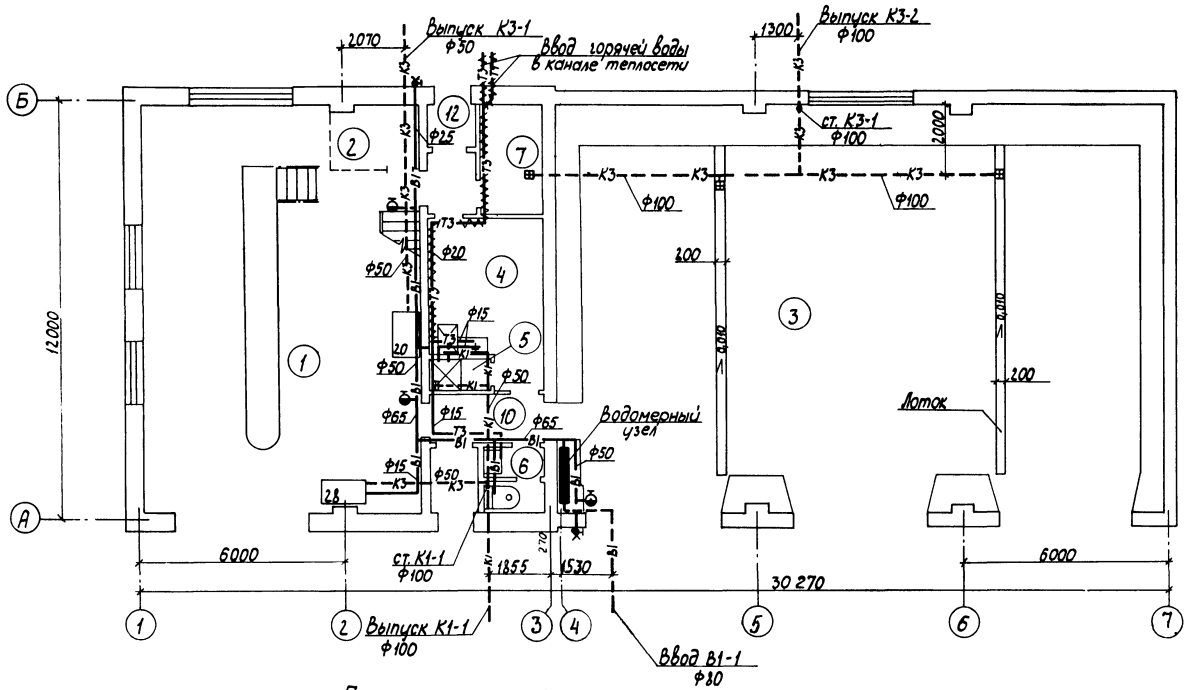

План на отметке 3,000

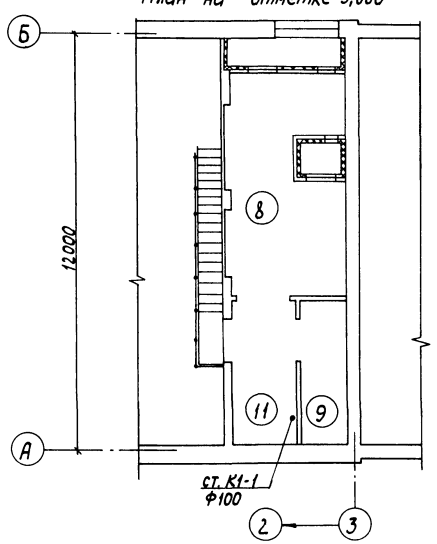

Экспликация помещений

Номер по плану	Наименование	Категория производства по взрывной взрывопожарной и пожарной опасности
1	Участок технического обслуживания и ремонта автомобилей	В
2	Кладовая запчастей и инструмента	В
3	Помещение для хранения автомобилей	В
4	Гардероб	
5	Душевая	
6	Уборная	
7	Индивидуальный тепловой пункт	Д
8	Венткамера приточная	Д
9	Электрощитовая	Д
10;11	Коридор	
12	Тамбур	

35

21009-01

Исполн.	Ладушкин		03.10.85	ТП 816-1-74.86 ВК	
Рук.груп.	Соловьева		03.10.85		
Гл.спец.	Юматов		03.10.85		
Нач.отд.	Шляпкин		03.10.85		
Н.контр.	Антонычева		15.10.85	Профилакторий для гаража на 10 автомобилей с теплой стоянкой на 6 автомобилей	Стадия Р; Лист 2; Листов
ГИП	Глезин			План на отметке 0,000 и 3,000	ЦИТЭПсельхозпром г. Иваново

Привязан

Инв. №

Копировал Лукичева

Формат А2

Альбом 1

В1

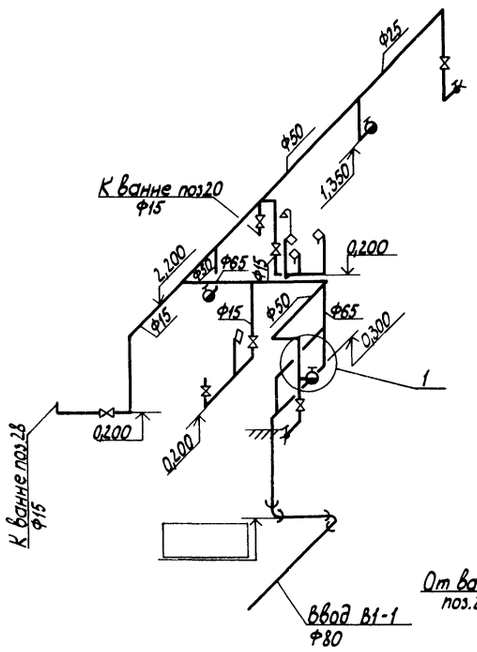

К3

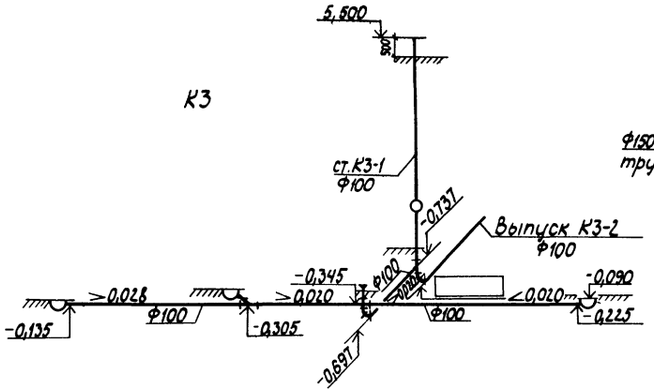

Грязеотстойник с бензомаслоуловителем

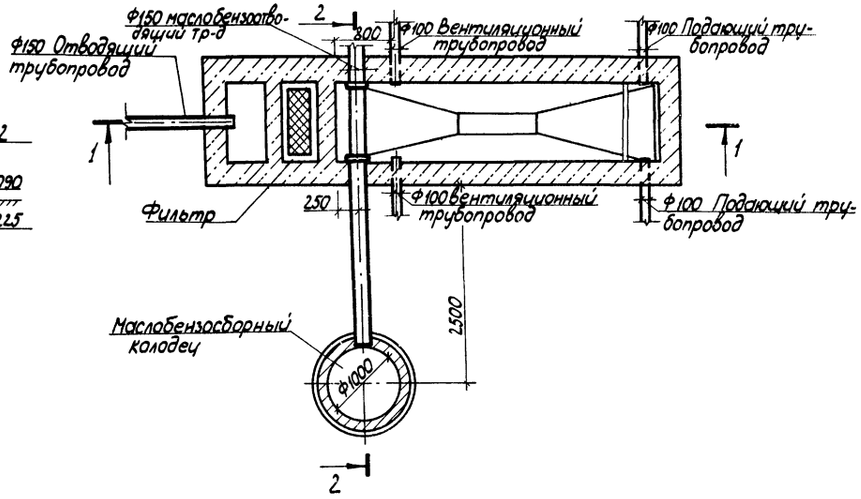

1-1

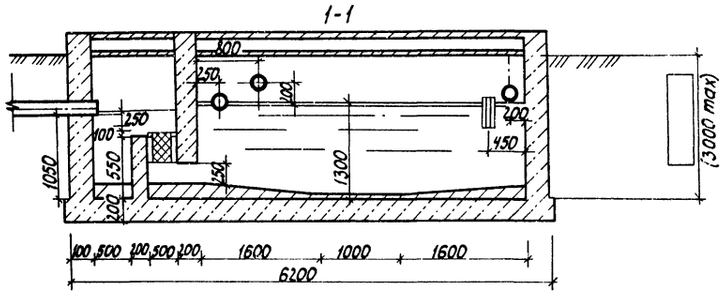

Выпуск К3-1 Ф50

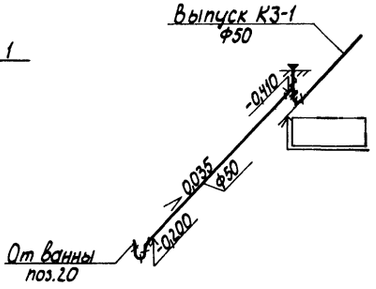

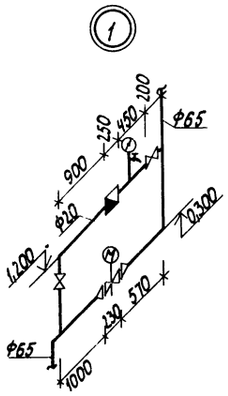

Т3, Т4

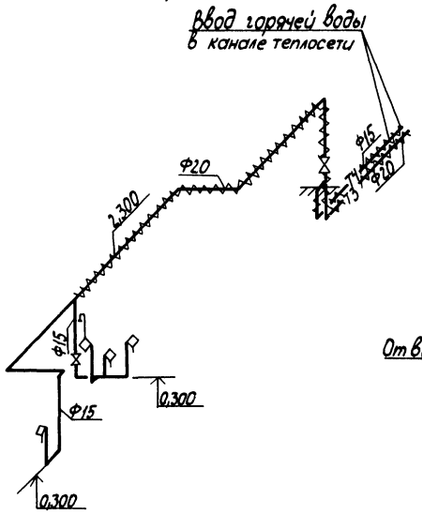

К1

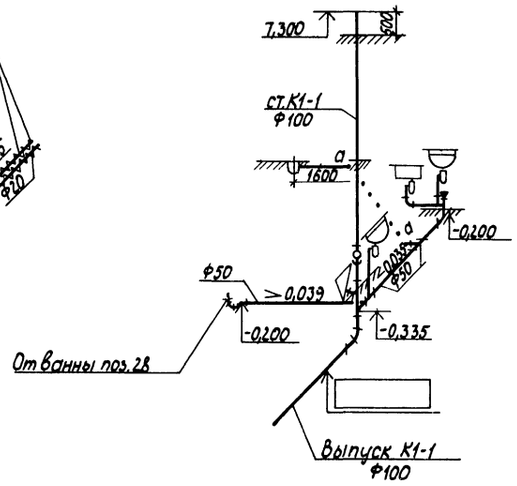

2-2

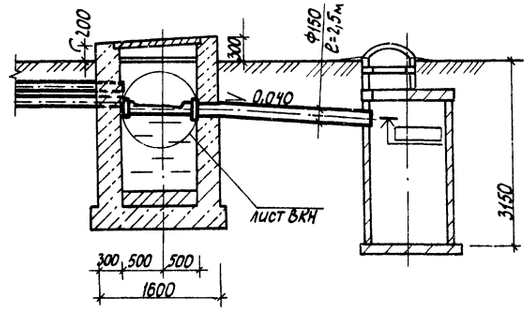

36

2100.9-01

Вед.инж.	Надлукин		03.10.85	ТП 816-1-74.86 ВК
Рук.гр.рук.	Соловьева		03.10.85	
Гл.спец.	Юматов		03.10.85	
Нач.отд.	Шляпкин		03.10.85	
Н.контр.	Антонычева		03.10.85	
ГИП	Глезин			

Привязан

Инв. №

Профилакторий для гаража на 10 автомобилей с теплой стоянкой на 6 автомобилей

Грязеотстойник с бензомаслоуловителем. Схемы систем В1; Т3; Т4; К1 и К3

Стадия	Лист	Листов
Р	3	

ЦИТЭПсельхозпром г. Иваново

Копировал Лукичева

Формат А2

Инв. № подл. | Подпись и дата | Взам. инв. №

Гл. специалист Тех. отдела Пицулин

Альбом 1

Инв.№ подл. | Подпись и дата | Взам.инв.№

Типовой проект

816-1-74.86

Профилакторий для гаража на 10 автомобилей с теплой стоянкой на 6 автомобилей

Альбом 1

Эскизные чертежи общих видов нетиповых конструкций

Привязан

Инв.№

Копировал Крайнова

Альбом 1

Обозначение	Наименование	Примеч.
ВКН-010.00	Маслобензоотводящая труба	
	Общий вид	

Взам.инв.№ | Подпись и дата | Инв.№ подл.

Привязан

Инв.№

Исполн.	Егорова		03.10.85
Вед.инж.	Ладушкин		03.10.85
Рук.гр.	Соловьева		03.10.85
Гл.спец.	Юматов		01.10.85
Нач.отд.	Шляпкин		03.10.85
Н.контр.	Антонычева		04.10.85

ТП 816-1-74.86 ВК

Содержание

Стадия	Лист	Листов
Р		1

ЦИТЭПсельхозпром г. Иваново

Копировал Крайнова

Формат А4

Альбом 1

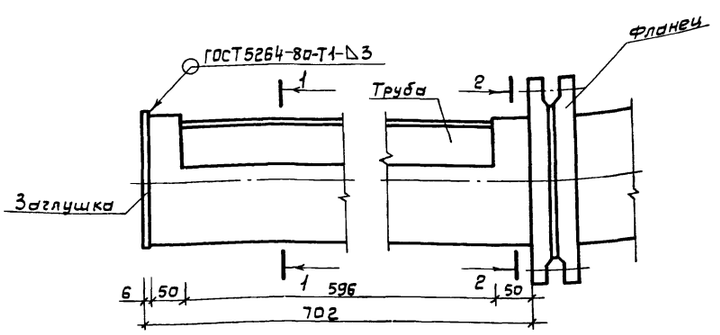

1-1

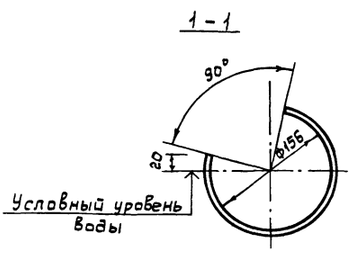

2-2

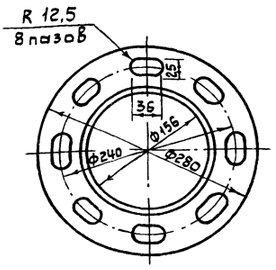

Пазы во фланце ГОСТ 12820-80 выполнены для регулировки положения маслобензоотводящей трубы.

37

21009-01

Взам.инв.№ | Подпись и дата | Инв.№ подл.

Привязан

Инв.№

Исполн.	Егорова		03.10.85
Вед.инж.	Ладушкин		03.10.85
Рук.гр.	Соловьева		03.10.85
Гл.спец.	Юматов		03.10.85
Нач.отд.	Шляпкин		03.10.85
Н.контр.	Антонычева		04.10.85

ТП 816-1-74.86 ВКН-010.00

Маслобензоотводящая труба Общий вид

Стадия	Лист	Листов
Р		1

ЦИТЭПсельхозпром г. Иваново

Копировал Крайнова

Формат А3

Альбом 1

Ведомость рабочих чертежей основного комплекта

Лист	Наименование	Примеч.
1	Общие данные (начало)	
2	Общие данные (окончание)	
3	Планы на отм. 0,000 и 3,000. Разрез 1-1	
4	Разрезы 2-2 -7-7	
5	Схемы систем отопления 1и2, индивидуального теплового пункта, Узлы 1-5	
6	Схемы систем П1, П2, В1-В4, ВЕ1-ВЕ4	
7	Установки систем П1, П2, Схема системы теплоснабжения установок П1, П2	

Ведомость ссылочных и прилагаемых документов

Обозначение	Наименование	Примечание
	Ссылочные документы	
4.904-69	Детали крепления санитарно-технических приборов и трубопроводов	
1.494-8	Решетки воздухоприточные тип РР	
5.904-1	Детали креплений воздуховодов:	
Выпуск 0	- указания по выбору и компоновке креплений;	
Выпуск 1 ч.1и2	- рабочие чертежи	
2.190-1/72	Узлы и детали инженерного оборудования жилых и общественных зданий для сельского строительства:	
Выпуск 1	- отопление и газоснабжение;	
Выпуск 2	- вентиляция	
5.904-10	Узлы прохода вентиляционных вытяжных шахт через покрытия промышленных зданий. Узлы прохода общего назначения	
5.904-4	Двери и люки для вентиляционных камер	
5.904-5	Гибкие вставки к центробежным вентиляторам	
1.494-32	Зонты и дефлекторы вентиляционных систем	
1.494-25	Подставки под калориферы	
4.904-25	Подставки под калориферы	
4.904-31	Местные отсосы при ручной электросварке	
5.903-1	Узлы обвязки регулирующих клапанов на трубопроводах теплоснабжения калориферных установок	
1.494-21	Крепления решеток воздухоприточных типа „РР" и щелевых регулирующих типа „Р" к воздуховодам и строительным конструкциям.	
5.903-2	Воздухосборники для систем отопления и теплоснабжения вентиляционных установок	
Выпуск 1	- рабочие чертежи	
1.494-26	Унифицированные конструкции приточных вентиляционных установок:	
Выпуск 1	- коробки и диффузоры к вентиляторам. Рамки и подставки для установки калориферов;	
Выпуск 2	- утепленные створные клапаны к многоходовым калориферам по ГОСТ 7201-80	
1.469-7	Покрытия зданий с крышными вентиляторами:	
Выпуск 3	- рабочие чертежи комплектующих изделий для установки вентиляторов.	
ГОСТ 13448-82	Решетки вентиляционные пластмассовые. Технические условия	
ВСН 353-75 Ммсс СССР	Инструкция по применению и расчету воздуховодов из унифицированных деталей	
	Прилагаемые документы	
ОВ.СО	Спецификация оборудования систем отопления и вентиляции	
ОВ ВМ	Ведомость потребности в материалах по рабочим чертежам основного комплекта	
ОВН	Эскизные чертежи общих видов нетиповых конструкций	

Типовой проект разработан в соответствии с действующими нормами и правилами и предусматривает мероприятия, обеспечивающие взрывную, взрывопожарную и пожарную безопасность при эксплуатации здания.

Главный инженер проекта В.И.Глезин

Инв. № подл. | Подп. и дата | Взам. инв. №

38

21009-01

Привязан

Инв. №

Инж.	Казарцева		5.10.85
Рук. гр.	Гаврилова		
Гл. спец.	Князева		20.10.85
Нач. отд.	Польгин		29.10.85
Н. контр.	Антоныче		7.11.85
ГИП	Глезин		

ТП 816-1-74.86 -ОВ

Профилакторий для гаража на 10 автомобилей с теплой стоянкой на 6 автомобилей

Стадия	Лист	Листов
Р	1	7

Общие данные (начало)

ЦИТЭПсельхозпром г. Иваново

Копировал Курочкина

Формат А2

Альбом I

План-схема

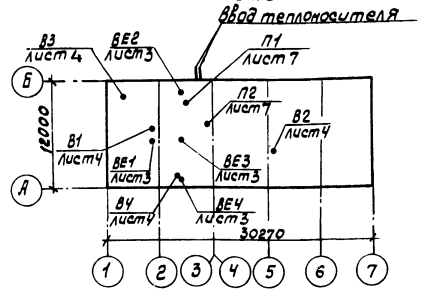

Основные показатели по чертежам отопления и вентиляции

Наименование здания (сооружения), помещения	Объем, м³	Периоды года при $t_н$, °С	Расход тепла, Вт (ккал/ч)				Расход холода, Вт (ккал/ч)	Установ. элек. мощн. эл. двигат., кВт
			на отопление	на вентиляцию	на горячее водоснабжение	общий		
Профилакторий для гаража на 10 автомобилей	2199,39	-30	71680 (61790)	180680 (155760)	21460 (18500)	273820 (236050)	–	8,17

Характеристика отопительно-вентиляционных систем

Обозначение системы	Кол. систем	Наименование обслуживаемого помещения (технологического оборудования)	Тип установки	Вентилятор: Тип, исполн. по искрозащите	№	Схема исполнения	Положение	L, м³/ч	P, Па (кгс/м²)	n, об/мин	Электродвигатель: Тип, исполнение по взрывозащите	N, кВт	n, об/мин	Воздухонагреватель: Тип	№	Кол.	Т-ра нагрева, °С от	Т-ра нагрева, °С до	Расход тепла, Вт (ккал/ч)	ΔP, Па (кгс/м²)	Примечание
П1	1	Участок технического обслуживания и ремонта автомобилей	А5105-2д	В-Ц4-70	5	1	Пр90°	7220	700 (70)	1425	4А100S4У	3,0	1425	КВБА-П	8	2	-30	25	131105 (113020)	320 (32)	
П2	1	Помещение для хранения автомобилей	А4105-2	В-Ц4-70	4	1	Пр270°	3170	550 (55)	1400	4А80А4У	1,1	1400	КВБА-П	8	1	-30	16	49575 (42740)	40 (4)	
В1	1	Участок технического обслуживания		ВКР5.00 45.6.01	5			4120	270 (27)	920	4А80А6У2	0,75	920								
В2	1	Помещение для хранения автомобилей		ВКР5.00 45.6.01	5			3170	270 (27)	920	4А80А6У2	0,75	920								
В3	1	Участок технического обслуживания от поз. 8		В-Ц4-70 И1-01	3,15	1	Л0°	2160	1150 (115)	2850	В80В2 II с-Т1	2,2	2850								
В4	1	от поз. 24,25	А3.15105-1	В-Ц4-70	3,15	1	Л0°	940 620	380 (38)	1370	4АА63В4	0,37	1370								Работа по технологическому графику

Рабочие чертежи по отоплению и вентиляции выполнены в соответствии с требованиями СНиП II-33-75„ Отопление, вентиляция и кондиционирование воздуха," СНиП II-93-74 „Предприятия по обслуживанию автомобилей," „Инструкции по проектированию отопления и вентиляции предприятий по обслуживанию автомобилей" шифр 9125/2 института Гипроавтотранс, г. Москва, СНиП II-92-76 „Вспомогательные здания и помещения промышленных предприятий" для строительства в районах с расчетными температурами наружного воздуха (параметры Б) $t^{р}_{но} = t^{р}_{хв} = -30°С$, (параметры А) $t^{р}_{хв} = -19°С$, летний период $t^{р}_{н} = 22°С$, продолжительность отопительного периода 232 дня, средняя температура отопительного периода $t_{н.ср.} = -6,2°С$.

Расчетная температура внутреннего воздуха в холодный период года принята:
во всех производственных помещениях 16°С;
в помещении теплой стоянки 5°С;
в бытовых помещениях согласно СНиП II-92-76.

В качестве теплоносителя принята вода с температурой 95-70°С для систем отопления и вентиляции и вода с температурой 55°С для систем горячего водоснабжения.

Потери давления в системе отопления составляют-
26950ПА; (2695 кгс/м²)

Потери давления в системе теплоснабжения-
8100ПА; (810 кгс/м²)

Расход теплоносителя для отопления и вентиляции-
8,7т/ч

Расчет систем отопления и теплоснабжения произведен на ЭВМ по программе Поток-ОС, расчет теплопотерь-по программе РТИ-80.

Гнутые участки трубопроводов, участки соединений с арматурой отопительных приборов и калориферов монтировать из труб по ГОСТ 3262-75 на резьбе, остальные трубопроводы-из труб по ГОСТ 10704-76.

Изготовление металлических воздуховодов и унифицированных деталей в производственных помещениях выполнить в соответствии с инструкцией ВСН 353-75 Минсельстроя СССР (для систем П1, П2, В3, В4).

Воздуховоды бытовых помещений выполнить из асбестоцементных коробов по серии г.190-1/72 (для систем ВЕ2, ВЕ3, ВЕ4).

Крепление трубопроводов и радиаторов выполнить по серии Ч.904-69, крепление воздуховодов-по серии 5.904-1.

При монтаже трубопроводов установить закладные конструкции для приборов КИП, предусмотренные в соответствии с рабочими чертежами основного комплекта марки АОВ.

Монтаж и пусконаладочные работы систем отопления и вентиляции выполнить в соответствии с требованиями СНиП III-28-75„ Санитарно-техническое оборудование зданий и сооружений" (в системе теплоснабжения установить дроссельную шайбу)

Окраску воздуховодов, трубопроводов, радиаторов, калориферов выполнить в соответствии с архитектурно-строительными решениями по внутренней отделке помещений с нормальной влажностью и по СНиП II-28-73„ Защита строительных конструкций от коррозии."

Короб размером 600×400(h) мм изолировать плитами из минеральной ваты толщиной 60мм с покровным слоем из стеклоткани.

Трубопроводы, прокладываемые в подпольных каналах, трубопроводы теплоснабжения калориферов, коллекторы ИТП (индивидуальный тепловой пункт) изолировать шнуром теплоизоляционным толщиной слоя 30 мм с покровным слоем из стеклоткани.

Перед изоляцией выполнить антикоррозионное покрытие трубопроводов по СНиП II-Г.10-73„ Тепловые сети".

Вентилятор системы В3 принят в искрозащищенном исполнении, а электродвигатель-во взрывозащищенном исполнении. Исполнение по искрозащите принято с учетом П1.6 указаний по проектированию отопления и вентиляции кислотных-аккумуляторных установок У-8-01-78, разработанных ВНИПИ нефть г. Москва и согласованных с ГОСэнергонадзором 25.12.78.

21009-01

Инж.	Казарцева			ТП 816-1-74.86 ОВ
Рук. гр.	Гаврилова			
Гл. спец.	Князева			
Нач. отд.	Польгин			
Н. контр.	Антонычева			
ГИП	Лезин			Профилакторий для гаража на 10 автомобилей с теплой стоянкой на 6 автомобилей

Стадия	Лист	Листов
Р	2	

Общие данные (окончание)

ЦИТЭПсельхозпром г. Иваново

Привязан

Инв. №

Инв. № подл. | Подп. и дата | Взам. инв. № | Инв. № дубл. | Подп. и дата |

План на отм. 0,000

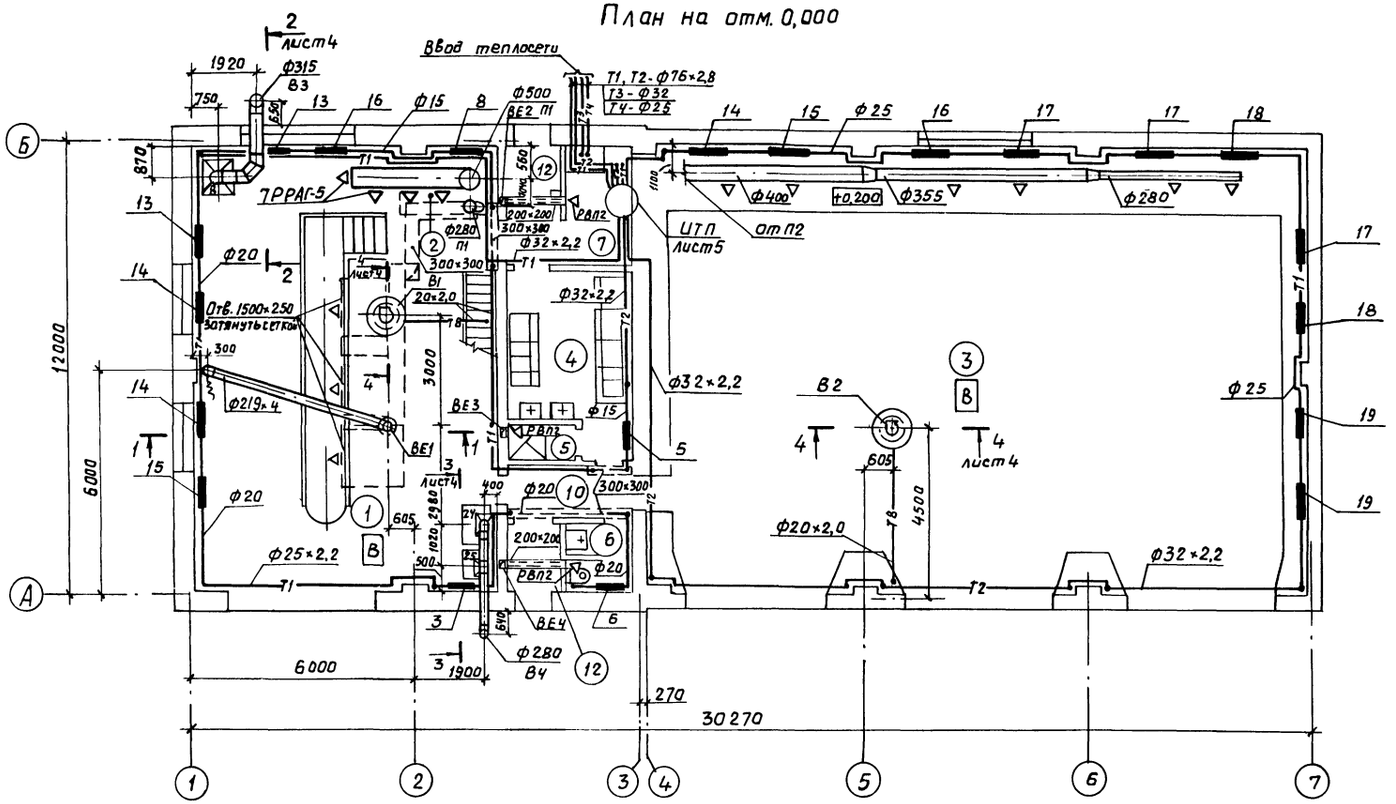

Экспликация помещений

1 Участок технического обслуживания и ремонта автомобилей
2 Кладовая запчастей и инструмента
3 Помещение для хранения автомобилей
4 Гардероб
5 Душевая
6 Уборная
7 Индивидуальный тепловой пункт
8 Венткамера приточная
9 Электрощитовая
10,11 Коридор
12 Тамбур

План на отм. 3,000

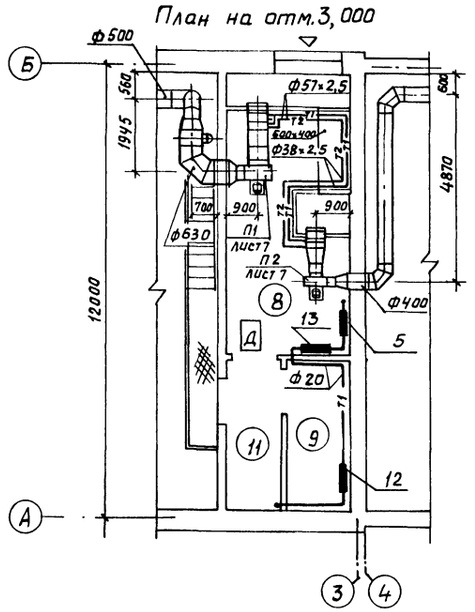

Разрез 1-1

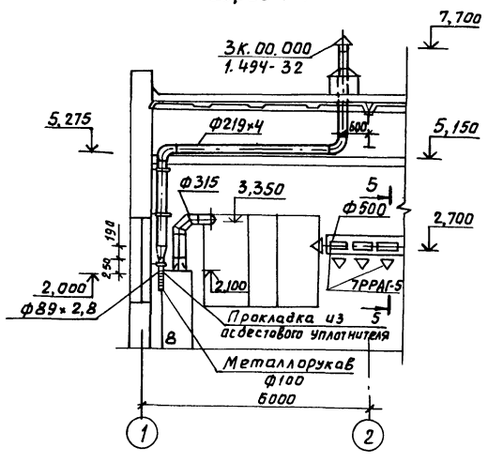

Разрез 5-5

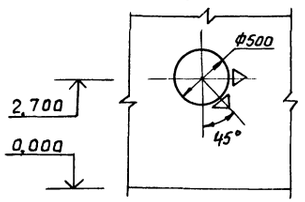

Инж.	Казарцева			ТП 816-1-74.86 -ОВ	
Рук. гр.	Гаврилова				
Гл. спец.	Князева				
Нач. отд.	Пальчин				
Н. контр.	Антоничева				
ГИП	Глезин			Профилакторий для гаража на 10 автомобилей с теплой стоянкой на 8 автомобилей	Стадия: Р; Лист: 3; Листов:
Привязан				Планы на отм. 0,000 и 3,000. Разрез 1-1	ЦИТЭП сельхозпром г. Иваново
Инв. №					

21009-01

Копировал Курочкина

Формат А2

Альбом 1

Местные отсосы от технологического оборудования

Технологическое оборудование			Характеристика выделяющихся вредностей	Объем вытяжки м³/ч		Характеристика местного отсоса		Обозначение системы	Примечание
Поз.	Наименование	Кол.		На ед. оборуд.	Всего	Обозначение	Применяемые документы		
8	Шкаф для зарядки аккумуляторов	1	Водород	2160	2160	Встроенный отсос	Разработан в части ТХ	В3	Объем вытяжки и вредности приняты по технологическому заданию
24	Верстак для ремонта шин	1	Пары бензина-растворителя, тальк	940	940	Панель равномерного всасывания	4.904-37	В4	
25	Электровулканизатор 6140	1	Тепло, пары бензина-растворителя	620	620				

Разрез 2-2

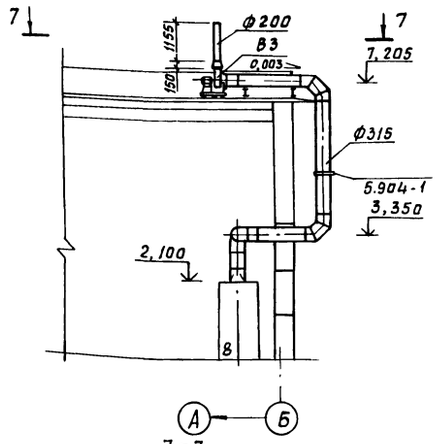

Разрез 3-3

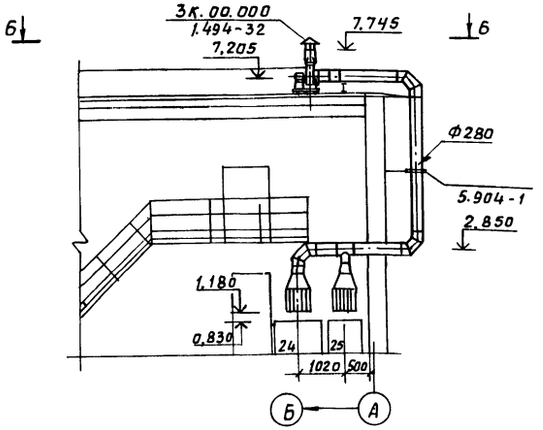

7-7

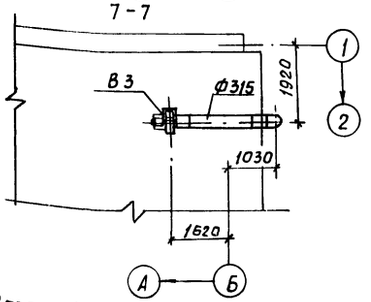

6-6

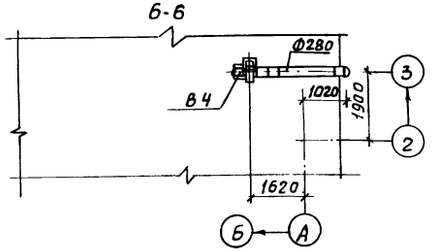

Разрез 4-4

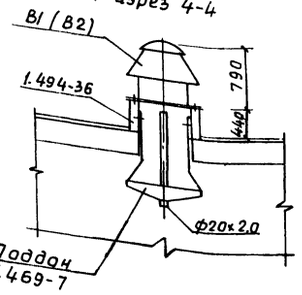

Марка, поз.	Обозначение	Наименование	Кол.	Масса ед.,кг	Примечание
		Исполнение 1. положение Л0°			
		6. Электродвигатель			
		4АА63В4, 1370 об/мин,			
		0,37 кВт			
2	5.904-5	Вставка ВВ-18	1	3,45	
3	5.904-5	Вставка ВН-11	1	3,3	

Спецификация вентиляционных установок

Марка, поз.	Обозначение	Наименование	Кол.	Масса ед.,кг	Примечание
		В1, В2			
1	ТУ 22-4952-81	Вентилятор крышный радиальный			
		ВКРБ.00.45.6.01	2		
		В3			
1	ТУ 22-3410-75	Установка вентиляторная, компл:	1	67,3	
		а. Вентилятор центробежный из алюминиевых сплавов В-Ц4-70 №3,15, положение Л0°, исполнение по искрозащите И1-01			
		б. Электродвигатель ВВ082, 2850 об/мин, 2,2 кВт, исполнение по взрывозащите ПС-Т1			
2	5.904-5	Вставка ВВ-18	1	3,45	
3	5.904-5	Вставка ВН-11	1	3,3	
		В4			
1		Агрегат вентиляторный АЗ.15105-1, компл:	1		
		а. Вентилятор центробежный В-Ц4-70 №3,15			

41

21009-01

Инж.	Казарцева		3.10.85
Рук. гр.	Гаврилова		29.10.85
Гл. спец.	Князева		29.10.85
Нач. отд.	Польгин		29.10.85
Н. контр.	Антонычева		07.11.85
ГИП	Глезин		

ТП 816-1-74.86 -08

Привязан

Инв. №

Профилакторий для гаража на 10 автомобилей с теплой стоянкой на 6 автомобилей	Стадия	Лист	Листов
	Р	4	
Разрезы 2-2 - 7-7	ЦИТЭПсельхозпром г. Иваново		

Копировал Курочкина

Формат А2

Альбом

Система отопления 1

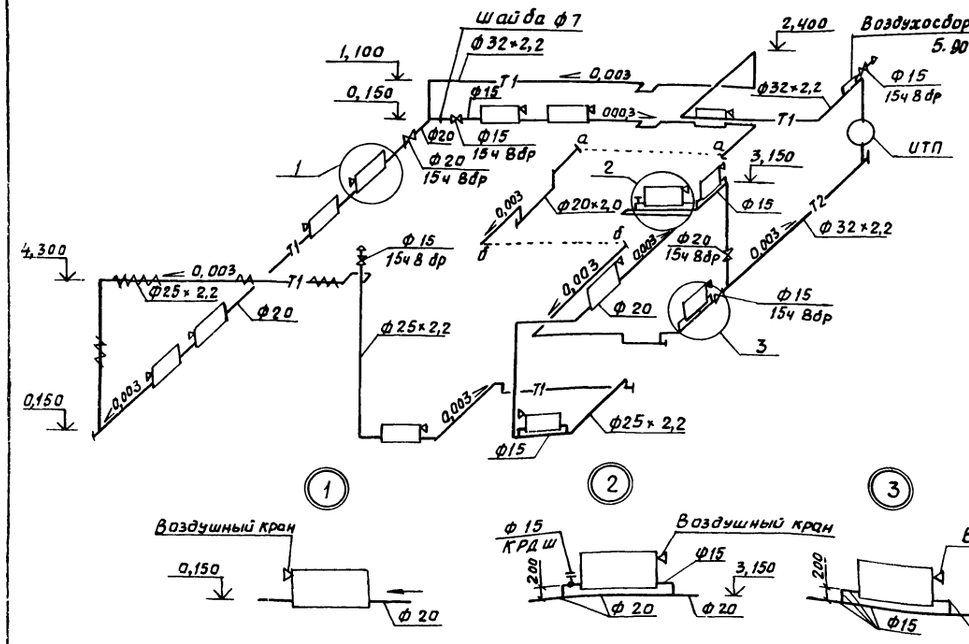

Индивидуальный тепловой пункт (ИТП)

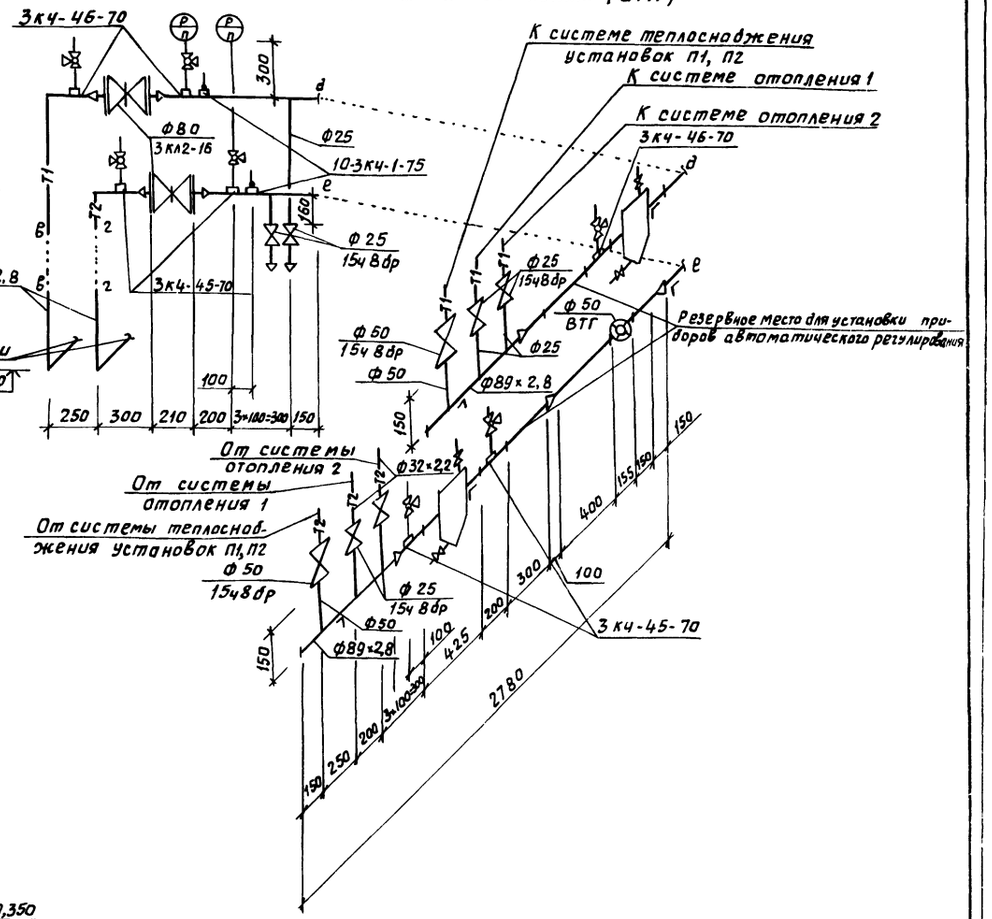

Система отопления 2

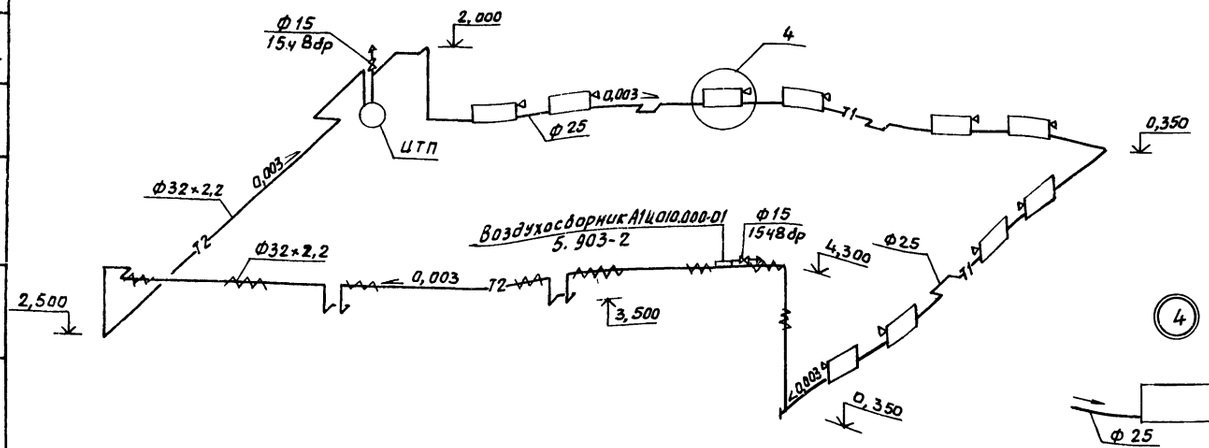

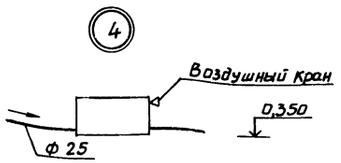

1. Обвязку нагревательных приборов, подсоединенных к системе отопления по проточной схеме, см. узлы 1, 4; по регулируемой - узлы 2, 3. (в пределах соответствующей системы, стояка)
2. Подводки к нагревательным приборам принять диаметром 15 мм для узлов 2, 3

21009-01

Инж.	Казарчева		3.10.86
Рук.гр.	Гаврилова		
Гл.спец.	Князева		3.10.86
Нач.отд.	Польгим		
Н.контр.	Антонычева		07.10.86
ГИП	Глезин		

ТП 816-1-74.86 ОВ

Профилакторий для гаража на 10 автомобилей с теплой стоянкой на 6 автомобилей	Стадия	Лист	Листов
	Р	5	
Схемы систем отопления 1 и 2, индивидуального теплового пункта. Узлы 1-4	ЦИТЭПсельхозпром г. Иваново		

Привязан

Инв. №

Инв. № подл. | Подп. и дата | Взам. инв. № | Нач. отд. Кутин | Гл. спец. по Булкин

Копировал Курочкина

Формат А2

Альбом 1

П1

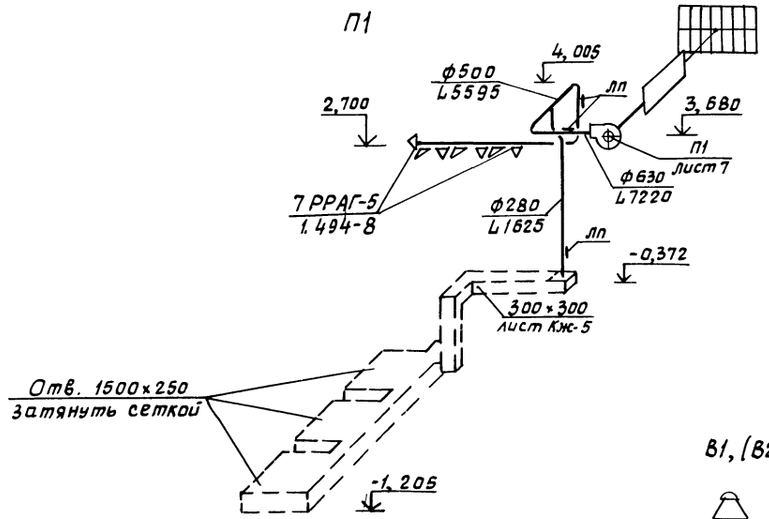

П2

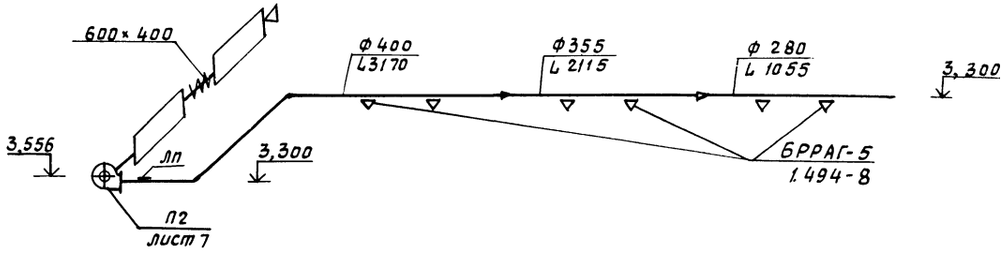

В1, (В2)

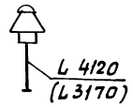

В3

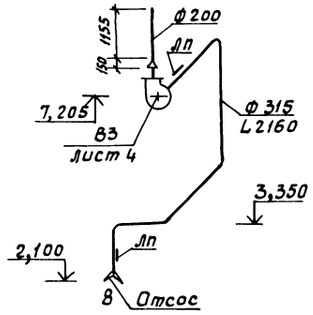

В4

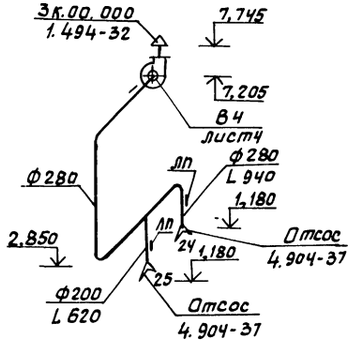

ВЕ1

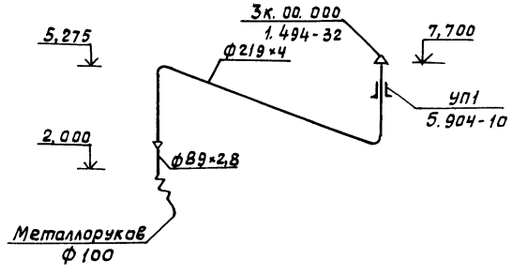

ВЕ2 (ВЕ4)

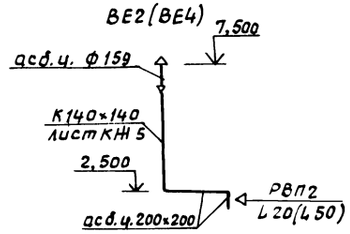

ВЕ3

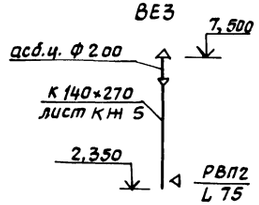

43

21009-01

Инж.	Каздрачева			ТП 816-1-74.86 -ОВ	
Рук. гр.	Гаврилова				
Гл. спец.	Князева				
Нач. отд.	Польгин				
Н. контр.	Антонычева				
ГИП	Глезин			Профилакторий для гаража на 10 автомобилей с теплой стоянкой на 6 автомобилей	Стадия: Р; Лист: 6; Листов:
				Схемы систем П1, П2, В1-В4 ВЕ1 - ВЕ4	ЦИТЭПсельхозпром г. Иваново

Привязан

Инв. №

Копировал Курочкина

Формат А2

Инв. № подл. | Подп. и дата | Взам. инв. № | Нач. отд. ТЭП Тигай | Нач. отд. Булкин | Гл. спец. Булкин

Альбом 1

Разрез 1-1

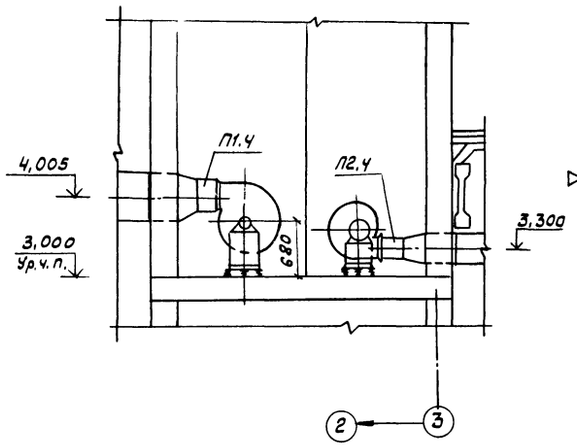

Разрез 2-2

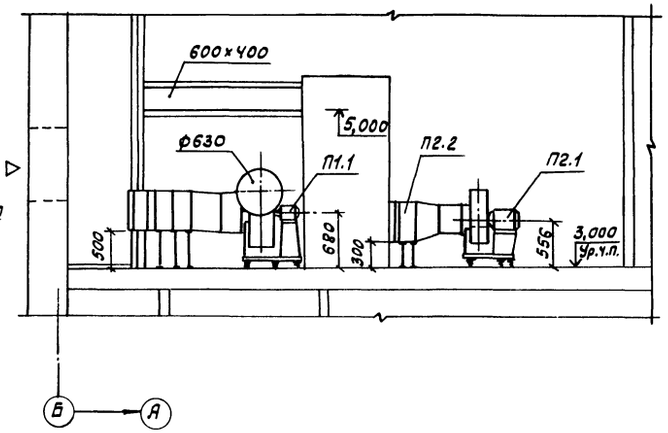

План

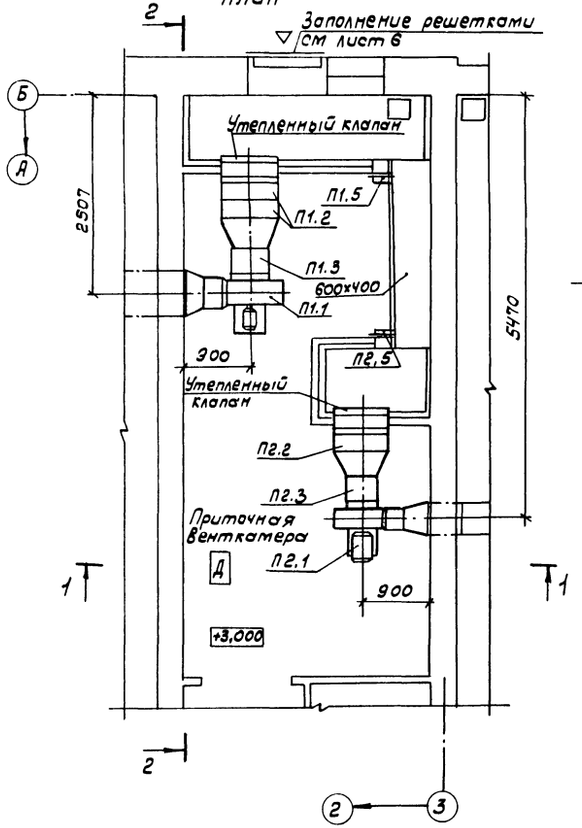

Система теплоснабжения установок П1, П2

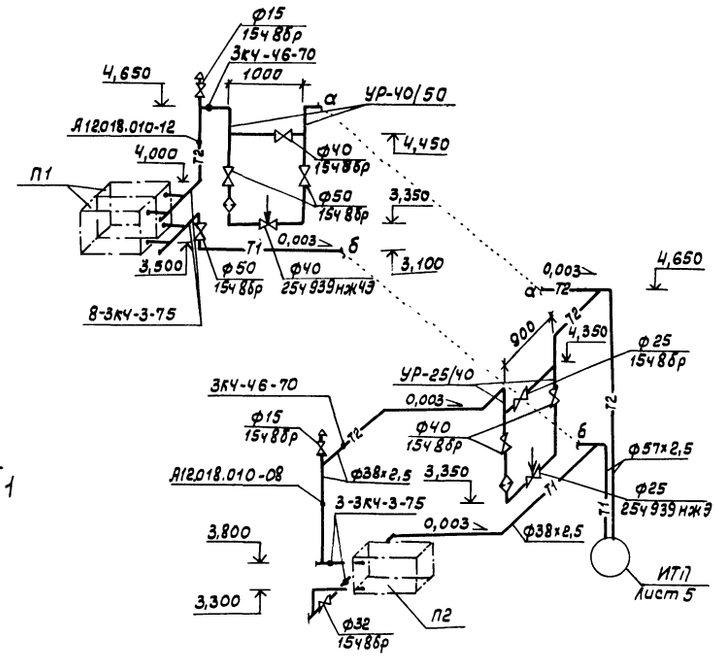

Спецификация вентиляционных установок

Марка, поз.	Обозначение	Наименование	Кол.	Масса ед., кг	Примеч.
		П1			
П1.1		Агрегат вентиляторный А5105-2а, компл.:	1	124	
		а. Вентилятор центробежный В-Ц 4-70 N5 исполнение 1, положение Пр 90°			
		б. Электродвигатель 4А100SA4, 1425об/мин., 3,0кВт			
П1.2	ТУ 22-4459-79	Калорифер КВБ8А-П	2	96,6	
П1.3	5.904-5	Вставка ВВ-20	1	6,76	
П1.4	5.904-5	Вставка ВН-13	1	5,02	
П1.5	5.904-4	Дверь герметическая утепленная Дус 1,25×0,5	1	36	
		П2			
П2.1		Агрегат вентиляторный А4105-2, компл.:	1	83	
		а. Вентилятор центробежный В-Ц 4-70N4 исполнение 1, положение Пр 270°			
		б. Электродвигатель 4А80А4, 1400 об/мин, 1,1кВт			
П2.2	ТУ 22-4459-79	Калорифер 5ВБ8А-П	1	96,6	
П2.3	5.904-5	Вставка ВВ-19	1	5,13	
П2.4	5.904-5	Вставка ВН-12	1	4,12	
П2.5	5.904-4	Дверь герметическая утепленная Дус 1,25×0,5	1	36	

44

21009-01

Инж.	Казарцева		3.10.85
Рук.гр.	Гаврилова		
Гл.спец.	Князева		29.12.85
Нач.отд.	Польгин		24.10
Н.контр.	Антонычева		07.11.85
ГИП	Глезин		

ТП 816-1-74 86 ОВ

Профилакторий для гаража на 10 автомобилей с теплой стоянкой на 6 автомобилей

Стадия	Лист	Листов
Р	7	

Установки систем П1, П2
Схема системы теплоснабжения установок П1, П2

ЦИТЭПсельхозпром г. Иваново

Привязан

Инв. №

Нач.отд.ТЭП Тигай
Нач.отд.ЭТ Кутин
Взам.инв.№
Подп. и дата
Инв. № подл.

Копировал Иванова

Формат А2

Альбом 1

Типовой проект

816-1-74.86

Профилакторий для гаража на 10 автомобилей с теплой стоянкой на 6 автомобилей

Альбом 1

Эскизные чертежи общих видов нетиповых конструкций

Привязан

Инв. №

Формат А4

Альбом 1

Обозначение	Наименование	Примечание
ОВН-10.00	Конструкция изоляции трубопроводов	
	Общий вид	
ОВН-20.00	Конструкция изоляции короба	
	Общий вид	

Ст. инж.	Казарчева		6.10.88
Рук. гр.	Гаврилова		29.11.88
Гл. спец.	Князева		29.11.88
Нач. отд.	Польгин		29.11.88
Н. контр.	Антоньчева		01.12.88

ТП 816-1-74.86 -ОВН

Содержание

Стадия	Лист	Листов
И		1

ЦИТЭПсельхозпром г. Иваново

Копировал Курочкина

Формат А4

Альбом 1

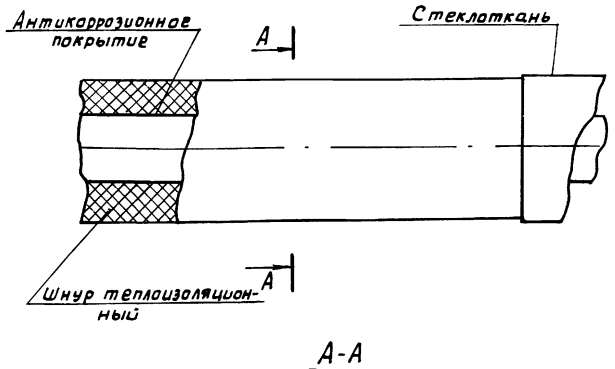

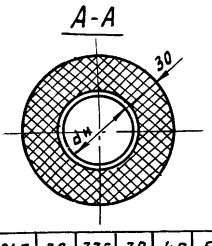

мм

Наружный диаметр трубопровода, Dн	20	21,3	32	33,5	38	48	57	60	76	89
Слой теплоизоляционный	Шнур теплоизоляционный ТУ36-1695-79									
Слой покровный	Стеклоткань ТУ 6-11-135-79									

Крепление теплоизоляционного и покровного слоев выполнить проволокой S=0,8мм по ГОСТ 3282-74

Привязан

Инв. №

Ст. инж.	Казарчева		6.10.88
Рук. гр	Гаврилова		29.11.88
Гл. спец.	Князева		29.11.88
Нач. отд	Польгин		29.11.88
Н. контр.	Антоньчева		01.12.88
ГИП	Глезин		

ТП 816-1-74.86 ОВН-10.00

Конструкция изоляции трубопроводов Общий вид

Стадия	Лист	Листов
И		1

ЦИТЭПсельхозпром г. Иваново

Копировал Курочкина

Формат А4

Альбом 1

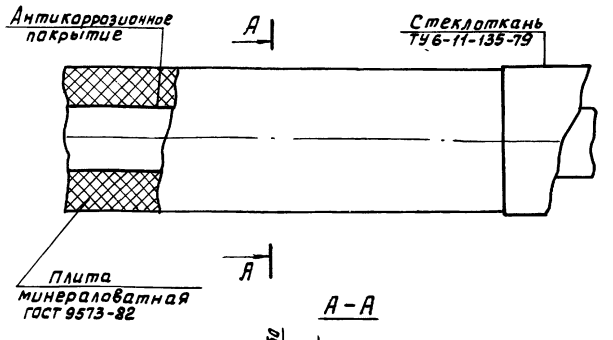

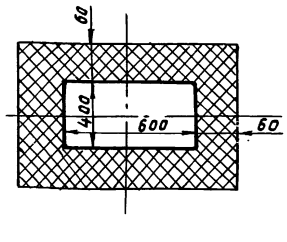

Крепление теплоизоляционного и покровного слоев выполнить проволокой S=5мм по ГОСТ 3282-74

21009-01 45

Привязан

Инв. №

Ст. инж.	Казарчева		6.10.88
Рук. гр	Гаврилова		29.11.88
Гл. спец.	Князева		29.11.88
Нач. отд	Польгин		29.11.88
Н. контр.	Антоньчева		01.12.88
ГИП	Глезин		

ТП 816-1-74.86 ОВН-20.00

Конструкция изоляции короба Общий вид

Стадия	Лист	Листов
И	1	1

ЦИТЭПсельхозпром г. Иваново

Копировал Курочкина

Формат А4

Альбом 1

Ведомость рабочих чертежей основного комплекта

Лист	Наименование	Примеч.
1	Общие данные (начало)	
2	Общие данные (окончание)	
3	Планы расположения силовой сети 380/220В и оборудования на отм. 0.000 в осях 1-6 и на отм. 3,000	
4	Расчетная схема силовой сети (ШВ, ШР-1)	
5	Расчетная схема силовой сети (ШР-1; ШР-2)	
6	Схема электрическая принципиальная управления задвижкой. Схема внешних проводок	
7	Кабельный журнал	
8	Планы расположения электрического оборудования и прокладки осветительных сетей на отм. 0,000 в осях 1-6 и на отм. 3,000	

Типовой проект разработан в соответствии с действующими нормами и правилами и предусматривает мероприятия, обеспечивающие взрывную, взрывопожарную и пожарную безопасность при эксплуатации здания.

Главный инженер проекта /Глезин/

Ведомость ссылочных и прилагаемых документов

Обозначение	Наименование	Примеч.
	Ссылочные документы	
5.407-19	Установка одиночных светильников с лампами накаливания	
5.407-33	Установка одиночных магнитных пускателей серии ПМЕ (исполнение IP30) и токоподводы. Вып. 1. Чертежи монтажные. 1982	Применительно
5.407-55	Установка одиночных ящиков с рубильниками и предохранителями	
4.407-265	Установка навесных и протяжных ящиков, клеммных коробок щитков освещения и токоподводы (А 416), 1979	
5.407-7	Устройство комплектных гибких токоподводов к электроталям (А 421), 1980.	
5.407-49	Прокладка кабелей и проводов на лотках типа НЛ. Выпуск 0. Материалы для проектирования (А 196) 1983 г.	
4.407-199	Прокладка осветительных электропроводок на тросах и установка светильников с лампами накаливания (А 119А), 1975	
5.407-24	Прокладка проводов и кабелей в полиэтиленовых трубах в производственных помещениях 1981	
5.407-23	Прокладка проводов и кабелей в винипластовых трубах в производственных помещениях, 1981	
5.407-56	Установка распределительных щитов серии ЩОТВ-1, ЩОТО-2 и ЩОТОМ и распределительных шкафов серии ШРС 1, СПМ 75, СПА 77 и ШР 11	
3.407-83	Заземляющие устройства опор ВЛ 0,4; 6-10; 20 и 35 кВ	
3.407-82	Вводы линий электропередачи до 1кВ в здания	
	Прилагаемые документы	
ЭМН-1	Крепление светильника в нише. Общий вид	
ЭМ.СО	Спецификация оборудования	
ЭМВМ	Ведомость потребности в материалах.	

Таблица условных графических обозначений, не предусмотренных стандартами

Обозначение	Наименование
	Ящик с рубильником и предохранителями
	Шкаф управления комплектной поставки
ТГ	Труба водогазопроводная лёгкая
Тр	Труба стальная электросварная
Вп	Труба винипластовая
П	Труба полиэтиленовая
A A	Светильник эвакуационного освещения

46

21009-01

Привязан

Инв.№

Инженер	Боженова		10.86
Рук.гр.	Голубева		10.86
Гл.спец.	Сидоров		10.86
Нач.отд.	Кутин		10.86
ГИП	Глезин		
Н.контр.	Антоничева		10.86

ТП 816-1-74.86 - ЭМ

Профилакторий для гаража на 10 автомобилей с теплой стоянкой на 6 автомобилей

Стадия	Лист	Листов
Р	1	8

Общие данные (начало)

ЦИТЗПсельхозпром г. Иваново

Копировал Леонтьева

Формат А2

Инв.№ подл. | Подп. и дата | Взам. инв.№

Альбом 1

Электроснабжение профилактория для гаража на 10 автомобилей предусмотреть по воздушному вводу от наружных сетей на напряжение 380/220В с заземленной нейтралью.

По классификации ПУЭ П 1-2-17 электроприемники профилактория по надежности электроснабжения относятся к потребителям III категории.

Данные об электрических нагрузках, Cosφ и годовом расходе электроэнергии приведены в таблице

Потребители	P_y, кВт	P_p, кВт	Cosφ	Годовое число часов использования максимума нагрузки	Годовой расход эл. энергии, тыс. кВт.ч
Силовое оборудование вентиляционное	9,2	3,7	0,85	1100	4,07
технологическое	14,1	5,6	0,6	1100	6,16
Итого	23,3	9,3		1100	10,23
Освещение	4,6	2,8	0,96	1100	3,08
Всего	27,9	12,1	0,74		13,31

Учет электрической энергии предусмотреть электросчетчиком, установленным в электрощитовой на вводе в здание

Компенсация реактивной мощности в данном проекте не предусматривается ввиду незначительности нагрузки.

Согласно ПУЭ и „Перечню производств по взрывной, взрывопожарной и пожарной опасности для предприятий Министерства сельского хозяйства СССР", утвержденному МСХ СССР 13 мая 1981 года, помещение хранения автомобилей относится к пожароопасному класса П-I, помещение гардероба – к пожароопасному класса П-IIа.

1. Силовое электрооборудование

Силовыми электроприемниками профилактория являются электродвигатели технологического и сантехнического оборудования, выбор которых произведен в соответствующих частях проекта. Электродвигатели принять асинхронные, трехфазные с короткозамкнутым ротором.

Для распределения энергии к электроприемникам установить силовые распределительные шкафы типа ШРС с предохранителями НПН 2-60 и ПН2-100.

В качестве защитной и пусковой аппаратуры для электродвигателей предусмотреть электромагнитные пускатели типа ПМЛ. Распределительную сеть выполнить кабелем марки АВРГ, прокладываемым по строительным конструкциям на скобах и проводами АПВ – в полиэтиленовых и винипластовых трубах, ПВ1 – в гибких вводах К1082.

2. Электроосвещение

Полезная площадь освещаемых помещений – 396 м².

Количество светильников – 49.

В помещениях профилактория предусмотрены следующие виды освещения:

рабочее – общее и местное;

переносное.

Напряжение сети общего рабочего освещения 380/220В, напряжение ламп – 220В, напряжение переносного освещения – 36В.

Освещенности помещений принять в соответствии со СНиП II-4-79 „Естественное и искусственное освещение."

Общее рабочее освещение предусмотрено светильниками с лампами накаливания и люминесцентными лампами – ЛСПО2, ПВЛП, НСПО3, НСПО2, НСП11.

Местное стационарное освещение на верстаках выполнить светильниками МЛ на напряжение 220В, переносное освещение – светильниками РВО-42 через стационарный понижающий трансформатор ЯТП-0,25 напряжением 220/36 В.

Осветительный щиток принять ОЩВ с автоматическими выключателями А3161.

Питание осветительного щитка предусмотреть от вводного шкафа.

Групповые осветительные сети выполнить тросовым проводом АРТ, кабелем АВРГ, прокладываемым по строительным конструкциям на скобах, на тросе и проводом АПВ в полиэтиленовых трубах в полу.

3. Зануление и заземление

Для защиты обслуживающего персонала от поражения электрическим током все металлические корпуса электрооборудования, технологического оборудования, подкрановые пути, несущие тросы электропроводок, а также светильников, нормально не находящихся под напряжением, подсоединить к нулевому проводу питающей сети. Для зануления использовать нулевую жилу кабелей и проводов.

На вводе в здание выполнить повторное заземление нулевого провода применительно к варианту на листе 44 серии 3.407-83 для грунта $\rho = 1 \cdot 10^4$ Ом-см (величину сопротивления растеканию заземлителей принять 10 Ом с учетом устройств заземления радиотрансформатора).

4. Молниезащита

Здание профилактория относится ко II степени огнестойкости и согласно „Инструкции по проектированию и устройству молниезащиты зданий и сооружений" СН 305-77 молниезащите не подлежит (так по расчету N = 0,051, что при П = 12 ниже 0,1 по таблице 1 п.ч)

Электромонтажные работы выполнить в соответствии с ПУЭ, СНиП III-33-76

21009-01

Инж.	Баженова		30.10.85
Рук. гр.	Голубева		30.10.85
Гл. спец.	Сидоров		4.11.85
Нач. отд.	Кутин		24.10.85
ГИП	Лезин		
Н. контр.	Антонычева		15.10.85

ТП 816-1-74.86-ЭМ

Привязан

Инв. №

Профилакторий для гаража на 10 автомобилей с теплой стоянкой на 6 автомобилей.

Стадия	Лист	Листов
Р	2	

Общие данные (окончание)

ЦИТЭПсельхозпром г. Иваново

Копировал Иванова

Формат А2

Инв. № подл. | Подп. и дата | Взам. инв. №

Гл. спец. ТО | Иванов

Альбом 1

План на отм. 0,000

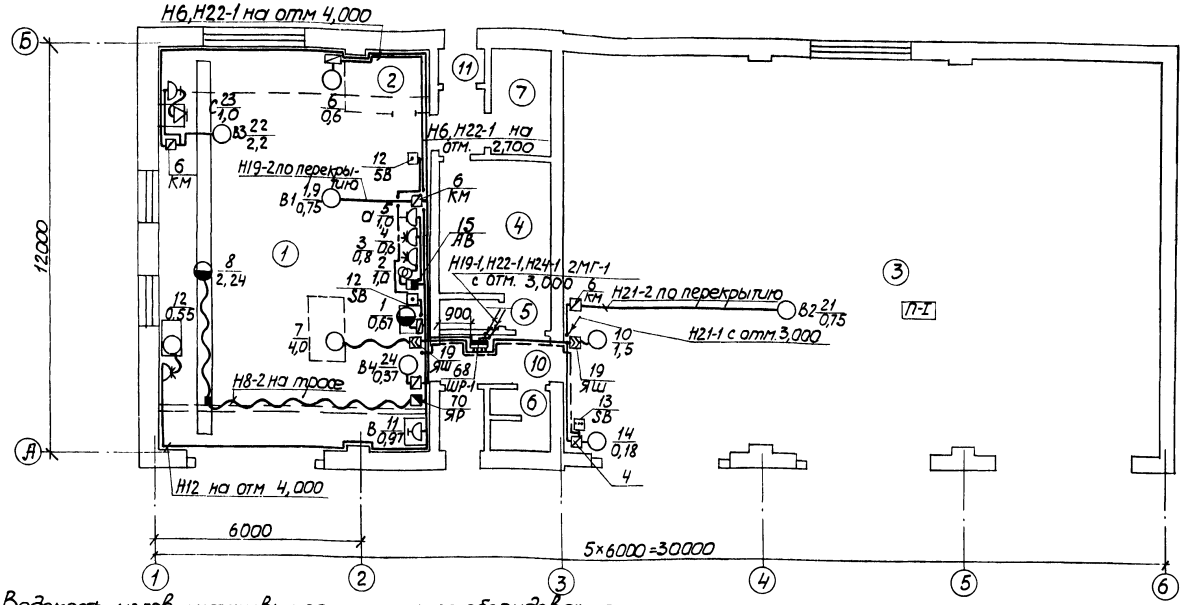

План на отм. 3,000

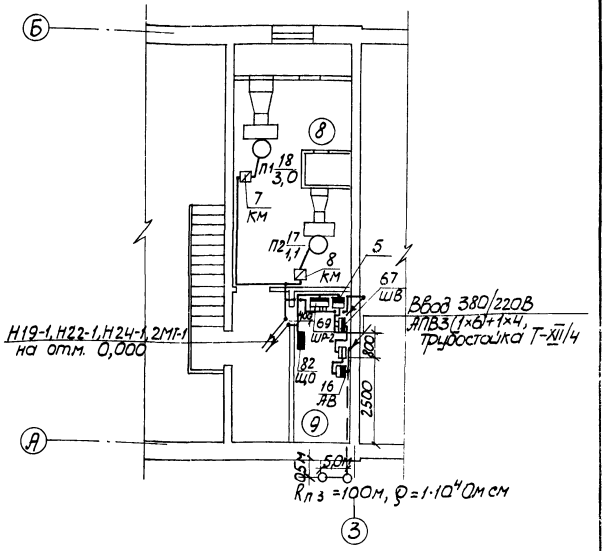

Ведомость узлов установки электрического оборудования

Поз.	Обозначение	Наименование	Кол.	Примеч.
1	5.407-56	Конструкции для установки шкафа ШРС		
	5.407-56-0.100.Д; 1.90	на полу	1	
	5.407-56-0,90Д; 1,80	на перекрытии	2	
2	5.407-55.1.30ГЧ; 1.160	Настенная установка однолинейного ящика ЯВШ	2	
	5.407-55.1.10ГЧ; 1.30	Настенная установка силового ящика ЯРП-2D	1	
	5.407-55.1.10ГЧ; 1.10	Настенная установка автоматического выключателя АП-50Б	2	примен.
	5.407-55.1.10ГЧ; 1.10	Настенная установка кнопочного поста управления ПКЕ	3	примен.
3	5.407-33 лист 18	настенная установка пускателей ПМЕ	8	применительно
4	5.407-23 лист 8,9,15	Прокладка проводов в винипластовых трубах	108	м
5	5.407-24 лист 7,8,16	Прокладка труб в подготовке пола	4	м
6	5.407-7 лист 9	Гибкий токопрдвод к эл. талям 0,5-5т, длина монорельса в-12м	1	
7	3.407-82 лист 38	Общий вид устройства четырехпроводного ввода в здание через трубостойку Т-XII/4	1	
	лист 55	Профиль для защиты кабеля при вводе в здание	1	
8	3.407-83 лист 44	Устройство повторного заземления нулевого провода на вводе.	1	

Экспликация помещений

Номер по плану	Наименование
1	Участок технического обслуживания и ремонта автомобилей
2	Кладовая запчастей и инструмента
3	Помещение для хранения автомобилей
4	Гардероб
5	Душевая
6	Уборная
7	Индивидуальный тепловой пункт
8	Венткамера приточная
9	Электрощитовая
10	Коридоры
11	Тамбуры

48

21009-01

Инжен.	Баженова		30.10
Рук.гр.	Голубева		30.10.85
Гл.спец.	Сидоров		4.11.85
Нач.отд.	Кутин		24.10.85
ГИП	Глезин		
Н.контр.	Антонычева		13.11.85

ТП 816-1-74.86 -ЭМ

Прибязан

Инв.№

Профилакторий для гаража на 10 автомобилей с теплой стоянкой на 6 автомобилей

Планы расположения силовой сети 380/220В и оборудования на отм. 0,000 в осях 1-6 и на отм. 3,000

Стадия	Лист	Листов
Р	3	

ЦИТЭПсельхозпром г. Иваново

Копировал Сорокина

Формат А2

Инв.№ подл. | Подп. и дата | Взам. инв.№ | Нач. отд. ТХ Виноградов | Нач. отд. ТТ Полыгин | Нач. отд. ВК Шляпкин | Нач. отд. ТЭП Тигай | Гл. спец. ТО Иванов

Альбом

Данные питающей сети	ШР-1	ЩО	ШР-2		
Тип силового шкафа	ШРС1-20	ОЩВ-6А УХЛ4	ШРС1-20		
Номинальн. ток предохранит. ток плавкой вставки	14,1	4,6	9,2		
Номер кабеля (провода)	14,3	7,0	11,5		
Марка и сечение провода, способ проводки	86,17	—	54,61		
Длина участка сети, м	Шкаф силовой ШР-1	Щиток аварийный	Шкаф силовой ШР-2	Резерв	Резерв
Тип и номинальн. ток пускового аппарата, ток нагревательного элемента пускателя, А, ток уставку расцепителя автомата, А					
Номер кабеля (провода)					
Марка и сечение провода (кабеля) способ проводки					
Длина участка сети, м					
Электроприемники: обозначение на плане					
Электроприемники: номер по плану					
Электроприемники: тип					
Электроприемники: номинальная мощность					
Электроприемники: ток, А: ном.					
Электроприемники: ток, А: пуск.					
Наименование механизма и номер потехнологической части проекта					

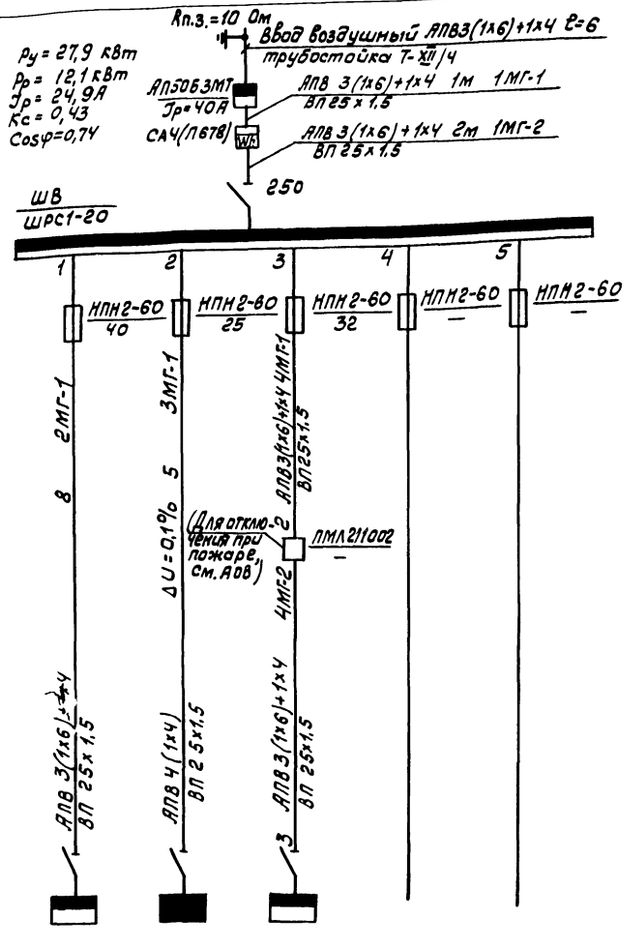

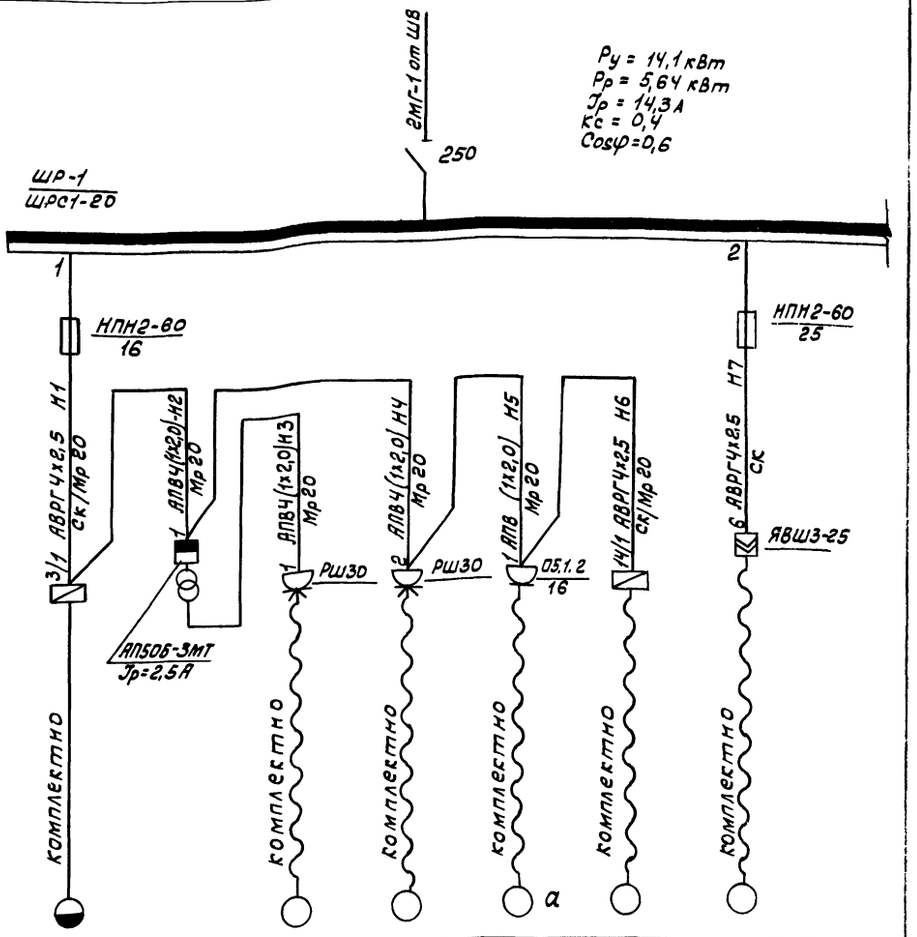

1	2	3	4	5	6	7	
2М 112	ТСЗИ-1,042	компл.	компл.	компл.	компл.	компл.	
0,67	1,0	0,8	0,6	1,0	0,6	4,0	
1,8	1,92	3,6	1,7	4,55	1,6	8,0	
14	—	18,0	12	—	11,2	56	
Настольно-сверлильный станок 2М 112	Трансформатор понижающий 380/220В-220/127	Электроинструмент трехфазный 220В	Электроинструмент трехфазный 380В	Электроинструмент однофазный 220В	Точильно-шлифовальный станок 10	Установка для смазки и заправки 03-9902 23	

21009-01 49

Инж.	Баженова			ТП 816-1-74.86 -ЭМ
Рук.гр.	Голубева			
Гл.спец.	Сиворов			
Нач.отд.	Кутин			
ГИП	Глезин			
Н.контр.	Антанычева			Профилакторий для гаража на 6 автомобилей с теплой стоянкой на 6 автомобилей
				Расчетная схема силовой сети (ШВ, ШР-1)

Стадия	Лист	Листов
Р	4	

ЦИТЭПсельхозстрой г. Иваново

Привязан

Инв.№

Инв.№подл. | Подп. и дата | Взам.инв.№

У электроприемников на схеме индексы а, в, с соответствуют подключению однофазных потребителей к указанным фазам с целью выравнивания нагрузки.

Копировал Иванова

Формат А2

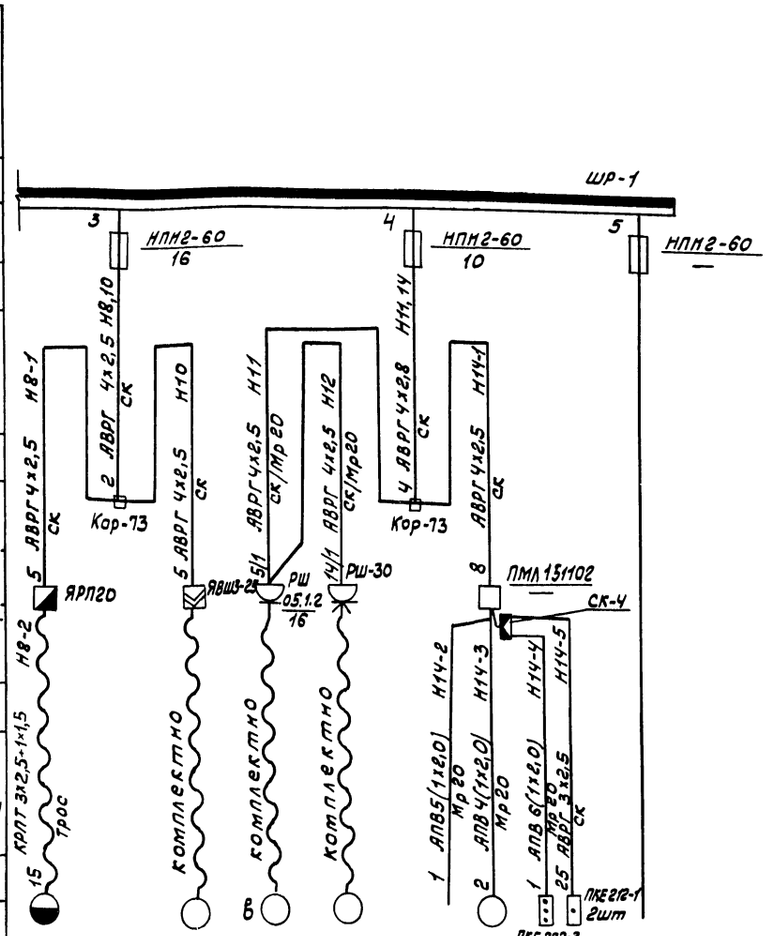

Обозначение на плане		8		10	11	12		14		
Номер по плану										
тип		компл.		компл.	компл.	компл.		АОЛ-11-2р3		
Номинальная мощность, кВт		2,24		1,5	0,97	0,55		0,18		
Ток, А	ном.	5,1		3,3	4,4	1,7		0,5		
	пуск.	30,6		23,1		11,9		2,5		
Наименование механизма и номер по технологической части проекта		Кран подвесной 1,0-10,8-9-6-220, 1		Компрессор ГП-0,15/10 28	Электровулканизационный аппарат БЧО, 25	Гальговерт для 2-ух колес 0-318 29		Задвижка 87А008		Резерв

У электроприемников на схеме индексы а, в, с соответствуют подключению однофазных потребителей к указанным фазам с целью выравнивания нагрузки.

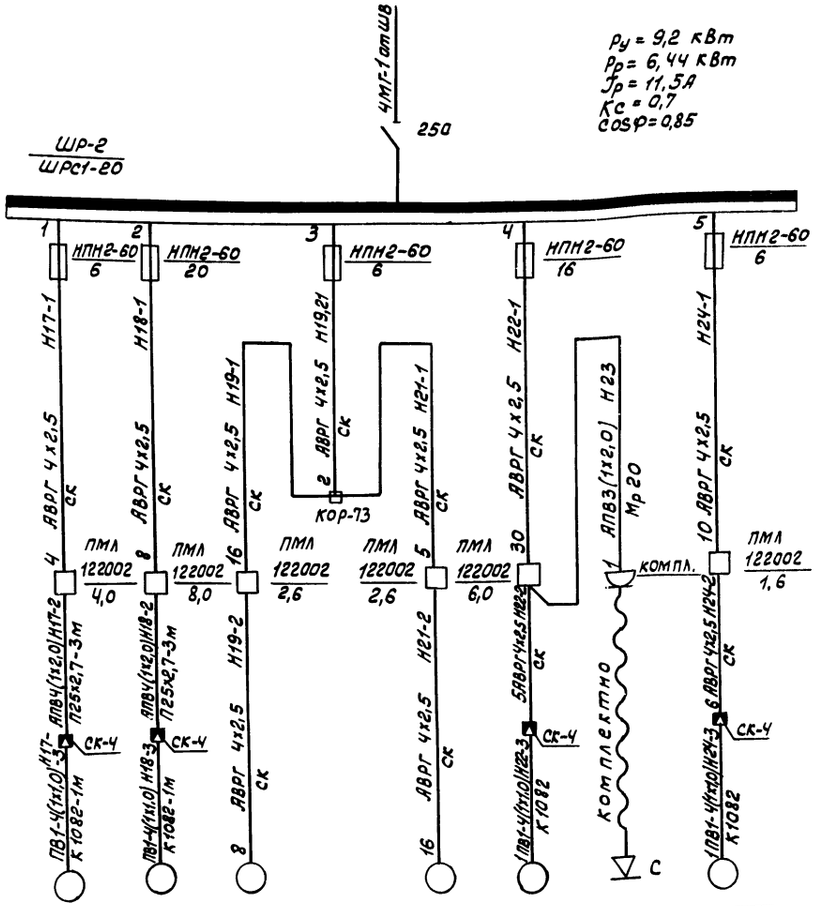

17	18	19		21	22	23	24
ЧА80А4	ЧА100S4Ч	4А80А6		4А80А6	В80В2	компл.	4АА63В4
1,1	3,0	0,75		0,75	2,2	1,0	0,37
2,76	6,7	2,24		2,24	4,45	1,52	1,2
13,8	40,2	8,96		8,96	26,7	—	4,8
Вентилятор П-2	Вентилятор П-1	Вентилятор В1		Вентилятор В2	Вентилятор В3	Выпрямитель ВАКС-1-30 7	Вентилятор В4

50

21009-01

Инж.	Баженова	Баж	30.11.85
Рук. гр.	Голубева	Голуб	
Гл. спец.	Сидоров		4.12.85
Нач. отд.	Кутин		24.12.85
ГИП	Глезин		
Н. контр.	Антонычева		13.11.85

ТП 816-1-74.86 -ЭМ

Привязан

Инв. №

Профилакторий для гаража на 10 автомобилей с теплой стоянкой на 6 автомобилей

Стадия	Лист	Листов
Р	5	

Расчетная схема силовой сети (шр-1, шр-2)

ЦИТЭПсельхозпром г. Иваново

Копировал Иванова

Формат А2

Схема электрическая принципиальная управления задвижкой

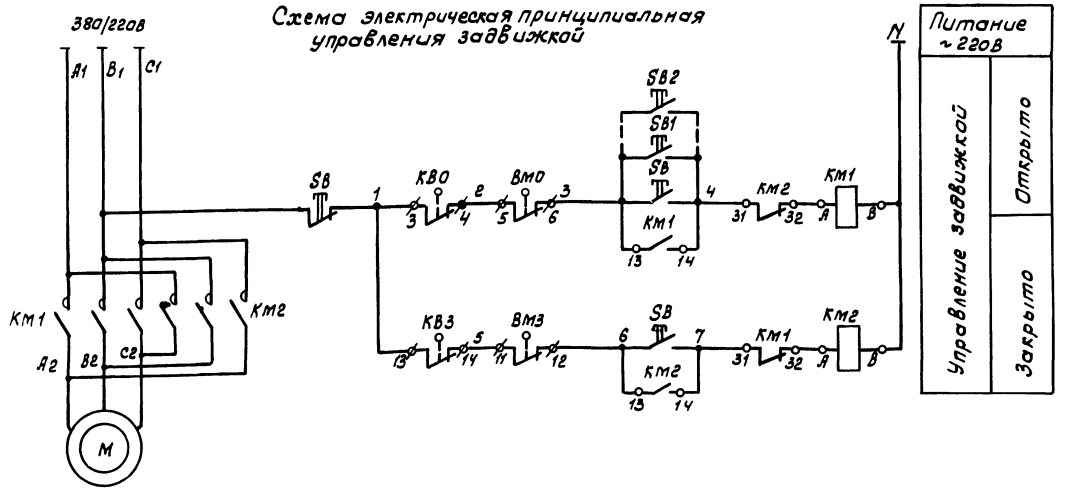

Диаграмма работы контактов конечных выключателей КВ0, КВ3.

Обозначение	Контакты	Запорное устройство: закрыто		открыто
КВ0				
КВ3				

Диаграмма работы контактов конечных выключателей муфт ограничения крутящего момента ВМ, ВМ3

Обозначение	Контакты	Момент: норма	выше нормы
ВМ0			
ВМ3			

Схема внешних проводок

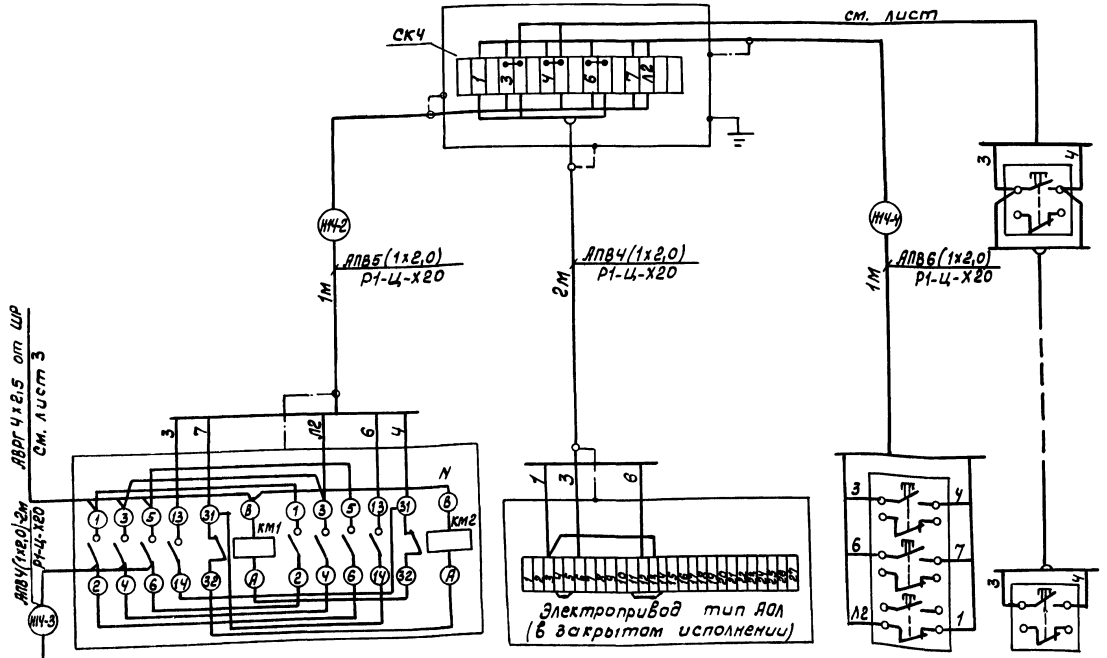

Поз. обознач.	Наименование	Кол.	Примеч.
SB1-SB2	Пост кнопочный ПКЕ222-1У2 ТУ16-526.216-78	2	
КМ1, КМ2	Пускатель электромагнитный ПМЛ151102	1	
КВ0, КВ3 ВМ0, ВМ3	Микропереключатель	4	комплектно с эл. задвижкой
SB	Пост кнопочный ПКЕ222-3У2 ТУ16-526.216-78	1	
	Провод АПВ2.0 380/660 ГОСТ 6323-79, м	27	
	Металлорукав Р1-Ц-Х20 ГОСТ 3575-75, м	6	
СК4	Соединительная коробка КСК-16		
	ТУ36-ЭД1-1753-77	1	
	Проводник заземляющий П1 ТК4-392-70	5	

М	Поз. обознач.	КМ1, КМ2	ВМ0, ВМ3, КВ0, КВ3	SB	SB1-SB2
Электродвигатель	Аппарат	Пускатель электромагнитный	Электрифицированная задвижка	Пост управления кнопочный	

51

21009-01

Привязан

Инв. №

Разраб.	Баженова		30.10.87
Рук. гр.	Голубева		30.10.87
Гл. спец.	Сидоров		4.11.87
Нач. отд.	Кутин		24.10.87
ГИП	Глезин		
Н. контр.	Антонычева		30.11.87

ТП 816-1-74.86 -ЭМ

Профилакторий для гаража на 10 автомобилей с теплой стоянкой на 6 автомобилей

Схема электрическая принципиальная управления задвижкой. Схема внешних проводок.

Стадия	Лист	Листов
Р	6	

ЦИТЭПсельхозпром г. Иваново

Коп. Гал Иванова

Формат А2

Инв. № подл. | Подп. и дата | Взам. инв. №

№ провода, кабеля	Откуда идет	Куда поступает	Способ прокладки через: трубы			Ящики протяжные	Данные кабеля провода по проекту				Проложено		
			Маркировка	Диам. условн., мм	Длина, м		Марка	Количество, число жил, сечение	Длина, м: по трассе	Длина, м: с учетом 6%	Марка	Количество, число жил, сечение	Длина, м
	Ввод 380/220	Выключатель автоматич.	Т-XII/4	25	6		АПВ	3(1х6)+1х4	6	7			
1МГ-1	АВ	Счетчик акт. энергии	ВП	25х1,5	1		АПВ	3(1х6)+1х4	1	2			
1МГ-2	СА4И-678	Шкаф силовой	ВП	25х1,5	2		АПВ	3(1х6)+1х4	2	3			
2МГ-1	ШВ	Шкаф силовой ШР-1	ВП	25х1,5	8		АПВ	3(1х6)+1х4	8	9			
3МГ-1	ШВ	Щиток осветительный	ВП	25х1,5	5		АПВ	4(1х4)	5	6			
4МГ-1	ШВ	КП отключения приложаре	ВП	25х1,5	2		АПВ	3(1х6)+1х4	2	3			
4МГ-2	МП	Шкаф силовой ШР-2	ВП	25х1,5	3		АПВ	3(1х6)+1х4	3	4			
Н1	ШР-1	Шкаф управления	Мр	20	1		АВРГ	4х2,5	4	5			
Н2	ШУ	Автом. выключатель	Мр	20	1		АПВ	4(1х2,0)	1	2			
Н3	АВ	Розетка РШ30	Мр	20	1		АПВ	4(1х2,0)	1	2			
Н4	АВ	Розетка РШ30	Мр	20	2		АПВ	4(1х2,0)	2	3			
Н5	РШ	Розетка 05.1.2-16	Мр	20	1		АПВ	2(1х2,0)	1	2			
Н6	РШ	Шкаф управления	Мр	20	1		АВРГ	4х2,5	15	17			
Н7	ШР-1	Ящик штепсельный					АВРГ	4х2,5	6	7			
Н8,10	ШР-1	Коробка отв. кор-73					АВРГ	4х2,5	2	3			
Н8-1	КОР-73	Ящик силовой					АВРГ	4х2,5	5	6			
Н8-2	ЯРП-20	Электроприемник №1					КРПТ	3х2,5+1х1,5	15	17			
Н10	КОР-73	Ящик штепсельный					АВРГ	4х2,5	5	6			
Н11,14	ШР-2	Коробка отв. кор-73					АВРГ	4х2,5	4	5			
Н11	КОР-73	Розетка 05.1.2.16	Мр	20	1		АВРГ	4х2,5	6	7			
Н12	РШ	Розетка РШ-30	Мр	20	1		АВРГ	4х2,5	15	17			
Н14-1	Кор-73	МП задвижки					АВРГ	4х2,5	8	9			
Н14-2	МП	Коробка клеммная	Мр	20	1		АПВ	5(1х2,0)	1	2			
14-3	СК-4	Эл.двигатель задвижки	Мр	20	2		АПВ	4(1х2,0)	2	3			
14-4	СК-4	Кнопочный пост	Мр	20	1		АПВ	6(1х2,0)	1	2			
14-5	СК-4	Кнопочный пост					АВРГ	3х2,5	25	27			

№ провода, кабеля	Откуда идет	Куда поступает	Способ прокладки через: трубы			Ящики протяжные	Данные кабеля провода по проекту				Проложено		
			Маркировка	Диам. условн., мм	Длина, м		Марка	Количество, число жил, сечение	Длина, м: по трассе	Длина, м: с учетом 6%	Марка	Количество, число жил, сечение	Длина, м
Н17-1	ШР-2	МП вентилятора П-2					АВРГ	4х2,5	4	5			
Н17-2	МП	Коробка клеммная	П	25х2,7	3		АПВ	4(1х2,0)	3	4			
Н17-3	СК-4	Вентилятор П-2	К1082		1		ПВ1	4(1х1,0)	1	2			
Н18-1	ШР-2	МП вентилятора П-1					АВРГ	4х2,5	8	9			
Н18-2	МП	Коробка клеммная	П	25х2,7	3		АПВ	4(1х2,0)	3	4			
Н18-3	СК-4	Вентилятор П-1	К1082		1		ПВ1	4(1х1,0)	1	2			
Н19,21	ШР-2	Коробка отв. кор-73					АВРГ	4х2,5	2	3			
Н19-1	кор-73	МП вентилятора В1					АВРГ	4х2,5	16	18			
Н19-2	МП	Вентилятор В1					АВРГ	4х2,5	8	9			
Н21-1	кор-73	МП вентилятора В2					АВРГ	4х2,5	5	6			
Н21-2	МП	Вентилятор В2					АВРГ	4х2,5	16	18			
Н22-1	ШР-2	МП вентилятора В3					АВРГ	4х2,5	30	33			
Н22-2	МП	Коробка клеммная					АВРГ	4х2,5	5	6			
Н22-3	СК-4	Вентилятор В3	К1082		1		ПВ1	4(7х1,0)	1	2			
Н23	МП	Выпрятитель	Мр	20			АПВ	3(1х2,0)	1	2			
Н24-1	ШР-2	МП вентилятора В4					АВРГ	4х2,5	10	11			
Н24-2	МП	Коробка клеммная					АВРГ	4х2,5	6	7			
Н24-3	СК-4	Вентилятор В4	К1082				ПВ1	4(1х1,0)	1	2			

Альбом №1

Гл.спец. Иванов

Инв.№ подл. | Подп. и дата | Взам.инв.№

52

21009-01

Инж.	Божено		7.10.10
Рук.гр	Голубева		10.11.11
Гл.спец.	Сидоров		11.11.85
Нач.отд.	Кутин		11.11.85
ГИП	Глезин		11.11.85
Н.контр	Антончева		13.11.85

ТП 816-1-74.86 -ЭМ

Привязан

Инв.№

Профилакторий для гаража на 10 автомобилей с теплой стоянкой на 6 автомобилей

Стадия	Лист	Листов
Р	7	

Кабельный журнал

ЦИТЭПсельхозпром г. Иваново

Копировал Иванова

Формат А2

Альбом 1

План на отм. 0,000

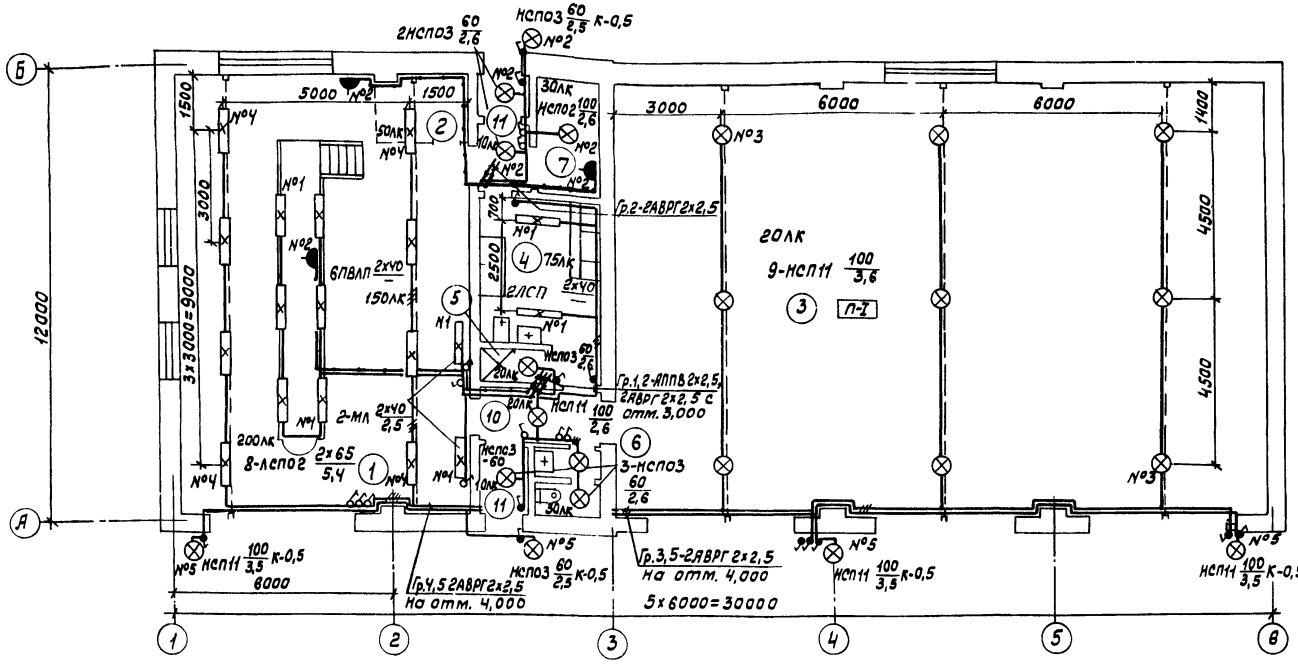

План на отм. 3,000

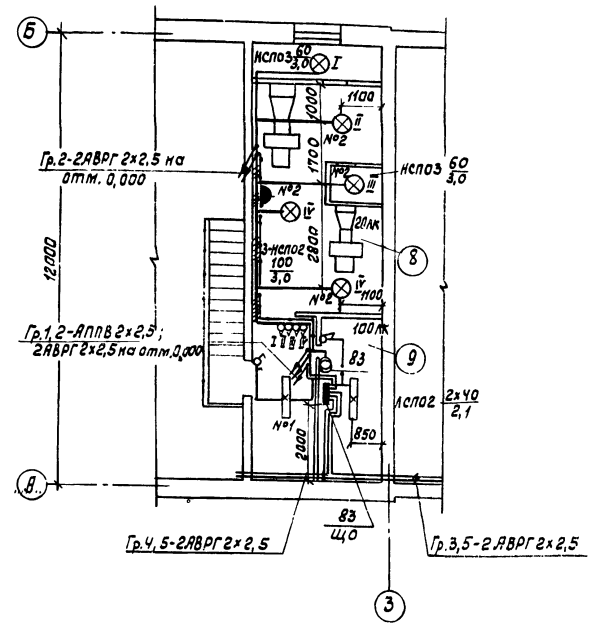

Ведомость узлов установки электрического оборудования

Поз.	Обозначение	Наименование	Кол.	Примеч.
1	5.407-19	Крепление светильников под	5	
	Лист 16	перекрытием из ребристых		
		плит на крюке		
	Лист 21	Крепление под перекрытием	8	
		из пустотных плит на крюке		
2	4.407-265-61	Настенная установка осве-	1	
		тительного щитка ощв		
3	4.407-199	Комплектование линий, вы-	3	линии
	А119.15	полненных кабелем на		
		тросе с шагом между		
		светильниками 2,3,4 и 6 м		
	А119.11	Комплектование линий, вы-	2	линии
		полненных проводом АРТ		
		с шагом между светильни-		
		ками 2,3,4 и 6 м		
	4.407-233-001	Крепление светильников	5	
		на кронштейне		

Экспликация помещений

Номер по плану	Наименование
1	Участок технического
	обслуживания и ремонта
	автомобилей
2	Кладовая запчастей и
	инструмента
3	Помещение хранения ав-
	томобилей
4	Гардероб
5	Душевая
6	Уборная
7	Индивидуальный тепловой
	пункт
8	Венткамера приточная
9	Электрощитовая
10	Коридоры
11	Тамбуры

Данные о групповом щитке с автоматическими выключателями

Номер щитка	Тип	Установленная мощность, кВт	Номера автоматических выключателей				Ток расцепителя, А	
			однополюсные		трехполюсные		на вводе	на линиях
			Занятые	резервные	Занятые	резервные		
-	ОЩВ-6АУХЛ4	4,6	1-6	—	—	—	63	16

53

21009-01

Инж.	Баженова			ТП 816-1-74.86 -ЭМ
Рук.гр.	Голубева			
Гл.спец.	Сидоров			
Нач.отд.	Кутин			
ГИП	Глезин			
Н.контр.	Антонычева			Профилакторий для гаража на 10 автомобилей с теплой стоянкой на 8 автомобилей

Стадия	Лист	Листов
Р	8	

Планы расположения электрического оборудования и прокладки осветительных сетей на отм. 0,000 в осях 1-8 и на отм. 3,000

ЦИТЭПсельхозпроект г. Иваново

Привязан

Инв.№

Копировал Иванова

Формат А2

Типовой проект

816-1-74.86

Профилакторий для гаража на 10 автомобилей с теплой стоянкой на 6 автомобилей

Альбом 1

Эскизные чертежи общих видов нетиповых конструкций

Привязан

Инв.№

Копировал Леонтьева Формат А4

Альбом 1

Обозначение	Наименование	Примеч.
ЭМН-1	Крепление светильника в нише. Общий вид	

Инв.№ подл.	Подп. и дата	Взам. инв.№	

Инжен.	Пискунова		30.11.73
Рук. гр.	Голубева		30.10.73
Гл. спец.	Сидоров		
Нач. отд.	Кутин		01.10.73
ГИП	Глезин		
Н. контр.	Антонычева		01.11.73

ТП 816-1-74.86 - ЭМН

Содержание

Стадия	Лист	Листов
И		1

ЦИТЭПсельхозпром г. Иваново

Копировал Леонтьева Формат А4

Альбом 1

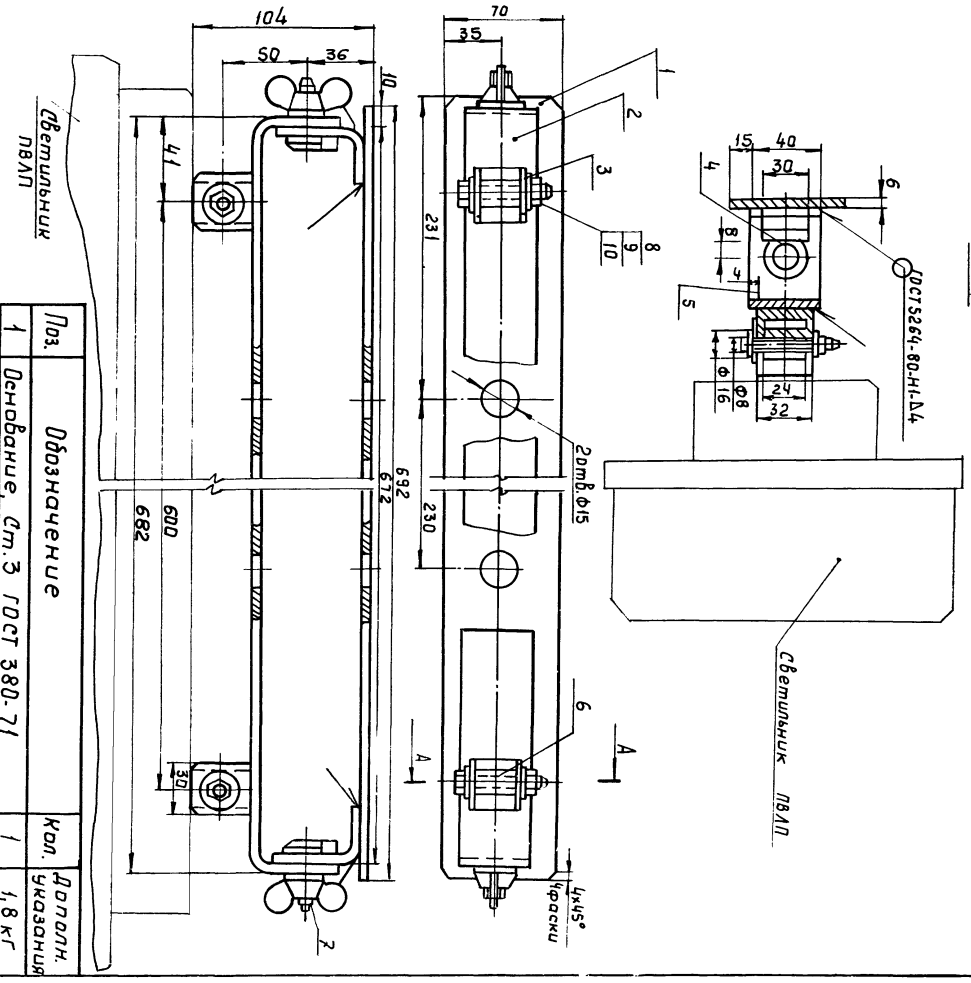

Поз.	Обозначение	Кол.	Доп. указания
1	Основание, ст.3 ГОСТ 380-71	1	1,8 кг
2	Скоба, ст.3 ГОСТ 380-71	1	1,1 кг
3	Скоба, ст.3 ГОСТ 380-71	2	0,04 кг
4	Платик 6×30×10, ст.3 ГОСТ 380-71	2	0,014 кг
5	Уголь ник, ст.3 ГОСТ 380-71	2	0,145 кг
6	Втулка, ст.3 ГОСТ 380-71	2	0,028 кг
7	Болт специальный, ст.3 ГОСТ 380-71	2	0,035 кг
8	Болт М6-8g×50 58 ГОСТ 7798-70	2	
9	Гайка М6-6Н.5 ГОСТ 5915-70	2	
10	Шайба 6-01.08 КП 016 ГОСТ 11371-70	2	

Инжен.	Пискунова		
Рук. гр.	Голубева		
Гл. спец.	Сидоров		
Нач. отд.	Кутин		
ГИП	Глезин		
Н. контр.	Антонычева		

ТП 816-1-74.86 - ЭМН

Крепление светильника в нише. Общий вид

Стадия	Лист	Листов
И		1

ЦИТЭПсельхозпром г. Иваново

2/0069-01

37

Копировал Леонтьева Формат А3

Альбом 1

Ведомость рабочих чертежей основного комплекта

Лист	Наименование	Примеч.
1	Общие данные (начало)	
2	Общие данные (окончание)	
3	Приточная система П1. Схема автоматизации	
4	Приточная система П2. Схема автоматизации. Схема электрическая принципиальная	
5	Индивидуальный тепловой пункт. Схема автоматизации. Схема внешних проводок	
6	Приточная система П1. Схемы электрические принципиальные регулирования, управления электродвигателем и отключения вентиляции при пожаре	
7	Приточная система П1. Отключение вентиляции при пожаре. Схема внешних проводок	
8	Приточная система П2. Схема внешних проводок	
9	Приточные системы П1, П2. Отключение вентиляции при пожаре. План расположения.	

Ведомость ссылочных и прилагаемых документов

Обозначение	Наименование	Примеч.
ОСТ 36-27-77	Ссылочные документы Обозначения условные в схемах автоматизации технологических процессов	„Проектмонтажавтоматика" г. Москва
РМЧ-2-84	Системы автоматизации технологических процессов. Схеы автоматизации Указания по выполнению	
РМЧ-6-81 ч.III	Системы автоматизации технологических процессов. Проектирование электрических и трубных проводок часть III. Указания по выполнению документации	
ОСТ 36.13-76	Щиты и пульты систем автоматизации технологических процессов. Общие технические условия	„Проектмонтажавтоматика" и „Главмонтажавтоматика" г. Москва
РМЧ-106-82	Системы автоматизации технологических процессов. Схемы электрические принципиальные. Требования к выполнению	„Главмонтажавтоматика" г. Москва
РМЧ-107-82	Системы автоматизации технологических процессов. Требования к выполнению проектной документации на щиты и пульты.	

Обозначение	Наименование	Примеч.
ТМЧ-142-75	Термометр технический ртутный в оправе Установка на трубопроводе Д>76мм или металлической стенке	„Сантехпроект"
ТМЧ-143-75	Термометр технический ртутный в оправе Установка на трубопроводе Д 45,57мм	
ТМЧ-144-75	Термометр технический ртутный в оправе Установка на трубопроводе Д14-38мм	
ТМЧ-147-75	Термометр сопротивления Установка на трубопроводе Д>89мм или металлической стенке	
А12А018000СБ	Установка терморегулятора типа ТУДЭ на расширителе трубопроводе dн=32-219 мм	
ТКЧ-3136-70	Манометры в корпусе диаметром до 250 мм с радиальным штуцером М 20×1,5 Установка на трубопроводе (горизонтальном) Ру до 16кгс/см², t до 80°С	
ТКЧ-3138-70	Манометры в корпусе диаметром до 250мм с радиальным штуцером М20×1,5 Установка на трубопроводе (горизонтальном) Ру до 16кгс/см² t до 225° С	

21009-01 55

Привязан

Типовой проект разработан в соответствии с действующими нормами и правилами и предусматривает мероприятия, обеспечивающие взрывную, взрывопожарную и пожарную безопасность при эксплуатации здания

Главный инженер проекта В.И.Глезин

Инв.№			
Ст.инж.	Петрова		3.09.85
Рук.гр.	Быдин		3.09.85
Гл.спец.	Сидоров		3.09.85
Нач.отд.	Кутин		14.11.85
ГИП	Глезин		
Н.контр.	Антонычева		14.11.85

ТП 816-1-74 86 АОВ

Профилакторий для гаража на 10 автомобилей с теплой стоянкой на 6 автомобилей

Стадия	Лист	Листов
Р	1	9

Общие данные (начало)

ЦИТЭПСельхозпром г. Иваново

Копировал Иванова

Формат А2

Инв.№ подл. | Подп. и дата | Взам. инв.№ | Гл.спец. то | Иванов

Альбом 1

Ведомость ссылочных и прилагаемых документов (продолжение)

Обозначение	Наименование	Примеч.
	Прилагаемые документы Завание заводу на изготовление щитов	Альбом 3
АОВ.С01	Спецификация оборудования	Альбом 4
АОВ ВМ	Ведомость потребности в материалах	Альбом 6

Рабочими чертежами предусматривается автоматизация приточных систем П1, П2, оснащение контрольно-измерительными приборами индивидуального теплового пункта. Согласно СНиП II-33-75 ч. II гл. 33 в рабочих чертежах предусмотрено централизованное отключение при возникновении пожара систем вентиляции, обслуживающих помещения с производствами категории В.

1. Автоматизация приточной системы П1

Схемой автоматизации предусматривается:

– поддержание заданной температуры приточного воздуха путем воздействия на исполнительный механизм регулирующего клапана, установленного на трубопроводе обратного теплоносителя;

–защита калорифера от замораживания:

а) при остановленной приточной системе при понижении температуры воздуха перед калорифером до t=3°С терморегулятор дает импульс на полное открытие регулирующего клапана на теплоносителе и при повышении температуры воздуха до t=5°С-клапан закрывается;

б) при работающей приточной системе при понижении температуры обратного теплоносителя до t=30°С терморегулятор дает импульс на отключение электродвигателя вентилятора, закрытие клапана наружного воздуха и полное открытие клапана на теплоносителе;

–звуковая сигнализация о срабатывании схемы защиты калорифера от замораживания.

2. Автоматизация приточной системы П2

Схемой автоматизации предусматривается:

–защита калорифера от замораживания:

а) при остановленной приточной системе при понижении температуры воздуха перед калорифером до t=3°С терморегулятор даёт импульс на полное открытие регулирующего клапана на теплоносителе; при достижении температуры воздуха t=5°С клапан закрывается;

б) при работающей приточной системе при понижении температуры обратного теплоносителя до t=30°С терморегулятор даёт импульс на отключение электродвигателя вентилятора приточной системы и полное открытие клапана на теплоносителе;

–звуковая сигнализация о срабатывании схемы защиты калорифера от замораживания.

3. Зануление

Для защиты обслуживающего персонала от поражения электрическим током все металлические части электрооборудования и приборов, нормально не находящиеся пад напряжением, подсоединить к нулевому проводу сети 380/220В. Для зануления использовать специальный провод, жилу кабеля или заземляющий проводник (П1).

Длины кабелей даны с учетом 6% надбавки на изгибы, повороты и отходы согласно письму Госстроя СССР от 17.12.79г. №89-Д

Условное обозначение:

□ — заполняется при привязке проекта

Инв. № подл. | Подп. и дата | Взам. инв. №

Привязан

Инв. №

Ст. инж.	Петрова			ТП 816-1-74.86 АОВ
Рук. гр.	Быдин			
Гл. спец.	Сиборов			
Нач. отд.	Кутпин			
Н. контр.	Антонычева			
ГИП	Глезин			Профилакторий для гаража на 100 автомобилей с теплой стоянкой на 6 автомобилей

Стадия	Лист	Листов
Р	2	

Общие данные (окончание)

ЦИТЭПсельхозпроект г. Иваново

Копировал Иванова

Формат А2

Альбом 1

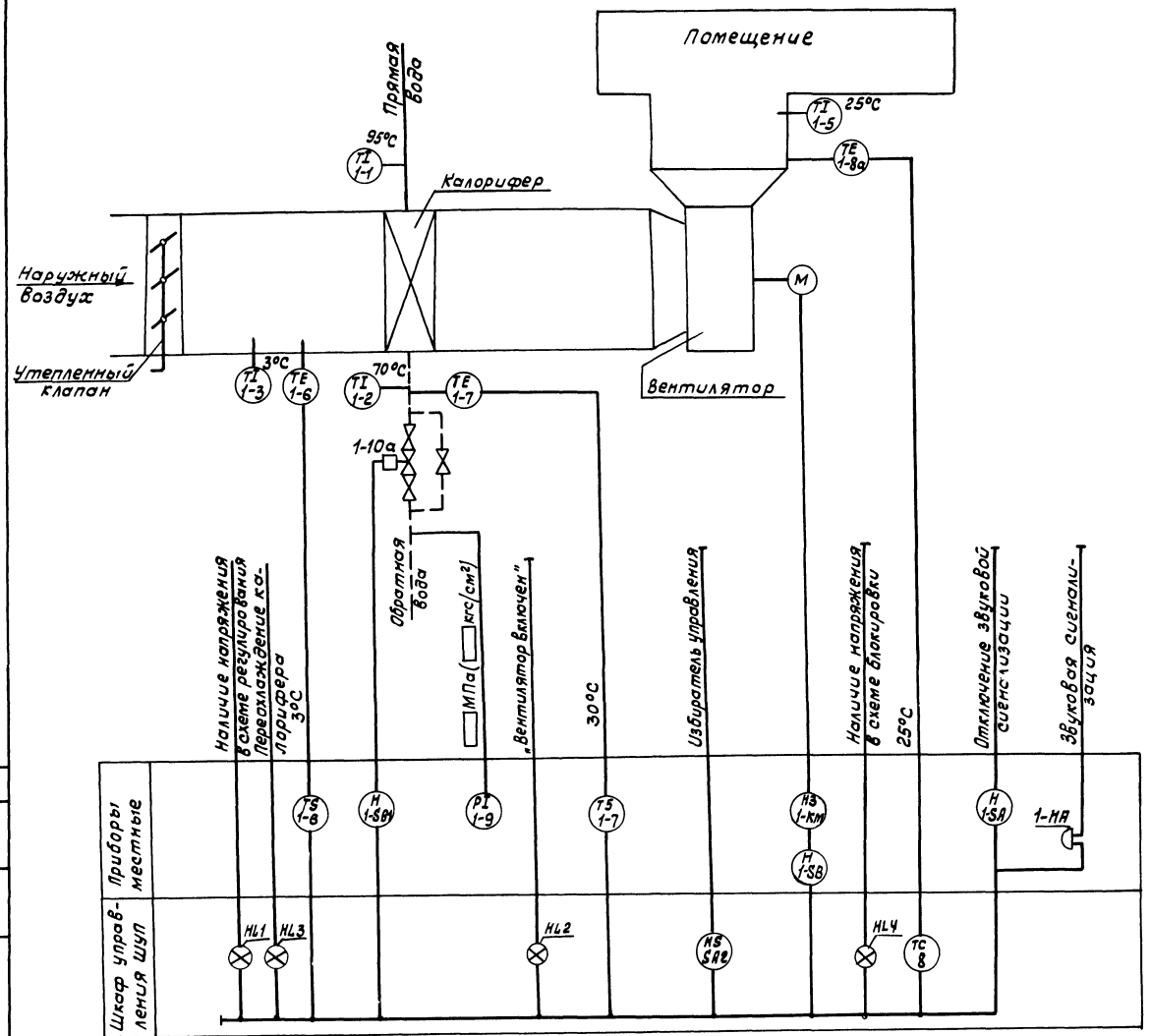

Поз. обознач.	Наименование	Кол.	Примечание
1-1, 1-2	Термометр У51240104 ГОСТ2823-73 Е	2	компл.
	Оправа 2У265 6364100 ГОСТ3029-75 Е		
1-3	Термометр У31240441 ГОСТ 2823-73 Е	1	компл.
	Оправа 1У26540050 ГОСТ 3029-75 Е		
1-5	Термометр У31 240 441 ГОСТ 2823-73 Е	1	компл.
	Оправа 1У26540050 ГОСТ3029-75Е		
1-6	Термоустройство ТУДЭ-1 -4-П1В2		
	ТУ25-02.281074 -78		
1-7	Термоустройство ТУДЭ-2-4-П1В2		
	ТУ25-02.281074-78		
1-8а	Термопреобразователь сопротивления		
	ТСМ-0879 ТУ25-02.792288-80	1	
1-9	Манометр ОБМ1-100х ☐ ТУ25-0226-74	1	
1-10а	Клапан регулирующий 25ч 939 нж		Заказано
	с электрическим исполнительным		В части ОР
	механизмом М90-0,63	1	

57

21009-01

Инженер	Тихонова		3.03.86
Рук.гр.	Быдин		3.03.86
Гл.спец.	Сидоров		3.03.86
Нач.отд.	Кутин		24.03.86
ГИП	Глезин		
Н.контр.	Антонычева		17.10.86

ТП 816-1-74.86 АОВ

Профилакторий для гаража на 4 автомобилей с теплой стоянкой на 2 автомобилей

Стадия	Лист	Листов
Р	3	

Приточная система П1. Схема автоматизации

ЦИТЭПсельхозпроект г. Иваново

Привязан

Инв. №

Инв. № подл. | Подп. и дата | Взам. инв. №

Нач.отд. ТТ Полгин

Копировал Иванова

Формат А2

Альбом 1

Схема автоматизации

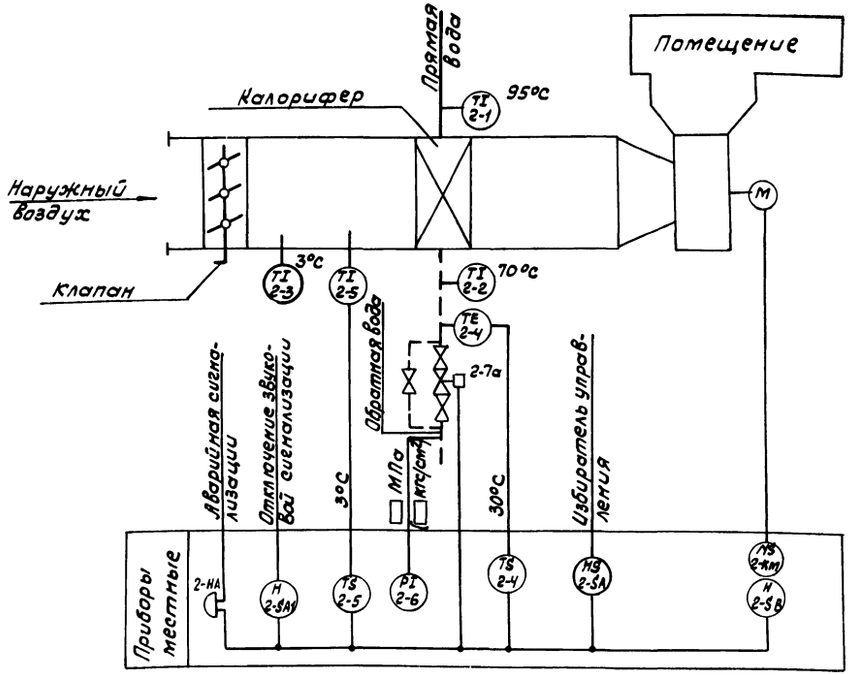

Диаграмма работы контакта датчика температуры 2-SK1

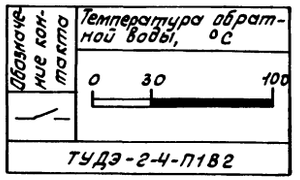

Диаграмма работы контакта датчика температуры 2-SK2

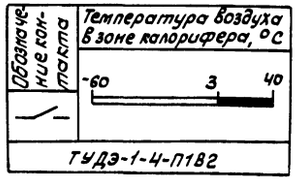

Схема электрическая принципиальная

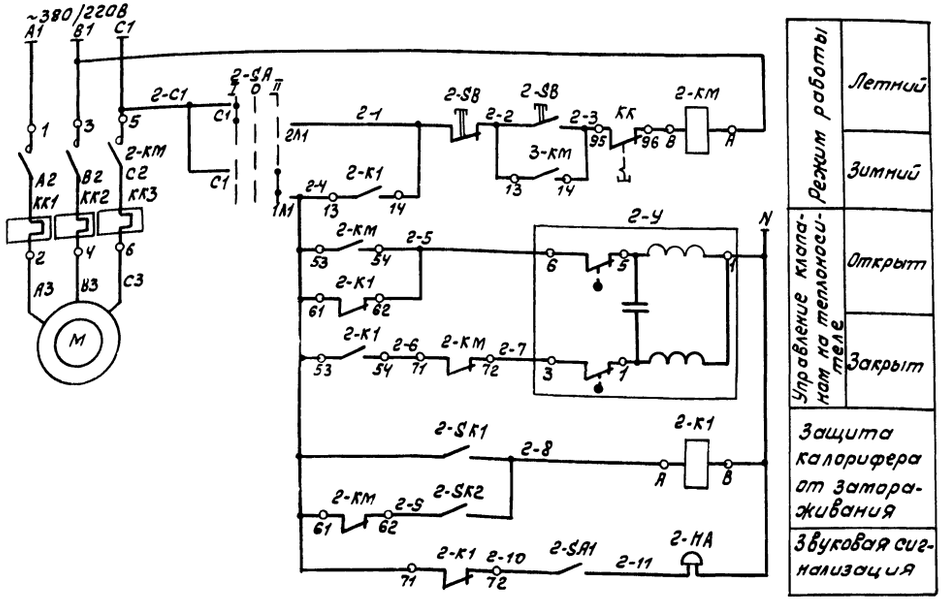

Управление клапаном на теплоносителе	Режим работы
	Летний
	Зимний
	Открыт
	Закрыт
Защита калорифера от замораживания	
Звуковая сигнализация	

Диаграмма работы контактов переключателя 2-SA

Соединение контакта	Положение рукоятки			
	0	I	0	II
C2-2Л2	—	×	—	—
C2-1Л2	—	—	—	×
C1-2Л1	—	×	—	—
C1-1Л1	—	—	—	×
Режим работы	Откл.	Лето	Откл.	Зима

ПП2-10/Н2-1У-1Р5 65

Поз. обознач.	Наименование	Кол.	Примеч.
2-1, 2-2	Термометр У51240104 ГОСТ2823-73Е	2	компл.
	Оправа 2У265 6364100 ГОСТ3029-75Е		
2-3	Термометр У31240441 ГОСТ 2823-73Е	1	компл.
	Оправа 1У265400.50 ГОСТ 3029-75Е		
2-4	Термоустройство ТУДЭ-2-4-П1В2		
	ТУ25-02.28 1074-78	1	
2-5	Термоустройство ТУДЭ-1-4-П1В2		
	ТУ25-02.28 1074-78	1	
2-6	Манометр ОБМ1-100х ☐ ТУ25-02.26-74	1	
2-КМ	Пускатель ПМЛ-122002 ~380В ТУ16-526.437-78	1	Заказан в части эм компл.
	Приставка контактная ПКЛ-2204 ТУ16-523.554-78		
2-К1	Пускатель ПМЛ-111002 ~ 220В ТУ16-526.437-78	1	компл.
	Приставка контактная ПКЛ-2204 ТУ16-523.554-78		
2-SB	Пост управления ПКЕ-712-2У3 ГОСТ 2492-77	1	Заказан в части ЭМ
2-SA	Переключатель пакетный ПП2-10/Н2-1Р56Б		
	исп. 4 ОСТ 16.0526-001-77Е	1	
2-SA1	Выключатель пакетный ПВ2-10 исп. 4		
	ОСТ 16.0526-001-77Е	1	
2-НА	Звонок МЗ-1 ~ 220В ТУ25-05-1045-76	1	
2-7а	Клапан регулирующий 25ч939нж с электрическим исполнительным механизмом МЭО-0,63	1	Заказан в части ОВ пов.обозн.2-У по эл.схеме

58

21009-01

Ст.инж.	Петрова			ТП 816-1-74.86 АОВ
Рук.гр.	Быдин			
Гл.спец.	Сидоров			
Нач.отд.	Кутин			
Н.контр.	Антонычева			
ГИП	Глезин			

Профилакторий для гаража на 100 автомобилей с теплой стоянкой на 6 автомобилей	Стадия	Лист	Листов
	Р	4	
Приточная система П2. Схема автоматизации. Схема электрическая принципиальная	ЦИТЭпесельхозпром г. Иваново		

Привязан

Инв.№

Инв.№подл. | Подп. и дата | Взам.инв.№

Копировал Иванова

Формат А2

Альбом 1

Схема автоматизации

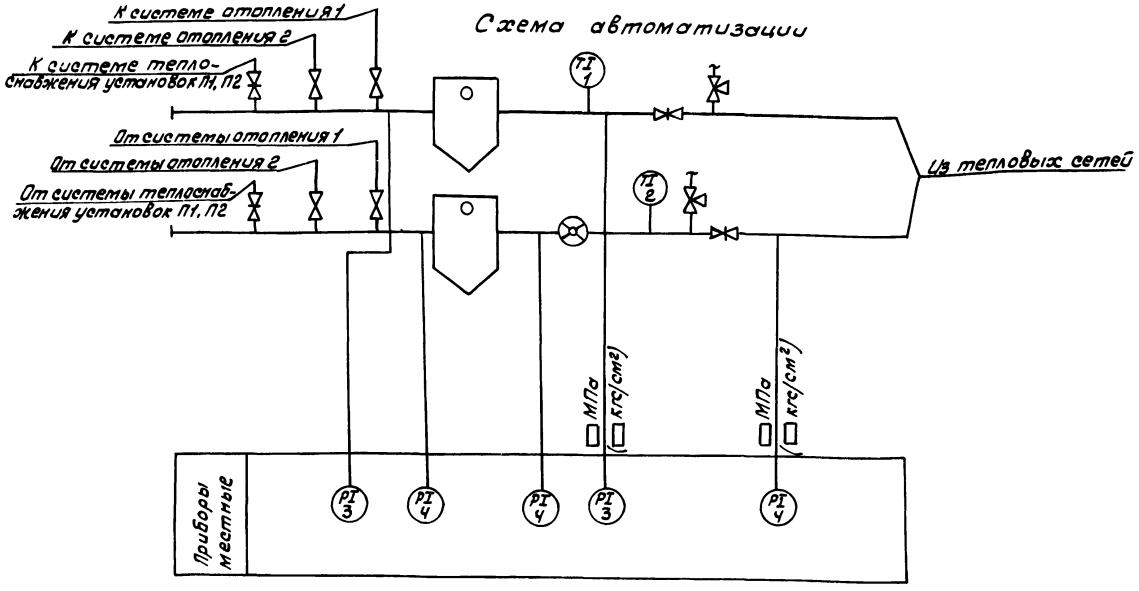

Поз. обознач.	Наименование	Кол.	Примеч.
1	Термометр П51240 103 ГОСТ2823-73Е	1	компл.
	Оправа 2П 250 100 64 100 ГОСТ 3029-75Е		
2	Термометр П41240 103 ГОСТ2823-73Е	1	компл.
	Оправа 2П 250 100 64 100 ГОСТ 3029-75Е		
3	Манометр ОБМ1-100х ▭ ТУ25-02.26-74	2	
4	Манометр ОБМ1-100х ▭ ТУ25-02.26-74	3	
	Манометр ОБМ1-100х ▭ ТУ25-02.26-74	1	Переносной
14М1	Кран 14М1 dy 15 ТУ26-07-1061-73	4	
	Отборное устройство давления		
	ТК4-130-67	3	

Схема внешних проводок

Агрегат	Индивидуальный тепловой пункт								
Измеряемый параметр	Температура		Давление						
Измеряемая среда	Вода								
Место установки прибора отборного устройства средств автоматики	Трубопровод прямой воды	Трубопровод обратной воды	Трубопровод прямой воды перед грязевиком	Трубопровод прямой воды после грязевика	Трубопровод обратной воды после задвижки	Трубопровод обратной воды перед грязевиком	Трубопровод обратной воды после грязевика	Трубопровод прямой воды	Трубопровод обратной воды
№ установочного чертежа	ТМ4-142-75		ТК4-3138-70		ТК4-3136-70			ТК4-3138-70	ТК4-3136-70
Поз. обознач.	1	2	3	3	4	4	4	На вводе	

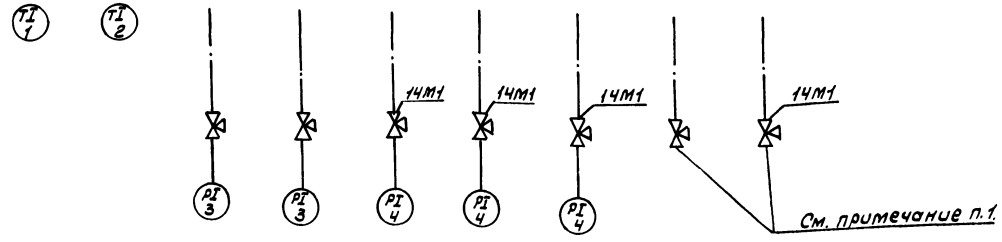

1. Отборные устройства давления на вводе предусмотрены для подключения переносного прибора давления.
2. Установка и заказ закладных конструкций выполняется в части ОВ.

59

21009-01

Гл.инж.	Петрова			ТП 816-1-74.86 АОВ	
Рук.гр.	Быдин				
Гл.спец.	Сидоров				
Нач.отд.	Кутин				
Н.контр.	Антонычева				
ГИП	Глезин			Профилакторий для гаража на 10 автомобилей с теплой стоянкой на 6 автомобилей	Стадия: Р; Лист: 5; Листов:
				Индивидуальный тепловой пункт. Схема автоматизации. Схема внешних проводок	ЦИТЭПсельхозпром г. Иваново

Привязан

Инв.№

Копировал Иванова

Формат А2

Инв.№подл. | Подп. и дата | Взам.инв.№

Альбом I

Схема электрическая принципиальная регулирования

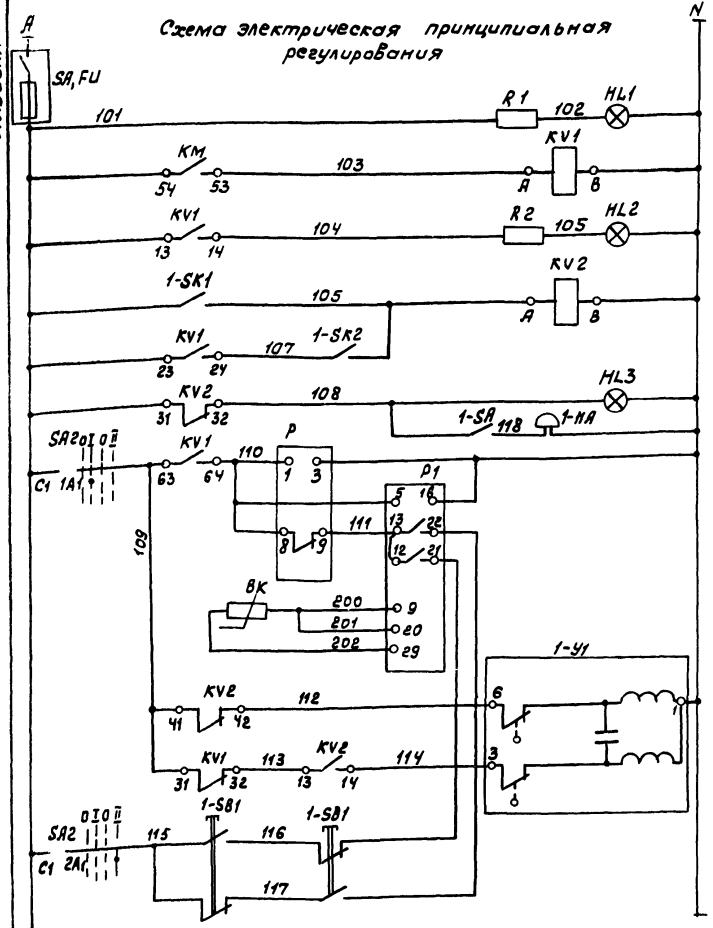

~ 220В	
Пакетный выключатель, предохранитель	
Контроль напряжения	
Промежуточное реле	
Сигнализация „Вентилятор включен"	
Защита калорифера от замерзания	Температура наружного воздуха
	Температура обратного теплоносителя
	Сигнализация о переохлаждении калорифера
Регулирование температуры в помещении	Ступенчатый импульсный прерыватель
	Регулятор температуры
Управление клапаном на теплоносителе	Открыт
	Закрыт

Диаграмма работы контактов регулятора температуры Р1

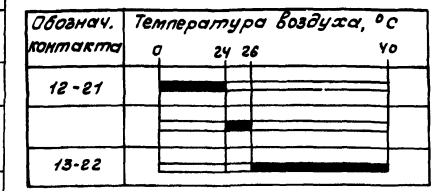

Диаграмма работы контактов датчиков температуры

1-SK1

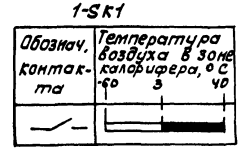

1-SK2

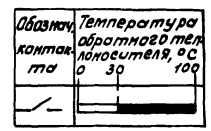

Схема выводов контактов и обмотки реле РПУ-2-364403

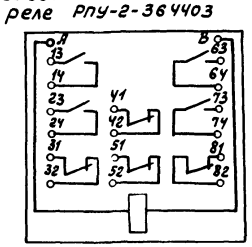

Диаграмма работы контактов переключателя SA2

Соединение контактов	Положение рукоятки			
	0	I	0	II
C1-1Л1	—	×	—	—
C1-2Л1	—	—	—	×
C2-1Л2	—	×	—	—
C2-2Л2	—	—	—	×
Режим работы	Откл.	Авт.	Откл.	Ручн.

Поз. обознач.	Наименование	Кол.	Примеч.
	Шкаф управления ШУП		
Р1	Регулятор температуры РТ-3-У4	1	Поз. обознач. В
Р	Прерыватель РИП-2 ГОСТ 22557-77	1	
SA,FU	Щиток электропитания ЭЩП-2М		Упл = 2А
	ТУ36.1270-80	1	
SA2	Переключатель пакетный ПП2-10/Н2		
	ОСТ 16.0526.001-77Е	1	
KV1, KV2 KV	Реле РПУ-2-364403 ТУ16-523.331-78Е	3	4З+4Р конт.
HL1,	Арматура сигнальная АС-220 ТУ 13.535.426-70		Линза молочная
HL4	с лампой Ц215-225-10 ГОСТ 5011-83	2	компл.
HL2	Арматура сигнальная АС-220 ТУ16 535.426-70		Линза зеленая
	с лампой Ц215-225-10 ГОСТ 5011-83	1	компл.
HL3	Арматура сигнальная АС-220 ТУ16.535.426-70		Линза красная
	с лампой Ц215-225-10 ГОСТ 5011-83	1	компл.
R1,R2,R3	Резистор ПЭВ-10-1кОм	2	
FU1	Предохранитель ПРС-6х12 с плавкой вставкой ПВД-1	1	
	Аппаратура по месту		
1-BK	Термопреобразователь ТСМ-0879 ТУ25-02.792288-80	1	Поз. обознач. 1-Ва
1-SK1	Термоустройство ТУДЭ-1-4-П1В2 ТУ25-02281074-78	1	Поз. обознач. 1-Б
1-SK2	Термоустройство ТУДЭ-2-4-П1В2 ТУ25-02.281074-78	1	Поз. обознач. 1-Г
1-KM,	Пускатель ~380В ПМЛ-122002 ТУ16-526.437-78		Заказано
1-SB	Приставка контактная ПКЛ-1104 ТУ16-523.559-78	1	В части эм компл.
1-Y1	Исполнительный механизм МЭО-0,63	1	Комплектно с клапаном двухход. нж
1-SB1	Пост управления ПКЕ-212-2У3 ГОСТ 2492-77	1	
1-SA	Выключатель пакетный ПВ2-10 исп.4		
	ОСТ 16.0526.001-77Е	1	
1-HA	Звонок МЗ-1 ТУ25-05-1045-76	1	
KM	Пускатель ~380В ПМЛ-211002 ТУ16-526.437-78	1	Заказано в части эм

Схема электрическая принципиальная управления электродвигателем

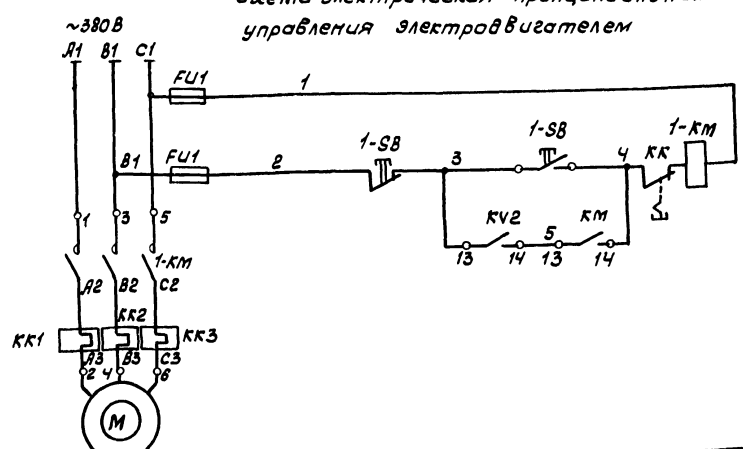

Схема электрическая принципиальная отключения вентиляции при пожаре

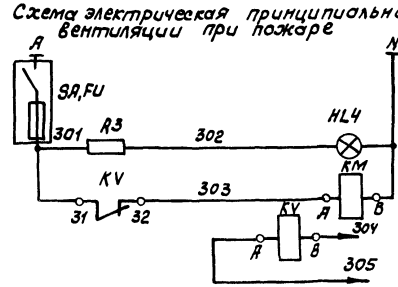

Питание ~ 220В	
Контроль напряжения	
Отключение силового шкафа ШУ-3 при пожаре	
К сигнализатору „Рубин-3" см. лист ССг	

60

21009-01

Привязан

Инв. №

Взам. инв. №

Подп. и дата

Инв. № подл.

Инженер	Тихонова		
Рук. гр.	Быдин		
Гл. спец.	Сидоров		
Нач. отд.	Кутин		
ГИП	Глезин		
Н. контр.	Антонычева		

ТП 816-1-74.86 АОВ

Профилакторий для гаража на 10 автомобилей с теплой стоянкой на 6 автомобилей

Стадия	Лист	Листов
Р	6	

Приточная система П1. Схемы электрические принципиальные регулирования, управления электродвигателем и отключения вентиляции при пожаре

ЦИТЭпсельхозпром г. Иваново

Копировал Иванова

Формат А2

Альбом 1

Агрегат	Приточная система П1											
Измеряемая среда	Воздух			Вода		Воздух	Вода		Исполнительный механизм	Кнопочный пост управления	Электромагнитный пускатель	Кнопочный пост управления
Измеряемый параметр	Температура							Давление				
Место установки местных приборов, отборных устройств, пусковой аппаратуры	Приточный воздуховод	Зона перед калорифером	Приточный воздуховод	Трубопровод горячей воды	Трубопровод обратного теплоносителя	Приемная камера	Трубопровод обратного теплоносителя			На стене венткамеры		
№ установочного чертежа	ТМ4-147-75	ТМ4-142-75		ТМ4-143-75		А12.018.010-41	А12.018.010-12	ТК4-3138-70				
Поз. обознач.	1-8а	1-3	1-5	1-1	1-2	1-6	1-7	1-9	1-10а	1-SB1	1-КМ	1-SB

Поз. обознач.	Наименование	Кол.	Примеч.
	Кабель КВВГЭ 4х1 ГОСТ 1508-78Е	8	м
	Кабель АКВВГ 19х2,5 ГОСТ 1508-78Е	5	м
	Кабель АКВВГ 4х2,5 ГОСТ 1508-78Е	39	м
	Кабель АВРГ 3х2,5 660В ГОСТ 433-73	18	м
	Провод АПВ 2,0 380/660 ГОСТ 6323-79	21	м
	Металлорукав РЗ-Ц-Х-Ш20 ТУ 223988-77Е	1	м
	Металлорукав РЗ-Ц-Х-Ш32 ТУ 22.3988-77Е	2	м
СК1	Коробка соединительная КСК-32		
	ТУ36-ЭД1-1753-77	1	
	Проводник П-1 ТУ36.1276-76	4	
	Отборное устройство 16-225 ТК4-130-67	1	
	Профиль ZП320 ТУ36.1113-75	2	Для крепления щита

Тип и длина кабеля N20 определяется при привязке проекта в зависимости от места установки станции пожарной сигнализации „Рубин-3"

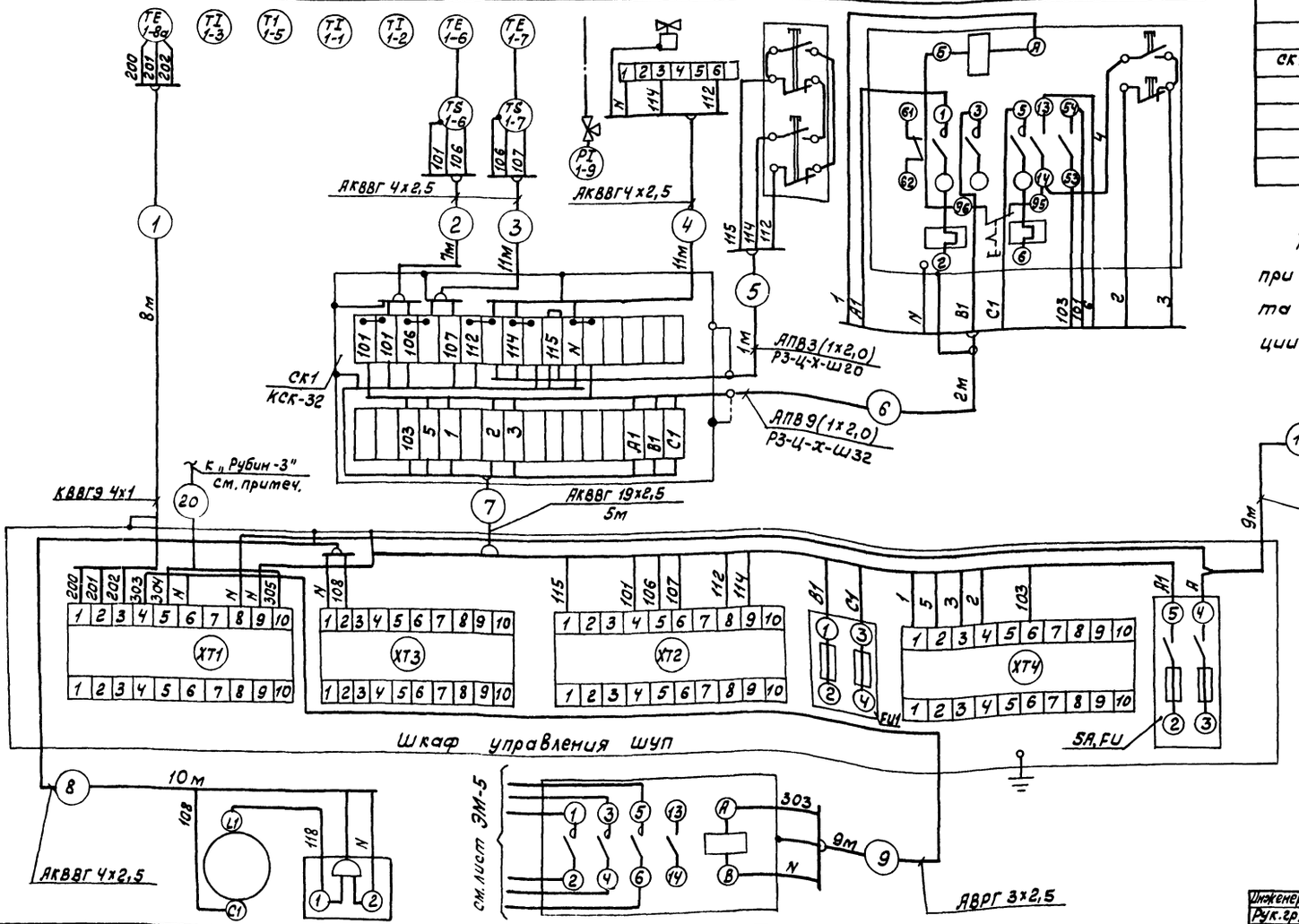

Поз. обознач.	1-SA	1-НА	КМ
Место установки электроаппаратуры	На стене участка техобслуживания		На стене электрощитовой
Агрегат	Приточная система П1		Отключение вентиляции при пожаре

61

21009-01

Инженер	Тихонова		3.09.85
Рук.гр.	Быдин		3.09.85
Гл.спец.	Сидоров		3.09.85
Нач.отд.	Кутин		24.10.85
ТИП	Глезин		
Н.контр.	Антонычева		15.10.85

ТП 816-1-74.86 АОВ

Профилакторий для гаража на 10 автомобилей с теплой стоянкой на 6 автомобилей

Стадия	Лист	Листов
Р	7	

Приточная система П1. Отключение вентиляции при пожаре. Схема внешних проводок.

ЦИТЭПсельхозпром г. Иваново

Привязан

Инв. №

Копировал Иванова

Формат А2

Гл.спец.ТО | Иванов | Взам.инв.№ | Подп. и дата | Инв.№подл.

Альбом 1

Приточная система П2

Агрегат	Приточная система П2							
Измеряемая среда	Вода		Воздух		Вода		Электромагнитный пускатель	Электромагнитный пускатель	Пакетный переключатель
Измеряемый параметр	Температура					Давление			
Место установки местных приборов отборных устройств пусковой аппаратуры	Трубопровод прямой воды	Трубопровод обратной воды	Зона перед калорифером		Трубопровод обратного теплоносителя		На стене венткамеры		
N° установочного чертежа	ТМ4-143-75		ТМ4-142-75	А12.018.010-41	А12.018.010-08	ТК4-3138-70			
Поз. обознач.	2-1	2-2	2-3	2-5	2-4	2-6	2-КМ	2-К1	2-SA

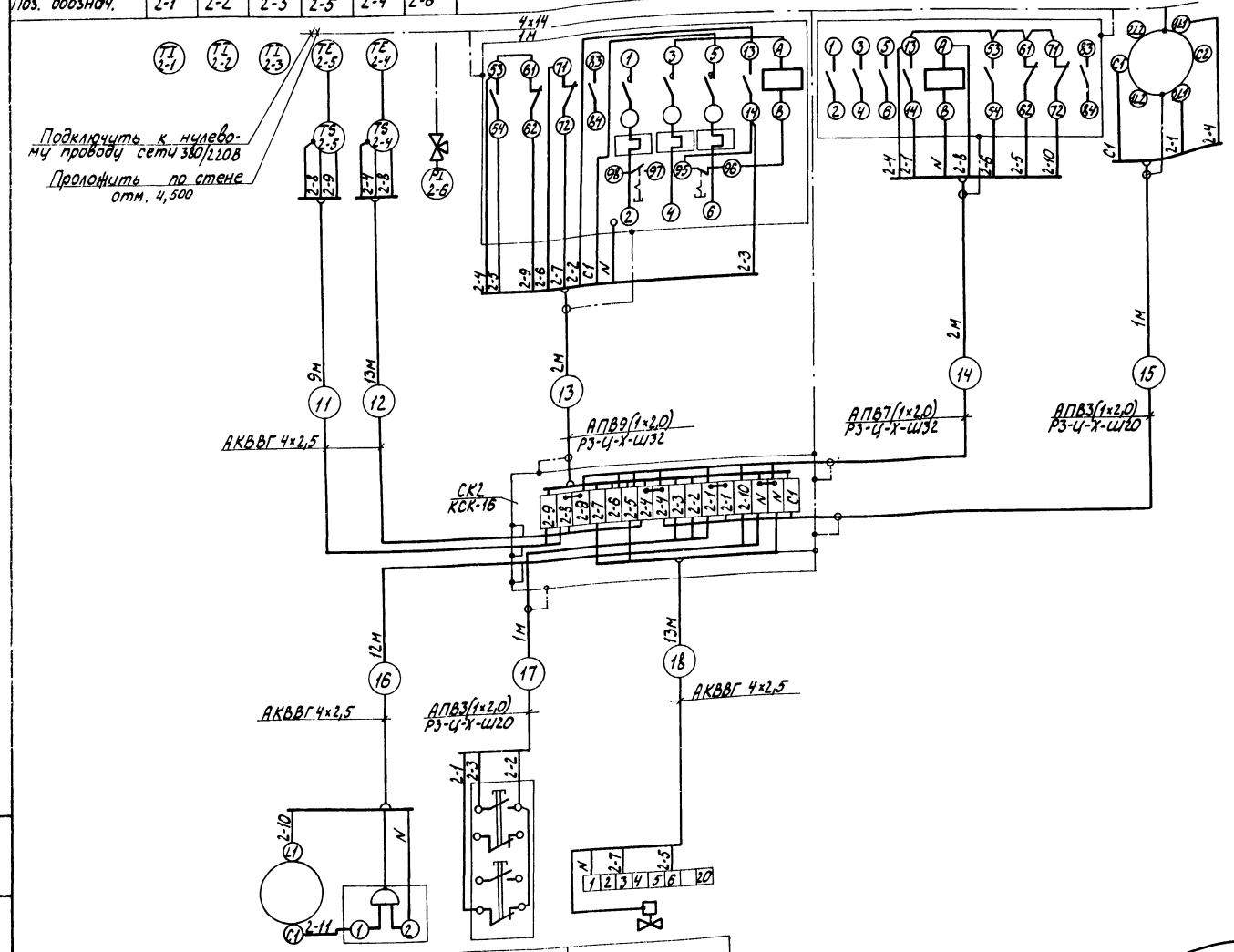

Поз. обознач.	Наименование	Кол.	Примеч.
	Провод АПВ 2,0 380/660 ГОСТ 6323-79	38	м
	Кабель АКВВГ 4×2,5 ГОСТ 1508-78Е	47	м
	Металлорукав Р3-Ц-Х-Ш20 ТУ 22-3988-77Е	2	м
	Металлорукав Р3-Ц-Х-Ш32 ТУ 22-3988-77Е	4	м
	Полоса 4×14 / Ст3 ГОСТ 103-76 / ГОСТ 535-79	1	м
	Проводник заземляющий П1 ТУ 36.1276-76	11	
	Полоса К202 ТУ36-1434-76	1	
	Отборное устройство 16-225 ТК4-130-67	1	
СК2	Коробка соединительная КСК-16 ТУ36-ЭА1-1753-77	1	

Поз. обознач.	2-SA1, 2-НА	2-SB	2-7а
Место установки пусковой аппаратуры	На стене помещения хранения автомобилей	На стене венткамеры	Трубопровод обратного теплоносителя
Агрегат	Приточная система П2		

62

21009-01

Ст.инж.	Петрова			ТП 816-1-74.86 - АСВ
Рук.гр.	Быдин			
Гл.спец.	Сидоров			
Нач.отд.	Кутин			
Н.контр.	Антонычева			Профилакторий для гаража на 10 автомобилей с теплой стоянкой на 6 автомобилей
ГИП	Глезин			Приточная система П2 Схема внешних проводок

Стадия	Лист	Листов
Р	8	

ЦИТЭПсельхозпром г. Иваново

Привязан

Инв.№

Копировал Лукичева

Формат А2

Инв.№подл. | Подп. и дата | Взам.инв.№

Альбом 1

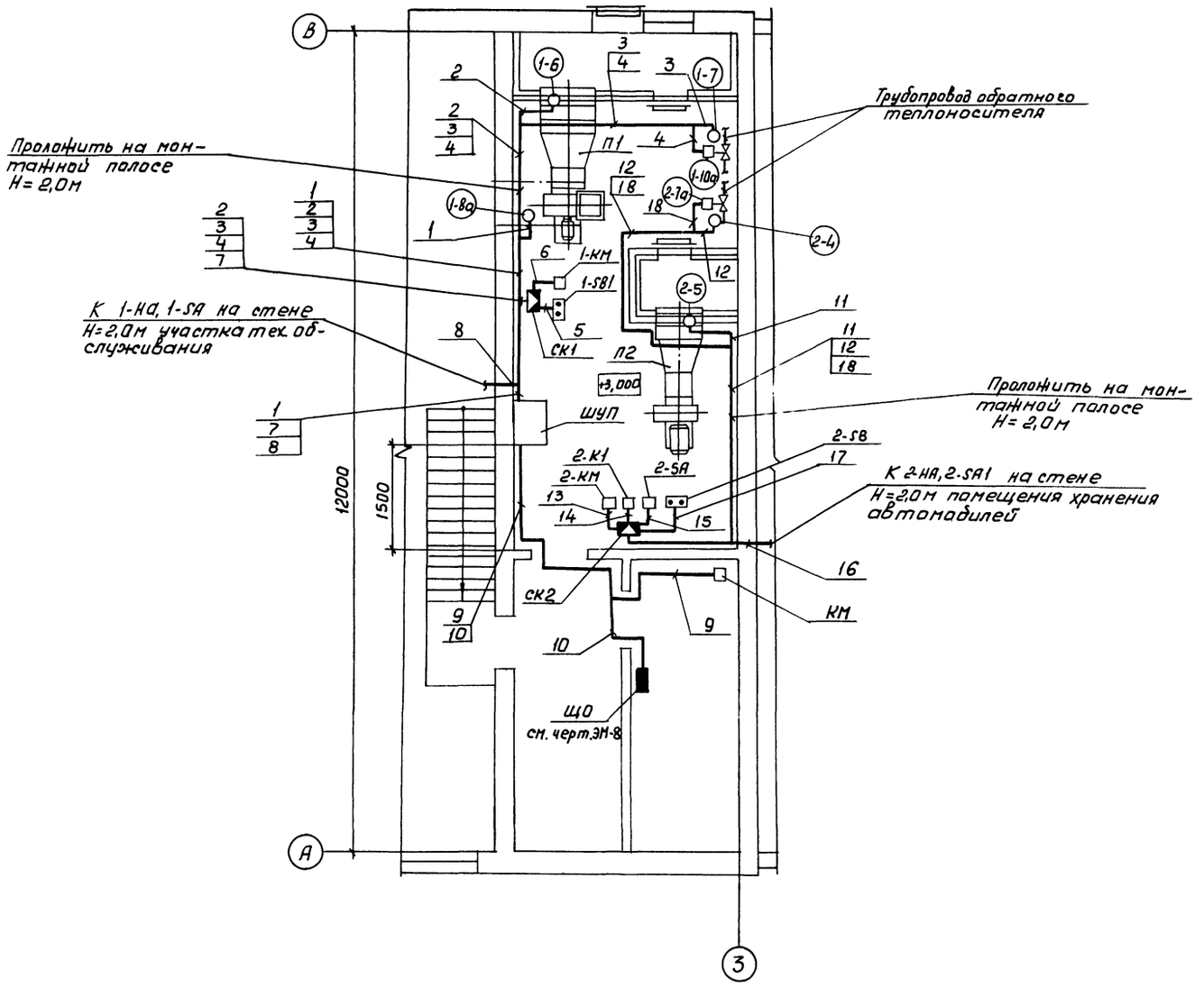

1. Место установки приборов и электроаппаратуры дано ориентировочно и уточняется при монтаже с целью удобства обслуживания.

2. Цифры в кружках соответствуют номерам позиционных обозначений по спецификации приборов и средств автоматизации.

3. Цифры на полочках соответствуют номерам кабелей на схемах внешних проводок

4. Местные приборы и электроаппаратуру установить на высоте 1,2 - 1,6м от пола, соединительные коробки – 0,5 - 0,8м от пола.

5. Зануление приборов, электроаппаратуры, щитов выполнить согласно требований ПУЭ.

63

21009-01

Инжен.	Тихонова			ТП 816-1-74.86 -АОВ	
Рук. гр.	Быдин				
Гл. спец.	Сидоров				
Нач. отд.	Кутин				
ГИП	Глезин				
Н. контр.	Антонычева			Профилакторий для гаража на 10 автомобилей с теплой стоянкой на 6 автомобилей	Стадия: Р; Лист: 9; Листов:
				Приточные системы П1, П2. Отключение вентиляции при пожаре. План расположения	ЦИТЭПсельхозпром г. Иваново

Привязан

Инв. №

Инв. № подл. | Подп. и дата | Взам. инв. №

Нач. отд. ТТ | Ляпзин

Копировал Леонтьева

Формат А2

Альбом 1

Ведомость рабочих чертежей основного комплекта

Лист	Наименование	Примеч.
1	Общие данные	
2	Схема соединений	
3	План расположения сетей на отм. 0,000	
	План расположения сетей на отм. 3,000	

Ведомость ссылочных и прилагаемых документов

Обозначение	Наименование	Примечание
	Прилагаемые документы	
СС. СО	Спецификация оборудования	Альбом 4
СС ВМ	Ведомость потребности в материалах	Альбом 6

Условные обозначения, не предусмотренные стандартами

Обозначение	Наименование
	Коробка универсальная по схеме соединений
	Извещатель по схеме соединений
	Промежуточное приемно-контрольное устройство на плане
	Тросовая проводка
	Проставляется при привязке проекта

Типовой проект разработан в соответствии с действующими нормами и правилами и предусматривает мероприятия, обеспечивающие взрывную, взрывопожарную и пожарную безопасность при эксплуатации здания.

Главный инженер проекта В.И. Глезин

Инв. № подл. | Подп. и дата | Взам. инв. №

Нач. отд. ТТ Польгин
Нач. отд. ВК Шляпкин
Гл. спец. ТО Иванов

Телефонизация

Телефонизация осуществляется от наружных сетей общего пользования Министерства связи СССР по техническим условиям, выданным местными органами связи.

На участке технического обслуживания установить телефонный аппарат системы АТС типа ТА-72.

Абонентскую проводку выполнить проводом марки ТРП2×0,5 открыто по стенам.

Ввод наружной сети телефонизации в здание предусмотреть кабелем марки ПРППМ2×1,0 с установкой универсальной коробки типа УК-2П.

Радиофикация

Радиофикация осуществляется от районной радиосети Министерства связи СССР по техническим условиям, выданным местными органами связи.

На участке технического обслуживания установить абонентский громкоговоритель мощностью 0,15 В·А.

Абонентскую проводку выполнить открыто по стенам проводом марки ПТПЖ2×0,6 с установкой универсальной коробки типа УК-2Р и радиорозетки типа РШР-1.

Ввод наружной сети радиофикации в здание предусмотреть кабелем марки ПРППМ2×1,0.

Пожарная сигнализация

Рабочие чертежи основного комплекта выполнены на основании требований СНиП II-93-74 „Предприятия по обслуживанию автомобилей."

При возникновении пожара в защищаемых помещениях от повышения температуры срабатывают тепловые легкоплавкие датчики АТЛ и от появления дыма срабатывают дымовые пожарные извещатели ИДФ-1М.

Сигнал тревоги поступает на сигнализатор „Рубин-3". Дымовые пожарные извещатели ИДФ-1м подключаются к сигнализатору „Рубин-3" через промежуточное приемно-контрольное устройство ППКУ-1М.

Электропитание сигнализатора „Рубин-3" предусмотреть от двух независимых источников электроэнергии. Выбор источников питания осуществить при привязке проекта.

Электропроводки к тепловым легкоплавким датчикам АТЛ выполнить открыто проводом ТРВ 2×0,4 и к дымовым пожарным извещателям ИДФ-1м проводом ППВ 3×1,0 по потолкам и стенам защищаемых помещений и на тросе по верхнему поясу ферм.

Монтаж датчиков пожарной сигнализации выполнить после установки светильников.

Сигнализатор „Рубин-3" установить в помещении с постоянным обслуживающим персоналом. Место установки сигнализатора „Рубин-3" определить при привязке проекта.

Монтажные работы выполнить в соответствии с ВМСН 14-73 „Ведомственные технические условия на монтаж, испытания и сдачу в эксплуатацию установок охранной и пожарной сигнализации", разработанными всесоюзным объединением Союзспецавтоматика г. Москва.

64

21009-01

				Привязан			
Инв. №							
Ст. инж.	Бородулина		3.09.86	ТП 816-1-74.86 СС			
Вед. инж.	Выдыкина		1.11.85				
Гл. спец.	Сидоров		3.08.85				
Нач. отд.	Кутин		10.10.85				
Н. контр.	Антонычева		15.10.85				
ГИП	Глезин			Профилакторий для гаража на 10 автомобилей с теплой стоянкой на 6 автомобилей	Стадия	Лист	Листов
					Р	1	3
				Общие данные	ЦИТЭПсельхозпром г. Иваново		

Копировал Лукичева

Формат А2

Альбом 1

Вид сигнализации	Пожарная сигнализация		
Номер луча	1	2	3
Тип извещателя	ДТЛ		ИДФ-1М
Номер помещения по экспликации	1, 2, 4	3	9

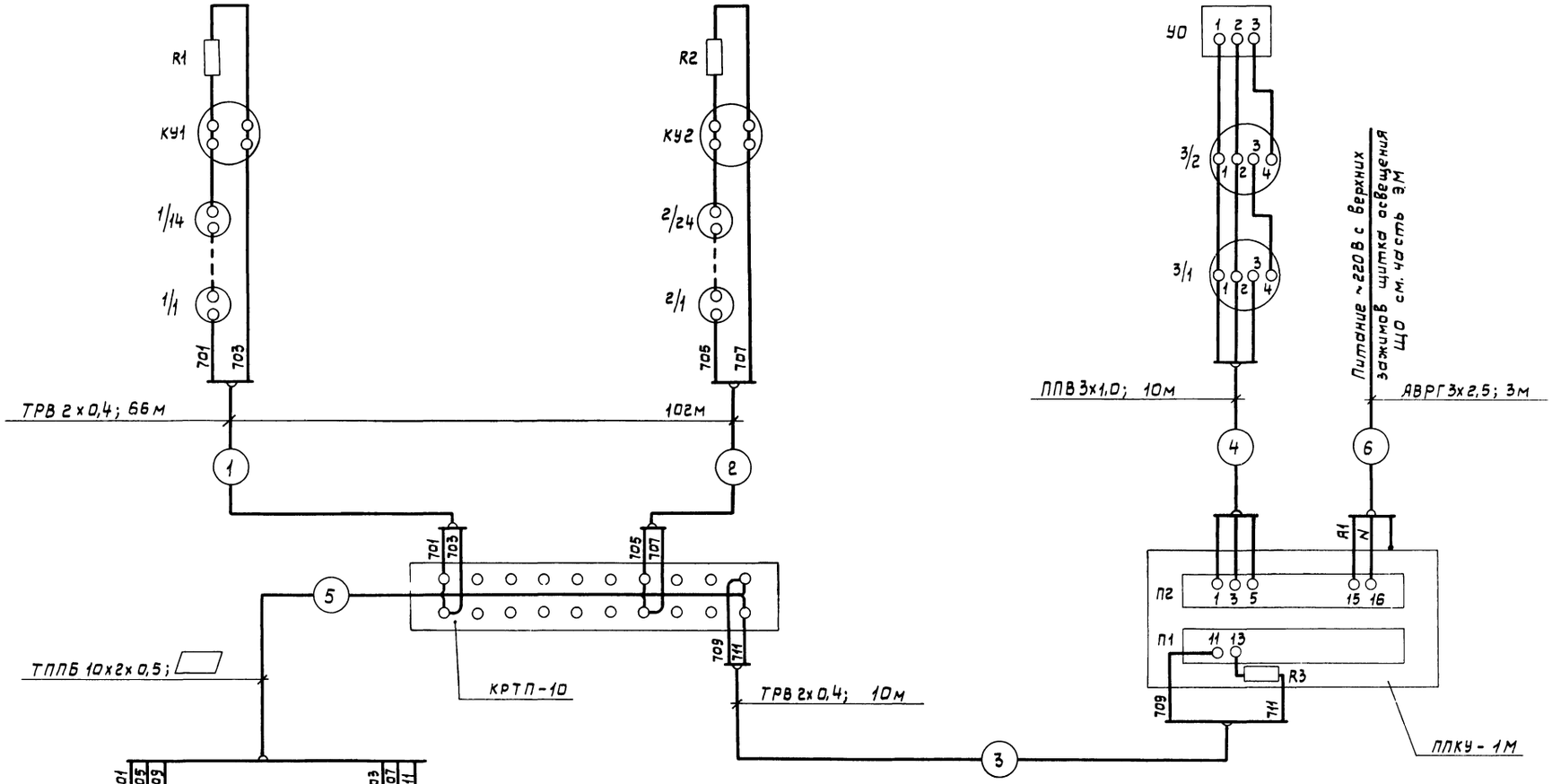

65

21009-01

Инжен.	Тихонова			ТП 816-1-74.86	СС
Рук.гр.	Быдин				
Гл.спец.	Сиворов				
Нач.отд.	Кутин				
ГИП	Глезин				
Н.контр.	Антонычева			Профилакторий для гаража на 10 автомобилей с теплой стоянкой на 6 автомобилей	Стадия: Р; Лист: 2; Листов:
Привязан				Схема соединений	ЦИТЭПсельхозпром г. Иваново
Инв.№					

Копировал Крайнова

Формат А2

Инв.№ подл. | Подпись и дата | Взам.инв.№ | Гл. спец. ТО | Гл. спец. ТО | Иванов | Заторовский

Альбом 1

План расположения сетей на отм. 0,000

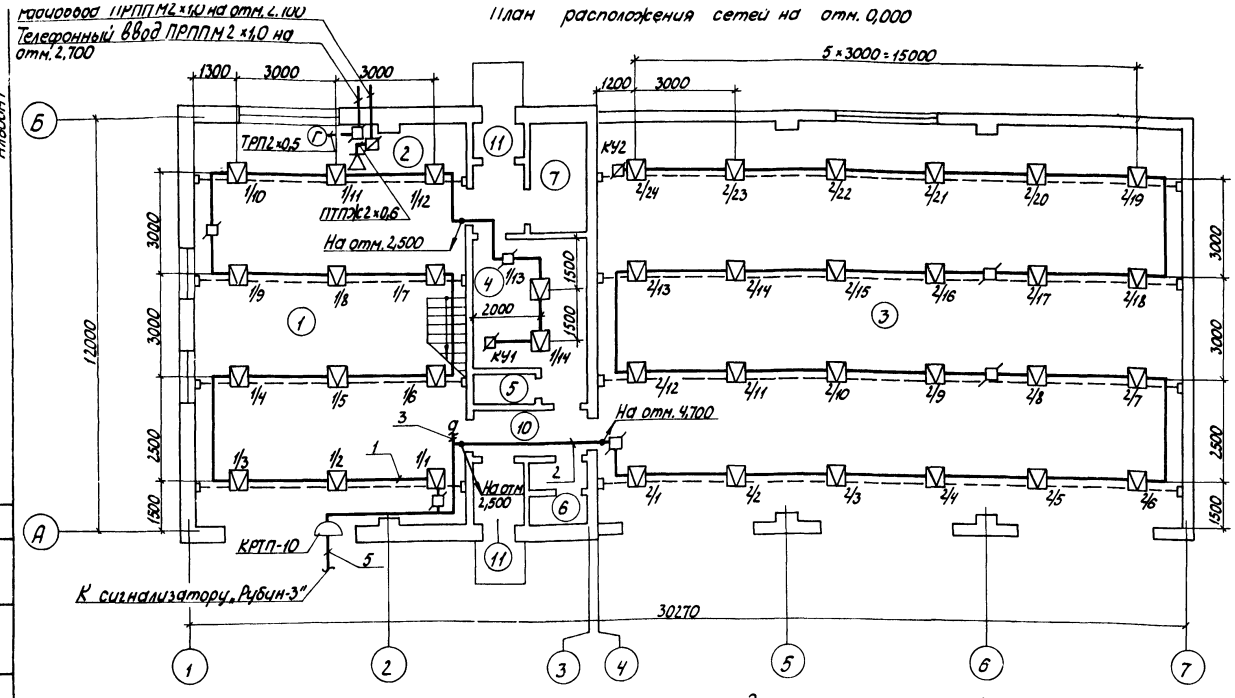

Спецификация на оборудование, монтажные материалы и изделия

Марка, поз.	Обозначение	Наименование	Кол.	Примеч.
		Пожарная сигнализация		
		Сигнализатор „Рубин-3"	1	
ДТЛ	ТУ25-09-1-77	Датчик тепловой ДТЛ	42	
		Извещатель пожарный		
ИДФ		дымовой ИДФ-1М	2	
		Устройство промежу-		
		точное ППКУ-1М	1	
КРТП	ГОСТ 8525-78Е	Коробка КРТП-10	1	
УК-2П	ГОСТ 10040-75Е	Коробка УК-2П	8	
ТППБ		Кабель ТППБ 10×2×0,5		
		ГОСТ 22498-77Е	□	
АВРГ		Кабель АВРГ 3×2,5		
		ГОСТ 433-73	3	м
ТРВ		Провод ТРВ2×0,4		
		ГОСТ 20575-75Е	178	м
ППВ		Провод ППВ3×1,0 380/660		
		ГОСТ 6323-79	10	м
		Проволока 6 ГОСТ 1668-73	110	м
	ТУ36-1445-78Е	Натяжная муфта К798	8	
	ТУ36-1445-78Е	Зажим тросовый К676	16	
	ТУ36-1445-78Е	Анкер К675	16	
		Телефонизация		
ТА	РРО 218.060 ТУ	Аппарат ТА-72	1	
УК-2П	ГОСТ 10040-75Е	Коробка УК-2П	1	
ТРП		Провод ТРП2×0,5	10	м
		ГОСТ 20575-75Е		
		Радиофикация		
	ГОСТ 5961-76	Громкоговоритель	1	мощн. 0,15В·А
УК-2Р	ГОСТ 10040-75Е	Коробка УК-2Р-330-220	1	
РШР		Радиорозетка РШР-1	1	
ПТПЖ		Провод ПТПЖ 2×0,6	10	м
		ГОСТ 10254-75Е		

66

План расположения сетей на отм. 3,000

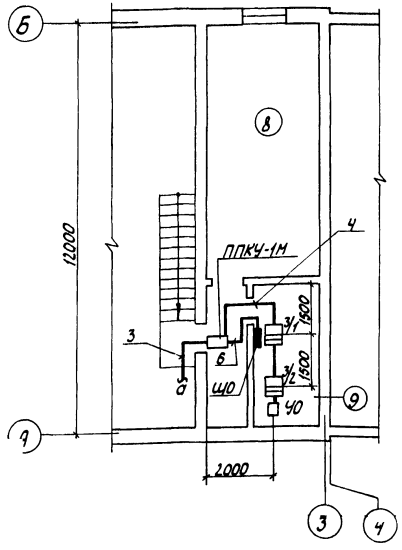

Экспликация помещений

Номер по плану	Наименование	Характеристика помещения или класс по ПУЭ	Примеч.
1	Участок технического обслуживания и ремонта автомобилей	нормальное	
2	Кладовая запчастей и инструмента	нормальное	
3	Помещение хранения автомобилей	П-I	
4	Гардероб улично- домашней и спец. одежды	П-IIа	
5	Душевая	сырое	
6	Санузел	влажное	
7	Индивидуальный тепловой пункт	влажное	
8	Венткамера	нормальное	
9	Электрощитовая	нормальное	
10	Коридор	нормальное	
11	Тамбур	влажное	

21009-01

Инженер	Тихонова		3.08.85
Ст.инж.	Бородулина		3.04.85
Рук.гр.	Быдин		6.04.85
Гл.спец.	Сидоров		3.08.85
Нач.отд.	Кутин		24.11.85
ГИП	Глезин		
Н.контр.	Антонычева		15.11.85

ТП 816-1-74.86 СС

Профилакторий для гаража на 10 автомобилей с теплой стоянкой на 6 автомобилей

Стадия	Лист	Листов
Р	3	

План расположения сетей на отм 0,000 План расположения сетей на отм. 3,000

ЦИТЭПсельхозпром г. Иваново

Привязан

Инв. №

Копировал Лукичева

Формат А2

Гл. спец. ТО Иванов
Гл. спец. ТО Загоровский
Нач. отд. ТЭП Тигай
Нач. отд. ВК Шляпкин

Взам. инв. №
Подп. и дата

gost.e-ecolog.ru