ТИПОВОЙ ПРОЕКТ

503-208

ГАРАЖ ДЛЯ ОПЕРАТИВНО-СЛУЖЕБНЫХ АВТОМОБИЛЕЙ И МОТОЦИКЛОВ ОРГАНОВ ВНУТРЕННИХ ДЕЛ, ВМЕСТИМОСТЬЮ 35 ЕДИНИЦ.

СОСТАВ ПРОЕКТА

АЛЬБОМ	I	Пояснительная записка, схема генплана, технологические чертежи - архитектурно - строительные чертежи.
АЛЬБОМ	II	Чертежи санитарно - технических систем и устройств
АЛЬБОМ	III	Электротехнические чертежи, чертежи по связи, сигнализации и автоматизации.
АЛЬБОМ	IV	Сметы.
АЛЬБОМ	V	Заказные спецификации.

АЛЬБОМ I

Разработан Ростовским филиалом „Гипроавтотранс"

Утвержден и введен в действие Министерством внутренних дел СССР протокол № 47-74 от 6-II 1974 г.

gost.e-ecolog.ru

СОДЕРЖАНИЕ I АЛЬБОМА

Наименование	Марка листа	№№ Страницы альбома
Содержание альбома		1
Схема генерального плана.		2
Технологическая часть		
Заглавный лист	ТХ-1	3
Заглавный лист	ТХ-2	4
План расстановки технологического		
оборудования.	ТХ-3	5
Спецификация технологического		
оборудования	ТХ-4	6
Спецификация технологического		
оборудования	ТХ-5	7
План и схема трубопроводов сжатого		
воздуха. Спецификация материалов.	ТХ-6	8
План и схема разводки маслопроводов.		
Спецификация материалов	ТХ-7	9
Архитектурно-строительная часть.		
Пояснительная записка.		10
Заглавный лист.	АР-1	11
Отделка помещений. Экспликация полов.	АР-2	12
Фасады 1-8; 8-1; В-А, А-В. План на отм. 0. Экспликация проёмов ворот, дверей.	АР-3	13

Наименование	Марка листа	№№ Страницы альбома
Разрез 1-1. Типы окон. Узлы 1÷3.	АР-4	14
Элемент плана. План на отм. 3.300	АР-5	15
Монтажная схема перемычек.	АР-6	16
Сечения 2-2, 3-3. Узлы.	АР-7	17
Заглавный лист (начало).	КС-1	18
Заглавный лист (окончание).	КС-2	19
План фундаментов. Сечение 1-1. Раскладка блоков по оси 1. Спецификация.	КС-3	20
Элементы плана 1 и 2.	КС-4	21
Раскладка блоков по осям „4" и „5". Элемент плана 3. Деталь установки кирпичной плиты на бетон. подготовку.	КС-5	22
Раскладка блоков по осям „А", „В" и „8". Сечение 2-2.	КС-6	23
Фундамент ФМ1. Опалубка, армирование. Спецификация	КС-7	24
План подземного хозяйства.	КС-8	25
Планы канав К1 и К2 на отм. 0 и ниже 0. Сечение 1-1.	КС-9	26
Сечения 2-2÷4-4. Бетонный рассекатель. Щит Щ1.	КС-10	27
Фундаменты под оборудование ФО1÷ФО4. Опорные подушки ОП1; ОП2.	КС-11	28
План канала К3 на отм. 0. План плит перекрытия канала К3.	КС-12	29
Монтажная схема колонн, балок, опорных подушек и рам проёмов ворот. Сечения. Спецификации.	КС-13	30
Монтажная схема плит покрытия, перекрытия на отм. 3.270. Сечения 3-3, 4-4. Спецификации.	КС-14	31
Узлы 1÷4. Фундаменты под оборудование ФО1; ФО2.	КС-15	32
Плиты $\frac{ПВР II}{1,5\times6}$-3-а, $\frac{ПВР II}{1,5\times6}$-3-б. Сечения. Спецификация.	КС-16	33
Балки 1БП-12-2А IV-а; 1БП-12-2А IV-б; 1БП-12-2А IV-в; 1БП-12-3А IV-а; 1БП-12-3А IV-б; 1БП-12-3А IV-в.	КС-17	34
Закладные детали МН1÷МН10; А1÷А4. Сетки С4÷С7	КС-18	35
План балок в осях 4,5. Узлы 1÷6.	КС-19	36
Очистные сооружения. План на отм. 0 Разрезы. План покрытия.	КС-20	37
Перегородка П1. Стенки Ст-1; Ст-2; Ст-3. Закладные детали М1÷М4. Щит Щ1.	КС-21	38

Наименование	Марка листа	№№ Страницы альбома
Арматурные изделия С1÷С9. Спецификация.	КС-22	39

1973	ГАРАЖ ДЛЯ ОПЕРАТИВНО-СЛУЖЕБНЫХ АВТОМОБИЛЕЙ И МОТОЦИКЛОВ ОРГАНОВ ВНУТРЕННИХ ДЕЛ ВМЕСТИМОСТЬЮ 35 ЕДИНИЦ	Содержание альбома.	ТИПОВОЙ ПРОЕКТ 503-208	АЛЬБОМ I	ЛИСТ

ОБЪЕКТ N | АРХИВНЫЙ N

Савицкая | Копировал | Клименко | Коваленко | Молчанов | Левин | Куперман

Гл. инж. ин-та | Гл. инж. проекта | Нач. эл. техн. отд. | Нач. сантехн. отд. | Нач. строит. отд.

ГИПРОАВТОТРАНС РОСТОВСКИЙ ФИЛИАЛ

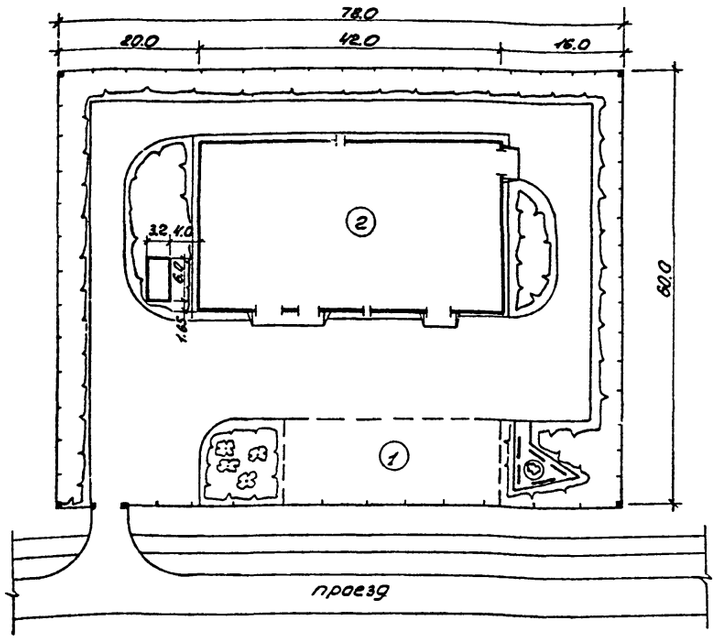

Экспликация

NN п/п	Наименование	Площ. застр. м²	Стр. куб. м³	Примеч.
1	Здание отделения			
	милиции (условно)	—	—	
2	Гараж на 35 единиц	1159	6566	
3	Очистные сооружения	19.2		

Условные обозначения

Проектируемые сооружения

Асфальтобетонное покрытие

Газоны.

Ограждение.

Типовой проект гаража для оперативно-служебных автомобилей и мотоциклов органов внутренних дел, вместимостью 35 единиц, разработан на основании задания на проектирование, утвержденного заместителем Министра внутренних дел 28 февраля 1973 года.

Гараж предназначен для хранения и технического обслуживания автомобилей и мотоциклов органов внутренних дел, расположенных в городах областного подчинения.

Расчитан гараж на обслуживание и хранение единиц: ГАЗ-53 - 2 шт; УАЗ-452 - 2 шт; УАЗ-469 - 3 шт; ГАЗ-24-3 шт, М-412 - 2 шт; мотоциклы М-66 с коляской - 23 шт.

Строительство гаража предусматривается в районах со следующими природными условиями:

Расчетная зимняя температура - 20°С; -30°С и 40°С.

Скоростной напор ветра для I, II, III, IV географических районов. Вес снегового покрова для I, II, III и IV районов с нормативной снеговой нагрузкой 50, 70, 100 и 150 кг/см². Сейсмичность не более 6 баллов.

Грунты основания не пучинистые, не просадочные, со следующими нормативными характеристиками: $C_н = 0.02$ кг/см²; $\varphi_н = 28°$; $E^н = 150$ кг/см $\gamma_о = 1.8$ т/м³.

Проект разработан в соответствии со СНиП II-Д-9-62* - Предприятия по обслуживанию автомобилей.

СНиП II-М3-68 - Вспомогательные здания и помещения промышленных предприятий.

Нормы проектирования. Типовой проект утвержден Министерством внутренних дел СССР протоколом № 47-74 от 6 февраля 1974 г.

1973	ГАРАЖ ДЛЯ ОПЕРАТИВНО-СЛУЖЕБНЫХ АВТОМОБИЛЕЙ И МОТОЦИКЛОВ ОРГАНОВ ВНУТРЕННИХ ДЕЛ ВМЕСТИМОСТЬЮ 35 ЕДИНИЦ	Схема генерального плана.	ТИПОВОЙ ПРОЕКТ 503-208	АЛЬБОМ I	ЛИСТ

ГИПРОАВТОТРАНС РОСТОВСКИЙ ФИЛИАЛ

Гл. инж. филиала
Гл. инж. проекта
Нач. отдела
Рук. группы
Исполнитель

Климейко
Коваленко
Куперман
Ходвин
Ежова

Проверил
Сверил
Копировал

Корягин
Ежова
Розлинская

ОБЪЕКТ N

АРХИВНЫЙ N

ОБЪЕКТ N АРХИВНЫЙ

Согласована: Кулерман, Левин, Молчанов, Сонина, Шишкин, Копирова

Нач. строит. отд. / Нач. сантех. отд. / Нач. электротех. отд.

Главный инженер проекта / Гл. инженер проекта / Гл. технолог отдела / Гл. специалист / Ст. инженер

Наименование / Подваленко / Ненахов / Штелин / Хуксянов

ГИПРОНИИАГРОТРАНС Ростовский филиал

Опись чертежей марки ТХ

NN п/п	Наименование чертежа	NN листов и шифр	NN страниц
1	2	3	4
1	Заглавный лист	ТХ-1	3
2	Заглавный лист	ТХ-2	4
3	План расстановки технологического оборудования	ТХ-3	5
4	Спецификация технологического оборудования	ТХ-4	6
5	Спецификация технологического оборудования	ТХ-5	7
6	План и схема трубопроводов сжатого воздуха. Спецификация материалов	ТХ-6	8
7	План и схема разводки маслопроводов. Спецификация материалов.	ТХ-7	9

Пояснительная записка

Гараж для оперативно-служебных автомобилей и мотоциклов органов внутренних дел вместимостью 35 единиц предназначен для хранения и технического обслуживания следующего подвижного состава:

Количество транспортных средств						
Всего	ГАЗ-53	УАЗ-452	УАЗ-469	ГАЗ-24	М-412	Мотоциклы М-66 с коляской
35	2	2	3	3	2	23

В гараже производятся следующие виды обслуживания:

1. Ежедневное обслуживание – ЕО
2. Первое техническое обслуживание – ТО-1
3. Второе техническое обслуживание – ТО-2
4. Текущий ремонт. – ТР

Для данного парка автомототранспорта принята вторая категория условий эксплуатации.

Основные нормативные и расчетные показатели приведятся в следующих таблицах:

Периодичность воздействий в км

NN п/п	Подвижной состав	Виды воздействий				Годовой пробег парка тыс. км
		ЕО	ТО-1	ТО-2	К.Р.	
1	ГАЗ-24	130	2730	10920	196560	137.1
2	М-412	130	2730	10920	120120	90.8
3	УАЗ-452	130	2730	10920	120120	91
4	УАЗ-469	130	2730	10920	120120	135.9
5	ГАЗ-53	130	2730	10920	120120	89.8
6	М-66	80	960	3840	26880	644

Трудоемкость воздействий единицы обслуживания или на 1000 км пробега (для ТР) в чел-час.

NN п/п	Подвижной состав	Виды воздействий			
		ЕО	ТО-1	ТО-2	Т.Р.
1	ГАЗ-24	0.3	4.17	14.7	6.07
2	М-412	0.2	3.38	13.3	5.33
3	УАЗ-452	0.2	2.86	9.35	4.37
4	УАЗ-469	0.2	4.17	14.7	6.07
5	ГАЗ-53	0.2	3.9	15.6	7.5
6	М-66	0.1	2.6	7.15	3.9

Годовой объем работ по техническому обслуживанию и ремонту в чел-час.

NN п/п	Подвижной состав	Виды воздействий			
		ЕО	ТО-1	ТО-2	Т.Р.
1	ГАЗ-24	317	152	186	834
2	М-412	139	84	110	484
3	УАЗ-452	140	72	78	396
4	УАЗ-469	209	151	182	825
5	ГАЗ-53	138	100	128	674
6	М-66	806	1310	1200	2510
	Итого	1749	1869	1884	5723

Количество рабочих дней гаража в году - 365

Режим работы подвижного состава:

50% - односменный

50% - двухсменный

Выезд 50% машин из гаража - в течение одного часа, возврат всего парка машин - в течение 2½ часов.

Режим работы зоны технического обслуживания и текущего ремонта - шестидневная рабочая неделя в 1 смену. Работы по ТО-1, ТО-2 и текущему ремонту выполняются ремонтными рабочими с участием водителей.

Для производства технического обслуживания и текущего ремонта в гараже запроектировано 6 постов, из которых один пост предназначен для мойки автомототехники; три напольных поста в зоне ТО и ремонта - для обслуживания и ремонта мотоциклов, два поста с канавами - для обслуживания и ремонта автомобилей. Каждая канава оборудована двумя ручными гидроподъемниками для вывешивания автомобилей.

Для проведения контрольно-диагностических работ на постах предусматриваются переносные приборы.

В мастерской гаража возможно проведение несложных работ по ремонту и обслуживанию электрооборудования; аккумуляторных батарей; проведение шиномонтажных и вулканизационных работ; медницких работ; а также смазочно-заправочных работ.

Текущий ремонт автомобилей и мотоциклов предусматривается на базе готовых узлов и агрегатов.

Капитальный ремонт автомобилей мотоциклов и их агрегатов должен производиться на авторемонтных заводах.

Хранение масел, материалов, запчастей.

Типовой проект разработан в соответствии с действующими нормами и правилами и предусматривает мероприятия, обеспечивающие взрывобезопасность и пожаробезопасность при эксплуатации здания.

Главный инженер пр-та Л. Коваленко.

1973	ГАРАЖ ДЛЯ ОПЕРАТИВНО-СЛУЖЕБНЫХ АВТОМОБИЛЕЙ И МОТОЦИКЛОВ ОРГАНОВ ВНУТРЕННИХ ДЕЛ ВМЕСТИМОСТЬЮ 35 ЕДИНИЦ.	Заглавный лист	ТИПОВОЙ ПРОЕКТ 503-208	АЛЬБОМ I	ЛИСТ ТХ-1

и агрегатов производится в соответствующих кладовых.

Для механизации подъемно-транспортных работ в гараже в зоне ТО и ремонта предусмотрен монорелье с электроталью, грузоподъемностью 0,5т.

Заправка подвижного состава горючим производится вне территории гаража.

Хранение автомобилей и мотоциклов осуществляется в закрытой отапливаемой стоянке.

Все посты обслуживания автомобилей и мотоциклов в зоне ТО и ремонта сборудованы шланговыми отсосами для удаления отработавших газов двигателя при регулировках:

Штаты гаража.

NN п/п	Наименование	Группа производ. процесса	Штатное кол-во		
			Общее	по сменам	
				I см.	II см.
1	Административно-управленческий персонал	Iб	2	1	1
2	Эксплуатационный персонал	Iб	47	26	21
3	Производственные рабочие	IIIа	4	4	—
4	Вспомогательные рабочие	Iв	1	—	1
	Всего по гаражу		54	31	23

Площади производственных и складских помещений.

NN п/п	Наименование помещений	Площадь м²
	А. Производственные площади.	
1	Мастерская	72
2	Зона ТО и ремонта	216
3	Наружная мойка.	72
4	Вулканизационная.	12
5	Медницкое отделение.	12
	Б. Складские площади.	
1	Кладовая масел.	12
2	Кладовая материалов.	12
3	Кладовая запчастей и агрегатов.	36
	В. Зона стоянки.	432

Категория помещений по взрывной и пожарной опасности и ПУЭ.

NN п/п	Наименование помещений	Категория помещений	
		По степени взрывной и пожарной опасности	По степени взрывной и по электробезопасности (по ПУЭ).
1	2	3	4
1	Мастерская.	В	нормальная
2	Зона ТО и ремонта.	В	нормальная
3	Наружная мойка.	Д	нормальная с сырой средой
4	Вулканизационная.	В	П-IIа
5	Медницкое отделение.	Г	нормальная
6	Кладовая масел.	В	П-I
7	Кладовая материалов	В	П-IIа
8	Кладовая запчастей и агрегатов.	Д	Нормальная
9	Зона стоянки.	В	нормальная

Технико-экономические показатели.

NN п/п	Основные показатели.	Единица измерения	Количество	
			Общие показатели	на единицу подвижного состава
1	2	3	4	5
1	Списочное количество подвижного состава	един.	35	
	автомобилей	—"—	12	
	мотоциклов	—"—	23	
2	Количество рабочих постов.	пост.	6	0,17
3	Количество мест хранения в закрытом помещении.	мест.	44	
4	Площадь участка.	га	0,47	0,013
5	Процент использования участка.	%	30	
6	Полезная площадь	м²	985	28,1
7	Установленная мощность токоприемников.	квт.	111,2	
8	Часовой расход тепла при:			
	t = -20°C	ккал/час	517895	
	t = -30°C	—"—	661725	
	t = -40°C	—"—	798555	
9	Суточный расход воды.	м³	8,19	
10	Максимальный часовой расход воды.	м³	3,47	
11	Общая стоимость строительства.	тыс.руб		
12	Стоимость строительно-монтажных работ	тыс.руб		

ОБЪЕКТ N | АРХИВНЫЙ N | Согласовано. | Инв. № подл. | Взам. инв. № | Подпись и дата | Инв. № дубл. | Гл. инж. проекта | Гл. спец. фил. | Нач. отд. | Гл. специалист | Ст. инженер | Кулерман | Левы | Молчанов | Куценко | Кравченко | Чернов | Шитий | Луканов | ИПРОАВТОТРАНС | ЯРОСЛАВСКИЙ ФИЛИАЛ

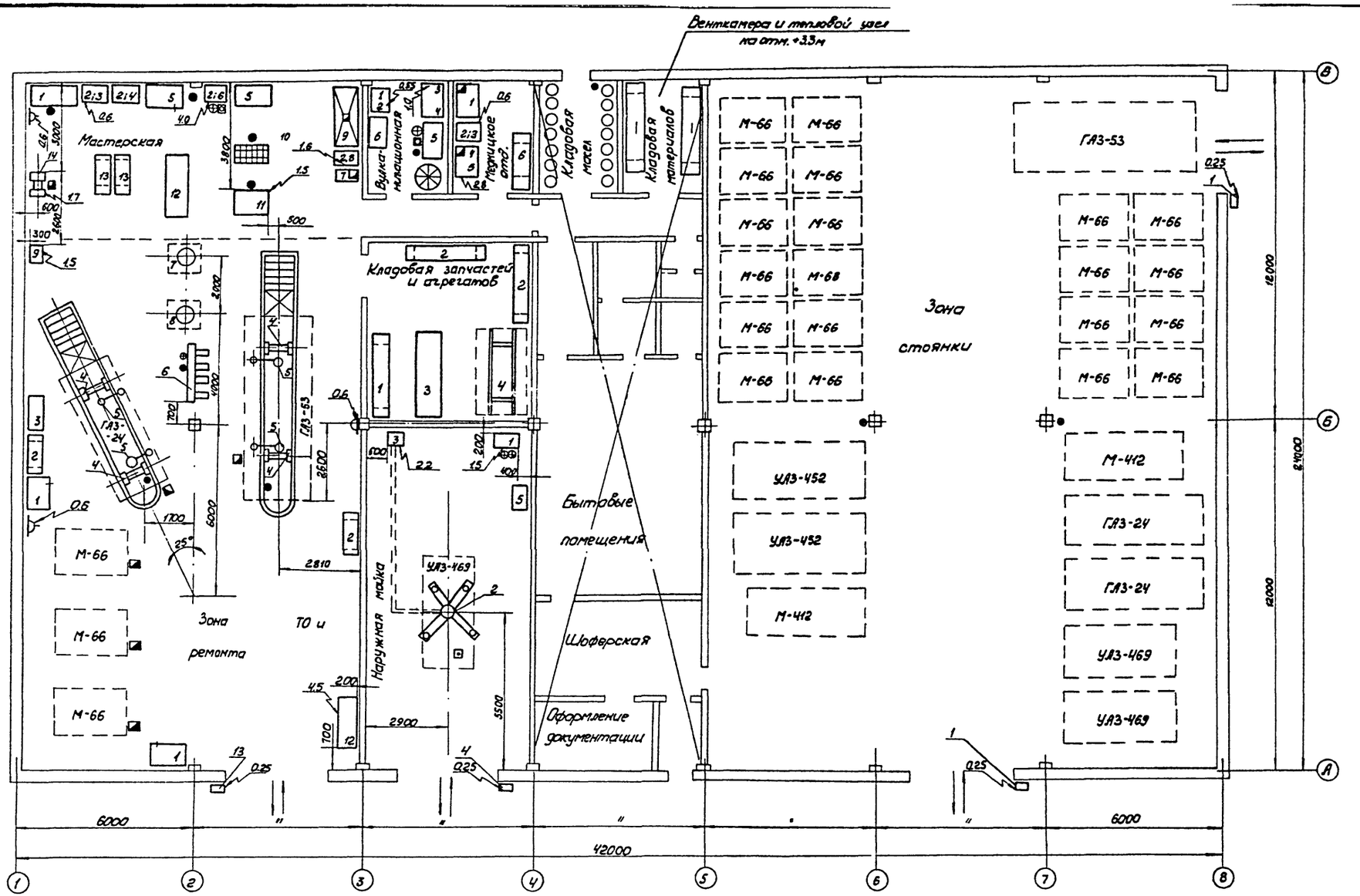

Условные обозначения

- ● Потребитель сжатого воздуха
- ⊕ Потребитель холодной воды
- ⊡ Сток в канализацию
- ◪ Вентиляционный отсос
- △ Однофазная штепсельная розетка
- 1.7 Потребитель электроэнергии
- ● Потребитель горячей воды

1973	ГАРАЖ ДЛЯ ОПЕРАТИВНО-СЛУЖЕБНЫХ АВТОМОБИЛЕЙ И МОТОЦИКЛОВ ОРГАНОВ ВНУТРЕННИХ ДЕЛ ВМЕСТИМОСТЬЮ 35 ЕДИНИЦ	План расстановки технологического оборудования	ТИПОВОЙ ПРОЕКТ 503-208	АЛЬБОМ I	ЛИСТ ТХ-3

ГИПРОАВТОТРАНС РОСТОВСКИЙ ФИЛИАЛ

Гл. инж. филиала		Клименко
Гл. инж. проекта		Коваленко
Нач. технол. отд.		Ненаков
Эл. специалист		Штепин
Ст. инженер		Лукьянов
		Копировал
		Рогозинская

ОБЪЕКТ N
АРХИВНЫЙ N

NN пп	Наименование оборудования	Модель или тип	Кратк. характеристик	Изготовитель	Кол-во	Мощность об. в кВт	Примечания
1	2	3	4	5	6	7	8
	Мастерская						
1	Верстак электрика-карбюраторщика	Р-503	1600×660	Собизг	1		
2	Подставка под оборудование	Р-902	930×600	—"—	4		
3	Станок настольно-сверлильный	2М112	Ø св 12мм	покуп	1	0,6	
4	Пресс гидравлический	2153-М2	Усилие 10Т	—"—	1		
5	Верстак слесарный	ОРГ-1468-01-060А	1200×780	—"—	2		
6	Электродистиллятор	А-2	производ. 4л/час	—"—	1	4,0	
7	Ванна для слива и приготовления электролита	Э-404	емк. 35л	Собизг	1		
8	Выпрямитель для зарядки аккумуляторов	ВСА-111	U=24В	покуп.	1	1,6	
9	Шкаф для зарядки аккумуляторов	Э-409	2100×812	Собизг	1		
10	Решетка предохранительная при накачке шин.	—	1400×700	—"—	1		
11	Стенд для демонтажа и монтажа шин легковых автомобилей	Ш-501М	стационарный 1150÷585	покуп.	1	1,5	
12	Стеллаж для колес и покрышек двухярусный	Р-528	2150×800	Соб.изг.	1		
13	Стеллаж секционный для узлов и деталей	ОРГ-1468-05-230А	1400×500	—"—	2		
14	Станок точильный двухсторонний.	332Б	2 круга ф250мм	покуп.	1	1,7	
15	Дрель пневматическая для притирки клапанов	2213	ручная	—"—	1		на черт. не показ.
16	Прибор для проверки карбюраторов и бензонасосов	577Б	перенос	—"—	1		—"—
17	Прибор для проверки топливных насосов непосредственно на автомобиле	527Б	—"—	—"—	1		—"—
18	Комплект инструмента для регулировщика карбюраторщика	2445	—"—	—"—	1		—"—
19	Прибор для проверки установки фар	Э-6	—"—	—"—	1		—"—
20	Универсальный прибор для проверки электрооборудования автомобилей	К-301	перенос.	покуп.	1		на черт. не показ.
21	Прибор для проверки якорей генераторов и стартеров	Э-202	Настольн.	—"—	1		—"—
22	Прибор для определения технического состояния цилиндро-поршневой группы автомобильных двигателей	К-69М	перенос.	—"—	1		—"—
23	Прибор для очистки и испытания свечей	Э-203	Настольн.	—"—	1		—"—
24	Прибор для проверки аккумуляторов	ЛЭ-3М	—"—	—"—	1		—"—
25	Нагрузочная вилка	ЛЭ-2	перенос	—"—	1		—"—
26	Комплект приборов и инструмента для обслуживания аккумуляторных батарей	Э-401	—"—	—"—	1		—"—
27	Прибор для проверки шкворневых соединений	НИИАТ Т-1	ручной	—"—	1		—"—
28	Шкаф для приборов	—	1200×600	—"—	1		—"—
	Зона ТО и ремонта						
1	Верстак слесарный	ОРГ-1468-01-060А	1200×780	покуп.	2		
2	Стеллаж секционный для узлов и деталей	ОРГ-1468-05-230А	1400×500	Соб.изг.	2		
3	Ванна для мойки деталей	ОМ-1316	емк. 150л	покуп	1		
4	Наканавный одноплунжерный гидравлический подъемник	П-113	с ручным приводом	—"—	4		
5	Маслоприемник телескопический для слива отработавших масел на канаве	ТМ-1-3	Шормирный	Соб.изг.	4		
6	Смазочно-заправочная установка	3141	с пневмонасосами	покуп.	1		
7	Резервуар для сбора отработавших моторных масел	С-203	емк. 1м³	соб.изг.	1		
8	Резервуар для сбора отработавших трансмиссионных масел	С-203	емк. 1м³	собизг	1		
9	Насосная установка для выкачки отработавших масел	ЭШФ-5/4	произв. 3,6м³/час	покуп.	1	1,5	
10	Кран передвижн. гидравлич.	423 М	Q=1т	—"—	1		на черт. не показ.
11	Тележка для перевозки агрегатов	—	—	—"—	1		—"—
12	Компрессорная установка	155-2	произв. 0,6м³/мин	покуп.	1	4,5	
13	Механизм привода раздвижных ворот	1.435-3 вып.3	для ворот 3,6×3,6 с ручным приводом	соб.изг	1	0,25	
14	Подъемник гидравлический для вывешивания мотоциклов	ЦКБ П109	1700×635×310	покуп.	3		на черт. не показ.
15	Наконечник с манометром для воздухораздаточного шланга	458	перенос	—"—	1		—"—
16	Бак для заправки автомобилей тормозной жидкостью	326	—"—	—"—	1		—"—
17	Бак для раздачи масла с ручным насосом	133 М	—"—	—"—	1		—"—
18	Компрессорметр	179	—"—	—"—	1		—"—
19	Рукоятка динамометрическая	131 М	—"—	—"—	1		—"—
20	Комплект инструмента слесаря монтажника	2446	Всего 56 предметов	—"—	1		—"—
21	Линейка для проверки сходимости передних колес автомобилей	2182	Универсальн.	—"—	1		—"—
22	Деселерометр	1155М	Портативный	—"—	1		—"—
23	Прибор для проверки рулевого управления автомобилей	К-402	перенос	—"—	1		—"—
24	Комплект инструмента слесаря-монтажника (малый)	2216М	—"—	—"—	1		—"—

ОБЪЕКТ N — АРХИВНЫЙ N

Гипродортранс, Росовский филиал

Гл. инж. проекта — Сонина
Нач. отд. — Ленсков
Гл. специалист — Шелепин
Инженер — Лукьянов

Согласовано

1973

ГАРАЖ ДЛЯ ОПЕРАТИВНО-СЛУЖЕБНЫХ АВТОМОБИЛЕЙ И МОТОЦИКЛОВ ОРГАНОВ ВНУТРЕННИХ ДЕЛ ВМЕСТИМОСТЬЮ 55 ЕДИНИЦ

Спецификация технологического оборудования

ТИПОВОЙ ПРОЕКТ 503-208 | АЛЬБОМ I | ЛИСТ ТХ-4

№ п/п	Наименование оборудования	Модель или тип	Кратк. характеристика	Изготовитель	Кол-во	Мощность кВт	Примечания
1	2	3	4	5	6	7	8
25	Ключи баллонные с монтажной лопаткой.	—	перенос.	покуп.	1		на черт. не показ.
26	Стробоскопический прибор для контроля угла опережения зажигания.	Э-102	ручной	—"—	1		—"—
27	Шкаф для приборов	—	1200×600	—"—	1		—"—
28	Пневмогайковерт	ППГ-16	ручной	—"—	2		—"—
29	Домкрат гаражный гидравлический для вывешивания легковых автомобилей.	П-302	грузоп. 1,5т.	—"—	1		—"—
30	Контрольный манометр для шин автомобилей и мотоциклов.	К-10Р	ручной	—"—	1		—"—
31	Ареометр.	ГОСТ 2900-45	—"—	—"—	1		—"—
32	Денеметр.	ГОСТ 1300-57	—"—	—"—	1		—"—
33	Сметоскоп	КИ-1154	—"—	—"—	1		—"—
34	Приспособление для прокачки тормозных систем.	107-М	перенос.	—"—	1		—"—
	Наружная мойка.						
1	Моечная установка для мойки автомобилей и мотоциклов.	М-107	стационарн.	покуп.	1	1,5	
2	Одноплунжерный гидравлический подъемник для легковых автомобилей.	П-104	грузоп. 2т.	—"—	1		
3	Насосная станция гидроподъёмника.	—	время подъема 1мин	—"—	1	2,2	входит в к-т П-104
4	Механизм привода раздвижных однопольных ворот.	1.435-3 вып. 3	для ворот 3,6×3,6	Собизг	1	0,25	
5	Ларь для обтирочных материалов.	ОРГ-1468-01-09А	1000×500	—"—	1		
6	Пистолет для обдува сжатым воздухом.	199	ручной	покуп.	1		на черт. не показ.
	Кладовая запчастей и агрегатов.						
1	Стеллаж полочный	Р-526	3060×600	Собизг.	1		
2	Стеллаж секционный для узлов и деталей.	ОРГ-1468-05-300Б потипу ОРГ-1468	2760×600	—"—	2		
3	Подставка под агрегаты.	03-350	3000×800	—"—	1		
4	Лари для передних и задних мостов	—	3000×1000	—"—	1		
	Вулканизационная.						
1	Подставка под оборудование.	Р-902	930×600	Собизг	1		
2	Электровулканизационный аппарат.	6134	плита 220×170	покуп	1	0,55	
3	Верстак вулканизаторщика.	ОРГ-1468-01-060А	1200×780	—"—	1		
4	Привод с гибким валом для шероховального инструмента.	6225	с подвесным электродвигателем	—"—	1	10	
5	Ванна для проверки камер.	Р-908	емк. 270л	Собизг	1		
6	Шкаф для починочных материалов.		1200×600	покуп	1		
7	Вешалка для камер.	Ш-511	1000×1000	Собизг	1		
8	Набор инструмента для шиноремонтника.	6209	перенос	покуп	1		
9	Приспособление для клеймения шин	6224	—"—	—"—	1		на черт. не показ.
	Медницкое отделение.						
1	Верстак медника	ОРГ-1468-01-060А	1200×780	покуп	1		
2	Подставка под оборудование	Р-902	930×600	Собизг	1		
3	Настольно-сверлильный станок.	2М112	Фсв 12мм	покуп.	1	0,6	
4	Шкаф вытяжной	Р-405	1000×765	Собизг	1		
5	Печь муфельная для нагрева паяльников.	ИП-2УМ потипу Р-52	температ. 400÷1000	покуп.	1	2,8	
6	Стеллаж полочный.		2000×600	Собизг	1		
	Зона стоянки.						
1	Механизм привода раздвижных однопольных ворот	1.435-3 вып. 3	для ворот 3,6×3,6	Собизг	2	0,25	
2	Наконечник с манометром для воздухоразаточного шланга.	458	перенос	покуп	2		
	Кладовая материалов						
1	Стеллаж полочный	Р-526	3060×600	Собизг	2		

ОБЪЕКТ — АРХИВНЫЙ

Гл. инж. проекта Коваленко
Нач. техн. отд. Неналов
Гл. специалист Штепин
Ст. инженер Лукьянов

Гл. инж. Ладченко
Гл. арх. Коп
Гл. конструктор Копировала

ГИПРОАГРОТРАНС
РОСТОВСКИЙ ФИЛИАЛ

1973	ГАРАЖ ДЛЯ ОПЕРАТИВНО-СЛУЖЕБНЫХ АВТОМОБИЛЕЙ И МОТОЦИКЛОВ ОРГАНОВ ВНУТРЕННИХ ДЕЛ ВМЕСТИМОСТЬЮ 35 ЕДИНИЦ	Спецификация технологического оборудования.	ТИПОВОЙ ПРОЕКТ 503-208	АЛЬБОМ	ЛИСТ ТХ-5

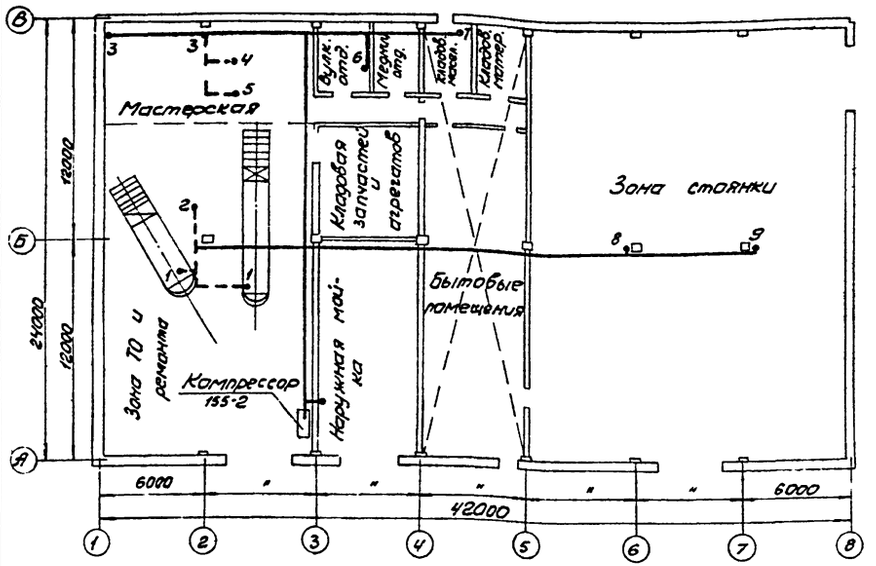

План трубопроводов сжатого воздуха

М 1:200

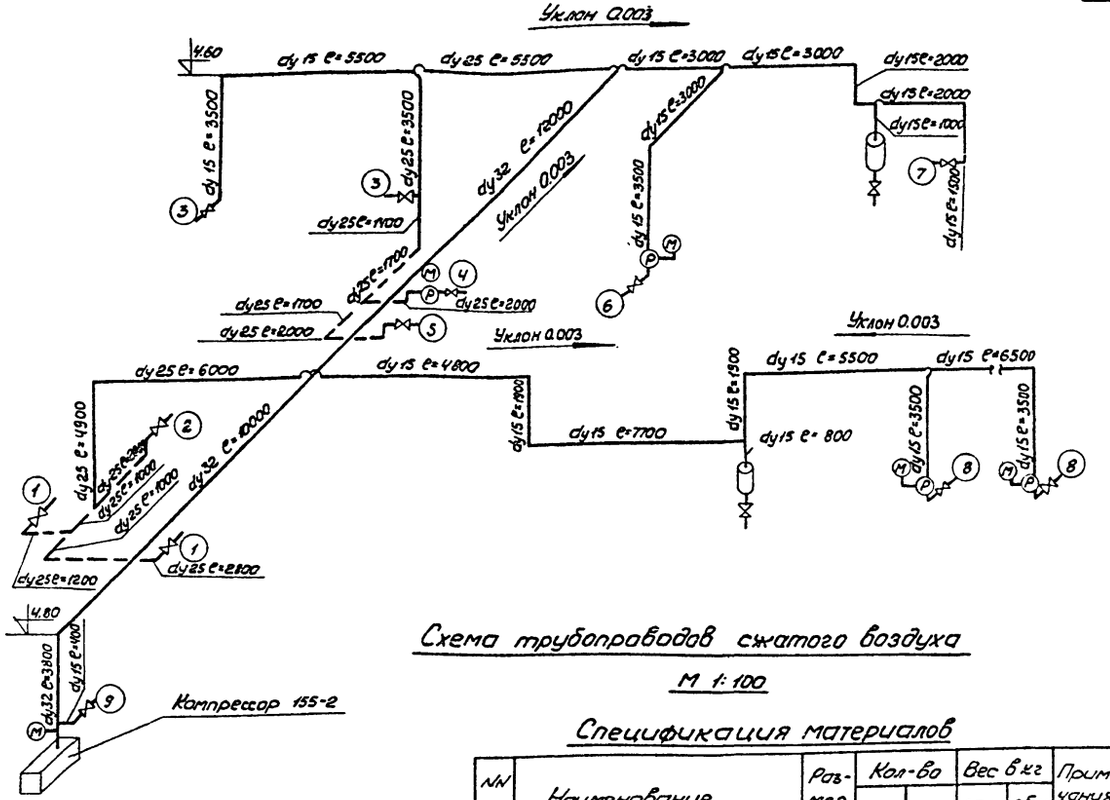

Схема трубопроводов сжатого воздуха

М 1:100

Потребители сжатого воздуха

№№ точек	Наименование помещения	Наименование точек	К-во точек
1	Зона ТО и ремонта	для пневмоинструмента	2
2	——"——	к установке 3141	1
3	Мастерская	для обдува деталей	3
4	——"——	для накачки шин	1
5	——"——	к стенду Ш-501М	1
6	Вулканизационная	для проверки камер	1
7	Кладовая масел	к перекачному насосу	1
8	Зона стоянки	для подкачки шин	2
9	Наружная мойка	для обдува машин	1

Примечания:

1. Монтаж трубопроводов производить на сварке или фитингах.
2. Крепления трубопроводов выполнить по альбому „Средства крепления санитарно-технических устройств. Серия 3.904-5, выпуск 2. Средства крепления трубопроводов."
3. Крепления трубопроводов должны обеспечивать возможность свободного их удлинения.
4. Участки трубопроводов, проходящие в стенах, заключить в предохранительные трубы.
5. Трубопроводы покрыть антикоррозийным лаком ФЛИЛХ-3 или масляной краской.
6. Трубопроводы, проложенные в земле, покрыть нефтяным битумом.
7. После монтажа произвести испытание сети трубопроводов сжатого воздуха при давлении 15 кг/см².
8. Трубопроводы сжатого воздуха проложить после монтажа воздуховодов системы вентиляции.

Условные обозначения

——— Трубопровод сжатого воздуха
– – – Трубопровод, проложенный на отм.-0.2 м
Вентиль запорный муфтовый
Редукционный клапан
Манометр

Спецификация материалов

№№ п/п	Наименование	Размер	Кол-во п.м.	Кол-во шт.	Вес в кг един.	Вес в кг общ.	Примечания
1	Труба стальная водогазопроводная	dy 32	25.8	—	3.09	77.4	ГОСТ 3262-62
2	Труба стальная водогазопроводная	dy 15	70.3	—	1.43	100	ГОСТ 3262-62
3	Труба стальная водогазопроводная	dy 25	36.7	—	2.39	88	ГОСТ 3262-62
4	Вентиль запорный муфтовый	dy 15	—	15	0.75	11.3	15ч 8к ГОСТ 6400-69
5	Манометр ОБМ-100; 0÷10 кг/см²	—	—	5	—	—	ГОСТ 8318-57
6	Рукав резинотканевый тип. Г	ф 15	54	—			Чертеж 3163 Гипроавтотранс
7	Водосборник емк. 10 л.	—	—	2	—	—	18ч 2бр
8	Редукционный клапан	dy 25	—	4	7	28	

1973	ГАРАЖ ДЛЯ ОПЕРАТИВНО-СЛУЖЕБНЫХ АВТОМОБИЛЕЙ И МОТОЦИКЛОВ ОРГАНОВ ВНУТРЕННИХ ДЕЛ ВМЕСТИМОСТЬЮ 35 ЕДИНИЦ	План и схема трубопроводов сжатого воздуха. Спецификация материалов.	ТИПОВОЙ ПРОЕКТ 503-208	АЛЬБОМ I	ЛИСТ ТХ-6

ГИПРОАВТОТРАНС РОСТОВСКИЙ ФИЛИАЛ

Гл. инж. проекта Коваленко
Нач. техн. отд. Ненахов
Гл. специалист Шитлин
Ст. инженер Луковянов

Объект N — Архивный N

Разработал Разгонная
Проверил Зайц
Консультант Кононовал

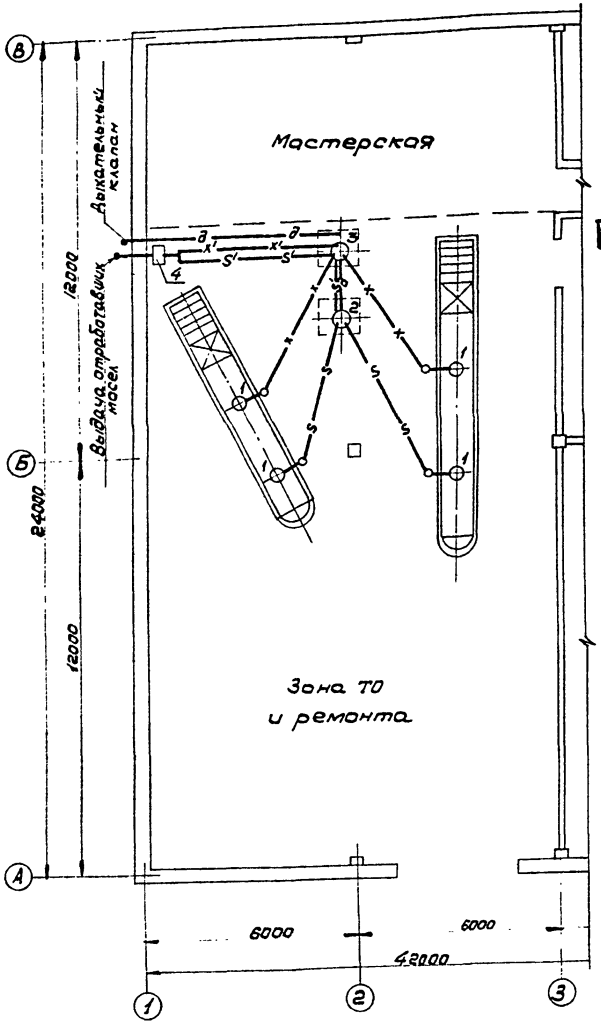

План разводки маслопроводов

М1:100

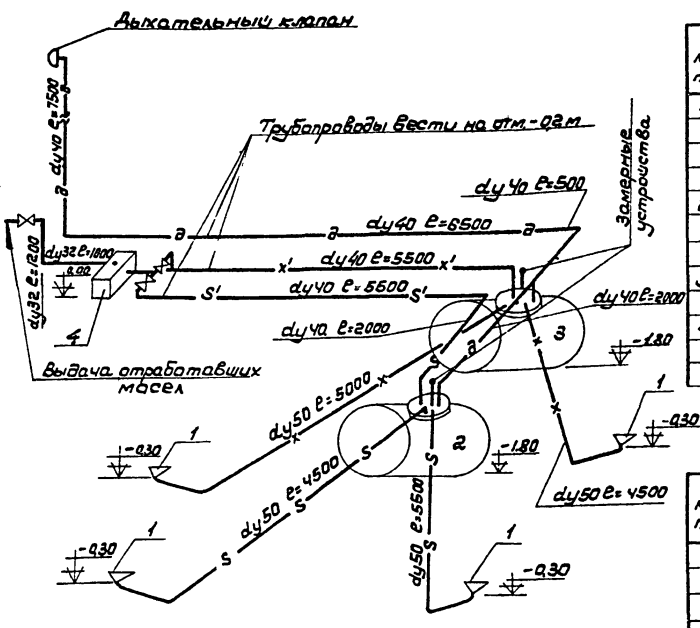

Схема разводки маслопроводов

М1:50

Примечание:

1. Монтаж трубопроводов производить на сварке или фитингах.
2. Уклон сливных трубопроводов должен быть не менее 0,03.
3. Трубопроводы, проложенные в земле, покрыть нефтяным битумом.

Экспликация

NN п.п.	Наименование	Модель или тип	Краткая характеристика	Колич.
1	Маслоприемник телескопический для слива отработавших масел на канаве	ТМ-1-3	шарнирный	4
2	Резервуар для слива отработавших трансмиссионных масел	С-203	емк. 1м3	1
3	Резервуар для слива отработавших масел двигателя	С-203	емк. 1м3	1
4	Насосная установка для выкачки отработавших масел	ЭШФ-5/4	произв. 3,6 м³/час; h всос 5,0 м	1

Спецификация материалов

NN п.п	Наименование	Размер в мм	Количество п.м.	Количество шт	Вес в кг Ед.	Вес в кг Общ	Примечание
1	Труба стальная водогазопроводная	dy50	19,5	–	4,88	95	ГОСТ 3262-62
2	Труба стальная водогазопроводная	dy40	29	–	3,84	111	ГОСТ 3862-62
3	Труба стальная водогазопроводная	dy32	22	–	3,09	5,3	ГОСТ 3262-62
4	Вентиль запорный муфтовый	dy40	–	2	4,15	8,3	15ч8бр
5	Вентиль запорный муфтовый	dy32	–	1	2,7	2,7	15ч8бр
6	Дыхательный клапан	dy40	–	1	8,0	8,0	модель 9108
7	Замерное устройство		–	2	–	–	–
8	Рукав резинотканевый напорный тип Б	dy40	5	–			ГОСТ 8318-57

Условные обозначения

—s— Сливной трубопровод отработавших трансмиссионных масел

—x— Сливной трубопровод отработавших моторных масел.

—s'— Всасывающий трубопровод отработавших трансмиссионных масел.

—x'— Всасывающий трубопровод отработавших моторных масел.

—д— Дыхательный трубопровод

1973	ГАРАЖ ДЛЯ ОПЕРАТИВНО-СЛУЖЕБНЫХ АВТОМОБИЛЕЙ И МОТОЦИКЛОВ ОРГАНОВ ВНУТРЕННИХ ДЕЛ ВМЕСТИМОСТЬЮ 35 ЕДИНИЦ	План и схема разводки маслопроводов. Спецификация материалов.	ТИПОВОЙ ПРОЕКТ 503-208	АЛЬБОМ I	ЛИСТ ТХ-7

ГИПРОДОРОТРАНС РОСТОВСКИЙ ФИЛИАЛ

Гл. инж. проекта — Сонина
Нач. технол. отд. — Ненахов
Гл. специалист — Штепин
Ст. инженер — Лукьянов

Копировал

ОБЪЕКТ N

АРХИВНЫЙ N

ОБЪЕКТ N

АРХИВНЫЙ N

ГИПРОАВТОТРАНС РОСТОВСКИЙ ФИЛИАЛ	Гл. инж. проекта	Тележова
	Нач. отдела	Кравец
	Гл. специалист	Терехова
	Гл. конструктор	Сабинина
	Рук. группы	Наумов
	Архитектор	Кабаленко
	Конструктор	Куперман
	Чертежник	Ерименко
	Проверил	Рубан
	Ст. инженер	
	Ст. техник	
	Копировал	

ПОЯСНИТЕЛЬНАЯ ЗАПИСКА АРХИТЕКТУРНО-СТРОИТЕЛЬНОЙ ЧАСТИ

Объёмно-планировочные решения.

Здание гаража для оперативно-служебных автомобилей одноэтажное, прямоугольной формы.
Типовой проект разработан в соответствии с основными положениями единой модульной системы, установленными СНиП II-А.4-62, нормами проектирования предприятий по обслуживанию автомобилей СНиП II-Д.9-62 и нормами проектирования вспомогательных зданий и помещений промышленных предприятий СНиП II М.3-68.
Класс здания – II
Степень огнестойкости здания – II.
По пожарной опасности - категории В, Г и Д.
Проект разработан для расчётных зимних температур -20°С; -30°С; -40°С.
Толщина наружных стен из кирпича назначается в зависимости от наружной температуры воздуха и указана на чертежах АР проекта.
Толщина утеплителя принимается по таблице на заглавном листе АР-1.
Кирпич принят обыкновенный, глиняный пластического прессования $\gamma = 1800$ кг/м³.
В качестве утеплителя принят пенобетон $\gamma = 500$ кг/м³.
По санитарным характеристикам производство относится к группам Iб; Iв; IIIа.
Состав бытовых помещений и их оборудование приняты в соответствии со штатами и распределением работающих по группам производственных процессов согласно СНиП II-М.3-68, см. табл. 1.

Расчет оборудования бытовых помещений.

Группа производственных процессов	Общее количество работающих		Шкафы						Душевые сетки		Умывальники		Унитазы	
	Всего		В максимальную смену		Двойные 400×500		Одинарные 330×500							
	м	ж	м	ж	м	ж	м	ж	м	ж	м	ж	м	ж
Iб	2	–	1	–	2	–	–	–	–	–	–	–	–	–
Iв	–	1	–	1	–	–	–	–	–	0,2	–	0,1	–	–
IIIа	4	–	4	–	4	–	4	–	1,3	–	0,6	–	–	–
Водители м.	31	–	17	–	–	–	31	–	0,8	–	0,6	–	0,6	–
" автом.	16	–	9	–	–	–	16	–	0,4	–	0,4	–	0,4	–
Итого:	53	1	31	1	6		51		3		2		1	

Здание гаража принято по унифицированным габаритным схемам и состоит из 2-х пролётов по 12м с шагом крайних и средних колонн - 6м.
Перекрыто здание 12-метровыми балками.
Размеры здания в плане - 24×42м.
Высота до низа балок 4,8м. На антресоли в осях 4-6 расположены вентиляционные камеры. Вспомогательные и бытовые помещения располагаются под антресолью.
В основу планировки производственной части положена схема технологического процесса.
Отделение технического ремонта оборудуется канавами и монорельсом грузоподъёмностью 0,5т.

Конструктивное решение.

Здание гаража запроектировано с неполным каркасом.
Конструкции здания решены в сборном железобетоне в соответствии с „ Номенклатурой сборных железобетонных конструкций заводского изготовления," утверждённой Госстроем СССР.
Пространственная жесткость и устойчивость здания обеспечиваются продольными и поперечными стенами, а также дисками покрытия.
Фундаменты под колонны сборные железобетонные стаканного типа.
Под кирпичные стены устанавливаются ленточные фундаменты из сборных железобетонных и бетонных блоков по сериям 1.112-1; 1.116-1.
Колонны сборные железобетонные по серии КЭ-01-49 в. II.
Балки покрытия сборные железобетонные пролётом 12м с параллельными поясами по сериц. 1.462-1 в.1
Стены из кирпича марки 100 на растворе марки 50.
Плиты покрытия и перекрытия сборные железобетонные по сериям: 1.465-7; ЦС-01-04.
Стены каналов и канав выполнять из бетона марки 100.

Отделочные работы.

Внутренняя отделка помещений выполняется в соответствии с таблицей отделок, приведенной на заглавном листе АР-2.
Все столярные изделия и стальные конструкции окрасить масляной краской в два слоя светлых тонов.
Наружные поверхности стен выполняются из силикатного кирпича с фигурной расшивкой швов.

Противопожарные мероприятия.

Класс здания - II (СНиП-А.3-62)
По характеристике принятых строительных конструкций здание гаража в соответствии со СНиП II-А.5-70 относится ко II степени огнестойкости. Категории по пожарной опасности производства В, Г, Д.
Эвакуация людей осуществляется через ворота с калитками и наружные двери. Все двери открываются по ходу эвакуации.
Отделка помещений (см. таблицу отделок) не снижает степени огнестойкости стен и перегородок.

Указания по монтажу и по защите от коррозии.

При производстве монтажных работ следует руководствоваться главой СНиП III-В. 3-62„ Бетонные и железобетонные конструкции сборные. ", „ Правила производства и приемки монтажных работ " и „ Инструкцией по монтажу сборных железобетонных конструкций промышленных зданий и сооружений " СН 319-65.
Все сопряжения сборных железобетонных конструкций (швы плит покрытия, заделка колонн в стаканы фундаментов и т.д.) должны быть тщательно выполнены в соответствии с указаниями проекта и СНиП III-В. 3-62.
Особое внимание должно быть уделено сварным соединениям. Размеры сварных швов должны строго соответствовать проектным размерам. Сварку производить электродами типа Э-42.
Изготовление и монтаж металлоконструкций производить в соответствии с требованиями СНиП III-В. 5-62* „ Металлические конструкции. Правила изготовления, монтажа и приемки".
Все лицевые поверхности закладных деталей, а также соединительные элементы сборных конструкций после их установки и монтажа покрыть антикоррозионным покрытием в соответствии с требованиями СНиП II-28-73.
Все металлоконструкции после изготовления должны быть загрунтованы, а по окончании монтажа окрашены масляной краской за 2 раза.

Указания по привязке проекта.

При привязке проекта к конкретным условиям, в случае несоответствия климатических и грунтовых условий, указанных в общей пояснительной записке к альбому, проект необходима скорректировать. Проект предусматривает производство работ в летнее время.

План кровли.

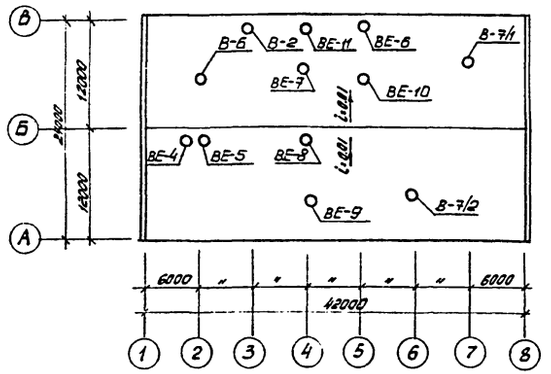

Перечень марок рабочих чертежей проекта.

Наименование части проекта	Марка
Архитектурно-строительные чертежи	АР
Конструкторские чертежи	КС

Основные строительные показатели.

Наименование	Ед. изм.	Количество: Для t° -20; -30	Количество: Для t° -40
Площадь застройки	м²	1041.3	1059.0
Строительный объем	м³	6456.1	6566.0
Развернутая площадь	м²	985.0	985.0

Перечень примененных в проекте стандартов и типовых чертежей.

Шифр стандарта	Наименование стандарта.	№ листов чертежей
ГОСТ 12506-67	Окна деревянные для зданий промышленных предприятий.	
ГОСТ 14624-69	Двери деревянные для зданий промышленных предприятий.	
Серия 1.435-3	Ворота промышленных зданий, раздвижные однопольные и двупольные размерами 3.6×30 и 3.6×3.6 м.	
Серия 1.135-1 л.II	Двери деревянные входные и служебные для жилых и общественных зданий.	
Серия 4. 904-62	Двери и люки герметические для вентиляционных камер.	
ГОСТ 111-65*	Листовое стекло (тянутое) оконное	
Серия 2.430-3 вып.2	Типовые архитектурно-строительные детали промышленных зданий с кирпичными стенами.	

Сводная спецификация изделий на здание.

Материал	Наименование изделий	Марка изделия	Кол-во штук	Стандарт или лист проекта	Примечание
Металл	Ворота раздвижные	В-1	4	Серия 1.435-3	Однопольные
Дерево	Дверной блок	Д37П	3	ГОСТ 14624-69	
		Д37Л	3		
	—"—	Д38П	1		
		Д38Л	2		
	—"—	Д60Л	3		
		Д60П	1		
	—"—	Д 32	4		
	—"—	ДУ1.25×0.5	1	Серия 4.904-62	
	—"—	Л5.5	1	Серия 1.135-1 л.II	
	—"—	ПД-6П	2	Серия 2.435-6 Выпуск 1	
		ПД-6Л	4		
	Оконный блок	НС5-124	13	ГОСТ 12506-67	
	—"—	Н5-124	13	"	
	—"—	НС4-94	1	"	

Таблица толщин утеплителя кровли.

Расчетная наружная температура	Толщина утеплителя мм: Всех помещен.	Толщина утеплителя мм: Для майки	Примечания
-20	60	100	
-30	90	120	
-40	120	140	

Перечень листов марки АР.

№ листа	Наименование листа	Примечания
АР-1	Заглавный лист (начало)	
АР-2	Заглавный лист (окончание)	
АР-3	Фасады 1-9; 9-1; В-А; А-В. План на отм. 0. Экспликация проемов ворот, дверей.	
АР-4	Разрез 1-1. Типы окон. Узлы 1÷3	
АР-5	Элемент плана. План на отм. 3.300	
АР-6	Монтажная схема перемычек	
АР-7	Сечения 2-2; 3-3. Узлы.	Последний

Пояснения к проекту.

Класс сооружения II. Степень огнестойкости II. Категории пожарной опасности производства В, Г, Д.
Санитарная характеристика групп производственных процессов I б в соответствии со СНиП II-М.3-68.

Область применения проекта:

Проект предусмотрен для применения в районах со следующими природными условиями:

а) расчетная зимняя температура наружного воздуха -20°С; -30°С; -40°С.

б) климатические зоны сухой и нормальной влажности (СНиП II-А 7-62).

в) снеговой покров для I, II, III, IV районов с нормативной снеговой нагрузкой 50, 70, 100, 150 кг/м².

г) скоростной напор ветра для I, II и III географических районов;

д) рельеф площадки - спокойный, грунтовые воды отсутствуют, грунты основания - непучинистые, непросадочные со следующими нормативными характеристиками:
$C^н = 0.02$ кг/см²; $\varphi^н = 28°$, $E^н = 150$ кг/см²; $\gamma_0 = 1.8$ т/м³

е) сейсмичность не выше 6 баллов.

Б. Указания по привязке проекта.

Проект разработан для производства работ в летних условиях. В случае производства работ в зимний период при привязке проекта руководствоваться соответствующими главами СНиПов. При наличии высокого уровня грунтовых вод должны быть предусмотрены мероприятия в соответствии с нормами по проектированию гидроизоляции частей зданий СН 301-605.

В. Замаркированные на плане кровли вентиляционные устройства см. сантехническую часть проекта.

Типовой проект разработан в соответствии с действующими нормами и правилами и предусматривает мероприятия, обеспечивающие взрывобезопасность и пожаробезопасность при эксплуатации здания.

Главный инженер проекта Л. Коваленко

ОБЪЕКТ N АРХИВНЫЙ

Ку. отд. Черныше... Багданова Кульвец

Зарисовал Проверил

Рук. арх.-группы Ст. инженер Ст. техник Проверил

Коваленко Куприянов Гришаев Григорьев Плешников

Гл. инж. проекта Нач. отдела Гл. специалист Гл. архитектор Рук. арх. сектора

ГИПРОАВТОТРАНС Ростовский филиал

1973	ГАРАЖ ДЛЯ ОПЕРАТИВНО-СЛУЖЕБНЫХ АВТОМОБИЛЕЙ И МОТОЦИКЛОВ ОРГАНОВ ВНУТРЕННИХ ДЕЛ ВМЕСТИМОСТЬЮ 35 ЕДИНИЦ	Заглавный лист.	ТИПОВОЙ ПРОЕКТ 503-208	АЛЬБОМ I	ЛИСТ АР-I

Отделка помещений

Наименование помещений	Полы	Стены	Потолки	Панели	Плинтус	Примечания
Зона стоянки мастерская, зона ТО и ремонта.	П-1	Известковая окраска.	Известковая окраска	—	в	
Кладовая масел	П-1А					Выполнить железнение покрытия
Вентканера и тепловой узел	П-5	Известковая окраска	Известковая окраска	—	в	
Гардероб, умывальные, санузел, кладовая белья, медницкое отделение.	П-4	Мокрая штукатурка масляная окраска	Масляная окраска	Керамическая плитка на высоту дверного проема	б	
Душевая, преддушевая.	П-4	Мокрая штукатурка, керамическая плитка на всю высоту.	Влагостойкая краска ВА-27	—	б	
Наружная мойка	П-4	Влагостойкая краска ВА-27	Влагостойкая краска ВА-27	Керамическая плитка на высоту 2.4 м.	б	
Кладовая запчастей и агрегатов, кладовая материалов, вулканизационная	П-3	Известковая окраска	Известковая окраска	—	в	
Шоферская, оформление документов.	П-2	Водоэмульсионная окраска	Известковая окраска	—	а	
Тамбур	П-4	Водоэмульсионная окраска	Известковая окраска	—	в	

Наружная отделка: Лицевую версту наружных стен выполнить из силикатного кирпича с декоративной расшивкой под „Липецкую кладку". Цоколь оштукатурить с набрызгом.

Экспликация полов.

Тип пола	Конструкция пола	Состав конструкции пола	Примечания
П-1 П-1А	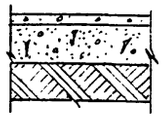	Бетон М300 -25 мм Бетон М100 -140 мм Щебень, втрамбованный в грунт.	П-1А с железнением.
П-2	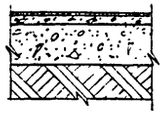	Линолеум на тканевой основе ГОСТ 14632-69 -5 мм Прослойка из ходовой мастики на водостойких вяжущих -2 мм Стяжка из лёгкого бетона γ=1100-1200 кг/см³ -20 мм Бетон М100 -80 мм Щебень, втрамбованный в грунт	
П-3	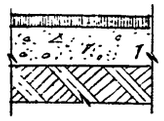	Асфальтобетон -40 мм Бетон М100 -100 мм Щебень, втрамбованный в грунт	
П-4	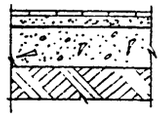	Плитка керамическая ГОСТ 6787-69 (150×150×13) -13 мм Цементно-песчаная стяжка М100 -10 мм 2 слоя рубероида на мастике -7 мм Бетон М100 -80 мм Щебень, втрамбованный в грунт.	
П-5	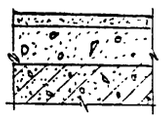	Цементно-песчаный раствор М200 -20 мм Бетон М100 -80 мм Железобетонная плита перекрытия	

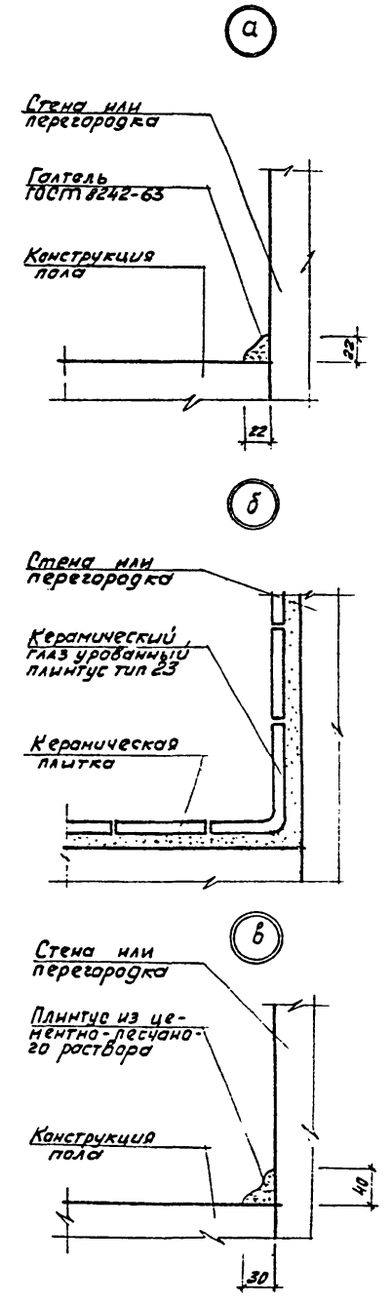

1973	ГАРАЖ ДЛЯ ОПЕРАТИВНО-СЛУЖЕБНЫХ АВТОМОБИЛЕЙ И МОТОЦИКЛОВ ОРГАНОВ ВНУТРЕННИХ ДЕЛ ВМЕСТИМОСТЬЮ 35 ЕДИНИЦ	Отделка помещений. Экспликация полов.	ТИПОВОЙ ПРОЕКТ 503-208	АЛЬБОМ I	ЛИСТ АР-2

ГИПРОАВТОТРАНС
Ростовский филиал

Гл. инженер пр-та		Коваленко	Кульдеу
Нач. арх. строит. отдела		Куперман	Чернышева
Гл. конструктор		Гриненко	Кульдеу
Гл. архитектор		Григорьев	
Рук. арх. сектора		Олейников	

ОБЪЕКТ N
АРХИВНЫЙ N

ОБЪЕКТ N

АРХИВНЫЙ N

Кульг ч.

Левин

Молчанов

Ненаков

Рук. архитект. группы

Согласование

Нач. сантехн. отдела

Нач. электротехн. отд.

Нач. технол. отдела

Клименко

Коваленко

Куперман

Гриненко

Григорьев

Гл. инженер института

Гл. инженер проекта

Нач. строит. отдела

Гл. специалист

Гл. архитектор

ГИПРОАВТОТРАНС
РОСТОВСКИЙ ФИЛИАЛ

Фасад 1-8.

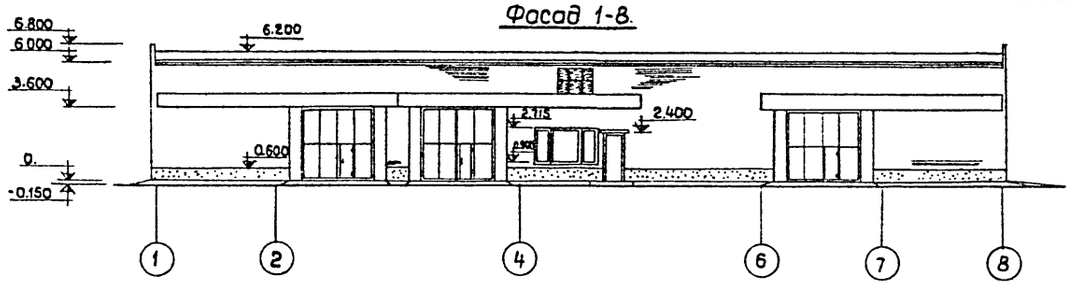

Фасад 8-1.

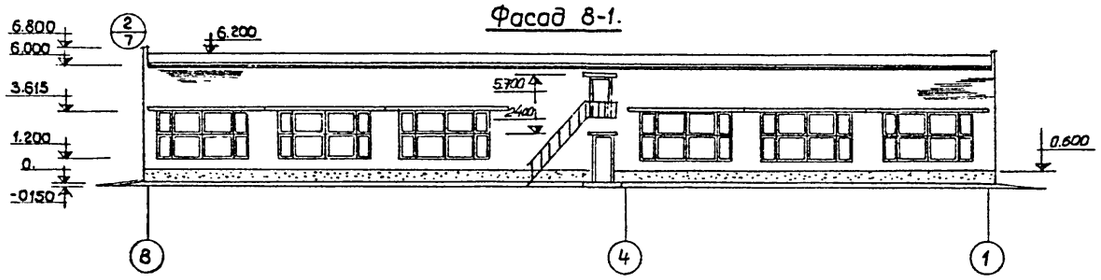

Фасад В-А.

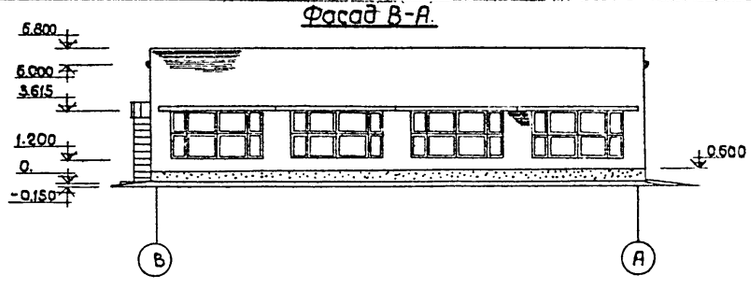

Фасад А-В.

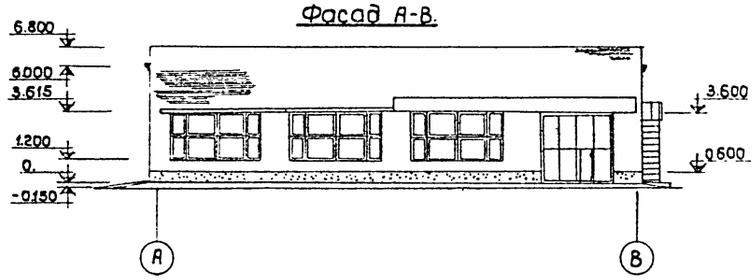

План на отм. 0.

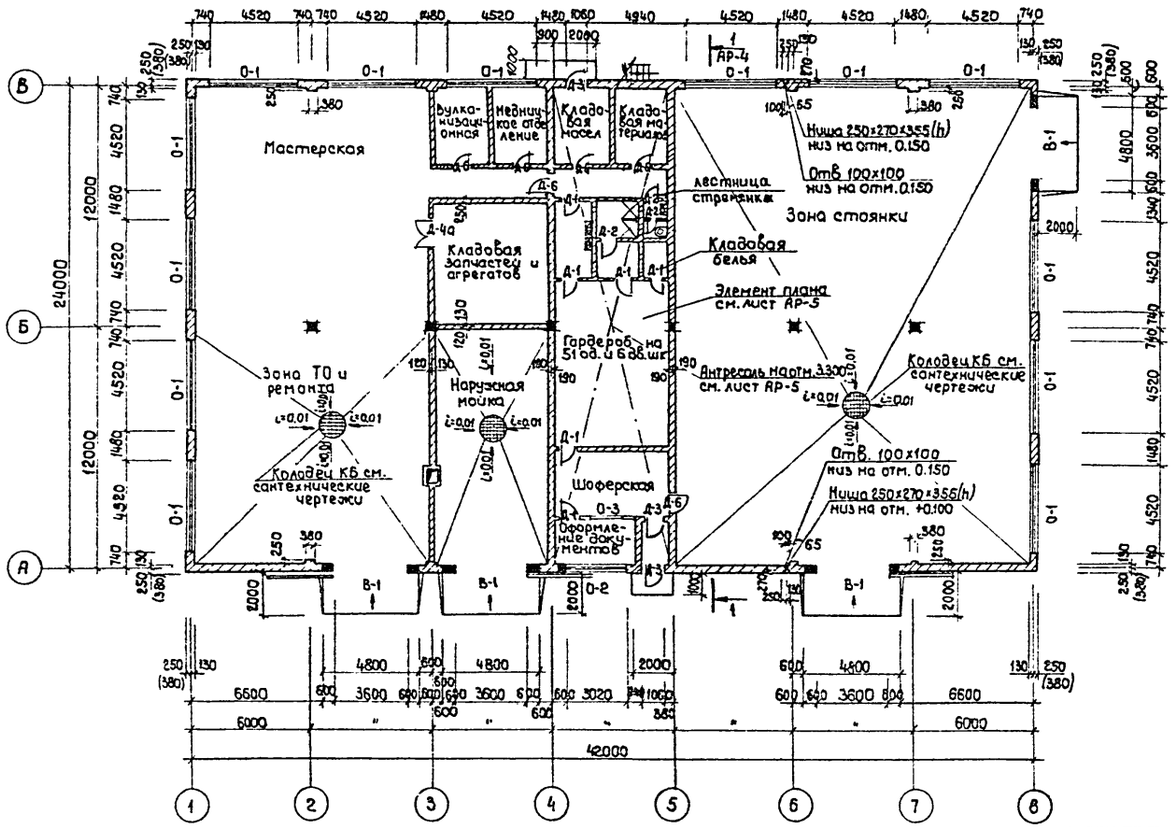

Экспликация проёмов ворот, дверей.

Тип проема	Кол-во шт.	Размер проёма	Тип блока	Марка блока	Стандарт или лист проекта	Примечание
В-1	4	3600×3600	—	В-1	Серия 1.435-3	Однопольные
Д-1	3	1020×2080	Д37	Д37П	ГОСТ 14624-69	Д-1а обшить асбестовым картоном 3мм кровельной сталью
	3			Д37Л		
Д-2	1	820×2080	Д38	Д38П	"	
	2			Д38Л		
Д-3	3	1060×2400	Д60	Д60Л	"	
	1			Д60 П		
Д-4а	1	1520×2400	Д32	Д32	"	дверная коробка Д-4а без верхней горизонтальной обвязки
Д-4	3					
Д-5	1	505×1255	ДУ1.25×0.5	—	Серия 4.904-62	в венткамере см. лист АР-5
Л5.5	1	990×990	Л5.5	—	Серия 1.135-1 а. II	в венткамере см. лист АР-5
Д6	2	960×2050	ПД-6	ПД-6П	Серия 2.435-6 выпуск 1	—
	4			ПД-6Л		

Примечания:

1. За отм. 0 принята отметка чистого пола первого этажа.
2. Наружные стены и перегородки выполнены из кирпича марки 100 на растворе марки 50.
3. Размеры в скобках приняты для температуры наружного воздуха -40°С.
4. Кирпичные перегородки толщиной 120мм, армировать через 5 рядов кладки арматурой Ф4 ВI в количестве 2 штук в каждом ряду.
5. Привязки дверей, перегородок и отверстий в стенах выполнены на элементах планов на листе АР-5.

1973	ГАРАЖ ДЛЯ ОПЕРАТИВНО-СЛУЖЕБНЫХ АВТОМОБИЛЕЙ И МОТОЦИКЛОВ ОРГАНОВ ВНУТРЕННИХ ДЕЛ ВМЕСТИМОСТЬЮ 35 ЕДИНИЦ	Фасады 1-8, 8-1, В-А, А-В. План на отм. 0. Экспликация проемов ворот, дверей.	ТИПОВОЙ ПРОЕКТ 503-208	АЛЬБОМ I	ЛИСТ АР-3

Разрез 1-1

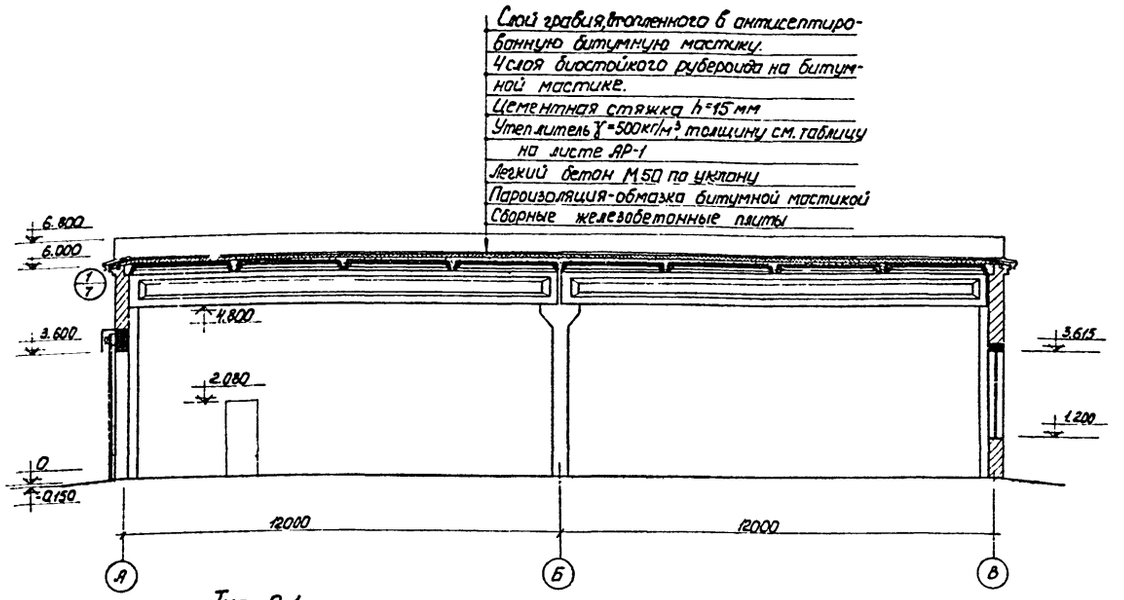

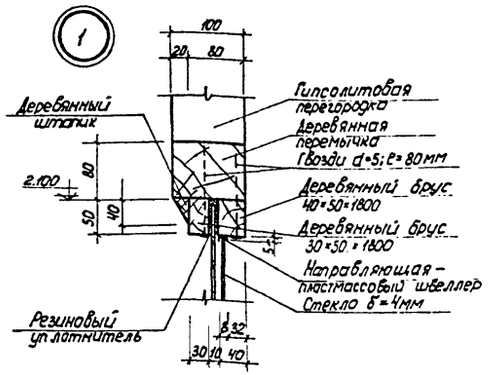

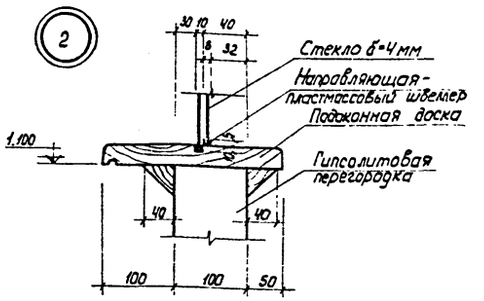

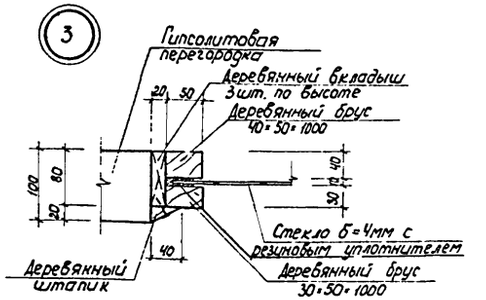

Тип 0-1 (шт. 13)

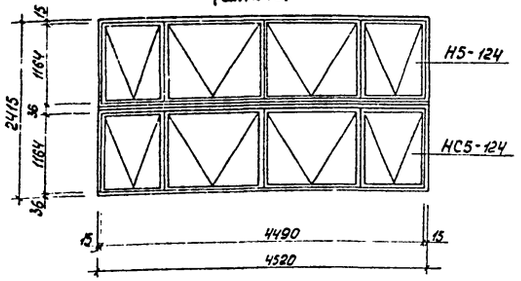

Спецификация элементов заполнения на один оконный проем каждого типа

Тип проема	Наименование изделия	Марка изделия	Кол-во шт.	Стандарт или лист проекта	Примечания
0-1	Блок	Н5-124	1	ГОСТ 12506-67	При температуре наружн. воздуха - 40° с принимать блок НС5-124
		НС5-124	1		
0-2	Блок	НС4-94	1	—"—	
0-3	Блок	—	1	—	

Тип 0-2 (шт. 1)

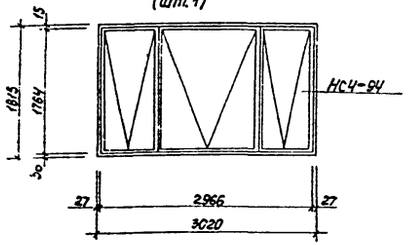

Тип 0-3 (шт. 1)

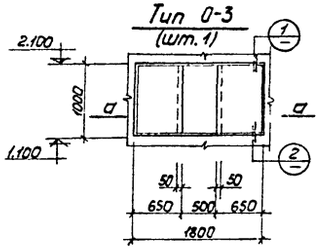

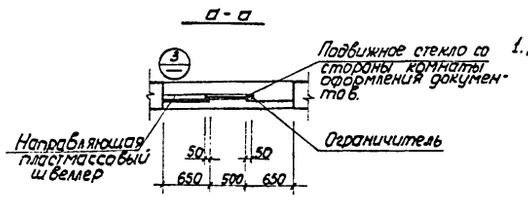

Примечание:

1. Данный лист см. совместно с листом АР-3.

1973	ГАРАЖ ДЛЯ ОПЕРАТИВНО-СЛУЖЕБНЫХ АВТОМОБИЛЕЙ И МОТОЦИКЛОВ ОРГАНОВ ВНУТРЕННИХ ДЕЛ ВМЕСТИМОСТЬЮ 35 ЕДИНИЦ	Разрез 1-1. Типы окон. Узлы 1÷3.	ТИПОВОЙ ПРОЕКТ 503-208	АЛЬБОМ I	ЛИСТ АР-4

ГИПРОАВТОТРАНС. РОСТОВСКИЙ ФИЛИАЛ

Гл. инженер пр-та	Коваленко	Кульвец
Нач. арх. стр. отдела	Куперман	Чернышева
Гл. специалист	Гриненко	Рогозинская
Гл. архитектор	Григорьев	
Рук. арх. сектора	Олейников	

Рук. арх. группы
Ст. инженер
Копировал

ОБЪЕКТ N
АРХИВНЫЙ N

Элемент плана

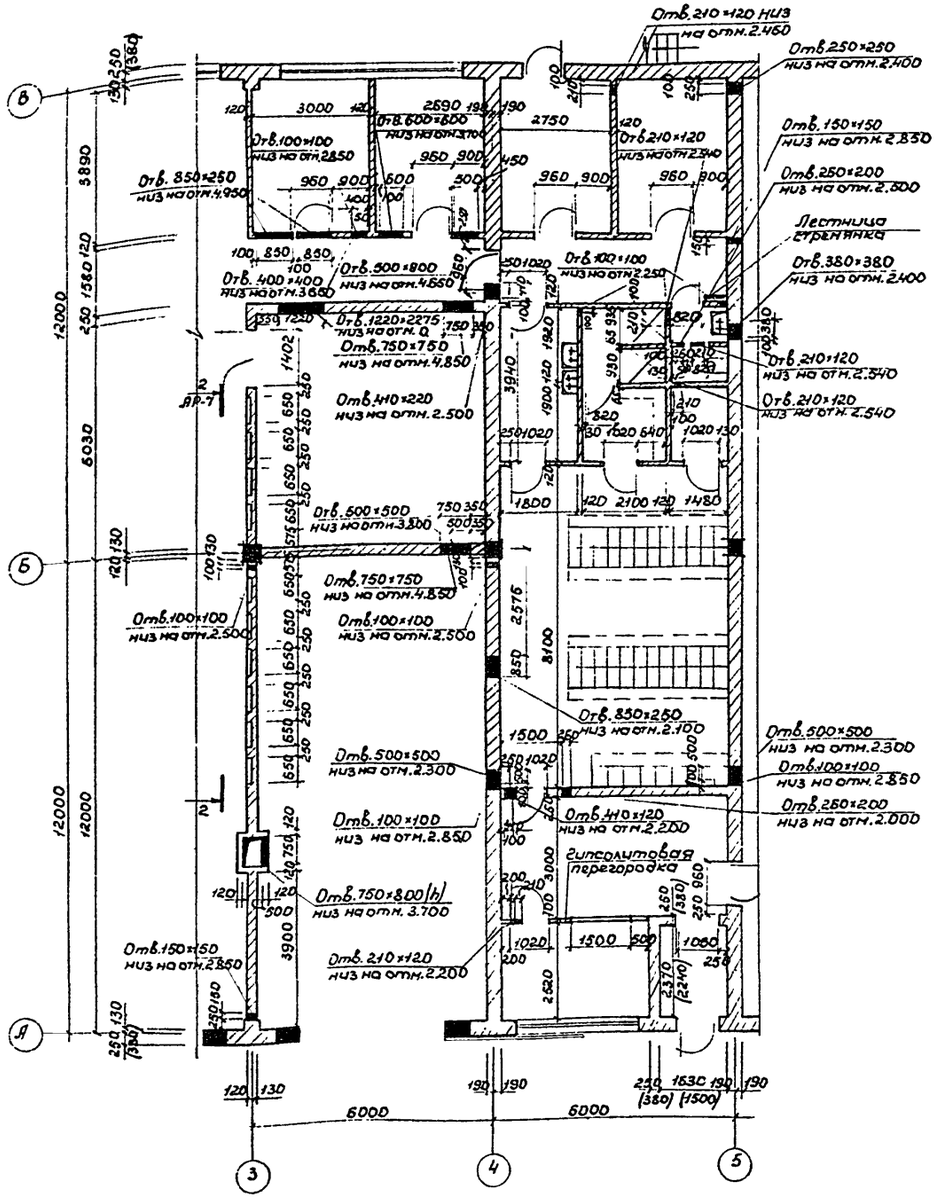

План на отм. 3.300

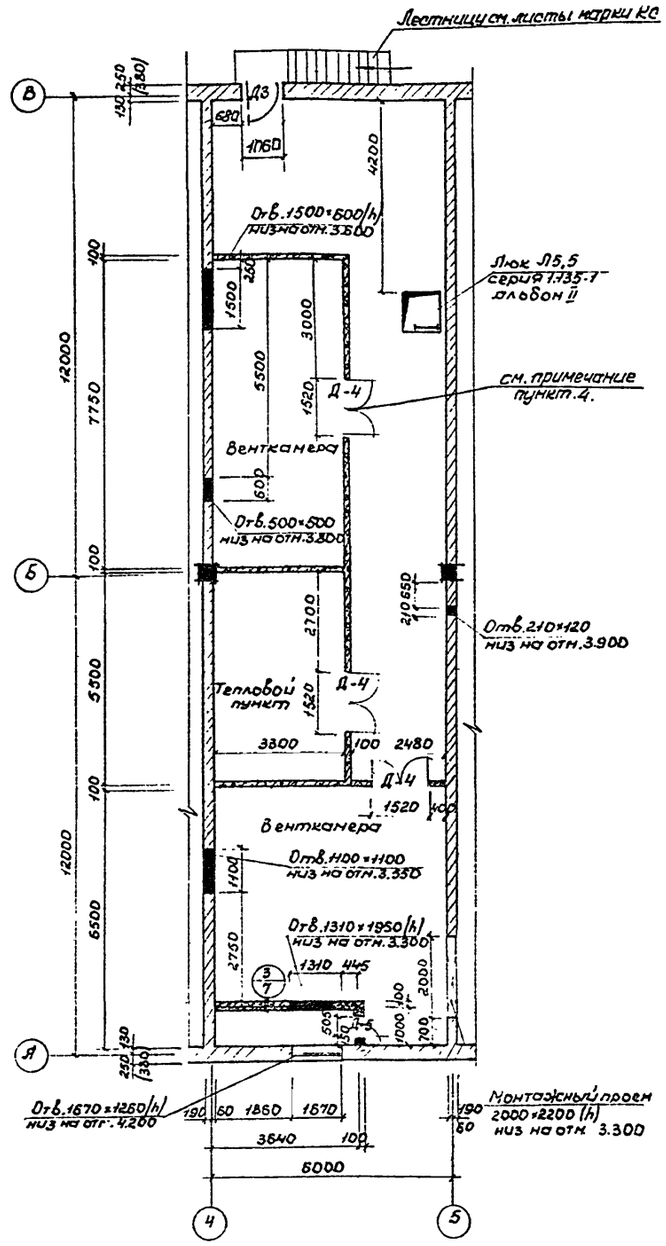

Примечания:

1. Данный лист см. совместно с листом АР-3
2. Двери элемента плана замаркированы на листе АР-3
3. Развертку по 2-2 см. лист АР-7
4. Двери Д-4 в венткамеру вытяжных вентиляторов обшить асбестовым картоном 3мм и кровельной сталью.

1973	ГАРАЖ ДЛЯ ОПЕРАТИВНО-СЛУЖЕБНЫХ АВТОМОБИЛЕЙ И МОТОЦИКЛОВ ОРГАНОВ ВНУТРЕННИХ ДЕЛ ВМЕСТИМОСТЬЮ 35 ЕДИНИЦ	Элемент плана. План на отм. 3.300	ТИПОВОЙ ПРОЕКТ 503-208	АЛЬБОМ I	ЛИСТ АР-5

ГИПРОАВТОТРАНС
РОСТОВСКИЙ ФИЛИАЛ

ОБЪЕКТ N		
АРХИВНЫЙ N		
Рук. арх. группы	Кульвец	
Согласовано:	Левин	
Нач. сектора отдела	Молчанов	
Нач. электротехн. отд.	Ненахов	
Нач. технолог. отдела	Коваленко	
	Куценко	
	Грищенко	
	Грицюк	
	Оленичков	
Гл. инженер проекта		
Нач. сектора отдела		
Гл. специалист		
Гл. архитектор		
Рук. арх. сектора		

Монтажная схема перемычек.

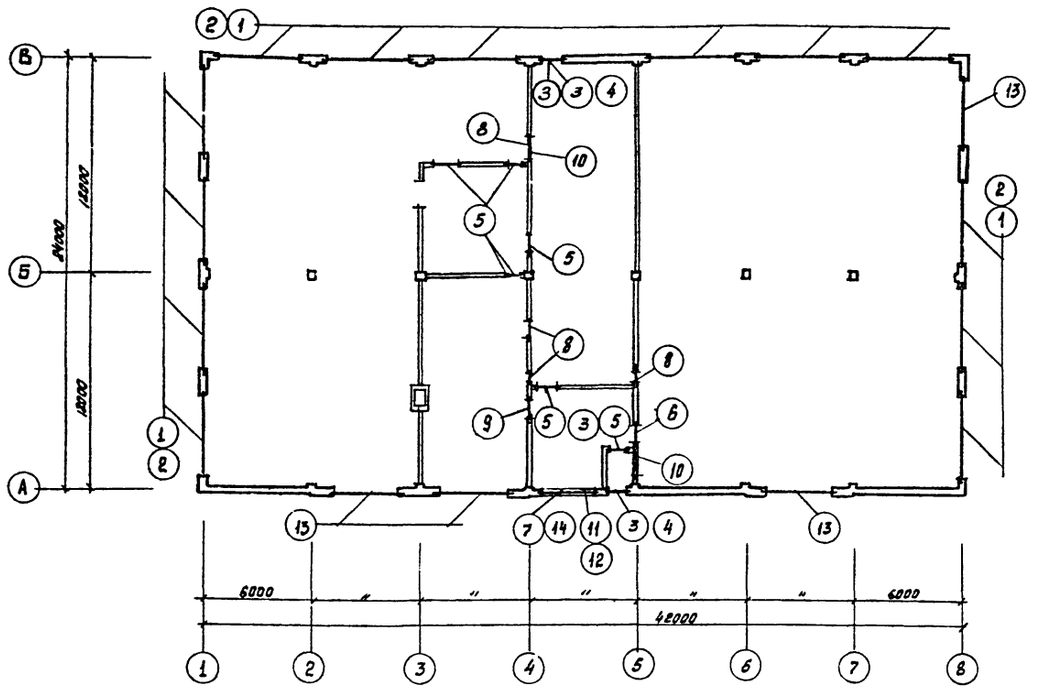

Спецификация железобетонных элементов для t°=-20°-30°.

№№ п/п	Тип	Марка элемента	Вес элемента т	Кол-во шт.	Серия
1	1	БО2-2	2.5	13	КЭ-01-58 в.1
2	3 5	Б 13	0.025	23	1.139-1 в.1
3	9 11	Б 15	0.065	5	"
4	10	Б 24	0.105	4	"
5	8	БУ13	0.085	12	"
6	6	БУ 15	0.105	3	"
7	7	БП3-1	0.8	1	Серия КЭ-01-58 в.2

Спецификация железобетонных элементов для t°=-40°

№№ п/п	Тип	Марка элемента	Вес элемента	Кол-во шт.	Серия
1	2	БО1-2	1,75	26	КЭ-01-58 в.1
2	3 4 5	Б 13	0.025	27	1.139-1 в.1
3	9 12	Б 15	0.065	6	—"—
4	10	Б 24	0,105	4	—"—
5	8	БУ13	0.085	12	—"—
6	6	БУ15	0.105	3	—"—
7	14	БП4-1	1.1	1	Серия КЭ-01-58 в.2
8	13	БП5-1	0.7	4	КЭ-01-58 в.2

Примечания:

1. В числителе количество типов перемычек для t=-40°.
2. Расход металла составляет ф16АIIП--122,5кг; ф6АI - 62,0 кг.

Таблица типов перемычек

Тип	Эскиз	Кол-во типов	Тип	Эскиз	Кол-во типов
1	250; 385; 110; 3.615; БО2-2	13	8	220; 2.800; 3.350; 2.080; 3Б У13; 340	4
2	510; ф6АI; ф6АI шаг 200; ф16АII; 315; 3.615; 200 110 200; БО1-2	13	9	140; 4.850; 2Б13; 250	1
3	3Б13; 45°; 5.700; 120 120 120; 10 10; 380	3/1	10	140; 4.250; 5.500; 2Б24; 250	2
4	45°; 5.700; 120 120 120 120; 10 10 10; 510; 4Б13	3	11	140; 5.820; 3Б15; 340	1
5	45°; 5.600; 4.750; 4.270; 2.070; 2.900; 2Б13; 250	7/6	12	140; 5.870; 4Б15; 510	1
6	380; 220; 2.080; 3Б У15	1	13	120; 1.600; 200; БП5-1	4
7	280; 110; 2.715; 380; БП3-1	1	14	110; 2.715; 510; БП4-1	1

1973	ГАРАЖ ДЛЯ ОПЕРАТИВНО-СЛУЖЕБНЫХ АВТОМОБИЛЕЙ И МОТОЦИКЛОВ ОРГАНОВ ВНУТРЕННИХ ДЕЛ ВМЕСТИМОСТЬЮ 55 ЕДИНИЦ	Монтажная схема перемычек	ТИПОВОЙ ПРОЕКТ 503-208	АЛЬБОМ I	ЛИСТ АР-6

ГИПРОАВТОТРАНС Ростовский филиал

Гл. инж. проекта — Ковалевко
Нач. архитектор. отдела — Куприян
Гл. специалист — Синицына
Гл. архитектор — Гончарев
Рук. арх. сектора — Олейников

Рук. арх. группы — Кизубен
Ст. инженер — Черницова
Исполнитель — Долгая
Проверил — Дикова

ОБЪЕКТ N — АРХИВНЫЙ

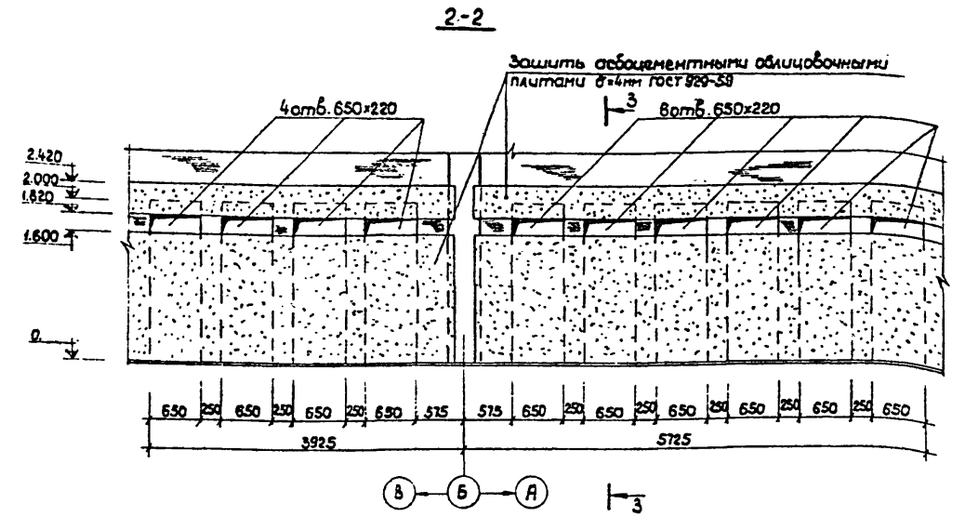

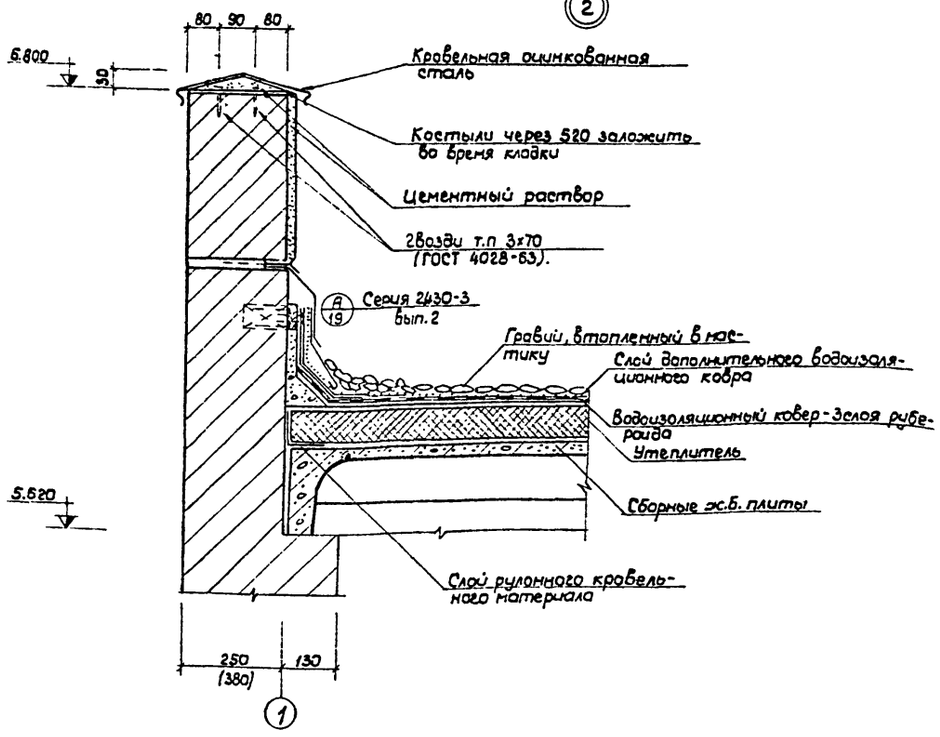

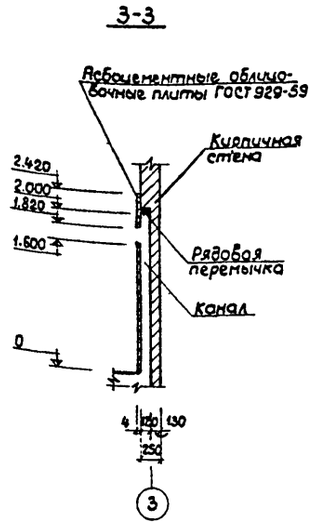

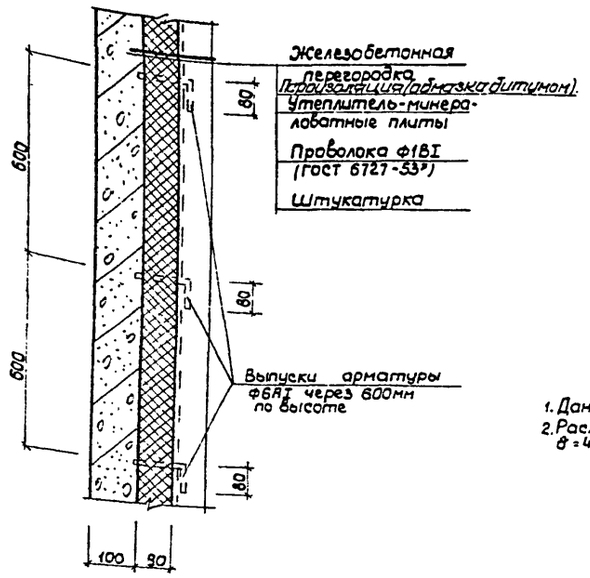

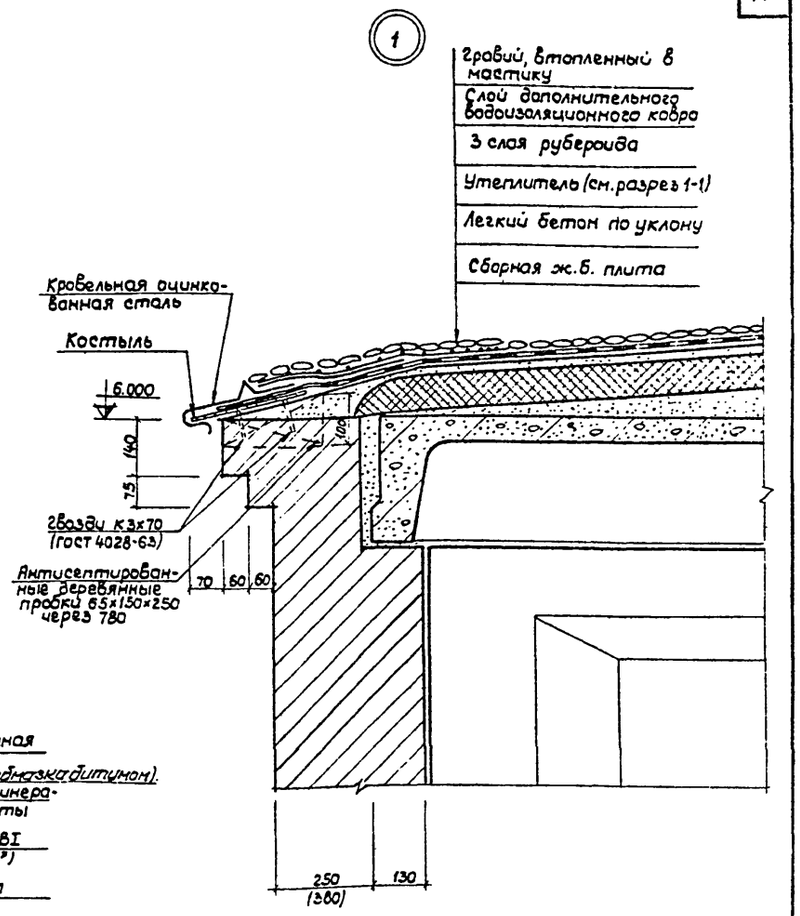

Примечания.

1. Данный лист см. совместно с листом АР-5.
2. Расход асбоцементных облицовочных плит δ=4мм ГОСТ 929-59 составляет 23м².

1973	ГАРАЖ ДЛЯ ОПЕРАТИВНО-СЛУЖЕБНЫХ АВТОМОБИЛЕЙ И МОТОЦИКЛОВ ОРГАНОВ ВНУТРЕННИХ ДЕЛ ВМЕСТИМОСТЬЮ 35 ЕДИНИЦ	Сечения 2-2, 3-3. Узлы.	ТИПОВОЙ ПРОЕКТ 503-208	АЛЬБОМ I	ЛИСТ АР-7

ГИПРОАВТОТРАНС РОСТОВСКИЙ ФИЛИАЛ

Гл. инж. проекта	Коваленко	Рук. арх. группы
Нач. арх. стр. отдела	Куперман	Ст. инженер
Гл. специалист	Гриненко	Копировала
Гл. архитектор	Григорьев	
Рук. арх. сектора	Олейников	

Кульбеи	Чернышева	Ладченко

ОБЪЕКТ N

АРХИВНЫЙ N

ОБЪЕКТ N

АРХИВНЫЙ N

ГИПРОАВТОТРАНС
Ростовский филиал

Гл. инженер проекта
Нач. отдела
Гл. специалист
Рук. группы

Главный инженер
Гл. конструктор
Нач. техн. отд.
Нач. сантехн. отд.
Нач. техноло. отд.

Технолого
Конструктор
Сантехник
Электрик
Сметчик

Химченко
Кобелевского
Кулешкина
Зайченко
Назимов

Перечень примененных в чертежах марки КС стандартов и типовых чертежей.

Шифр	Наименование стандарта, типовых чертежей	№ листов чертежей, стр. текста.
1.465-7 вып. 0, 1, 3	Сборные железобетонные предварительно напряженные плиты для покрытий производственных зданий. Размером 3×6 и 1,5×6 со стержневой, проволочной и прядевой арматурой.	комплект
1.465-7 вып. 5	Сборные железобетонные предварительно напряженные плиты для покрытий производственных зданий. Размером 3×6 и 1,5×6 со стержневой, проволочной и прядевой арматурой. Рабочие чертежи железобетонных стаканов.	"
1.462-1 в.1	Железобетонные предварительно напряженные балки с параллельными поясами пролетом 12м для покрытий зданий.	"
1.112-1. в.1	Плиты железобетонные для ленточных фундаментов.	"
1.115-1. в.1	Блоки бетонные для стен подвалов.	"
1.435-3 в.1,6	Ворота промышленных зданий.	"
КЭ-01-49 в.II	Сборные железобетонные колонны прямоугольного сечения для одноэтажных производственных зданий.	"
1.459-2	Стальные лестницы, переходные площадки и ограждения.	"
ИС-01-04 в.2	Унифицированные сборные железобетонные каналы.	"
ТЦМ 2.420-1	Монтажные детали сборных железобетонных колонн и подкрановых балок одноэтажных промышленных зданий.	"
1.139-1 в.1	Перемычки железобетонные сборные для жилых и общественных зданий.	"
ГОСТ 3634-61	Люки чугунные для смотровых колодцев.	"

Перечень листов марки КС

№ листа	Наименование листа	Примечания
КС-1	Заглавный лист (начало).	
КС-2	Заглавный лист (окончание).	
КС-3	План фундаментов. Сечение 1-1. Раскладка блоков по оси 1. Спецификация.	
КС-4	Элементы плана 1 и 2.	
КС-5	Раскладка блоков по осям „4" и „5". Элемент плана 3. Деталь установки кирпичной стены на бетонную подготовку.	
КС-6	Раскладка блоков по осям „А", „В" и „8". Сечение 2-2.	
КС-7	Фундамент Ф м1. Опалубка, армирование. Спецификация.	
КС-8	План подземного хозяйства.	
КС-9	Планы канав К1 и К2 на отм. 0 и ниже 0. Сечение 1-1.	
КС-10	Сечения 2-2 ÷ 4-4. Бетонный рассекатель. Щит Щ1.	
КС-11	Фундаменты под оборудование Ф01 ÷ Ф04. Опорные подушки ОП1; ОП2.	
КС-12	План канала К3 на отм. 0. План плит перекрытия канала К3.	
КС-13	Монтажная схема колонн, балок, опорных подушек и рам проемов ворот. Сечения. Спецификации.	

Перечень листов марки КС (продолжение)

N листа	Наименование листа	Примечания.
КС-14	Монтажная схема плит покрытия, перекрытия на отм. 3.270 сечения 3-3, 4-4 Спецификации.	
КС-15	Узлы 1÷4. Фундаменты под оборудование Ф01; Ф02.	
КС-16	Плиты $\frac{ПВр\,II}{1.5\times6}$ -3-а; $\frac{ПВр\,II}{1.5\times6}$ -3-б Сечения. Спецификация.	
КС-17	Балки 1БП-12-2АIV-а, 1БП-12-2АIV-б, 1БП-12-2АIV-в 1БП-12-3АIV-а, 1БП-12-3АIV-б, 1БП-12-3АIV-в.	
КС-18	Закладные детали Мн 1÷Мн 10; А1÷А4. Сетки С4 ÷ С7.	
КС-19	План балок в осях 4, 5. Узлы 1÷6.	
КС-20	Очистные сооружения. План на отм. 0. Разрезы. План покрытия.	
КС-21	Перегородка П1. Стенки Ст1; Ст2; Ст3. Закладные детали М1÷М4 щит Щ1.	
КС-22	Арматурные изделия С1÷С9. Спецификация.	Последний

Условные обозначения:

Ссылка на типовую деталь
№ детали
№ листа где деталь изображена

Маркировка узла
№ узла

Ссылка на узел
№ узла
№ листа где узел изображен

сварной шов заводской

сварной шов монтажный

1973	ГАРАЖ ДЛЯ ОПЕРАТИВНО-СЛУЖЕБНЫХ АВТОМОБИЛЕЙ И МОТОЦИКЛОВ ОРГАНОВ ВНУТРЕННИХ ДЕЛ ВМЕСТИМОСТЬЮ 55 ЕДИНИЦ	Заглавный лист (начало).	ТИПОВОЙ ПРОЕКТ 503-208	АЛЬБОМ I	ЛИСТ КС-1

Сводная спецификация сборных железобетонных элементов.

Марка элемента			Кол. шт.	Вес эл-та, т	Стандарт или лист проекта	Лист монт. схемы
снеговые нагрузки						
70	100	150				
Колонны						
КПII-8	КПII-8	КПII-8	6	2.3	КЭ-01-49 8.II	КС-13
Балки						
УБП-12-3АIIV-а	УБП-12-3АIIV-а	УБП-12-3АIIV-а	7	4.5	1.462-1; 8.1	КС-13
УБП-12-3АIIV-б	УБП-12-3АIIV-б	УБП-12-3АIIV-б	2	4.5		
УБП-12-3АIIV-в	УБП-12-3АIIV-в	УБП-12-3АIIV-в	3	4.5		
Опорные подушки						
ОП1	ОП1	ОП1	14	0.16	КС-11	КС-13
ОП2	ОП2	ОП2	18	0.04		
Рама ворот						
РВА-1	РВА-1	РВА-1	5	7.0	1.435-3 8.6	КС-13
СВА-1	СВА-1	СВА-1	10	1.5		
Плиты покрытия и перекрытия.						
ПВр II-2 3х6	ПВр I-2 3х6	ПВр I-3 3х6	44	2.65	1.465-7	КС-14
ПВр I-7-2 3х6	ПВр I-7-2 3х6	ПВр I-7-3 3х6	4	3.20		
ПВр I-4-2 3х6	ПВр I-4-2 3х6	ПВр I-4-3 3х6	4	3.30		
ПВр II-10-2 3х6	ПВр I-10-2 3х6	ПВр I-10-3 3х6	4	3.60		
ПВр II 1.5х6-3	ПВр I 1.5х6-3	ПВр I 1.5х6-3	11	1.50	1.465-7 В.3 ч.1	
ПВр II 1.5х6-3-а	ПВр I 1.5х6-3-а	ПВр I 1.5х6-3-а	1	1.95	1.465-7 В.3 часть 1 и лист КС-16	
ПВр II 1.5х6-3-б	ПВр I 1.5х6-3-б	ПВр I 1.5х6-3-б	1	1.95		
П4д	П4д	П4д	9	0.33	ИС-01-04 В.2	
П5д	П5д	П5д	8	0.58		
П2д	П2д	П2д	1	0.18		
Стаканы						
СШ7	СШ7	СШ7	4	0.143	1 485-7 Вып.5	КС-14
СШ10	СШ10	СШ10	4	0.200		
СШ4	СШ4	СШ4	4	0.088		
Плиты перекрытия каналов.						
П1д	П1д	П1д	8	0.13	ИС-01-04 В.2	КС-12
П2д	П2д	П2д	20	0.18		
П3д	П3д	П3д	2	0.23		

Сводная спецификация сборных железобетонных элементов (продолжение)

Марка элемента			Кол. шт.		Вес эл-та, т	Стандарт или лист проекта	Лист монт. схемы
Наружная расчетная тем-ра							
-20°	-30°	-40°	-20° -30°	-40°			
Перемычки							
БО2-2	БО2-2	БО1-2	13	25	1.75	КЭ-01-58. В.1	
Б13	Б13	Б13	21	25	0.025	1.139-1 В.1.	
Б15	Б15	Б15	5	6	0.065		
Б24	Б24	Б24	2		0.105		
БУ13	БУ13	БУ13	12		0.085		
БУ15	БУ15	БУ15	3		0.105		
–	–	БП5-1	4		0.7	КЭ-01-58 В.2	
БП3-1	БП3-1	–	1		0.8		

Сводная спецификация бетонных блоков и железобетонных плит для ленточных фундаментов.

Марка элемента			Кол. шт.	Вес эл-та, т	Стандарт или лист проекта	Лист монт. схемы
Наружная расчетная тем-ра						
-20°	-30°	-40°				
Плиты жел.бет.для ленточных фундам.						
ф8-12	ф8-12	ф8-12	7	0.68	1.112-18.1	КС-3
ф20	ф20	ф20	12	2.44		
ф8	ф8	ф8	54	1.39		
Блоки бетонные						
фс4	фс4	фс5	109	1.30 / 1.63	1.116-1 В.1	КС-3
фс4-8	фс4-8	фс5-8	46	0.42 / 0.52		
фс5-8	фс5-8	фс5-8	12	0.52		

Техническая спецификация стали.

Марка металла	Наименование группы профилей	Профиль	Вес металла по элементам конструкции, т: Балки, фермы	Ограждения	Прилистник	Подложечные пластины	Общий вес, т
см. примечание п.1	Швеллеры по ГОСТ 8240-72	[30	—	0.91	—	—	—	0.91
		[16	—	0.06	—	—	—	0.06
		Итого		0.91				0.91
	Сталь прокатная угловая равнополочная по ГОСТ 8509-72	L63х6		0.01	0.03	—	—	0.04
		Итого		0.01	0.03			0.04
	Сталь прокатная угловая неравнополочная по ГОСТ 8510-72	L160х100х10	—	0.05	—	—	—	0.05
		Итого		0.05				0.05
	Сталь полосовая по ГОСТ 103-57*	δ=8		0.01				0.01
		-δ=4		—	0.02	—	—	0.02
		-δ=3	—	—	0.01	—	—	0.01
		Итого		0.01	0.03			0.04
	Сталь рифленая по ГОСТ 8568-57*	-δ=5	—	0.05	—	0.10	0.15	0.25
		Итого				0.10	0.15	0.30
	Всего			1.07	0.06	0.10	0.15	1.40

Сводная спецификация стальных элементов.

Марка эл-та	Кол. шт	Вес эл-та, т	Стандарт или лист проекта	Лист монт. схем
Лестницы				
С4	1	0.06	1.459-2	КС-19
ЛМ1	1	0.17		
Балки				
БС-1	11	0.01	ИС-01-04 В.2	КС-12
БС-2	1	0.02		
Люк чугунный				
Люк Л*	1	0.08	ГОСТ 3634-61	КС-11

Примечания:

1. Материал конструкций монорельсов и подвесок-сталь марки В ст.3 сп 5.0. остальных конструкций-сталь марки В ст.3 кп2 по ГОСТ 380-71* с гарантией по свариваемости;
2. В таблице расхода бетона и стали дробью даны: в числителе показатели для районов с расчетной температурой -t°=-20°, t°=-30°; в знаменателе - для районов с t°=-40°.

Расход бетона и стали на здание.

Группы конструкций	Бетон, м³: Марка 100	150	200	300	400	Итого	Сталь, т: Класс A-I	A-II	A-III	A-IV	B-I	Bp-1	Прокат	Прокат термоупр.	Итого
Сборные конструкции принятые по ГОСТам, типовым чертежам: железобетонные	—	43.8	34.7	95.4	—	173.9	2.22	1.87	5.301	2.02	2.404	4.87	2.95	0.18	17.74
	69.8	—	47.0	25.2	70.2	186.2	2.47		5.71	2.53	2.51	0.65	3.13	0.51	19.30
бетонные	86.7					69.8	0.203								0.203
						86.7	0.302	—	—	—	—	—	—	—	0.302
Сборные конструкции по чертежам проекта железобетонные	—	—	1.2	—	—	1.2	0.06	—	—	—	—	—	0.113	—	0.175
бетонные	—	—	—	—	—	—	—	—	—	—	—	—	—	—	—
Монолитные конструкции по чертежам проекта железобетонные	—	—	12.3	—	—	12.3	0.05	0.15	—	—	—	—	—	—	0.195
бетонные	50.6	—	—	—	—	50.6	0.034	—	—	—	—	—	1.14	—	1.18
Стальные конструкции	—	—	—	—	—	—	—	—	—	—	—	—	0.4	—	0.4

1973	Гараж для оперативно-служебных автомобилей и мотоциклов органов внутренних дел вместимостью 35 единиц.	Заглавный лист (окончание).	Типовой проект 503-208	Альбом I	Лист КС-2

ГИПРОАВТОТРАНС Ростовский филиал

Объект: Архивный

Ст. инженер Терехово; Инженер Терехово; Проверил Терехово; Копиров. Протасова

Ковалёнко; Куперман; Гринченко; Дубон; Наумов

Гл. инж. проекта; Нач. отдела; Гл. специалист; Рук. группы; Гл. конструктор

План фундаментов

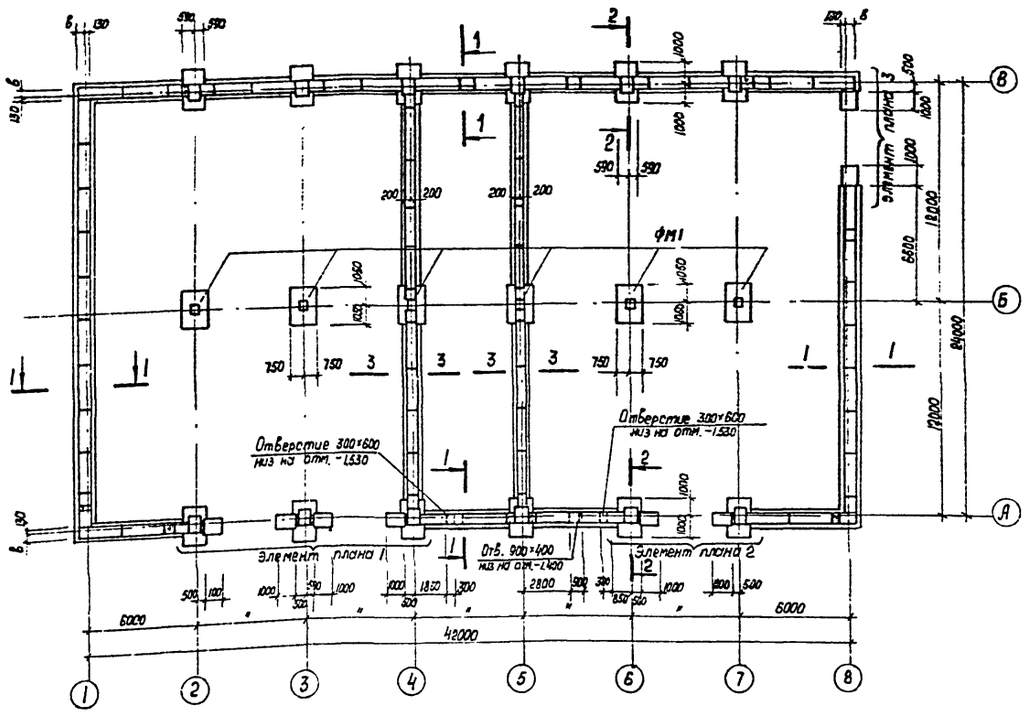

1-1

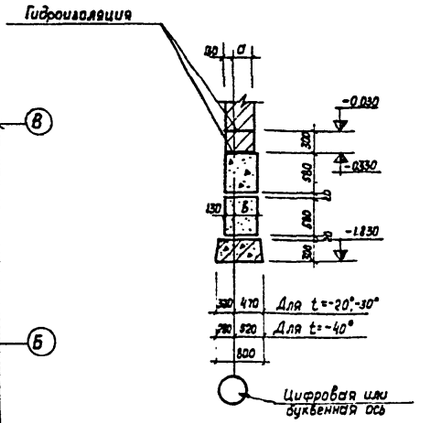

Таблица значений „в"			
Наимен.	Наружная расчетная температура		
	-20°	-30°	-40°
в	270	210	310

Спецификация сборных и монолитных железобетонных и бетонных элементов на монтажную схему							
Наимен. элемента	Условная марка по проекту	Марка эл-та по стандарту. Наружная расчетная температура -20°	-30°	-40°	Кол. шт.	Вес эл-та т. Для t=-20°,-30° / Для t=-40°	Стандарт
Блоки бетонные для стен подвалов	1	ФС4	ФС4	ФС5	109	1.3 / 1.63	1.115-1в.1
	2	ФС4-8	ФС4-8	ФС5-8	46	0.42 / 0.52	
	–	ФС5в	ФС5-8	ФС5-8	12	0.52	
Плиты железобетонные для ленточн. фундам.	3	Ф8	Ф8	Ф8	54	1.39	1.112-1в1
	4	Ф8-12	Ф8-12	Ф8-12	7	0.68	
	5	Ф20	Ф20	Ф20	12	2.44	
Монолитные фундаменты							
	ФМ1	ФМ1	ФМ1	ФМГ	6	–	КС-7

Примечания:

1. Данный лист рассматривать совместно с листами КС-4÷КС-6;
2. За условную отметку 0, принят уровень чистого пола гаража с абсолютным значением ▭;
3. Указания о принятых в проекте грунтовых условиях см. пояснительную записку;
4. Максимальное из средних нормативных давлений по подошве запроектированных фундаментов составляет 1.8 кг/см²;
5. Гидроизоляция стен-слой цементно-песчаного раствора состава 1:2 толщиной 20мм на отм. -0.030 и -0.330;
6. Указания о защите фундаментов от коррозии см. пояснительную записку;
7. Под всеми фундаментами устраивается бетонная подготовка из бетона марки 50 толщиной 100мм;
8. Фундаментные блоки укладываются на сложном растворе марки 25 с перевязкой вертикальных швов, на длину не менее 300мм;
9. Монолитные участки выполнять из бетона марки 100;
10. Значение „а" см. на чертежах марки АР;
11. На плане стены условно не показаны.

Раскладка блоков по оси „1"

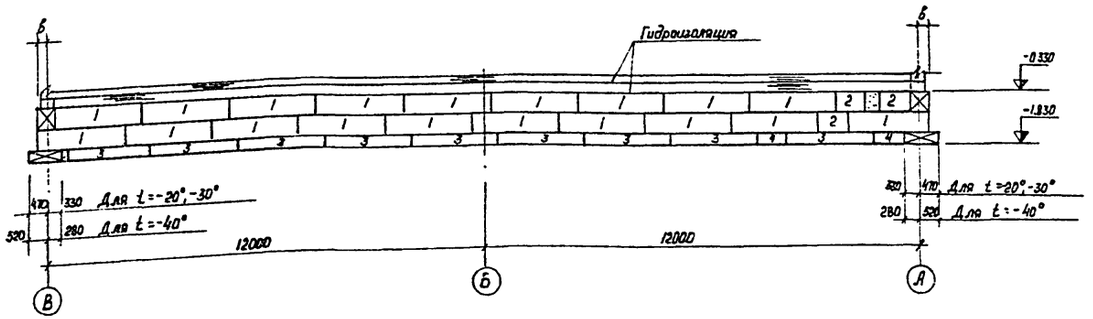

1973	ГАРАЖ ДЛЯ ОПЕРАТИВНО-СЛУЖЕБНЫХ АВТОМОБИЛЕЙ И МОТОЦИКЛОВ ОРГАНОВ ВНУТРЕННИХ ДЕЛ ВМЕСТИМОСТЬЮ 35 ЕДИНИЦ	План фундаментов, сечение 1-1. Раскладка блоков по оси „1". Спецификация.	ТИПОВОЙ ПРОЕКТ 503-208	АЛЬБОМ I	ЛИСТ КС-3

ОБЪЕКТ N
АРХИВНЫЙ N

Терехова, Кривец, Терехова
Ст. инженер, Ст. техник, Проверил
Коваленко, Куперман, Гриненко, Рубан, Наумов
Гл. инж. проекта, Нач. отдела, Гл. специалист, Гл. конструктор, Рук. группы

ГИПРОАВТОТРАНС
РОСТОВСКИЙ ФИЛИАЛ

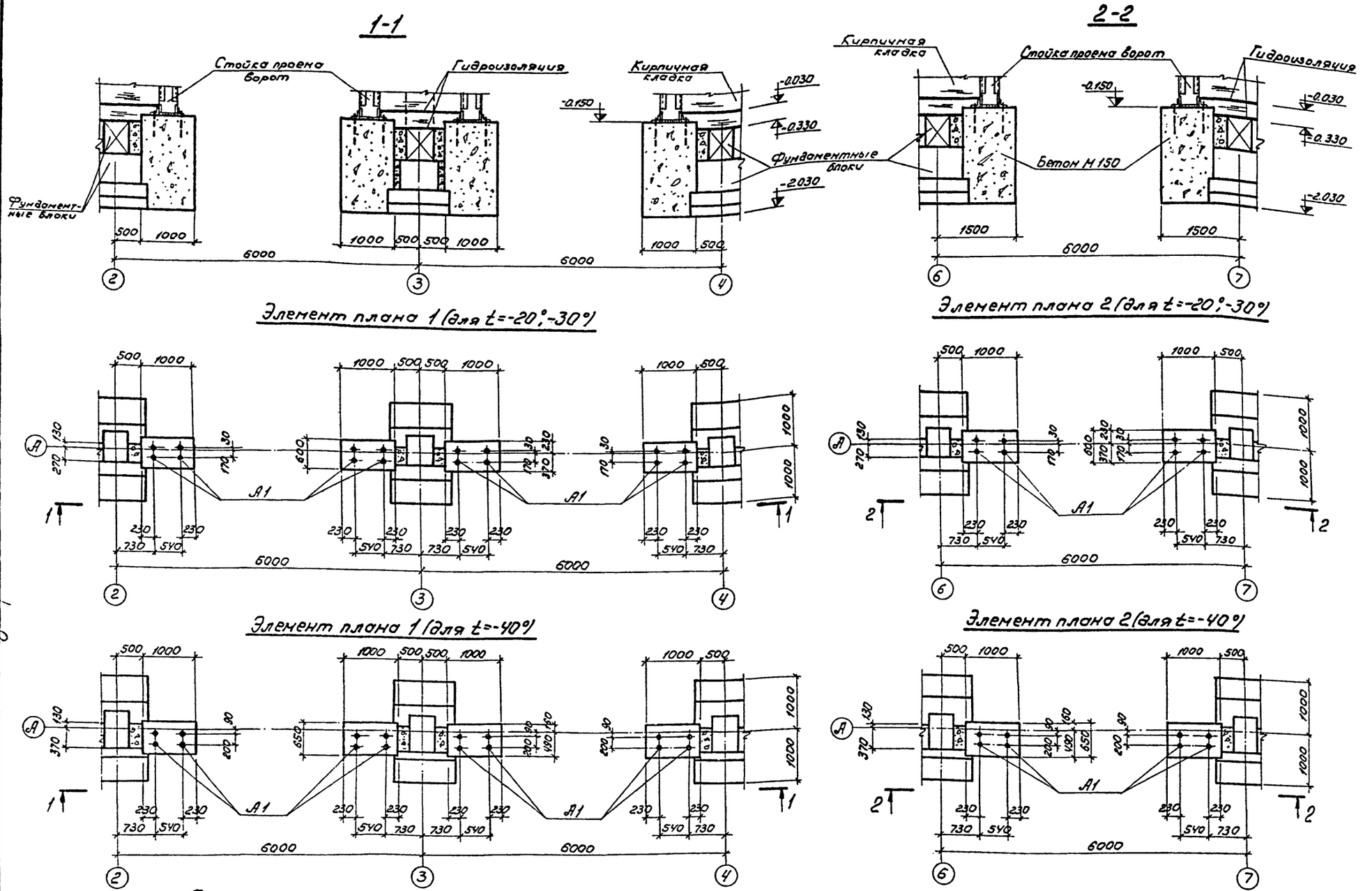

Примечание.

Элементы плана замаркированы на листе КС-3.

1973	ГАРАЖ ДЛЯ ОПЕРАТИВНО-СЛУЖЕБНЫХ АВТОМОБИЛЕЙ И МОТОЦИКЛОВ ОРГАНОВ ВНУТРЕННИХ ДЕЛ ВМЕСТИМОСТЬЮ 35 ЕДИНИЦ	ЭЛЕМЕНТЫ ПЛАНА 1 и 2.	ТИПОВОЙ ПРОЕКТ 503-208	АЛЬБОМ I	ЛИСТ КС-4

ГИПРОАВТОТРАНС РОСТОВСКИЙ ФИЛИАЛ

Гл. инж. проекта		Коваленко	Терехова
Нач. отдела		Куперман	Саво тин
Гл. специалист		Гриненко	Терехова
Гл. конструктор		Рубан	
Рук. группы		Наумов	

ОБЪЕКТ N

АРХИВНЫЙ N

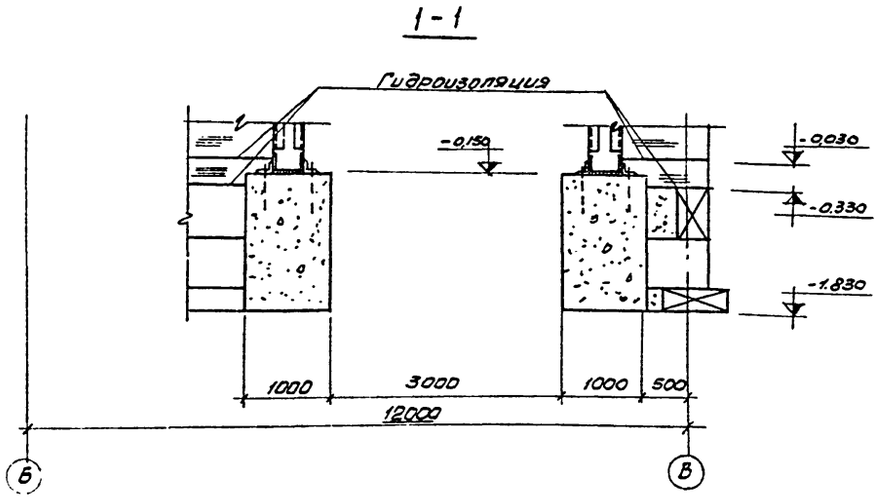

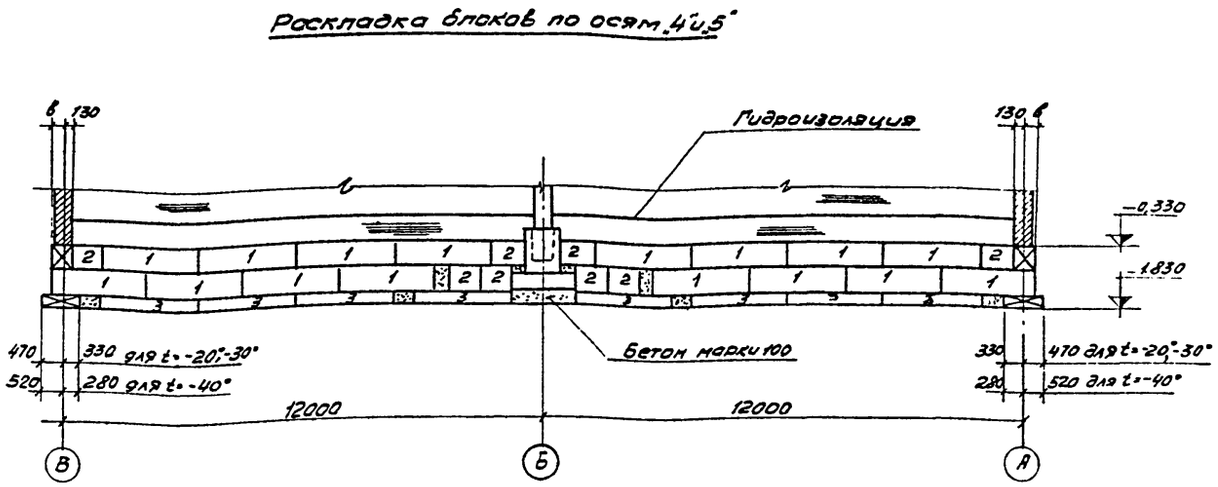

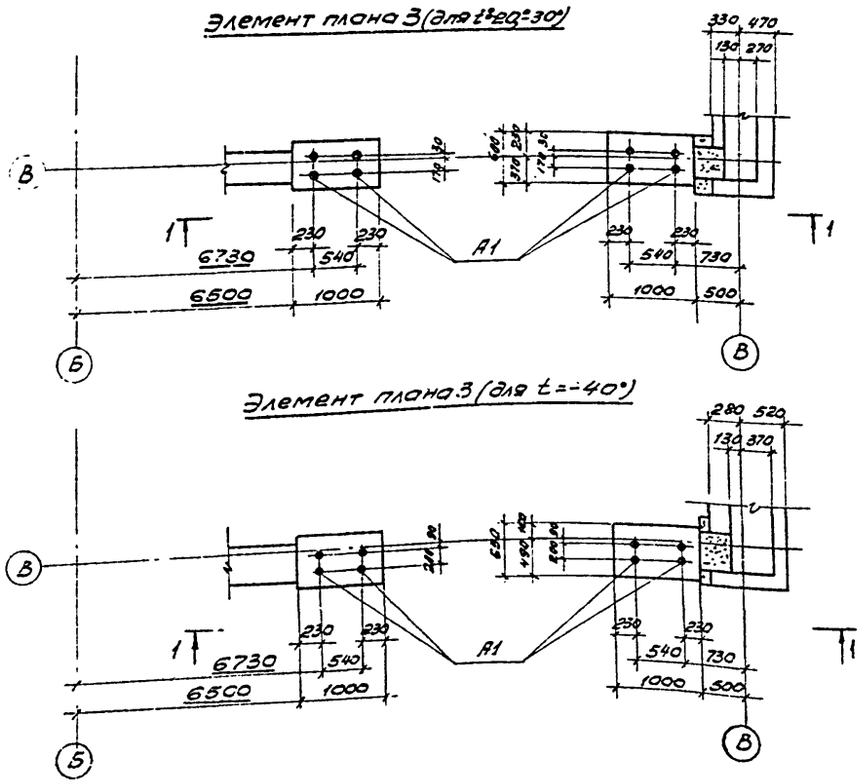

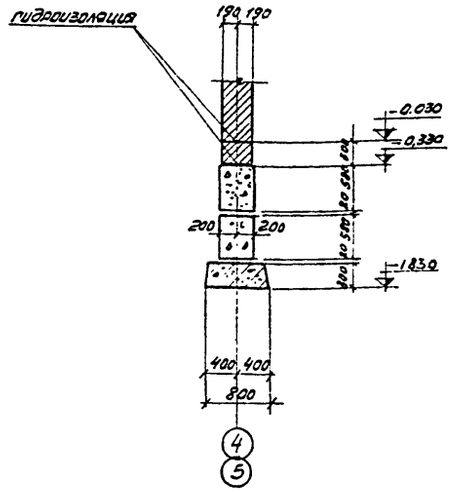

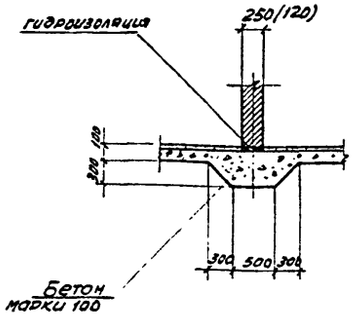

Примечания:

1. План фундаментов и общие примечания см. лист КС-3;
2. Таблица значений „В" длина на листе КС-3.

1973	ГАРАЖ ДЛЯ ОПЕРАТИВНО-СЛУЖЕБНЫХ АВТОМОБИЛЕЙ И МОТОЦИКЛОВ ОРГАНОВ ВНУТРЕННИХ ДЕЛ. ВМЕСТИМОСТЬЮ 35 ЕДИНИЦ	Раскладка блоков по осям „4" и „5". Элемент плана 3. Деталь установки кирпичной стены на бетонную подготовку.	ТИПОВОЙ ПРОЕКТ 503-208	АЛЬБОМ I	ЛИСТ КС-5

ГИПРОАВТОТРАНС РОСТОВСКИЙ ФИЛИАЛ

Гл. инж. проекта	Коваленко	Ст. инженер	Терехова
Нач. отдела	Куперман	Техник	Мирская
Гл. специалист	Гриненко	Проверил	Терехова
Гл. конструктор	Рубан		
Рук. группы	Наумов		

ОБЪЕКТ N

АРХИВНЫЙ N

Раскладка блоков по оси „А"

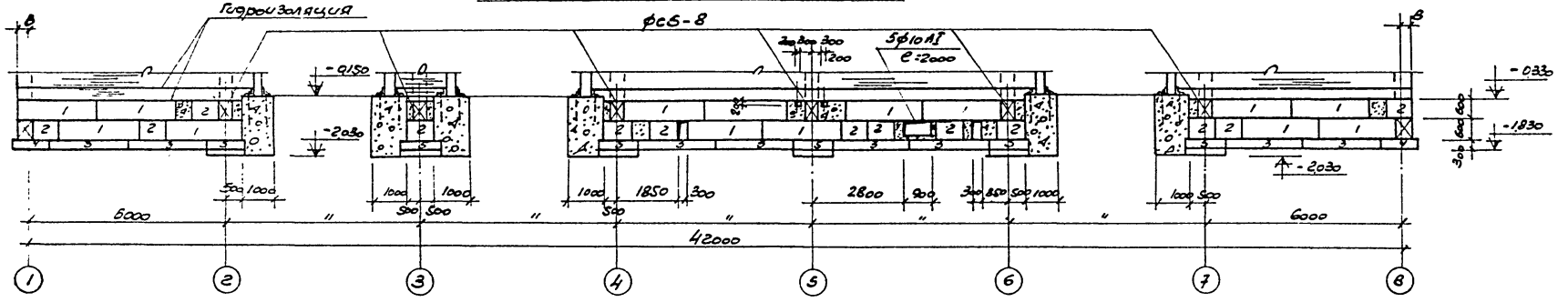

Раскладка блоков по оси „В"

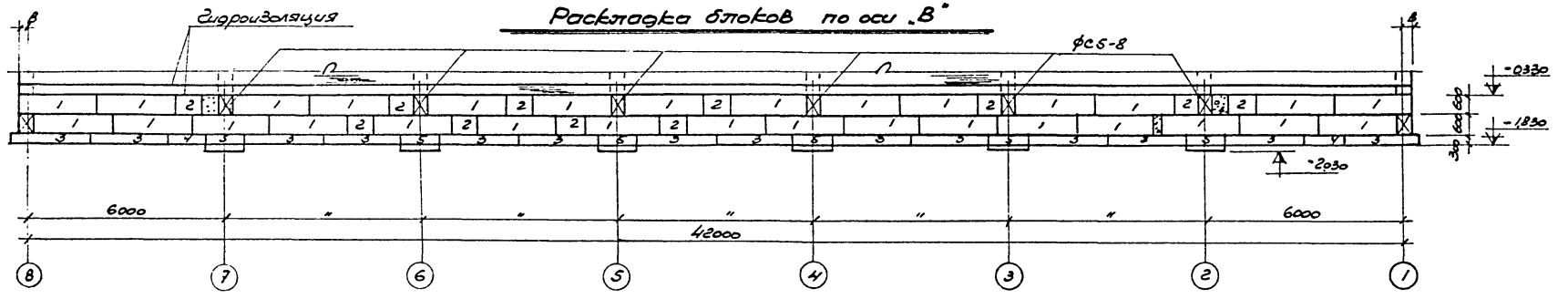

2-2

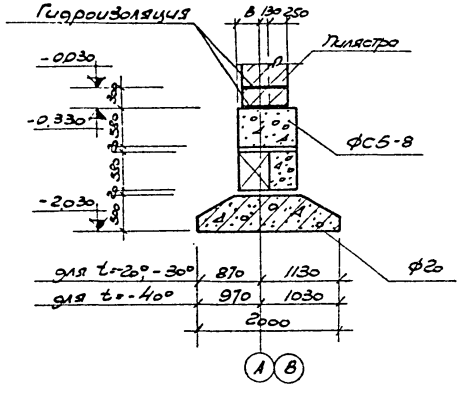

Раскладка блоков по оси „В"

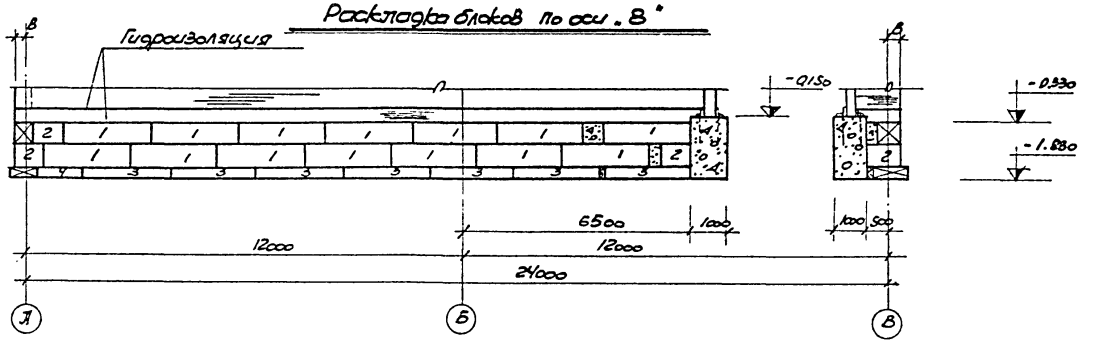

Примечания:

1. План фундаментов и общие примечания см. лист КС-3;
2. Таблица значений „В" дана на листе КС-3.

1973	ГАРАЖ ДЛЯ ОПЕРАТИВНО-СЛУЖЕБНЫХ АВТОМОБИЛЕЙ И МОТОЦИКЛОВ ОРГАНОВ ВНУТРЕННИХ ДЕЛ ВМЕСТИМОСТЬЮ 35 ЕДИНИЦ	Раскладка блоков по осям „А"; „В"; „В." сечение 2-2.	ТИПОВОЙ ПРОЕКТ 503-208	АЛЬБОМ I	ЛИСТ КС-6

ГИПРОАВТОТРАНС РОСТОВСКИЙ ФИЛИАЛ

Гл. инж. проекта — Нач. отдела — Гл. специалист — Гл. конструктор — Рук. группы

Коваленко — Куперман — Гриненко — Рубан — Наумов

Ст. инженер — Исполнитель — Проверил

Терехова — Мирская — Терехова

ОБЪЕКТ N — АРХИВНЫЙ N

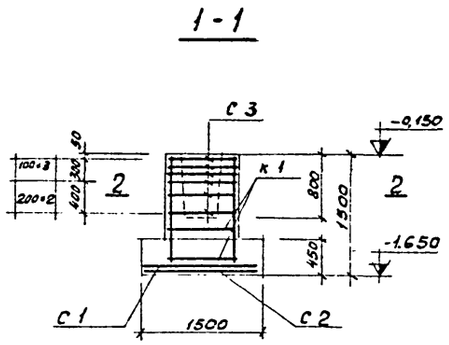

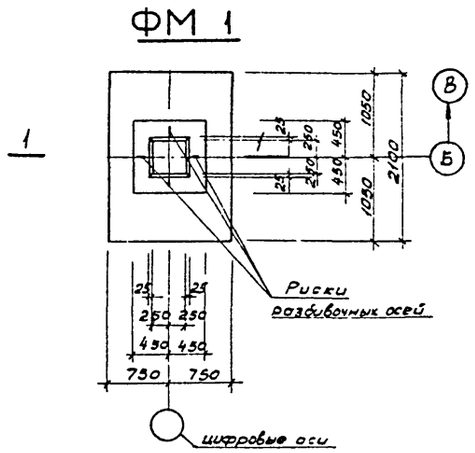

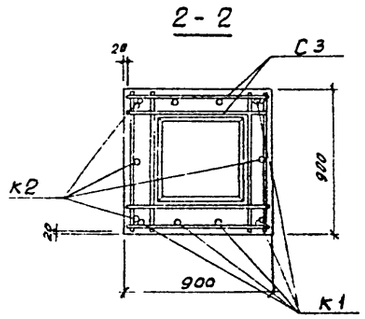

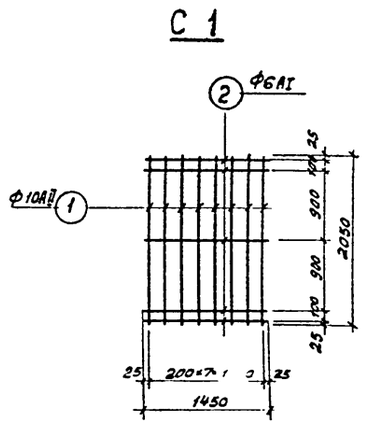

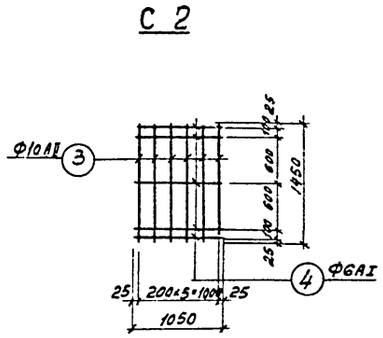

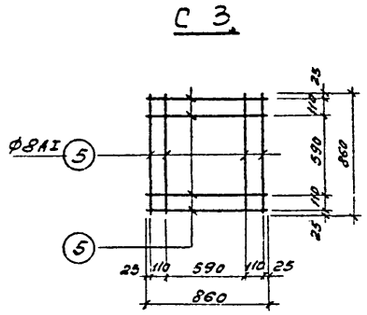

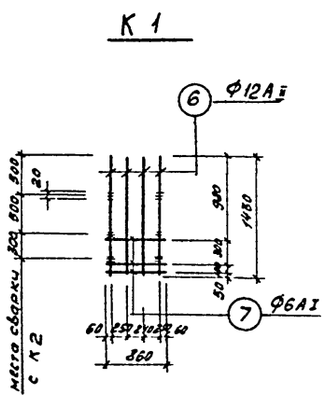

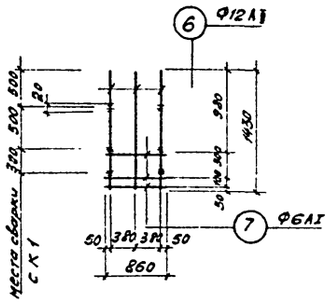

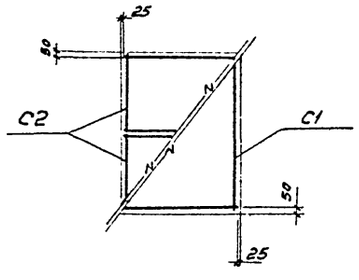

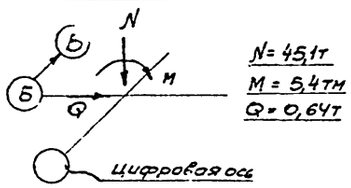

N= 45,1т
M = 5,4тм
Q = 0,64т

Спецификация и выборка стали на одно арматурное изделие

Марка изделия	№ поз.	Эскиз	Ф мм.	Длина мм.	Кол шт.	Общая длина м.	Выборка стали: Ф или сечение мм.	Выборка стали: Общая длина м	Выборка стали: Вес, кг
С1	1	2050	10АII	2050	8	16,4	10АII	16,4	10,1
	2	1450	6АI	1450	5	7.2	6АI	7,2	1,6
							Итого:		11,7
С2	3	1450	10АII	1450	6	8.7	10АII	8,7	5,4
	4	1050	6АI	1050	5	5.2	6АI	5,2	1,2
							Итого:		6,6
С3	5	860	8АI	860	8	6,9	8АI	6,9	2,7
							Итого:		2,7
К1	6	1430	12АII	1430	4	5,7	12АII	5,7	5,1
	7	860	6АI	860	3	2,6	6АI	2,6	0,6
							Итого:		5,7
К2	6	см. выше	12АII	1430	3	4.3	12АII	4,3	3,8
	7	см. выше	6АI	860	3	2,6	6АI	2,6	0,6
							Итого:		4,4

Расход бетона и стали на один элемент

Марка элемента	Бетон, м³: Марка 200	Бетон, м³: Марка	Бетон, м³: Марка	Бетон, м³: Итого	Сталь, кг: Класс А-I	Сталь, кг: Класс А-II	Сталь, кг:	Сталь, кг: Итого
ФМ 1	2.05			2.05	22,6	38,7		61,3

Примечания:

1. План фундаментов см. лист КС-3;
2. На схемах нагрузок указаны расчетные нагрузки на уровне верха фундаментов;
3. Сварные сетки и каркасы должны быть изготовлены в соответствии с ГОСТ 10922-64;
4. Перед установкой в опалубку плоские каркасы К1 и К2 собрать в пространственный каркас (места сварки указаны на каркасах).

Спецификация марок арматурных изделий на один элемент

Марка элемента	Марка изделия	Кол-во шт.	№ листа
ФМ1	С1	1	КС-7
	С2	2	
	С3	6	
	К1	2	
	К2	2	

1973	ГАРАЖ ДЛЯ ОПЕРАТИВНО-СЛУЖЕБНЫХ АВТОМОБИЛЕЙ И МОТОЦИКЛОВ ОРГАНОВ ВНУТРЕННИХ ДЕЛ ВМЕСТИМОСТЬЮ 35 ЕДИНИЦ	ФУНДАМЕНТ ФМ1, ОПАЛУБКА, АРМИРОВАНИЕ, СПЕЦИФИКАЦИИ.	ТИПОВОЙ ПРОЕКТ 503-208	АЛЬБОМ I	ЛИСТ КС-7

ГИПРОАВТОТРАНС РОСТОВСКИЙ ФИЛИАЛ

ОБЪЕКТ N | АРХИВНЫЙ N

Гл. инженер пр-та Коваленко
Нач. отдела Куперман
Гл. специалист Гриненко
Гл. конструктор Рубан
Рук. группы Наумов
Ст. инженер Терехова
Инженер Борисова
Проверил Терехова

План подземного хозяйства

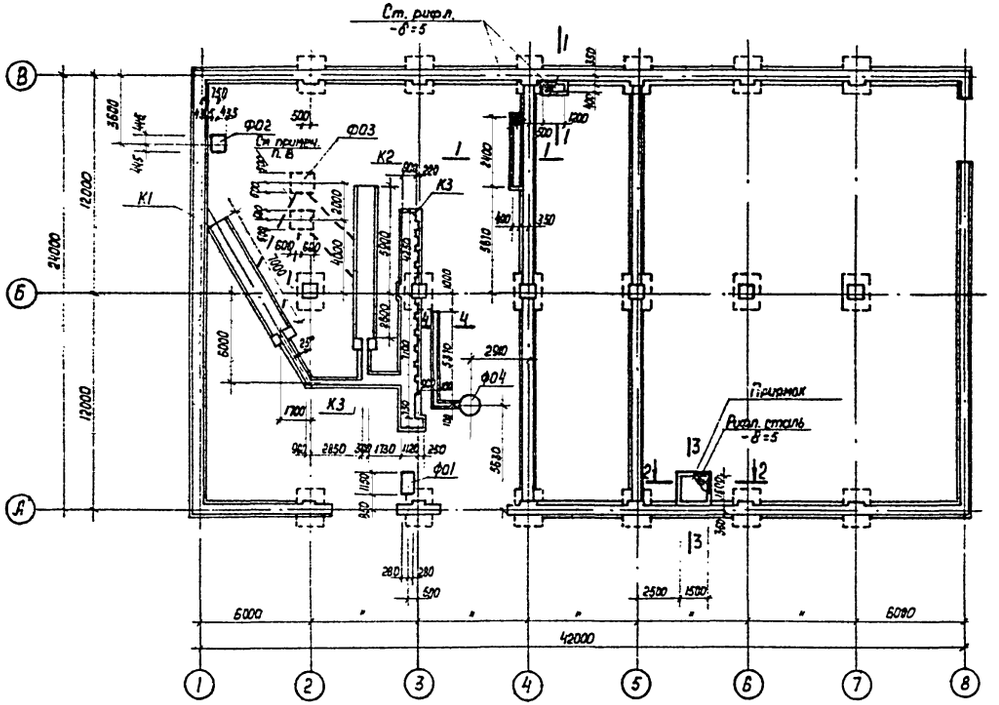

3-3

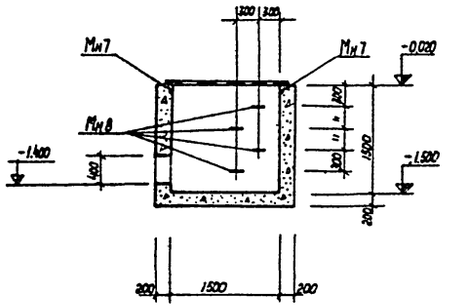

Спецификация монолитных железобетонных и бетонных элементов помещенных на данном листе				
Наименование элемента	Марка элемента	Кол. шт.	Лист проекта	Примечания
Канавы	К1	1	КС-9	
	К2	1		
Каналы	К3	1	КС-12	
Приямок	Приямок	1	КС-8	
Фундаменты под оборудование	Ф01	1	КС-11	
	Ф02	1		
	Ф03	2		
	Ф04	1		

1-1

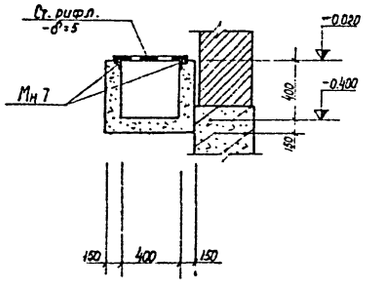

2-2

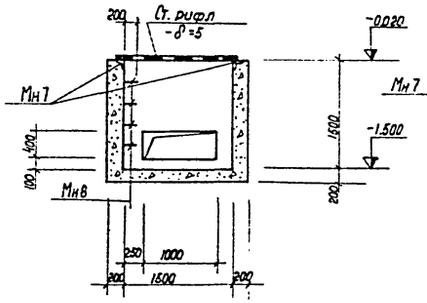

4-4

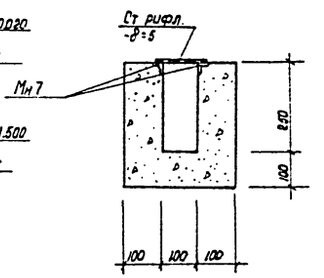

Примечания:

1. Отметка 0. соответствует отметке ч.п. первого этажа здания гаража;
2. Насыпной грунт, служащий основанием под фундаменты и каналы, уплотнить послойным трамбованием при оптимальной влажности до объемного веса скелета грунта $\gamma_{ск} = 1.65\ т/м^3$;
3. Указания о принятых в проекте грунтовых условиях и защите каналов и фундаментов от коррозии см. пояснительную записку;
4. Перед бетонированием фундаментов под оборудование размеры между фундаментными болтами сверить с полученным оборудованием;
5. Стены и днище каналов выполнять из бетона марки 100;
6. Расход рифленой стали -δ=5 см. техническую спецификацию стали на листе КС-2;
7. Расход материалов на приямок см. лист КС-10. Закладная деталь Мн7-6 м.п.;
8. Трубы ф 40мм к канавам К1 и К2 заложить по технологическим чертежам.

1973	ГАРАЖ ДЛЯ ОПЕРАТИВНО-СЛУЖЕБНЫХ АВТОМОБИЛЕЙ И МОТОЦИКЛОВ ОРГАНОВ ВНУТРЕННИХ ДЕЛ ВМЕСТИМОСТЬЮ 35 ЕДИНИЦ	План подземного хозяйства.	ТИПОВОЙ ПРОЕКТ 503-208	АЛЬБОМ I	ЛИСТ КС-8

ОБЪЕКТ N
АРХИВНЫЙ N

Терехова
Ляшенко
Терехова

Ст. инженер
Инженер
Проверил

Коваленко
Куперман
Гриненко
Рубан
Наумов

Гл. инж. проекта
Нач. отдела
Гл. специалист
Гл. конструктор
Рук. группы

ГИПРОАВТОТРАНС
РОСТОВСКИЙ ФИЛИАЛ

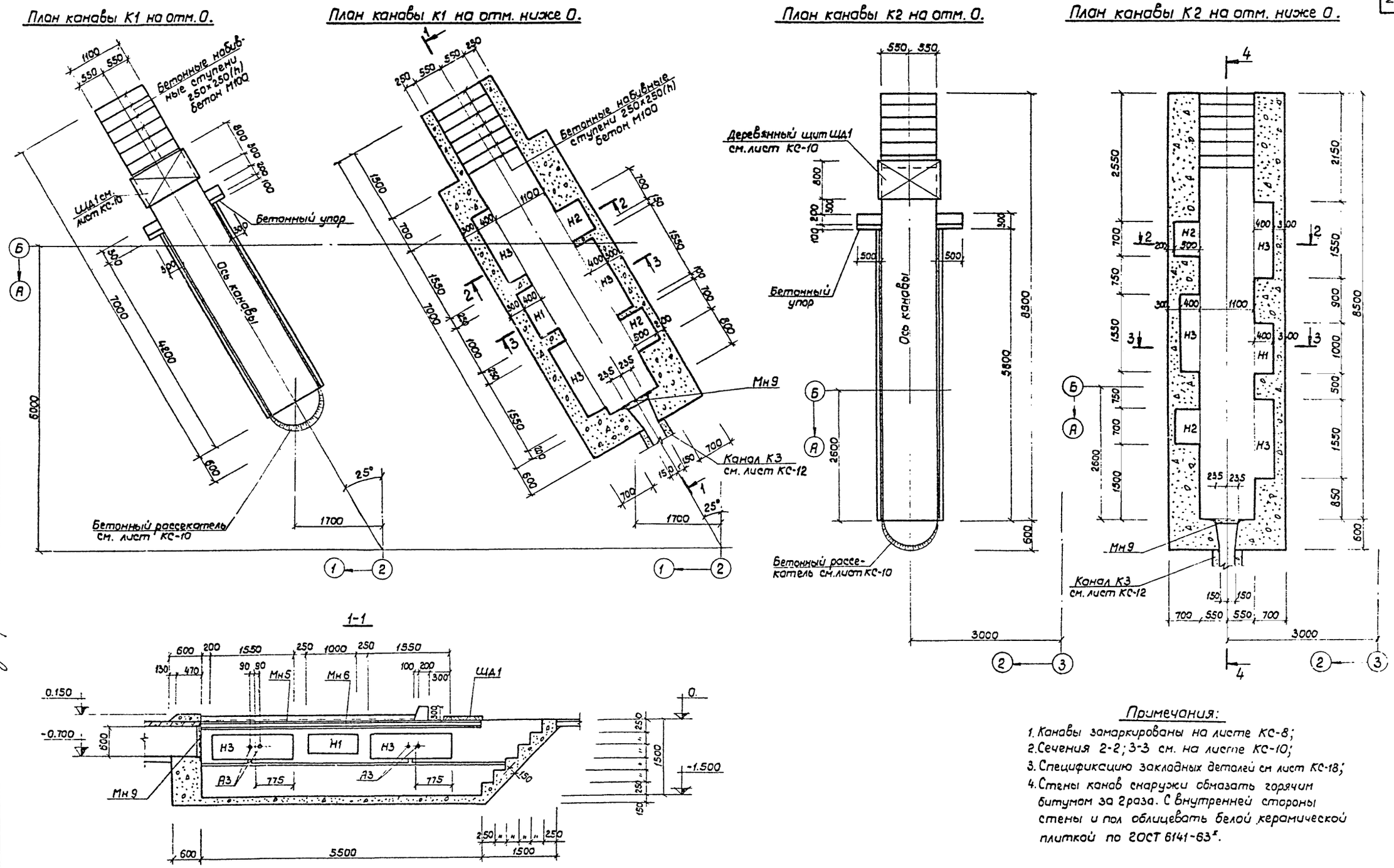
План канавы К1 на отм. 0.
План канавы К1 на отм. ниже 0.
План канавы К2 на отм. 0.
План канавы К2 на отм. ниже 0.

Примечания:

1. Канавы замаркированы на листе КС-8;
2. Сечения 2-2; 3-3 см. на листе КС-10;
3. Спецификацию закладных деталей см лист КС-18;
4. Стены канав снаружи обмазать горячим битумом за 2 раза. С внутренней стороны стены и пол облицевать белой керамической плиткой по ГОСТ 6141-63*.

1973	ГАРАЖ ДЛЯ ОПЕРАТИВНО-СЛУЖЕБНЫХ АВТОМОБИЛЕЙ И МОТОЦИКЛОВ ОРГАНОВ ВНУТРЕННИХ ДЕЛ ВМЕСТИМОСТЬЮ 35 ЕДИНИЦ	Планы канав К1 и К2 на отм. 0 и ниже 0. Сечение 1-1.	ТИПОВОЙ ПРОЕКТ 503-208	АЛЬБОМ I	ЛИСТ КС-9

ГИПРОАВТОТРАНС РОСТОВСКИЙ ФИЛИАЛ

ОБЪЕКТ N		Терехова	
АРХИВНЫЙ N		Ляшенко	
		Терехова	
		Лавченко	
Ст. инженер		Инженер	
		Проверил	
		Копировала	
Коваленко		Куперман	
		Гриненко	
		Рубан	
		Наумов	
Гл. инж. проекта		Нач. отдела	
Гл. специалист		Гл. конструктор	
Рук. группы			

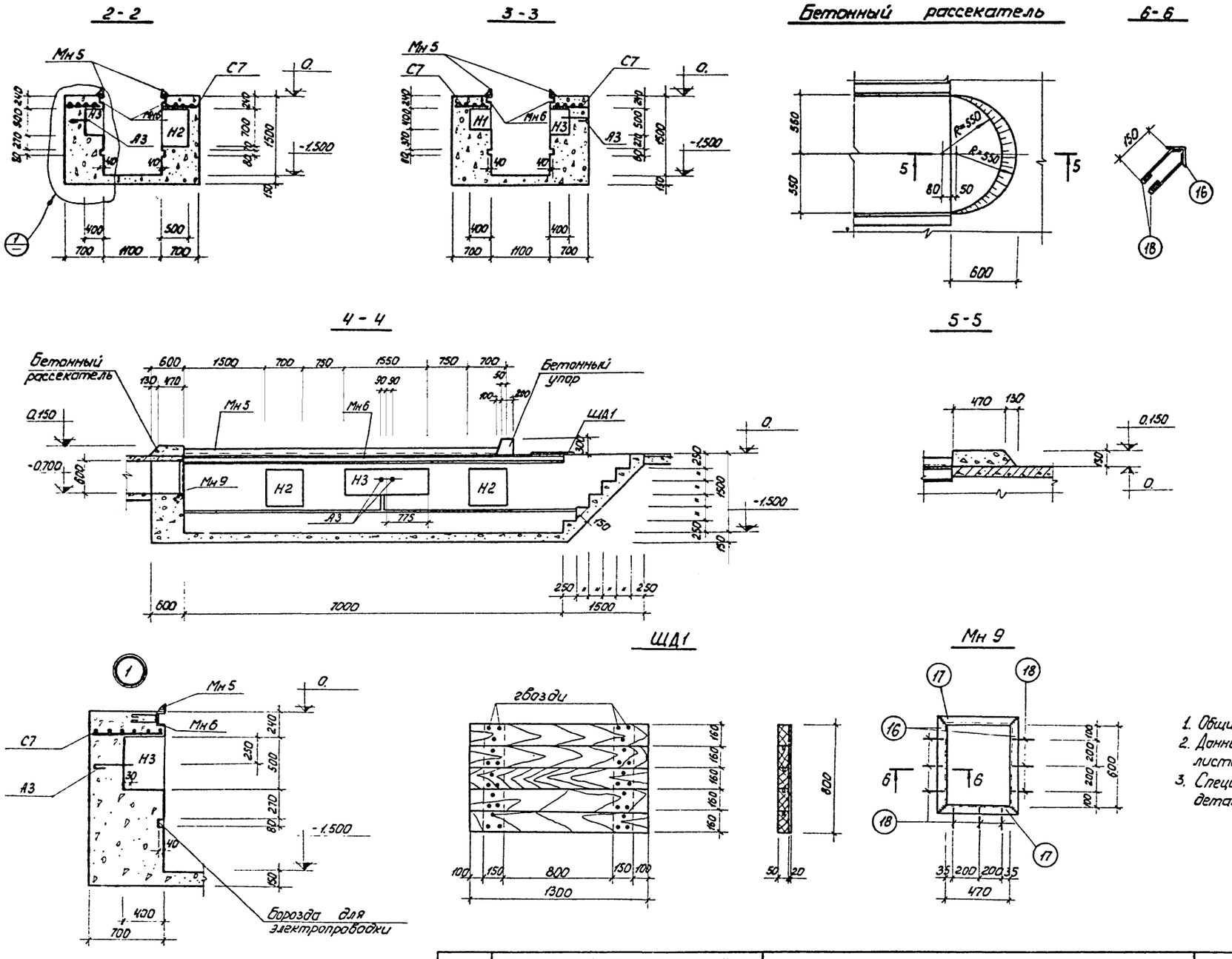

Спецификация марок закладных деталей на один элемент			
Марка эл-та	Марка закладн. детали	Кол-во штук	№ листа
К1	С7	8.8 п.м	КС-18
	Мн5	8.4 п.м.	
	Мн6	11.0 п.м.	
	А3	6	
	Мн9	1	КС-10
К2	С7	11.9 п.м.	КС-18
	Мн5	11.6 п.м.	
	Мн6	14.0 п.м.	
	А3	6	
	Мн9	1	КС-10
Приямок	Мн7	6.0 п.м.	КС-18

Показатели на один элемент			
Марка эл-та	Марка бетона	Объем бетона $м^3$	Расход стали, кг
К1	100	16.1	464.5
К2	100	21.0	613.2
К3	100	7.7	95.9
Приямок	100	1.6	54.0

Примечания:

1. Общие примечания см. лист КС-8;
2. Данный лист см. совместно с листами КС-9, КС-12;
3. Спецификацию стали на закладную деталь Мн9 см. на листе КС-18.

1973	ГАРАЖ ДЛЯ ОПЕРАТИВНО-СЛУЖЕБНЫХ АВТОМОБИЛЕЙ И МОТОЦИКЛОВ ОРГАНОВ ВНУТРЕННИХ ДЕЛ ВМЕСТИМОСТЬЮ 35 ЕДИНИЦ	Сечения 2-2÷4-4. Бетонный рассекатель. Щит ШД 1.	ТИПОВОЙ ПРОЕКТ 503-208	АЛЬБОМ I	ЛИСТ КС-10

ОБЪЕКТ №
АРХИВНЫЙ №

Терехова, Ляшенко, Терехова, Рогозинская
Ст. инженер, Инженер, Проверил, Копировал
Коваленко, Куперман, Гриненко, Рубан, Наумов
Гл. инж. проекта, Нач. отдела, Гл. специалист, Гл. конструктор, Рук. группы

ГИПРОАВТОТРАНС
РОСТОВСКИЙ ФИЛИАЛ

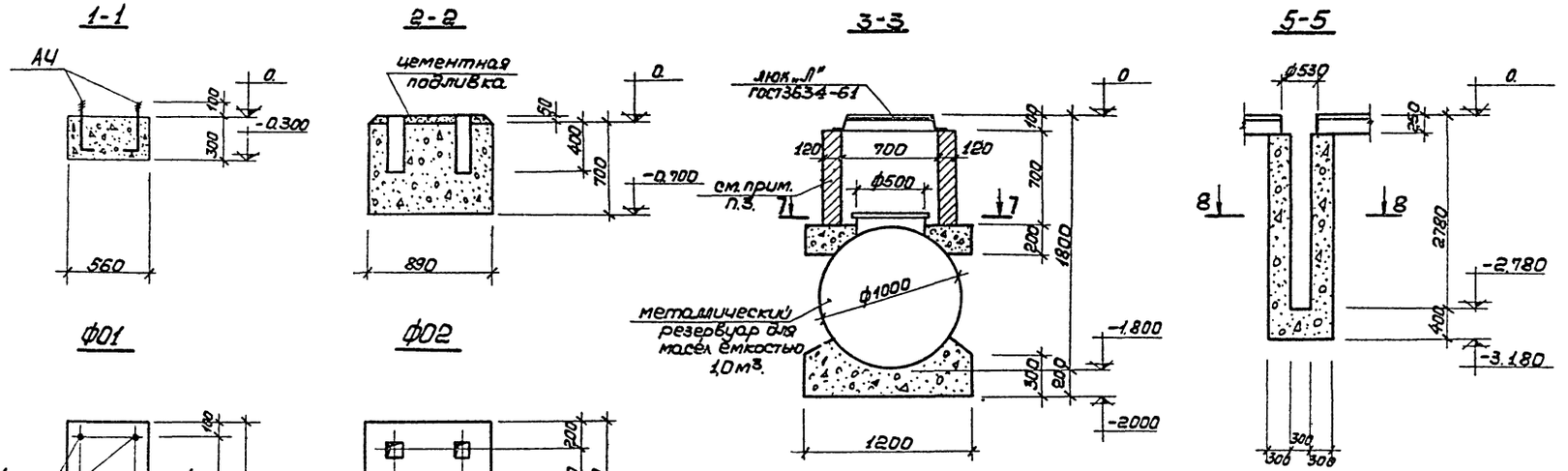

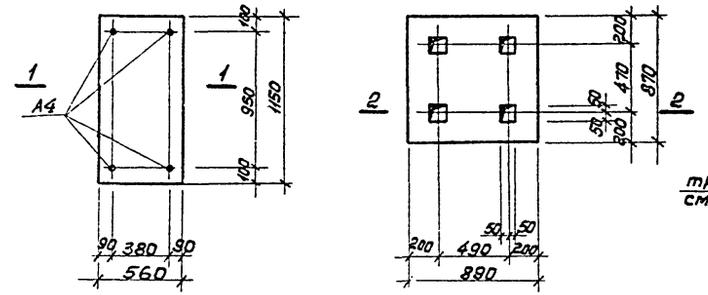

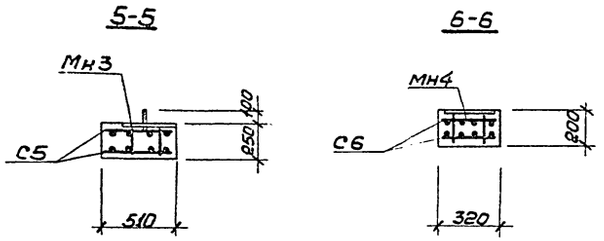

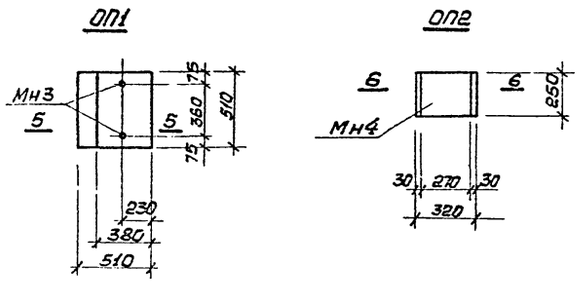

Спецификация марок закладных деталей на один элемент

марка эл-та	марка заклад. детали	кол-во штук	№ листа
ф01	А4	4	КС-18
ф03	люк „Л"	1	ГОСТ 3634-61
ОП1	Мн3	1	КС-18
	С5	2	
ОП2	Мн4	1	
	С6	2	

Показатели на один элемент

марка эл-та	марка бетона	объем бетона м³	расход стали кг
ф01	100	0,193	2,5
ф02	100	0,54	—
ф03	100	0,6	—
ф04	100	1,68	—
ОП1	200	0,065	16,4
ОП2	200	0,016	5,6

Примечания:

1. Маркировку фундаментов см. лист КС-8;
2. Расположение труб ф=40мм уточняется при привязке типового проекта по технологическим чертежам;
3. Стены колодца выполнять из кирпича марки 75 на растворе марки 25;
4. Перед бетонированием фундаментов размеры между фундаментными болтами сверить с полученным оборудованием.

1973	ГАРАЖ ДЛЯ ОПЕРАТИВНО-СЛУЖЕБНЫХ АВТОМОБИЛЕЙ И МОТОЦИКЛОВ ОРГАНОВ ВНУТРЕННИХ ДЕЛ ВМЕСТИМОСТЬЮ 35 ЕДИНИЦ.	Фундаменты под оборудование ф01÷ф04. Опорные подушки ОП1; ОП2.	ТИПОВОЙ ПРОЕКТ 503-208	АЛЬБОМ I	ЛИСТ КС-11

ГИПРОАВТОТРАНС, РОСТОВСКИЙ ФИЛИАЛ

Гл. инж. пр. Терехова
Нач. отдела Лященко
Гл. специалист Терехова
Гл. конструктор Сонина
Рук. группы
Инж. Тимур
ст. инженер Тимур
инженер Тимур
проверил Тимур
копировал Тимур
Составил Павленко
Куперман
Гвинейка
Рубан
Нагумов
ОБЪЕКТ N
АРХИВНЫЙ N

План канала К3 на отм. 0.

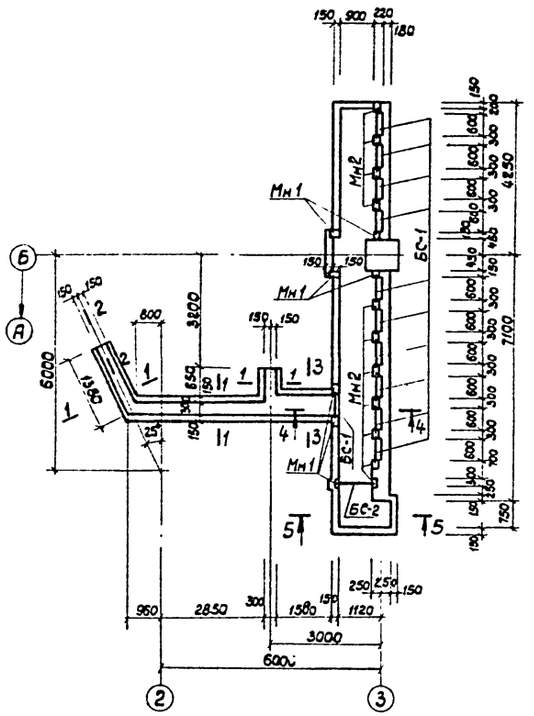

План плит перекрытия канала К3.

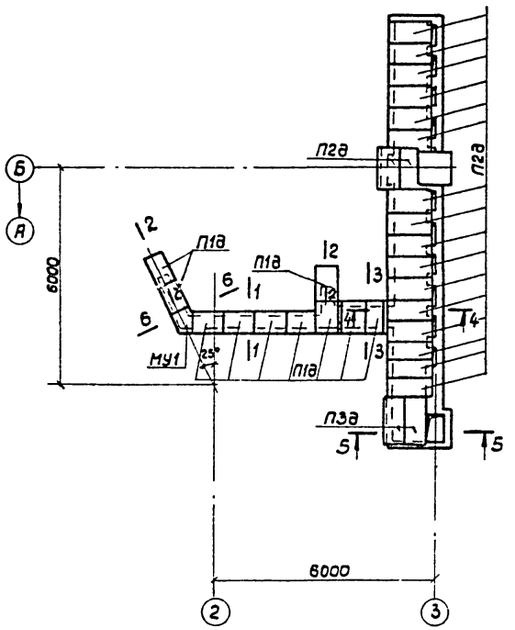

1-1

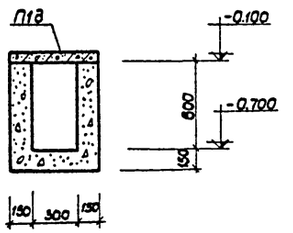

2-2

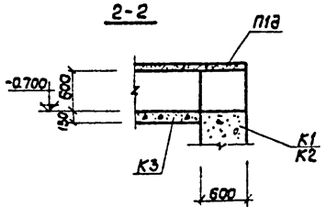

3-3

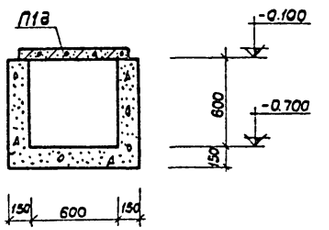

4-4

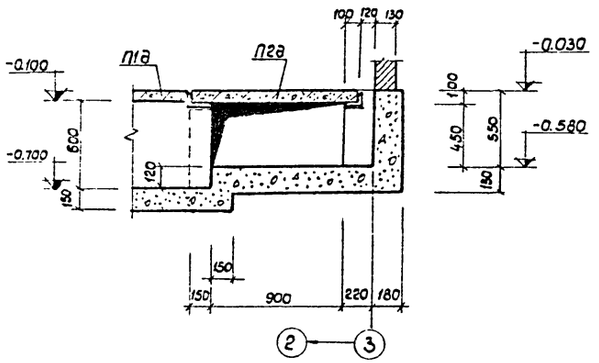

5-5

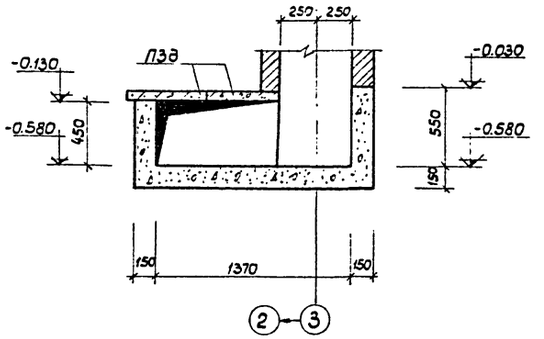

6-6

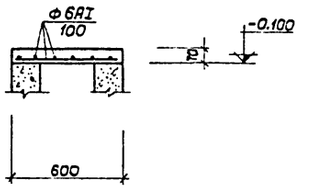

Спецификация сборных железобетонных и бетонных элементов на монтажную схему

Наим. эл-та	Марка эл-та	Кол. шт.	Вес эл-та, т	Стандарт или лист проекта	Примечан.
Плиты перекрыт.	П1д	10	0.1	ИС-01-04 в.2	
	П2д	18	0.18		
	П3д	2	0.23		
Балки	БС-1	11	0.014		
	БС-2	1	0.018		

Спецификация марок закладных деталей на один элемент

Марка эл-та	Марка закл. детали	Кол-во штук	№ листа
К3	Мн1	7	КС-18
	Мн2	11	

Примечания:

1. Общие примечания см. лист КС-8;
2. Канал замаркирован на листе КС-8;
3. Расход бетона на канал К3 см. на листе КС-10;
4. Расход бетона на монолитный участок МУ1: бетон марки 100-0,01м³ сталь ф6АI-8кг.

1973	ГАРАЖ ДЛЯ ОПЕРАТИВНО-СЛУЖЕБНЫХ АВТОМОБИЛЕЙ И МОТОЦИКЛОВ ОРГАНОВ ВНУТРЕННИХ ДЕЛ ВМЕСТИМОСТЬЮ 35 ЕДИНИЦ	План канала К3 на отм. 0. План плит перекрытия канала К3.	ТИПОВОЙ ПРОЕКТ 503-208	АЛЬБОМ I	ЛИСТ КС-12

ОБЪЕКТ N
АРХИВНЫЙ N

Терехова, Ляшенко, Терехова, Лодченко
Ст. инженер, Инженер, Проверил, Копировала
Коваленко, Куперман, Грименко, Рубан, Наумов
Гл. инж. проекта, Нач. отдела, Гл. специалист, Гл. конструктор, Рук. группы

ГИПРОАВТОТРАНС
РОСТОВСКИЙ ФИЛИАЛ

ОБЪЕКТ N

АРХИВНЫЙ N

Терехова
Кривец
Терехова

Ст. инженер
Ст. техник
Проверил

Коваленко
Куперман
Гриненко
Рубан
Наумов

Гл. инженер пр-та
Нач. отдела
Гл. специалист
Гл. конструктор
Рук. группы

ГИПРОАВТОТРАНС
РОСТОВСКИЙ ФИЛИАЛ

Монтажная схема колонн, балок, опорных подушек и рам проемов ворот.

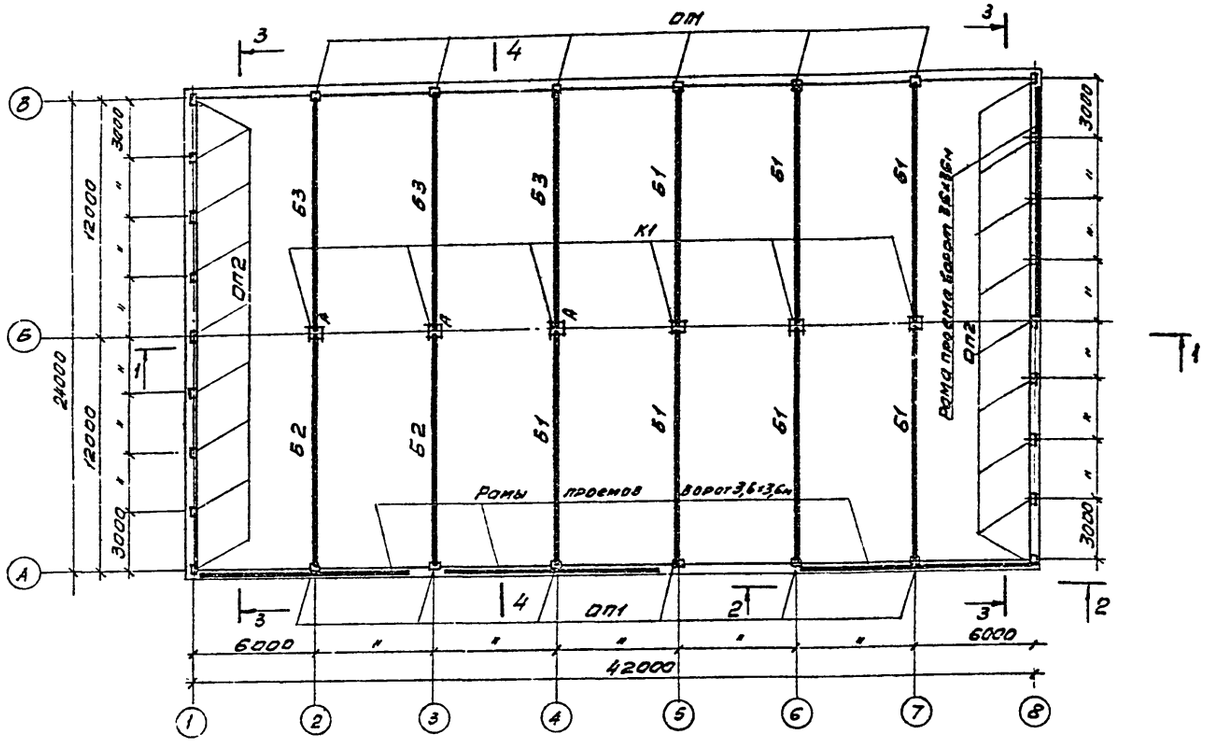

Спецификация марок монтажных деталей на монтажную схему

N монтажн. детали	Кол-во штук	N листа
1	10	1.435-3, в.1 л. 4
8	10	"

Спецификация сборных железобетонных и бетонных элементов на монтажную схему

Наимен. элемента	Условная марка по проекту	Марка эл-та по стандарту. Снеговые нагрузки кг/м² 70; 100	150	Кол. шт.	Вес эл-та т	Стандарт
Балки	Б1	1БП12-2АIV-а	1БП12-3АIV-а	7	4,5	1.462-1 в.1 лист КС-17
	Б2	1БП12-2АIV-б	1БП12-3АIV-б	2	4,5	-"-
	Б3	1БП12-2АIV-в	1БП12-3АIV-в	3	4,5	-"-
Опорные подушки	—	ОП1	ОП1	12	0,16	лист КС-11
	—	ОП2	ОП2	18	0,04	-"-

Спецификация марок соединительных элементов на монтажную деталь

N монтажн. детали	Марка соедин. элемен.	Кол-во штук	N листа
1	МС-1	1	1.435-3 в.6 л.7
8	МС-2	2	1.435-3 в.6 л.7

Спецификация сборных железобетонных и бетонных элементов на монтажную схему

Наимен. эл-та	Условная марка по проекту	Марка эл-та по стандарту. Ветровой район I	II	III	Кол. шт.	Вес эл-та т	Стандарт
Колонна	К1	КП II-8	КП II-8	КП II-8	6	23	КЭ-01-49 вып. II
Рама ворот	—	РВА-1	РВА-1	РВА-1	5	7,0	1.435-3 вып. 6
	—	СВА-1	СВА-1	СВА-1	10	1,5	-"-

1-1

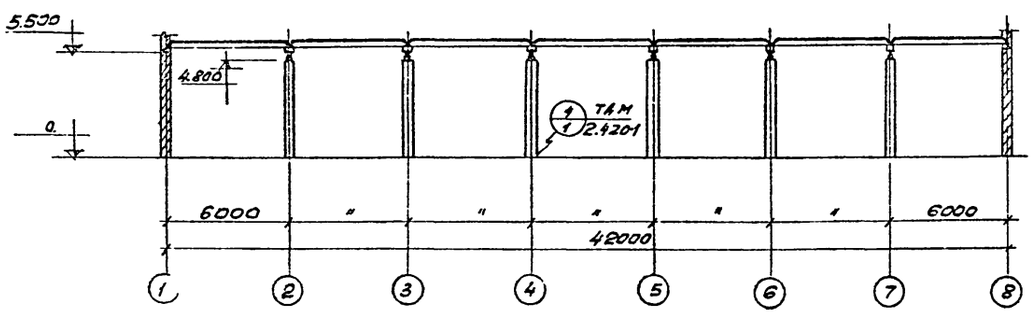

2-2

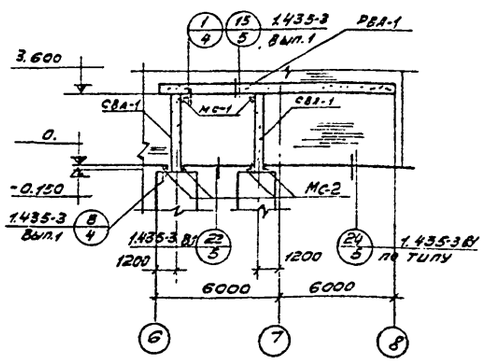

Примечания:

1. Данный лист рассматривать совместно с листами КС-14, КС-15;
2. Общие указания по монтажу см. пояснительную записку;
3. При заделке колонн в фундаменты применять бетон марки не ниже 200 на мелком гравии.

1973	ГАРАЖ ДЛЯ ОПЕРАТИВНО-СЛУЖЕБНЫХ АВТОМОБИЛЕЙ И МОТОЦИКЛОВ ОРГАНОВ ВНУТРЕННИХ ДЕЛ ВМЕСТИМОСТЬЮ 35 ЕДИНИЦ	МОНТАЖНАЯ СХЕМА КОЛОНН, БАЛОК, ОПОРНЫХ ПОДУШЕК И РАМ ПРОЕМОВ ВОРОТ. СЕЧЕНИЯ, СПЕЦИФИКАЦИИ.	ТИПОВОЙ ПРОЕКТ 503-208	АЛЬБОМ I	ЛИСТ КС-13

Монтажная схема плит покрытия.

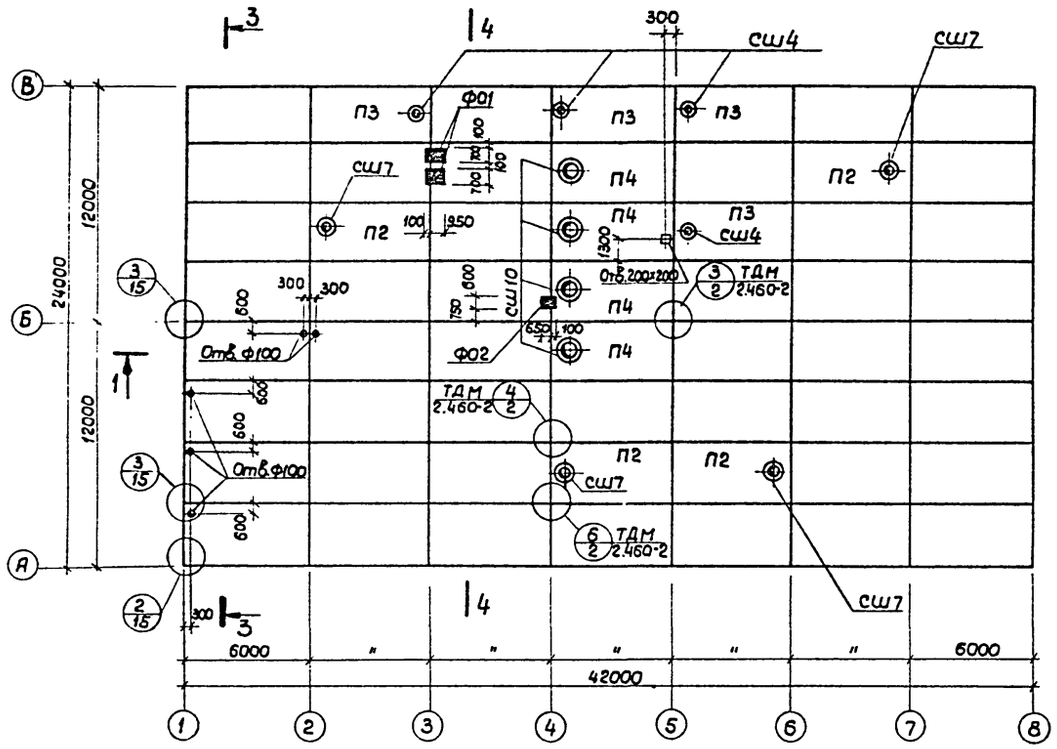

Монтажная схема плит перекрытия на отм. 3.270.

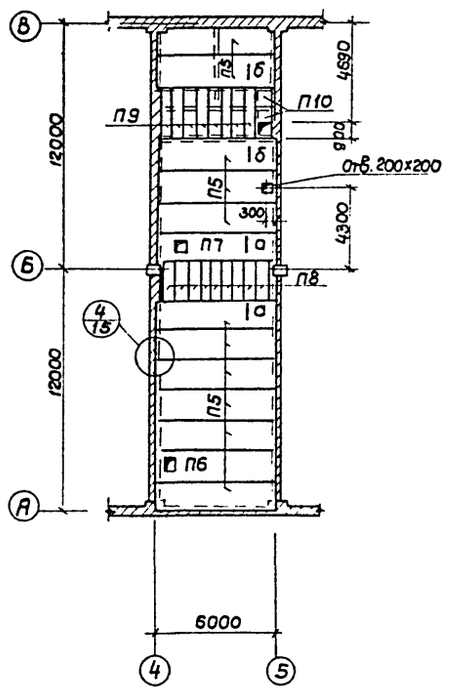

Спецификация сборных железобетонных и бетонных элементов на монтажную схему.

Наимен. эл-та	Условн. марка по проекту	Марка элемента по стандарту. Снеговые нагрузки кг/м² 70, 100	150	Кол. шт.	Вес эл-та т	Стандарт
Плиты	П1	ПВрII 3×6-2	ПВрII 3×6-3	44	2,65	1.465-7 вып. 1 часть 1
	П2	ПВрII-7 3×6-2	ПВрII-7 3×6-3	4	3,20	
	П3	ПВрII-4 3×6-2	ПВрII-4 3×6-3	4	3,30	
	П4	ПВрII-10 3×6-2	ПВрII-10 3×6-3	4	3,60	
	П5	ПВрII 1,5×6-3	ПВрII 1,5×6-3	1	1,50	1.465-7 вып. 3 часть 1
	П6	ПВрII 1,5×6-3-а	ПВрII 1,5×6-3-а	1	1,95	1.465-7 вып. 3 часть 1 и лист КС-16
	П7	ПВрII 1,5×6-3-б	ПВрII 1,5×6-3-б	1	1,95	
	П8	П4д	П4д	9	0,33	ИС-01-04 в. 2
	П9	П5д	П5д	8	0,58	
	П10	П2д	П2д	2	0,18	
Стаканы	—	СШ7	СШ7	4	0,143	1.465-7 вып. 5
	—	СШ10	СШ10	4	0,200	
	—	СШ4	СШ4	4	0,088	

Спецификация марок монтажных узлов на монтажную схему

N монтаж. детали	Кол-во штук	N листа
4	10	КС-15

Спецификация марок соединительных элементов на узел

N монтаж. детали	Марка соедин. элемент.	Кол-во штук	N листа
4	А2	1	КС-18

3-3

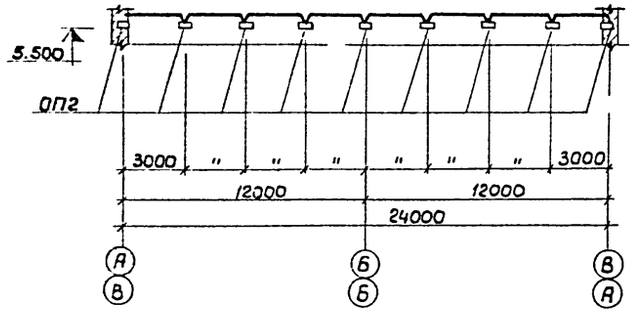

4-4

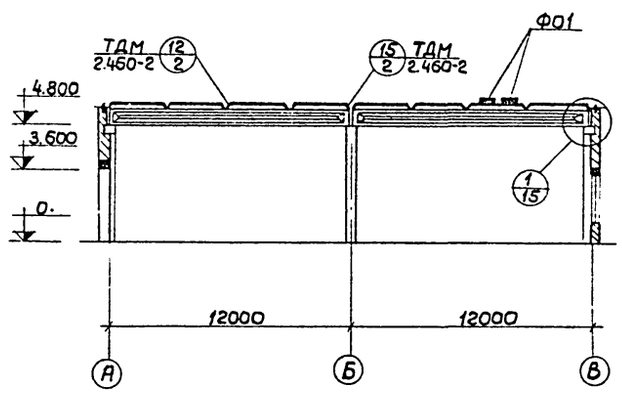

Примечания:

1. Все незамаркированные плиты П1;
2. Плиты привариваются к закладным элементам верхнего пояса балок и опорных подушек, каждая не менее чем в 3х углах. После установки и приварки плит продольные и поперечные швы между ними заполняются бетоном марки 200 на мелком заполнителе;
3. Общие примечания см. пояснительную записку,
4. Отверстия в сборных плитах 300мм и менее устраиваются после установки и закрепления плит в следующем порядке: перед пробивкой отверстий в плитах по периметру отверстий просверлить дыры Ф20÷30мм с шагом 50мм, тщательно околоть бетон, арматуру оголить и обрезать;
5. Сечения а-а, б-б см. на листе КС-16.
6. Фундаменты Ф01 и Ф02 см. лист КС-15.

1973	ГАРАЖ ДЛЯ ОПЕРАТИВНО-СЛУЖЕБНЫХ АВТОМОБИЛЕЙ И МОТОЦИКЛОВ ОРГАНОВ ВНУТРЕННИХ ДЕЛ ВМЕСТИМОСТЬЮ 35 ЕДИНИЦ	Монтажная схема плит покрытия, перекрытия на отм. 3.270, сечения 3-3, 4-4, спецификация.	ТИПОВОЙ ПРОЕКТ 503-208	АЛЬБОМ I	ЛИСТ КС-14

ГИПРОАЛЬТОТРАНС РОСТОВСКИЙ ФИЛИАЛ

ОБЪЕКТ N

АРХИВНЫЙ N

Гл. инженер пр-та — Терехова
Нач. отдела — Крибец
Гл. специалист — Терехова
Гл. конструктор — Ладченко
Рук. группы — Наумов
Ст. инженер — Коваленко
Ст. техник — Куперман
Проверил — Гриненко
Копировал — Рубан

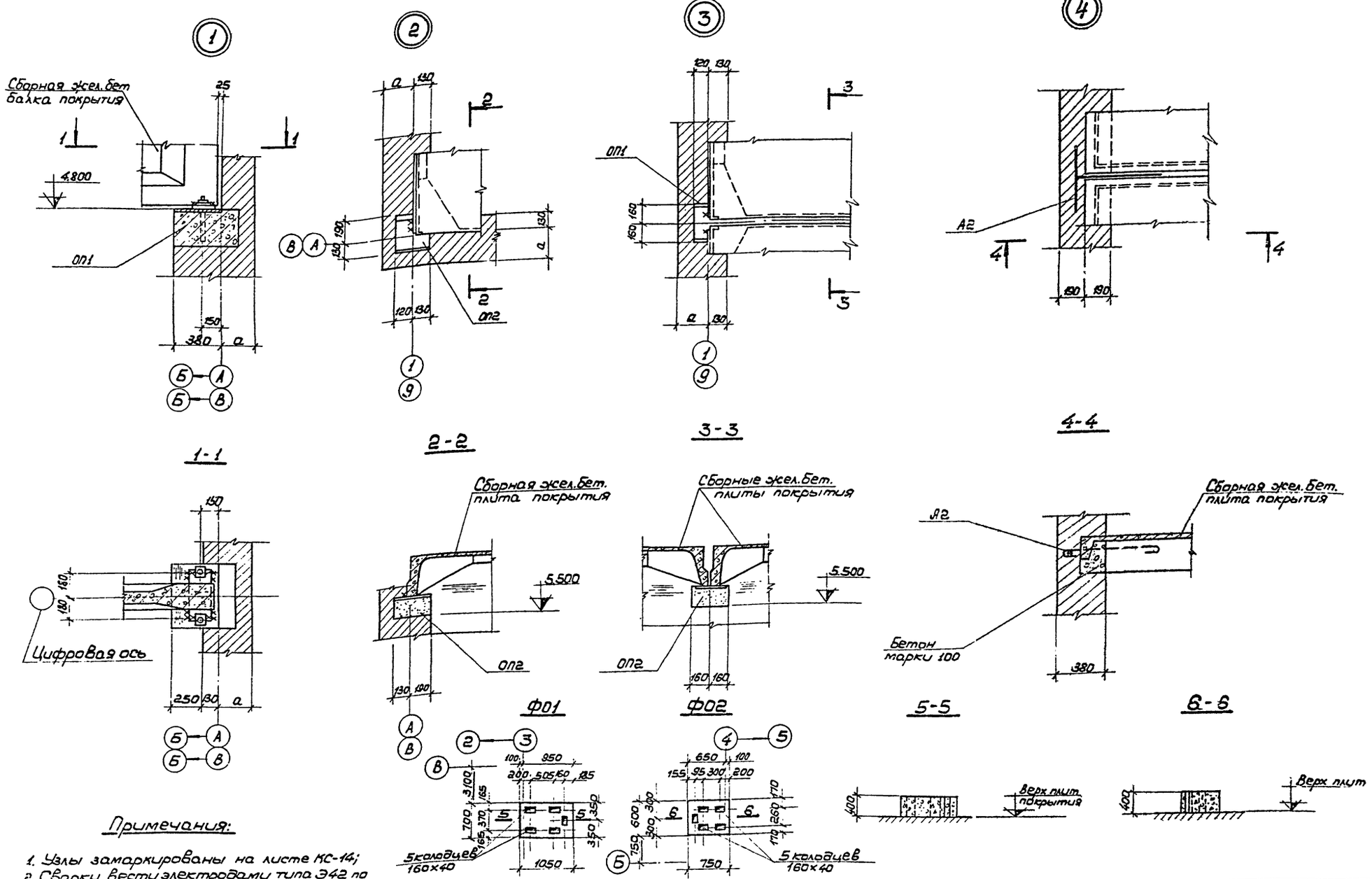

Примечания:

1. Узлы замаркированы на листе КС-14;
2. Сварку вести электродами типа Э42 по ГОСТ 9467-60.
3. Фундаменты Ф01; Ф02 выполнять из легкого бетона марки 150 γ=1500 кг/м³

1973	Гараж для оперативно-служебных автомобилей и мотоциклов органов внутренних дел вместимостью 35 единиц.	Узлы 1÷4. Фундаменты под оборудование Ф01; Ф02.	Типовой проект 503-208	Альбом I	Лист КС 15

ГИПРОАВТОТРАНС РОСТОВСКИЙ ФИЛИАЛ

Гл. инж. проекта	Коваленко	Ст. инженер	Терехова	Объект N	
Нач. отдела	Куперман	Исполнитель	Мирская		
Гл. специалист	Гриненко	Проверил	Терехова		
Гл. конструктор	Рубан	Копировал	Сонина		
Рук. группы	Наумов				

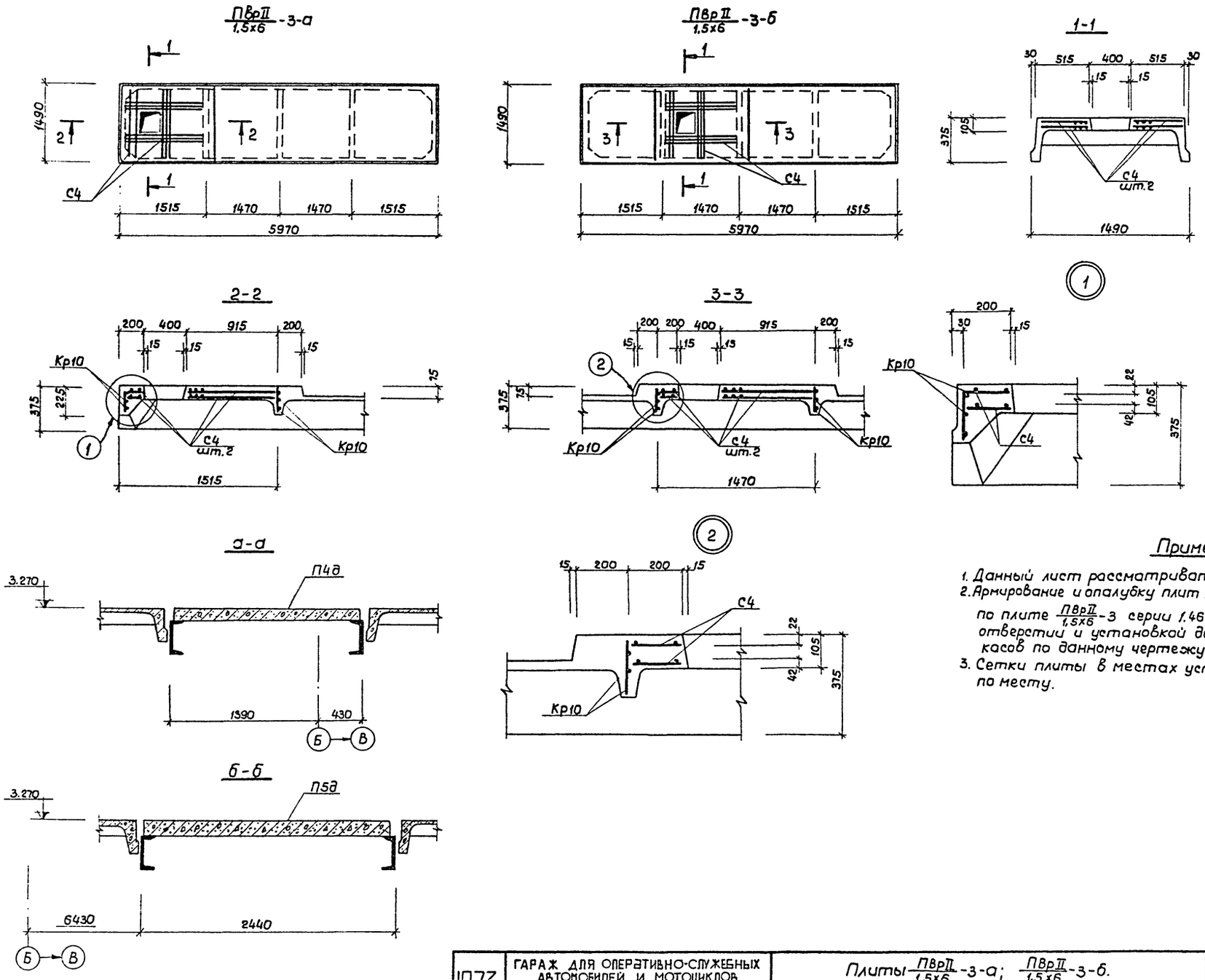

Спецификация марок дополнительных закладных деталей и арматурных изделий на один элемент.

Марка элемента	Марка дополнит. детал., издел.	Колич. шт.	№ листа
1БП-12-2АIV-а 1БП-12-3АIV-а	М4-3-1	5	Серия 1.462-1 вып. II
1БП-12-2АIV-б 1БП-12-3АIV-б	М4-3-1	5	
	М2	2	
	Мн2	2	КС-18
1БП-12-2АIV-в 1БП-12-3АIV-в	Мн2	2	КС-18
	М4-3-1	5	Серия 1.462-1 вып. II
	М2	4	
ПВрII/1,5х6-3-а ПВрII/1,5х6-3-б	С4	2	КС-18
	Кр10	2	Серия 1.465-7 в. 3 ч. 2 лист 16

Примечания:

1. Данный лист рассматривать совместно с листом КС-17
2. Армирование и опалубку плит ПВрII/1,5х6-3-а и ПВрII/1,5х6-3-б выполнять по плите ПВрII/1,5х6-3 серии 1.465-7 вып. 3 часть 2 с устройством отверстий и установкой дополнительных сеток и каркасов по данному чертежу.
3. Сетки плиты в местах устройства отверстий вырезать по месту.

1973	ГАРАЖ ДЛЯ ОПЕРАТИВНО-СЛУЖЕБНЫХ АВТОМОБИЛЕЙ И МОТОЦИКЛОВ ОРГАНОВ ВНУТРЕННИХ ДЕЛ ВМЕСТИМОСТЬЮ 35 ЕДИНИЦ	Плиты ПВрII/1,5х6-3-а; ПВрII/1,5х6-3-б. Сечения. Спецификация.	ТИПОВОЙ ПРОЕКТ 503-208	АЛЬБОМ I	ЛИСТ КС-16

ОБЪЕКТ N
АРХИВНЫЙ N

Терехова, Савостин, Терехова, Ладченко
Ст. инженер, Исполнитель, Проверил, Копировала
Коваленко, Куперман, Гриненко, Рубан, Наумов
Гл. инженер проекта, Нач. отдела, Гл. специалист, Гл. конструктор, Рук. группы

ГИПРОАВТОТРАНС
РОСТОВСКИЙ ФИЛИАЛ

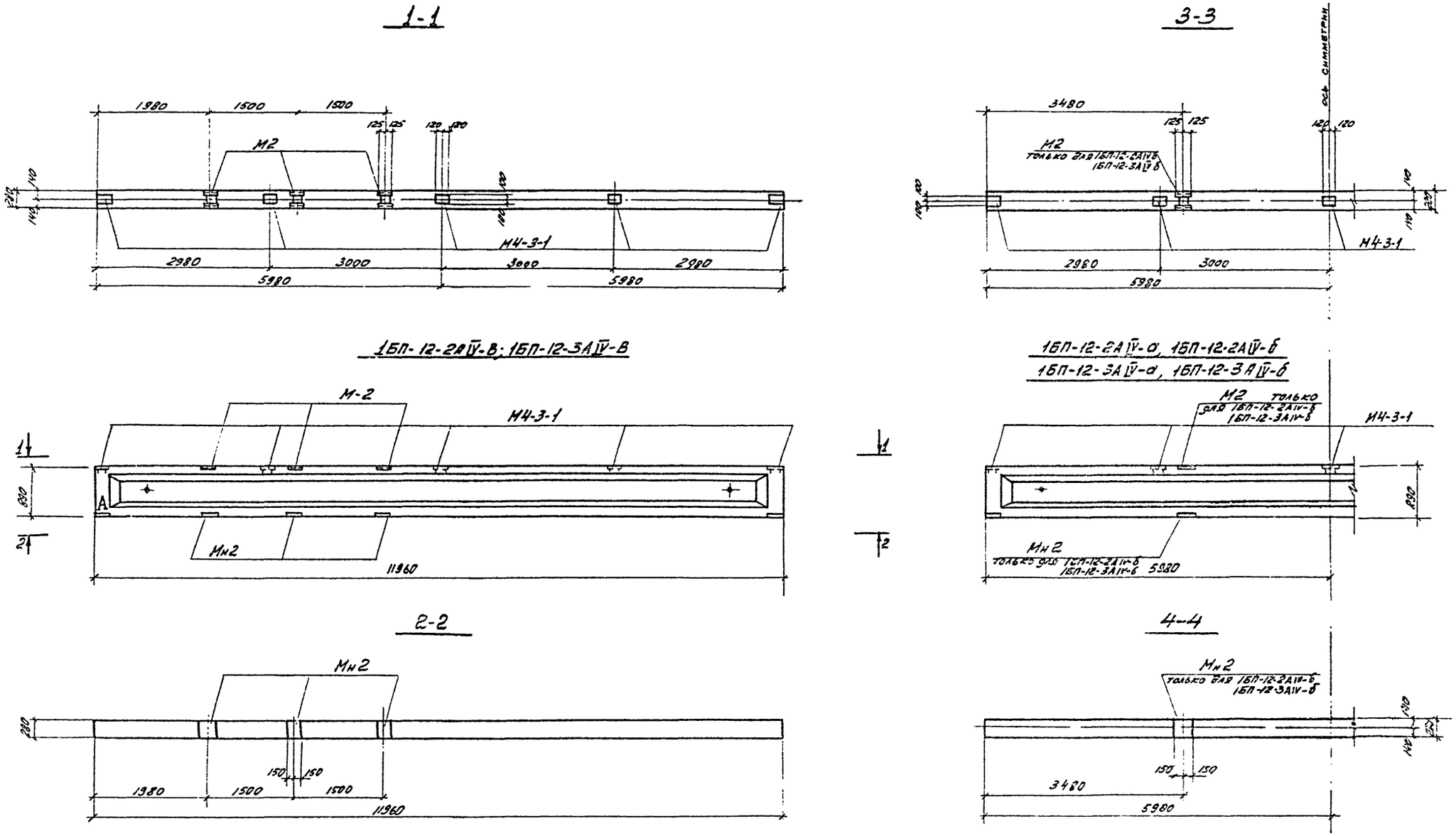

Примечания:

1. Армирование и опалубку балок выполнять по чертежам серии 1.462-1 в.1, с использованием данного чертежа;
2. Опалубочные чертежи балок отличаются от типовых наличием дополнительных закладных деталей;
3. Спецификацию дополнительных закладных деталей см. на листе КС-16;
4. При изготовлении балок 1БП-12-2АIV в и 1БП-12-3АIV в на бетонную поверхность в указанном на чертеже месте нанести индекс „А" несмываемой краской для ориентации при монтаже.

1973	ГАРАЖ ДЛЯ ОПЕРАТИВНО-СЛУЖЕБНЫХ АВТОМОБИЛЕЙ И МОТОЦИКЛОВ ОРГАНОВ ВНУТРЕННИХ ДЕЛ ВМЕСТИМОСТЬЮ 35 ЕДИНИЦ	Балки 1БП-12-2АIV-а, 1БП-12-2АIV-б, 1БП-12-2АIV-в, 1БП-12-3АIV-а; 1БП-12-3АIV-б, 1БП-12-3АIV-в;	ТИПОВОЙ ПРОЕКТ 503-208	АЛЬБОМ I	ЛИ... КОТ...

ГИПРОАВТОТРАНС
Ростовский филиал

Гл. инж. проекта		Коваленко	Ст. инженер		Терехова
Нач. отдела		Куперман	Исполнитель		Мирская
Гл. специалист		Гриненко	Проверил		Терехова
Гл. конструктор		Рубан			
Рук. группы		Наумов			

ОБЪЕКТ N
АРХИВНЫЙ N

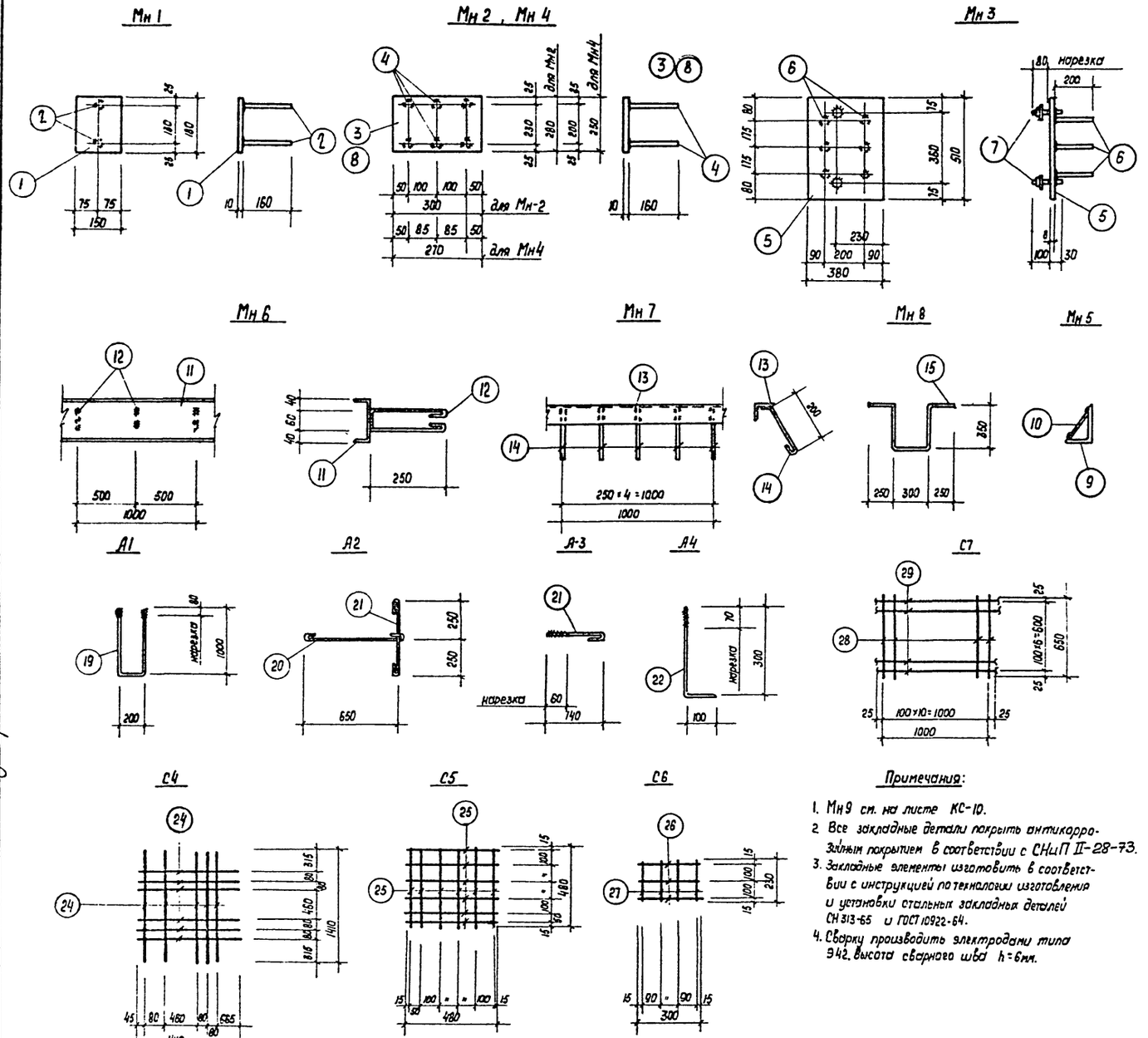

Примечания:

1. Мн9 см. на листе КС-10.
2. Все закладные детали покрыть антикоррозийным покрытием в соответствии с СНиП II-28-73.
3. Закладные элементы изготовить в соответствии с инструкцией по технологии изготовления и установки стальных закладных деталей СН 313-65 и ГОСТ 10922-64.
4. Сварку производить электродами типа Э42, высота сварного шва h=6мм.

Спецификация стали на 1 закладной элемент.

Марка заклад. эл-та	№ поз.	Эскиз	Длина мм.	Кол. шт.	Вес, кг одной поз.	Вес, кг всех поз.	Вес, кг эл-та	Примечания
Мн1	1	− 150×10	180	1	2.1	2.1	2.38	
	2	• ф 12 А II	160	2	0.14	0.28		
Мн2	3	− 280×10	300	1	6.6	6.6	7.2	
	4	• ф 12 А II	160	6	0.1	0.6		
Мн3	5	− 380×8	510	1	12.2	12.2	13.92	
	6	• ф 12 А II	200	6	0.18	1.08		
	7	• ф 20 А I	130	2	0.32	0.64		
Мн4	8	− 250×10	270	1	5.3	5.3	6.14	
	4	• ф 12 А II	160	6	0.14	0.84		
Мн5	9	∠ 125×80×10	1п.м.	1	15.5	15.5	1п.м 22.1	
	10	− 140×6	1п.м.	1	6.6	6.6		
Мн6	11	[14	1пм	1	12.3	12.3	1п.м. 13.1	
	12	• ф 10 А I	710	2	0.4	0.8		
Мн7	13	∠ 63×6	1п.м	1	5.72	5.72	6.52	
	14	• ф 10 А I	320	4	0.2	0.8		
Мн8	15	• ф 20 А I	1500	1	3.7	3.7	3.7	
Мн9	16	∠ 50×5	700	2	2.64	5.28	10.58	
	17	∠ 50×5	570	2	2.15	4.3		
	18	• ф 6 А I	250	18	0.056	1.0		
А1	19	• ф 28 А I	2200	1	10.6	10.6	10.6	
А2	20	• ф 12 А I	850	1	0.75	0.75	1.37	
	21	• ф 12 А I	700	1	0.62	0.62		
А3	22	• ф 14 А I	220	1	0.3	0.3	0.3	
А4	23	• ф 16 А I	400	1	0.63	0.63	0.63	
С4	24	• 10 А I	1410	11	0.87	9.57	9.57	
С5	25	• ф 6 А I	480	12	0.1	1.2	1.2	
С6	26	• ф 6 А I	300	3	0.06	0.18	0.38	
	27	• ф 6 А I	230	4	0.05	0.2		
С7	28	• ф 12 А I	650	7	0.58	4.06	1п.м 13.85	
	29	• ф 12 А I	1п.м	11	0.89	9.79		

1973	ГАРАЖ ДЛЯ ОПЕРАТИВНО-СЛУЖЕБНЫХ АВТОМОБИЛЕЙ И МОТОЦИКЛОВ ОРГАНОВ ВНУТРЕННИХ ДЕЛ ВМЕСТИМОСТЬЮ 35 ЕДИНИЦ	Закладные детали Мн1÷Мн10; А1÷А4. Сетки С4÷С7.	ТИПОВОЙ ПРОЕКТ 503-208	АЛЬБОМ I	ЛИСТ КС-18

ГИПРОАВТОТРАНС, РОСТОВСКИЙ ФИЛИАЛ

Гл. инж. проекта		Коваленко	Терехова
Нач. отдела		Куперман	Ляшенко
Гл. специалист		Гриненко	Терехова
Гл. конструктор		Рубан	
Рук. группы		Наумов	

ОБЪЕКТ N

АРХИВНЫЙ N

План балок в осях 4-5

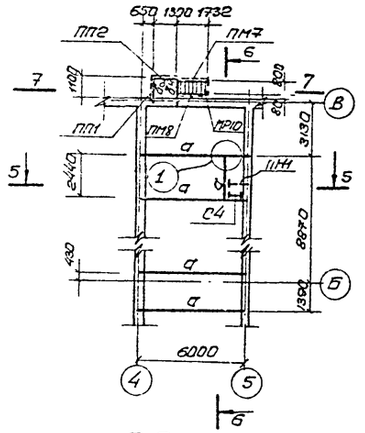

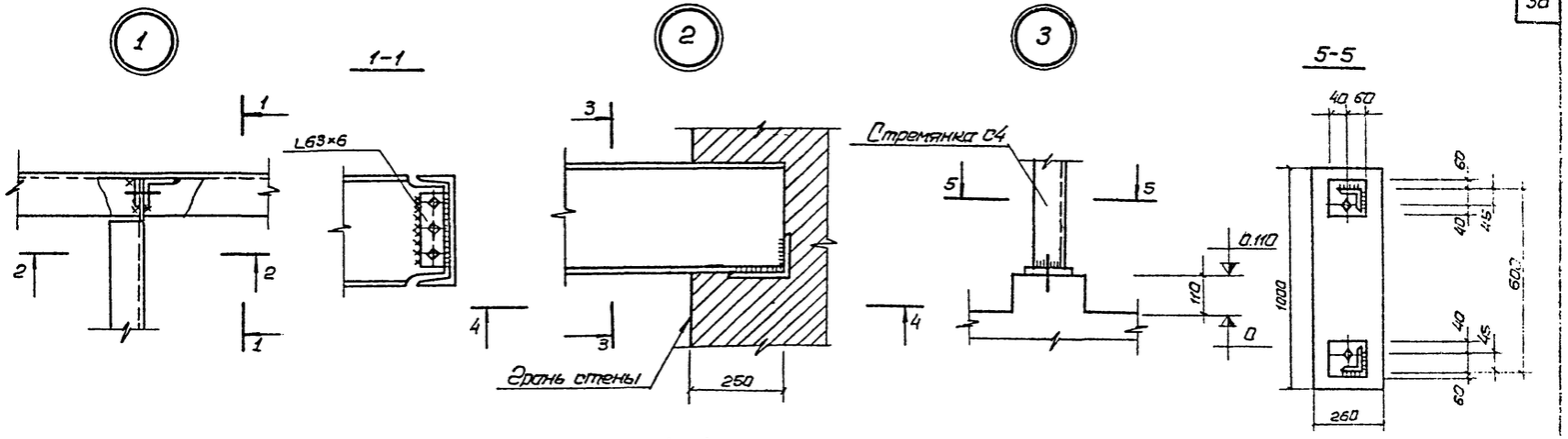

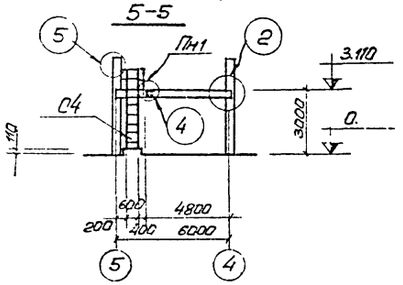

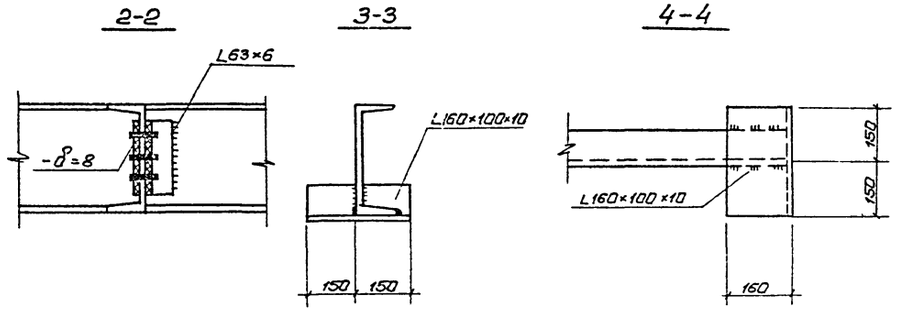

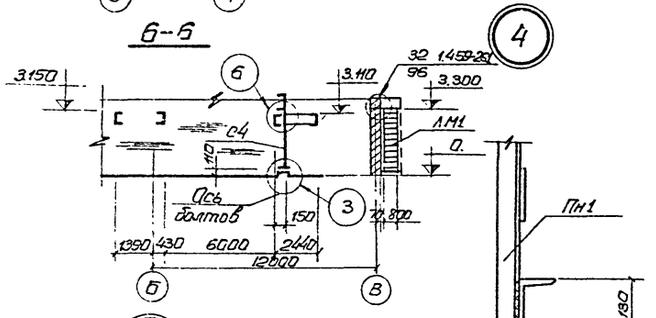

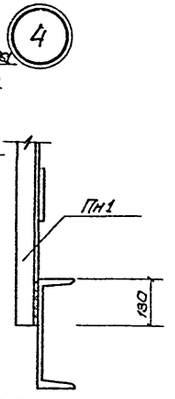

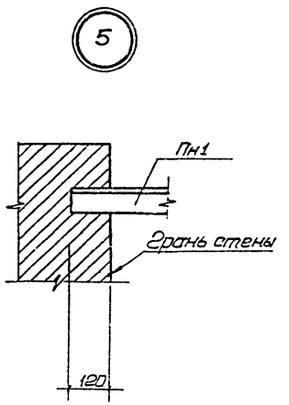

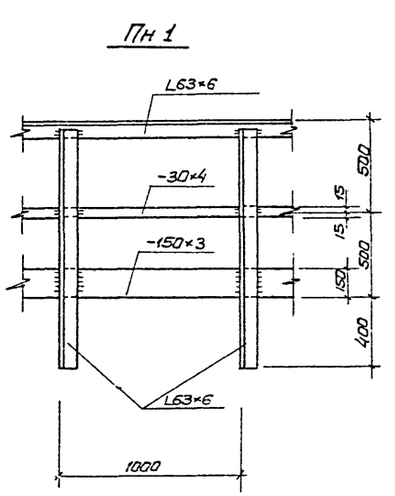

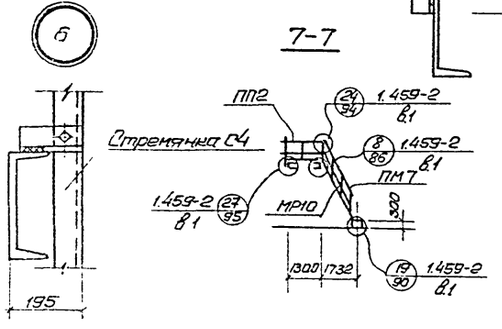

Таблица элементов

Марка элемен.	Сечение		Усилия, т		Вес элемента т	Примеч
	Эскиз	Состав	N	R		
J	[	[30	—	—		
δ	[	[16	—	—		

Примечания:

1. Указания по монтажу и антикоррозийной защите конструкций см. в пояснительной записке;
2. Техническую спецификацию стали, материал конструкций и спецификацию стальных типовых элементов см. на листе КС-2;
3. Сварку производить электродами типа Э42А по ГОСТ 9467-60. Толщина шва 6 мм;
4. Выборка типовых элементов на лестницу МР10-1шт; ПМ7-1шт; ПМ8-1шт; ПП1-1шт; ПП2-1шт

1973	ГАРАЖ ДЛЯ ОПЕРАТИВНО-СЛУЖЕБНЫХ АВТОМОБИЛЕЙ И МОТОЦИКЛОВ ОРГАНОВ ВНУТРЕННИХ ДЕЛ ВМЕСТИМОСТЬЮ 35 ЕДИНИЦ	План балок в осях 4÷5, узлы 1÷6.	ТИПОВОЙ РОС... 503-2... ЛИСТ КС-19

ОБЪЕКТ N | АРХИВНЫЙ N

Терехова, Савостин, Терехова, Савицкая

Ст. инженер, Исполнитель, Проверил, Копировал

Коваленко, Куперман, Гриненко, Ридан, Наумов

Гл. инж. проекта, Нач. отдела, Гл. специалист, Гл. конструктор, Рук. группы

ГИПРОАВТОТРАНС РОСТОВСКИЙ ФИЛИАЛ

gost.e-ecolog.ru