ТИПОВОЙ ПРОЕКТ
503 — 207

ПРОИЗВОДСТВЕННО-СКЛАДСКОЙ КОРПУС ДЛЯ ГРУЗОВОЙ АВТОСТАНЦИИ НА 1500 ТОНН ОТПРАВЛЕНИЙ В СУТКИ

СОСТАВ ПРОЕКТА:

АЛЬБОМ I — ТЕХНОЛОГИЧЕСКИЕ ЧЕРТЕЖИ. АРХИТЕКТУРНО-СТРОИТЕЛЬНЫЕ ЧЕРТЕЖИ. ЧЕРТЕЖИ САНИТАРНО-ТЕХНИЧЕСКИХ СИСТЕМ И УСТРОЙСТВ.
АЛЬБОМ II — ЭЛЕКТРОТЕХНИЧЕСКИЕ ЧЕРТЕЖИ ЧЕРТЕЖИ. ПО СВЯЗИ, СИГНАЛИЗАЦИИ И АВТОМАТИЗАЦИИ.
АЛЬБОМ III — ЧЕРТЕЖИ ЗАДАНИЯ ЗАВОДУ-ИЗГОТОВИТЕЛЮ НА ЭЛЕКТРООБОРУДОВАНИЕ И АВТОМАТИКУ.
АЛЬБОМ IV — ЗАКАЗНЫЕ СПЕЦИФИКАЦИИ.
АЛЬБОМ V — СМЕТЫ.

АЛЬБОМ I

РАЗРАБОТАН
ВОРОНЕЖСКИМ ФИЛИАЛОМ
ГИПРОАВТОТРАНС
МИНАВТОТРАНСА РСФСР

556/01

УТВЕРЖДЕН И ВВЕДЕН В ДЕЙСТВИЕ
МИНАВТОТРАНСОМ РСФСР
С 23 ДЕКАБРЯ 1974 г.
ПРОТОКОЛ № 128 от 23. 12. 1974 г.

gost.e-ecolog.ru

СОДЕРЖАНИЕ АЛЬБОМА

Наименование листов	Марка листа	N N стр.
Содержание альбома	Лист 1	2
Чертежи марки ТХ		
Заглавный лист. План расстановки технологического оборудования. Спецификация.	ТХ-1	3
Чертежи марки АР		
Заглавный лист /начало/	АР-1	4
Заглавный лист /окончание/	АР-2	5
План. Ведомость проемов ворот и дверей на здание. Ведомость перемычек на здание	АР-3	6
Элемент плана 1 и план на отм. +3.600 Экспликация полов	АР-4	7
Разрезы 1-1 ÷ 4-4	АР-5	8
Фасады 1-15, 15-1, А-Г, Г-А	АР-6	9
Схемы оконных заполнений	АР-7	10
Узлы плана и разрезов 1÷10	АР-8	11
План подземного хозяйства. Сечения	АР-9	12
Канава поста осмотра автомобилей	АР-10	13
Фрагменты раскладки стеновых и кровельных асбестоцементных волнистых листов	АР-11	14
Чертежи марки КЖ		
Заглавный лист /начало/	КЖ-1	15
Заглавный лист /окончание/	КЖ-2	16
Маркировочная схема фундаментов, фундаментных балок и конструкций рампы	КЖ-3	17
Фундаменты. Элементы плана 1÷3	КЖ-4	18
Фундаменты. Элементы плана 4÷7	КЖ-5	19
Фундаменты. Элементы плана 8÷9	КЖ-6	20
Фундаменты. Элементы плана 10÷13	КЖ-7	21
Фундаменты. Элементы плана 14÷15	КЖ-8	22
Маркировочные схемы колонн, балок, рам ворот, плит покрытия и перекрытия	КЖ-9	23.
Маркировочные схемы стеновых панелей	КЖ-10	24
Маркировочные схемы элементов крепления стеновых панелей	КЖ-11	25
Фрагменты 1÷18 раскладки стеновых панелей	КЖ-12	26
Маркировочная схема лестницы в осях Г-В и лестницы Л 1	КЖ-13	27
Опалубочные чертежи колонн, балок, плит покрытия и перекрытия	КЖ-14	28
Фундаменты ФА 1-1; ФА 19-1; ФАЗ 1-1; ФА 37-1; ФАТ 31-1	КЖ-15	29
Металлические и арматурные изделия	КЖ-16	30
Чертежи марки КМ		
Заглавный лист	КМ-1	31
Маркировочные схемы ферм покрытия, связей прогонов, подвесных путей кран-балок и элементов навеса	КМ-2	32
Разрезы 1-1 ÷ 6-6	КМ-3	33
Маркировочные схемы продольного и торцевого фахверка по осям А; Г; 11.	КМ-4	34
Узлы 1÷6	КМ-5	35
Узлы 7÷15	КМ-6	36
Узлы 16÷20	КМ-7	37
Чертежи марки ОВ		
Заглавный лист /начало/	ОВ-1	38
Заглавный лист /окончание/	ОВ-2	39
Отопление и теплоснабжение калориферов. План на отм. 0 и +1.200. Элемент плана на отм. +3.600	ОВ-3	40
Отопление и теплоснабжение калориферов. Схемы трубопроводов отопления, теплоснабжения калориферов, обвязки калориферов. Спецификация материалов	ОВ-4	41
Тепловой пункт. План, разрезы, детали.	ОВ-5	42
Тепловой пункт. Принципиальная схема теплового пункта. Спецификация материалов	ОВ-6	43
Вентиляция. План на отм. 0 и +1.200. Элемент плана на отм. +3.600	ОВ-7	44
Вентиляция. Установка системы П-1. Схемы систем П-1, В-1, ВЕ-1÷ВЕ-4. Спецификация марок установки П-1	ОВ-8	45
Вентиляция. Спецификация материалов по системам. Сводная спецификация.	ОВ-9	46
Тепловой пункт. Опора под водонагреватель. Спецификация материалов	ОВ-10	47
Чертежи марки ВК		
Заглавный лист /начало/	ВК-1	48
Заглавный лист /окончание/	ВК-2	49
План. Элемент плана на отм. 0 План на отм. +3.600.	ВК-3	50
Схема водопровода. Схема горячего водоснабжения. Схема водомерного узла.	ВК-4	51
Схема хоз.-бытовой канализации. Установка пожарного крана в шкафу. Установка поливочного крана в нише. Установка прочистки в лючке.	ВК-5	52
Спецификация	ВК-6	53

Минавтотранс РСФСР ГИПРОАВТОТРАНС г. Воронеж 1974 г.	Содержание альбома	Типовой проект 503-207
Производственно-складской корпус для грузовой автостанции на 1500 тонн отправлений в сутки		Альбом I
		Лист 1

Техник Проверил Токарева Белоусова

Пояснение к проекту.

Производственно-складской корпус разработан для строительства в комплексе грузовой автостанции с контейнерной площадкой на 1500 тонн отправлений в сутки.

В отапливаемом и неотапливаемом складах корпуса производится прием мелкопартионных грузов, подбор их по направлениям, краткосрочное хранение и отправка.

Механизация погрузочно-разгрузочных работ осуществляется подвесными кран-балками, электропогрузчиками и ручными тележками.

Зарядка электропогрузчиков производится на открытом воздухе от зарядных агрегатов, расположенных в помещении агрегатной.

Для технического осмотра и мелкого ремонта подвижного состава водителями автопоездов предусмотрен пост осмотра автомобилей.

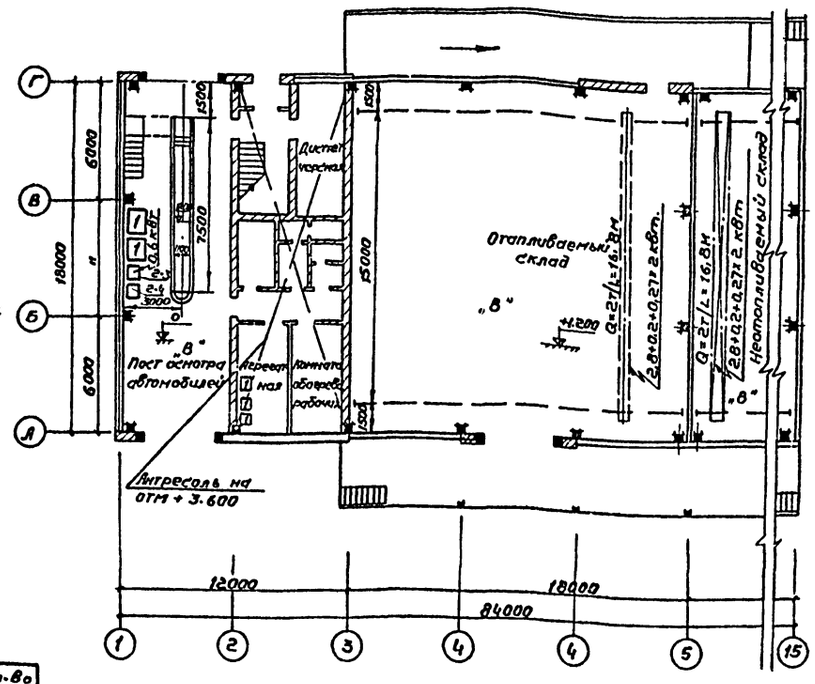

Эксплуатационные показатели

NN п/п	Наименование показателей	Единица измерен.	Кол-во
1	Суточный объем переработки грузов	тонн	178,5
	в том числе: отапливаемый склад	—"—	17,8
	неотапливаемый склад	—"—	160,7
2	Единовременное хранение грузов	—"—	500
	в том числе: отапливаемый склад	—"—	50
	неотапливаемый склад	—"—	450
3	Средняя продолжительность хранения грузов в сутки	—"—	2÷3

Штаты

NN п/п	Наименование	Кол-во	По сменам I	II	III
1	Административно-управленческий персонал	16	15	1	—
2	Производственный персонал	62	36	25	1
3	Вспомогательные рабочие	5	4	1	—
	Всего	83	55	27	1

Условные обозначения:

Ƒ — Потребитель электроэнергии.

„В" — категория помещений по взрывной и пожарной опасности.

Типовой проект разработан в соответствии с действующими нормами и правилами и предусматривает мероприятия обеспечивающие взрывобезопасность и пожаробезопасность при эксплуатации здания и сооружения.

Главный инженер проекта А. Шубаев

Спецификация технологического оборудования.

N п/п	Наименование оборудования	Модель или тип	Кратк. техн. характ.	Завод изготовитель	К-во	Масса един. оборудования в кг.	Примеч.
1	2	3	4	5	6	7	8
	Пост осмотра автомобилей.						
1.	Верстак слесарный	ОРГ-1468 01-060А	1200×800	Соб. изг.	2		
2.	Подставка под оборудование.	Р-902	930×600	—"—	2		
3.	Станок настольно-сверлильный.	2Н-Н2	Настольн.	Покупн.	1	0,6	
4	Гидравлический 10-ти тонный пресс с ручным приводом	2153 Н2	—"—	—"—	1		
5	Ларь для обтирочных материалов	2249	1000×500	Соб. изг	1		
6	Гаражный гидравлический домкрат	П-304	Передв.	Покупн	1		На черт. не показ
7	Точило настольное электрическое	ЭТ-1	Настольн	—"—	1	2 гов.	—"—
8.	Электровулканизационный аппарат.	6140	—"—	—"—	1	0,6	—"—
9.	Машина ручная сверлильная электрическая	ИЭ-1013	Переносн	Покупн	1	2 гов.	—"—

1	2	3	4	5	6	7	8
	Агрегатная						
1	Зарядный агрегат	УЗВ-150 80	600×700	Покупн	3	16,0	
	Отапливаемый склад						
1	Кран подвесной однобалочный однопролетный	ГОСТ-7890-73	Q=2т. L=16,8м	Покупн.	1	2,8+2 +0,27×2	
2.	Весы товарные	ВСП-500м	Q=0,5т	—"—	1		На черт. не показ
3.	Механизм привода откатных ворот.	1,435-3	Эл.мех.	Соб.изг.	1	0,25×2	—"—
	Неотапливаемый склад.						
1	Кран подвесной однобалочный однопролетный	ГОСТ-7890-73	Q=2т. L=16,8м	Покупн.	1	2,8×2 +0,27×2	
2	Весы товарные	ВСП-500м	Q=0,5т.	—"—	1		На черт. не показ
3	Аккумуляторный электропогрузчик	ЭП-103	Q=1т.	—"—	2		—"—
4	Аккумуляторн. эл. погрузчик	ЭП-201	Q=2т	—"—	1		—"—
5	Тележка ручная с гидравлической платформой.	ТР-0,25	Q=0,25т	—"—	3		—"—
6	Грузовая тележка с подъемными вилами		Q=1т	Покупн.	3		На черт. не показан
7	Механизм привода откатных ворот	1,435-3	Эл.мех.	Соб.изг.	6	0,25×2	—"—
	Площадка на 330 3-тонных контейнеров.						
1.	Кран козловой	КК-6	Q=6т.	Покупн.	1	30,9	На черт. не показан
2.	Лестница для стропальщиков		Переносн	Соб.изг.	2		—"—
3	Автокран	АК-75	Q=5т	Покупн.	1		—"—
4	Сварочный трансформатор	ТД-300	692×620	—"—	1	82,4	—"—

Перечень применных типовых проектов

Шифр стандарта	Наименование типового проекта	NN листов чертежей
Типовые детали и конструкции зданий и сооружений Серия 1.435-3	Ворота промышленных зданий раздвижные.	Выпуск-3 Механизм для открывания ворот

Все чертежи марки ТХ расположены на этом листе.

Согласовано:

Нач. отд.	Соловьев	Нач. эксплуат. отд.	
Нач. сект.		Нач. техн. отд.	Рыжков
Гл. инженер	Пономарев	Гл. конструктор	Шубаев

Гл. инженер проекта	Шубаев	Гл. архитектор	Ермолаев
Гл. технолог	Ларин	Гл. энергетик	Кононов
Гл. сметчик	Ларина	Нач. отд. АСУ	Ермолаев
Нач. отд. ТОМ	Ларина	Нач. отд. ОВОС	Ермолаев

Минавтотранс РСФСР ГИПРОАВТОТРАНС г. Воронеж 1974г.	Заглавный лист. План расстановки технологического оборудования. Спецификация
Производственно-складской корпус для грузовой автостанции на 1500 тонн отправлений в сутки.	Типовой проект 503-1-207 Альбом I Лист ТХ-1

Пояснительная записка

1. Архитектурно-строительные чертежи разработаны на основании технологического задания и в соответствии с действующими нормами и правилами.
2. За условную отм. 0 принята отметка чистого пола 1-го этажа производственных помещений соответствующая абсолютной отм. на генплане.
3. Кирпичную кладку внутренних стен и наружных кирпичных вставок вести из силикатного кирпича марки 75 на растворе марки 25. Перегородки душевых и уборных выполнять из глиняного обыкновенного сплошного кирпича марки 75 на р-ре М50.
4. При кладке кирпичных стен и перегородок заложить деревянные антисептированные пробки в колич. 4 шт. на проем по размеру кирпича для крепления дверных и оконных коробок.
5. Деревянные элементы, соприкасающиеся с кладкой, должны быть антисептированы и отделены от кладки прокладкой из толя.
6. Все столярные изделия окрашиваются масляной краской 2 раза.
7. Типовой проект разработан применительно к следующим природным условиям:
   а) рельеф местности спокойный, площадка горизонтальная;
   б) грунты сухие, непучинистые, непросадочные со следующими нормативными характеристиками; $\gamma = 1.8\ т/м^3$, $\varphi н = 28°$, $C^н = 0{,}02\ кг/см^2$, $E = 150\ кг/см^2$. Грунтовые воды отсутствуют;
   в) сейсмичность района не выше 6 баллов;
   г) расчетная зимняя температура 20°, -30° и -40°С;
   д) скоростной напор ветра для I, II и III географич. районов;
   е) вес снегового покрова для II, III и IV снеговых районов.

Указания по производству работ в зимнее время

При производстве каменных, бетонных и железобетонных работ в зимнее время руководствоваться разделом 5 СНиП III-В. 1-70, СНиП III-В. 4-72 раздел 7 и „Рекомендациями по строительству каменных, крупноблочных и крупнопанельных зданий в зимних условиях без прогрева" ЦНИИСК'а им. Кучеренко, 1972 г. Возведение кирпичных стен и перегородок способом замораживания можно вести на всю высоту. При этом марка раствора принимается равной проектной при температуре не ниже -3°С; на одну марку выше проектной при $t^н$ от -4°С до -20°С; на две марки выше проектной при $t^н$ ниже -20°С. Кладка должна сопровождатся систематическим контролем.

Основные показатели

Наименование	Показатели
Класс здания	II
Степень огнестойкости	II
Категория пожарной опасности	Д, В
Площадь застройки	2062,0 м²
Общая площадь	1586,3 м²
Строительный объем	10533,0 м³

Типовой проект разработан в соответствии с действующими нормами и правилами и предусматривает мероприятия, обеспечивающие взрывобезопасность и пожаробезопасность при эксплуатации здания

Главный инженер проекта (ИИ) /В. Шуваев/

Рук. группы	Белоусова	
Инженер	Никитин	
Проверил	Белоусова	
Гл. инженер	Фунтиков	
Гл. инж. пр.	Шуваев	
Нач. отдела	Соболев	
Гл. архитек.	Васильев	
Гл. конструк.	Исаков	

Сводная спецификация к чертежам марки АР

Наименование	Марки	Кол. шт.	Примен. чертежи
Изделия деревянные			
Ворота распашные разм. 4×4,2м	—	2	серия ПР05-36.2
Ворота раздвижные разм. 3,6×3м	—	7	серия 1.435-3 в.1
Двери	ДВ 7.7	3	Серия 1.135-1 Альб.1
	Д 7	9	серия ИИ-03-01 Альб. 49
	Д 10	8	"
	БС 22-09	1	Серия 1.236-1
Оконные блоки	ОС18-18В	3	серия 1.236-1
Изделия металлические			
Оконные панели	ДО-175	4	Серия ПР-05-50/71
	ДО-115	1	
Решетки для вытирания ног	МР	2	Серия ИИ-03-03 альб. 71-64
Дверцы поливочного крана	ДК	3	
Реборда	ЗД-1	2	
Решетка	Р-1	4	
Щит	Щ-1	2	
Соединительные элементы и анкера			См. спецификацию стальн. элементов на листах АР-8, АР-11
Изделия асбестоцементные			
Асбестоцементные волнистые листы ВУ			см спецификацию на листе АР-11

Перечень документов, применяемых в чертежах марки АР

Шифр или обозначение	Наименование	Шифры листов № стр.	Примечания
ПР05-36.2	Ворота распашные 4×4,2м с автоматическим открыванием и воздушной завесой	Комплект	
1.435-3 в.1	Ворота промышленных зданий, раздвижные однопольные и двухпольные размером 3,6×3,0 и 3,6×3,6м	"	
1.135-1 Альб 1	Двери деревянные входные и служебные для жилых и общественных зданий	"	
ИИ03-01 Альб. 49	Двери деревянные для жилых и общественных зданий	"	
ПР-05-50/71	Стальные оконные панели из горячекатаных и гнутых профилей для промышленных зданий	"	
1.236-1	Окна и балконные двери общественных зданий	"	
2.244-1 в.1,3	Детали полов общественных зданий	"	
ГОСТ 8423-57*	Асбестоцементные волнистые листы ВУ	"	
2.460-1 в.1,2	Типовые архитектурно-строительные детали одноэтажных промышленных неотапливаемых зданий с покрытием из асбестоцементных волнистых листов	"	
2.430-2 в.2	Типовые архитектурно-строительные детали одноэтажных промышленных зданий со стенами из асбестоцементных волнистых листов	"	
2.436-5 в.1	Типовые архитектурно-строительные детали заполнения световых проемов в стенах с применением профильного стекла коробчатого и швеллерного типа	"	
416-0-1 в.5	Унифицированные секции зданий административно-бытового назначения типовые архитектурно-строительные детали	"	
2.460-5 в.1,2	Архитектурные детали утепленных покрытий одноэтажных промышленных зданий	"	
ИИ-03-03 Альб. 71-64	Индустриальные строительные изделия для гражданского строительства Металлические изделия	"	

Перечень основных комплектов строительных рабочих чертежей здания

Наименование комплекта	Марка	Примечания
Архитектурно-строительные чертежи	АР	
Чертежи железобетонных конструкций	КЖ	
Чертежи металлических конструкций	КМ	

Перечень листов марки АР

Шифр	Наименование	Примечания
АР-1и	Заглавный лист /Начало/	
АР-2и	Заглавный лист /Окончание/	
АР-3	План Ведомость проемов дверей и ворот на здание, ведомость перемычек на здание	
АР-4	Элемент плана 1 и план на отм. +3.600 Экспликация полов	
АР-5	Разрезы 1-1÷4-4	
АР-6	Фасады	
АР-7и	Схемы оконных заполнений	
АР-8и	Узлы плана и разрезов 1÷10	
АР-9	План подземного хозяйства. Сечения	
АР-10и	Канава поста осмотра автомобилей	
АР-11	Фрагменты раскладки стеновых и кровельных асбестоцементных волнистых листов.	

Изменения внесены
Рук. группы ТИН- /Гвоздев/
3.09.79г.

Минавтотранс РСФСР ГИПРОАВТОТРАНС г. Воронеж 1974 г.	Заглавный лист (Начало)	Типовой проект 503-207
Производственно-складской корпус для грузовой автостанции на 1500 тонн отправлений в сутки		Альбом I
		Лист АР-1и

Отделка помещений

Наименование помещений	Потолок		Стены и перегородки		Отделка низа стен и перегородок (панели)	
	Штукатурка или затирка	Окраска	Штукатурка или затирка	Окраска или облицовка	Окраска или облицовка	Высота мм
Пост осмотра, агрегатная, отапливаемый склад, венткамера, тепловой пункт	Затирка швов плит цементным раствором	Известковая побелка	Кирпичная кладка перегородок с подрезкой швов и затиркой цемент.	Известковая побелка	—	—
Комната обогрева рабочих, диспетчерская	"	Клеевая белая	Сухая штукатурка кирпичных перегородок	Клеевая колерная	—	—
Лестничная клетка	"	"	Кладка с подрезкой швов	Клеевая белая	Масляная колерная	1800
Кладовая уборочного инвентаря, комната обслуживающего персонала	"	"	Мокрая штукатурка кирпичных перегородок	"	"	2100
Гардероб уличной и рабочей одежды, уборные, умывальные	"	"	"	Силикатная белая	Белая керамическая плитка ГОСТ 6141-63*	2100
Душевые и преддушевые	Подвижной состав протирают влажной с последующей протиркой ветошью смоченной КСЛ	Эмаль УПС-710 белая 5 слоев	"	—	"	На всю высоту помещения

Наружная отделка

Заделка швов между панелями цементным раствором марки 50 с последующим нанесением герметизирующей мастики УМС-50. Штукатурка кирпичных вставок цементным раствором с расшивкой под панели. Стеновые панели (после распалубки) и оштукатуренные кирпичные участки окрашиваются поливинилацетатной краской ВЛ-17 светло-серого цвета с шероховатой поверхностью. Окраска принята по серии 1.432-5в.0

Оборудование бытовых помещений, шт.

Группа производ процессов	Количество обслуживаемых: списочный состав	Количество обслуживаемых: наиболее многочисленная смена	Крючки на вешалках	Шкафы гардеробные: одинарные 50×33см	Шкафы гардеробные: двойные 50×40см.	Душевые сетки	Краны умывальные: в гардеробных	Краны умывальные: при уборных	Унитазы: при гардеробных	Унитазы: в цеховых уборных	Писсуары
Для мужчин											
I б	27	15	—	—	28	1	1	1	1	—	1
Для женщин											
МОП	1	1	—	—	—	—	1	1	1	—	—
Всего принято	28	16	—	—	28	1	2	2	2	—	—

Таблица толщин панелей и утеплителя кровли

Расчетная зимняя температура t°с	Производственная часть: Толщина панели „а" мм	Производственная часть: Толщина утеплителя γ=500 кг/м³ (пенобетон)	Бытовая часть: Толщина панели „а" мм	Бытовая часть: Толщина утеплителя γ=500 кг/м³ (пенобетон)	Отапливаемый склад: Толщина панели „а" мм	Отапливаемый склад: Толщина утеплителя γ=500 кг/м³ (пенобетон)
-20°с	200	80	200	100	200	80
-30°с	200	100	200 с утеплителем h=80	140	200	100
-40°с	240	120	240 с утеплителем h=80	180	240	120

План кровли

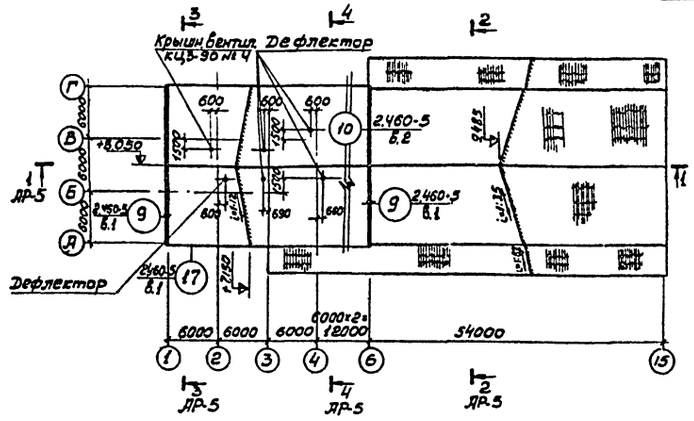

Примечания

1. В коньковой части кровли по ширине 0,5м предусмотреть усиление основного водоизоляционного ковра наклейкой 2-х слоев рулонного материала.
2. В местах примыкания кровли к стенам, дефлекторам и другим выступающим конструктивным элементам укладывают дополнительно 3 слоя рубероида.
3. В цементно-песчаной стяжке, при производстве работ предусмотреть устройство температурных швов шириной 5-10мм, разделяющие основание под кровлю на участки 6×6м. Температурные швы должны совпадать с торцевыми швами в несущих плитах. По этим швам уложить полосы шириной 100мм из рубероида, приклеиваемые с одной стороны шва.
4. Производство работ вести в соответствии со СНиП III-В.12-69 и СНиП III-А.11-70.
5. В целях обеспечения эксплуатационной надежности и долговечности кровли, ежегодно в весенний период, после таяния снега, производить осмотр сохранности гравийного защитного слоя и, в случае обнаружения повреждения восстановить его.
6. Двойные шкафы гардероба приняты марки М3-40 серии 1.472-2.

Минавтотранс РСФСР ГИПРОАВТОТРАНС г. Воронеж 1974г.	Заглавный лист (оконч.)	Типовой проект 503-207
Производственно-складской корпус для грузовой автостанции на 500 машин отправлений в сутки		Альбом I
		Лист АР-2

Гл. инженер проекта Усаков
Гл. архитектор проекта Засимов
Нач. отд. Сотсков
Гл. инж. пр. Зубов
Рук. группы Белоусова
Инженер Никитин
Проверил Белоусова

План

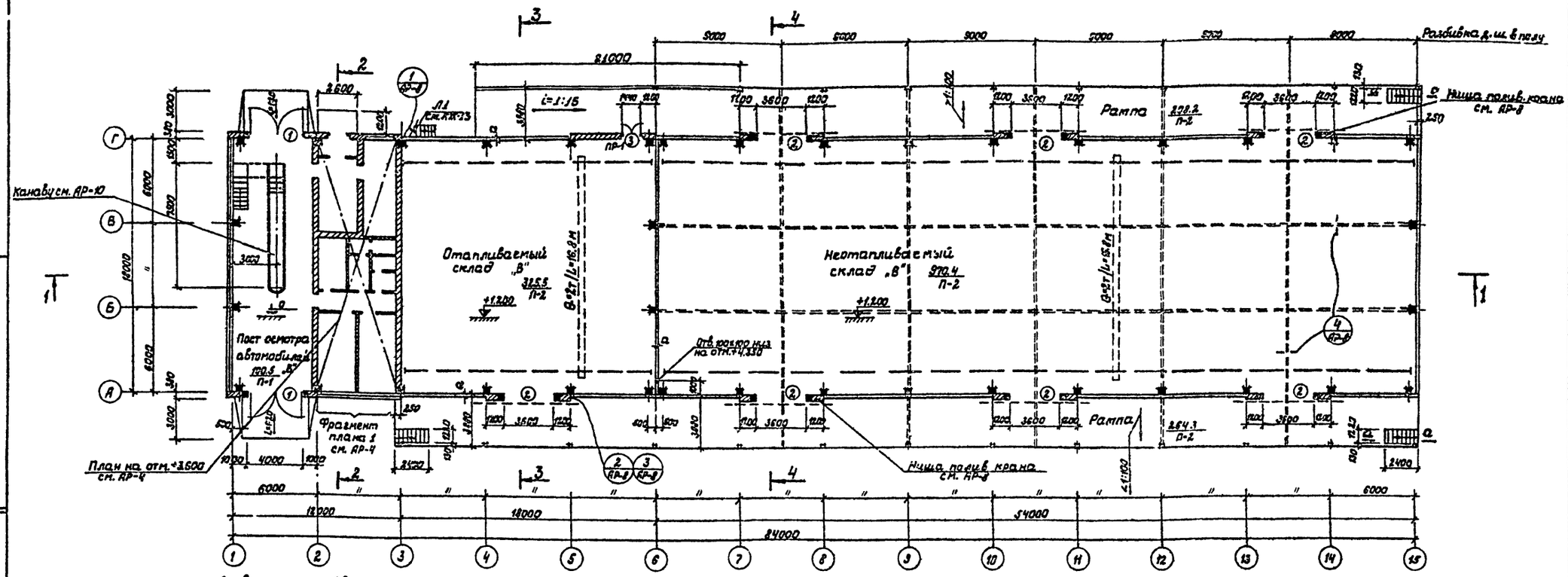

Ведомость проемов ворот и дверей на здание

Тип проема	Кол. мест	Размеры проема в кладке B×h, мм	Заполнение проема: Марка изделия	Заполнение проема: Примененные чертежи
1	2	4980×4750	Ворота распашные 4×4.2 м	Серия ПР-05-36.2
2	7	4400×3590	Ворота раздвижные двупольные 3,6×3 м	Серия 1.435-3 в. 1
3	3	1440×2090	ДВ 7.7	Серия 1.135-1 Альб. 1
4*	2	1020×2090	Д 7 л	Серия ШЦ-03-01 Альб. 49
5	6/1	1020×2090	Д 7 п / Д 7 л	"
6	7/1	720×2090	Д 10 п / Д 10 л	"

* Дверь Д7 обшить кровельной сталью внахлестку по асбестовому картону толщиной не менее 5мм

Ведомость перемычек на здание

Перемычки: Тип по проекту	Перемычки: Схема сечения	Перемычки: Кол. мест	Элементы перемычек: Марка изделия	Элементы перемычек: Количество на одно место	Элементы перемычек: Применяемые чертежи
ПР-1	380	2	Б18м	3	Серия 1.139-1 в.2
ПР-2	250	1	Б18м	2	"
ПР-3	380	2	БУ15м	3	"
ПР-4	380	2	БУ15м	2	"
ПР-5	250	2	Б13м	2	"
ПР-6	120	5	Б13м	1	"
ПР-7	120	10	Б13	1	Серия 1.139-1 в.1
ПР-8		3	Б22м	3	Серия 1.139-1 в.2

а-а

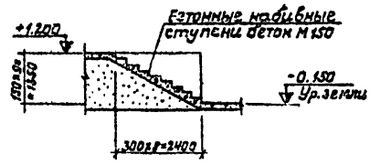

М 1:200

Минавтотранс РСФСР ГИПРОАВТОТРАНС г. Воронеж 1974г	План. Ведомость проемов ворот и дверей на здание. Ведомость перемычек на здание.	Типовой проект 503-207	
Производственно-складской корпус для грузовой автостанции на 1500 тонн отправлений в сутки.		Альбом I	
		Лист АР-3	

Согласовано: Нач. сантех. Маслычев; Нач. электрот. Сабуин

Рук. группы Белоусова; Инженер Никитин; Проверил Белоусова

Чистиков; Шаталов; Шаков; Васильев

Элемент плана 1 на отм. 0

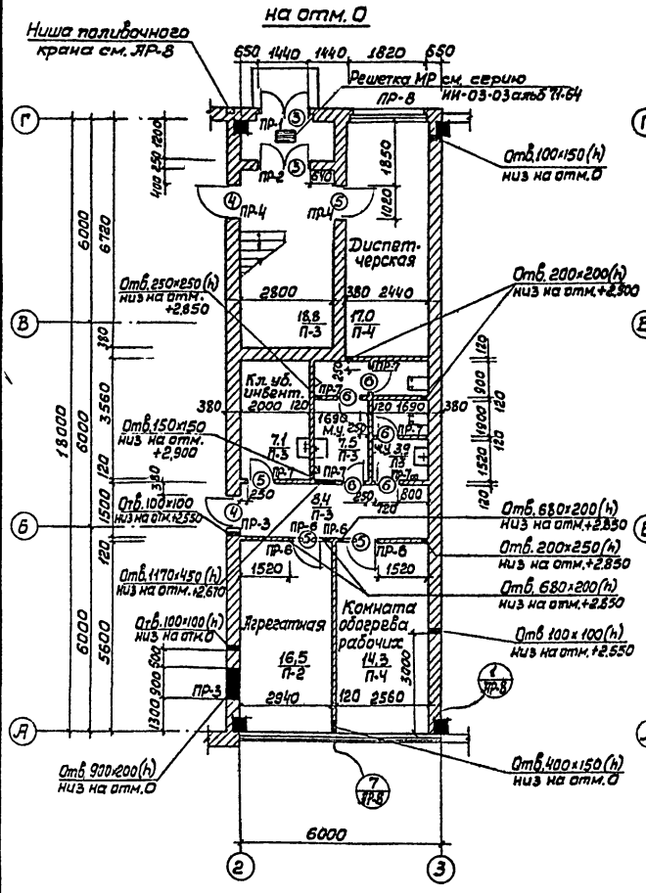

План на отм. +3600

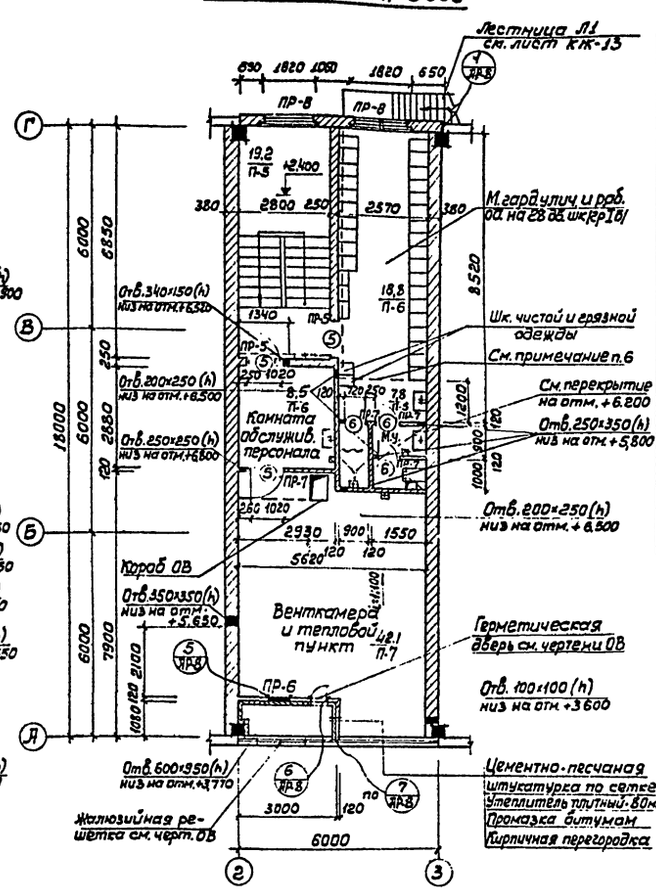

Экспликация полов

Тип по плану	Наименование	Толщ. слоя мм	Типов. деталь	Применяемые чертежи	Дополнительн. указания
	Полы на грунте				
П-1	Покрытие - бетон М300 Подстилающий слой - бетон М300 Основание - щебень, втрамбованный в грунт	30 190 50	П-9	Таблица 1 СНиП II-В. 8-71	Со шлифовкой покрытия
П-2	Покрытие - бетон М200 Подстилающий слой бетон М200 Основание - щебень, втрамбованный в грунт	20 100 50	П-9	"	"
П-3	Керамическая плитка ГОСТ 6787-69	-	309	Серия 2,244-1 вып. 1	—
П-4	Линолеум поливинилхлоридный на тканевой основе ГОСТ 7251-66	-	277	"	—
	Полы на перекрытии				
П-5	Керамическая плитка ГОСТ 6787-69	-	149	Серия 2,244-1 в. 1	Гидроизоляция 3 слоя изола на битумной мастике
П-6	Линолеум поливинилхлоридн. на тканевой основе ГОСТ 7251-66	-	70	"	Звукоизоляц. слой - плиты минераловатные марки ПМ
П-7	Бетон М200	-	159	"	"

Примечания

1. Полы выполнять после прокладки инженерных коммуникаций и установки опор под водонагреватели.
2. Основанием под полы марки П-2 принять песок средней крупности (в осях 3÷11)
3. Грунты насыпные и с нарушенной структурой в основаниях под полы необходимо уплотнять в соответствии со СНиП III-Б. 1-71 до получения объемной массы грунта ≥ 1,6 т/м³.
4. Модуль деформации щебня для бетонного пола П-1 принять ≥ 800 кг/см².
5. Полы П-1 рассчитаны на нагрузку от автопоездов с максимальным давлением на ось 10т, полы П-2 - от электрокары грузоподъемностью 2т
6. Примыкание полов П-1, П-2 к стенам см. деталь 5 приложения 6 СНиП II-В. 8-71, П-3÷П-7 см. детали 68, 99, 100, 145, 189 серии 2.244-1 вып. 3.
7. Производство работ вести в соответствии со СНиП III-В. 14-72.

а-а Перекрытие на отм. +6,200

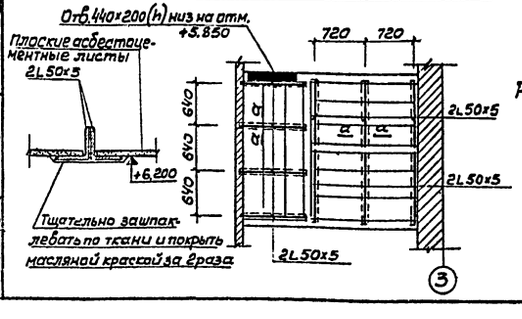

Расход на перекрытие:
L50×5 - 75,0 кг
плоских асбестоцементных листов - 21 шт. (разм. 300×800) ГОСТ 929-59

Деталь крепления утеплителя к кирпичной перегородке

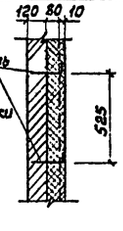

При кладке заложить ф6АI 2×300 мм через 500 по длине и через 7 рядов кладки по высоте

Минавтотранс РСФСР ГИПРОАВТОТРАНС г. Воронеж 1974 г.	Элемент плана 1 и план на отм. +3,600 Экспликация полов	Типовой проект 503-207
Производственно-складской корпус для грузовой автостанции на 1500 тонн отправлений в сутки		Альбом I
		Лист АР-4

Согласовано: Нач. сантехн. отдела Макарычев; Нач. электр. отдела Савин

Рук. группы Белоусова; Ст. техник Токарева; Проверил Белоусова

Гл. инженер Фрунтиков; Гл. инж. пр. Шуваев; Нач. отдела Соболев; Гл. архитектор Васильев; Гл. конструктор Исаков

Разрез 1-1

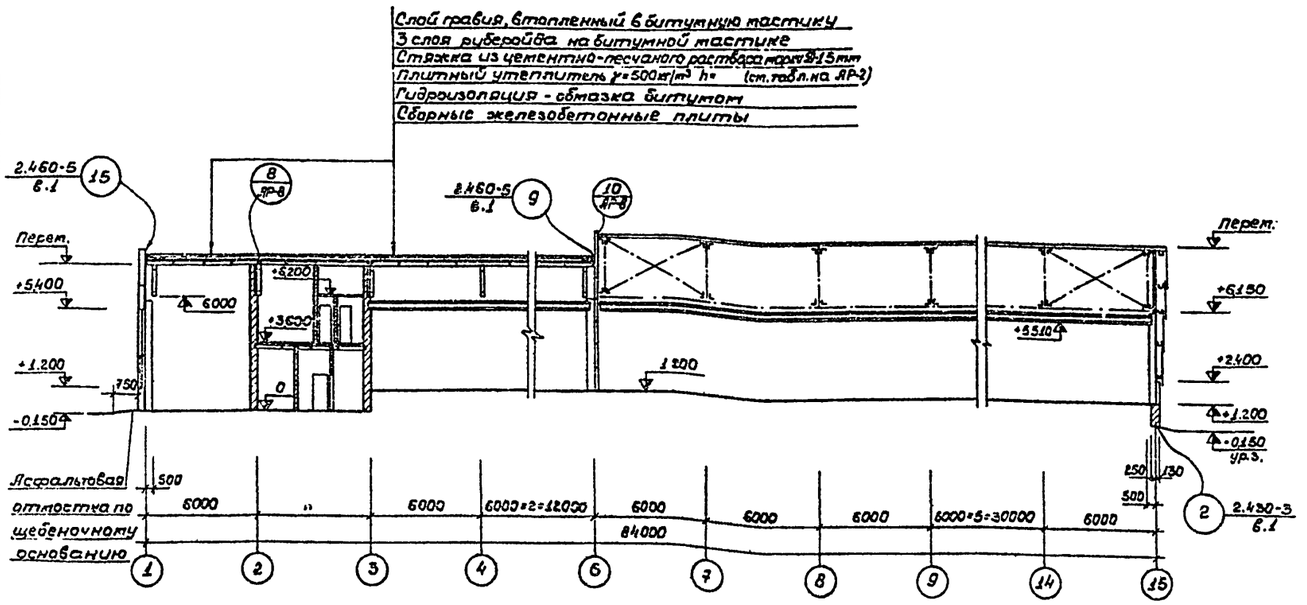

Разрез 4-4

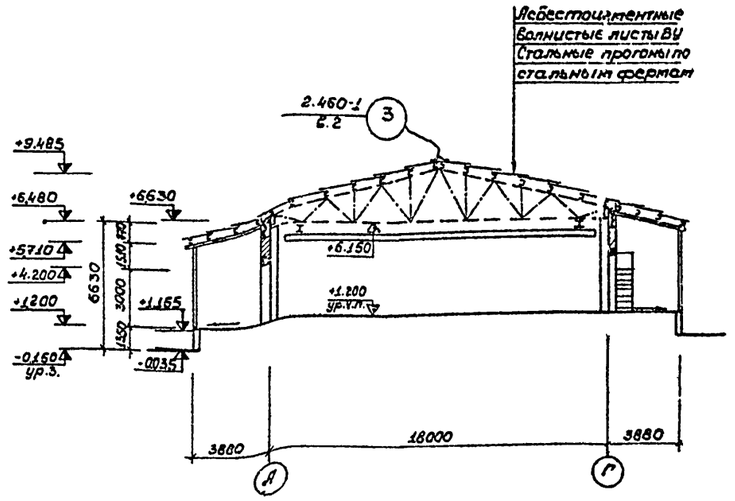

Разрез 2-2

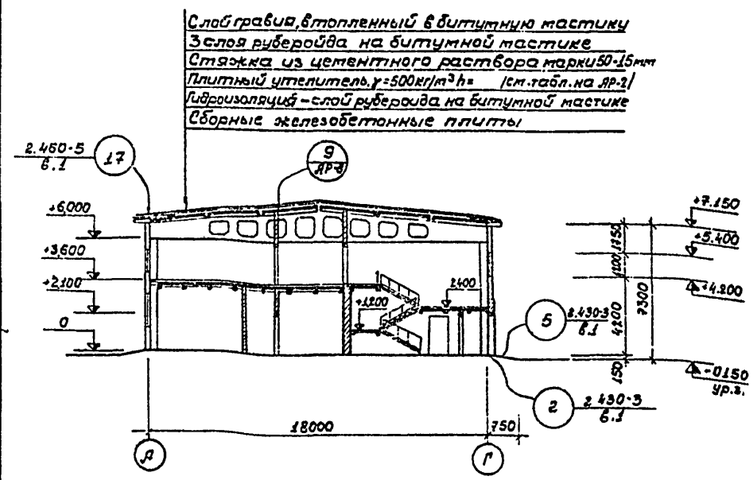

Разрез 3-3

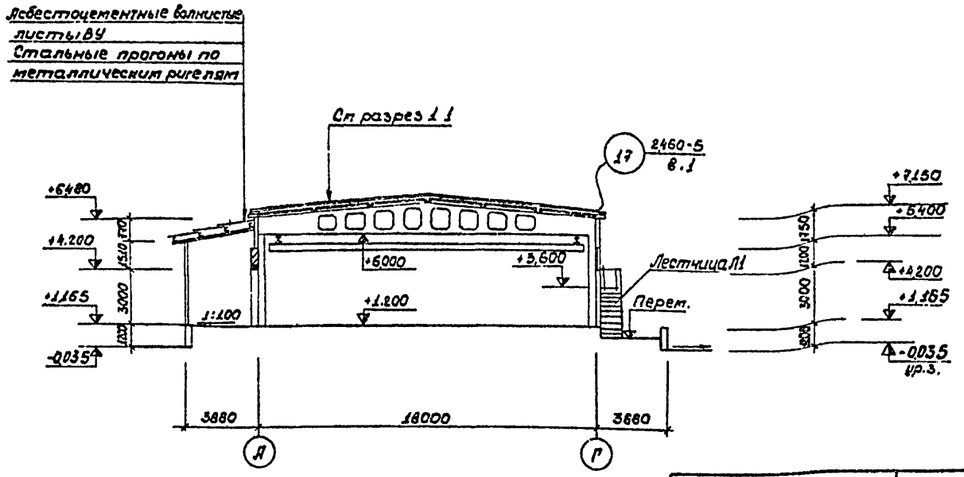

Минавтотранс РСФСР ГИПРОАВТОТРАНС г. Воронеж 1974 г.	Разрезы 1-1 ÷ 4-4	Типовой проект 503-207	
Производственно-складской корпус для грузовой автостанции на 1500 тонн отправлений в сутки		Альбом I	
М1:200		Лист АР-5	

Гл. инж. сектора Фунтиков
Гл. инж. пр. Лубаев
Нач. отдела Соболев
Гл. конструк. Усаков
Гл. архитек. Васильев
Рук. группы Белоусова
Ст. техник Токарева
Проверил Белоусова

Фасад 1–15

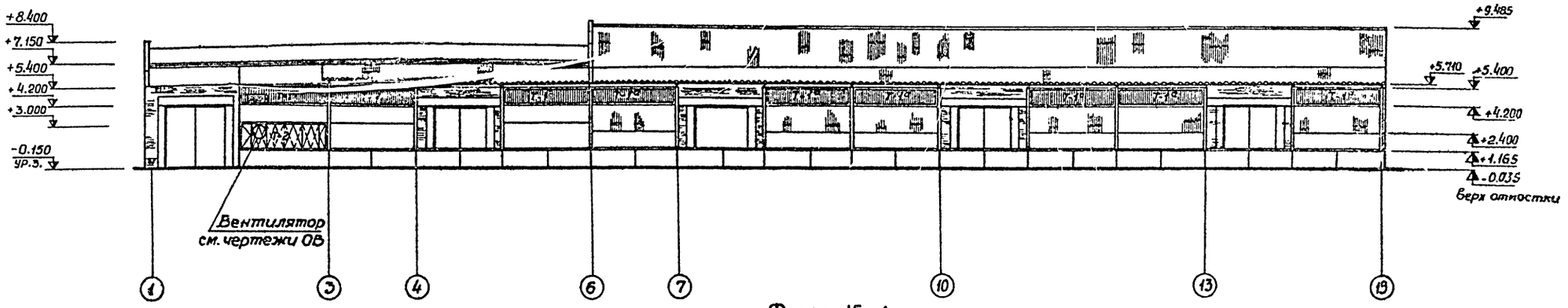

Фасад 15–1

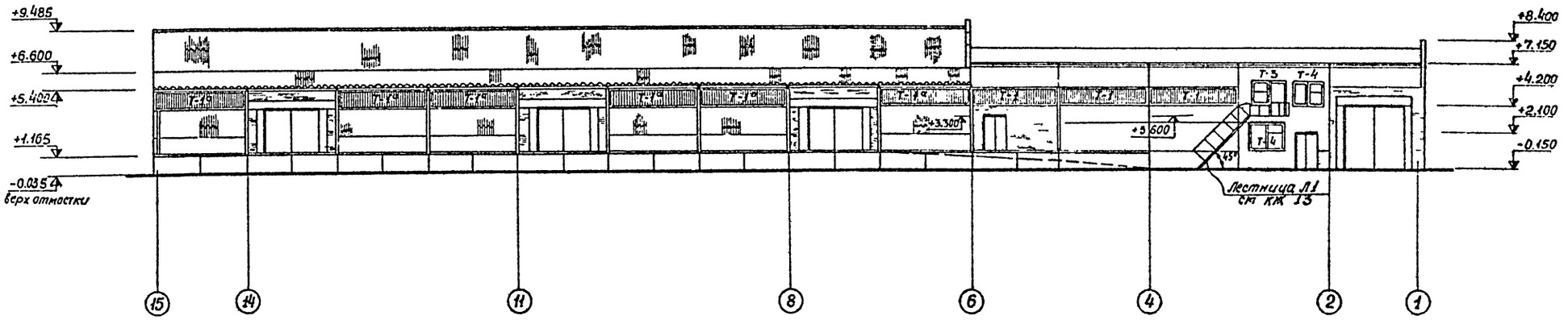

Фасад Г–А

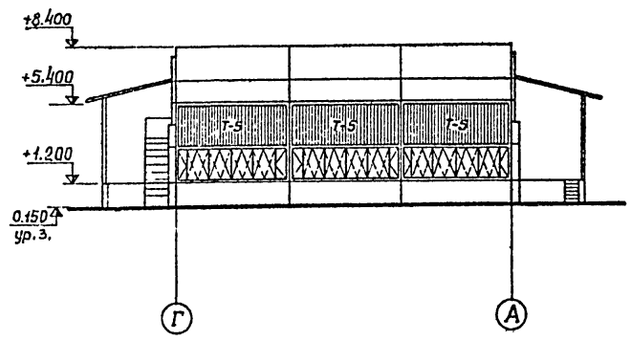

Фасад А–Г

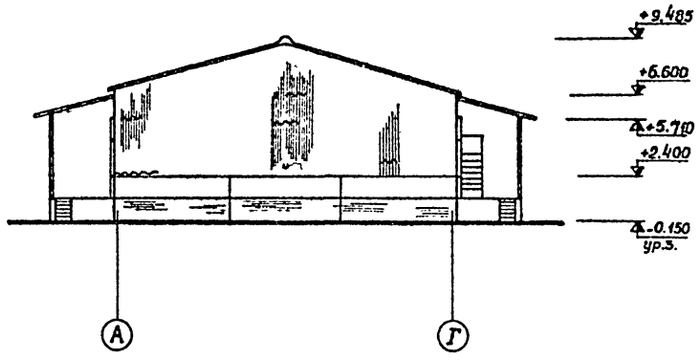

Примечание.

Отделка фасадов дана на заглавном листе АР-2.

Минавтотранс РСФСР ГИПРОАВТОТРАНС г. Воронеж 1974г. Производственно-складской корпус для грузовой автостанции на 1500 тонн отправлений в сутки	Фасады 1-15, 15-1, А-Г; Г-А	Типовой проект 503-207 Альбом I Лист АР-6

Инженер Никитин
Проверил Белоусова

Т-1 ; Т-1б

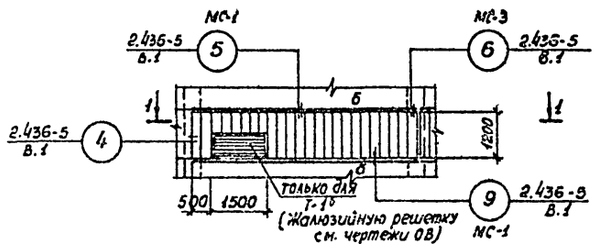

I – I

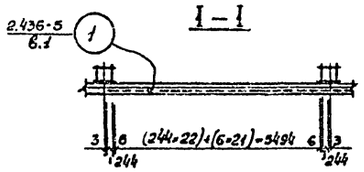

Т-1а

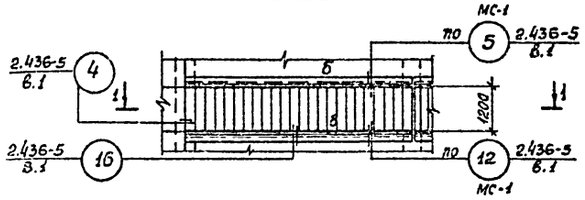

Т-2

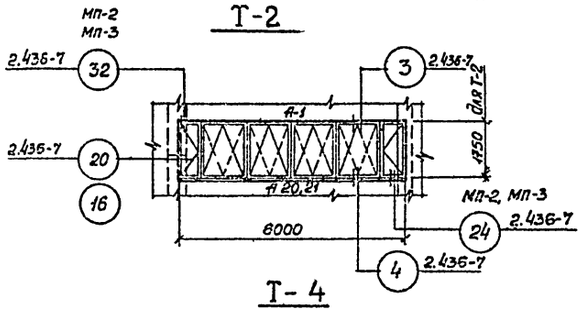

Т-4

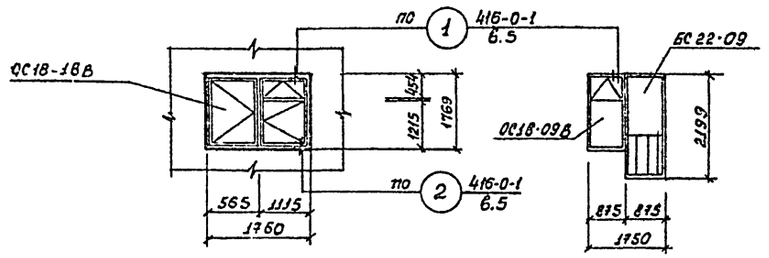

Т-5

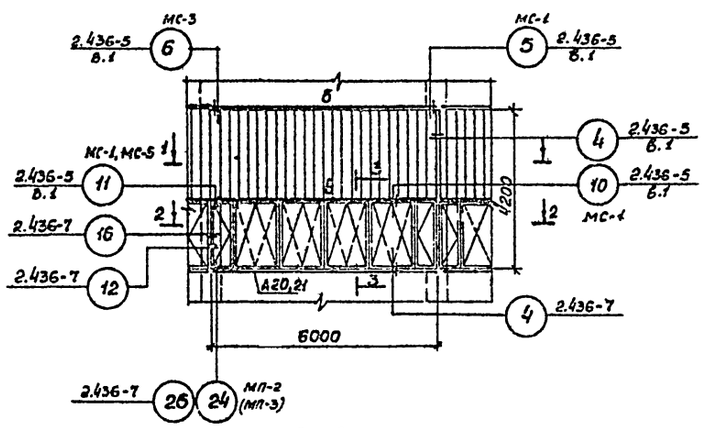

2 – 2

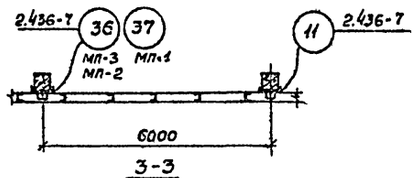

3 – 3

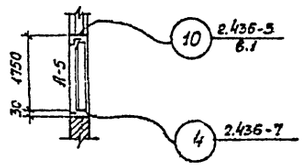

Спецификация элементов заполнения на один оконный проем каждого типа

Тип проема	Колич. проемов	Наименование изделия	Марка изделия	Колич. шт. на 1 проем	Применяемые чертежи	Примечание
Т-1	5	Профильное стекло швеллерного типа	ШП-250 ℓ=1160	24	ТУ-21-23-21-74	
Т-1а	12	——— » ———	ШП-250 ℓ=1160	24	»	
Т-1б	1	——— » ———	ШП-250 ℓ=1160	21	»	С жалюзийной решеткой
Т-2	1	Открывающаяся панель двойного остекления	ДО-115	1	Серия ПР-05-50/71	
Т-3	1	Оконный блок со спаренными переплетами Дверной балконный блок	ОС18-09В БС 22-09	1 1	Серия 1.236-1	
Т-4	1	Оконный блок со спаренными переплетами	ОС18-18В	1	Серия 1.236-1	
Т-5	3	Профильное стекло швеллерного типа	ШП-250 ℓ=2360	24	ТУ-21-23-21-74	
		Открывающаяся панель двойного остекления	ДО-175	1	Серия ПР-05-50/71	

Спецификация ригелей и обрамляющих элементов

Марка	Сечение	Длина мм	Кол-во шт.	Масса кг	ГОСТ, Серия	Примечание
б	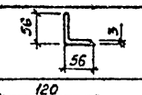	5990	27	15.2	ГОСТ 8278-63 *	Обрамляющий элемент
в	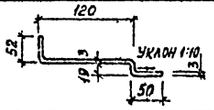	5990	15	32.5	См. лист №22 из ПР-05-50/71 В.1	Элемент усиления ригеля стенового фахверка

Спецификация стальных элементов крепления профильного стекла и оконных панелей

Наименов. элемент.	Марка элемен.	Колич. шт.	Масса элемен. кг.	Применяемые чертежи
Соединительные элементы	МС-1	970	0.4	2.436-5 в.2
	МС-3	36	0.1	
	МС-5	6	1.8	
	Винт М5 с полукруглой головкой	2000	—	ГОСТ 1491-72
	Ц16×16×1.5 ℓ=380	36	—	
	-30×4 ℓ=6600	4	—	
Элементы крепления	МП2	16	0.5	Серия 2.436-7
	(МП3	16	0.5	
Нижний козырек	А-20 (А-21)	4	10	Серия ПР-05-50/71

Примечания

1. До заполнения оконных проемов стеклопрофилитом необходимо проверить соответствие размеров проемов проекту.
2. Уплотнение вертикальных стыков между элементами стеклопрофилита производить губчатой морозостойкой резиной МРТУ-38-5-204-65.
3. Монтаж профильного стекла производить в соответствии с СН 428-71 „Указания по применению профильного стекла в строительстве"
4. Механизмы открывания стальных переплетов разработать при привязке проекта.
5. В спецификации элементы в скобках для панелей толщиной 240мм

Минавтотранс РСФСР ГИПРОАВТОТРАНС г. Воронеж 1974г.	Схемы оконных заполнений	Типовой проект 503-207
		Альбом Т
Производственно-складской корпус для грузовой автостанций на 1500 тонн отправлений в сутки		Лист АР-7

Разраб. Белоусов
Проверил Белоусов
Гл. спец. Белоусов
Рук. группы Белоусов
Ст. техник Токарева

1

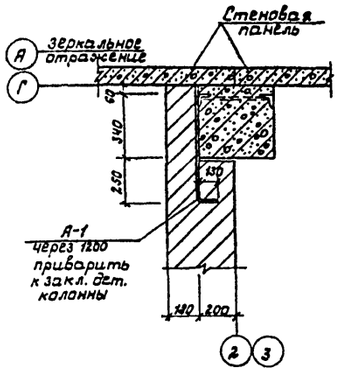

2

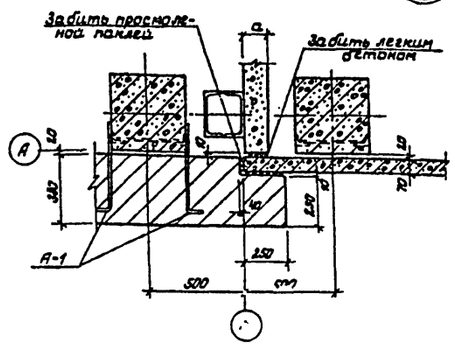

3

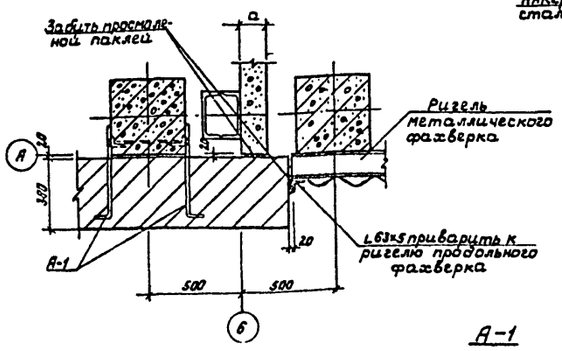

4

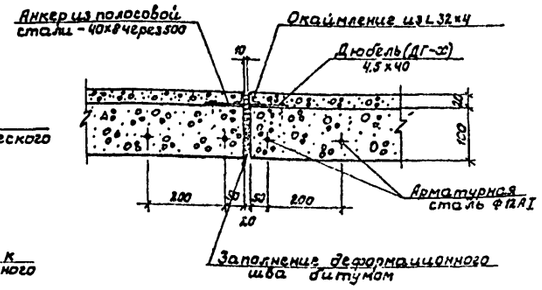

5

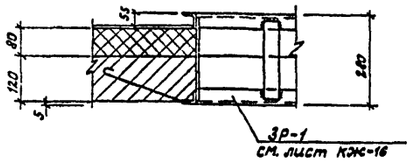

6

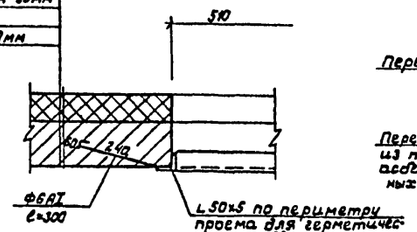

7

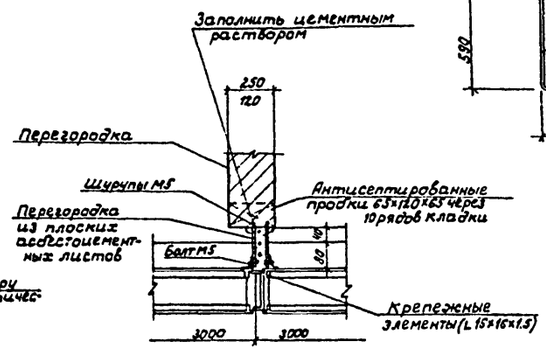

А-1

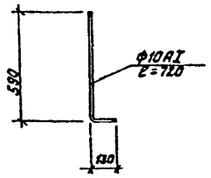

А-2; А-3

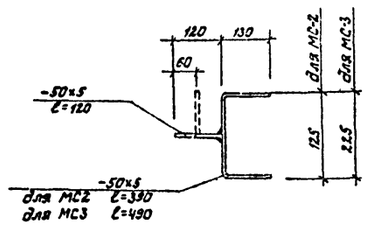

Спецификация стальных элементов, замаркированных на данном листе

Наименование элемента	Марка элемен	Колич шт.	Вес элем. кг.	Серия ГОСТ или N листа проекта
Анкер	А-1	20	0,44	
—"—	А-2	30	1,00	
—"—	А-3	40	1,20	

8

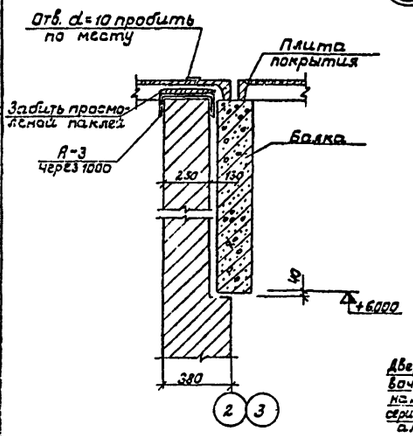

9

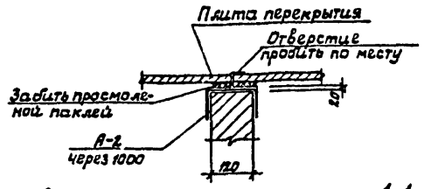

10

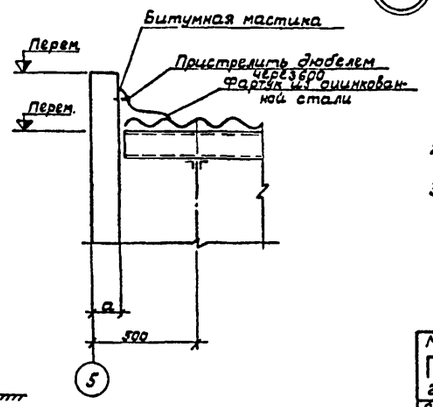

Ниша для поливочного крана

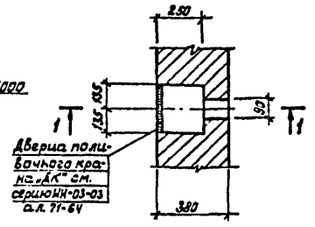

1-1

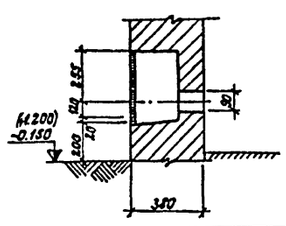

Примечания

1. Сварку производить электродами Э-42. Толщина шва не менее толщины свариваемых деталей.
2. Закладные рамы устанавливать одновременно с возведением кладки.
3. Расход металла на деформационные швы пола неотапливаемого склада: L 32×4 – 481 кг, Ф12 AI – 448 кг; на обрамление проема герметической двери венткамеры – L 50×5 – 12 кг, Ф6 AI – 2,1 кг.

Минавтотранс РСФСР ГИПРОАВТОТРАНС г. Воронеж 1974г. Производственно-складской корпус для грузов: ; автостанции на 150 машин отправлений в сутки	Узлы плана и разрезов 1÷10	Типовой проект 503-207 Альбом I Лист АР-8

Белоусова | Инженер | Кимстач | Гл. инж. проекта

План подземного хозяйства

М1:100

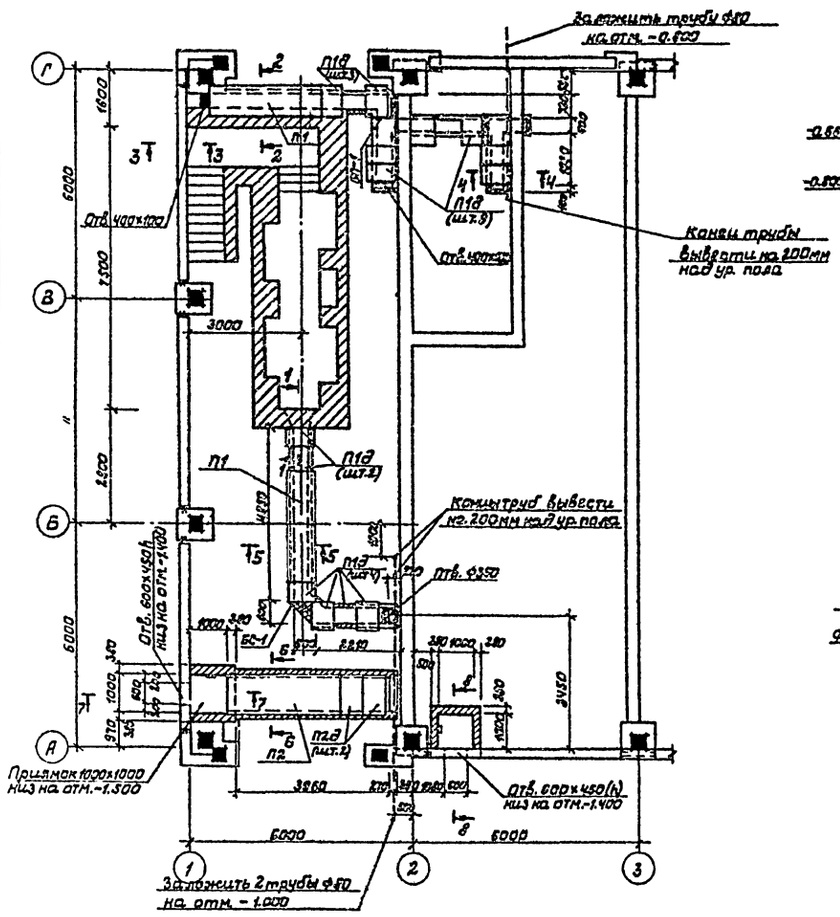

1-1

М1:50

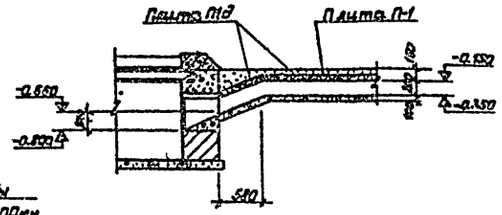

2-2

М1:50

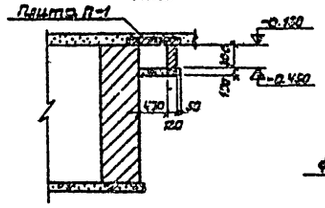

3-3

М1:50

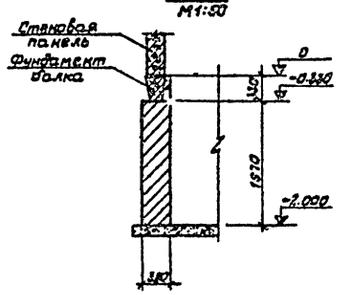

8-8

М1:50

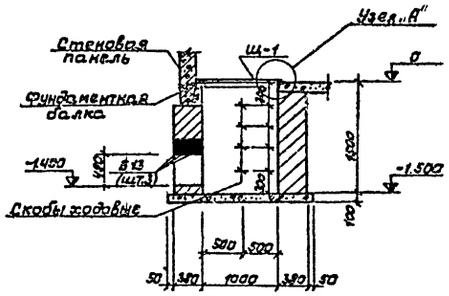

Узел „А"

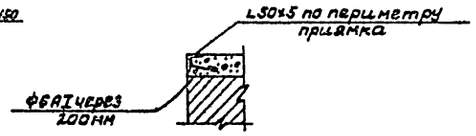

Спецификация

сборных железобетонных и стальных элементов замаркированных на листе.

Наименование	Марка эл-та	Кол.	Масса эл-та, т	Примечание
Плиты	П1	2	0,46	серия 1.038-1 вып. 1
	П1д	18	0,10	— " —
	П2	1	0,85	— " —
	П2д	2	0,18	— " —
Перемычки	Б13	6	—	1.139-1 в.1
				— " —
Балки	БС1	2		ИС-01-04 в.2
Щиты	Щ-1	2	—	КЖС-16

Примечания.

1. Стены каналов выполнять из сплошного глиняного кирпича марки 100 на растворе марки 50. Днище из бетона марки 100 по уплотненному со щебнем грунту.
2. Стальные трубы Ф80 (расход - 10п.м.) перед укладкой покрыть лаком ПФ. Во избежание попадания строительного мусора концы труб закрыть деревянными пробками.
3. Плиты перекрытия каналов укладывать на свежеуложенный раствор марки 50.
4. Кирпичные стены каналов, соприкасающиеся с грунтом, обмазать битумом за 2 раза.
5. Все металлические конструкции перекрытия каналов выполнить из стали марки ВСт3 кп2 по ГОСТ 380-71. Металлические балки перед их монтажом покрыть масляной краской за 2 раза по масляному грунту с железным суриком.
6. Монолитные участки перекрытия каналов армировать в обоих направлениях ФбАI шаг 100мм; расход арматуры - 15кг.
7. Обрамление приямков выполнить по узлу „А"; расход L50×5 - 22,6кг

Ч-Ч

М1:50

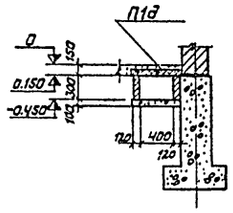

5-5; 6-6

М1:50

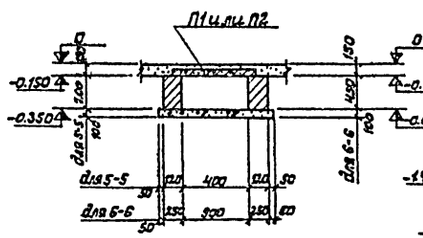

7-7

К1:60

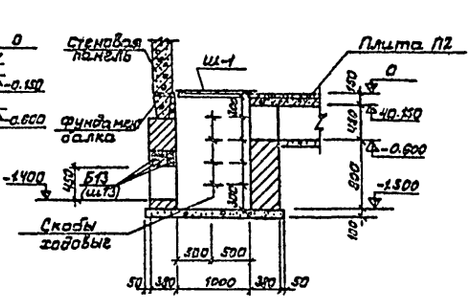

Согласовано:
Гл. инж. отд. Макаревич
Нач. завктр. отд. Ю. Бим

Гл. инж.		Белоусова	
Рук. гр.		Белоусов	
Ст. техник	Никитин		

Минавтотранс РСФСР
ГИПРОАВТОТРАНС
г. Воронеж 1974г.

Производственно-складской корпус для грузовой автостанции на 1500 тонн отправлений в сутки.

План подземного хозяйства. Сечения

Типовой проект 503-207
Альбом I
Лист АР-9

План на отм. 0

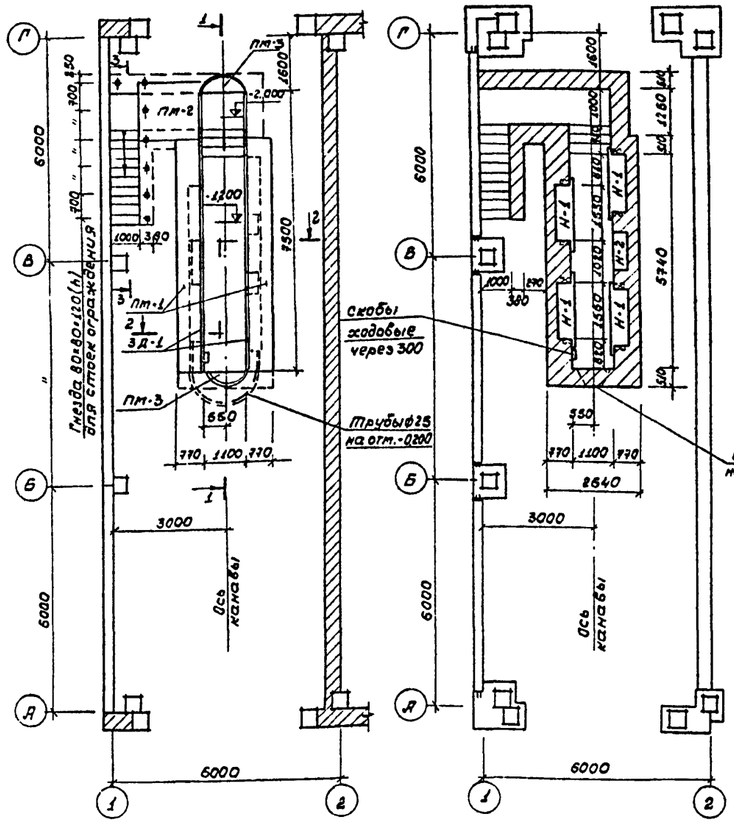

План на отм.-0200

м 1:100

2 — 2

м 1:50

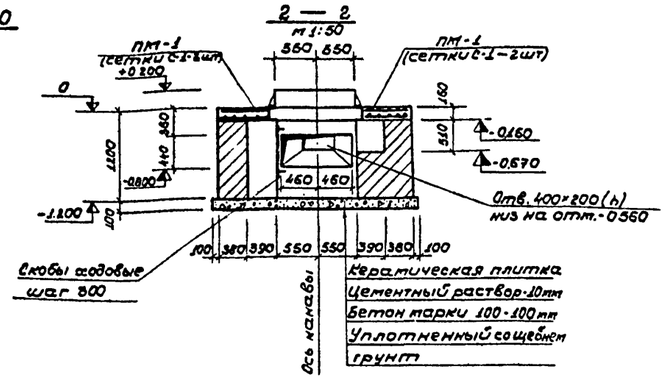

3 — 3

м 1:100

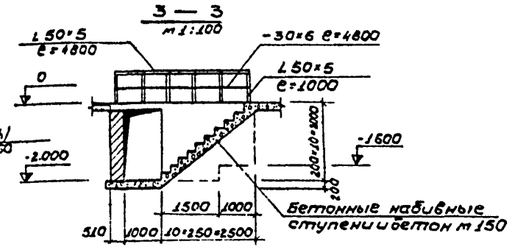

Бетонный рассекатель

1:50

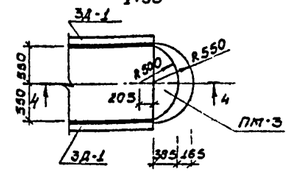

4 — 4

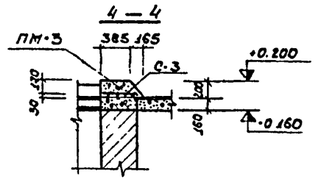

1 — 1

м 1:50

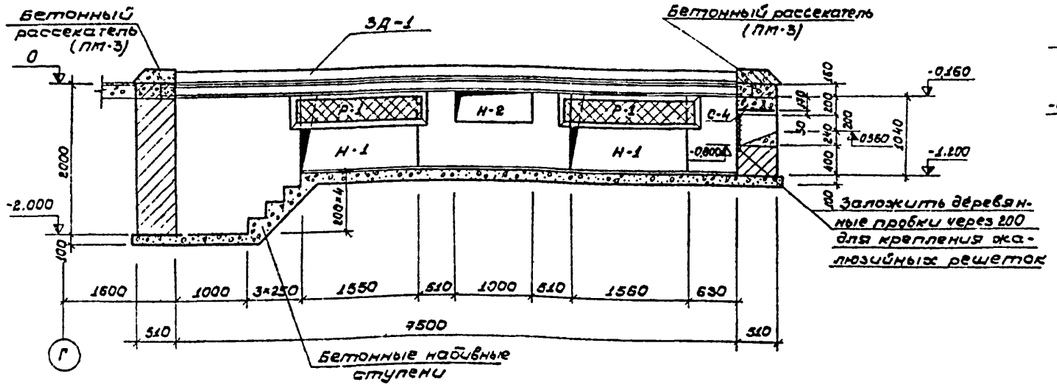

Деталь установки решетки Р-1

м 1:20

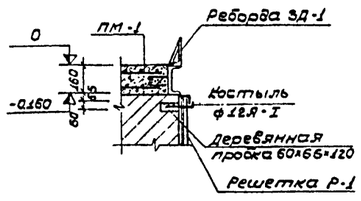

Спецификация стальных элементов на канаву ТО

Наименование конструктивного элемента	Марка арматурных изделий и закладных деталей	Количество шт.	Серия или № листа
Реборда	3Д-1	2	КФК-16
Решетка	Р-1	4	"
Костыль	ф 12 А-I	8	—
Скобы ходовые	ф 22 А-I	3	—
Труба	d=25	7,5 пм	—
Ограждение	—	53 кг	—
Сетки	С-1	9,4 пм	Сетка $\frac{100/100/8/8}{2300}$ ГОСТ 8478-66
	С-2	15 пм	
	С-3	0,26 пм	
	С-4	0,37 пм	

Спецификация монолитных железобетонных элементов на канаву ТО

Наименование конструктивного элемента	Марка элемента	Кол. шт	Марка бетона	Расход на 1 элемент: бетон м³	Сталь кг.	Лист проекта
Монолитные плиты	ПМ1	2	200	0,70	111,0	
	ПМ2	1	200	0,36	35,5	
	ПМ3	2	200	0,12	3,7	

Примечания

1. Стены рабочей канавы выполнить из полнотелого глиняного кирпича марки 100 на растворе марки 50. Днище из бетона марки 100 по уплотненному щебнем грунту.
2. Стены и пол канавы облицевать керамической плиткой светлых тонов: для стен по ГОСТ(у) 6141-63* для пола по ГОСТ(у) 6787-69
3. Нишу для освещения Н-1 облицевать керамической плиткой, Н-2 для инструмента – листовой сталью δ=3 мм
4. Сварку производить электродами Э42-Т. Толщина сварных швов не более толщины свариваемых деталей.
5. Материал стальных деталей – сталь марки ВСт3кп2 ГОСТ 380-71 с гарантией свариваемости.
6. Стены канав, соприкасающиеся с грунтом, обмазать горячим битумом за 2 раза.
7. Сетку $\frac{100/100/9/9}{2300}$ ГОСТ 8478-66 разрезать на 3 части по ширине сетки.

Минавтотранс РСФСР ГИПРОАВТОТРАНС г. Воронеж 1974 г.	Канава поста осмотра автомобилей	Типовой проект 503-207
Производственно-складской корпус для грузовой автостанции на 1500 тонн отправлений в сутки		Альбом I
		Лист АР-10

Инв. № подл. | Подпись и дата | Взам. инв. №

Гип. гр. Чуйко
Гл. инж. проекта Белоусова
Гл. специалисты Белоусова
Ст. техник Никитин
Проверил Белоусова
Разраб. Шаш

Фрагменты раскладки стеновых асбестоцементных волнистых листов
(навес условно не показан)

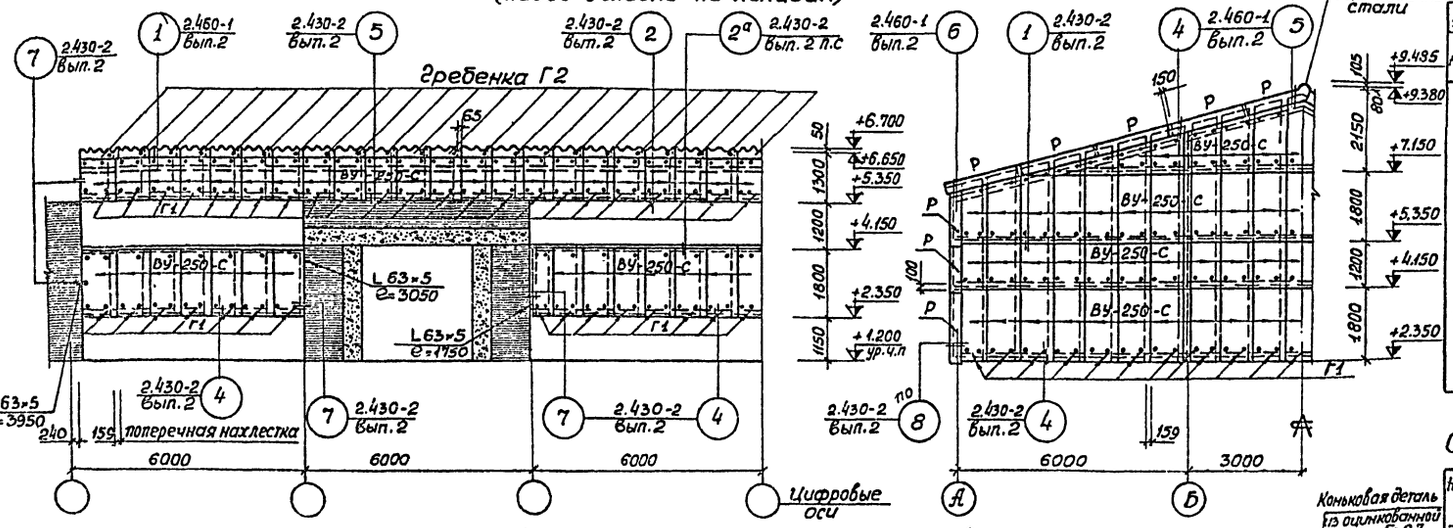

Фрагменты раскладки кровельных асбестоцементных волнистых листов

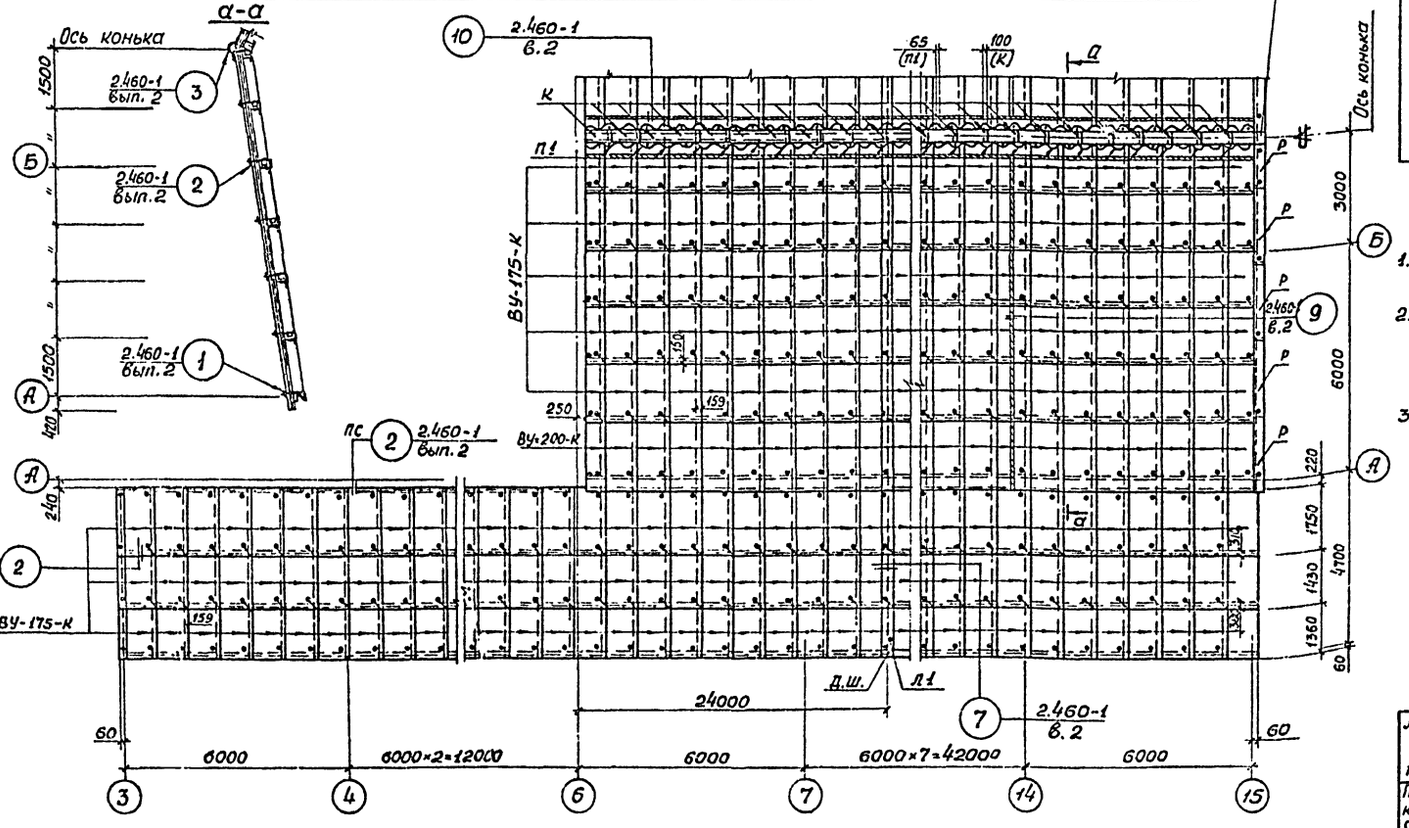

Спецификация асбестоцементных изделий на здание

Наименование	Марка изделия	Кол.	Стандарт	Примечания
асбестоцементные волнистые листы ВУ	ВУ-250-С (лев)	5	ГОСТ 8423-57	С 2-мя срезанными углами
	ВУ-250-С (прав.)	29		—"—
	ВУ-250-С (лев)	8		С одним срезанным углом
	ВУ-250-С (прав.)	43		—"—
	ВУ-250-С	210		
	ВУ-200-К (прав.)	62		С одним срезанным углом
	ВУ-200-К (лев.)	62		—"—
	ВУ-200-К	2		
	ВУ-175-К (лев)	305		С 2-мя срезанными углами
	ВУ-175-К (прав.)	326		—"—

Наименование	Марка изделия	Кол.	Стандарт	Примечания
	ВУ-175-К (лев)	196	ГОСТ 8423-57	С одним срезанным углом
	ВУ-175-К (прав)	236		—"—
	ВУ-175-К	6		
фасонные листы к листам ВУ	Л1	18		
	Р	16		
	К	63		
	П1	126		
	Г-1	231	2.430-2 в.2	
	Г-2	126	2.460-1 в.2	

Спецификация стальных элементов на лист

Наименование элемента	Марка элемента	Кол. шт.	Масса 1000 шт. кг.	Серия, ГОСТ или №листа проекта
Соединительные элементы	М1(М2)	2100	169.0	Серия 2.460-1 вып. 2
	М3(М-4)	14	167.2	
	М3а(М-4а)	96	165.2	Серия 2.430-2 в.2
	МВ1	12	34.5	Серия 2.460-1 вып. 2
	МВ2	3	27.2	
	МВ4	126	65.3	

Наименование элемента	Марка элемента	Кол. шт.	Масса 1000 шт кг.	Серия, ГОСТ или №листа проекта
Соединительные элементы	М5	18	45.2	Серия 2.460-1 в.2
	L63×5	—	117.8	
	Оцинкованная сталь -δ=0.7 ГОСТ 8075-56			

Примечания.

1. Для уплотнения стыков асбестоцементных листов навеса применить герметизирующую мастику УМС-50.
2. Отверстия в асбестоцементных листах для креплений надлежит просверливать диаметром на 2 мм больше диаметра проходящего через них стержня крепежного прибора.
3. В скобках даны марки крепежных деталей при снеговой нагрузке на покрытие 100 кг/м² и 150 кг/м²

Гл. инж. пр.	Шиваев	Ст. техник	Зуева
Нач. отдела	Соболев	Проверил	Белоусова
Гл. констр.	Исаков		
Рук. группы	Белоусова		

Минавтотранс РСФСР
ГИПРОАВТОТРАНС
г. Воронеж 1974 г.
Производственно-складской корпус для грузовой автостанции на 1500 тонн отправлений в сутки

Фрагменты раскладки стеновых и кровельных асбестоцементных волнистых листов

Типовой проект 503-207
Альбом I
Лист 11

Общие указания

1. Перечень комплектов строительных рабочих чертежей приведен на листе марки АР.
2. Чертежи марки КЖ разработаны на основании чертежей марки АР и в соответствии с действующими нормами и правилами.
3. За условную отметку 0 принята отметка чистого пола 1 эт. этажа производственных помещений.
4. Железобетонные и бетонные монолитные конструкции запроектированы в соответствии с указаниями главы СНиП II-В. 1-62* и серии 1.412-1 вып. I, II, III; Производство работ вести в соответствии с указаниями СНиП III-В. 1-70.
5. Нагрузки на фундаменты определены для основного варианта (скоростной напор ветра -для I географического района; расчетная зимняя температура -30°с; Вес снегового покрова для III района -100 кг/м²). Собственный вес фундамента и грунта на его уступах не учтены.
6. Монтаж сборных железобетонных и бетонных конструкций производить в соответствии с указаниями главы СНиП III-16-73 и СН 319-65, а также по указаниям на маркировочных чертежах и альбомах примененных серий.
7. Мероприятия по антикоррозийной защите железобетонных и металлических конструкций разработаны на соответствующих листах КЖ и АР.
8. В процессе монтажа конструкций сварные швы и участки закладных деталей с нарушенным защитным покрытием должны быть дополнительно металлизированы.

Перечень документов применяемых в чертежах марки КЖ

Шифр или обозначение	Наименование	Шифры листов и стр.	Примечания
Серия 1.412-1	Монолитные железобетонные фундаменты под типовые колонны прямоугольного сечения одноэтажных промышленных зданий.		
Вып. II	Арматурные изделия. Рабочие чертежи.	листы: 1; 41; 56; 60;	
Вып. III	Арматурные изделия для фундаментов располагаемых в температурных швах. Рабочие чертежи.	61, 71; 72, 76, 83; 1; 26; 40; 49	
Серия 1.415-1 Вып. 1	Железобетонные фундаментные балки для стен производственных зданий.	комплект	
Серия 3.400-3 вып. 1	Сборные железобетонные подпорные стенки межотрасл. применения	комплект	
Серия КЭ-01-49 Вып. II.	Сборные железобетонные колонны прямоугольного сечения для одноэтажных производственных зданий.	комплект	
Серия КЭ-01-55 В. II	Сборные железобетонные колонны продольных и торцевых фахверков одноэтажных промышленных зданий.	Комплект	
Серия 1.462-3 Вып. 1. III.	Железобетонные предварительно напряженные двускатные решетчатые балки для покрытий промышленных зданий.	Комплект	
Серия 1.465-7 Вып. 1.1; Вып. 5	Сборные железобетонные предварительно напряженные плиты для покрытий производственных зданий.	комплект	
Серия ИИ 24 2/70	Железобетонные плиты для перекрытий типа 2, с опиранием на ригели прямоугольного сечения	комплект	
Серия ИИ-04-4 Вып. 20	Панели перекрытий железобетонные. Панели многопустотные и ребристые длиной 22,6 см	комплект	
Серия 1.432-5 Вып. 1,2,3	Стеновые панели для производственных зданий с шагом колонн 6м.	комплект	
Серия ПР-05-36.2	Ворота распашные двустворчатые размером 4×4,2 м для автотранспорта (архитектурно-строительная часть).	комплект	
Серия 1.435-3 Вып. 1.6	Ворота промышленных зданий. Раздвижные однопольные и двухпольные размером 3,6×3,0 и 3,6×3,6.	комплект	
Серия ИИ 27-1	Лестницы с кирпичными стенами марши, площадки, балки.	комплект	
Серия ИИ 27-2	Лестницы, ограждения и разные стальные элементы.	комплект	
Серия 1.139-1 Вып. 1.2	Перемычки железобетонные сборные для жилых и общественных зданий.	комплект	
Серия 1.400-7	Стальные изделия для сопряжения сборных ж/б конструкций одноэтажных промышленных зданий Р.Ч.	комплект	
Серия 1.439-1	Стальные изделия крепления панельных стен одноэтажных производственных зданий с ж/б каркасом	комплект	
Серия 2.460-2 Вып. 1.2	Монтажные детали сборных ж/б конструкций покрытий одноэтажных промышленных зданий.	комплект	
Серия 2.420-1 Вып. 1	Монтажные детали сборных ж/б. колонн и подкрановых балок одноэтажных промышленных зданий ТДМ	комплект	
Серия 2.430-4 Вып. 1	Рабочие чертежи типовых монтажных деталей.	комплект	
ТДМ 22-1	Лестницы с кирпичными стенами /высота марша 1,2м ширина 1,35м/ Детали.	комплект	
Серия 1.400-6 В. 1	Унифицированные закладные детали сборных железобетонных конструкций зданий промышленных предприятий.	комплект	
Серия 1.459-2 в. 3, 4	Стальные лестницы, переходные площадки и ограждения	комплект	

Перечень листов марки КЖ

Шифр	Наименование	Примечания
КЖ-1	Заглавный лист /начало/.	
КЖ-2	Заглавный лист /окончание/.	
КЖ-3	Маркировочная схема фундаментов, фундаментных балок и конструкций рампы.	
КЖ-4	Фундаменты. Элементы плана 1÷3.	
КЖ-5	Фундаменты. Элементы плана 4÷7.	
КЖ-6	Фундаменты. Элементы плана 8÷9.	
КЖ-7	Фундаменты Элементы плана 10÷13.	
КЖ-8	Фундаменты. Элементы плана 14÷15.	
КЖ-9	Маркировочные схемы колонн, балок рам ворот, плит покрытия и перекрытия.	
КЖ-10	Маркировочные схемы стеновых панелей.	
КЖ-11	Маркировочные схемы элементов крепления стеновых панелей	
КЖ-12	Фрагменты 1÷18 раскладки стеновых панелей.	
КЖ-13	Маркировочная схема лестницы в осях Г-В. и лестница Л1	
КЖ-14	Опалубочные чертежи колонн, балок, плит покрытия и перекрытия.	
КЖ-15	Фундаменты ФА 1-1, ФА 19-1, ФА31-1, ФА32-1, ФАТ31-1,	
КЖ-16	Металлические и арматурные изделия	

Гл. инженер проекта	Гуляков		
Гл. конструктор	Гуляков		
Нач. отдела	Абрамов		
Гл. архитектор проекта	Осков		
Рук. группы	Белоусова		
Ст. техник	Пуверин	Белоусова	
		Гаврилева	

Минавтотранс РСФСР
ГИПРОАВТОТРАНС
г. Воронеж 1974г.

Производственно-складской корпус для грузовой автостанции на 1500 тонн отправлений в сутки

Заглавный лист /начало/.

Типовой проект 503-207
Альбом I
Лист КЖ-1

Сводная спецификация железобетонных конструкций

Марка эл-та	Кол.	Масса эл-та, т	Применяемые чертежи	Лист марк. схемы
1	2	3	4	5
Монолитные железобетонные конструкции				
Фундаменты				
ФА 19-1	4		Серия 1.412-1 вып. 1,2,3 и КЖ-15	КЖ-3
ФА 37-1	8			
ФА 31-1	16			
ФАТ 31-1	2			
ФА 1-1	6			
ФМ 6	23		КЖ-6	
Сборные железобетонные конструкции				
Фундаментные балки для t=20°,-30°				
ФБ 6-41	16	0,7	Серия 1.415-1 вып. 1	КЖ-3
ФБ 6-42	2	0,7		
ФБ 6-13	4	1,4		
ФБ 6-43	6	0,6		
Фундаментные балки для t=-40°				
ФБ 6-46	16	0,9	Серия 1.415-1 вып. 1	КЖ-3
ФБ 6-47	2	0,8		
ФБ 6-30	4	1,8		
ФБ 6-48	6	0,8		
Конструкции рампы				
* ПФ 2-1	46	4,3	Серия 3.400-3 вып. 1	КЖ-3
* ПЛ 2-1	46	1,7		
Плиты каналов				
П1	2	0,5	Серия ИС-01-04 в. 2	АР-9
П2	1	0,8		
П1д	18	0,1		
П2д	2	0,2		
Колонны для I и II ветр. районов				
КП II-13а	4	2,8	Серия КЭ-01-49 в. II и КЖ-14	КЖ-9
КП II-13б	22	2,8		
КП II-13в	4	2,8		
КП II-13г	4	2,8		
К5а	4	2,8	Серия КЭ-01-55 в. II и КЖ-14	
Колонны дл. III ветр. район				
КП II-14а	4	2,8	Серия КЭ-01-49 вып. 1 и КЖ-4	КЖ-9
КП II-14б	22	2,8		
КП II-14в	4	2,8		
КП II-14г	4	2,8		
К5а	4	2,8	Серия КЭ-01-55 в. II и КЖ-14	
Балки для II снегового района (70 кг/м²)				
1БДР 18-2П	2	8,5	Серия 1.462-3 вып. 1 и КЖ-14	КЖ-9
1БДР 18-2П-1	4	8,5		

Марка эл-та	Кол.	Масса эл-та, т	Применяемые чертежи	Лист марк. схемы
1	2	3	4	5
Балки для III и IV снег. районов (100 кг/м², 140 кг/м²)				
2БДР 18-3П	2	10,4	Серия 1.462-3 вып. 1 и КЖ-14	КЖ-9
2БДР 18-3П-1	4	10,4		
Плиты покрытия для II снегового района				
ПА III В/3×6-2	8	2,6	Серия 1.465-7 вып. 14.1 и КЖ-14	КЖ-9
ПА III В/3×6-2б	7	2,6		
ПА III В/3×6-2а	6	2,6		
ПА III В/3×6-2в	4	2,6		
ПА III В-7/3×9-3	3	3,2		
ПА III В-7/3×6-3-1	1	3,2		
ПА III В-4/3×6-3	1	3,3		
Плиты покрытия для III снегового района				
ПА III В/3×6-3	8	2,6	Серия 1.465-7 вып. 14.1 и КЖ-14	КЖ-9
ПА III В/3×6-3б	7	2,6		
ПА III В/3×6-3а	6	2,6		
ПА III В/3×6-3в	4	2,6		
ПА III В-7/3×6-3	3	3,2		
ПА III В-7/3×6-3-1	1	3,2		
ПА III В-4/3×6-3	1	3,3		
Плиты покрытия для IV снегового района				
ПА III В/3×6-3	8	2,6	Серия 1.465-7 вып. 14.1 и КЖ-14	КЖ-9
ПА III В/3×6-3б	7	2,6		
ПА III В/3×6-3а	6	2,6		
ПА III В/3×6-3в	4	2,6		
ПА III В-7/3×6-4	3	3,2		
ПА III В-7/3×6-4-1	1	3,2		
ПА III В-4/3×6-4	1	3,3		
Плиты перекрытия				
ИП 5-2а	1	2,4	Серия ИИ 24-2/70 и КЖ-14	КЖ-9
ИП 5-2	6	2,4		
ПК 8-28,12	3	1,0	Серия ИИ-04-4 вып. 20	
ПК 8-28,15	2	1,3		
Стаканы				
СШ 4а	1	0,1	Серия 1.465-7 вып. 5	КЖ-9
СШ 7а	3	0,16		
СШ 7а-1	1	0,16		
Стеновые панели для t=-20°;-30°				
ПСЛ 20/1,5×6-521	9	2,0	Серия 1.432-5 в. 1	КЖ-10
ПСЛ 20/1,2×6-111	5	1,6		

1	2	3	4	5
ПСЛ 20/1,8×6-111	8	2,5	Серия 1.432-5 в. 1	КЖ-10
ПСЛ 20/1,2×6-212	7	1,6		
ПСЛ 20/1,8×6-112	3	2,5		
ПСЛ 20/1,2×6-112	3	1,6		
ПСЛ 20/1,2×6-211	11	1,6		
ПСЛ 20/0,9×3-122	2	0,7		
ПСЖН/1,2×6-112	4	1,2	Серия 1.432-5 в. 2	
ПСЖН/1,2×6-111	9	1,2		
ПСЖН/1,2×6,1-111	2	1,2		
БЛ 24	9	0,05	Серия 1.432-5 в. 1	
БЛ 42	2	0,08		
ПК 1	10	1,20	Серия 1.432-5 в. 3	
Стеновые панели для t=-40°				
ПСЛ 24/1,5×6-521	9	2,2	Серия 1.432-5 вып. 1	КЖ-10
ПСЛ 24/1,2×6-111	5	2,2		
ПСЛ 24/1,2×6-211	11	1,9		
ПСЛ 24/1,2×6-112	3	1,9		
ПСЛ 24/1,8×6-111	8	2,9		
ПСЛ 24/1,2×6-212	7	1,9		
ПСЛ 24/1,8×6-112	3	2,9		
ПСЛ 24/0,9×3-122	2	0,8		
ПСЖН/1,2×6-112	4	1,2	Серия 1.432-5 в. 2	
ПСЖН/1,2×6-111	9	1,2		
ПСЖН/1,2×6,1-111	2	1,2		
БЛ 28	9	0,08	Серия 1.432-5 в. 1	
БЛ 46	2	0,11		
ПК-2	10	1,3	Серия 1.432-5 в. 3	
Рамы ворот				
С-1, С-2, Р-1	2	3,0	Серия ПР-05-36.2	КЖ-9
РВА-3 СВА-4 (2шт.)	7	3,5	1.435-3 вып. 6	КЖ-9
Лестничные площадки				
ЛП 1	2	1,03	Серия ИИ 27-1	КЖ-13
ЛП 1а	2	1,03		
Лестничный марш				
ЛМ 1	3	1,45	ИИ 27-1	КЖ-13
Перемычки				
Б 13	16	0,02	Серия 1.139-1 в. 1	АР-3.4
Б 13м	9	0,03	Серия 1.139-1 в. 2	
Б 18м	8	0,10		
БУ 15м	10	0,09		
Б 22м	9	0,12		

Сводная спецификация стальных элементов

Марка эл-та	Кол.	Масса эл-та кг.	Применяемые чертежи	Лист марк. схемы
Лестничные ограждения				
ЛО 1	3	32,7	Серия ИИ 27-2	КЖ-13
ЛО 8	1	23,0		
ПЛГ 9	1	43,0	Серия 1.459-2 в. 4	"
ППГ 1	1	17,0	Серия 1.459-2 в. 1	КЖ-13
ППГ 2	1	21,0		
Надколонники, стойки				
З	4	66,4	Серия КЭ-01-55 в. II	КЖ-11
СФ-2	2	298,5	Серия 1.439-1	"
СФ-5	2	357,2		
Насадки				
НУ-2	2	29,6	Серия 1.439-1	КЖ-11
НУ-3	2	49,9		
НФ-1	2	23,0		
НФ-10а	1	65,7	КЖ-16	
НФ-11а	1	65,7		
Соединительные элементы				
ММ4	4		Серия 1.400-7	КЖ-8
ММ 20				
ММ 48	10	—	"	"
МС1	4	—	Серия 1.435-3 в. 6	КЖ-3
МС2	8	—		
Т1	72	0,5	Серия 1.439-1	КЖ-12
Т2	30	0,3		
Т5	42	0,6		
Т9	20	0,6		
Т10	14	1,3		
Т14	8	0,2		
Т15	4	0,3		
Т16	2	0,7		
Т18	4	0,5		
Т19	4	0,7		
Т22	20	0,7		
Т23	20	1,2		
Т24	20	1,5		
Т26	30	0,4		
МС1	76	3,4	КЖ-16	КЖ-3
МС2	52	0,7	КЖ-16	"
У-1	4	2,9	Серия 1.439-1	КЖ-11
Т-12	8	2,0		
Лестничные марши и площадки				
ЛГ 17	1	26,1	Серия 1.459-2 в. 4	КЖ-13
ПГ 5	1	70		

Марка эл-та	Кол.	Масса эл-та кг.	Применяемые чертежи	Лист марк. схемы
Опорные консоли для t=-20-30°С				
ТК-2	13	15,4	Серия 1.439-1	КЖ-11
ФК-2	2	22,6		
РК-2	14	19,5		
Опорные консоли для t=-40°С				
ТК-1	12	12,5	Серия 1.439-1	КЖ-11
ФК-1	2	12,1		
РК-1	14	14,7		

* ПФ2-1, ПЛ2-1 изготовить укороченными на 150 мм по сравнению с длиной этих элементов по серии 3.400-3 в. 1.

Условные обозначения

№ узла

№ серии и выпуска

Кирпич

Панель

Железобетон

Минавтотранс РСФСР ГИПРОАВТОТРАНС г. Воронеж 1974г.	Заглавный лист (окончание)	Типовой проект 503-207	
Производственно-складской корпус для грузовой автостанции на 1500 тонн отправлений на сутки		Альбом I	
		Лист	

Гл. инженер Фунтиков; Гл. инж. пр. Шуваев; Нач. отдела Собачев; Гл. констр. Исаков; Рук. группы Белоусова; Техник Проверил Бобо; Белоусова

Маркировочная схема фундаментов, фундаментных балок и конструкций рампы

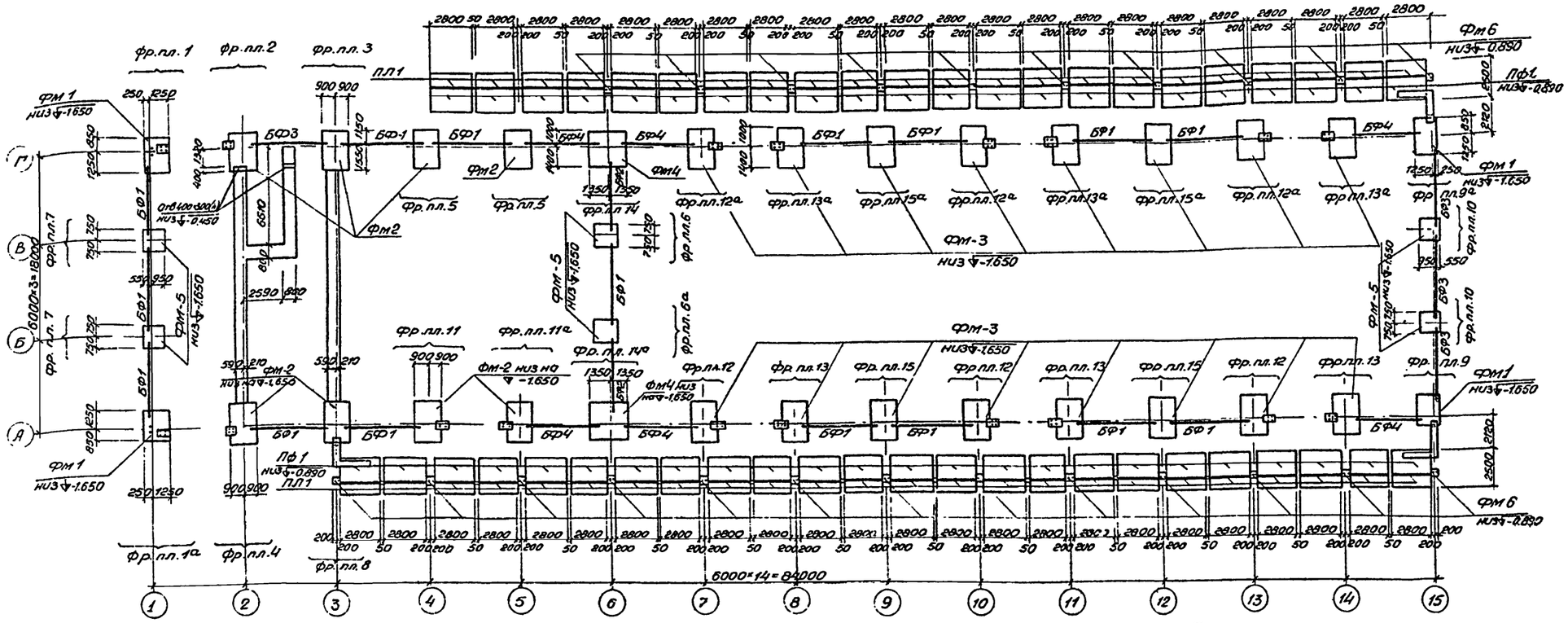

Примечания.

1. За условную отм. 0 принята отметка чистого пола производственного помещения, соответствующая абсолютной отметке на генплане [ ].
2. Основанием под подошвами фундаментов служат [ ]
3. Земляные работы по отрывке траншей и обратной засыпке фундаментов выполнять в соответствии с указаниями главы СНиП III-Б.1-71 с учетом мероприятий по полному сохранению естественной структуры грунтов основания. Обратную засыпку фундаментов производить материковым грунтом без строительного мусора и чернозёма с послойным трамбованием до получения объемной массы скелета грунта 1,6 т/м³.
4. Под все монолитные фундаменты выполняется бетонная подготовка марки 50 толщиной 100 мм.
5. После установки фундаментных балок зазоры между их торцами заделать бетоном марки 200, Набетонку – из бетона марки 100.
6. Горизонтальную гидроизоляцию стен выполнять на отм. -0,030 и +1,170 (-0,200 для ленточных фундаментов) из слоя цементного раствора состава 1:2 толщиной 30 мм. Поверхности кирпичных стен, соприкасающие с грунтом, обмазать горячим битумом за 2 раза.
7. Кирпичную кладку по оси 15 с отм. -0,030 до отм. +1,170 вести из глиняного обыкновенного кирпича марки 100 на растворе марки 50 с армированием 3 мя стержнями ф 8 AI через 4 ряда кладки по высоте. Арматуру кладки приварить к уголку обрамления колонн и металлическим стойкам.
8. Монтаж конструкции рампы производить в соответствии с указаниями серии 3.400-3 вып. 1. Под фундаментными плитами по ширине плит выполнить щебеночную подготовку толщиной 100 мм с проливкой цементным раствором. Швы между плитами заполнить бетоном марки 100.
9. Общий вес стальных соединительных элементов МС1 - 258 кг, МС2 - 21 кг, L 63×5-715 кг, -60×4-16,3 кг, ⌀ 8 AI - 120 кг.
10. ЛФ2-1 и ЛЛ2-1 изготовить укороченными на 150 мм.
11. Анкера МС1 и МС2 показаны на элементах плана фундаментов.
12. Ленточные фундаменты выполнять из бетона марки 150.

Спецификация к маркировочной схеме, помещенной на данном листе

Наименование	Марка элемента: по схеме	Марка элемента: по чертежу типовой конструкции	Кол.	Масса эл-та т	Применяемые чертежи
Фундаменты	ФМ1	ФА 19-1	4	-	1.412-1 8.12.3 и -кж-15
	ФМ2	ФА 37-1	8	-	
	ФМ3	ФА 31-1	16	-	
	ФМ4	ФА 31-1	2	-	
	ФМ5	ФА1-1	6	-	
	ФМ6		23	-	КЖ-6
для наружной температуры -20° и -30°					
Фундаментные балки	БФ1	ФБ6-41	16	0,7	1.415-1 8.1
	БФ2	ФБ6-42	2	0,7	
	БФ3	ФБ6-13	4	1,4	
	БФ4	ФБ6-43	6	0,6	

Наименование	Марка элемента: по схеме	Марка элемента: по чертежу типовой конструкции	Кол.	Масса эл-та т	Применяемые чертежи
для наружной температуры -40°					
Фундаментные балки	БФ1	ФБ6-46	16	0,9	1.415-1 8.1
	БФ2	ФБ6-47	2	0,8	
	БФ3	ФБ6-30	4	1,8	
	БФ4	ФБ6-48	6	0,8	
Консоли рампы	ЛФ1	ЛФ2-1	46	4,3	3.400-3 8.1 и прим. 10
	ЛЛ1	ЛЛ2-1	46	1,7	
Соединит. эл-ты	МС1	—	76	3Н	КЖ-16
	МС2	—	52	0,7	"

Минавтотранс РСФСР ГИПРОАВТОТРАНС г. Воронеж 1974 г. Производственно-складской корпус для грузовой автостанции на 1500 пасс. отправлений в сутки	Маркировочная схема фундаментов, фундаментных балок и конструкций рампы	Типовой проект 503-207 Альбом I Лист КЖ-3

Фрагмент плана 1, 1а
(зеркальное отражение)

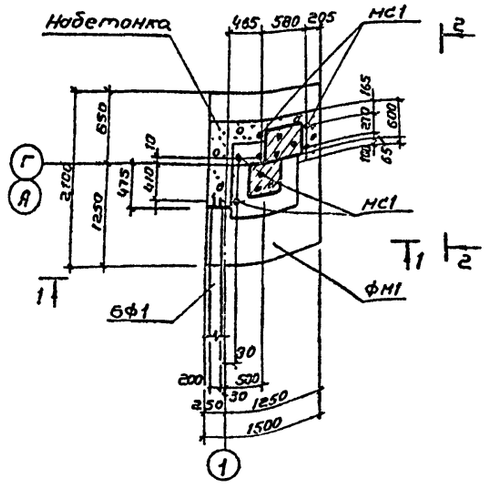

Фрагмент плана 2

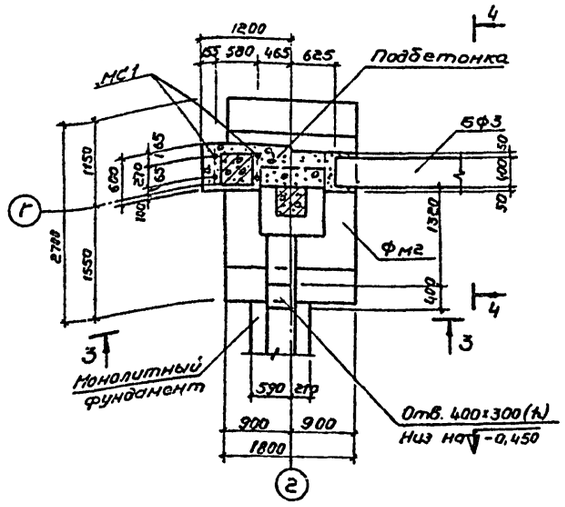

Фрагмент плана 3

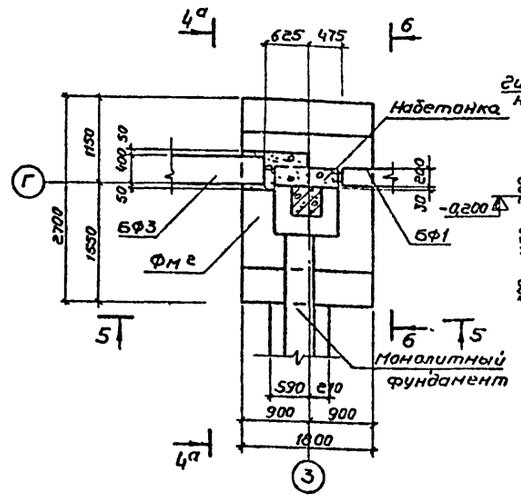

6-6

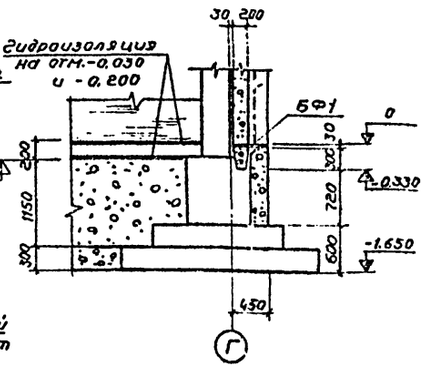

1-1

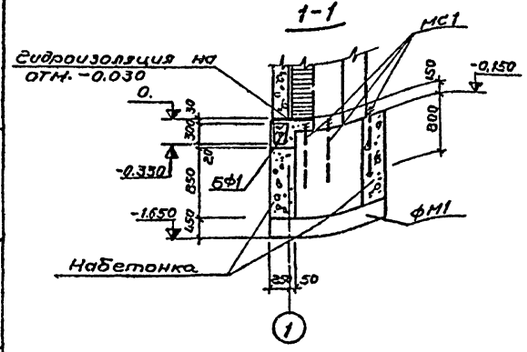

3-3

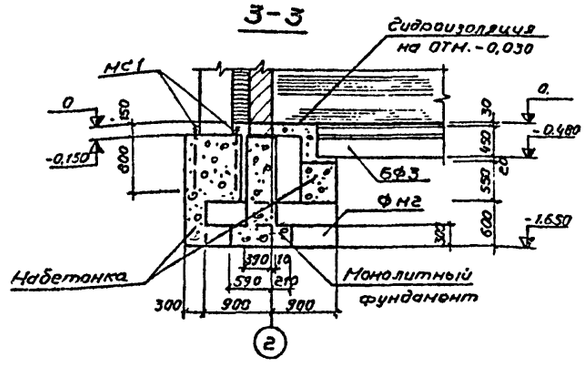

5-5

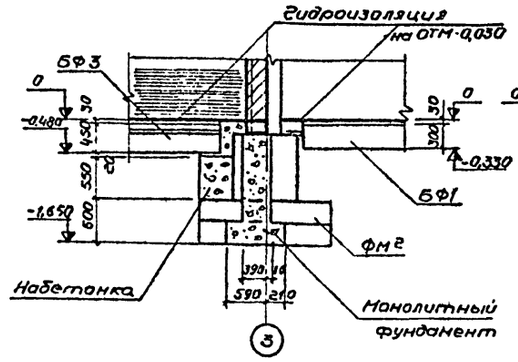

Деталь установки перегородок

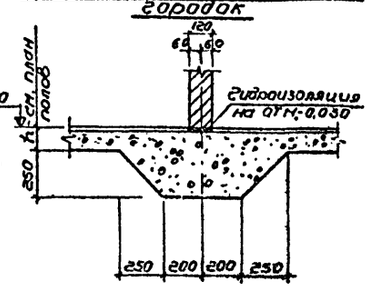

2-2

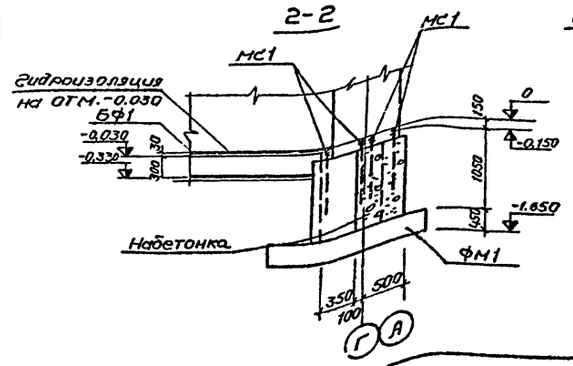

4-4, 4а-4а (зеркальное отражение)

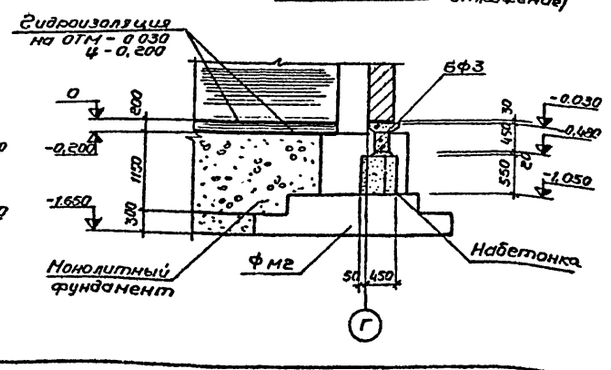

Примечание

Бетонная подготовка под фундаменты условно не показана.

Минавтотрансрсфср ГИПРОАВТОТРАНС г. Воронеж 1974г	Фундаменты плана 1÷3 Фрагменты.
Производственно-складской корпус для грузовой автостанции на 1500 отпр. в сутки	Типовой проект 503-207
	Альбом I
	Лист КЖ-4

Гл. инж. проекта Синявин
Гл. конструктор Соболев
Гл. инженер Шагисов
Рук. группы Белоусова
Проверил Белоусова
Инженер Кудин

Фрагмент плана 4

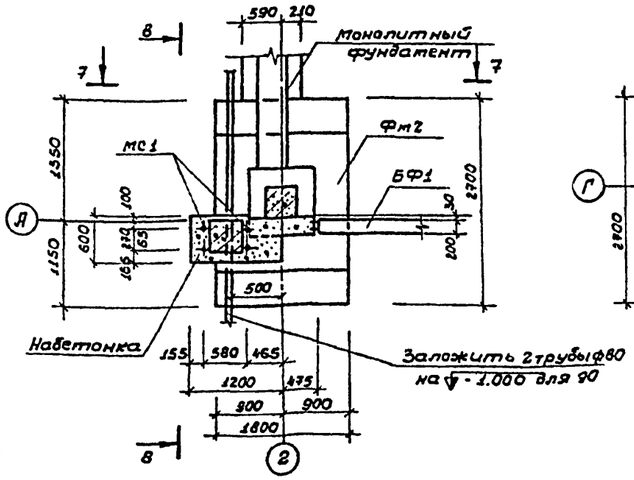

Фрагмент плана 5

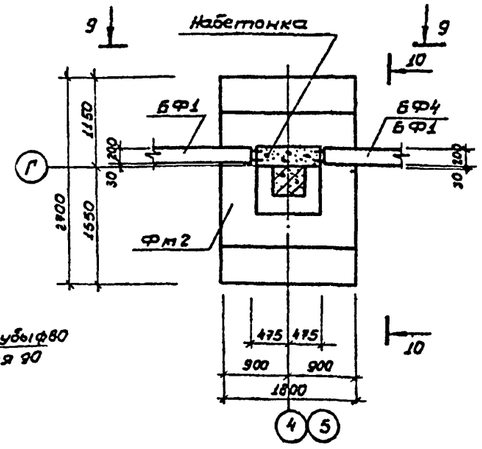

Фрагмент плана 6,6а (зеркальное отражение)

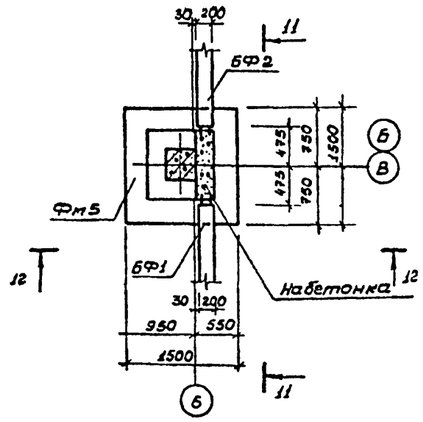

Фрагмент плана 7

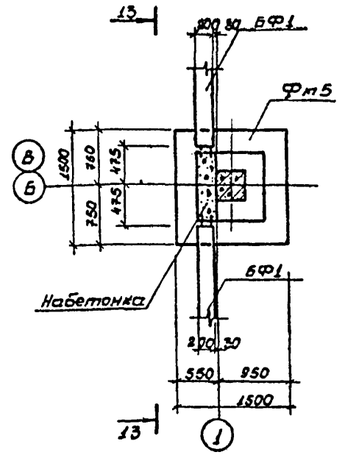

7 — 7

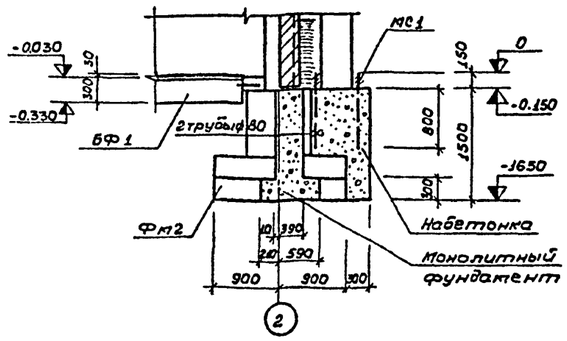

9 — 9

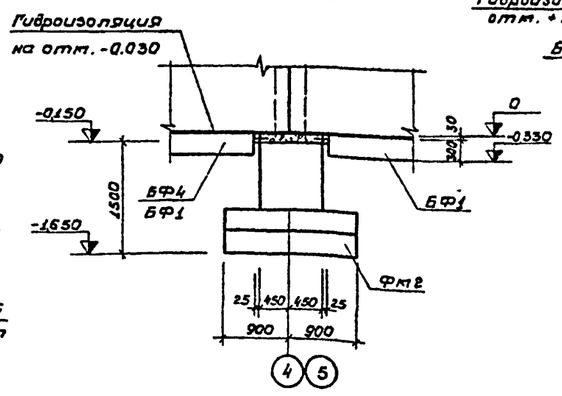

11 — 11

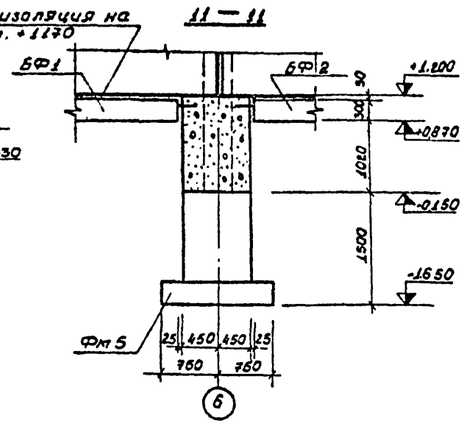

13 — 13

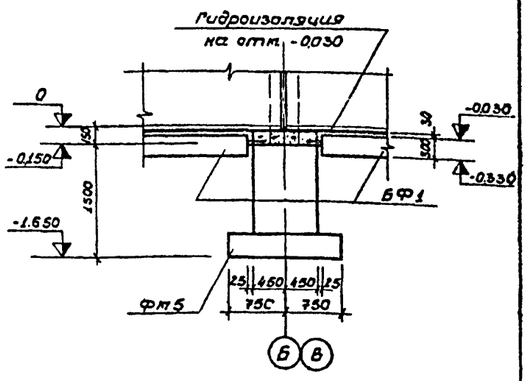

8 — 8

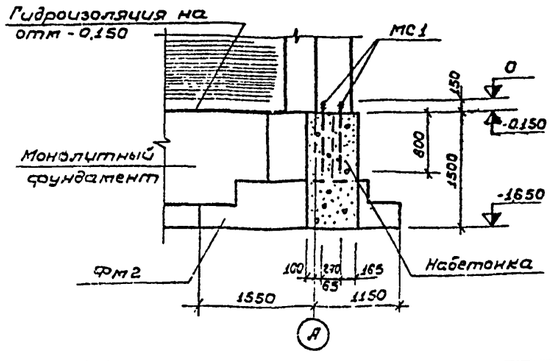

10 — 10

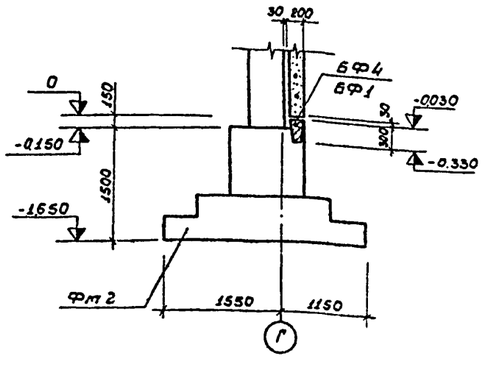

12 — 12

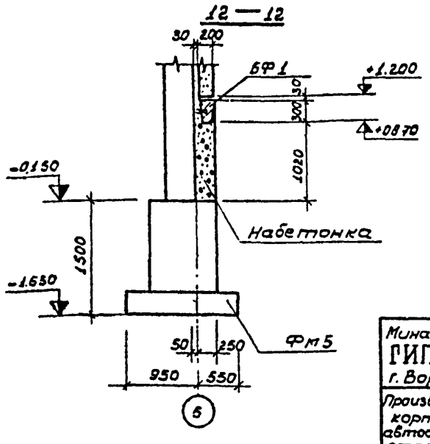

Примечание

Бетонная подготовка под фундаменты условно не показана.

Минавтотранс РСФСР ГИПРОАВТОТРАНС г. Воронеж 1974 г.	Фундаменты. Фрагменты плана 4÷7	Типовой проект 503-207
Производственно-складской корпус для грузовой автостанции по 1500 тонн отправлений в сутки		Альбом I
		Лист КЖ-5

Проверил Белоусова

Фрагмент плана 8

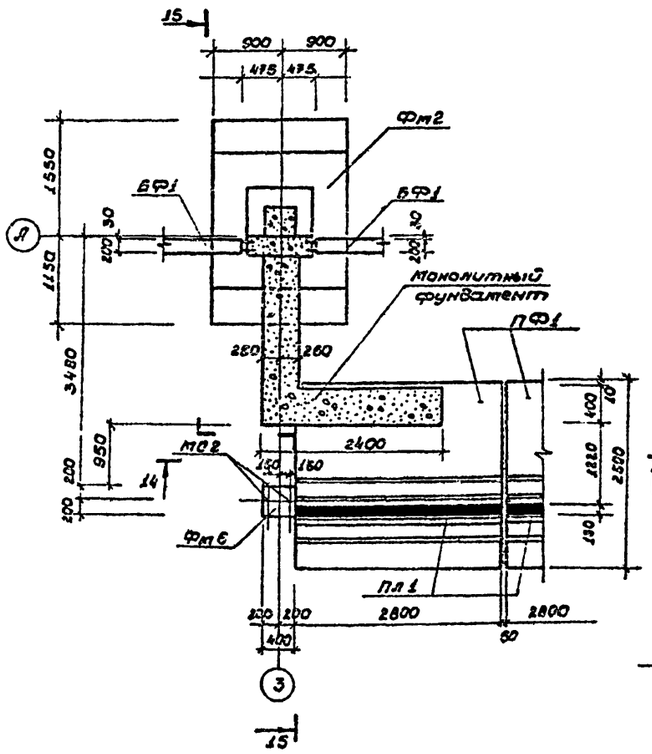

Фрагмент плана 9,9а (зеркальное отражение)

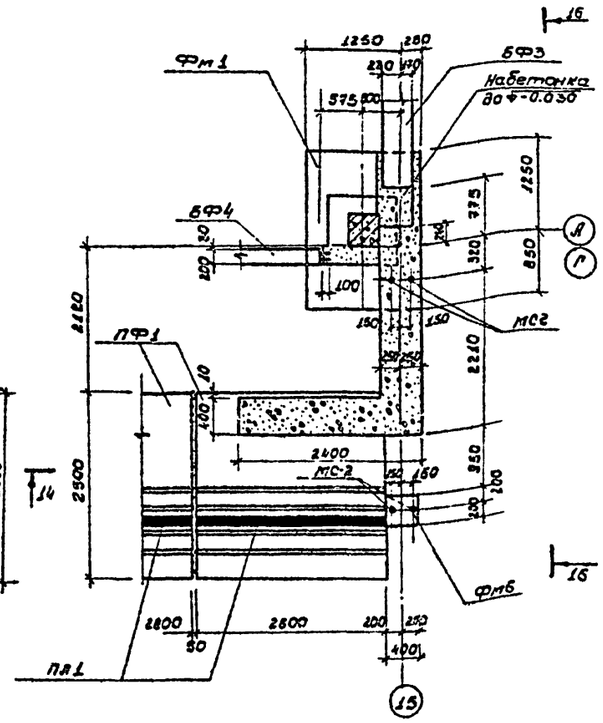

16 — 16

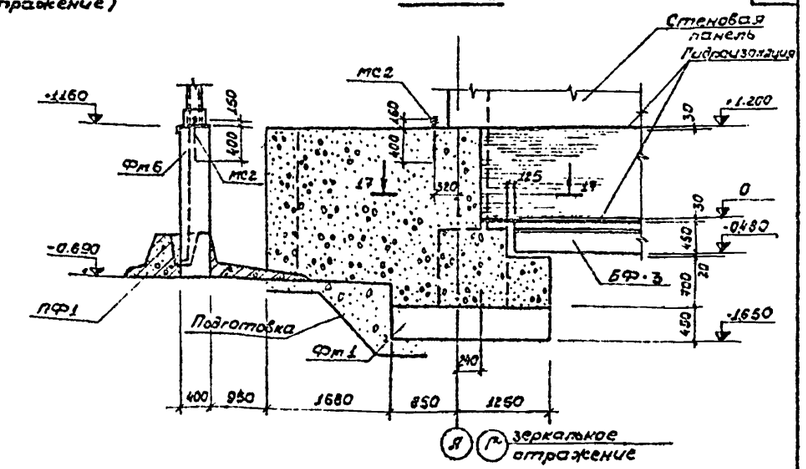

17 — 17

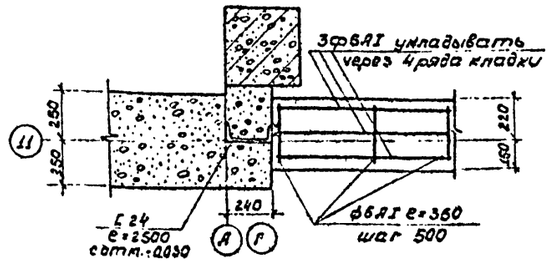

14 — 14

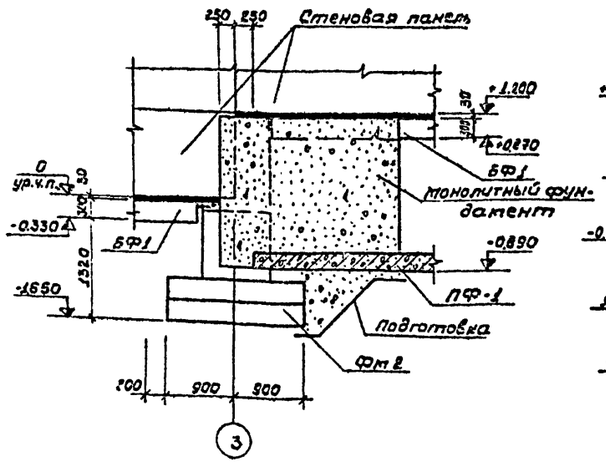

15 — 15

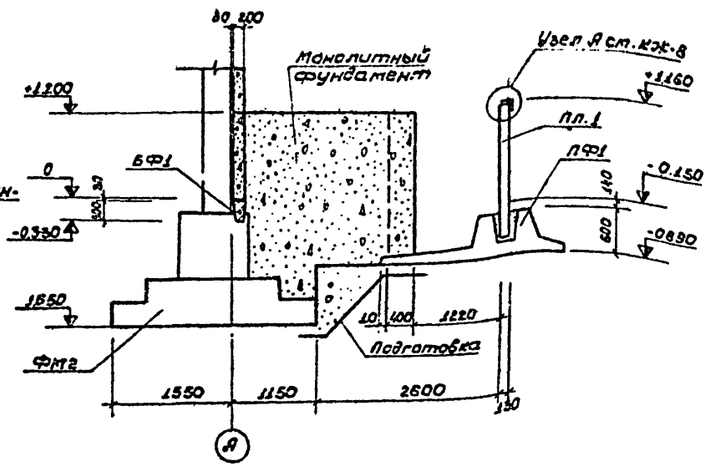

Примечания

1. Бетонная подготовка под фундаменты условно не показана.
2. Фундамент Фм-6 выполнить из бетона марки 200 по элементу плана 9.

Минавтотранс РСФСР ГИПРОАВТОТРАНС г. Воронеж 1974г	Фундаменты плана 8÷9. Фрагменты	Типовой проект 503-207
Производственно-складской корпус для грузовой автостанции на 1500 тонн отправлений в сутки		Альбом I
		Лист КЖ-6

Гл. инж. пр.	Шуваев	
Нач. отдела	Соболев	
Гл. конструк.	Исаков	
Рук. группы	Белоусова	
Инженер	Дудин	
Проверил	Белоусова	

Фрагмент плана 10,10а (зеркальное отражение)

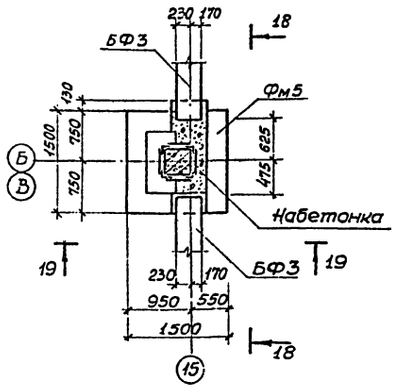

Фрагмент плана 11,11а (зеркальное отражение)

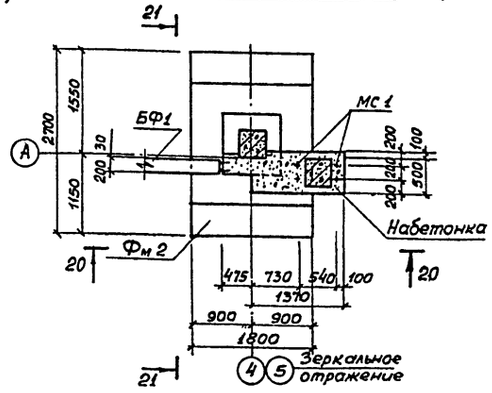

Фрагмент плана 12,12а (зеркальное отражение)

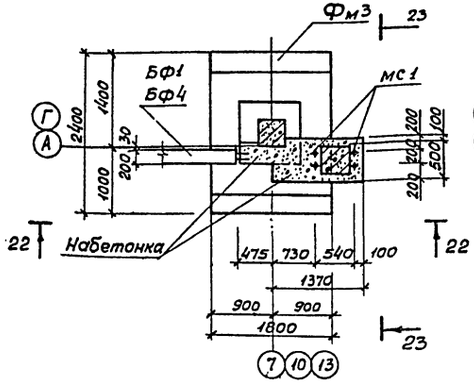

Фрагмент плана 13,13а (зеркальное отражение)

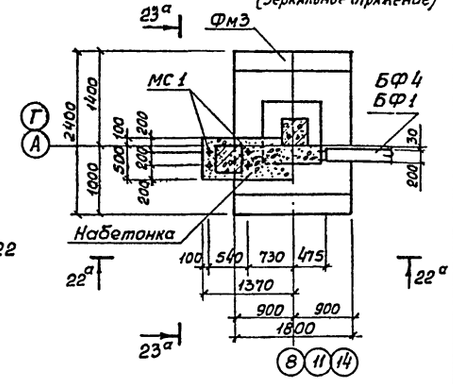

18 – 18

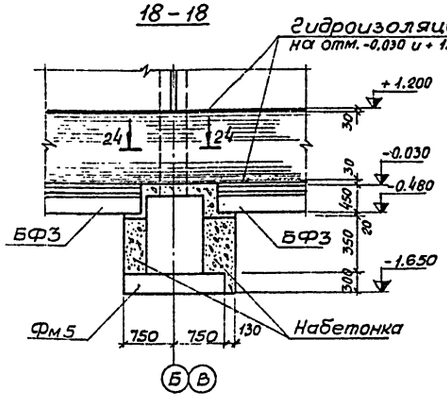

20 – 20

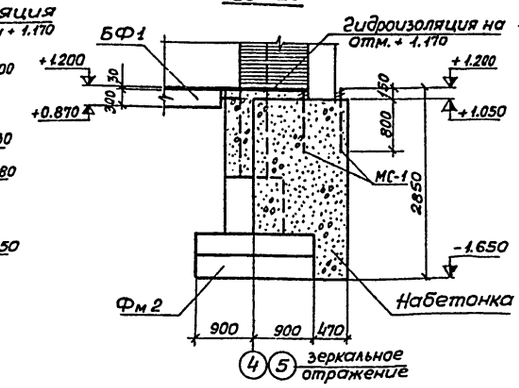

22-22 22а-22а (зеркальное отражение)

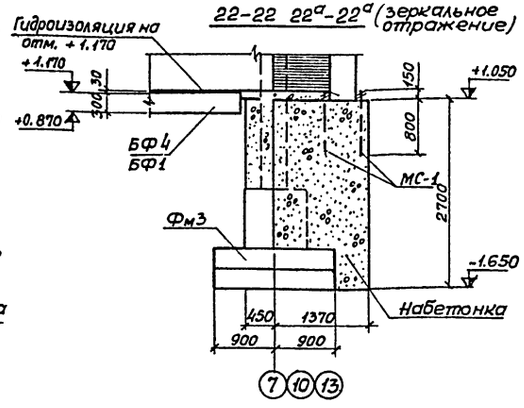

23-23; 23а-23а (зеркальное отражение)

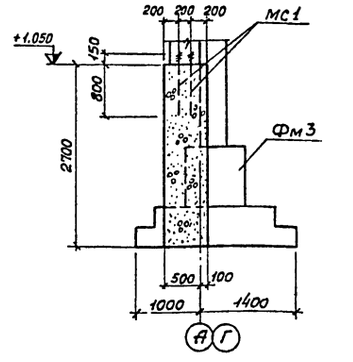

19 – 19

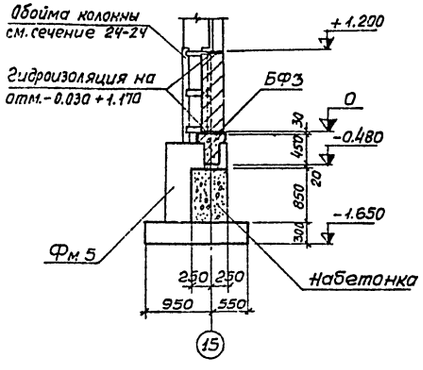

21 – 21

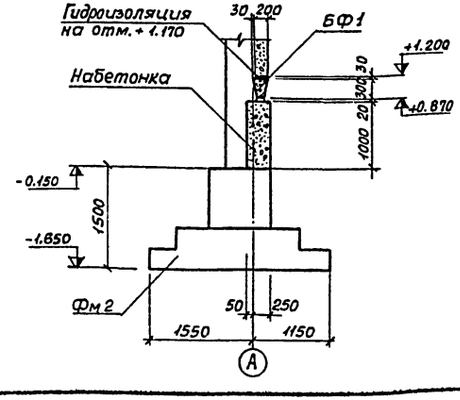

24 – 24

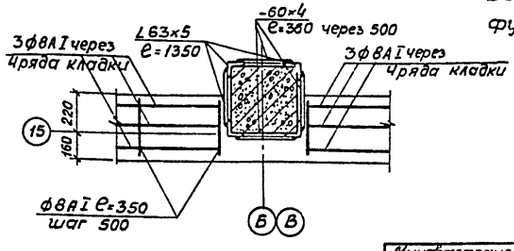

Примечание.

Бетонная подготовка под фундаменты условно не показана.

Минавтотранс РСФСР ГИПРОАВТОТРАНС г. Воронеж 1974 г.	Фундаменты..	Типовой пр. 503
Производственно-складской корпус для грузовой автостанции на 1500 тонн отправлений в сутки	Фрагменты плана 10÷13.	

Инв. № подл. | Подпись и дата | Взам. инв. № | Инв. № дубл. | Подпись и дата | Гл. конструктор | Руководитель | Проверил | Белоусов | Разраб. | Ситников | Н. контр. | Ситников

Фрагмент плана 14,14а (зеркальное отражение)

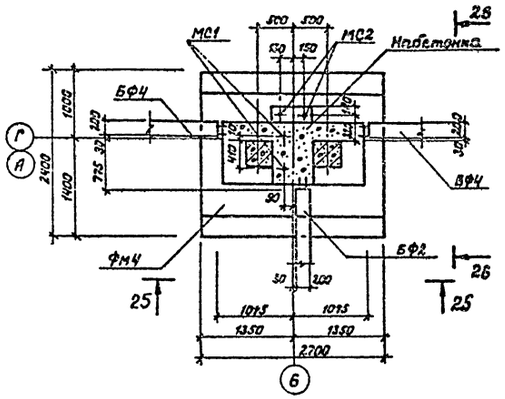

Фрагмент плана 15,15а (зеркальное отражение)

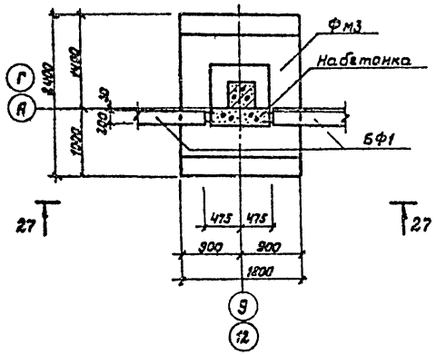

Узел Б"

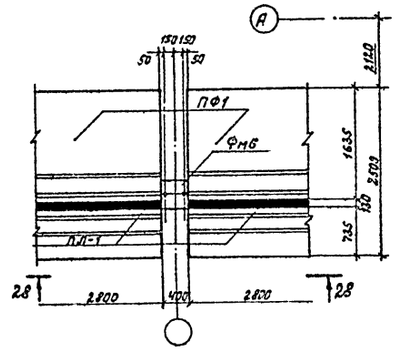

2-5

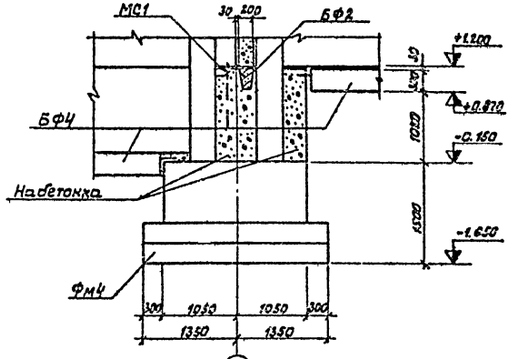

2-7

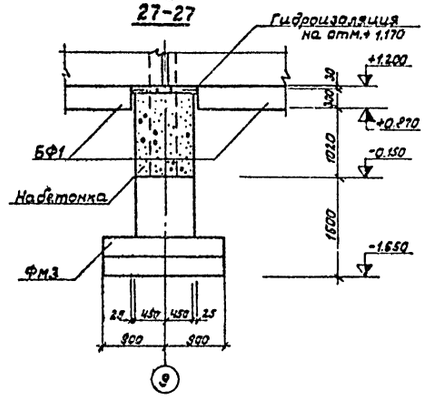

2-8

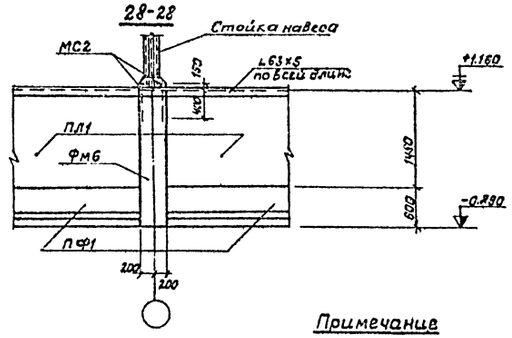

2-6

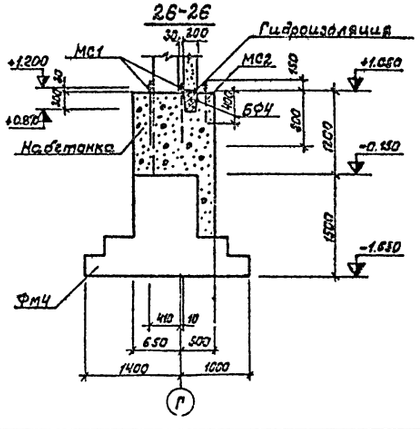

Узел А

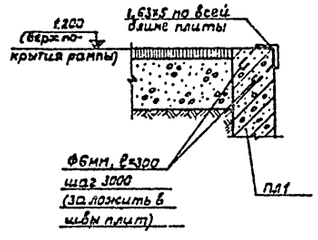

Примечание

Бетонная подготовка под фундаменты условно не показана.

Минавтотранс РСФСР ГИПРОАВТОТРАНС г. Воронеж 1974г. Производственно-складской корпус для грузовых автостанций на 1530 тонн отправлений в сутки	Фундаменты. Фрагменты плана 14÷15	Типовой проект 503-207	
		Альбом I	
		Лист КЖ-8	

Проверил Белоусова
Гл. спец. Белоусова
Н. контр. Белоусова
Гл. инж. проекта Дюпин

Спецификация к маркировочным схемам, помещенным на данном листе

Наименование	Марка элемента: по схеме	По чертежам типовой конструкции: Ветер -Iр	Ветер -IIр	Ветер -IIIр	Кол.	Масса эл-та т.	Применяемые чертежи
Колонны	К-1	КП II -13а	КП II -13а	КП II -14а	4	2.8	Серия КЭ-01-49 в.II и КЖС-14
	К-2	КП II -13б	КП II -13б	КП II -14б	22	2.8	
	К-3	КП II -13в	КП II -13в	КП II -14в	4	2.8	
	К-4	КП II -13г	КП II -13г	КП II -14г	4	2.8	
	К-5	К5а	К5а	К5а	4	2.8	КЭ-01-55 в.II и КЖС-14
		снег-70 кг/м²	снег-100 кг/м²	снег-140 кг/м²			
Балки	Б-1	1БДР18-2п	2БДР-18-3п	2БДР18-3п	2	8.5	Серия 1.462-3 в.1 и КЖС-14
	Б-2	1БДР18-2п-1	2БДР-18-3п-1	2БДР18-3п-1	4	(10.4)	
Плиты покрытия	П-1	ПА III В / 3×6 -2	ПА III В / 3×6 -3	ПА III В / 3×6 -3	8	2.6	Серия 1.465-7 в.1 ч.1
	П-2	ПА III В / 3×6 -2б	ПА III В / 3×6 -3б	ПА III В / 3×6 -3б	7	2.6	"
	П-3	ПА III В / 3×6 -2а	ПА III В / 3×6 -3а	ПА III В / 3×6 -3а	6	2.6	"
	П-4	ПА III В / 3×6 -2в	ПА III В / 3×6 -3в	ПА III В / 3×6 -3в	4	2.6	"
	П-5	ПА III В-7 / 3×6 -3	ПА III В-7 / 3×6 -3	ПА III В-7 / 3×6 -4	3	3.2	"
	П-6	ПА III В-7 / 3×6 -3-1	ПА III В-7 / 3×6 -3-1	ПА III В-7 / 3×6 -4-1	1	3.2	Серия 1.465-7 в.1 ч.1 и КЖС-14
	П-7	ПА III В-4 / 3×6 -3	ПА III В-4 / 3×6 -3	ПА III В-4 / 3×6 -4	1	3.3	Серия 1.465-7 в.1 ч.1
Плиты	П-8	ИП5-2а			1	2.4	Серия ИИ 24-2/70 и КЖ-14
	П-9	ИП5-2			6	2.4	
	П-10	ПК8-28.12			3	1.0	Серия ИИ-04-4 в.20
	П-11	ПК8-28.15			2	1.3	
	РВ-1	С-1, С-2, Р-1			2	3.0	ПР-05-36.2
	РВ-2	РВА-3, СВА-4 (2 шт.)			7	3.5	1.435-3 в.6
Стаканы	СШ-4а	СШ 4а			1	0.1	Серия 1.465-7 в.5
	СШ 7а	СШ 7а			3	0.16	
	СШ 7а-1	СШ 7а-1			1	0.16	
Соединительн. элементы	мм4, мм20	мм4, мм20			4	—	Серия 1.400-7
	мм 48	мм 48			10	—	
	МС1	МС1			14	—	Серия 1.435-3 в.6
	МС2	МС2			28	—	
	L125×14 e=60	—			28	—	—
Анкер	АК-1	—			8	—	КЖС-16
Метал. консоль	МК1	—			3	—	"
Сетки	С-1				1	—	"
	С-2				1	—	"

Маркировочная схема колонн, балок, рам ворот

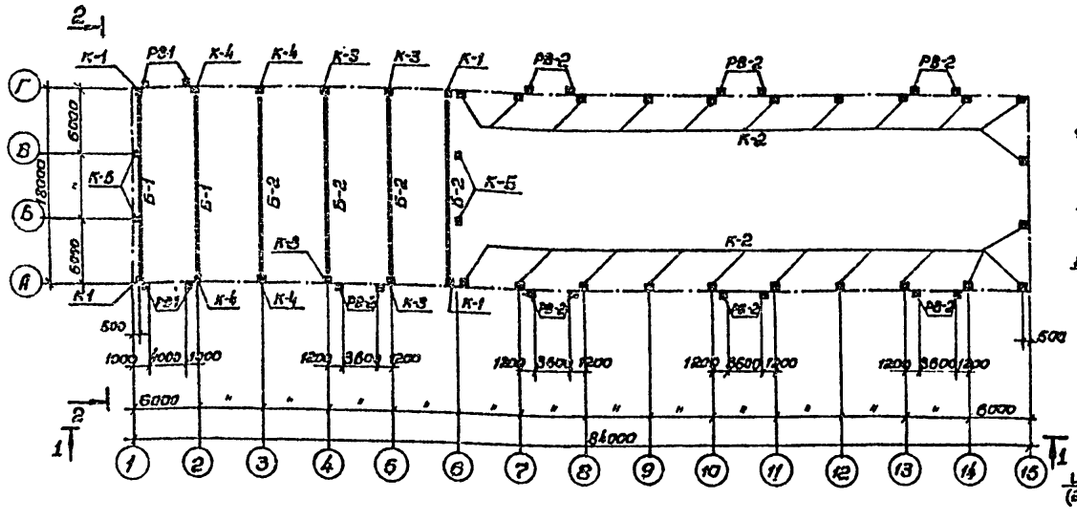

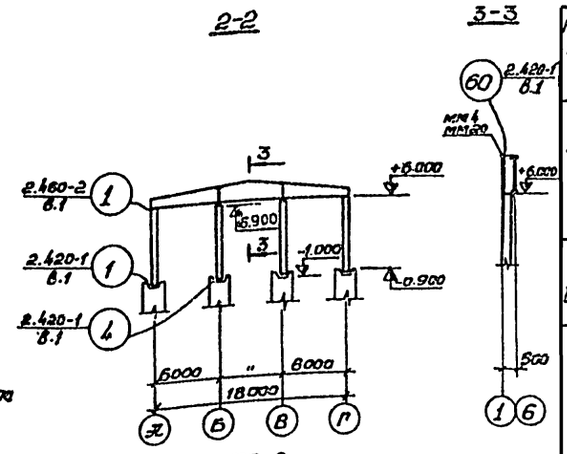

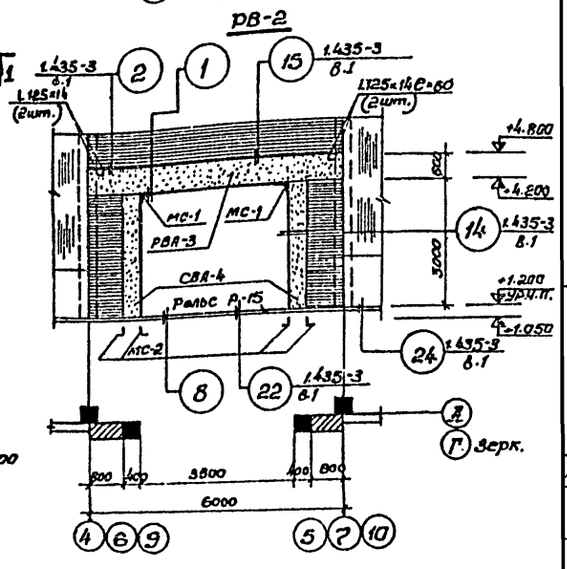

1-1

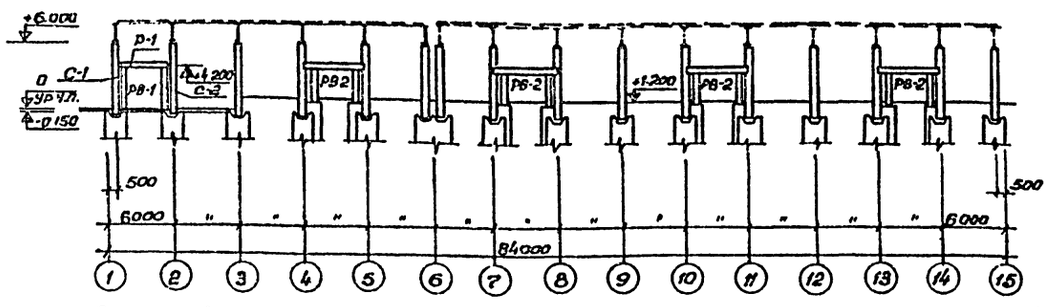

Маркировочная схема плит покрытия

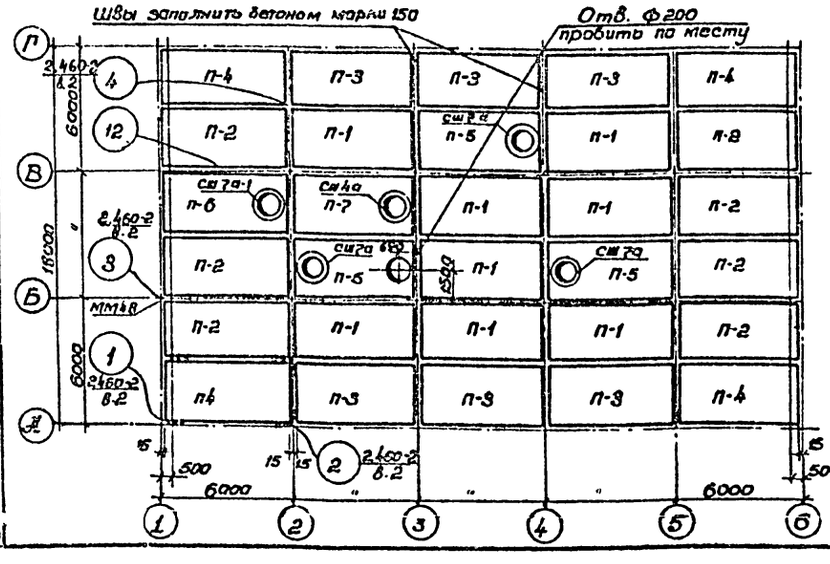

Маркировочная схема плит перекрытия на отм. +3.600

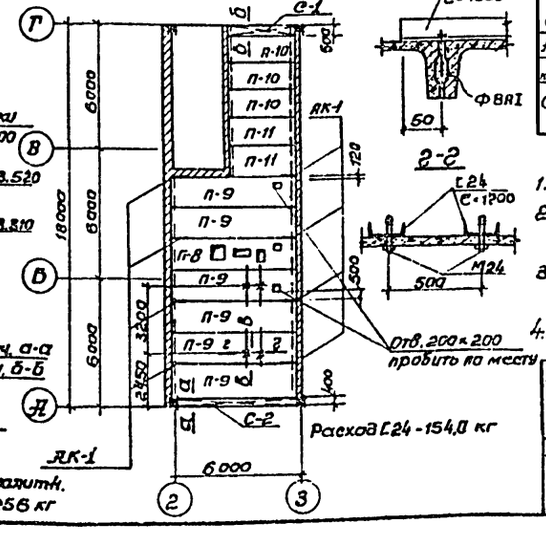

Расход [24-154,0 кг

а-а, б-б

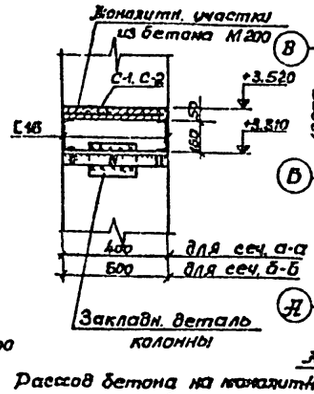

Расход бетона на монолитн. участки -0,2м³; [16-256 кг

в-в

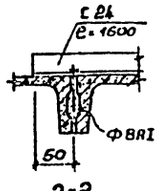

г-г

Примечания

1. Замоноличивание колонн в фундаментах производить бетоном М200
2. Плиты перекрытия укладывать по выровненному слою цементного раствора м50, швы заполнять бетоном М200.
3. Сварку производить электродом Э42т, толщина сварных швов 6 мм.
4. В скобках дан вес балок 2БДР18-3п и 2БДР18-3п-1.

Минавтотранс РСФСР ГИПРОАВТОТРАНС г. Воронеж 1974г. Производственно-складской корпус для грузовой автостанции на 1500 тонн отправлений в сутки	Маркировочные схемы колонн, балок, рам ворот, плит покрытия и перекрытия.	Типовой проект 503-207 Альбом I Лист КЖ-9

Согласовано: Поч. сант. отд. Макарычев

Проверил Белоусова

Шубаев, Соболев, Исаков, Белоусова, Никитин

Нач. отдела, Гл. констр., Гл. группы, Инженер

Маркировочная схема стеновых панелей по оси А между осями 1 и 15

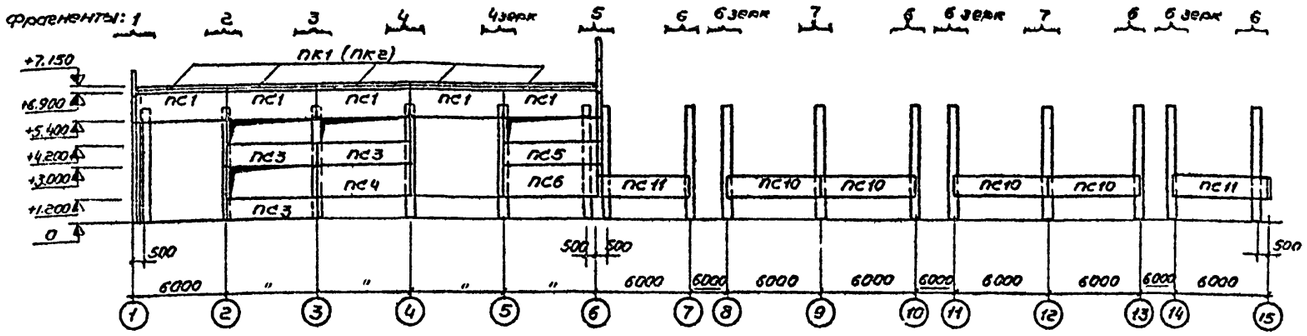

Маркировочная схема стеновых панелей по оси Г между осями 15 и 1

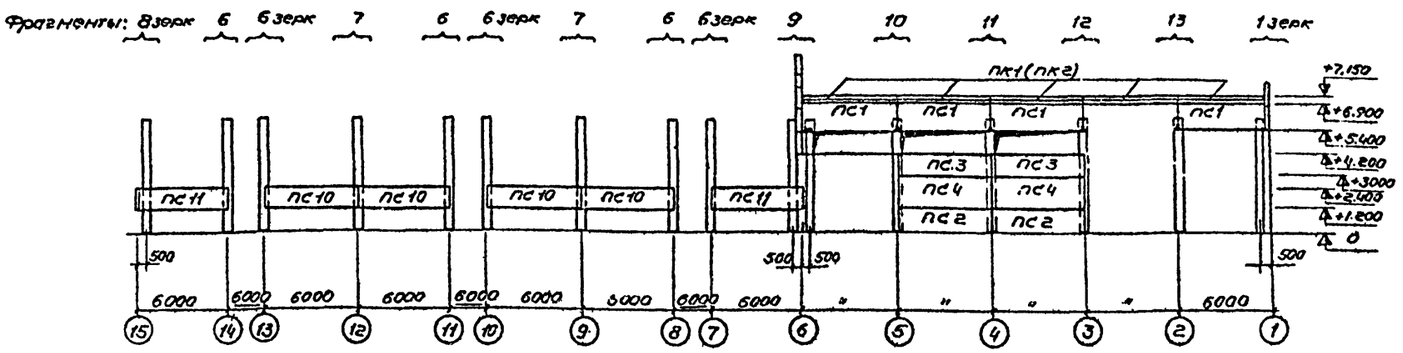

Маркировочная схема стеновых панелей по оси 1 между осями Г и А

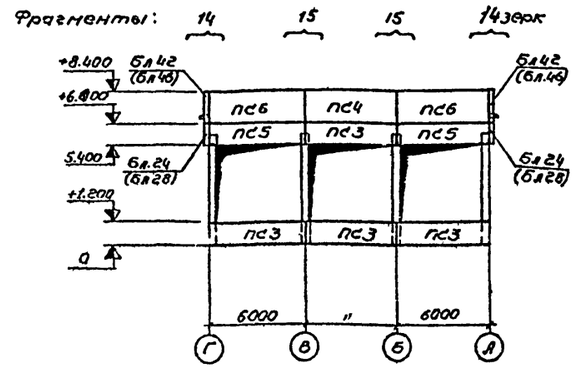

Маркировочная схема стеновых панелей по оси 15 между осями А и Г

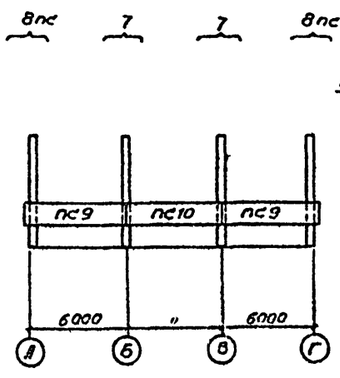

Маркировочная схема стеновых панелей по оси 6 между осями А и Г

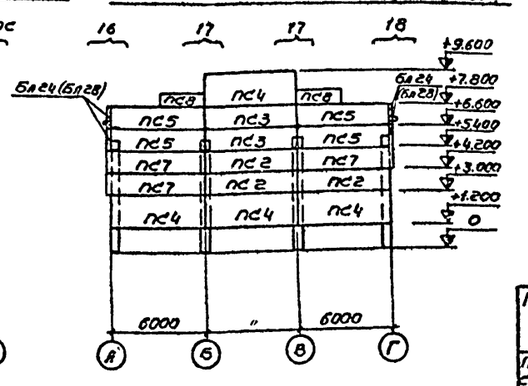

Спецификация
К маркировочным схемам, помещенным на данном листе

Наименование	Марка элемента по схеме	Марка элемента по чертежу типовой конструкции для $t^н$=-20°,-30°	Марка элемента по чертежу типовой конструкции для $t^н$=-40°	Кол. шт	Масса ед. эл-та т	Применение Чертежи
Панели стеновые из легких бетонов	ПС1	$\frac{ПСЛ20}{1.5\times6}$-521	$\frac{ПСЛ24}{1.5\times6}$-521	9	2,0	Серия 1.432-5 Вып.1
	ПС2	$\frac{ПСЛ20}{1.2\times6}$-111	$\frac{ПСЛ24}{1.2\times6}$-111	5	1,6	"
	ПС3	$\frac{ПСЛ20}{1.2\times6}$-211	$\frac{ПСЛ24}{1.2\times6}$-211	11	1,6	"
	ПС4	$\frac{ПСЛ20}{1.8\times6}$-111	$\frac{ПСЛ24}{1.8\times6}$-111	8	2,5	"
	ПС5	$\frac{ПСЛ20}{1.2\times6}$-212	$\frac{ПСЛ24}{1.2\times6}$-212	7	1,6	"
	ПС6	$\frac{ПСЛ20}{1.8\times6}$-112	$\frac{ПСЛ24}{1.8\times6}$-112	3	2,5	"
	ПС7	$\frac{ПСЛ20}{1.2\times6}$-112иБл28	$\frac{ПСЛ24}{1.2\times6}$-112иБл28	3	1,6	"
	ПС8	$\frac{ПСЛ20}{0.9\times3}$-122	$\frac{ПСЛ24}{0.9\times3}$-122	2	0,7	"
Панели стеновые железобетон.	ПС9	$\frac{ПСжн}{1.2\times6.1}$-111	$\frac{ПСжн}{1.2\times6.1}$-111	2	1,2	Серия 1.432-5 В.2
	ПС10	$\frac{ПСжн}{1.2\times6}$-111	$\frac{ПСжн}{1.2\times6}$-111	9	1,2	"
	ПС11	$\frac{ПСжн}{1.2\times6}$-112	$\frac{ПСжн}{1.2\times6}$-112	4	1,2	"
Угловые блоки		Бл64	Бл28	6	0,05	Серия 1.432-5 В1
		Бл42	Бл46	2	0,08	"
Карнизные		ПК1	ПК2	10	1,2	Серия 1.432-5 В3

Примечания.

1. В спецификации масса элементов дана для t=-30° и γ=900 кг/м³.
2. Заполнение швов цементным раствором см. детали на листе 19 серии 2.430-4 В.1.
3. После распалубки панели окрашиваются поливинилацетатными красками ВА-17 светло-серого цвета по шероховатой поверхности.

Минавтотранс РСФСР ГИПРОАВТОТРАНС г. Воронеж 1974г.	Маркировочная схема стеновых панелей.	Типовой проект 503-207.	
Производственно-складской корпус для грузовой автостанции на 1500 т. отправлений в сутки		Альбом I	
		Лист КЖС-10	

Гип. Никитин
Рук. гр. Шишкина
Инженер
Пров. Болдырева

Маркировочная схема элементов крепления стеновых панелей по оси А между осями 1-15

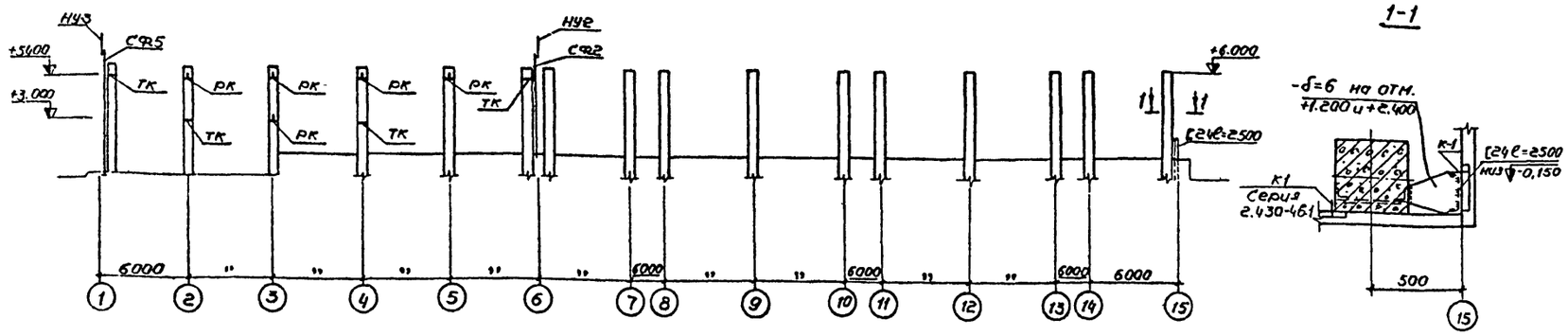

1-1

Спецификация к маркировочным схемам, помещенным на данном листе

Наименование	Марка элемента	Кол шт.	Масса эл-та кг	Применяемые чертежи
Стойки	СФ-2	2	298,5	Серия 1.439-1
	СФ-5	2	357,2	"
Надколонники	Т-3	4		Серия КЭ-01-55 Вып
Насадки	НУ-2	2	29,6	"
	НУ-3	2	49,9	"
	НФ-1	2	23,0	"
	НФ-10а	1	65,7	КЖС-16
	НФ-11а	1	65,7	КЖС-16
Опорные консоли	ТК-2(ТК-1)	12	17,5	Серия 1.439-1
	РК-2(РК-1)	14	14,7	"
	ФК-2(ФК-1)	2	17,1	"
Соедин. элементы	У-1	4	2,9	"
	Т-12	8	2,0	"

Маркировочная схема элементов крепления стеновых панелей по оси F между осями 15-1

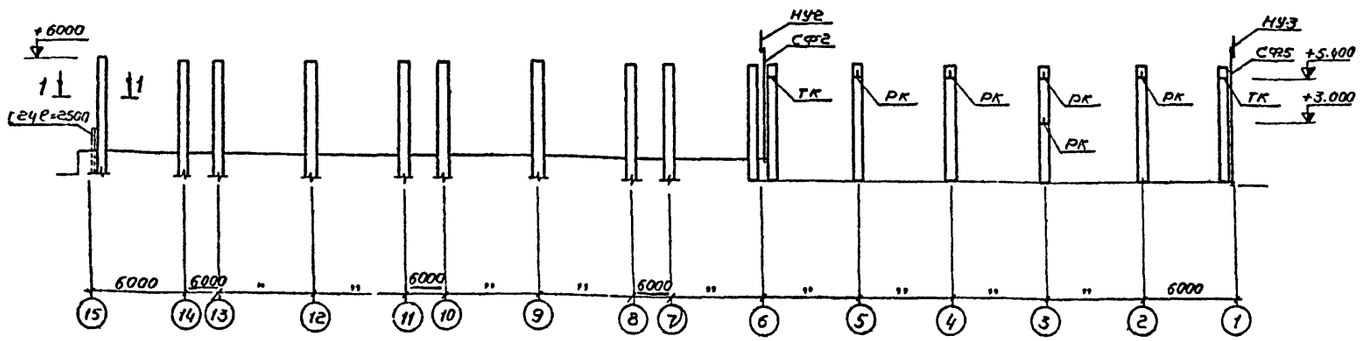

Маркировочная схема элементов крепления стеновых панелей по оси 1 между осями Г-А

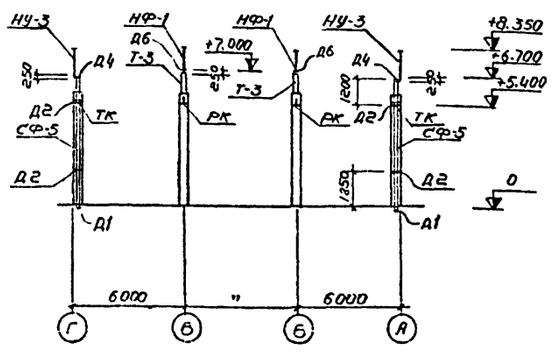

Маркировочная схема элементов крепления стеновых панелей по оси 6 между осями 15-1

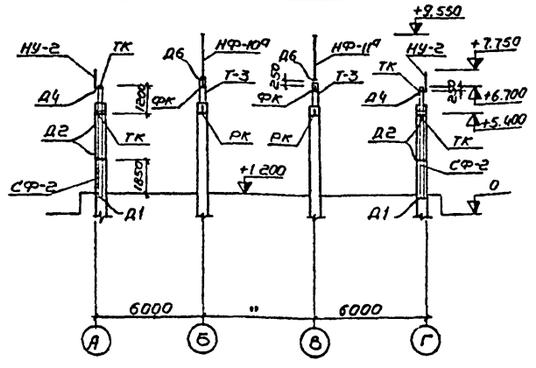

Примечания:

1. Все стальные соединительные и закладные детали должны быть защищены цинковым покрытием методом металлизации в соответствии с СНИП II-В.9-73 толщина цинкового покрытия 0,2 мм.
2. Сварку производить электродами типа Э42Т; ГОСТ 9466-60.
3. Все детали крепления, замаркированные на данном листе, приняты по серии 2.430-4.61
4. В скобках даны опорные консоли для панелей толщиной 240 мм.
5. Металлические стойки и насадки защитить лакокрасочными покрытиями.

Минавтотранс РСФСР ГИПРОАВТОТРАНС г. Воронеж 1974г. Производственно-складской корпус для грузовой автостанции на 1500 тонн отправки в сутки	Маркировочные схемы элементов крепления стеновых панелей	Типовой проект 503-207 Альбом I Лист КЖС-11

Подпись и дата | Инв. № подл. | Взам. инв. №

Фрагмент 1 (всего 2)

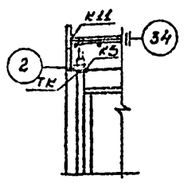

Тип крепл.	На один фрагм	На все фрагм
К5	1	2
К11	1	2
ТК	1	2

Фрагмент 2 (всего 1)

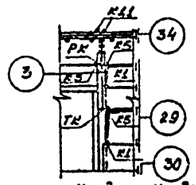

Тип крепл.	На один фрагм	На все фрагм
К1	2	2
К5	3	3
К11	2	2
РК	1	1
ТК	1	1

Фрагмент 3 (всего 1)

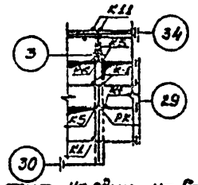

Тип крепл.	На один фрагм	На все фрагм
К1	3	3
К5	3	3
К7	1	1
К11	2	2
РК	2	2

Фрагмент 4 (всего 2)

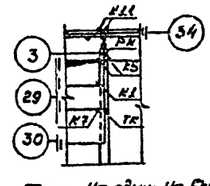

Тип крепл.	На один фрагм	На все фрагм
К1	1	2
К5	2	4
К7	1	2
К11	2	4
ТК	1	2
РК	1	2

Фрагмент 5 (всего 1)

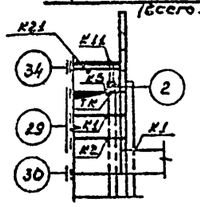

Тип крепл.	На один фрагм	На все фрагм
К1	2	2
К2	1	1
К5	1	1
К11	1	1
ТК	1	1

Фрагмент 6 (всего 12)

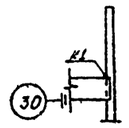

Тип крепл.	На один фрагм	На все фрагм
К1	1	12

Фрагмент 7 (всего 6)

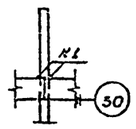

Тип крепл.	На один фрагм	На все фрагм
К1	2	12

Фрагмент 8 (всего 4)

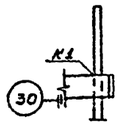

Тип крепл.	На один фрагм	На все фрагм
К1	1	4

Фрагмент 9 (всего 1)

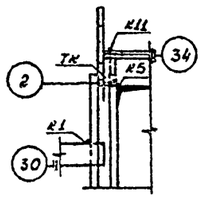

Тип крепл.	На один фрагм	На все фрагм
К1	1	1
К5	1	1
К11	1	1
ТК	1	1

Фрагмент 10 (всего 1)

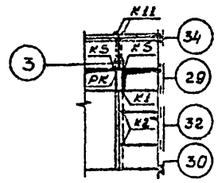

Тип крепл.	На один фрагм	На все фрагм
К1	1	1
К2	2	2
К5	2	2
К11	2	2
РК	1	1

Фрагмент 11 (всего 1)

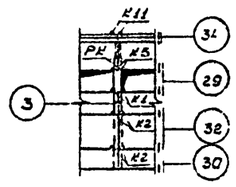

Тип крепл.	На один фрагм	На все фрагм
К1	2	2
К2	4	4
К5	2	2
К11	2	2
РК	1	1

Фрагмент 12 (всего 1)

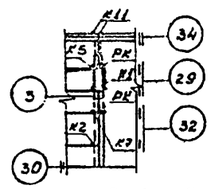

Тип крепл.	На один фрагм	На все фрагм
К1	1	1
К2	1	1
К5	2	2
К7	1	1
К11	2	2
РК	2	2

Фрагмент 13 (всего 1)

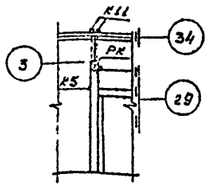

Тип крепл.	На один фрагм	На все фрагм
К5	1	1
К11	2	2
РК	1	1

Фрагмент 14 (всего 2)

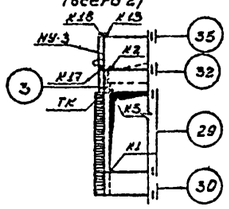

Тип крепл.	На один фрагм	На все фрагм
К1	1	2
К2	1	2
К5	1	2
К13	1	2
К17	1	2
К18	1	2
ТК	1	2

Фрагмент 15 (всего 2)

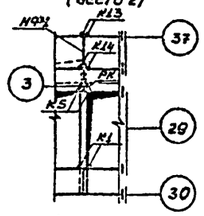

Тип крепл.	На один фрагм	На все фрагм
К1	2	4
К5	2	4
К13	2	4
К14	2	4
РК	1	2

Фрагмент 16 (всего 1)

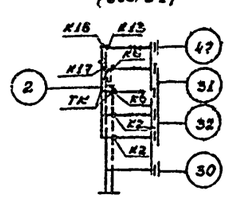

Тип крепл.	На один фрагм	На все фрагм
К2	2	2
К6	2	2
К13	1	1
К17	1	1
К16	1	1
ТК	2	2

Фрагмент 17 (всего 2)

по К13

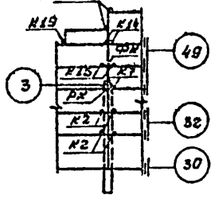

Тип крепл.	На один фрагм	На все фрагм
К2	4	8
К7	2	4
К13	2	4
К14	2	4
К15	2	4
К19	1	2
РК	1	2
РК	1	2

Фрагмент 18 (всего 1)

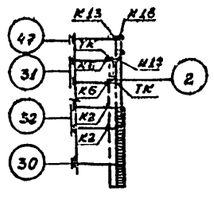

Тип крепл.	На один фрагм	На все фрагм
К2	2	8
К6	2	2
К13	1	1
К17	1	1
К18	1	1
ТК	2	2

Спецификация к фрагментам помещенным на данном листе

Наименование	Марка эл-та по схеме	Марка эл-та по чертежу типовой конструк	Кол.	Масса эл-та	Применяемые чертежи
Стальной соединительный элемент	—	Т1	72	0.5	Серия 1.439-1
	—	Т2	30	0.3	"
	—	Т5	42	0.6	"
	—	Т9	20	0.5	"
	—	Т10	14	1.3	"
	—	Т14	8	0.2	"
	—	Т15	4	0.3	"
	—	Т16	2	0.7	"
	—	Т18 (Т19)	4	0.5	"
	—	Т22	20	0.7	"
	—	Т23 (Т24)	20	1.2	"
	—	Т26	30	0.4	"

Примечания

1. Замаркированные узлы приняты по серии 3.430-4.8.1
2. Марки обозначенные в скобках, относятся к панелям толщиной 240 мм.

Минавтотранс РСФСР ГИПРОАВТОТРАНС г. Воронеж 1974г. Производственно-складской корпус для грузовой автостанции на 1500 тонн отправлений в сутки	Фрагменты 1÷18 раскладки стеновых панелей	Типовой проект 503-207 Альбом I Лист КЖ-12

Инв. № подл. | Подпись и дата | Взам. инв. №

Гл. инж. проекта Беляков
Гл. архитектор проекта Ильин
Гл. специалист Ильин
Нач. отдела Ильин
Руководитель группы Ильин
Инженер Ильин

Маркировочная схема лестницы в осях Г-В

М1:50

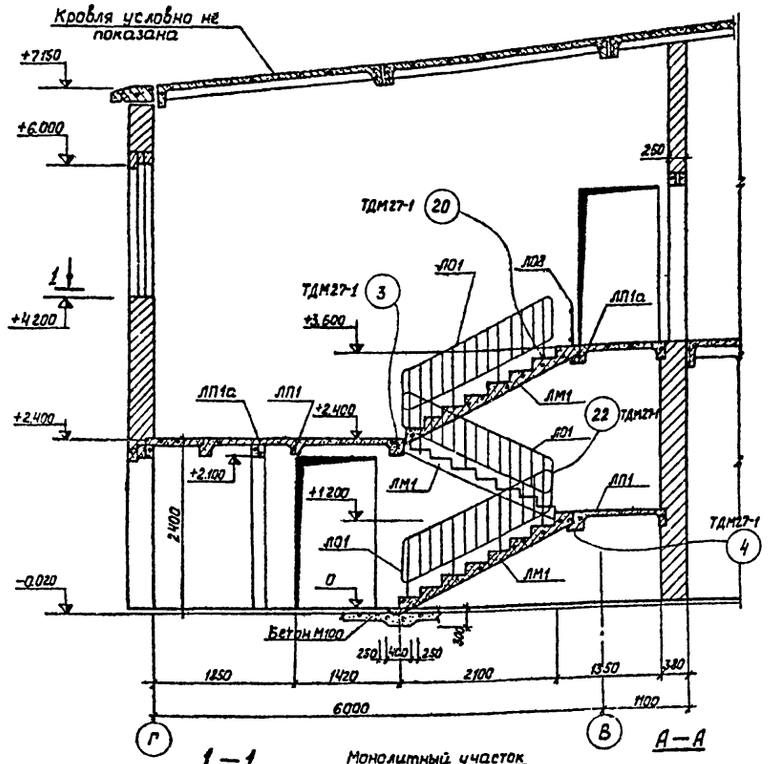

Лестница Л1

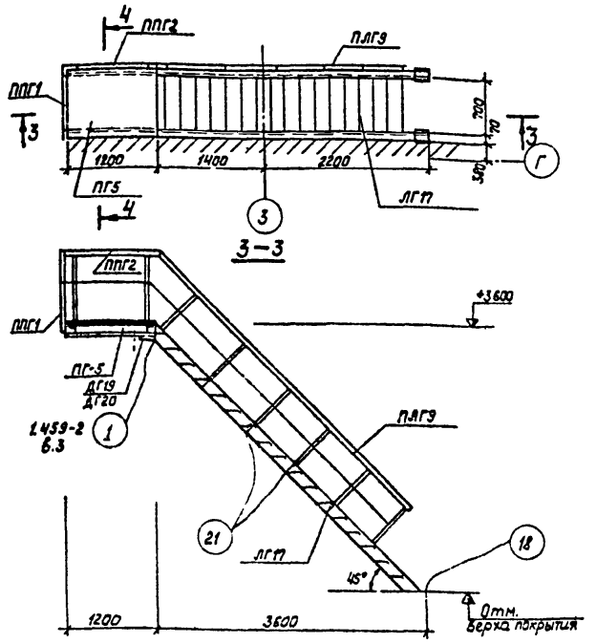

Спецификация элементов, замаркированных на листе

Марка по серии	Наименование элемента	Колич шт.	Вес элемен. кг	Серия или ГОСТ
ЛП1	Лестничная площадка	2	1030	Серия ИИ27-1
ЛП1а	"	2	1030	
ЛМ1	Лестничный марш	3	1450	
ЛО1	Лестничное ограждение	3	32,7	Серия ИИ27-2
ЛО8	"	1	23,0	
ЛГ17	Лестничный марш под L 45° со ступенями из рифленой стали	1	261	Серия 1.459-2 в 4 л. 12
ПГ5	Площадка с настилом из рифленой стали	1	70	" л. 42
ПЛГ9	Ограждение марша под L 45° высотой 1000 мм	1	43	" л. 69
ППГ2	Ограждение площадок высотой 1000мм ℓ=1000мм	1	21	" л. 95
ППГ1	" ℓ=700мм	1	17	"
ДГ19/ДГ20	Дополнительные элементы	1/1	1,7/1,7	1.459-2 в.3 лист 75

Спецификация на одно изделие

Марка изделия	№ поз.	Эскиз или сечение	Ф, мм	Длина мм	Кол шт.	Общая длина м	Масса кг
С-3	1	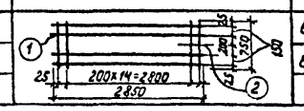	6АII	2850	5	14,2	3,2
	2		6АII	750	15	11,2	2,5
						Итого:	5,7

Примечания

1. При монтаже сборных железобетонных элементов лестниц руководствоваться указаниями серии ИИ20-8 Альбом 1. и ТДМ 27-1.
2. Сварку выполнять электродами Э-42т ГОСТ 9466-60.
3. Заполнение зазоров в местах сопряжения конструктивных элементов, а также бетонирование монолитных участков выполнять бетоном М200 на мелком щебне или гравии
4. При бетонировании монолитных участков произвести насечку на примыкающей к нему бетонной поверхности лестничной площадки ЛП-1а с поливкой водой.
5. Указания по монтажу конструкций металлической лестницы Л1 см. серию 1.459-2 в.4.
6. Все металлические конструкции лестницы Л1 окрасить масляной краской для наружных работ за 2 раза.

Минавтотранс РСФСР ГИПРОАВТОТРАНС г. Воронеж 1974г	Маркировочная схема лестницы в осях Г-В и лестницы Л1	Типовой проект 503 - 207
Производственно-складской корпус для грузовой автостанции на 1500 тонн отправлений в сутки		Альбом I
		Лист КЖ-13

Проверил Белоусова
Белоусова
Ускова

КП II-14а; КП II-13а

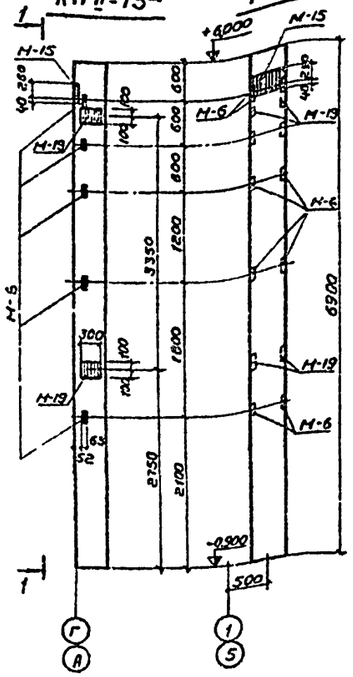

КП II-14б; КП II-13б

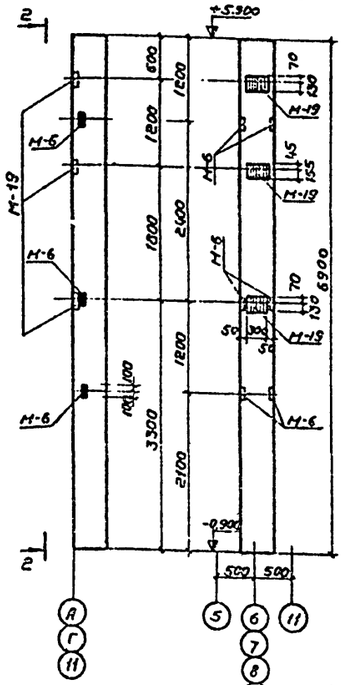

КП II-14в; КП II-13в

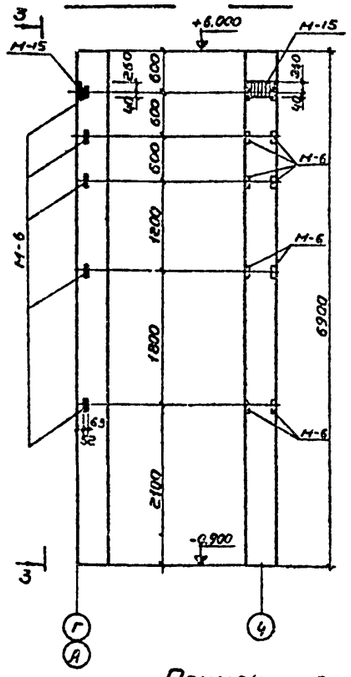

КП II-14г; КП II-13г

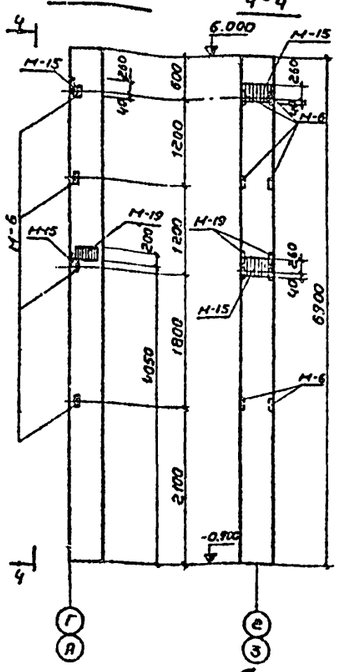

К-5а

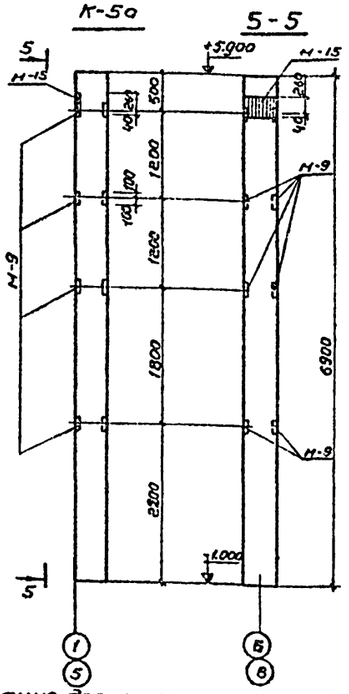

1БДР18-2П; 2БДР18-3П; 1БДР18-2П-1; 2БДР18-3П-1

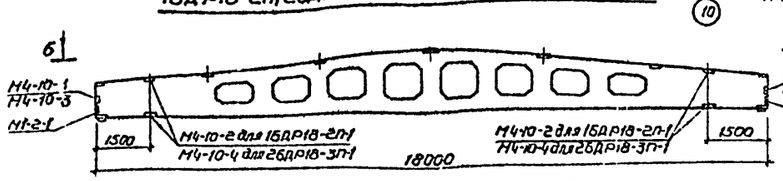

6-6 (для 1БДР18-2П и 1БДР18-2П-1)

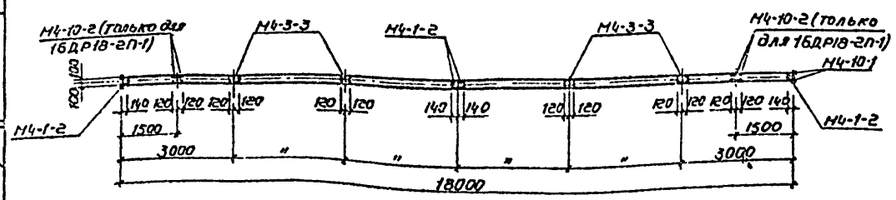

6-6 (для 2БДР18-3П и 2БДР-18-3П-1)

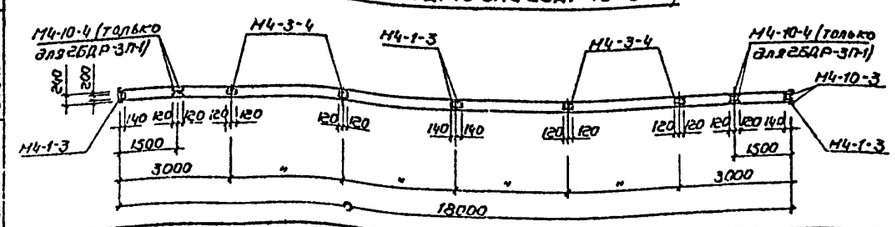

7-7

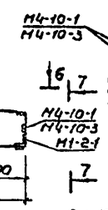

Примечания.

1. Для арматуры и закладных деталей изделий КП II-13б; КП II-14б при t° от -30°С до +40°С применять сталь ВСт3пс2 или 25Г2С.
2. Сборные железобетонные изделия, показанные на данном листе, отличаются от разработанных в сериях наличием дополнительных закладных деталей или отверстий.

ИП5-2а

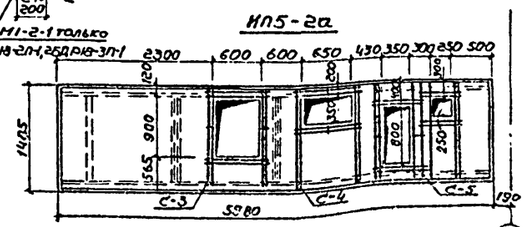

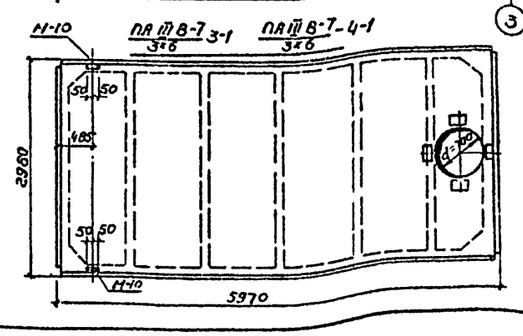

Спецификация дополнительных закладных деталей на один конструктивный элемент

Марка конструкт. элемента	Марка закладн. детали	Кол-во шт на элемент	Применяемость чертежи	Марка конструкт. элемента	Марка закладн. детали	Кол-во шт. на элемен	Применяемость чертежи
КП II-13а; КП II-14а	М-15	1	Серия КЭ-01-49 Вып. II лист 15	1БДР18-2П	М4-1-2	4	Серия 1.462-3 В. III
	М-19	4			М4-3-3	4	
КП II-13г; КП II-14г	М-19	3			М4-10-1	2	
КП II-13в; КП II-14в	М-15	1		1БДР18-2П-1	М4-1-2	4	
					М4-3-3	4	
КП II-13б; КП II-14б	М-15	2			М4-10-1	2	
	М-19	2			М4-10-2	4	
К-5а	М-15	1			М1-2-1	2	Серия 1.400-3 А.1
ИП5-2а	С-3	1	КЖ-16	2БДР18-3П	М4-1-3	4	Серия 1.462-3 В. III
	С-4	1			М4-3-4	4	
	С-5	1			М4-10-3	2	
ПАIII 8-7 3-1	М-10	2	Серия 1.465-7 В3.2	2БДР18-3П-1	М4-1-3	4	Серия 1.462-3 В III
ПАIII 8-7-4-1	М-10	2	"		М4-3-4	4	
					М4-10-3	2	
					М4-10-4	4	
					М1-2-1	2	Серия 1.400-6 В1

Минавтотранс РСФСР ГИПРОАВТОТРАНС г. Воронеж 1974г	Опалубочные чертежи колонн, балок, плит покрытия и перекрытия
Производственно складской корпус для грузовой автостанции на 1200 тонн отправлений в сутки	Типовой проект 503-207 Альбом I Лист КЖС-14

Инв. № подл. | Подпись и дата | Взам. инв. №
Гл. инж. проекта Шишков
Гл. инж. проекта Баева
Гл. архитектор проекта Шишков
Гл. специалист Баева
Техник Беспалова
Проверил Беспалова

ФЛ1-1 | ФЛ19-1 | ФРЛ31-1 | ФЛ37-1 | ФЛТ31-1

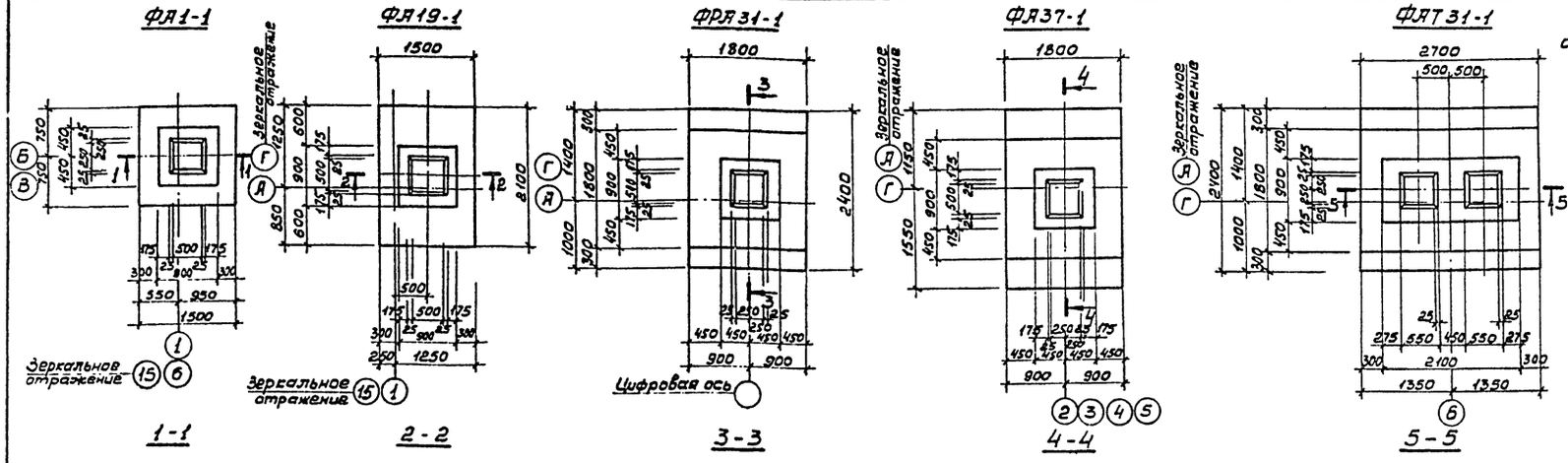

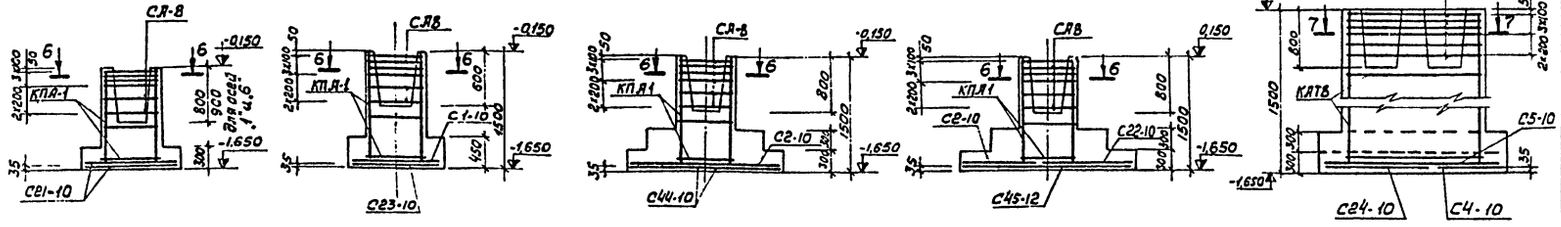

Спецификация арматурных изделий на фундаменты

Наименование эл-та	Марка изделия	Кол. шт.	Масса 1 шт	N листа серии 1.412В-II,III
ФЛ1-1	СЛ8	6	2,7	л. 56
	С21-10	2	8,6	— 72
	КПЛ1	1	20,2	— 1
ФЛ19-1	С1-10	2	6,6	— 60
	С23-10	1	11,7	— 71
	КПЛ1	1	20,2	— 1
	СЛ8	6	2,7	— 56
ФЛ31-1	С2-10	2	7,7	— 61
	СЛ8	6	2,7	— 56
	С44-10	1	14,9	— 83
	КПЛ1	1	20,2	— 1
ФЛ37-1	С2-10	1	7,7	— 61
	С22-10	1	10,2	— 70
	С45-12	1	23,0	— 83
	КПЛ1	1	20,2	— 1
	СЛ8	6	2,7	— 56
ФЛТ31-1	С4-10	1	9,9	— 40
	С5-10	2	11,0	— 41
	С24-10	1	13,2	— 49
	КЛТ1	1	53,8	— 1
	СЛТ8	6	5,4	— 34

Раскладка сеток подошвы ФЛ1-1

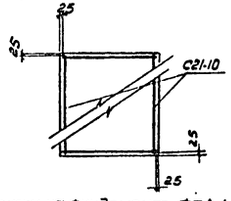

Раскладка сеток подошвы ФЛ19-1

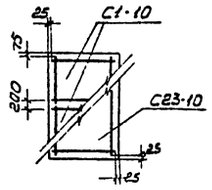

Раскладка сеток подошвы ФЛ31-1

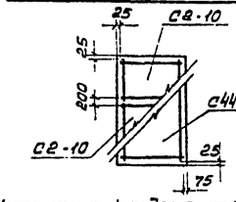

Раскладка сеток подошвы ФЛ37-1

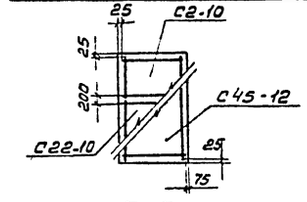

Раскладка сеток подошвы ФЛТ31-1

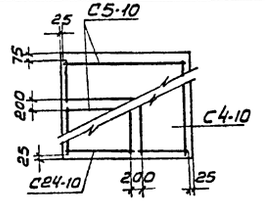

Нагрузки на фундамент ФЛ1-1

Схема	Нагрузки	M тм	N т	Q т
	Нормативные	5,00	14,0	1,00
	Расчетные	6,00	16,8	1,20

Нагрузки на фундамент ФЛ31-1

Схема	Нагрузки	M тм	N т	Q т
	Нормативные	6,60	41,4	2,20
	Расчетные	7,90	49,5	2,64

Нагрузки на фундамент ФЛТ31-1

Схема	Нагрузки	M тм	N т	Q т
	Нормативные	6,60	58,5	2,20
	Расчетные	7,93	70,0	2,64

Нагрузки на фундамент ФЛ19-1

Схема	Нагрузки	M тм	N т	Q т
	Нормативные	4,60	33,5	1,53
	Расчетные	5,60	40,3	1,85

Нагрузки на фундамент ФЛ37-1

Схема	Нагрузки	M тм	N т	Q т
	Нормативные	8,25	56,8	2,73
	Расчетные	9,90	69,3	3,28

7-7

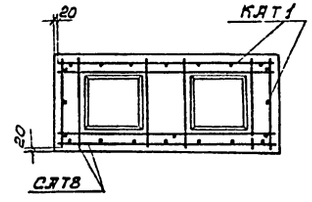

6-6

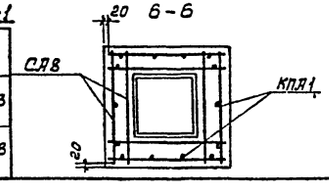

Расход материалов на фундаменты

Наименован. элемента	Марка бетона	Объем бетона	Расход стали кг
ФЛ1-1	200	1,43	54,0
ФЛ19-1	200	2,05	61,3
ФЛ31-1	200	2,78	66,7
ФЛ37-1	200	2,94	77,3
ФЛТ31-1	200	4,66	131,3

Примечания

1. Фундаменты запроектированы на основании серии 1.412-1 вып. I-1, I-2, I-3, I-4 для нормативного давления на грунт $R^{н} \geq 1{,}9$ кг/см².
2. Направление момента принято по буквенным осям для ФР1-1 и цифровым осям для остальных фундаментов.
3. Установку анкеров МС1 и МС2 производить по элементам плана фундаментов.
4. Фундамент ФМ-6 разработан на эл. плана 9 лист КЖ-6.

Минавтотранс РСФСР ГИПРОАВТОТРАНС г. Воронеж 1974г. Производственно-складской корпус для грузовой автостанции на 1500 тонн отправлений в сутки	Фундаменты ФЛ1-1, ФЛ19-1, ФЛ31-1, ФЛ37-1, ФЛТ31-1.	Типовой проект 503-207 Альбом I Лист КЖ-15

Гл. инж. пр. Проверил Гавков
Нач. отд. Гл. конструктор проекта
Рук. группы Инженер
Инженер

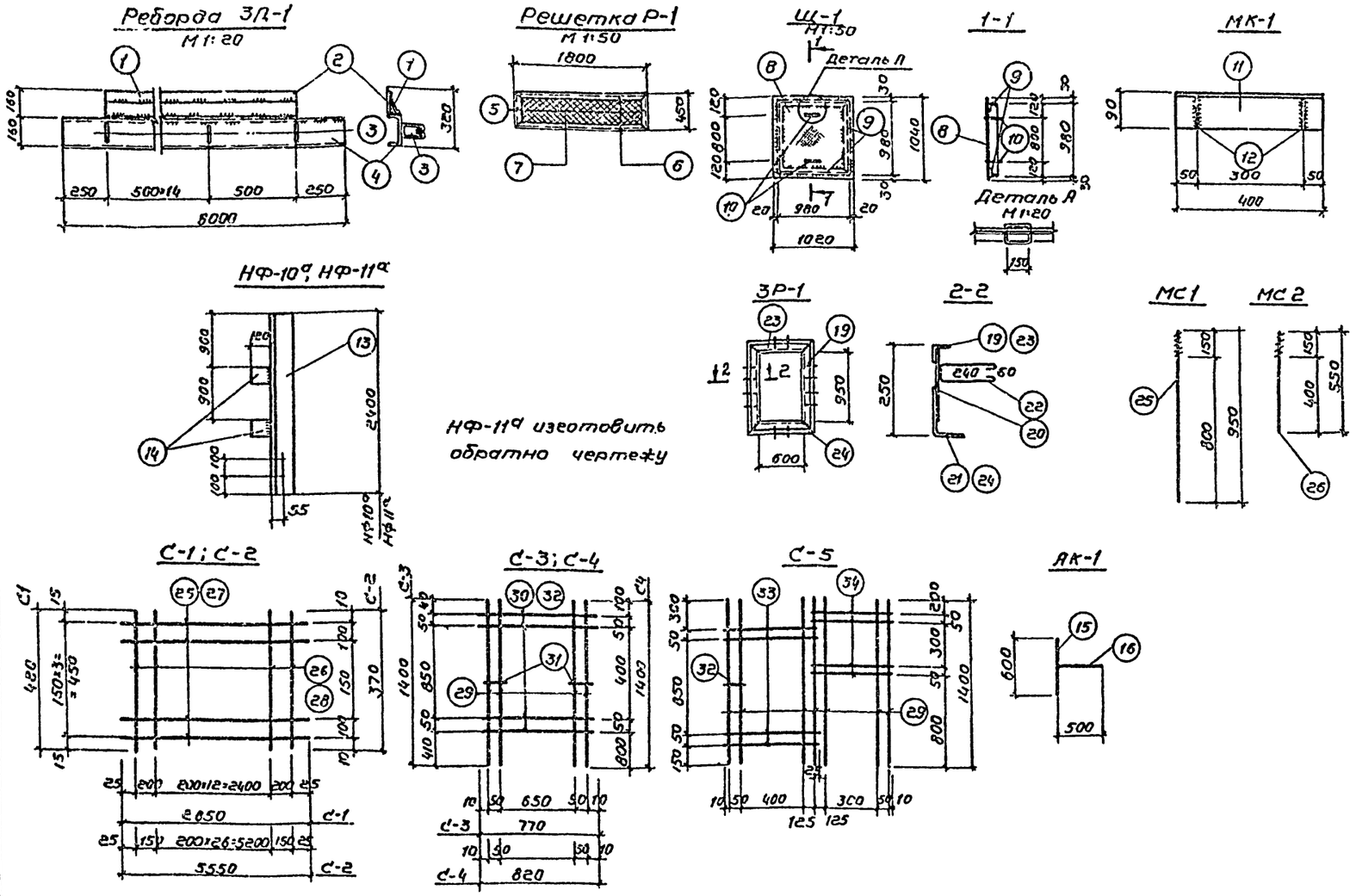

Спецификация на одно изделие

Марка изделия	№ поз.	Эскиз или сечение	Длина мм	Масса 1 позиц. кг	Кол. шт	Общая длина	Масса элем. кг
ЗД-1	1	– 90×8	7500	42,5	1	7500	315,9
	2	L 160×100×10	7500	148,0	1	7500	
	3	⊥ ф 12 А I	800	0,71	16	12800	
	4	[16	8000	114,0	1	8000	
Р-1	5	L 50×5	450	1,7	2	900	18,3
	6	L 50×5	1800	6,8	2	3600	
	7	Сетка N 20×1,6	0,71 м²	1,3	1		
Ш-1	8	Рифл. δ=6	1,06 м²	54,0	1		69,6
	9	L 50×5	980	3,7	4	3920	
	10	• ф 12 А I	500	0,4	2	1000	
МК1	11	L 140×90×10	400	6,9	1	400	10,5
	12	– 125×8	75	1,8	2	150	
НФ-10а НФ-11а	13	L 125×14	2400	62,8	1	2400	62,9
	14	– 100×10	120	0,1	2	120	
АК-1	15	• 8 А I	600	0,24	1	600	0,5
	16	• 8 А I	500	0,2	1	500	
МС-1	17	• ф 24 А III	950	3,4	1	950	3,4
МС-2	18	• ф 14 А III	550	0,7	1	550	0,7
ЗР-1	19	L 50×5	1050	4,0	2	2100	105,8
	20	– 200×8	150	1,88	12	1800	
	21	L 140×90×10	1130	19,9	2	2260	
	22	• ф 8 А I	600	0,24	12	7200	
	23	L 50×5	700	2,6	2	1400	
	24	L 140×90×10	780	13,7	2	1560	
С-1	25	• ф 8 А I	2850	1,12	4	11200	7,4
	26	• ф 8 А I	480	0,19	15	7200	
С-2	27	• ф 8 А I	5550	2,2	4	22200	13,2
	28	• ф 8 А I	370	0,15	29	10800	
С-3	29	• ф 6 А III	1400	0,31	4	5600	2,0
	30	• ф 6 А III	770	0,17	4	3080	
	31	• ф 6 А III	70	0,02	2	140	
С-4	29	• ф 6 А III	1400	0,31	4	5600	2,0
	32	• ф 6 А III	820	0,18	4	3280	
С-5	29	• ф 6 А III	1400	0,31	7	9800	3,2
	32	• ф 6 А III	70	0,02	1	70	
	33	• ф 6 А III	700	0,16	4	2800	
	34	• ф 6 А III	410	0,1	4	1640	

Выборка стали на один элемент, кг

Марка эл-та	Арматурные изделия: Арматурная сталь ГОСТ 5781-61, Класс А I, ф мм 8	Класс А I, Итого	Класс А II, ф мм 6	Класс А II, Итого	Итого	Закладные изделия: Профильная сталь: L 160×100×10	L 140×90×10	L 50×5	[16	Рифл. δ=6	Сетка N 20×1,6	-60×10	-125×8	-200×8	-300×10	-240×6	-90×8	Арматурная сталь ГОСТ 5781-61, Класс А I, ф мм 8	Класс А I, 12	Класс А III, ф мм 14	Класс А III, 24	Итого	Всего
ЗД1						148,0			114,0								42,5		11,4			315,9	315,9
Р1								17,0			1,3											18,3	18,3
Ш1								14,8		54,0									0,8			69,6	69,6
МК1							6,9						3,6									10,5	10,5
НК1												2,0		3,1	44,0	16,0						65,1	65,1
НК2												2,0		3,1	40,8	14,8						60,7	60,7
ЗР1							67,2	13,2						22,5				2,9				105,8	105,8
МС1																					3,4	3,4	3,4
МС2																				0,7		0,7	0,7
С1	7,4		7,4			7,4																	7,4
С2	13,2		13,2			13,2																	13,2
С3				2,0		2,0	2,0																2,0
С4				2,0		2,0	2,0																2,0
С5				3,2		3,2	3,2																3,2
АК1																		0,5				0,5	0,5

Гл. инж. пр-та	Шуваев	Проверил Белоусова
Нач. отдела	Соболев	
Гл. констр.	Исаков	
Рук. группы	Белоусова	
Инженер	Никитин	

Минавтотранс РСФСР ГИПРОАВТОТРАНС г. Воронеж 1974 г. Производственно-складской корпус для грузовой автостанции на 1500 тонн отправлений 9 сутки	Металлические и арматурные изделия	Типовой проект 503-207 Альбом I Лист КЖ-1.6

Общие указания

1. Для стальных конструкций применяется углеродистая сталь:
   а) при температуре от -30° до -40°С для элементов стропильных ферм покрытия, прогонов, ригелей навеса и подвесных путей кран-балок-сталь ВСт3сп5 по ГОСТ 380-71 с гарантией свариваемости
   б) при температуре -30°С и выше для элементов стропильных ферм, покрытия (кроме фасонок), ригелей навеса, стоек и подвесных путей кран-балок – сталь Вст 3 пс6 по ГОСТ 380-71 с гарантией свариваемости;
   в) при всех температурах для фасонок ферм любого назначения – сталь Вст3 сп 5 по ГОСТ 380-71 с гарантией свариваемости;
   г) для всех остальных стальных элементов сталь Вст3 кп 2 по ГОСТ 380-71 с гарантией свариваемости.
2. Изготовление, монтаж и приемку стальных конструкций вести в соответствии с требованиями СНиП III-В.5-62* "Металлические конструкции. Правила изготовления, монтажа и приемки."
3. Подготовку поверхностей и окраску металлических конструкций производить в соответствии со СНиП III-В. 6-62 „Защита строительных конструкций от коррозии. Правила производства и приемки работ" и „Рекомендации по защите от коррозии стальных и железобетонных строительных конструкций лакокрасочными покрытиями" (НИИЖБ, 1973г).
4. Металлические конструкции должны быть огрунтованы железным суриком и окрашены за 2 раза масляными красками (для внутренних работ). Наружние конструкции теми же красками, но для наружних работ. На ездовые поверхности балок подвесных путей защитный слой не наносится.
5. Сварку производить электродами типа Э-42т по ГОСТ (у) 9466-60. (за исключением подвесных путей кран-балок).
6. Сводная спецификация металла составлена для t=-30°С и III снегового района.

Сводная спецификация металла, т

Марка метала	№ п/п	Вид профиля	Сечение	Масса по элементам конструкций: Фермы покрытия	Связи и прогоны покрытия	Стойки и балки	Продольный и торцевой фахверк	Подвесные пути кран-балок	Общая масса
Вст3 пс6 ГОСТ 380-71 с гарантией свариваемости	1	Сталь прокатная угловая равнополочная ГОСТ 8509-72	L 50×4	1,3	—	—	—	—	1,3
	2		L 63×5	1,1	—	—	—	—	1,1
	3		L 75×6	2,9	—	—	—	—	2,9
	4		L 90×7	3,6	—	—	—	—	3,6
	5		L 100×7	—	—	—	—	—	0,0
								Итого	8,9т
	6	Сталь прокатная Балки двутавровые ГОСТ 8239-72	I 18	—	—	1,9	—	1,0	2,9
								Итого	2,9
	7	Балки двутавровые для подвесных путей ГОСТ 5157-53*	I 24м	—	—	—	—	5,5	5,5
								Итого	5,5
	8	Сталь прокатная Швеллеры ГОСТ 8240-72	C 8	—	—	—	—	0,3	0,3
	9		C 12	—	—	3,1	—	—	3,1
								Итого	3,4
Всего стали Вст 3 пс6									17,8т
Вст3 сп5 ГОСТ 380-71 с гарантией свариваемости	10	Сталь полосовая ГОСТ 103-57*	-δ=6	1,4	—	—	—	—	1,4
	11		-δ=8	0,3	—	—	—	0,1	0,4
	12		-δ=10	0,7	—	—	—	—	0,7
	13		-δ=20	—	—	0,3	—	—	0,3
								Итого	2,8
Всего стали Вст 3 сп5									2,8т
Вст3 кп 2 с гарантией свариваемости	14	Сталь прокатная угловая равнополочная ГОСТ 8509-72	L 50×4	—	0,4	—	—	—	0,4
	15		L 63×5	—	1,2	—	0,2	—	1,4
	16		L 80×6	—	1,3	—	—	—	1,3
	17		L 90×8	—	2,6	—	—	—	2,6
								Итого	5,7
	18	Сталь прокатная угловая неравнополочная ГОСТ 8510-72	L 140×90×8	—	0,5	0,5	0,2	—	1,2
								Итого	1,2
	19	Сталь прокатная Балки двутавровые ГОСТ 8239-72	I 24	—	—	—	0,1	—	0,1
								Итого	0,1
	20	Сталь прокатная Швеллеры ГОСТ 8240-72	C 14	—	15,5	—	5,5	—	21,0
	21		C 16	—	1,8	—	—	—	1,8
	22		C 24	—	—	—	0,1	—	0,1
								Итого:	22,9
	23	Круглая сталь ГОСТ 2590-71	•ф16	—	0,4	—	0,2	—	0,6
								Итого:	0,6
	24	Полосовая сталь ГОСТ 103-57*	-δ=6	—	0,4	0,1	0,1	—	0,6
	25		-δ=10	—	—	0,4	0,0	—	0,4
								Итого:	1,0
	26	Сталь холодно-тянутая Швеллеры ГОСТ 8278-63	2нС 200×100×6	—	1,3	—	—	—	1,3
								Итого	1,3
Всего стали Вкст 3 кп 2									32,8 т

Перечень документов, применяемых в черт. гжах марки КМ

Шифр или обозначения	Наименование	Шифры листов номера страниц	Примечания
ПК-01-130/66	Стальные конструкции покрытий неотапливаемых зданий пролетами 18, 24, 30, 36 м под кровлю из асбестоцем. волнистых листов	комплект	
КЭ-01-57 вып. XII	Стальные разрезные и неразрезные балки путей подвесного транспорта пролетом 6 м	—"—	

Перечень листов марки КМ*

Шифр	Наименование	Примечания
КМ-1	Заглавный лист	
КМ-2	Маркировочные схемы ферм покрытия, связей, прогонов, подвесных путей кран-балок и элементов навеса	
КМ-3	Разрезы 1-1 ÷ 6-6	
КМ-4	Маркировочные схемы продольного и торцевого фахверка по осям А; Г; 11.	
КМ-5	Узлы 1 ÷ 6	
КМ-6	Узлы 7 ÷ 15	
КМ-7	Узлы 16 ÷ 20	

* Перечень комплектов строительных рабочих чертежей приведен на заглавном листе марки АР.

Минавтотранс РСФСР ГИПРОАВТОТРАНС г. Воронеж 1974 г. Производственно-складской корпус для грузовой автостанции на 1500 тонн отправлений в сутки	Заглавный лист	Типовой проект 503 – 207; Альбом I; Лист КМ – 1

Маркировочная схема ферм покрытия, связей по нижним поясам ферм и подвесных путей кран-балок

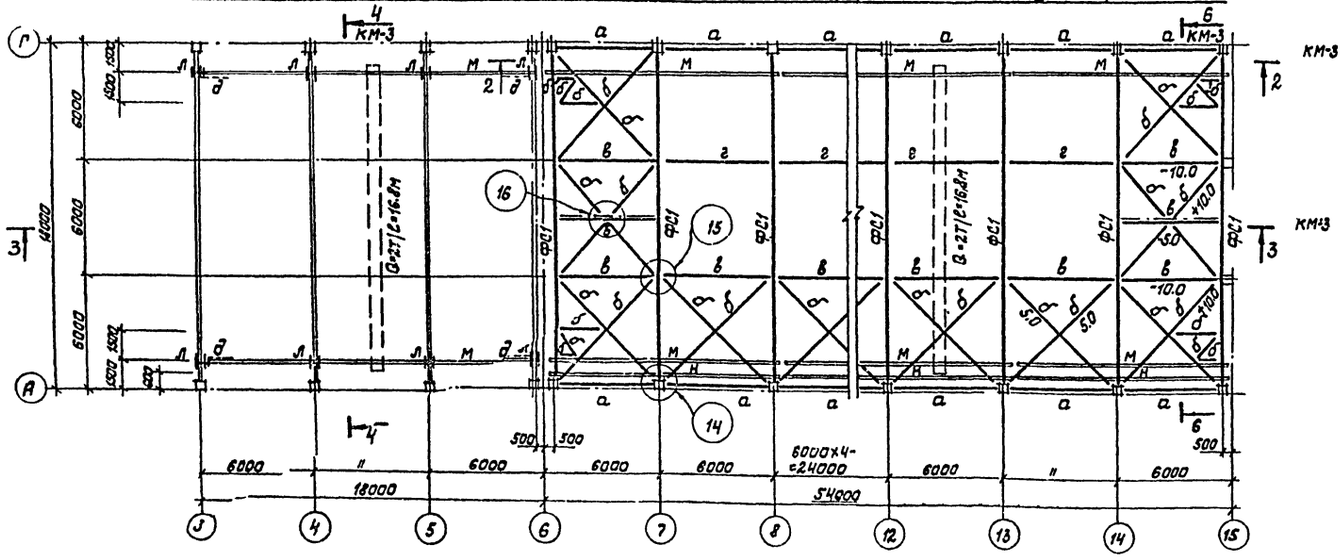

Маркировочная схема прогонов, связей по верхнему поясу ферм покрытия и элементов навеса.

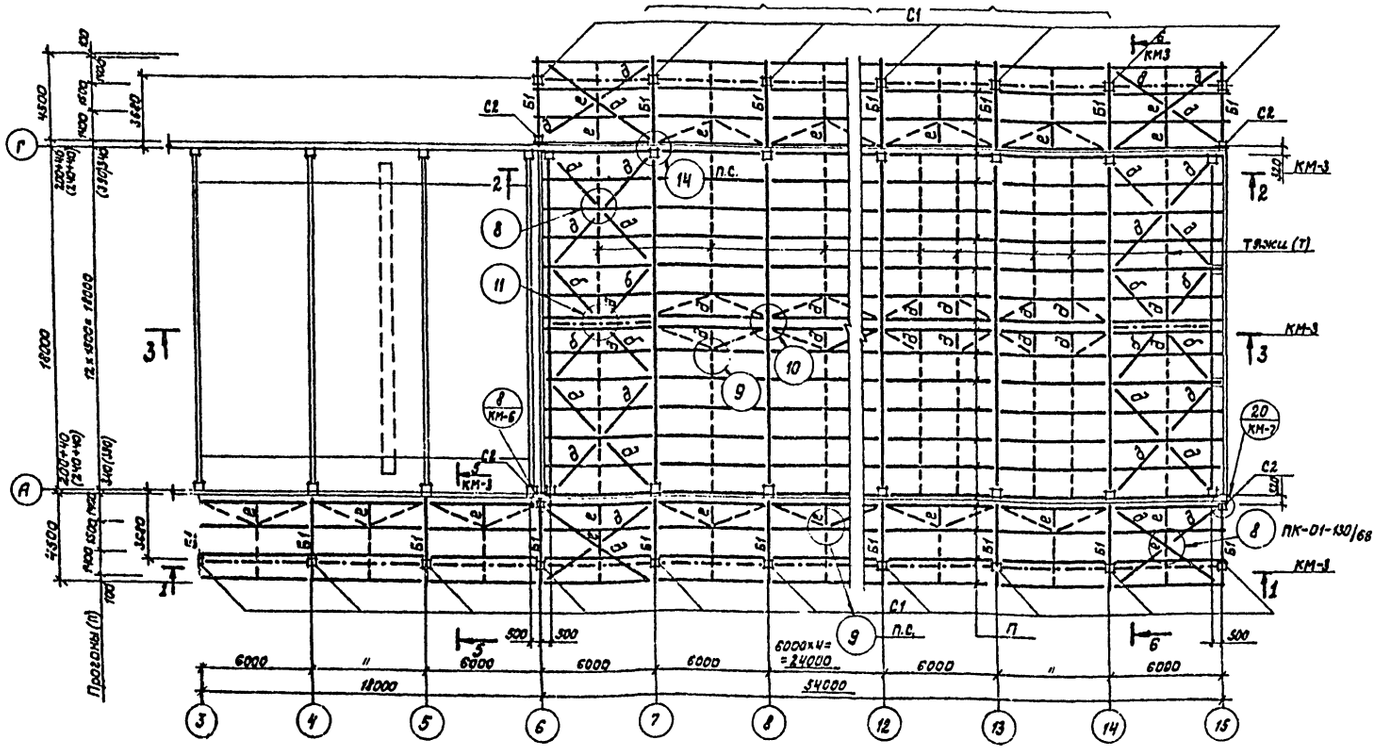

Спецификация ферм покрытия

Наименование элемента	Условная марка по проекту	Рабочая марка по стандарту. Нормативная снеговая нагрузка 70 кг/м²	100 кг/м²	130 кг	Кол. шт.	Масса элемента т	ГОСТ, серия или марка-лист	Примечания
Стропильная ферма	ФС1	Ф 18-1	Ф18-3	Ф18-3	10	0.95 / 1.16	ПК-01-130/66	

Характеристика элементов, замаркированных на листах КМ

Марка	Сечение: Эскиз	Сечение: Состав	Усилия: N, тс	R, тс	M, тс	Масса т	Примечания
а	ГНС	ГНС 200×100×6	-4.0	—	0.3	0.107	ГОСТ 8278-63
б	L	L 90×8	10.0 / 5.0	—	—	0.083	ГОСТ 8509-72
в	6	2 L 80×7	-10.0 / -5.0	—	—	0.088	"
г	6	2 L 50×4	5.0	—	—	0.045	Крепить на болтах М16
д	L	L 63×5	Конструктивно			0.036	Для подвесного тр-ка
е	L	L 50×4	— " —			0.005	ГОСТ 8509-72
ж	[	[16	— " —			0.085	Норм снег-70кг/м², 100кг/м²
ж	[	[18	— " —			0.098	Норм. снег-150кг/м²
к	6	2 L 63×5	— " —			0.020	ГОСТ 8509-72
л	8+8	2 [8	—	4.45	—	0.61	ГОСТ 8240-72
м	I	I 24м	—	4.45	—	0.46	ГОСТ 8239-72
н	I	I 18	конструктивно			0.11	"
п	[	[14	— " —			0.074	Норм. сне-70кг/м²
п	[	[16	— " —			0.085	Норм. снег-100кг/м², 150кг/м²
т	•	•Ф16	— " —			0.006	ГОСТ 2590-71
у		Конструкцию упора см. серию КЭ-01-57 вып. л. 23	— " —				
Б1	I	I 18	—	—	1.62	0.084	ГОСТ 8239-72
С1	120	2 [12	5.7	—	—	0.104	ГОСТ 8240-72
С2		2 [12	5.7	—	—	0.150	"

Примечания

1. Основные указания и сводную спецификацию металла см. на листе КМ-1.
2. Фасонки связей приняты толщиной 6мм. Толщина фасонки фермы на опоре 10мм.
3. Крепление связей по нижним поясам осуществлять на сварке, кроме марок „г." Крепление прогонов и остальных элементов связей осуществлять на болтах нормальной точности (по два болта на каждый конец).
4. Все типовые узлы, замаркированные на схемах, приняты по серии ПК-01-130/66.
5. Размеры в скобках даны для t=-40°

Минавтотранс РСФСР ГИПРОАВТОТРАНС г. Воронеж 1974г	Маркировочные схемы ферм покрытия, связей, прогонов, подвесных путей кран-балок и элементов навеса	Типовой проект 503 — 207
Производственно-складской корпус для грузовой автостанции на 1500 тонн отправлений в сутки		Альбом I
		Лист КМ-2

Гл. инж. пр. Шуваев
Гл. конструктор Собалев
Гл. констр. Исаков
Рук. группы Белочсова
Ст. инженер Бережная
Ст. техник Зуева

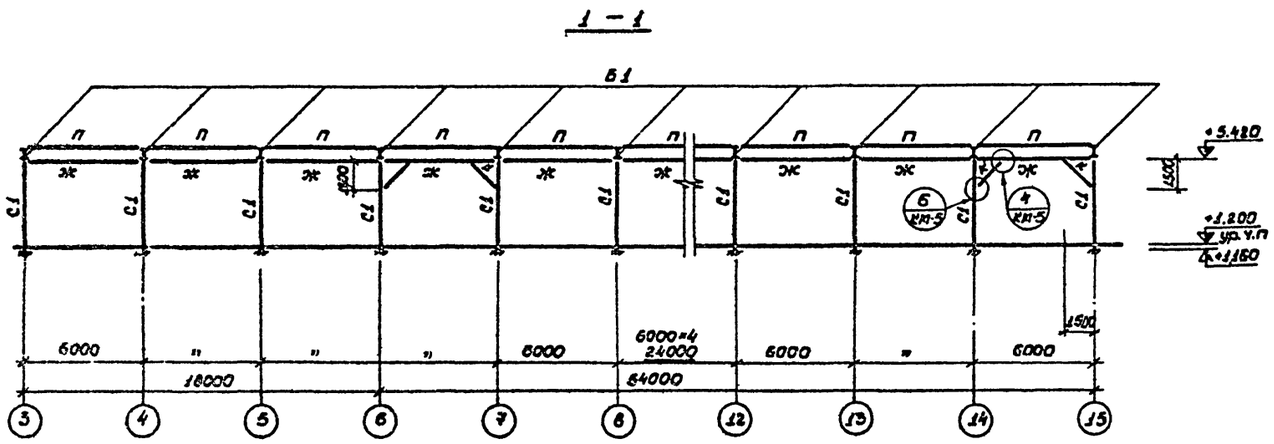
1 — 1

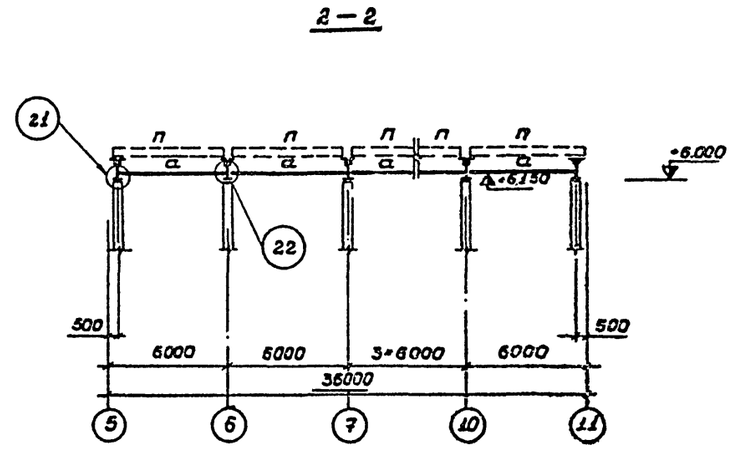
2 — 2

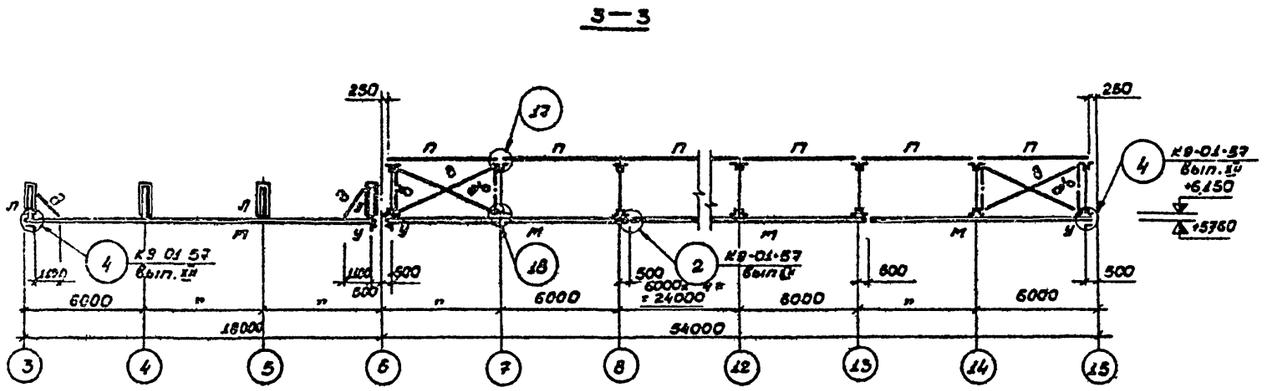
3 — 3

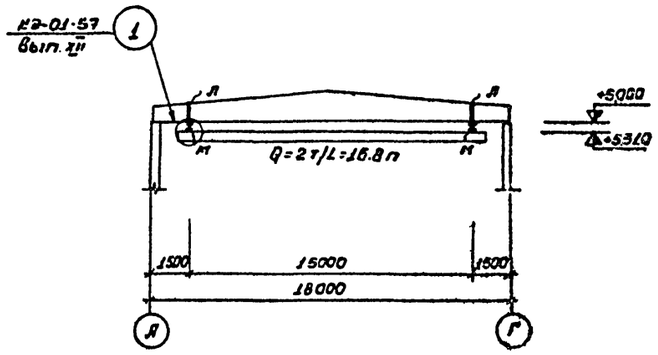
4 — 4

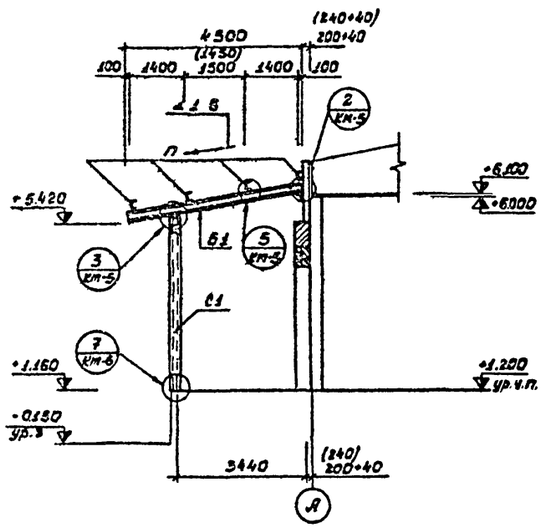
5 — 5

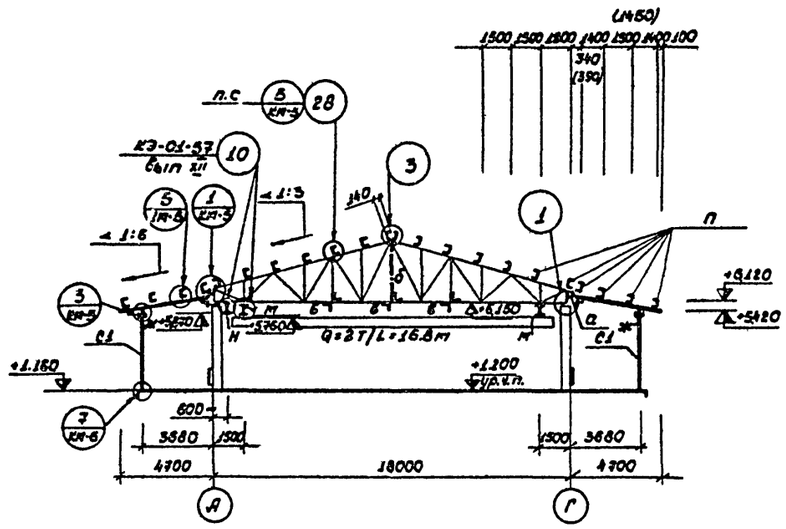
6 — 6

Примечания

1. Все типовые замаркированные узлы, кроме оговоренных, приняты по серии ПК-01-130/66.
2. Н для узла 1 К9-01-57 вып. XII — 200
   Н для узла 10 К9-01-57 вып. XII — 100.
3. Сварку конструкций подверженных динамическим воздействиям, производить электродами типа 9-42А по ГОСТ 9467-60.
4. В скобках размеры для $t^{\circ}=-40^{\circ}$.

Минавтотранс РСФСР ГИПРОАВТОТРАНС г. Воронеж 1974г.	Разрезы 1-1 ÷ 6-6	Типовой проект 503 - 207
Производственно-складской корпус для грузовой автостанции на 1500 тонн отправлений в сутки		Альбом I
		Лист КМ-3

Гл. инж. пр.	Шуваев	Ст. техник	Зуева
Нач. отдела	Соболев		
Гл. кон. стр.	Исаков		
Рук. группы	Белоусова		
Ст. инженер	Бережная		

Характеристика элементов, замаркированных на листах КМ

Марка	Сечение		Усилия			Масса т	Примеч.
	Эскиз	Состав	N, тс	R, тс	M, тс		
аф	⊔	[14	конструктивно			0.076	
бф	[	[24	—"—			0.051	
вф	L	L 63×5	—"—			0.009	
гф	·	· ф 16	—"—			0.005	
дф	I	I 24	—"—			0.081	

1 — 1

Маркировочная схема продольного фахверка по оси „А"

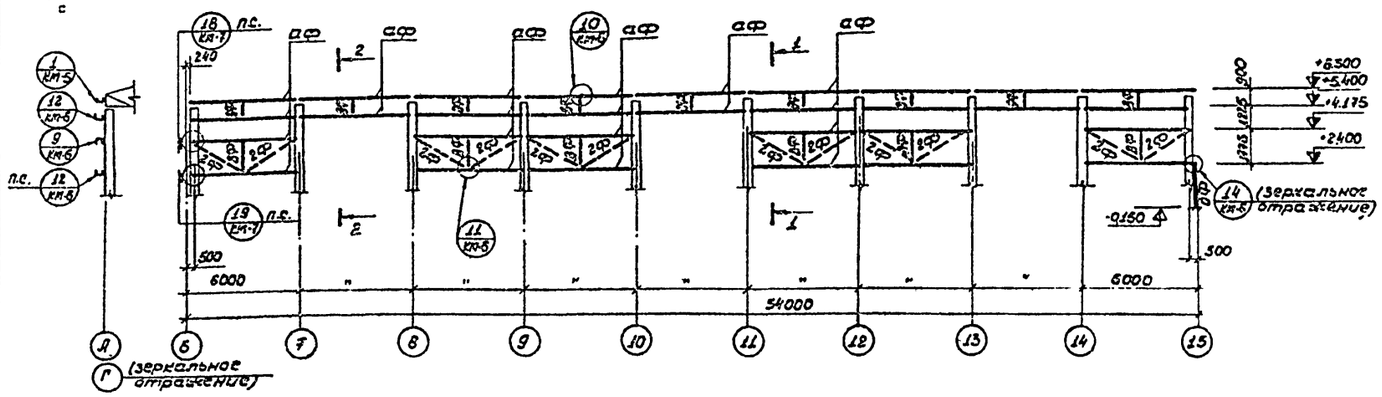

2 — 2

Маркировочная схема продольного фахверка по оси „Г"

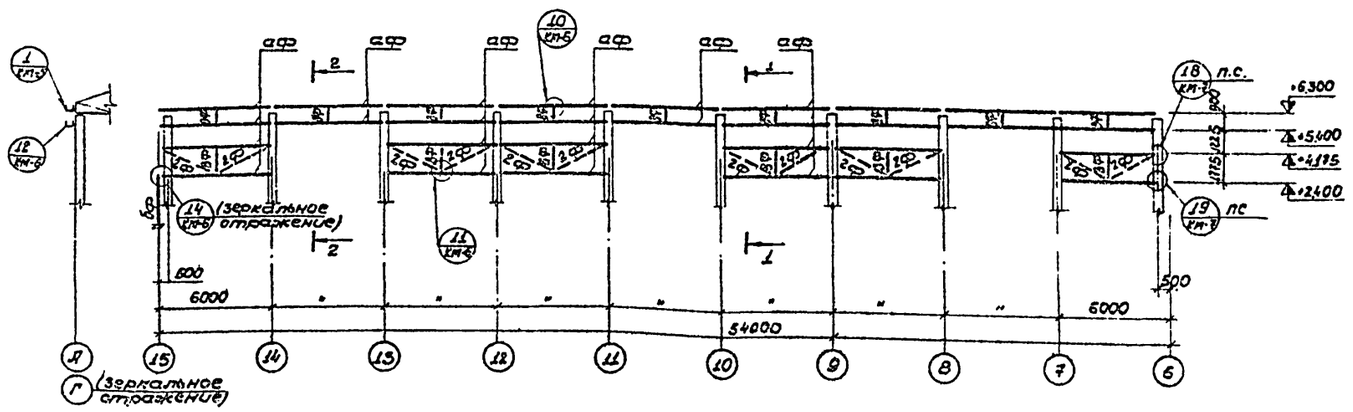

Маркировочная схема торцового фахверка по оси 15

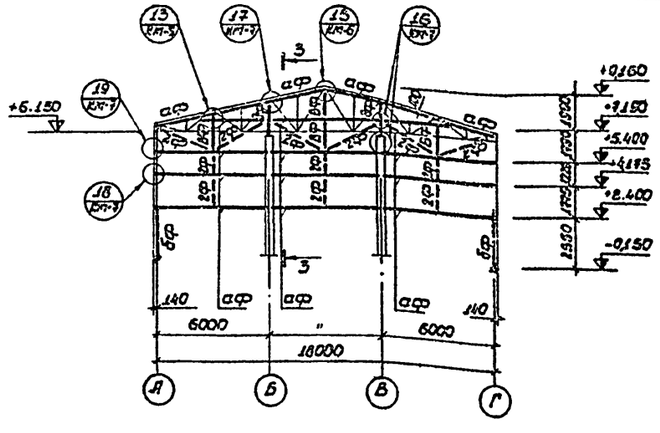

3 — 3

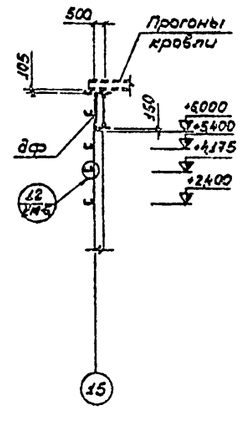

Примечания

1. Материал конструкций и сводную спецификацию стали см. на листе КМ-1.
2. Монтажные соединения на болтах М16 нормальной точности (кроме одноболтовых соединений) и на монтажной сварке (крепление к закладным частям).

Минавтотранс РСФСР ГИПРОАВТОТРАНС г. Воронеж 1974 г.	Маркировочные схемы продольного и торцевого фахверка по осям А; Г; 11	Типовой проект 503 - 207
Производственно-складской корпус для грузовой автостанции на 1500 тонн отправлений в сутки		Альбом I
		Лист КМ-4

Гл. инж. пр.	Щуваев	
Нач. отдела	Соболев	
Гл. констр.	Исаков	
Рук. группы	Белоусова	
Ст. инженер	Бережная	
Ст. техник	Зуева	

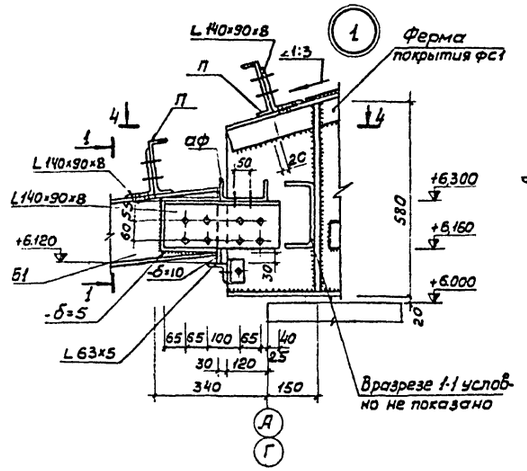

1-1

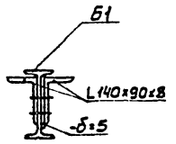

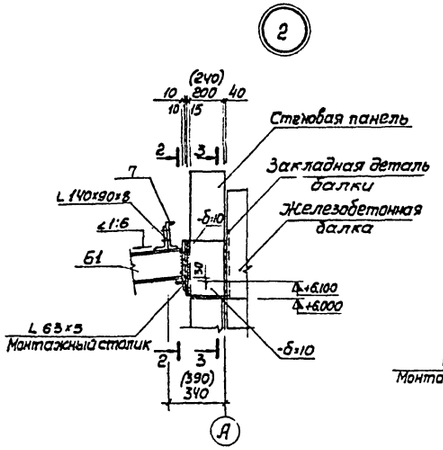

2-2

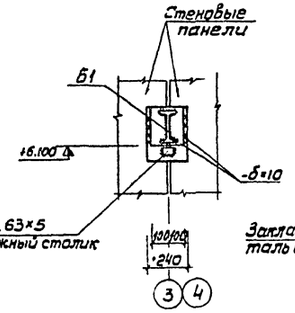

3-3

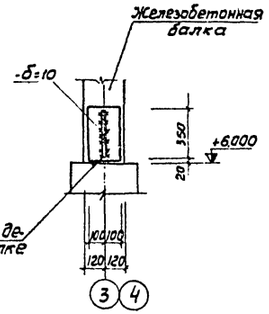

4-4

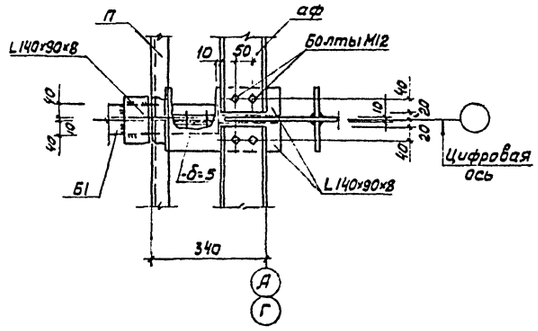

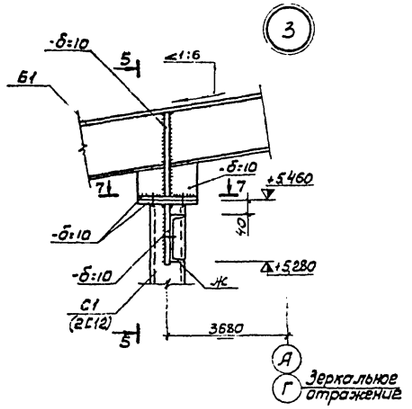

5-5

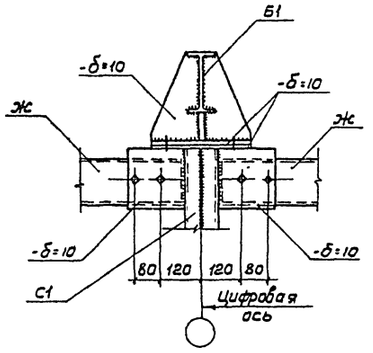

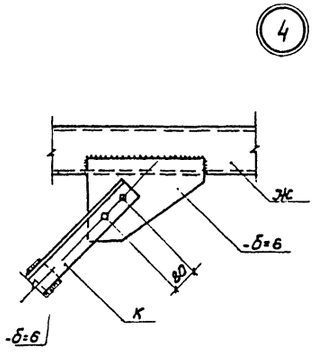

6-6

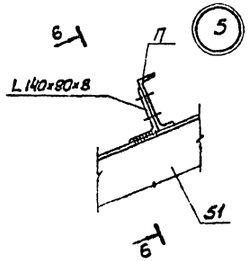

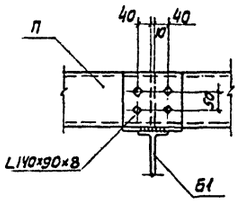

7-7

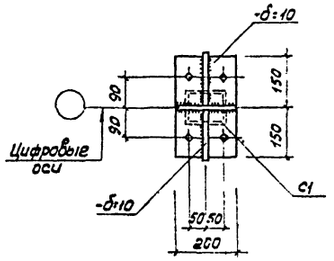

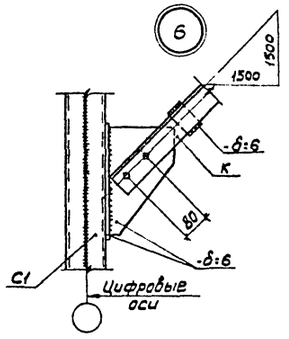

Примечания

1. Все неоговоренные болты М16
2. Все неоговоренные швы h=6мм
3. В скобках размеры даны для t=-40°

Минавтотранс РСФСР ГИПРОАВТОТРАНС г. Воронеж 1974г. Производственно-складской корпус для грузовой автостанции на 1500 тонн отправлений в сутки	Узлы 1÷6	Типовой проект 503-207	
		Альбом I	
		Лист КМ-5	

Гл. инж. пр. Начотдела Гл. констр. Рук. группы Ст. инженер

Ст. техник Зуева Стадия Раздел Сдано Инв. № подл. Взам. инв. № Подпись и дата

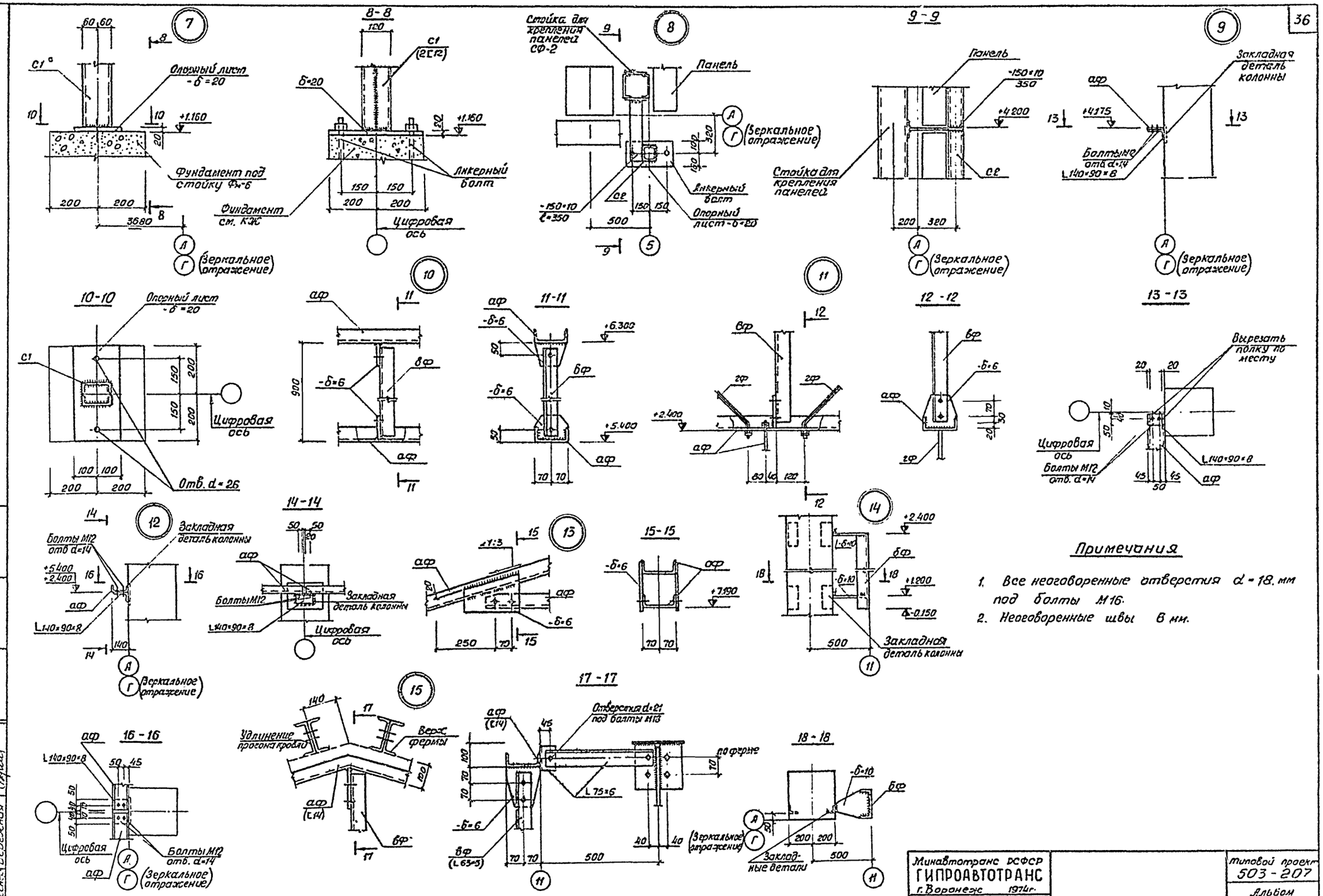

Примечания

1. Все неоговоренные отверстия d = 18 мм под болты М16.
2. Неоговоренные швы 6 мм.

Минавтотранс РСФСР ГИПРОАВТОТРАНС г. Воронеж 1974 г.	Узлы 7÷15	Типовой проект 503-207
Производственно-складской корпус для грузовой автостанции на 1500 тонн отправлений в сутки		Альбом I
		Лист КМ-6

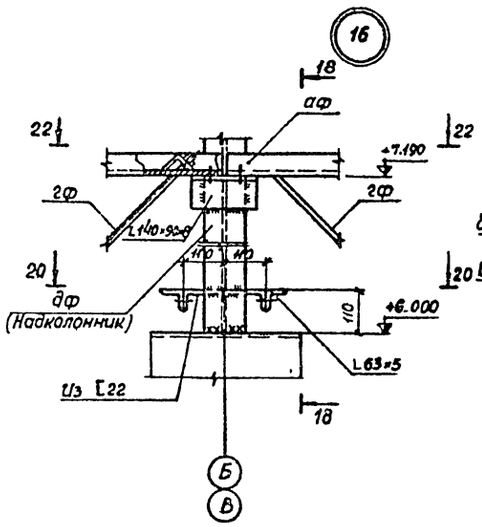

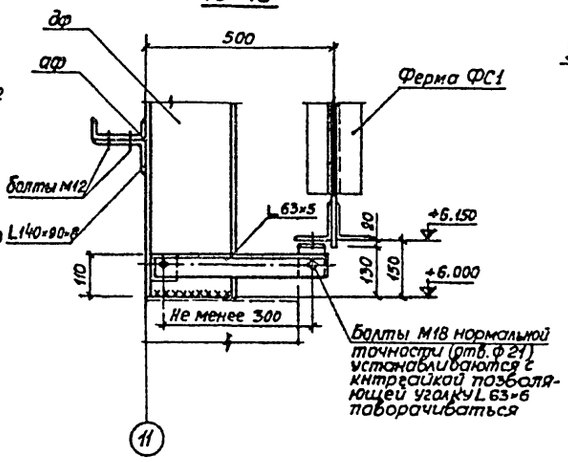

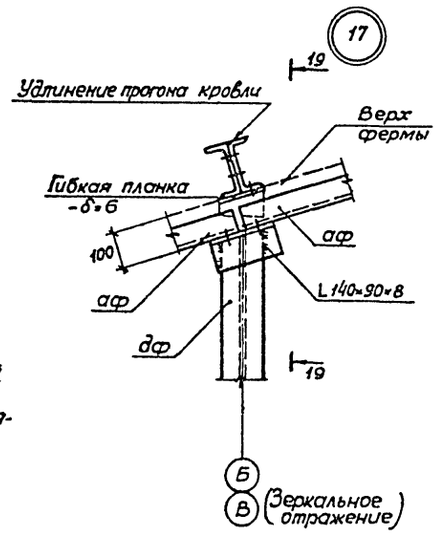

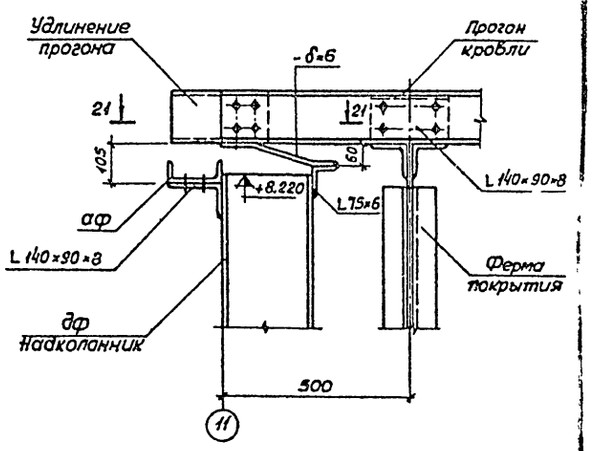

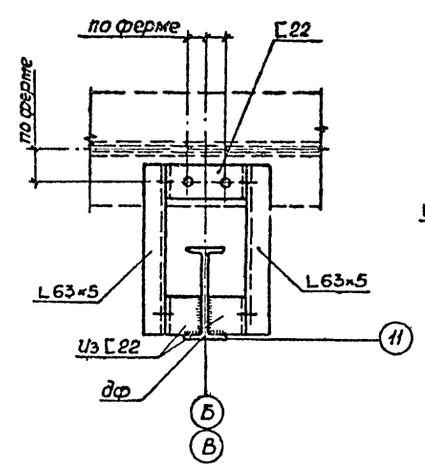

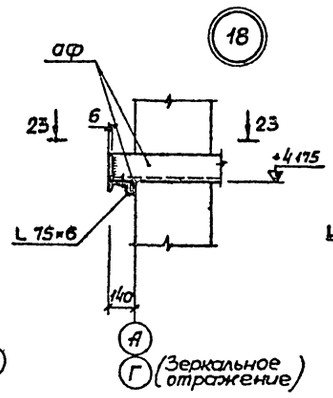

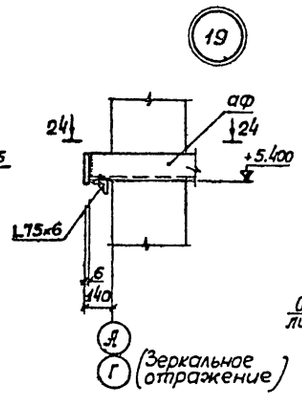

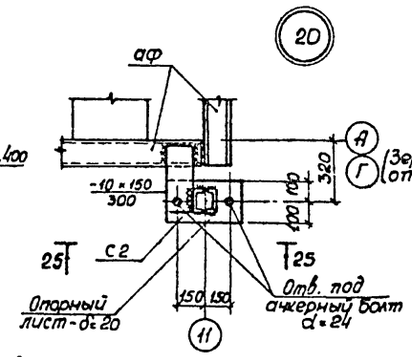

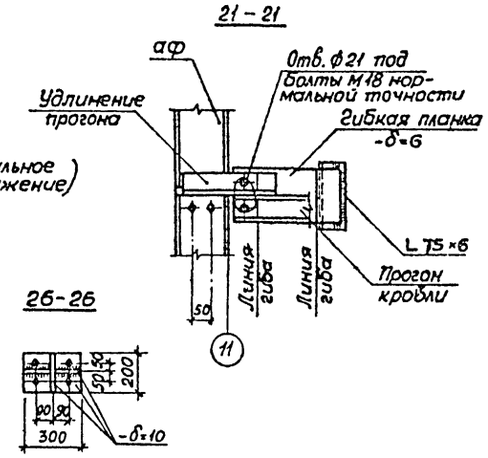

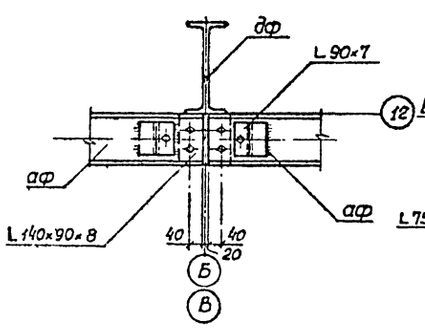

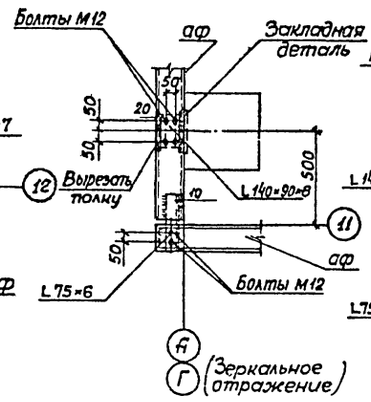

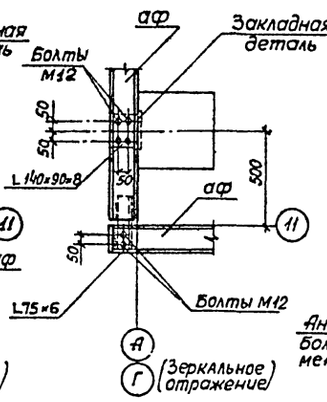

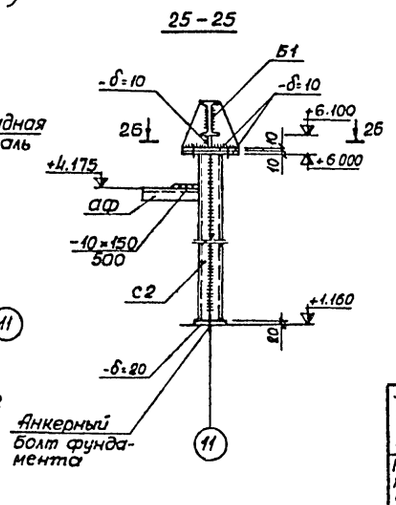

Примечание

Все неоговоренные швы $h = 6$ мм.

Минавтотранс РСФСР ГИПРОАВТОТРАНС г. Воронеж 1974г. Производственно-складской корпус для грузовой автостанции на 1500 тонн отправлений в сутки	Узлы 16 ÷ 20	Типовой проект 503-207	
		Альбом I	
		Лист КМ-7	

Гип. Зуева; Ст. техник; Нач. сект.; Гл. спец.; Рук. гр.; Ст. инженер; Конструктор; Чертил; Проверил

Схематический план
М 1:800

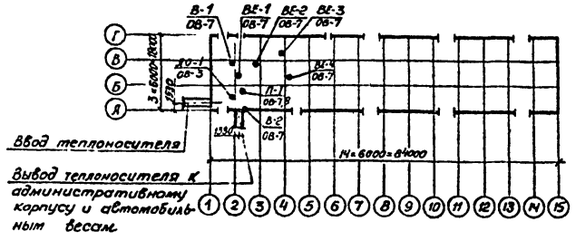

Пояснения к проекту

Проект отопления и вентиляции разработан на основании технологической и строительной частей проекта и в соответствии со СНиП II-Г. 7-62, СН и П II-М, 3-68, СН245-71 и СН274-64 для районов с расчетными температурами наружного воздуха -20°С; -30°С и -40°С.

Теплоснабжение производственно-складского корпуса осуществляется от внешних тепловых сетей.

Теплоноситель - перегретая вода с параметрами 150-70°С.

Отопление

В бытовых и производственных помещениях принято водяное отопление с параметрами теплоносителя 150°-70°С. Система отопления двухтрубная с верхней разводкой и попутным движением теплоносителя.

В качестве нагревательных приборов приняты на посту осмотра автомобилей — ребристые трубы, в остальных помещениях - радиаторы М140-АО.

В рабочее время ($t_в$=+16°С) отопление поста осмотра автомобилей осуществляется установленными нагревательными приборами и воздушно-отопительным агрегатом АПВС, а дежурное ($t_в$=+5°С) - только нагревательными приборами. В отапливаемом складе отопление рассчитано на +10°С и осуществляется нагревательными приборами. Отопление остальных помещений рассчитано на рабочую температуру и осуществляется нагревательными приборами.

Трубопроводы, проходящие в подпольном канале, изолируются асбопухшнуром δ=30мм.

Воздухоудаление из нагревательных приборов запроектировано через краны конструкции Маевского.

Потери напора в системе отопления составляют: при $t_н$=-20°С -4180мм. в.ст.; при $t_н$=-30°С-2040мм.в.ст.; при $t_н$=-40°С-2600мм. в.ст.

Вентиляция

В производственно-складском корпусе запроектирована приточно-вытяжная вентиляция с механическим и естественным побуждением.

Основными вредностями в производственных помещениях являются окись углерода, окислы азота, альдегиды и тепловыделения.

Для борьбы с вредностями предусматривается общеобменная вентиляция. В помещении поста осмотра автомобилей воздухообмен рассчитан из условия растворения вредностей до допустимых нормами концентраций.

Приточный воздух подается в смотровую канаву в помещении поста осмотра автомобилей из расчета 200 м³/час на 1п. м. канавы, в остальных помещениях - в верхнюю зону. Приток в душевую предусматривается из гардероба через преддушевую. Вытяжка осуществляется из верхней зоны.

Для предотвращения перетекания вредностей из помещения поста осмотра автомобилей предусматривается подача приточного воздуха на 10% меньше вытяжки.

В помещении агрегатной в зимний и переходный периоды вытяжка осуществляется при помощи дефлектора системы ВЕ-1, в летний период - осевым вентилятором, установленным в окне.

Для борьбы с шумом все установки монтируются на виброизолирующих основаниях, присоединение воздуховодов к вентиляторам осуществляется через гибкие вставки.

Воздуховоды приняты металлические и асбестоцементные. Металлические воздуховоды окрашиваются масляной краской снаружи и грунтуются изнутри.

Тепловой пункт

Для учета и регулирования отпуска тепла, а также приготовления воды для горячего водоснабжения на комплекс предусматривается тепловой пункт. На горячее водоснабжение к установке приняты скоростные водоводяные подогреватели 2-06 ОСТ 34-588-68. Контрольно-измерительные приборы и приборы учета см. раздел „КИП и автоматика".

Указания по привязке проекта

1. В зависимости от расчетной наружной температуры привязываемого объекта корректируются: таблица расхода тепла, количество нагревательных приборов диаметры трубопроводов и тип калориферов приточных вентиляционных систем.
2. Диаметры трубопроводов для $t_н$=-20°С указаны в круглых скобках, для $t_н$=-40°С - в квадратных без скобок - для $t_н$=-30°С или для всех температур.
3. Тепловой пункт корректируется в зависимости от местных технических условий на присоединение к тепловой сети.

Типовой проект разработан в соответствии с действующими нормами и правилами и предусматривает мероприятия, обеспечивающие взрывобезопасность и пожаробезопасность при эксплуатации здания
Главный инженер проекта Шув /Шувалов/

Таблица максимальных расходов тепла в ккал/час (на комплекс)

Наименование расхода	При расчетной наружной тем-ре -20°С	-30°С	-40°С
Производственно-складской корпус			
Отопление	60540	93040	102290
Вентиляция	26600	53600	40600
Горячее водоснабжение	32400	32400	32400
Итого:	119540	159040	175290
Административный корпус			
Отопление	53620	65070	74370
Вентиляция	93400	118750	144200
Горячее водоснабжение	78600	78600	78600
Итого:	225620	262420	297170
Автовесы			
Отопление	8980	10180	11920
Всего:	354140	431640	484380

Условные обозначения

- Подающий трубопровод теплоносителя
- Обратный трубопровод теплоносителя
- Трубопровод горячего водоснабжения
- Трубопровод холодного водоснабжения
- i=0,002 — Уклон трубопровода
- ① — Отопительный стояк
- Регулятор температуры
- Водомер
- 18 — Порядковый № прибора
- Показывающий манометр
- Показывающий термометр
- Асбестоцементный короб /на схеме/
- Асбестоцементный короб /на плане/
- Металлический воздуховод /на схеме/
- ф 280 / L=1500 — Сечение воздуховода в мм / Количество воздуха в м³/час
- А.3 — Люк замера
- Шиберная диафрагма

Остальные условные обозначения приняты по ЕСКД

Минавтотранс РСФСР ГИПРОАВТОТРАНС г. Воронеж 1974г.	Заглавный лист /начало/	Типовой проект	503-207
		Альбом	I
Производственно-складской корпус для грузовой автостанции на 1500 отправлений в сутки		Лист	08-1

Ст. инженер Сухарева
Инженер Голубева
Гл. специалист Макаров
Гл. инженер проекта Шув
Нач. отдела Шувалов
Гл. инженер института Шувалов

Характеристика отопительно-вентиляционного оборудования

NN системы	Кол систем	Наименование обслуживаемого помещения (технологического оборудования)	Тип вентуст. / вентагр	Вентилятор: Тип	№	Схем. исп.	Полож. вращ.	L м³/час	H кг/м²	h об/мин	Электродвигатель: Тип	N кВт	n об/мин	Калориферы: Тип	№	Кол шт	Температ. нагрев. гр от	до	Расход тепла ккал/ч	H кг/м²	Прочее оборудование: Наименован.	Тип	Кол. шт	Примечание
1	2	3	4	5	6	7	8	9	10	11	12	13	14	15	16	17	18	19	20	21	22	23	24	25
П-1	1	Пост осмотра автомобилей, производственно-вспомогательные помещения	А4 105-2	ЦЧ-70	4	1	Пр. 0°	2400	58	1410	АОЛ2-21-4	1,1	1410	КВС3-П	3	1	-20°	18°	26600	3,25	Заслонка воздушная утепленная	У600-1000	1	Калориферы по ГОСТ 7201-70
														КВС4-П	4	1	-30°	18°	33600	2,53				
														КВБ3-П	3	1	-40°	18°	40600	4,33				
В-1	1	Пост осмотра автомобилей	—	КИЗ-90	4	8	—	1650	17	915	АОЛ2-11-6	0,4	915											
В-2	1	Агрегатная	—	06-320	4	1	—	1675	7	1400	АОЛ12-4	0,18	1400											
АО-1	1	Пост осмотра автомобилей	Воздушно-отопительный агрегат АПВС 50-30								АО2-12-2	1,1	3000											

Расчетная таблица воздухообменов по вредности

NN п/п	Наименование помещения	Характер выделяющ. вредностей	Данные для расчета	Потребный воздухообмен: Допустимая концентрация	Расчетная формула	Кол-во воздуха м³/час	Примечан.
1	2	3	4	5	6	7	8
1	Пост осмотра автомобилей	Окись углерода, окислы азота, альдегиды	Въезд 1 гр автомобиля - 0,15 мин, заводка и выезд 1 гр автомобиля - 0,28 мин	Окись углерода - 20, окислы азота - 5, альдегиды - 0,5	$\frac{138680 \times 0,15 \times 1}{60}$ $\frac{248180 \times 0,28 \times 1}{60}$	1500	
	1 этаж						
1	Диспетчерская	1,5 кратный воздухооб.			19,7 × 3,3 × 1,5	98	
2	Кладовая уборочного инвентаря	1,5-кратный воздухооб.			6,2 × 3,3 × 1,5	31	
3	Санузлы I этажа	—	СНиП II-М.3-68	—	50 + 50 + 25	125	
4	Комната обогрева рабочих	5-кратный воздухооб.			15,4 × 3,3 × 5	254	
5	Агрегатная	Тепловые деления	Q=7580 ккал/час	—	$\frac{7580}{0,24 \times 1,133 (38,7-22)}$	1675	летний период
					$\frac{7580}{0,24 \times 1,184 \times (25,2+30)}$	484	зимний период
6	Отапливаемый склад	1-кратный воздухообм.			18 × 18 × 5,8 × 1	1880	
	2 этаж						
7	Комната обслуживающего персонала	3-кратный воздухообмен			9 × 4 × 3	108	вытяжка
		2-кратный воздухообмен			9 × 4 × 2	72	приток
8	Гардероб	1-кратный воздухообмен			23,1 × 3,6 × 1	83	
9	Душевая	—	СНиП II-М.3-68	—	75 × 1	75	
10	Санузел	—	— " —	—	50 × 1	50	
11	Тепловой пункт. венткамера	3-кратный воздухообмен			5,62 × 7,3 × 3,66 × 3	450	

Перечень примененных типовых чертежей

Шифр или серия	Наименование чертежей	Кем распространяется
3.904-5 Вып. 1	Средства крепления нагревательных и санитарно-технических приборов	Тбилисский филиал ЦИТП
3.904-5В.2	Средства крепления трубопроводов	— " —
3.904-10	Крепление стальных неизолированных воздухов	— " —
2.400-4 Вып. 1 и 2	Детали тепловой изоляции трубопроводов и оборудования	— " —
2.494-1 Вып. 1	Узлы прохода вытяжных вентиляционных шахт через покрытия промышленных зданий	— " —
4.904-16 Вып. 5	Узлы воздухозабора с подвесными утеплеными клапанами	— " —
4.904-12	Зонты и дефлекторы вентиляционных систем	— " —
4.904-25	Подставки под калориферы	— " —
4.904-62	Двери и люки для вентиляционных камер	— " —
1.494-10	Решетки щелевые регулирующие, тип Р	— " —
2.494-88.1	Гибкие вставки к центробежным вентиляторам	— " —
3.904-1	Лепестковый обратный клапан прямоугольного сечения	— " —
3.904-11 Вып. 2, Ал.14	Заслонки воздушные унифицированные для приточных вентиляционных камер	— " —
ОВ-02-119/69	Установка и крепление осевых вентиляторов к строительным конструкциям	— " —

Перечень чертежей марки ОВ

№№ п/п	Наименование чертежей	Марка-лист
1	Заглавный лист (начало).	ОВ-1
2	Заглавный лист (окончание).	ОВ-2
3	Отопление и теплоснабжение калориферов. План на отм. 0 и +1.200 Элемент плана на отм. +3.600.	ОВ-3
4	Отопление и теплоснабжение калориферов. Схемы трубопроводов отопления, теплоснабжения калориферов, обвязки калориферов. Спецификация материалов.	ОВ-4
5	Тепловой пункт. План, разрезы, детали	ОВ-5
6	Тепловой пункт. Принципиальная схема теплового пункта. Спецификация материалов	ОВ-6
7	Вентиляция. План на отм. 0 и +1.200. Элемент плана на отм. +3.600.	ОВ-7
8	Вентиляция. Установка системы П-1. Схемы систем П-1, В-1, ВЕ-1 ÷ ВЕ-4. Спецификация марок установки П-1.	ОВ-8
9	Вентиляция. Спецификация материалов по системам. Сводная спецификация.	ОВ-9
10	Тепловой пункт. Опора под водонагреватели. Спецификация материалов	ОВ-10

Гл. инженер Чунтиков
Гл. инж. проекта Шуваев
Нач. отдела Макарычев
Гл. специал Колбаско
Рук. группы Макаров
Ст. инженер Суторикова
Проверил Макаров

Минавтотранс РСФСР ГИПРОАВТОТРАНС г. Воронеж 1974 г.	Заглавный лист/окончание	Типовой проект 503-207
Производственно-складской корпус для грузовой автостанции на 1500 тонн отправлений в сутки		Альбом I
		Лист ОВ-2

План на отм. 0 и +1.20

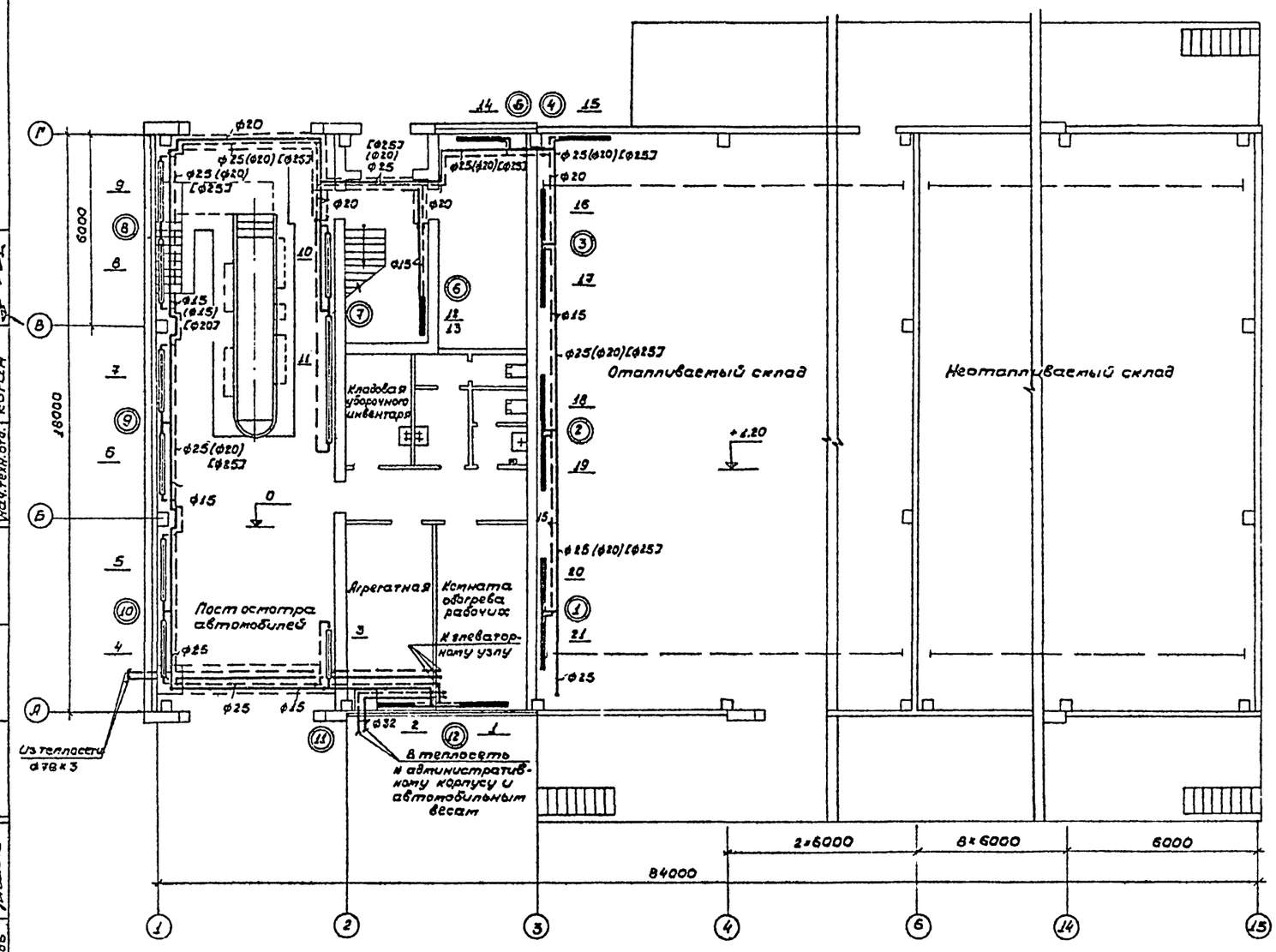

Элемент плана на отм. +3600

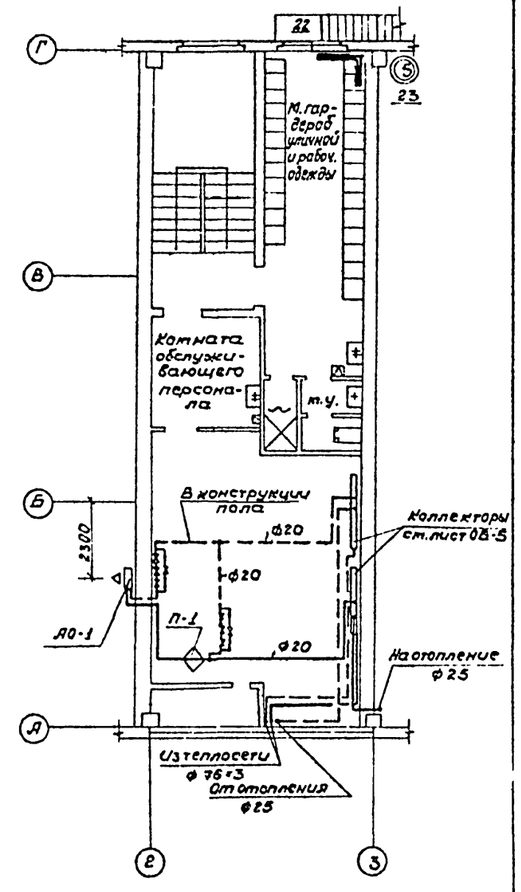

Минавтотранс РСФСР ГИПРОАВТОТРАНС г. Воронеж 1974г	Отопление и теплоснабжение калориферов. План на отм. 0 и +1.20 Элемент плана на отм. +3600	Типовой проект 503-207
Производственно-складской корпус для грузовой автостанции на 1500 тонн отправлений в сутки		Альбом I
		Лист ОВ-3

м 1:100

Согласовано

Нач. стр. отд.	Соболев	
Нач. эл. тех. отд.	Савин	
Инженер ПБиТБ	Комов	
Нач. техн. отд.	Коган	

Инженер	Поребезьева	
Проверил	Макаров	

Гл. специал.	Колбаско	
Рук. группы	Макаров	

Таблица нагревательных приборов

N°N нагр. приборов	Температура наружного воздуха -20°	-30°	-40°
1	12сек	14сек	15сек
2	4сек.	5сек	6сек
3	—	—	Зр.т $\frac{}{E=2,0}$
4	2р.т $\frac{}{E=2,0}$	Зр.т $\frac{}{E=2,0}$	Зр.т $\frac{}{E=2,0}$
5	2р.т $\frac{}{L=2,0}$	Зр.т $\frac{}{E=2,0}$	Зр.т $\frac{}{E=2,0}$
6	2р.т $\frac{}{E=2,0}$	Зр.т $\frac{}{E=2,0}$	Зр.т $\frac{}{E=2,0}$
7	2р.т $\frac{}{E=2,0}$	Зр.т $\frac{}{E=2,0}$	Зр.т $\frac{}{L=2,0}$
8	2р.т $\frac{}{E=2,0}$	Зр.т $\frac{}{E=2,0}$	Зр.т $\frac{}{E=2,0}$
9	2р.т $\frac{}{E=2,0}$	Зр.т $\frac{}{E=2,0}$	Зр.т $\frac{}{E=2,0}$
10	2р.т $\frac{}{E=2,0}$	Зр.т $\frac{}{E=2,0}$	Зр.т $\frac{}{E=2,0}$
11	—	6р.т $\frac{}{E=2,0}$	6р.т $\frac{}{E=2,0}$

N°N Четр. прибор	Температура наружного воздуха -20°	-30°	-40°
12	7сек	8сек	9сек.
13	7сек	8сек	9сек.
14	8сек	9сек	10сек
15	—	23сек	25сек
16	21сек	22сек	25сек
17	21сек	22сек	25сек
18	21сек	22сек	25сек
19	21сек	22сек	25сек
20	21сек	23сек	25сек
21	20сек	23сек	25сек
22	6 сек	6 сек	6 сек
23	3сек	4сек	6сек

Схема трубопроводов отопления
М1:100

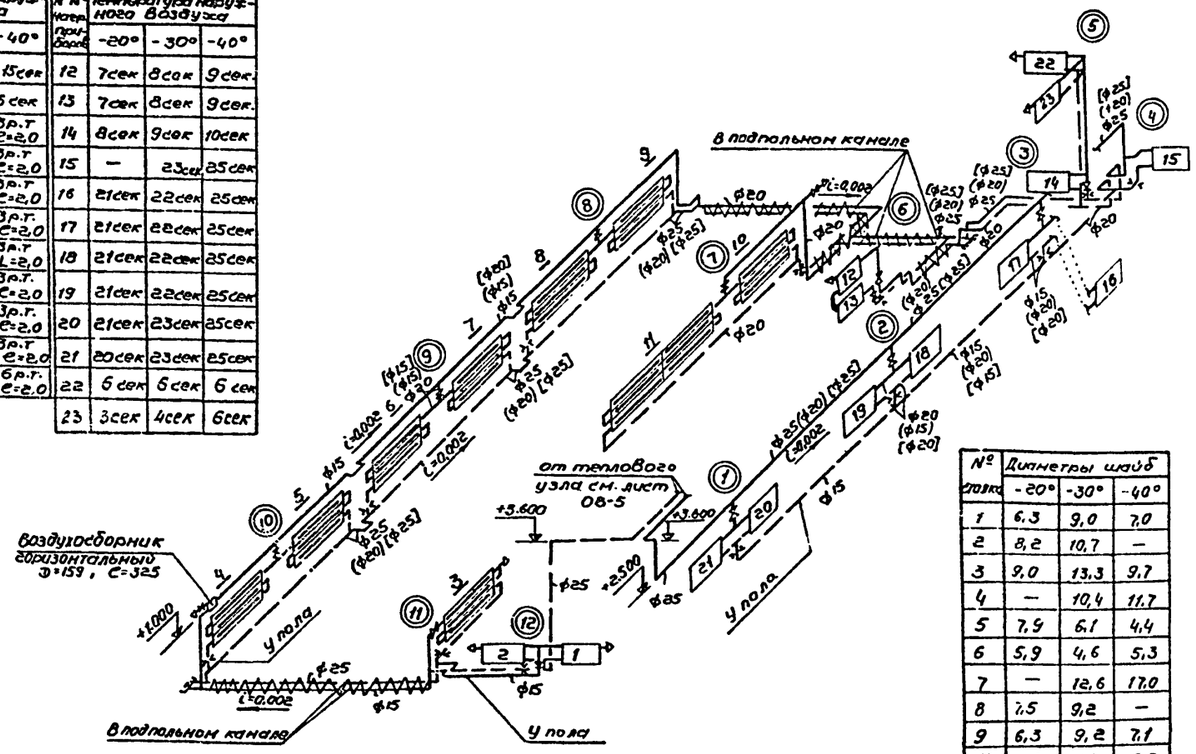

№ этажа	Диаметры шайб -20°	-30°	-40°
1	6,3	9,0	7,0
2	8,2	10,7	—
3	9,0	13,3	9,7
4	—	10,4	11,7
5	7,9	6,1	4,4
6	5,9	4,6	5,3
7	—	12,6	17,0
8	7,5	9,2	—
9	6,3	9,2	7,1
10	5,0	7,1	6,2
11	—	—	4,0
12	3,5	3,5	3,5

Спецификация материалов

N°N	Наименование	Ед. изм.	Количество -20	-30	-40	Масса в кг: вес ед.	Общий вес -20	-30	-40	Примеч.
1	2	3	4	5	6	7	8	9	10	11
	Отопление									
1.	Трубы водогазопроводные ф15	п.м.	66,0	72,0	66,0	1,43	94,3	103,0	94,5	ГОСТ 3262-62
2.	То же ф20	—"—	82,0	42,0	46,0	1,86	116,2	78,2	85,5	—"—
3	То же ф25	—"—	21,0	80,0	84,0	2,91	61,0	233,0	244,0	—"—
4	Радиаторы М140-АО	сек / сжн	182 / 83,5	211 / 73,7	236 / 82,5					ГОСТ 8690-58
5	Ребристые трубы С=2,0	шт / сжн	14 / 36	24 / 51,1	27 / 57,5					ГОСТ 1816-64
6	Вентиль запорный муфтовый ф15	шт	10	10	11	0,6	6,0	6,0	6,6	15кч18бр
7	То же ф20	—"—	1	3	3	0,9	0,9	2,7	2,7	—"—
8	Воздухосборник горизонтальный Ф159 С=325	—"—	1	1	1					
9	Кран воздушный конструкции Маевского	—"—	4	4	5					
10	Изоляция трубопроводов асбогухшнуром									
	δ=30мм с покровным									
	слоем лакостеклоткани									Серия
	по перганину.	м³								2.400-4
	Теплоснабжение калориферов									
1.	Трубы водогазопро-									ГОСТ
	водные ф20	п.м.	30,0	30,0	30,0	1,86	55,8	55,8	55,8	3262-62
2.	Вентиль запорный муфтовый ф15	шт	1	1	1	0,6	0,6	0,6	0,6	15кч18бр
3	То же ф20	—"—	8	8	8	0,9	7,2	7,2	7,2	—"—
4	Воздухосборник горизонтальный Ф=159 С=325	—"—	1	1	1					

Схема трубопроводов теплоснабжения калориферов
М1:100

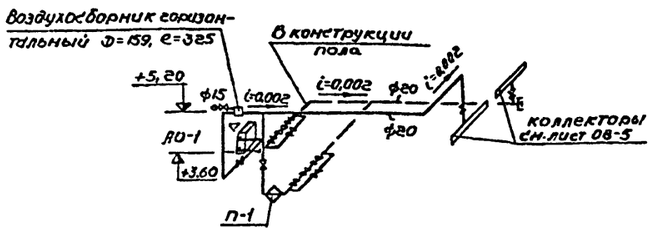

Схема обвязки калориферов
б/м

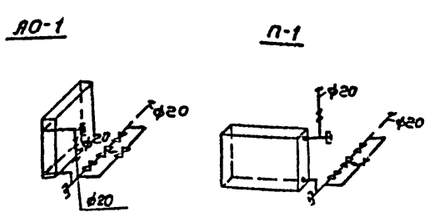

Примечания:

1. Пояснение к проекту и условные обозначения см. лист 08-1, 08-2.
2. Неуказанные диаметры приняты 15мм
3. Установка и крепление отопительного агрегата А0-1 предусматривается по серии А8-133 ГПИ „Сантехпроект"

Минавтотранс РСФСР ГИПРОАВТОТРАНС г. Воронеж 1974г	Отопление и теплоснабжение калориферов. Схемы трубопроводов отопления, теплоснабжения калориферов, обвязки калорифер. Специф. матер.	Типовой проект 503-207 Альбом I Лист 08-4
Производственно-складской корпус для грузовой автостанции на 1500 машин отправлений в сутки		

Инв. № подл. | Подпись и дата | Взам. инв. №
Гл. инж. проекта Шишкин
Нач. отд. Ермаков
Гл. спец. Ермаков
Рук. группы Ермаков
Инженер Полезаев
Проверил Гликаров
Дата

Разрез 1-1
м 1:50

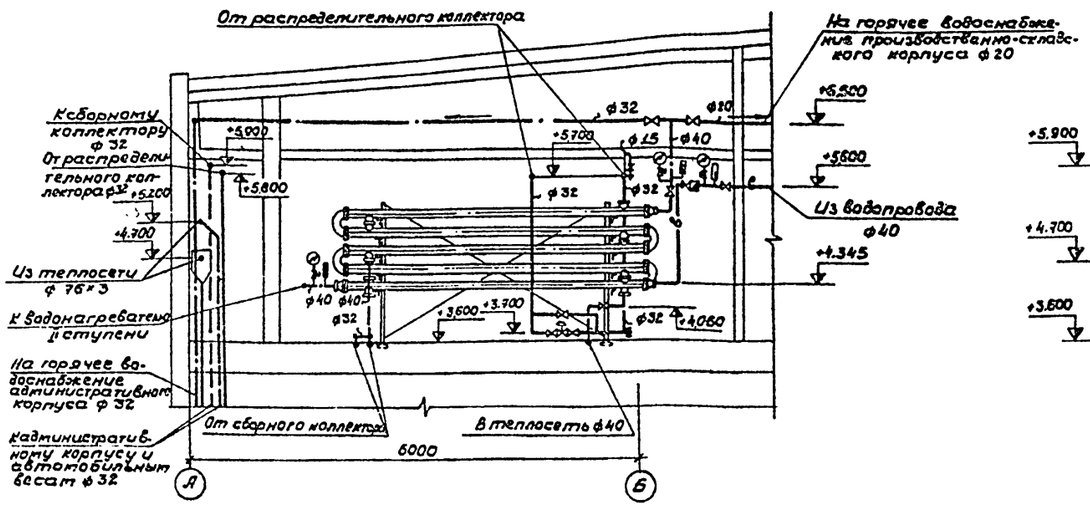

Разрез 2-2
м 1:50

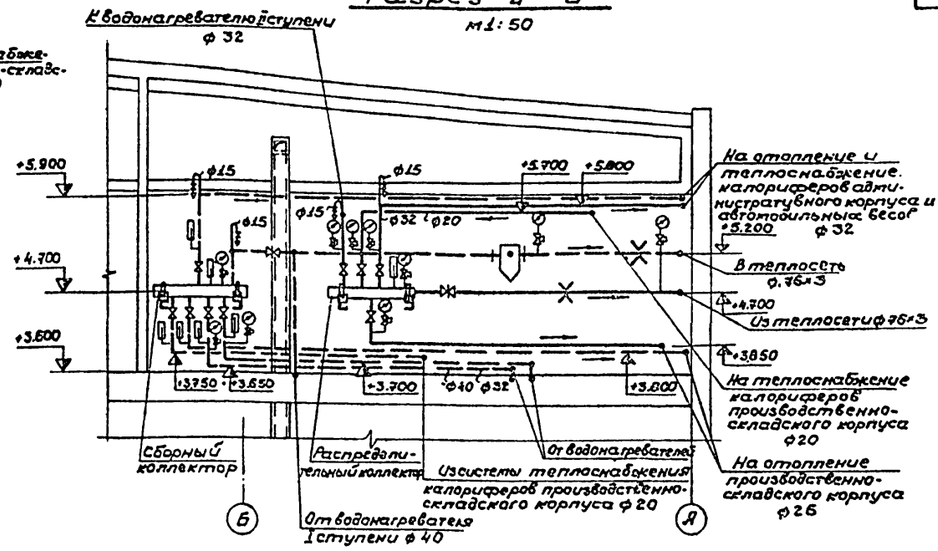

План на отм. +3.600
м 1:50

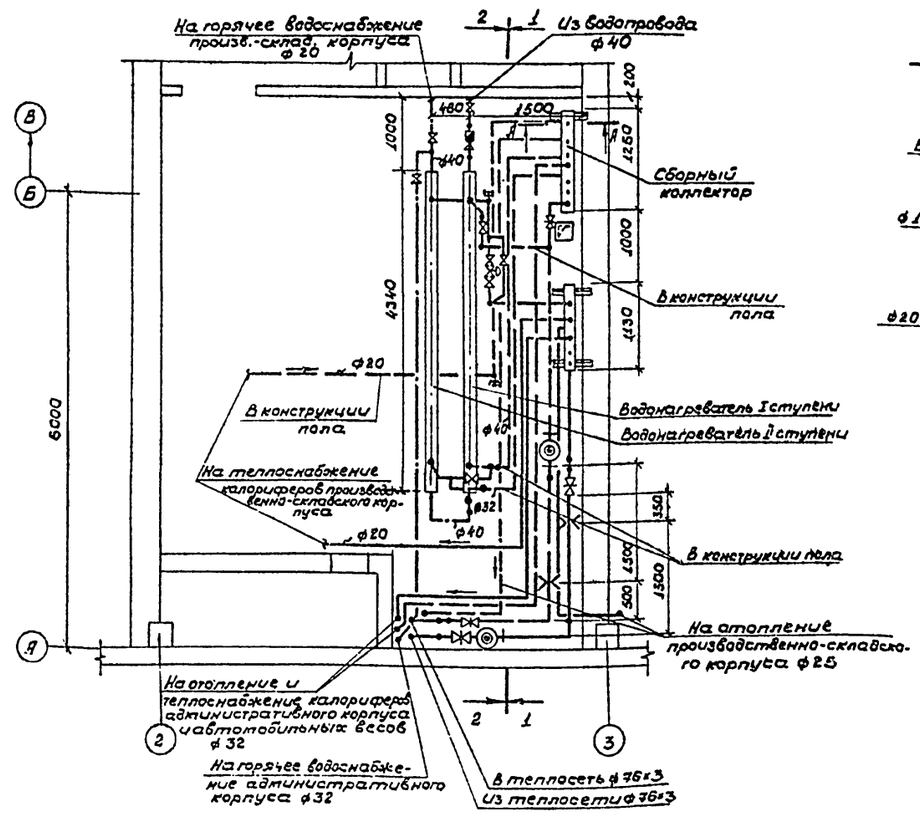

Сборный коллектор
м 1:20

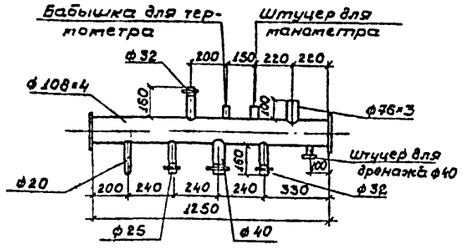

Распределительный коллектор
м 1:20

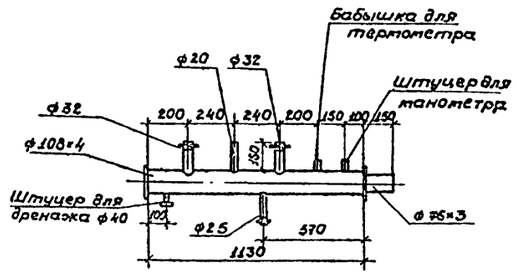

А — А
м 1:20

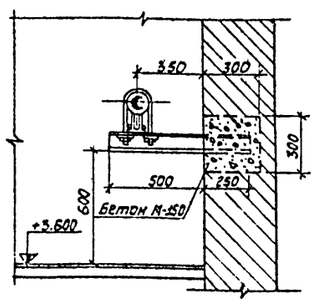

Примечание

Крепление опоры под водонагреватели к перекрытию см. архитектурно-строительные чертежи.

Минавтотранс РСФСР ГИПРОАВТОТРАНС г. Воронеж 1974 г.	Тепловой пункт. План, разрезы, детали.	Типовой проект 503-207
Производственно-складской корпус для грузовой автостанции на 1500 тонн отправлений в сутки		Альбом I
		Лист ОВ-5

Согласовано
Нач. эл. тех. отд. Сабин
Нач. стр. отд. Соболев
Макаров
Нач. отдела
Гл. специал.
Рук. группы Макаров
Ст. инженер Сухорукова

Принципиальная схема теплового пункта
б/м

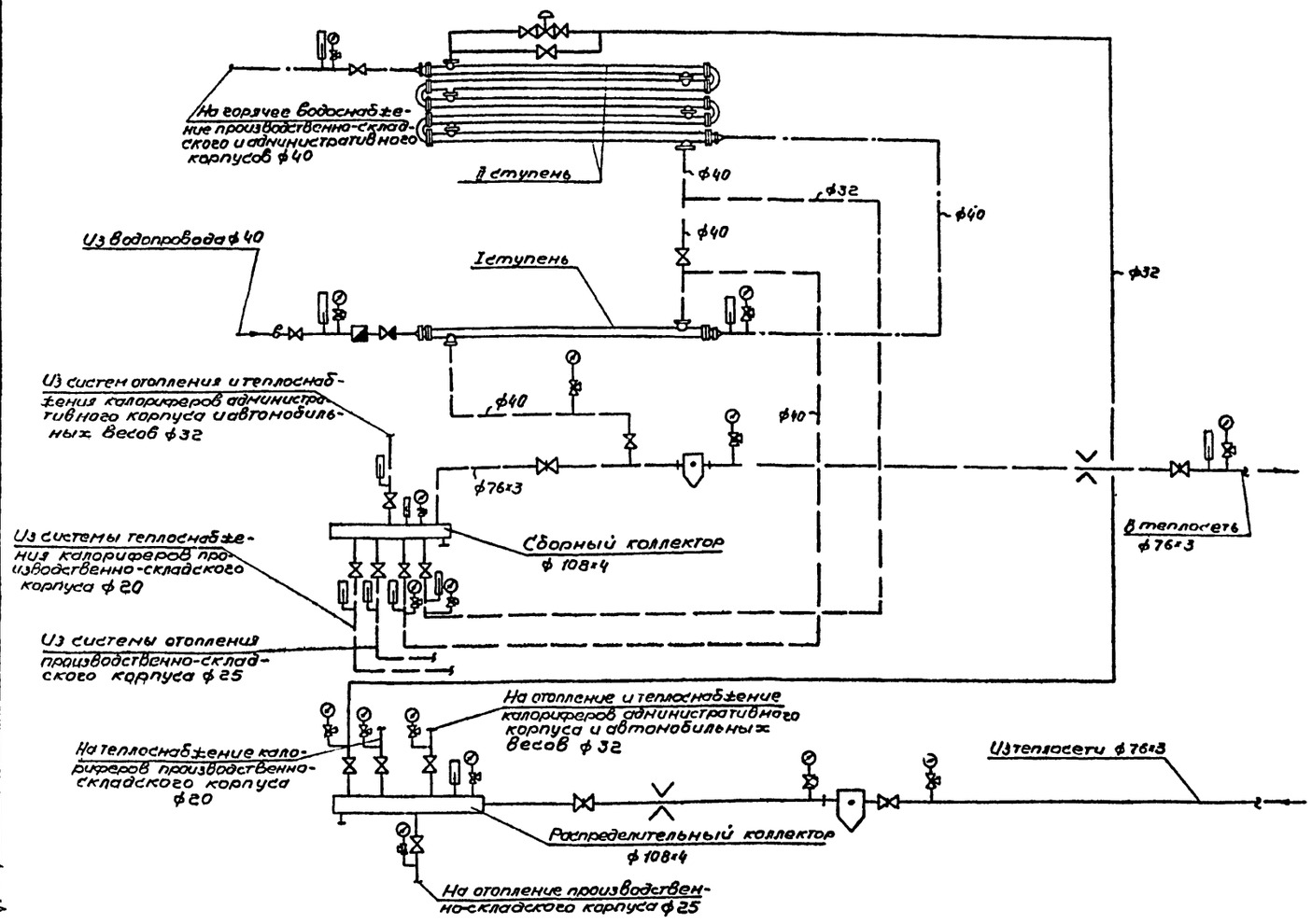

Спецификация материалов

N°N° п.п.	Наименование	Ед. изм.	Кол-во	Примечание
1	2	3	4	5
1	Водонагреватель водоводяной 5Ч секционный об ОСТ 34-588-68 F = по 2,24 м²			
	$d_в$ = 82 мм ℓ = по 4000 мм	комп.	1	
2	То же односекционный	—"—	1	
3	Опора под водонагреватель	—"—	1	см. лист 08-10
4	Грязевик Ду 65	шт.	2	Т 34.03
5	Задвижка ф 80	—"—	4	3кч 2-16
6	Вентиль запорный фланцевый ф 40	—"—	5	15кч 19бр
7	То же ф 32	—"—	8	—"—
8	То же ф 25	—"—	4	—"—
9	То же муфтовый ф 20	—"—	3	15кч 18 п2
10	То же ф 15	—"—	5	—"—
11	Обратный клапан ф 40	—"—	1	16кч 9 бр
12	Водомер ВКМ-40	—"—	1	3-в., "Мивводоприбор"
13	Распределительный коллектор ф 108х4; ℓ 1150	—"—	1	Труба ф 108х4 ГОСТ
14	Сборный коллектор ф 108х4 ℓ = 1250	—"—	1	8732-70
15	Трубы стальные электросварные ф 76х3	п.м.	42,0	ГОСТ 10704-63
16	Трубы водогазопроводные ф 40	—"—	20,0	ГОСТ 3262-62
17	То же ф 32	—"—	51,0	—"—
18	То же ф 25	—"—	12,0	—"—
19	То же ф 20	—"—	1,0	—"—
20	То же ф 15	—"—	3,0	—"—
21	Изоляция трубопроводов ф 76х5 минераловатными скорлупами δ = 60 мм с покровным слоем из фольгоизола.	м³	1,22	2.400-4 в 1,2
22	Изоляция водонагревателя минераловатными прошивными матами с покровным слоем из алюминиевых листов	—"—	0,78	—"—
23	Кронштейны для крепления коллекторов	кг	38,8	С №10 ℓ=750 4 63х6 ℓ=350

Примечания

1. В спецификации учтены материалы, трубопроводы и оборудование, размещаемые в пределах теплового пункта, а также трубопроводы ввода и вывода теплосети от врезок до коллекторов.

Согласовано: Инв. № подл. | Подпись и дата | Взам. инв. №

Гл. инж. проекта Шубаев
Гл. спец. по водоснабжению Ермолаев
Рук. группы Толстого
Рук. группы Назаров
Ст. инженер Сухорукова

Минавтотранс РСФСР ГИПРОАВТОТРАНС г. Воронеж. 1974 г.	Тепловой пункт. Принципиальная схема теплового пункта. Спецификация материалов.	Типовой проект 503-207
Производственно-складской корпус для грузовой автостанции на 150 от. отправлений в сутки		Альбом I
		Лист 08-6

План на ОТМ. 0 и +1.200.

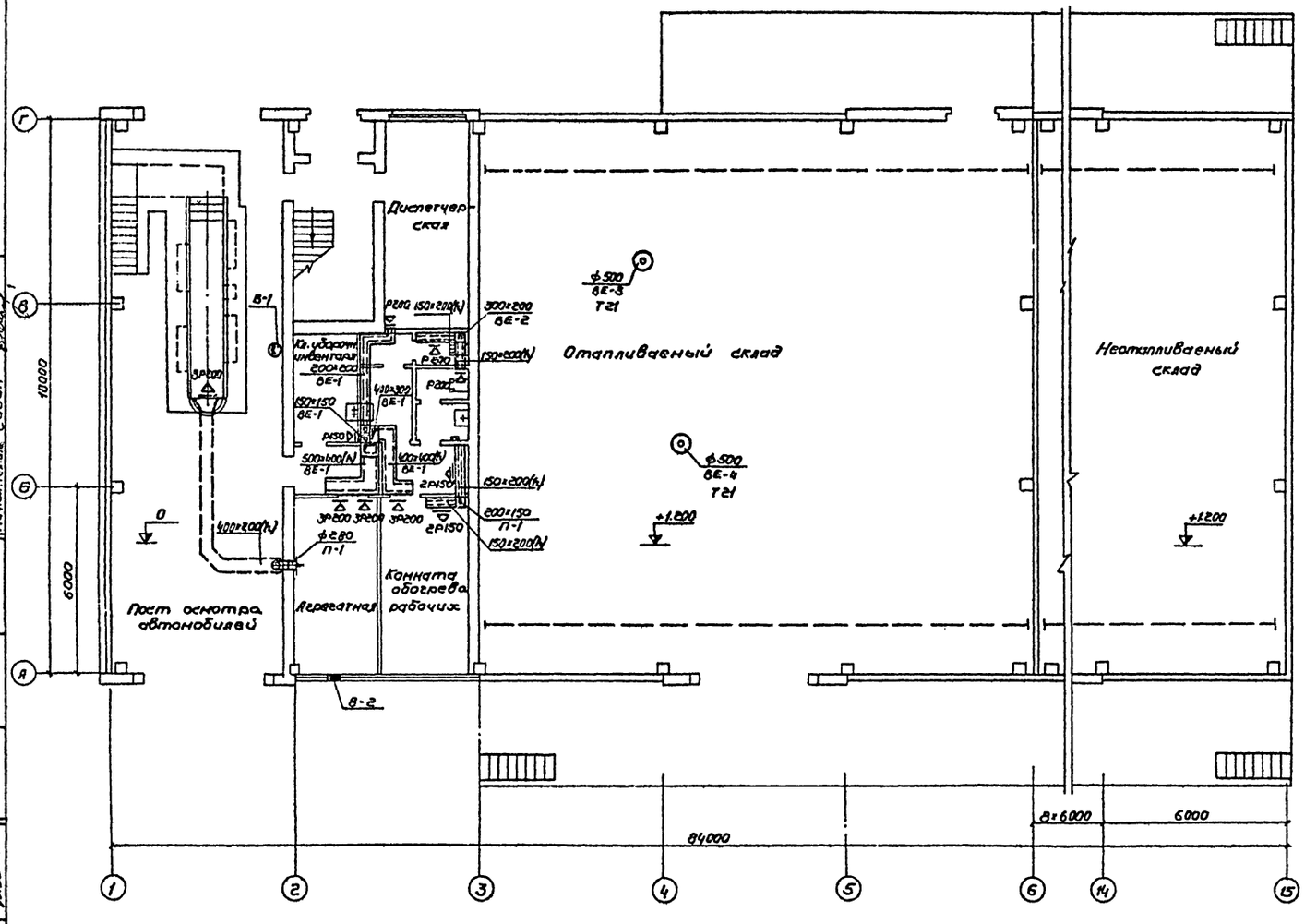

Элемент плана на ОТМ.+3.600

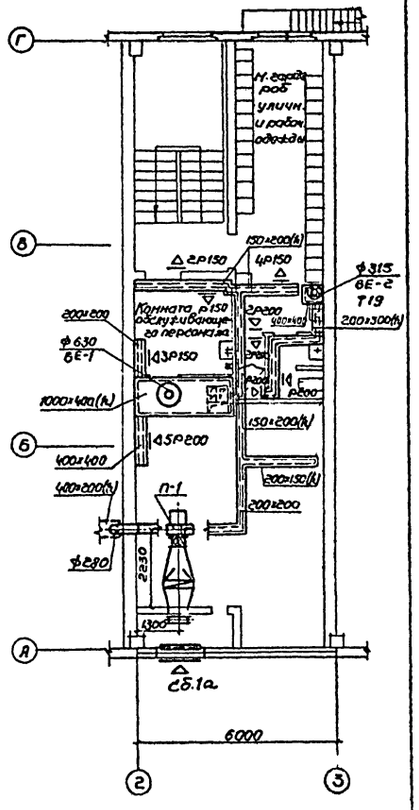

Минавтотрансрсфср ГИПРОАВТОТРАНС г. Воронеж 1974 г.	Вентиляция.	Типовой проект 503-207
Производственно-складской корпус для грузовой автостанции на 1500 тонн отправлений в сутки	План на ОТМ.0 и +1.200 Элемент плана на ОТМ.+3.600	Альбом I
М 1:100		Лист 08-7

Согласовано:
Нач. техн. отд. Коган
Нач. стр. отд. Соболев
Инженер отд. Комов
Нач. эл. тех. отд. Савин

Ст. инженер Сухопукова
Проверил Макаров

Гл. инж. инст. Фунтиков
Гл. инж. проекта Уваев
Нач. отдела Макарычев
Гл. специал. Колбаско
Рук. группы Макаров

Разрез 1-1
м1:50

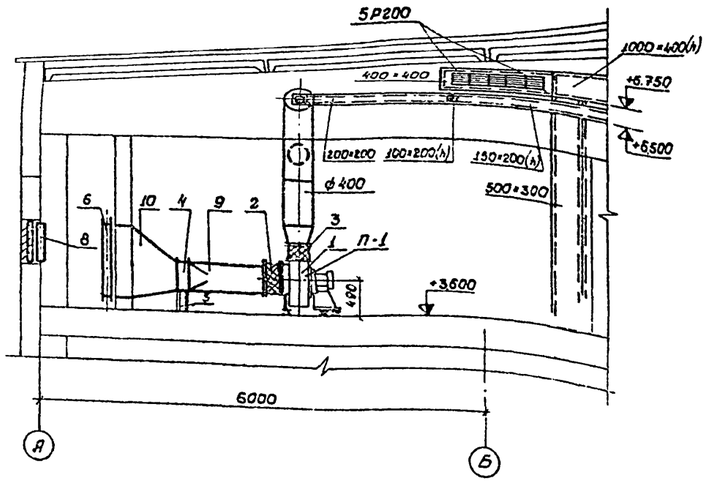

План на отм. +3.600
м1:50

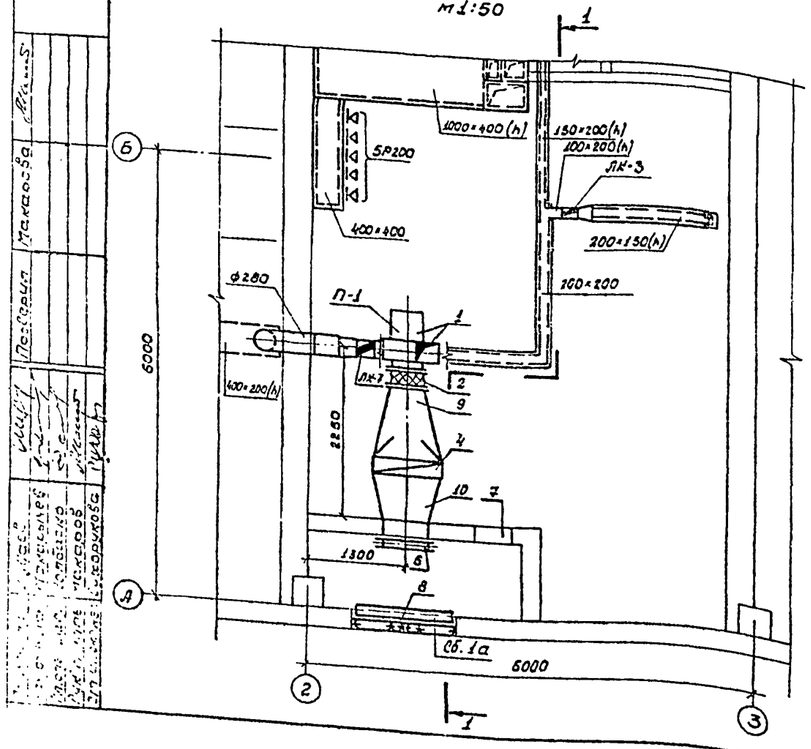

П-1
м1:100

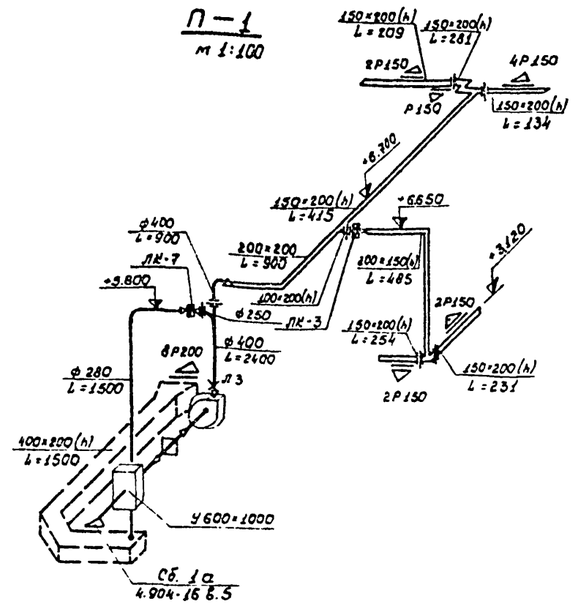

ВЕ-2
м1:100

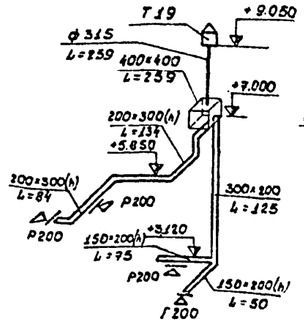

ВЕ-1
м1:100

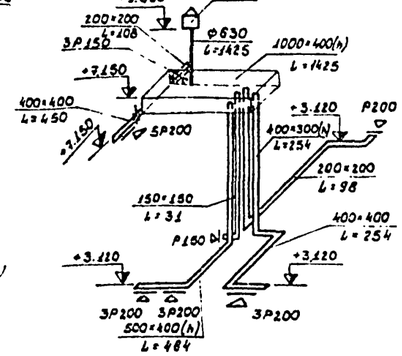

В-1
м1:100

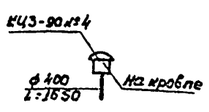

ВЕ-3
м1:100

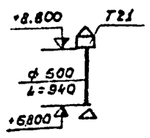

ВЕ-4
м1:100

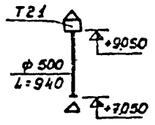

Спецификация марок установки П-1

№№ поз.	Наименование	Кол-во шт.	Масса, кг Един.	Масса, кг Общ.	Примечан
	П-1				
1	Вентиляторный агрегат Ц4 105-2с				
	ц.б. вентилятором Ц4-70 №4 исп. 1				
	положение кожуха Пр.0° с эл. двига-				
	телем АОЛ2-21-4 №1.1 кВт n=1410 об/мин				
	с виброизолирующим основанием	1	85.0	85.0	
2	Гибкая вставка ВВ4	1	4.85	4.86	2.494-8 в 1
3	Гибкая вставка ВНЯ4	1	3.62	3.62	— " —
4	Калориферы КВС 3-П	1	58.2	58.2	ГОСТ 7201-70 для t н = -20°С
	То же КВС 4-П	1	65.2	65.2	для t н = -30°С
	То же КВБ 3-П	1	75.6	75.6	для t н = -40°С
5	Подставки под калориферы h=380мм	4	1.5	6.0	Применим 4.904-25
6	Заслонка воздушная утепленная				
	У600×1000 с исполнительным				
	механизмом М30-4/100	1	51.8	51.8	3.904-11 Вып. 2 альб. 14
7	Дверь герметическая утеплен-				
	ная ДУ 1.25×0.5	1	36.0	36.0	4.904-62
8	Узел воздухозабора (сб. 1а)	1	35.3	35.3	Применим 4.904-16 в.5
9	Переход ф400/780×378 е=1000	1	14.15	14.15	Листов. ст. δ=10мм для t н = -20°С
	То же ф400/905×378 е=1000	1	15.3	15.3	для t н = -30°С
	То же ф400/780×378 е=960	1	13.8	13.8	для t н = -40°С
10	Переход 780×378/600×948 е=600	1	13.0	13.0	для t н = -20°-40°С
	То же 905×378/600×948 е=600	1	13.4	13.4	для t н = -30°С

Примечания:

1. На схемах для круглых воздуховодов даны отметки оси, для прямоугольных – отметки верха воздуховодов.
2. Переход поз. 10 изолируется минераловатными прошивными матами δ=60мм с покровным слоем из алюминиевых листов.

Минавтотранс РСФСР ГИПРОАВТОТРАНС г. Воронеж 1974г	Вентиляция. Установка системы П-1. Схемы систем П-1, В-1, ВЕ-1 ÷ ВЕ-4. Спецификация марок установки П-1	Типовой проект 503-207 Альбом I Лист ОВ-8
Производственно-складской корпус для грузовой автостанции на 1300 тонн отправлений в сутки		

Сводная спецификация материалов

№№ п.п.	Наименование	Ед. изм.	Кол-во	Масса, кг Един.	Масса, кг Общ.	Примечан.
1	Воздуховод из листовой стали δ=0.7мм ф630	м²	4.5			
2	То же ф500	—"—	7.0			
3	То же δ=0.55мм ф400	—"—	4.0			
4	То же ф315	—"—	2.0			
5	То же ф280	—"—	7.5			
6	То же ф250	—"—	0.5			
7	Воздуховод из листовой стали прямоугольного сечения δ=0.7мм 200×160	—"—	0.4			
8	Короб асбестоцементный 1000×400	—"—	9.0			
9	То же 500×400	—"—	16.0			
10	То же 400×400	—"—	11.5			
11	То же 400×300	—"—	7.0			
12	То же 300×200	—"—	12.0			
13	То же 200×200	—"—	12.0			
14	То же 150×200	—"—	18.5			
15	То же 150×150	—"—	3.0			
16	Решетки щелевые регулирующие Р200	шт.	27	0.64	17.3	1.494-10
17	То же Р150	—"—	15	0.41	6.15	—"—
18	Лепестковый обратный клапан ЛК-7 (в обычном исполнении)	—"—	1	8.0	8.0	3.904-1
19	То же ЛК-3 (в обычном исполнении)	—"—	1	4.7	4.7	—"—
20	Дефлектор Т22	—"—	1	54.9	54.9	4.904-12
21	То же Т21	—"—	2	36.1	72.2	—"—
22	То же Т19	—"—	1	15.5	15.5	—"—
23	Узел прохода УП7	—"—	1	80.1	80.1	2.494-1,6.1
24	То же УП6-201	—"—	2	79.29	158.58	—"—
25	То же УП3	—"—	1	32.9	32.9	—"—
26	Поддон к крышному вентилятору КЦ3-90 №4	—"—	1	22.2	22.2	А3-595
27	Гибкая вставка ВВ4	—"—	1	4.86	4.86	2.494-8,6.1
28	Гибкая вставка ВНА4	—"—	1	3.62	3.62	—"—
29	Подставки под калориферы h=300мм	—"—	4	1.5	6.0	Применит 4.904-25
30	Утепленная воздушная заслонка У600×1000 с исполнительным механизмом М90-4/100	—"—	1	51.8	51.8	3.904-11 вып 2, альб.14
31	Дверь герметическая утепленная ДУ 1.25×0.5	—"—	1	36.0	36.0	4.904-62
32	Узел воздухозабора (сб.1а)	—"—	1	35.3	35.3	Применит 4.904-16,6.5
33	Люк замера	—"—	2			
34	Переход ф400/780×378 ℓ=1000	м²	1.8	7.85	14.15	Лист ст. δ=1.0мм для tн=-20°С
35	То же ф400/905×378 ℓ=1000	—"—	1.95	7.85	15.3	—"— для tн=-30°С
36	То же ф400/780×378 ℓ=960	—"—	1.75	7.85	13.8	—"— для tн=-40°С
37	То же 780×378/600×948 ℓ=600	—"—	1.65	7.85	13.0	—"— для tн=-20°-40°С
38	То же 905×378/600×948 ℓ=600	—"—	1.7	7.85	13.4	—"— для tн=-30°С
39	Установка осевого вентилятора 06-320№4 с эл. двигателем АОЛ 12-4 N=0.18кВт, n=1400 об/мин в окне (установка по типу У124)	комп.	1	42.0	42.0	Применительн. ОВ-02-119/65
40	Изоляция перехода минераловатными прошивными матами δ=60мм	м²	1.65			2.400-3,6.1,2 для tн=-20°-40°С
	с покровным слоем из алюминиевых листов		1.7			—"— для tн=-30°С

Спецификация материалов по системам

№№ п.п.	Наименование	Ед. изм	Кол-во	Масса, кг Един.	Масса, кг Общ.	Примеч
1	2	3	4	5	6	7
	П-1					
1	Заслонка воздушная утепленная У600×1000 с исполнительным механизмом М90-4/100	шт	1	51.8	51.8	3.904-11 вып.2, альб.14
2	Дверь герметическая утепленная ДУ 1.25×0.5	—"—	1	36.0	36.0	4.904-62
3	Узел воздухозабора (сб.1а)	—"—	1	35.3	35.3	4.904-16,6.5
4	Подставки под калориферы h=300мм	—"—	4	1.5	6.0	Применит. 4.904-25
5	Гибкая вставка ВВ4	—"—	1	4.86	4.86	2.494-8,6.1
6	Гибкая вставка ВНА4	—"—	1	3.62	3.62	—"—
7	Переход ф400/780×378 ℓ=1000	м²	1.8	7.85	14.15	Лист ст. δ=0.7мм для tн=-20°С
8	То же ф400/905×378 ℓ=1000	—"—	1.95	7.85	15.3	—"— для tн=-30°С
9	То же ф400/780×378 ℓ=960	—"—	1.75	7.85	13.8	—"— для tн=-40°С
10	Переход 780×378/600×948 ℓ=600	—"—	1.65	7.85	13.0	—"— для tн=-20°С tн=-40°С
11	То же 905×378/600×948 ℓ=600	—"—	1.7	7.85	13.4	—"— для tн=-30°С
12	Воздуховод из листовой стали δ=0.55мм ф400	—"—	4.0			
13	То же ф280	—"—	7.5			
14	То же ф250	—"—	0.5			
15	Воздуховод из листовой стали прямоугольного сечения δ=0.7мм 200×160	—"—	0.4			
16	Короб асбестоцементный 200×200	—"—	4.0			
17	То же 200×150	—"—	16.0			
18	Решетки щелевые регулирующие Р200	шт	6	0.54	5.1	1.494-10
19	То же Р150	—"—	11	0.41	4.51	—"—
20	Люк замера	—"—	2			
21	Лепестковый обратный клапан ЛК-7 (в обычном исполнении)	—"—	1	8.0	8.0	3.904-1
22	То же ЛК-3	—"—	1	4.7	4.7	—"—
	В-1					
1	Поддон к крышному вентилятору КЦ3-90 №4	шт.	1	22.2	22.2	А3-595
	В-2					
1	Установка осевого вентилятора 06-320 №4 с эл. двигателем АОЛ 12-4 N=0.18кВт, n=1400 об/мин в окне (установка по типу У124)	комп.	1	42.0	42.0	Применит. ОВ-02-119/65

1	2	3	4	5	6	7
	ВЕ-1					
1	Узел прохода УП7	шт	1	80.1	80.1	2.494-1,6.1
2	Воздуховод и листовой стали δ=0.7мм ф630мм	м²	4.5			
3	Короб из асбестоцементных плит 1000×400	—"—	9.0			
4	То же 500×400	—"—	16.0			
5	То же 400×400	—"—	10.0			
6	То же 400×300	—"—	7.0			
7	Короб асбестоцементный 200×200	—"—	8.0			
8	То же 150×150	—"—	3.0			
9	Решетки щелевые регулирующие Р200	шт.	15	0.64	9.60	1.494-10
10	То же Р150	—"—	4	0.41	1.64	—"—
11	Дефлектор Т22	—"—	1	54.9	54.9	4.904-12
	ВЕ-2					
1	Узел прохода УП3	шт.	1	32.9	32.9	2.494-1,6.1
2	Воздуховод из листовой стали δ=0.55мм ф315	м²	2.0			
3	Короб асбестоцементный 400×400	—"—	1.5			
4	То же 300×200	—"—	12.0			
5	То же 150×200		2.5			
6	Решетки щелевые регулирующие Р200	шт	4	0.64	2.56	1.494-10
7	Дефлектор Т19	—"—	1	15.5	15.5	4.904-12
	ВЕ-3					
1	Узел прохода УП6-201	шт	1	79.29	79.29	2.494-1,6.1
2	Воздуховод из листовой стали δ=0.7мм ф500	м²	3.5			
3	Дефлектор Т21	шт	1	36.1	36.1	4.904-12
	ВЕ-4					
1	Узел прохода УП6-201	шт	1	79.29	79.29	2.494-1,6.1
2	Воздуховод из листовой стали δ=0.7мм ф500	м²	3.5			
3	Дефлектор Т21	шт	1	36.1	36.1	4.904-12

Минавтотранс РСФСР
ГИПРОАВТОТРАНС
г. Воронеж 1974г.

Производственно-складской корпус для грузовой автостанции на 1500 тонн отправлений в сутки

Вентиляция. Спецификация материалов по системам. Сводная спецификация.

Типовой проект 503-207
Альбом I
Лист ОВ-9

Гл. инж. пр. Чуваев
Нач. отдела Макарычев
Гл. специал. Колбаско
Рук. группы Макаров
Ст. инженер Сухорукова
Проверил Макаров

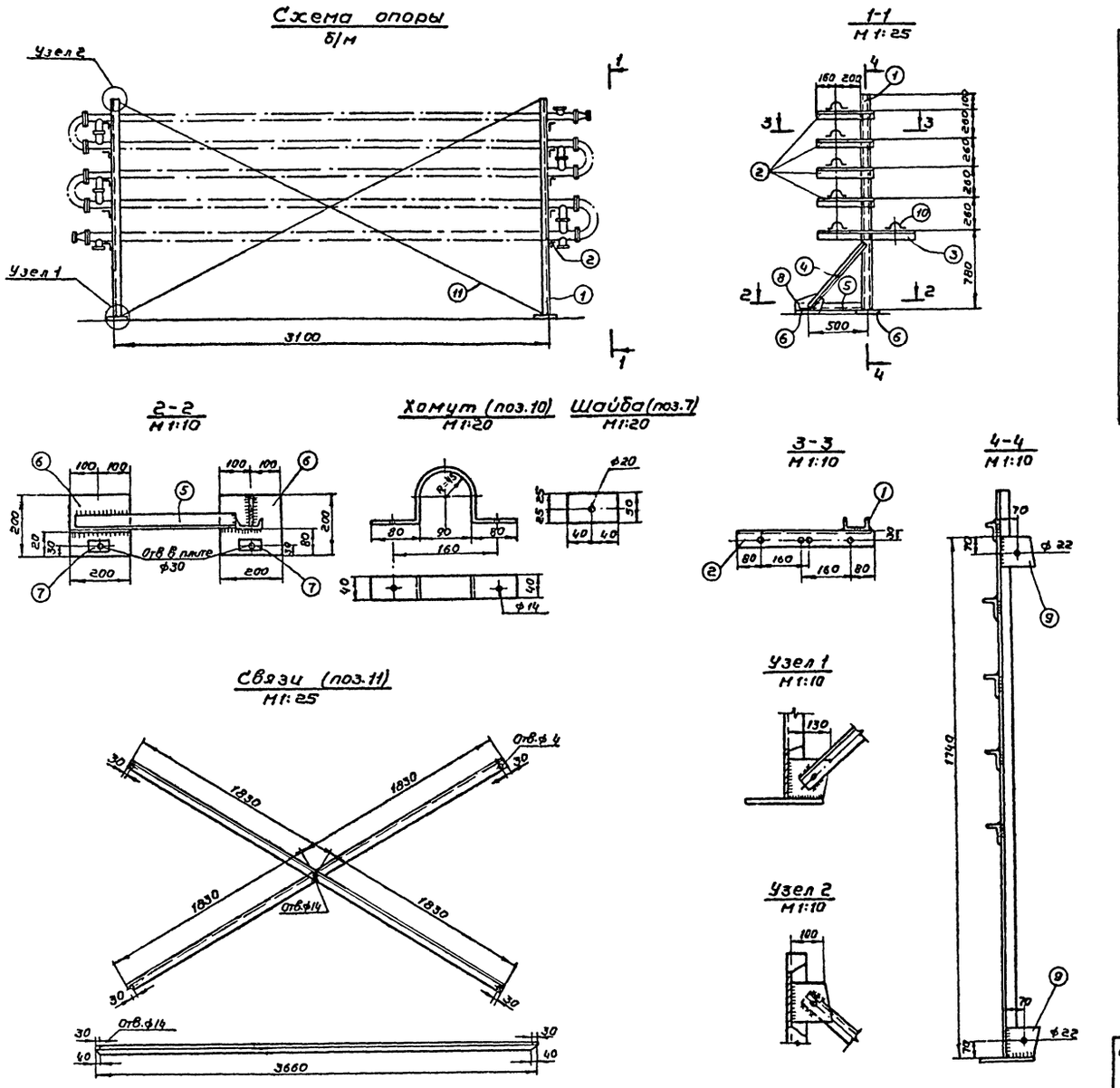

Спецификация материалов

№ п.п.	Наименование	Ед. изм.	Кол-во	Масса, кг Един.	Масса, кг Общ.	Примечание
1	Швеллер №8 ℓ=1920	шт	2	13,5	27,0	
2	Уголок L 75×50×5 ℓ=460	—"—	8	2,2	17,6	
3	То же ℓ=800	—"—	2	3,85	7,7	
4	То же L 45×4 ℓ=720	—"—	2	2,0	4,0	
5	То же L 45×4 ℓ=540	—"—	2	1,5	3,0	
6	Полосовая сталь					
	200×12 ℓ=200	—"—	4	3,8	15,2	
7	То же 50×16 ℓ=80	—"—	4	0,5	2,0	
8	То же 130×8 ℓ=230	—"—	2	1,9	3,8	
9	То же 130×8 ℓ=430	—"—	4	1,06	4,24	
10	То же 40×4 ℓ=390	—"—	12	0,5	6,0	
11	Уголок L 75×50×5 ℓ=4060	—"—	4	19,5	78,0	

Примечания

1. Материал конструкций сталь ст.3
2. Сварку производить электродом типа Э42
3. Толщину швов принять равной 6 мм
4. Монтаж связей и крепление хомутов производить на черных болтах диаметром 12 мм

Гл. инж. проекта	Шуваев	Проверил	Макаров
Нач. отд.	Макарычев		
Гл. спец.	Колбаско		
Рук. группы	Макаров		
Инженер	Полебезьев		

Минавтотранс РСФСР
ГИПРОАВТОТРАНС
г. Воронеж 1974 г.

Производственно-складской корпус для грузовой автостанции на 1500 т отправлений в сутки

Тепловой пункт. Опора под водоподогреватель. Спецификация материалов.

Типовой проект 503 - 207
Альбом I
Лист 08-10

План здания с вводами и выпусками

м 1:500

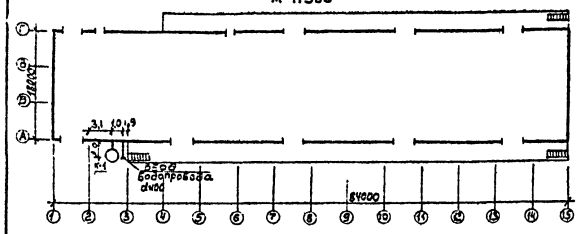

Основные показатели систем водоснабжения и канализации

№№ п.п.	Наименование систем	Расчетные расходы				Примеч.
		м³/сут.	м³/час	л/сек обычн	л/сек при пож	
1	Водоснабжение хоз-питьевое	0,75	0.16	0,655	5655	
2	Души	0,50	0.50	0,2	—	
	Итого:	1,25	0,66	0,855	5,655	
3	Канализация хоз-бытовая	1.25	0.66	1,57	—	
4	Горячее водоснабжение	—	0.54	—	—	

Перечень чертежей марки ВК

№№ п.п	Наименование листа	Марка листа
1	Заглавный лист (начало)	ВК-1
2	Заглавный лист (окончание)	ВК-2
3	План на отм. 0. Элементы планов на отм. 0 и +3,600	ВК-3
4	Схема водопровода. Схема горячего водоснабжения. Схема водомерного узла	ВК-4
5	Схема хоз-бытовой канализации. Установка пожарного крана в шкафу. Установка пожарного крана в нише. Установка прочистки в лючке	ВК-5
6	Спецификация	ВК-6

Перечень применяемых типовых проектов, серии и стандартов

№№ п.п.	Наименование	Шифр	Прим.
1	Альбом оборудования, фасонных частей и сооружений водопровода и канализации	Серия 4.900-6	
2	Вводы водопровода и установка счетчиков холодной воды	Серия 4.901-8	
3	Средства крепления трубопроводов	Серия 3.904-5	
4	Канализационные колодцы	Типовой проект 902-9-1	

Расходы хоз-питьевые нужды

№№ п.п.	Наименование санитарного прибора	Кол. приб.	% Од. дейст	Расч кол-во приб	Расход воды л/сек на 1 приб	Расход воды л/сек на все приб.	Прим.
1	Умывальник	6	100	6	0,07	0,42	
2	Душ	1	100	1	0,2	0,2	
3	Унитаз	3	75	2	0,1	0,2	
4	Писсуар	1	100	1	0,035	0,035	
	Итого:					0,855	

Расходы бытовых стоков

№№ п.п	Наименование санитарного прибора	Кол-во приб.	% Од. дейст	Расч кол. приб	Расход воды л/сек на 1 приб.	Расход воды л/сек на все приб.	Прим.
1	Умывальник	6	100	6	0.07	0,42	
2	Душ	1	100	1	0,2	0,2	
3	Унитаз	3	30	1	0.9	0,9	
4	Писсуар	1	100	1	0,05	0,05	
	Итого:					1,57	

Условные обозначения

———	Водопровод
—·—	Горячее водоснабжение
—‖—	Хоз-фекальная канализация
•К.ст.-	Канализационный стояк
•В.ст.-	Водопроводный стояк
•Ст.гв.-	Стояк горячего водоснабжения

Примечание

Остальные условные обозначения приняты по ГОСТам ЕСКД

Типовой проект разработан в соответствии с действующими нормами и правилами и предусматривает мероприятия, обеспечивающие взрывобезопасность и пожаробезопасность при эксплуатации здания.

Главный инженер проекта /Шуваев/

Инженер Исаева
Проверил Гвоздев

Минавтотранс РСФСР ГИПРОАВТОТРАНС г. Воронеж 1974г.	Заглавный лист (начало)	Типовой проект 503-207
Производственно-складской корпус для грузовой автостанции на 1500 тонн отправлений в сутки		Альбом I
		Лист ВК-1

Пояснения к проекту

Проект разработан в соответствии со СНиП II-Г. 4-70; II-Г. 1-70; II-Г. 8-62

Здание одноэтажное, панельное объемом - 10533,0 м³. Степень огнестойкости - II, категория по пожарной опасности „В".

Расход воды на наружное пожаротушение составляет - 15,0 л/сек. Расход воды на внутреннее пожаротушение принят - 5 л/сек. Расход воды на хоз-бытовые нужды - 1.25 м³/сут.

Потребные напоры:

обычный - 15,58 м. вод. ст.

при пожаре - 23.97 м. вод ст.

Нормы водопотребления и водоотведения, расчетные расходы воды и стоков приведены в таблицах 1÷3

За источник водоснабжения принят городской водопровод, обеспечивающий все нужды водоснабжения

Сброс канализационных сточных вод предусмотрен в городской канализационный коллектор. В корпусе запроектированы следующие системы:

1. хоз-питьевой противопожарный водопровод;
2. хоз-бытовая канализация
3. горячее водоснабжение

Водопровод

Для обеспечения корпуса водой запроектирован один ввод d = 100 мм из чугунных труб. На вводе устанавливается турбинный водомер d = 50 мм с обводной линией. Сеть монтируется из стальных бесшовных труб d = 80 мм и из стальных водогазопроводных труб d = 70 ÷ 15 мм.

Пожаротушение предусматривается из пожарных кранов d = 50 мм, установленных на высоте 1,35 м от уровня пола в специальных шкафчиках и снабженных пеньковыми рукавами ℓ = 20 м с брандспойтом dспр = 16 мм. В неотапливаемом помещении склада предусмотрено устройство сухого водопровода. Отключающая задвижка устанавливается в отапливаемом складе. Выпуск воды предусмотрен, через поливочный кран Пл. К-3. Стальные трубы d = 80, 70 изолируются минераловатными скорлупами на фенольной связке с покровным слоем лакостеклоткани по пергамину δ = 40 мм.

Опорожнение водопровода предусматривается через водоразборные точки. Трубы d = 15 ÷ 40 мм окрашиваются масляной краской 2 раза.

Горячее водоснабжение

Горячая вода приготовляется в скоростном водонагревателе установленном в тепловом пункте и подается к бытовым приборам. Сеть монтируется из стальных водогазопроводных труб d = 25 ÷ 15 мм. Трубы после монтажа окрасить масляной краской за 2 раза

Канализация

В канализацию предусмотрен сбор стоков от санитарных приборов.

Сеть запроектирована из чугунных труб d = 100 и 50 мм.

Вентиляция сети предусмотрена через канализационный стояк, выведенный на 0,7 м выше кровли.

Расчетная схема водопровода

б/м

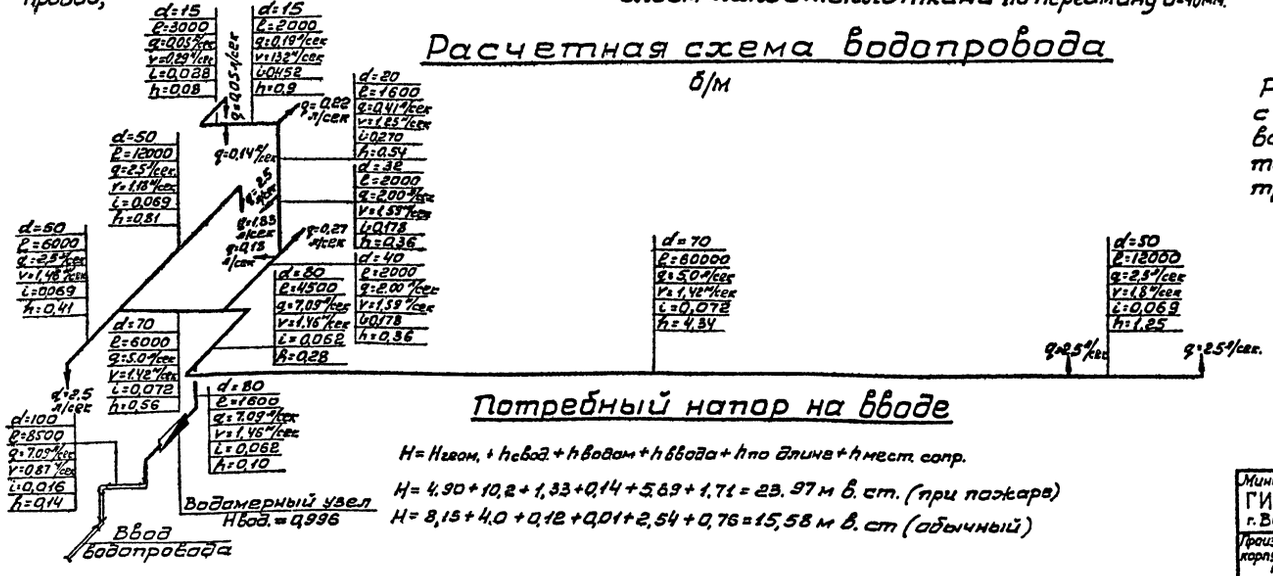

Потребный напор на вводе

H = Hгеом. + hвод. + hводом + hввода + hпо длине + hмест. сопр.

H = 4,90 + 10,2 + 1,33 + 0,14 + 5,69 + 1,71 = 23,97 м в. ст. (при пожаре)

H = 8,15 + 4,0 + 0,12 + 0,01 + 2,54 + 0,76 = 15,58 м в. ст (обычный)

Примечание

Расчет сети водопровода произведен с учетом расхода воды на горячее водоснабжение административно-бытового корпуса и расхода воды на внутреннее пожаротушение

Минавтотранс РСФСР ГИПРОАВТОТРАНС г. Воронеж 1974 г.	Заглавный лист (окончание)	Типовой проект	503-207
		Альбом	I
		Лист	ВК-2

Производственно-складской корпус для грузобаз. автостанции на 1500 т/сут отправлений в сутки

Инженер Усева, Гл. инж. проекта Гл. спец. Нач. отд. Гл. специалист Рук. группы Гл. архитектор

План
М1:200

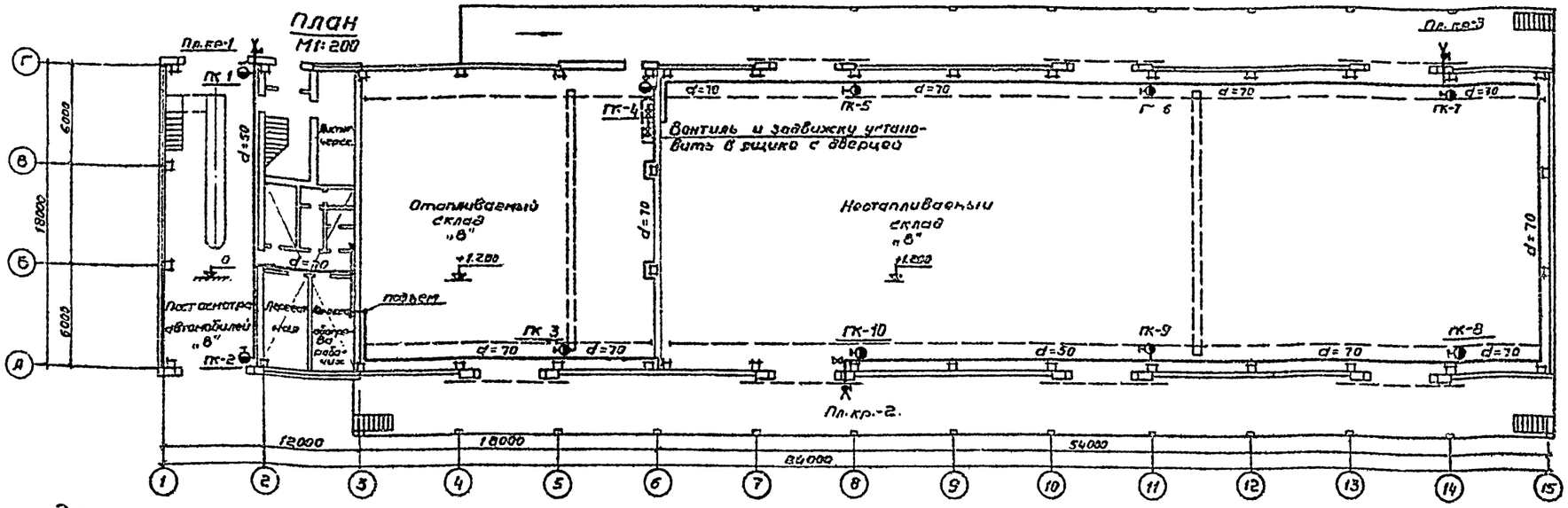

Элемент плана на отм. 0
М1:100

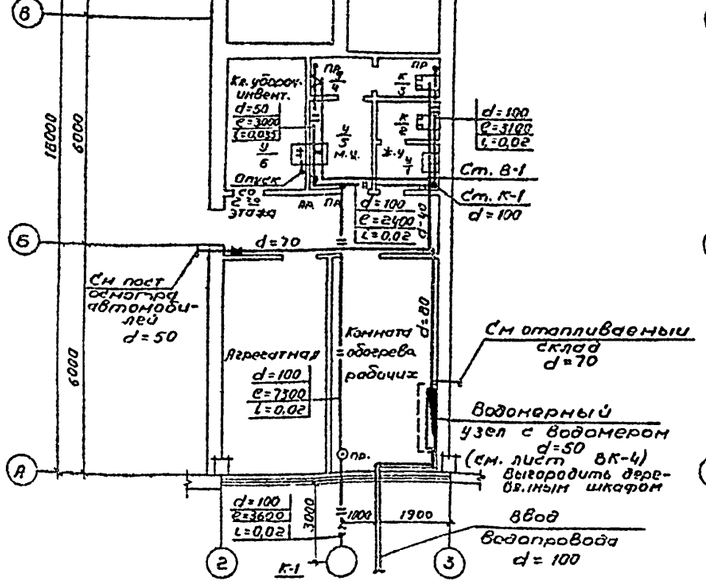

План на отм. +3600
М1:100

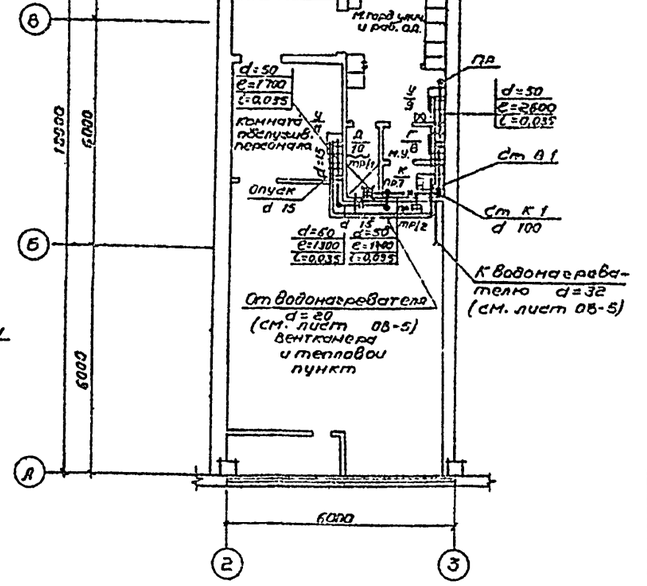

Примечание

Спецификацию см лист ВК-6

Минавтотранспорта РСФСР ГИПРОАВТОТРАНС г. Воронеж 1974г.	План. Элемент плана на отм. 0. План на отм. + 3,600	Типовой проект	503-207
		Альбом	I
Производственно-складской корпус для грузовой автостанции на 1500 отправлений в сутки		Лист	ВК-3

Согласовано

Нач. отд.	Соболев	
Нач. эл. отд.	Собин	
Инж. по гр. пт.	Конов	
Инженер	Исаева	
Инженер	Сбоев	
Инженер	Плавина	
Гл. инж. проекта	Гриценко	
Гл. спец.	Семенова	
Рук. группы	Сбоев	

Схема водопровода

М 1:100

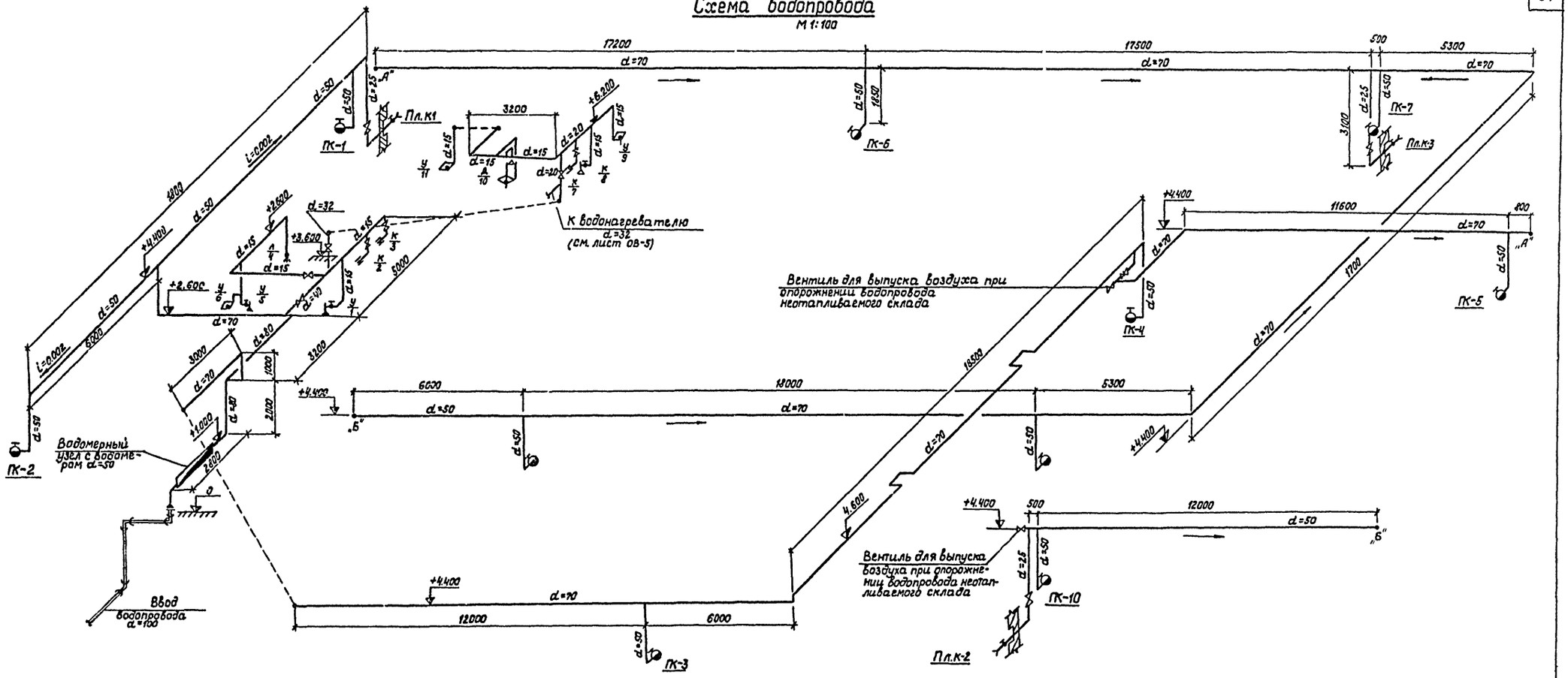

Схема горячего водоснабжения

М 1:100

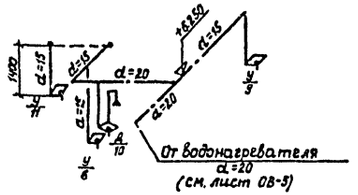

Схема водомерного узла

б/м

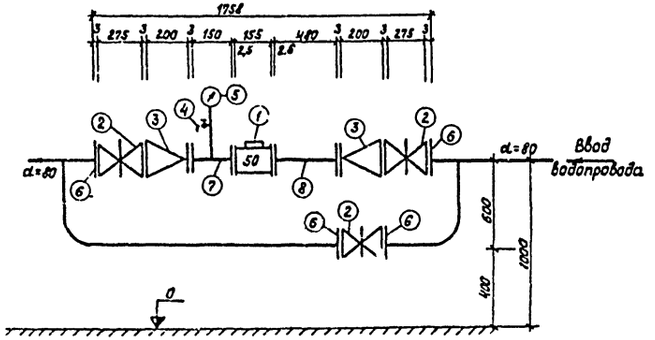

Примечания

1. Условные обозначения даны на листе ВК-1
2. Спецификация материалов дана на листе ВК-6
3. Установку пожарного крана и поливочного крана в нише см. на листе ВК-5.

Гл. инж. пр.	Шуваев	Проверил	Гвоздев
Нач. отдел	Макарычев		
Гл. спец.	Семенцова		
Рук. группы	Гвоздев		
Инженер	Исаева		

Минавтотранс РСФСР ГИПРОАВТОТРАНС г. Воронеж 1974 г Производственно-складской корпус для грузовой автостанции на 1500 тонн отравлений в сутки.	Схема водопровода. Схема горячего водоснабжения. Схема водомерного узла.	Типовой проект 503 – 207 Альбом I Лист ВК-4

Схема хоз-бытовой канализации

М 1:100

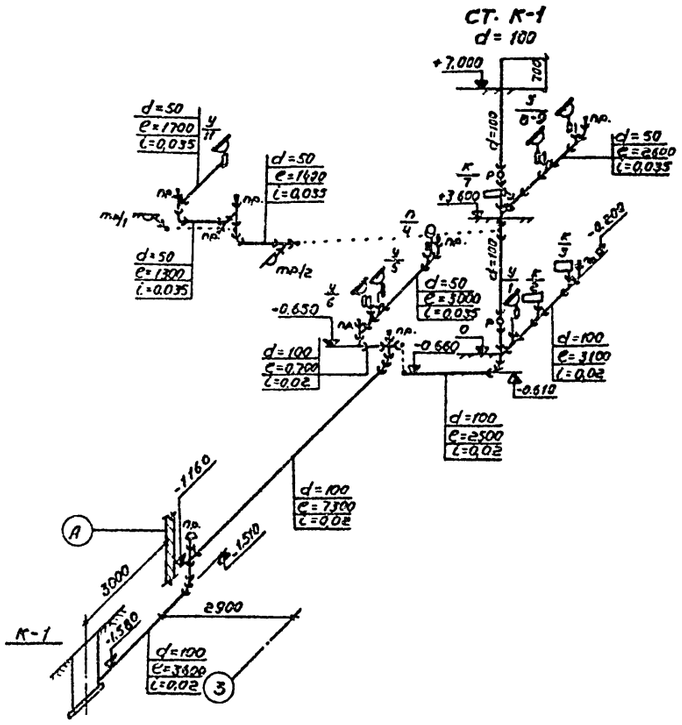

Установка пожарного крана в шкафу

б/м

Разрез 1-1

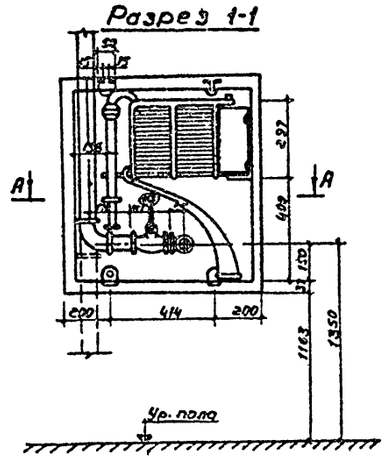

Разрез 2-2

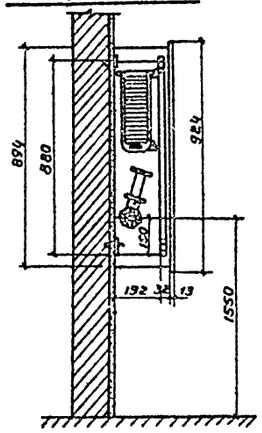

План по А-А

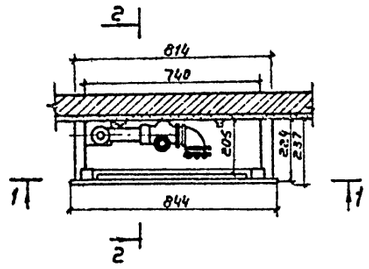

Установка поливочного крана в нише

М 1:20

Разрез 1-1

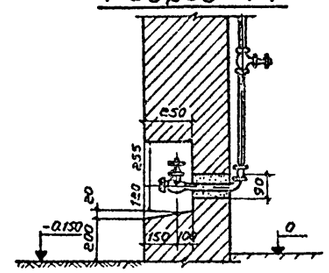

План

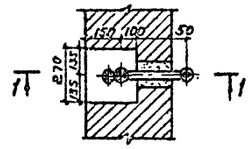

Спецификация на одну прочистку в лючке

NN п/п	Наименование	Ед. изм.	К-во	ГОСТ
1	Ковер чугунный	шт.	1	–
2	Заглушка	"	1	–
3	Болт М10 ℓ-70	"	2	7798-70*
4	Гайка М10	"	2	5915-70*

Примечание

Спецификацию см. лист ВК-6

Установка прочистки в лючке

М 1:10

План

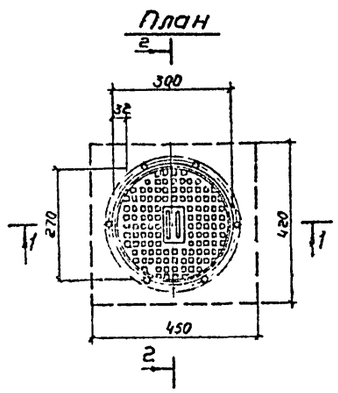

Разрез 1-1

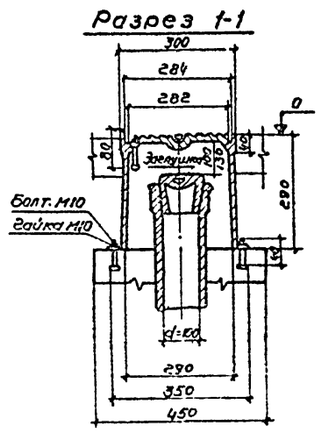

Разрез 2-2

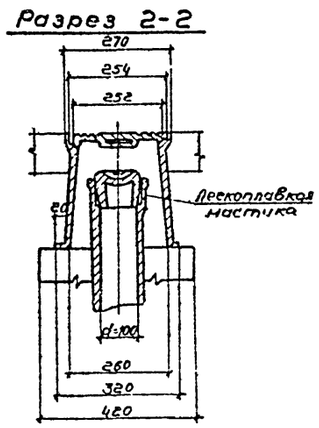

Гл. инж. пр.	Гвоздев		
Нач. отдел.	Гвоздев	Чугунный	
Заспециал.	Гвоздева	Ковер	
Рук. группы	Гвоздев	Заглушка	
Инженер	Кокарева	Альбом	

Минавтотранс РСФСР ГИПРОАВТОТРАНС г. Воронеж 1974г	Схема хоз-бытовой канализации Установка пожарного крана в шкафу. Установка поливочного крана в нише Установка прочистки в лючке.	Типовой проект 503-207	
Производственно-складской корпус для грузовой автостанции на 1500 Тонн отправлений в сутки		Альбом I	
		Лист ВК-5	

Спецификация

№№ п.п.	Наименование	Размер	Ед. изм.	Кол-во	Вес кг ед.	Вес кг общ.	Прим.
1	2	3	4	5	6	7	8
	Водопровод						
1	Трубы чугунные	d=100	п.м.	10.0	23.0	2300	5525-61 **
2	Колено чугунное раструбное	d=100	шт	1	21,4	21,4	»
3	То же раструб-гл. конец	d=100	»	2	19,6	39,2	»
4	Патрубок фланец-гл. конец	d=100	»	1	13,1	13,1	»
5	Переход фланцевый	d=100 х 80	»	1	13,0	13,0	»
6	Трубы стальные бесшов-						
	ные горячекатанные	d=80	п.м.	7,0	7,38	51,66	8732-70
7	Трубы стальные водо-						
	газопроводные черные	d=70	»	170,0	7,05	1198,5	3262-62
8	То же	d=50	»	55,0	4,88	268,4	»
9	То же оцинкованные	d=40	»	2,0	3,84	7,68	»
10	То же	d=32	»	2,0	3,09	6,18	»
11	То же	d=25	»	45,0	2,39	107,55	»
12	То же	d=20	»	3,0	1,66	4,98	»
13	То же	d=15	»	20,0	1,28	25,6	»
14	Задвижка 30ч6бр	d=80	шт.	2	29,0	58,0	8437-63
15	Вентиль 15ч8р	d=40	»	1	4,15	4,15	11570-65 *
16	То же	d=32	»	1	2,7	2,7	»
17	То же	d=25	»	4	1,75	7,00	»
18	То же	d=20	»	1	1,1	1,1	»
19	То же	d=15	»	5	0,75	3,75	»
20	Кран туалетный	d=15	»	3	0,34	1,02	8906-70
21	Кран писсуарный	d=15	»	1	0,33	0,33	КП-2
22	Кран пожарный 16 1р	d=50	комп.	10	5,0	50,0	2217-66
23	Кран поливочный	d=25	»	2	1,3	2,6	11570-65 *
24	Изоляция минераловатными						
	скорлупами δ=40мм на						
	фенольной связке с пок-						
	ровным слоем лакостекло						
	ткани по пергамину	d=80	п.м.	7,0	—	—	—
25	То же	d=70	»	170,0	—	—	—
26	Фланцы стальные при-						
	варные	d=80	шт.	5	1,99	9,95	1255-67 *
	Водомерный узел						
1	Водомер турбинный ВТ-50	d=50	ком.	1	9,0	9,0	14187-69 **
2	Задвижка 30ч6,5р	d=80	шт.	3	29,0	87,0	8437-63
3	Переход фланцевый	d=80 х 50	»	2	9,9	19,8	5525-61 **
4	Кран водоразборный	d=15	шт	1	0,3	0,3	8906-70
5	Манометр ОБМ-160	-	»	1	-	-	-
6	Фланцы стальные						
	приварные	d=80	»	4	1,99	7,96	1255-67 *
7	Патрубок стальной						
	фланцевый ℓ=150	d=50	»	1	2,81	2,81	собст. изг.
8	То же ℓ=480	d=50	»	1	4,42	4,42	»
	Горячее водоснабжение						
1	Трубы стальные водо-						
	газопроводные оцин-						
	кованные	d=20	п.м	5,0	1,66	8,30	3262-62
2	То же	d=15	»	10,0	1,28	12,8	»
3	Смеситель для душевой						
	установки см-д-ст	d=15	шт.	1	1,48	1,48	10822.64
4	Смеситель для умываль-						
	ника настольный						
	см. ум. ВКСЦ	d=15	»	3	1,40	4,20	7941-64
	Канализация						
1	Трубы чугунные	d=100	п.м.	30,0	13,4	402,0	6942.3-69 *
2	То же	d=50	»	12,0	5,9	70,8	»
3	Тройник прямой	100х100	шт.	5	7,7	38,5	6942.17-69
4	То же	d=100 х 50	»	3	5,0	15,0	»
5	То же	d=50 х 50	»	10	2,7	27,0	»
6	Тройник переходной	100 х 50	»	1	6,8	6,8	6942.20-69
7	Крестовина прямая	100 х 100	»	1	8,8	8,8	6942.24-69
8	Колено	d=100	»	2	5,1	10,2	6942.8-69
9	То же	d=50	»	5	2,1	10,5	»
10	Тройник косой 45°	d=50х50	»	1	3,1	3,1	6942.22-69
11	Отвод 135°	d=100	»	6	3,7	22,2	6942.12-69
12	То же	d=50	»	2	1,6	3,2	»
13	Ревизия	d=100	»	2	8,0	16,0	6942.30-69
14	Трап чугунный	d=50	»	2	7,0	14,0	1811-73
15	Сифон бутылочный	d=50	»	5	4,8	24,0	11807-66
16	То же прямой	d=50	»	1	4,4	4,4	»
17	Писсуар с цельноотли-						
	тым сифоном	—	»	1	—		755-72
18	Чаша напольная кера-						
	мическая с прямым						
	выпуском	-	шт	2	-	-	-
19	То же с косым вы-						
	пуском	-	»	1	-	-	-
20	Умывальник фаянсо-						
	вый	600х450	»	6	—	—	1430-62
21	Прочистка в лючке	d=100	»	1	—	—	см. лист ВК-5
22	Прочистка	d=100	»	3	1,4	4,2	—
23	То же	d=50	»	5	0,5	2,5	—
24	Колодец из ж/б колец	d=1000	»		—	—	т.п. 902-9-1

Минавтотранс РСФСР ГИПРОАВТОТРАНС г. Воронеж 1974г. Производственно-складской корпус для грузовой автостанции на 1500 то-чн отправлений в сутки	Спецификация	Типовой проект 503-207 Альбом I Лист ВК-6

Отпечатано
в Новосиб. ротапринте ЦИТП
630064 г. Новосибирск, пр. Карла Маркса 1
Выдано в печать 4.V 1981
Заказ 1137 Тираж 400

gost.e-ecolog.ru