ТИПОВОЙ ПРОЕКТ

294-3-35.85

БЛОК ПЛАВАТЕЛЬНОГО БАССЕЙНА (СТЕНЫ КИРПИЧНЫЕ) ДЛЯ ДЕТСКИХ ЯСЛЕЙ-САДА НА 140 МЕСТ

АЛЬБОМ II

ВНУТРЕННИЙ ВОДОПРОВОД И КАНАЛИЗАЦИЯ, ОТОПЛЕНИЕ И ВЕНТИЛЯЦИЯ, ЭЛЕКТРОТЕХНИЧЕСКАЯ ЧАСТЬ И УСТРОЙСТВА СВЯЗИ

1707-02
2-28

gost.e-ecolog.ru

ЦЕНТРАЛЬНЫЙ ИНСТИТУТ
ТИПОВОГО ПРОЕКТИРОВАНИЯ ГОССТРОЯ СССР
МИНСКИЙ ФИЛИАЛ

г.Минск, 220600, ул.К.Маркса, 32
Сдано в печать 25.07 1986 г.
Заказ № 2а Тираж 300 экз.
Инв.№ 1707/2

ТИПОВОЙ ПРОЕКТ

294-3-35.85

БЛОК ПЛАВАТЕЛЬНОГО БАССЕЙНА (СТЕНЫ КИРПИЧНЫЕ) ДЛЯ ДЕТСКИХ ЯСЛЕЙ-САДА НА 140 МЕСТ

АЛЬБОМ II

СОСТАВ ПРОЕКТА

АЛЬБОМ I	Архитектурно-строительные и технологические решения
АЛЬБОМ II	Внутренний водопровод и канализация, отопление и вентиляция, электротехническая часть, устройства связи
АЛЬБОМ III	Сметы
АЛЬБОМ IV	Ведомости потребности в материалах
АЛЬБОМ V	Показатели результатов применения научно-технических достижений в строительных решениях проекта

РАЗРАБОТАН
институтом «БелНИИгипросельстрой»
Главный инженер института П. А. Шелавителев
Главный инженер проекта А. Б. Шелевиля
Главный архитектор проекта А. И. Белоусов

УТВЕРЖДЕН
Госстроем БССР
Приказ № 76 от 27.05.1985г.
Введен в действие институтом
«БелНИИгипросельстрой»
Приказ № 177 от 21.06.1985г.

Привязан

Инв. №

1707-09

Альбом II

Содержание альбома II

Лист	Наименование	Примечание
	Содержание альбома	
	Отопление и вентиляция	
1	Общие данные (начало)	
2	Общие данные (окончание)	
3	План подпольных каналов. План	
	1 этажа. Вариант отдельного входа	
	в бассейн	
4	Схемы систем отопления, теплоснаб-	
	жения, установки ПЗ	
	Схема системы ПЗ	
	План крыши	
5	Установка системы ПЗ	
1÷9	Спецификация оборудования	
	Внутренний водопровод	
	и канализация	
1	Общие данные	
2	План бассейна. Схемы систем	
	К1, К2, К3.	
3	Смеситель. Схемы систем В1, Т3, Т4.	
	ножная ванна	
1÷8	Спецификация оборудования	

Лист	Наименование	Примечание
	Электротехническая часть	
1.	Общие данные	
2	Силовое электрооборудование	
	Схема расположения. План.	
3	Электроосвещение. Схемы расположения.	
	План. Вариант отдельного входа в	
	бассейн.	
4	ПЗ. Управление. Схема электрическая	
	принципиальная	
5	ПЗ. Управление. Схема элек-	
	трическая соединений и под-	
	ключений.	
1÷4	Спецификация оборудования	
	Охранно - пожарная сигна-	
	лизация	
1.	План бассейна с сетями	
	пожарной сигнализации.	
1	Спецификация оборудования	
	Устройства связи	
1	План бассейна с устройствами	
	связи	
1	Спецификация оборудования	

Инв. № подл. | Подпись и дата | Взам. инв. №

				294-3-35.85		
Н. контр.	Белоцерковская		12.87			
Нач. НТЭП	Беганская		12.87			
ГИП	Шелевила		12.87	Блок плавательного бассейна (стены кирпичные) для детских яслей-сада на 140 мест	Стадия: Р	Лист:	Листов:
Гл. спец.	Кукарекo		12.87				
Гл. спец.	Горелик		12.87				
Гл. спец.	Браженас		12.87	Содержание альбома II	Госстрой БССР Белниигипросельстрой г. Минск		
Рук. БР	Гапопольская		12.87				

Привязан

Инв. №

Альбом II

План схема

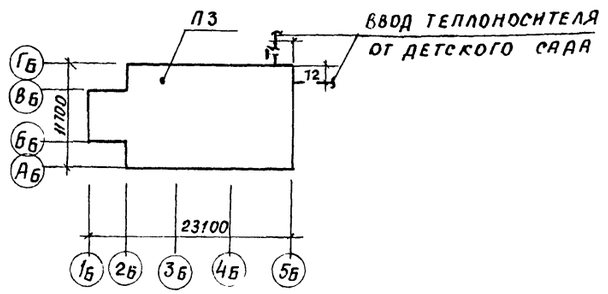

Ведомость чертежей основного комплекта

Лист	Наименование	Примечание
1.	Общие данные (начало)	
2.	Общие данные (окончание)	
3.	План подпольных каналов. План 1 эта-	
	жа. Вариант отдельного входа в бассейн	
4	Схемы систем отопления, теплоснабжения	
	установки ПЗ. Схема системы ПЗ. План	
	крыши.	
5.	Установка системы ПЗ	

Характеристика отопительно-вентиляционных систем.

Обозначение системы	Кол. систем	Наименование обслуживаемого помещения (технологического оборудования)	Тип установки	Вентилятор: тип, исполнение по взрывозащите	Вентилятор: N	Вентилятор: схема исполнения	Вентилятор: положение	Вентилятор: L, м³/ч	Вентилятор: p, Па (кгс/м²)	Вентилятор: n, об/мин	Электродвигатель: тип, исполнение по взрывозащите	Электродвигатель: N, квт	Электродвигатель: n об/мин	Воздухонагреватель: тип	Воздухонагреватель: №	Воздухонагреватель: кол.	Воздухонагреватель: t-ра нагрева, °С от	Воздухонагреватель: t-ра нагрева, °С до	Расход тепла, Вт (ккал/ч)	ΔP, Па (кгс/м²)	Примечание
П3	1	Зал с ванной	А4095-2	В-Ц4-70	4	Д2	1	Пр0°	1750	110 (11)	1500	4А71А4	0.55	1500	КВС	7п	1	-11	+29	23450 (20160)	171 (17.1)	
																		-9	+29	22270 (19150)		

Теплопотери помещений, Вт, (ккал/ч)

Вариант	$t_н$, °С	Этаж	Тип помещений: 1	2	3	4	4'	5	5*	6	7	8	10	11
Для всех вариантов	-26	1	7950	830	1540	3010	2110	1740	1850	940	2080	4350	990	3380
			(6820)	(710)	(1320)	(2580)	(1810)	(1490)	(1590)	(810)	(1780)	(3730)	(850)	(2900)
	-21	1	7930	760	1470	2960	2040	1690	1810	920	1990	4080	930	3180
			(6800)	(650)	(1260)	(2540)	(1750)	(1450)	(1550)	(790)	(1710)	(3500)	(800)	(2730)

* для варианта отдельного входа в бассейн.

Удельные расходы на 1 м² полезной площади здания

Площадь м²	Наименование	Кол. при вар. -26°С	Кол. при вар. -21°С
213	Удельный расход тепла, Вт/м²	114.94	111.66
	ккал/ч м²	98.83	96.01
	Удельный расход стали, кг/м²	1.28	1.26
	Удельная поверхность		
	нагревательных приборов,		
	экм/м²	0.23	0.23

Удельные расходы на 1 м² полезной площади здания (вариант отдельного входа в бассейн)

Полезная площадь м²	Наименование	Кол. при вар. -26°С	Кол. при вар. -21°С
212.66	Удельный расход тепла, Вт/м²	115.71	112.51
	ккал/ч м²	99.55	96.77
	Удельный расход стали, кг/м²	1.28	1.27
	Удельная поверхность		
	нагревательных приборов,		
	экм/м²	0.24	0.23

Коэффициенты теплопередачи K, Вт/м² град (ккал/чм² град)

Наименование ограждений	K при вариатах -26°С	K при вариатах -21°С
Наружная стена	0.91 (0.83)	1.09 (0.94)
Наружная стена зала с ванной	1.03 (0.89)	1.17 (0.89)
Двойное окно	2.67 (2.3)	2.67 (2.3)
Покрытие	0.52 (0.45)	0.59 (0.51)

Согласовано: Гл. спец. ин-та Ельник (27.9.84)

Инв. № подл. | Подпись и дата | Взам. инв. №

Типовой проект привязан в соответствии с действующими нормами и правилами и предусматривает мероприятия, обеспечивающие взрывную, взрывопожарную и пожарную безопасность при эксплуатации здания

Гл. инженер проекта привязки

Типовой проект разработан в соответствии с действующими нормами и правилами и предусматривает мероприятия, обеспечивающие взрывную, взрывопожарную и пожарную безопасность при эксплуатации здания.

Гл. инженер проекта: (Шелевиля)

Гл. специалист мастерской: (Букареко)

Привязан

Инв. №

Т.П. 294-3-35.85 ОВ

Н. контр.	Белоцерковская	7.11.84	Блок плавательного бассейна (стены кирпичные) для детских яслей-сада на 140 мест
Нач. МТЭЛ	Беганская	27.9.84	
ГИП	Шелевиля	27.9.84	
Гл. спец.	Букареко	27.9.84	
Рук. гр.	Титова	11.9.84	

Стадия	Лист	Листов
Р	1	5

Госстрой БССР

Альбом II

Основные показатели по чертежам отопления и вентиляции

Наименование здания (сооружения), помещения	Объем, м³	Периоды года при $t_н$, °С	Расход тепла, (ккал/ч) ВТ				Расход холода, ккал/ч	Установленная мощность электродвигателей, кВт
			на отопление	на вентиляцию	на горячее водоснабжение	общий		
Блок плавательного		-26	24480	23450	121530	169460		0,55
		-26	(21050)	(20160)	(104500)	(945710)		0,55
бассейна		-21	23780	22270	121530	167580		0,55
		-21	(20450)	(19150)	(104500)	144100		0,55

Основные показатели по чертежам отопления и вентиляции

(вариант отдельного входа в бассейн)

Наименование здания (сооружения), помещения	Объем, м³	Периоды года при $t_н$, °С	Расход тепла ВТ (ккал/ч)				Расход холода, ккал/ч	Установленная мощность электродвигателей, кВт
			на отопление	на вентиляцию	на горячее водоснабжение	общий		
Блок плавательного		-26	24620	23450	121530	169600		0,55
		-26	(21170)	(20160)	(104500)	(145830)		0,55
бассейна		-21	23930	22270	121530	167730		0,55
		-21	(20580)	(19150)	(104500)	(144230)		0,55

Ведомость ссылочных и прилагаемых документов

Обозначение	Наименование	Примечание
	Ссылочные документы	
4.904-69	Детали крепления санитарно-технических приборов и трубопроводов	
3.903-9	Конструкции тепловой изоляции трубопроводов.	
5.904-17	Шумоглушитель трубчатый	
5.904-5	Вставка гибкая.	
5.904-4	Дверь герметическая утепленная.	
1.494-32	Зонты вентиляционных систем.	
1.494-10	Решетки щелевые регулирующие, тип Р.	
1.494-26	Подставка под калорифер	
5.904.13	Заслонки воздушные унифицированные	
2.190-1/72	Узлы и детали инженерного оборудования жилых и общественных зданий для сельского строительства.	
	Прилагаемые документы	
08.СО	Спецификация оборудования	

Общие указания

1. Проект отопления и вентиляции разработан в соответствии со СНиП II-33-75* „Отопление, вентиляция и кондиционирование воздуха" и СНиП II-64-80„ Детские дошкольные учреждения".

2. Источником теплоснабжения являются наружные тепловые сети с параметрами теплоносителя 95-70°С. Теплоноситель в системе отопления – горячая вода с параметрами 95-70°С, подаваемая от теплового пункта детского сада.

3. Система отопления запроектирована однотрубная с горизонтальными ветками. В качестве нагревательных приборов приняты конвекторы „Комфорт-20".

4. Регулирование теплоотдачи производится воздушными клапанами в конвекторах.

5. Воздухоудаление из системы осуществляется микровоздушниками.

6. Система монтируется из труб водогазопроводных по ГОСТ 3262-75* легких при открытой прокладке и обыкновенных при скрытой прокладке трубопроводов.

7. Трубопроводы в подпольных каналах, в подвале, подающий трубопровод теплоснабжения калориферов покрываются краской БТ-177 в два слоя по грунтовке ГФ-0,20 в один слой, а затем изолируются матами минераловатными прошивными в ткани ХПС δ=40мм по ТУ36 Беср 44-79. Покровный слой-армопластиковые материалы по ТУ36-2168-79.

8. В местах установки арматуры в подпольных каналах устраиваются съемные лючки.

9. В помещениях с пребыванием детей предусматриваются ограждающие экраны у нагревательных приборов (см. раздел АС).

10. Радиаторы и открыто проложенные трубопроводы покрываются масляной краской в тон стен.

11. Гидравлическое сопротивление системы отопления $19.6 \cdot 10^3$ Па (2000 кгс/м²).

12. Проект отопления разработан для следующих вариантов:
1 – бассейн для детского сада без подвала; $t_н = -26°С$.
2 – то же; $t_н = -21°С$.
3 – бассейн для детского сада с подвалом; $t_н = -26°С$.
4 то же; $t_н = -21°С$.

13. В бассейне предусмотрен обогрев обходных дорожек замоноличенными в бетон регистрами из гладких труб.

14. Вентиляция бассейна приточно-вытяжная. Вытяжка-естественная. Удаление воздуха – через кирпичные каналы во внутренних стенах. Приток механический.

15. Приточная система П3 обслуживает зал с ванной и раздевальные.

16. Воздуховод системы П3 выполнен из оцинкованной стали, остальные – из кровельной стали по ГОСТ 19904-74*.

17. Для борьбы с аэродинамическим шумом в проекте принято: установка центробежных вентиляторов на виброосновании, гибкие вставки, шумоглушители.

18. Конструкции вытяжных шахт см. в архитектурно-строительной части проекта.

19. Монтаж систем отопления и вентиляции производить согласно СНиП III-28-75.

20. Трубопроводы в полу прокладываются под съемной фризовой доской, между лагами

Инв.№ подл. | Подпись и дата | Взам.инв.№

				т.п. 294-3-35.85		ОВ
Привязан:	Н.контр.	Белоцерковская	27.9.84	Блок плавательного бассейна (стены кирпичные) для детских яслей-сада на 140 мест	стадия	лист	листов
	нач.МТЭП	Беганская	27.9.84		Р.	2	
	ГИП	Шелевая	27.9.84				
	Гл.спец.	Кукареко	27.9.84	Общие данные	Госстрой БССР Белниигипросельстрой		
	Рук.гр.	Тиглаа	27.9.84				

ПЛАН 1 ЭТАЖА

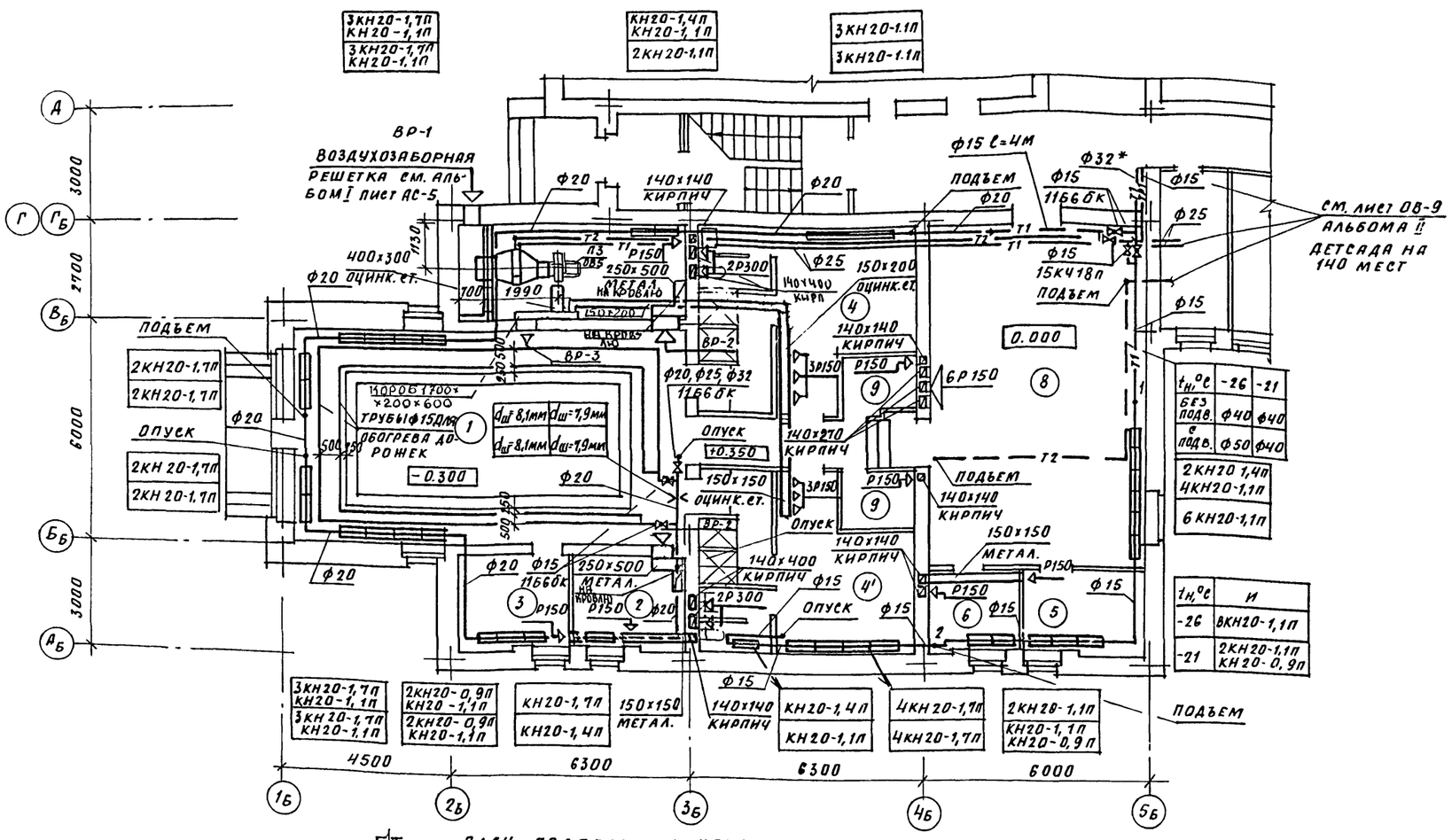

$t_н$, °С	-26	-21
БЕЗ ПОДВ.	Ф40	Ф40
С ПОДВ.	Ф50	Ф40
2КН20 1,4П	4КН20-1,1П	6КН20-1,1П

$t_н$, °С	И
-26	8КН20-1,1П
-21	2КН20-1,1П КН20-0,9П

ВАРИАНТ ОТДЕЛЬНОГО ВХОДА В БАССЕЙН

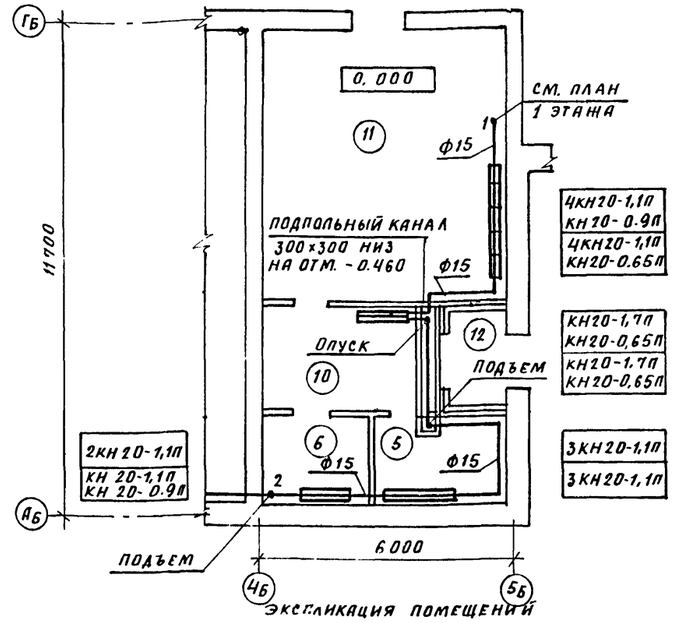

ЭКСПЛИКАЦИЯ ПОМЕЩЕНИЙ

НОМЕР ПО ПЛАНУ	НАИМЕНОВАНИЕ	ПЛОЩАДЬ м²
1	ЗАЛ С ВАННОЙ	59.9
2	ПОМЕЩЕНИЕ УЗЛА УПРАВЛЕНИЯ БАССЕЙНОМ	7.30
3	ИНВЕНТАРНАЯ	7.30
4	РАЗДЕВАЛЬНЫЕ	14.38
5	КОМНАТА ТРЕНЕРА	7.10
6	КОМНАТА МЕДСЕСТРЫ	5.50
7	ВЕНТКАМЕРА	14.90
8	ИГРОТЕКА	51,30
9	КЛАДОВАЯ	5,92
10	ВЕСТИБЮЛЬ	10.25
11	КОМНАТА РУЧНОГО ТРУДА	36.52
12	ТАМБУР	2.80
13	ДУШЕВАЯ	5,70
14	УБОРНАЯ	2.86
15	КОРИДОР	8.06

ПЛАН ПОДПОЛЬНЫХ КАНАЛОВ

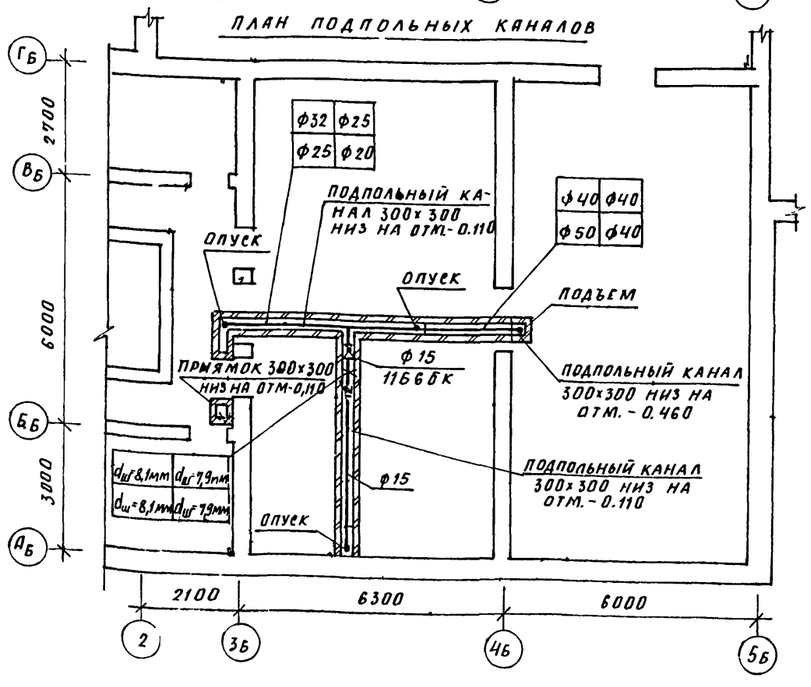

1. Ф25* - ДИАМЕТРЫ ОДИНАКОВЫ ДЛЯ ВСЕХ ВАРИАНТОВ.
2. ДАННЫЙ ЛИСТ ЧИТАТЬ С ЛИСТОМ ОВ-9 АЛЬБОМА II ДЕТСАДА НА 140 МЕСТ.
3. ДЕКОРАТИВНЫЕ РЕШЕТКИ ВР-1 ÷ ВР-3 СМ. ЛИСТ АС-5 АЛЬБОМА I.

Н.КОНТР.	БЕЛОЦЕРКОВСКАЯ		27.9.84
НАЧ.МТЭП	БЕГАНСКАЯ		27.9.84
ГИП	ШЕЛЕВИЛЯ		27.9.84
ГЛ.СПЕЦ.	КУКАРЕКО		27.9.84
РУК.ГР.	ТИТОВА		27.9.84
СТ.ИНЖ.	ГИСИС		27.9.84

ПРИВЯЗАН

т.п. 294-3-35.85 ОВ

БЛОК ПЛАВАТЕЛЬНОГО БАССЕЙНА (СТЕНЫ КИРПИЧНЫЕ) ДЛЯ ДЕТСКИХ ЯСЛЕЙ-САДА НА 140 МЕСТ.

СТАДИЯ	ЛИСТ	ЛИСТОВ
Р.	3	

ПЛАН ПОДПОЛЬНЫХ КАНАЛОВ. ПЛАН 1 ЭТАЖА. ВАРИАНТ ОТДЕЛЬНОГО ВХОДА В БАССЕЙН

ГОССТРОЙ БССР БЕЛНИИГИПРОСЕЛЬСТРОЙ Г. МИНСК

АЛЬБОМ II

СОГЛАСОВАНО

РУК.ГР ЭЛ	ГАНОПОЛЬСКАЯ		27.9.84
ГЛ.СПЕЦ. С.С	БРАЖЕНАС		27.9.84
ГАП	БЕЛОУСОВ		27.9.84

ГЛ.СПЕЦ. ВК ГОРЕЛИК 27.9.84

ИНВ.№ ПОДЛ. | ПОДПИСЬ | ВЗАМ.ИНВ.№

План кровли

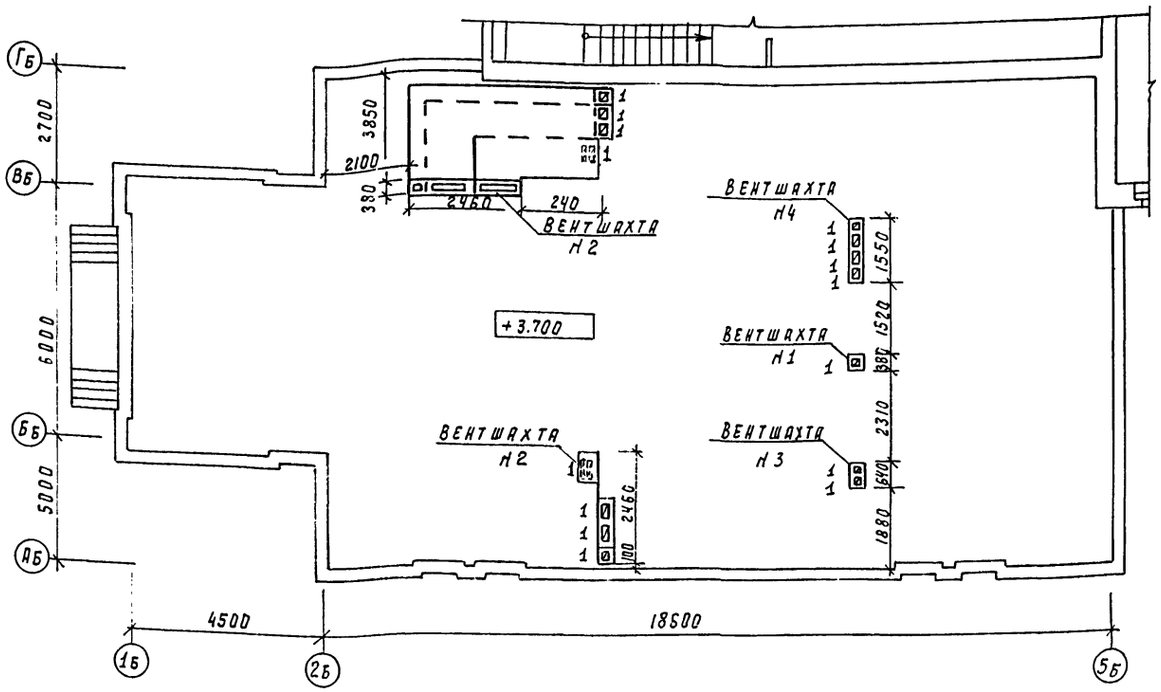

Система теплоснабжения установки П3

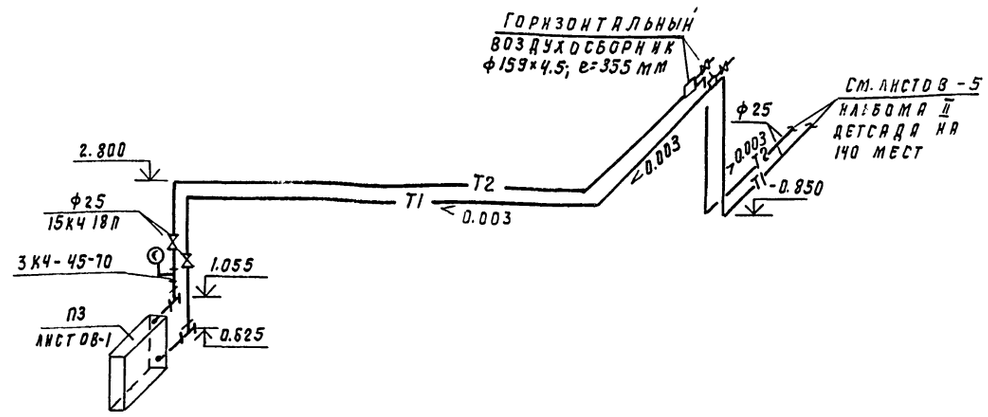

П3

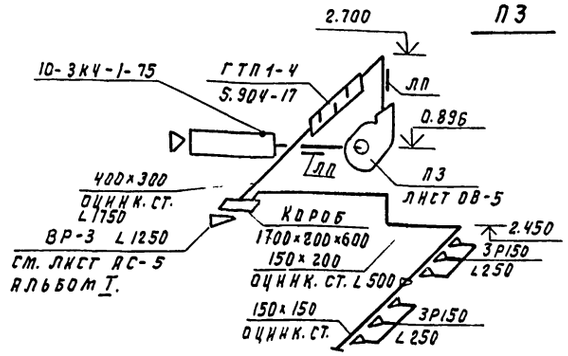

Вариант отдельного входа в бассейн

Система отопления

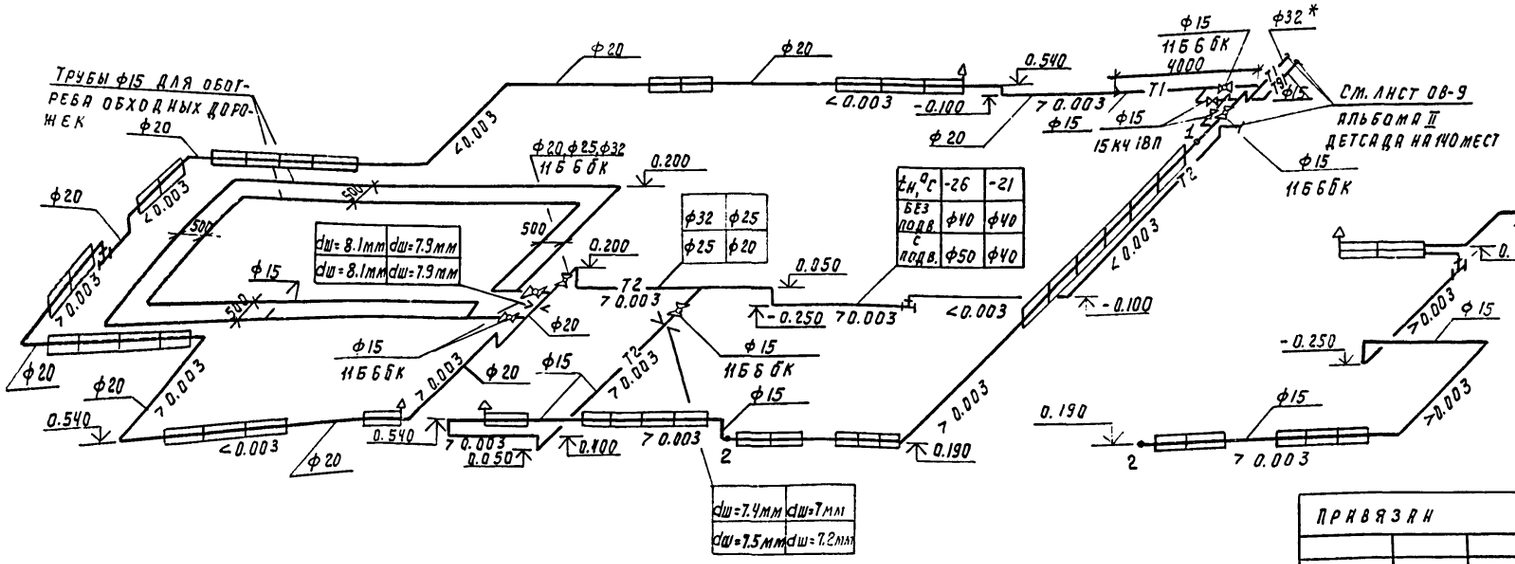

1. ф32* - диаметры одинаковы для всех вариантов.
2. Вент шахты см. лист АС-3 альбом Т.

Привязан

Инв. №

Т.П 294-3-35.85				ОВ
Н. контр.	Белоцерковский		27.9.84	
Нач. МТЭП	Беганская		27.9.84	
ГИП	Шелевилл		27.9.84	
Гл. спец.	Кукареко		27.9.84	
Рук. гр.	Титова		27.9.84	
Ст. инж.	Гиснс		27.9.84	
Блок плавательного бассейна (стены кирпичные) для детских яслей-сада на 140 мест		Стадия: Р.	Лист: 4	Листов:
Схемы систем отопления, теплоснабжения. Установки П3. Схема системы П3 для кровли		Госстрой БССР Белниигипросельстрой г. Минск		

Взам. инв. № | Подпись и дата | Инв. № подл.

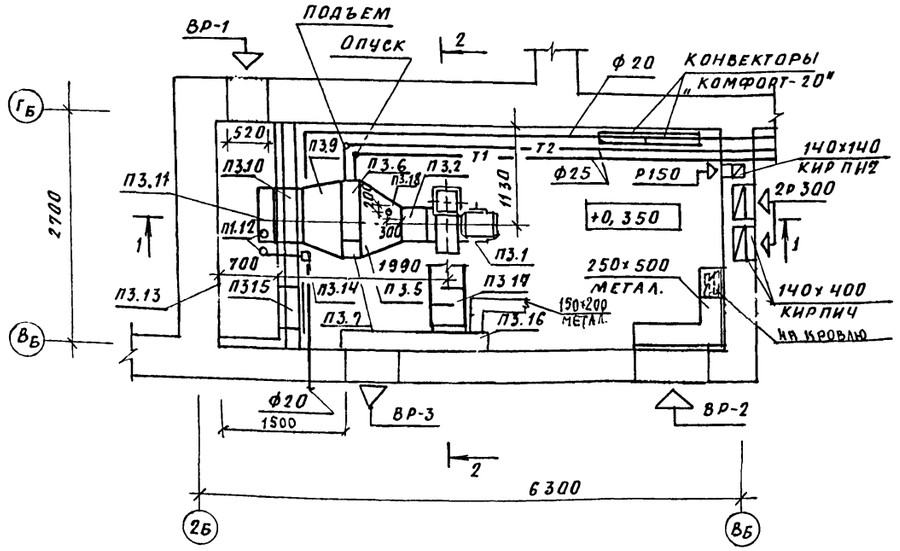

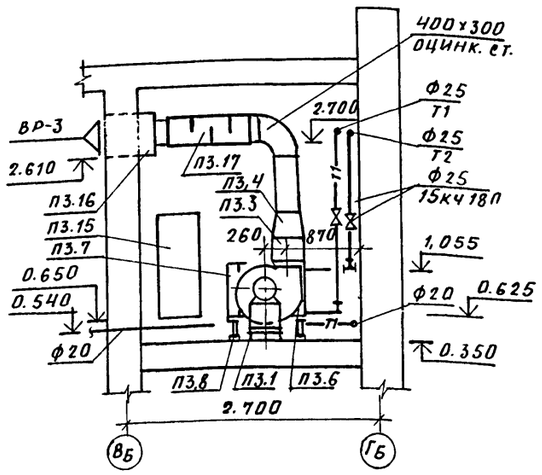

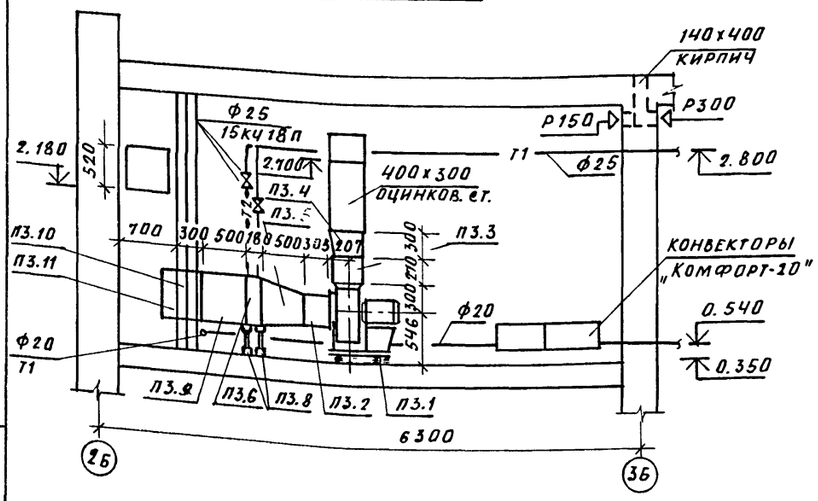

СПЕЦИФИКАЦИЯ ВЕНТИЛЯЦИОННЫХ УСТАНОВОК

МАРКА, ПОЗ	ОБОЗНАЧЕНИЕ	НАИМЕНОВАНИЕ	КОЛ.	МАССА ЕД., КГ	ПРИМЕЧАНИЕ
		П3			
П3.1	ГОСТ 5976-73*	АГРЕГАТ ВЕНТИЛЯТОРНЫЙ А4095-2, КОМПЛ.	1	86	
		а. ВЕНТИЛЯТОР ЦЕНТРОБЕЖНЫЙ В-Ц4-70-4-02 С КОЛ.			
		0.950 НОМ. ИСП. 1 ПОЛ. ПО°			
		Б. ЭЛЕКТРОДВИГАТЕЛЬ			
		4А71А4, П=1500 ОБ/МИН.			
		N= 0,55 КВТ.			

МАРКА, ПОЗ.	ОБОЗНАЧЕНИЕ	НАИМЕНОВАНИЕ	КОЛ.	МАССА ЕД, КГ.	ПРИМЕЧАНИЕ
П3.2	5.904-5	ВСТАВКА ГИБКАЯ ВВ 19	1	5,13	
П.3.3	5.904-5	ВСТАВКА ГИБКАЯ ВН 12	1	4,12	
П3.4		ПЕРЕХОД ИЗ ЛИСТОВОЙ			
		СТАЛИ δ=1ММ ГОСТ 19904-74*			
		С СЕЧ. 280×280 НА СЕЧ.			
		400×300, ℓ=300 ММ	1		
П3.5		ПЕРЕХОД ИЗ ЛИСТОВОЙ СТА-			
		ЛИ δ=1ММ ПО ГОСТ 19904-74*			
		С СЕЧ. 855×503 НА Ф 400,			
		ℓ= 500 ММ	1		
П3.6	ГОСТ 7201-80*	КАЛОРИФЕР КВС 7-П	1		
П3.7	2.190-1/72	ОБВОДНОЙ КЛАПАН У КА-			
		ЛОРИФЕРА КЛ-3	1	11.2	
П3.8	1.494-26	ПОДСТАВКА ПОД КАЛО-			
		РИФЕР h=300 ММ	4	1,61	
П3.9		ПЕРЕХОД ИЗ ЛИСТОВОЙ СТА-			
		ЛИ δ=1ММ ПО ГОСТ 19904-74*			
		С СЕЧ. 600×500 НА СЕЧ.			
		855×503, ℓ=500 ММ	1		
П3.10		МЕТАЛЛИЧЕСКИЙ ПАТРУБОК			
		600×500, ℓ=300 ММ	1		
П3.11	2.190-1/72	КЛАПАН ПОДВЕСНОЙ			
		УТЕПЛЕННЫЙ 600×500	1		
П3.12	ГОСТ 3070-74	БЛОКИ Ф 84	3	1,87	
П3.13	ГОСТ 3070-74	ТРОС Ф3,4	3		М
П3.14		ЛЕБЕДКА П40-II	1	4,3	
П3.15	5.904-4	ДВЕРЬ ГЕРМЕТИЧЕСКАЯ			
		УТЕПЛЕННАЯ ДУС 1.25×0,5	1	33,6	
П3.16		КОРОБ ИЗ ЛИСТОВОЙ СТА-			
		ЛИ δ=1ММ ПО ГОСТ 19904-74*			
		РАЗМ. 1700×200×600 (h)	1		
П3.17	5.904-17	ШУМОГЛУШИТЕЛЬ ТРУБ-			
		ЧАТЫЙ ГТП1-4	1	33,7	
П3.18	ВМ-Э12-80	ЗАКЛАДНАЯ ДЕТАЛЬ 10-3КЧ175	1		

ДЕКОРАТИВНЫЕ РЕШЕТКИ ВР-1÷ВР-3 СМ. ЛИСТ АС-5 АЛЬБОМА I.

ПРИВЯЗАН:

ИНВ. №

Н. КОНТР.	БЕЛОЦЕРКОВСКАЯ		27.9.84
НАЧ. МТЭП	БЕГАНСКАЯ		27.9.84
ГИП	ШЕЛЕВИЛЯ		27.9.84
ГЛ. СПЕЦ.	КУКАРЕКО		27.9.84
РУК. ГР.	ТИТОВА		27.9.84
СТ. ИНЖ.	[illegible]		27.9.84

Т.П. 294-3-35.85 ОВ

БЛОК ПЛАВАТЕЛЬНОГО БАССЕЙНА (СТЕНЫ КИРПИЧНЫЕ) ДЛЯ ДЕТСКИХ ЯСЛЕЙ-САДА НА 14 ЧЕЛОВЕК

СТАДИЯ	ЛИСТ	ЛИСТОВ
Р.	5	

УСТАНОВКА СИСТЕМЫ П3.

ГОССТРОЙ БССР
БЕЛНИИГИПРОСЕЛЬСТРОЙ
г. МИНСК

ИНВ. № ПОДЛ. | ПОДПИСЬ И ДАТА | ВЗАМ. ИНВ. №

Альбом II

Позиция	Наименование и техническая характеристика оборудования и материалов. Завод-изготовитель (для импортного оборудования - страна, фирма).	Тип, марка оборудования. Обозначение документации опросного листа	Единица измерения: наименование	Единица измерения: код	Код завода-изготовителя	Код оборудования, материала	Цена единицы тыс. руб.	Количество	Масса единицы оборудования кг.
1	2	3	4	5	6	7	8	9	10
	Оборудование и материалы, поставляемые заказчиком								
	Вентиляция (для всех вариантов)								
1	Агрегат вентиляторный	А4095-2	компл.	000				1	86
	а. Вентилятор центробежный с кол. 0.95 дном. исп. 1. пол. Пр0°	В-Ц4-70-4-02				4861214315			
	б. Электродвигатель П=1500 об/мин, Н=0.55 квт.	4А71А4							
2	Калорифер	КВС-7П	шт.	796		4863511255		1	65.6
3	Закладная конструкция	10-3К4-1-75	шт.	796				1	
		3К4-45-70	шт.	796				1	
4	Термометр	ТТ41°160 141	шт.	796				1	
5	Манометр	ОБМ1.160 10	шт.	796		421213		1	

Привязан:			
Инв. №:			
Н. контр.	Белоцерковская		27.9.84
ГИП	Шелевиля		27.9.84
Гл. спец.	Кукарекo		27.9.84
Состав.	ГИСИС		27.9.84

т. п 294-3-35.85 ОВ, СО

Спецификация оборудования

Стадия	Лист	Листов
Р	1	9

Госстрой БССР Белниигипросельстрой г. Минск

Копировала: Мася Формат А3

Позиция	Наименование и техническая характеристика оборудования и материалов. Завод-изготовитель (для импортного оборудования - страна, фирма).	Тип, марка оборудования. Обозначение документации опросного листа	Единица измерения: наименование	Единица измерения: код	Код завода-изготовителя	Код оборудования, материала	Цена единицы тыс. руб.	Количество	Масса единицы оборудования кг.
1	2	3	4	5	6	7	8	9	10
	Оборудование, поставляемое подрядчиком								
	Теплоснабжение калориферов (для всех вариантов)								
6	Вентиль запорный муфтовый ф 25	15кч18	шт.	796		3732111028 07		2	2.7
7	Трубопровод из труб водогазопроводных								
	легких по ГОСТ 3262-75* ф 25		м	006		138500		55	2.12
8	Масляная краска		м²	055		2317210100		3.0	
9	Антикоррозийное покрытие	3.903-9	м²	055		231000		3.0	
10	Пакеты минераловатные прошивные в								
	ткани ХПС марки 150 б=40мм	ТУ36БССР44-79	м³	113		576200		0.32	
11	Армопластиковые материалы	ТУ36-2168-79	м²	055		577200		10.7	
	Отопление (вариант 1)								
12	Кран пробковый муфтовый ф 15	11б6бк	шт.	796		3712222003 06		5	0.36
13	ф 25	11б6бк	шт.	796		3712223005 04		1	1.0
14	Вентиль запорный муфтовый ф 15	15кч18п	шт.	796		3732111027 08		4	0.7
15	Микровоздушник		шт.	796				3	0.03
16	Конвекторы „Комфорт-20"	КН20-0.65К	шт.	796		4935224210		(1)	5.6
	(конвекторы „Комфорт-20"- вариант с отдельным	КН20-0.63К	экм.	000		4935224210		(0.65)	
17	входом).	КН20-0.9П	шт.	796		4935224260		2 (3)	7.15
		КН20-0.9П	экм.	000		4935224260		1.8 (2.7)	
18		КН20-1.1П	шт.	796		4935224260		16	8.68

Привязан			
Инв. №			

т. п 294-3-35.85 ОВ, СО

Лист 2

Копировала: Мася Формат А3

Позиция	Наименование и техническая характеристика оборудования и материалов. Завод-изготовитель (для импортного оборудования - страна, фирма).	Тип, марка оборудования. Обозначение документа и опросного листа	Единица измерения: наименование	Единица измерения: код	Код завода-изготовителя	Код оборудования, материала	Цена единицы тыс. руб.	Количество	Масса единицы оборудования кг.
1	2	3	4	5	6	7	8	9	10
	Конвекторы „Комфорт-20"	КН20-1.1П	Экм.	000		4935224260	пр. 24-07	17.6	8.68
19		КН 20-1.4П	шт.	796		4935224260		4 (2)	10.24
		КН 20-1.4 П	Экм.	000		4935224260		5.6(2.8)	
20		КН 20-1.7 П	шт.	796		4935224260		15 (16)	11.75
		КН 20-1.7 П	Экм.	000		4935224260		25.5(27.2)	
	Трубопровод из труб водогазопроводных легких								
21	по ГОСТ 3262-75* ф 15		м	006		138501		19	1.16
22	ф 20		м	006		—"—		40	1.5
23	ф 40		м	006		—"—		1	3.33
24	то же обыкновенных ф 15		м	006		—"—		76	1.28
25	ф 20		м	006		—"—		7	1.66
26	ф 25		м	006		—"—		4	2.39
27	ф 32		м	006		—"—		1	3.09
28	ф 40		м	006		—"—		17	3.84
29	Масляная краска		м²	055		2317210100		5.8	
30	Антикоррозийное покрытие	3.903-9	м²	055		231000		4.4	
31	Пакеты минераловатные прошивные в					576200			
	ткани ХПС марки 150	ТУ36 6ССР 44-79	м³	113				0.45	
32	Армопластиковые материалы	ТУ36-2168-79	м²	0.55		577200		15.2	

Привязан

Инв. №:

Т.П 294-3-35.85 ОВ, СО

Лист 3

Копировала: Маш Формат А3

Позиция	Наименование и техническая характеристика оборудования и материалов. Завод-изготовитель (для импортного оборудования - страна, фирма).	Тип, марка оборудования. Обозначение документа и опросного листа	Единица		Код завода-изготовителя	Код оборудования, материала	Цена единицы тыс. руб.	Количество	Масса единицы оборудования кг.
1	2	3			6	7	8	9	10
	Отопление (вариант 2)								
12	Кран пробковый муфтовый ф 15	11Б6БК	шт.	796		ОКП 37122220 03		5	0.36
33	ф 20	11Б6БК	шт.	796		ОКП 37122220 04		1	0.6
14	Вентиль запорный муфтовый ф 15	15КЧ 18П	шт.	796		ОКП 37211102 7		4	0.7
15	Микровоздушник		шт.	796				3	0.03
34	Конвекторы „Комфорт-20"	КН20-0.65П	шт.	796		4935224260		(1)	5.6
	(Конвекторы „Комфорт-20" - вариант с отдельным входом)	КН20-0.65П	Экм.	000		4935224260		(0.65)	
16		КН20-065К	шт.	796		4935224210		(1)	5.6
		КН20-065К	Экм.	000		4935224210		(0.65)	
17		КН20-0.9П	шт.	796		4935224260		4 (3)	1.15
		КН20-0.9П	Экм.	000		4935224260		3.6 (2.7)	
18		КН20-1.1П	шт.	796		4935224260		18 (17)	8.68
		КН20-1.1П	Экм	000		4935224260		19.8(18.7)	
19		КН20-1.4П	шт.	796		4935224260		1	10.24
		КН20-1.4П	Экм.	000		4935224260		1.4	
20		КН20-1.7П	шт.	796		4935224260		14 (15)	11.75
		КН20-1.7П	Экм	0.00		4935224260		23.8(25.5)	
	Трубопровод из труб водогазопроводных					138501			
21	легких по ГОСТ 3262-95* ф 15		м	006		—"—		19	1.16
22	ф 20		м	006		—"—		40	1.5
23	ф 40		м	006		—"—		1	3.33
24	то же обыкновенных ф 15		м	006		—"—		76	1.28

Привязан

Инв. №:

Т.П 294-3-35.85 ОВ, СО

Лист 4

Копировала: Маш Формат А3

Позиция	Наименование и техническая характеристика оборудования и материалов. Завод-изготовитель (для импортного оборудования - страна, фирма).	Тип, марка оборудования. Обозначение документа и № опросного листа	Единица измерения: Наименование	Единица измерения: Код	Код завода-изготовителя	Код оборудования, материала.	Цена единицы тыс. руб.	Количество	Масса единицы оборудования кг.
1	2	3	4	5	6	7	8	9	10
	Трубопровод из труб водогазопроводных					138501			
25	обыкновенных ф 20		м	006		—"—		11	1.66
27	ф 32		м	006		—"—		1	3.09
28	ф 40		м	006		—"—		17	3.84
29	Масляная краска		м²	055		2317210100		5.8	
30	Антикоррозийное покрытие	3.903-9	м²	055		231000		4.3	
31	Пакеты минераловатные прошивные в					576200			
	ткани ХПС марки 150 б = 40 мм	ТУ36 БССР 44-79	м³	113				0.44	
32	Армопластиковые материалы	ТУ36-2168-79	м²	055		577200		15.1	
	Отопление (вариант 3)								
12	Кран пробковый муфтовый ф 15	11 Б 6 бк	шт.	796		ОКП3712222003		5	0.36
35	ф 32	11 Б 6 бк	шт.	796		ОКП3712222006		1	1.6
14	Вентиль запорный муфтовый ф 15	15 кч 18 п	шт.	796		ОКП3732111027		4	0.7
15	Микровоздушник		шт.	796				3	0.03
16	Конвекторы „Комфорт-20"								
	(Конвекторы „Комфорт-20" - вариант с	КН20-0.65 К	шт.	796		4935224210		(1)	5.6
	отдельным входом).	КН20-0.65 К	экм.	000		4935224210		(0.65)	
17		КН20-0.9 П	шт.	796		4935224260		2(3)	7.15
		КН20-0.9 П	экм.	000		4935224260		1.8(2.7)	
18		КН20-1.1 П	шт.	796		4935224260		16	8.68
		КН20-1.1 П	экм.	000		4935224260		1.76	

Привязан

Инв. №:

т.п 294-3-35.85 ОВ, СО Лист 5

Копировала: [signature] Формат А3

Позиция	Наименование и техническая характеристика оборудования и материалов. Завод-изготовитель (для импортного оборудования - страна, фирма)	Тип, марка оборудования. Обозначение документа и № опросного листа	Единица измерения: Наименование	Единица измерения: Код	Код завода-изготовителя	Код оборудования, материала.	Цена единицы тыс. руб.	Количество	Масса единицы оборудования кг.
1	2	3	4	5	6	7	8	9	10
19	(Конвекторы „Комфорт-20" - вариант с								
	отдельным входом).	КН20-1.4 П	шт.	796		4935224260		4(2)	10.24
		КН20-1.4 П	экм.	000		4935224260		5.6(2.8)	
20		КН20-1.7 П	шт.	796		4935224260		15(16)	11.75
	Конвекторы „Комфорт-20"	КН20-1.7 П	экм.	000		4935224250		25.5(27.2)	
	Трубопровод из труб водогазопроводных легких								
21	по ГОСТ 3262-75 * ф 15		м	006		138501		19	1.16
22	ф 20		м	006		—"—		40	1.5
36	ф 50		м	006		—"—		1	4.22
24	то же обыкновенных ф 15		м	006		—"—		76	1.28
25	ф 20		м	006		—"—		7	1.66
27	ф 32		м	006		—"—		5	3.09
37	ф 50		м	006		—"—		17	4.38
29	Масляная краска		м²	055		2317210100		5.9	
30	Антикоррозийное покрытие	3.903-9	м²	055		231000		5.2	
31	Пакеты минераловатные прошивные в								
	ткани ХПС марки 150 б = 40 мм	ТУ36 БССР 44-79	м³	113		576200		0.49	
32	Армопластиковые материалы	ТУ36-2168-79	м²	055		577200		15.9	
	Отопление (вариант 4)								
12	Кран пробковый муфтовый ф 15	11 Б 6 бк	шт.	796		ОКП3712222003		5	0.36
13	ф 25	11 Б 6 бк	шт.	796		ОКП3712222005		1	1.0

Привязан

Инв. №:

т.п 294-3-35.85 ОВ, СО Лист 6

Копировала. [signature] Формат А3

Позиция	Наименование и техническая характеристика оборудования и материалов. Завод-изготовитель (для импортного оборудования - страна, фирма)	Тип, марка оборудования. Обозначение документации опросного листа	Единица измерения: наименование	Единица измерения: код	Код завода-изготовителя	Код оборудования, материала	Цена единицы тыс. руб.	Количество	Масса единицы оборудования кг.
1	2	3	4	5	6	7	8	9	10
14	Вентиль запорный муфтовый ф 15	15 кч 18 п	шт.	796		3732111027708		4	0.7
15	Микровоздухник		шт.	796				3	0.03
16	Конвекторы „Комфорт - 20"	КН 20-0.65 К	шт.	796		4935224240		(1)	5.6
	(Конвекторы „Комфорт- 20"- вариант с								
	отдельным входом)	КН20-0.65К	экм.	000		4935224210		(0.65)	
84		КН 20-0.65 П	шт.	796		4935224260		(1)	5.6
		КН 20-0.65П	экм.	000		4935224260		(0.65)	
17		КН 20-0.9 П	шт.	796		—"—		4(3)	7.15
		КН20 -0.9П	экм	000		—"—		3.6(2.7)	
18		КН 20-1.1 П	шт.	796		—"—		18(17)	8.68
		КН 20 - 1.1П	экм	000		—"—		13.8(18.7)	
19		КН 20 - 1.4 П	шт.	796		—"—		1	10.24
		КН 20 - 1.4 П	экм	000		—"—		1.4	
20		КН 20 - 1.7 П	шт.	796		—"—		14(15)	11.75
		КН 20 - 1.7П	экм	000		—"—		13.8(25.5)	
	Трубопровод из труб водогазопроводных легких								
21	по ГОСТ 3262-75 * ф 15		м	006		138501		19	1.16
22	ф 20		м	006		—"—		40	1.5
23	ф 40		м	006		—"—		1	3.33
24	То же обыкновенных ф 15		м	006		—"—		76	1.28
25	ф 20		м	006		—"—		7	1.66
26	ф 25		м	006		—"—		4	2.39

Привязан

Инв. №

Т.П 294-3-35.85 ОВ, СО

Лист 7

Копировал: Маш Формат А3

Позиция	Наименование и техническая характеристика оборудования и материалов. Завод-изготовитель (для импортного оборудования - страна, фирма).	Тип, марка оборудования. Обозначение документации опросного листа	Единица измерения: наименование	Единица измерения: код	Код завода-изготовителя	Код оборудования, материала	Цена единицы тыс руб	Количество	Масса единицы оборудования кг.
1	2	3	4	5	6	7	8	9	10
	Трубопровод из труб водогазопроводных обыкно-								
27	венных по ГОСТ 3262-75 * ф 32		м	006		138501		1	3.09
28	ф 40		м	006		138501		17	3.84
29	Масляная краска		м²	055		2317210100		5.8	
30	Антикоррозийное покрытие	3.903-9	м²	055		231000		4.4	
31	Пакеты минераловатные прошивные в ткани					576200			
	ХПС марки 150 δ = 40 мм	ТУ36 БССР 44-79	м³	113				0.45	
32	Армопластиковые материалы	ТУ36-2168-79	м²	055		577200		15.2	
	Вентиляция (для всех вариантов).								
37	Вставка гибкая	ВВ19	шт	796				1	5.13
		ВН12	шт.	796				1	4.12
38	Обводной клапан у калорифер	КЛ-3	шт.	796				1	11.2
39	Клапан подвесной утепленный 600×500	2.190-1/72	шт.	796				1	
40	Дверь герметическая утепленная	ДУС 1.25×0.5	шт.	796				1	33.6
41	Подставка под калорифер h = 300 мм	1.494-26	шт.	796				4	1.61
42	Решетка щелевая регулирующая	Р 150	шт	796				19	0.41
43		Р 200	шт.	796				3	0.64
44		Р 300	шт.	796				4	1.64
45	Решетка воздухозаборная	СТД № 2(5289)	шт.	796				2	1.13

Привязан

Инв. №

Т.П 294-3-35.85 ОВ, СО

Лист 8

Копировал: Маш Формат А3

Позиция	Наименование и техническая характеристика оборудования и материалов. Завод-изготовитель (для импортного оборудования - страна, фирма).	Тип, марка оборудования. Обозначение документа и №опросного листа	Единица измерения: Наименование	Единица измерения: Код	Код завода-изготовителя	Код оборудования, материала	Цена единицы тыс. руб	Количество	Масса единицы оборудования кг.
1	2	3	4	5	6	7	8	9	10
	Воздуховод из оцинкованной стали по								
46	ГОСТ 19904-74* δ = 0.5 мм 150 × 150		м	006				6	
47	150 × 200		м	006				11	
48	150 × 250		м	006				7	
	Воздуховод из оцинкованной стали по ГОСТ								
49	19904-74* δ = 0.7 мм 400 × 300		м	006				5	
50	500 × 250		м	006				7	
51	Переход из листовой стали по ГОСТ 19904-74*								
	δ = 1 мм. с сеч. 855 × 503 на сеч. 600 × 500 e = 500 мм		шт.	796				1	
52	То же с сеч. 855 × 503 на ф 400 e = 500 мм		шт.	796				1	
53	" с сеч. 280 × 280 на 400 × 300 e = 300 мм		шт.	796				1	
54	Короб сеч. 1700 × 200 × 600 мм		шт.	796				1	
55	Масляная краска		м²	055		2317210100		3.9	
56	Лючки питометрические	ЛП	шт.	796				8	0.03
57	Блоки ф 84	ГОСТ 3070-74	шт.	796				3	1.87
58	Трос ф 3.4 мм	ГОСТ 3070-74	м	006				3	
59	Лебедка	Л40-II	шт.	796				1	4.3
60	Шумоглушитель трубчатый	ГТП 1-4	шт.	796				1	33.7
61	Металлический патрубок 600 × 500 e = 300 мм		шт.	796				1	

Привязан

Инв. №

Т.П 294-3-35.85 ОВ, СО Лист 9

Копировала Маса Формат А3

Позиция	Наименование и техническая характеристика оборудования и материалов. Завод-изготовитель (для импортного оборудования - страна, фирма).	Тип, марка оборудования. Обозначение документа и №опросного листа	Единица измерения: Наименование	Единица измерения: Код	Код завода-изготовителя	Код оборудования, материала	Цена единицы тыс. руб	Количество	Масса единицы оборудования кг.
1	2	3	4	5	6	7	8	9	10

Привязан

Инв. №

Т.П 294-3-35.85 ОВ, СО Лист 10

Копировала: Маса Формат А3

Альбом II

Ведомость чертежей основного комплекта.

Лист	Наименование	Примечание
1	Общие данные	
2	План бассейна. Схемы систем	
	К1, К3, К2	
3	Смеситель. Схемы систем В1, Т3,	
	Т4, Ножная ванна.	

Ведомость ссылочных и прилагаемых документов.

Обозначение	Наименование	Примечание
	Ссылочные документы	
2.400-4 вып. I, II, III	Детали тепловой изоляции	
	промышленных объектов	
	с положительными темпе-	
	ратурами	
4.900-8 вып. I, II, III	Альбом оборудования	
	фасонных частей и ар-	
	матуры для сетей и	
	сооружений водопровода	
	и канализации	
4.904-69 вып. 1, 2	Крепление отопитель-	
	ных и санитарно-тех-	
	нических приборов.	
4.901-8	Вводы водопровода и	
	установка счетчиков	
	холодной воды.	
	Прилагаемые документы	
ВК.СО	Спецификация оборудо-	
	вания.	
	Расчеты	только в архив

Согласовано: Гл. спец. Екельчик

Типовой проект привязан в соответствии с действующими нормами и правилами и предусматривает мероприятия, обеспечивающие взрывную, взрывопожарную и пожарную безопасность при эксплуатации здания.
Гл. инженер проекта привязки

Типовой проект разработан в соответствии с действующими нормами и правилами и предусматривает мероприятия, обеспечивающие взрывную, взрывопожарную и пожарную безопасность при эксплуатации здания.
Гл. инженер проекта [подпись] /Шелевиля/

Основные показатели по чертежам водопровода и канализации.

Наименование системы	Потребный напор на вводе, мПа (м) хоз быт	пожар.	Расчетные расхода м³/сут.	м³/ч	л/с	При пожаре л/с	Установленная мощность эл. двигателей квт.	Примечание
Водопровод	0,11(11.0)	0,126(12.6)	10,4	2,16	0,70	3,17		
(в том числе на хоз.							—	
питьевые нужды)		—	2,55	0,59	0,26	—		
Горячее водо-							—	
снабжение	0,12(12.0)		11.0	2.09	0,68	—		
(в том числе на							—	
хоз-питьевые нужды)	—	—	3,85	0,66	0,28			
Канализация			21.4	3.85	2,88	—		
(в том числе								
из ванны бас-								
сейна)	—	—	15.0	3,0	0,84	—		

Общие указания.

1. Настоящий проект разработан на основании задания на проектирование и в соответствии со СНиП II-30-76 „Внутренний водопровод и канализация зданий"; СНиП II-34-76. „Горячее водоснабжение"; СНиП II-64-80 „Детские дошкольные учреждения".

2. Водоснабжение блока бассейна предусматривается от внутренней водопроводной сети детских яслей-сада.

3. В помещении узла управления бассейном предусматривается установка водомерного узла с водомером УВК-25 и обводной линией ф25мм для учета подачи воды в ванну бассейна.

4. Внутренние сети систем холодного и горячего водоснабжения монтируются из стальных водогазопроводных оцинкованных легких (обыкновенных — при скрытой прокладке) труб ф 15÷50мм ГОСТ 3262-75*. Трубы холодного водоснабжения, расположенные в подпольных каналах, изолируются: рубероидом РМ-360 (гидроизоляция), пакетами минераловатными прошивными в ткани ХПС марки 150 по ТУ 36 БССР 44-79, рубероидом РМ-360 (пароизоляция), стеклопластиком рулонным РСТ по ТУ6-11-145-80.
Трубы горячего водоснабжения, расположенные в подпольных каналах, изолируются: пакетами минераловатными прошивными в ткани ХПС марки 150 по ТУ 36 БССР 44-79 и армопластиковыми материалами для защитных покрытий тепловой изоляции трубопроводов по ТУ 36-2168-79.

5. Проектом предусмотрены следующие варианты материала труб внутренней канализации:

вариант 1 — стояк из чугунных труб по ГОСТ 6942.3-80, отводные трубопроводы от приборов — из пластмассовых канализационных труб по ГОСТ 22689.3-77.

вариант 1а — стояк и отводные трубопроводы от приборов — из чугунных канализационных труб по ГОСТ 6942.3-80.

6. Проектом предусмотрены следующие варианты материала труб дождевой канализации:

вариант 1 — стояк из напорных полиэтиленовых труб по ГОСТ 18599-83

вариант 1а — стояк из асбестоцементных труб по ГОСТ 539-80.

Стояки из полиэтилена зашиваются на всю длину асбестоцементным коробом (см. лист АС-5).

7. Монтаж систем водоснабжения и канализации производить в соответствии со СНиП III-28-75.

9. Эксплуатация плавательного бассейна должна осуществляться в соответствии с „Рекомендациями по обеззараживанию воды, дезинфекции подсобных помещений и санитарному режиму эксплуатации купально-плавательных бассейнов" (Минздрав СССР N 1295-75 от 19.03.75г).

10. Удельные расходы металла см. лист ВК-1 альбом II.

Инв. №				Привязан:
Н. контр	Белоцерковская			Т.П. 294-3-35.85 ВК
Нач. мтэп	Беганская			
ГИП	Шелевиля			
Гл. спец.	Горелик			Блок плавательного бассейна (стены кирпичные) для детских яслей-сада на 140 мест
Инж.	Клиндюк			Стадия: Р; Лист: 1; Листов: 3
				Госстрой БССР

План бассейна

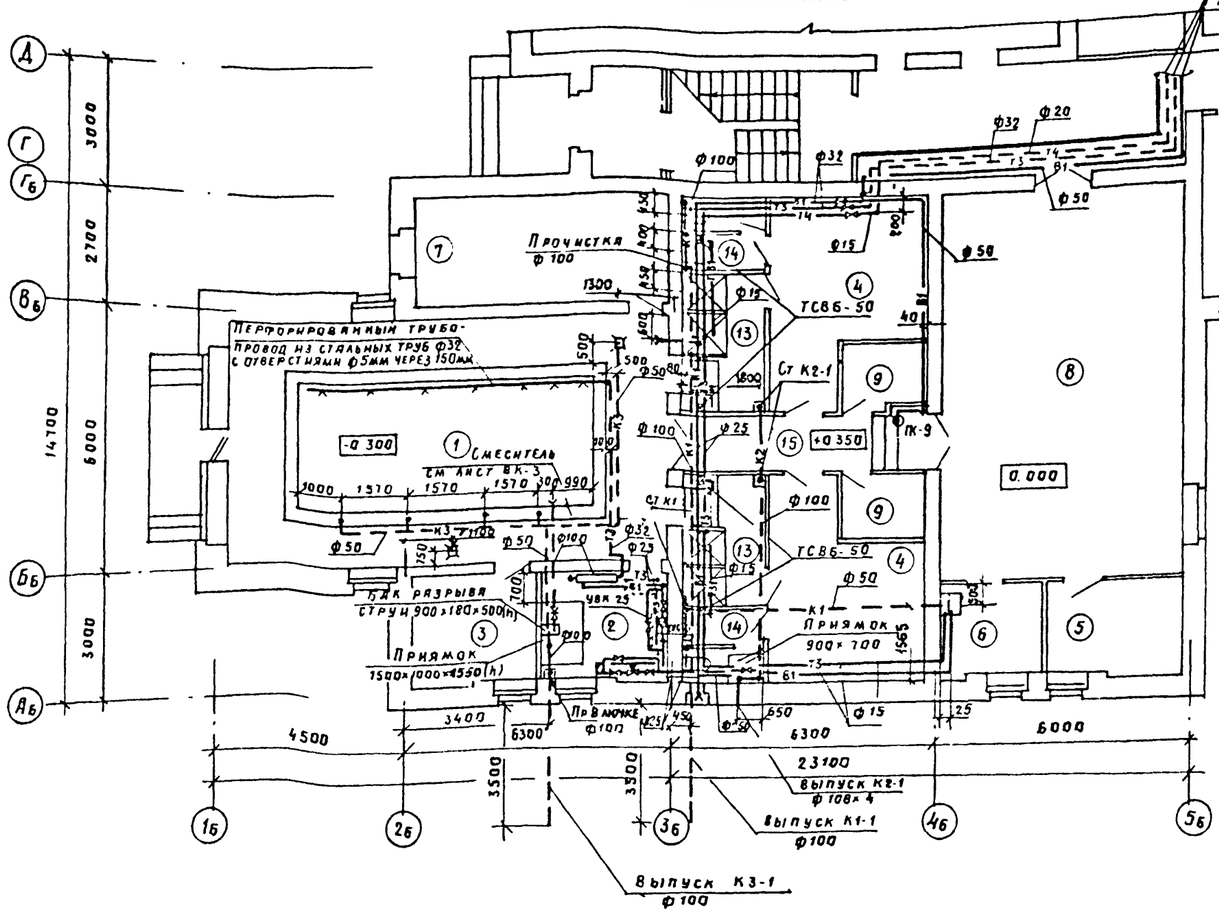

Компоновочная схема

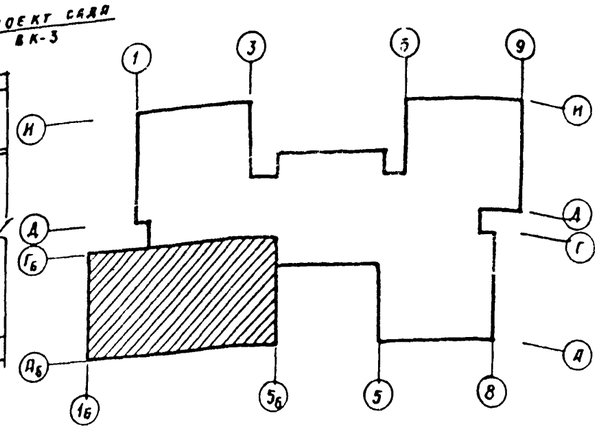

Экспликация помещений

	Наименование	Площадь м2
1	Зал с ванной	59.9
2	Помещение узла управления бассейном	7.30
3	Инвентарная	7.30
4	Раздевальные	14.38
5	Комната тренера	7.10
6	Комната медсестры	5.50
7	Венткамера	14.90
8	Игротека	51.30
9	Кладовая	5.92
10	Вестибюль	10.25
11	Комната ручного труда	36.32
12	Тамбур	2.80
13	Душевая	5.70
14	Уборная	2.86
15	Коридор	8.06

К 1

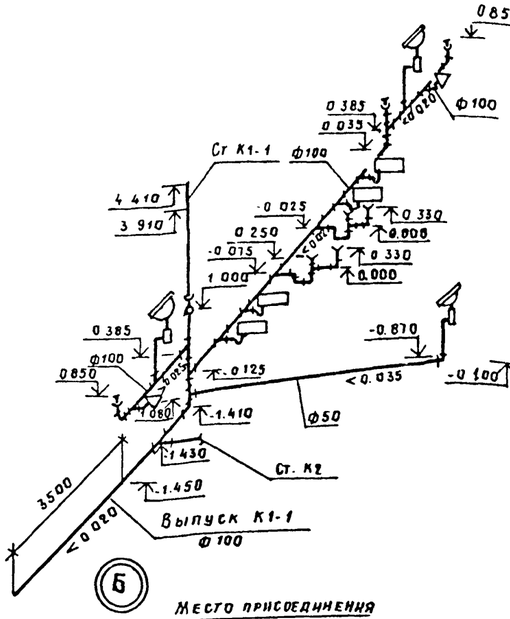

К 3

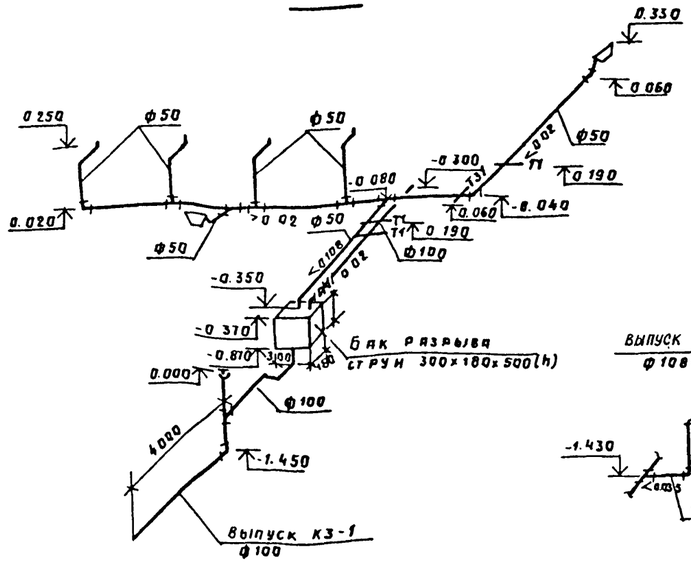

К 2

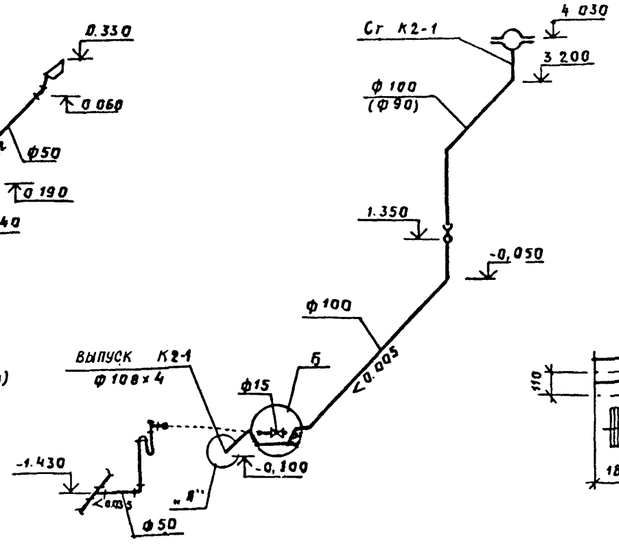

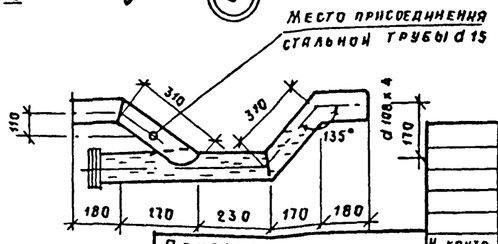

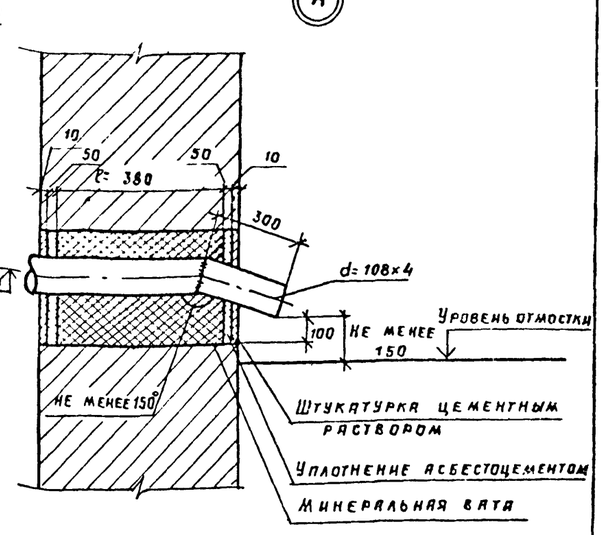

Т. п 294-3-35.85 ВК

Н. контр	Белоцерковская			Блок плавательного бассейна (стены кирпичные) для детских яслей-сада на 140 мест.	Стадия	Лист	Листов
Нач. мтэп	Беганская				РП	2	
ГИП	Шелевная						
Гл спец	Горелик			План бассейна.	Госстрой БССР		
Ст. инж.	Майструк						

Привязан

Согласовано: Гл спец Кукареко, Гл спец Белоусов, Гл. спец Браженас, Рук брит. Зл Гапопольская

Альбом II

Инв. № подл. | Подпись и дата | Взам инв №

Альбом II

Смеситель

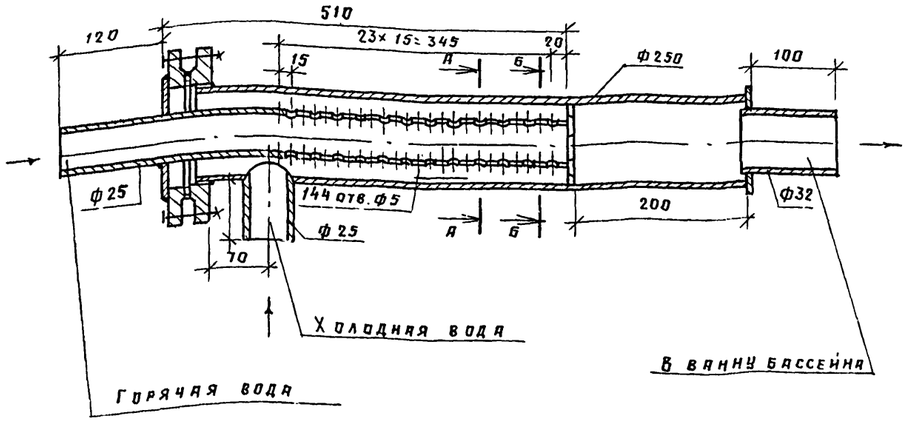

А-А

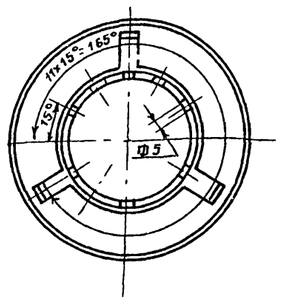

Б-Б

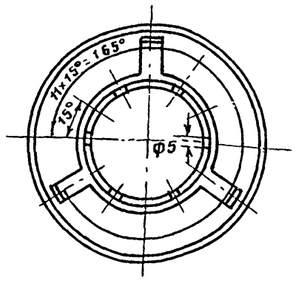

В1, Т3, Т4

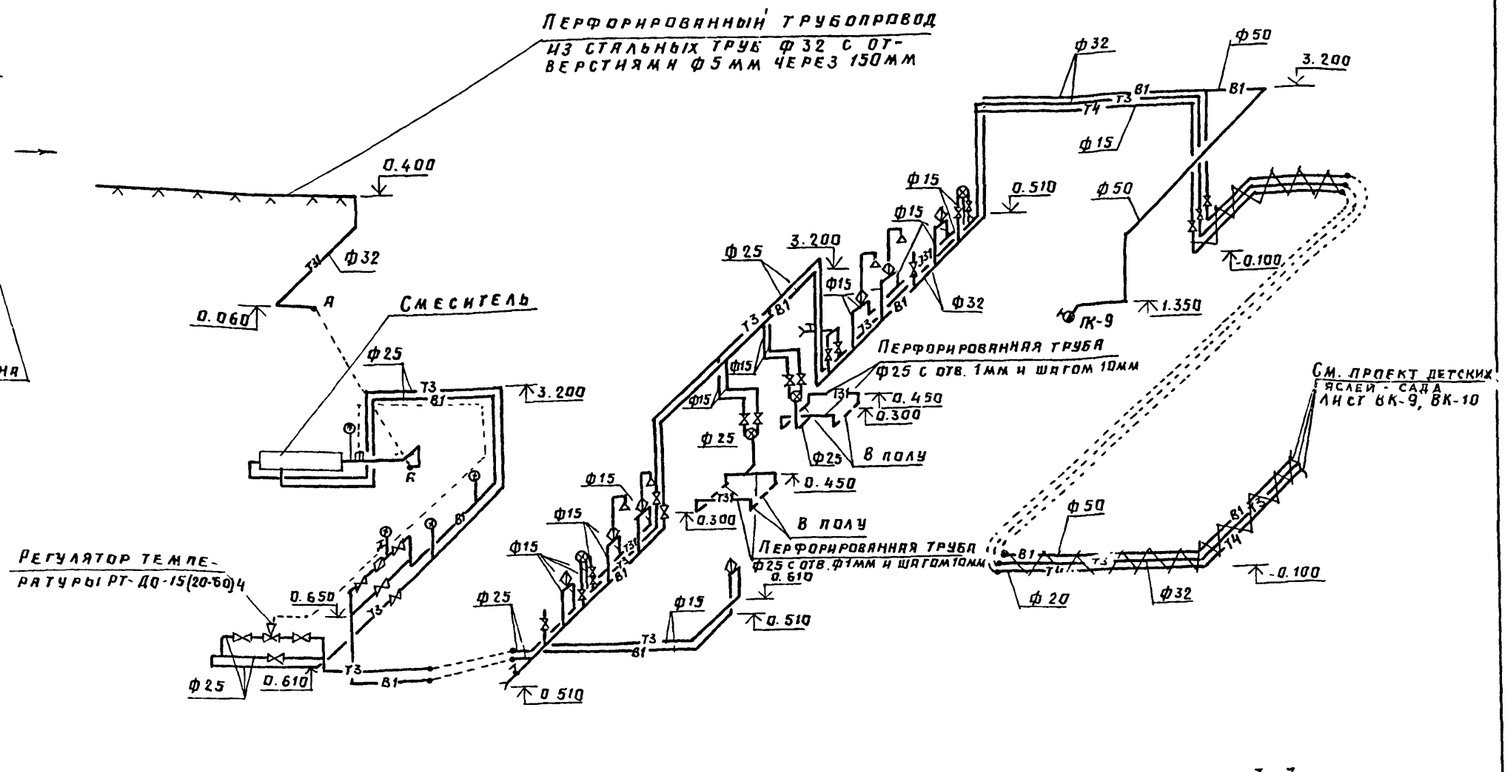
Перфорированный трубопровод из стальных труб Ф32 с отверстиями Ф5мм через 150мм
0.400
Т3
Ф32
0.060
А
Смеситель
Ф25
Т3
В1
3.200
Ф25
Ф15
Ф15
Ф15
Ф25
Ф15
Ф15
Ф15
Ф25
Ф25
Ф25
Ф15
Ф25
Ф15
Ф15
Ф25
Ф25
Ф15
Ф15
Ф25
Ф15
Ф15
Ф25
Ф15
Ф15

Позиция	Наименование и техническая характеристика оборудования и материалов. Завод-изготовитель (для импортного оборудования – страна, фирма)	Тип, марка оборудования, обозначение документа и № опросного листа	Единица измерения: наименование	Единица измерения: код	Код завода-изготовителя	Код оборудования, материала	Цена единицы тыс. руб.	Количество	Масса единицы оборудования кг.
1	2	3	4	5	6	7	8	9	10
	Оборудование и материалы, поставляемые								
	заказчиком.								
	Водопровод								
1	Счетчик крыльчатый холодной воды	УВК-25							
		ГОСТ 6019-73*	компл.	000		4213210105		1	
2	Манометр обыкновенный с краном 14М-1-16	ОБМ-1-160-6	шт.	796		421213		1	0,92
3	Термометр технический стеклянный ртутный	ПЧ-1-240-66							1,36
		ГОСТ 2823-73*	шт.	796				1	
	Горячее водоснабжение								
4	Термометр технический стеклянный ртутный	ПЧ-1-240-66							1,36
		ГОСТ 2823-73*	шт.	796				2	
5	Регулятор температуры	РТ-Д0-15							
		(20-60)-4	шт	796				1	

Инв. №				Привязан:
Н. контр.	Белоцерковская			Т.П 294-3-35.85 ВК. СО
ГИП	Шелевиля			Спецификация оборудования
Гл. спец.	Горелик			Стадия: РП; Лист: 1; Листов: 8
Состав.	Майструк			Госстрой БССР Белниигипросельстрой г. Минск

Копир. Формат А3

Позиция	Наименование и техническая характеристика оборудования и материалов. Завод-изготовитель (для импортного оборудования – страна, фирма)	Тип, марка оборудования, обозначение документа и № опросного листа	Единица измерения: наименование	Единица измерения: код	Код завода-изготовителя	Код оборудования, материала	Цена единицы тыс. руб.	Количество	Масса единицы оборудования, кг
1	2	3	4	5	6	7	8	9	10
	Оборудование, поставляемое подрядчиком								
	Водопровод								
6	Умывальник керамический	ГОСТ 23759-79				4962181251			
	со смесителем	СМ-УМ-ВКСЦ	компл.	000		4951151131		3	20,4
7	Унитаз ТП-КВ-1	ГОСТ 22847-77	компл.	000		4965280000		2	26,5
8	Душевой поддон ПМ	ГОСТ 10161-73	компл.	000		4945121200		6	27,0
9	Смеситель	СМ-Д-СТ				4951131111			2,0
		ГОСТ 19874-74	шт.	796				4	
10	Смеситель	СМ-М-ННР							
		ГОСТ 25809-83	шт.	796				2	
11	Задвижка чугунная параллельная ф 50	30ч 47бр	шт	796		372112102310		1	20,0
12	Вентиль запорный муфтовый ф 15	15ч 8р2	шт.	796		372211101003		8	0,89
13	ф 25	15ч 8р2	шт.	796		372212101009		4	2,07
14	ф 32	15ч 8р2	шт	796				–	
15	Вентиль запорный муфтовый с цапковой								
	соединительной головкой ф 25	15ч 8р2	шт	796		372212101009		2	2,07
16	Рукава резиновые напорные с текстильным								
	каркасом ф 25 l=30,0	ГОСТ 18698-79*	шт	796		2557220401		1	1,5
17	То же ф 25 l=10,0	ГОСТ 18698-79*	шт	796		2557220401		1	1,5
	Рукав пожарный напорный ф 51 l=20,0	ГОСТ 472-75	шт.	796		819323		1	
18	Шкаф деревянный		шт.	796		9991110204		1	
19	Вентиль запорный пожарный с муфтой и цапкой ф 50	15кч 11р	шт.	796		4854834090		1	5,9

Привязан:			
Инв. №		Т.П 294-3-35.85 ВК. СО	Лист 2

Копир. Гос Формат А3

Позиция	Наименование и техническая характеристика оборудования и материалов. Завод-изготовитель (для импортного оборудования — страна, фирма).	Тип, марка оборудования. Обозначение документа и № опросного листа.	Единица измерения: наименование	Единица измерения: код	Код завода-изготовителя	Код оборудования материала	Цена единицы тыс. руб.	Количество	Масса единицы оборудования, кг
1	2	3	4	5	6	7	8	9	10
20	Головка соединительная для противопожарного								
	оборудования рукавная ф 50	ГОСТ 2217-76	шт	796		4854844206		2	0,4
21	то же муфтовая ф 50	ГОСТ 2217-76	шт.	796		4854844221		1	0.3
22	Ствол пожарный	РС-50 ГОСТ 9923-67*	шт	796		4854822012		1	1,19
23	Полиэтиленовый шланг	ТУ 400-18-169-76	шт.	796				2	
24	Трубопровод из стальных водогазопроводных оцинкован-								
	ных легких труб по ГОСТ 3262-75* ф 15		м	006		138500		31,0	1,16
25	ф 25		м	006		138500		23,0	2,12
26	ф 32		м	006		138500		10,0	2,73
27	ф 50		м	006		138500		12,0	4,22
28	Трубопровод из стальных водогазопроводных оцинко-								
	ванных обыкновенных труб по ГОСТ 3262-75* ф 50		м	006		138500		9,0	4,88
29	Масляная краска		$м^2$	055		2317210100		8,0	
30	Рубероид (гидроизоляция) РМ-360	ГОСТ 10923-76	$м^2$	005		577413001		1,6	
31	Пакеты минераловатные прошивные в ткани ХПС								
	марки 150	ТУ 36 БССР 44-79	$м^3$	113		576200		0,15	
32	Рубероид (пароизоляция) РМ-360	ГОСТ 10923-76	$м^2$	055		577413001		3,9	
33	Стеклопластик рулонный РСТ	ТУ 6-11-145-80	$м^2$	055		224000		4,2	
34	Просмоленный канат		$м^3$	113		812117		0,01	
35	Полиэтиленовая пленка		$м^2$	055				0,37	
	Рукав пожарный напорный льняной ℓ=20,0м ф 51		шт.	796		819323		1	

Привязан:

Инв. №

Т.п. 294-3-35.85 ВК. СО Лист 3

Копир. Гаф Формат А3

Позиция	Наименование и техническая характеристика оборудования и материалов. Завод-изготовитель (для импортного оборудования — страна, фирма)	Тип, марка оборудования. Обозначение документа и № опросного листа	Единица измерения: наименование	Единица измерения: код	Код завода-изготовителя	Код оборудования материала	Цена единицы тыс. руб.	Количество	Масса единицы оборудования, кг
1	2	3	4	5	6	7	8	9	10
	Горячее водоснабжение								
36	Термосмеситель ТСВБ-50	ТУ 21-26-163-80	шт.	796		4951181111		4	4
37	Клапан обратный муфтовый ф 15	19б 1бк	шт	796				2	
38	ф 25	19б 1бк	шт.	796				1	
39	Вентиль запорный муфтовый ф 15	15б 1бк	шт.	796		3712111100200		6	0,38
40	ф 25	15б 1бк	шт.	796		3712121100206		4	0,78
41	ф 32	15б 1бк	шт.	796		3712131100300		1	1,06
	Смеситель:								
42	Труба стальная бесшовная ф 273х7	ГОСТ 8732-78*	м	006		131900		0,7	45,92
43	Труба стальная водогазопроводная оцинкованная перфо-								
	рированная с отв. ф5мм через 150мм ф 25	ГОСТ 3262-75*	м	006		138500		0,5	4,22
44	Трубопровод из стальных водогазопроводных оцинкованных								
	легких труб по ГОСТ 3262-75* ф 15		м	006		138500		38,0	1,16
45	ф 20		м	006		138500		3,0	1,5
46	ф 25		м	006		138500		31,0	2,12
47	ф 32		м	006		138500		17,0	2,73
48	Трубопровод из стальных водогазопроводных оцинко-								
	ванных обыкновенных труб по ГОСТ 3262-75* ф 20		м	006		138500		10,0	1,66
49	ф 32		м	006		138500		11,0	3,09

Привязан:

Инв. №

Т.п. 294-3-35.85 ВК. СО Лист 4

Копир. Гаф Формат А3

Альбом II

Позиция	Наименование и техническая характеристика оборудования и материалов. Завод-изготовитель (для импортного оборудования - страна, фирма)	Тип, марка оборудования. Обозначение документа и № опросного листа	Единица измерения: наименование	Единица измерения: код	Код завода-изготовителя	Код оборудования материала	Цена единицы, тыс. руб	Количество	Масса оборудования, кг
1	2	3	4	5	6	7	8	9	10
50	Трубопровод из перфорированных стальных водогазопроводных								
	обыкновенных труб с отв. ф5 мм через 150 мм по ГОСТ 3262-75* ф32		м	006		138500		8,0	3.09
51	То же с отв. 1 мм через 10 мм ф25		м	006		138500		4,0	2.39
52	Пакеты минераловатные прошивные в ткани ХПС								
	марки 150	ТУ36 БССР 44-79	м³	113		576200		0,18	
53	Масляная краска		м²	055		2317210100		8,5	
54	Стеклопластик рулонный РСТ	ТУ 611-145-80	м²	055		224000		7,0	
	Канализация хоз-бытовая								
	(вариант 1)								
55	Трубопровод из чугунных канализационных труб по								
	ГОСТ 6942.3-80 ф100		м	006		4925121117		16,0	12,5
56	ф50		м	006		4925111113		6,0	5,9
57	То же (в траншее) ф100		м	006		4925121117		4,0	12,5
58	Трубопровод из пластмассовых труб								
	по ГОСТ 22689.3-77 ф50		м	006		224800		12,0	
59	ф100		м	006		224800		3,0	
60	Трубопровод из асбестоцементных труб								
	по ГОСТ 1839-80 ф100		м	006		5786312011		1,0	18.0

Привязан:

Инв. №

ТП. 294-3-35.85 ВК. СО Лист 5

Копир. Формат А3

Позиция	Наименование и техническая характеристика оборудования и материалов. Завод-изготовитель (для импортного оборудования - страна, фирма)	Тип, марка оборудования. Обозначение документа и № опросного листа	Единица измерения: наименование	Единица измерения: код	Код завода-изготовителя	Код оборудования материала	Цена единицы тыс. руб.	Количество	Масса единицы оборудования, кг
1	2	3	4	5	6	7	8	9	10
	Вариант 1[9]								
55	Трубопровод из чугунных канализационных труб								
	по ГОСТ 6942.3-80 ф100		м	006		4925121117		19,0	12,5
56	ф50		м	006		4925111113		18,0	5,9
57	То же (в траншее) ф100		м	006		4925121117		4,0	12.5
58	Трубопровод из асбестоцементных труб по								
	ГОСТ 1839-80 ф100		м	006		5786312011		1,0	18.0
	Канализация производственная								
	(варианты 1, 1[9])								
61	Трап ф50	ГОСТ 1811-81	шт.	796		4947111110		2	9,9
62	Задвижка чугунная параллельная ф100	30ч 6бр	шт	796		3721115100707		1	46
63	Бачок разрыва струи из листовой стали δ = 3 мм	300×180×500(h)	шт	796				1	
64	Сифон из стальных труб ф100	ГОСТ 8732-78	шт.	796				1	
65	Трубопровод из чугунных канализационных труб								
	по ГОСТ 6942.3-80 ф100		м	006		4925121117		5,0	12,5
66	ф50		м	006		492511113		22,0	5,9
67	То же (в траншее) ф100		м	006		4925121117		4,0	12,5
68	Нормальная антикоррозийная изоляция								
	стальных труб ф100		м	006		231000		2,0	
	Канализация дождевая (вариант 1)								
69	Воронка В1	ТУ36 УССР 696-75	шт	796				1	
70	Кран сальниковый пробковый проходной муфтовый ф15	11ч 6бк	шт	796		372221200501		1	1

Привязан:

Инв №

Т. п. 294-3-35.85 ВК. СО Лист 6

Копир. Гец Формат А3

Позиция	Наименование и техническая характеристика оборудования и материалов. Завод-изготовитель (для импортного оборудования — страна, фирма)	Тип, марка оборудования обозначение документа и № опросного листа	Единица измерения: наименование	Единица измерения: код	Код завода-изготовителя	Код оборудования материала	Цена единицы тыс. руб.	Количество	Масса единицы оборудования, кг
1	2	3	4	5	6	7	8	9	10
71	Компенсационный патрубок ф100	ГОСТ 22689.5-77	шт	796				1	
72	Сифон-ревизия СФ 150 ф50	ГОСТ 6924-73	шт.	796		4949212211		1	4,7
73	Сифон из чугунных водопроводных труб ф100	ГОСТ 9583-75	шт.	796		146100		1	
74	Трубопровод из стальных водогазопроводных черных								
	труб по ГОСТ 3262-75* ф15		м	006		138500		1,0	1,28
75	Трубопровод из полиэтиленовых труб по ГОСТ 18599-83								
76	ф100		м	006		224811		6,0	18.0
77	Трубопровод из чугунных канализационных труб								
	по ГОСТ 6942.3-80 ф50		м	006		4925111113		3,0	5,9
78	Трубопровод из чугунных водопроводных труб								
	по ГОСТ 9583-75 ф100		м	006		146100		5,0	22,3
79	Трубопровод из стальных труб по ГОСТ 8732-78* ф108×4		м	006		131900		0,5	10.26
80	Минеральная вата		$м^3$	113		576200		0,01	
81	Асбестоцементная штукатурка		$м^2$	055				0,16	
82	Нормальная антикоррозийная изоляция стальных								
	труб ф108×4		м	006		231000		0,5	
	Канализация дождевая (вариант 1а)								
69	Воронка В1	ТУ36 УССР 696-75	шт	796				1	
70	Кран сальниковый пробковый проходной муфтовый ф15	114 6 бк	шт	796		37222/200501		1	1
71	Компенсационный патрубок ф100	ГОСТ 22689.5-77	шт	796				1	
72	Сифон-ревизия СФ 150 ф50	ГОСТ 6924-73	шт	796		4949212211		1	4,7

Привязан

Инв. №

Т.п 294-3-35.85 ВК. СО Лист 7

Копир Формат А3

Позиция	Наименование и техническая характеристика оборудования и материала. Завод-изготовитель (для импортного оборудования — страна, фирма)	Тип, марка оборудования обозначение документа и № опросного листа	Единица измерения: наименование	Единица измерения: код	Код завода-изготовителя	Код оборудования, материала	Цена единицы тыс. руб.	Количество	Масса единицы оборудования, кг
1	2	3	4	5	6	7	8	9	10
73	Сифон из чугунных водопроводных труб ф100	ГОСТ 9583-75	шт	796				1	
74	Трубопровод из стальных водогазопроводных черных								
	труб по ГОСТ 3262-75* ф15		м	006		138500		1,0	1,28
75	Трубопровод из асбестоцементных труб по								
	ГОСТ 539-80 ф100		м	006		5786112111		6,0	9,2
76	Трубопровод из чугунных канализационных труб								
	по ГОСТ 6942.3-80 ф50		м	006		4925111113		3,0	5,9
77	Трубопровод из чугунных водопроводных труб								
	по ГОСТ 9583-75 ф100		м	006		146100		5,0	22,3
78	Трубопровод из стальных труб по ГОСТ 8732-78* ф108×4		м	006		131900		0,5	10,26
79	Минеральная вата		$м^3$	113		576200		0,01	
80	Асбестоцементная штукатурка		$м^2$	055				0,16	
81	Нормальная антикоррозийная изоляция стальных								
	труб ф108×4		м	006		231000		0,5	

Привязан:

Инв. №

Т.п 294-3-35.35 ВК. СО Лист 8

Копир Формат А3

Ведомость чертежей основного комплекта

Лист	Наименование	Примечание
1	Общие данные	
2.	Силовое электрооборудование. Схема расположения. План	
3.	Электроосвещение. Схемы расположения. План.	
	Вариант отдельного входа в бассейн	
4	ПЗ. Управление. Схема электрическая принципиальная	
5	ПЗ. Управление. Схема электрическая соединений	
	и подключений.	

Ведомость ссылочных и прилагаемых документов

Обозначение	Наименование	Примечание
	Документы ссылочные	
5.407-23	Прокладка проводов в винипластовых	
	трубах в производственных зданиях	
	Документы прилагаемые	
Т.П. эл.со	Спецификация оборудования	

Типовой проект привязан в соответствии с действующими нормами и правилами и предусматривает мероприятия, обеспечивающие взрывную, взрывопожарную и пожарную безопасность при эксплуатации здания

Главный инженер проекта привязки

Типовой проект разработан в соответствии с действующими нормами и правилами и предусматривает мероприятия, обеспечивающие взрывную, взрывопожарную и пожарную безопасность при эксплуатации здания

Главный инженер проекта /Шелевяля/

Рук. группы /Ганопольская/

Общие указания

1. Настоящая часть проекта выполнена на основании смежных частей проекта и в соответствии с требованиями СН 543-82, СНиП II-4-79, СНиП II-64-80, СН 102-76, ПУЭ-76.

2. Основные технико-экономические показатели и условные обозначения приведены на листе 1 альбома II типового проекта „Детские ясли-сад (стены кирпичные) на 6 групп (140 мест)"; Рубильник бассейна-3,8 квт

3. Питающие и распределительные сети выполнить проводом АПВ-380/660 в винипластовых трубах, прокладываемых скрыто в подготовке пола, и в стальных трубах, прокладываемых открыто.
Подвод питания к электродвигателю вентилятора, установленного на виброосновании выполнить кабелем ВВГ-0,66.

4. Групповые сети выполнить в душевых и в зале с ванной кабелем АВВГ-0,66 открыто по стенам и конструкциям, в остальных помещениях – проводом АППВ 380/660 скрыто в пустотах плит перекрытия, под штукатуркой стен и перегородок.

5. Зануление выполнить согласно СН 102-76, СН 543-82

Привязан

Инв. №

Т.П. 294-3-35.85 ЭЛ.

Н. контр.	Кунина			Блок плавательного бассейна (стены кирпичные) для детских яслей-сада на 140 мест	стадия	лист	листов
Нач. МТЭ	Беганская				РП	1	5
ГИП	Шелевяля						
Рук. гр.	Ганопольская			Общие данные	Госстрой БССР Белниигипросельстрой г. Минск		
Ст. инж.	Минкин						

Копировала: Мас-

Формат А3

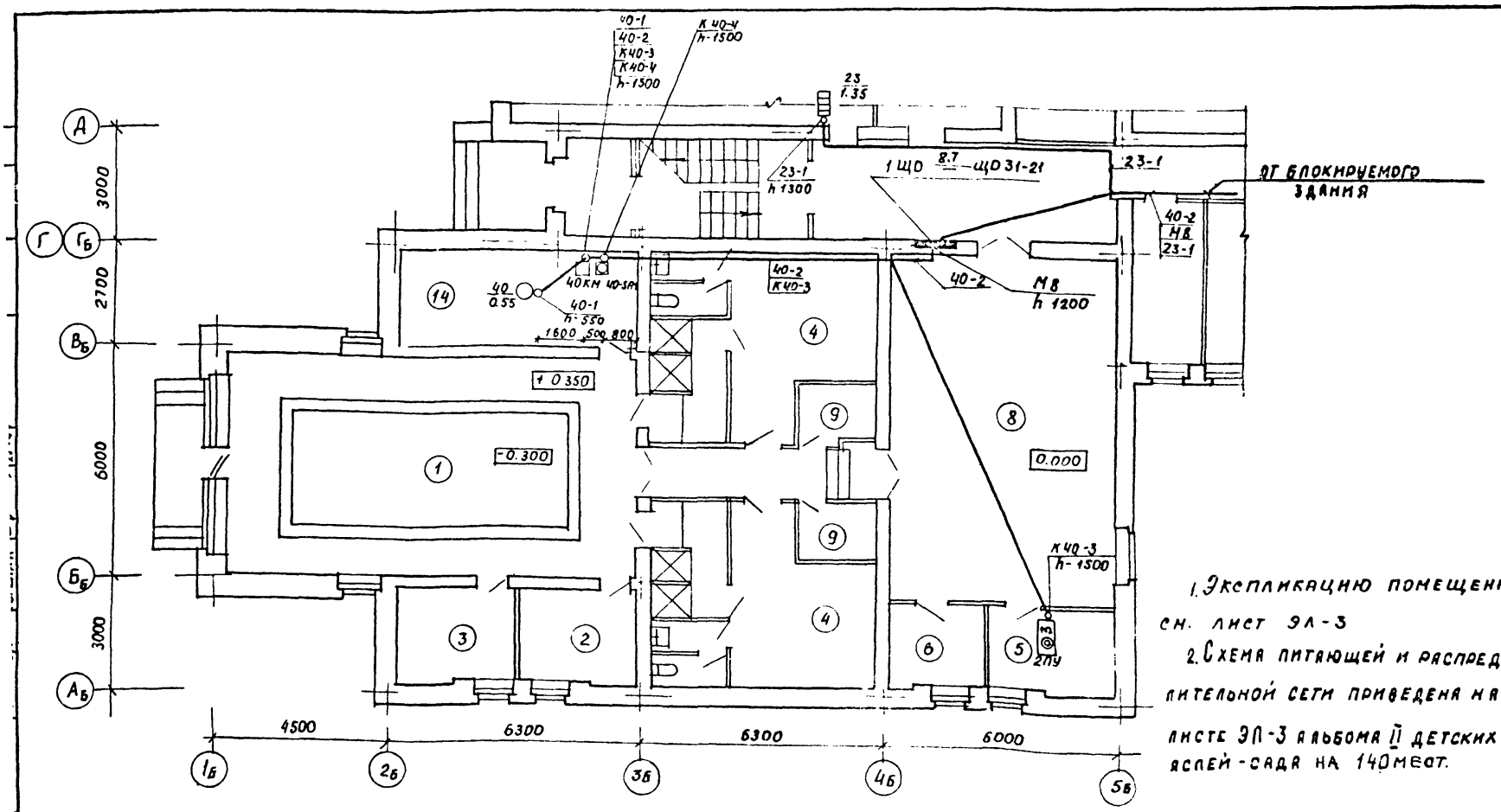

1. Экспликацию помещений см. лист ЭЛ-3

2. Схема питающей и распределительной сети приведена на листе ЭЛ-3 альбома II детских яслей-сада на 140 мест.

Т.П. 294-3-35.85 ЭЛ

Привязан

Инв №

Н. контр.	Кунина			Блок плавательного бассейна (стены кирпичные) для детских яслей-сада на 140 мест	стадия	лист	листов
Нач. МТЭ	Беганская				РП	2	
ГИП	Шелевяля						
Рук. гр.	Ганопольская			Силовое электрооборудование. Схема расположения. План	Госстрой БССР Белниигипросельстрой г. Минск		
Ст. инж.	Минкин						

Копировала: Мас-

Формат А3

Альбом II

План.

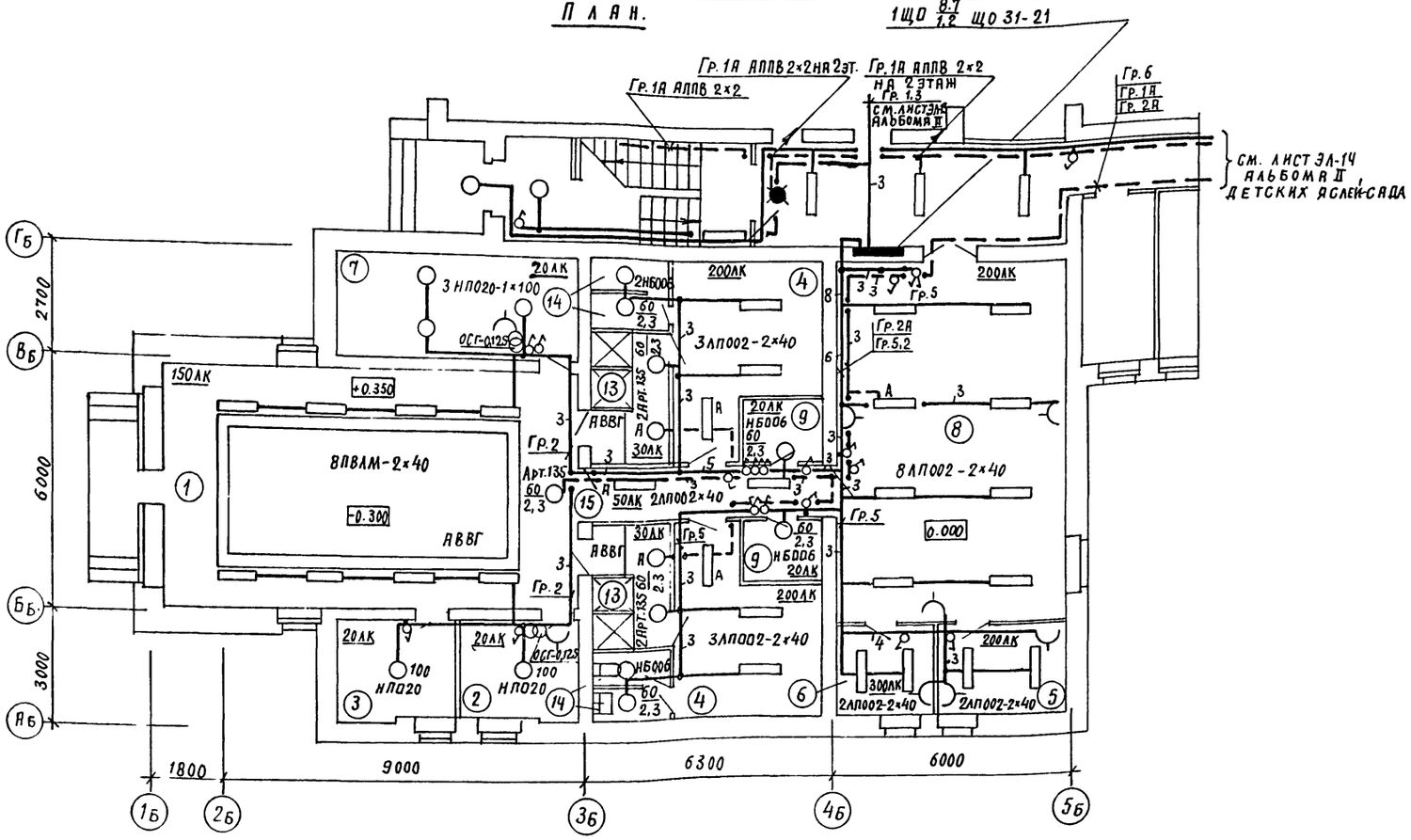

Экспликация помещений

Номер по плану	Наименование	Площадь м²
1	Зал с ванной	59.90
2	Помещение узла управления бассейном	6.70
3	Инвентарная	6.70
4	Раздевальные	14.38
5	Комната тренера	7.10
6	Комната медсестры	5.50
7	Венткамера	14.90
8	Игропека	51.30
9	Кладовая	5.92
10	Вестибюль	10.25
11	Комната ручного труда	36.32
12	Тамбур	2.80
13	Душевая	5.70
14	Уборная	2.86
15	Коридор	8.06

Вариант отдельного входа в бассейн.

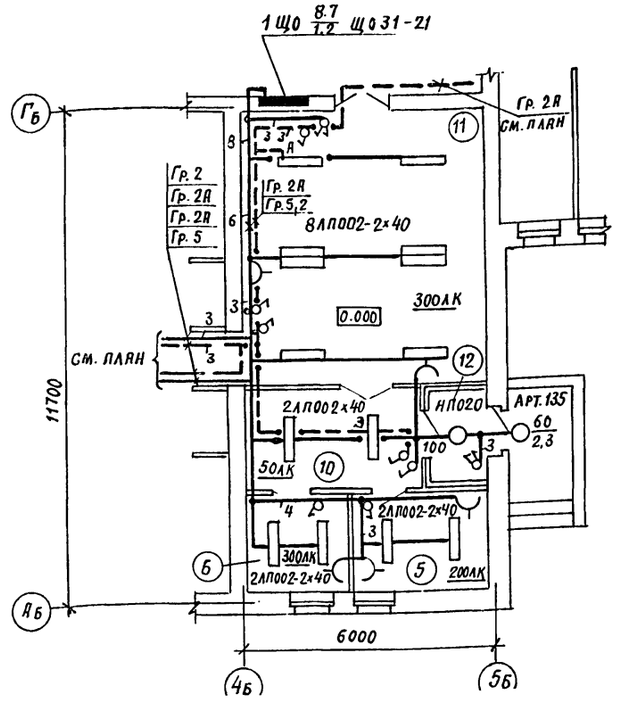

Компоновочная схема

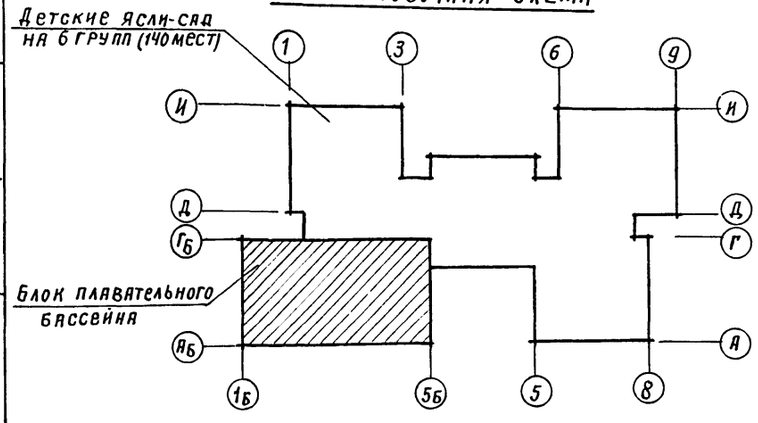

1. Светильники ПВЛМ-ДР-2×40 установить на швеллере К225 на высоте 2.400 над полом. Прокладку кабеля АВВГ для монтажа светильников выполнить по швеллеру.

2. Высота установки над полом розеток и выключателей в помещениях пребывания детей 1.8 м, в остальных помещениях розеток – 0.8 м. выключателей – 1.5 м.

Согласовано

Гл. специалист	Кукарько	
Гл. специалист	Бражеенас	
ГАП	Белоусов	

Инв. № подл.	Подпись и дата	Взам. инв. №

Привязан:

Инв. №

Т.П 294-3-35.85 ЭЛ

Н. контр.	Кунина		25.9.84	Блок плавательного бассейна (стены кирпичные) для детских яслей-сада на 140 мест.	Стадия	Лист	Листов
Нач. МТЭП	Беганская		24.9.84		РП	3	
ГИП	Шелевиля		24.9.84				
Рук. гр.	Ганопольская		24.9.84	Электроосвещение. Схемы расположения. План. Вариант	Госстрой БССР Белниигипросельстрой		
Инженер	Гайдук		24.9.84				

Система П-3

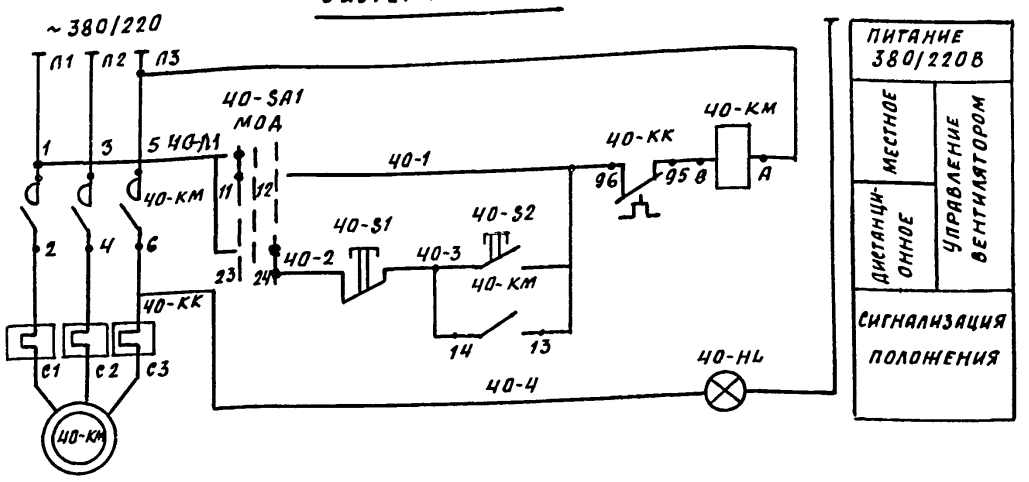

ПОЗ. ОБОЗНАЧЕНИЕ	НАИМЕНОВАНИЕ	КОД	ПРИМЕЧАНИЕ
40 км	Пускатель ПМЛ 1210028 U~ 380В $I_{н.э}$ 1,7А	1	
	Пост ПКУ 15-19.111 40У3		
40-SA1	Переключатель ПЕ 031-У3	1	
	Пост ПКУ15-19.131-40У3		
40-S1	Кнопка управления КЕ-011У3, к 1р	1	
40-S2	Кнопка управления КЕ-011У3, 1_3	1	
40-НL	Арматура светосигнальная АЕР 1231У1	1	

Эскизы постов управления

ПКУ 15-19.131-40У3

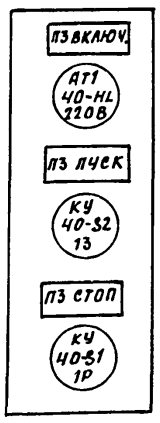

ПКУ 15-19.111-40У3

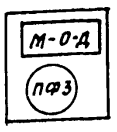

				Т.П. 294-3-35.85	ЭЛ.
ПРИВЯЗАН:					
	Н.контр.	Кунина		25.9.84	Блок плавательного бассейна (стены кирпичные) для детских яслей-сада на 140 мест. ПЗ Управление. Схема электрическая принципиальная.
	Нач.МТЭП	Беганская		24.9.84	
	ГИП	Шелевила		24.9.84	
	Рук.гр.	Гапоповская		24.9.84	
ИНВ. №	Ст.инж.	Минкин		24.9.84	

СТАДИЯ	ЛИСТ	ЛИСТОВ
Р.П.	4	

Госстрой БССР Белниигипросельстрой г. Минск.

КОПИР. Гол ФОРМАТ А3

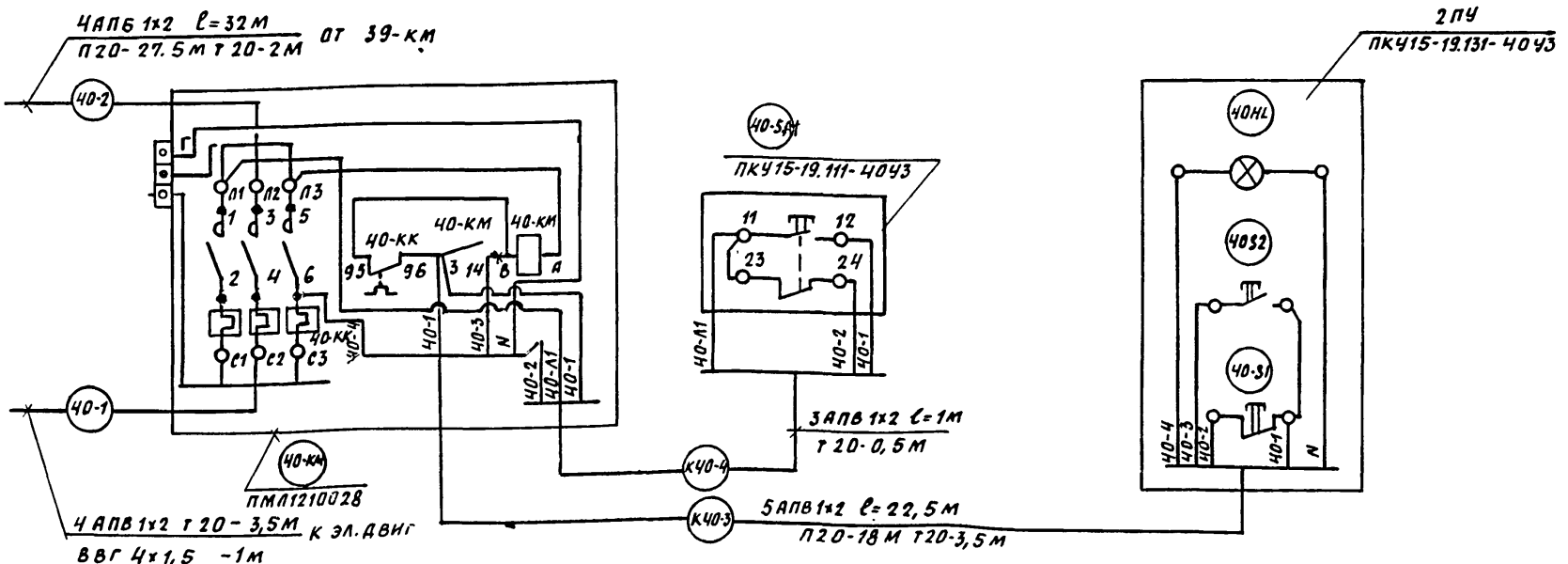

ПОЗ. ОБОЗНАЧЕНИЕ	НАИМЕНОВАНИЕ	КОЛ.	ПРИМЕЧАНИЕ
1	Кабель ВВГ 4х1,5-0,66	1	м
2	Провод АПВ 1х2-380/660	260	м
3	Труба ТУ6-19-051-249-79 ПВХ-В-р ЭП 20У	47	м
4	Труба тонкостенная ГОСТ10704-76* 20х1,6	9	м

1. Длина линии 40-2 указана для блокировки блока бассейна с детскими яслями-садом на 140 мест, для остальных блокировок подлежит уточнению.
2. ✶✶ Демонтировать.

				Т.П. 294-3-35.85	ЭЛ.
ПРИВЯЗАН:					
	Н.контр.	Кунина		25.9.84	Блок плавательного бассейна (стены кирпичные) для детских яслей-сада на 140 мест. ПЗ Управление. Схема электрическая соединений и подключений.
	Нач.МТЭП	Беганская		24.9.84	
	ГИП	Шелевила		24.9.84	
	Рук.гр.	Гапоповская		24.9.84	
ИНВ.№	Ст.инж.	Минкин		24.9.84	

СТАДИЯ	ЛИСТ	ЛИСТОВ
Р.П	5	

Госстрой БССР Белниигипросельстрой г. Минск

КОПИР. Гол ФОРМАТ А3.

Позиция	Наименование и техническая характеристика оборудования и материалов. Завод-изготовитель (для импортного оборудования – страна, фирма)	Тип, марка оборудования обозначение документа и № опросного листа	Единица измерения наименование	Единица измерения код	Код завода-изготовителя	Код оборудования материала	Цена единицы тыс. руб.	Количество	Масса единицы оборудования, кг
1	2	3	4	5	6	7	8	9	10
	Оборудование и материалы, поставляемые заказчиком								
	Вариант I								
40-км	Пускатель U~ 380В	ПМЛ-121002ВУ3	шт.	796		34 2700		1	0.85
2ПУ	Пост управления исп. ЭР40 с количеством рядов	ПКУ 15-19.131-							
	горизонтальных-3, вертикальных-1 с элементами:	-40У3	шт.	796		34 2845		1	
	АЕР 12314У1 (1шт.), КЕ-011У3 1Р (1шт.), КЕ-011У3 13 (1шт.), с саль-								
	ником Д 20							1	
40-ЗА1	Пост управления исп. ЭР40 с количеством рядов горизонталь-	ПКУ15-19.111-							
	ных-1, вертикальных-1, с элементом ПЕ031-У3 с сальникомД20	-40У3	шт	796		34 2845		1	
	Трансформатор U~ 220/36В 0,125 кВА	ОСГ-0,125	шт.	796		34 1122		2	4.7
	Светильники с люминесцентными лампами								
		ЛПО02-2х40/П-01	шт.	796		34 6112		18	6.4
		ЛПО02х40/Н-01	шт	796		34 6112		2	4.2
		ПВЛМ-ДР-2х40	шт.	796		34 6112		8	12
	Светильники с лампами накаливания								
		НПО20х100/Р20-02	шт.	796		34 6111		5	1.2
		Арт. 135	шт.	796		34 6111		5	1.2
		НБО06х100/Р40-02	шт.	796		34 6111		6	1.4

Привязан:

Инв. №

т.п 294-3-35.85 Эл.со

Н.контр.	Кунина	25.98
ГИП	Шелевиля	25.98
Рук.гр.	Гапопольская	25.98
Соотав.	Минкин	25.98

Спецификация оборудования

Стадия	Лист	Листов
РП	1	4

Госстрой БССР Белниигипросельстрой г. Минск

Копир. Гиц Формат А3

Позиция	Наименование и техническая характеристика оборудования и материалов. Завод-изготовитель (для оборудования-страна, фирма)	Тип, марка оборудования обозначение документа и № опросного листа	Единица измерения наименование	Единица измерения код	Код завода-изготовителя	Код оборудования материала	Цена единицы тыс. руб.	Количество	Масса единицы оборудования кг
1	2	3	4	5	6	7	8	9	10
	Лампы накаливания								
		Б 230-240-60	шт.	796		34 66 11		12	
		Б 230-240-100	шт.	796		34 6611		5	
	Лампа люминесцентная	ЛБ-40	шт.	796		346713		55	
	Стартер	80С-220	шт.	796				54	
	Провода								
	1х2-380/660	АПВ	м	006		35 5153		260	
	2х2-380/660	АПЛВ	м	006		35 53 33		135	
	2х2-380/660	АППВ	м	006		35 53 33		40	
	Кабели 2х2,5-0,66	АВВГ	м	006		35 3771		25	
	3х2,5-0,66	АВВГ	м	006		35 3771		10	
	4х1,5-0,66	ВВГ	м	006		35 3371		1	
	Вариант 2								
40-км	Пускатель U~ 380В	ПМЛ-121002ВУ3	шт.	796		34 2700		1	0.85
2ПУ	Пост управления исп. ЭР40 с количеством рядов	ПКУ 15-19.131-							
	горизонтальных-3; вертикальных-1 с элементами:	-40У3	шт	796		34 2845		1	
	АЕР 12314У1 (1шт.), КЕ-011У3 1р (1шт), КЕ-011У3 13 (1шт); с саль-								
	ником Д 20.								
40-ЗА1	Пост управления исп. ЭР40 с количеством рядов горизон-	ПКУ15-19.111-							
	тальных-1, вертикальных-1 с элементом ПЕ031-У31 с сальникомД 20	-40У3	шт.	796		34 2845		1	
	Трансформатор 1/~ 220/136В 0,125 кВА	ОСГ-0,125	шт.	796		34 1122		2	4.7

Привязан:

Инв. №

т.п 294-3-35.85 Эл. со Лист 2

Копир. Гиц Формат А3

позиция	Наименование и техническая характеристика оборудования и материалов. Завод-изготовитель (для импортного оборудования — страна, фирма)	Тип, марка оборудования обозначение документа и № опросного листа	Единица измерения: наименование	Единица измерения: код	Код завода-изготовителя	Код оборудования материала	Цена единицы тыс. руб.	Количество	Масса единицы оборудования кг
1	2	3	4	5	6	7	8	9	10
	Светильники с люминесцентными лампами	ЛПО02-2х40/П01	шт.	796		34 6112		18	6.4
		ЛПО02х40/Н-01	шт.	796		34 6112		4	4.2
		ПВЛМ-ДР-2х40	шт.	796		34 6112		8	12
	Светильники с лампами накаливания	НПО20х100/Р20О2	шт	796		34 6111		6	1.2
		Арт. 135	шт.	796		34 6111		6	1.2
		НБО06х100/Р20-02	шт.	796		34 6111		6	1.4
	Лампы накаливания	Б230-240-60	шт.	796		34 6611		13	
		Б230-240-100	шт.	796		34 6611		6	
	Лампа люминесцентная	ЛБ-40	шт.	796		34 6713		57	
	Стартер	80с-220	шт.	796				56	
	Провода 1х2-380/660	АПВ	м	006		35 5133		260	
	2х2-380/660	АППВ	м	006		35 5333		160	
	3х2-380/660	АППВ	м	006		35 5333		35	
	Кабели 2х2,5-0,66	АВВГ	м	006		35 3771		25	
	3х2,5-0,66	АВВГ	м	006		35 3771		10	
	4х1,5-0,66	ВВГ	м	006		35 3371		1	

Привязан:

Инв. №

т.п 294-3-35.85 эл. со Лист 3

Копир. Гец Формат А3

позиция	Наименование и техническая характеристика оборудования и материалов. Завод-изготовитель (для импортного оборудования) — страна, фирма).	Тип, марка оборудования обозначение документа и № опросного листа	Единица измерения: наименование	Единица измерения: код	Код завода-изготовитель	Код оборудования материала	Цена единицы тыс. руб.	Количество	Масса единицы оборудования кг
	Оборудование и материалы, поставляемые подрядчиком								
	Вариант 1								
	Выключатель ТБ, 3А И~ 220В	С-1-05-6/220	шт.	796		34 6422		14	
		С-2-06-6/220	шт.	796		34 6422		4	
	Розетка ТБ, 3А И~ 220В	РШ-Ц-2-С-09-							
		-6/220	шт	796		34 6443		6	
	Розетка Т10А И~ 42В	РШ-П-2-О-ЭР43-							
		-01-10/42	шт.	796		34 6432		2	
	Труба винипластовая	ТУ6-19.051-249-89							
		ПВХ-В-РЭП20У	м	006				47	
	Труба стальная 20х1,6	ГОСТ 10704-76*	м	006				8	
	Вариант 2								
	Выключатель ТБ, 3А И~ 220В	С-1-05-6/220	шт.	796		34 6422		16	
		С-2-06-6/220	шт.	796		34 6422		5	
	Розетка ТБ, 3А. И~ 220В	РШ-Ц-2-С-09-							
		-6/220	шт.	796		34 6443		5	
	Розетка Т10А И~42В	РШ-П-2-О-ЭР43-							
		-01-10/42	шт.	796		34 6432		2	
	Труба винипластовая	ТУ6-19.051-249-89							
		ПВХ-В-Р ЭП20У		006				47	
	Трубы стальные 20х1,6	ГОСТ 10704-76*	м	006				8	

Привязан:

Инв. №

т.п. 294-3-35.85 эл.со Лист 4

Копир. Гец Формат А3

Альбом II

План бассейна

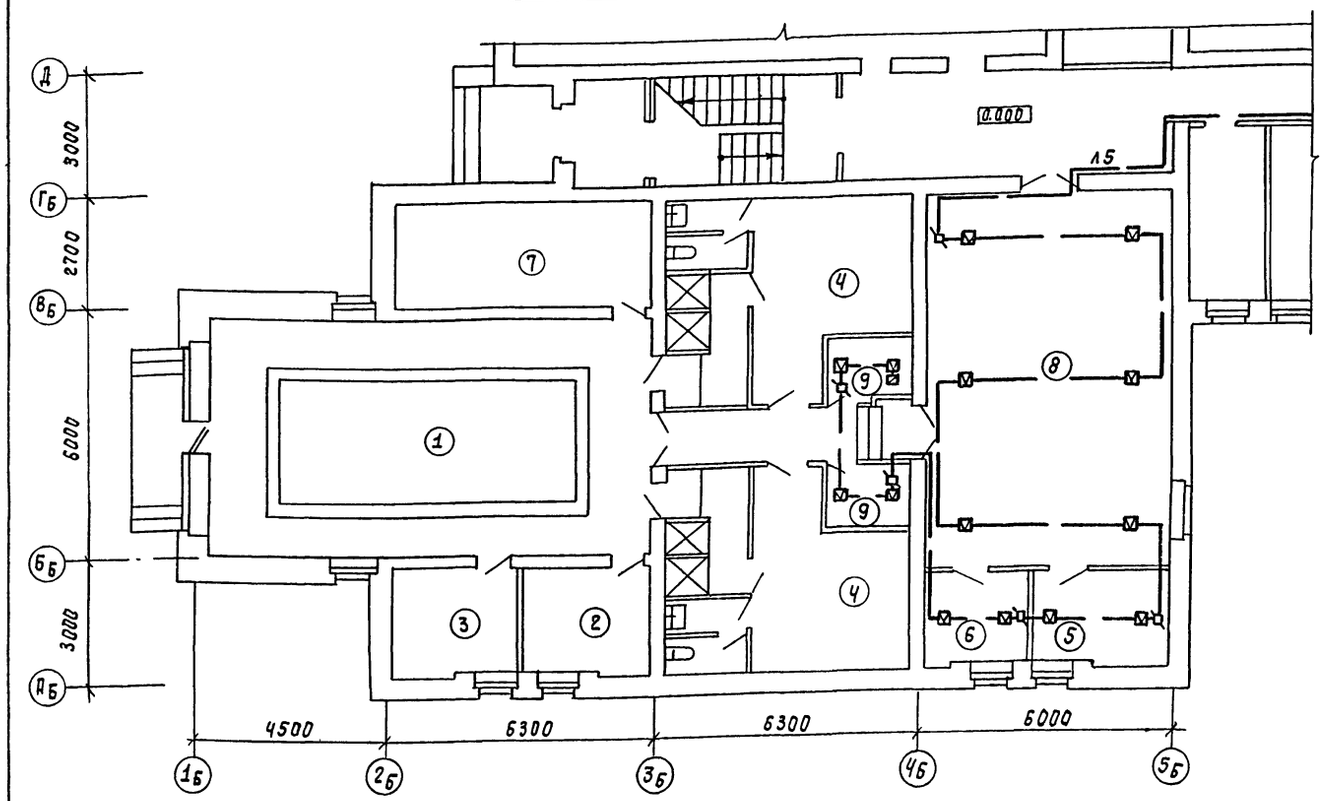

Вариант отдельного входа в бассейн

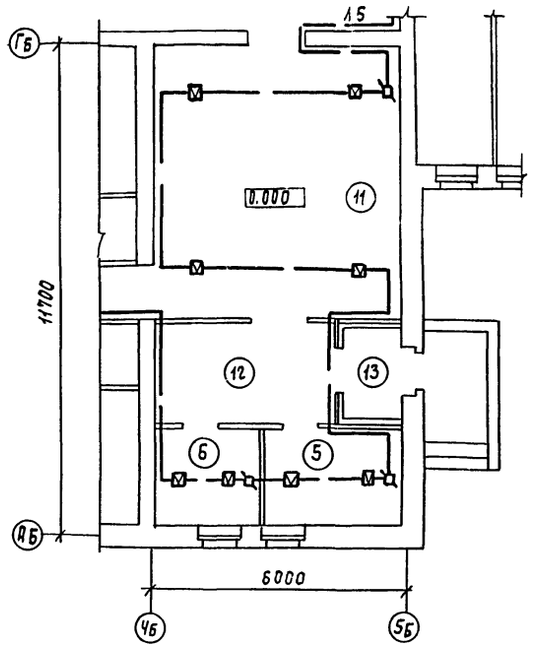

Экспликация помещений

Номер по плану	Наименование	Площадь м²
1	Зал с ванной	59.9
2	Помещение узла управления бассейном	6.70
3	Инвентарная	6.70
4	Раздевальные	14.38
5	Комната тренера	7.10
6	Комната медсестры	5.50
7	Венткамера	14.90
8	Игротека	51.30
9	Кладовая	5.92
10	Вестибюль	10.25
11	Комната ручного труда	36.32
12	Тамбур	2.80

Ведомость чертежей основного комплекта

Лист	Наименование	Примечание
1	План бассейна с сетями пожарной сигнализации	

Ведомость ссылочных и прилагаемых документов

Обозначение	Наименование	Примечание
	Прилагаемые документы	
ПО, СО	Спецификация оборудования	

Технико-экономические показатели

Наименование показателя	Значение показателя	Примечание
Количество приборов пожарной сигнализации	—	
Количество лучей		
В том числе резервных	1	
Количество датчиков	15	
Длина провода	100	м
Удельный расход провода на 1 датчик	6.6	м/шт.

Компоновочная схема

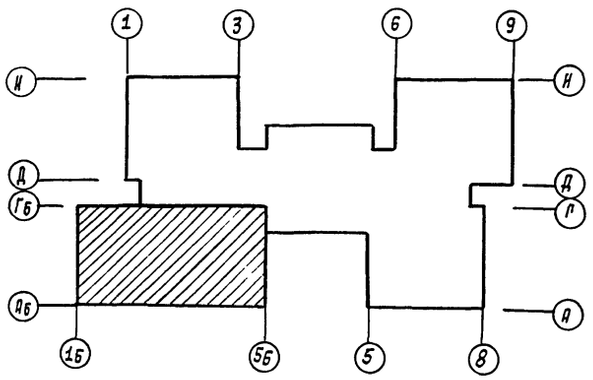

Типовой проект привязан в соответствии с действующими нормами и правилами и предусматривает мероприятия, обеспечивающие взрывную, взрывопожарную и пожарную безопасность при эксплуатации здания.

Главный инженер проекта привязывающей организации

Типовой проект разработан в соответствии с действующими нормами и правилами и предусматривает мероприятия, обеспечивающие взрывную, взрывопожарную и пожарную безопасность при эксплуатации здания.

Гл. инженер проекта [подпись] Шелевина

Гл. спец.	Кукареко	[подпись]	2.09.84
Гап	Белоруцов	[подпись]	2.09.84
Рук. гр.	Гапопольская	[подпись]	2.09.84

Взам. инв. №

Подпись и дата

Инв. №

Привязан

Т.п 294-3-35.85 ПО

Н. контр.	Кунина	[подпись]	2.09.84
ГИП	Шелевиля	[подпись]	2.09.84
Нач. ОСР	Клюйко	[подпись]	2.09.84
Гл. спец.	Браженас	[подпись]	2.09.84
Исполн.	Глухоневич	[подпись]	2.09.84

Блок плавательного бассейна (стены кирпичные детских яслей-сада на 140 мест

Стадия	Лист	Листов
Р	1	1

План бассейна с сетями

Госстрой БССР

Позиция	Наименование и техническая характеристика оборудования и материалов. Завод — изготовитель (для импортного оборудования — страна, фирма).	Тип, марка оборудования. Обозначение документа и № опросного листа	Единица измерения: Наименование	Единица измерения: Код	Код завода изготовителя	Код оборудования материала	Цена единицы тыс. руб	Количество	Масса единицы оборудования, кг
1	2	3	4	5	6	7	8	9	10
	Оборудование и материалы поставляемые подрядчиком.								
1	Датчик	ИТМ-НП105-2/1	шт.	796		665313		15	
2	Коробка	УК-2С	шт.	796		5295333234		1	
3	Коробка	УК-2П	шт.	796		5295333235		5	
4	Провод	ТРВ-2×0,5	м	006		3575110100		100	

Инв. №

Н. контр.	Кунина		21.09.84
ГИП	Шелевиля		21.09.84
Гл. спец.	Браженас		21.09.84
Состав.	Соханевич		21.09.84

Привязан:

Т.П 294-3-35.85 ПО. СО

Спецификация оборудования.

Стадия	Лист	Листов
Р	1	1

Госстрой БССР
БЕЛНИИГИПРОСЕЛЬСТРОЙ
г. Минск

Копировал: Отр Формат А3

Позиция	Наименование и техническая характеристика оборудования и материалов. Завод-изготовитель (для импортного оборудования-страна, фирма)	Тип, марка оборудования. Обозначение документа и № опросного листа	Единица измерения: Наименование	Единица измерения: Код	Код завода изготовителя	Код оборудования, материала	Цена единицы тыс. руб.	Количество	Масса единицы оборудования, кг
1	2	3	4	5	6	7	8	9	10

Привязан:

Инв. №

Т. П. 294-3-35.85 ПО.СО Лист

ПЛАН БАССЕЙНА

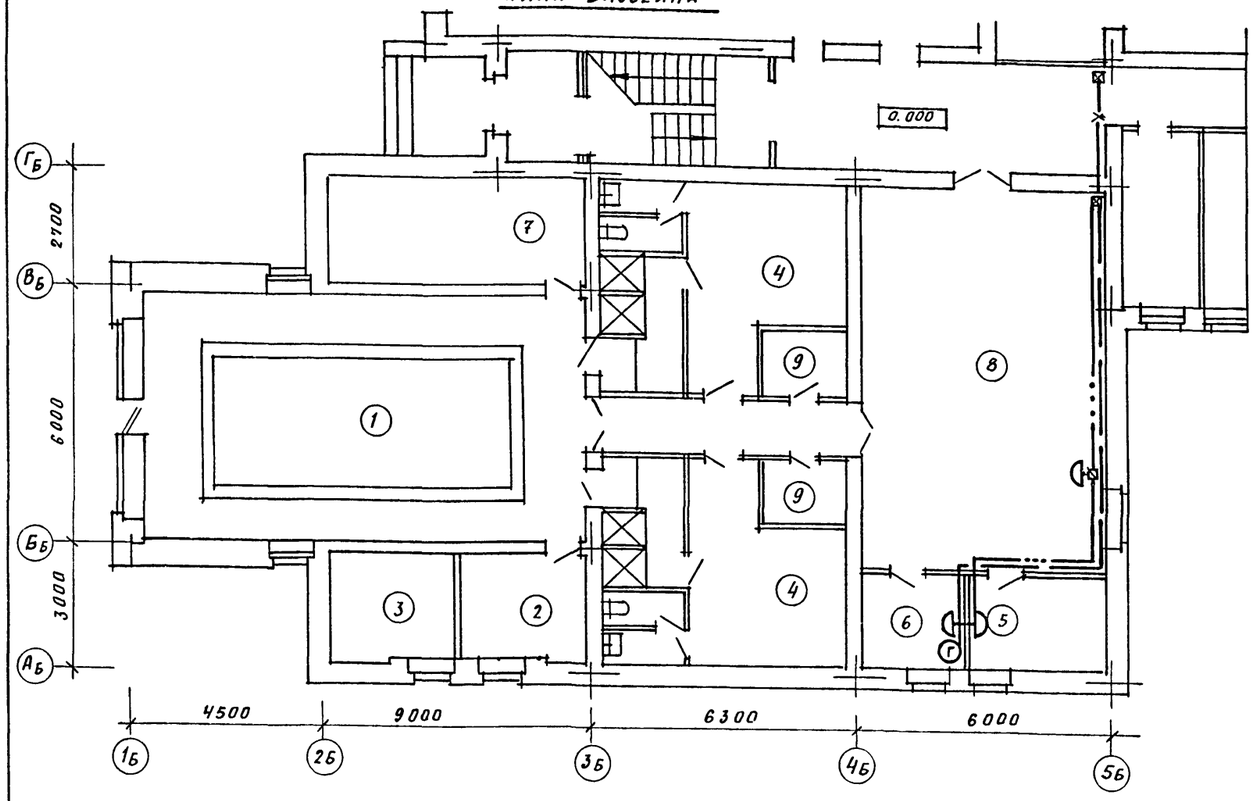

ВАРИАНТ ОТДЕЛЬНОГО ВХОДА В БАССЕЙН

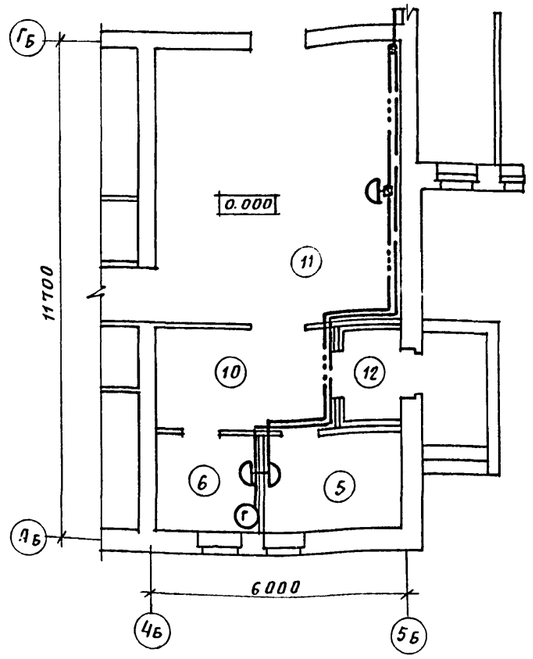

ЭКСПЛИКАЦИЯ ПОМЕЩЕНИЙ

НОМЕР ПО ПЛАНУ	НАИМЕНОВАНИЕ	ПЛОЩАДЬ $м^2$
1	ЗАЛ С ВАННОЙ	59.9
2	ПОМЕЩЕНИЕ УЗЛА УПРАВЛЕНИЯ БАССЕЙНОМ	6.70
3	ИНВЕНТАРНАЯ	6.70
4	РАЗДЕВАЛЬНЫЕ	14.38
5	КОМНАТА ТРЕНЕРА	7.10
6	КОМНАТА МЕДСЕСТРЫ	5.50
7	ВЕНТКАМЕРА	14.90
8	ИГРОТЕКА	51.30
9	КЛАДОВАЯ	5,92
10	ВЕСТИБЮЛЬ	10.25
11	КОМНАТА РУЧНОГО ТРУДА	36.32
12	ТАМБУР	2.80

ВЕДОМОСТЬ ЧЕРТЕЖЕЙ ОСНОВНОГО КОМПЛЕКТА

ЛИСТ	НАИМЕНОВАНИЕ	ПРИМЕЧАНИЕ
1	ПЛАН БАССЕЙНА С УСТРОЙСТВАМИ СВЯЗИ	

ТЕХНИКО-ЭКОНОМИЧЕСКИЕ ПОКАЗАТЕЛИ

НАИМЕНОВАНИЕ ПОКАЗАТЕЛЯ	ЗНАЧЕНИЕ ПОКАЗАТЕЛЯ	ПРИМЕЧАНИЕ
ТЕЛЕФОНИЗАЦИЯ		
КОЛИЧЕСТВО ТЕЛЕФОНОВ	1	
ДЛИНА ПРОВОДА ТЕЛЕФОНИЗАЦИИ	50	м
УДЕЛЬНЫЙ РАСХОД ПРОВОДА НА 1 АБОНЕНТА	50	м/АБОН.
РАДИОФИКАЦИЯ		
КОЛИЧЕСТВО РАДИОТОЧЕК	3	
ДЛИНА ПРОВОДА РАДИОФИКАЦИИ	30	м
УДЕЛЬНЫЙ РАСХОД ПРОВОДА НА 1 РАДИОТОЧКУ	10	м/Р.Т.

КОМПОНОВОЧНАЯ СХЕМА

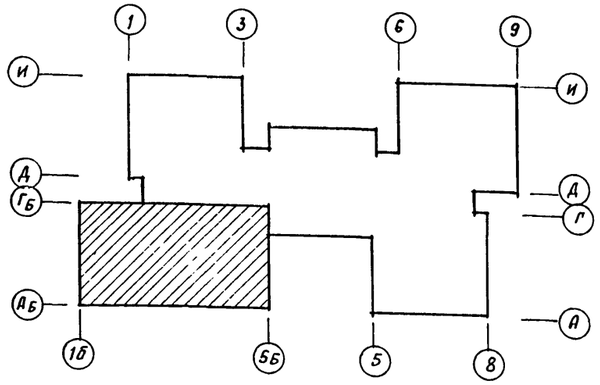

ВЕДОМОСТЬ ССЫЛОЧНЫХ И ПРИЛАГАЕМЫХ ДОКУМЕНТОВ

ОБОЗНАЧЕНИЕ	НАИМЕНОВАНИЕ	ПРИМЕЧАНИЕ
	ПРИЛАГАЕМЫЕ ДОКУМЕНТЫ	
СУ.СО	СПЕЦИФИКАЦИЯ ОБОРУДОВАНИЯ	

ТИПОВОЙ ПРОЕКТ ПРИВЯЗАН В СООТВЕТСТВИИ С ДЕЙСТВУЮЩИМИ НОРМАМИ И ПРАВИЛАМИ И ПРЕДУСМАТРИВАЕТ МЕРОПРИЯТИЯ, ОБЕСПЕЧИВАЮЩИЕ ВЗРЫВНУЮ, ВЗРЫВОПОЖАРНУЮ И ПОЖАРНУЮ БЕЗОПАСНОСТЬ ПРИ ЭКСПЛУАТАЦИИ ЗДАНИЯ.

ГЛ. ИНЖЕНЕР ПРОЕКТА ПРИВЯЗЫВАЮЩЕЙ ОРГАНИЗАЦИИ

ТИПОВОЙ ПРОЕКТ РАЗРАБОТАН В СООТВЕТСТВИИ С ДЕЙСТВУЮЩИМИ НОРМАМИ И ПРАВИЛАМИ И ПРЕДУСМАТРИВАЕТ МЕРОПРИЯТИЯ, ОБЕСПЕЧИВАЮЩИЕ ВЗРЫВНУЮ, ВЗРЫВОПОЖАРНУЮ И ПОЖАРНУЮ БЕЗОПАСНОСТЬ ПРИ ЭКСПЛУАТАЦИИ ЗДАНИЯ.

ГЛ. ИНЖЕНЕР ПРОЕКТА ШЕЛЕВИЛЯ

ГЛ. СПЕЦИАЛИСТ МАСТЕРСКОЙ БРАЖЕНАС

СОГЛАСОВАНО:

ГЛ. СПЕЦ	КУКАРЕКО	27.09.84
ГАП	БЕЛОУСОВ	27.09.84
РУК. ГР.	ТАНОПОЛЬСКАЯ	27.09.84

ВЗАМ. ИНВ. №

ПОДПИСЬ И ДАТА

ИНВ. № ПОДЛ.

ПРИВЯЗАН

ИНВ. №

Т.П. 294-3-35.85 СУ

Н КОНТР.	КУНИНА		27.09.84
ГИП	ШЕЛЕВИЛЯ		27.09.84
НАЧ. ОСР	КЛЮЙКО		27.09.84
ГЛ. СПЕЦ.	БРАЖЕНАС		27.09.84
ИСПОЛН.	СОХОНЕВИЧ		27.09.84

БЛОК ПЛАВАТЕЛЬНОГО БАССЕЙНА (СТЕНЫ КИРПИЧНЫЕ) ДЕТСКИХ ЯСЛЕЙ - САДА НА 140 МЕСТ

СТАДИЯ	ЛИСТ	ЛИСТОВ
Р	1	1

ПЛАН БАССЕЙНА С УСТРОЙСТВАМИ СВЯЗИ

ГОССТРОЙ БССР БЕЛНИИГИПРОСЕЛЬСТРОЙ г. МИНСК

Позиция	Наименование и техническая характеристика оборудования и материалов. Завод-изготовитель (для импортного оборудования – страна, фирма)	Тип, марка оборудования. Обозначение документа и № опросного листа	Единица измерения: Наименование	Единица измерения: Код	Код завода изготовителя	Код оборудования, материала	Цена единицы тыс. руб	Количество	Масса единицы оборудования, кг
1	2	3	4	5	6	7	8	9	10
	Оборудование и материалы поставляемые заказчиком.								
	Телефонизация								
1	Аппарат телефонный	ТА-72	шт.	796		3186871000		1	1.3
	Радиофикация								
2	Громкоговоритель	ГА-III	шт.	796		657354		3	1.0

Привязан:

Инв. №

Т.П. 294-3-35.85 СУ.СО

Н.контр.	Кунина	21.09.84
ГИП	Шелевила	21.09.84
Гл.спец.	Браженас	21.09.84
Состав.	Сохоневич	21.09.84

Спецификация оборудования.

Стадия	Лист	Листов
Р	1	2

Госстрой БССР Белниигипросельстрой г. Минск

Копировал: Отр Формат А3

Позиция	Наименование и техническая характеристика оборудования и материалов. Завод-изготовитель (для импортного оборудования – страна, фирма)	Тип, марка оборудования. Обозначение документа и № опросного листа.	Единица измерения: Наименование	Единица измерения: Код	Код завода изготовителя	Код оборудования материала	Цена единицы тыс. руб.	Количество	Масса единицы оборудования, кг
1	2	3	4	5	6	7	8	9	10
	Оборудование и материалы поставляемые подрядчиком.								
	Телефонизация								
3	Провод	ТРП 2×0,5	м	006		3575110100		50	
	Радиофикация								
4	Розетка	РШР	шт.	796		34644		3	
5	Коробка	УК-2С	шт.	796		5295333234		2	
6	Провод	ПТПЖ 2×1,2	м	006		3575510100		30	
7	Коробка подпольная 254×254×80		шт.	796				1	
8	Труба винипластовая	ПВХ-В-РЭП 20У							
		ТУ6-19-051-249-79	м	006		224821		6	

Привязан:

Инв. №

Т.П 294-3-35.85 СУ.СО Лист 2

Копировал: Отр Формат А3

gost.e-ecolog.ru