ТИПОВОЙ ПРОЕКТ

294-3-35.85

БЛОК ПЛАВАТЕЛЬНОГО БАССЕЙНА (СТЕНЫ КИРПИЧНЫЕ) ДЛЯ ДЕТСКИХ ЯСЛЕЙ-САДА НА 140 МЕСТ

АЛЬБОМ I

АРХИТЕКТУРНО-СТРОИТЕЛЬНЫЕ И ТЕХНОЛОГИЧЕСКИЕ РЕШЕНИЯ

1707-01
2-51

gost.e-ecolog.ru

привязан

инв. №

ТИПОВОЙ ПРОЕКТ

294-3-35.85

БЛОК ПЛАВАТЕЛЬНОГО БАССЕЙНА (СТЕНЫ КИРПИЧНЫЕ) ДЛЯ ДЕТСКИХ ЯСЛЕЙ-САДА НА 140 МЕСТ

АЛЬБОМ I

СОСТАВ ПРОЕКТА

АЛЬБОМ I	Архитектурно-строительные и технологические решения
АЛЬБОМ II	Внутренний водопровод и канализация, отопление и вентиляция, электротехническая часть, устройства связи
АЛЬБОМ III	Сметы
АЛЬБОМ IV	Ведомости потребности в материалах
АЛЬБОМ V	Показатели результатов применения научно-технических достижений в строительных решениях проекта

РАЗРАБОТАН
институтом «БелНИИгипросельстрой»
Главный инженер института — П. А. Шелавителев
Главный инженер проекта — А. Б. Шелевиля
Главный архитектор проекта — А. И. Белоусов

УТВЕРЖДЕН
Госстроем БССР
Приказ № 76 от 27.05.1985г.
Введен в действие институтом
«БелНИИгипросельстрой»
Приказ № 177 от 21.06.1985г.

Привязан

Инв. №

1707-01

Альбом I

СОДЕРЖАНИЕ АЛЬБОМА

ЛИСТ	НАИМЕНОВАНИЕ	ПРИМЕЧАНИЕ
1.	Содержание альбома.	
2.	Характеристика проекта.	
3.	Пояснительная записка (начало).	
4.	Пояснительная записка (продолжение).	
5.	Пояснительная записка (окончание).	
6.	Технико-экономические показатели.	
	Архитектурно-строительные и технологические решения (АС)	
1.	Общие данные (начало).	
2.	Общие данные (окончание). Примерное решение генплана.	
3.	Фасад Гб-Аб; 1б-5б; 2б-1б; Аб-Вб; Аб-Вб (Вариант отдельного входа в бассейн) Фрагмент-1.	
4.	План 1 этажа. Вариант отдельного входа в бассейн. Экспликация помещений.	
5.	Разрез 1-1, 2-2. Сечение 3-3. Спецификация элементов заполнения проемов, ВР-1, ВР-2; ВР-3, сечение 3-3.	
6.	План крыши; вентшахта 1-4; компоновочная схема; таблица толщин утеплителя.	
7.	Схема расположения элементов покрытия.	
8.	Ведомость перемычек.	
9.	План фундаментов. Схема расчётных нагрузок. Сечение 13-13; 14-14 (14А-14А); 15-15 (15А-15А); 16-16 (16А-16А); 17-17 (17А-17А).	
10	Сечения фундаментов 1-1 ÷ 12-12.	
11	Схемы расположения элементов перекрытия подпольных каналов. Сечения 1-1; 4-4	
12.	Развертки вентканалов по осям „3Б", „4Б".	
13.	План полов бассейна; экспликация полов; ведомость отделки помещений, крыльцо тип 1; тип 2.	
14.	План общего вида ванны бассейна.	
15.	Узел 1; 2. Зашивка стояка тип 1	
16.	Опалубочный чертёж ванны. Разрез 1-1; 2-2. Узлы 1, 2, 3, 4, 5.	
17	Армирование ванны. Раскладка сеток по стенкам и днищу ванны.	
18.	Армирование ванны. Сечение 1-1; 2-2.	
19	Фрагмент плана ванны. Сечение 1-1; 2-2. Узлы 1; 2.	
20.	Лестница ЛМ-1; М-1; М-2; Р-1; Узлы А; Б.	
21	Шаблон облицовки борта и пенного корытца ванны бассейна.	
22.	Ограждение конвекторов. Спецификация элементов ограждения конвекторов.	
23.	План ножной ванны. Решётка ножной ванны	
24.	План 1 этажа с расстановкой технологического оборудования.	

Н. контр.	Бухарина		13.11.8[illegible]
Нач. ЧТЭП	Беганская		24.9.8[illegible]
ГИП	Шелевила		24.9.8[illegible]
ГАП	Белоусов		24.9.8[illegible]
Гл. констр.	Чернецкий		24.9.8[illegible]
Ст. арх.	Мацыпура		24.9.8[illegible]

Т.П. 294-3-35.85

Блок плавательного бассейна (стены кирпичные) для детских яслей-сада на 140 мест

Стадия	Лист	Листов
Р	1	6

Содержание альбома

Госстрой БССР

Инв. № подл. | Подпись и дата | Взам. инв. №

Альбом I

Авторский коллектив:

Архитекторы: Г. Беганская, А. Белоусов, С. Тоневицкая

Конструкторы: А. Шелевиля, О. Колушева, А. Вольфленок

При участии Л. Мацыпуры, И Рашевской, М Ткаченко, Т. Жаголкиной, В. Кукареко, Л. Гисис, И. Титовой, Н. Тюжанкиной, Л. Майструк, А. Гапонольской, Р. Браженаса, З. Сохоневич, Л. Беляковой

Строительные конструкции и отделка

Наименование	Характеристика
Фундаменты, стены подземной части	фундаменты монолитные из бетона м. 100
Стены наружные	эффективный кирпич ГОСТ 530-80 с облицовкой лиц. пустот. кирп. ГОСТ 7484-78 и лицевым обыкновен.
Стены внутренние	полнотелый кирпич ГОСТ 530-80
Перегородки	кирпичные, гипсобетонные, стеклоблочная
Перекрытия	сборные железобетонные многопустотные панели по серии 1.141-1 вып. 14, 60, 63
Крыша	совмещенная рулонная с внутренним водостоком
Полы	из керамической плитки с рифленой поверхностью, из керамической плитки с гладкой поверхностью, мозаичные, бетонные, деревянные - по серии 2.244-1, вып.4
Окна	окна с раздельными переплетами по серии 1.236-6
Двери	наружные двери по серии 1-136. 5-19; внутренние двери по серии 1.136-10
Наружная отделка	штукатурка с окраской силикатной краской, керамический лицевой пустотный кирпич, затирка с покраской силикатной краской (вариант органосиликатная краска).
Внутренняя отделка	улучшенная известково-песчаная штукатурка, известковая окраска, клеевая окраска, масляная окраска, облицовка керамической плиткой
Наибольшая	масса конструкции

Ведомость объемов сборных бетонных и ж/б конструкций по рабочим чертежам основного комплекта марки АС

№ строк	Наименование группы элементов конструкций	Код	Кол. м³	Примеч.
1	Блоки стеновые	3583500	—	
2	Плиты покрытий	5841000	24.73	
3	Перемычки	5828000	1.82	
4	Элементы лестниц	5891000	—	
5	Итого :		26.54	

Инженерное оборудование

Наименование		Характеристика
Отопление		центральное от наружной сети
Вентиляция		естественно-вытяжная, приточно-вытяжная с механическим побуждением
Водопровод	холодный	хозяйственно-питьевой от наружной сети
	горячий	централизованный от поселковой сети
		от электрических нагревателей
Канализация		хозяйственно-фекальная и производственная в наружную сеть
Электроснабжение		от двух независимых источников питания
		на напряжение 380/220в.

Эксплуатационные показатели.

Расход тепла на отопление при расчетных температурах наружного воздуха - 26°С кВт (ккал/час)		24.48 / 21050
Расход воды, л/с	холодной	0.7
	горячей	0.68
	на канализацию	2.88
Требуемый напор в точке подключения, м. вод. ст.	на хозяйственно-питьевые нужды	13.3
Потребная мощность электроэнергии, кВт.		3.8

Технико-экономические показатели

№№ п/п	Показатели	Единица измерения	По представленному проекту	По проекту принятому за эталон 294-3-15	По действующим нормам	Рекомендовано к утверждению см. прим. п. 3
1	Количество этажей	эт.	1	1		
2	Водная поверхность ванны	м²	21	24		
3	Площадь застройки	м²	251.9	154.3		
4	Общая площадь	м²	233.32	119.74		
5	Полезная площадь	м²	213.0	110.8		148.9
6	Рабочая площадь	м²	182.74	92.5		118.64
7	Строительный объем здания	м³	1025.17	608		716.65
8	в т.ч. строительный объем подземной части	м³	—	—		
9	Естественная освещенность а) спальная б) групповая, игровая					
10	Расход стали на 1м² полезной площади в натуральной массе	кг	16.76	18.95	40-44	
	То же, приведенной к классу А-1	кг	23.03	25.59	53-59	
11	Расход цемента	т	34.91	14.90		
12	Расход цемента (приведенного к марке 400) на 1м² полезной площади	кг	163.90	134.5	240-280	
13	Расход натуральной стали для систем инженерного оборудования на 1м² полезной площади	кг	1.28	—		
14	Затраты труда на 1м² полезной площади	чел/час	18.78	40.35	37.2	
15	Общая сметная стоимость строительства	тыс. руб.	33.47	23.49 (31.40)		23.40
16	То же, на единицу водной поверх. ванны	руб	1593.81	962.08 (1308.37)		1114.29
17	То же на 1м² полезной площади	руб	157.14	208.39 (283.39)		157.14
18	Сметная стоимость строит.-монтаж. работ	тыс. руб.	31.37	21.76 (29.59)		21.93
19	То же, на единицу водной поверхн. ванны	руб.	1493.8	90666 (1232.92)		913.75
20	на 1м³ здания	руб.	30.60	35.79 (48.67)		30.60
21	Удельный расход тепла для отопления 1м² полезной площади	кВт / ккал/ч	0.115 / 98.83	0.121 / 103.80	103	
22	Расход лесоматериалов на 1м² полезной площади	м³	0.048	0.044	0.21-0.24	

1. За основной принят вариант блока плавательного бассейна (стены кирпичные) при расчетной температуре наружного воздуха -26°С.
2. В круглых скобках даны стоимостные показатели, приведенные в сопоставимые к ценам, введенным в действие с 1 января 1984г
3. В таблице технико-экономических показателей в графе „Рекомендовано к утверждению" даны показатели представленного проекта по сравнению с проектом - аналогом (при приведении анализировались полезные площади зданий) в сопоставимом виде.

Привязан:

Инв. №

Взам. инв. № | Подпись и дата | Инв. № подл.

Т. П. 294-3-35.85			
Н. контр.	Бухарина		13.11.84
Нач. МТЭЛ	Беганская		13.11.84
ГИП	Шелевиля		13.11.84
ГАП	Белоусов		13.11.84
Гл. констр.	Чернецкий		13.11.84
Ст. арх.	Мацыпура		13.11.84

Блок плавательного бассейна (стены кирпичные) для детских яслей-сада на 140 мест

Стадия	Лист	Листов
Р	2	

Характеристика проекта

Госстрой БССР Белниигипросельстрой г. Минск

Альбом I

Пояснительная записка

Общая часть

Проект крытого плавательного бассейна к детским яслям-саду на 140 мест разработан на основании здания Госстроя БССР от 29 апреля 1983 г. и согласован с Главным санитарно-эпидемиологическим управлением Министерства здравохранения БССР (письмо N04-20/3173 от 10 сенября 1984 г)

Область применения проекта - Белорусская ССР (II в климатический подрайон) с расчетными зимними температурами наружного воздуха -26°С (основное решение) и -21°С, скоростной напор ветра 0,35 кПа (35 кгс/м²), вес снегового покрова - 0,98 кПа (100 кгс/м²); рельеф территории спокойный, грунтовые воды отсутствуют, грунты непучинистые, непросадочные со следующими расчётными характеристиками:

расчётный угол внутреннего трения $\varphi^н = 0.59$ рад. или 34°, расчётное удельное сцепление $C^н = 2$ кПа (0.02 кгс/см²), модуль деформации нескальких грунтов $E = 35$ КПа (350 кгс/см²), плотность грунта $\gamma = 1.8$ г/м³, коэффициент безопасности по грунту $K_г = 1$, класс ответственности зданий - I, коэффициент надежности по назначению $\gamma = 1$

Степень долговечности - II

Степень огнестойкости - II

Нормативные нагрузки, принятые в проекте:

для помещений с пребыванием детей - 1,47 кПа (150 кгс/м²)

для служебных помещений - 1,96 кПа (200 кгс/м²)

Генеральный план

Участок для строительства бассейна отводится одновременно с участком для строительства детских яслей - садов в соответствии с генеральным планом населенного пункта. При выборе участка для строительства следует руководствоваться СНиП II-60-75* „Планировка и застройка городов, поселков и сельских населенных пунктов".

Рельеф участка должен быть спокойным, удобным для отвода атмосферных вод.

Ориентация здания бассейна указана на генплане детских яслей - сада, к которому бассейн пристраивается или строится одновременно.

Объемно-планировочные решения

Здание бассейна запроектировано на основании СНиП II-64-80, СНиП II-76-78, СНиП II-л.2-72*, СНиП II-2-80.

Здание крытого бассейна с ванной 7.0×3.0 м решено одноэтажным компактным объемом, без подвала, в плане прямоугольное с размерами в осях 11700 × 23100.

Здание блока предусматривается для блокировки с детскими яслями-садом на 140 мест и предназначено для обслуживания конкретного детского сада и для обслуживания детских учреждений группы взаимосвязанных населенных пунктов.

Основное назначение крытого бассейна - оздоровительное купание детей в возрасте от 4 до 7 лет.

Вход в здание бассейна осуществляется через помещение игротеки, которое связано коридором с раздевальными и ванным залом. Разработан вариант отдельного входа в бассейн, при котором, на площади игротеки устраивается комната ручного труда с входной группой (вестибюль, тамбур)

Помещения бассейна функционально подразделяются на четыре группы:

а) Ванный зал с напольной ванной размером 7.0 × 3.0 м

б) Вспомагательные помещения. В их состав входят раздевальные, душевые, санузлы, комната тренера, медсестры, инвентарная, кладовая.

в) игротека

г) технические помещения, состоящие из вентиляционной камеры, узла управления.

Наружная отделка

Наружная отделка - облицовка обыкновен. и пустотел. лицевым кирпичом (ГОСТ 7484-78) с оштукатуриванием отдельных участков сложным раствором. Наружную отделку фасадов см. АС-3 данного альбома.

Внутренняя отделка

Внутреннюю отделку помещений см. в ведомости отделочных работ на листе АС-13.

Особое внимание обратить на антикоррозийную защиту металлических элементов в зале ванны (защиту производить в соответствии со СНиП III-23-76 „Защита строительных конструкций и сооружений от коррозии") - покраску масляной краской за 2 раза

Конструкции

Фундаменты - монолитные бетонные из бетона М 100 Мрз ≥ 100 для основания с залетающими по всей площади однородными грунтами.

Стены - наружные из керамического рядового пустотелого и полнотелого кирпича (ГОСТ 530-80) М 75, Мрз ≥ 25 и Мрз ≥ 35 на сложном и тяжелом цементном растворе М 25.

Стены внутренние из керамического рядового полнотелого кирпича М 75 на цементном растворе М 25.

Перегородки - из обыкновенного рядового керамического кирпича (ГОСТ 530-80) толщ. 12 см неармированные и толщиной 6.5 см армированные арматурой Ø5 ВрI через 3 ряда кладки по её высоте (кирпич М 75, Мрз ≥ 35 на сложном растворе М 50)

Покрытие

Покрытие - из сборных железобетонных ребристых плит над ванным залом по серии 1.465-7 в. 0.3 и над остальной частью здания из сборных многопустотных панелей по серии 1.141-1. вып. 58,60.

Перемычки

Перемычки приняты сборными железобетонными по серии 1.138-10, вып. 1.2

Полы

Полы запроектированы в бассейне в местах устройства дорожек вокруг ванной - из керамической плитки с рифленой поверхностью, с укладкой труб отопления в толще основания пола, в туалетных, душевых - из керамической плитки, в раздевальных - из линолеума, в помещении узла управления, венткамере - бетонные, в тамбуре - мозаичные, в остальных помещениях - деревянные по серии 2.244-1,84

Крыша

Крыша запроектирована совмещенной с кровлей из рулонных материалов (3 слоя с посыпкой гравием, толщина слоя 10 мм) и внутренним водостоком.

Ванна

Ванна - монолитная железобетонная из бетона М 200 с укладкой арматурной сетки. Указания по устройству ванны см. на чертежах проекта.

Н. контр.	Бухарина	[подпись]	13.11.84	Т.П. 294-3-35.85
Нач. МТЭП	Беганская	[подпись]	27.9.84	
ГИП	Шелевиля	[подпись]	27.9.84	
Гл. констр.	Чернецкий	[подпись]	27.9.84	Блок плавательного бассейна (стены кирпичные) для детских яслей-сада на 140 мест
Рук. гр.	Колушева	[подпись]	27.9.84	
Техник	Жаголкина	[подпись]	27.9.84	

Привязан:

Стадия	Лист	Листов
Р	3	

Пояснительная записка (начало)

Госстрой БССР БелНИИгипросельстрой г. Минск

Инв. № подл. | Подпись и дата | Взам. инв. № | Гл. спец. ин-та | Инженеров | Экспед.

Альбом I

Железобетонная ванна должна испытываться на водонепроницаемость пробой заливкой воды.

Указания по производству работ

Проект разработан для летних условий работ. При производстве работ руководствоваться СНиП III-17-78 „Каменные конструкции. Правила приемки и производства работ," СНиП III-15-76 „Бетонные и железобетонные конструкции, монолитные. Правила приемки и производства работ," СНиП III-16-80 „Железобетонные конструкции сборные", СНиП III-20-74 „Кровли, гидроизоляция, пароизоляция и теплоизоляция."

Указания при производстве работ в зимнее время

При производстве работ в зимнее время руководствоваться соответствующими разделами вышеуказанных СНиПов и СН 290-74 „Рекомендациями по применению в строительстве растворов и бетонов с добавками погаша и нитрита натрия в зимних условиях без прогрева" и „Руководством по производству бетонных и железобетонных работ в зимних условиях" разработанных ЦНИИОМПП и Госстроем СССР

Противопожарные мероприятия и мероприятия по антисептированию

Здание запроектировано в соответствии со СНиП II-2-80 „Противопожарные нормы проектирования зданий и сооружений," СНиП II-Л.2-72* „Общественные здания и сооружения" и СНиП II-64-80 „Детские дошкольные учреждения".

Деревянные элементы здания подвергаются глубокой пропитке антипиренами с поглощением солей не менее 75% от объема элемента в соответствии со СНиП III-19-76 „Деревянные конструкции. Правила производства и приемки работ" или обрабатываются огнезащитной обмазкой фам.

Кроме того, деревянные элементы подвергаются антисептированной обработке в соответствии с гл. 19 СНиП III-19-76 (таблица 3 п. 1÷4)

Условные обозначения

- Кирпичная кладка
- Армированная кирпичная кладка
- Утеплитель
- Кирпичная перегородка
- Однослойная гипсобетонная перегородка
- Железобетон

Описание вариантов блокируемых детских яслей-садов (стены кирпичные) на 140 мест см. лист АС-2.

Отопление и вентиляция

Проект отопления и вентиляции разработан в соответствии со СНиП II-33-75* „Отопление, вентиляция и кондиционирование воздуха" и СНиП II-64-80 „Детские дошкольные учреждения."

Источником теплоснабжения являются наружные тепловые сети с параметрами теплоносителя 95-70°С. Теплоноситель в системе отопления - горячая вода с параметрами 95-70°С. Система отопления запроектирована однотрубная с горизонтальными ветками, в качестве нагревательных приборов приняты конвекторы „Комфорт-20". Регулирование теплоотдачи производится воздушными клапанами в конвекторах. Воздухоудаление из системы осуществляется микровоздушниками.

Система монтируется из труб водогазопроводных по ГОСТ 3262-75* легких при открытой прокладке и обыкновенных - при скрытой прокладке трубопроводов. Трубопроводы в подпольных каналах, в подвале, подающий трубопровод теплоснабжения калориферов покрываются краской БТ-177 в два слоя по грунтовке ГФ-0.20 в один слой, а затем изолируются пакетами минераловатными прошивными в ткани ХПС δ = 40 мм по ТУ 56 БССР 44-79 Покровный слой - армопластиковые материалы по ТУ 36-2168-79, в местах установки арматуры в подпольных каналах устраиваются съемные лючки.

В помещениях с пребыванием детей предусматриваются ограждающие экраны у нагревательных приборов (см. раздел АС). Радиаторы и трубопроводы покрываются масляной краской в тон стен. Гидравлическое сопротивление системы отопления $19.6 \cdot 10^3$ Па (2000 кг/м²)

Проект отопления разработан для следующих вариантов блокируемых к бассейну детских яслей-садов:

1- вариант без подвала $t_н = -26°C$
2- то же $t_н = -21°C$
3- вариант с подвалом $t_н = -26°C$
4- то же $t_н = -21°C$

В бассейне предусмотрен обогрев обходных дорожек замоноличенными в бетон регистрами из гладких труб. Вентиляция всех помещений бассейна - вытяжная. Естественная удаление воздуха - через кирпичные каналы во внутренних стенах

Приточная система ПЗ обслуживает зал с ванной. Воздуховод системы ПЗ выполнен из оцинкованной стали остальные - из кровельной стали

Для борьбы с аэродинамическим шумом в проекте принято: установка центробежных вентиляторов на виброосновании, гибкие вставки, шумоглушители.

Конструкции вытяжных шахт см. в архитектурно-строительной части проекта. Монтаж систем отопления и вентиляции производить согласно СНиП III-28-75*

Водоснабжение и канализация

Настоящий проект разработан на основании задания на проектирование и в соответствии со СНиП II-30-76 „Внутренний водопровод и канализация здания", СНиП II-34-76 „Горячее водоснабжение", СНиП II-64-80 „Детские дошкольные учреждения."

Холодное и горячее водоснабжение

Водопровод запроектирован объединенный хозяйственно - питьевой, технологический и противопожарный с источником водоснабжения от внутренней сети детских яслей-сада. Горячее водоснабжение предусмотрено от внутренней сети детских яслей - сада

Расчетные расходы:

Водопровод: $q_{сек} = 0.70$ л/сек, $Q_ч = 2.16$ м³/час, $Q_{сут} = 10.4$ м³/сут

В том числе подача воды в ванну бассейна: $q_{сек} = 0.44$ л/с, $Q_ч = 1.57$ м³/ч, $Q_{сут} = 7.85$ м³/сут, при пожаре $q_{сек} = 3.17$ л/сек

Горячее водоснабжение: $q_{сек} = 0.68$ л/сек, $Q_ч = 2.09$ м³/час, $Q_{сут} = 11.0$ м³/сут

В том числе подача воды в ванну бассейна: $q_{сек} = 0.4$ л/с, $Q_ч = 1.43$ м³/час, $Q_{сут} = 7.15$ м³/сут.

Потребный напор в точке подключения к сетям сада: на хоз-питьевые и технологические нужды: 11.0 м при пожаре: 12.6 м.

В помещении узла управления бассейном предусматривается установка водомерного узла с водомером УВК-25 и обводной линией 25 мм для учета подачи воды в ванну бассейна.

Заполнение ванны бассейна производится в часы наименьшего водоразбора.

Наполнение ванны осуществляется от смесителя ⌀150 мм К смесителю подводится горячая и холодная вода

				Т.П. 294-3-35.85			
Н. контр.	Бухарина		13.11.84				
Нач. МТЭП	Беганская		27.9.84				
ГИП	Шелевиля		27.9.84	Блок плавательного бассейна (блок плавательного бассейна стены кирпичные) для детских яслей-сада на 140 мест.	Стадия	Лист	Листов
Гл. конструк.	Чернецкий		27.9.84		Р	4	
Гл. спец.	Кукарекова		27.9.84				
Техник	Жаголкина		27.9.84	Пояснительная записка	Госстрой БССР Белнингипросельстрой		

Привязан

Инв. № подл. | Подпись и дата | Взам. инв.

Альбом I

Вода перемешивается до +29°С и подается в ванну бассейна с разрывом струи по перфорированному трубопроводу из стальных оцинкованных труб ГОСТ 3262-75,* укладываемых по внутреннему периметру дна ванны. В ванне бассейна предусматривается непрерывный проток свежей воды в количестве, соответствующем 20% объема ванны в час. Внутренние сети холодного и горячего водоснабжения монтируются из стальных водогазопроводных оцинкованных легких (обыкновенных - при скрытой прокладке) труб по ГОСТ 3262-75* ф 15÷50 мм.

Схемы разводки систем холодного и горячего водоснабжения тупиковые. К детским умывальникам и душам вода подводится с температурой +37°С. Перед приборами устанавливаются термосмесители ТСВБ-50.

Хоз-бытовая канализация

Сточные воды от санитарных приборов и бассейна отводятся внутренней самотечной сетью в наружную сеть канализации или на местные очистные сооружения по согласованию с органами Госсанинспекции.

Отвод воды от пенных лотков и ванны бассейна в наружную канализационную сеть предусмотрен через бак разрыва струи. Спуск воды и дезинфекцию ванны производить не реже 1 раза в 10 дней.

Внутренние сети, стояки и выпуски монтируются из чугунных канализационных труб ф 50÷100 мм по ГОСТ 6942.3-80 и пластмассовых канализационных труб ф 50÷100 мм по ГОСТ 22689.3-77.

Вытяжная часть канализационного стояка выполняется из асбестоцементных труб ф100 по ГОСТ 1839-80 и выводится на 0.5 м. выше кровли. Диаметр вытяжной части принимается равным диаметру канализационного стояка. Общее количество сточных вод составляет -21.4 м³/сут, в том числе стоки бассейна - 15.0 м³/сут

Водосток

Отведение атмосферных вод с кровли осуществляется с помощью внутреннего водостока. Выпуск внутреннего водостока запроектирован на отмостку. Система внутренних водостоков состоит из водосточной воронки В1, стояка отводного трубопровода и выпуска. Присоединение водосточной воронки к стояку предусматривается с помощью компенсационного патрубка с эластичной заделкой. Стояк выполняется из асбестоцементных напорных труб ф100мм ГОСТ 539-80 или из напорных полиэтиленовых труб ф90 по ГОСТ 18599-83. Отводной трубопровод выполняется из чугунных канализационных труб ф 100 мм ГОСТ 6942.3-80. Выпуск на отмостку и сифон выполняются из стальных труб ф 108х4 по ГОСТ 8732-78.* Для предотвращения образования наледей у водосточной воронки и в выпуске предусматривается в зимний период обогрев воронок потоком теплого воздуха, поступающего из канализационной сети и спуск незначительного количества талых вод в канализационную сеть через отводную трубу ф 15.

На отводной трубе предусматривается установка пробкового крана, который открывается на зиму и закрывается на лето.

Монтаж систем водоснабжения и канализации производить в соответствии со СНиП III-28-75.

Эксплуатация плавательного бассейна должна осуществляться в соответствии с рекомендациями по обеззараживанию воды дезинфекции подсобных помещений и санитарному режиму эксплуатации купально-плавательных бассейнов. (Минздрав СССР №1295-75 от 19.03.75 г)

Электротехническая часть

Электротехническая часть разработана на основании задания на проектирование, смежных частей проекта и в соответствии с требованиями ПУЭ-76, СН 543-82, СН 102-76, СНиП II-4-79.

Электроснабжение блока бассейна осуществляется от вводно-распределительного устройства детских яслей-сада к которым пристраивается бассейн.

Силовым потребителем бассейна является вентилятор приточной системы, для которого предусмотрено автоматическое отключение при пожаре, местное и дистанционное (из комнаты тренера) управление. Питание распределительной сети осуществляется от ВРУ детских яслей-сада.

Распределительная сеть выполняется проводом АПВ 380/660 в винипластовых трубах, прокладываемых скрыто в подготовке пола, и в стальных трубах, прокладываемых открыто.

Во всех помещениях блока бассейна предусмотрено рабочее освещение, в коридоре, душевых, раздевальных, зале с ванной и игротеке - эвакуационное. В качестве источников света запроектированы люминесцентные лампы и лампы накаливания (в технических помещениях, душевых, уборных).

Питание рабочего и эвакуационного освещения предусмотрено от разных вводов вводно-распределительного устройства детских яслей-сада.

Групповая сеть выполняется в душевых и зале с ванной кабелем АВВГ-0.66 открыто по стенам и конструкциям, в остальных помещениях - проводом АПВ 380/660 скрыто в пустотах плит перекрытий и под штукатуркой стен и перегородок.

Управление освещением местное. Защитные меры электробезопасности предусмотрены согласно ПУЭ-76 и СН 102-76 с использованием зануления и заземления оборудования, трубопроводов

Устройства связи

Проектом предусматривается устройство сетей телефонизации и радиофикации. Телефонный аппарат включается в распределительную коробку детского сада. Проводки сети выполняются проводом ТРП 1х2х0.5 скрыто.

Радиофикация осуществляется от радиотрансляционной сети детсада. Проводки выполняются проводом ПТПЖ 2х1.2 скрыто.

Пожарная сигнализация

В качестве извещателей пожарной сигнализации используются датчики типа ИТМ, которые включаются в приемно-контрольный прибор детского сада.

Проводки сетей выполняются проводом ТРВ 2х0.5 скрыто.

Инв.№ подл. | Подпись и дата | Взам. инв.№

Привязан

Н.контр.	Бухарина		12.1184	Т.П. 294-3-35.85
Нач.МТЭП	Беганская		27.9.84	
ГИП	Шелевиля		27.9.84	
Гл.констр.	Чернецкий		27.9.84	Блок плавательного бассейна (стены кирпичные) для детских яслей-сада на 140 мест
Гл.спец.	Горелик		27.9.84	
Гл.спец.	Файнберг		27.9.84	
Гл.спец.	Браженис		27.9.84	
Техник	Нипоткина		27.9.84	Пояснительная записка (окончание)

Стадия	Лист	Листов
Р	5	

Госстрой СССР ЦИТП Госгражданстроя

Альбом I

Технико - экономические показатели

Показатели	Ед. изм.	По представленному проекту	По проекту аналогу т.п 294-3-15	По действующим нормам
I. Объемно планировочные показатели				
1. Рабочая площадь на единицу площади водной поверхности ванны	м²	8.70	3.85	
2. Полезная площадь на единицу площади водной поверхности ванны	м²	10.14	4.62	
в т.ч. площадь неотапливаемых помещ.	м²	—	—	
3. Общая площадь на единицу площади водной поверхности ванны	м²	11.11	4,90	
4. Строительный объем на единицу площади водной поверхности ванны	м³	48.82	25.33	
в т.ч объем неотапливаемых помещ.	м³	—	—	
5. Отношение рабочей площади к полезной площади здания		0.86	0.83	
6. Отношение строительного объема к общей площади здания		4.39	5.08	
7. Отношение строительного объема к рабочей площади здания		5.61	6.57	
8. Отношение площади наружных огражд. конструкций к полезной площади здан.				
II Показатели сметной стоимости строительства				
1. Полная сметная стоимость строительства здания с учетом затрат на технологическое оборудование				
на 1 м² полезной площади	руб	157.14	208.39 (283.38)	см.пр п2 [157.14]
на расчетную единицу площади водной поверхности ванны	руб	1593.8	962.08 (1308.33)	см.пр п2 [1114.29]
на 1 чел.	руб	—	—	
2. Затраты на технологическое и хозяйственно- бытовое оборудован. здания				
на 1 м² полезной площади	руб	9,86	18,95	
на расчетную единицу вместимости (пропускной способности)	руб	100	87,5	
на 1 чел.	руб	–	–	
III Показатели затрат труда на 1м² полезной площади				
1. Затраты труда в построенных условиях	чел. час	18.78	40.35	
2. Затраты труда на изготовление в заводских условиях изделий для несущих и ограждающих конструкций	чел. час	—	—	
3 Общие затраты труда	чел. час	—	—	
IV Показатели потребности в основных материалах на 1м² полезной общей площади				
бетон и железобетон:				
монолитный	м³	0.40	0.10	
сборный	м³	0.13	0.48	
в том числе				
тяжелый	м³	0.53	0.58	
легкий (пористый заполнитель -				
	м³		—	
ячеистый (автоклавного производства)	м³	—	—	
2 сталь в натуральном исчислении		16.76	18.95	
2 сталь приведенная к стали кл. А-1		23.03	—	
Общий расход на конструкции	кг		—	
в том числе на изготовление				
сборных изделий	кг	0.007	—	
3. Цемент (приведенный к марке 400)				
Общий расход	кг	163.90	134.50	
в том числе на изготовление				
сборных изделий	кг	—		
4. Лесоматериалы (в переводе на круглый лес)	м³	0.048	0.044	
Эффективные теплоизоляционные материалы (γ =75 кгс/м³)	м³			
V Показатели потребности в топливно-энергетических ресурсах на 1 м² полезной площади				
1. Расход тепла	ккал/м²	253000	217390	
2 Потребность в топливе	кг у.т/год			
VI Показатели текущих затрат				
1. Затраты на восстановление и ремонт зданий				
Отчисления на восстановление (реновацию)	руб/год			
Отчисления на капитальный ремонт	руб/год			
Затраты на текущий ремонт	руб/год			
2. Затраты на эксплуатацию систем инженерного оборудования зданий				
Отопление	руб/год			
Водоснабжение	руб/год			
Лифты	руб/год			
Мусоропроводы	руб/год			
3. Затраты на содержание зданий и территорий				
место общего пользования	руб/год			
придомовых территорий	руб/год			
Внешних инженерных сетей	руб/год			
4. Административно-управленческие расходы жилищно-эксплуатационных организаций	руб/год			
VII Показатели капитальных вложений в развитие производственной базы на 1 м² полезной площади				
1. Удельные капитальные вложения в строительство предприятий промышленности стройматериалов строительной индустрии и смежных отраслей промышленности	руб/год			
2. Удельные капитальные вложения на приобретение строительных машин, транспортных средств и других видов оснащения и оборудования строительных организаций	руб/год			
VIII Показатели технологичности проектных решений				
1. Масса конструкций и материалов на 1м² полезной площади	кг	530		
2. Число типоразмеров и марок сборных изделий:				
типоразмеров	шт.	18		
марок	шт.	21		
3. Масса монтажных элементов				
наибольшая	кг	2800		
средняя	кг	1600		
4. Продолжительность строительства				
объекта в целом	мес.			
на 1000 м² полезной площади	мес.			

1. В круглых скобках даны показатели стоимости, приведенные к ценам с 1 января 1984 г. (K = 1.36)
2. В квадратных скобках даны показатели в сопоставимом виде (по полезным площадям) по сравнению с проектом аналогом рассматриваемого проекта.

Инв. № подл. | Подпись и дата | Взам. инв. №

Привязан

Инв. №

				Т.П. 294-3-35.85
Н. контр.	Букарина		27.98	
Нач. МГЭП	Беганская		27.98	
ГИП	Шелевиля		27.98	Блок плавательного бассейна (стены кирпичные) для детских яслей-сада на 140 мест
ГАП	Белоусов		27.98	
Гл. констр.	Чернецкий		27.98	
Гл. спец.	Хорват		27.98	Технико-экономические показатели
Гл. спец.	Сядовский		27.98	

Стадия	Лист	Листов
Р	6	

Госстрой БССР БелНИИгипросельстрой г. Минск

Альбом I

Ведомость чертежей основного комплекта

Лист	Наименование	Примечание
1	Общие данные (начало)	
2	Общие данные (окончание). Примерное решение генплана.	
3	Фасад Гб-Аб; 1б-5б; 2б-1б; Аб-Вб; Аб-Вб (вариант отдельного входа в бассейн). Фрагмент-1.	
4	План 1 этажа вариант отдельного входа в бассейн. Экспликация помещений.	
5	Разрез 1-1; 2-2. Сечение 3-3. Спецификация элементов заполнения проемов; ВР-1; ВР-2; ВР-3; сечение 3-3.	
6	План крыши, вентшахта 1÷4, компоновочная схема, таблица толщин утеплителя	
7	Схема расположения элементов покрытия	
8	Ведомость перемычек	
9	План фундаментов. Схема расчетных нагрузок. Сечение 13-13; 14-14 (14а-14а); 15-15 (15а-15а); 16-16 (16а-16а) 17-17 (17а-17а)	
10	Сечения фундаментов 1-1 ÷ 12-12	
11	Схемы расположения элементов перекрытия подпольных каналов. Сечения 1-1; 2-2; 3-3; 4-4	
12	Развертки вентканалов по осям „3б", „4б"	
13	План полов бассейна; экспликация полов; ведомость отделки помещений; крыльцо тип 1, тип 2.	
14	План общего вида ванны бассейна	
15	Узел 1; 2. Зашивка стояка тип 1.	
16	Опалубочный чертеж ванны. Разрез 1-1; 2-2	
	Узлы 1, 2, 3, 4, 5	
17	Армирование ванны. Раскладка сеток по стенкам и днищу ванны.	
18	Армирование ванны. Сечение 1-1; 2-2	
19	Фрагмент плана ванны. Сечение 1-1; 2-2	
	Узлы 1; 2	
20	Лестница ЛМ-1, М-1, М-2, Р-1; Узлы А; Б	
21	Шаблон облицовки борта и ленного корытца ванны бассейна	
22	Ограждение конвекторов. Спецификация элементов ограждения конвекторов.	
23	План ножной ванны. Решетка ножной ванны	
24	План 1 этажа с расстановкой технологическ. оборудования	

Ведомость спецификаций.

Лист	Наименование	Примечание
5	Спецификация элементов заполнения проемов	
13	Спецификация элементов на крыльца	
22	Спецификация элементов огражцения конвекторов	
15	Спецификация элементов зашивки стояка тип 1	
8	Спецификация к ведомости перемычек надземной части	
7	Спецификация к схеме расположения элементов покрытия	
11	Спецификация к схеме расположения элементов перекрытия подпольных каналов	
18	Спецификация арматуры к схеме армирования ванны	
21	Спецификация на керамические изделия	
20	Спецификация стали на марку ЛМ-1; М-1; М-2; Р-1.	
6	Спецификация элементов крыши	
23	Спецификация металлических элементов к ножной ванне	
24	Спецификация технологического оборудования	

Ведомость основных комплектов чертежей

Обозначение	Наименование	Примечание
АС	Архитектурно-строительные	
	и технологические решения	
ОВ	Отопление и вентиляция	
ВК	Внутренний водопровод	
	и канализация	
ЭЛ	Электротехническая часть	
СУ	Устройства связи	
ПО	Охранно-пожарная	
	сигнализация	

Типовой проект привязан в соответствии действующими нормами и правилами и предусматривает мероприятия, обеспечивающие взрывную, взрывопожарную и пожарную безопасность при эксплуатации здания.

Гл. инженер проекта привязывающей организации

Типовой проект разработан в соответствии с действующими нормами и правилами и предусматривает мероприятия, обеспечивающие взрывную, взрывопожарную и пожарную безопасность при эксплуатации здания.

Гл. инженер проекта Шелевяня

Гл. архитектор проекта Белоусов

Взам. инв. № | Подпись и дата | Инв. № подл.

Привязан:

Инв. №

Т. п. 294-3-35-85 АС

Н. контр.	Бухарина		13.11.84
Нач. МТЭП	Беганская		04.12.84
ГИП	Шелевяня		24.11.84
ГАП	Белоусов		24.11.84
Гл. констр.	Чернецкий		24.11.84
Ст. арх.	Мацыпура		14.12.84

Блок плавательного бассейна (стены кирпичные) для детских яслей-сада на 140 мест

Стадия	Лист	Листов
Р	1	25

Общие данные (начало)

Госстрой БССР Белниигипросельстрой

Альбом I

Ведомость ссылочных и прилагаемых документов

Обозначение	Наименование	Примечание
	Ссылочные документы	
ГОСТ 18124-75*	Листы асбестоцементные	
	плоские	
ГОСТ 10632-77*	Плиты древесно-стружечные	
ГОСТ 103-76	Полоса стальная горячекатан-	
	ная сортамент.	
ГОСТ 24454-80Е	Пиломатериалы хвойных пород	
ГОСТ 17280-79	Доски подоконные деревянные	
1.136-10	Двери деревянные внутрен-	
	ние для жилых и обществен-	
	ных зданий	
ГОСТ 11214-78	Окна и балконные двери	
	общественных зданий	
ГОСТ 24700-81	Окна и балконные двери дере-	
	вянные со стеклопакетами	
	для жилых и общественных	
	зданий.	
ГОСТ 8411-74*	Трубы керамические дре-	
	нажные.	
ГОСТ 8486-66**	Пиломатериалы хвойных пород	
	технические условия	
1.138-10, вып. 1,2	Перемычки железобетонные	
2.244-1, вып. 4	Детали полов обществен. зданий	
1.141-1, вып. 58, 60	Панели перекрытий ж.б. многопуст.	
1.136-10	Двери деревян. внутрен. для	
	жилых и общественных зданий	
ГОСТ 9573-82	Плиты теплоизоляционные из	
	минераловат. плит на синтет. связующ.	
ГОСТ 5336-80	Стальные сетки плетеные одинарные	
1.243.1-4	Плиты плоские железобетонные.	
ГОСТ 8242-75	Детали деревянные фрезерован-	
	ные для строительства.	
1.465-7. вып. 3	Сборные ж.б. предварительно	
	напряжен. плиты для покрытий	
ГОСТ 5781-82	Сталь горячекатанная для	
	армирования ж.б. конструкций	
ГОСТ 6727-80	Проволока из низкоуглеродистой	
	стали холоднотянут. для армиров.	
	ж.б. конструкций.	
КЭ-01-58, вып. 2	Сборные ж.б. обвязочные балки	
	и перемычки для промышл. здан.	
ГОСТ 8509-72*	Сталь прокатная угловая равнополочная	
ГОСТ 8510-72*	Сталь прокатная угловая неравнополоч.	
ГОСТ 18124-75*	Листы асбестоцементные плоские	
ГОСТ 8732-78*	Трубы стальные бесшовные.	
ШИФР 274-68, Вып. II	Сборн. ж.б. плиты покрытий с отв. для зенит. фон.	см. л. АС-7

Взам. инв. №

Подпись и дата

Инв. № подл.

Схема блокировки детского сада-яслей на 140 мест с бассейном.

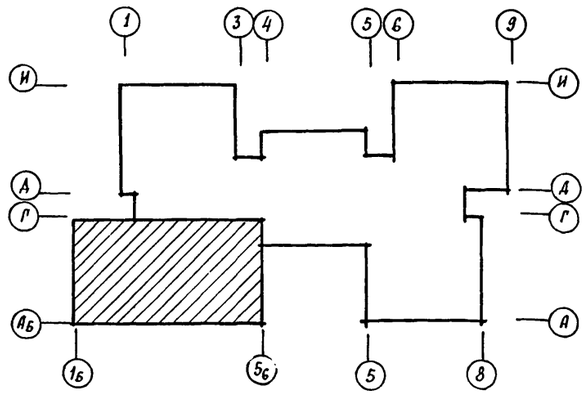

Условные обозначения

Здание детских яслей-сада на 140 мест

Блок бассейна

Примерное решение генплана детского сада-яслей на 140 мест (при блокировке с бассейном).

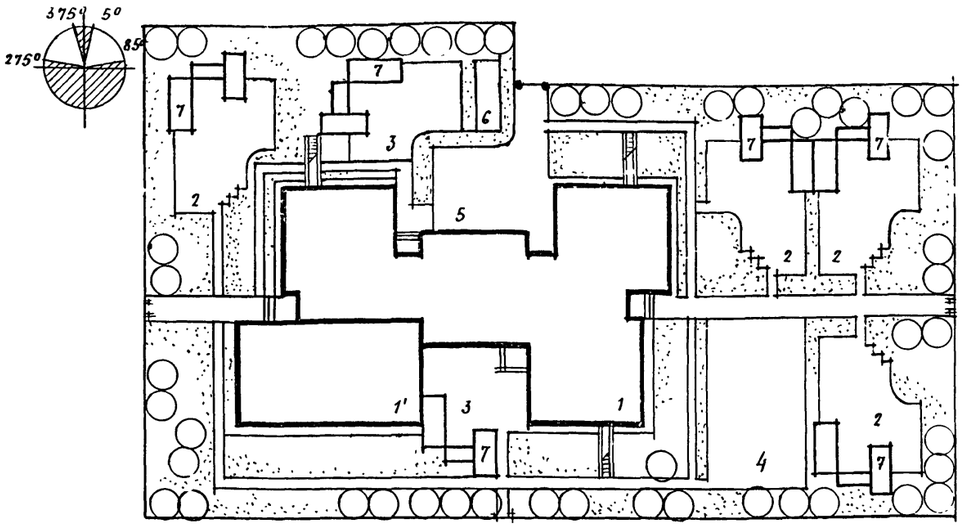

Площадь участка – 4900 м²

Таблица толщин наружных стен

Наименование материала наружных стен	Толщина стены в мм при t°с нар. воза		Штукатурка внутрен. поверхн. при t°с н.в.	
	-26°С	-21°С	-26°С	-21°С
Эффективный кирпич γ=1400 кг/м³ ГОСТ 530-80 с облицовкой лицевым пустотелым кирпичом ГОСТ 7484-78	510	380	Гипсоперлитовая штукатурка толщ. 15 мм. см. примечание	Гипсоперлитовая штукатурка толщ. 30 мм см. примечание
		510		Обыкновенная штукатурка толщ. 15 мм см. примечание.
Обыкновенный рядовой керамический кирпич ГОСТ 530-80 (зал с ванной)	640	640	Обыкновенная штукатурка толщ. 15 мм.	Обыкновен. штукатурка толщ. 15 мм.

Гипсоперлитовым в сухих, цементно-перлитовым раствором в мокрых и влажных помещениях оштукатуриваются внутренние поверхности наружных стен всех помещений, кроме зала с ванной.

Экспликация зданий и сооружений

№ по генплану	Наименование зданий (сооружений)	Координаты угла квадрата стр. сетки	Примечание
1	Здание детских яслей-сада на		проектируем.
	140 мест		проектируем.
1'	Блок бассейна		
2	Групповая площадка для детей		т.п. 310-4-2
	дошкольного возраста 180 м²		
3	Групповая площадка для детей		т.п. 310-4-2
	яслельного возраста 125 м²		
4	Общая физкультурная площадка		т.п. 310-4-2
	240 м²		
5	Хозяйственная площадка		
6	Огород-ягодник		
7	Теневой навес		т.п. 310-4-2

Условные обозначения вариантов блокируемых детских яслей-садов:

Вариант 1 – здание без подвала, кровля совмещённая, наружные стены толщ. 51 см
2 – то же, наружные стены толщиной 38 см.
3 – здание без подвала, крыша стропильная, наружные стены толщ. 51 см
4 – то же, наружные стены толщиной 38 см
5 – здание с подвалом, кровля совмещённая, наружные стены толщиной 51 см
6 – то же, наружные стены толщиной 38 см
7 – здание с подвалом, крыша строп., нар. стены т. 51 см
8 – то же, наружные стены толщиной 38 см.

Привязан:

Инв. №

Т.п. 294-3-35.85			АС
Н. контр.	Бухарина		12.11.84
Нач. МТЭП	Беганская		24.98
ГИП	Шелевиля		24.98
ГАП	Белоусов		24.98
Гл. констр.	Чернецкий		24.98
Ст. арх.	Тоневицкая		24.98
Ст. арх.	Мацыпура		24.98

Блок плавательного бассейна (стены кирпичные) для детских яслей-сада на 140 мест.	Стадия	Лист	Листов
	Р	2	
Общие данные (окончание) Примерное решение генплана.	Госстрой БССР Белниигипросельстрои г. Минск		

Альбом I

Фасад Гб - Аб

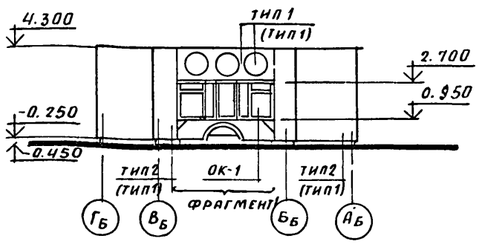

Фасад 1б - 5б

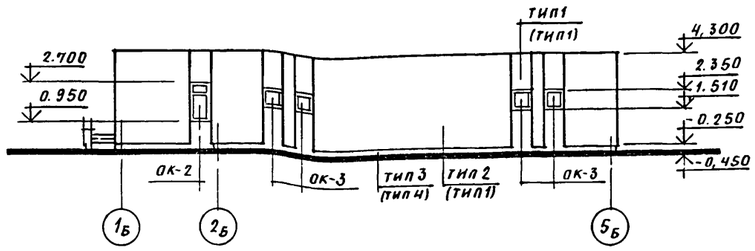

Фасад 2б - 1с

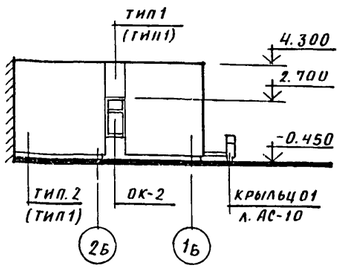

Фасад Аб - Вб

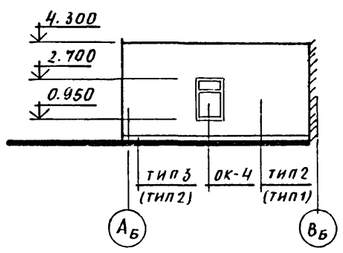

Фасад Аб - Вб

Вариант отдельного входа в бассейн

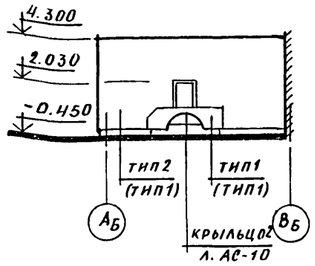

Фрагмент 1

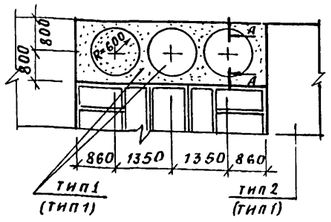

А - А

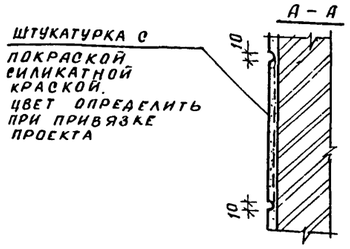

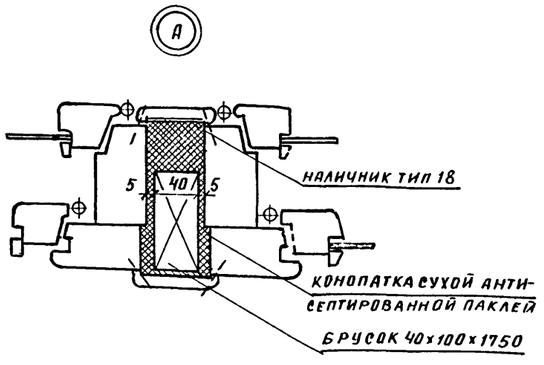

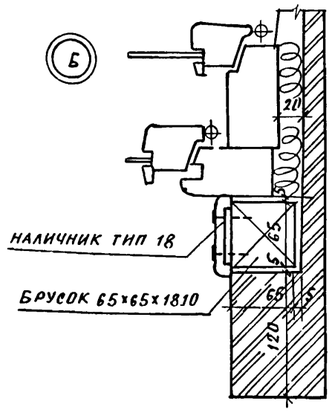

Ведомость отделки фасадов (вар 1, 2, 5, 6)

Фасад	Элементы	Отделка	Колер
А-И, И-А, 1-6, 6-1	Участки стен	Тип1. Штукатурка с последующей окраской силикатной краской	
А-И, И-А, 1-6, 6-1	Основание плоскости стен	Тип2 Кирпич керамический лицевой пустотелый ГОСТ 7484-78 и обыкновен. АС-2	
А-И, И-А, 1-6, 6-1	Цоколь	Тип3 Затирка покраской силикатной краской (вариант органо-силикатная краска)	

Ведомость отделки фасадов (вар. 3, 4, 7, 8)

Фасад	Элементы	Отделка	Колер
А-И, И-А, 1-6, 6-1.	Участки стен	Тип1. Штукатурка с последующей окраской силикатной краской	
А-И, И-А, 1-6, 6-1.	Цоколь	Тип2 Затирка покраской силикатной краской (вариант- органо-силикатная краска)	

1. Данный лист смотри совместно с листами АС-4; АС-5
2. Тип отделки фасадов данный в скобках принят для вариантов 3, 4, 7, 8 блокируемых детских яслей-садов (описание вариантов см. на листе АС-2 данного альбома)

Привязан:

Инв. №

				г. п. 294-3-35.85 АС			
Н. контр	Бухарина		3.1184				
Нач. МТЭП	Беганская		24.9.84				
ГИП	Шелевиля		24.9.84	Блок плавательного бассейна (стены кирпичные) для детских яслей сада на 140 мест	Стадия	Лист	Листов
ГАП	Белоусов		24.9.84		Р	3	
Гл. конст.	Чернецкий		24.9.84				
Ст. арх.	Тоневицкая		24.9.84	Фасад Гб-Аб; 1б-5б; 2б-1б; Аб-Вб; Аб-Вб Вариант отдельного входа в бассейн. Фрагмент 1	Госстрой БССР Белниигипросельстрой г. Минск		
Ст. арх.	Мацыпура		24.9.84				

Инв. № подл. | Подпись и дата | Взам. инв. № | Зам. гл. инж. | Емельянов | Согласовано

Альбом I

План 1 этажа

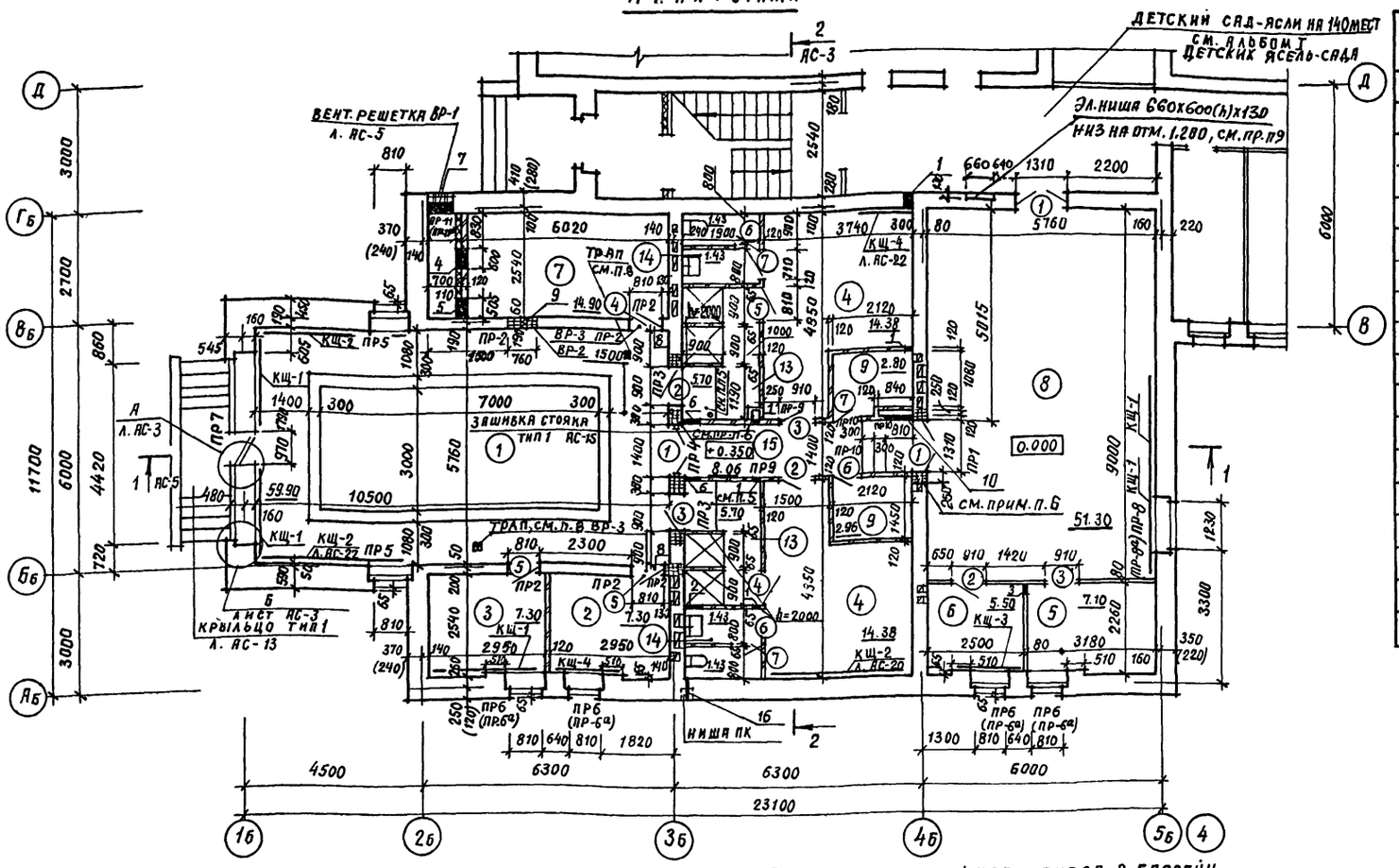

Экспликация отверстий

Тип отв.	Размеры, мм В	Н	Отм. низа, м	Назначение
1	200	200	3.150	ВК
2	500	400	0.350	ВК
3	200	200	2.700	ВК
4	600	500	0.650	ОВ
5	505	1855	0.650	ОВ
6	500	300	3.050	ВК
7	520	520	2.180	ОВ
8	760	390	2.740	ОВ
9	760	520	2.610	ОВ
10	840	840	1.230	ВК
11	500	300	-0.400	ВК
12	400	400	-1.650	ВК
13	300	300	-0.300	ВК
14	600	300	-0.500	ВК
15	150	150	0.100	ВК
16	90	90	0.470	Отв. в нише ПАК
17	380	270	-0.250	Ниша ПАК δ=250
18	300	300	-0.110	ОВ

Экспликация помещений

Номер по плану	Наименование	Площадь м²
1	Зал с ванной	59.9
2	Помещение узла управления бассейном	7.30
3	Инвентарная	7.30
4	Раздевальные	14.38
5	Комната тренера	7.10
6	Комната медсестры	5.50
7	Венткамера	14.90
8	Игротека	51.30
9	Кладовая	5.92
10	Вестибюль	10.25
11	Комната ручного труда	36.32
12	Тамбур	2.80
13	Душевая	5.70
14	Уборная	2.86
15	Коридор	8.06

1. Данный лист читать с листами АС-3; АС-5
2. Развертки вентканалов см. лист АС-12.
3. В скобках даны размеры и типы перемычек для вариантов 2,4,6,8.
4. Участки кирпичных стен по оси 2Б на пересечении с осями Вб и Бб выполнить из обыкновенного керамического кирпича (длиной 1030мм от внутренней грани стены).
5. Ножную ванну см. лист АС-23
6. В указанных местах по осям 3Б и 4Б уложить арматурные сетки размерами 400х400 для оси 3Б и 400х300 - для оси 4Б с размерами ячейки 50х50 мм из арматуры ф 5 Вр I через 3 ряда кладки по высоте.
7. Указания к плану см. на листе АС-12.
8. Места устройства трапов в зале с ванной и в ножных ваннах, их привязку к осям, обозначение уклонов см. на листах АС-14 и АС-23.
9. Над электрич. нишей уложить на отм. 1.210 арматуру - 3ФВАIII ℓ=900 в слое цем. р-ра М100 - 5D, защитный слой снизу - 10 мм.

Вариант отдельного входа в бассейн.

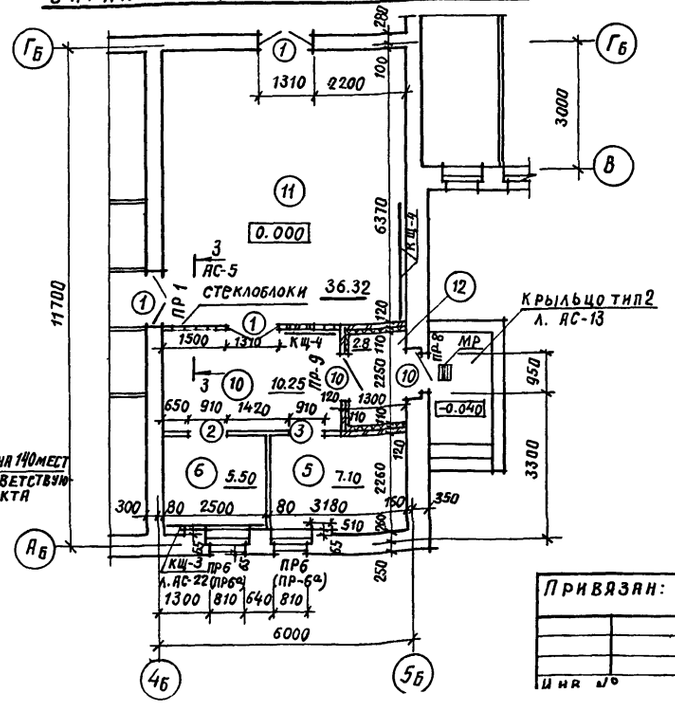

Компоновочная схема

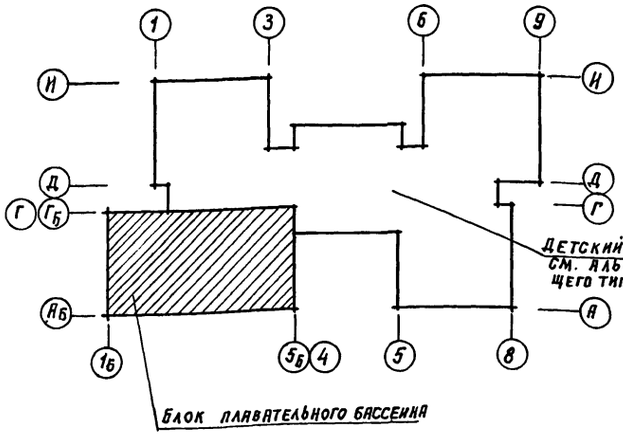

Привязан:

Инв. №

Гл. спец.	Кукареко			
Гл. спец.	Гапоньонок			
Гл. спец.	Брагинец			
Н. контр.	Бухарина		3.11.84	
Нач. МТЭП	Беганская		24.9.84	
ГИП	Шелевилл		24.9.84	
ГАП	Белоусов		24.9.84	
Гл. констр.	Чернецкий		24.9.84	
Ст. арх.	Тоневицкая		24.9.84	
Ст. арх.	Мяцыпура		24.9.84	

Т. П. 294-3-35.85 АС

Блок плавательного бассейна (стены кирпичные) для детских яслей-сада на 140 мест

Стадия	Лист	Листов
Р	4	

План 1 этажа, вариант отдельного входа в бассейн;

Госстрой БССР Белниигипросельстрой

Инв. № подл. | Подпись и дата | Взам. инв. № | Гл. спец. Емельянов | Гл. спец. Кукареко | Гл. спец. Гапоньонок | Гл. спец. Брагинец

Альбом I

Разрез 1-1

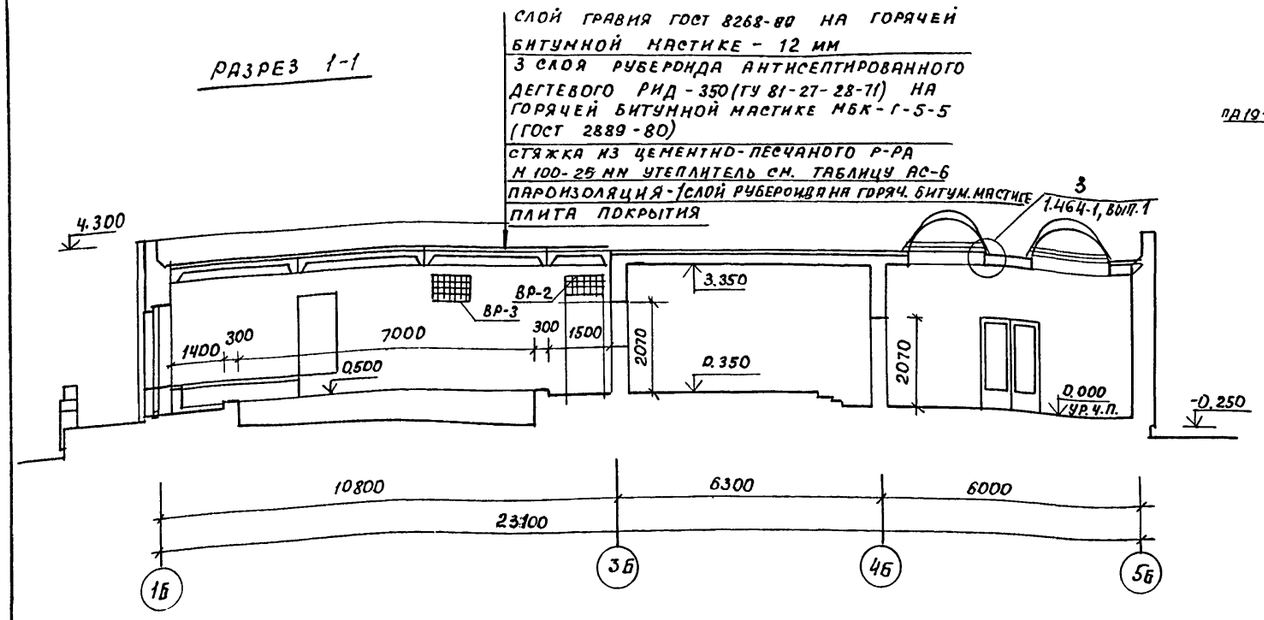

Разрез 2-2

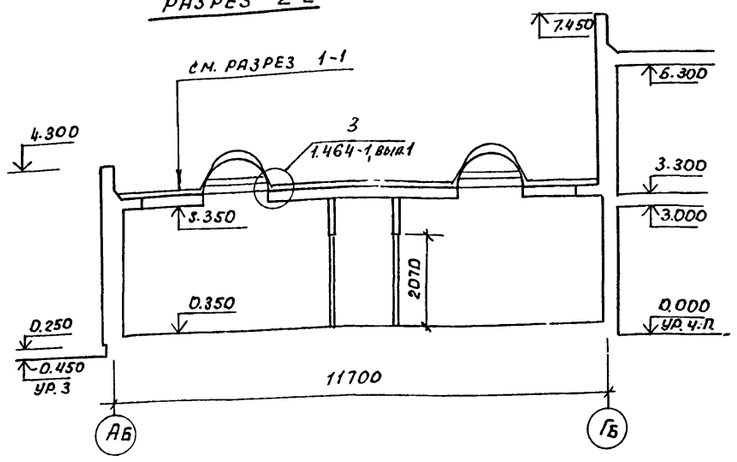

Вентиляционная решетка ВР-1

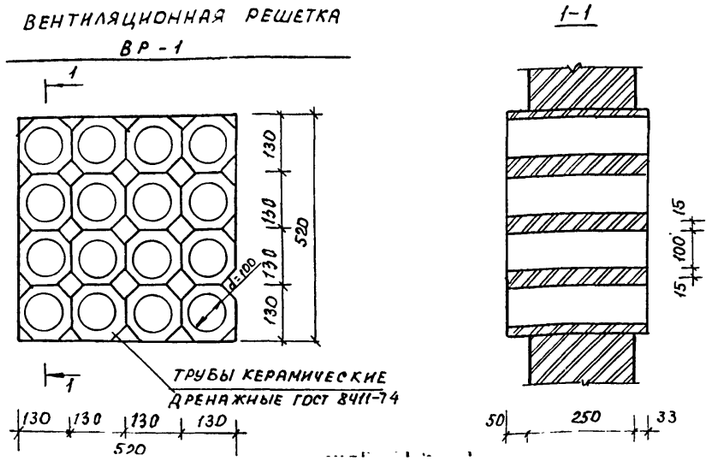

ОК-1

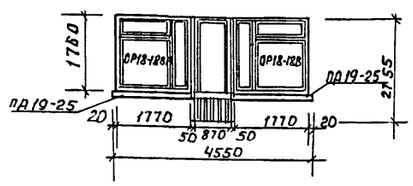

3-3

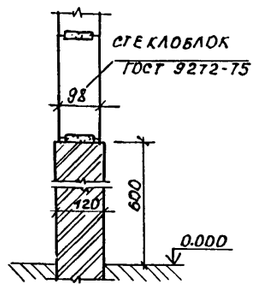

Вентиляционная решетка ВР-2

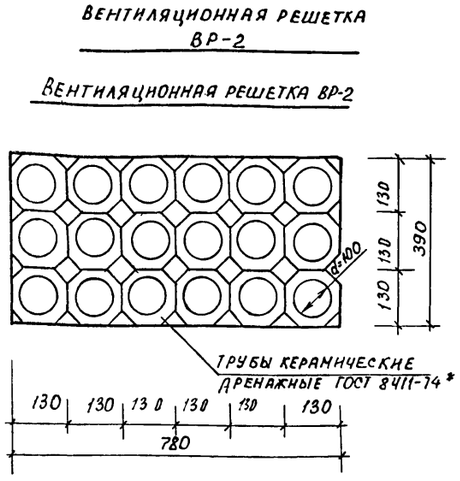

Вентиляционная решетка ВР-3

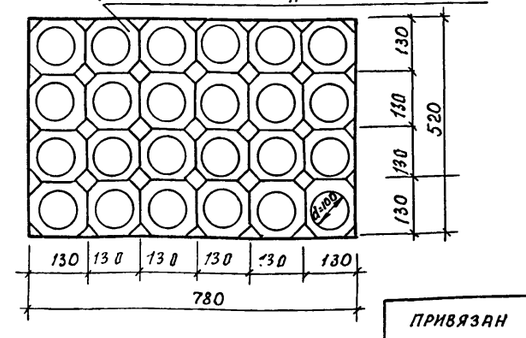

Спецификация элементов заполнения проемов

Марка, поз.	Обозначение	Наименование	Кол.	Масса ед. кг	Примечание
		Дверные блоки			
1	1.136-10	ДО 21-13*	3		см. п.п 2.3
2	1.136-10	ДГ 21-9л	3		
3	1.136-10	ДГ 21-9	3		
4	1.136-10	ДГ 21-8л	2		
5	1.136-10	ДГ 21-8	3		
6	1.136-10	ДГ 21-7л	3		
7	1.136-10	ДГ 21-7	3		
		ОК-1	1		
ОР18-18В	1.236-6, вып.1	ОР 18-18В (ОСП 18-9)	1(2)		
ОР18-18ВН	1.236-6, вып.1	ОР 18-18ВН (ОСП 18-9)	1(2)		
БР28-9	1.236-6, вып.1	БР 28-9 (БСП 28-9)	1		см.пл.4
	ГОСТ 24454-80Е	Брусок 40х100 ℓ=1150	2		
	ГОСТ 8242-75	Наличник тип 1В ℓ=3510	2		
	ГОСТ 17280-79	ПД 19-25	2		
		ОК-2	2		
ОР18-9В	1.236-6, вып.1	ОР 18-9В (ОСП 18-9)	1		
ПД 10-25	ГОСТ 17280-79	ПД 10-25	1		
ПД 10-15	ГОСТ 17280-79	ПД 10-15	1		вар. стен δ^0=380
		ОК-3	4		
ОР 12-9	1.236-6, вып.1	ОР 12-9 (ОСП 12-9)	1		
		ОК-4	1		см.пл.2
ОР 18-13,5	1.236-6, вып.1	ОР 18-13,5 (ОСП 18-13,5)	1		
ПД 15-25	ГОСТ 17280-79	ПД 15-25	1		
ПД 15-15		ПД 15-15	1		вар. стен δ^0=380

1. Данный лист смотреть с листами АС-5, АС-4
2. При варианте отдельного входа в бассейн из спецификации элементов заполнения проемов исключить ОК-4 1шт и добавить до 21-13* 1шт, ДН 21-9 2шт
3. На остекленных дверях устанавливаются деревянные защитные решетки на высоту 1.3м от пола из деревянных брусков 20х20 с шагом 100 мм. Деревянные решетки окрашиваются масляной краской в тон дверей за 2 раза.
4. В скобках даны марки и количество окон и балконных дверей со стеклопакетами ГОСТ 24700-81

Привязан

				Т.П. 294-3-35.85	АС
Н.контр.	Букарина		3.1184		
Нач.НТЭП	Беганская		229.84		
ГИП	Шелевиля		279.84	Блок плавательного бассейна (стены кирпичные) для детских яслей-сада на 140 мест	Стадия: Р; Лист: 5; Листов:
ГАП	Белоусов		279.84		
Гл.констр.	Чернецкий		229.		
Ст. арх.	Тоневицкая		279.84	Разрез 1-1; 2-2 ВР-1; ВР-2; ВР-3. Сечение 3-3 Спецификация элементов	Госстрой БССР БелНИИгипросельстрой г. Минск
Ст. арх.	Нацыпура		279.84		

Инв.№ подл. | Подпись и дата | Взам. инв.№

План крыши

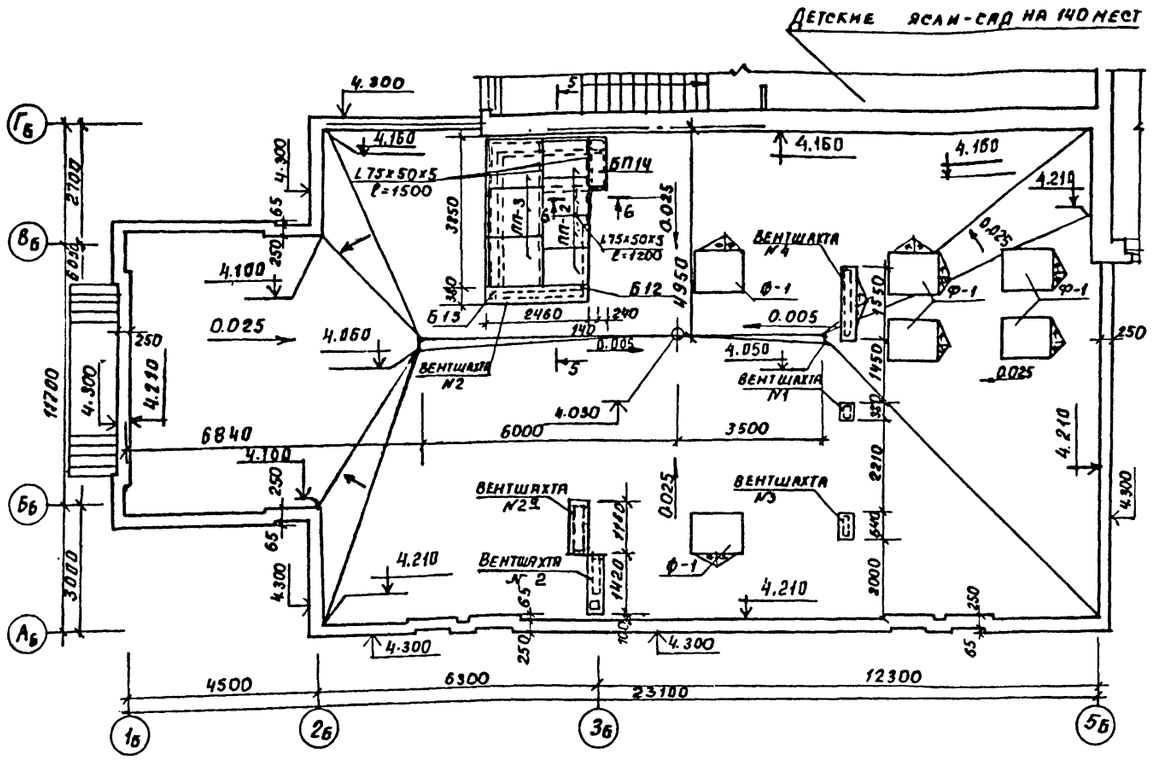

Вентшахта №1

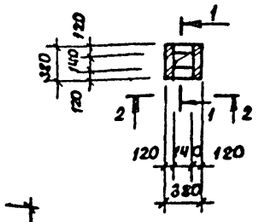

Вентшахта №2

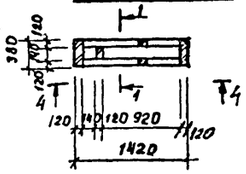

2 - 2

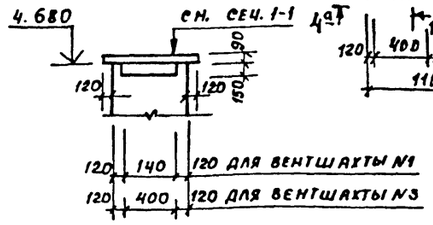

4 - 4 (4а - 4а)

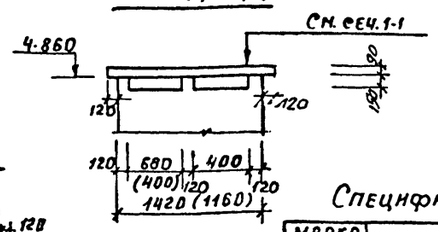

Вентшахта №2а

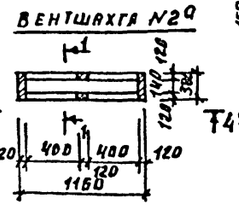

Вентшахта №4

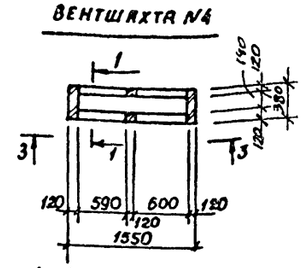

1 - 1

Цементно-песчаная стяжка - 150мм
Анцевой керамический обыкновенный кирпич ГОСТ 7484-78 - 65мм
Лист асбестоцементный ГОСТ 18124 - 75* - 10мм

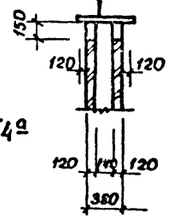

3 - 3

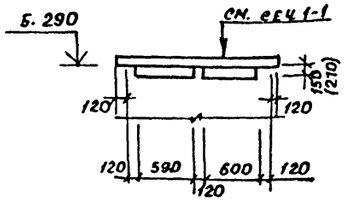

5 - 5

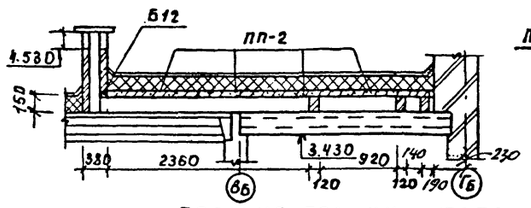

Б-Б

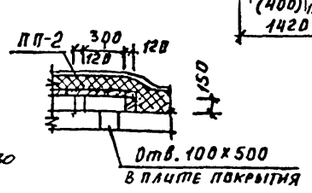

Компоновочная схема

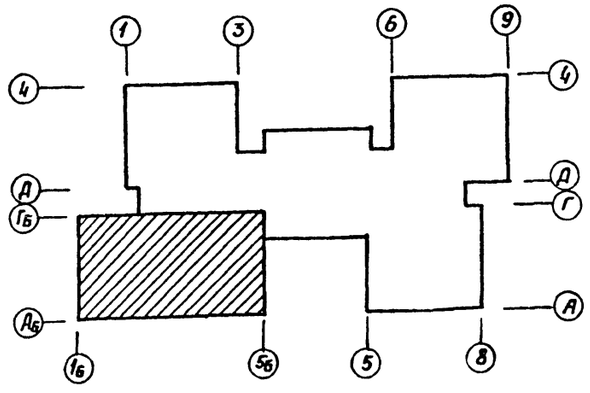

Таблица толщин утеплителя

N N. п/п	Наименование	Объемная масса кг/м³	Толщина в мм			
			Пустот. плиты		Ребристые пл.	
			t=-21°	t=-26°	t=-21°	t=-26°
1	Газосиликат	400	19	23	25	29
2	Керамзитовый гравий	500	22	26	29	33

Спецификация к плану крыши

Марка поз.	Обозначение	Наименование	Кол.	Масса ед. кг.	Примечание
		Плиты плоские			
ПП-2	1.243.1-4	ПТП 8-11-9	4	198	
ПП-3	1.243.1-4	ПТП 8-13-13	3	338	
L75х50х5	ГОСТ 8509-72*	Уголок L75х50х5 ℓ=1500	3	7.185	
L75х50х5	ГОСТ 8509-72*	L75х50х5, ℓ=1200	1	5.75	
	ГОСТ 18124-75*	Асбест.-цем. листы плос. δ=10	2.90		м²
Б12	4.138-10, вып.1	Перемычка 1ПР1-12.12.6	1	25	
Б15	1.138-10, вып.1	1ПР2-15.12.14	1	75	
БП11	1.138-10, вып.2	2ПР3-11.38б	—	72	
БП14	1.138-10, вып.2	2ПР4-14.38.14	1	190	

Привязан

Инв. №

Н. контр.	Бухарина		12.11.84
Нач. МТЭ	Беганская		27.98.4
ГИП	Шелевина		27.98.4
Гл. конст.	Чернецкий		27.98.4
ГАП	Белоусов		27.98.4
Рук. бр.	Колушева		27.98.4
Техник	Жаголкина		27.98.4

Т.П. 294-3-35.85 АС

Блок плавательного бассейна (стены кирпичные) для детских яслей-сада на 140 мест

Стадия	Лист	Листов
Р	6	

План крыши, вентшахта 1:4
Компоновочная схема, таблица толщин утеплителя

Госстрой БССР
БелНИИгипросельстрой
г. Минск

Инв. № подл. | Подпись и дата | Взам. инв. №

Рук. гр. эл. Пономарева
Гл. спец. сд Бражеина

Альбом I

СХЕМА РАСПОЛОЖЕНИЯ ЭЛЕМЕНТОВ ПОКРЫТИЯ.

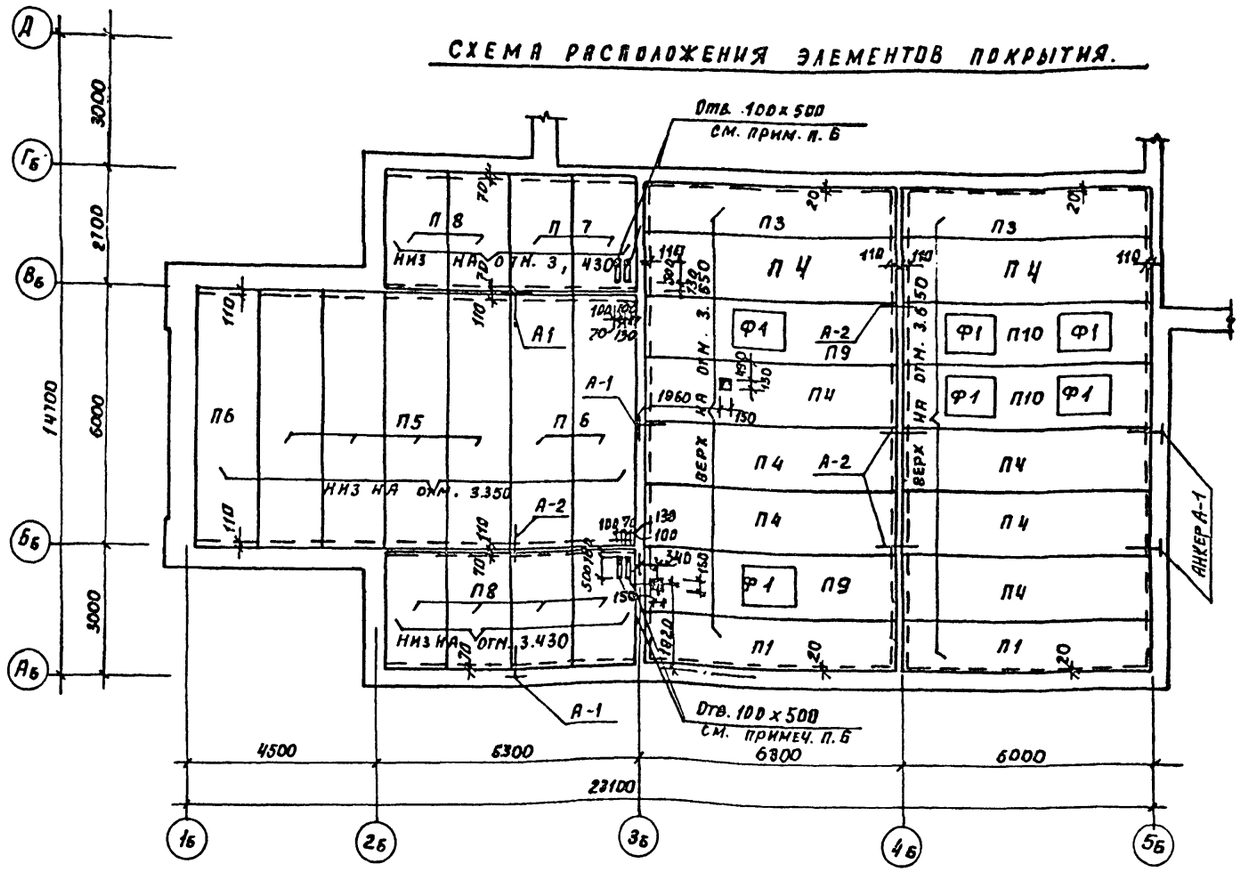

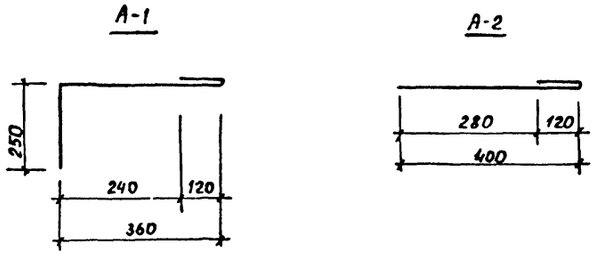

1. Укладку панелей производить на цементно-песчаном растворе М50, уложенном на поверхность, очищенную от строительного мусора и пыли.

2. После укладки панелей покрытия швы между ними должны быть тщательно заполнены раствором М 100 или бетоном марки не ниже марки плит и панелей.

3. При монтаже плит и панелей покрытия следить за тем, чтобы опирание на полки прогонов, прогоны и кирпичные стены производить на величину, не менее указанной в рабочих чертежах этих плит и панелей.

4. Плиты П9, П10 взяты из типовых конструкций и деталей зданий и сооружений-шифр 274-68 „Сборные железобетонные предварительно напряжённые плиты покрытий промышленных зданий с отверстиями для зенитных фонарей" – выпуск II – Рабочие чертежи плит размером 1,5×6 м, разработанных ЦНИИпромзданий НИИЖБ-Москва, 1968 г.

Марка плиты с отверстием отличается от марки типовой плиты, имеющей с ней одинаковое армирование продольных рёбер только приписанной справа цифрой 1 или 2 (число отверстий в полке плиты) и буквой Ф (фонарь).

СПЕЦИФИКАЦИЯ К СХЕМЕ ЭЛЕМЕНТОВ ПОКРЫТИЯ.

Марка поз.	Обозначение	Наименование	Кол	Масса ед. кг	Примечание
		Ж. Б. плиты перекрытия			
П1	1.141-1 вып. 63	ПК-60.12-8АтVт	2	2100	
П2	1.141-1 вып. 63	ПК-60.15-6АтVт	–	2800	
П3	1.141-1 вып. 14	ПК10-60.12	2	2100	
П4	1.141-1 вып. 63	ПК-60.15-8АтVт	8	2800	
П5	1.465-7 вып. 3	ПА III В / 1.5×6 -2	4	1500	
П6	1.465-7 вып. 3	ПА III В / 1.5×6 -3	3	1500	
П7	1.141-1 вып. 60	ПК 27.15-8Т	2	1290	
П8	1.141-1 вып. 60	ПК 27.15-6Т	6	1290	
П9	Шифр 274-68, вып. II	ПНС-17-1Ф / 1.5×6	2	1200	см. п. 4
П10	Шифр 274-68, вып. II	ПНС-17-2Ф / 1.5×6	2	1000	см. п. 4
Ф1	1.464-1 вып. 1	Фонарь Ф1	6	74	
		Металлические изделия			
А1	АС-7	Анкер А1	5	0.45	
А2	АС-7	А2	8	0.32	

5. После устройства анкеров защитить их слоем цементно-песчаного раствора М 100 толщин. 20 мм

6. Отверстия ф до 150 мм для пропуска сантехнических и электротехнических коммуникаций просверливать в пределах пустот, не затрагивая несущих рёбер панелей.

7. Конструкция и узлы крепления зенитного фонаря Ф-1 разработаны в серии 1.464-1 в.1.

8. До установки плит П9÷П10 уголки для крепления металлического стакана фонаря должны быть металлизированы слоем цинка $\delta \geq 0.15$ мм.

Указания по производству работ и детали опирания см. в серии 1.464-1, выпуск 0,1 „Зенитные фонари для естественного освещения промышленных зданий".

Согласовано: Спец. ВК Орелик; Гл. спец. СУ Браженко

Инв. № подл. | Подпись и дата | Взам. инв. №

Н. контр.	Бухарина		13.11.84
Нач. МТЭП	Беганская		24.9.84
ГИП	Шелевная		24.9.84
Гл. констр.	Чернецкий		24.9.84
Рук. гр.	Колушева		24.9.84

Т.П. 294-3-35.85 АС

Блок плавательного бассейна (стены кирпичные) для детских яслей-сада на 140 мест

Стадия	Лист	Листов
Р	7	

Схема расположения элементов покрытия

Госстрой БССР Белнингипросельстрой г. Минск

Привязан

Инв. №

Альбом I

Ведомость перемычек

Марка, поз.	Схема сечения
ПР1 шт.1	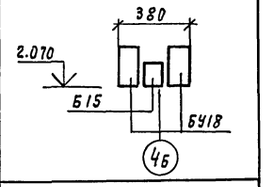
ПР2 шт.6	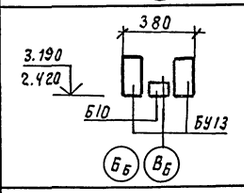
ПР3 шт.2	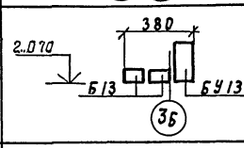
ПР4 шт.1	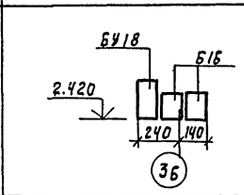
ПР5 шт.2	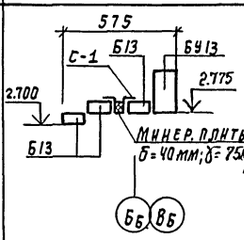

Марка, поз.	Схема сечения
ПР6 шт.4	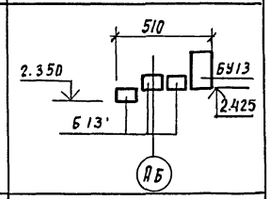
ПР6а шт.4	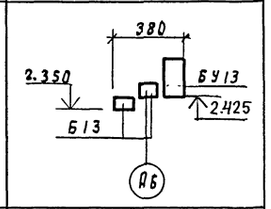
ПР7 шт.1	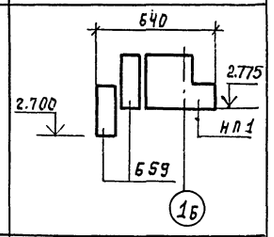
ПР8 (ПР8б) шт.1	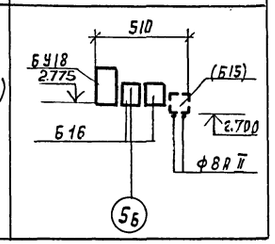

ПР8а (ПР8б) шт.1	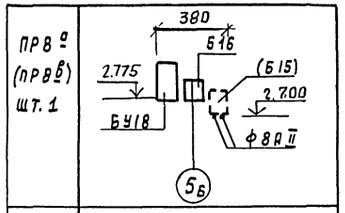
ПР9 шт.2 (шт.3)	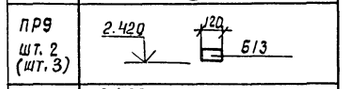
ПР10 шт.3	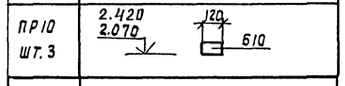
ПР11 шт.1	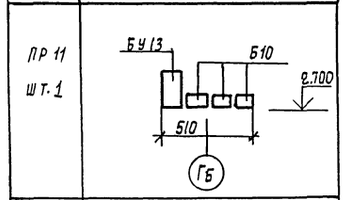
ПР11а шт.1	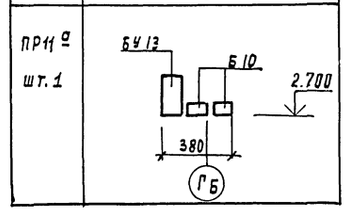

Спецификация к ведомости перемычек надземной части

Марка, поз.	Обозначение	Наименование	Кол. при вар. 1;5	2;6	3;7	4;8	Масса ед. кг.	Примечание
НП-1	КЭ-01-58 вып. 2	Перемычка БП7-1	1	1	1	1	1100	
Б59	1.138-10 вып. 4	1ПР8-59.12.29	2	2	2	2	385	
БУ13	1.138-10 вып. 1	1ПР38-12.12.22У	21	21	21	21	75	
Б13	1.138-10 вып. 1	1ПР1-12.12.6	24(25)	20(21)	24(25)	20(21)	25	
Б16	1.138-10 вып. 1	1ПР2-16.12.14	4	3	4	3	75	
БУ18	1.138-10 вып. 1	1ПР38-18.12.22У	4	4	4	4	125	
Б15	1.138-10 вып. 1	1ПР2-15.12.14	1	1	2	2	75	
Б10	1.138-10 вып. 1	1ПР1-10.12.6	12	11	12	11	25	
	ГОСТ 5781-82	ф8 AII l=3.2 м.п	1.30 кг.	1.30 кг.	—	—	0.395	
	ГОСТ 6727-80	ф5 BpI для армирования стен						
С-1	ГОСТ 5336-80	Сетка 2С-2.0-0-ГОСТ 5336-80						
		F = 0.6м²	2	2	2	2	2.66	

1. Данный лист см. совместно с листом АС-4.

2. Проем ПР8 (вар. 1.5) заменяется на соответствующий с индексом „б" при вариантах 3,7, а проем ПР8а (вар. 2,6) заменяется на соответствующий с индексом „б" при вариантах 4, 8.

3. В спецификации в скобках дано количество для варианта отдельного входа в бассейн.

4. Проемы ПР6, ПР11 для вариантов 1, 3, 5, 7; ПР6а, ПР11а для вариантов 2, 4, 6, 8.

Т.п. 294-3-35.85 АС

Н. контр.	Бухарина		13.11.84
Нач. МТЭП	Беганская		24.9.84
ГИП	Шелевкля		27.9.84
Гл. конст.	Чернецкий		27.9.84
Рук. гр.	Колушева		27.9.84

Блок плавательного бассейна (стены кирпичные) для детских яслей-сада на 140 мест

Стадия	Лист	Листов
Р	8	

Ведомость перемычек.

Госстрой БССР Белниигипросельстрой г. Минск

Привязан

Инв. №

Инв. № подл. | Подпись и дата | Взам. инв. №

Альбом I

План фундаментов

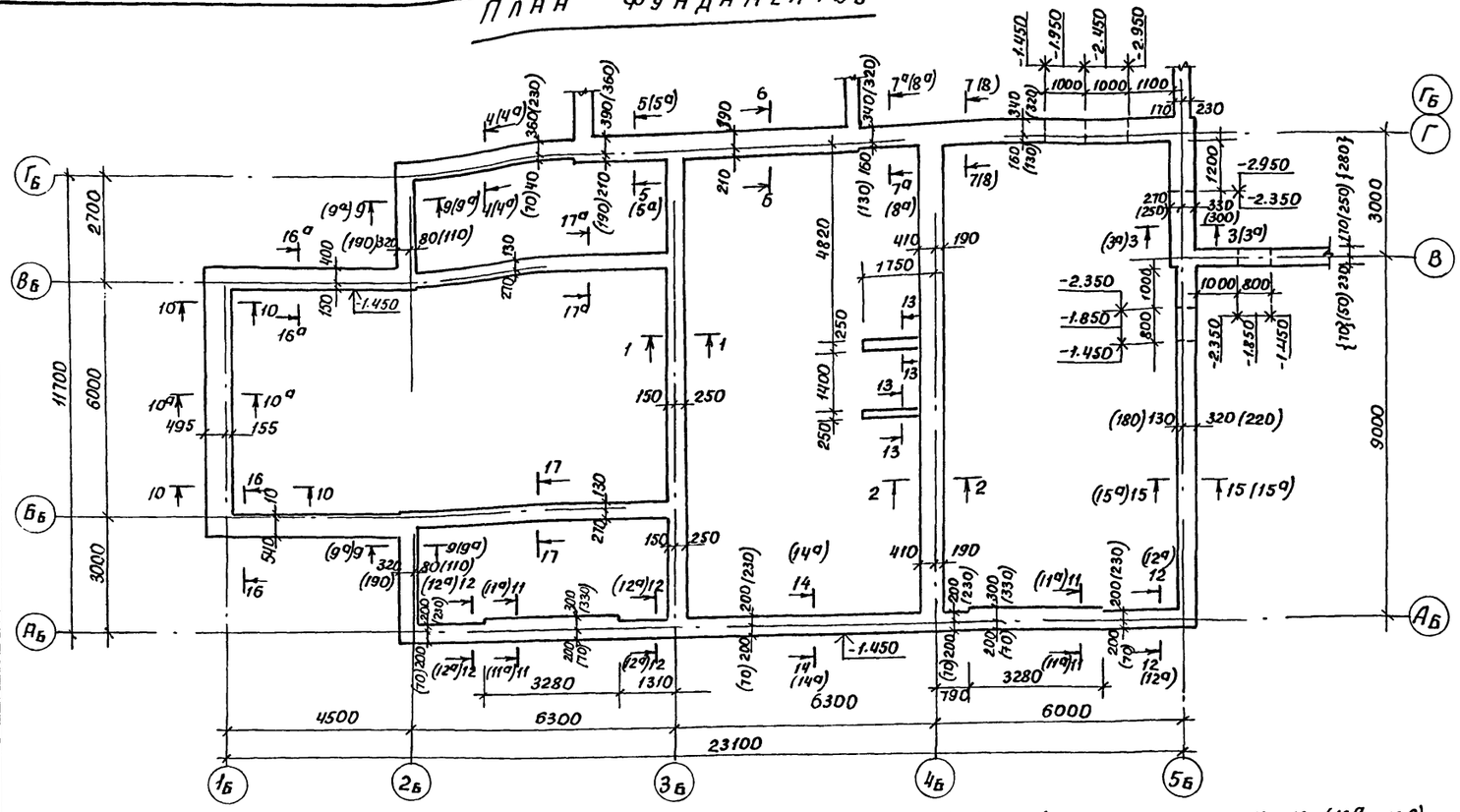

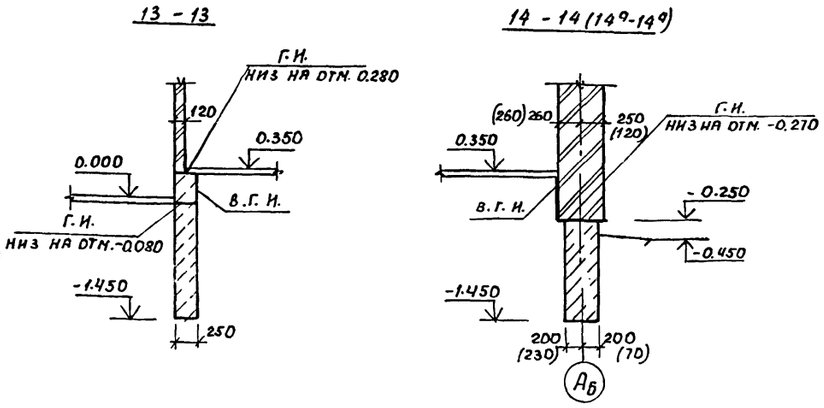

1. За условную отметку 0.000 принята отметка чистого пола первого этажа, что соответствует абсолютной отметке.

2. Фундаменты разработаны для основания с залегающими по всей площади здания непучинистыми, непросадочными грунтами со следующими расчётными характеристиками: расчетный угол внутреннего трения $\varphi^{н}$=0.59 рад или 34°; расчётное удельное сцепление $C^{н}$=2кПа (0.02 кгс/см²), плотность грунта ρ=1.8т/м³; коэффициент безопасности по грунту Кг=1,

При привязке проекта фундаменты должны быть переработаны с учетом местных геологических и гидрологических условий, расчетного давления на основание, глубины промерзания, рельефа местности в соответствии со СНиП II-15-74.

3. Фундаменты ленточные монолитные из бетона М100

4. Горизонтальную гидроизоляцию наружных и внутренних стен на отм. -0.270; -0.080 и 0.280 выполнять из 2-х слоев гидроизола (ГОСТ 7415-74*) на битумной мастике (ГОСТ 2889-80) или из 2-х слоев толя ТГМ-350 (ГОСТ 10999-76*) на дегтевой мастике (ГОСТ 3580-67). Слои гидроизоляционного материала склеиваются мастикой между собой и с выровненной цементным раствором поверхностью основания, руководствуясь СН 301-65* п. 1.10 и СНиП III-20-74, п.п. 4.14 ÷ 4.16.

5. Вертикальную гидроизоляцию стен со стороны грунта выполнять из нефтяных битумов марок БН-III и БН-IV или мастик с нанесением их на изолируемую поверхность в два слоя толщиной не менее 3мм.

6. Сечения фундаментов см. листы АС-9, АС-10

7. Размеры фундаментов на плане и величины нагрузок на схеме по осям Аб; Гб, 2б, 5б без скобок относятся к варианту наружных стен толщиной 51см, в скобках - к варианту наружных стен толщиной 38 см. Размеры фундаментов и нагрузки по остальным осям одинаковы для обоих вариантов.

Схема расчётных нагрузок на отм.-0.250 (тс/п.м)

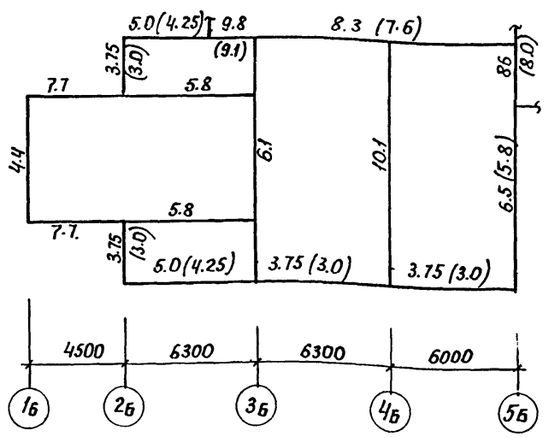

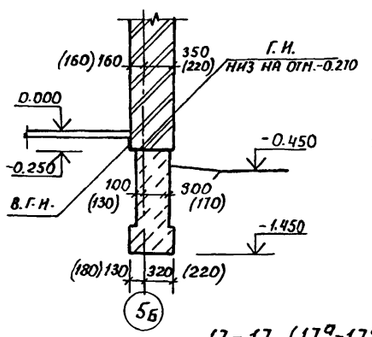

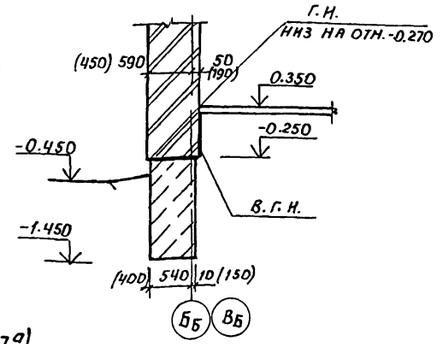

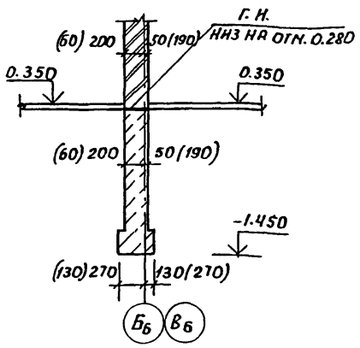

Привязан

Инв.№

Н. контр.	Бухарина		13.11.84	
Нач. МТЭЛ	Беганская		24.09.84	
ГИП	Шелевиля		24.09.84	
Гл. констр.	Чернецкий		24.09.84	
Рук. гр.	Колушева		24.09.84	

Т.П. 294-3-35.85 АС

Блок плавательного бассейна (стены кирпичные) для детских яслей-сада на 140 мест.

Стадия	Лист	Листов
Р	9	

План фундаментов
Схема расчетных нагрузок. Сеч. Ф-1 на 13-13, 14-14(14а-14а), 15-15(15а-15а), 16-16(16а-16а), 17-17(17а-17а)

Госстрой СССР
Белниигипросельстрой
г. Минск

Копировал: Мост 17617-01 Формат А2

Инв.№ подл. | Подпись и дата | Взам. инв.№ | Инв.№ дубл. | Взам. инв.№ | Гл. спец. СУ Брянцева | Рук. гр. эл. Гнилицкая | Гл. спец. СУ Гнилицкая

Альбом I

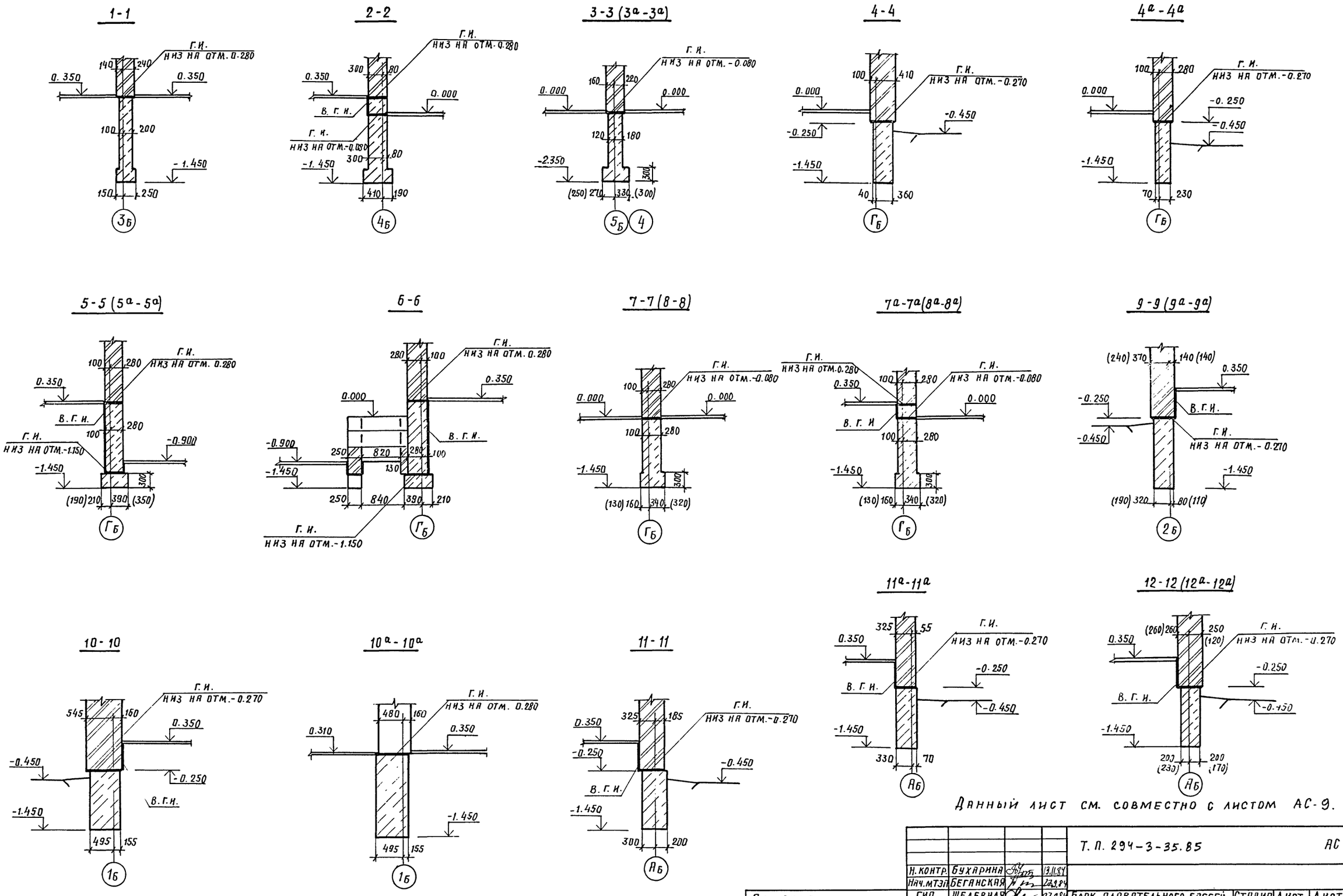

Данный лист см. совместно с листом АС-9.

				Т.П. 294-3-35.85			АС
		Н. контр.	Бухарина	13.11.84			
		Нач. мТЭП	Беганская	27.9.84			
Привязан:		ГИП	Шелевиля	27.9.84	Блок плавательного бассейна (стены кирпичные) для детских яслей-сада на 140 мест	Стадия	Лист	Листов
		Гл. констр.	Чернецкий	27.9.84		Р	10	
		Рук. гр.	Колушева	27.9.84	Сечения фундамен-	Госстрой БССР		

Взам. инв. №

Подпись и дата

Инв. № подл.

Альбом I

Схема расположения элементов перекрытия подпольных каналов

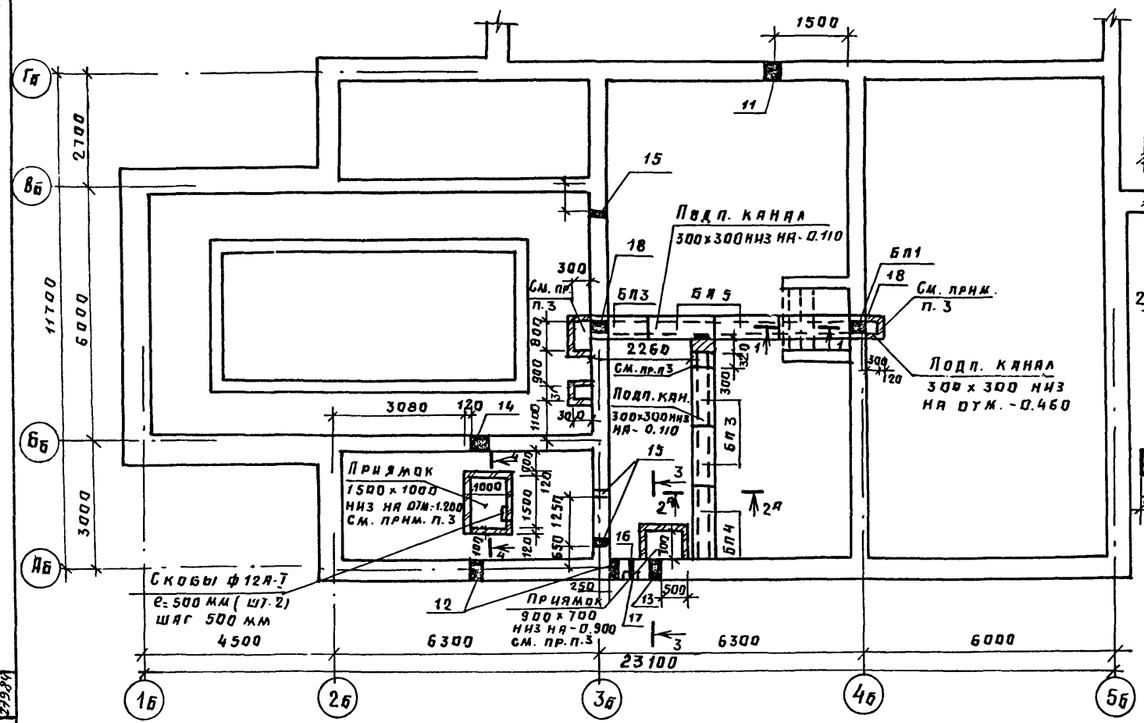

4-4

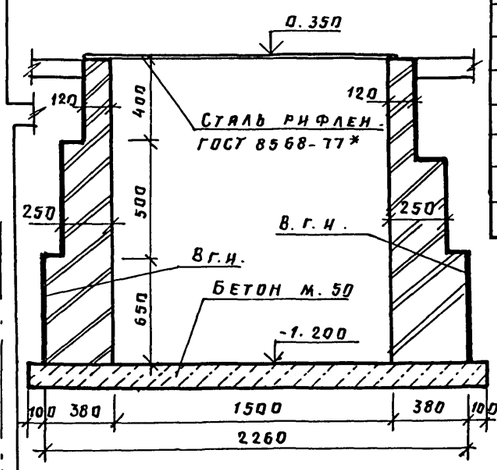

Спецификация к схеме расположения эл-тов перекрытия подпольных каналов

Марка, поз.	Обозначение	Наименование	Кол. шт. I	Кол. шт. II	Масса ед. кг	Примечание
		Перемычки				
БП1	1.138-10, вып. 2	2ПР8-20.51.14	1	1	370	
БП2	1.138-10, вып. 2	2ПР4-11.51.6	—	2	95	
БП3	1.138-10, вып. 2	2ПР5-14.51.14	3	3	250	
БП4	1.138-10, вып. 2	2ПР7-18.51.14	1	1	322	
БП5	1.138-10, вып. 2	2ПР6-16.51.14	2	2	300	

1. Стенки подпольных каналов выполнять из красного полнотелого кирпича (ГОСТ 530-80) М.75 на растворе М.25.
2. Дно подпольных каналов выполнять из бетона М.50 по предварительно уплотненному грунту.
3. Приямки перекрывать рифленой сталью (ГОСТ 8568-77*) с толщиной основания листа 3 мм (теоретическая масса 1 м² листа ~ 25.6 кг).
4. Над отверстиями в стенах подземной части уложить арматуру 3Ф8АIII длиной на 30 см более ширины отверстия.
5. Монолитные участки перекрытия подпольных каналов выполнять из бетона М.200 толщиной 80 мм. Арматура Ф4В500 с шагом 150 мм в обоих направлениях. Расход бетона М.200: 0.03 м³; арматуры Ф4В500: 1.0 кг.
6. В спецификации в графе II дано количество элементов для варианта отдельного входа в бассейн.
7. Экспликацию отверстий см. лист АС-4.

Фрагмент схемы расположения элементов перекрытия подпольных каналов при отдельном входе в бассейн

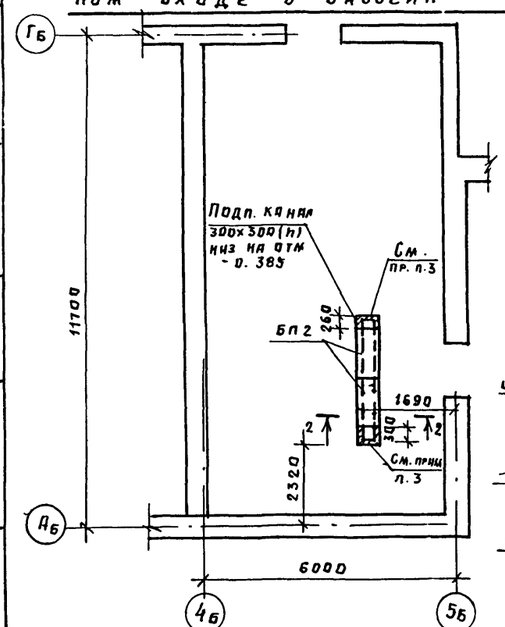

2-2 (2А-2А)

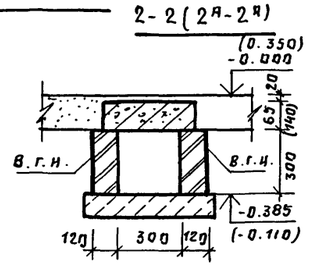

1-1

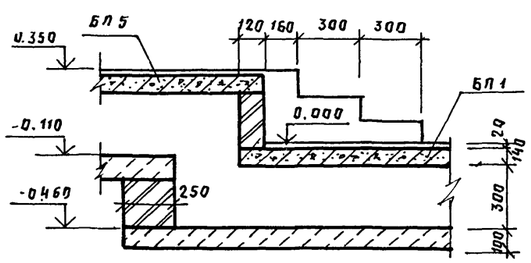

3-3

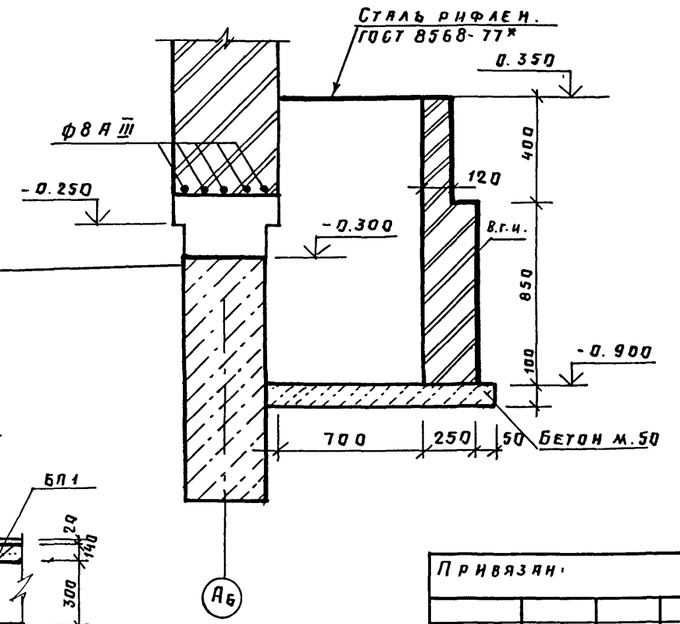

Привязан:

Инв. №

Н. контр.	Бухарина		13.11.84	Т. п. 294-3-35.85 АС
Нач. МТЭП	Беганская		27.9.84	
ГИП	Шелевиля		27.9.84	Блок плавательного бассейна (стены кирпичные) для детских яслей – сада на 140 мест
Гл. констр.	Чернецкий		27.9.84	Стадия: Р; Лист: 11; Листов:
Рук. гр.	Колушева		27.9.84	Схемы расположения эл-тов перекрытия подпольных каналов. Сечения 1-1; 2-2; 3-3; 4-4
Ст. инж.	Вольфленок		27.9.84	Госстрой БССР Белгипросельстрой г. Минск

Гл. спец. ОВ Бобер; Гл. спец. ВК Кукушкина; Гл. спец. ЭО Тимошевская; Гл. спец. СУ Брынеиас; Рук. гр. ОЛ Гаврилюк; Взам. инв. № 2398; Подпись и дата 27.9.84; Инв. № подл. 2398

Копировал: Мас 1707-01 Формат А2

Альбом I

Развертка вентканалов по оси „3Б".

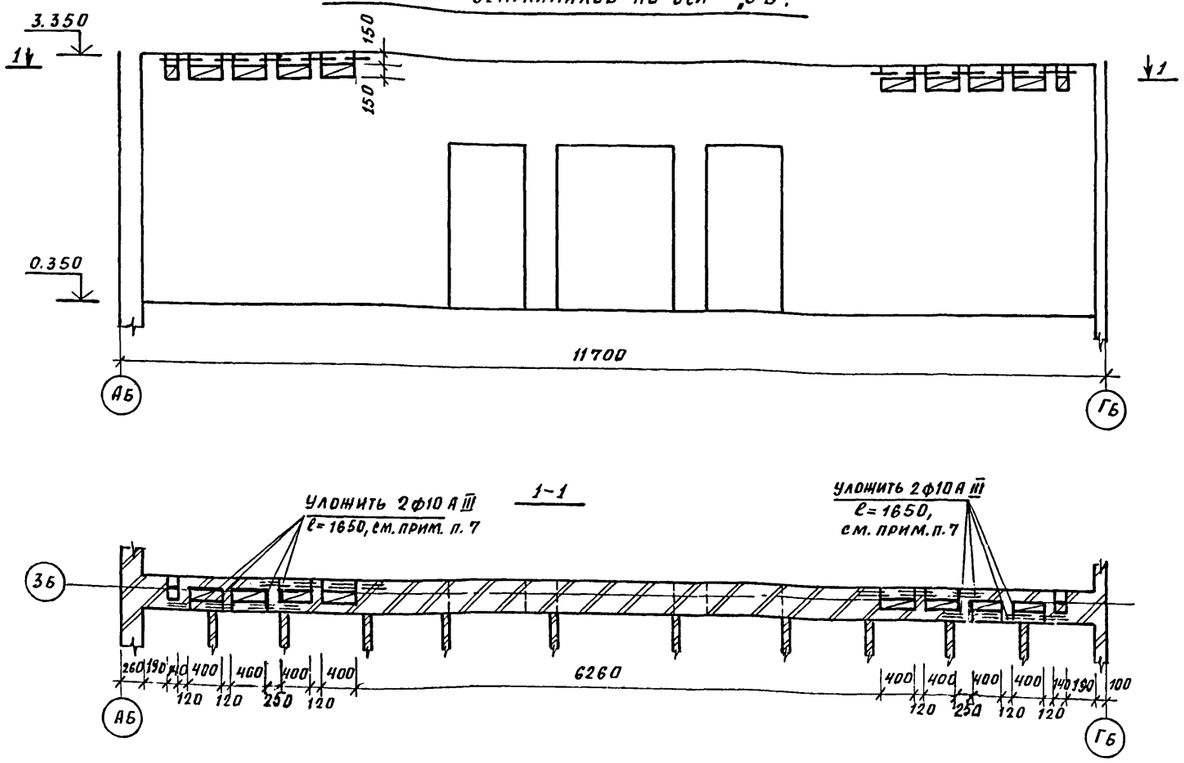

Развертка вентканалов по оси „4Б"

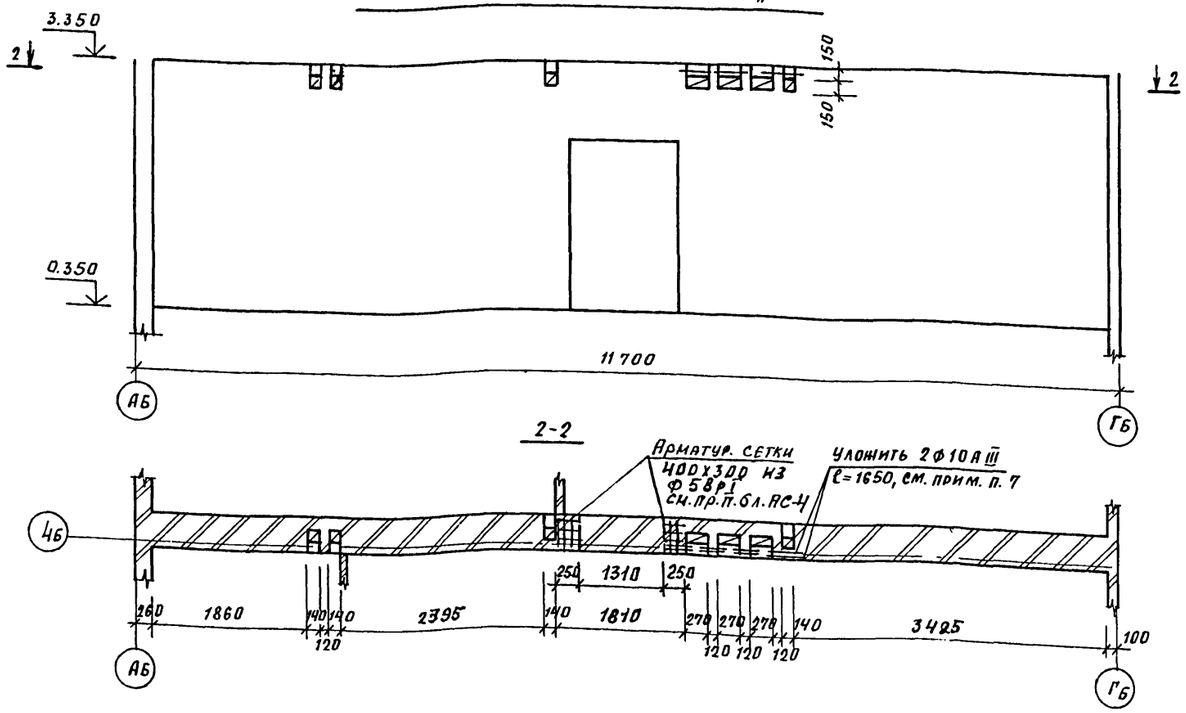

Указания к плану.

1. Отметка пола первого этажа соответствует абсолютной отметке

2. Наружные стены по осям 2Б, 5Б; АБ; ГБ – из керамического рядового пустотелого кирпича (ГОСТ 530-80) М 75, Мр3 ≥ 25 на сложном растворе М 25 с облицовкой лицевым пустотелым кирпичом (ГОСТ 7484-78) γ = 1400 кг/м³, а по осям 1Б, 6Б, ВБ – из керамического рядового полнотелого обыкновенного кирпича (ГОСТ 530-80) М 75, Мр3 ≥ 35 на тяжелом цементном растворе М25 с облицовкой лицевым полнотелым кирпичом.

3. Внутренние стены выполнять из керамического рядового полнотелого обыкновенного кирпича (ГОСТ 530-80) на растворе М 50.

4. Парапеты, цоколь, а также выступающие элементы фасадов, подвергающиеся сильному увлажнению, выполнять из обыкновенного керамического кирпича М 75 на цементном растворе М25 Мр3 ≥ 35.

5. Внутренние стены выполнять из такого же кирпича Мр3 ≥ 25.

6. Кирпичные перегородки толщиной 12см выполнять не армированными из обыкновенного керамического кирпича, кирпичные перегородки толщиной 6,5см армируются сеткой из арматуры ф 5 ВрI через 3 ряда кладки по высоте с ячейкой 60х200 мм; гипсобетонные перегородки толщиной 80 мм – из мелкоразмерных гипсовых литых плит.

7. В указанных местах уложить арматуру 2ф10 А III, ℓ=1650 в слое бетона М200 толщиной 70мм, защитный слой снизу 10мм.

8. При устройстве вентиляционных каналов в кирпичной кладке руководствоваться серией 2.130-1 вып. 1 „Детали стен и перегородок жилых помещений. Кирпичные стены сплошной кладки."

9. Данный лист см. совместно с листами АС-4; АС-6.

Инв. № подл. | Подпись и дата | Взам. инв. № | Инв. № дубл. | Подпись и дата

				Т.п 294-3-35.85.		АС
Н. контр.	Бухарина		13.11.84			
Нач. МТЭП	Беганская		24.9.84			
ГИП	Шелевиля		24.9.84			
Гл. констр.	Чернецкий		24.9.84	Блок плавательного бассейна (стены кирпичные) для детских яслей-сада на 140 мест	Стадия	Лист	Листов
Рук. гр.	Колушева		24.9.84		Р	12	
Техник	Гадлевская		24.9.84	Развертки вентканалов по осям „3Б". „4Б".	Госстрой БССР Белниигипросельстрой		

Привязан:

Альбом I

План полов бассейна

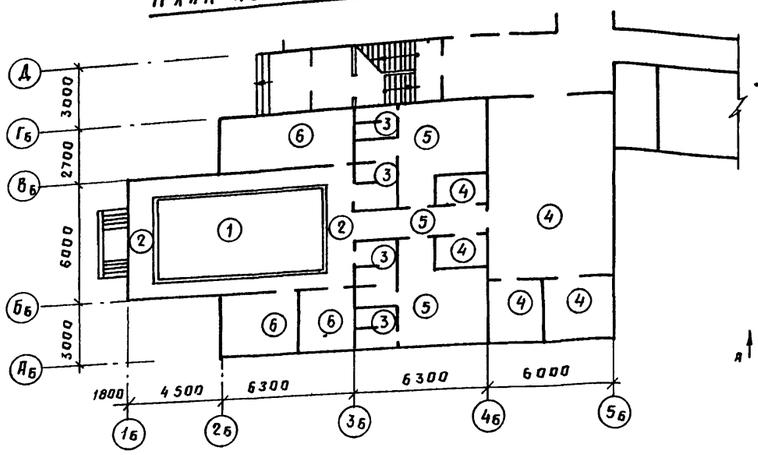

Вид А-А

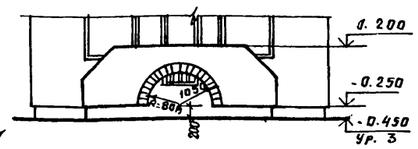

Крыльцо тип 1

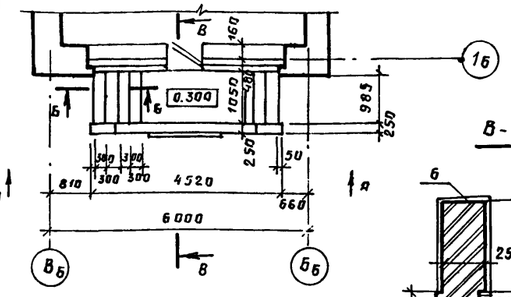

В-В

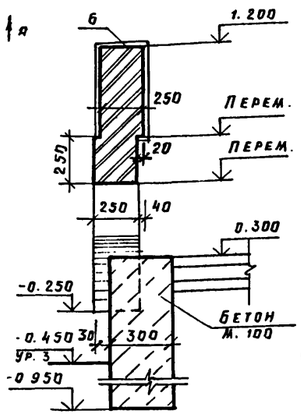

План пола варианта отдельного входа в бассейн

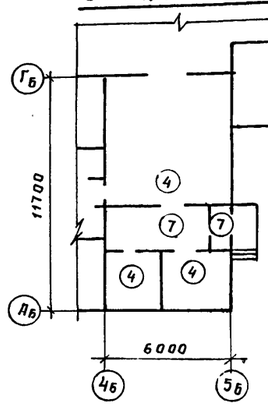

Б-Б

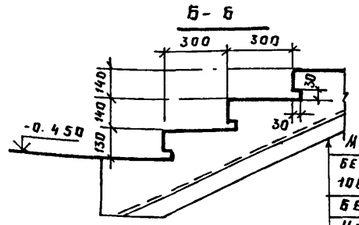

Мозаичный слой δ= 20 мм
Бетон М 200, армированный сеткой 100/100/5/5 ГОСТ 8478-81 δ=100
Бетон М. 100 δ= 80мм
Утрамбованный послойно грунт

Вид Г

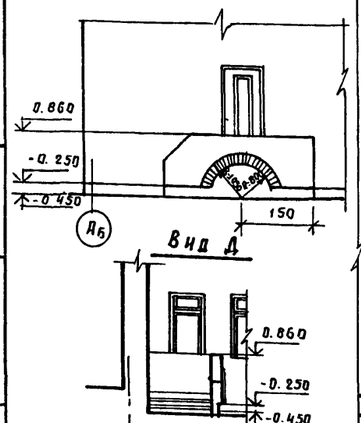

Вид Д

Крыльцо тип 2. План

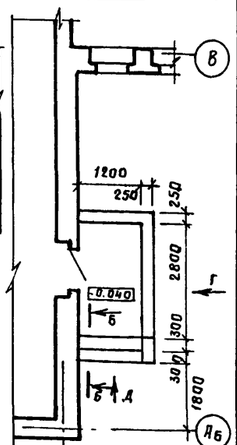

Ведомость отделки помещений

площадь в м²

Наименование или номер помещения	Потолок		Стены или перегородки		Низ стен или перегородок (панель)			Примечание
	площадь	вид отделки	площадь	вид отделки	площадь	вид отделки	высота, мм	
1	60.48	клеевая побелка	73.13	плитка керамическая				
стенки ванны бассейна			21.76	плитка керамическ.				см. АС-11
4; 15	36.82	известковая побелка	106.28	штукатурка, масляная покраска				*) см. примеч. п 4
5; 6; 8 (10; 11) (12)	63.90 (61.97)	клеевая побелка	111.96 (130.83)	улучшенная штукатурка окраска клеевой краской				*) см. примеч. п. 4
2; 3; 7; 9	35.26	известковая побелка	149.76	штукатурка, известковая побелка				*) см. примеч. п. 4
14	5.72	то же	29.67	штукатурка, клеевая покраска	25.2	облицовка керамическ. плиткой	1500	швы между плитками 5мм
13	11.4	"	65.96	облицовка керамической плиткой				

*) Внутренние поверхности наружных стен всех помещений, кроме зала с ванной, оштукатуриваются гипсоперлитовым раствором.

Спецификация элементов на крыльца

Марка, поз.	Обозначение	Наименование	Кол.	Масса ед., кг	Примечание
		Крыльцо тип 1			
	ГОСТ 8478-81	Сетка 100/100/5/5, м²	4.65		
		Бетон м 200, м³	0.37		
		Бетон м. 100, м³	1.7		
		Крыльцо тип 2			
	ГОСТ 8478-81	Сетка 100/100/5/5, м²	4.2		
		Бетон м 200, м³	0.34		
		Бетон м 100, м³	1.30		

Экспликация полов

Наименование или номер помещения по проекту	Тип пола по проекту	Схема пола или номер узла по серии 2.244-1 вып. 4	Элементы пола и их толщина	Площадь пола м²
Пол ванны бассейна	1	см. л. АС-14	покрытие - плитка керамическая с рифленой поверхностью кверху	21.0
1, обходные дорожки	2	см. л. АС-14	покрытие - плитка керамическая по ГОСТ 6787-80 с рифлён. поверхност.	33.12
13; 14	3	250	покрытие - плитка керамическая по ГОСТ 6787-69	17.72
5; 6; 8; 9 (11, 5, 6, 9)	4	193	покрытие - доски ГОСТ 8242-75 δ = 37 мм	75.74 (60.76)
4, 15	5	233	покрытие - линолеум поливинилхлоридный на тканевой основе ГОСТ 7251-77, 2 мм	36.82
2, 7, 3	6	245	покрытие - бетон м. 200 - 20мм	29.5
(12; 10)	7	243	покрытие - бетон мозаичного состава м. 200 20 мм	(13.05)

1. Данный лист смотри с листами АС-4; АС-3.
2. Номера помещений и площади обозначенные в скобках приняты для варианта отдельного входа в бассейн.
3. Полы устраивать только после прокладки всех инж.-технич. коммуникаций.
4. Указания о толщине гипсоперлитовой штукатурки см. на листе АС-2.

Привязан:

Инв. №

Взам. инв. №

Подпись и дата

Инв. № подл.

				Т.П. 294-3-35.85 АС
Н. контр.	Бухарина		13.11.84	
Нач. отд.	Беганская			
ГИП	Шелевая		24.12.84	
ГАП	Белоусов		24.12.84	Блок плавательного бассейна (стены кирпичные) для детских яслей - сада на 140 мест
Гл. констр.	Чернецкий		24.12.84	
Архитект	Ткаченко		24.12.84	
Ст. арх.	Мацыпура		24.12.84	

Стадия	Лист	Листов
Р	13	

План полов бассейна; экспликация полов; ведомость отделки помещений; крыльцо тип 1; тип 2

Госстрой БССР Белниигипросельстрой г. Минск

Копировал

Альбом I

План общего вида ванны бассейна

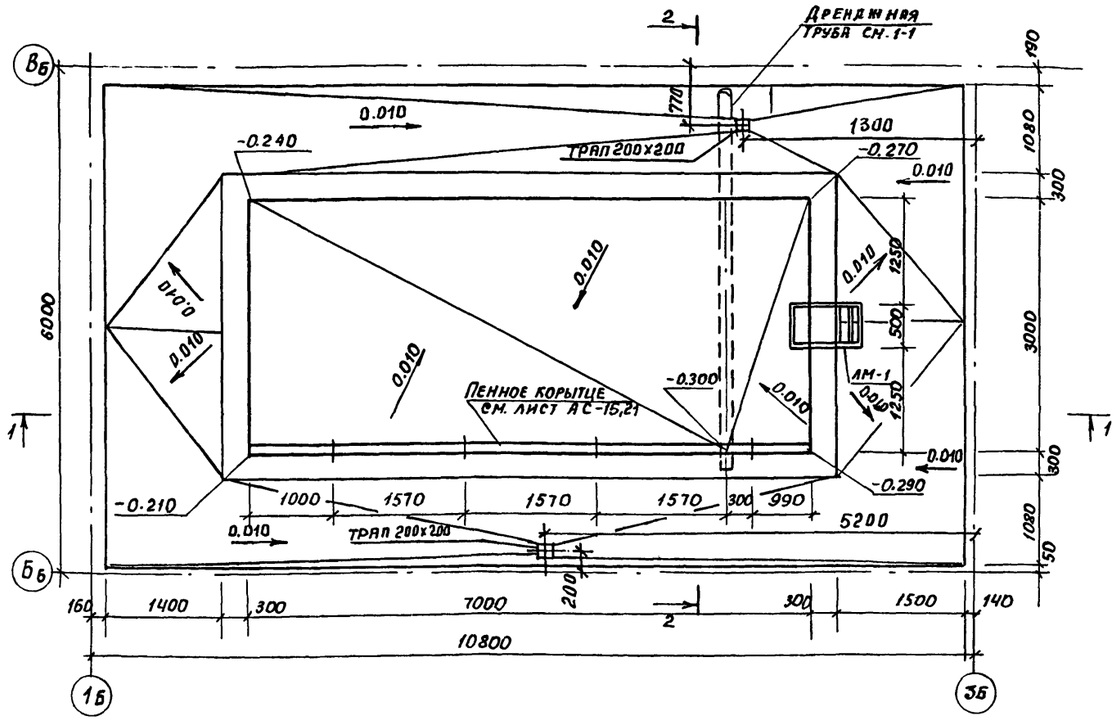

2 - 2

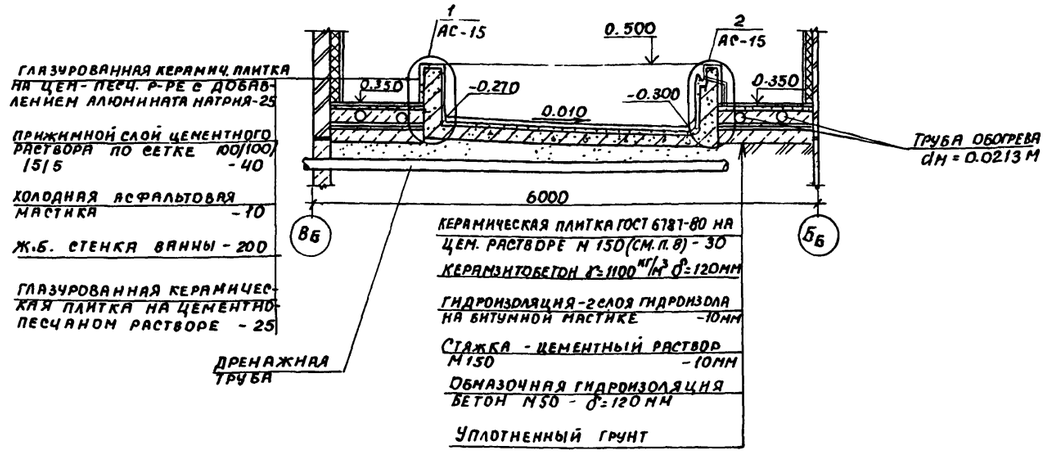

1 - 1

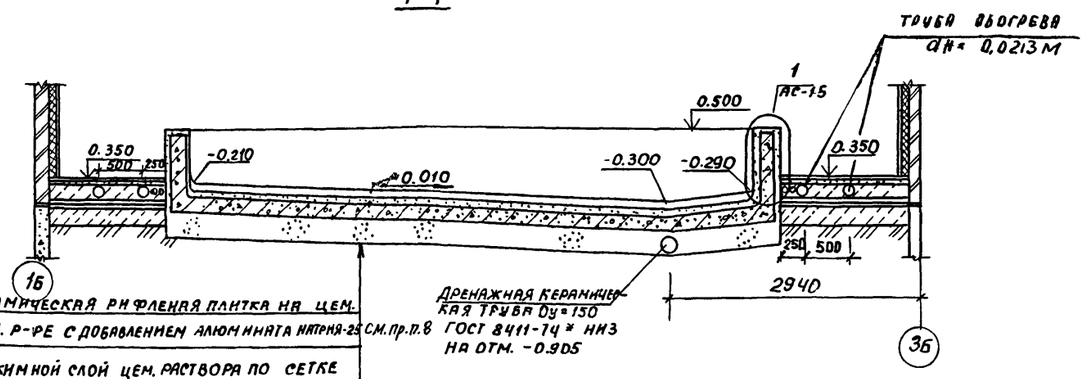

Керамическая рифленая плитка на цем. песч. р-ре с добавлением алюмината натрия-25 см. пр. п. 8	
Прижимной слой цем. раствора по сетке 100/100/5/5	- 40
Холодная асфальтовая мастика	- 10
Ж.б. днище ванны	- 200
Дренажный слой гравия	- 300
Уплотненный грунт (при песчаном грунте дренажный слой гравия под ванной отсутствует)	

1. Данный лист смотреть совместно с листами АС-15÷АС-21.

2. Гидроизоляционные работы выполнять в соответствии с требованиями СНиП III-20-74, СНиП III-23-76 и примечаниями на данном листе.

3. Сетка прижимного слоя цементного раствора навешивается и крепится к выпускам из бетонной стенки ванны ф 8-А-I с шагом 2х2м по всей поверхности ванны.

4. Места прохода выпусков для навески арматуры сквозь гидроизоляцию тщательно промазать горячей битумной мастикой

5. До устройства гидроизоляции железобетонную ванну обследовать и обнаруженные раковины расчистить и заполнить бетоном М 200 на расширяющемся цементе и мелком заполнителе. Особое внимание обратить на качество бетона в трехгранных углах и в местах установки закладных деталей, марка бетона по водонепроницаемости - В6.

6. Железобетонная ванна испытывается на водонепроницаемость пробной заливкой воды, при бетонир. ванны см. СНиП II-56-77.

7. Указанный на плане уклон создавать посредством цементно-песчаного раствора с добавлением алюмината натрия одновременно с устройством пола ванны.

8. Керамическую плитку в днище ванны и на обходных дорожках укладывать рифленой поверхностью к верху.

Согласовано:

Гл. спец. ОВ	Кукарекин	
Гл. спец. ВК	Бессонов	

Инв. № подл. | Подпись и дата | Взам. инв. №

					Т.П. 294-3-35.85	АС
Н. контр	Бухарина		13.11.87			
Нач. МТП	Беганская		24.08.87			
ГИП	Шелевиля		24.08.87	Блок плавательного бассейна (стены кирпичные) для детских яслей-сада на 140 мест	Стадия: Р	Лист: 14	Листов:
Гл. конст.	Чернецкий		24.08.87			
Рук. гр.	Колушева		24.08.87	План общего вида ванны	Госстрой БССР	
Техник	Жаголкина		24.08.87			

Привязан

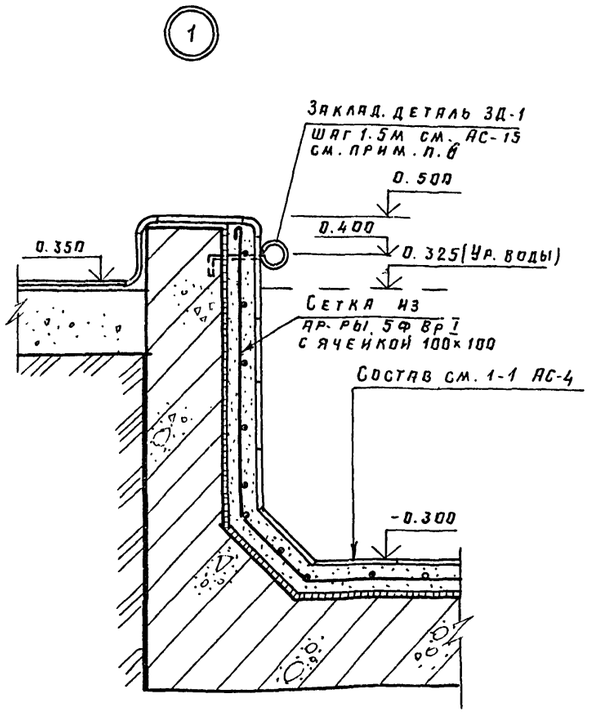

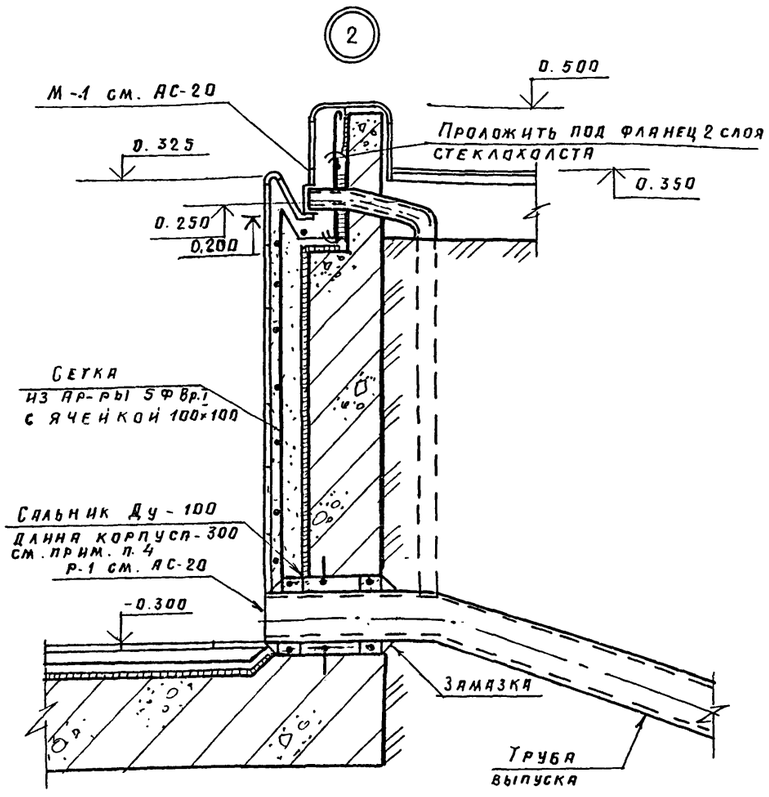

1. Данный лист см. совместно с листом АС-14

2. Цем.-песч. раствор под облицовку ванны керамической плиткой принят М.50 с добавлением алюмината натрия.

3. В местах прохода выпусков из пенного корытца М-1 через гидроизоляцию под фланцы укладываются два слоя стеклохолста на мастике. Стеклохолст принять марки „ВВ-Г" (по ТУ-21-23-44-79), болты ВМ-1 посадить на герметизирующей мастике.

4. Сальник „ДУ-100", длина корпуса 300, принят по альбому „Сальники набивные Д 50-140 мм для пропуска труб через стены" серии 3.901-5.

Заделку сальника производить в соответствии с инструкцией $\frac{И-144-55}{МСП\ МХП}$

5. Зазор между рабочей трубой и корпусом сальника плотно забивается пеньковой прядью, скрученной в жгут толщиной большей величины зазора. Концы зазора зачеканиваются раствором, состоящем из 10% цемента М.400 (ГОСТ 10178-76*) и 30% асбестового волокна сорта IV (ГОСТ 12871-67*) с добавкой воды - 10-12% от веса асбестоцементной смеси. Затворение водой производить непосредственно перед употреблением в дело. Асбестовое волокно перед замесом распушить и высушить. Наличие в асбестоцементной смеси комков и посторонних примесей не допускается.

6. Для крепления перфорированной подающей трубы ф 32 мм на отм. 0.380 уложить до бетонирования ванны закладные детали ЗД-1.

Спецификация элементов зашивки стояка тип 1

Марка, поз.	Обозначение	Наименование	Кол.	Масса ед., кг	Примечание
1	ГОСТ 8486-66**	Брус 40×40, ℓ=3000	3	0.004	м³
2	ГОСТ 8486-66**	Брус 40×40, ℓ=160	10	0.0002	м³
3	ГОСТ 18124-75*	Асбестоцементный			
		плоский лист δ=8 240×300	2	0.72	м²
4	ГОСТ 1145-80	Шуруп с потайной			
		головкой	120		

Зашивка стояка тип 1

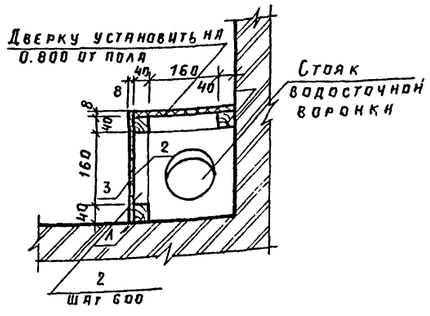

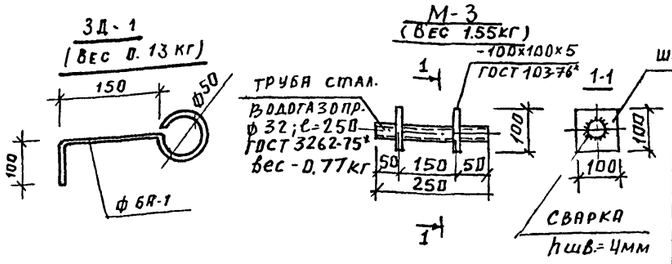

Привязан:

Инв. №

Н. контр.	Бухарина		13.11.84
Нач. МТЭП	Беганская		27.9.84
Гип	Шелевиля		27.9.84
Гл. констр.	Чернецкий		27.9.84
Рук. гр.	Колушева		27.9.84
Инженер	Гадлевская		27.9.84

Т. п. 294-3-35.85 АС

Блок плавательного бассейна (стены кирпичные) для детских яслей - сада на 140 мест

Стадия	Лист	Листов
Р	15	

Узлы 1; 2. Зашивка стояка тип 1

Госстрой БССР Белнингипросельстрой г. Минск

Инв. № подл. | Подпись

Опалубочный чертеж ванны. План

М 1:50

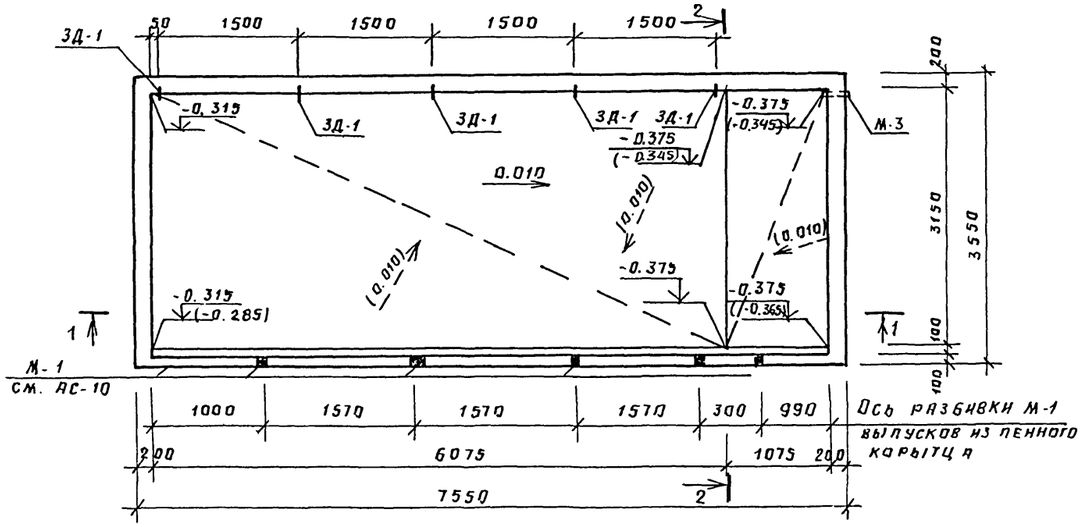

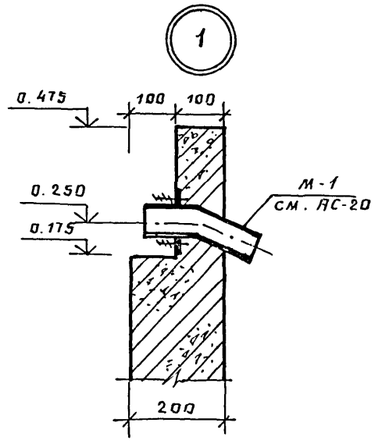

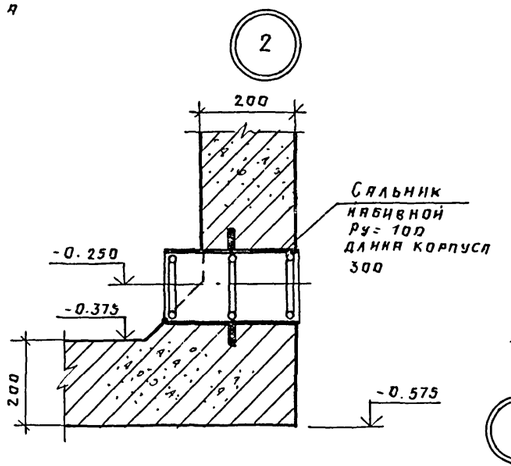

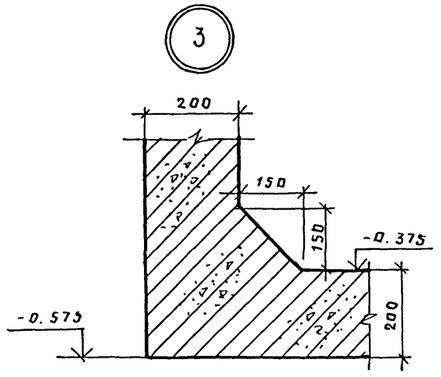

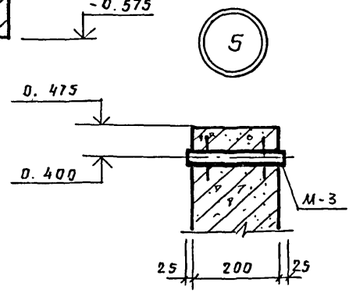

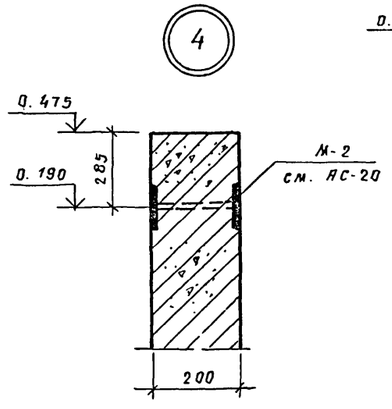

1-1

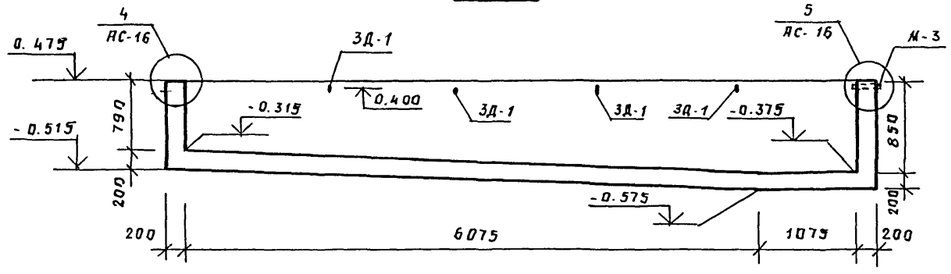

2-2

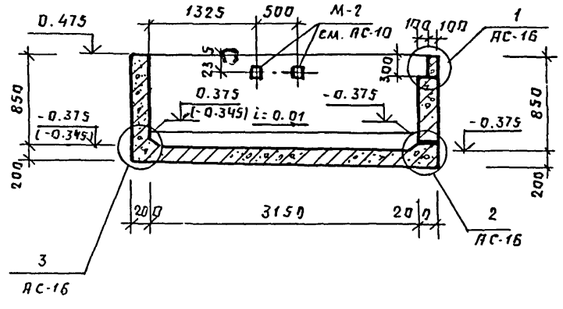

Расход материалов на монолитные железобетонные конструкции

N N п.п	Наименование и марка элемента	Марка бетона	Расход стали на 1 м³ бет. кг	Кол. элементов шт.	Расход бетона м³ на один элемент	Расход бетона м³ на все элементы	Расход стали кг на один элемент	Расход стали кг на все элементы
1	Стенки ванны	200	75.0	1	4.1	4.1	330.0	330.0
2	Днище ванны	200	75.0	1	4.9	4.9	470.0	470
					Итого	9.00	800.0	800.0

Спецификация метал. эл-тов и закладных деталей на ванну

Марка	Колич. шт.	Лист
ЛМ-1	1	АС-20
М-1	5	"
М-2	2	"
Р-1	1	"
3Д-1	4	АС-15
М-3	1	"

1. Данный лист смотреть совместно с АС-14
2. Материал ванны – бетон м. 200, марка по водонепроницаем.-ВБ.
3. Бетонирование ванны производить в соответствии с требованиями СН и П III-15-76 „Бетонные и железобетонные конструкции монолитные. Правила производства и приемки работ".
4. Уклон поверхности ванны создать посредством устройства цементно-песчаной стяжки из раствора м. 100.
5. Работы по бетонированию вести непрерывно.
6. Металлические закладные детали устанавливаются в опалубку перед бетонированием. Для предохранения закладных деталей от смещения они должны быть точно врезаны в обе стенки опалубки и приварены к проходящей горизонтальной и вертикальной арматуре.
7. В круглых скобках даны отметки поверхности ванны с учетом устройства уклонов посредством цементно-песчаной стяжки (см. л. АС-14) без пола.

Альбом I

Согласовано

Гл. спец. бк	Горелик		27.5.84
Взам. инв. №			
Подпись и дата			
Инв. № подл.			

Т. п. 294-3-35.85 АС

Н. контр	Бухарина		13.11.84
Нач. МТЭП	Беганская		22.9.84
ГИП	Шелевиля		27.9.84
Гл. конст.	Чернецкий		27.9.84
Рук. бр.	Колушева		22.9.84
Ст. инж.	Вольфленок		22.9.84

Привязан:

Блок плавательного бассейна (стены кирпичные) для детских яслей-сада на 140 мест

Стадия	Лист	Листов
Р	16	

Опалубочный чертеж ванны. Разрез 1-1, 2-2

Госстрой БССР
Белнингипросельстрой
г. Минск

Альбом I

План верхнего ряда сеток днища ванны

м 1:50

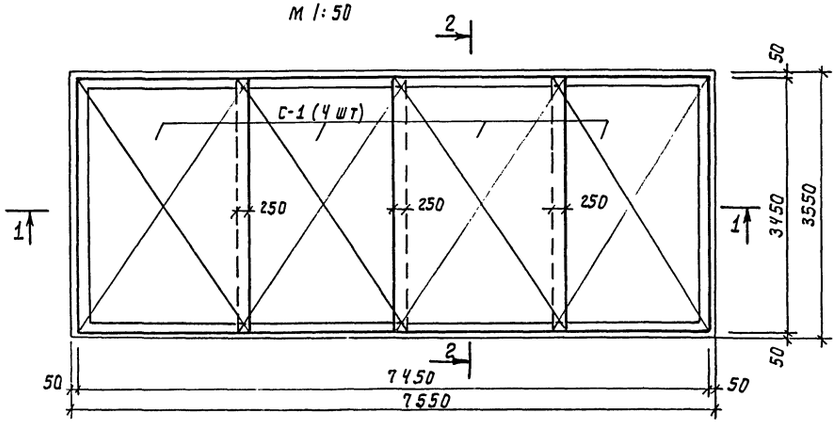

План нижнего ряда сеток днища ванны

м 1:50

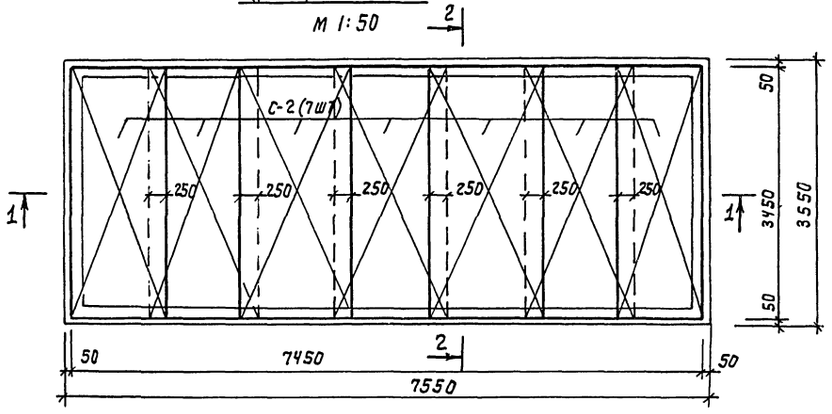

Раскладка наружного и внутреннего ряда сеток торцевой стенки ванны (мелкая часть)

м 1:25

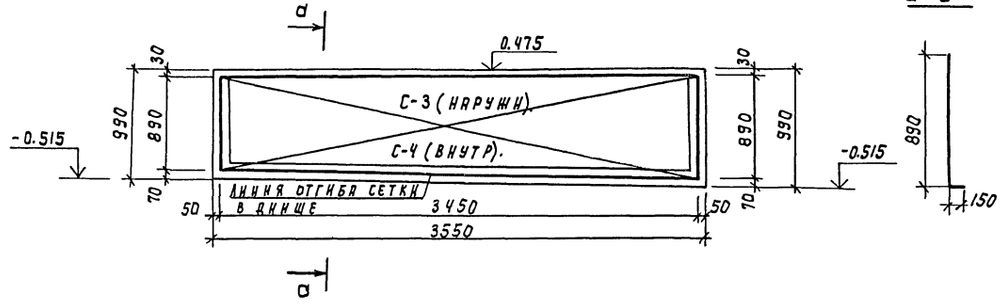

Раскладка наружного и внутреннего ряда сеток боковой стенки ванны

м 1:25

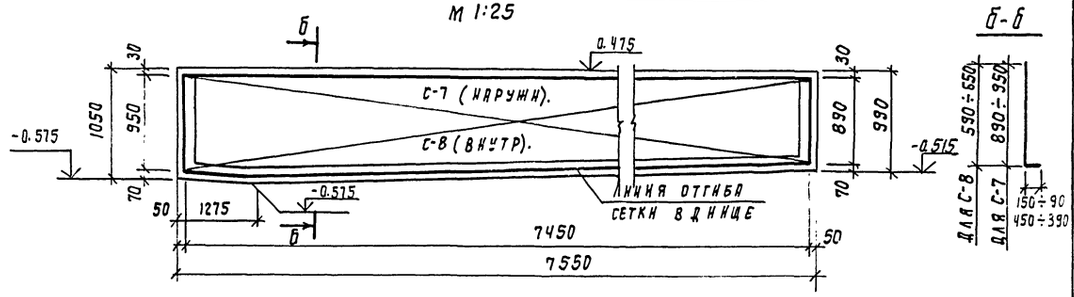

Раскладка наружного и внутреннего ряда сеток торцевой стенки ванны (глубокая часть)

м 1:25

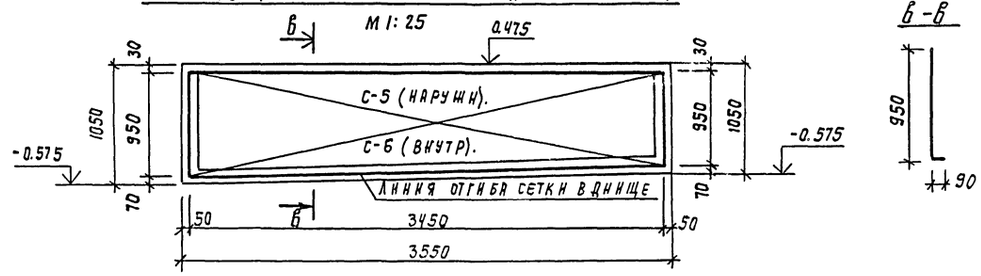

1. Данный лист см. совместно с листом АС-18.
2. Отметки ванны даны без учёта облицовки её керамической плиткой.

					Т.П 294-3-35.85	АС
Н.контр.	Бухарина			3 11.91		
Нач.МТЭП	Беганская			24.09.91		
ГИП	Шелевиля			24.09.91	Блок плавательного бассейна (стены кирпичные) для детских яслей-сада на 140 мест	Стадия: Р; Лист: 17; Листов:
Гл.констр.	Чернецкий			24.09.91		
Рук.гр.	Колушева			24.09.91		
Техник	Жаголкина			26.09.91	Армирование ванны. Раскладка сеток по стенам и днищу ванны	Госстрой БССР Белниигипросельстрой г. Минск

Привязан

Инв.№ подл. | Подпись и дата | Взам.инв.№

Альбом I

1-1

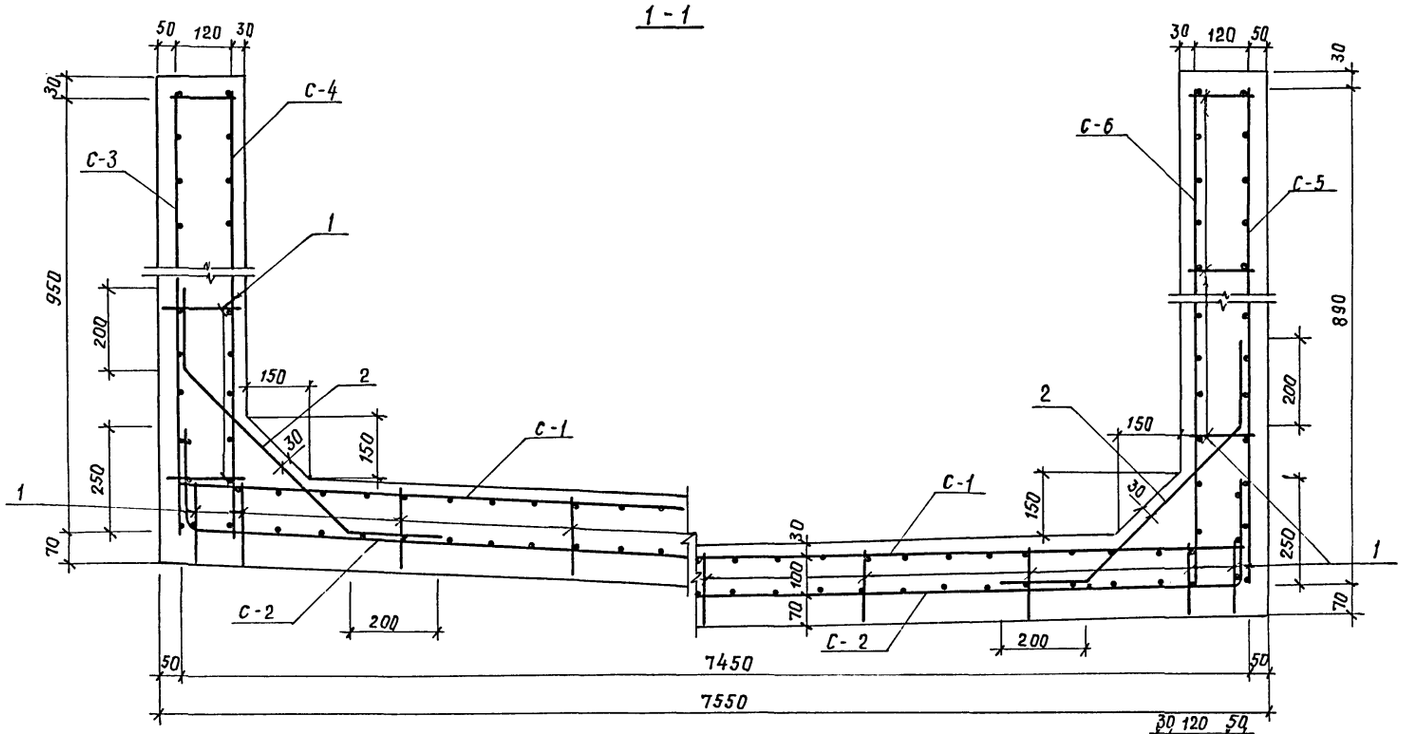

2-2

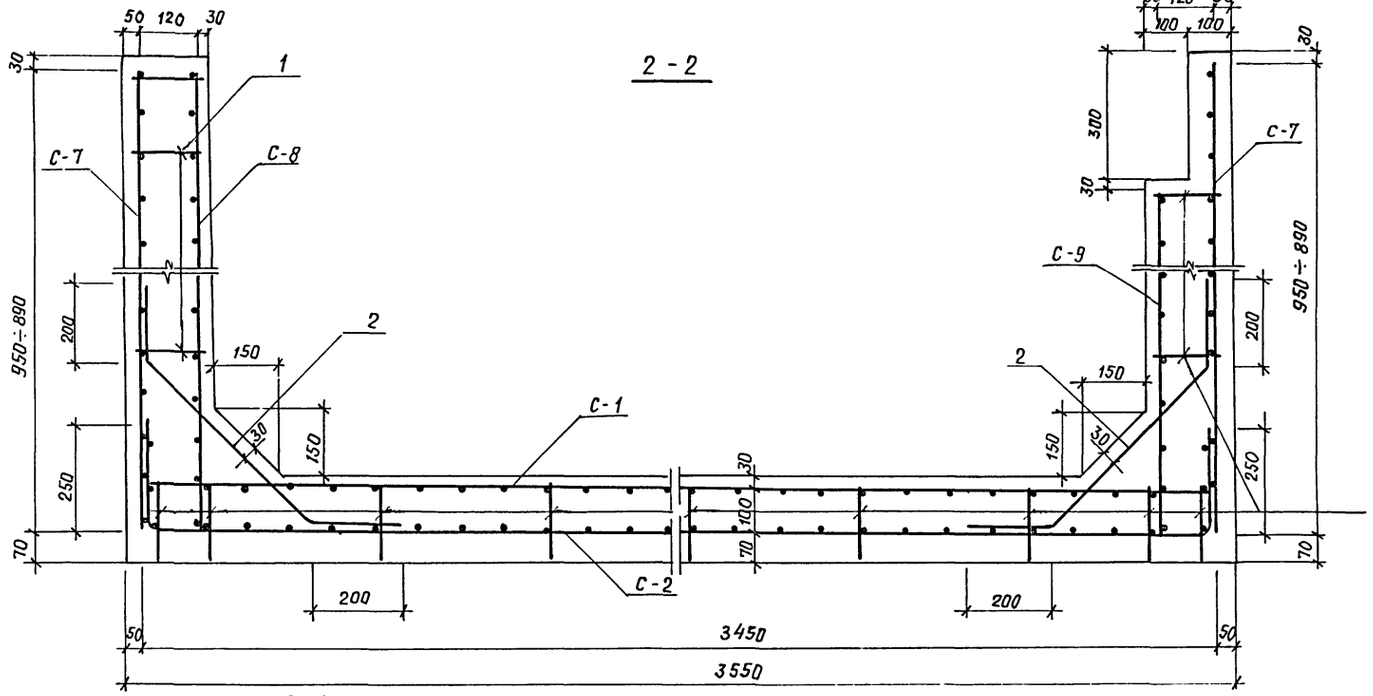

С-1

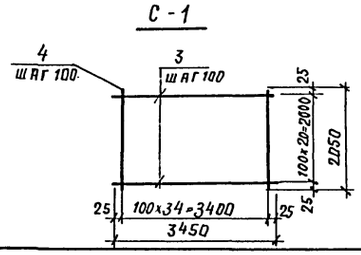

С-2

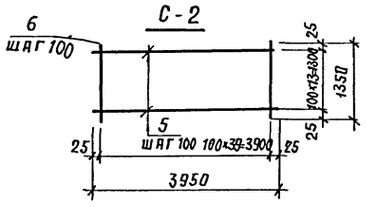

Спецификация арматуры к схеме армирования ванной

Формат	Зона	Поз.	Обозначение	Наименование	Кол.	Примечание масса в кг
				Отдельные стержни.		
А2		1	АС-18	ф5 AI, ГОСТ 5781-82, ℓ=200	400	0.031
А2		2	АС-18	ф10 AIII, ГОСТ 5781-82, ℓ=950	120	0.586
				Сетка С-1	4	56,96
А2			АС-18	ф8 AIII; ГОСТ 5781-82, ℓ=3450	21	1,36
А2			АС-18	ф8 AIII, ГОСТ 5781-82, ℓ=2050	35	0,81
				Сетка С-2	7	43,04
А2			АС-18	ф8 AIII, ГОСТ 5781-82, ℓ=3950	14	1,56
А2			АС-18	ф8 AIII, ГОСТ 5781-82; ℓ=1350	40	0,53
				Сетка С-3	1	10,30
А2			АС-17	С $\frac{5\,Bp1-100}{5\,Bp1-100}$ 1040, ГОСТ 8478-81, ℓ=3450	1	10,30
				Сетка С-4	1	10,30
			АС-17	С $\frac{5\,Bp1-100}{5\,Bp1-100}$ 1040, ГОСТ 8478-81, ℓ=3450	1	10,30
				Сетка С-5	1	10,30
А2			АС-17	С $\frac{5\,Bp1-100}{5\,Bp1-100}$ 1040, ГОСТ 8478-81, ℓ=3450	1	10,30
				Сетка С-6	1	10,30
А2			АС-17	С $\frac{5\,Bp1-100}{5\,Bp1-100}$ 1040, ГОСТ 8478-81, ℓ=3450	1	10,30
				Сетка С-7	2	22,25
А2			АС-17	С $\frac{5\,Bp1-100}{5\,Bp1-100}$ 1040, ГОСТ 8478-81, ℓ=7450	1	22,25
				Сетка С-8	2	22,25
А2			АС-17	С $\frac{5\,Bp1-100}{5\,Bp1-100}$ 1040, ГОСТ 8478-81, ℓ=7450	1	22,25

1. Сварку стержней сеток С-1; С-2 производить электродами Э-42А в соответствии с СН393-78 и ГОСТ 10922-75.

2. В графе „Примечание" дана масса одного элемента.

3. Данный лист см. с листом АС-17.

Взам. инв.№ | Подпись и дата | Инв.№ подл.

Привязан:

Инв.№

Т.П 294-3-35.85					АС
Н.контр.	Бухарина		13.11.84		
Нач.маш	Беганская		27.9.84		
ГИП	Шелевиля		27.9.84	Блок плавательного бассейна (стены кирпичные) для детских яслей-сада на 140 мест	Стадия: Р; Лист: 18; Листов:
Гл.констр	Чернецкий		27.9.84		
Рук.гр.	Колушева		27.9.84		
Техник	Жаголкина		27.9.84	Армирование ванны Сечения 1-1, 2-2.	Госстрой БССР БелНИИГИПРОСЕЛЬСТРОЙ г. Минск

Альбом I

Фрагмент плана

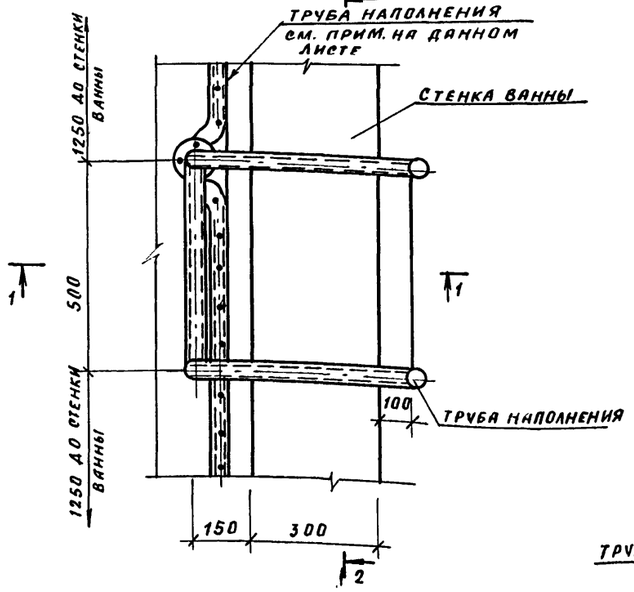

1-1

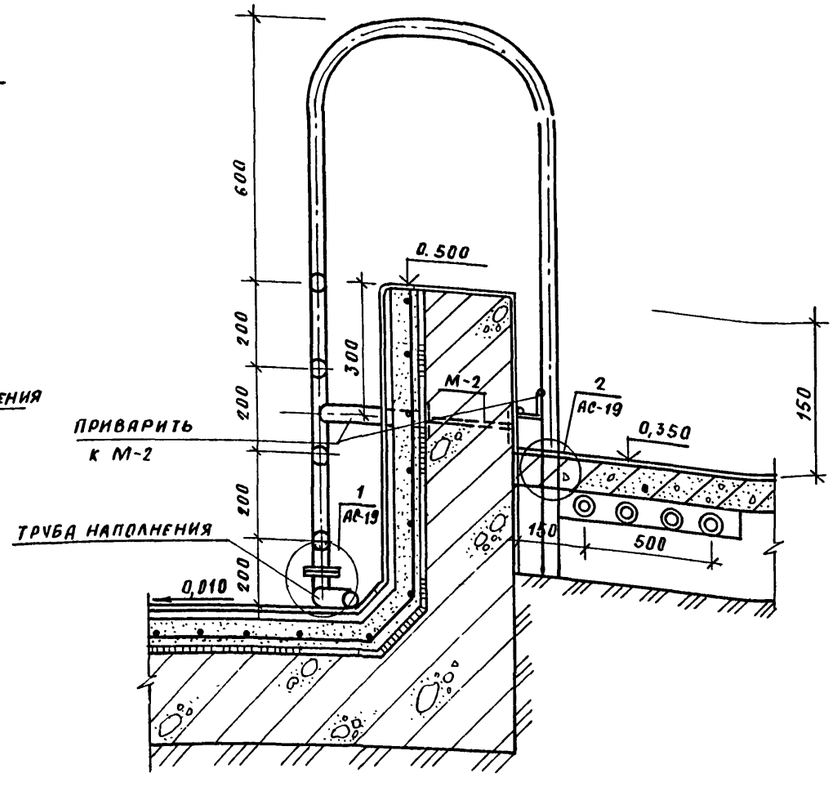

2-2

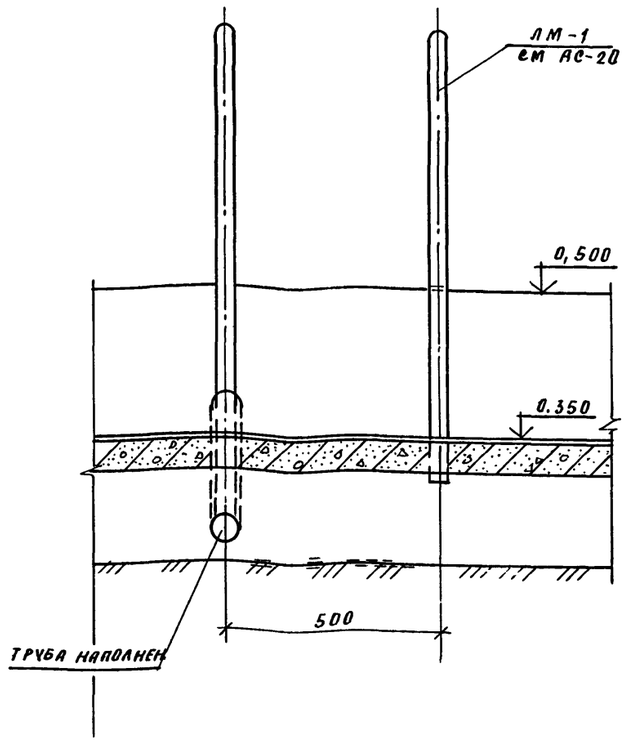

1

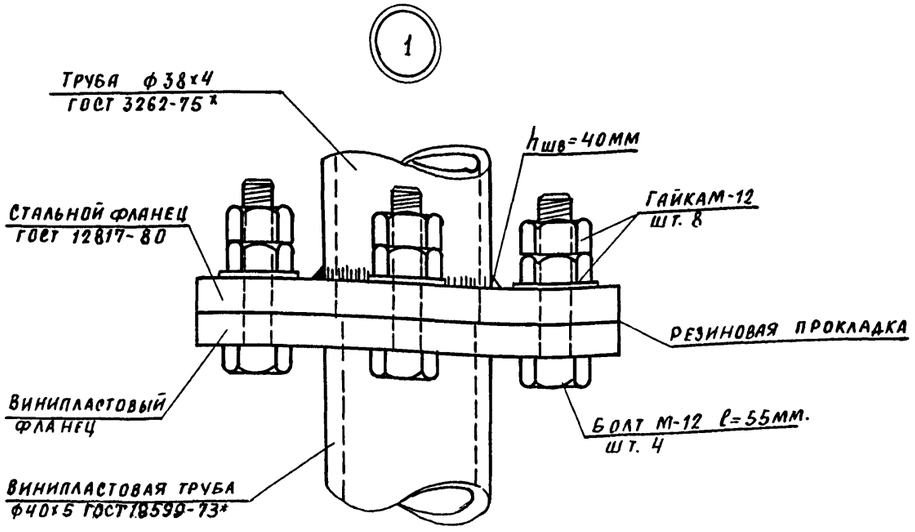

2

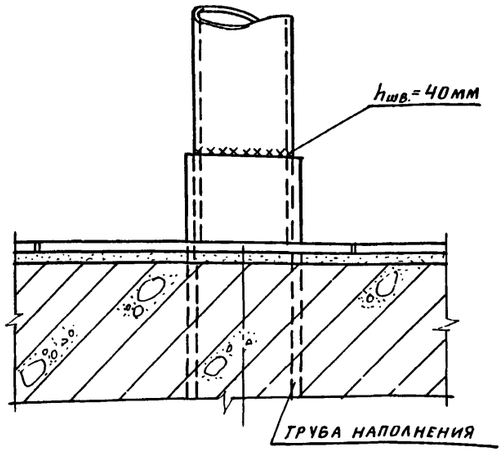

1. Данный лист см. совместно с АС-14.
2. Электросварку производить электродом типа Э-42 ГОСТ 10 922-75 и СН 393-69.
3. Сварной шов тщательно зачистить.
4. Лестницу ЛМ-1 после установки покрасить белой масляной краской за два раза.
5. В качестве трубы наполнения принята винипластовая труба ф 40х5 по ГОСТ 18599-73* с отверстиями ф 10, шаг отверстий - 100 мм.

				Т.П. 294-3-35.85	АС
Н. контр.	Бухарина		13.11.84		
Нач. МТЭП	Беганская		24.9.84		
ГИП	Шелевиля		24.9.84		
Гл. констр.	Чернецкий		24.9.84	Блок плавательного бассейна (стены кирпичные) для детских ясей-садана 140 мест	Стадия: Р; Лист: 19; Листов:
Рук. гр.	Колушева		24.9.84		
Техник	Гадлевская		24.9.84	Фрагмент плана ванны. Сечения 1-1; 2-2; Узлы 1, 2.	Госстрой БССР Белниигипросельстрои г. Минск

Привязан

Инв. № подл. | Подпись и дата | Взам. инв. №

Альбом V

ЛМ-1

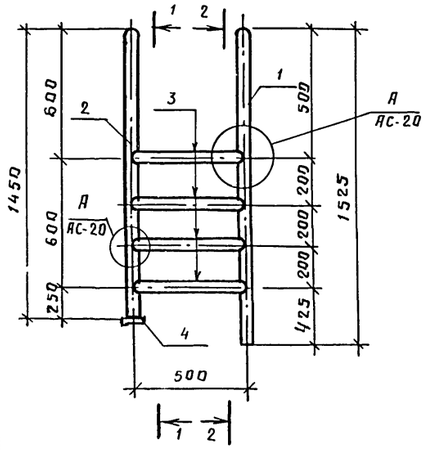

1-1

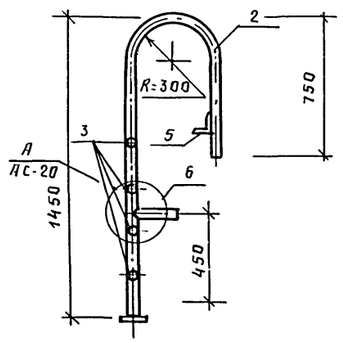

2-2

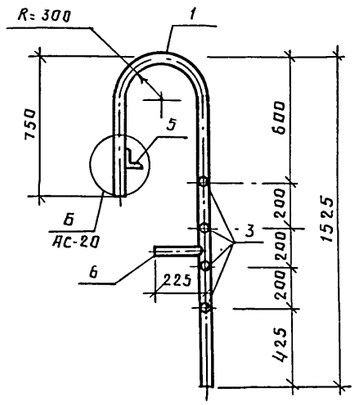

Б

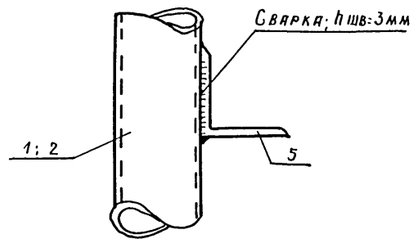

А

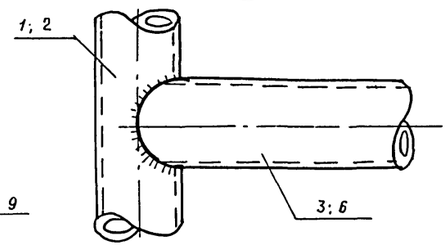

М-1

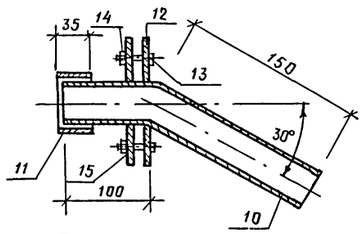

Позиция „5"

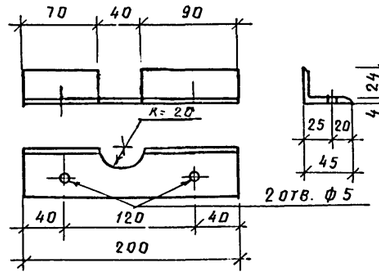

М-2

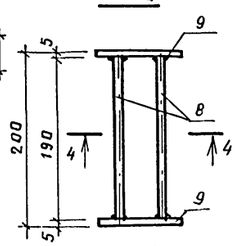

4-4

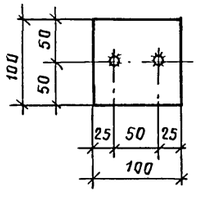

Позиция „6"

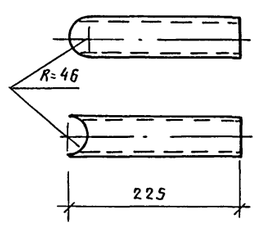

Позиция „7"

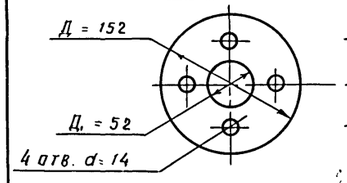

Р-1

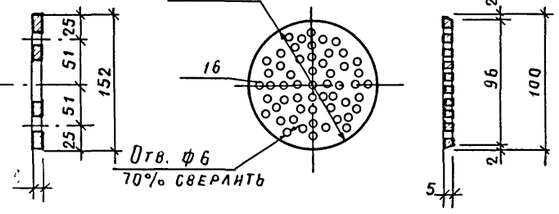

Позиция „1"

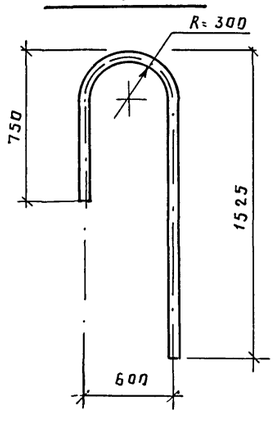

Позиция „2"

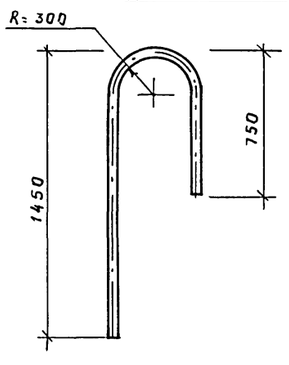

Позиция „3"

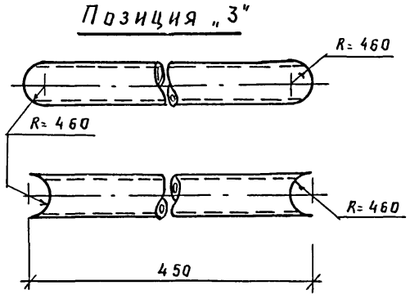

Позиция „4"

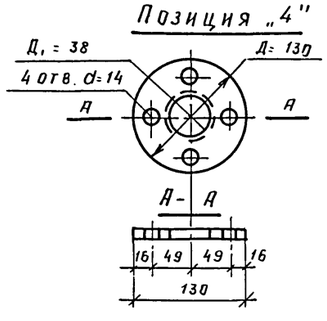

Спецификация стали на марку ЛМ-1, М-2, М-1, Р-1

Формат	Зона	Поз.	Обозначение	Наименование	Кол.	Примечание
				ЛМ-1		30.44
А2	Бч	1	АС-20	Труба 38×4 ГОСТ 8732-78* ℓ=3230	1	10.72
А2	Бч	2		Труба 38×4 ГОСТ 8732-78* ℓ=3150	1	10.05
А2	Бч	3		Труба 38×4 ГОСТ 8732-78* ℓ=450	4	1.52
А2	Бч	4		Фланец-130×13 ГОСТ 12817-80; ℓ=130	1	1.21
А2	Бч	5		∟45×28×4, ГОСТ 8510-72* ℓ=200	2	0.44
А2	Бч	6		Труба 38×4 ГОСТ 8732-78* ℓ=225	2	0.75
			АС-20	М-2	2	1.14
А2	Бч	8		Ф10 А I, ГОСТ 5781-82, ℓ=190	2	0.17
А2	Бч	9		-100×5, ГОСТ 103-76, ℓ=100	2	0.4
			АС-20	М-1	5	2.49
А2	Бч	10		Труба 50×3, ГОСТ 9941-81*, ℓ=250	1	0.59
А2	Бч	11		Труба 60×4, ГОСТ 9941-81*, ℓ=35	1	0.14
А2	Бч	12		Фланец 152×4, ГОСТ 103-76, ℓ=152	2	0.73
А2	Бч	13		М12×40, ГОСТ 7798-70*, ℓ=40	4	0.05
А2	Бч	14		М12, ГОСТ 5915-70*	4	0.02
А2	Бч	15		Шайба, ГОСТ 11371-78	4	0.008
			АС-20	Р-1	1	0.05
А2	Бч	7		50×5, ГОСТ 103-76, ℓ=150	1	0.05

1. Данный лист см. совместно с АС-14
2. Высота сварных швов - 4 ÷ 3мм.
3. Сварные швы тщательно зачистить.
4. Сварку производить в соответствии с ГОСТ 10922-75 и СН 393-78 электродами типа Э-42.

Н. контр	Бухарина		19.11.84	т.п. 294-3-35.85 АС	
Нач. МТЭЛ	Беганская		29.98		
ГИП	Шелевиля		29.98		
Гл. констр	Чернецкий		29.98	Блок плавательного бассейна (стены кирпичные) для детских яслей-сада на 140 мест	Стадия: Р; Лист: 20; Листов:
Рук. гр	Колушева		29.98		
Инженер	Гадлевская		29.98	Лестница ЛМ-1, М-1, М-2, Р-1	Госстрой БССР Белниигипросельстрой г. Минск

Привязан

Инв. № подл. | Подпись и дата | Взам. инв. №

Альбом I

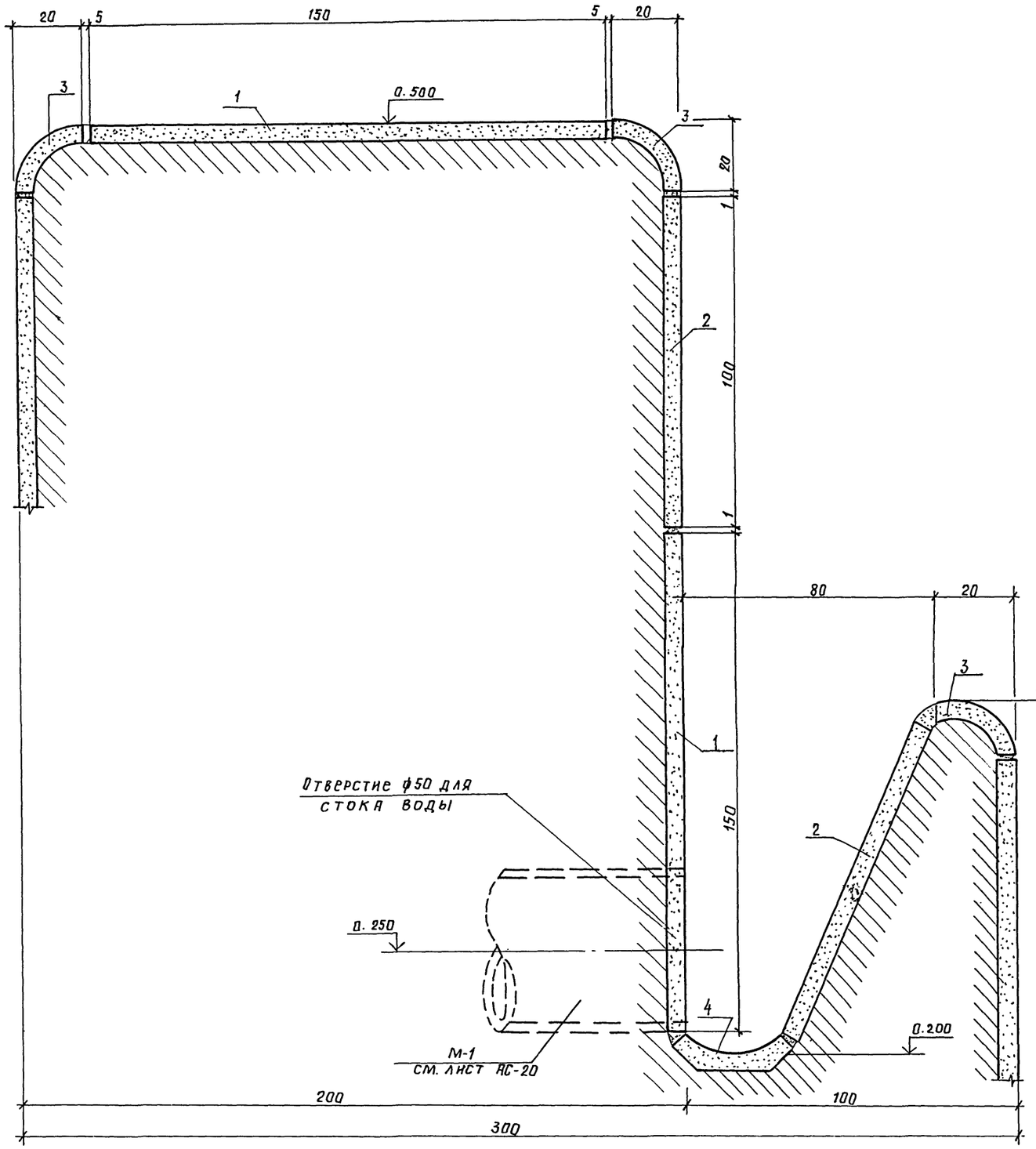

СПЕЦИФИКАЦИЯ НА КЕРАМИЧЕСКИЕ ИЗДЕЛИЯ

NN поз.	Наименование плиток ГОСТ 6141-82	Размер мм	Эскиз	Цвет плитки
1	Квадратная плитка без завала	150×150	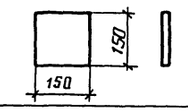	Белая
2	Прямоугольная плитка без завала	150×100	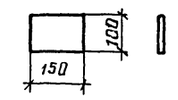	Белая
3	Фасонная угловая плитка для закругления внешних углов	150	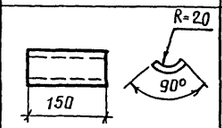	Белая
4	Фасонная угловая плитка для закругления внутренних углов	150	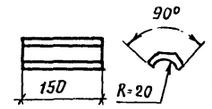	Белая

1. Данный лист см. с листами АС-14÷АС-20.
2. Горизонтальную привязку отверстий для стока воды из пенного корытца см. на листе АС-14.

Т.П. 294-3-35.85 АС

Н. контр.	Бухарина		13.11.84
Нач. МТЭП	Беганская		27.9.84
ГИП	Шелевиля		27.9.84
Гл. констр.	Чернецкий		27.9.84
Рук. гр.	Колушева		27.9.84
Техник	Жаголкина		27.9.84

Привязан:

Инв. №

Блок плавательного бассейна (стены кирпичные) для детских яслей-сада на 140 мест

Шаблон облицовки борта и пенного корытца ванны бассейна

Стадия	Лист	Листов
	21	

Госстрой БССР Белниигипросельстрой

Инв. № подл. | Подпись и дата | Взам. инв. №

Альбом I

КЩ-1

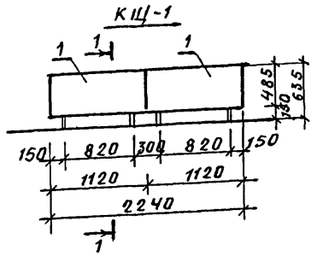

КЩ-2

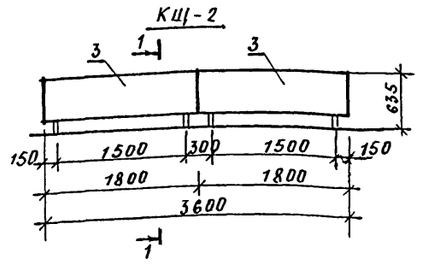

КЩ-3

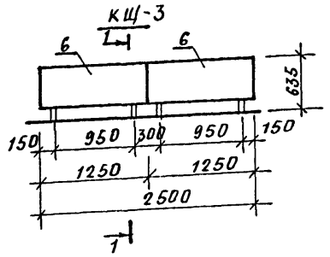

КЩ-4

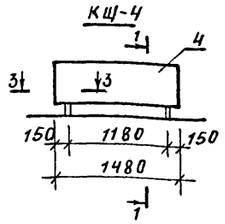

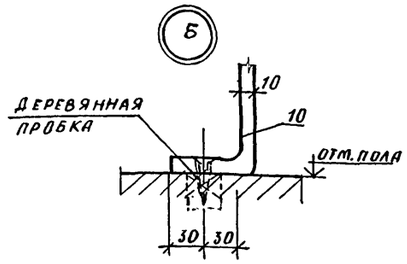

2-2

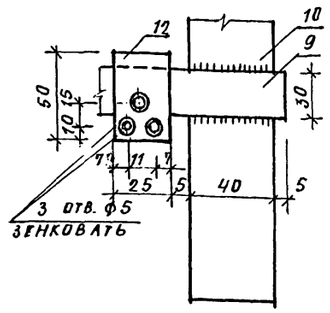

3-3

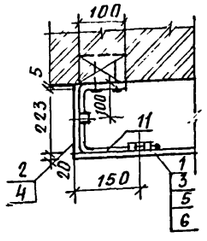

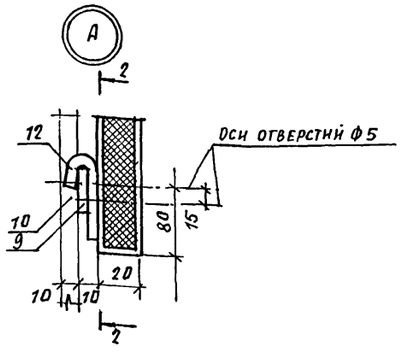

1-1

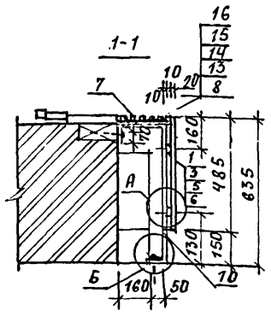

Спецификация элементов ограждения конвекторов

Марка, поз.	Обозначение	Наименование	Кол	Масса ед., кг	Приме-чание
		КЩ-1	5(3)		см.п.п.3
1	ГОСТ 10632-77*	ДСП 485×1120×20	2	0.54	м²
2	ГОСТ 10632-77*	ДСП 485×230×20	3	0.11	м²
7	ГОСТ 8486-66**	Брусок 20×50, ℓ=230	4	0.0002	м³
8	ГОСТ 8486-66**	Брусок 20×23, ℓ=1120	10	0.004	м³
9	ГОСТ 103-76	-4×30 ℓ=80	8	0,08	
10	ГОСТ 103-76	-10×40, ℓ=950 (стойка)	4	2.98	
11	ГОСТ 103-76	-4×30 ℓ=480	4	0.45	
12	ГОСТ 1530-78*	-3×25 ℓ=80 (крючок)	12	0.06	
		КЩ-2	3		
3	ГОСТ 10632-77*	ДСП 485×1800×2	2	0,87	м²
4	ГОСТ 10632-77*	ДСП 485×230×20	1	0.11	м²
7	ГОСТ 8486-66**	Брусок 20×50, ℓ= 230	4	0.0002	м³
13	ГОСТ 8486-66**	Брусок 20×23 ℓ=1800	10	0.0007	м³
9	ГОСТ 103-76	-4×30 ℓ= 80	9	0.08	
10	ГОСТ 103-76	-10×40 ℓ= 950	4	2,98	
11	ГОСТ 103-76	-4×30 ℓ= 480	2	0.45	
12	ГОСТ 1530-78*	-3×25 ℓ= 80	10	0.06	
		КЩ-3	1		
6	ГОСТ 10632-77*	ДСП 485×1250×20	2	0.61	м²
7	ГОСТ 8486-66**	Брусок 20×50, ℓ=230	4	0.0002	м³
15	ГОСТ 8486-66**	Брусок 20×23, ℓ=1250	10	0.0005	м³
9	ГОСТ 103-76	-4×30, ℓ=80	8	0.08	
10	ГОСТ 103-76	-10×40, ℓ=950	4	2.98	
12	ГОСТ 1530-78*	-3×25, ℓ=80	8	0,06	
		КЩ-4	2(5)		см.п.п.3
4	ГОСТ 10632-77*	ДСП 485×1480	1	0,8	м²
2	ГОСТ 10632-77	ДСП 485×230×20	2	0,11	м²
7	ГОСТ 8486-66**	Брусок 20×50 ℓ= 230	2	0,0002	м³
16	ГОСТ 8486-66**	Брусок 20×23 ℓ=1480	5	0,0005	м³
9	ГОСТ 103-76	-4×30 ℓ=80, ℓ=480	8	0,53	
10	ГОСТ 103-76	-10×40 ℓ= 950	2	2,98	
12	ГОСТ 1530-78*	-3×25 ℓ=80	8	0,06	

1. Данный лист смотреть с листами АС-4.

2. Щиты ограждений изготовить из древесно-стружечной плиты марки пс-3 ГОСТ 10632-77 и окрасить нитроэмалевыми красками за 2 раза.

3 В скобках дано кол. КЩ-1; КЩ-4 для варианта отдельного входа в бассейн.

4. Щиты ограждений, устанавливаемые на путях эвакуации, подвергнуть глубокой пропитке антипиренами (см. пояснительную записку проекта).

Взам. инв. № | Подп. и дата

				Т. П. 294-3-35.85	АС
Н. контр.	Бухарина		13.11.84		
Нач. тэп	Беганская		24.9.84		
ГИП	Шелевилая		24.9.84	Блок плавательного бассейна (стены кирпичные) для детских яслей-садов на 140 мест	Стадия: Р; Лист: 22; Листов:
ГАП	Белоусов		24.09.84		
Гл. констр.	Чернецкий		24.9.84		
Ст. арх.	Рашевская		24.9.84	Ограждение конвекторов Спецификация элементов ограждения конвекторов	Госстрой БССР Белниигипросельстрой г. Минск
Архитект.	Ткаченко		24.9.84		

Привязан:

Инв. №

Альбом I

План ножной ванны

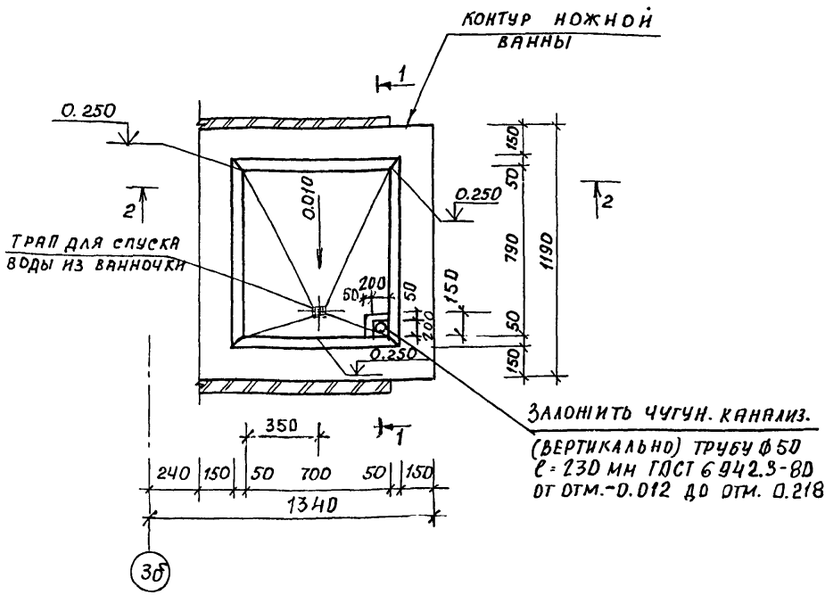

2 - 2

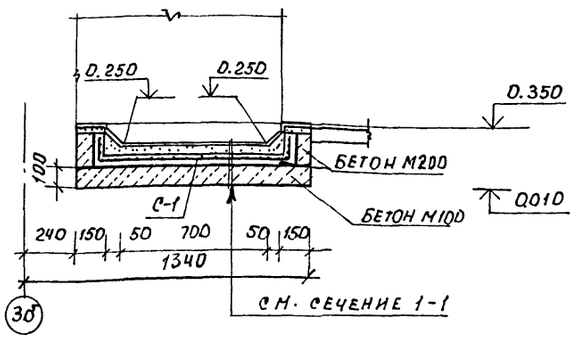

Спецификация металлических элементов на лист

Марка, поз	Обозначение	Наименование	Кол	Масса ед.кг	Примечание
1	ГОСТ 2590-71*	ф 25 А-1 ℓ=1100	2	4,24	
2	ГОСТ 2590-71*	ф 25 А-1 ℓ=570	2	2,19	
3	ГОСТ 103-76	-45×5 ℓ=600	8	1.06	
4	ГОСТ 103-76	-20×10 ℓ=50	16	0.08	

Решетка ножной ванны

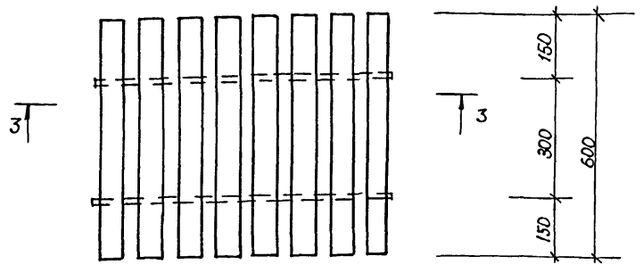

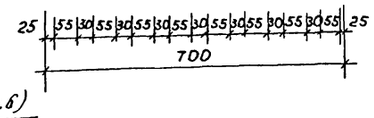

1-1

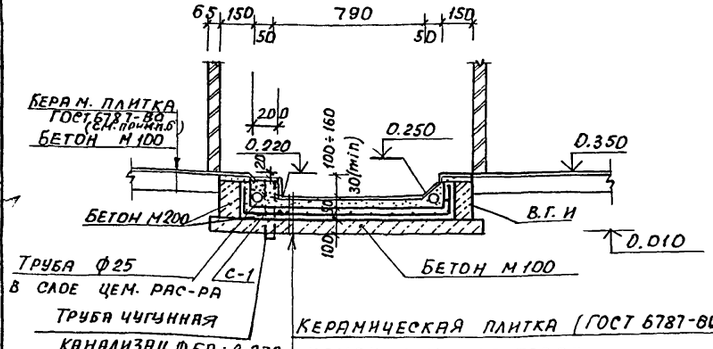

Керамическая плитка (ГОСТ 6787-80) на цементном растворе - 30 мм (см. пр. п.6)

Железобет. днище ванночки - 50 мм (бетон М200)

4 слоя гидроизола на битумной мастике - 10 мм

Бетон М100 - 100 мм

3 - 3

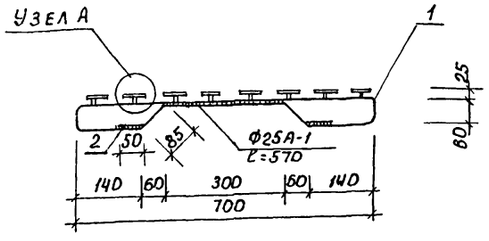

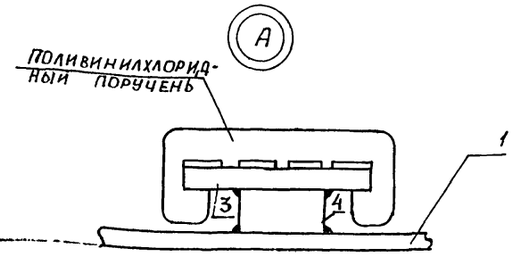

1. Данный лист смотреть совместно с листом АС-
2. Все металлические элементы обрасить черной антикоррозийной краской за 2 раза
3. Сетку С-1 выполнять из арматуры ф 5 В-I с ячейкой 100×100
4. Материал ванны - бетон М 200 (расход бетона на 1 ванну-0,3м³)
5. Уклон поверхности ванны создавать за счёт цементно-песчаной стяжки из раствора М 100
6. Керамическую плитку укладывать рифлёной поверхностью кверху.
7. Данный лист см. совместно с листом ВК-3 альбома II данного проекта.

Н.контр	Бухарина		13.11.84	Т.П. 294-3-35.85 АС
Нач.МТЭП	Беганская		27.9.84	
ГИП	Шелевиля		27.9.84	
Гл.констр.	Чернецкий		27.9.84	Блок плавательного бассейна (стены кирпичные) для детских яслей-сада на 140 мест
Рук.бр.	Колушева		27.9.84	
Ст.инж.	Вольфленок		27.9.84	

Стадия	Лист	Листов
Р	23	

План ножной ванны
Решетка ножной ванны

Госстрой БССР
Бел НИИГИПРОСЕЛЬСТРОЙ
г. Минск

Привязан

Инв. № подл. | Подпись и дата | Взам. инв. №

Согласовано: Гл. спец. ВК Горелик 27.9.84

План 1 этажа с расстановкой технологического оборудования

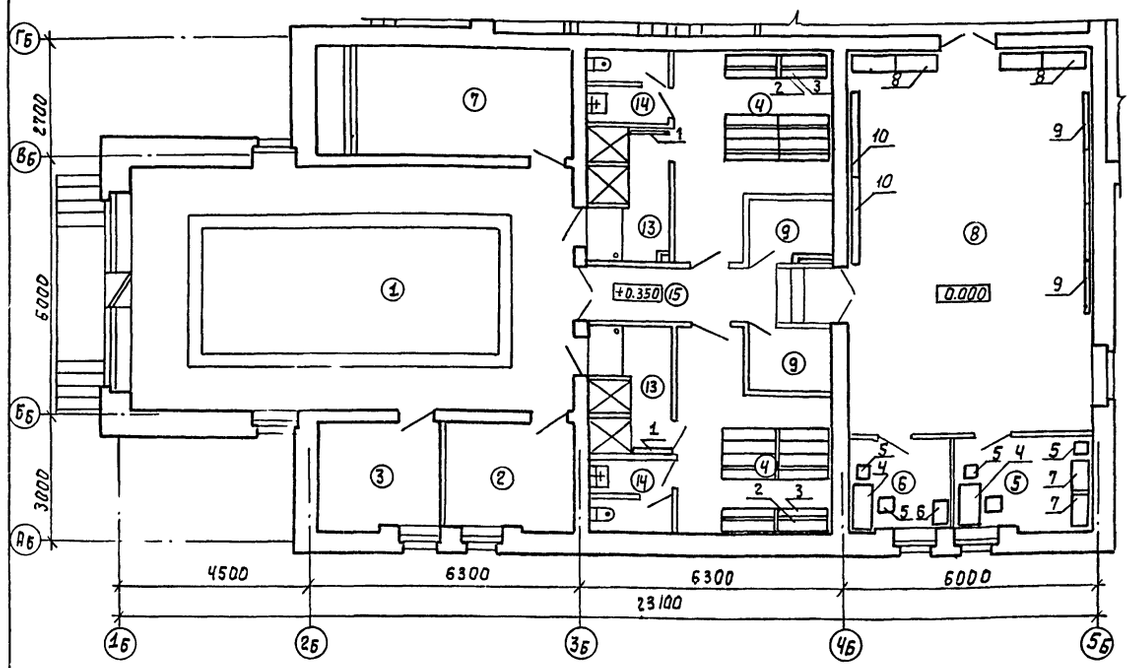

Вариант отдельного входа в бассейн с расстановкой технологического оборудования

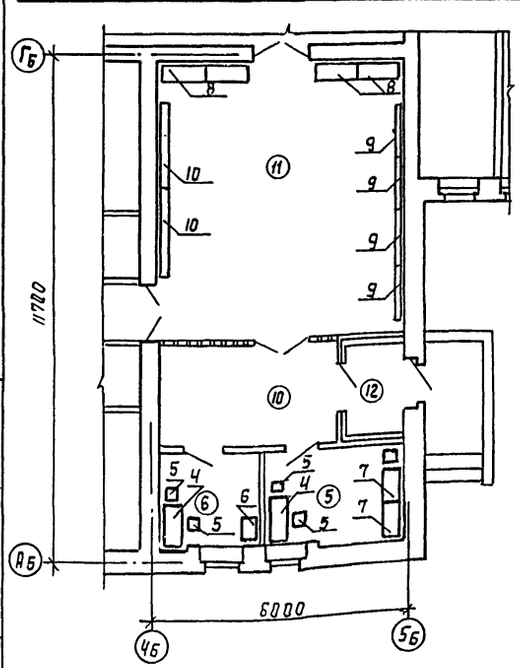

Спецификация технологического оборудования

Марка, поз.	Обозначение	Наименование	Кол.	Масса ед. кг.	Примечание
1	База „Главснабпроса"	Вешалка для полотенец Б-2143 В 846×104×1000	2		
2	Единая номенклатура мебели и оборудования	Шкаф для детской одежды 1350×300×1300	12		
		Шифр 3-01-01-07			
3	То же	Скамья для одевания детей 1200×250×200	12		
		Шифр 2-04-01-01			
4	Предприятия Минлесдревпрома БССР	Стол письменный 1-тумбовый 1200×600×700	2		
5	То же	Стул 420×460×800	5		
6	Львовский завод медоборудования	Шкаф медицинский М-23 600×416×1625	1		
7	Смоленский завод торгового оборудования	Шкаф для одежды 770×425×1725	2		
8	Единая номенклатура мебели и оборудования	Шкаф для игрушек и пособий 1050×450×1400	4		
9	База „Главснабпроса"	Стенка гимнастическая 1270×150×1500	4		
10	То же	Скамья гимнастическая 2000×200×250	4		

Экспликация помещений

Номер по плану	Наименование	Площадь м²
1	Зал с ванной	59.9
2	Помещение узла управления бассейном	7.30
3	Инвентарная	7.30
4	Раздевальные	14.38
5	Комната тренера	7.10
6	Комната медсестры	5.50
7	Венткамера	14.90
8	Игротека	51.30
9	Кладовая	5.92
10	Вестибюль	10.25
11	Комната ручного труда	36.32
12	Тамбур	2.86
13	Душевая	5.70
14	Уборная	2.86
15	Коридор	8.06

Данный лист смотри с листом АС-4.

Т.п 294-3-35.85 АС

Н. контр.	Бухарина		12.84
Нач. МТЭП	Беганская		12.84
ГИП	Шелевилл		12.84
ГАП	Белоусов		12.84
Гл. конст.	Чернецкий		12.84
Ст. арх.	Мацыпура		12.84

Блок плавательного бассейна (стены кирпичные) для детских яслей-сада на 140 мест

Стадия	Лист	Листов
Р	24	

План 1 этажа с расстановкой технологического оборудования

Госстрой БССР Белниигипросельстрой г. Минск

Привязан

Инв. №

Инв. № подл. | Подпись и дата | Взам. инв. №

ЦЕНТРАЛЬНЫЙ ИНСТИТУТ
ТИПОВОГО ПРОЕКТИРОВАНИЯ ГОССТРОЯ СССР
МИНСКИЙ ФИЛИАЛ

220600, г.Минск, ул.К.Маркса, 32
Сдано в печать 25.07 1986 г.
Заказ № 2а Тираж 300 экз.
Инв.№ 1707/1

gost.e-ecolog.ru