ТИПОВОЙ ПРОЕКТ

264-12-296.13.88

СЕЛЬСКИЙ КЛУБ НА 400 ПОСЕТИТЕЛЕЙ (ЗАЛ НА 300 МЕСТ)

СО СТЕНАМИ ИЗ КИРПИЧА

АЛЬБОМ II

САНИТАРНО-ТЕХНИЧЕСКИЕ И ЭЛЕКТРО-ТЕХНИЧЕСКИЕ ЧЕРТЕЖИ

gost.e-ecolog.ru

© КФ ЦИТП инв.№ 10079/2

ТИПОВОЙ ПРОЕКТ

264-12-296.13.88

СЕЛЬСКИЙ КЛУБ НА 400 ПОСЕТИТЕЛЕЙ (ЗАЛ НА 300 МЕСТ)

СО СТЕНАМИ ИЗ КИРПИЧА

АЛЬБОМ II

СОСТАВ ПРОЕКТА

АЛЬБОМ I	АРХИТЕКТУРНО-СТРОИТЕЛЬНЫЕ И ТЕХНОЛОГИЧЕСКИЕ ЧЕРТЕЖИ
АЛЬБОМ II	САНИТАРНО-ТЕХНИЧЕСКИЕ И ЭЛЕКТРОТЕХНИЧЕСКИЕ ЧЕРТЕЖИ
АЛЬБОМ III	СПЕЦИФИКАЦИИ ОБОРУДОВАНИЯ
АЛЬБОМ IV	СМЕТЫ
АЛЬБОМ V	ВЕДОМОСТЬ ПОТРЕБНОСТИ В МАТЕРИАЛАХ

РАЗРАБОТАН ИНСТИТУТОМ
УКРНИИПГРАЖДАНСЕЛЬСТРОЙ

ГЛ. ИНЖЕНЕР ИНСТИТУТА В.А. КРАВЕЦ
ГЛ. АРХИТЕКТОР ПРОЕКТА Ю.М. РЖЕПИШЕВСКИЙ

ПРОЕКТ
УТВЕРЖДЕН ГОССТРОЕМ УССР
ПОСТАНОВЛЕНИЕ №152 ОТ 29.12.1987

РАБОЧИЕ ЧЕРТЕЖИ ВВЕДЕНЫ В
ДЕЙСТВИЕ УКРНИИПГРАЖДАНСЕЛЬСТРОЕМ
ПРИКАЗ № 80 ОТ 14.11.88г.

10079/2

© КФ ЦИТП Госстроя СССР 1988г

Лист	Наименование	Стр.	Примечание
1	Обложка		
2	Титульный лист	1	
3	Содержание альбома	2	
ОВ-1	Общие данные /начало/	3	
ОВ-2	Общие данные /окончание/	4	
ОВ-3	План 1 этажа между осями Д-И. План подвала.	5	
ОВ-4	План 1 этажа между осями А-Д.	6	
ОВ-5	План 2 этажа между осями А-Д	7	
ОВ-6	План 2 этажа между осями Д-И	8	
ОВ-7	План чердака между осями А-Д. Деталь устройства шумоглушителя системы П 1	9	
ОВ-8	План чердака между осями Д-И.	10	
ОВ-9	Схема системы отопления	11	
ОВ-10	Схема теплоснабжения калориферов П1÷П4. Узел управления. План теплопункта.	12	
ОВ-11	Схемы систем В1÷В7; РВ1; ВЕ1÷ВЕ9	13	
ОВ-12	Схемы систем П1÷П4	14	
ОВ-13	Приточные установки П1, П3. План. Разрезы 1-1; 2-2; 3-3	15	
ОВ-14	Приточные установки П2, П4. План. Разрезы 1-1; 2-2	16	
ОВ-15	Вытяжные установки РВ1, В1, В4. Планы. Разрезы 1-1; 2-2; 3-3	17	
ВК-1	Общие данные	18	
ВК-2	План 1 этажа между осями А-Д	19	
ВК-3	План 1 этажа между осями Д-И	20	
ВК-4	План 2 этажа между осями А-Д	21	
ВК-5	План 2 этажа между осями Д-И	22	
ВК-6	Схемы В1, Т3, Т4 и К1, К3	23	
ЭО-1	Общие данные /начало/	24	
ЭО-2	Общие данные /окончание/.	25	
ЭО-3	Расчетная схема питающей сети	26	
ЭО-4	План осветительных сетей 1 этажа между осями А-Д	27	
ЭО-5	План осветительных сетей 1 этажа и подвала между осями Д-И	28	
ЭО-6	План осветительных сетей 2 этажа между осями А-Д	29	
ЭО-7	План осветительных сетей 2 этажа между осями Д-И	30	
ЭО-8	План силовых сетей, питающих линий и цепей управления 1 этажа между осями А-Д	31	
ЭО-9	План силовых сетей, питающих линий и цепей управления 1 этажа и подвала между осями Д-И	32	
ЭО-10	План силовых сетей, питающих линий и цепей управления 2 этажа между осями А-Д	33	
ЭО-11	План силовых сетей, питающих линий и цепей управления 2 этажа между осями Д-И	34	
ЭО-12	План силовых, осветительных сетей и цепей управления чердака между осями А-Д	35	
ЭО-13	План силовых, осветительных сетей и цепей управления чердака между осями Д-И	36	
ЭО-14	Расчетная таблица щитов ЩС-1, ЩС-2 и ЩС-3. Схема питания электрофицированной задвижкой	37	
ЭО-15	Схема электрическая принципиальная. Схема внешних проводок	38	
ЭО-16	Расчетно-монтажная схема ЩО-6. Схема подключения ППС-3 и автоматического отключения ПС и ВС	39	
ЭО-17	Дежурное и рабочее освещение зрительного зала. Схема электрическая принципиальная	40	
ЭО-18	Опросной лист на ВРУ1-11-10УХЛ4; ВРУ1-49-00УХЛ4	41	
ЭО-19	Эскиз поста управления кнопочного ПКУ15.19.131.54У2	41	
ЭО-20	Эскиз поста управления кнопочного ПКУ15.19.121.54У2	41	
УС-1	Общие данные	42	
УС-2	План расположения сетей 1 этажа между осями А-Д	43	
УС-3	План расположения сетей 1 этажа между осями Д-И	44	
УС-4	План расположения сетей 2 этажа	45	
УС-5	Схема располжения сетей	46	
УС-6	Схемы соединений. Панель переключения. План расположения оборудования	47	
ОПС-1	Общие данные	48	
ОПС-2	Кабельный журнал. Расположение оборудования.	49	
ОПС-3	План расположения сетей 1 этажа между осями А-Д	50	
ОПС-4	План расположения сетей подвала и 1 этажа между осями Д-И	51	
ОПС-5	План расположения сетей 2 этажа между осями А-Д	52	
ОПС-6	План расположения сетей 2 этажа между осями Д-И	53	
ОПС-7	Схемы расположения сетей. Схемы подключения извещателей	54	
АОВ-1	Общие данные	55	
АОВ-2	Функциональная схема автоматизации приточных систем П1; П3./П2, П4/.	56	
АОВ-3	Принципиальная электрическая схема управления приточными системами П1; П2.	56-59	
АОВ-4	Схема внешних соединений П1; П2	60	
АОВ-5	Фрагмент плана подвала. Сети автоматизации	61	
АОВ-6	Шкаф аппаратный ША-П1; П2. Эскиз общего вида	61-62	

К079/2

264-12-296.13.88.

НАЧ.ОТД	РШЕЛИШЕВСКИЙ		
ГА.СП.АРХ.	ШТЕЙНБЕРГ		
ГА.СП.КОН	ЗАХАРЧЕНКО		
ГАП	РШЕЛИШЕВСКИЙ		
РУК ГР.АРХ	ЕРОХИНА		
ПРОВЕРИЛ	ХОРЬКОВА		
РАЗРАБОТАЛ	ПЯТИГОРИК		

ПРИВЯЗАН

Инв.№

Взам.инв.№ | Подпись и дата | Инв № подл.

Сельский клуб на 400 посетителей / зал на 300 мест /

Стадия	Лист	Листов
Р	3	

Содержание альбома

Госстрой УССР
Укрниипгражданссельстрой
г.Киев

ВЕДОМОСТЬ РАБОЧИХ ЧЕРТЕЖЕЙ ОСНОВНОГО КОМПЛЕКТА МАРКИ ОВ

ЛИСТ	НАИМЕНОВАНИЕ	ПРИМЕЧАНИЕ
1	Общие данные /начало/	
2	Общие данные /окончание/	
3	План первого этажа между осями А-Д	
4	План первого этажа между осями Д-И	
5	План второго этажа между осями А-Д	
6	План второго этажа между осями Д-И	
7	План чердака между осями А-Д. Деталь устройства шумоглушителя системы П1	
8	План чердака между осями Д-И	
9	Схема системы отопления.	
10	Схема теплоснабжения калориферов П1÷П4. Узел управления. План теплопункта	
11	Схемы систем В1÷В4; РВ1; ВЕ1÷ВЕ9	
12	Схемы систем П1÷П4	
13	Приточные установки П1; П3. План. Разрезы 1-1; 2-2; 3-3	
14	Приточные установки П2, П4. План. Разрезы 1-1; 2-2	
15	Вытяжные установки РВ1; В1; В4. Планы. Разрезы 1-1; 2-2; 3-3.	

ВЕДОМОСТЬ ССЫЛОЧНЫХ И ПРИЛАГАЕМЫХ ДОКУМЕНТОВ

ОБОЗНАЧЕНИЕ	НАИМЕНОВАНИЕ	ПРИМЕЧАНИЕ
	Ссылочные	
5.904-38	Гибкие вставки к центробежным вентиляторам	
1.494-10	Решетки щелевые регулирующие Тип Р.	
5.904-4	Двери и люки для вентиляционных камер.	
1.494-25	Подставки под калориферы	
4.904-69	Детали крепления вантехнических приборов и трубопроводов.	
5.904-1	Детали крепления воздуховодов.	
5.904-17	Глушители шума вентиляционных установок	
1.494-27	Воздухоприемные устройства с подвесными утепленными клапанами.	
5.904-13	Заслонки воздушные унифицированные для систем вентиляции.	
7373-3	Типовые детали уплотнения. вводов инженерных сетей в гражданские здания.	Госстрой Литовской ССР
	Прилагаемые	
Альбом V	Ведомость потребности материалов	
Альбом III	Сборник спецификаций оборудования и материалов	

ОСНОВНЫЕ ПОКАЗАТЕЛИ ПО ЧЕРТЕЖАМ ОТОПЛЕНИЯ И ВЕНТИЛЯЦИИ

Наименование здания (сооружения) помещения	Объем, м³	Периоды года при $t_н$, °С	Расход тепла, вт (ккал/ч)				Расход холода, Вт (ккал/ч)	Установленная мощность электродвигателей, квт
			на отопление	на вентиляцию	на горячее водоснабжение	общий		
Сельский клуб	7895	-25°	103396 / 91051	183211 / 139665	48720 / 41000	339627 / 292696	—	8.17
		-20°	99711 / 85938	163846 / 141247	48720 / 41000	312277 / 269204	—	8.17

Удельные показатели на 1м² полезной площади

N п/п	Наименование	Размерность	Наружная температура $t_н$, °С: -25	-20
1	Удельный расход тепла на отопление	вт / ккал/ч	77,9 / 67.1	73,5 / 63,4
2	Удельный расход стали в системе отопления	кг	0,9	0,88
3	Удельная поверхность нагрева отопительных приборов	экм / кбт	0.18 / 0.09	0.17 / 0.08

ПРОЕКТ РАЗРАБОТАН В СООТВЕТСТВИИ С ДЕЙСТВУЮЩИМИ НОРМАМИ И ПРАВИЛАМИ И ПРЕДУСМАТРИВАЕТ МЕРОПРИЯТИЯ, ОБЕСПЕЧИВАЮЩИЕ ВЗРЫВНУЮ, ВЗРЫВОПОЖАРНУЮ И ПОЖАРНУЮ БЕЗОПАСНОСТЬ ПРИ ЭКСПЛУАТАЦИИ ЗДАНИЙ И СООРУЖЕНИЙ.

ГЛ. ИНЖ. ПРОЕКТА Лисковой Г.А.

План-схема

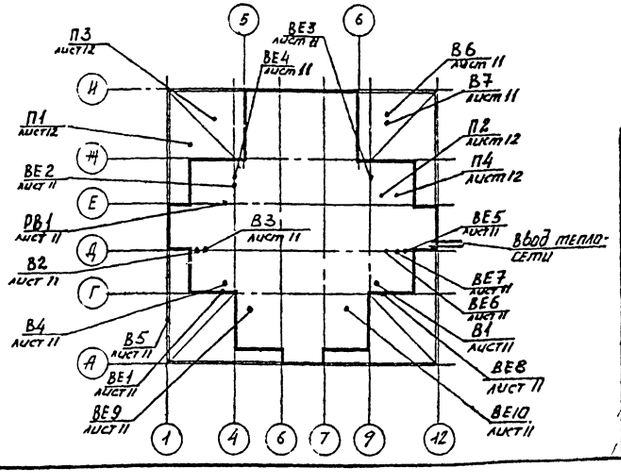

Общие указания

1. Исходные данные и нормативные документы для разработки рабочих чертежей проекта отопления и вентиляции:
   а) СНиП 2.04.05-86 "Отопление, вентиляция и кондиционирование."
   б) СНиП II 3-79** Строительная теплотехника. Нормы проектирования.
   в) ВСН 45-86. Культурно-зрелищные учреждения. Нормы проектирования.
   г) СНиП II Л 8-71. Предприятия общественного питания. Нормы проектирования.
2. Расчетная температура наружного воздуха для проектирования отопления принята: -25°С (основное решение); -20°С (вариант).
3. Источником теплоснабжения служат тепловые сети с теплоносителем – горячая вода с расчетными температурами 95-70°С.
4. После монтажа и гидравлического испытания трубопроводы, прокладываемые в подпольных каналах, покрыть изолам в 2 слоя по холодной изольной мастике по ГОСТ 10296-79 и изолировать минераловатными полуцилиндрами δ=40мм с покровным слоем из стеклопластика рулонного РСТ-х-Н по ТУ 6-11-145-80.
   В пределах венткамер покровный слой выполнить несгораемым: асбестоцементная штукатурка δ=10мм (по металлической сетке) покрытая миткалем, смоченным в глине, и окрашенная масляной краской.
   Все неизолированные трубопроводы и нагревательные приборы окрасить – масляной краской за 2 раза.
5. Монтаж системы отопления вести из трубопроводов по ГОСТ 3262-75* и ГОСТ 10705-80 по СНиП 3.05.01-85.
6. Воздуховоды выполнять из кровельной стали с последующей окраской масляной краской. В моечной буфета и санузлах – воздуховоды из оцинкованной стали.
7. Воздуховоды, проложенные по чердаку, теплоизолировать.

10079/2

ПРИВЯЗАН

Инв. №

264-12-296.13 88 ОВ

Нач. отд.	Главушин		VI 88
Гл. спец.	Овчиненко		VI 88
ГИП	Лисковой		VI 88
Рук. гр.	Гиллер		VI 88
Провер.	Гиллер		VI 88
Разраб.	Земляной		VI 88
Н. контр.	Гиллер		VI 88

Сельский клуб на 400 посетителей (зал на 300 мест.)

Стадия	Лист	Листов
Р	1	15

Общие данные (начало)

Госстрой УССР Укрниигражданстельпроект г. Киев

Взам. инв. № | Подпись и дата | Инв. № подл.

ХАРАКТЕРИСТИКА ОТОПИТЕЛЬНО-ВЕНТИЛЯЦИОННЫХ СИСТЕМ

Обозначение системы	Кол. систем	Наименование обслуживаемого помещения (технологического оборудования)	Тип установки	Вентилятор: Тип, исполнен. по взрывозащите	№	Схема исполнения	Полюса	L, м³/ч	ΔP, кгс/м² (Па)	n, об/мин	Электродвигатель: Тип, исполнение по взрывозащите	N, квт	n, об/мин	Воздухонагреватель: Тип	№	Кол.	Т-ра нагрева, °С: от	до	Расход тепла, (ккал/ч) Вт	ΔP, кгс/м² Па	Фильтр: Тип	№	Кол.	ΔP, кгс/м² Па	Концентрация мг/м³: начальная	конечная	Примечание
П1	1	Зрительный зал	Е6,3090-20	3-Ц4-75	6,3	1		3580	(87) 810	1435	4А100S4	3	1435	КВСБ-П	4	2	-25	20	(77760) 90802	—	ФРС	—	1	—	—	—	
														КВСБ-П	4	2	-20	20	(69120) 80779	—	ФРС	—	1	—	—	—	
П2	1	Фойе-вестибюль	Е5090-2	В-Ц4-75	5	1		3752	(58) 580	1420	4А80А4	1,1	1420	КВСБ-П	9	1	-25	16	(44307) 51396	—	ФЯР	—	3	—	—	—	
														КВСБ-П	9	1	-20	16	(38901) 45125	—	ФЯР	—	3	—	—	—	
П3	1	Клубные помещения		В-Ц4-75	3,15	1		2012	(65) 650	2850	4А80А2	1,5	2850	КВБСБ-П	6	1	-25	18	(25680) 29766	—	ФЯР	—	2	—	—	—	
														КВСБ-П	6	1	-20	18	(22676) 26304	—	ФЯР	—	2	—	—	—	
П4	1	Киноаппаратная	Е2,5Э5-2	В-Ц4-75	2,5	1		964	(63) 630	2750	4АА63А2	0,37	2750	КВСБ-П	6	1	-25	18	(11932) 13848	—	ФЯР	—	1	—	—	—	
														КВСБ-П	6	1	-20	18	(10550) 12238	—	ФЯР	—	1	—	—	—	
В1	1	Санузлы		В-Ц4-75	4	1		2700		910	4АА71А6	0,37	910	—	—	—	—	—	—	—	—	—	—	—	—	—	—	
В2	1	Подсобные помещения буфета	ВК-6У4	"Самол"	—	—	—	230	—	—	—	0,025	—	—	—	—	—	—	—	—	—	—	—	—	—	—	
В3	1	Подсобные помещения буфета	ВК-6У4	"Самол"	—	—	—	230	—	—	—	0,025	—	—	—	—	—	—	—	—	—	—	—	—	—	—	
В4	1	Киноаппаратная		В-Ц4-75	3,15	1		964	(29) 290	1365	4АА56В4	0,18	1365	—	—	—	—	—	—	—	—	—	—	—	—	—	
В5	1	Гардероб	ВК-6У4	"Самол"	—	—	—	195	—	—	—	0,025	—	—	—	—	—	—	—	—	—	—	—	—	—	—	
В6	1	Артистические	ВК-6У4	"Самол"	—	—	—	149	—	—	—	0,025	—	—	—	—	—	—	—	—	—	—	—	—	—	—	
В7	1	Артистические	ВК-6У4	"Самол"	—	—	—	149	—	—	—	0,025	—	—	—	—	—	—	—	—	—	—	—	—	—	—	
В8	1	Электрощитовая	ВК-6У4	"Самол"	—	—	—	69	—	—	—	0,025	—	—	—	—	—	—	—	—	—	—	—	—	—	—	
РВ1	1	Зрительный зал	Е6,3100-1	В-Ц4-75	6,3	1		8680	(38) 380	1365	4А90L6	1,5	1365	—	—	—	—	—	—	—	—	—	—	—	—	—	—	

Коэффициенты теплопередачи К, ккал/ч м² град.

Наименование ограждений	К приросистная Т-ре °С: -20	-25
Стены: δ=510мм /среднее/	1,09	0,91
δ=510мм /угловое/	1,14	0,95
δ=380мм,	1,32	1,32
δ=120мм	2,64	2,64
Окна: среднее,	2,22	2,22
угловое	2,5	2,5
Потолок	0,6	0,6
Полы: I зона	0,4	0,4
II зона	0,2	0,2
III зона	0,1	0,1
I^в зона	0,06	0,06
Двери двойные: наруж;	4,32	4,32
балкон.;	2,4	2,4
глобные	6,24	6,24

Таблица теплопотерь

NN пом.	Наименование помещений	t пом. °С	Q, ккал/ч -20°С	-25°С
	1 этаж			
101	Фойе и вестибюль	16	7380	8265
102	Гардероб	18	2825	2875
103	Зрительный зал	20	6820	7190
104	Эстрада	22	11750	12745
105	Склад декораций	16	1980	2195
106	Венткамера	14	4095	4273
107	Тамбур	16	975	1055
108	Кладовая мебели	16	790	835
109	Подсобное помещение	16	610	644
110	Подсобное помещение	16	595	630
111	Буфет	18	125	140
112	Лестничная клетка	16	4720	4925
113	Комната администратора	20	1870	1880
114	Коридор	16	1660	1812
115	Коридор	16	1660	1812
116	Санузел	18	1795	1800
117	Санузел	16	1160	1220
118	Кладовая мебели	20	1615	1634
119	Лестничная клетка	16	4720	4925
120	Кладовая	16	450	480
121	Помещение универсальное крупковое	18	1190	1230
122	Помещение клубного актива	18	580	580
123	Электрощитовая	17	1245	1300
124	Артистическая	18	950	1000
125	Артистическая	20	2100	2115
126	Тамбур	16	1660	1800
	2 этаж			
201	Выставочное помещение	20	6790	7205
202	Помещение универсальное крупковое	20	3835	3970
203	Гостиная	18	2065	2250
204	Кабинет политпросвещения	20	3835	3970
205	Коридор	16	2375	2570
206	Перемоточная	18	120	135
207	Киноаппаратная	18	370	420
208	Звукоаппаратная	18	190	215
209	Библиотека	20	6790	7205

Комплектовочная ведомость радиаторов

Этаж		Количества секций в радиаторах: 2	3	4	5	6	7	8	9	10	11	12	13	14	15	16	17	18	19	20	Всего секций
		Количества радиаторов, шт																			
1	-20°С	—	—	—	—	—	—	—	—	2	6	—	2	2	—	—	—	—	—	—	140
	-25°С	—	—	—	—	—	—	—	—	—	2	6	2	2	—	—	—	—	—	—	148

Марка конвектор	-20°С концевые: экм	шт	проходные: экм	шт	-25°С концевые: экм	шт	проходные: экм	шт
КН20-0,65	2,6	1	—	—	0,65	1	—	—
КН20-0,9	0,9	1	—	—	2,7	3	—	—
КН20-1,1	2,2	2	—	—	3,3	3	—	—
КН20-1,4	4,2	3	1,4	1	4,2	3	1,4	1
КН20-2,0	2,0	1	4,0	2	2,0	1	2,0	1
КН20-2,3	18,4	8	—	—	2,3	1	2,3	1
КН20-2,6	5,2	2	23,4	9	18,2	7	5,2	2
КН20-2,9	31,9	11	46,4	16	31,9	11	40,6	14
КН20-3,2	9,6	3	6,4	2	19,2	6	32	10
КН20-1,7	3,4	2	—	—	3,4	2	—	—
КН20-3,5	—	—	7,0	2	—	—	7,0	2

10079/2

264-12-295.13.88. ОВ

Нач.отд	Глазунин		VIII 88	
Гл.спец.	Денисенко		VIII 88	Сельский клуб на 400 посетителей (зал на 300 мест)
ГИП	Лисковой		VIII 88	
Рук.гр.	Гиллер		VIII 88	
Провер	Гиллер		VIII 88	Общие данные /окончание/
Инж.	Лищинская		VIII 88	

Стадия	Лист	Листов
Р	2	

Госстрой УССР Укрниипроектгражданвельстрой г.Киев

ПРИВЯЗАН

Инв.№

Взам.инв.№ | Подпись и дата | Инв.№ подл.

ПЛАН 1 ЭТАЖА МЕЖДУ ОСЯМИ Д-И

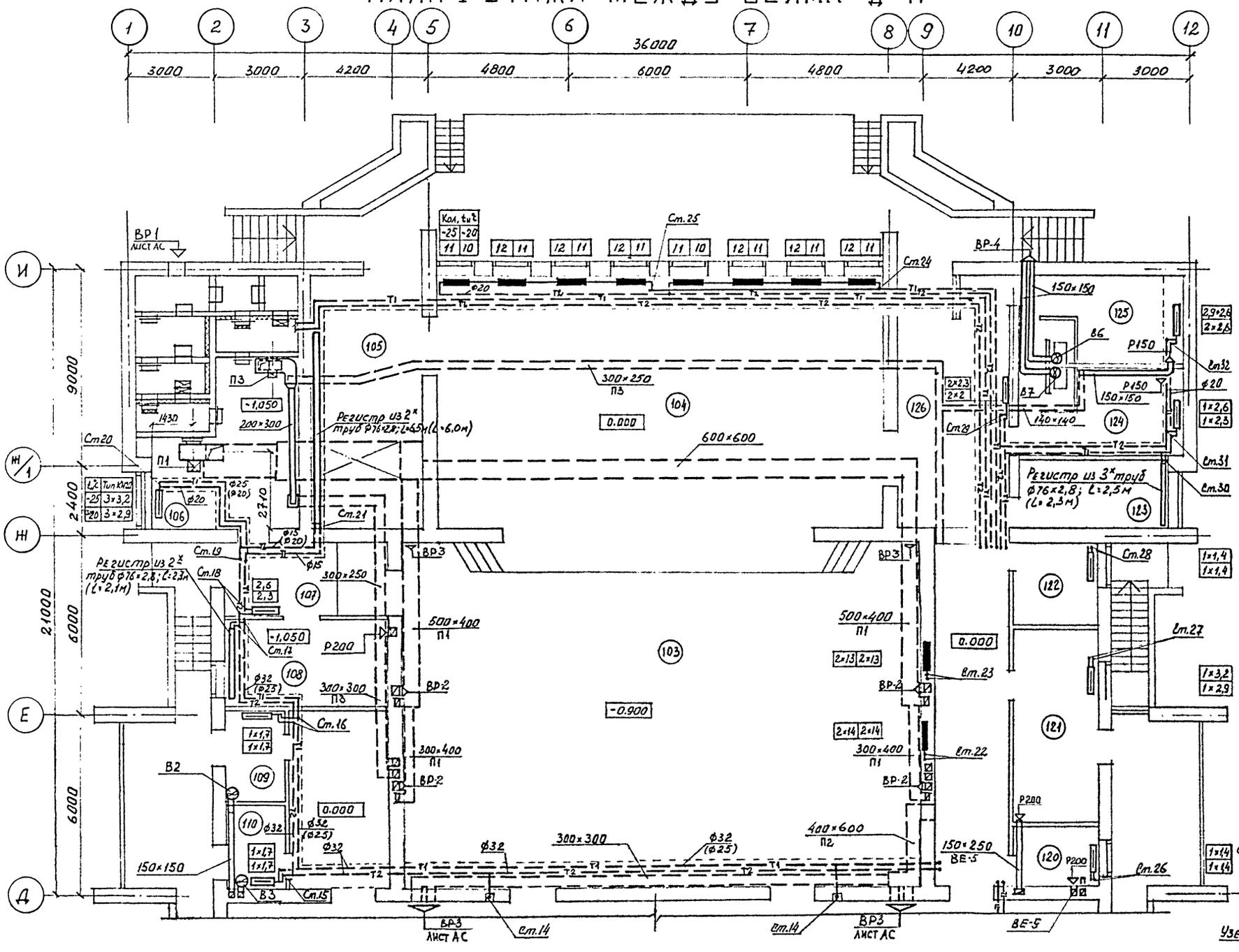

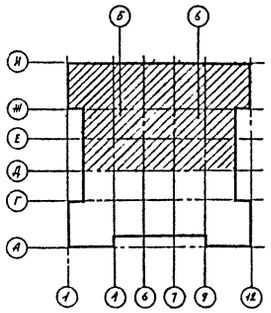

ПЛАН ПОДВАЛА

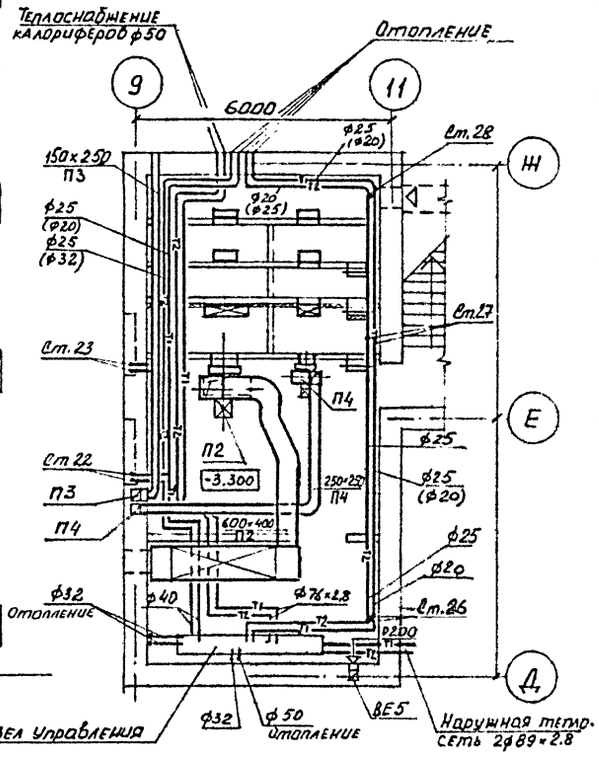

10079/2

				264-12-296.13.88. ОВ
Нач.отд.	Гладушин		VII 88	
Гл.спец.	Денисенко		VII.88	Сельский клуб на 400 посетителей (зал на 400 мест)
ГИП	Лисковой		VII.88	
Рук.гр.	Гиллер		VII.88	
Проверил	Гиллер		VII 88	План 1 этажа между осями Д-И. План подвала.
Разраб	Землянская		VII.88г	

Стадия	Лист	Листов
Р	3	

Госстрой УССР
Укрниипгражданселькстрой
г.Киев

ПРИВЯЗАН

Инв.№

Рук гр АРХ Елохина
Рук гр ЭЛ Козюн
Рук гр ВК Лев

Взам.инв.№ | Подпись и дата | Инв.№ подл.

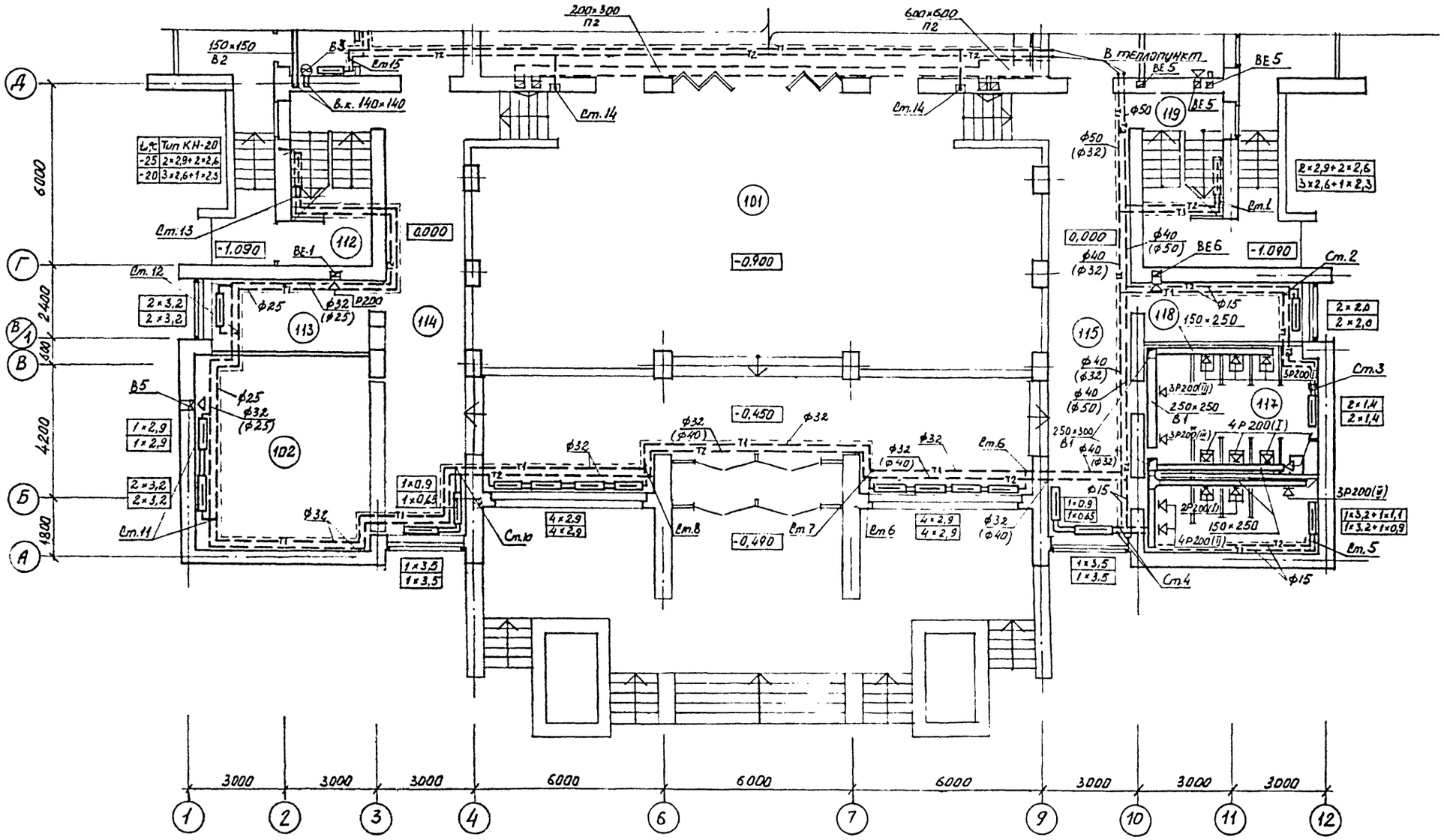

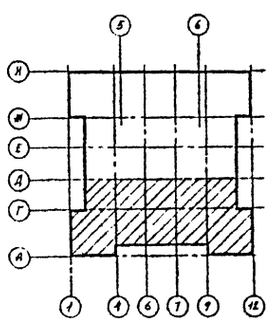

10079/2

				264-12-296.13.88.		ОВ	
	Нач отд.	Гладушин	VII 88				
ПРИВЯЗАН	Гл. спец	Денисенко	VII 88	Сельский клуб на 400 посетителей (зал на 300 мест)	Стадия	Лист	Листов
	ГИП	Лисковой	VII 88		Р	4	
	Рук гр.	Гиллер	VII 88				
	Провер	Гиллер	VI 88	План первого этажа между осями А-Д	Госстрой УССР Укрниипгражданселькстрой г.Киев		
	Разраб	Землянская	VI 88				
Инв.№							

Инв.№ подл. | Подпись и дата | Взам.инв.№ | Рук. гр. арх. Ерохина | Рук. гр. эл. Козюн | Рук. гр. ВК Лев

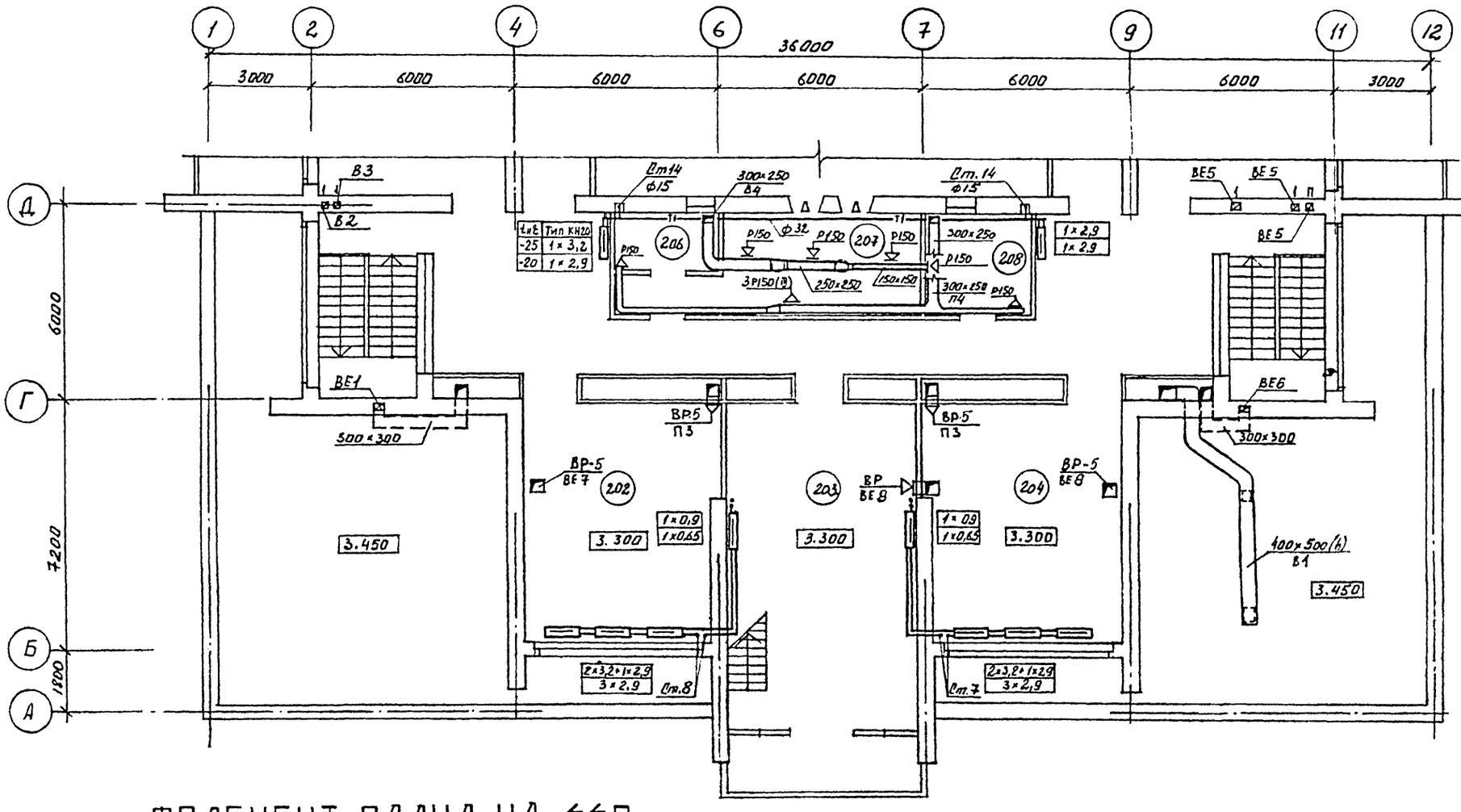

ФРАГМЕНТ ПЛАНА НА 6.60

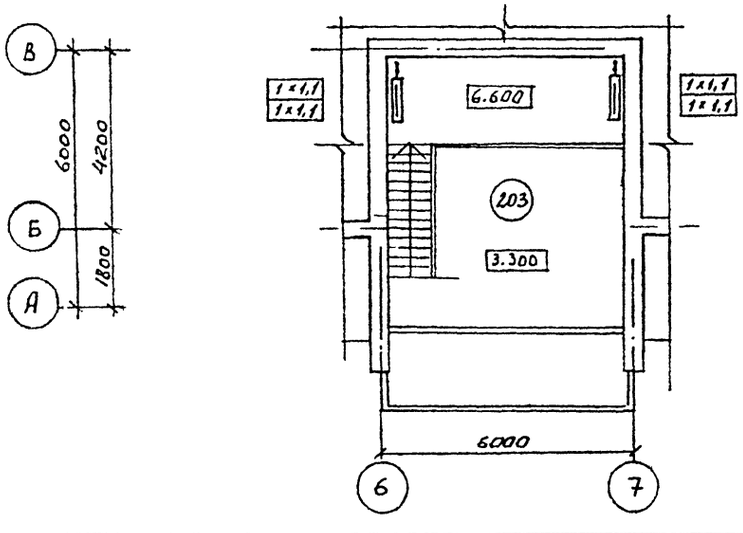

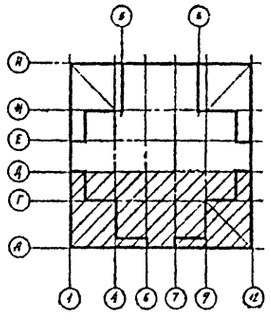

10079/2

				264-12-296.13.88.	ОВ
Нач.отд	Гладушин		VI 88		
Гл.спец	Денисенко		VI 88	Сельский клуб на 400 посетителей (зал на 300 мест)	Стадия: Р; Лист: 5; Листов:
ГИП	Лусковой		VI 88		
Рук.гр.	Гиллер		VI 88		
Пробер	Гиллер		VI 88	План 2 этажа между осями А-Д	Госстрой УССР Укрниипгражданстельстрой г.Киев
Разраб.	Землянская		VI 88		

ПРИВЯЗАН

Инв.№

Рук.гр.арх. Ерохина
Рук.гр.эл.
Рук.гр.ВК Лев

Инв.№ подл. | Подпись и дата | Взам.инв.№

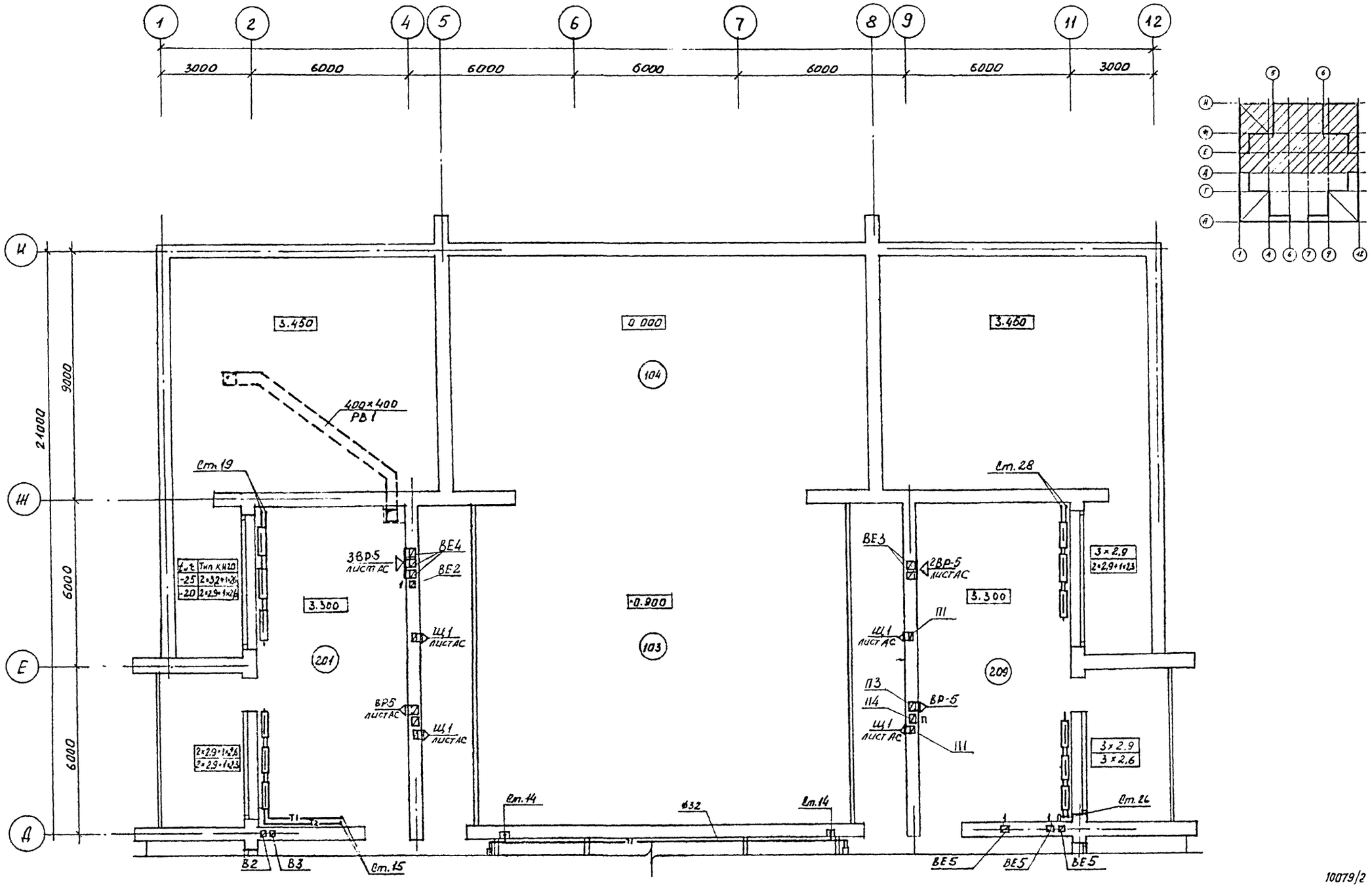

10079/2

Конструкции вентиляционных решеток ВР и Щ разработаны на листах АС

				264-12-296.13.88		ОВ	
				Нач.отд	Гладушин		
ПРИВЯЗАН				Гл.спец	Денисенко		
				ГИП	Лисковой		
				Рук.гр	Гиллер		
				Провер	Гиллер		
				Разраб	Землянская		11.88
Инв.№							

Сельский клуб на 400 посетителей (зал на 300 мест)

План 2 этажа между осями Д-И

Стадия	Лист	Листов
Р	6	

Госстрой УССР
Укрнинпгражданселькстрой
г.Киев

Рук.гр.арх. Ерохина
Рук.гр.эл. Козюн
Рук.гр.ВК Лев

Взам.инв.№ | Подпись и дата | Инв.№ подл.

ПЛАН ЧЕРДАКА МЕЖДУ ОСЯМИ А-Д

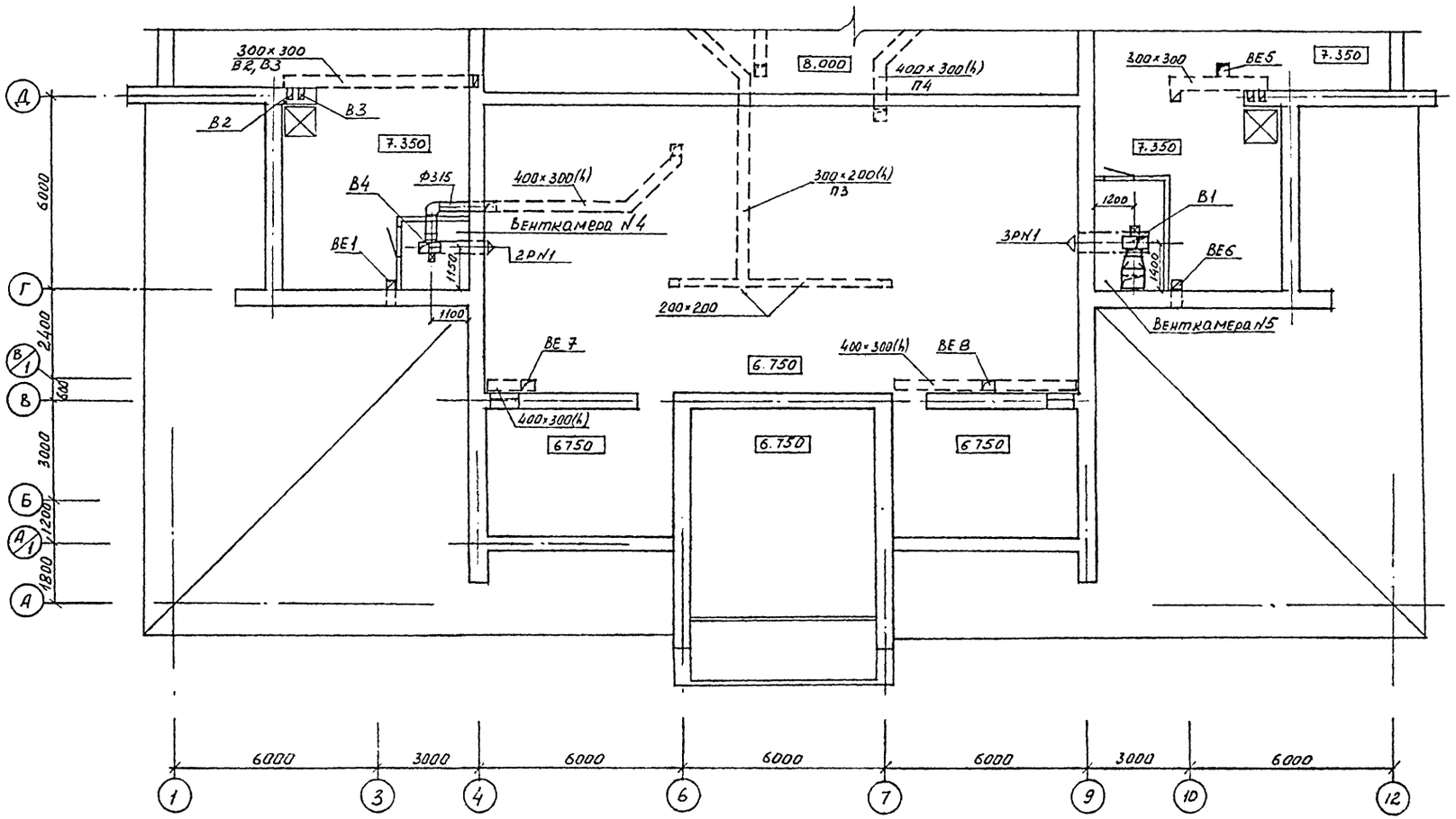

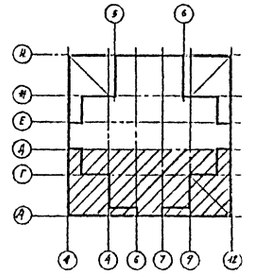

ДЕТАЛЬ УСТРОЙСТВА ШУМОГЛУШИТЕЛЯ СИСТЕМЫ П1
/ПО СЕРИИ 5.904

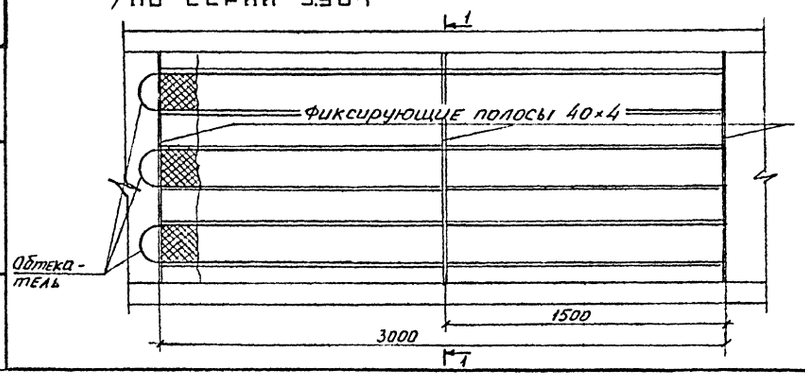

РАЗРЕЗ 1-1

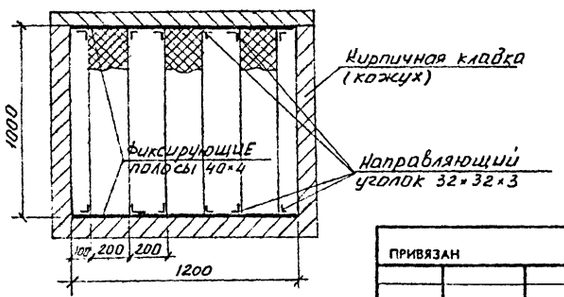

10079/2

				264-12-296.13.88.			ОВ
Нач.отд.	Гладушин		VII 88	Сельский клуб на 400 посетителей (зал на 300 мест)	Стадия	Лист	Листов
Гл. спец.	Денисенко		VII 88		Р	7	
ГИП	Лисковой		VII 88				
Рук. гр.	Гиллер		VII 88	План чердака между осями А-Д. Деталь устройства шумоглуш. с-мы П1	Госстрой УССР Укрниипгражданселькстрой г.Киев		
Провер.	Гиллер		VII 88				
Разраб.	Землянская		VII 88				

ПРИВЯЗАН

Инв.№

Рук. гр. арх. Ерохина
Рук. гр. эл. Козюн
Рук. гр. ВК Лев

Взам.инв.№ | Подпись и дата | Инв.№ подл.

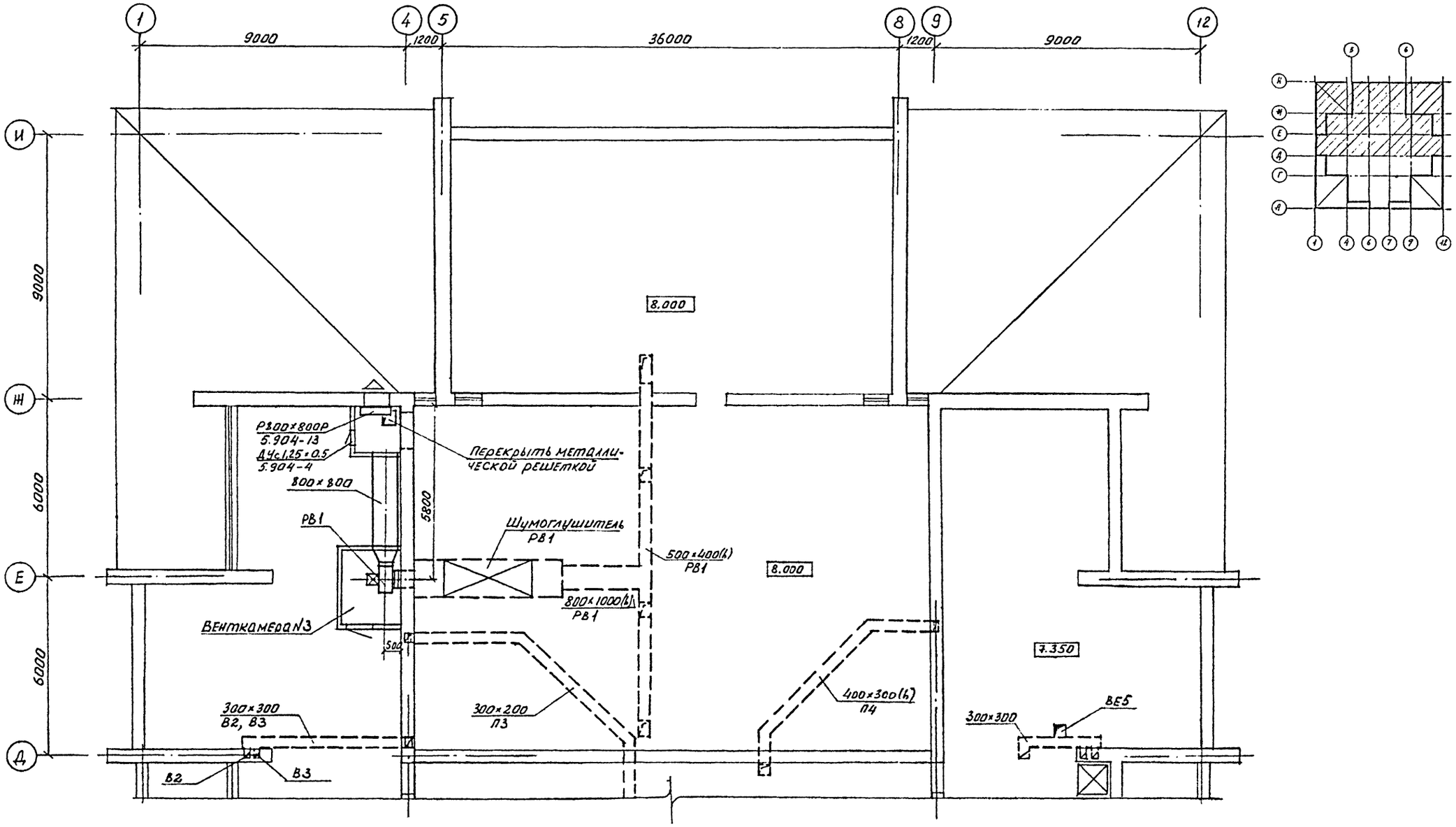

10079/2

				264-12-296.13.88		ОВ	
	Нач.отд	Гладушин		VII 88			
ПРИВЯЗАН	Гл.спец	Денисенко		VII 88	Сельский клуб на 400 посетителей (3дл на 300 мест)	Стадия	Лист	Листов
	ГИП	Лисковой		VII 88		Р	8	
	Рук гр.	Гиллер		VII 88				
	Провер	Гиллер		VII 88	План чердака между осями Д-И	Госстрой УССР Укрниипгражданселькстрой г.Киев		
Инв.№	Разраб.	Землянская		VI 88				

Рук.гр.арх. Рук.гр.эл. Рук.гр.ВК
Взам.инв.№
Подпись и дата
Инв.№ подл.

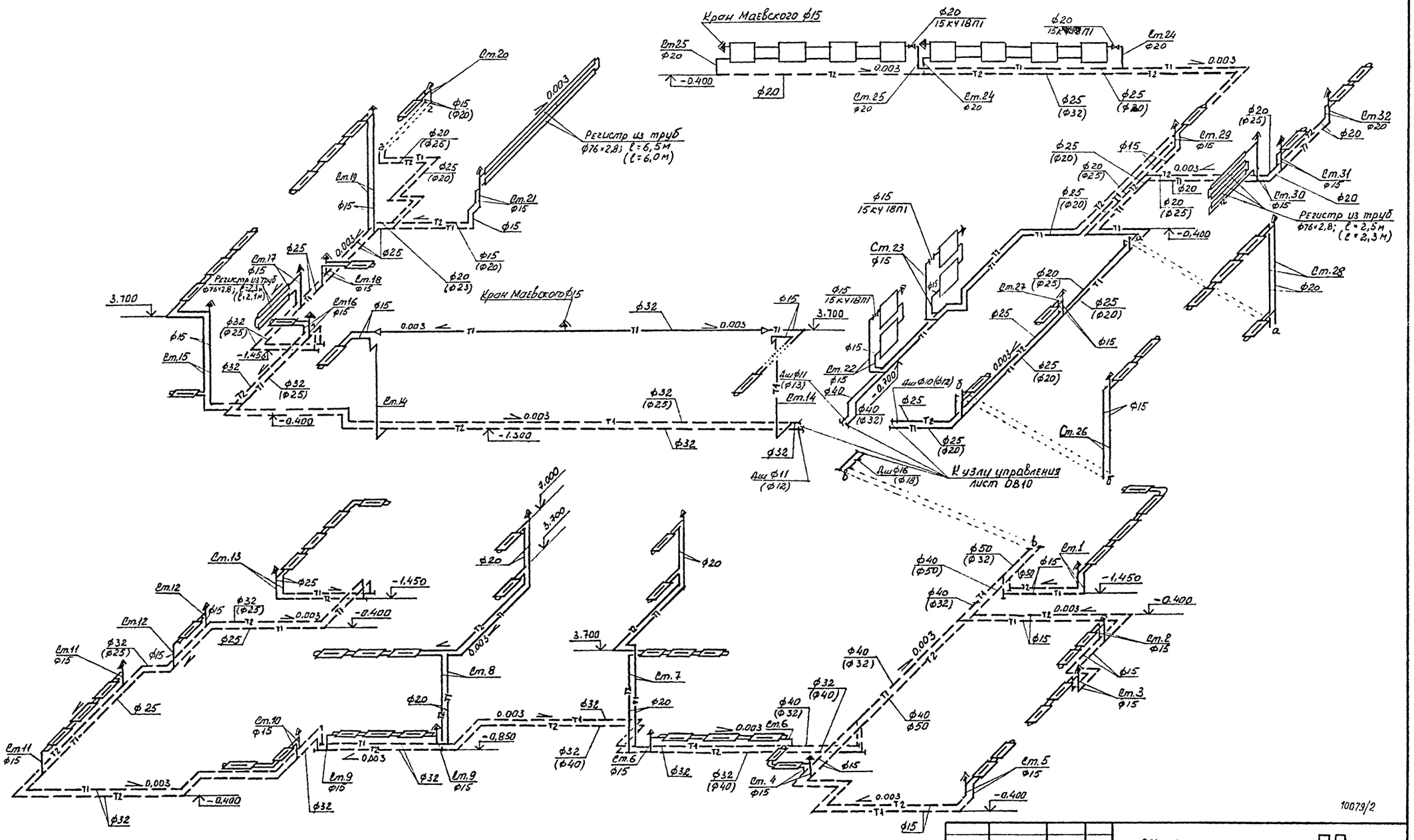

концевой конвектор

проходной конвектор

Значения в скобках даны для варианта $t_н$ = -20°С
Не указанные на схеме подводок к конвекторам приняты ф20

					264-12-296.13.88	ОВ
	Нач.отд	Гладущин		VII 88		
	Гл.спец	Денисенко		VII 88	Дельский клуб на 400 посетителей (зал на 300 мест)	Стадия: Р; Лист: 9; Листов:
	ГИП	Лисковой		VII 88		
	Рук.гр.	Гиллер		VII 88		
	Провер	Гиллер		VII 88	Схема системы отопления	Госстрой УССР Укрниипграждансельстрой г.Киев
	Ст.инж	Землянская		VII 88		
	Инжен	Лущинская		VII 88		

ПРИВЯЗАН

Инв.№

Инв.№ подл. | Подпись и дата | Взам.инв.№

УЗЕЛ УПРАВЛЕНИЯ

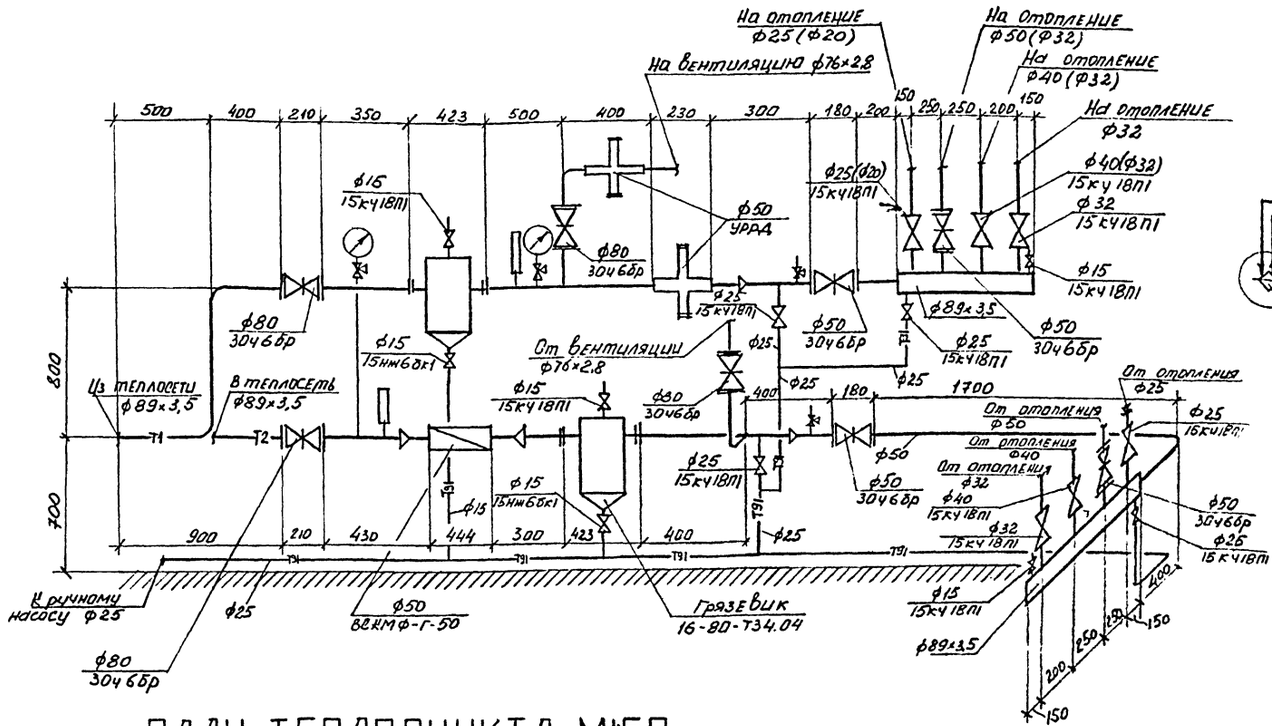

ПЛАН ТЕПЛОПУНКТА М1:50

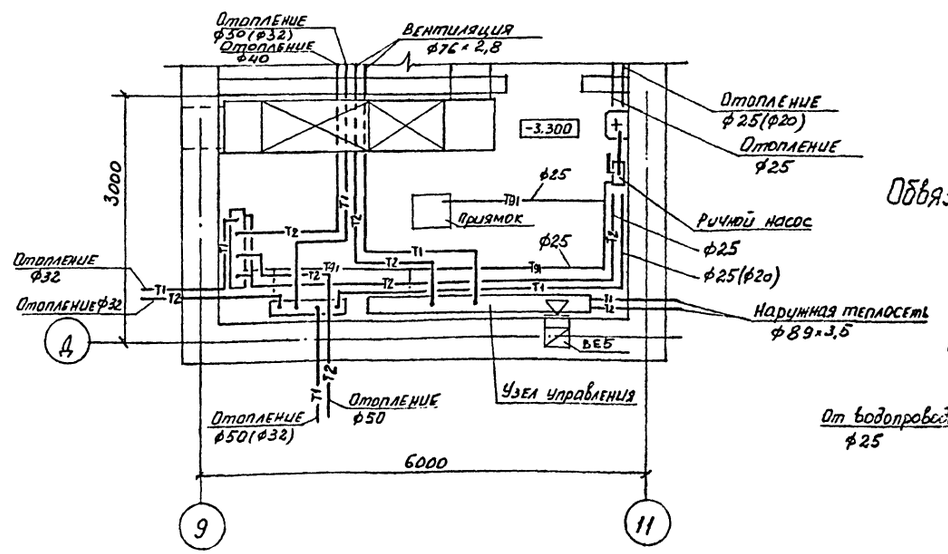

Обвязка ручного насоса

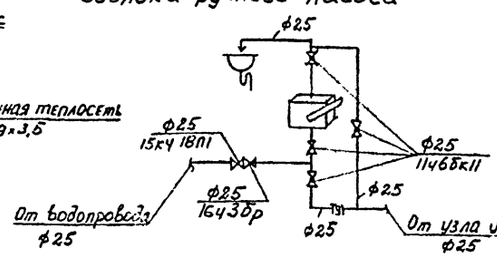

СХЕМА ТЕПЛОСНАБЖЕНИЯ КАЛОРИФЕРОВ П1÷П2

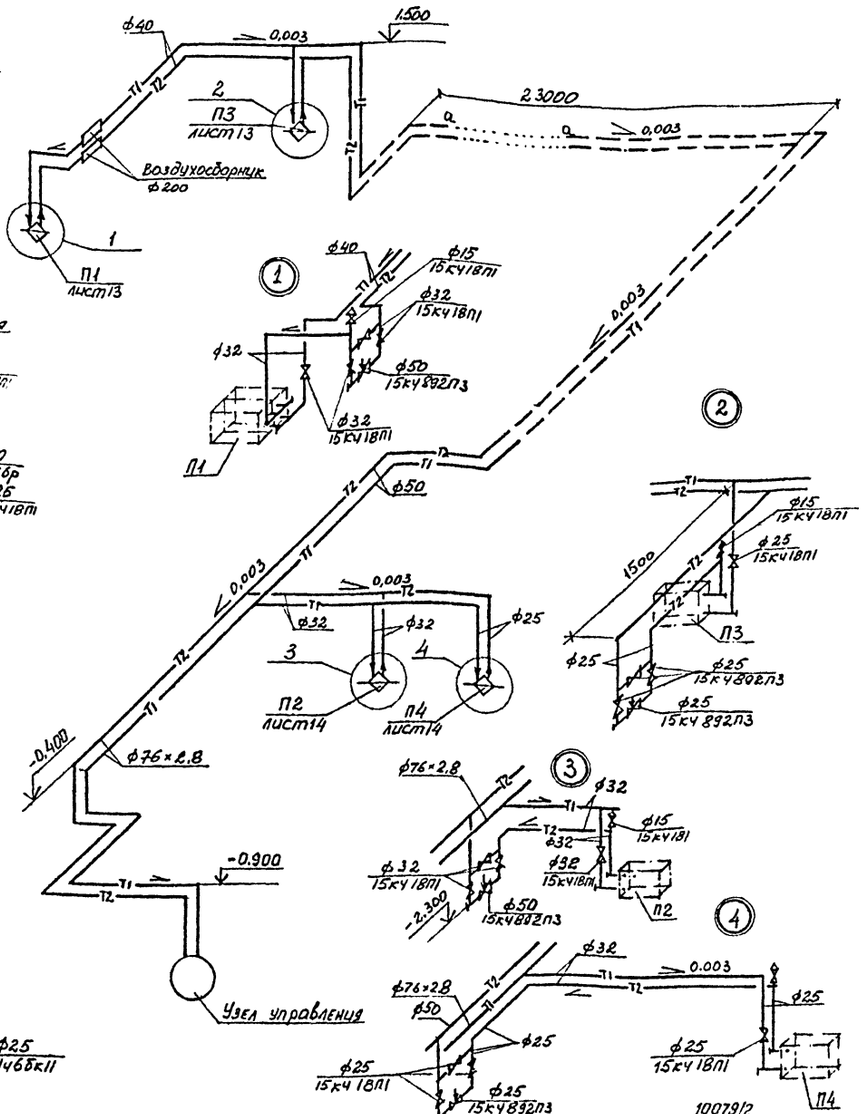

					264-12-296.13.88	ОВ
Нач.отд	Гладышин			VII 88		
Гл.спец	Денисенко			VII 88	Сельский клуб на 400 посетителей (зал на 300 мест)	Стадия: Р; Лист: 10; Листов:
ГИП	Лисковой			VII 88		
Рук.гр.	Гиллер			VII 88		
Пробер	Гиллер			VII 88	Схема теплоснабжения калориферов П1÷П4. Узел управления. План теплопункта	Госстрой УССР Укрниипграждансельстрой г.Киев
Разраб	Земляная			VII 88		

ПРИВЯЗАН

Инв.№

Инв.№ подл. | Подпись и дата | Взам.инв.№

РВ1

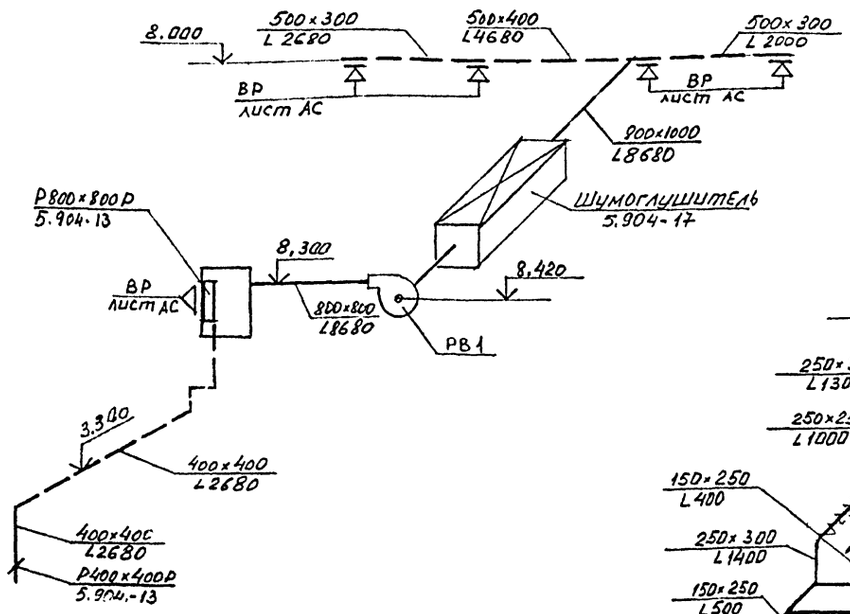

В1

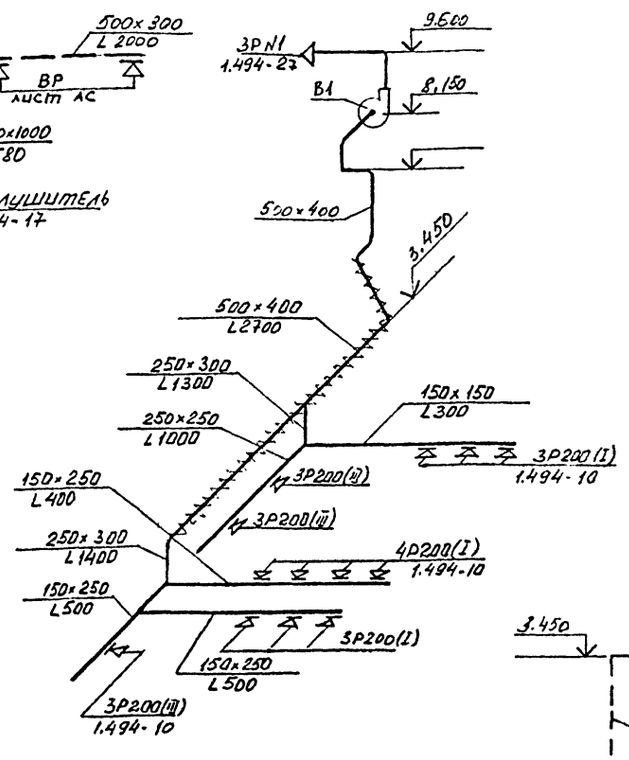

В2

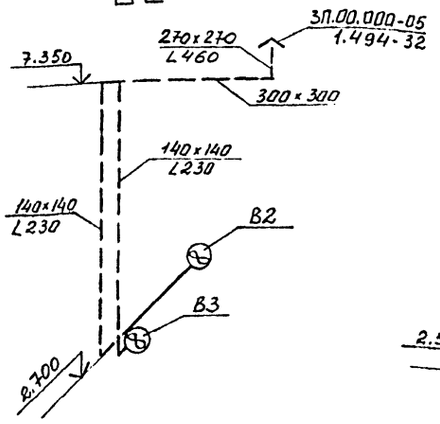

В5

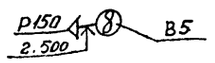

В6, В7

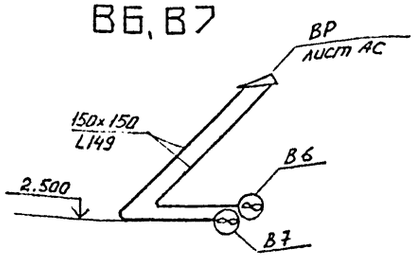

ВЕ1

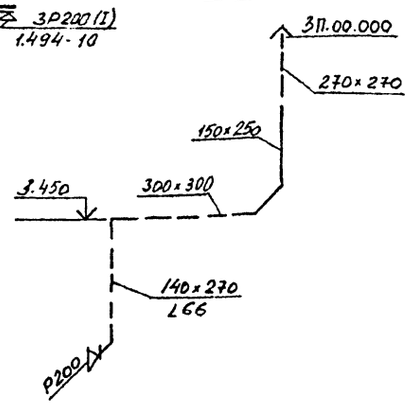

ВЕ2

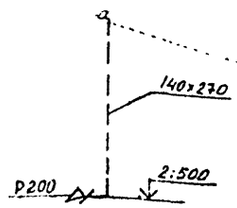

ВЕ3

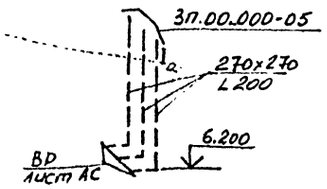

В4

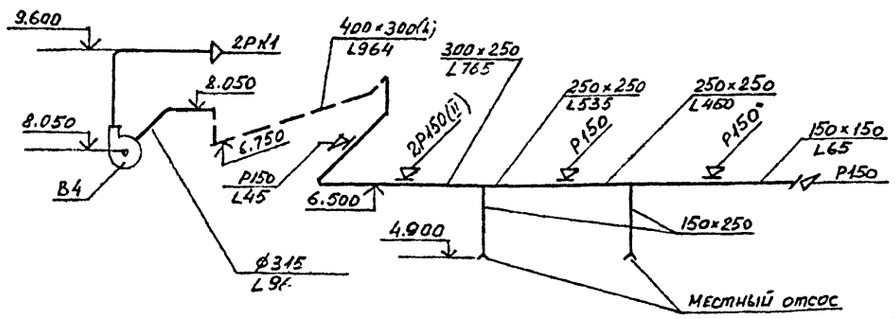

ВЕ7

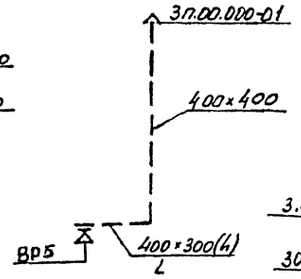

ВЕ6

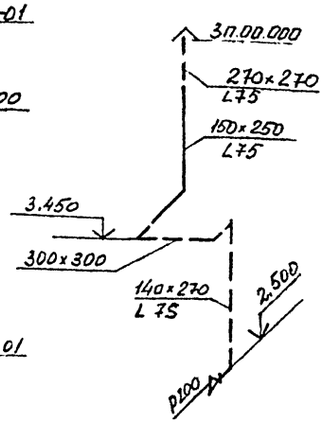

ВЕ8

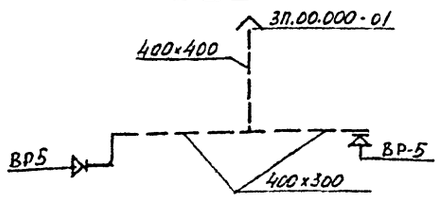

ВЕ4

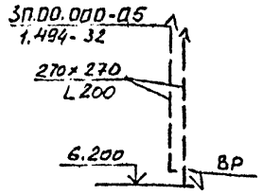

ВЕ5

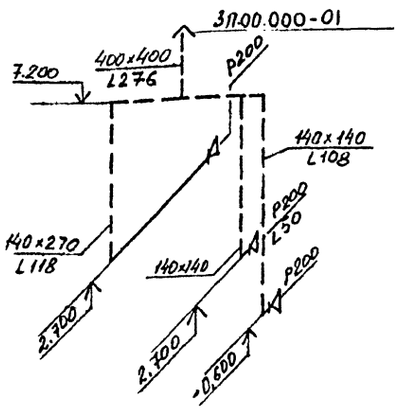

10079/2

воздуховод покрытый теплоизоляцией

воздуховод в строительной конструкции

				264-12-296.13.88	ОВ	
Нач.отд.	Гладышин		VI.88			
Гл.спец.	Денисенко		VI.88	Сельский клуб на 400 посетителей (зал на 300 мест)	Стадия: Р; Лист: 11; Листов:	
ГИП	Лисковой		VI.88			
Рук.гр.	Гиллер		VI.88			
Провер.	Гиллер		VI.88	Схемы систем В1÷В7; РВ1; ВЕ1÷ВЕ9	Госстрой УССР Укрпромграждансельстрой г.Киев	
Разраб.	Землянская		VI.88			

ПРИВЯЗАН

Инв.№

Инв.№ подл. | Подпись и дата | Взам.инв.№

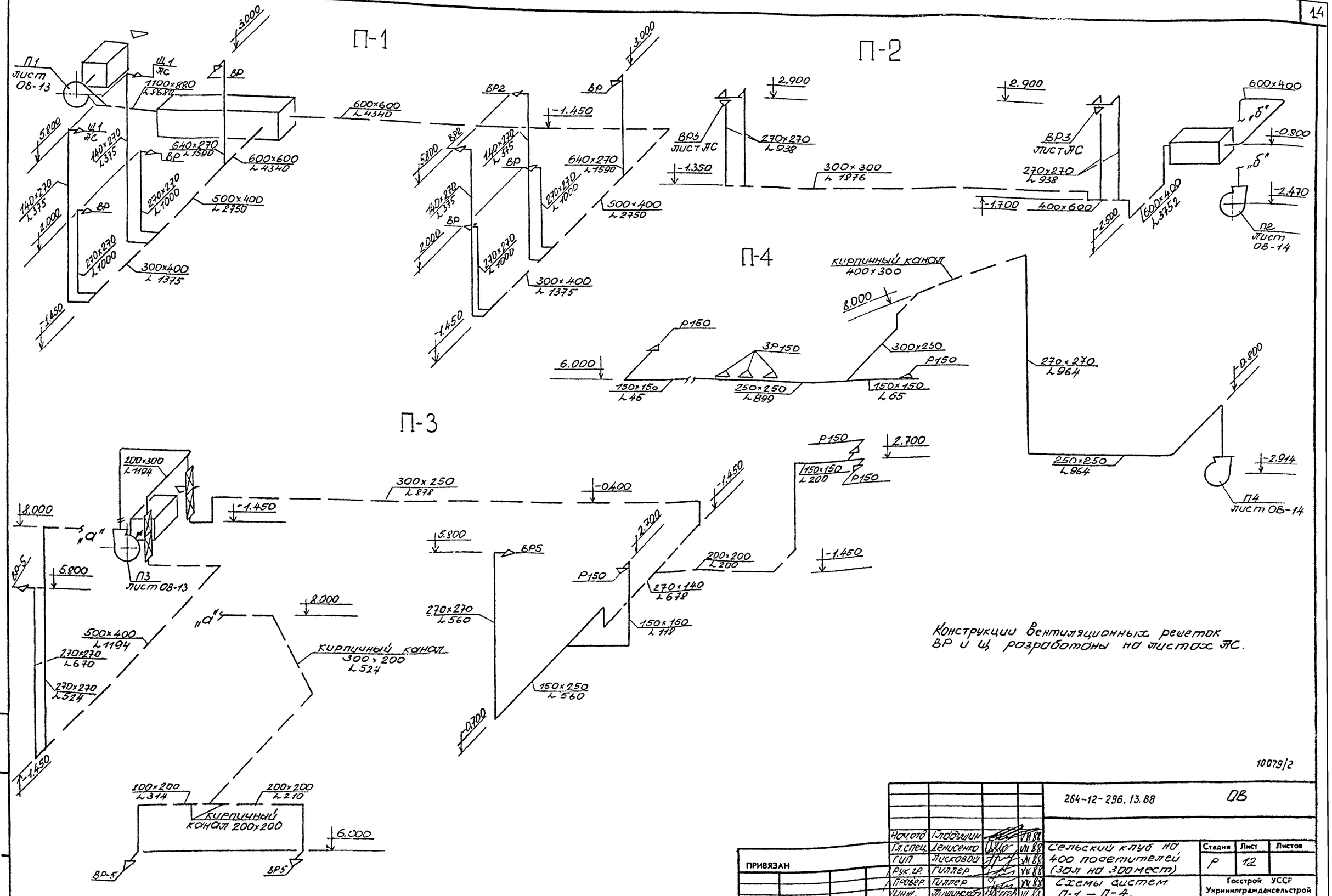

Конструкции вентиляционных решеток ВР и Щ разработаны на листах АС.

10079/2

				264-12-296.13.88		ОВ	
Нач.отд.	Гладушин		VII 88	Сельский клуб на 400 посетителей (зал на 300 мест)	Стадия	Лист	Листов
Гл.спец.	Денисенко		VII 88		Р	12	
ГИП	Лисковой		VII 88				
Рук.гр.	Гиллер		VII 88				
Провер.	Гиллер		VII 88	Схемы систем П-1 ÷ П-4.	Госстрой УССР Укрнинпгражданселькстрой г.Киев		
Инж.	Лищинская		VI 88				

ПРИВЯЗАН

Инв.№

Взам.инв.№ | Подпись и дата | Инв.№ подл.

РАЗРЕЗ 1-1

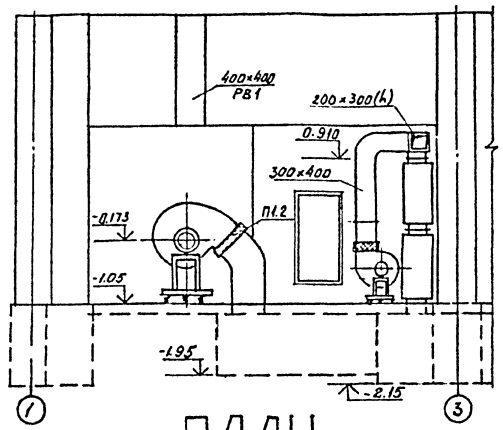

РАЗРЕЗ 2-2

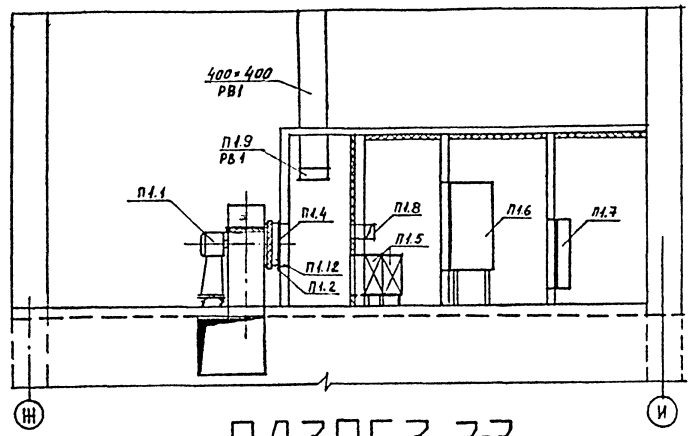

ПЛАН

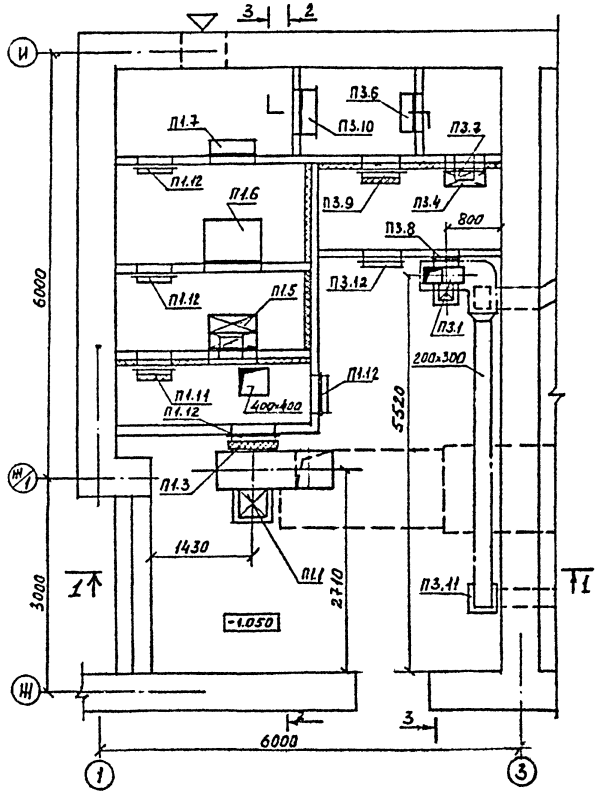

РАЗРЕЗ 3-3

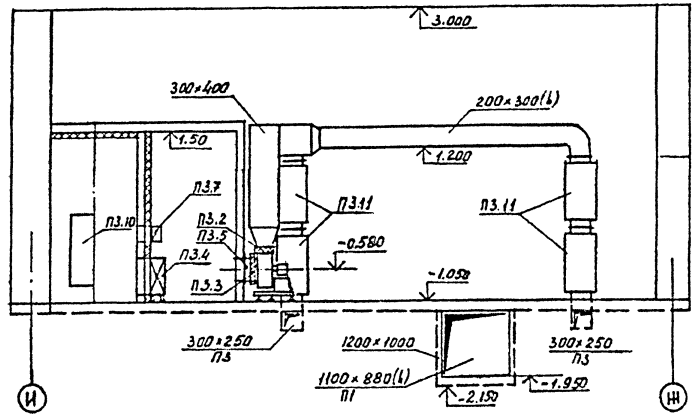

П3.4		Калорифер КВБ6П КВС6П	1	t=-25° t=-20°	
П3.5		Звено воздуховода Ф315	1		l=0,1м
П3.6	ФяР	Фильтр воздушный	2		
П3.8		Диафрагма 550×550	1		
		из листовой стали	1		l=0,1м
П3.10		Заслонка воздушная			
		утепленная типа "П"			
		600×1000(h), шт	1		
П3.11	ГТП1-2 серия 5.904-17	Шумоглушитель, шт	4		

СПЕЦИФИКАЦИЯ ВЕНТИЛЯЦИОННОЙ УСТАНОВКИ

МАРКА ПОЗ.	ОБОЗНАЧЕНИЕ	НАИМЕНОВАНИЕ	КОЛ.	МАССА ЕД.КГ	ПРИМЕЧАНИЕ
П1.1		Агрегат вентиляторный: Е6,3090-2а, комп.	1		
		а) вентилятор центробежный В-Ц4-75№6,3 исп 1. положен. Л135°			
		б) электродвигатель 4А100S4, N=3квт, n=1435 об/мин			
П1.2	серия 5.904-38	Вставка гибкая Н.00.00-15, шт	1		
П1.3	серия 5.904-38	То же, В.00.00-12	1		
П1.4	лист ОВ14	Диафрагма 850×850 из листовой стали	1		
П1.5	серия 1.494-25	Калорифер КВС7П	2		t=-25°C t=-20°C
П1.6	ФРБ	Фильтр воздушный	1		
П1.7		Заслонка воздушная утепленная КВУ 600×1000(h), шт	1		
П1.8	серия 5.904-13	Заслонка воздушная			
П3.7		унифициров. Р200×400Р	1		
П1.9	серия 5.904-13	То же, Р400×400Р, шт	1		
П1.10	серия 4.904-25	Подставки под калорифер, шт	12		
П3.13			4		
П1.11	серия 5.904-4	Дверь герметическая			
П3.9		утепленная Дус 1,25×0,5	1		
П1.12	серия 5.904-4	Дверь герметическая неутепленная Дс 1,25×0,5	3		
П3.12		То же	1		
П1.12		Звено воздуховода Ф630	1		l=0,1м
П3.1		Агрегат вентиляторный	1		компл.
		а) вентилятор центробежный В-Ц4-75№3,15 с колесом Дном, исп 1, ЛО°			
		б) электродвигатель 4А80А2, N=1,5квт, n=2850 об/мин			
П3.2	серия 5.904-38	Вставка гибкая Н.00.00-07 шт	1		
П3.3	серия 5.904-38	То же, В.00.00-5, шт	1		

264-12-296.13.88 ОВ

Нач отд	Гладушин		VII 88
Гл. спец	Денисенко		VII 88
ГИП	Лисковой		VII 88
Рук. гр.	Гиллер		VII 88
Провер	Гиллер		VII 88
Разраб	Землянская		VII 88

Сельский клуб на 400 посетителей (зал на 300 мест)

Приточные установки П1, П3 План. Разрезы 1-1, 2-2, 3-3

Стадия	Лист	Листов
Р	13	

Госстрой УССР Укрниипгражданселькстрой г.Киев

ПРИВЯЗАН

Инв.№

10079/2

Инв.№ подл. | Подпись и дата | Взам.инв.№

РАЗРЕЗ 1-1

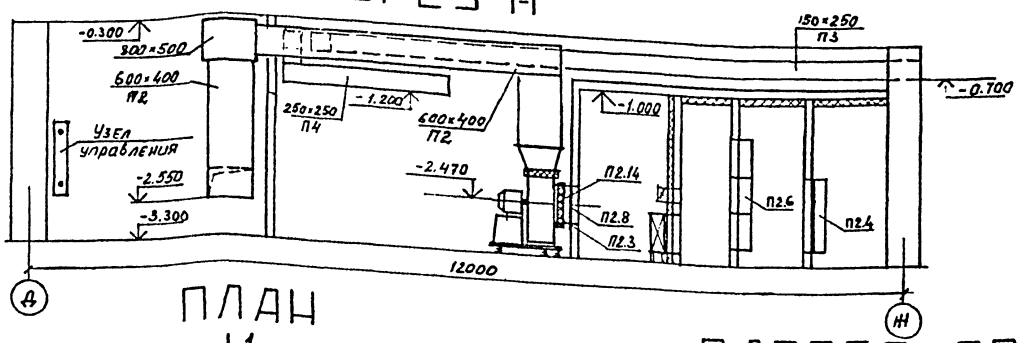

ПЛАН

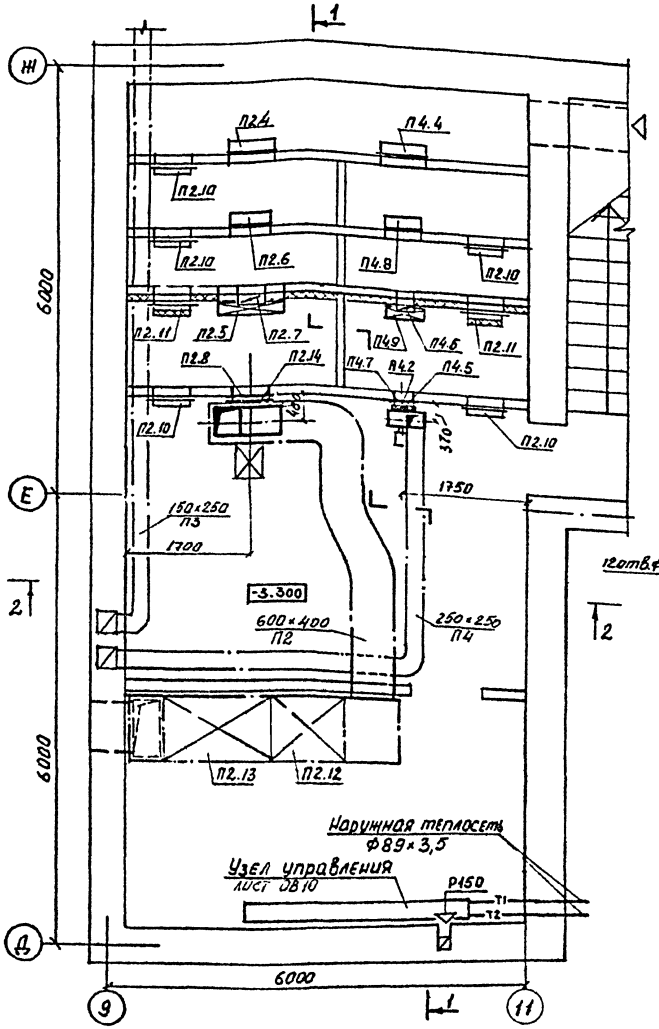

РАЗРЕЗ 2-2

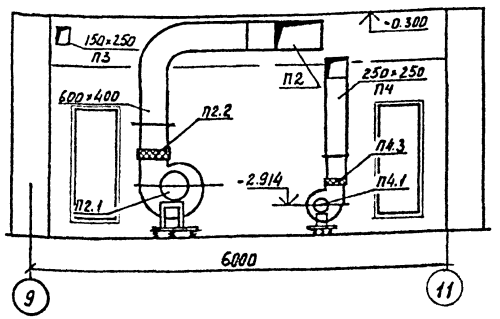

Диафрагма из листовой стали

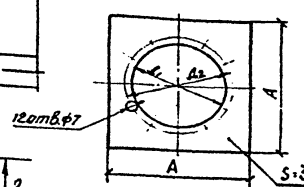

NN систем	П1	П2	П3	П4
А	850	700	550	500
Д1	630	500	315	250
Д2	680	550	365	300

П4.2		Звено воздуховода ф250	1		ℓ=0,1м
П4.3	серия 5.904-38	Гибкая вставка			
		Н.00.00-03 шт	1		
П4.5	серия 5.904-38	То же, В.00.00-03, шт	1		
П4.6	серия 5.904-13	Заслонка воздушная			
		Р200×200Р, шт	1		
П4.7		Диафрагма 500×500			
		из листовой стали	1		
П4.8	ФЯР	Фильтр воздушный	1		
П4.9		Калорифер КВС6П	1		

СПЕЦИФИКАЦИЯ ВЕНТИЛЯЦИОННОЙ УСТАНОВКИ

МАРКА ПОЗ.	ОБОЗНАЧЕНИЕ	НАИМЕНОВАНИЕ	КОЛ.	МАССА ЕД.КГ	ПРИМЕЧАНИЕ
П2.1		Агрегат вентиляторный Е5.090-2, компл.	1		
		а) вентилятор центробежный В-Ц4-75 N5,			
		исп 1, полож. 10°			
		б) электродвигатель			
		4А80А4, N=1,1 кВт,			
		n=1420 об/м			
П2.2	серия 5.904-38	Гибкая вставка			
		Н.00.00-11 шт	1		
П2.3	серия 5.904-38	То же, В.00.00-09, шт	1		
П2.4		Заслонка воздушная			
П4.4		утепленная типа П			
		600×1000, шт	1		
П2.5		Калорифер КВС9П	1		
П2.6	ФЯР	Фильтр воздушный	3		
П2.7	серия 5.904-38	Заслонка воздушная			
		Р200×400Р, шт	1		
П2.8		Диафрагма 700×700			
		из листовой стали	1		
П2.9	серия 1.494-25	Подставки под ка-			
П4.9		лорифер, шт	4		
П2.10	серия 5.904-4	Дверь герметическая			
		неутепленная Дс 1,25×0,5	5		
П2.11	серия 5.904-4	Дверь герметическая			
		утепленная Дус 1,25×0,5	2		
П2.12	серия 5.904-17	Шумоглушитель ГП1-1	1		
П2.13	серия 5.904-17	То же, ГП5-1 шт			
П2.14		Звено воздуховода, ф500	1		ℓ=0,1м
П4.1		Агрегат вентиляторный, компл.	1		
		а) вентилятор центробежный В-Ц4-75 N2,5			
		с колесом 0,95 Дном,			
		исп 1, пол. ПрО°			
		б) электродвигатель			
		4АА63А2, N=0,37 кВт			
		n=2750 об/мин			

10079/2

264-12-296.13.88 ОВ

Нач.отд	Гладчин		VII.87	Сельский клуб на 400 посетителей (зал на 300 мест)	Стадия Р; Лист 14; Листов
Гл.спец	Демиденко		VII.87		
ГИП	Лисковой		VII.87		
Рук.гр	Гиллер		VII.87	Приточные установки П2, П4 Разрезы 1-1, 2-2	Госстрой УССР Укрпингражданскстрой г.Киев
Проверил	Гиллер		VII.87		
Разраб	Земляникова		V.87		

Привязан

Инв.№

Инв.№ подл. | Подпись и дата | Взам.инв.№

ВЕНТИЛЯЦИОННАЯ УСТАНОВКА РВ1

ПЛАН

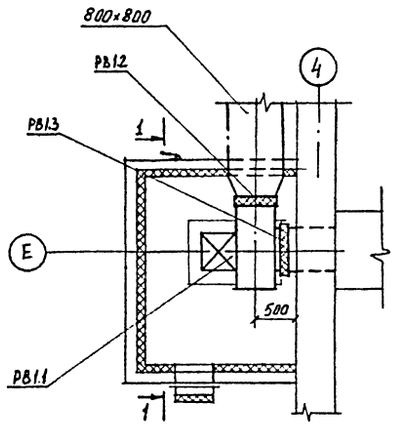

РАЗРЕЗ 1-1

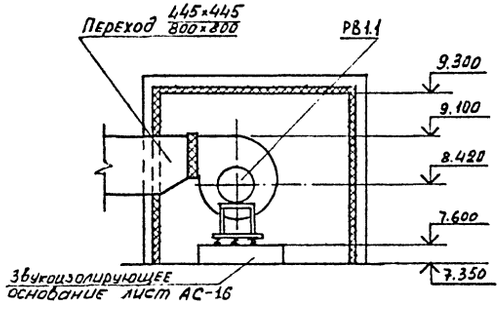

ВЕНТИЛЯЦИОННАЯ УСТАНОВКА В1

ПЛАН

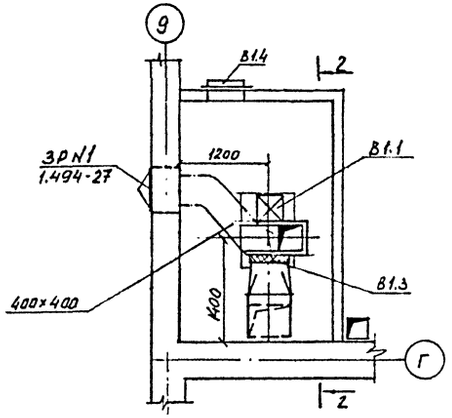

РАЗРЕЗ 2-2

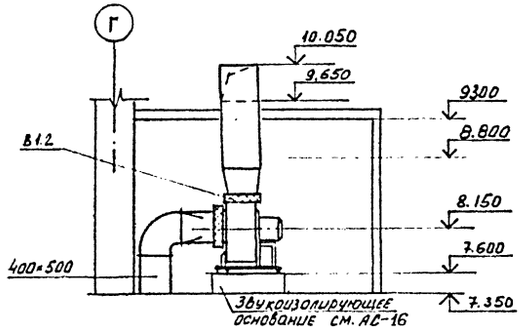

ВЕНТИЛЯЦИОННАЯ УСТАНОВКА В4

ПЛАН

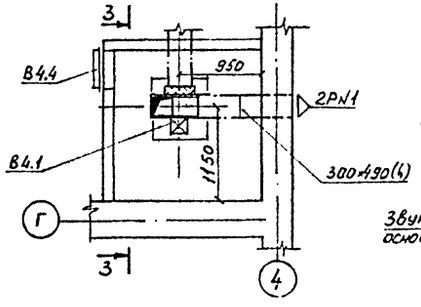

РАЗРЕЗ 3-3

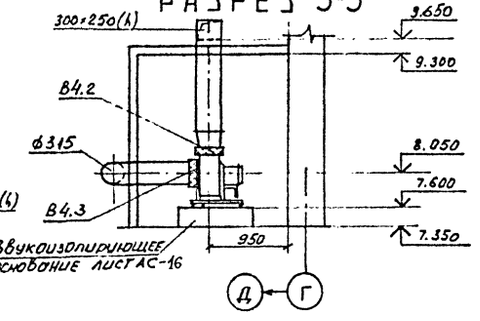

СПЕЦИФИКАЦИЯ ВЕНТИЛЯЦИОННОЙ УСТАНОВКИ

МАРКА ПОЗ.	ОБОЗНАЧЕНИЕ	НАИМЕНОВАНИЕ	КОЛ.	МАССА ЕД. КГ	ПРИМЕЧАНИЕ
РВ1.1		Агрегат вентиляторный Е6,3100-1, компл.	1		
		а) вентилятор центробежный В-Ц4-75 N6,3 исп 1, полож Пр 90°			
		б) электродвигатель 4А90L6, N = 1,5 кВт, n = 935 об/мин			
РВ1.2	серия 5.904-38	Вставка гибкая Н.00.00-15 шт	1		
РВ1.3	серия 5.904-38	То же, В.00.00-12, шт	1		
РВ1.4	серия 5.904-4	Дверь герметическая утепленная Дс 1,25×0,5	1		
В1.1		Агрегат вентиляторный, компл	1		
		а) вентилятор центробежный В-Ц4-75 N4 с колесом 1,1 Dном, исп 1, полож. ЛО°			
		б) электродвигатель 4А71А6, N = 0,37 кВт			n = 910 об/мин
В1.2	серия 5.904-38	Вставка гибкая Н.00.00-08, шт	1		
В1.3	серия 5.904-38	То же, В.00.00-08 шт	1		
В1.4	серия 5.904-4	Дверь герметическая неутепленная Дс 1,25×0,5	1		
В4.1		Агрегат вентиляторный, компл	1		
		а) вентилятор центробежный В-Ц4-75 N3,15 с колесом Дном. исп 1, полож Пр 0°			
		б) электродвигатель 4АА56В4, N = 0,18 кВт n = 1365 кВт			
В4.2	серия 5.904-38	Вставка гибкая Н.00.00-07, шт	1		
В4.3	серия 5.904-38	То же, В.00.00-05 шт	1		

10079/2

				264-12-296.13.88 ОВ	
Нач.отд	Гладышин		VII.88		
Гл.спец	Ленисенко		VII.88	Сельский клуб на 400 посетителей (зал на 300 мест)	Стадия: Р; Лист: 15; Листов:
ГИП	Лискавой		VII.88		
Рук.гр	Гиллер		VII.88		
Провер.	Гиллер		VII.88	Вытяжные установки РВ1, В1, В4. Планы. Разрезы 1-1, 2-2, 3-3	Госстрой УССР Укрниипгражданельстрой г.Киев
Разраб.	Земляная		VII.88		

ПРИВЯЗАН

Инв.№

Инв.№ подл. | Подпись и дата | Взам.инв.№

Ведомость рабочих чертежей основного комплекта

Лист	Наименование	Примечание
1	Общие данные.	
2	План 1 этажа между осями А-Д.	
3	План 1 этажа между осями Д-И.	
4	План 2 этажа между осями А-Д.	
5	План 2 этажа между осями Д-И.	
6	Схемы В1, Т3, Т4 и К1, К3	

Ведомость ссылочных и прилагаемых документов

Обозначение	Наименование	Примечание
	Ссылочные	
Серия 2.190-1/72,	Узлы и детали инженерного оборудования жилых и общественных зданий для сельского строительства.	
вып. III разработан		
ЦНИИЭПграждансель-строй г. Москва		
Серия 4.900-8,	Альбом оборудования,фасонных частей и арматуры для сетей и сооружений водопровода и канализации	
вып. 1,2,4 разработан		
ГПИ "Сантехпроект"		
г. Москва		
Серия 4.901-8 разработан ГПИ "Сантехпроект" г. Москва	Вводы водопровода и установка счетчиков холодной воды	
Серия 4.904.69 разработан проектным институтом „Проектпромвентиляция"	Детали крепления санитарно-технических прибаров и трубоправодав	
Комплекс 7373-3	Типовые детали уплотнения вводов инженерных сетей в гражданские здания.	Распространяет КиевЗНИИЭП
	Прилагаемые	
Альбом V	Ведомость потребности материалов	
Альбом VI	Сборник спецификаций оборудования	

Типовой проект разработан в соответствии с действующими нормами и правилами и предусматривает мероприятия, обеспечивающие взрывную, взрывопожарную и пожарную безопасность при эксплуатации здания.

Гл. инж. проекта /Козленко И.И./

Общие данные.

Исходные данные для разработки рабочих чертежей и нормативные документы, по которым произведён расчет систем водопровода и канализации:

1. Задание на разработку типового проекта клуба на 400 посетителей (зал на 300 мест) со стенами из кирпича для обычных условий строительства II и III климатических районов.
2. СНиП 2.04.01-85. Внутренний водопровод и канализация зданий.
3. СНиП 2.08.02-85. Общественные здания и сооружения.
4. ВСН 45-86. Культурно-зрелищные учреждения.
5. СНиП 2.04.02-84. Водоснабжение. Наружные сети и сооружения.
6. СНиП 3.05.01-85. Внутренние санитарно-технические системы.

Водоснабжение.

Источником водоснабжения здания являются наружные сети. Система водоснабжения-объединённая: хозяйственно-питьевая и противопожарная.

Система горячего водоснабжения-централизованная, от внешнего источника, с циркуляцией по магистралям. Трубопроводы холодного и горячего водоснабжения, прокладываемые в подпольных каналах а также трубопроводы горячего водоснабжения, прокладываемые в подвале, изолируются изделиями из минеральной ваты с покровным слоем-стеклопластик рулонный РСТ-Х-И по ТУ-11-145-80. Толщина изоляции-30мм для труб диаметром до 40мм и 40мм для труб диаметром 50мм. Все неизолированные трубопроводы окрашиваются масляной краской за два раза под цвет стен. Сети холодного и горячего водопровода монтируются из водогазопроводных оцинкованных труб легкого типа по ГОСТ3262-75*, подводки к смывным бачкам унитазов-из пластмассовых труб.

Наружное пожаротушение при кольцевых водопроводных сетях предусматривается от пожарных гидрантов, при тупиковых сетях-от двух резервуаров, по согласованию с территориальными органами Государственного пожарного надзора при привязке проекта. Расход воды для целей наружного пожаротушения (табл. 6 СНиП 2.04.02-84) составляет 20л/с. Емкость резервуаров принимается из расчёта трехчасового тушения пожара и составляет по 100м³ каждый по типовому проекту 901-4-63,83. Недостающее количество воды-16м³ поступает в резервуары из наружной сети во время тушения пожара. В местах расположения резервуаров или пожарных гидрантов предусматривается установка флуоресцентных указателей.

Канализация.

Система канализации в здании-раздельная:

а) бытовая-от санитарно-технического оборудования санузлов;

б) производственная-от моечных ванн и технологического оборудования буфета. Отвод сточных вод предусматривается в наружную сеть.

Канализационные трубопроводы монтируются из пластмассовых канализационных труб и фасонных частей к ним из ПВХ по ГОСТ 22689.0-77-ГОСТ 22689.20-77.

При привязке проекта уточняется длина и уклон канализационных выпусков.

Основные показатели по чертежам водопровода и канализации

Наименование системы	Потребный напор на вводе, м м. вод. ст.	Расчетный расход м³/сут	м³/ч	л/с	при пожаре л/с	Устанавливаемая мощность электродвигателя кВт	Примечание
В1	27	3,85	0,58	0,38	6,6		
Т3	14	2,95	0,44	0,35			
К1	—	6,8	1,02	2,13			

Удельный расход металла

Наименование системы	Удельный расход металла на 1м² общей площади кг/м²	Примечание
Водоснабжение (сталь)	0,78	

10079/2

Привязан:

Инв. №

264-12-296.13.88 ВК

Нач.отд.	Гладушин	
Гл.спец.	Денисенка	
ГИП	Козленко	
Рук. гр:	Лев	
Провер.	Лев	
Разраб.	Меркулова	
Нор.контр.	Лев.	

Сельский клуб на 400 посетителей (зал на 300 мест)

Стадия	Лист	Листов
Р	1	6

Общие данные.

Госстрой УССР Укрниипержаждансельстрой г. Киев

Инв.№подл. | Подпись и дата | Взам.инв.№

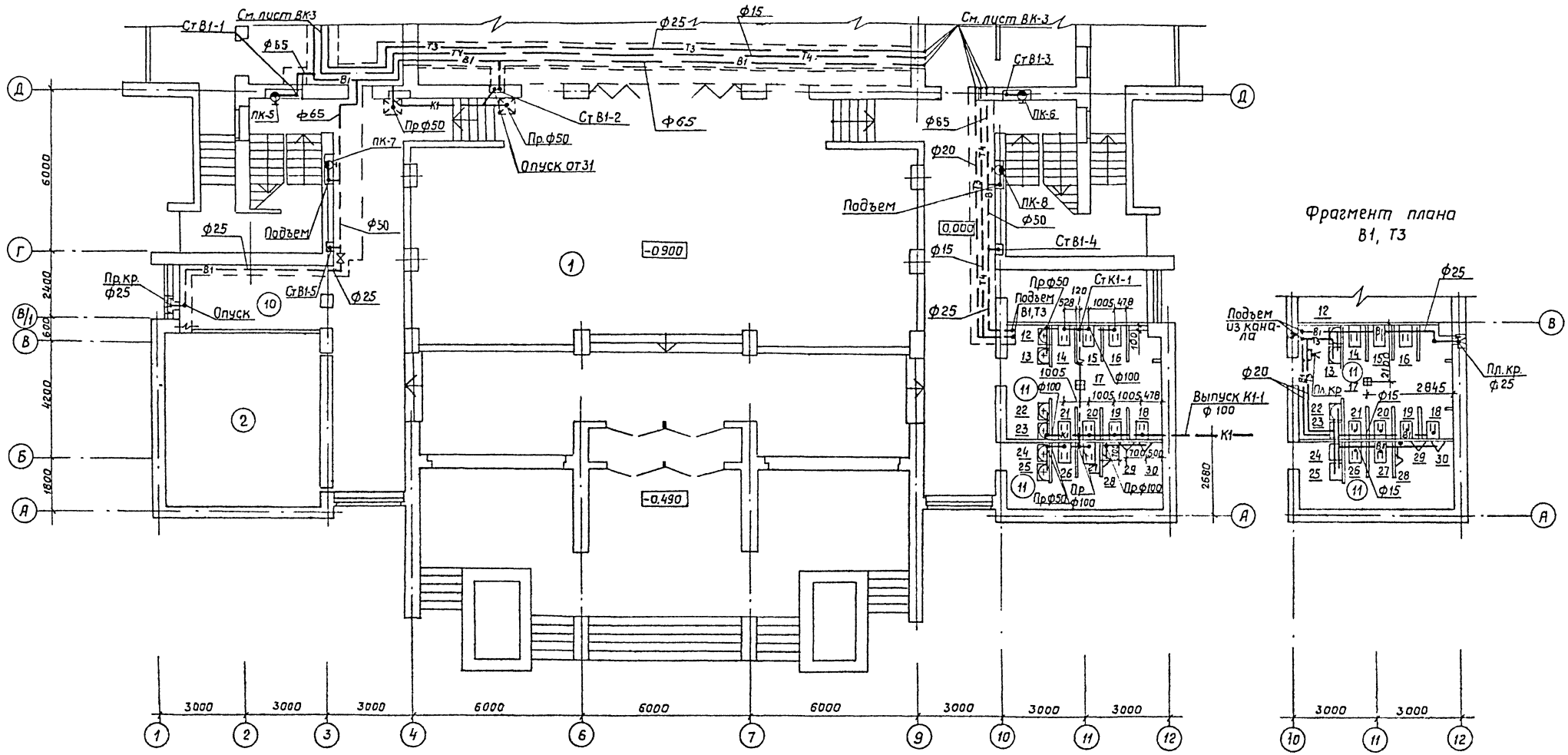

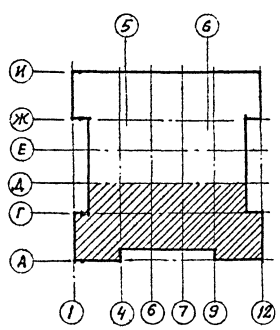

Экспликация помещений.

№	Наименование
1	Фойе- вестибюль
2	Гардероб
3	Зрительный зал
10	Комната администратора
11	Санузел

10079/2

				264-12-296.13.88		ВК	
Привязан:	Нач.отд.	Гладушин		Сельский клуб на 400 посетителей (зал на 300 мест)	Стадия	Лист	Листов
	Глав.спец.	Денисенко			Р	2	
	ГИП	Козленко					
	Рук.гр.	Лев		План 1 этажа. между осями А-Д.	Госстрой УССР Укрниипграждансельстрой г.Киев		
	Разраб.	Меркулова					
Инв.№	Провер.	Лев					

Рук.гр.арх. Ерохин
Рук.гр.констр. Лысиков
Рук.гр.ОВ Гиллер
Гл.спец.эл. Самойленко
Взам.инв.№
Подпись и дата
Инв.№ подл.

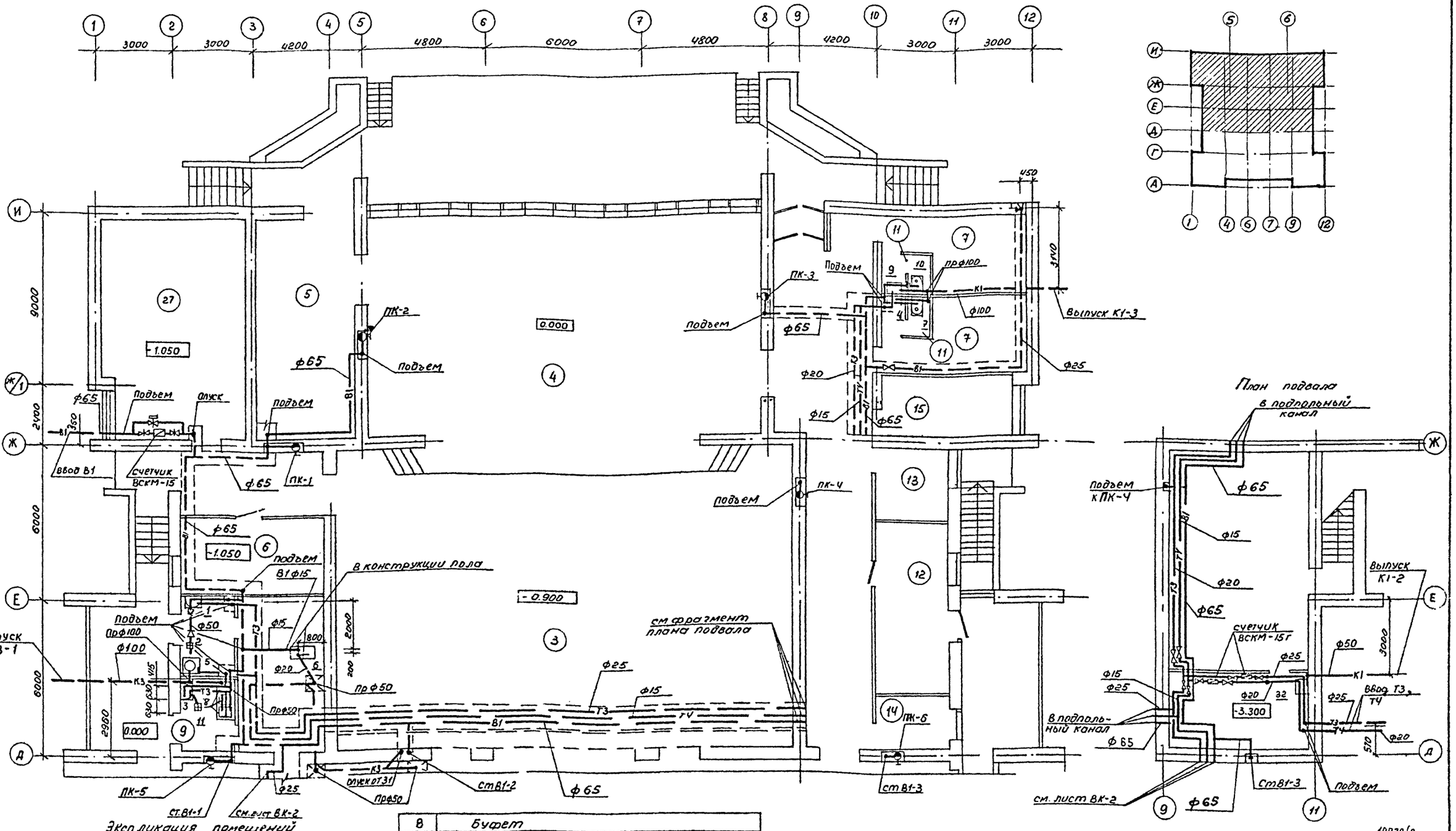
1 2 3 4 5 6 7 8 9 10 11 12
3000 3000 4200 4800 6000 4800 4200 3000 3000
И Ж Ж/1 Е Д
9000 2400 6000 6000
27 5 4 6 9 11 3 12 13 15 14 7
-1.050 0.000 -0.900 -1.050 0.000
ПК-2 ПК-3 ПК-1 ПК-4 ПК-5 ПК-6
ф65 Подъем ф65 Подъем
Клапан Ввод В1 Счетчик ВСКМ-15
ф65 подъем ф65 подъем
В конструкции пола
В1 ф15 Подъем Пр ф100 ф100 ф50 ф20 Пр ф50 Пр ф50
Выпуск К3-1 К3 ОЦ 630 ВЧ5
см. фрагмент плана подвала
ф25 ф15 Т3 ТЧ В1 ф65
К3 Клапан ВТ31 Пр ф50 ст В1-2 ст В1-1 см. лист ВК-2
ф25 ф15 ф20 ф65 ст В1-3
Выпуск К3-1 К1 ф100 Выпуск К1-3
450 3400 2000 800 200 2960 2000 1200 1000 1000 1000

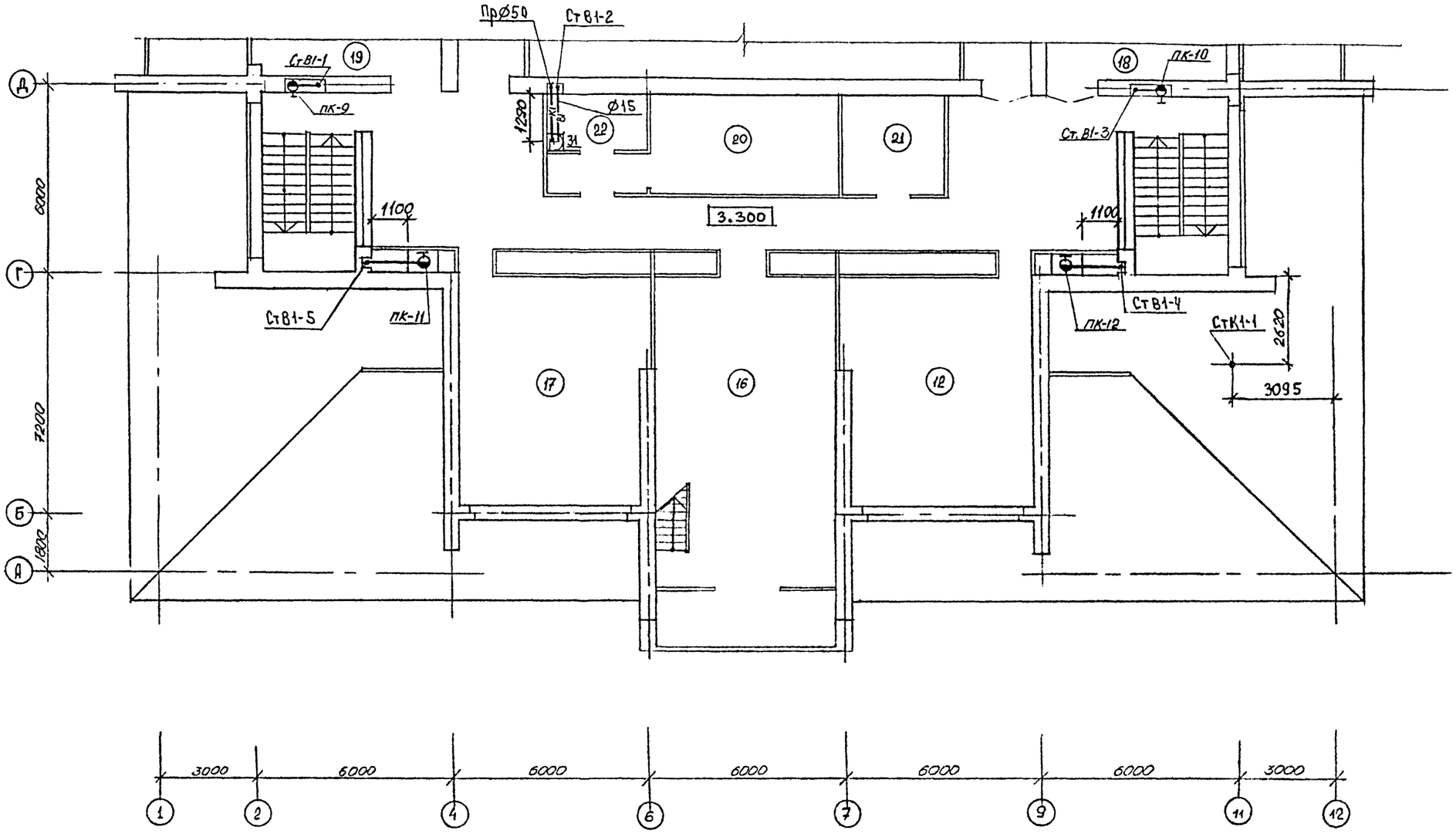

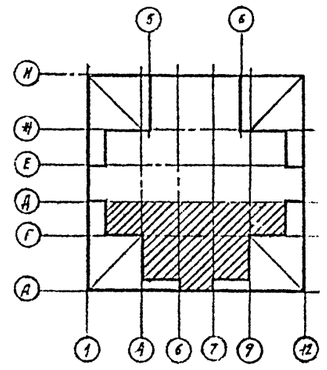

Экспликация помещений

12	Помещение универсальное
16	Гостинная
17	Кабинет политпросвещения
18	Библиотека
19	Выставочное помещение
20	Киноаппаратная
21	Звукоаппаратная
22	Перемоточная

10079/2

Нач.отд.	Гладушин		
Глав.спец.	Денисенко		
ГИП	Козленко		
Рук.гр.	Лев		
Исполн.	Меркулова		
Пров.р.	Лев		

264-12-296.13.88 ВК

Сельский клуб на 400 посетителей (зал на 300 мест)

План 2 этажа между осями А-Д

Стадия	Лист	Листов
Р	4	

Госстрой УССР Укрнипгражданселькстрой г.Киев

ПРИВЯЗАН

Инв.№

Инв.№ подл. | Подпись и дата | Взам.инв.№

Рук.гр.арх. | Рук.гр.констр. | Рук.гр.ОВ | Гл.спец.эл. | Крохина | Лысиков | Гиллер | Самойленко

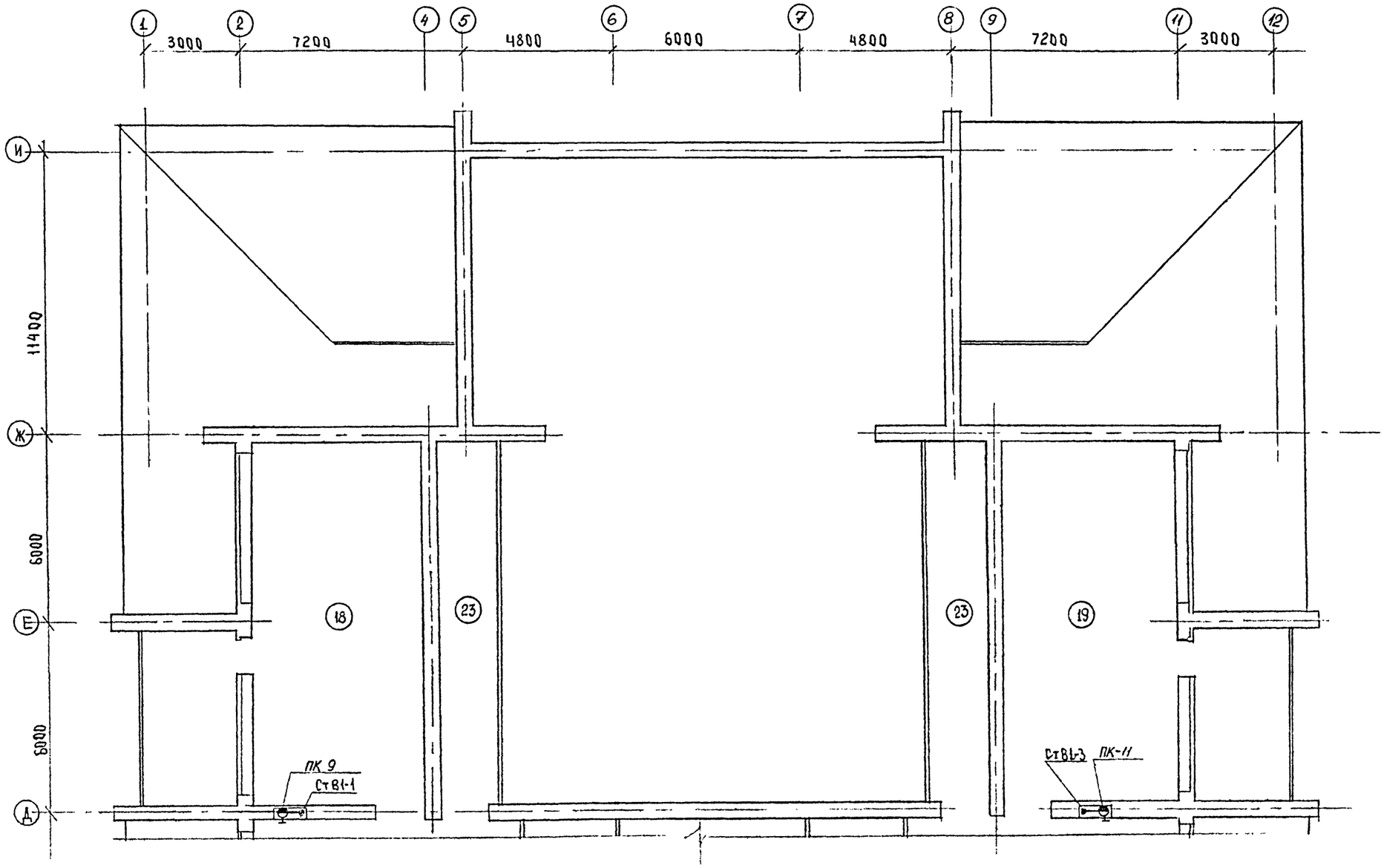

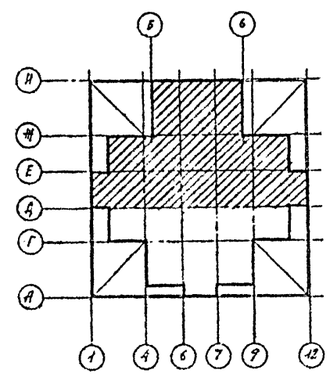

Экспликация помещений

№	Наименование
18	Библиотека
19	Выставочное помещение
23	Балкон для зрителей

10079/2

Нач.отд	Гладушин		
Главсп.	Денисенко		
ГИП	Козленко		
Рук.гр.	Лев		
Разраб	Меркулова		
Провер	Лев		

ПРИВЯЗАН

Инв.№

264-12-296.13.88 ВК

Сельский клуб на 400 посетителей (зал на 300 мест)

План 2 этажа между осями Д-И.

Стадия	Лист	Листов
Р	5	

Госстрой УССР
Укрниипгражданселькстрой
г.Киев

Инв.№ подл. | Подпись и дата | Взам.инв.№ | Рук.гр.констр. | Рук.гр.ОВ | Гл.спец.эл. | Высиков | Гиллер | Самойленко

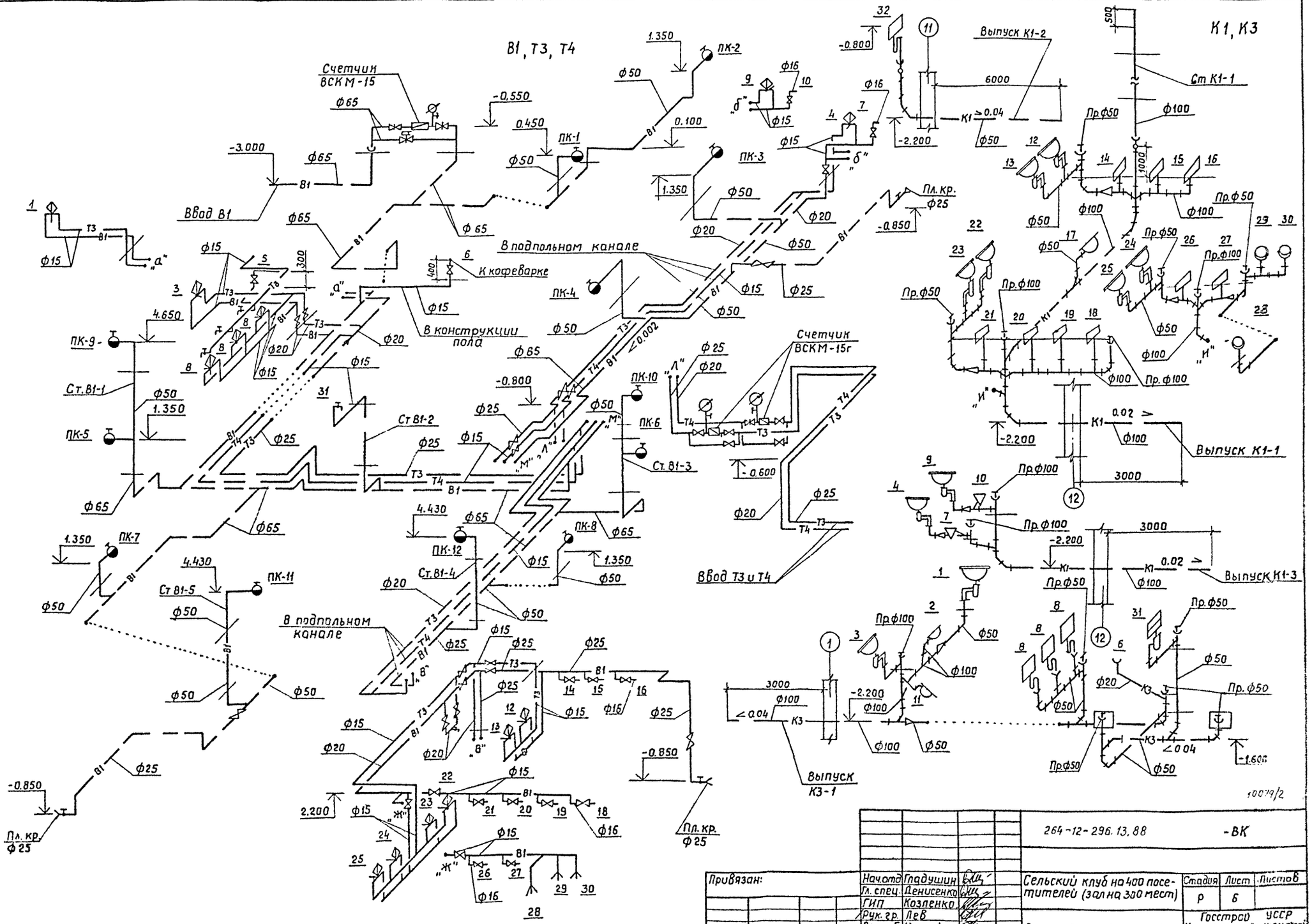

10079/2

						264-12-296.13.88	-ВК
Привязан:			Начотд	Гладушин		Сельский клуб на 400 посетителей (зал на 300 мест)	Стадия: Р; Лист: 6; Листов:
			ГИП	Козленко			
			Рук.гр.	Лев			
			Разраб	Нигрей		Схемы В1, Т3, Т4 и К1, К3	Госстрой УССР Укрниипроектмонтажспецстрой г. Киев
Инв.№			Провер	Лев			

Инв.№ подл. | Подпись и дата | Взам.инв.№

Ведомость рабочих чертежей основного комплекта ЭО		
Лист	Наименование	Примечание
1	Общие данные (начало)	
2	Общие данные (окончание)	
3	Расчётная схема питающей сети	
4	План осветительных сетей 1 этажа между осями А-Д	
5	План осветительных сетей 1 этажа и подвала между осями Д-И	
6	План осветительных сетей 2 этажа между осями А-Д	
7	План осветительных сетей 2 этажа между осями Д-И	
8	План силовых сетей, питающих линий и цепей управления 1 этажа между осями А-Д	
9	План силовых сетей, питающих линий и цепей управления 1 этажа и подвала между осями Д-И	
10	План силовых сетей, питающих линий и цепей управления 2 этажа между осями А-Д	
11	План силовых сетей, питающих линий и цепей управления 2 этажа между осями Д-И	
12	План силовых, осветительных сетей и цепей управления чердака между осями А-Д	
13	План силовых, осветительных сетей и цепей управления чердака между осями Д-И	

Ведомость рабочих чертежей основного комплекта ЭО		
Лист	Наименование	Примечание
14	Расчётная таблица щитов ЩС-1, ЩС-2 и ЩС-3. Схема питания электрифицированной задвижкой	
15	Схема электрическая принципиальная. Схема внешних проводок	
16	Расчётно-монтажная схема ЩО-6. Схема подключения ППС-3 и автоматического отключения ПС и ВС	
17	Дежурное и рабочее освещение зрительного зала. Схема электрическая принципиальная	
18	Опросной лист на ВРУ1-11-10УХЛ4; ВРУ1-49-00УХЛ4	
19	Эскиз поста управления кнопочного ПКУ15.19.131.54У2	
20	Эскиз поста управления кнопочного ПКУ15.19.121.54У2	

Введомость ссылочных и прилагаемых документов		
Обозначение	Наименование	Примечание
	Ссылочные документы	
4.407-129	Установка осветительных щитов	
5.407-11	Заземление и зануление электроустановок	
	Прилагаемые документы	
ЭО.СО.	Спецификация оборудования	

Типовой проект разработан в соответствии с действующими нормами и правилами и предусматривает мероприятия, обеспечивающие взрывную, взрывопожарную и пожарную безопасность при эксплуатации зданий и сооружений

гл. инж. проекта /Самойленко/

10079/2

Привязан

Инв. №

264-12-296.13.88 ЭО

Нач. отд	Рудь	Сельский клуб на 400 посетителей (зал на 300 мест)	Стадия: Р; Лист: 1; Листов: 20
Гл. сп. гр.	Самойленко		
Рук. гр.	Козюн		
Провер.	Самойленко	Общие данные (начало)	Госстрой УССР Укрниипграждансельстрой г. Киев
Разраб.	Карпавич		
Н.-контр.	Самойленко		

Инв.№ подл. | Подпись и дата | Взам.инв.№

Основные показатели

1	Категория электроснабжения здания	II
2	Напряжение сети, В	380/220
3	Расчетная нагрузка на осветительном вводе №1, квт	51.5
4	Расчетная нагрузка на силовом вводе №2, квт	19.5
5	Суммарная нагрузка, квт	67.5
6	Максимальная потеря напряжения, %	2.2
7	Cos φ	0.95

Общие указания

Электроснабжение объекта производится по двум фидерам. Применяемое вводно-распределительное устройство ВРУ-1, установленное в электрощитовой, позволяет взаимно резервировать фидера в аварийном режиме. Учет потребляемой электроэнергии производится на вводно-распределительном устройстве. Для буфета предусмотрен обособленный учёт.

Напряжение сети 380/220 в при глухозаземлённой нейтрали трансформаторов на трансформаторной подстанции.

Проектом предусмотрено рабочее и аварийное освещение Напряжение на лампах общего освещения принято 220 в. Ремонтное освещение в электрощитовой, венткамерах, теплопункте предусмотрено на напряжении 36 в. Величины освещенностей приняты в соответствии с нормами искусственного освещения СНиП II-4-79.

Светильники аварийного освещения выделяются из числа светильников общего освещения и помечаются специальным знаком „А". Аварийное освещение предусмотрено в помещениях администратора, гардеробе электрощитовой, кинопроекционной, звукоаппаратной, и в зонах пожарных кранов, эвакуационное освещение - на всех лестницах и проходах. Световые указатели „выход" устанавливаются над дверями по пути эвакуации из зрительного зала и эстрады. Питание световых указателей предусмотрено от сети аварийного освещения. Управление аварийным и эвакуационным освещением осуществляется из электрощитовой.

В зрительном зале рабочее освещение предусмотрено без регулирования яркости источников света, предусмотрено дежурное освещение. Управление рабочим и дежурным освещением предусмотрено из эстрады, у входа в зрительный зал, кинопроекционной, кроме того, дежурное освещение включается автоматически в случае аварийного прекращения кинопроекции.

Щитки освещения приняты марки ПР11.

Установленная мощность электроснабжения определена с учетом потерь в пускорегулирующих устройствах люминисцентных светильников.

Силовыми потребителями электроэнергии объекта являются электродвигатели сантехустройств, лебедок, электроприемники технологического оборудования буфета, киноустановок.

Распределительные щиты силового электрооборудования приняты типа ПР11. В качестве пуско-защитных аппаратов электродвигателей вентсистем предусмотрены магнитные пускатели типа ПМЕ-052 и ПМЛ-1220. Пусковая аппаратура электроприемников технологического оборудования поставляется комплектно с оборудованием.

Управление электродвигателями приточно-вытяжных систем осуществляется дистанционно с мест, заданных сантехнической частью проекта. Для отключения на время ремонта электродвигателей крышных вентиляторов, на раме электродвигателя устанавливается брызгозащищенный пакетный выключатель. Проектом предусмотрено автоматическое отключение вентиляции при срабатывании пожарной сигнализации.

Питание пожзадвижки, устройства пожарной сигнализации ППС-3 предусмотрено от разных вводов с устройством АВР непосредственно у перечисленных электроприемников, включение пожзадвижки у пожкранов.

Электросети выбраны в соответствии с ПУЭ по условиям допустимого нагрева, потере напряжения и соответствия принятых сечений токам аппаратов защиты.

Высота выпуска труб на планах указана от уровня чистого пола.

Все питающие и распределительные сети, сети управления выполняются проводом марки АПВ-380 в винипластовых трубах, кроме участков в пределах эстрады, кинопроекционной, перемоточной, пространстве над подвесным потолком, чердачных помещений сети выполняются проводом марки ПВ-380 в стальных трубах, также цепи управления пожарной сигнализации выполняются проводом марки ПВ-380 в винипластовых трубах. Групповая осветительная сеть выполняется проводом марки АППВ в пустотах плит перекрытий, бороздах кирпичных стен, под слоем штукатурки, кабелем марки АВВГ в подвале, на чердаке проводом марки ПВ-380 в стальных трубах.

Электроосвещение эстрады.

Элекроосвещение эстрады предусматривается трех видов: постановочное, эвакуационное и рабочее. Постановочное освещение эстрады осуществляется стационарной осветительной аппаратурой. Стационарное освещение состоит из освещения: верхнего, бокового выносного левого, бокового выносного правого.

Верхнее освещение эстрады осуществляется тремя поплановыми софитами. Длина софитных ферм, их взаимное расположение и конструкции приведены в рабочих чертежах механического оборудования эстрады. В качестве осветительной аппаратуры верхнего освещения используются четырехкамерные софиты типа УСРП-43. Во всех софитах камеры разбиты на четыре цвета: красный, желтый, синий, белый.

Боковое выносное освещение осуществляется прожекторами типа ПР-05-150, устанавливаются на специальных конструкциях по обеим сторонам зрительного зала.

Для возможности включения переносной аппаратуры предусмотрена развитая сеть штепсельных включений через шкафы штепсельных разъемов типа ШКГ.

Рабочее освещение планшета эстрады осуществляется светильниками типа НСП-21, которые крепятся к софитным фермам. Питание и управление рабочим освещением эстрады предусматривается со щита ЩО-6.

Вся проводка постановочного освещения предусматривается проводами с медными жилами марки ПВ-380 в стальных трубах, на софитных фермах термоустойчивым проводом марки РКГМ.

Все металлические нетоковедущие части электрооборудования должны быть заземлены, для заземления используются нулевые провода сети и стальные трубы электропроводок. Софитные фермы должны быть занулены посредством отдельного медного провода. Весь монтаж должен быть выполнен в соответствии с ПУЭ и СНиП.

Согласно СН305-77 молниезащита здания клуба не предусматривается в связи с тем, что проектируемый объект относится ко II степени огнестойкости.

10079/2

				264-12-296.13.88		ЭО	
ПРИВЯЗАН		Нач.отд	Рудь	Сельский клуб на 400 посетителей (зал на 300 мест)	Стадия	Лист	Листов
		Гл.сп.эл.	Самойленко		Р	2	
		Рук.гр.	Козюн	Общие данные (окончание)	Госстрой УССР Укрниипражданселькстрой г.Киев		
		Провер.	Самойленко				
Инв.№		Разраб.	Карпович				

Инв.№ подл. | Подпись и дата | Взам.инв.№

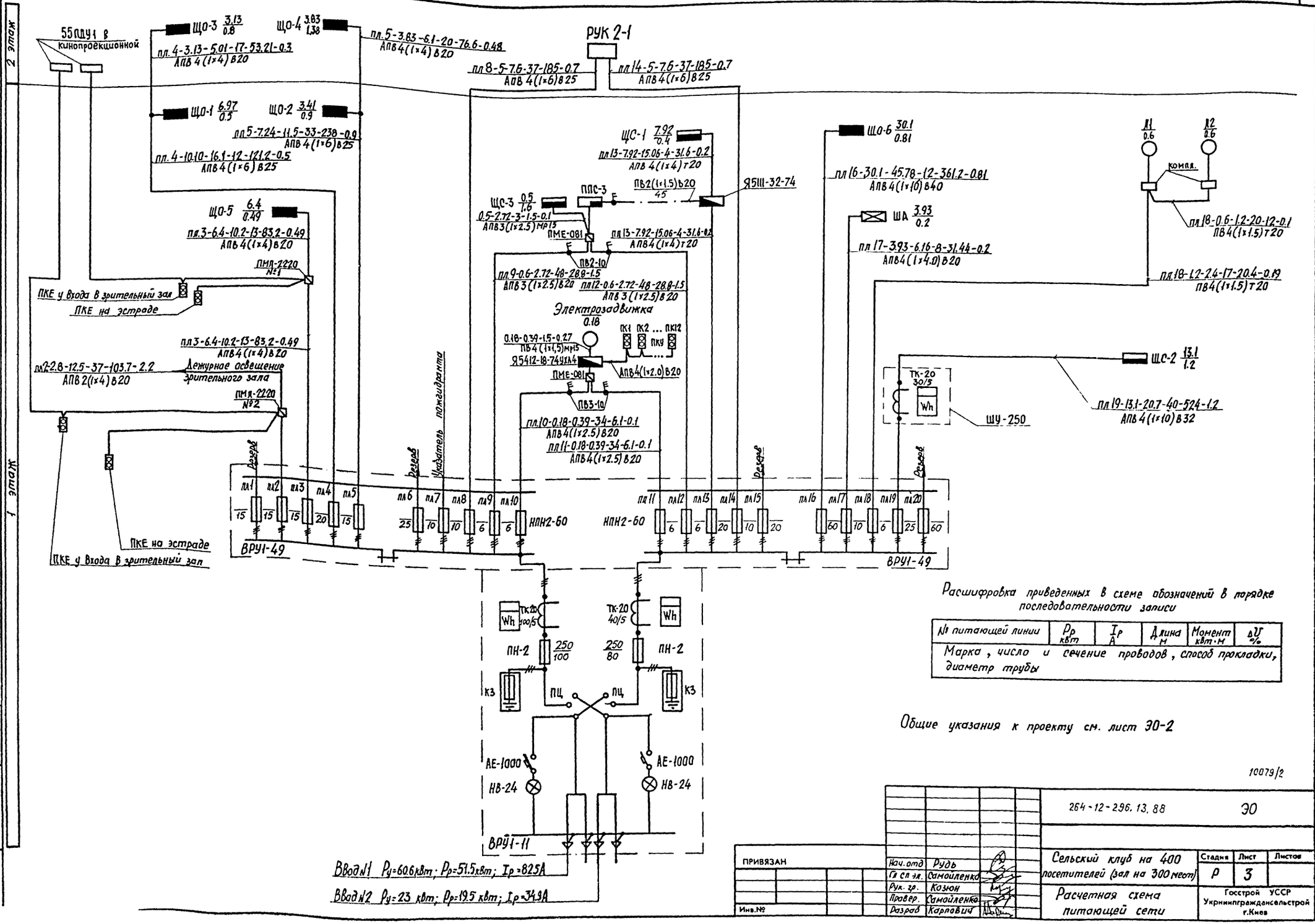

Расшифровка приведенных в схеме обозначений в порядке последовательности записи

№ питающей линии	Рр кВт	Iр А	Длина м	Момент кВт·м	ΔU %
Марка, число и сечение проводов, способ прокладки, диаметр трубы					

Общие указания к проекту см. лист ЭО-2

10079/2

ПРИВЯЗАН	Нач.отд	Рудь	
	Гл.спец.	Самойленко	
	Рук.гр.	Козюн	
	Провер.	Самойленко	
Инв.№	Разраб	Карлович	

264-12-296.13.88 ЭО

Сельский клуб на 400 посетителей (зал на 300 мест)

Расчетная схема питающей сети

Стадия	Лист	Листов
Р	3	

Госстрой УССР Укрнииграждансельстрой г.Киев

Взам.инв.№ | Подпись и дата | Инв.№ подл.

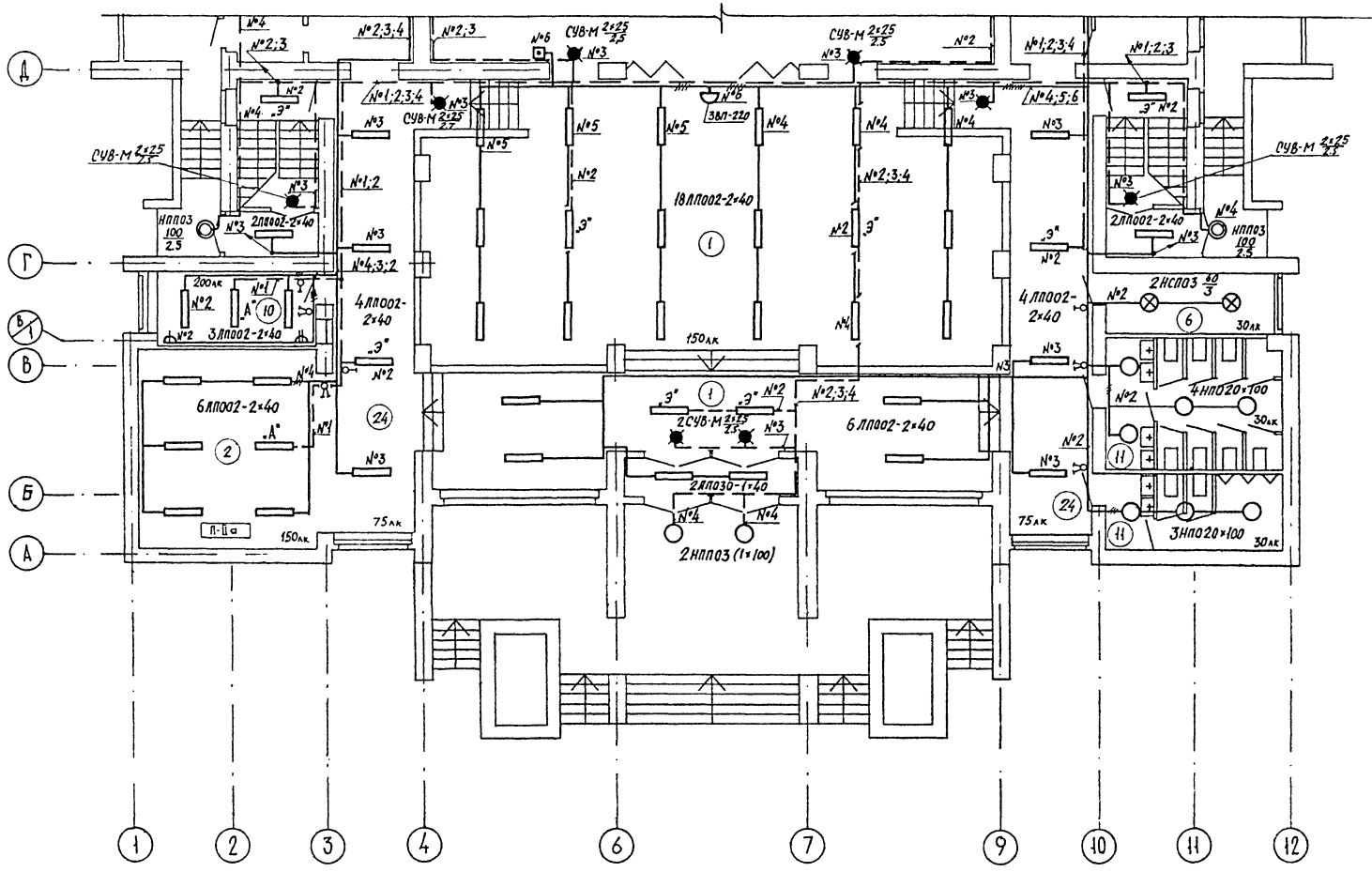

Номер по плану	Наименование
1	Фойе - Вестибюль
2	Гардероб
3	Зрительный зал
4	Эстрада (Тип Э-3)
5	Склад декораций
6	Кладовая мебели
7	Артистические
8	Буфет
9	Подсобное помещение
10	Комната администратора
11	Санузел
12	Помещение универсальное кружковое
13	Помещение клубного актива
14	Кладовая
15	Электрощитовая
16	Гостиная
17	Кабинет политпросвещения
18	Библиотека
19	Выставочное помещение
20	Киноаппаратная
21	Звукоаппаратная
22	Перемоточная
23	Балкон для зрителей
24	Коридоры
25	Тамбуры
26	Венткамера
27	Теплопункт

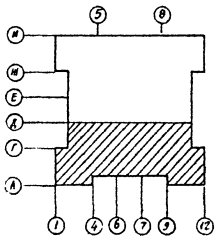

1. Лист рассматривать совместно с листами ЭО-5; ЭО-6; ЭО-7

10079/2

264-12-296.13.88	ЭО		
Сельский клуб на 400 посетителей (зал на 300 мест)	Стадия: Р	Лист: 4	Листов:
План осветительных сетей 1 этажа между осями А-Д	Госстрой УССР Укрниипгражданселькстрой г.Киев		

Нач.отд	Рудь	
Гл.сп.эл.	Самойленко	
Рук.гр.	Козюн	
Провер.	Самойленко	
Разраб.	Карпович	

ПРИВЯЗАН

Инв.№

Взам.инв.№ | Подпись и дата | Инв.№ подл.

Рук.гр. ОВ | Рук.гр. СС | Рук.гр. ВК | Гиллер | Берман

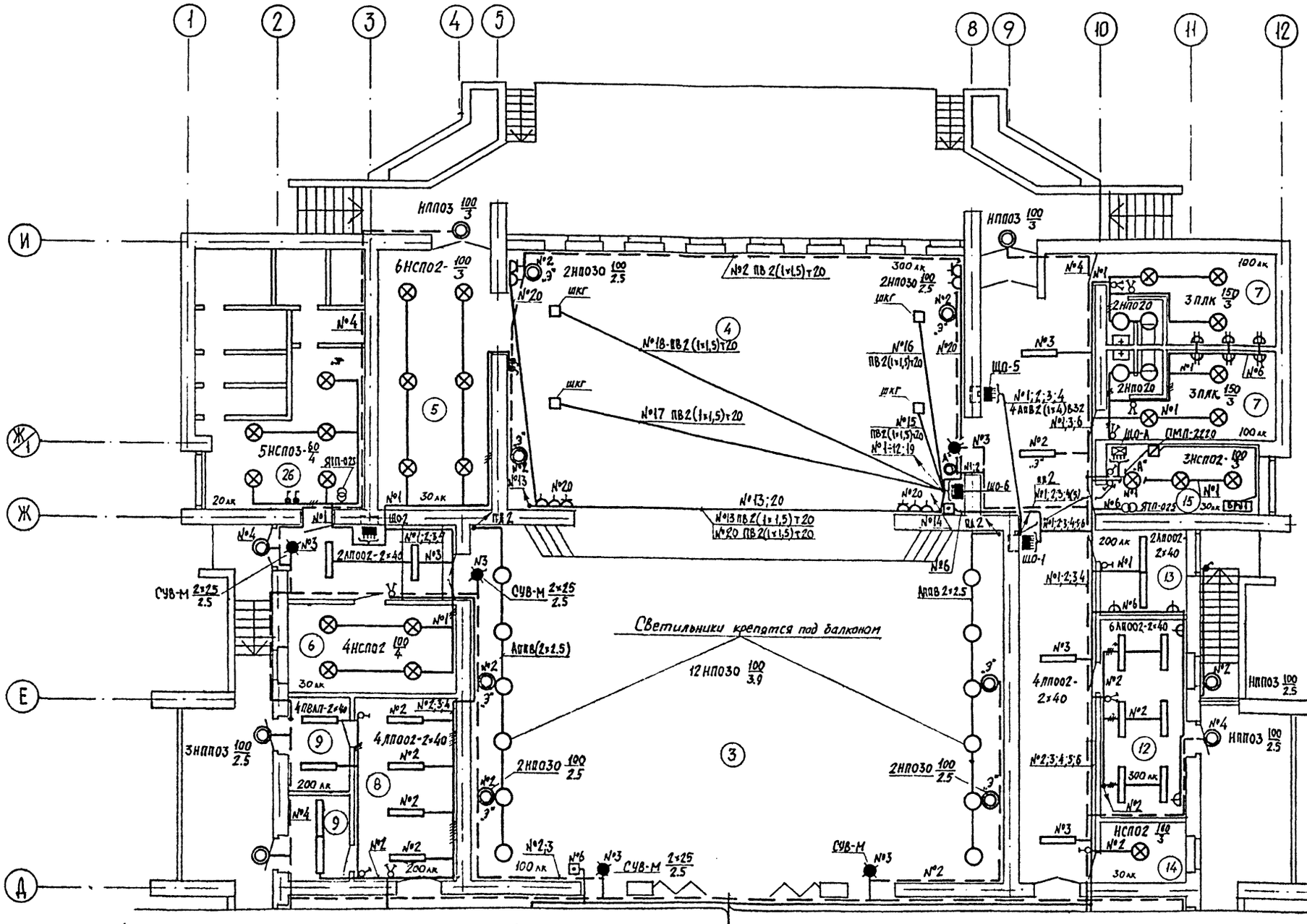

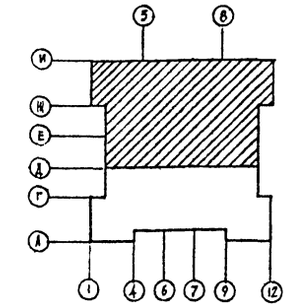

План подвала

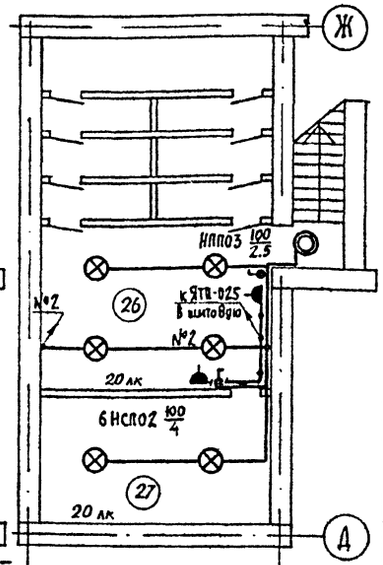

Данные о групповых щитках с автоматическими выключателями

1. Лист рассматривать совместно с листами ЭО-4; ЭО-6; ЭО-7; ЭО-9; ЭО-16

Номер щитка	Тип	Установленная мощность кВт	Номера автоматических выключателей				Ток расцепителя, А	
			Однополюсные		Трехполюсные		на вводе	на линиях
			Занятые	Резервные	Занятые	Резервные		
ЩО-1	ПР11-1045-21У3	6.97	6	-	-	-	-	16
ЩО-2	ПР11-1045-21У3	3.41	4	2	-	-	-	16
ЩО-5	ПР11-1046-21У3	6.4	4	2	-	-	16	16

10079/2

264-12-296.13.88	ЭО		
Сельский клуб на 400 посетителей (зал на 300 мест)	Стадия: Р	Лист: 5	Листов:
План осветительных сетей 1 этажа и подвала между осями Д-И	Госстрой УССР Укрниипгражданселькстрой г.Киев		

ПРИВЯЗАН

Инв.№

Нач.отд	Рудь
Гл.сп.эл.	Самойленко
Рук.гр.	Козюн
Провер.	Самойленко
Разраб.	Карпович

Инв.№ подл. | Подпись и дата | Взам.инв.№

Рук. гр. ОВ | Рук. гр. СС | Рук. гр. ВК | Рук. гр. ОВ | Гиллер | Берман

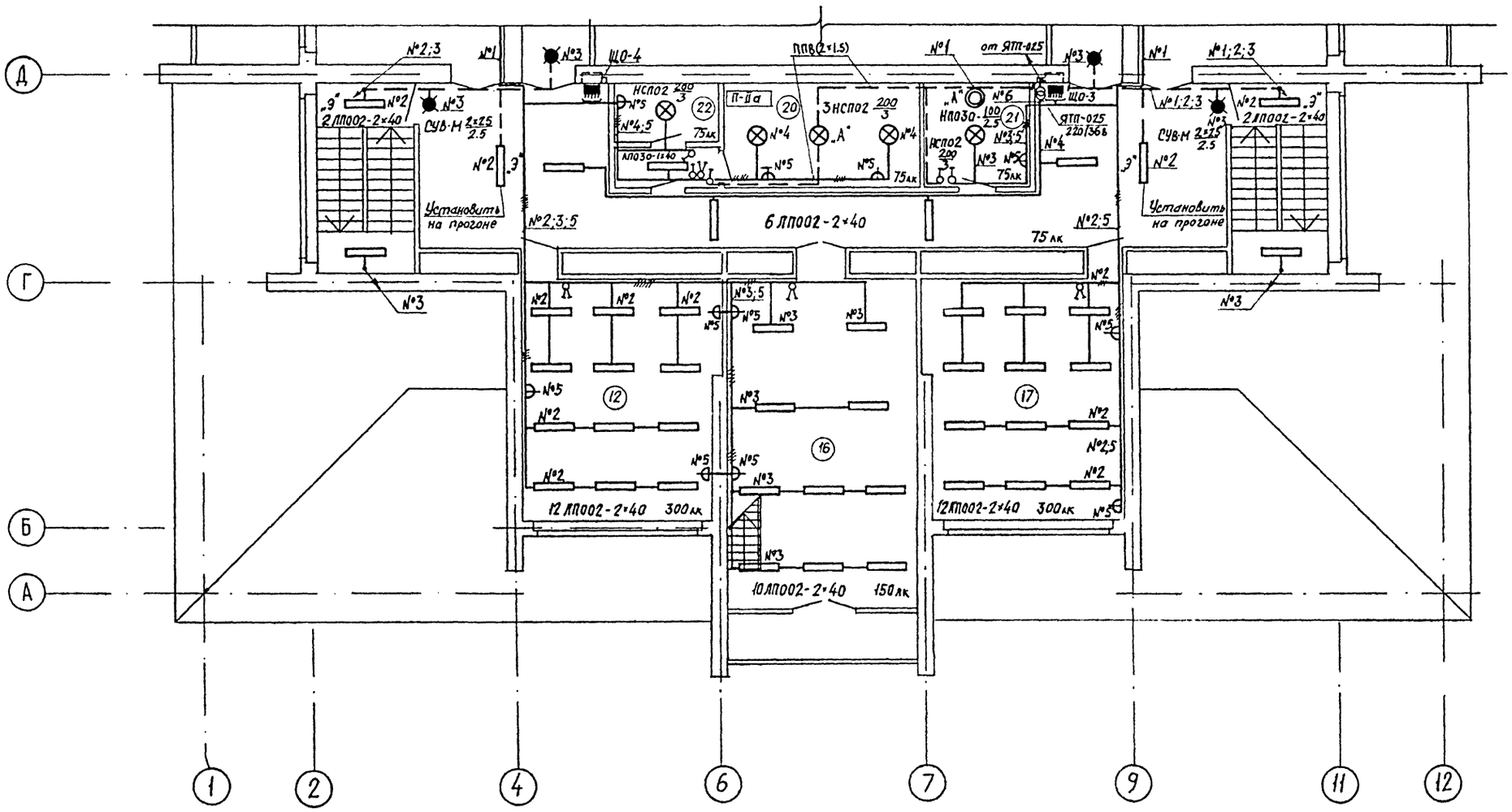

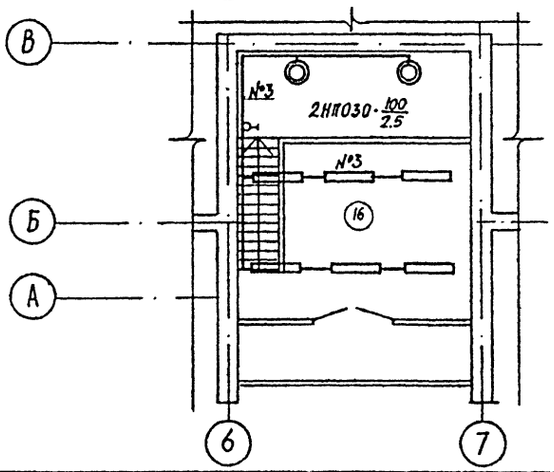

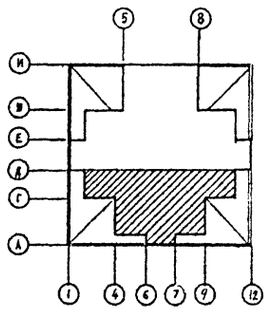

1. Лист рассматривать совместно с листами ЭО4; ЭО-5; ЭО-7; ЭО-12; ЭО-13

10079/2

ПРИВЯЗАН	Нач.отд.	Рудь	264-12-296.13.88	ЭО	
	Гл.сп.эл.	Самойленко	Сельский клуб на 400 посетителей (зал на 300 мест)	Стадия: Р	Лист: 6
	Рук.гр.	Козюн	План осветительных сетей 2 этажа между осями А-Д	Госстрой УССР Укрниипгражданселькстрой г.Киев	
Инв.№	Провер.	Самойленко			
	Разраб.	Карпович			

Инв № подл. | Подпись и дата | Взам.инв.№ | Рук.гр.СО | Рук.гр.ОВ | Рук.гр.ВК | Рук.гр.ЭО | Гиллер | Берман | Ерохина

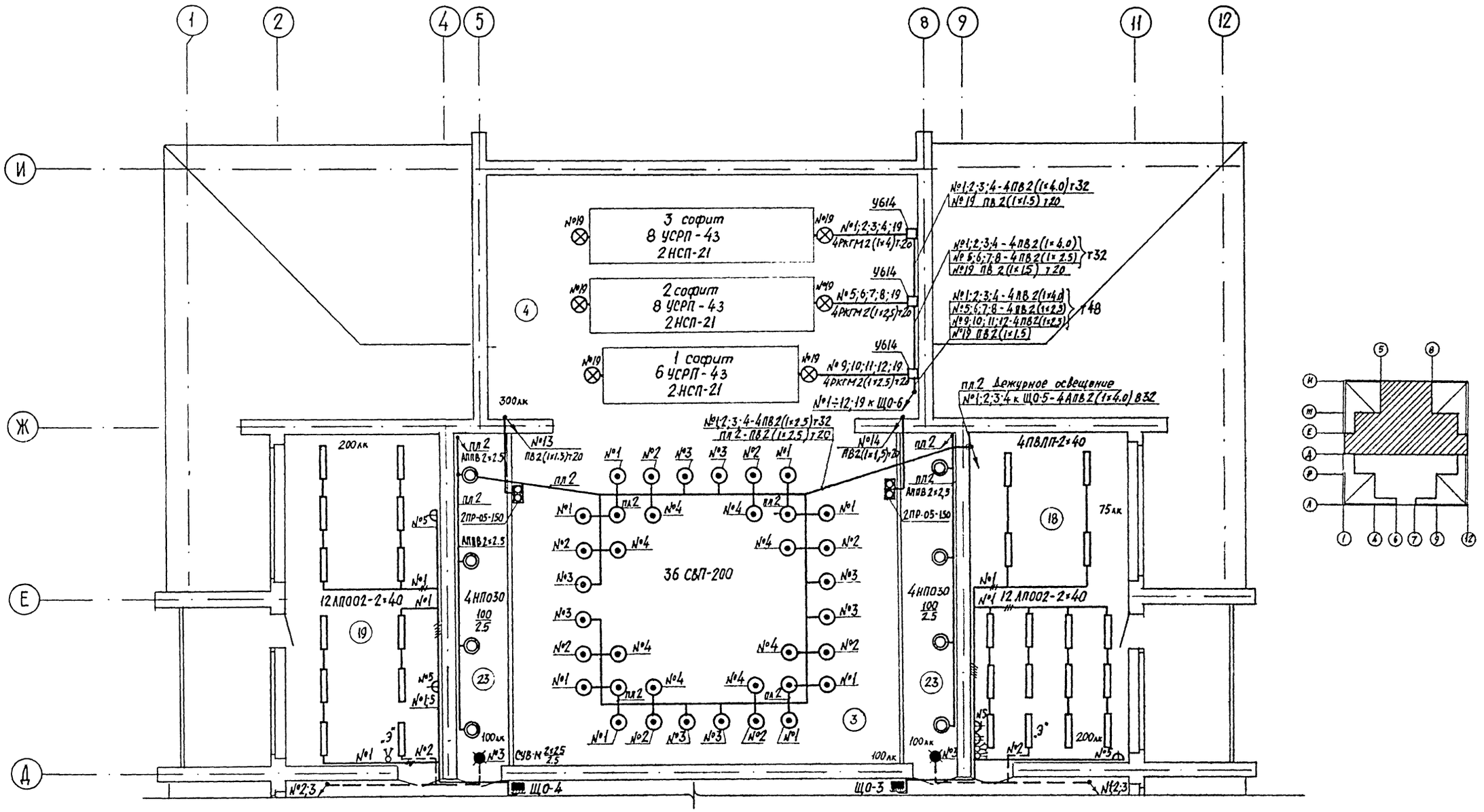

1. Лист рассматривать совместно с листами ЭО-3; ЭО-4; ЭО-5; ЭО-6; ЭО-16

10079/2

Данные о групповых щитках с автоматическими выключателями

Номер щитка	Тип	Установленная мощность кВт	Номера автоматических выключателей				Ток расцепителя, А	
			Однополюсные		Трехполюсные		на вводе	на линиях
			Занятые	Резервные	Занятые	Резервные		
ЩО3	ПР11-1045-21У3	3.13	6	–	–	–	-	16
ЩО-4	ПР11-1045-21У3	3.83	5	1	–	–	-	16
ЩО-А	ПР11-3045-21У3	3.93	4	2	-	–	–	16

ПРИВЯЗАН	Нач.отд	Рудь	
	Гл.сп.эл.	Самойленко	
	Рук.гр.	Козюн	
	Провер.	Самойленко	
Инв.№	Разраб.	Карпович	

264-12-296.13.88 ЭО

Сельский клуб на 400 посетителей (зал на 300 мест)

План осветительных сетей 2 этажа между осями Д-И

Стадия	Лист	Листов
Р	7	

Госстрой УССР Укрниипгражданселькстрой г.Киев

Инв.№ подл. | Подпись и дата | Взам.инв.№

Рук.гр.ОВ Рук.гр.ВК Рук.гр.СС | Ерикина Лев Гиллер Берман

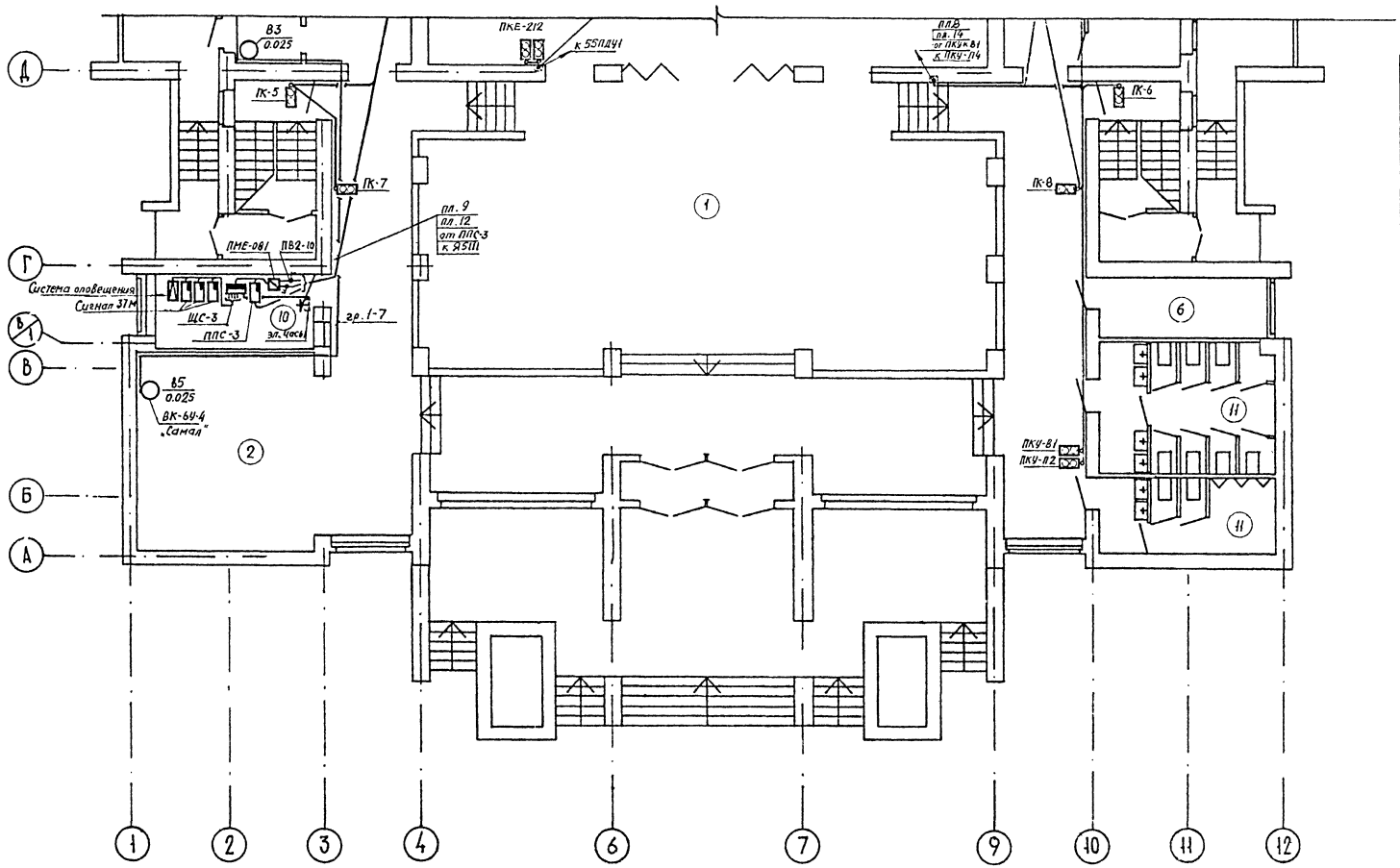

Номер по плану	Наименование
1	Фойе - вестибюль
2	Гардероб
3	Зрительный зал
4	Эстрада (Тип Э-3)
5	Склад декораций
6	Кладовая мебели
7	Артистические
8	Буфет
9	Подсобное помещение
10	Комната администратора
11	Санузел
12	Помещение универсальное кружковое
13	Помещение клубного актива
14	Кладовая
15	Электрощитовая
16	Гостиная
17	Кабинет политпросвещения
18	Библиотека
19	Выставочное помещение
20	Киноаппаратная
21	Звукоаппаратная
22	Перемоточная
23	Балкон для зрителей
24	Коридоры
25	Тамбуры
26	Венткамера
27	Теплопункт

Расположение оборудования в электрощитовой М1:50

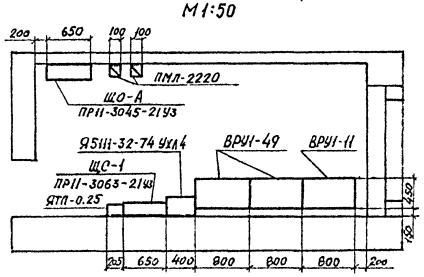

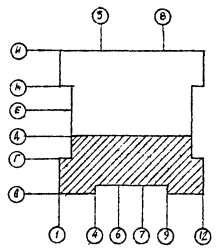

1. Лист рассматривать совместно с листами ЭО-3; ЭО-9; ЭО-10; ЭО-11; ЭО-12; ЭО-13; ЭО-14.

10079/2

						264-12-296.13.88	ЭО
ПРИВЯЗАН			Нач. отд	Рудь		Сельский клуб на 400 посетителей (зал на 300 мест)	Стадия: Р; Лист: 8; Листов:
			Гл. сп. гл	Сапыленко			
			Рук. гр.	Козюн		План силовых сетей, питающих линий и цепей управления 1 этажа между осями А-Д	Госстрой УССР Укрниипроводэнергосельстрой г. Киев
Инв.№			Провер.	Самойленко			
			Разраб.	Карлович			

Инв.№ подл. | Подпись и дата | Взам.инв.№ | Рук. гр. 02 | Рук. гр. 06 | Рук. гр. 08 | Гл. инж. | Гл. спец. | Гл. инж. дис.

План подвала

1. Лист рассматривать совместно с листами ЭО-3 ; ЭО-8; ЭО-10; ЭО-11; ЭО-12; ЭО-13; ЭО-14; ЭО-17

Рук. гр. ОВ	Гиллер		
Рук. гр. ВК	Лев		
Рук. гр. СС	Берман		
Взам. инв. №			
Подпись и дата			
Инв. № подл.			

ПРИВЯЗАН			
Инв. №			
Нач. отд	Рудь		
Гл. сп. эл	Самойленко		
Рук. гр.	Козюн		
Провер.	Самойленко		
Разраб	Карпович		

264-12-296.13.88 ЭО

Сельский клуб на 400 посетителей (зал на 300 мест)

План силовых сетей, питающих линий и цепей управления 1-этаж. и подвала между осями 1-И

Стадия	Лист	Листов
Р	9	

Госстрой УССР
Укрнииграждансельстрой
г. Киев

10079/2

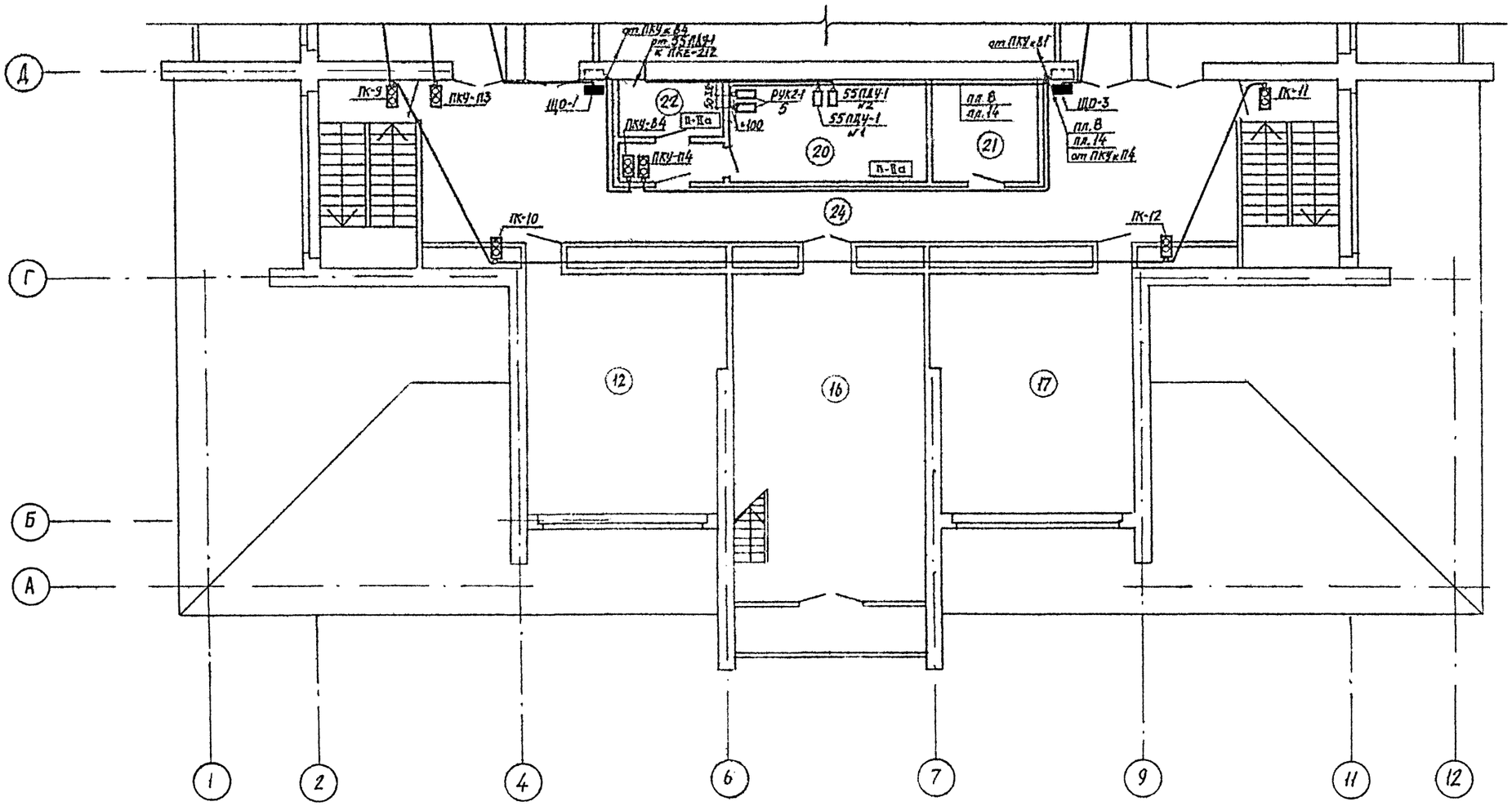

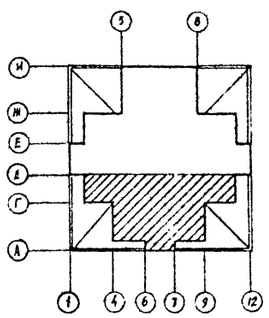

1. Лист рассматривать совместно с листами ЭО-3; ЭО-8; ЭО-9; ЭО-11; ЭО-12; ЭО-13; ЭО-14

10079/2

				264-12-296.13.88		ЭО	
ПРИВЯЗАН		Нач. отд	Рудь	Сельский клуб на 400 посетителей (зал на 300 мест)	Стадия	Лист	Листов
		Гл. сп. эл	Самойленко		Р	10	
		Рук. гр	Козюн	План силовых сетей, питающих линий и цепей управления 2 этажа между осями А-Д	Госстрой УССР Укрниипгражданселькстрой г.Киев		
		Провер.	Самойленко				
Инв.№		Разраб.	Карпович				

Рук. гр. арх.	Ерохина	
Рук. гр. ВК	Лев	
Рук. гр. ОВ	Гиллер	
Рук. гр. СС	Берман	

Взам. инв.№ | Подпись и дата | Инв № подл.

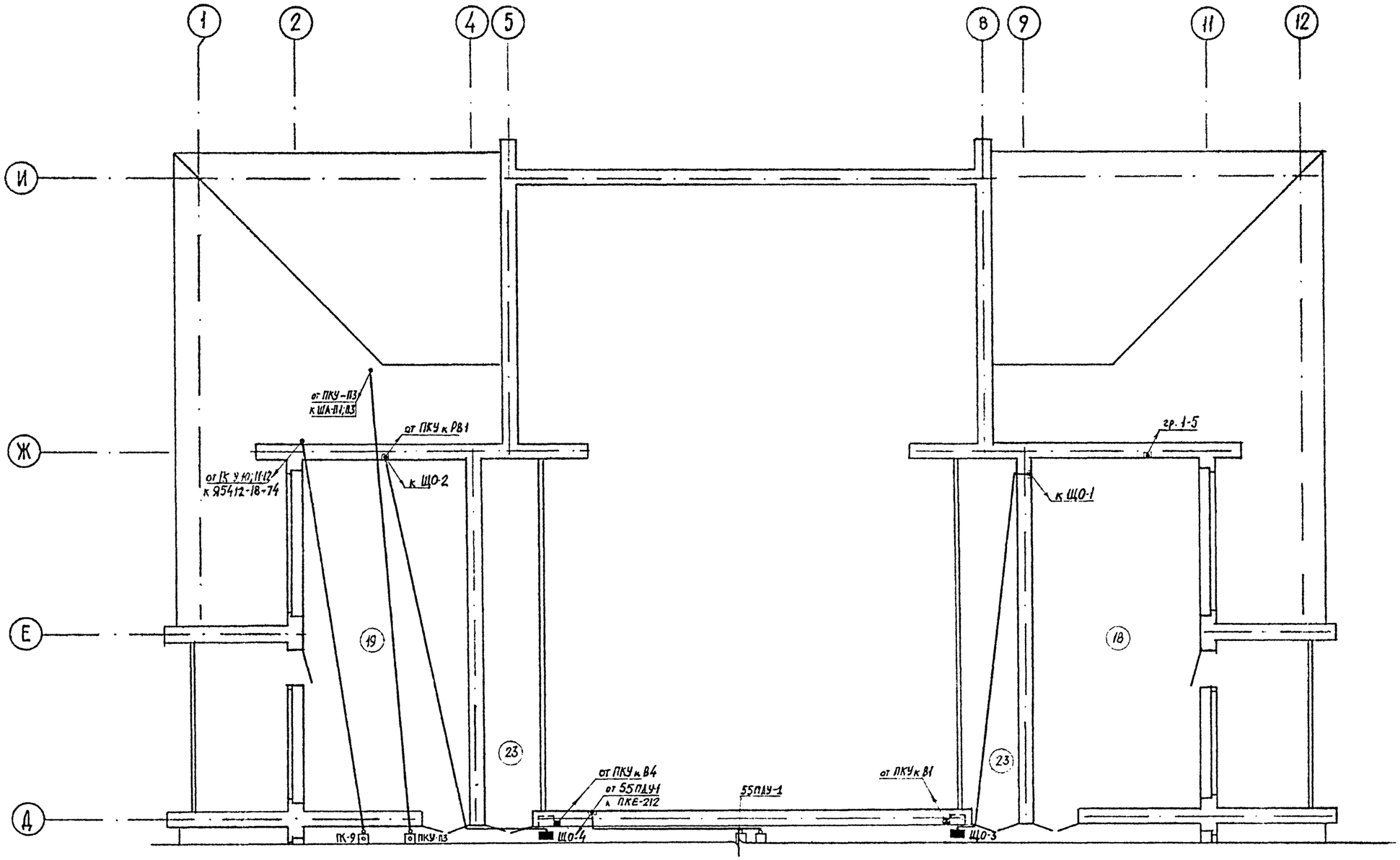

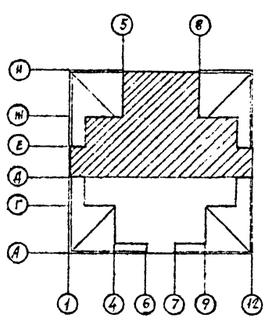

1. Лист рассматривать совместно с листами ЭО-3; ЭО-8; ЭО-9; ЭО-10; ЭО-12; ЭО-13; ЭО-14

10079/2

ПРИВЯЗАН	Нач.отд	Рудь		264-12-296.13.88	ЭО
	Гл.сп.эл	Самойленко			
	Рук.гр	Козюн		Сельский клуб на 400 посетителей (зал на 300 мест)	Стадия: Р; Лист: 11; Листов:
	Провер	Самойленко		План силовых сетей, питающих линий и цепей управления 2 этажа между осями Д-И	Госстрой УССР Укрниипгражданселькстрой г.Киев
Инв.№	Разраб	Карпович			

Инв № подл. | Подпись и дата | Взам.инв.№ | Рук.гр.ЭК | Рук.гр.ВК | Рук.гр.ОВ | Рук.гр.ЕС | Гиппер | Берман

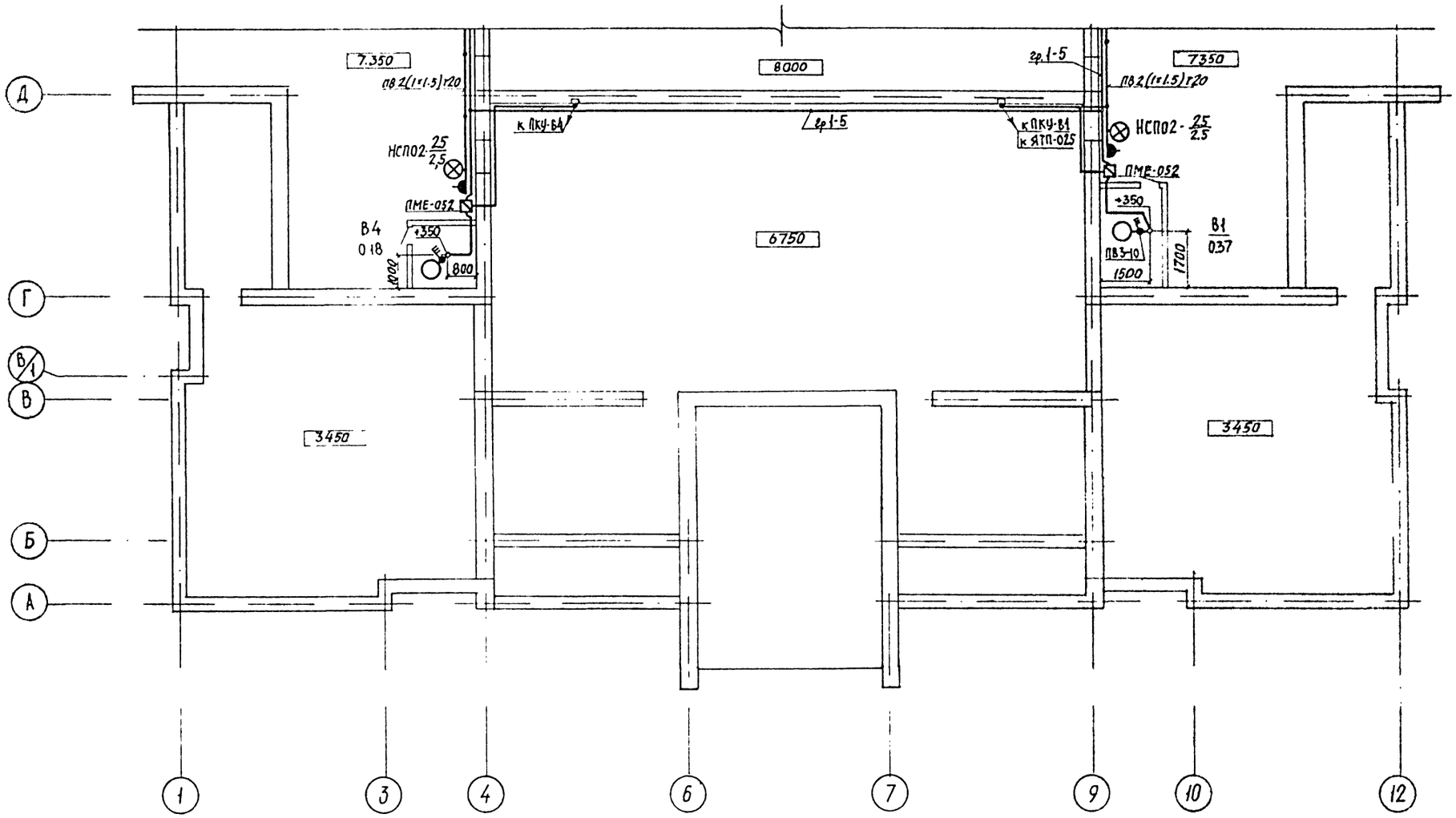

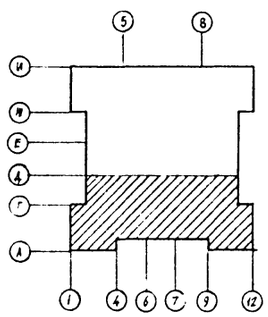

1. Лист рассматривать совместно с листами ЭО-3, ЭО-9; ЭО-10; ЭО-8; ЭО-11; ЭО-13; ЭО-14, ЭО-6

10079/2

				264-12-296.13.88		ЭО	
ПРИВЯЗАН		Нач. отд	Рудь	Сельский клуб на 400 посетителей (зал на 300 мест)	Стадия	Лист	Листов
		Гл. сп. эл.	Самойленко		Р	12	
		Рук. гр.	Козюн	План силовых, осветительных сетей и цепей управления чердака между осями А-Д	Госстрой УССР Укрниипгражданселькстрой г.Киев		
		Провер	Самойленко				
Инв №		Разраб	Карпович				

Инв. № подл. | Подпись и дата | Взам. инв. №

Рук. гр. СС | Рук. гр. ВК | Рук. гр. ОВ | Рук. гр. СС | Лев | Гиллер | Берман

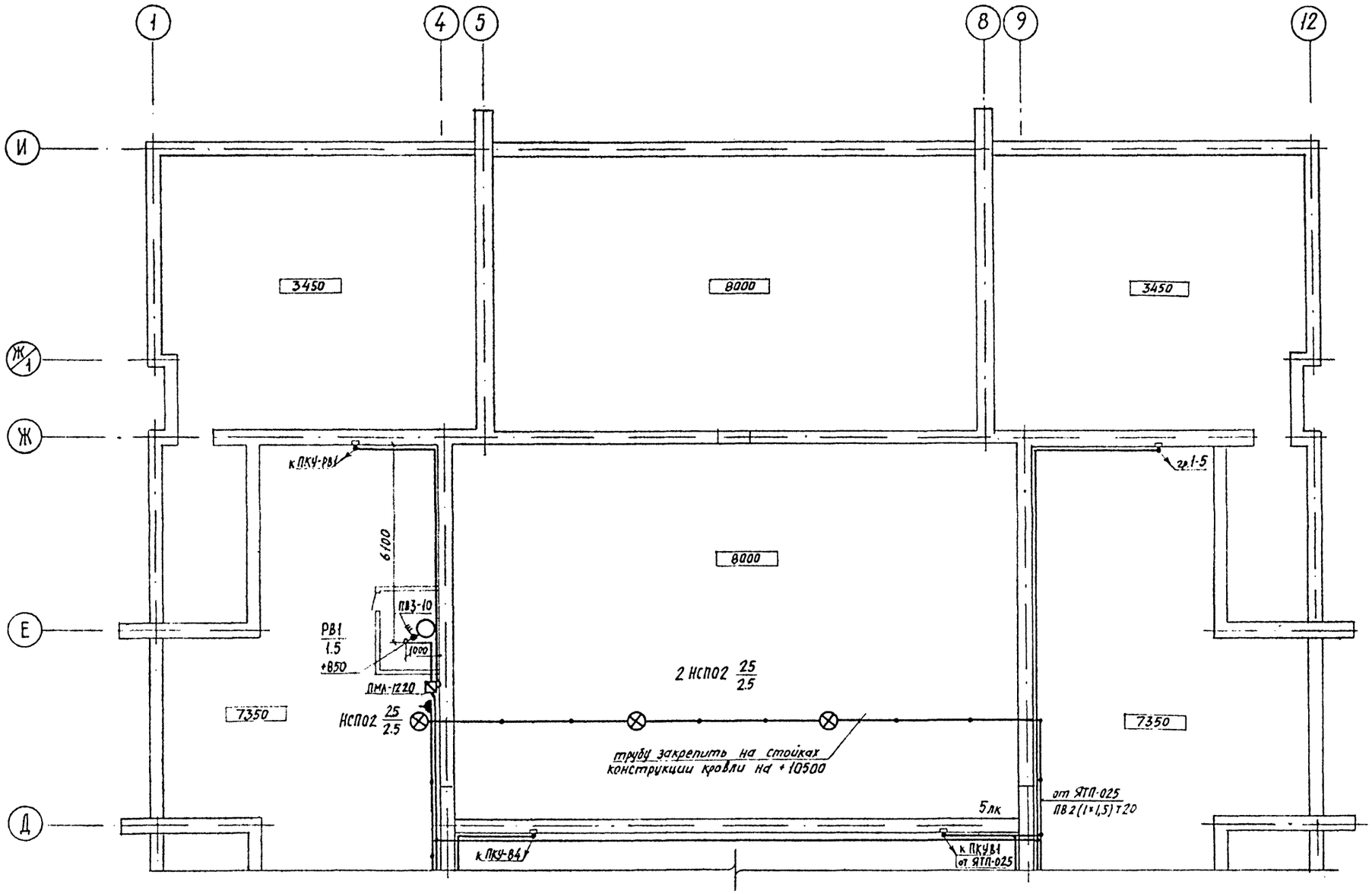

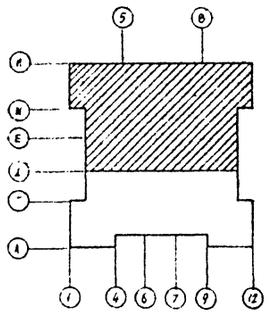

1. Лист рассматривать совместно с листами ЭО-3; ЭО-6, ЭО-8; ЭО-9; ЭО-10; ЭО-11; ЭО-12; ЭО-14

10073/2

				264-12-296.13 88		ЭО	
ПРИВЯЗАН		Нач.отд	Рудь	Сельский клуб на 400 посетителей (зал на 300 мест)	Стадия	Лист	Листов
		Гл.сп.эл.	Самойленко		Р	13	
		Рук гр.	Козюн	План силовых, осветительных сетей и цепей управления чердака между осями Д-И	Госстрой УССР Укрниипгражданселькстрой г.Киев		
		Провер.	Самойленко				
Инв.№		Разраб	Карпович				

Рук. гр. арх.	Ерохина		
Рук. гр. ВК	Лев		
Рук. гр. ОВ	Гиллер		
Рук. гр. СС	Берман		

Взам.инв №

Подпись и дата

Инв № подл.

Расчётная таблица распределительных сетей щитов ЩС-1, ЩС-2 и ЩС-3

Распределительное устройство	Аппарат отходящей линии (ввода) обозначение Тип Iном, А Расцепитель или плавкая вставка, А	Участок сети 1	Пусковой аппарат обозначение Тип Iном, А Расцепитель или плавкая вставка, А Уставка теплового реле, А	Участок сети 2	Кабель, провод: Участок сети	Обозначение	Марка	Количество, число жил и сечение	Длина м	Труба: Обозначение на плане	Длина м	Электроприемник: Обозначение	Pном, кВт	Iном Iпуск А	Наименование Тип
1	2	3	4	5	6	7	8	9	10	11	12	13	14	15	16
ЩС-1 ПР11-3063-21У3 Pр=7.92кВт Iр=15.06А Kс=0.8	АЕ2046Б 63/16.0		ПМ-П1 ПМЛ-1220 Iнэ=4А		1	1-1	АПВ	4(1×4)	136	В20	34	П1	3	6.7	Приточный вентилятор П1 4А100S4
					2		АПВ	4(1×4)	24	Т20	6				
			ПМ-П3 ПМЛ-1220 Iнэ=8А		1		АПВ	4(1×4)	4	МР15	1	П3	1.5	3.3	Приточный вентилятор П3 4А80А2
					2		АПВ	4(1×4)	28	Т20	7				
			Я-эл.подогрев Я-5111-24-74 Iн=2.5А		1		АПВ	4(1×2.5)	4	МР15	1	Эл.0	1.6	2.4	Электроподогрев П1
					2		АПВ	4(1×2.5)	36	Т20	9				
	АЕ2044 63/10.0		Шкаф аппар. (см. АОВ)		1	1-2	АПВ	3(1×2.0)	140	В20	35	ША-П1;П3			
					2		АПВ	5(1×2.0)	50	Т20	10	ПКУ-П1			ПКУ15.131.54У2
					2		АПВ	5(1×2.0)	100	В20	20	ПКУ-П3			ПКУ15.131.54У2
	АЕ2044 63/10.0		Шкаф аппар. (см. АОВ)		1	1-3	АПВ	3(1×2.0)	45	В20	15	ША-П2;П4			
					2		АПВ	5(1×2.0)	125	В20	25	ПКУ-П2			ПКУ15.131.54У2
					2		АПВ	5(1×2.0)	180	В20	36	ПКУ-П4			ПКУ15.131.54У2
	АЕ2046Б 63/10.0		ПМ-П2 ПМЕ-052 Iн.э=3.2А		1	1-4	АПВ	4(1×2.5)	64	В20	14	П2	1.1	2.76	Приточный вентилятор П2 4А80А4
					2		АПВ	4(1×2.5)	28	Т20	7				
			ПМ-П4 ПМЕ-052 Iн.э=1.0А		1		АПВ	4(1×2.5)	4	МР15	1	П4	0.37	0.93	Приточный вентилятор П4 4АА63А2
					2		АПВ	4(1×2.5)	20	Т20	5				
Я5111-32-74	АЕ2046Б 63/10.0		ПМ-В1 ПМЕ-052 Iн.э=1.6А		1	1-5	ПВ	4(1×1.5)	20	Т20	5	В1			Вытяжной вентилятор В1 4А71А6
					2		ПВ	4(1×1.5)	12	Т20	3				
					2		АПВ	4(2×2.0)	124	В20	31	ПКУ-В1			ПКУ15.131.54У2
			ПМ-РВ1 ПМЛ-1220 Iнэ=6.3А		1		ПВ	4(1×1.5)	208	Т20	52	РВ1	1.5	4.1	Вытяжной вентилятор РВ1 4А90L6
					2		ПВ	4(1×1.5)	12	Т20	3				
					2		ПВ	4(1×1.2)	88	Т20	22	ПКУ-РВ1			ПКУ15.131.54У2
			ПМ-В4 ПМЕ-052 Iн.э=0.8А		1		ПВ	4(1×1.5)	24	Т20	6	В4	0.18	0.66	Вытяжной вентилятор В4 4АА56В4
					2		ПВ	4(1×1.5)	12	Т20	3				
					2		ПВ	4(1×1.2)	52	Т20	13	ПКУ-В4			ПКУ15.131.54У2
	АЕ2044 63/10.0		Компл		1	1-6	АППВ	2×2.5	4.5			В8	0.025	1.4	„Самал"-ВК-6У4
			компл		1		АППВ	2×2.5	9			В7	0.025	1.4	„Самал" ВК-6У4
			компл		1		АППВ	2×2.5	1.0			В6	0.025	1.4	„Самал" ВК-6У4
	АЕ2044 63/10.0		компл		1	1-7	АПВ	2(1×2.5)	76	В20	38	В2	0.025	1.4	„Самал" ВК-6У4
			компл		1		АППВ	2×2.5	4			В3	0.025	1.4	„Самал" ВК-6У4
			компл		1		АППВ	2×2.5	22			В5	0.025	1.4	„Самал" ВК-6У4
	2АЕ2044														Резерв
	АЕ2046Б														Резерв

пл.13-7.92-15.06-4-31.68-0.2
АПВ4(1×4)т20

1	2	3	4	5	6	7	8	9	10	11	12	13	14	15	16
ЩС-2 ПР11-3045-21У3 Pр=15.1кВт Iр=20.3А Kс=0.94	АЕ2044 63/31.5				1	2-1	АПВ	3(1×4)	18	В20	6	1	5.8	26.5	Электроплита бытовая „Лысьва"
	АЕ2044 63/16.0				1	2-2	АПВ	3(1×2.5)	12	В20	4	2	3.0	13.6	Электрокипятильник КИЭ-25
	АЕ2044 63/20.0				1	2-3	АПВ	3(1×4)	12	В20	4	3	4.0	18.1	Кофеварка КВМ-2
					1		АПВ	3(1×2.5)	3	МР15	1	4	0.36	1.63	Охладитель напитков ОН-30-2
пл.19-13.1-20.3-40-524 АПВ4(1×10)В32	АЕ2044 63/10.0				1	2-4	АППВ	2×2.5	6			5	0.25	1.4	Смесительная установка „Воронеж"
					1		АППВ	2×2.5	1			6	0.3	1.7	Кофемолка
					1		АППВ	2×2.5	2			7	0.25	1.4	Шкаф холодильный ШУ-0.40М
	2АЕ2044														Резерв
ЩС-3 ЩА601-УХЛ4 Pр=0.5кВт Iр=2.27А Kс=1	АЕ1000 63/16.0				1	3-1	АПВ	3(1×2.5)	4.5	МР15	1.5				Сигнал 37М
	АЕ1000 63/16.0				1	3-2	АПВ	3(1×2.5)	4.5	МР15	1.5				Сигнал 37М
	АЕ1000 63/16.0				1	3-3	АПВ	3(1×2.5)	4.5	МР15	1.5				Сигнал 37М
	АЕ1000 63/16.0				1	3-4	АППВ	3×2.5	2						Система оповещения
АПВ3(1×2.5)	АЕ1000 63/16.0				1	3-5	АППВ	3×2.5	5			эл.ч			Электрические часы
	*АЕ1000														Резерв

Схема электрическая принципиальная питания электрофицированной задвижкой

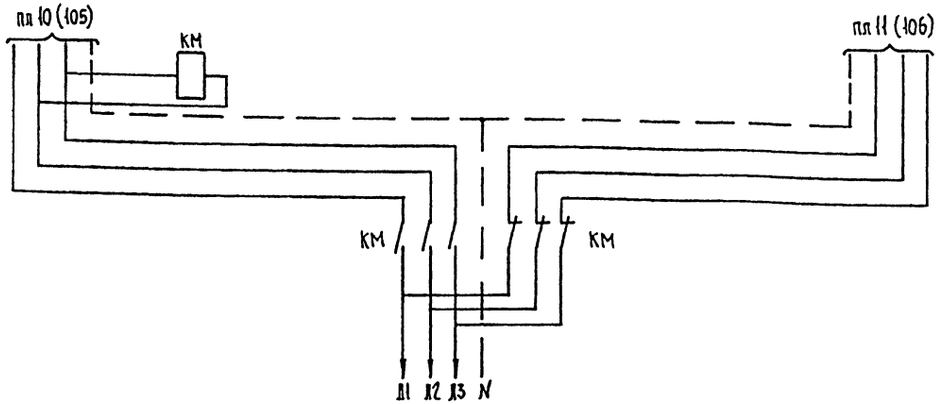

Схему питания электрозадвижки смотреть совместно с листом ЭО-15

10079/2

264-12-296.13.88 ЭО

Нач.отд	Рудь	Сельский клуб на 400 посетителей (зал на 300 мест)	Стадия: Р; Лист: 14; Листов:
Гл.сп эл.	Самойленко		
Рук гр.	Козюн	Расчетная таблица щитов ЩС-1, ЩС-2 и ЩС-3. Схема питания электрофицированной задвижкой.	Госстрой УССР Укрнинпгражданселстрой г.Киев
Провер.	Самойленко		
Разраб	Карпович		

ПРИВЯЗАН

Инв.№

Взам инв №

Подпись и дата

Инв № подл

Схема электрическая принципиальная

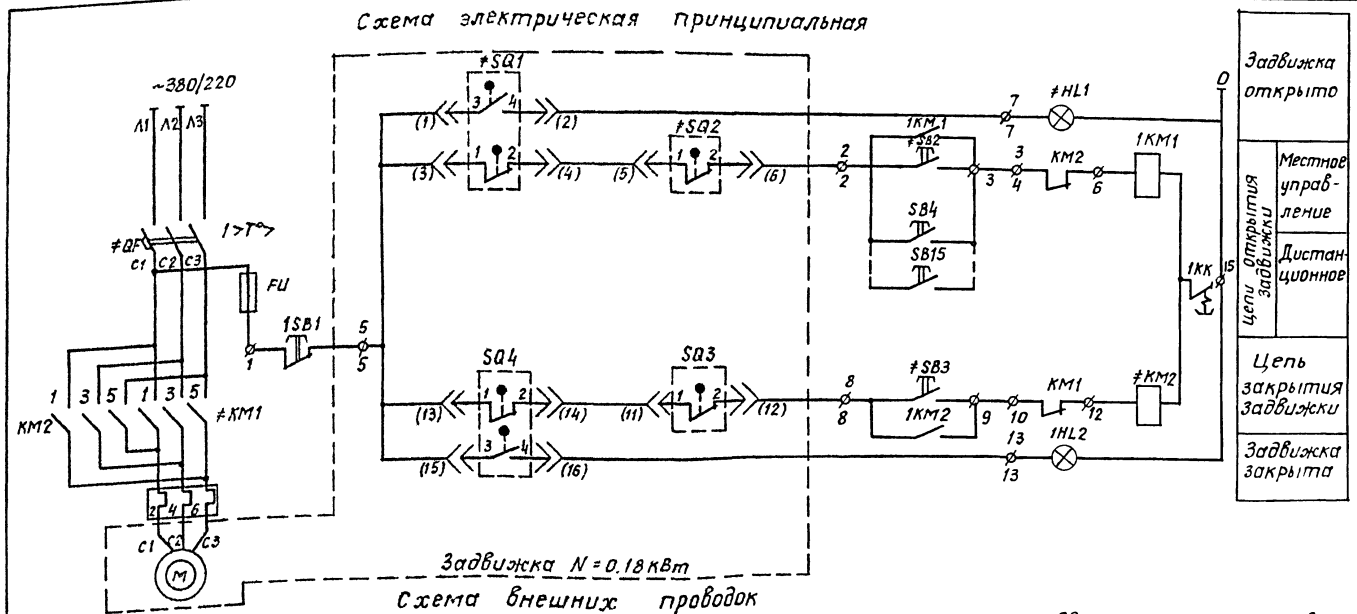

Схема внешних проводок

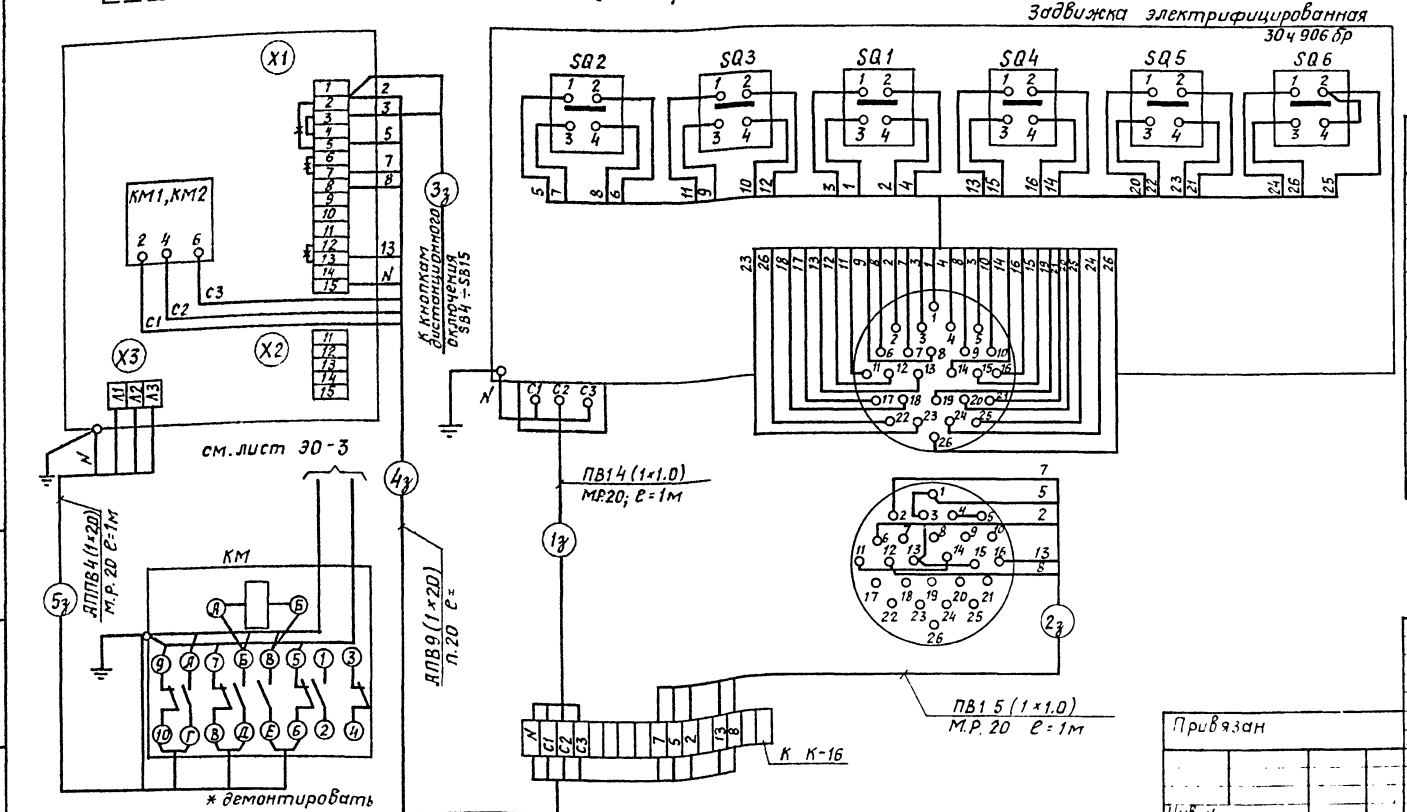

Диаграмма работы контактов конечных выключателей SQ1 ÷ SQ4

Наимен. конечн. выключ.	Обозн. конт.	Положение задвижки: Откр.	Закр
SQ1	1-2		
	3-4		
SQ4	1-2		
	3-4		
SQ2	1-2		
SQ3	1-2		

Позиционное обозначение	Наименование	Кол.	Примечание
QF	Автоматический выключатель	1	Комплектно с Я5410
KM1, KM2	Пискатель магнитный	1	
FU	Предохранитель	1	
SB1 ÷ SB3	Кнопка управления	3	
HL1, HL2	Лампа сигнальная	2	
	Пост управления кнопочный		
SB4 ÷ SB15	ПКЕ 212-1У3	12	

10079/2

Привязан	Нач отд.	Рудь		28.88	264-12-296 13 88 ЭО
	Гл сп эл	Савицкий			Сельский клуб на 400 посетителей (зал на 300 мест)
	Рук гр	Кушкова			Схема электрическая принципиальная. Схема внешних проводок.
Инв. N	Провер	Савицкий			Стадия: РП; Лист: 15; Листов:
	Исполн.	Кухарчук			Госстрой УССР Укрниипгражданскстрой г Киев

Инв. № подл. | Подпись и дата | Взам. инв. №

Расчётно-монтажная схема ЩО-6

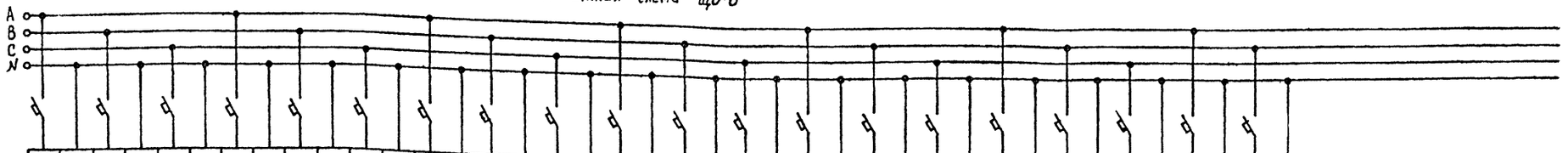

ЩО-6 ПР11-3066-21У3	1 софит				2 софит				3 софит				Боковое выносное освещение		Планшет левый		Планшет правый		Рабочее освещение эстрады	Розетки эстрады				
Автоматы АЕ-2044	1	2	3	4	5	6	7	8	9	10	11	12	13	14	15	16	17	18	19	20	21	22	23	24
Наименование потребителей	к	ж	с	б	к	ж	с	б	к	ж	с	б	у	у										
N групп	1	2	3	4	5	6	7	8	9	10	11	12	13	14	15	16	17	18	19	20				
цвет	1.8 / 8.18	1.8 / 8.18	1.8 / 8.18	1.8 / 8.18	2.4 / 10.9	2.4 / 10.9	2.4 / 10.9	2.4 / 10.9	2.4 / 10.9	2.4 / 10.9	2.4 / 10.9	2.4 / 10.9	1.0 / 4.5	1.0 / 4.5	1.0 / 4.5	1.0 / 4.5	1.0 / 4.5	1.0 / 4.5	1.2 / 5.45	0.5 / 2.2				
Pуст, кВт / Iуст, А	20.5	20.2	20.0	19.6	24.0	23.7	23.4	23.1	26.0	25.7	25.4	25.1	20.0	8.0	4.0	7.0	14.0	15.0	45	35				
Расчетная длина, м	2.5	2.5	2.5	2.5	2.5	2.5	2.5	2.5	4.0	4.0	4.0	4.0	1.5	1.5	1.5	1.5	1.5	1.5	1.5	1.5				
Сечение, мм²	0.9	0.9	0.9	0.9	1.4	1.4	1.4	1.4	1.0	1.0	1.0	1.0	1.1	0.4	0.2	0.4	0.8	0.82	0.7	0.6				
Потеря напряжения, %																								

Схема подключения ППС-3 и автоматического отключения ПС и ВС.

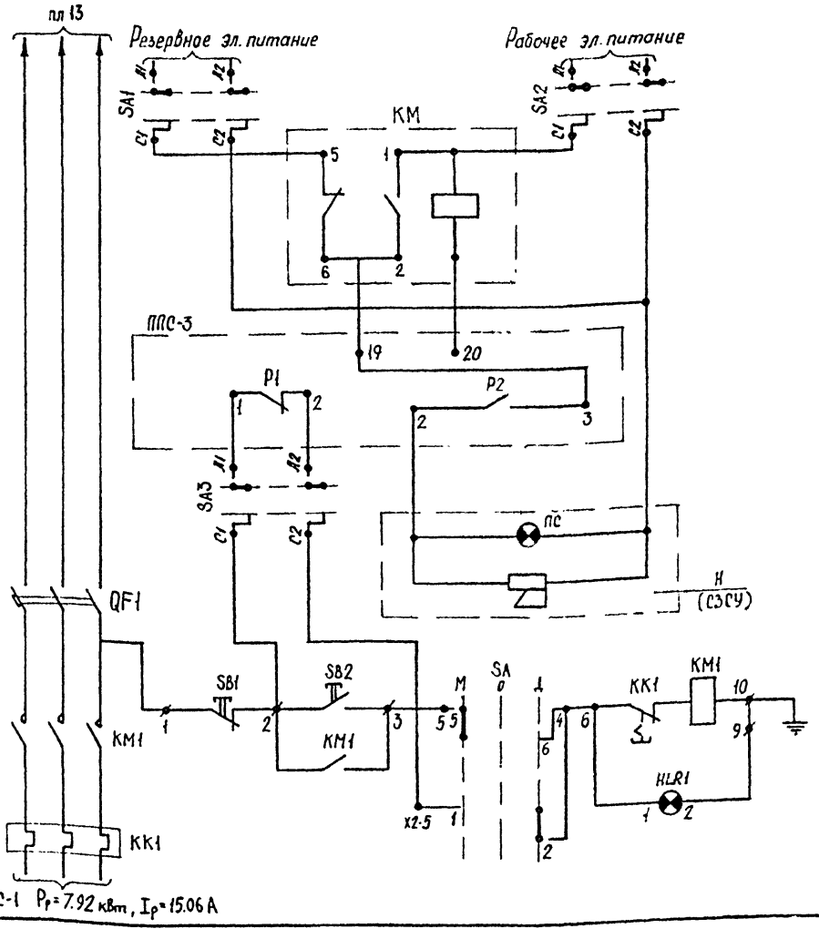

1. Питание пульта ППС-3 выполнено от двух независимых вводов с устройством АВР для СЗСУ.
2. Схемой автоматического отключения ПС и ВС при пожаре предусмотрены два режима подачи напряжения к электродвигателям приточно-вытяжных систем: ручной и автоматический. Основной режим автоматический.
3. Обозначение клем ⌀ соответствует заводской маркировке ящика Я.

Поз	Обозначен	Наименование	Тип	К-во	Технические характерис	Примечание
		Я 5111-32-74 УХЛ4				
1	QF	Выключатель автоматический	АЕ2046М-10РУ3-6	1	Iр=20 А	
2	KM1	Пускатель магнитный	ПМЛ-2100	1	Iнэ=16 А	
3	SB1; SB2	Кнопка управления	КЕ-011У3	2		
4	SA	Пакетный переключатель	ПКУ-3-14С-У3	1		
5	KK1	Тепловое реле	РТЛ-1021	1		
		По месту				
1	KM	Пускатель магнитный	ПМЕ-081	1	Uкат~220 В	У пульта ППС-3
2	H	Устройство сигнальное		1		Учтено в разделе ОПС
3	SA1÷SA3	Пакетный выключатель	ПВ2-10, Iр30	3		У пульта ППС-3

10079/2

264-12-296.13.88			ЭО
Сельский клуб на 400 посетителей (зал на 300 мест)	Стадия: Р	Лист: 16	Листов:
Расчетно-монтажная схема ЩО-6 Схема подключения ППС-3 и автоматического отключения ПС и ВС	Госстрой УССР Укрнинпгражданселькстрой г.Киев		

Нач отд	Рудь	
Гл.сп.эл	Самойленко	
Рук гр	Козюн	
Провер	Самойленко	
Разраб	Карпович	

ПРИВЯЗАН

Инв №

Взам.инв.№ | Подпись и дата | Инв.№ подл.

Дежурное освещение зрительного зала

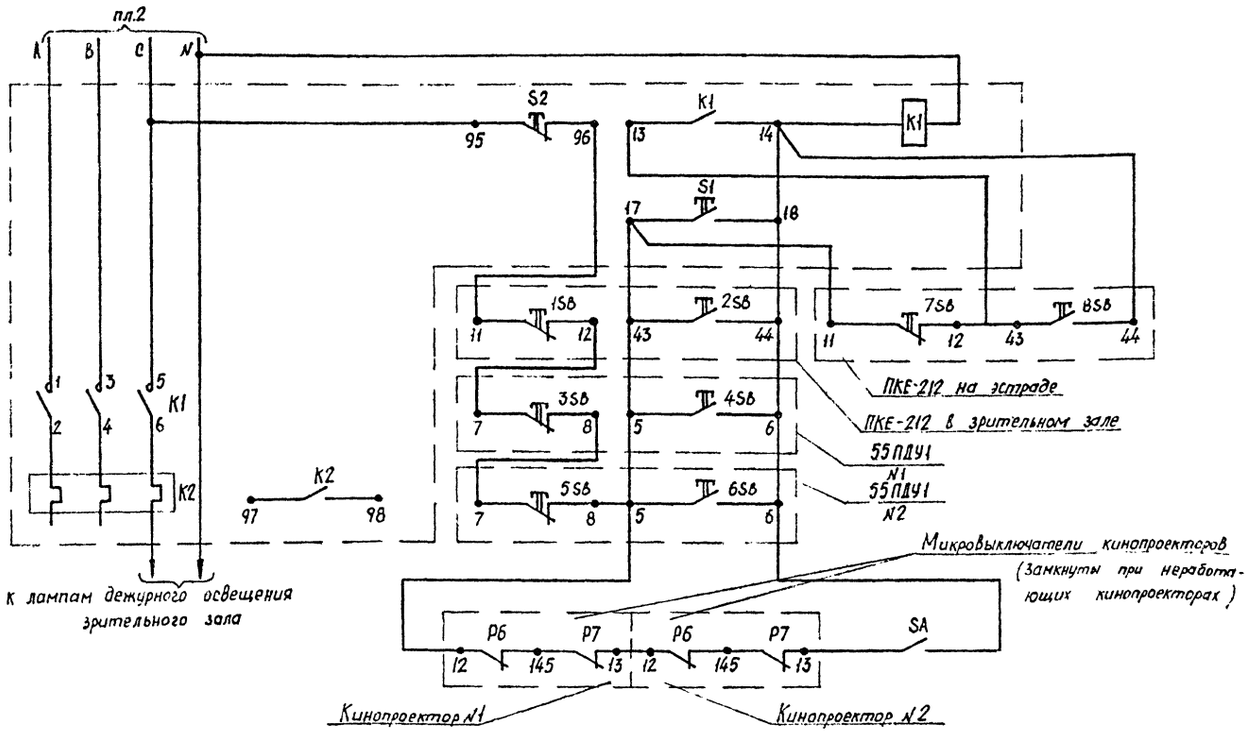

Рабочее освещение зрительного зала

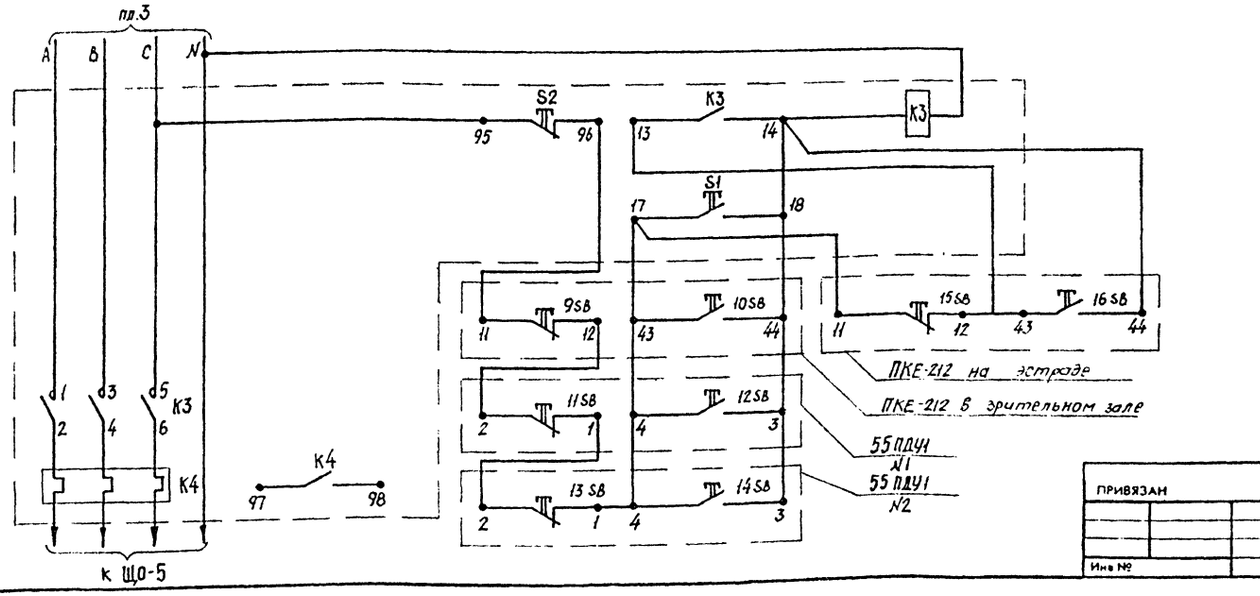

Поз Обознач.	Наименование	Кол	Примечание
	ПМ		
K1; K3	Пускатель магнитный ПМЛ-2220	2	комплектно
S1; S2	Кнопка управления КЕ-011-У3	4	"
K2; K4	Электротепловое реле РТЛ-1016	2	"
	55ПДУ-1 №1		
3SB; 4SB	Кнопка управления КЕ-011-У3	2	комплектно
11SB; 12SB	Кнопка управления КЕ-011-У3	2	"
	55ПДУ-1 №2		
5SB; 6SB	Кнопка управления КЕ-011-У3	2	комплектно
13SB; 14SB	Кнопка управления КЕ-011-У3	2	"
	Аппаратура по месту		
SA	Выключатель однополюсный в герметическом исполнении 0-1-Iр44-17-6/220	1	в кинопроекционной
1SB; 2SB	Кнопка управления ПКЕ-212-2У3	1	у входа в зр. зал
7SB; 8SB	Кнопка управления ПКЕ-212-2У3	1	на эстраде
9SB, 10SB	Кнопка управления ПКЕ-212-2У3	1	у входа в зр. зал
15SB; 16SB	Кнопка управления ПКЕ-212-2У3	1	на эстраде

Управление дежурным освещением ручное кнопками 3SB÷6SB с 55ПДУ1, кнопками 1SB, 2SB у входа в зрительный зал ПКЕ-212, кнопками 7SB, 8SB с эстрады ПКЕ-212, автоматическое - при прикращении кинопоказа.

Управление рабочим освещением ручное кнопками 11SB÷14SB с 55ПДУ1, кнопками 9SB, 10SB у входа в зрительный зал ПКЕ-212, кнопками 15SB, 16SB с эстрады ПКЕ-212.

Маркировка клем магнитного пускателя, 55ПДУ1 и поста управления кнопочного соответствуют заводскому паспорту.

10079/2

ПРИВЯЗАН	Нач отд	Рудь	264-12-296.13.88	ЭО	
	Гл.сп эл	Самойленко	Сельский клуб на 400 посетителей (зал на 300 мест)	Стадия: Р	Лист: 17
	Рук гр.	Козюн	Дежурное и рабочее освещение зрительного зала. Схема электрическая принципиальная	Госстрой УССР Укрнинпгражданселстрой г.Киев	
Инв №	Провер	Самойленко			
	Разраб	Карпович			

Взам.инв.№ | Подпись и дата | Инв № подл.

Схема межпанельных соединений

Схема ВРУ1

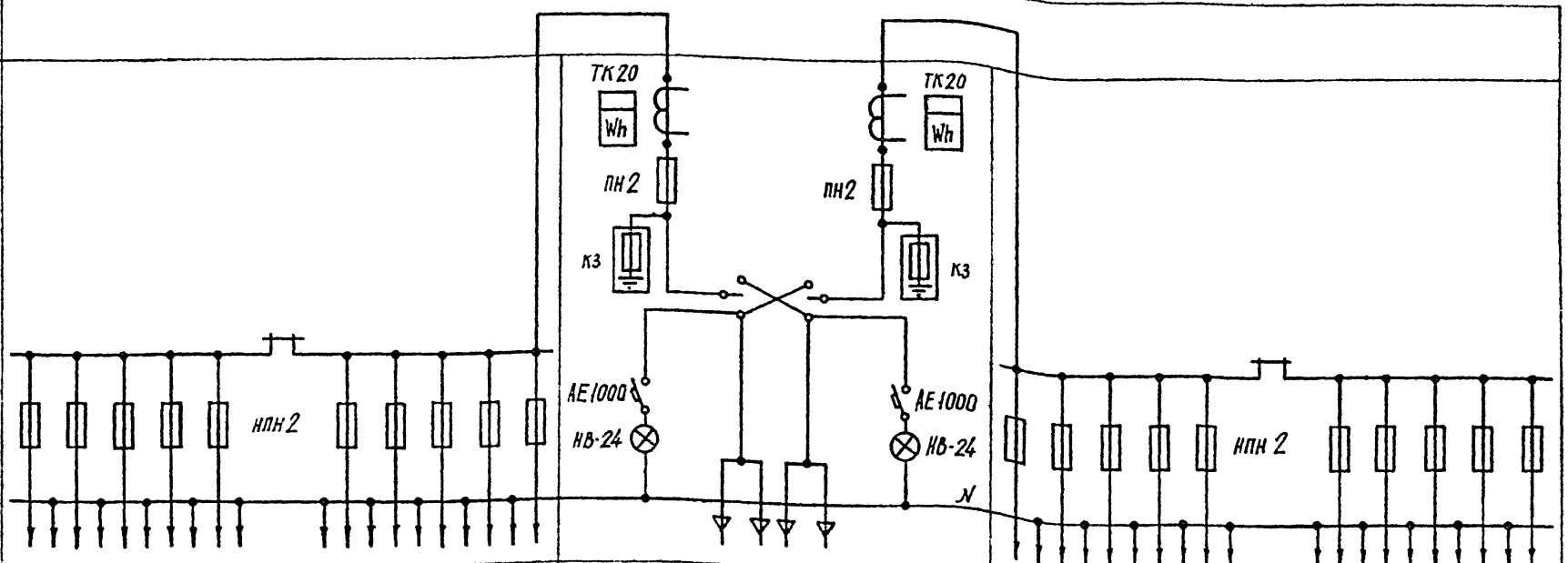

Тип панели	ВРУ1-49-00 УХЛ4										ВРУ1-11-10 УХЛ4	
№№ групп	1	2	3	4	5		6	7	8	9	10	Ввод 1	Ввод 2
Iном.пл.вст. А	15	15	15	20	15		25	10	10	6	6	100	80
Тип и тех. данные счетчика												СА4У-И672М 380/220 В	СА4У-И672М 380/220 В
Тип и тех. данные тран-ра тока												ТК20-100/5А	ТК20-40/5А

ВРУ1-49-00 УХЛ4										
11	12	13	14	15		16	17	18	19	20
6	6	20	10	20		60	10	6	25	60

10079/2

ПРИВЯЗАН

Инв.№

Нач.отд	Рудь	
Гл.сп.эл.	Самойленко	
Рук.гр.	Козюн	
Провер.	Самойленко	
Разраб.	Карпович	

264-12-296.13.88 ЭО

Сельский клуб на 400 посетителей (зал на 300 мест)

Опросной лист на ВРУ1-11-10УХЛ4; ВРУ1-49-00 УХЛ4

Стадия	Лист	Листов
Р	18	

Госстрой УССР Укрниипграждансельстрой г.Киев

Взам.инв.№ | Подпись и дата | Инв.№ подл.

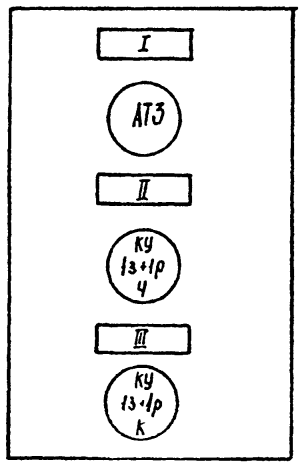

Эскиз передней панели поста

Эскиз соответствует посту ПКУ15.19.131.54У2, на котором установлены:
сигнальная арматура зеленого цвета с трансформатором 220В;
приводное устройство с цилиндрическим толкателем черного цвета, с одним замыкающим и одним размыкающим контактами;
приводное устройство с цилиндрическим толкателем красного цвета, с одним замыкающим и одним размыкающим контактами
I - П1; П2; П3; П4; РВ1; В1; В4 - включена;
II - Пуск } для всех постов
III - Стоп }
По данному эскизу изготовить 7 постов.

10079/2

ПРИВЯЗАН

Инв.№

264-12-296.13.88 ЭО

Нач.отд	Рудь	
Гл.сп.эл.	Самойленко	
Рук.гр.	Козюн	
Провер.	Самойленко	
Разраб.	Карпович	

Сельский клуб на 400 посетителей (зал на 300 мест)

Эскиз поста управления кнопочного ПКУ15.19.131.54У2

Стадия	Лист	Листов
Р	19	

Госстрой УССР Укрниипграждансельстрой г.Киев

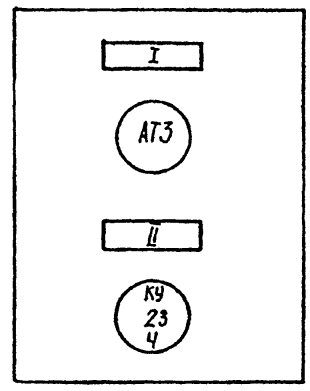

Эскиз передней панели поста

Эскиз соответствует посту ПКУ15.19.121.54У2 на котором установлены:
сигнальная арматура зеленого цвета с трансформатором 220В, приводное устройство с цилиндрическим толкателем черного цвета с двумя замыкающими контактами.
I - ПК1 ÷ ПК12 - включена;
II - Пуск

По данному эскизу изготовить 12 постов.

10079/2

ПРИВЯЗАН

Инв.№

264-12-296.13.88 ЭО

Нач.отд	Рудь	
Гл.сп.эл.	Самойленко	
Рук.гр.	Козюн	
Провер.	Самойленко	
Разраб.	Карпович	

Сельский клуб на 400 посетителей (зал на 300 мест)

Эскиз поста управления кнопочного ПКУ.15.19.121.54У2

Стадия	Лист	Листов
Р	20	

Госстрой УССР Укрниипграждансельстрой г.Киев

Взам.инв.№ | Подпись и дата | Инв.№ подл.

Ведомость рабочих чертежей основного комплекта УС

Лист	Наименование	Примечание
1	Общие данные.	
2	План расположения сетей 1 этажа между осями Л-Д.	
3	План расположения сетей 1 этажа между осями Д-А.	
4	План расположения сетей 2 этажа.	
5	Схемы расположения сетей.	
6	Схема соединений. Панель переключения. План размещения оборудования.	

Ведомость ссылочных и прилагаемых документов

Обозначение	Наименование	Примечание
	Ссылочные документы.	
ВСН 600-81	Инструкция по монтажу сооружений устройств связи радиовещания и телевидения.	
Минсвязи СССР		
ГОСТ 11216-83	Сети распределительные приемных систем телевидения и радиовещания.	
	Прилагаемые документы.	
УС.СО	Спецификация оборудования.	

Основные показатели

Наименование	Количество
Телефонизация:	
емкость телефонного ввода, пар	10
в т.ч. используемых в данном здании	2
количество абонентов	2
Радиофикация:	
количество абонентских точек	14
Сеть коллективного приема телевидения:	
количество телевизионных антенн	3
предполагаемое количество телевизоров.	3
Электрочасофикация:	
количество устанавливаемых вторичных часов.	10

Типовой проект разработан в соответствии с действующими нормами и правилами и предусматривает мероприятия, обеспечивающие взрывную, взрывопожарную и пожарную безопасность при эксплуатации зданий и сооружений.

Гл. инж. проекта /Н.И. Самойленко/

Общие указания.

Телефонизация.

Проектом предусматривается кабельный ввод в здание.

Ввод кабеля ТПП 10×2 выполняется в асбестоцементной трубе ф 100мм. Отверстие для ввода предусмотрено строительной частью проекта.

Вводный телефонный кабель включается в распределительную коробку. От распределительной коробки к телефонным аппаратам прокладывается абонентский кабель ТРП 1×2×0,5. Места установки телефонных аппаратов указаны на поэтажных планах.

Радиофикация.

Ввод радиосети в здание - воздушный через трубостойку, устанавливаемую на крыше здания. В стояках до разветвительных коробок прокладывается провод ПТПЖ 1×2×1,2 в винипластовых трубах.

Абонентские сети выполняются проводом ПТПЖ 1×2×1.2 скрыто под штукатуркой и в трубах, проложенных в подготовке пола. В качестве громкоговорителей приняты 3х программные громкоговорители, места установки которых указаны на планах. Радиорозетки устанавливаются не далее 1м от розеток электросети.

Звукофикация.

Звукофикация зрительного зала и фойе обеспечивается звуковыми колонками, которые подключаются к кинотехнологическому оборудованию, установленному в звукоаппаратной.

На эстраде устанавливаются 3 коробки на 2 штепсельных разъема для включения микрофонов, в фойе - 1 коробка.

Сеть к звуковым колонкам выполняется кабелем ПРППМ 1×2×0,8, к штепсельным разъемам - проводом ПМПЭВ 2×0,5.

Телевидение.

Для приема телепередач на кровле здания предусматривается установка телеантенн коллективного пользования типа АТКГ. На 2 этаже в слаботочном шкафу (в библиотеке) устанавливается усилитель ОТУ-3.2.42.

От усилителя к устройству абонентскому распределительному УЯР-6.1 прокладывается кабель РК-75-9-12.

От коробки к месту установки телевизионного приемника прокладывается кабель РК-75-4-15 скрыто под плинтусами и в трубах, проложенных в подготовке пола. Места установки телерозеток показаны на планах этажей.

Электрочасофикация.

Электрочасофикация здания осуществляется от электропервичных часов типа ПЧК3-2РИ-Р24-Р12, устанавливаемых в комнате администратора. Электропитание первичных часов выполняется через понижающий трансформатор ОСОВ-250ВА.

Сеть электрочасофикации выполняется кабелем ПРППМ 1×2×0.8 скрыто под штукатуркой и в трубах, проложенных в подготовке пола. Места установки вторичных электрочасов показаны на планах этажей. Оповещение о пожаре.

Для возможности организованных действий при возникновении пожара по эвакуации людей и организации пожаротушения проектом предусматриваются мероприятия по оповещению лиц, находящихся в клубе.

С этой целью в комнате администратора устанавливается магнитофон. С магнитофонной ленты текст оповещения о пожаре через усилители, устанавливаемые в том же помещении, передается на однопрограммные громкоговорители (мощн. 0,25 Вт), устанавливаемые в каждом помещении, в котором могут находиться люди.

В громкоговорителях, включаемых в сеть напрямую, без розеток, предварительно демонтируются регуляторы громкости.

С помощью переключателей на панели переключения осуществляется позонное оповещение о пожаре. Сети оповещения выполняются проводом марки ПТПЖ 2×1.2 скрыто под штукатуркой и в винипластовых трубах.

Молниезащита.

Для защиты от атмосферных перенапряжений телеантенны, трубостойки радиосети и панель заземлений присоединяются к молниеотводу, который прокладывается по кровле здания и спускается по стене. Молниеотвод выполняется круглой сталью ф8мм. Спуск по стене защищается угловой сталью 25×25×3 на 2,5м от поверхности земли.

Молниеотвод присоединяется к контуру заземления из электродов круглой стали ф12мм, длиной 5,0м, забиваемых в грунт.

Для проверки величины сопротивления растеканию тока заземлителя (оно должно быть не более 20 Ом) предусматривается разземное соединение, которое выполняется на молниеотводе на высоте 3м от земли.

Наименование грунта	Торф, чернозем, глина	Суглинок	Супеси, песок макрый и средней влажности
Количество электродов	1	2	5

10079/2

Привязан

Инв. №

264-12-296.13.86 УС

Н-к отд.	Рудь		Сельский клуб на 400 посетителей (зал на 300 мест)	Стадия	Лист	Листов
Рук. гр.	Верман			Р	1	6
Провер.	Берман		Общие данные	Госстрой УССР Укрниигражданселькстрой г. Киев		
Разраб.	Сосенко					
Н. контр.	Берман					

Инв. № подл. | Подпись и дата | Взам. инв. №

План 1 этажа между осями А-Д

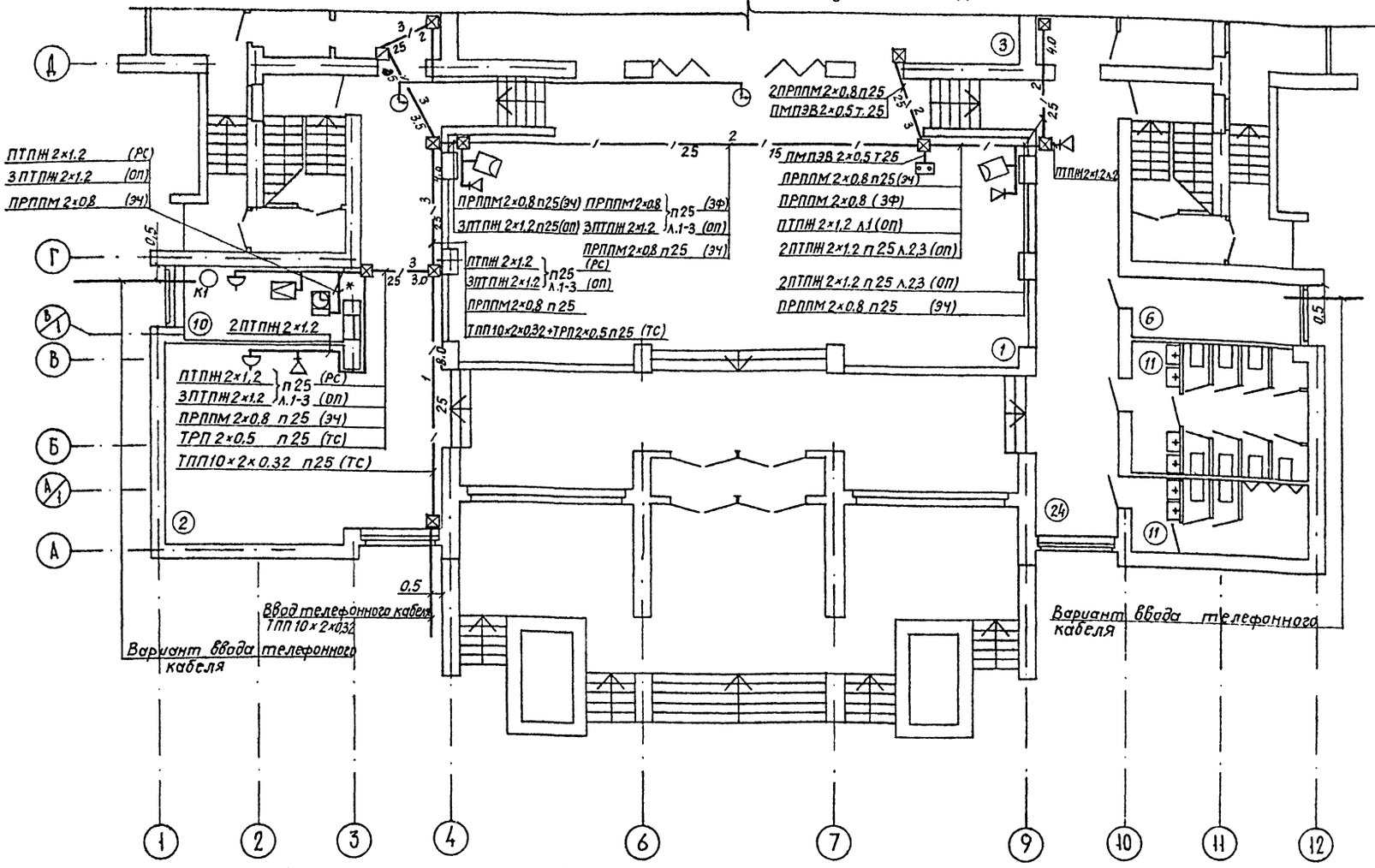

Фрагмент плана кровли в м-бе 1:200

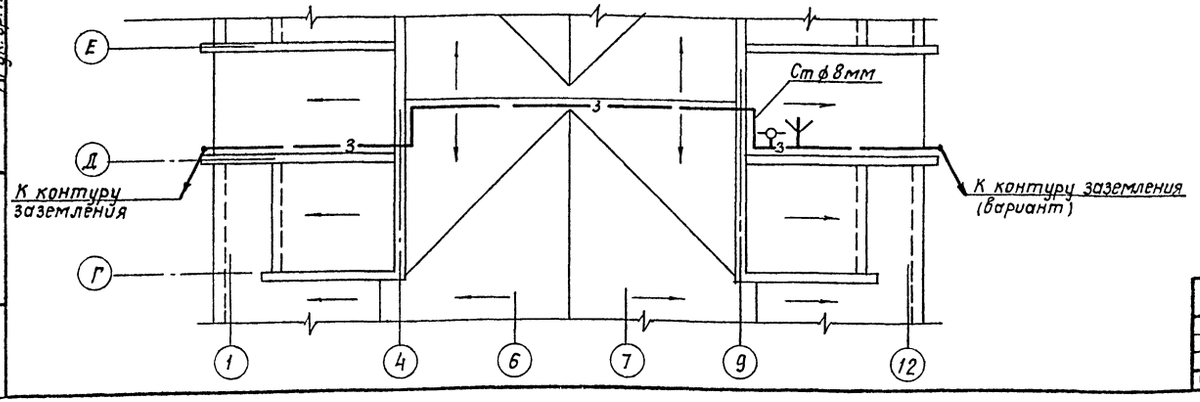

Номер по плану	Наименование
1	Фойе - Вестибюль
2	Гардероб
3	Зрительный зал
4	Эстрада (Тип Э-3)
5	Склад декораций
6	Кладовая мебели
7	Артистические
8	Буфет
9	Подсобное помещение
10	Комната администратора
11	Санузел
12	Помещение универсальное кружковое
13	Помещение клубного актива
14	Кладовая
15	Электрощитовая
16	Гостиная
17	Кабинет политпросвещения
18	Библиотека
19	Выставочное помещение
20	Киноаппаратная
21	Звукоаппаратная
22	Перемоточная
23	Балкон для зрителей
24	Коридоры
25	Тамбуры
26	Венткамера
27	Теплопункт

10079/2

ПРИВЯЗАН	Н-к отд.	Рудь		264-12-296.13.88 УС		
	Рук. гр.	Берман		Сельский клуб на 400 посетителей (Зал на 300 мест)	Стадия	Лист	Листов
	Провер.	Берман			Р	2	
Инв.№	Разраб.	Сосенко		План расположения сетей 1 этажа между осями А-Д.	Госстрой УССР Укрниипгражданстрой г.Киев		

Рук. гр. осх. Брахина
Рук. гр. ОВ Гиллер
Рук. гр. ВК Лев
Рук. гр. КТ Белоконь
Гл. спец. эл. Самойленко
Взам. инв.№
Подпись и дата
Инв.№ подл.

План 1 этажа между осями Д-И

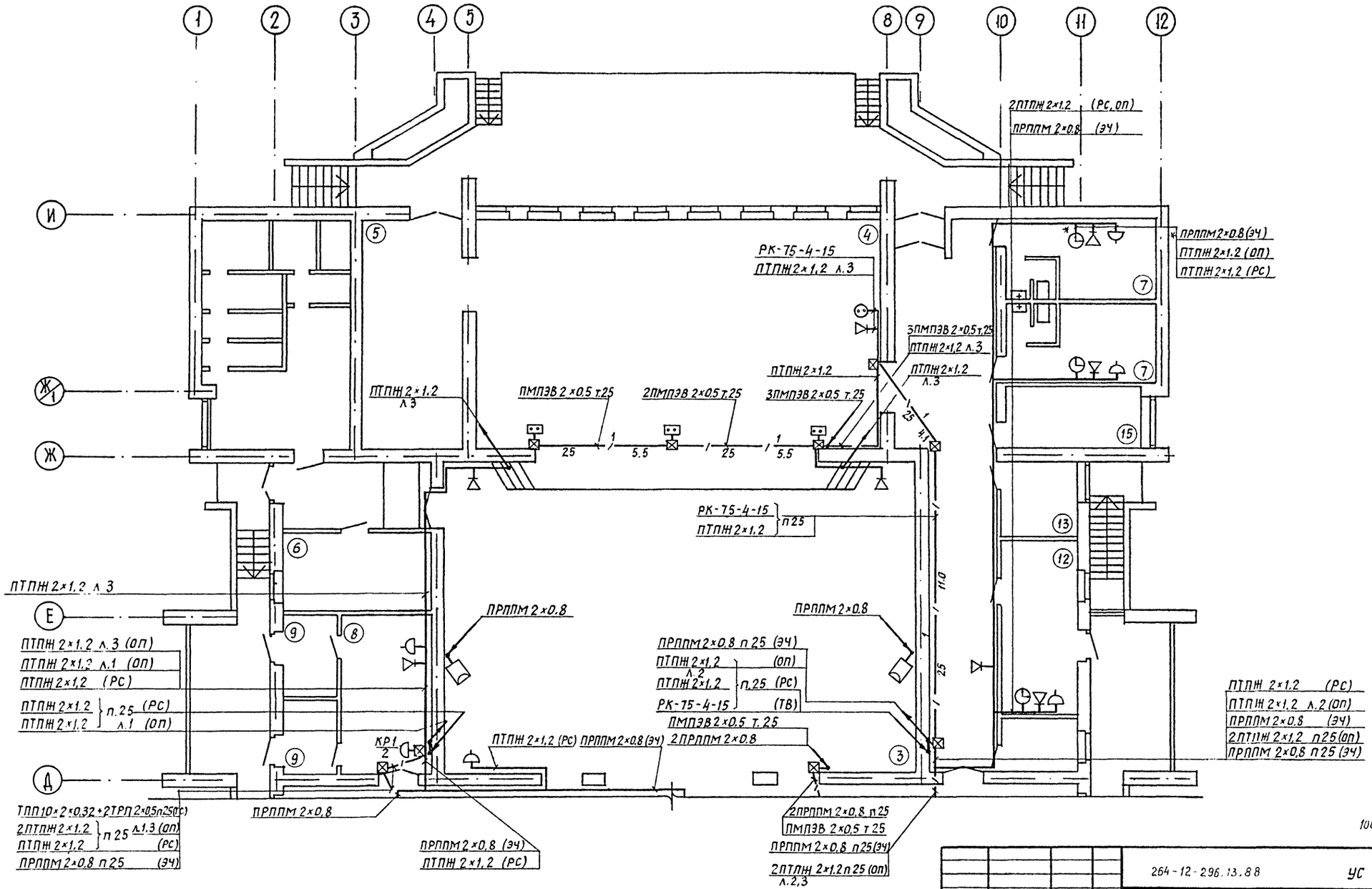

10079/2

ПРИВЯЗАН	Н-к атд	Рудь		264-12-296.13.88	УС
	Рук. гр	Берман		Сельский клуб на 400 посетителей (зал на 300 мест)	Стадия: Р; Лист: 3; Листов:
	Провер.	Берман		План расположения сетей 1 этажа между осями Д-И.	Госстрой УССР Укрнинпраждансельстрой г.Киев
Инв.№	Разраб.	Сосенко			

Инв.№ подл. | Подпись и дата | Взам.инв.№ | Рук. гр. арх. Ерохина | Рук. гр. ОВ Гиллер | Рук. гр. ВК Лев | Рук. гр. КТ Белоконь | Гл. спец. эл. Самойленко

План 2 этажа

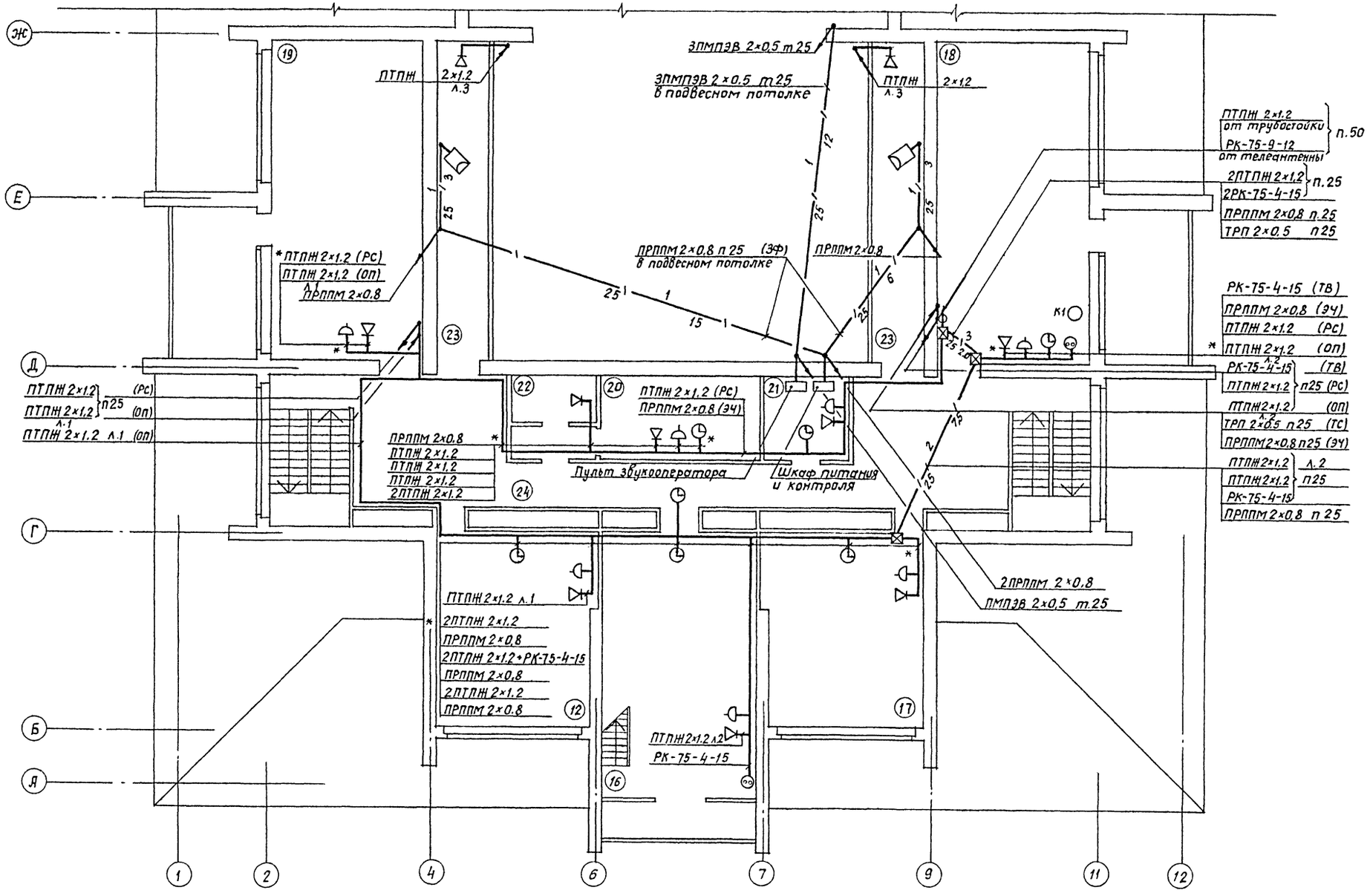

10079/2

				264-12-296.13.88	УС	
Привязан		Н.к отд.	Рудь	Сельский клуб на 400 посетителей (зал на 300мест)	Стадия	Лист	Листов
		Рук. гр.	Берман		Р	4	
Инв.№		Провер.	Берман	План расположения сетей 2 этажа.	Госстрой УССР Укрнииграждансельстрой г. Киев		
		Разраб.	Сосенко				

Инв.№ подл. | Подпись и дата | Взам.инв.№ | Рук.гр.ОВ | Рук.гр.ВК | Рук.гр.КТ | Гл.инж.гр.ОВ | Гл.инж.гр.ВК | Гл.инж.гр.КТ | Гл.инж.гр.ЭС | Гл.инж.гр.СС | Гл.инж.гр.СПЗ | Гл.инж.гр.ЭГ | Гл.инж.гр.ЭЧ | Гл.инж.гр.ЭЗ | Гл.инж.гр.ЭЗ | Гл.инж.гр.ЭЗ

Схемы расположения сетей

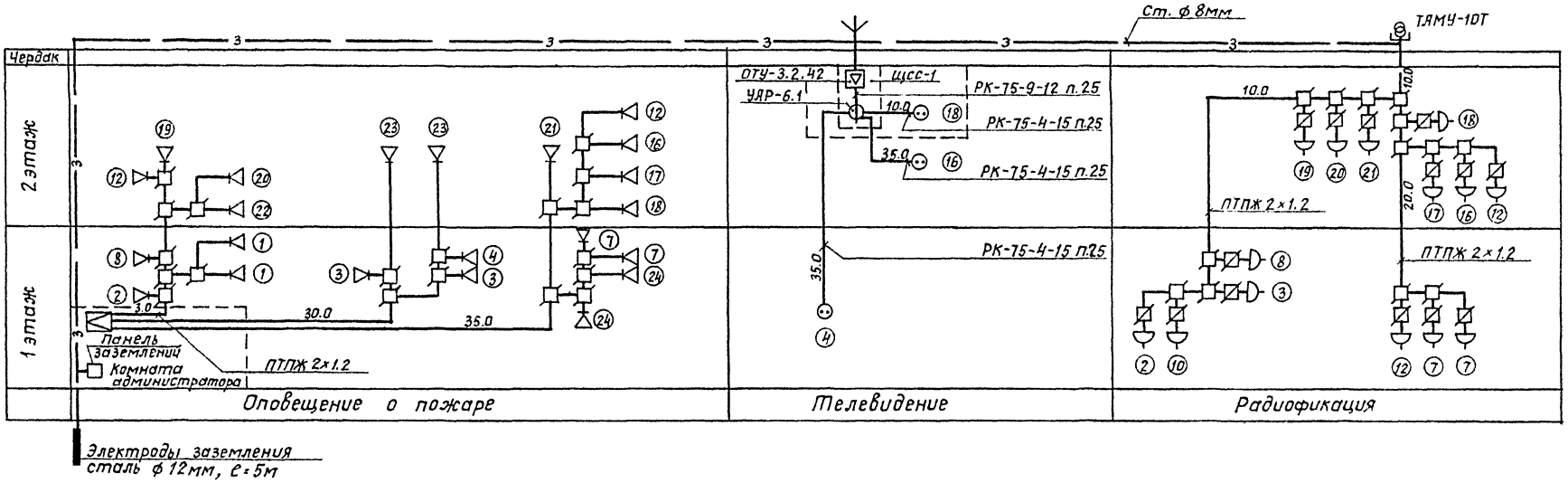

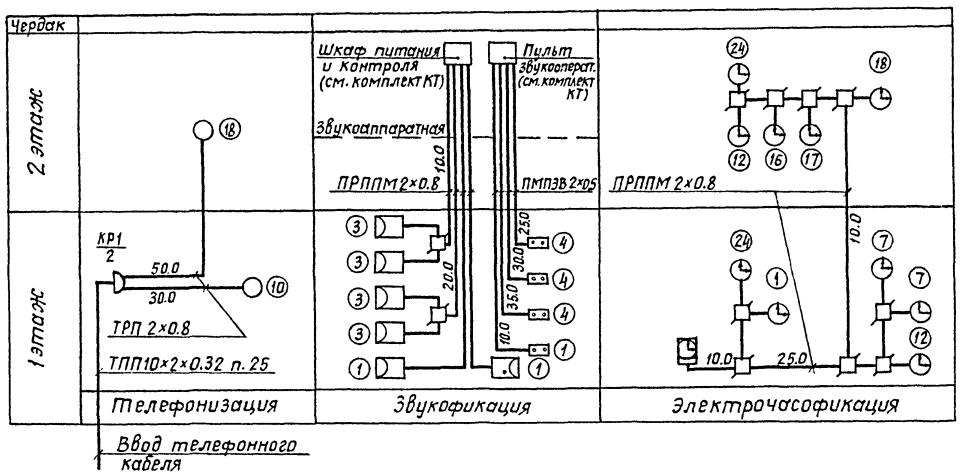

① Номер помещения по экспликации

10079/2

				264-12-296.13.88	УС		
Привязан		Н-к отд.	Рудь	Сельский клуб на 400 посетителей (зал на 300 мест).	Стадия	Лист	Листов
		Рук гр.	Берман		Р	5	
		Провер.	Берман	Схемы расположения сетей.	Госстрой УССР Укрниипгражданселькстрой г. Киев		
Инв. N		Разраб.	Сосенко				

Взам. инв. N | Подпись и дата | Инв. N подл.

Схема кабельных соединений системы оповещения о пожаре

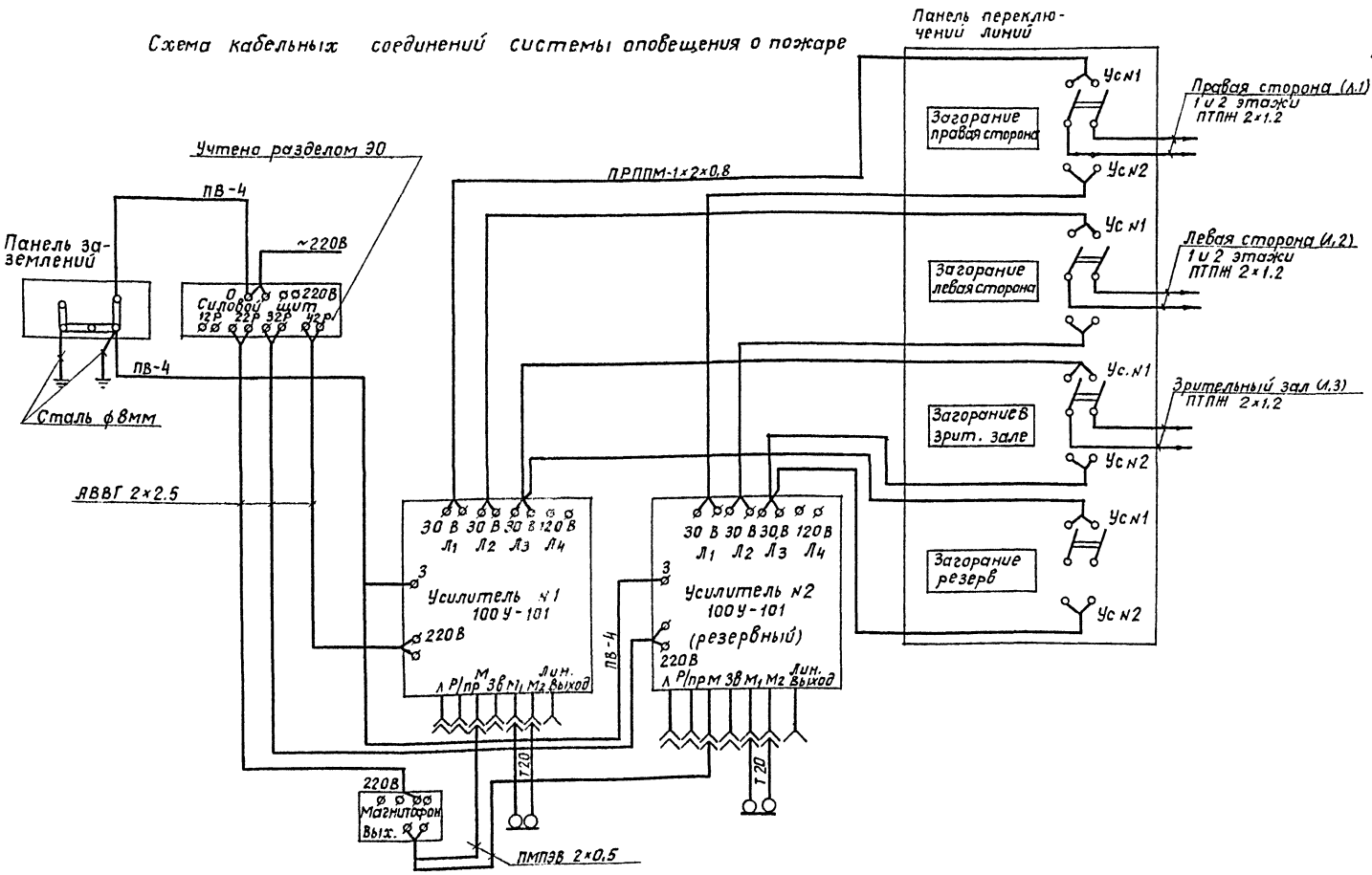

Панель переключений линий оповещения о пожаре

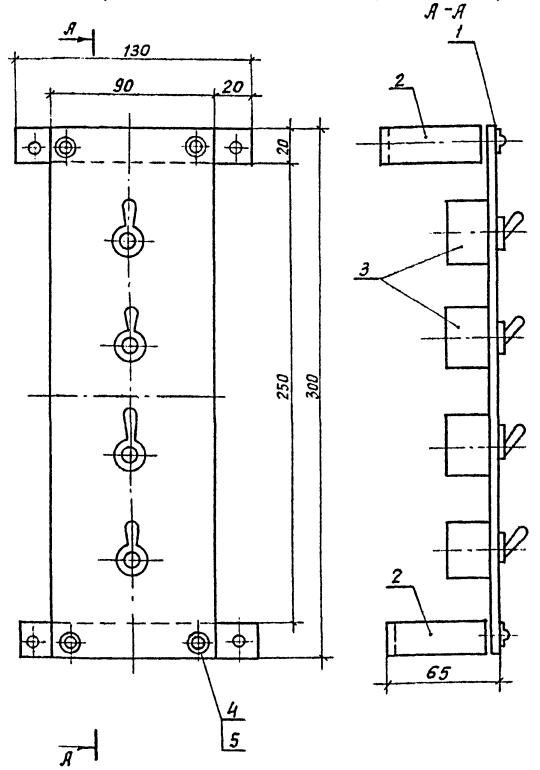

План размещения оборудования в комнате администратора

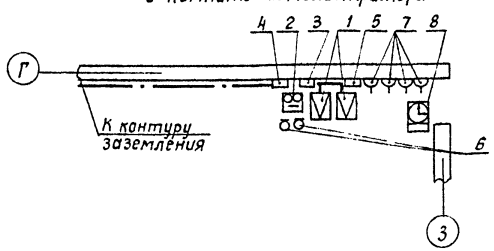

Спецификация оборудования

Поз. обознач.	Наименование	Кол.	Примечание
1	Усилитель У-100У-101	2	
2	Магнитофон „Маяк" 205	1	
3	Силовой щит	1	
4	Панель заземления	1	
5	Панель переключений	1	
6	Микрофон	2	
7	Розетки электрические	4	
8	Часы электровторичные	1	

NN п/п	Наименование	Ед. изм.	Кол-во	Материал	ГОСТ	Размер
7	Провод сеч. 1,5 кв.мм	м	5			
6	Шуруп 5×50	—"—	4	—"—	ГОСТ 1144-70	
5	Шайба 4	—"—	4	—"—	ГОСТ 9649-66	
4	Винт М4×8	—"—	4	Сталь	ГОСТ 17403-72	
3	Переключатель на 3 положения	—"—	4		МТЗ	
2	Скоба	—"—	2	—"—	—"—	3×20×250
1	Панель	шт	1	Сталь листов	ГОСТ 3580-57	2×90×300

Спецификация

10079/2

Привязан	Н-к отд	Рудь	
	Рук. гр.	Берман	
	Проверил	Берман	
Инв. N	Разраб.	Сосенко	

264-12-296.13 88 УС

Сельский клуб на 400 посетителей (зал на 300 мест)

Стадия	Лист	Листов
Р	6	

Схема соединений. Панель переключения. План размещения оборудования.

Госстрой УССР Укрниипграждансельстрой г. Киев

Инв. N подл. | Подпись и дата | Взам. инв. N

Ведомость рабочих чертежей основного комплекта ОПС

Лист	Наименование	Примечание
1	Общие данные.	
2	Кабельный журнал.	
3	План расположения сетей 1 этажа между осями А-Д	
4	План расположения сетей подвала и 1 этажа между осями Д-И.	
5	План расположения сетей 2 этажа между осями А-Д.	
6	План расположения сетей 2 этажа между осями Д-И.	
7	Схемы расположения сетей. Схемы подключения извещателей.	

Ведомость ссылочных и прилагаемых документов

Обозначение	Наименование	Примечание
	Ссылочные документы.	
СНиП 2.04.09-84	Пожарная автоматика	
	зданий и сооружений.	
00-02-83 Типовые	Схемы и устройства охранной	
проектные решения	сигнализации оконных и дверных проемов.	
ВСН 25-09.68-85	Правила производства и приемки	
(Минприбора СССР)	работ. Установки ОПС.	
ОСТ 25329-81	Установки ОПС. Обозначения	
(Минприбора СССР)	условные графические.	
	Прилагаемые документы	
ОПС.СО	Спецификация оборудования	

Основные показатели

Наименование	К-во
Пожарная сигнализация	
Емкость приемной станции, лучей	10
Количество занятых лучей	9
Защищаемая площадь, м²	2050
Охранная сигнализация	
Емкость приемной станции	1×3
Количество занятых лучей	3
Охраняемая площадь, м²	15

Проект разработан в соответствии с действующими нормами и правилами и предусматривает мероприятия, обеспечивающие взрывную, взрывопожарную и пожарную безопасность при эксплуатации зданий и сооружений.

(Гл. инж. проекта /Самойленко/

Общие указания.

Автоматическая пожарная сигнализация.

Система автоматической пожарной сигнализации предназначена для обнаружения места загорания и сообщения о месте его возникновения на пульт наблюдения. Проект выполнен в соответствии со СНиП 2.04.09-84.

В качестве приемного устройства предусматривается прибор приемно-контрольный ППС-3, устанавливаемый в помещении администратора.

Электроснабжение прибора в соответствии с ВСН-543-82 и автоматическое отключение общеобменной вентиляции при возникновении пожара предусматривается электротехническим разделом проекта.

Прибор ППС-3 предусматривает возможность дублирования сигнала тревоги на пульт централизованного наблюдения по телефонной паре. Учитывая характеристики защищаемых помещений, в качестве пожарных извещателей, применяются извещатели типа ИП-104-1 и ИП212-2 (ДИП-2). Извещатели устанавливаются на потолках защищаемых помещений с учетом размещения светильников по месту.

Ручные извещатели типа ИПРМР-210 устанавливаются на лестничных клетках каждого этажа на высоте 1,5м от пола.

Соединительные линии выполняются телефонным кабелем ТПП.

Шлейфы пожарной сигнализации выполняются проводом ЛТВ-П-1×2×0,6 открыто и в трубах с условием обеспечения автоматического контроля целостности их по всей длине.

Линия к выносному сигнальному устройству, устанавливаемому с фасадной стороны здания, выполняется кабелем АНРГ 2×2.5 мм² в металлорукаве типа РЗ-ц-х.

Проектом предусмотрена установка звонка-ревуна ЗВРП-220 для различия тональности сигналов о пожаре и неисправности.

Монтаж системы автоматической пожарной сигнализации производится в строгом соответствии с ВСН.

Условные обозначения на планах расположения сетей выполнены в соответствии с ОСТ 25329-81.

Охранная сигнализация

Проектом предусматривается оборудование охранной сигнализацией помещения администратора.

Блокировка окон на открывание выполняется с применением магнитоконтактных сигнализаторов СМК-1, а для блокировки остекленных поверхностей применены датчики ДИМК, КДС и алюминиевая фольга А-1.

Блокировка двери и некапитальной стены на пролом осуществляется путем закладки провода НВ-0,2 мм² в паз глубиной 3-4 мм и последующей шпаклевкой и покраской.

Все шлейфы охранной сигнализации подключаются к приемно-контрольным приборам „Сигнал-37М".

Выносные сигнальные устройства устанавливаются с фасадной стороны здания.

Электропитание приборов предусматривается электротехническим разделом проекта. Монтаж системы охранной сигнализации выполняется в соответствии с типовыми ВСН25-09.68-85.

Размещение извещателей охранной сигнализации.

Наименование блокируемых элементов	К-во блокируемых эл-тов	Тип извещателя и кол-во на один блокируемый элемент							К-во отв. коробок
		ДИМК	А-1	КДС	СМК-1	ИП-104	Барьер	НВ	
Окно фасадное	2	1	5	1	1	–	–	–	11
Дверь внутренняя (ловушка)	1	–	–	–	1	–	–	20	5
Стена некапитальная	1	–	–	–	–	–	–	100	5
Сейф	1	1	–	–	1	1	1	–	5
Итого		3	10	2	4	1	1	120	37

10079/2

Инв. N				Привязан	
				264-12-296.13.88	ОПС
Н-к отд.	Рудь			Сельский клуб на 400 посетителей (зал на 300 мест)	Стадия: Р; Лист: 1; Листов: 7
Рук. гр.	Берман				
Провер.	Берман			Общие данные	Госстрой УССР Укрниипграждансельстрой г. Киев
Разраб.	Сосенко				
Н.контр.	Берман				

Инв. N подл. | Подпись и дата | Взам. инв. N

Кабельный журнал.

№№ п/п	Начало	Конец	Тип, емкость кабеля, провода	Способ выполнения проводки: в трубе	в металлорукаве	открыто	Длина в метрах	№№ провода	Примечание
1	Прибор ППС-3	ПРКМ1 20(10×10)	ТПП10×2×0,4	п 25		в полу	1	1	
2	Прибор ППС-3	СЗСУ	ДНРГ 2×2,5		Р3-Ц-Х32		20	2	
3	Прибор ППС-3	ЗВРП	ДНРГ 2×2,5		Р3-Ц-Х32		5	3	
4	Коробка КР1	ПРКМ2 20(10×10)	ТПП10×2×0,4	п 25		в полу, штрабе	5	4	
5	Коробка КР2	ПРКМ2 20(10×10)	ТПП 10×2×0,4	п 25		—"—	10	5	
6	Коробка КР1	Извещатель 1/14	ЛТВ-П 2×0,6			по потолку и по стене	120	6	
7	Коробка КР1	Извещатель 2/6	ЛТВ-П 2×0,6			—"—	30	7	
8	Коробка КР1	Извещатель 3/2	ЛТВ-П 2×0,6			—"—	40	8	
9	Коробка КР1	Извещатель 4/7	ЛТВ-П 2×0,6			—"—	80	9	
10	Коробка КР2	Извещатель 5/6	ЛТВ-П 2×0,6			—"—	80	10	
11	Коробка КР2	Извещатель 6/12	ЛТВ-П 2×0,6			—"—	80	11	
12	Коробка КР2	Извещатель 7/20	ЛТВ-П 2×0,6			—"—	150	12	
13	Коробка КР2	Извещатель 8/17	ЛТВ-П 2×0,6	Т15		—"—	160	13	
14	Коробка КР2	Извещатель 9/6	ЛТВ-П 2×0,6	Т15		—"—	60	14	
15	ПРКМ1 20(10×10)	ПРКМ2 20(10×10)	ТПП 20×2×0,4	п25		В полу	20	15	
16	„Сигнал-37М" №1	Извещатель МК	ТРП 2×0,5 НВ			по стене	10	16	
17	„Сигнал-37М" №2	Извещатель МК	ТРП 2×0,5 НВ			—"—	110 10	17	
18	„Сигнал-37М" №3	Извещатель Р	ТРП 2×0,5			—"—	10	18	
19	„Сигнал-37М" №1	СЗСУ	ДНРГ 2×2,5			—"—	20	19	
20	„Сигнал-37М" №2	СЗСУ	ДНРГ 2×2,5		Р3-Ц-Х32	—"—	20	20	
21	„Сигнал-37М" №3	СЗСУ	ДНРГ 2×2,5			—"—	20	21	

План расположения оборудования в помещении администратора

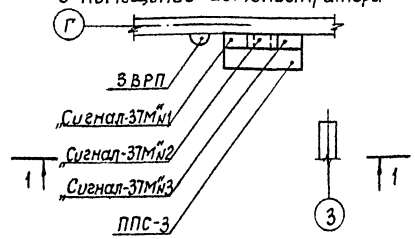

Разрез 1-1

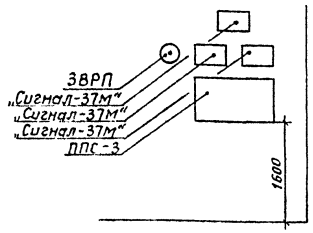

Разводка кабелей

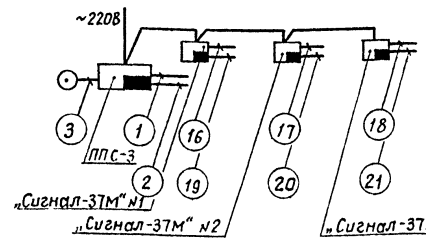

10079/2

Привязан

Инв. № подл. | Подпись и дата | Взам. инв. №

Нач.отд.	Рудь		
Рук.гр.	Берман		
Провер.	Берман		
Разраб.	Сосенко		

264-12-296.13.88 ОПС

Сельский клуб на 400 посетителей (зал на 300 мест)

Стадия	Лист	Листов
Р	2	

Кабельный журнал. Расположение оборудования

Госстрой УССР Укрниипроектсельстрой г. Киев

План 1 этажа между осями А-Д

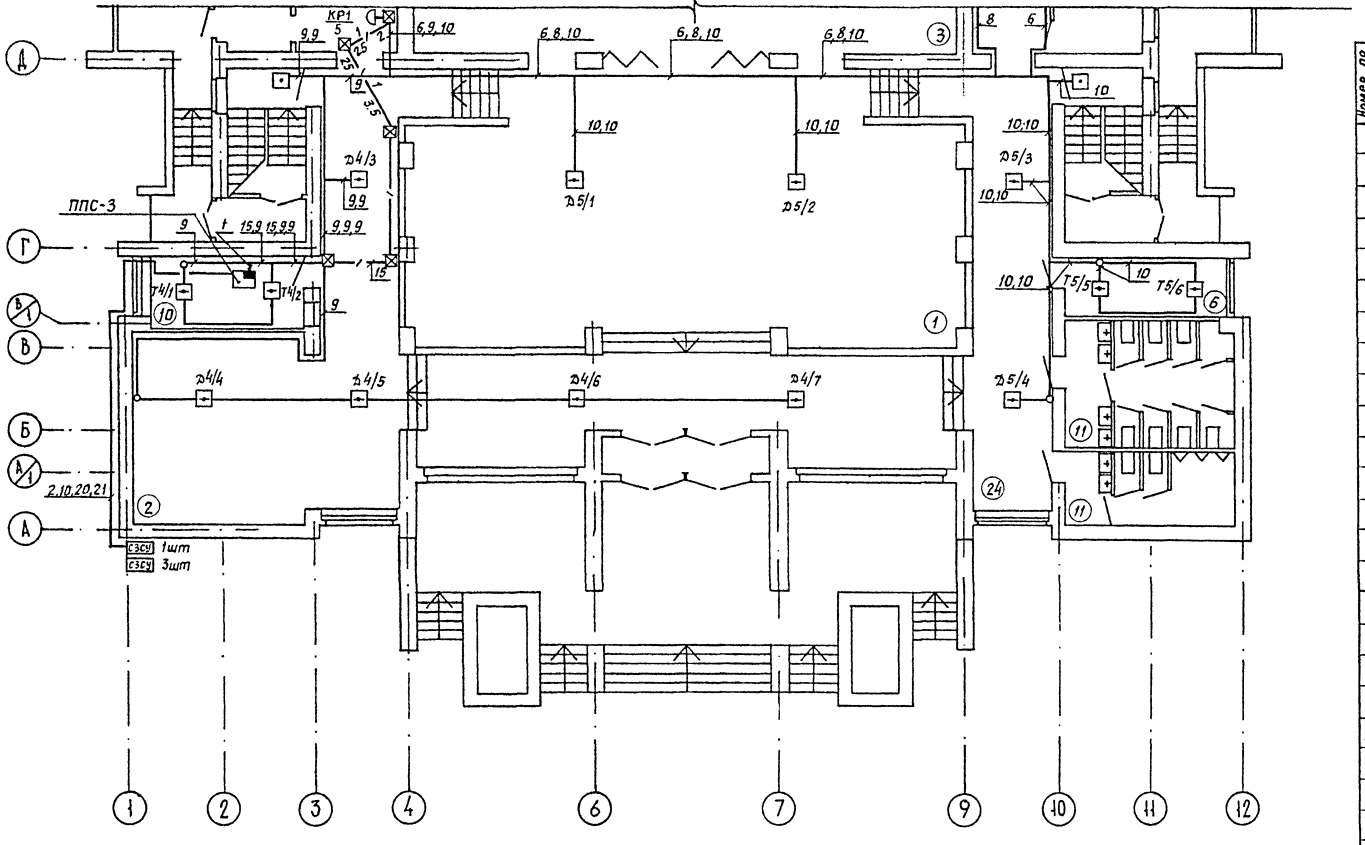

Помещение администратора

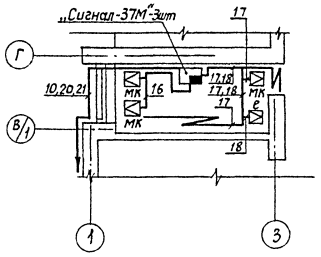

Номер по плану	Наименование
1	Фойе - вестибюль
2	Гардероб
3	Зрительный зал
4	Эстрада (Тип Э-3)
5	Склад декораций
6	Кладовая мебели
7	Артистические
8	Буфет
9	Подсобное помещение
10	Комната администратора
11	Санузел
12	Помещение универсальное кружковое
13	Помещение клубного актива
14	Кладовая
15	Электрощитовая
16	Гостиная
17	Кабинет политпросвещения
18	Библиотека
19	Выставочное помещение
20	Киноаппаратная
21	Звукоаппаратная
22	Перемоточная
23	Балкон для зрителей
24	Коридоры
25	Тамбуры
26	Венткамера
27	Теплопункт

10079/2

						264-12-296.13.88 ОПС	
ПРИВЯЗАН			Нач отд	Рудь		Сельский клуб на 400 посетителей (Зал на 300 мест)	Стадия: Р; Лист: 3; Листов:
			Рук. гр.	Берман		План расположения сетей 1 этажа между осями А-Д.	Госстрой УССР Укрпромгражданвельстрой г. Киев
Инв.№			Провер.	Берман			
			Разраб.	Сосенко			

Рук. гр. арх. Берман
Гл. инж. Дмитр
Рук. гр. ВК Лев
Гл. спец. эл. Сапожник

Инв.№ подл. | Подпись и дата | Взам.инв.№

План 1 этажа между осями Д-И

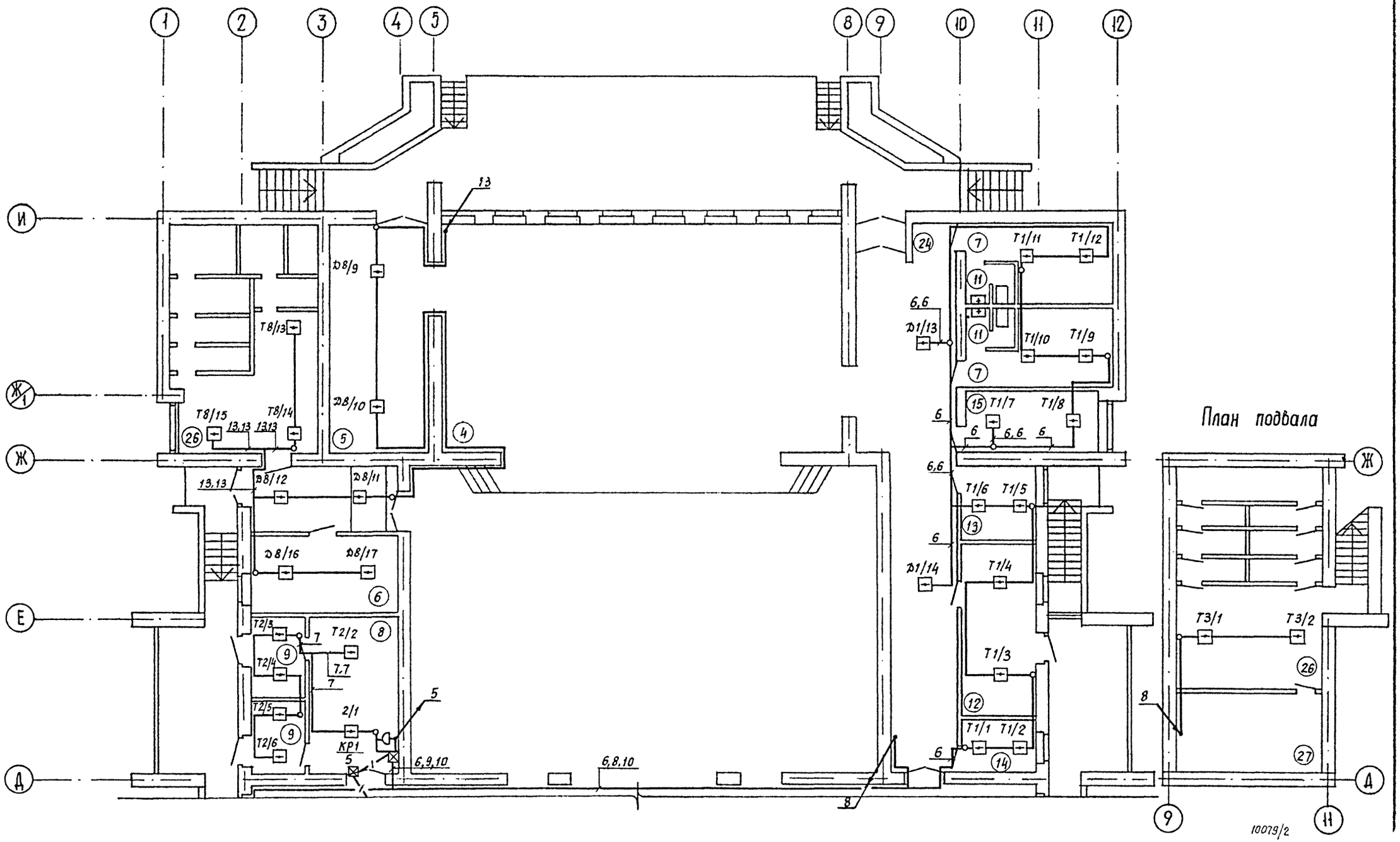

10079/2

				264-12-296. 13.88	ОПС
ПРИВЯЗАН	Н-к отд.	Рудь		Сельский клуб на 400 посетителей (зал на 300 мест)	Стадия: Р; Лист: 4; Листов:
	Рук. гр.	Берман		План расположения сетей 1 этажа между осями Д-И и подвала.	Госстрой УССР Укрниипгражданстрой г.Киев
	Провер.	Берман			
Инв №	Разраб.	Сосенко			

Рук. гр. арх. Ерохина
Рук. гр. ОВ Гиллер
Рук. гр. ВК Лев
Гл. спец. эл. Самойленко

Инв № подл. | Подпись и дата | Взам. инв. №

План 2 этажа между осями А-Д

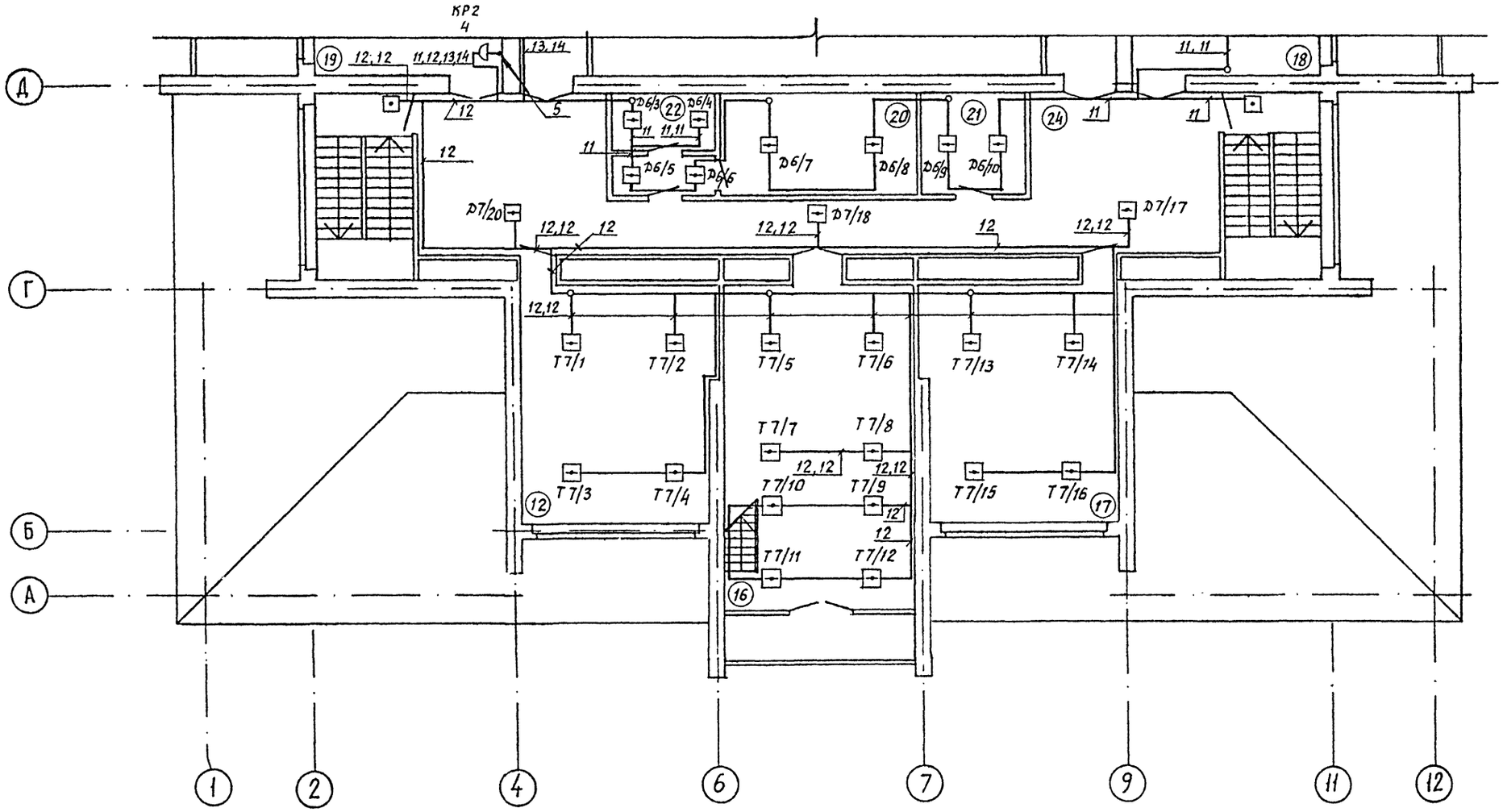

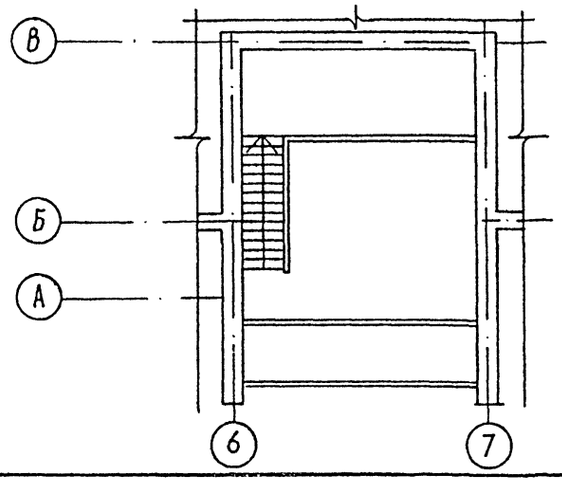

10079/2

				264-12-296.13.88	ОПС		
ПРИВЯЗАН		Н-к отд.	Рудь	Сельский клуб на 400 посетителей (зал на 300 мест)	Стадия	Лист	Листов
		Рук. гр.	Берман		Р	5	
		Провер.	Берман	План расположения сетей 2 этажа между осями А-Д.	Госстрой УССР Укрниипгражданстрой г.Киев		
Инв.№		Разраб	Сосенко				

Инв № подл. | Подпись и дата | Взам. инв. №

Рук. гр. ОВ Гиллер
Рук. гр. ВК Лев
Гл. спец. Эл. Самойленко

План 2 этажа между осями Д-И

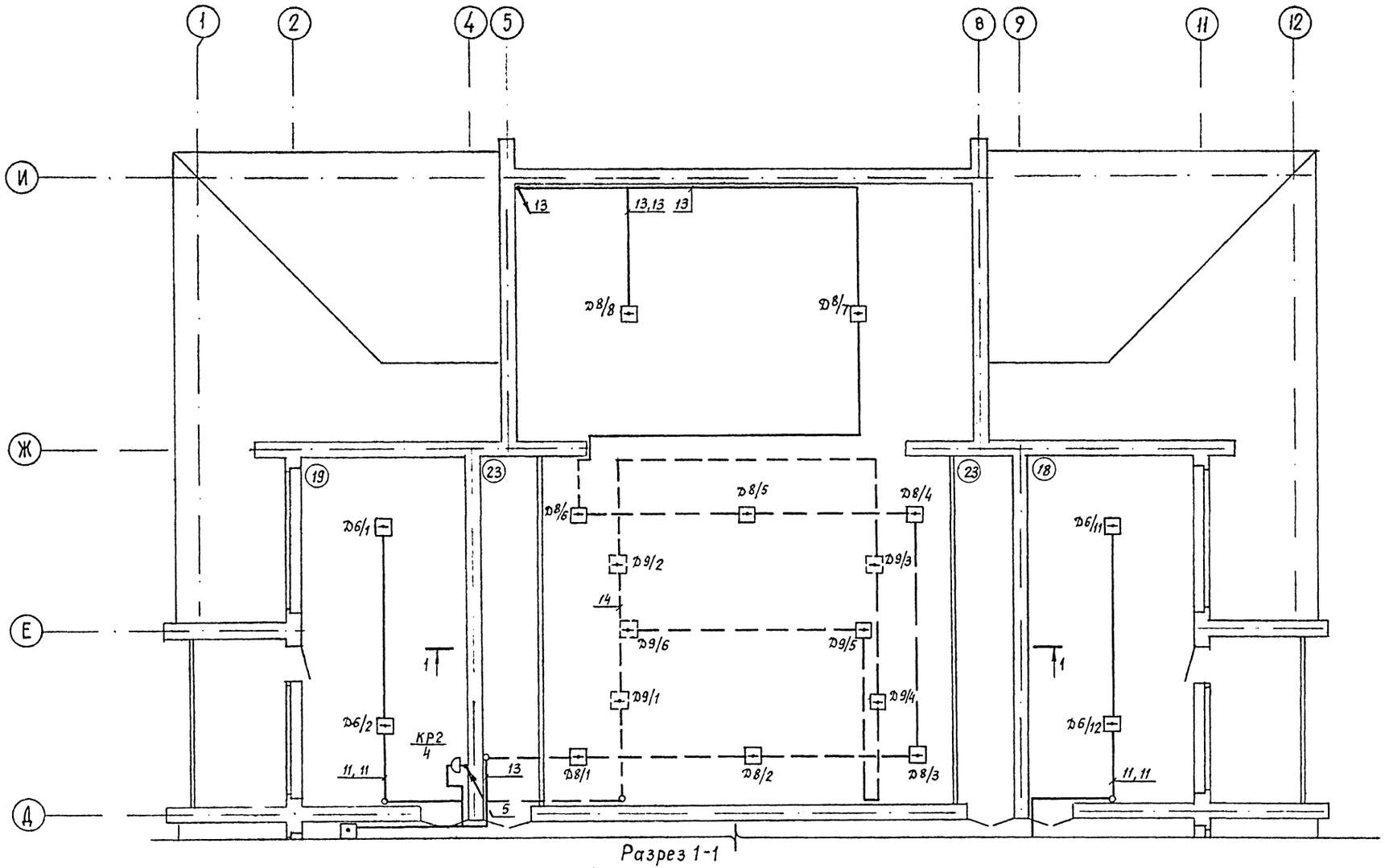

Разрез 1-1

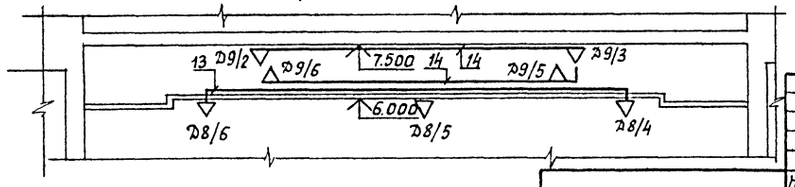

10079/2

				264-12-296.13.88	ОПС	
ПРИВЯЗАН	Н-к отд.	Рудь		Сельский клуб на 400 посетителей (зал на 300 мест)	Стадия	Лист	Листов
	Рук. гр.	Берман			Р	6	
	Провер.	Берман		План расположения сетей 2 этажа между осями Д-И.	Госстрой УССР Укрниипграждансельстрой г.Киев		
Инв.№	Разраб.	Сосенко					

Взам.инв.№ | Подпись и дата | Инв № подл.

Рук. гр. ОВ Гиллер
Рук. гр. ВК Лев
Гл. спец. эл. Самойленко

Устройство базовое

XT3 Кон.	XT3 Цепь	XT1 Цепь	XT1 Кон.
1	− АСПТ1	− Линия 1	1
2	− АСПТ11	− Линия 11	2
3	+ АСПТ1	+ Линия 1	3
4	+ АСПТ11	+ Линия 11	4
5	− АСПТ2	− Линия 2	5
6	− АСПТ12	− Линия 12	6
7	+ АСПТ2	+ Линия 2	7
8	+ АСПТ12	+ Линия 12	8
9	− АСПТ3	− Линия 3	9
10	− АСПТ13	− Линия 13	10
11	+ АСПТ3	+ Линия 3	11
12	+ АСПТ13	+ Линия 13	12
13	− АСПТ4	− Линия 4	13
14	− АСПТ14	− Линия 14	14
15	+ АСПТ4	+ Линия 4	15
16	+ АСПТ14	+ Линия 14	16
17	− АСПТ5	− Линия 5	17
18	− АСПТ15	− Линия 15	18
19	+ АСПТ5	+ Линия 5	19
20	+ АСПТ15	+ Линия 15	20

XT4 Кон.	XT4 Цепь	XT2 Цепь	XT2 Кон.
1	− АСПТ6	− Линия 6	1
2	− АСПТ16	− Линия 16	2
3	+ АСПТ6	+ Линия 6	3
4	+ АСПТ16	+ Линия 16	4
5	− АСПТ7	− Линия 7	5
6	− АСПТ17	− Линия 17	6
7	+ АСПТ7	+ Линия 7	7
8	+ АСПТ17	+ Линия 17	8
9	− АСПТ8	− Линия 8	9
10	− АСПТ18	− Линия 18	10
11	+ АСПТ8	+ Линия 8	11
12	+ АСПТ18	+ Линия 18	12
13	− АСПТ9	− Линия 9	13
14	− АСПТ19	− Линия 19	14
15	+ АСПТ9	+ Линия 9	15
16	+ АСПТ19	+ Линия 19	16
17	− АСПТ10	− Линия 10	17
18	− АСПТ20	− Линия 20	18
19	+ АСПТ10	+ Линия 10	19
20	+ АСПТ20	+ Линия 20	20

XT5 Цепь	Кон.
Пожар	1
Неисправность	2
Пожар	3
Неисправность	4
Пожар	5
Неисправность	6
Оповещение	7
Оповещение	8
Оповещение	9
Оповещение	10
Оповещение	11
Оповещение	12
	13
	14
Резерв-24В	15
Резерв+24В	16
	17
	18
220В 50Гц	19
220В 50Гц	20

~220В

Схема расположения пожарной сигнализации

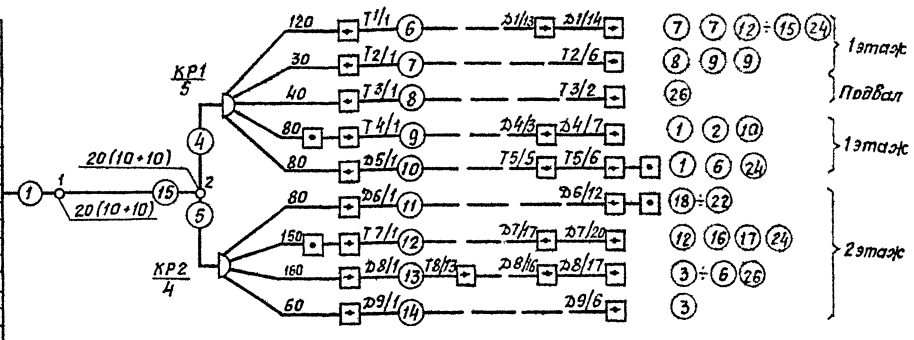

Схема соединении прибора „Сигнал-37М"

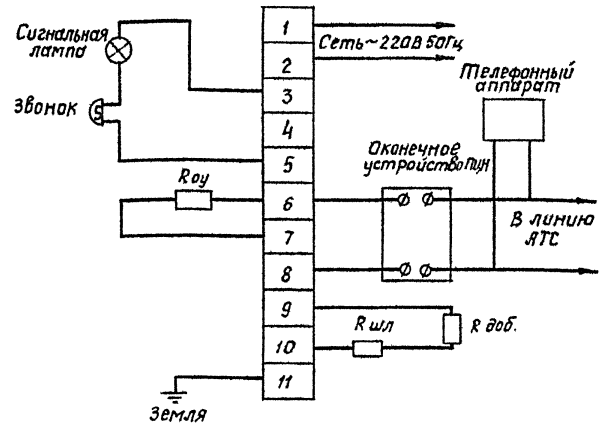

Схема подключения извещателей типа ИП-104-1

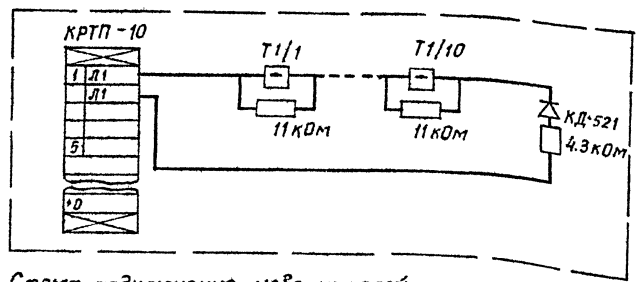

Схема подключения извещателей типа ДИП-2

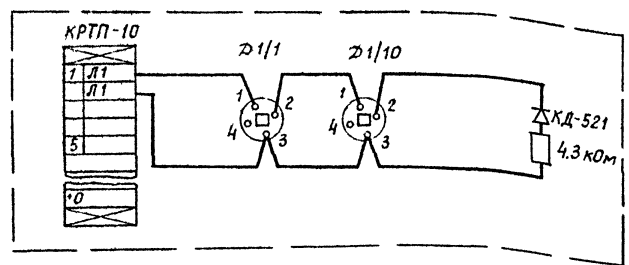

Схема расположения сетей охранной сигнализации

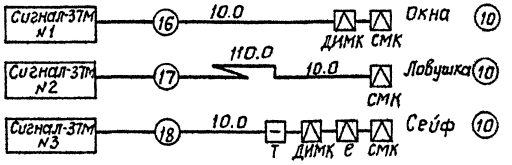

0079/2

Привязан				264-12-296.13.88	ОПС	
	Н-к отд.	Рудь		Сельский клуб на 400 посетителей (зал на 300 мест)	Стадия: Р	Лист: 7	Листов
	Рук. гр.	Берман				
	Провер.	Берман		Схемы расположения сетей. Схемы подключения извещателей.	Госстрой УССР Укрниипгражданселькстрос г. Киев	
Инв. №	Разраб.	Сосенко				

Инв. № подл. | Подпись и дата | Взам. инв. №

Ведомость рабочих чертежей основного комплекта АОВ		
Лист	Наименование	Примечание
1	Общие данные	
2	Функциональная схема автоматизации	
	приточных систем П-1; П-2	
3	Принципиальная электрическая	
	схема управления приточными	на 8 листах
	системами П-1; П-2	
4	Схема внешних соединений П-1; П-2	на 2 листах
5	Фрагмент плана подвала. Сети	
	автоматизации	
6	Шкаф аппаратный ША-П-1; П-2	
	Эскиз общего вида	на 5 листах

Ведомость ссылочных и прилагаемых документов		
Обозначение	Наименование	Примечание
	Прилагаемые документы	
-АОВ.СО	Спецификации оборудования	

Проект разработан в соответствии с действующими нормами и правилами и предусматривает мероприятия, обеспечивающие взрывную, взрывопожарную и пожарную безопасность при эксплуатации зданий и сооружений

Гл. спец. /Савицкий/

Инв. N подл. | Подпись и дата | Взам. инв. N

Общие указания

Настоящим разделом предусматривается два режима работы приточных систем П-1 и П-2 воздушных заслонок.

1. Местный - с помощью кнопок, установленных на шкафу аппаратному - для вентиляторов, соленоидного вентиля, по месту - для заслонок наружного воздуха, клапанов.
2. Дистанционный - (для П1 и П2) с помощью постов управления кнопочных (типа ПКУ15...), установленного в вентилируемом помещении.

Выбор режима работы вентсистем переключателем со шкафа аппаратного.

Автоматизация работы приточных вентсистем обеспечивает:

1. Открывание заслонки наружного воздуха при включении приточного вентилятора и закрывание ее при отключении последних.
2. Защиту калорифера от замораживания, как при работающей, так и при отключенной системе.
3. Трехминутный прогрев калорифера перед включением системы.
4. Прикрытие заслонки на 27% (сантехническая норма) при температуре наружного воздуха -10°С и ниже.

Сети управления и автоматизации выполнены проводом АПВ-380 и ПВ-380 в винипластовых трубах, прокладываемых по стенам на скобах и в полу.

Согласно СНиП 1.02.01-85 п.3.1 проектом выполнен эскиз общего вида щита.

Заземление выполнить путем зануления согласно ПУЭ.

10079/2

Инв. N				Привязан	
				264-12-296.13.88	АОВ
Начатд.	Рудь			Сельский клуб на 400 посетителей (зал на 300 мест)	Стадия: Р; Лист: 1; Листов: 8
Гл. спец.	Савицкий				
Рук. гр.	Кушкова				
Провер.	Савицкий			Общие данные	Госстрой УССР Укрниипгражданстрой г. Киев
Исполн.	Кухарчук				
Н. контр.	Савицкий				

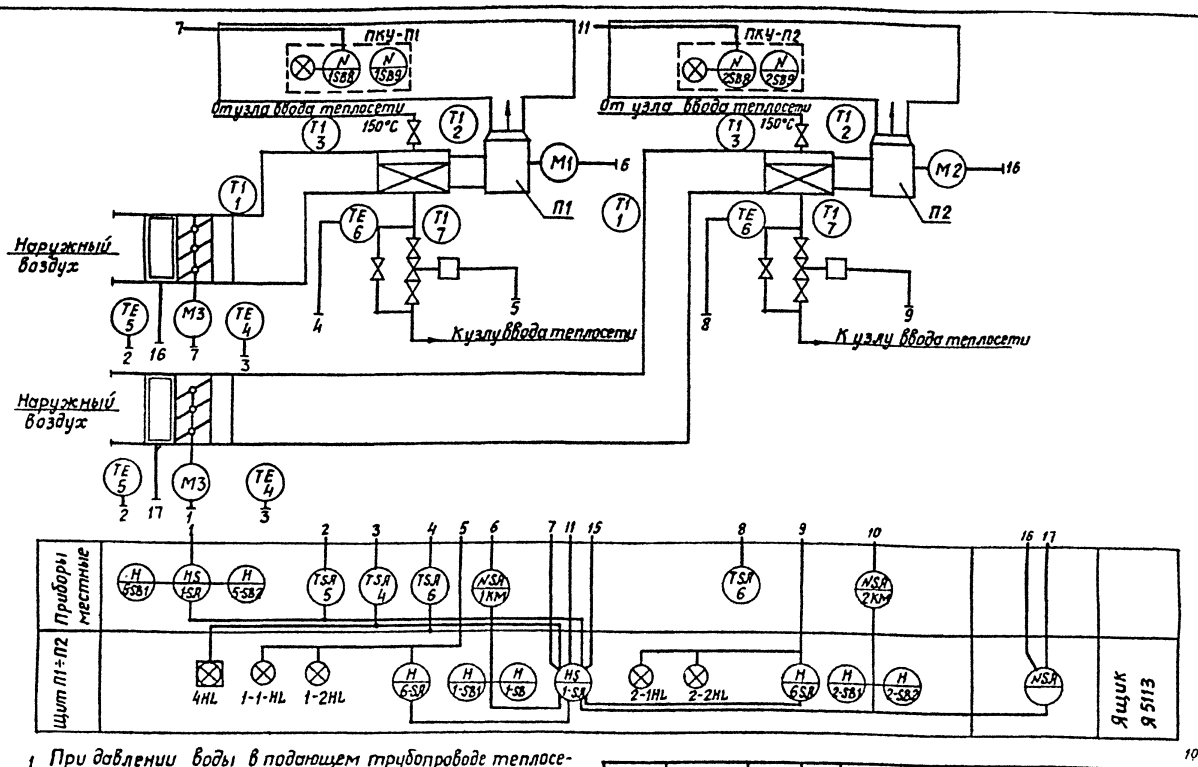

10079/2

1. При давлении воды в подающем трубопроводе теплосети более 8 кГс/см² регулирующий клапан устанавливать на подающей линии.
2. Схема приведена для приточных систем П1; П3. Для приточных систем П2; П4 схема аналогична с исключением поз. Я5111, линия 16.

				264-12-296.13.88	-АОВ
Привязан				Сельский клуб на 400 посетителей (зал на 300 мест)	Стадия: Р; Лист: 2; Листов:
Инв. №	Нач.отд.	Рудь		Функциональная схема автоматизации приточных систем П1; П3 (П2, П4)	Госстрой УССР Укрнииграждансельстрой г. Киев
	Гл.спец.	Савицкий			
	Рук.гр.	Кушкова			
	Провер.	Савицкий			
	Исполн.	Кухарчук			

Инв. № подл. | Подпись и дата | Взам. инв. №

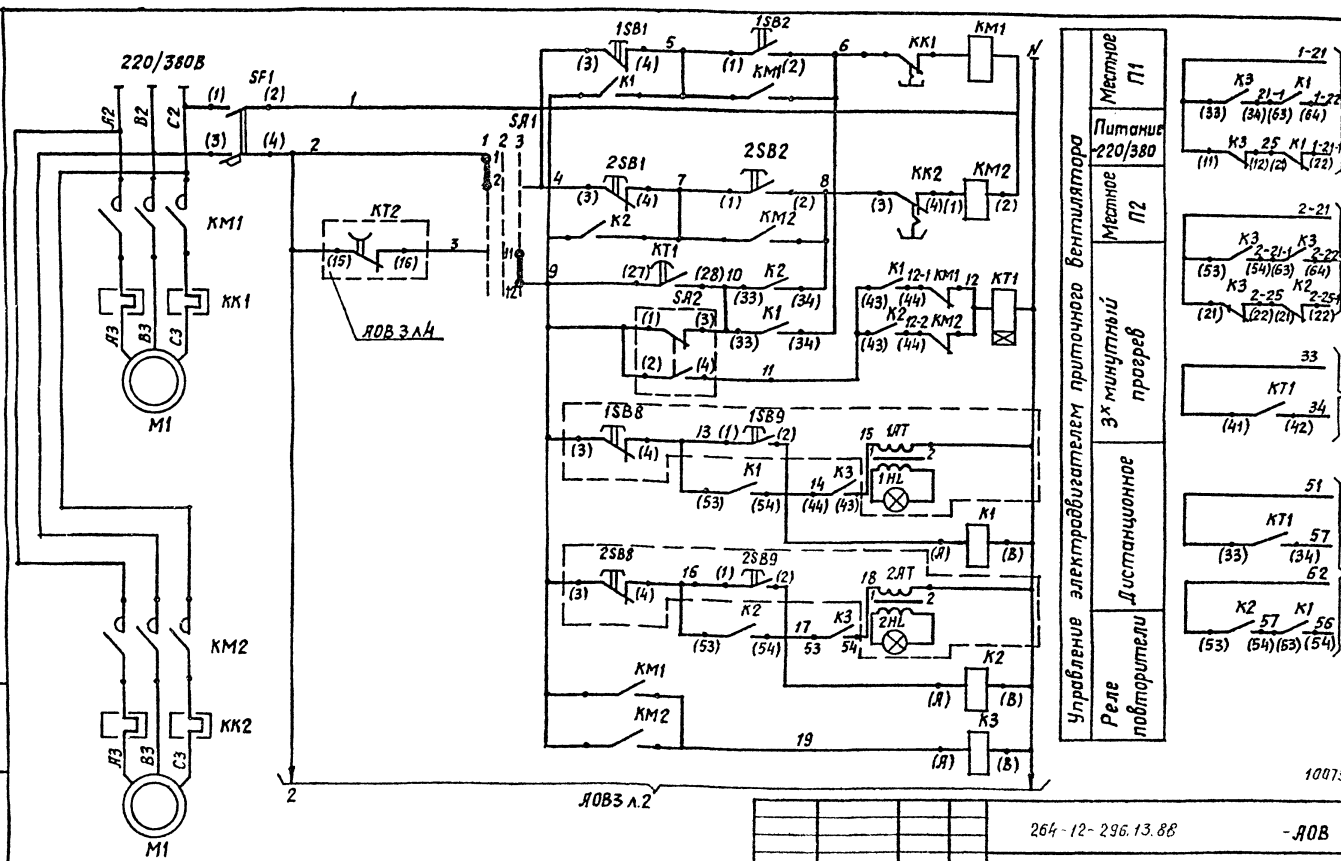

10079/2

				264-12-296.13.88	-АОВ
Привязан				Сельский клуб на 400 посетителей (зал на 300 мест)	Стадия: Р; Лист: 3; Листов: 8
Инв. №	Нач.отд.	Рудь		Принципиальная электрическая схема управления приточными системами П1; П2	Госстрой УССР Укрнииграждансельстрой г. Киев
	Гл.спец.	Савицкий			
	Рук.гр.	Кушкова			
	Провер.	Савицкий			
	Исполн.	Кухарчук			

Инв. № подл. | Подпись и дата | Взам. инв. №

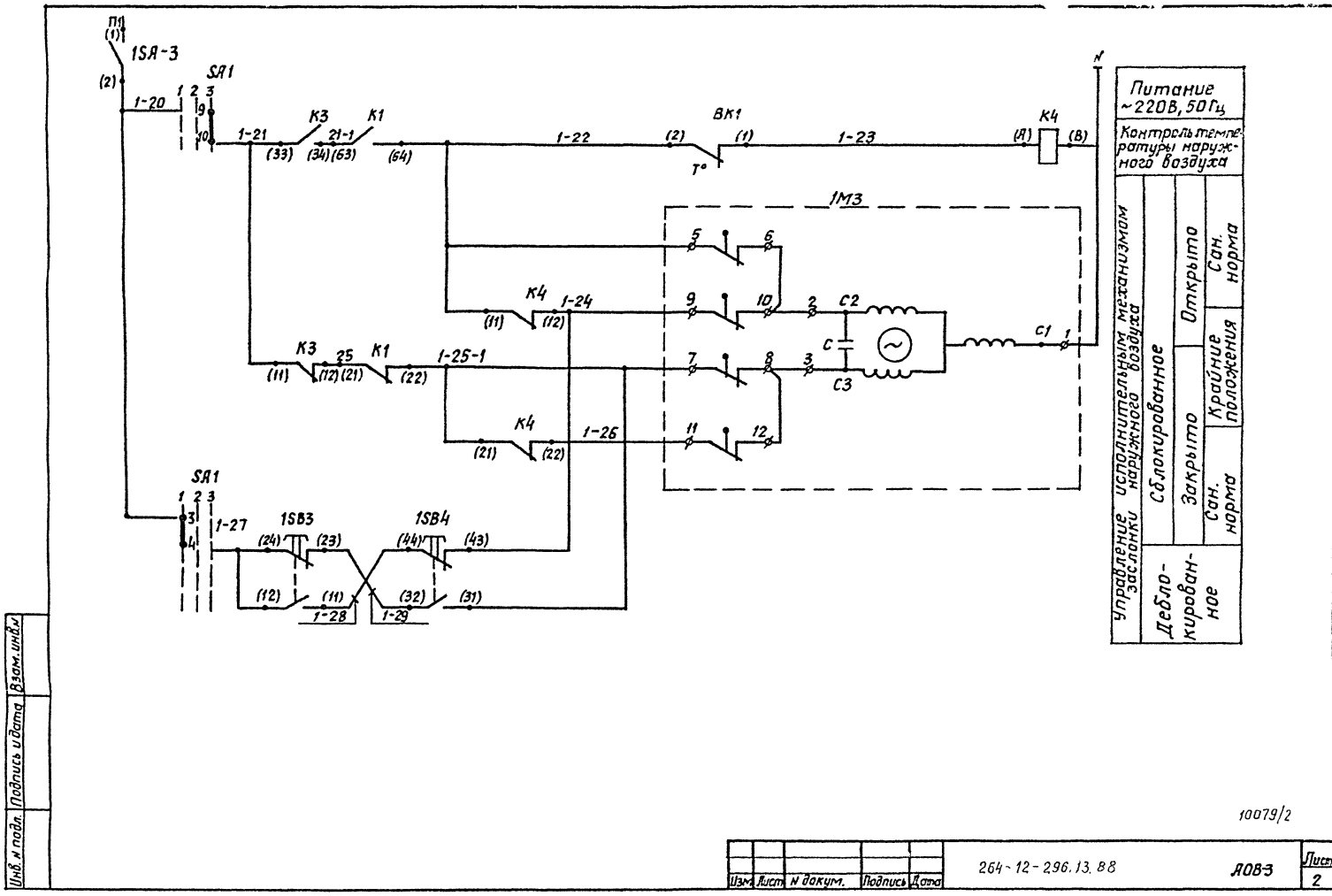

10079/2

Изм.	Лист	N докум.	Подпись	Дата	264-12-296.13.88 АОВ-3	Лист 2

Инв. № подл. | Подпись и дата | Взам. инв. №

57

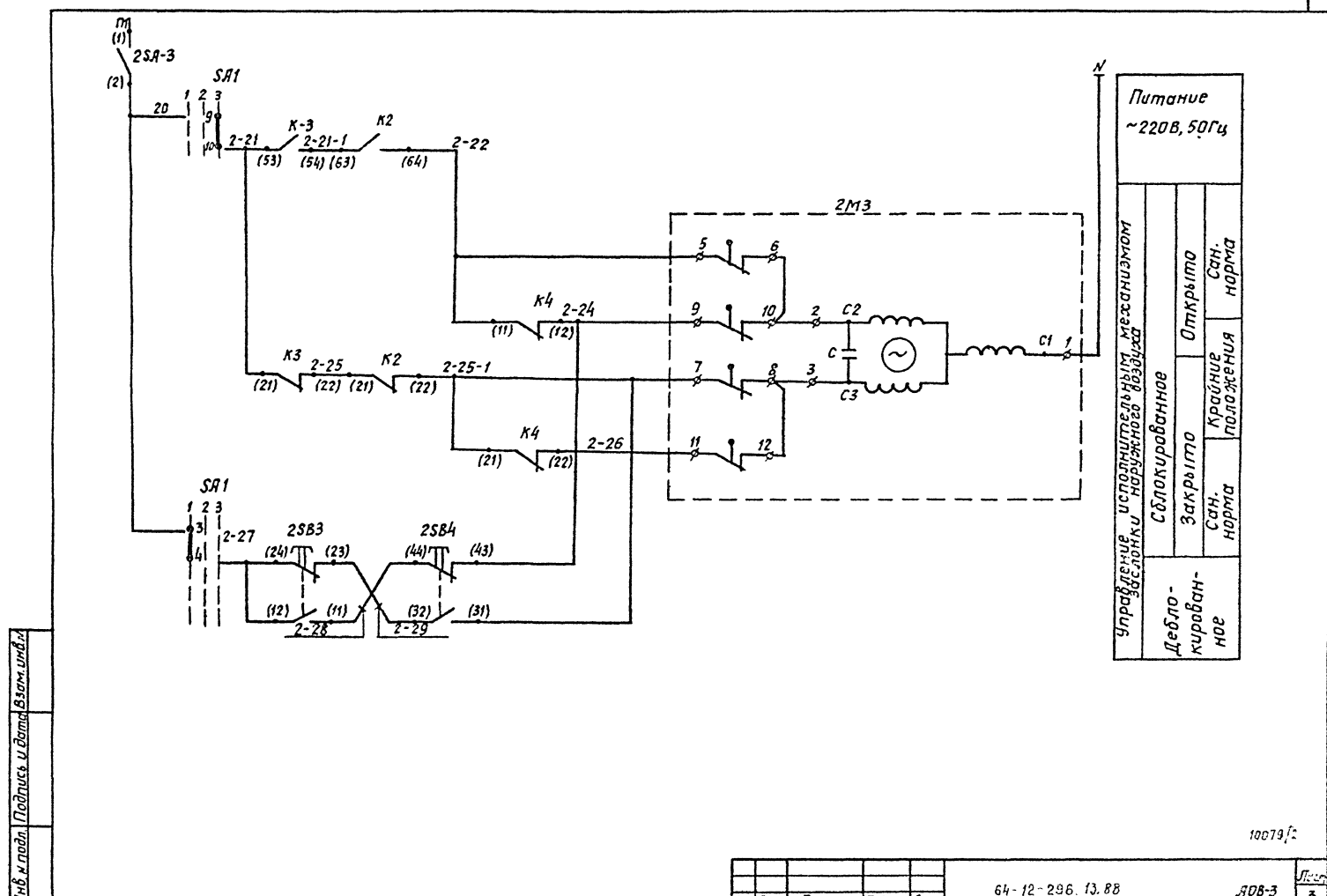

10079/2

Изм.	Лист	N докум.	Подпись	Дата	64-12-296.13.88 АОВ-3	Лист 3

Инв. № подл. | Подпись и дата | Взам. инв. №

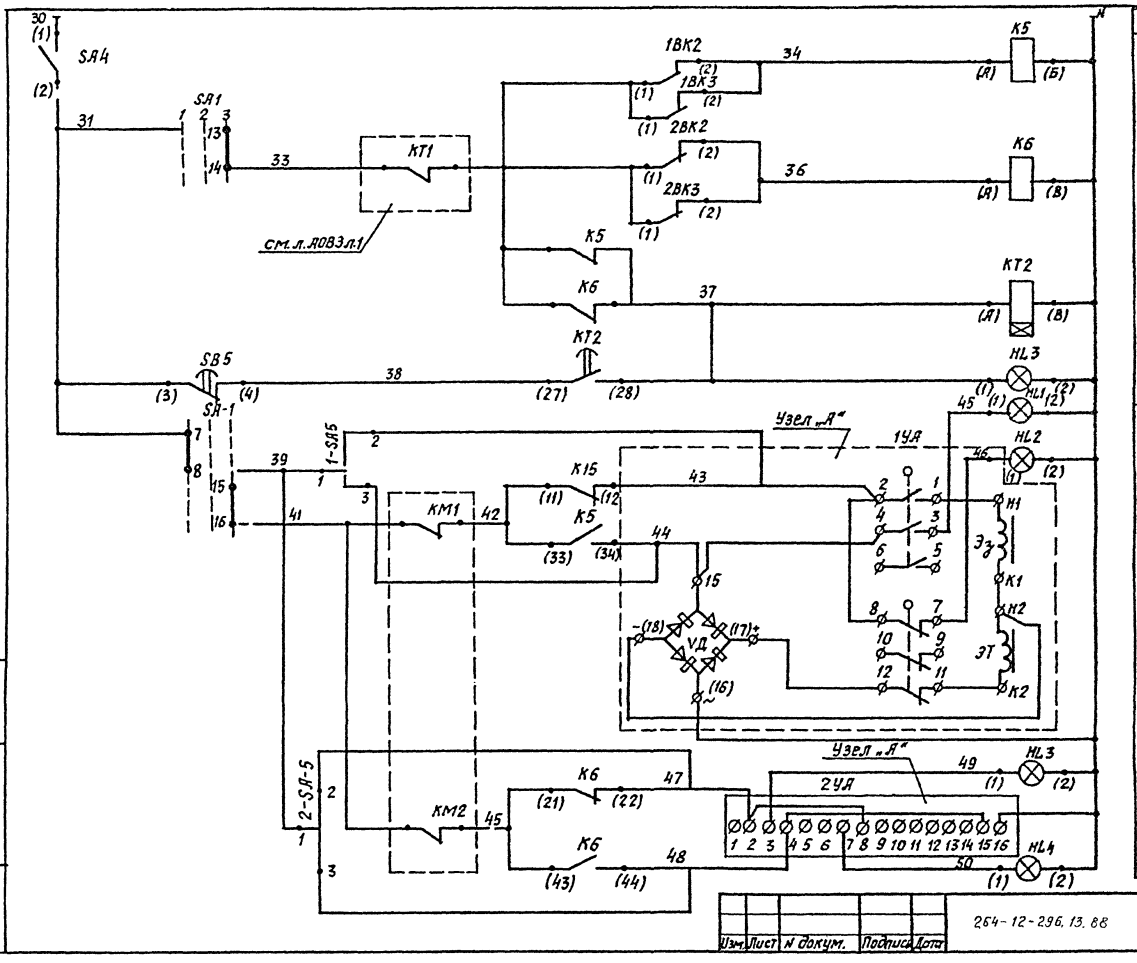

10079/2

Изм.	Лист	N докум.	Подпись	Дата	264-12-296.13.88	АОВ-3	Лист 4

Инв. № подл. | Подпись и дата | Взам. инв. №

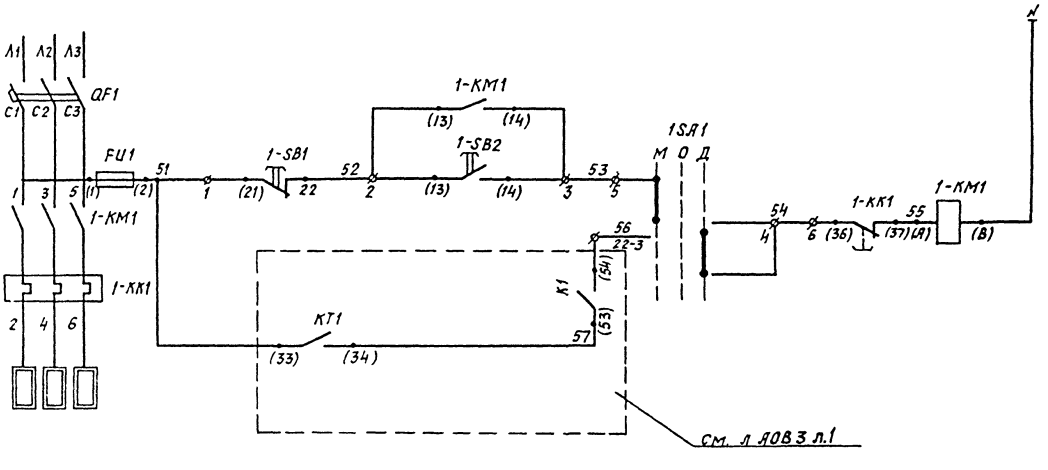

Схема выполнена лишь для приточной системы П1.

10079/2

Изм.	Лист	N докум.	Подпись	Дата	264-12-296.13.82	АОВ-3	Лист 5

Инв. № подл. | Подпись и дата | Взам. инв. №

Диаграммы замыкания контактов термометров

ВК1

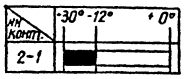

ВК2

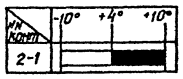

ВК3

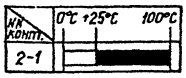

Диаграммы замыкания контактов универсального переключателя SA1

УП5315-С 243

Контакты		Способ фиксации: с положением рукоятки							
		-45°		0°		+45°	
		Л	П	Л	П	Л	П	Л	П
I	1	2						×	×
II	3	4						×	×
III	5	6						×	×
IV	7	8						×	×
V	9	10						×	×
VI	11	12	×	×					
VII	13	14	×	×					
VIII	15	16	×	×					
IX	17	18	×	×					

Диаграмма включения конечных выключателей М3

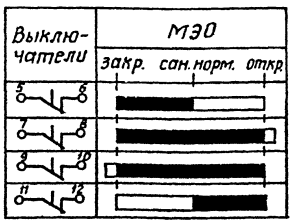

Схемы выводов контактов и обмоток реле

К1 – К6
ПЭ-36-242УЗ

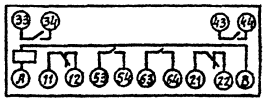

КТ1; КТ2

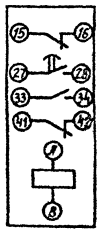

1. Местное -45°.
2. Отключено 0°.
3. Дистанционное +45°.

10079/2

Изм.	Лист	N докум.	Подпись	Дата	264-12-296.13.88 АОВ-3	Лист 6

Инв. N подл. | Подпись и дата | Взам. инв. N

Позиции обозначен.	Наименование	Кол.	Примечание
	Электроаппаратура на щите		
SA1	Универсальный переключатель	1	
	УП5315-С 243		
HL5	Табло одноламповое ТСМ	1	
HL1; HL2 HL3, HL4	Арматура сигнальная АС-220	4	
1SB1; 1SB2; 2SB2; 2SB1, SB5	Кнопка ВК14-21, исполнение 2	5	
KT1	Реле времени пневматическое		
KT2	РКВ11-43-122УХЛ4,	2	
K1÷K6	Реле промежуточное ПЭ-36-242УЗ	6	
SA4	Выключатель пакетный	1	
	ПВМ1-10		
SA2	Тумблер, ТВ2-1		
	УСО.360.049ТУ	1	
SA5	Переключатель тумблер ТП1-2	1	
SF1	Выключатель автоматический		
	двухполюсный АЕ-2015-10		
	Iр=2А	1	
	ТУ16.522.064-75		

10079/2

Изм.	Лист	N докум.	Подпись	Дата	264-12-296.13.88 АОВ-3	Лист 7

Инв. N подл. | Подпись и дата | Взам. инв. N

Позиции обозначен.	Наименование	Кол.	Примечание
	Аппаратура по месту		
BK1	Датчик температуры камерный,		
	биметаллический, -30÷0°С ДТКБ-48	1	
BK2	Датчик температуры, биметалли-		
	ческий, шкала -10°÷+10°С ДТКБ-43	1	
BK3	Термометр манометрический		
	шкала 0°÷+100°С ТУДЭ-2	2	
1-SB3; 1-SB4 2-SB3; 2-SB4	Кнопка ПКЕ-212-2; ТУ16-525.216-71	2	
1SB8; 1SB9 2SB8; 2SB9	Кнопочный пост управления		по разде-
1HL; 2HL	ПКУ15.19.131.40УЧ	1	лу ЭО
1SA3	Пакетный выключатель	2	
2SA3	ПВ1-10		
KM1	Пукатель магнитный, катушка	-	по разде-
KM2	380В, 50Гц	2	лу ЭО
M1, M2	Электродвигатель	2	Комплектно- с вентилятором
1M3	Исполнительный механизм типа МЭО		по сантехн.
2M3	Заслонки типа КВУ	2	части проекта

10079/2

Изм.	Лист	N докум.	Подпись	Дата	264-12-296.13.88 АОВ-3	Лист 8

Инв. N подл. | Подпись и дата | Взам. инв. N

Место установки		Венткамера	Венткамера	Вентилируемое помещение	Вентилируемое помещение	Венткамера			Форкамера
Назначение		Управление электродвигателем вентилятора	Управление электродвигателем вентилятора	Дистанционное управление вентсистемой	Дистанционное управление вентсистемой	Управление электроприводом заслонки наружного воздуха			
						Аппарат безопасности	Пост управления	Исполнительн. механизм	Контроль температуры наружного воздуха
N МЗН или установочного чертежа	Первичных приборов								
	Отборочных устройств								
Обозначение по электрической схеме		КМ1	КМ2	2SB8; 2SB9; 2HL	1SB8; 1SB9; 2HL	SA3	1SB3; 2SB4	М2	ВК-4

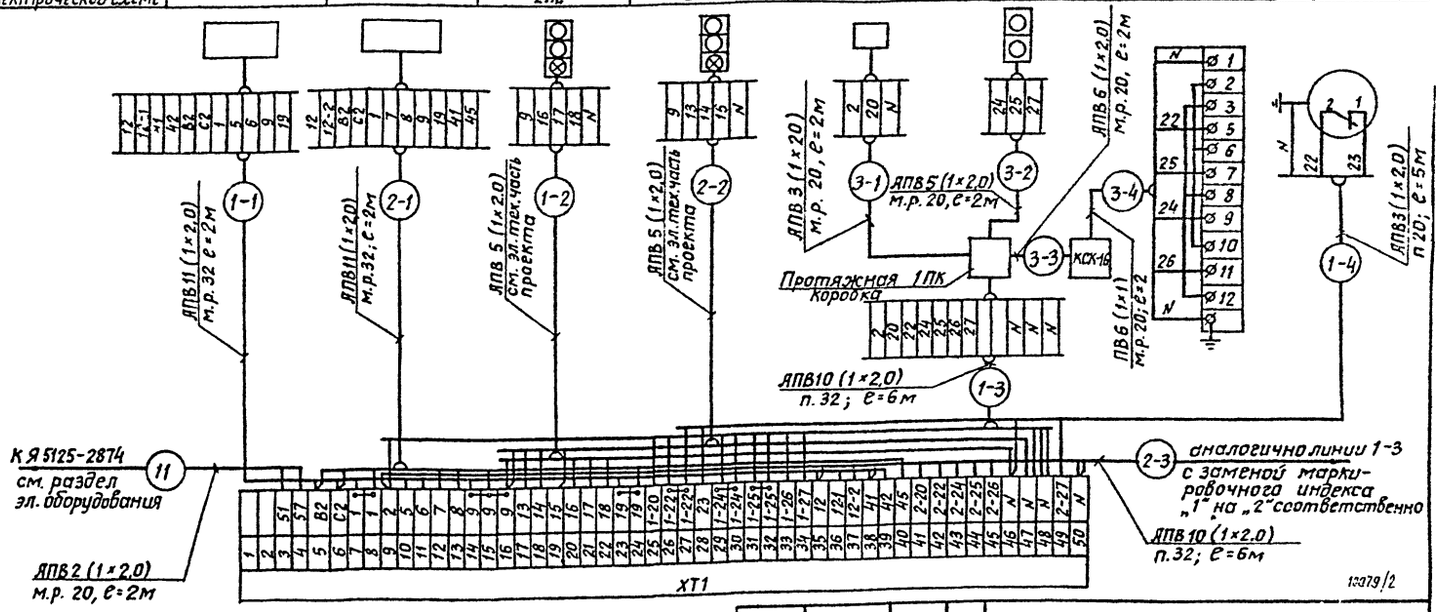

Привязан	Нач. отд.	Рудь		264-12-296.13.88	-АОВ
	Гл. спец.	Савицкий			
	Рук. гр.	Кушкова		Сельский клуб на 400 посетителей (зал на 300 мест)	Стадия: Р; Лист: 4; Листов: 2
	Провер.	Савицкий		Схема внешних соединений П-1; П-2	Госстрой УССР Укрниипгражданселстрой г. Киев
Инв. N	Исполн.	Кухарчук			

Инв. N подл. | Подпись и дата | Взам. инв. N

Место установки		Обратный трубопровод калорифера				В зоне калорифера	
Назначение		Управление подачей теплоносителя		Контроль температуры		Контроль температуры воздуха перед калорифером	Питание электровентиля
N МВН или установочного чертежа	Первичных приборов			ТМ4-172-45	ТМ4-172-45		
	Отборных устройств	А12539.00.С6	А12539.00.С6				
Обозначение по электрической схеме		УА1	УА2	1ВК3	2ВК3		~220В, 60Гц

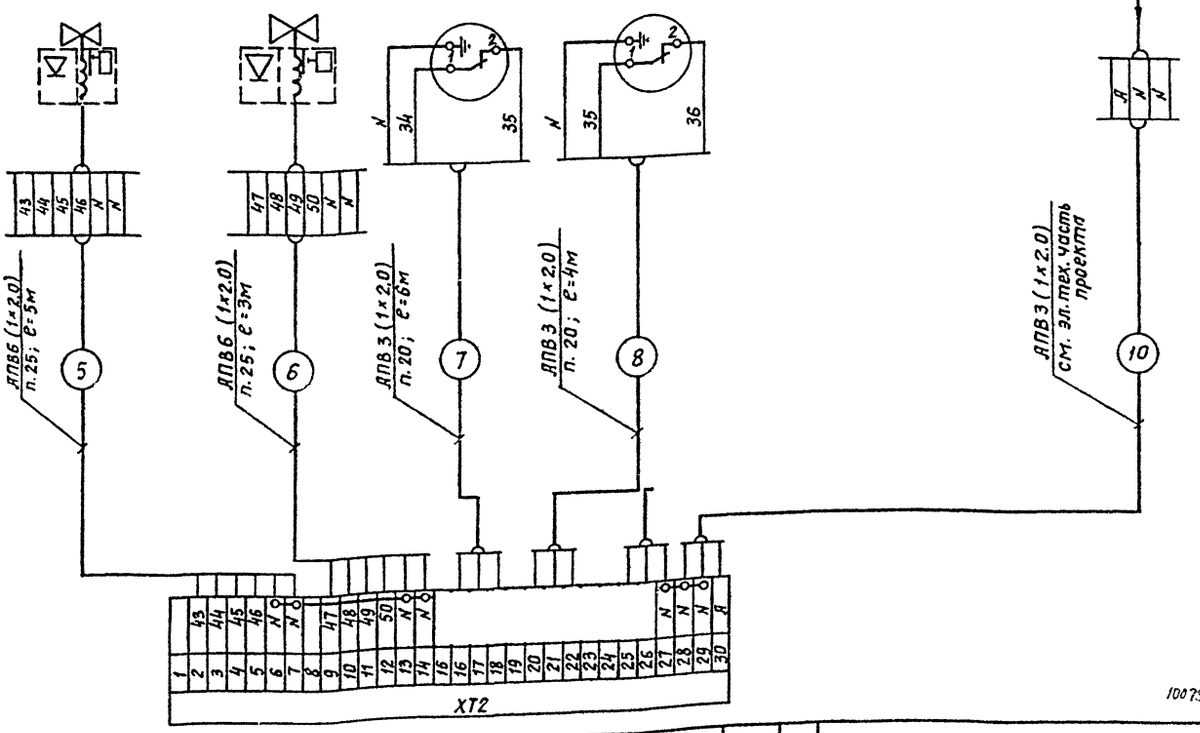

Изм	Лист	N докум.	Подпись	Дата	264-12-296.13.88	АОВ-4	Лист 2

Инв. N подл. | Подпись и дата | Взам. инв. N

Фрагмент плана

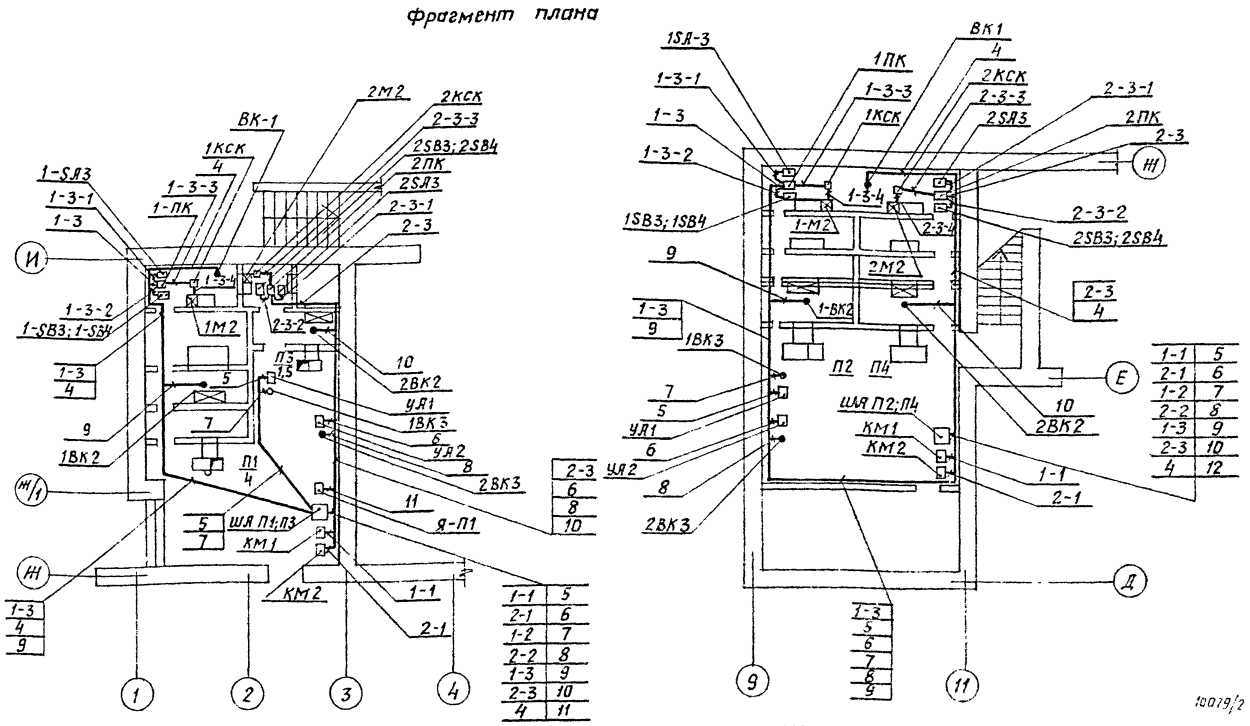

10079/2

				264-12-296.13.88	-АОВ
Привязан	Нач.отд.	Рудь		Сельский клуб на 400 посетителей (зал на 300мест)	Стадия: Р; Лист: 5; Листов:
	Гл.спец.	Савицкий			
	Рук.гр.	Кушкова			
	Провер.	Савицкий		Фрагмент плана подвала сети автоматизации	Госстрой УССР Укрниипгражданселстрой г. Киев
Инв. N	Исполн.	Кухарук			

Гл.спец. эл. Савицкий; Рук. гр. ОВ Гиллер; Взам. инв. N; Подпись и дата; Инв. N подл.

Поз.	Обозначение	Наименование	Кол.	Примеч.
		Детали		
1		Рейка	8	
2		Рейка	2	
		Стандартные изделия		
3		Щит ЩШМ 1000×600-500		
		ОСТ3613-76	1	
		Прочие изделия		
4	SA-1	Универсальный переклю-		
		чатель УП5315-С243	1	
5	SA2	Тумблер ТВ2-1		
		УСО.360.040.ТУ	1	
6	SA5	То же, ТП1-2		
7	1-SB2; 2-SB2	Кнопка ВК14-21,	3	черный
	SB5	исполнение 2		толка-
				тель

10079/2

				264-12-296.13.88	-АОВ
Нач.отд.	Рудь			Сельский клуб на 400 посетителей (зал на 300мест)	Стадия: Р; Лист: 6; Листов: 5
Гл.спец.	Савицкий				
Рук.гр.	Кушкова				
Провер.	Савицкий			Шкаф аппаратный ША-П1;П2 Эскиз общего вида	Госстрой УССР Укрниипгражданселстрой г. Киев
Исполн.	Кухарук				

Взам. инв. N; Подпись и дата; Инв. N подл.

Поз	Обозначение	Наименование	Кол.	Примеч.
8	1-SB1; 2-SB1	Кнопка ВК14-21	2	красный
		исполнение 2		толкатель
9	HL5	Табло одноламповое	1	
10	HL1; HL2	Арматура сигнальная АС-220	2	
11	KT2	Реле времени РКВ11-43-		
	KT1	122УХЛ4; 220	2	
			2	
12	K1÷K6	Реле промежуточное ~220		
		ПЭ-36-242 У3;		
13	SF1	Выключатель автоматический		
		двухполюсный АЕ-2015-10, Iрасц. 2А	1	
14	SA4	Выключатель пакетный		
		ПВМ1-10	1	
15		Набор зажимов БЗН24-10	8	
16		Упор ТУ361751-74	3	
17		Рамка 66×26, ТУ361130-74	5	
		Материалы		
18		Провод 380 ГОСТ 6323-79		
		ПВ1×1,0мм²	55м	

10079/2

Изм.	Лист	N докум.	Подпись	Дата	264-12-296.13.88 АОВ-6 Лист 2

Взам. инв. N; Подпись и дата; Инв. N подл.

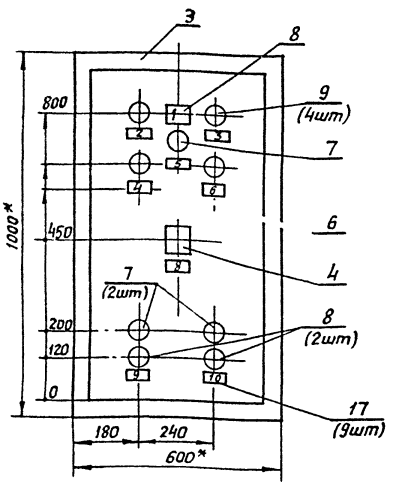

1.* Размеры для справок

2. По настоящему чертежу изготовить один щит.

3. Покрытие по СТП 36. УССР. 018. 2-77, т. 7

10079/2

Изм.	Лист	№ докум.	Подпись	Дата	264-12-296.13.88 АОВ-6	Лист 3

Инв. № подл. | Подпись и дата | Взам. инв. №

Таблица

№ надписи	Надпись	Кол.
	Табло ТСМ	
1	Защита от замораживания	1
	Рамка	
2	1СВВ закрыт	1
3	2СВВ закрыт	1
4	1СВВ открыт	1
5	Сбем сигнала аварии	1
6	2СВВ открыт	1
7	1СВВ / 2СВВ — Закрыть / Открыть	1

Продолжение таблицы

№ надписи	Надпись	Кол.
8	Выбор режима работы: 1. Местное 2. Отключено 3. Дистанционное (1 2 3)	1
9	Пуск / Стоп — Вентилятор П1	1
10	Пуск / Стоп — Вентилятор П2	1
11	П1; П2 ~380В	1
12	1СВВ; 2СВВ; ~220В	1
13	Трехминутный прогрев — Вкл. / Откл.	1

10079/2

Изм.	Лист	№ докум.	Подпись	Дата	264-12-296.13.88 АОВ-6	Лист 4

Инв. № подл. | Подпись и дата | Взам. инв. №

Вид на внутренние плоскости (развернуто)

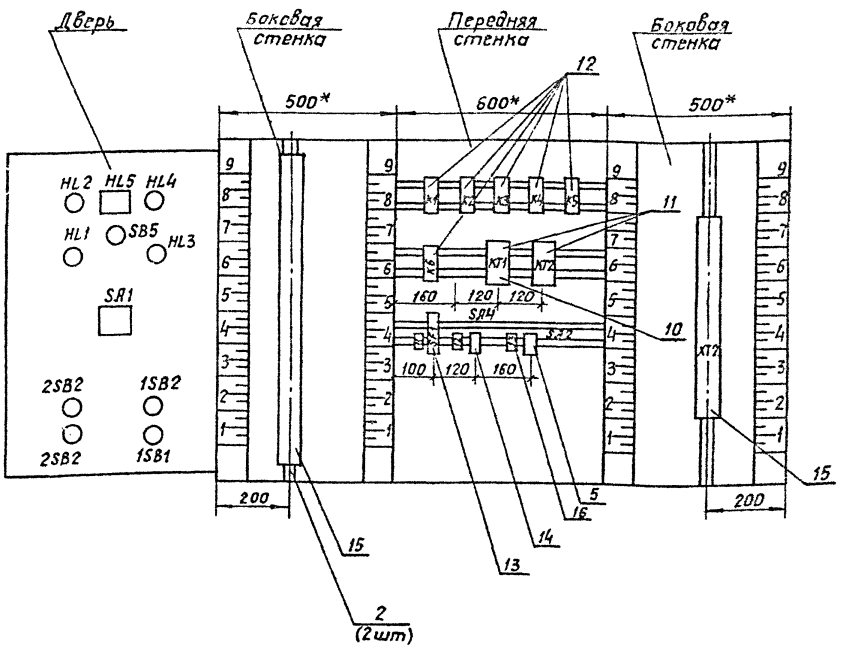

10079/2

Изм.	Лист	№ докум.	Подпись	Дата	264-12-296.13.88 АОВ-6	Лист 5

Инв. № подл. | Подпись и дата | Взам. инв. №

gost.e-ecolog.ru