ТИПОВОЙ ПРОЕКТ

264-12-296.13.88

СЕЛЬСКИЙ КЛУБ НА 400 ПОСЕТИТЕЛЕЙ (ЗАЛ НА 300 МЕСТ)

СО СТЕНАМИ ИЗ КИРПИЧА

АЛЬБОМ I

АРХИТЕКТУРНО-СТРОИТЕЛЬНЫЕ

И ТЕХНОЛОГИЧЕСКИЕ ЧЕРТЕЖИ

gost.e-ecolog.ru

КФ ЦИТП инв.№10079/1

ТИПОВОЙ ПРОЕКТ

264-12-296.13.88

СЕЛЬСКИЙ КЛУБ НА 400 ПОСЕТИТЕЛЕЙ (ЗАЛ НА 300 МЕСТ)

СО СТЕНАМИ ИЗ КИРПИЧА

АЛЬБОМ I

СОСТАВ ПРОЕКТА

АЛЬБОМ I	АРХИТЕКТУРНО-СТРОИТЕЛЬНЫЕ И ТЕХНОЛОГИЧЕСКИЕ ЧЕРТЕЖИ
АЛЬБОМ II	САНИТАРНО-ТЕХНИЧЕСКИЕ И ЭЛЕКТРОТЕХНИЧЕСКИЕ ЧЕРТЕЖИ
АЛЬБОМ III	СПЕЦИФИКАЦИИ ОБОРУДОВАНИЯ
АЛЬБОМ IV	СМЕТЫ
АЛЬБОМ V	ВЕДОМОСТЬ ПОТРЕБНОСТИ В МАТЕРИАЛАХ

РАЗРАБОТАН ИНСТИТУТОМ
УКРНИИПГРАЖДАНСЕЛЬСТРОЙ

ГЛ. ИНЖЕНЕР ИНСТИТУТА В.А. КРАВЕЦ
ГЛ. АРХИТЕКТОР ПРОЕКТА Ю.М. РЖЕПИШЕВСКИЙ

ПРОЕКТ
УТВЕРЖДЕН ГОССТРОЕМ УССР
ПОСТАНОВЛЕНИЕ №152 ОТ 29.12.1987

РАБОЧИЕ ЧЕРТЕЖИ ВВЕДЕНЫ В ДЕЙСТВИЕ УКРНИИПГРАЖДАНСЕЛЬСТРОЕМ
ПРИКАЗ № 80 ОТ 14.11.1988 г.

10079/1

© КФ ЦИТП Госстроя СССР 1988 г

ЛИСТ	НАИМЕНОВАНИЕ	СТР.	ПРИМЕЧАНИЕ
	ОБЛОЖКА		
1	ТИТУЛЬНЫЙ ЛИСТ	1	
2	СОДЕРЖАНИЕ АЛЬБОМА	2	
3	СХЕМА ГЕНПЛАНА	3	
4	ПОЯСНИТЕЛЬНАЯ ЗАПИСКА /НАЧАЛО/	4	
5	ПОЯСНИТЕЛЬНАЯ ЗАПИСКА /ОКОНЧАНИЕ/	5	
АС-1	ОБЩИЕ ДАННЫЕ ПО МАРКЕ АС /НАЧАЛО/	6	
АС-2	ОБЩИЕ ДАННЫЕ ПО МАРКЕ АО /ОКОНЧАНИЕ/	7	
АС-3	ФАСАДЫ 1-12, А-И	8	
АС-4	ФАСАДЫ 12-1, И-А	9	
АС-5	ПЛАН 1-ГО ЭТАЖА МЕЖДУ ОСЯМИ А-Д	10	
АС-6	ПЛАН 1-ГО ЭТАЖА МЕЖДУ ОСЯМИ Д-И. ПЛАН ПОДВАЛА	11	
АС-7	ПЛАН 2-ГО ЭТАЖА МЕЖДУ ОСЯМИ А-Д. ПЛАН НА ОТМ. 6,600.	12	
АС-8	ПЛАН 2-ГО ЭТАЖА МЕЖДУ ОСЯМИ Д-И.	13	
АС-9	СПЕЦИФИКАЦИЯ	14	
АС-10	ПЛАН ЧЕРДАКА МЕЖДУ ОСЯМИ А-Д	15	
АС-11	ПЛАН ЧЕРДАКА МЕЖДУ ОСЯМИ Д-И	16	
АС-12	ПЛАН КРЫШИ. ВИДЫ а-а; б-б; в-в; г-г.	17	
АС-13	РАЗРЕЗ 1-1, СХЕМА РАСПОЛОЖЕНИЯ ЭЛЕМЕНТОВ ЛЕСТНИЦЫ №8	18	
АС-14	РАЗРЕЗ 2-2. ВОЗДУХОЗАБОРНАЯ ШАХТА	19	
АС-15	РАЗВЕРТКИ ВЕНТИЛЯЦИОННЫХ КАНАЛОВ РВ-1...РВ-6	20	
АС-16	СХЕМЫ РАСПОЛОЖЕНИЯ ЭЛЕМЕНТОВ ВЕНТКАМЕР №3, №4, №5 ВЫТЯЖНАЯ КАМЕРА. СПЕЦИФИКАЦИЯ ВЕНТШАХТ.	21	
АС-17	МАРКИРОВОЧНЫЕ ПЛАНЫ ПОЛОВ И ОТДЕЛОЧНЫХ РАБОТ. ЭКСПЛИКАЦИЯ ПОМЕЩЕНИЙ	22	
АС-18	ВЕДОМОСТЬ ОТДЕЛКИ ПОМЕЩЕНИЙ. ЭКСПЛИКАЦИЯ ПОЛОВ	23	
АС-19	ПЛАН ФУНДАМЕНТОВ МЕЖДУ ОСЯМИ А-Д	24	
АС-20	ПЛАН ФУНДАМЕНТОВ МЕЖДУ ОСЯМИ Д-И. СЕЧЕНИЯ ФУНДАМЕНТОВ 25-25...27-27	25	
АС-21	СЕЧЕНИЯ ФУНДАМЕНТОВ 1-1.... 24-24.	26	
АС-22	СХЕМА РАСПОЛОЖЕНИЯ ЭЛЕМЕНТОВ ПОДПОЛЬНЫХ КАНАЛОВ МЕЖДУ ОСЯМИ А-Д. СЕЧЕНИЯ 1-1...4-4, 14-14	27	
АС-23	СХЕМА РАСПОЛОЖЕНИЯ ЭЛЕМЕНТОВ ПОДПОЛЬНЫХ КАНАЛОВ МЕЖДУ ОСЯМИ Д-И. СЕЧЕНИЯ 5-5...13-13	28	
АС-24	СХЕМА РАСПОЛОЖЕНИЯ ПЕРЕМЫЧЕК ПОДВАЛА, 1-ГО И 2-ГО ЭТАЖЕЙ	29	
АС-25	СХЕМА РАСПОЛОЖЕНИЯ ПЕРЕМЫЧЕК ЧЕРДАКА. СПЕЦИФИКАЦИЯ Ж/Б ЭЛЕМЕНТОВ	30	
АС-26	ВЕДОМОСТЬ ПЕРЕМЫЧЕК	31	
АС-27	СПЕЦИФИКАЦИЯ ПЕРЕМЫЧЕК	32	
АС-28	СХЕМА РАСПОЛОЖЕНИЯ ЭЛЕМЕНТОВ ПЕРЕКРЫТИЯ 1-ГО ЭТАЖА МЕЖДУ ОСЯМИ А-Д. ЭКСПЛИКАЦИЯ ОТВЕРСТИЙ.	33	
АС-29	СХЕМА РАСПОЛОЖЕНИЯ ЭЛЕМЕНТОВ ПЕРЕКРЫТИЯ ПОДВАЛА, ВЕНТКАМЕР, 1-ГО ЭТАЖА МЕЖДУ ОСЯМИ Д-И	34	
АС-30	СХЕМА РАСПОЛОЖЕНИЯ ЭЛЕМЕНТОВ ПЕРЕКРЫТИЯ 2-ГО ЭТАЖА МЕЖДУ ОСЯМИ А-Ж.	35	
АС-31	СХЕМА РАСПОЛОЖЕНИЯ ЭЛЕМЕНТОВ ЛЕСТНИЦ №1, №2	36	
АС-32	СХЕМА РАСПОЛОЖЕНИЯ ЭЛЕМЕНТОВ СТРОПИЛ МЕЖДУ ОСЯМИ А-Ж.	37	
АС-33	СХЕМА РАСПОЛОЖЕНИЯ ЭЛЕМЕНТОВ СТРОПИЛ МЕЖДУ ОСЯМИ Ж-И	38	
АС-34	РАЗРЕЗЫ СТРОПИЛ 1-1... 4-4	39	
АС-35	РАЗРЕЗЫ СТРОПИЛ 5-5 ... 7-7	40	
АС-36	УЗЛЫ СТРОПИЛ 1... 11	41	
АС-37	СХЕМА РАСПОЛОЖЕНИЯ ЭЛЕМЕНТОВ ОБОРУДОВАНИЯ ЭСТРАДЫ.	42	
АС-38	МОНОЛИТНЫЕ БАЛКИ БМ-1, БМ-2	43	
АС-39	МОНОЛИТНЫЕ УЧАСТКИ ПЕРЕКРЫТИЯ УМ-1, УМ-1А, УМ-2	44	
АС-40	СХЕМА РАСПОЛОЖЕНИЯ ЭЛЕМЕНТОВ ЛЕСТНИЦ №3,4,5,6,7	45	
АС-41	КРЫЛЬЦО К-1	46	
АС-42	КРЫЛЬЦА К-2, К-3, К-4, К-5	47	
АС-43	ЛЕТНЯЯ ЭСТРАДА.	48	
АС-44	МОНТАЖНАЯ СХЕМА УСТАНОВКИ РАЗДЕЛИТЕЛЬНЫХ ЭКРАНОВ САНУЗЛА. КРЕПЛЕНИЕ И АРМИРОВАНИЕ ПЕРЕГОРОДОК ТОЛЩИНОЙ 65 ММ	49	
АС-45	СХЕМА РАСПОЛОЖЕНИЯ ЭЛЕМЕНТОВ ПОДВЕСНОГО ПОТОЛКА ПП-1. УЗЛЫ КРЕПЛЕНИЯ ЭЛЕМЕНТОВ ПП-1	50	
АС-46	СХЕМА РАСПОЛОЖЕНИЯ ЭЛЕМЕНТОВ ХОДОВЫХ МОСТИКОВ. СПЕЦИФИКАЦИЯ НА ПП-1	51	
АС-47	СХЕМА РАСПОЛОЖЕНИЯ ЭЛЕМЕНТОВ ПСП-1. УЗЛЫ КРЕПЛЕНИЯ ПСП-1	52	
АС-48	МОНТАЖНАЯ СХЕМА УСТАНОВКИ ОСП-1 И ДВЕРИ Д-10	53	
АС-49	МОНТАЖНАЯ СХЕМА УСТАНОВКИ ОСП-2 И СТ-1.	54	
АС-50	МОНТАЖНАЯ СХЕМА УСТАНОВКИ ОСП-3.	55	
АС-51	РАЗДВИЖНАЯ ПЕРЕГОРОДКА РП-1. ЩИТ ЩС-1	56	
АС-52	МОНТАЖНАЯ СХЕМА БАРЬЕРА ГАРДЕРОБА И КАССОВОГО ОКНА	57	
АС-53	МОНТАЖНАЯ СХЕМА БАРЬЕРА ГАРДЕРОБА. УЗЛЫ КРЕПЛЕНИЯ ЭЛЕМЕНТОВ.	58	
АС-54	МОНТАЖНАЯ СХЕМА УСТАНОВКИ ВСТРОЕННЫХ ШКАФОВ	59	
АС-55	УСТРОЙСТВО АВАНСЦЕНЫ	60	
АС-56	МОНТАЖНЫЕ СХЕМЫ УСТАНОВКИ ШКАФОВ ПОЖАРНЫХ КРАНОВ ПК-1...ПК-3 И ДР-1	61	
АС-57	ЭЛЕМЕНТЫ ВСТРОЕННЫХ ШКАФОВ П-1...П-12, П-5А, П-11А ДВЕРИ Д-12, Д-16	62	
АС-58	БАЛКОННЫЕ ДВЕРИ БДН-1. ОКОННЫЙ БЛОК ОИ-1, ОИ-2	63	
АС-59	ДВЕРНЫЕ БЛОКИ Д-8, ДИ-1, Д-11 ОКНА ОИ-3; 4; 5	64	
АС-60	ВЕНТИЛЯЦИОННЫЕ РЕШЕТКИ ВР-3, ВР-7, ВР-8. ЩИТ Щ-1. ПЛИТА П-1А	65	
АС-61	ОПОРНЫЕ ПЛИТЫ ОП1 ÷ ОП3, ОП5. СТУПЕНИ СК-1, СК-1А	66	
АС-62	МЕТАЛЛИЧЕСКИЕ ЛЕСТНИЦЫ ЛМ-1, ЛМ-2 ВЕНТИЛЯЦИОННЫЕ РЕШЕТКИ ВР-1, ВР-4, ВР-5, ВР-6, ВР-9, ВР-10	67	
АС-63	МЕТАЛЛИЧЕСКАЯ ЛЕСТНИЦА ЛМ-3. СЕТКИ С-3. СС-12 МЕТАЛЛИЧЕСКАЯ РЕШЕТКА МР-1. ДЕТАЛЬ ИМ-1. ПРУЖИНА ПОДВЕСКИ ИМ-1	68	
АС-64	ОГРАЖДЕНИЯ ЛЕСТНИЦ ИМОЛ-1, ИМОЛ-2. АРМАТУРНЫЕ СЕТКИ СС-1...СС-11	69	
АС-65	КАРКАСЫ КР-1 ÷ КР-7, ЗАКЛАДНАЯ ДЕТАЛЬ МН1	70	
АС-66	СЕТКИ С-1 ÷ С-6. ЗАКЛАДНЫЕ ДЕТАЛИ МН2, МН3, МН4, МН5 ПЕТЛИ П1, П2, П3	71	
ТХ-1	ОБЩИЕ ДАННЫЕ. ПЛАН 1-ГО ЭТАЖА МЕЖДУ ОСЯМИ А-Д	72	
ТХ-2	ПЛАН 1-ГО ЭТАЖА МЕЖДУ ОСЯМИ Д-И	73	
ТХ-3	ФРАГМЕНТ ПЛАНА 2-ГО ЭТАЖА	74	
МХ	УСТАНОВКА МЕХАНИЧЕСКОГО ОБОРУДОВАНИЯ ЭСТРАДЫ	75	
КТ-1	ОБЩИЕ ДАННЫЕ, ПЛАН МЕЖДУ ОСЯМИ Г-И, 4-9. РАЗРЕЗ	76	
КТ-2	РАЗМЕЩЕНИЕ. ОБОРУДОВАНИЯ В КИНОПРОЕКЦИОННОЙ И ЗВУКОАППАРАТНОЙ	77	
КТ-3	КАБЕЛЬНЫЙ ЖУРНАЛ. ЭКСПЛИКАЦИЯ ОБОРУДОВАНИЯ	78	
КТ-4	РАСКЛАДКА ТРУБ В КИНОПРОЕКЦИОННОЙ И ЗВУКОАППАРАТНОЙ	79	
КТ-5	СХЕМА ВНЕШНИХ СОЕДИНЕНИЙ КИНОТЕХНОЛОГИЧЕСКОГО ОБОРУДОВАНИЯ	80	
КТ-6	СХЕМА ПОДКЛЮЧЕНИЯ КОМПЛЕКСА „ЗВУК Т2-50К1"	81	

10079/1

Инв.№ подл. | Подпись и дата

ПРИВЯЗАН

Инв.№

НАЧ.ОТД.	РЦЕПИШЕВСКИЙ	
ГА.СП.АРХ.	ШТЕЙНБЕРГ	
ГА.СП.КОН	ЗАХАРЧЕНКО	
ГАП	РЦЕПИШЕВСКИЙ	
РУК.ГР.АРХ.	ЕРОХИНА	
ПРОВЕРИЛ	ХОРЬКОВА	
РАЗРАБОТ.	ПЯТИГОРИК	

264-12-296.13.88

СЕЛЬСКИЙ КЛУБ НА 400 ПОСЕТИТЕЛЕЙ (ЗАЛ НА 300 МЕСТ)

Стадия	Лист	Листов
Р	2	

СОДЕРЖАНИЕ АЛЬБОМА

Госстрой УССР Укрнииграждансельстрой г.Киев

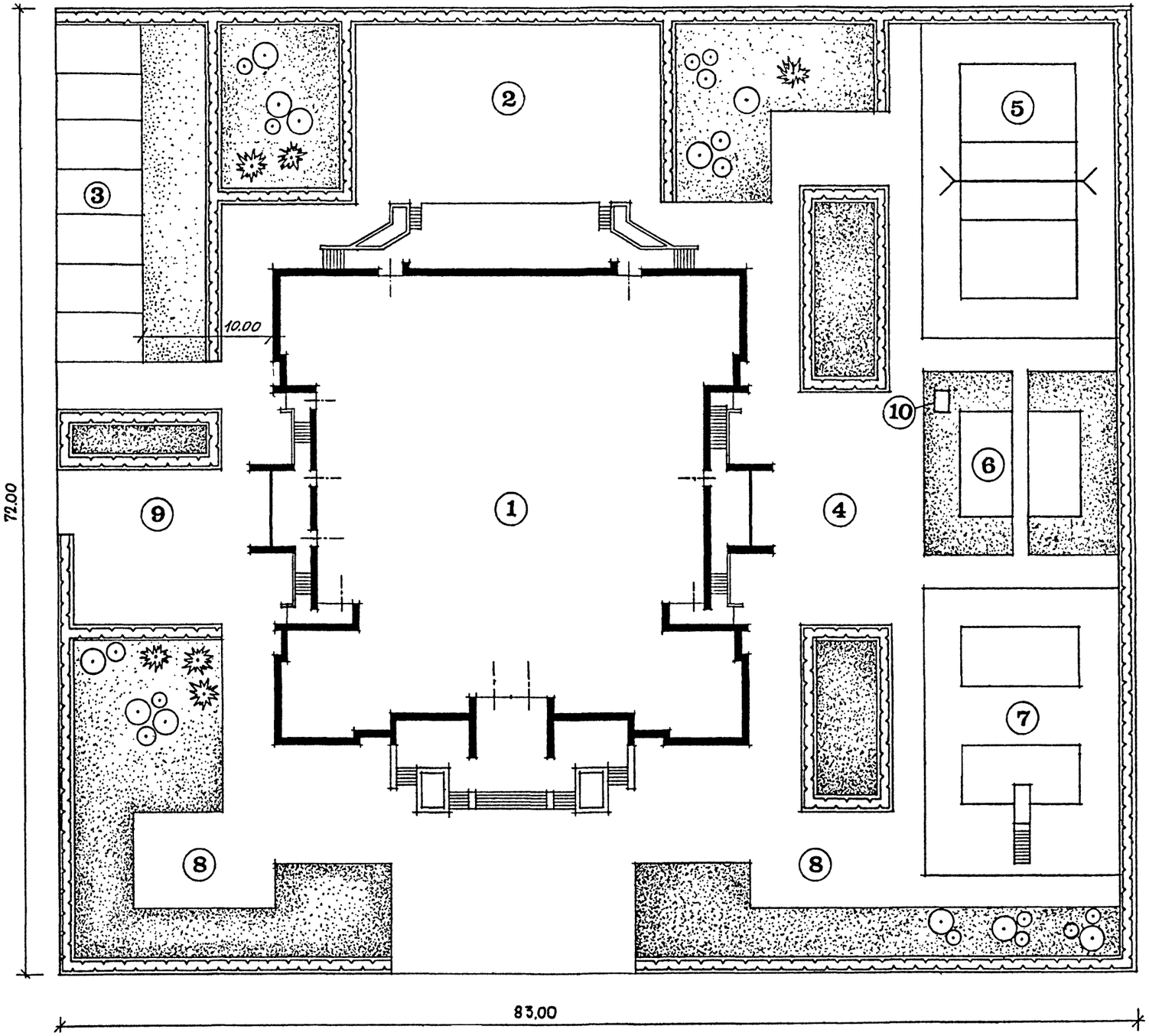

ЭКСПЛИКАЦИЯ

N по генплан.	НАИМЕНОВАНИЕ	N типового проекта	ПЛОЩАДЬ ЗАСТРОЙКИ м²	ПРИМЕЧАН.
1	СЕЛЬСКИЙ КЛУБ НА 400 ПОСЕТИТЕЛЕЙ (ЗАЛ НА 300 МЕСТ)	264-12-296.1388	1368	
2	ТАНЦПЛОЩАДКА	—	311	
3	СТОЯНКА ДЛЯ 7 АВТОМОБИЛЕЙ	—	319	
4	ПЛОЩАДКА ДЛЯ КРУЖКОВОЙ РАБОТЫ	—	241	
5	ВОЛЕЙБОЛЬНАЯ ПЛОЩАДКА	290-1-19	360	
6	ПЛОЩАДКА ДЛЯ ИГРЫ В НАСТОЛЬНЫЙ ТЕННИС	290-1-7	70	
7	ДЕТСКАЯ ПЛОЩАДКА	—	330	
8	ПЛОЩАДКИ ДЛЯ ОТДЫХА	—	113	
9	ХОЗДВОР	—	162	
10	ВОЗДУХОЗАБОРНАЯ ШАХТА	АС-14	1,71	

БАЛАНС ТЕРРИТОРИЙ

NN п/п	НАИМЕНОВАНИЕ	ЕДИН. ИЗМЕРЕН.	ПОЗИЦИЯ	ПРИМЕЧАН.
1	ПЛОЩАДЬ УЧАСТКА	ГА	0,6	100 %
2	ПЛОЩАДЬ ЗАСТРОЙКИ	ГА	0,14	33.4 %
3	ПЛОЩАДЬ ПРОЕЗДОВ, ДОРОЖЕК, ПЛОЩАДОК	ГА	0,30	50 %
4	ПЛОЩАДЬ ОЗЕЛЕНЕНИЯ	ГА	0,16	26.6 %

10079/1

Взам.инв.№ | Подпись и дата | Инв.№ подл.

НАЧ.ОТД.	РЖЕПИШЕВСКИЙ	
ГА.СП. АРХ.	ШТЕЙНБЕРГ	
ГА.СП. КОН.	ЗАХАРЧЕНКО	
ГАП	РЖЕПИШЕВСКИЙ	
РУК.ГР.	ЕРОХИНА	
ПРОВЕР.	ХОРЬКОВА	
РАЗРАБ.	ПЯТИГОРИК	

ПРИВЯЗАН

Инв.№

264-12-296.13.88 АС

СЕЛЬСКИЙ КЛУБ НА 400 ПОСЕТИТЕЛЕЙ (ЗАЛ НА 300 МЕСТ)

Стадия	Лист	Листов
Р	3	

СХЕМА ГЕНЕРАЛЬНОГО ПЛАНА

Госстрой УССР Укрниигражданстельстрой г.Киев

ОБЩАЯ ЧАСТЬ

Типовой проект сельского клуба на 400 посетителей (со зрительным залом на 300 мест) со стенами из кирпича разработан на основании плана типового и экспериментального проектирования Госгражданстроя по Госстрою УССР на 1987-1988гг., в соответствии с заданием на проектирование, утвержденным Госстроем УССР и действующими нормативными документами.

Проект утвержден Госстроем УССР постановление от 29 декабря 1987 года № 152.

В проекте учтены положения "Основных технических направлений в проектировании зданий клубных учреждений на 1986-1990гг. (приказ № 474/392 от 28.11.86г.), что обеспечивает:

- улучшение условий проведения клубной работы с населением;
- повышение роли клуба в идейно-политической работе и организации досуга сельского населения;
- повышение эффективности использования помещений клуба.

Состав и площади помещений приняты в соответствии с ВСН 45-86.

Здание II степени долговечности, II степени огнестойкости. Класс ответственности - II.

Область применения

Здание клуба предназначено для строительства на усадьбах производственных подразделений колхозов и совхозов, а также в поселках небольших сельскохозяйственных предприятий. Проект предназначен для применения во II и III климатических районах в зонах:

- с расчетной зимней температурой -25°С (-20°С);
- с весом снегового покрова 70 кгс/м2;
- с нормативным ветровым давлением 38кгс/м2;
- с сейсмичностью не более 6 баллов;
- с грунтами в пределах площадки строительства однородными, сухими, непучинистыми и непросадочными

Архитектурно-строительная часть

1. Планировка участка

Схема генерального плана участка является примерным решением, определяющим взаимосвязь его зон. Площадь участка 0,6га. Габариты участка 72х83м. Площадь застройки здания клуба - 1368м2. Часть участка свободная от застройки распланирована под зону отдыха, зону спорта, хозяйственную зону.

Зона отдыха представлена площадками отдыха, детской площадкой с качелями и атракционами.

В спортивной зоне расположены волейбольная площадка и площадка для настольного тенниса.

В хозяйственной зоне - хоздвор и автостоянка.

К летней эстраде примыкает танцплощадка.

2. Архитектурно-планировочное решение

Объемно-планировочное решение клуба принято с учетом градостроительной маневренности здания.

Основные группы помещений клуба размещены компактно, с соблюдением требований функционального зонирования и включают:

- зрительскую группу;
- лекционно-информационную группу с библиотекой на 10 тыс.единиц хранения;
- студийно-кружковую группу;
- группу помещений для отдыха;

Основной элемент композиции - зрительный зал на 300 мест с эстрадой типа Э-3 (15х9). Кинопоказ эпизодический.

Проект предусматривает две возможности трансформации зрительного зала:

- для проведения мероприятий типа "Огонек", дискотека и т.д. - в зале убирается часть мебели;
- для проведения массовых вечеров отдыха,карнавалов, новогодних балов - следует раскрыть раздвижную перегородку, отделяющую зал от фойе.

Артистические размещены на уровне планшета эстрады и удобно связаны как с эстрадой в зрительном зале, так и с летней эстрадой.

В гостиной могут проводиться музыкальные, литературные вечера; просмотр любительских кинофильмов, диапозитивов.

Планировочное решение здания обеспечивает удобную взаимосвязь всех групп помещений, а также возможность раздельной их эксплуатации.

3. Наружная отделка

Наружные поверхности стен - кирпичная кладка с тщательной подборкой поверхности лицевого кирпича с горизонтальной расшивкой швов.

Цоколь - облицовка керамической плиткой темных тонов.

Входные двери покрыть бесцветным лаком.

Окна окрашиваются эмалевыми красками светлых тонов.

4. Внутренняя отделка помещений

Внутреннюю отделку помещений выполнить по ведомости отделочных работ (см. лист АС-18).

Оконные переплеты, дверные полотна, отопительные приборы и трубы окрасить эмалевой краской за 2 раза. Все виды покраски выполнить по паспорту колеров, составленному при привязке.

5. Конструктивное решение

Здание сельского клуба запроектировано с применением индустриальных сборных конструкций, выпускаемых строительной промышленностью на основе действующего "Общесоюзного каталога типовых конструкций и изделий".

Конструктивная схема здания решена с несущими стенами, расположенными с шагом 12,9,6,3м.

Пространственная жесткость здания обеспечивается совместной работой стен и перекрытий, рассматриваемых как жесткие неизменяемые диски.

Проект разработан для обычных геологических условий. Рельеф участка ровный, площадка строительства горизонтальная, грунтовые воды отсутствуют. Грунты нескальные, однородные, непучинистые с расчетными характеристиками:

γ_{II} = 1,8тс/м3, γ_{II} = 1,7тс/м3, $\varphi_{н}$= 24°, $C_{н}$ = 0,13кгс/см2, E = 160кгс/см2.

Фундаменты - бутобетонные из бутового камня марки 200 на бетоне класса В3,5.

Расчет фундаментов произведен по формуле (7) СНиП 2.02.01-83 с учетом коэффициентов: γ_{c1} = 1,1; γ_{c2} = 1,0; K = 1,1.

Стены для основного решения при температуре наружного воздуха $T_{н}$ = - 25°С:

сплошная кладка со средней плотностью 1600кг/м3 из керамического пустотелого кирпича пластического прессования марки 75 на растворе марки 25 с расчетным сопротивлением R = 11кгс/см2.

Стены для варианта при температуре наружного воздуха $T_{н}$ = -20°С:

сплошная кладка из керамического полнотелого кирпича пластического прессования марки 75 на растворе марки 25 с расчетным сопротивлением R = 11кгс/см2.

Кирпич принят по ГОСТ 530-80; растворы с неорганическими пластифицирующими добавками.

Для увеличения несущей способности отдельные участки стен и столбы, отмеченные на планах, выполняются из кирпича марки 75 на растворе марки 100 с сетчатым армированием.

10079/1

НАЧ.ОТД.	РЖЕПИШЕВСКИЙ		
ГЛ.СП.АРХ.	ШТЕЙНБЕРГ		
ГЛ.СП.КОН.	ЗАХАРЧЕНКО		
ГАП	РЖЕПИШЕВСКИЙ		
РУК.ГР.АРХ	ЕРОХИНА		
ПРОВЕРИЛ	ЕРОХИНА		
РАЗРАБОТ.	ХОРЬКОВА		

264-12-296.13.88

СЕЛЬСКИЙ КЛУБ НА 400 ПОСЕТИТЕЛЕЙ (ЗАЛ НА 300 МЕСТ)

Стадия	Лист	Листов
Р	4	

ПОЯСНИТЕЛЬНАЯ ЗАПИСКА /НАЧАЛО/

Госстрой УССР Укрниипгражданссельстрой г.Киев

ПРИВЯЗАН

Инв.№

Взам.инв.№ | Подпись и дата | Инв.№ подл.

Участки стен с вентиляционными каналами выполнять из полнотелого кирпича пластического прессования марки 75 на растворе марки 25.

Перемычки над оконными и дверными проемами наружных и внутренних стен – сборные железобетонные.

Лестницы – из сборных железобетонных площадок и маршей с накладными проступями, из сборных железобетонных ступеней и металлические.

Междуэтажные перекрытия из сборных железобетонных круглопустотных плит со швами, заделанными цементным раствором марки 100.

Чердачное перекрытие из сборных железобетонных круглопустотных и ребристых плит со швами, заделанными цементным раствором марки 100.

Утеплитель чердачного перекрытия – плиты из ячеистых бетонов со средней плотностью γ = 400кг/м3 и коэффициентом теплопроводности λ = 0,12ккал/м.ч.°С. Толщина утеплителя для расчетных температур наружного воздуха: $T_н$ = –20°С – 140мм; $T_н$ = –25°С – 160мм.

Крыша – чердачная по деревянным наслонным стропилам.

Кровля – из волнистых асбестоцементных листов унифицированного профиля по деревянным брусам.

Перегородки – кирпичные толщиной 120 и 65мм, каркасные поэлементной сборки с обшивкой гипсоволокнистыми листами толщ.100мм.

Полы, в зависимости от назначения помещений, приняты из линолеума, из керамической плитки, бетонные, мозаичные.

Проектные марки материалов по морозостойкости для стен – 15, для фундаментов – 15.

Средняя плотность материалов конструкций:

1. Кладка стен из керамического пустотелого кирпича – 1600кг/м3
2. Кладка стен из керамического полнотелого кирпича – 1800кг/м3
3. Бетон – 2400кг/м3
4. Железобетон – 2500кг/м3
5. Плитный утеплитель из ячеистых бетонов – 400кг/м3
6. Деревянные конструкции – 600кг/м3

Временные нагрузки приняты по СНиП 2.01.07–85.

При расчете конструкций учтен коэффициент надежности по назначению $\gamma_н$ = 1,0.

Защита конструкций от коррозии, гниения и возгорания

Все металлические конструкции, закладные детали и соединительные элементы должны быть защищены от коррозии в соответствии с требованиями СНиП 2.03.11–85, СНиП 3.04.03–85. В зависимости от степени агрессивности и влажности среды закладные детали и соединительные элементы защищаются лакокрасочными или металлическими покрытиями с последующим нанесением слоя цементного раствора марки 100 толщиной 20мм. Металлические конструкции должны быть окрашены масляной краской за два раза.

Обработку деревянных элементов влагозащитными, антисептическими и огнезащитными материалами производить в соответствии с требованиями СНиП 2.03.11–85, СНИП 3.03.01–87, СНиП 3.04.01–87.

Стропила и обрешетка подвергаются огнезащитной обработке в соответствии с указаниями пункта 1.8 СНиП 2.01.02–85.

Деревянные элементы, соприкасающиеся с кирпичными стенами или бетонными и железобетонными элементами, тщательно антисептируются водными растворами фтористого и кремнефтористого натрия и покрываются толем.

Указания по производству работ в зимних условиях

Производство бетонных работ в зимнее время при среднесуточной температуре наружного воздуха ниже 5°С и минимальной суточной температуре ниже 0°С выполнять с учетом требований СНиП 3.03.01-87.

Бетонные работы в зимнее время могут производиться методом термоса, с использованием добавок для ускорения твердения, методом предварительного прогрева бетона конструкций с последующим замораживанием. Прочность бетона до замораживания в зависимости от его марки должна составлять:

– без противоморозных добавок – не менее 30–70% проектной прочности;

– с противоморозными добавками – не менее 20–30% проектной прочности.

Бутобетонные фундаменты выполнять способом последующего замораживания на обыкновенных растворах без противоморозных добавок не допускается. После оттаивания до загружения конструкций нагрузкой, бетон должен выдерживаться в условиях, обеспечивающих получение проектной прочности. Распалубливание и загружение конструкций следует производить после испытания бетона на прочность неразрушающими методами.

Производство каменных работ в зимнее время при среднесуточной температуре наружного воздуха ниже 5°С и минимальной суточной температуре ниже 0°С выполнять с учетом требований СНиП II-22-81, СНиП 3.03.01-87. Выполнение зимней кладки из кирпича следует осуществлять одним из следующих способов:

– на растворах не ниже марки 50 с противоморозными химическими добавками, не вызывающими коррозии материалов кладки /поташ, нитрат натрия, смешанные добавки, комплексные добавки НКМ/, твердеющие без обогрева;

– способом замораживания на обыкновенных растворах не ниже марки 50 без химических добавок.

Принятый способ зимней кладки должен обеспечивать прочность и устойчивость конструкций как в период их возведения, так и последующей эксплуатации. Снижение конечной прочности кирпичной кладки, выполняемой способом замораживания раствора, по сравнению с прочностью такой же кладки, предусмотренной для летних условий, компенсируется повышением марки раствора в зависимости от среднесуточной температуры на период возведения кладки. Участки кладки, выполняемые способом замораживания /несущие столбы, простенки/ к началу оттаивания и на весь последующий период твердения необходимо усиливать установкой временных стоек на клиньях и др. Способ зимней кладки, дополнительные мероприятия, обеспечивающие прочность и устойчивость кладки в период ее возведения и последующей эксплуатации, требования о систематическом контроле на строительстве прочности кирпича и раствора, указания о последовательности производства работ, установка временных креплений и др. должны указываться в проекте производства работ.

10079/1

Взам.инв.№ | Подпись и дата | Инв.№ подл.

ПРИВЯЗАН

Инв.№

НАЧ.ОТД.	РЖЕПИШЕВСКИЙ	
ГЛ.СП АРХ.	ШТЕЙНБЕРГ	
ГЛ.СП.КОН.	ЗАХАРЧЕНКО	
ГАП	РЖЕПИШЕВСКИЙ	
РУК.ГР.	ЛЫСИКОВ	
ПРОВЕРИЛ	ЛЫСИКОВ	
РАЗРАБОТ.	ДРЕВАЛЬ	

264-12-296.13.88

СЕЛЬСКИЙ КЛУБ НА 400 ПОСЕТИТЕЛЕЙ (ЗАЛ НА 300 МЕСТ)

Стадия	Лист	Листов
Р	5	

ПОЯСНИТЕЛЬНАЯ ЗАПИСКА /ОКОНЧАНИЕ/

Госстрой УССР Укрниипграждансельстрой г.Киев

ВЕДОМОСТЬ РАБОЧИХ ЧЕРТЕЖЕЙ ОСНОВНОГО КОМПЛЕКТА

ЛИСТ	НАИМЕНОВАНИЕ	ПРИМЕЧАН
АС-1	Общие данные по марке АС /начало/	
АС-2	Общие данные по марке АС /окончание/	
АС-3	Фасады 1-12 А-И	
АС-4	Фасады 12-1, И-А.	
АС-5	План 1-го этажа между осями А-Д	
АС-6	План 1-го этажа между осями Д-И. План подвала.	
АС-7	План 2-го этажа между осями А-Д. План на отм. 6.600	
АС-8	План 2-го этажа между осями Д-И	
АС-9	Спецификация	
АС-10	План чердака между осями А-Д	
АС-11	План чердака между осями Д-И	
АС-12	План крыши. Виды а-а; б-б; в-в; г-г.	
АС-13	Разрез 1-1; схема расположения элементов лестницы №8	
АС-14	Разрез 2-2, воздухозаборная шахта	
АС-15	Развертки вентиляционных каналов РВ-1...РВ-6	
АС-16	Схемы расположения элементов венткамер №3, №4, №5 вытяжная камера. Спецификация вентшахт	
АС-17	Маркировочные планы полов и отделочных работ. Экспликация помещений.	
АС-18	Ведомость отделки помещений. Экспликация полов	
АС-19	План фундаментов между осями А-Д	
АС-20	План фундаментов между осями Д-И. Сечения фундаментов 23-25 ... 27-27.	
АС-21	Сечения фундаментов 1-1 ... 24-24	
АС-22	Схема расположения элементов подпольных каналов между осями А-Д. Сечения 1-1... 4-4, 14-14	
АС-23	Схема расположения элементов подпольных каналов между осями Д-И. Сечения 5-5... 13-13	
АС-24	Схема расположения перемычек подвала, 1-го и 2-го этажей	
АС-25	Схема расположения перемычек чердака. Спецификация ж/б элементов	
АС-26	Ведомость перемычек	
АС-27	Спецификация перемычек	
АС-28	Схема расположения элементов перекрытия 1-го этажа между осями А-Д. Экспликация отверстий	

ЛИСТ	НАИМЕНОВАНИЕ	ПРИМЕЧАН
АС-29	Схема расположения элементов перекрытия подвала, венткамер, 1-го этажа между осями Д-И.	
АС-30	Схема расположения элементов перекрытия 2-го этажа между осями А-Ж	
АС-31	Схема расположения элементов лестниц №1, №2	
АС-32	Схема расположения элементов стропил между осями А-Ж.	
АС-33	Схема расположения элементов стропил между осями Ж-И	
АС-34	Разрезы стропил 1-1... 4-4	
АС-35	Разрезы стропил 5-5...7-7	
АС-36	Узлы стропил 1... 11	
АС-37	Схема расположения элементов оборудования эстрады	
АС-38	Монолитные балки БМ-1, БМ-2	
АС-39	Монолитные участки перекрытия УМ-1, УМ-1А, УМ-2	
АС-40	Схема расположения элементов лестниц №3,4,5,6,7	
АС-41	Крыльцо К-1	
АС-42	Крыльца К-2, К-3, К-4, К-5	
АС-43	Летняя эстрада.	
АС-44	Монтажная схема установки разделительных экранов санузла. Крепление и армирование перегородок толщиной 65 мм.	
АС-45	Схема расположения элементов подвесного потолка ПП-1. Узлы крепления элементов ПП-1	
АС-46	Схема расположения элементов ходовых мостиков. Спецификация на ПП-1	
АС-47	Схема расположения элементов псп-1. Узлы крепления псп-1	
АС-48	Монтажная схема установки осп-1 и двери Д-10.	
АС-49	Монтажная схема установки осп-2, СТ-1.	
АС-50	Монтажная схема установки осп-3.	
АС-51	Раздвижная перегородка РП-1. Щит ЩС-1	
АС-52	Монтажная схема барьера гардероба и кассового окна	
АС-53	Монтажная схема барьера гардероба. Узлы крепления элементов	
АС-54	Монтажная схема установки встроенных шкафов	
АС-55	Устройство авансцены	
АС-56	Монтажные схемы установки шкафов пожарных кранов ПК-1...ПК-3 и ДР-1	
АС-57	Элементы встроенных шкафов П-1...П-12, П-5А, П-11А, двери Д-12, Д-16.	
АС-58	Балконные двери БДИ-1, оконный блок ОИ-1, ОИ-2	

ЛИСТ	НАИМЕНОВАНИЕ	ПРИМЕЧАН.
АС-59	Дверные блоки Д-8, ДИ-1, Д-11. Окна ОИ-3; 4; 5	
АС-60	Вентиляционные решетки ВР-3, ВР-7, ВР-8. Щиток Щ-1. Плита П-1А.	
АС-61	Опорные плиты ОП 1÷ОП 3, ОП 5. Ступени СК-1, СК-1А	
АС-62	Металлические лестницы ЛМ-1, ЛМ-2. Вентиляционные решетки ВР-1, ВР4, ВР-5, ВР-6, ВР-9, ВР-10	
АС-63	Металлическая лестница ЛМ-3. Сетки С-3; СС-12. Металлическая решетка МР-1. Деталь ИМ-1. Пружина под весок ИМ-2.	
АС-64	Ограждения лестниц ИМОЛ-1, ИМОЛ-2. Арматурные сетки СС-1... СС-11	
АС-65	Каркасы КР-1÷КР-7, закладная деталь МН-1	
АС-66	Сетки С-1÷С-6. Закладные детали МН2, МН3, МН4, МН5 петли П1, П2, П3.	

ПРОЕКТ РАЗРАБОТАН В СООТВЕТСТВИИ С ДЕЙСТВУЮЩИМИ НОРМАМИ И ПРАВИЛАМИ И ПРЕДУСМАТРИВАЕТ МЕРОПРИЯТИЯ, ОБЕСПЕЧИВАЮЩИЕ ВЗРЫВНУЮ, ВЗРЫВОПОЖАРНУЮ И ПОЖАРНУЮ БЕЗОПАСНОСТЬ ПРИ ЭКСПЛУАТАЦИИ ЗДАНИЙ И СООРУЖЕНИЙ

ГЛ. АРХ. ПРОЕКТА /РЖЕПИШЕВСКИЙ Ю.М/

Взам. инв. № | Подпись и дата | Инв. № подл.

10079/1

264-72-296.13.88 – АС

НАЧ. ОТД.	РЖЕПИШЕВСКИЙ	
ГЛ. СП. АРХ.	ШТЕЙНБЕРГ	
ГЛ. СП. КОН.	САХАРЧЕНКО	
ГАП	РЖЕПИШЕВСКИЙ	
РУК. ГР. АРХ.	ЕРОХИНА	
ПРОВЕРИЛ	ХОРЬКОВА	
РАЗРАБОТ.	ПЯТИГОРИК	

СЕЛЬСКИЙ КЛУБ НА 400 ПОСЕТИТЕЛЕЙ (ЗАЛ НА 300 МЕСТ)

Стадия	Лист	Листов
Р	1	66

ОБЩИЕ ДАННЫЕ ПО МАРКЕ АС (НАЧАЛО)

Госстрой УССР Укрниипроектсельстрой г. Киев

Ведомость ссылочных документов

Обозначение	Наименование	Примечание
1.141-1, в.60,63	Плиты перекрытий железобетонные многопустотные	
1.465.1-3/80 в.2	Плиты покрытий железобетонные ребристые размером 3×12 м	
1.241-1, в.21,22	Плиты перекрытий железобетонные многопустотные	
1.038.1-1, в.1,2,6	Перемычки железобетонные для зданий с кирпичными стенами	
1.225-2, в.9	Железобетонные прогоны таврового сечения	
1.225-2, в.11	Железобетонные прогоны прямоугольного сечения и опорные плиты	
1.219.1-3	Лотки железобетонные для подпольных каналов	
1.243.1-4	Плиты плоские железобетонные	
3.006.1-2/82	Сборные железобетонные каналы и тоннели из лотковых элементов	
1.255.1-1	Ступени железобетонные плоские	
ГОСТ 8717.1-84	Ступени бетонные и железобетонные	
1.256.2-2	Металлические ограждения лестниц	
1.136.1-13	Плиты подоконные для жилых и общественных зданий.	
1.251.1-4	Лестничные марши для общественных зданий	
1.252.1-4	Лестничные площадки для общественных зданий.	
1.136.5-19	Двери деревянные наружные для жилых и общественных зданий.	
1.136-10	Двери деревянные внутренние для жилых и общественных зданий	
1.236-6, в.1	Окна и балконные двери общественных зданий	
1.236-5, в.2	Противопожарные двери общественных зданий.	
1.136-12, в.1	Унифицированные деревянные фрамуги для жилых и общественных зданий	
1.231.9-10 в.8	Унифицированные перегородки из листовых материалов, для общественных зданий	
1.273.9-5, в.6	Облицовки из листовых материалов для общественных зданий	
2.240-1, в.2	Детали перекрытий общественных зданий	
2.244-1, в.4	Детали полов общественных зданий	
2.230-1, в.6	Детали стен и перегородок жилых и общественных зданий	

Ведомость спецификаций

Лист	Наименование	Примечание
АС-9	Спецификация окон, дверей, подоконных плит.	
АС-16	Спецификация элементов вентиляционных камер. Спецификация вентиляционных шахт	
АС-22	Спецификация элементов подпольных каналов	
АС-27	Спецификация перемычек	
АС-28	Спецификация элементов перекрытия	
АС-31	Спецификация элементов лестниц	
АС-33	Спецификация элементов стропил	
АС-37	Спецификация элементов оборудования сцены	
АС-46	Спецификация элементов ходовых мостиков. Спецификация элементов подвесного потолка ПП-1	
АС-47	Спецификация элементов ПСП-1	
АС-48	Спецификация элементов ОСП-1, РП-1, ЩС-1, Д-10	
АС-62	Спецификация элементов металлических лестниц ЛМ-1, ЛМ-2.	
АС-64	Спецификация элементов ограждения лестниц ИМОЛ-1, ИМОЛ-2.	

Ведомость объемов бетонных и железобетонных конструкций

NN п/п	Наименование группы элементов конструкций	Код	К-во, м³	Примечание
1	Ригели и прогоны	58250000	28.02	
2	Перемычки	58280000	22.07	
3	Плиты покрытий	58410000	196.11	
4	Плиты перекрытий	58420000	183.03	
5	Элементы лестниц	58910000	12.60	
6	Блоки коммуникаций	58930000	43.46	
7	Архитектурно-строительные элементы зданий	58940000	5.67	

Технико-экономические показатели

Наименование показателей	Единицы измерен	Показатели	
		по проекту	по т.п. 264-12.242 МЕБ
Количество расчетных единиц	расч.ед.	300	300
Строительный объем здания (общий)	м³	7875.00	6730.00
То же на расчетную единицу	м³	26,32	22,43
Площадь застройки	м²	1368.00	1015.00
Общая площадь	м²	2189,00	1373,00
Полезная площадь	м²	1355,91	1182.40
То же на расчетную единицу	м²	4,52	3.94
Рабочая площадь	м²	1090.97	899,70
То же на расчетную единицу	м²	3,64	3.00
Общая сметная стоимость	тыс. руб.	266,46	301,81
То же на расчетную единицу	руб	888.20	1006.03
Стоимость строительно-монтажных работ	тыс.руб.	223,36	241,72
То же на расчетную единицу.	руб.	744,53	805,73
Стоимость мебели и оборудования	тыс.руб.	43.10	60,05
Построечные трудовые затраты	чел. дни	4176,5	4320,4
То же на расчетную единицу	чел. дни	13,92	14.40
Расход основных строительных материалов на 1м² полезной площади:			
Цемент, приведенный к марке М-400	т	0.250	0,300
Сталь, приведенная к классам А-I и С 38/23	т	0,045	0,057
Лесоматериалы, приведенные к круглому лесу	м³	0,180	0,184

10079/1

Взам.инв.№ | Подпись и дата | Инв.№ подл.

Привязан

Инв.№

Нач.отд	Дмитриевский	
Гл.сп.арх	Штейнберг	
Гл.сп.кон	Захарченко	
ГАП	Дмитриевский	
Рук.гр.	Лысиков	
Провер	Доевалль	
Разраб	Семенов	

264-12-296.13.88 — АС

Сельский клуб на 400 посетителей (зал на 300 мест)

Стадия	Лист	Листов
Р	2	

Общие данные по марке АС (окончание)

Госстрой УССР Укрниипграждансельстрой г.Киев

Фасад 1-12

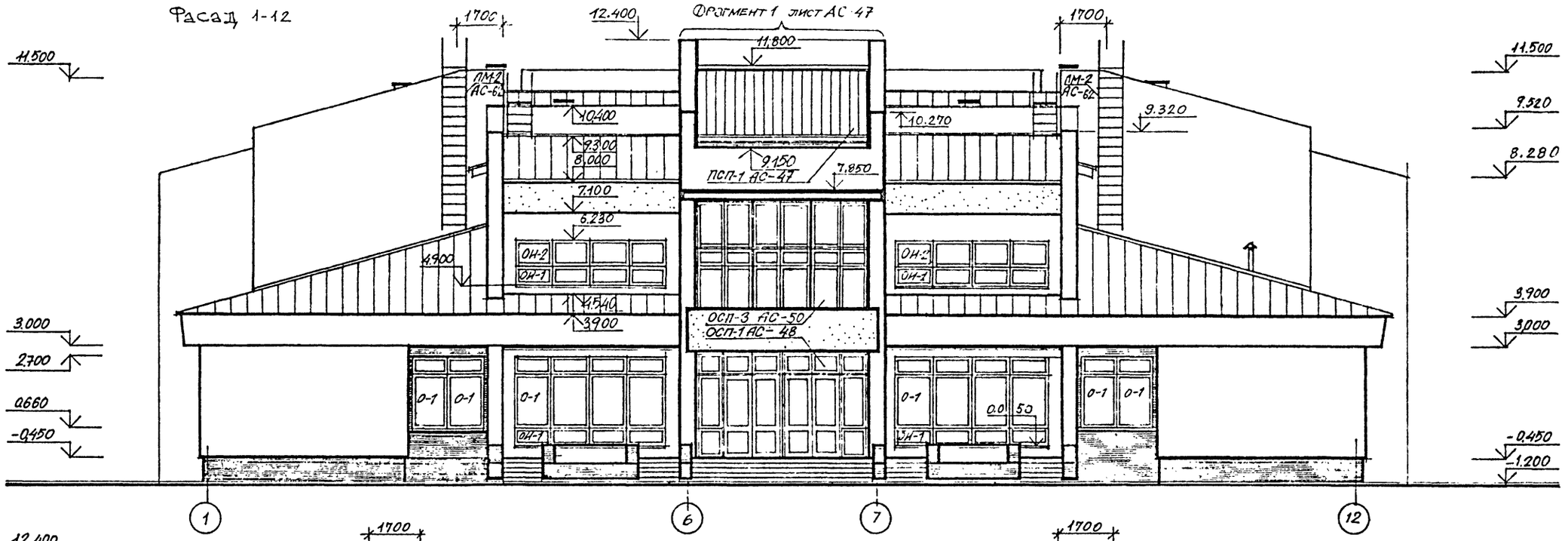

Фасад А-И

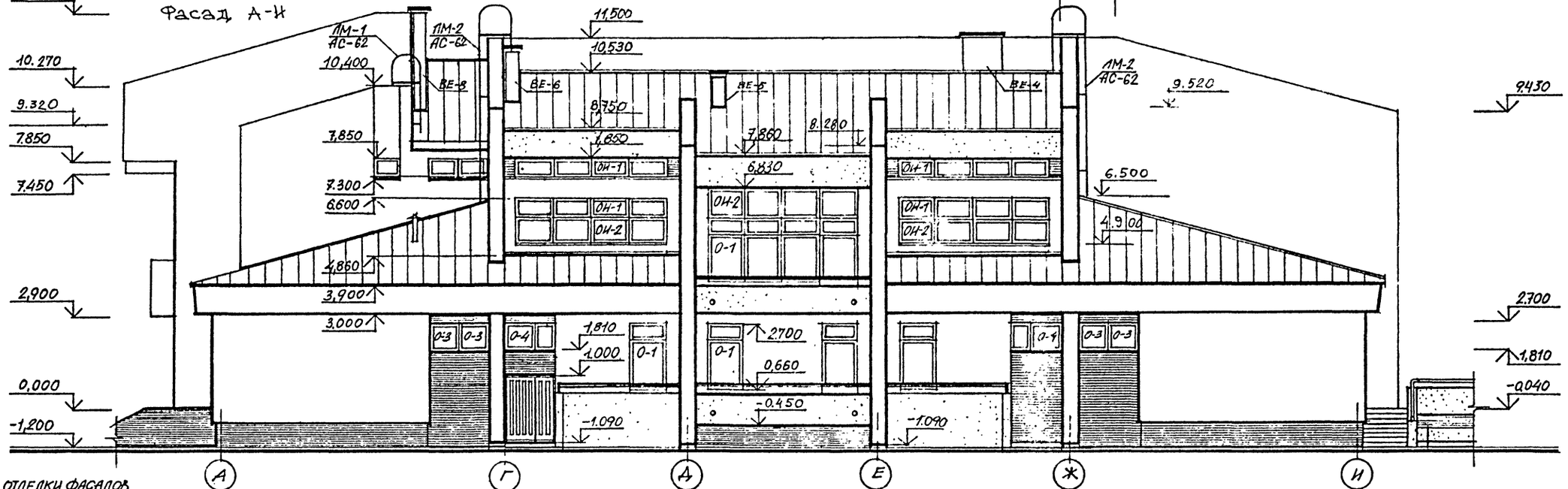

10079/1

Ведомость отделки фасадов

Фасады	Элементы	Вид отделки	Колер
1-12	Цоколь	Керамическая плитка	
А-И	Стены	Кирпичная кладка с расшивкой швов, терразитовая штукатурка	
12-1	Окна	Окраска эмалевой краской	
И-А	Двери, деревянные элементы свеса	Покрытие водостойким бесцветным лаком	

— Керамическая плитка

— Терразитовая штукатурка

ПРИВЯЗАН

Инв.№

Нач. отд.	Мелишевский	
Гл.сп.арх.	Штенберг	
Гл.сп.кон.	Захарченко	
ГАП	Мелишевский	
Рук.гр.ар.	Ерохина	
Проверил	Хорькова	
Разработ	Пенделюк	

264-12-296.13.88 — АС

Сельский клуб на 400 посетителей (зал на 300 мест)

Стадия	Лист	Листов
Р	3	

Фасады 1-12; А-И

Госстрой УССР Укрниипграждансельстрой г.Киев

Взам.инв.№ | Подпись и дата | Инв.№ подл.

Фасад 12-1

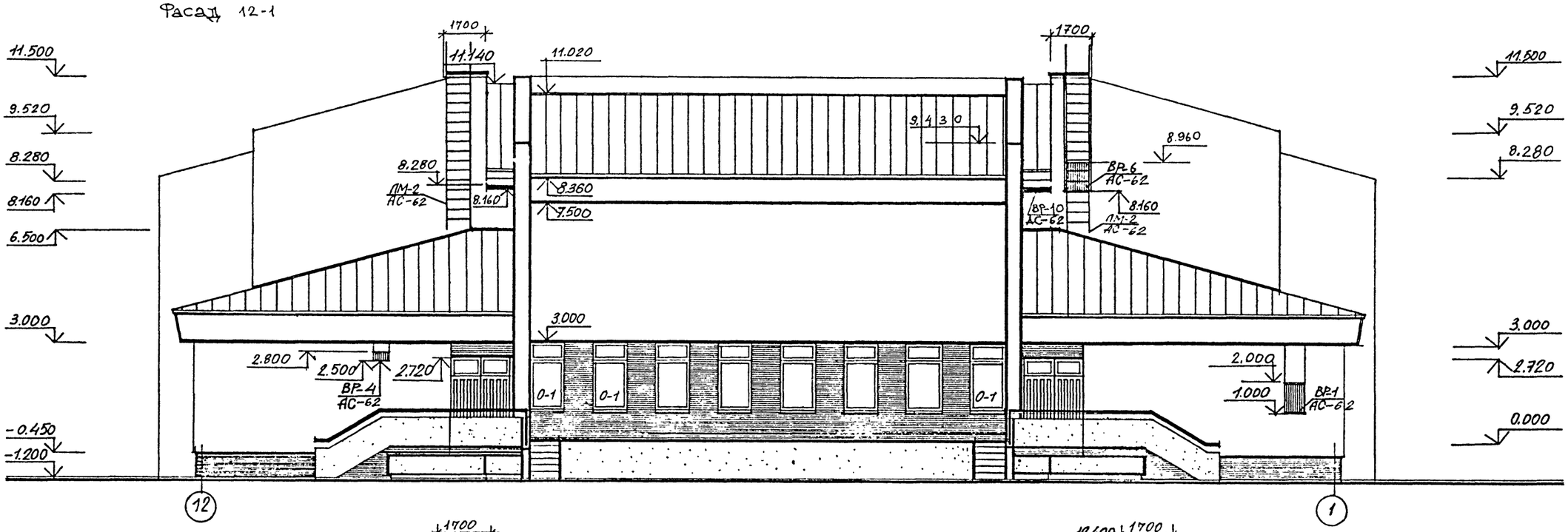

Фасад И-А

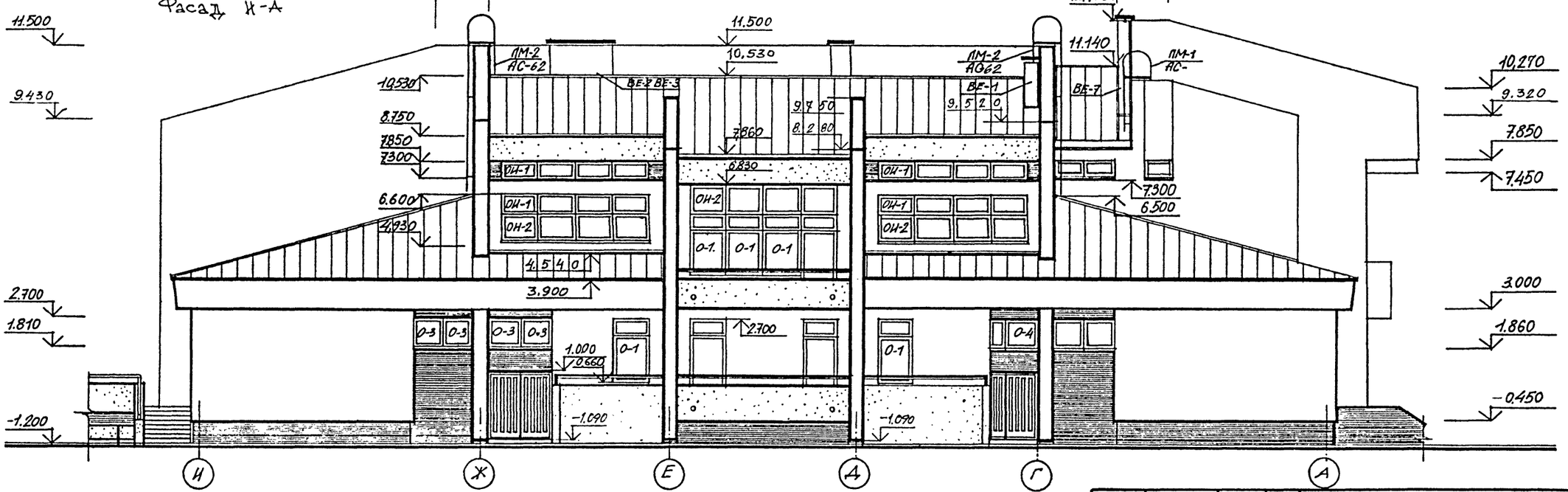

10079/1

			264-12-296.13.88 АС
Нач. отд.	Пшепшевский		
Гл. спец. ар.	Штейнберг		
Гл. спец. конс.	Захарченко		
ГАП	Пшепшевский		
Рук. гр. арх.	Ерохина		
Проверил	Хорькова		
Разработал	Пенделюк		

ПРИВЯЗАН

Инв.№

Сельский клуб на 400 посетителей (зал на 300 мест)

Фасады 12-1, И-А

Стадия	Лист	Листов
Р	4	

Госстрой УССР
Укрниипграждансельстрой
г. Киев

Инв.№ подл. | Подпись и дата | Взам.инв.№

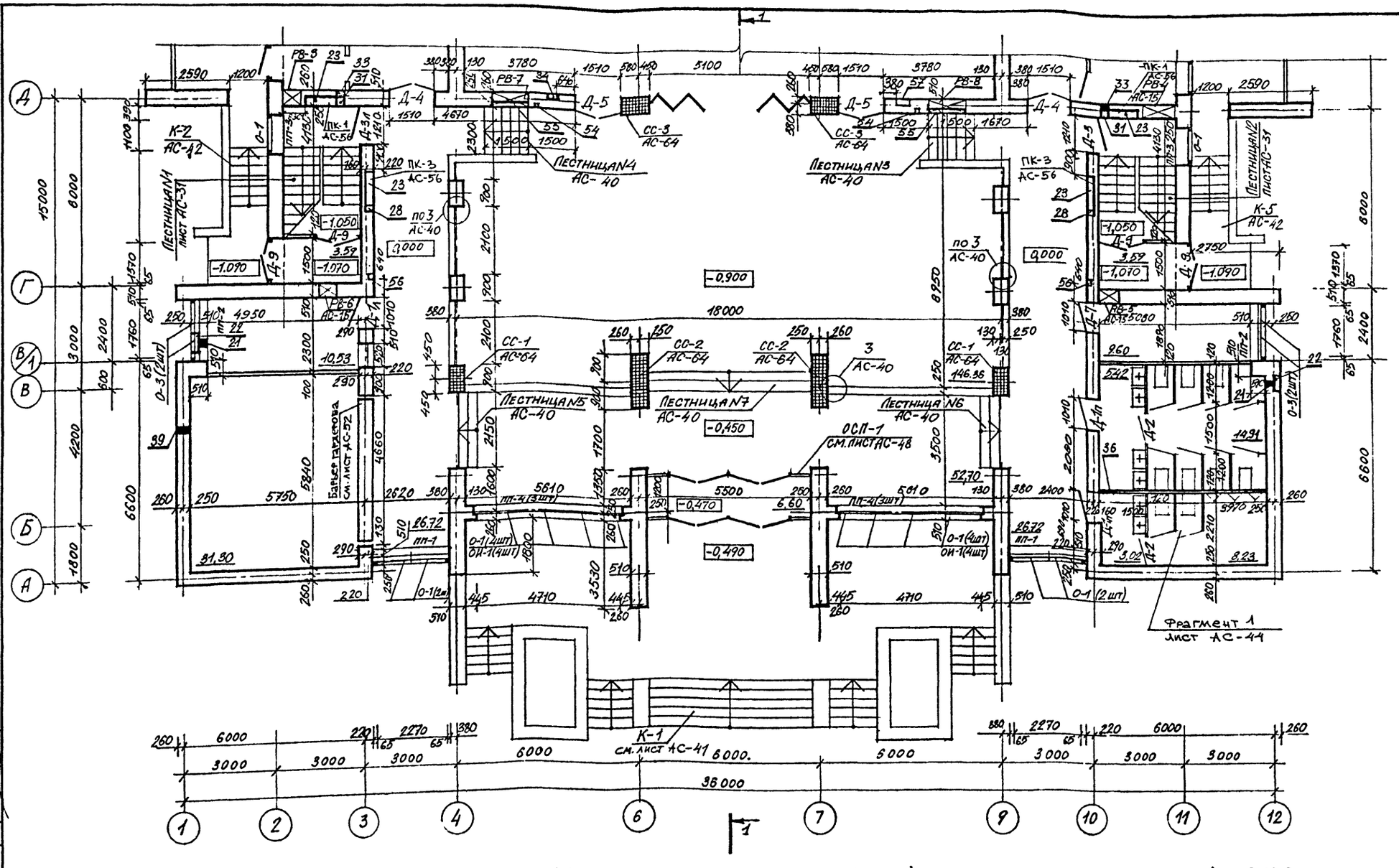

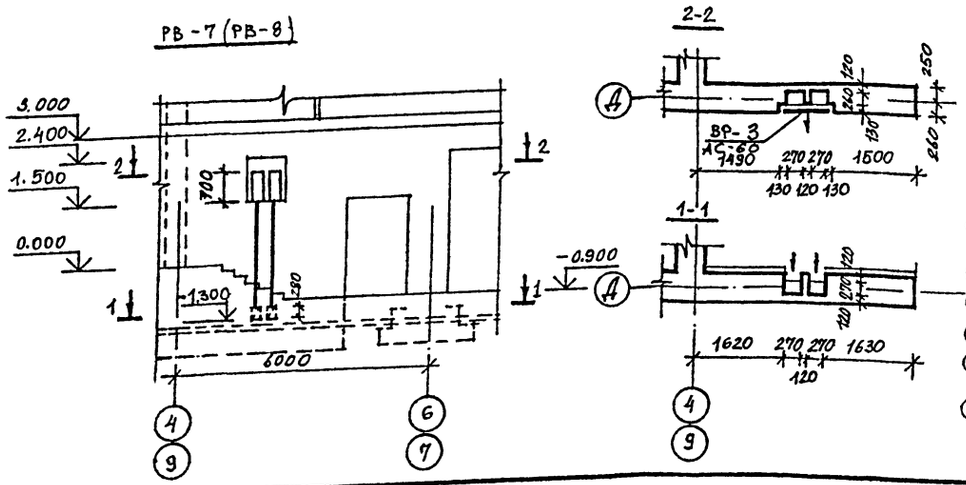

1. Данный лист см. совместно с листами АС-6,7,8.
2. Развертка вентиляционных каналов РВ-8 является полным зеркальным отражением развертки РВ-7
3. Общие примечания см. лист АС-13.
4. Ниша КТ (№51), паз ВК (№34) штраб 2 эл (№54) на развертках РВ-7, РВ-8 условно не показаны.

Экспликация отверстий

NN отв.	Размеры мм В	Размеры мм Н	Отм. низа м	Назначение отверстия
1	600	1000	1.00	ОВ
2	610	1010	-0.85	—"—
3	530	1275	-0.75	—"—
4	838	1263	-0.54	—"—
5	660	510	-0.95	—"—
6	410	210	-0.74	—"—
7	800	800	-0.51	—"—
8	530	1050	-0.80	—"—
9	540	510	-0.95	—"—
10	500	500	-0.83	—"—
11	410	210	-0.63	—"—
12	700	700	-2.97	—"—
13	910	510	-3.20	—"—
14	530	1570	-3.05	—"—
15	500	500	-3.10	—"—
16	410	210	-2.50	—"—
17	210	210	-2.50	—"—
18	550	510	-3.20	—"—
19	610	1010	-3.10	—"—
20	530	530	-3.00	—"—
21	100	100	-0.90	ВК
22	Ниша 270×250×380		-1.00	—"—
23	Ниша 130×300×840		1.23	—"—
24	100	100	0.00	—"—
25	Паз 160×250	Верх ▽ 1.23	0.00	—"—
26	Паз 130×250	▽Верха 0.350	-1.80	—"—
27	Ниша 1300×300×840		0.35	—"—
28	Паз 130×250	▽Верха 1.25	-0.60	—"—
29	100	100	-0.47	—"—
30	Паз 130×250	▽Верха 1.23	-0.40	—"—
31	Паз 130×250	▽Верха 1.23	-0.60	—"—
32	530	1275	-2.00	—"—
33	100	100	-0.60	—"—
34	Паз 250×150	▽Верха	-1.60	—"—
35	750	550	-0.70	ОВ
36	400	400	2.50	—"—
37	250	120	-0.08	9
38	400	600	2.40	9
39	150	150	2.50	—"—
40	450	300	1.55	—"—
41	600	500	-1.65	—"—
42	300	300	2.50	—"—

10079/1

Нач. отд.	Пятышевский	
Гл. сп. Арх.	Штейнберг	
Гл. сп. К.Ж.	Захарченко	
ГАП	Пятышевский	
Рук. гр. Арх.	Ерохина	
Проверил	Хорькова	
Разработ.	Пендеток	

ПРИВЯЗАН

Инв.№

264-12-2.96.13.88 АС

Сельский клуб на 400 посетителей (зал на 300 мест)

Стадия	Лист	Листов
Р	5	

План 1 этажа между осями А-Д

Госстрой УССР Укрнииграждансельстрой г. Киев

Ген. гр. проект. Дьячков — Гл. спец. ЭО Симоненко — Рук. гр. ВК Лев — Рук. гр. ОВ Гиллер

Инв.№ подл. | Подпись и дата | Взам. инв.№

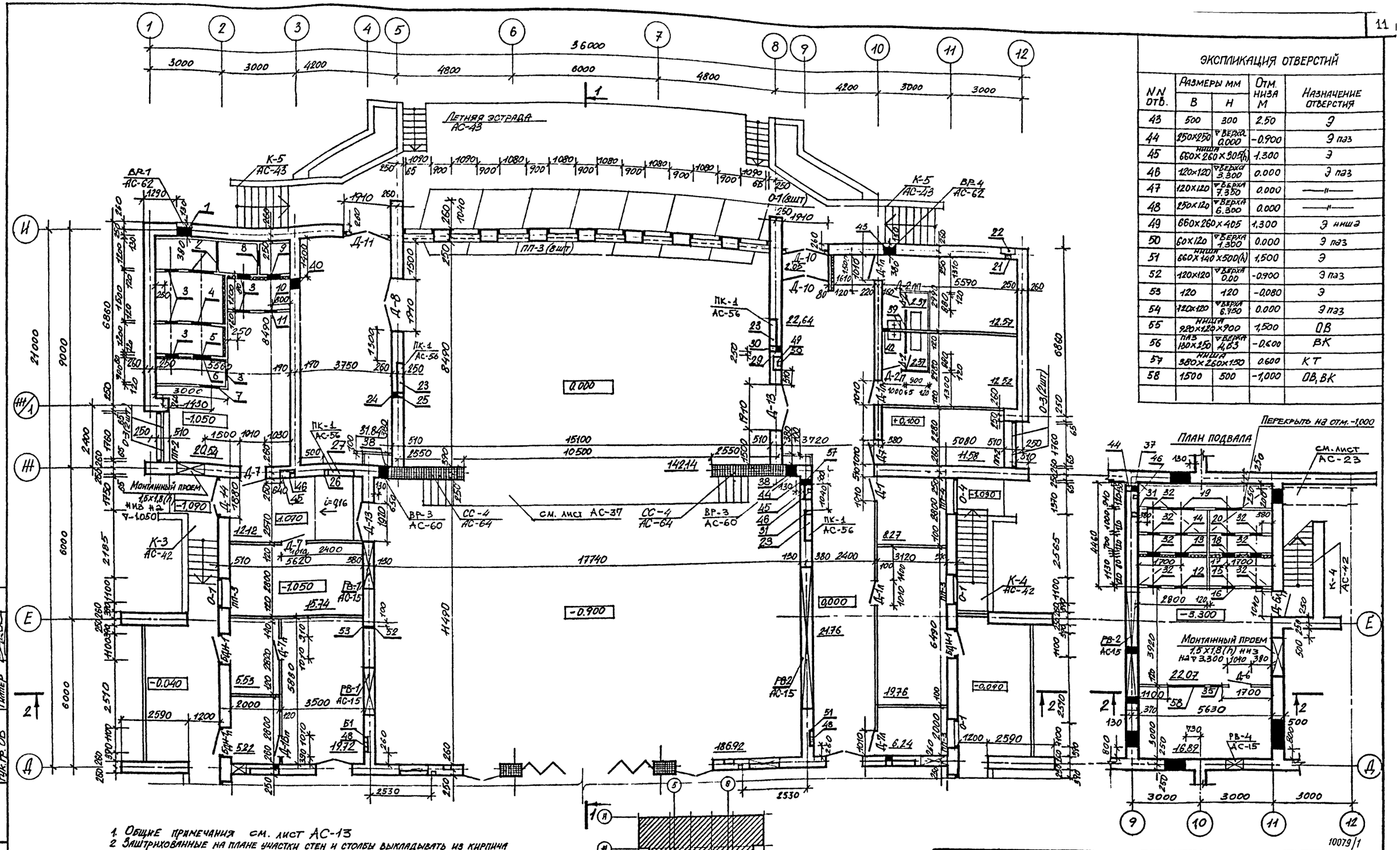

ЭКСПЛИКАЦИЯ ОТВЕРСТИЙ

NN отв.	Размеры мм В	Размеры мм Н	Отм. низа м	Назначение отверстия
43	500	300	2.50	Э
44	250х250	▽верха 0.000	-0.900	Э паз
45	ниша 660х260х305(h)		1.300	Э
46	120х120	▽верха 3.300	0.000	Э паз
47	120х120	▽верха 7.350	0.000	—"—
48	250х120	▽верха 6.300	0.000	—"—
49	660х260х405		1,300	Э ниша
50	60х120	▽верха 1.300	0.000	Э паз
51	ниша 660х140х500(h)		1,500	Э
52	120х120	▽верха 0.00	-0.900	Э паз
53	120	120	-0,080	Э
54	120х120	▽верха 6.750	0.000	Э паз
55	ниша 920х120х900		1,500	ОВ
56	паз 130х250	▽верха 4,63	-0,600	ВК
57	ниша 380х260х150		0.600	КТ
58	1500	500	-1,000	ОВ, ВК

1. Общие примечания см. лист АС-13
2. Заштрихованные на плане участки стен и столбы выкладывать из кирпича марки 75 на растворе марки 100; и армировать сетками через три ряда кладки (23см) на всю высоту этажа.
3. Отверстия №: 2, 3, 4, 5, 6, 7, 8, 9, 10, 11, 12, 13, 14, 15, 16, 17, 18, 19, 20, 32 обрамить уголком L50х5. Расход -51,4 пог.м.
4. Отверстия в стенах подвала замаркированы на листах АС-19, АС-20

Рук.гр.констр.	Лысиков	
Гл.спец. ЭО	Самойленко	
Рук.гр. ВК	Лев	
Рук.гр. ОВ	Гиллер	

Взам.инв.№ | Подпись и дата | Инв.№ подл.

ПРИВЯЗАН

Инв.№

Нач.отд.	Гнепишевский	
Гл.спец.арх.	Штейнберг	
Гл.сп.конст.	Захарченко	
ГАП	Гнепишевский	
Рук.гр.арх.	Ерохина	
Проверил	Ерохина	
Разработал	Хорькова	

264-12-296.13,88 АС

Сельский клуб на 400 посетителей (зал на 300 мест)

Стадия	Лист	Листов
Р	6	

План 1 этажа между осями Д-И
План подвала

Госстрой УССР
Укрниипгражданселькстрой
г.Киев

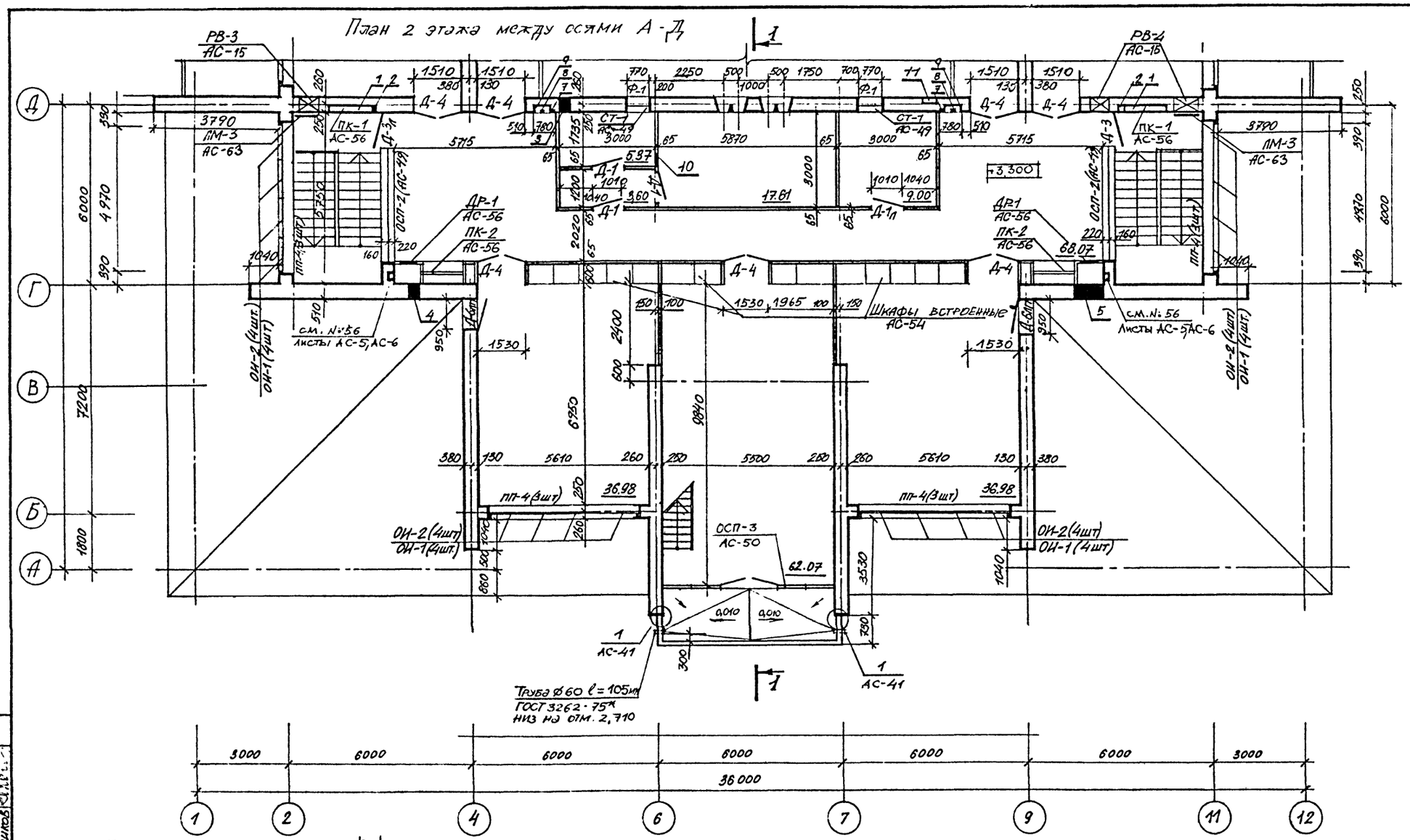
План 2 этажа между осями А-Д

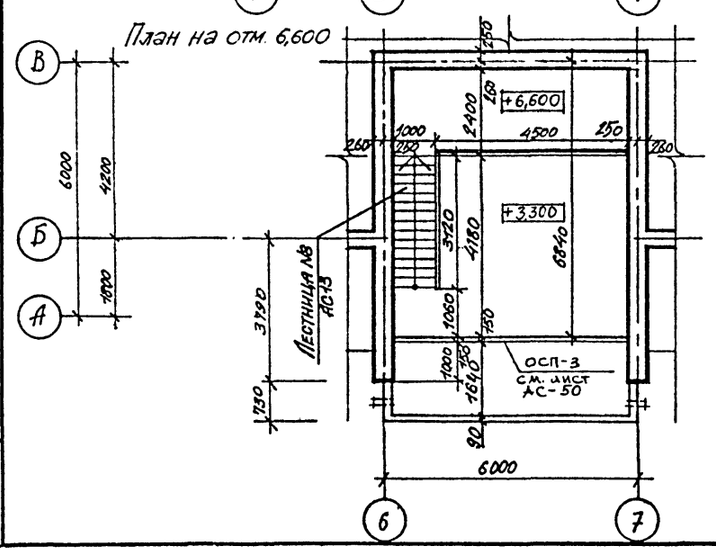
План на отм. 6,600

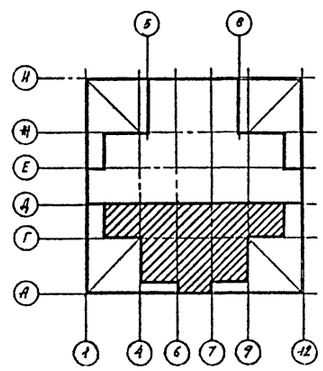

Экспликация отверстий

NN отв	Размеры В мм	Размеры Н мм	Отм. низа м	Назначение отверстия
1	ниша 1300×300×840		4.53	ВК
2	паз 130×250	▽верха 4.53	2.07	ВК
3	450	300	3.30	В; К;
4	300	300	3.45	ВТ
5	1000	550	3.45	ВТ
6	550	550	4.80	ВТ
7	120×120	▽верха 6.75	3.30	Э штраба
8	120×120	▽верха 4.60	3.30	Э штраба
9	ниша 660×200×300		4.60	Э
10	400	400	6.50	В
11	250	300	3.30	КТ

1. Общие примечания см. лист АС-13.

10079/1

Нач. отд.	Гнепишевский		
Гл. спец. арх.	Штейнберг		
Гл. сп. конс.	Захарченко		
ГАП	Гнепишевский		
Рук. гр. арх.	Ерохина		
Проверил	Ерохина		
Разработ.	Хорькова		

ПРИВЯЗАН

Инв. №

264-12-296.13.88

АС

Сельский клуб на 400 посетителей (зал на 300 мест)

Стадия	Лист	Листов
Р	7	

План 2 этажа между осями А-Д. План на отм. 6,600

Госстрой УССР Укрниипроиндансельстрой г.Киев

Глав. спец. ЭО Самойленко
Рук. гр. ВК Лев
Рук. гр. ОВ Гиллер
Рук. гр. констр. Лысиков

Взам. инв. №
Подпись и дата
Инв. № подл.

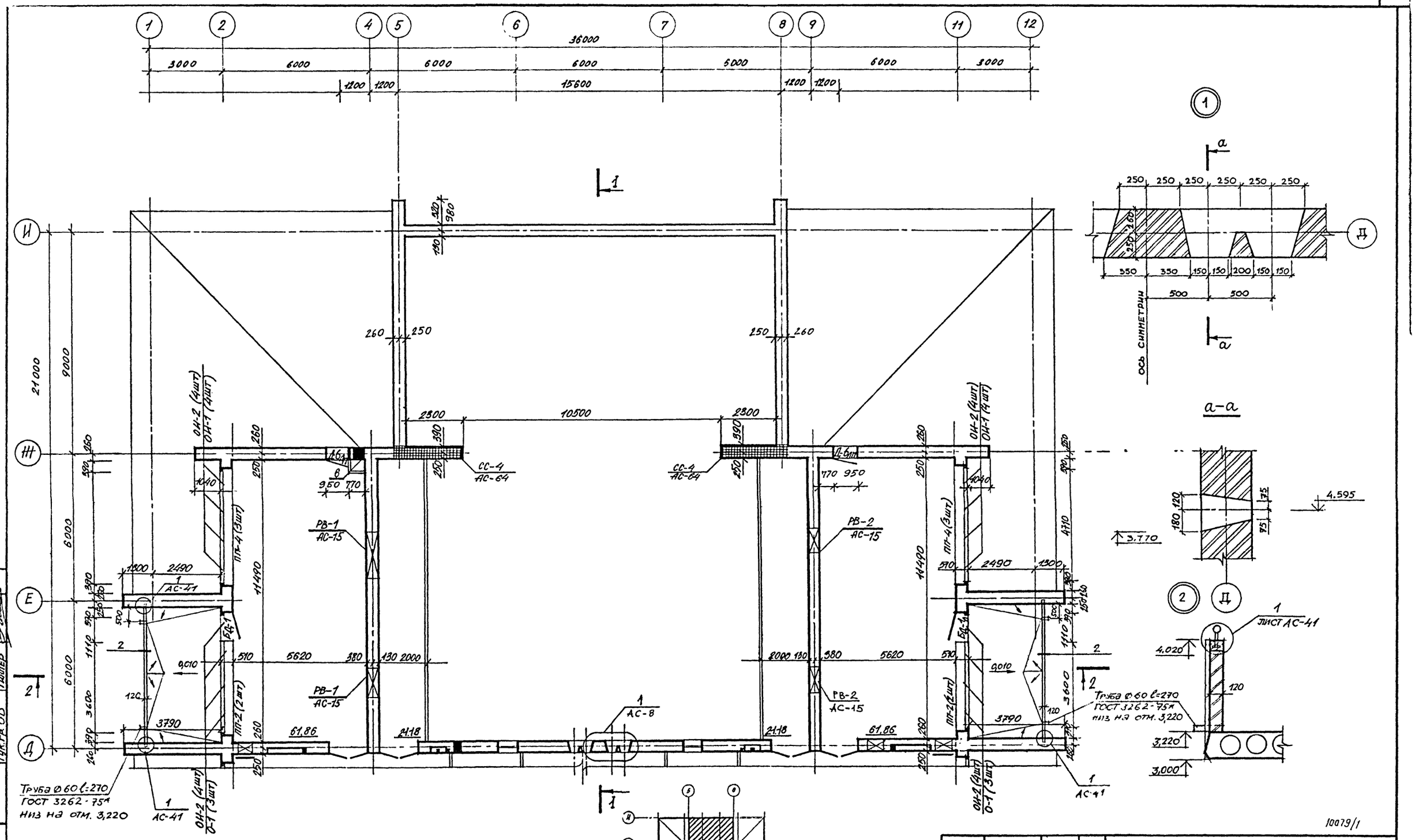

1. Общие примечания см. лист АС-13

10079/1

Нач. отд.	Рнепишевский		
Гл. спец. Арх.	Штейнберг		
Гл. сп. конст.	Захарченко		
ГАП	Рнепишевский		
Рук. гр. Арх.	Ерохина		
Проверил	Ерохина		
Разработ.	Хорькова		

ПРИВЯЗАН

Инв. №

264-12-296.13.88 АС

Сельский клуб на 400 посетителей (зал на 300 мест)

План 2 этажа между осями Д-И

Стадия	Лист	Листов
Р	8	

Госстрой УССР
Укрниипгражданселькстрой
г. Киев

Рук. гр. констр. Лыскиз
Гл. спец. ЭО Самойленко
Рук. гр. ВК Лев
Рук. гр. ОВ Гиллер

Взам. инв. №
Подпись и дата
Инв. № подл.

СПЕЦИФИКАЦИЯ

МАРКА ПОЗ.	ОБОЗНАЧЕНИЕ	НАИМЕНОВАНИЕ	КОЛ-ВО НА ЭТАЖ ПОДВ	1	2	ЧЕРД	ВСЕГО	МАССА ЕД.КГ	ПРИМЕЧАН.
	оконные блоки, фрамуги								
О-1	1.236-6 в 1	ОС 21-12 в		25	6		31		
О-2		ОС 06-09				6	6		
О-3	1.136.5-16	ОС 9-9		10		2	12		
О-4	1.136.5-16	ОС 9-12		3			3		
Оп-1	АС-58	———		8	24	16	48		
Оп-2	АС-58	———			32		32		
БД-1	1.236-6 в 1	БС 28-12			1		1		
БД-1л	———// ———	БС 28-12			1		1		
БДп-1	АС-58	———		2			2		
БДп-1л	———// ———	———		1			1		
Ф-1	1.136-12	ФВ 06-07			2		2		
Ф-2	———// ———	ФНА 06-19		2			2		СНАС-59
	дверные блоки								
Д-1	1.136-10	ДГ 24-10		1	2		3		
Д-1л	———// ———	———// ———		4	1		5		
Д-1п	———// ———	———// ———		2			2		
Д-2	———// ———	ДГ 21-9		4			4		
Д-2п	———// ———	———// ———		1			1		
Д-2лп	———// ———	———// ———		1			1		
Д-3	———// ———	ДО 24-12		1	1		2		
Д-3л	———// ———	———// ———		1	1		2		
Д-4	1.136-10	ДО 24-15		2	7		9		
Д-5	1.236-5 в1	ДП 1.12		2			2		
Д-6лп	1.136.5-19	ДС 18-9 гт	2		4		6		
Д-7	1.236-5 в1	ДП 1.14		6			6		
Д-8	АС-59	———		1			1		
Д-9	1.136.5-19	ДН 21-15 б		4			4		
Д-10	АС-48	———		2			2		
Д-11	АС-59	———		1			1		
Д-12	АС-57	———		10			10		
Д-13	1.236-5 в1	ДП 1.11		2			2		
Д-14	1.136.5-19	ДН 21-19 в		1			1		
Д-15	——"——	ДЛ 10-10				3	3		
Д-16п	АС-57	———		1			1		
ДР-1	АС-56	———			2		2		
СТ-1	АС-49	———			2		2		
	шкафы пожарных кранов								
ПК-1	АС-56			6	2		8		
ПК-2	———// ———				2		2		
ПК-3	———// ———			2			2		

МАРКА ПОЗ.	ОБОЗНАЧЕНИЕ	НАИМЕНОВАНИЕ	КОЛ-ВО НА ЭТАЖ ПОДВ	1	2	ЧЕРД КРЫША	ВСЕГО	МАССА ЕД.КГ	ПРИМЕЧАН.
	остекленные перегородки								
ОСП-1	АС-48	———		2	—		2		
ОСП-2	АС-49	———			2		2		
ОСП-3	АС-50	———			1		1		
ПСП-1	АС-47	———			1		1		
	подоконные плиты								
ПП-1	1.136.1-13 в.1	ПОГ 25.35.45-Т-Д		2			2		
ПП-2	———// ———	ПОГ 19.35.45-Т-Д		4	4		8		
ПП-3	———// ———	ПОГ 13.35.45-Т		13			13		
ПП-4	———// ———	ПОГ 16.35.45-Т		1	18		19		
	вентиляционные решетки (деревянные)								
ВР-2	1.279.9-2	25.00.04		4			4		
ВР-3	АС-60	———		2			2		
ВР-7	АС-60	———		2	32		34		
Щ-1	АС-60	———			4		4		
ВР-8	АС-60	———		4			4		
	вентиляционные решетки (металлические)								
ВР-1	АС-62	———		1			1		
ВР-4	———// ———	———				1	1		
ВР-5	———// ———	———			14		14		
ВР-6	———// ———	———				1	1		
ВР-9	———// ———	———					2		ВОЗДУХОЗАБ. ШАХТА
ВР-10	АС-62	———				2	2		
	лестницы металлические								
ЛМ-1	АС-62	———				2	2		
ЛМ-2	——— // ———	———				4	4		
ЛМ-3	АС-62	———			2		2		
ЛМ-4	1.450.3-3 в.2	МЛГФ60-6.8				2	2		
ЛМ-5	1.450.3-3 в.2	МЛГФ60-12.8				1	1		
	встроенные шкафы								
Ш-1	АС-54	———			3		3		
Ш-2	———// ———	———			4		4		
Ш-3	———// ———	———			4		4		
Ш-4	———// ———	———			6		6		

10079/1

Взам.инв.№ | Подпись и дата | Инв.№ подл.

			264-12-296.13.88 АС
НАЧ.ОТД.	РЖЕПИШЕВСКИЙ		
ГЛ.СП.АРХ.	ШТЕЙНБЕРГ		
ГЛ.СП.КОНС.	ЗАХАРЧЕНКО		
ГАП	РЖЕПИШЕВСКИЙ		
РУК.ГР.АРХ.	ЕРОХИНА		
ПРОВЕРИЛ	ХОРЬКОВА		
РАЗРАБОТАЛ	ПЯТИГОРИК		

ПРИВЯЗАН

Инв.№

СЕЛЬСКИЙ КЛУБ НА 400 ПОСЕТИТЕЛЕЙ (ЗАЛ НА 300 МЕСТ)

Стадия	Лист	Листов
Р	9	

СПЕЦИФИКАЦИЯ

Госстрой УССР Укрниипграждансельстрой г.Киев

Экспликация отверстий

NN отв.	Размеры мм В	Размеры мм Н	Отм. низа м	Назначение отверстия
1	800	800	8,00	ОВ
2	500	300	8.00	—"—
3	800	800	8,16	—"—
4	800	800	8.20	—"—
5	300	490	9.10	—"—
6	600	490	9.60	—"—
7	450	450	8.25	—"—
8	940	120	8.16	—"—

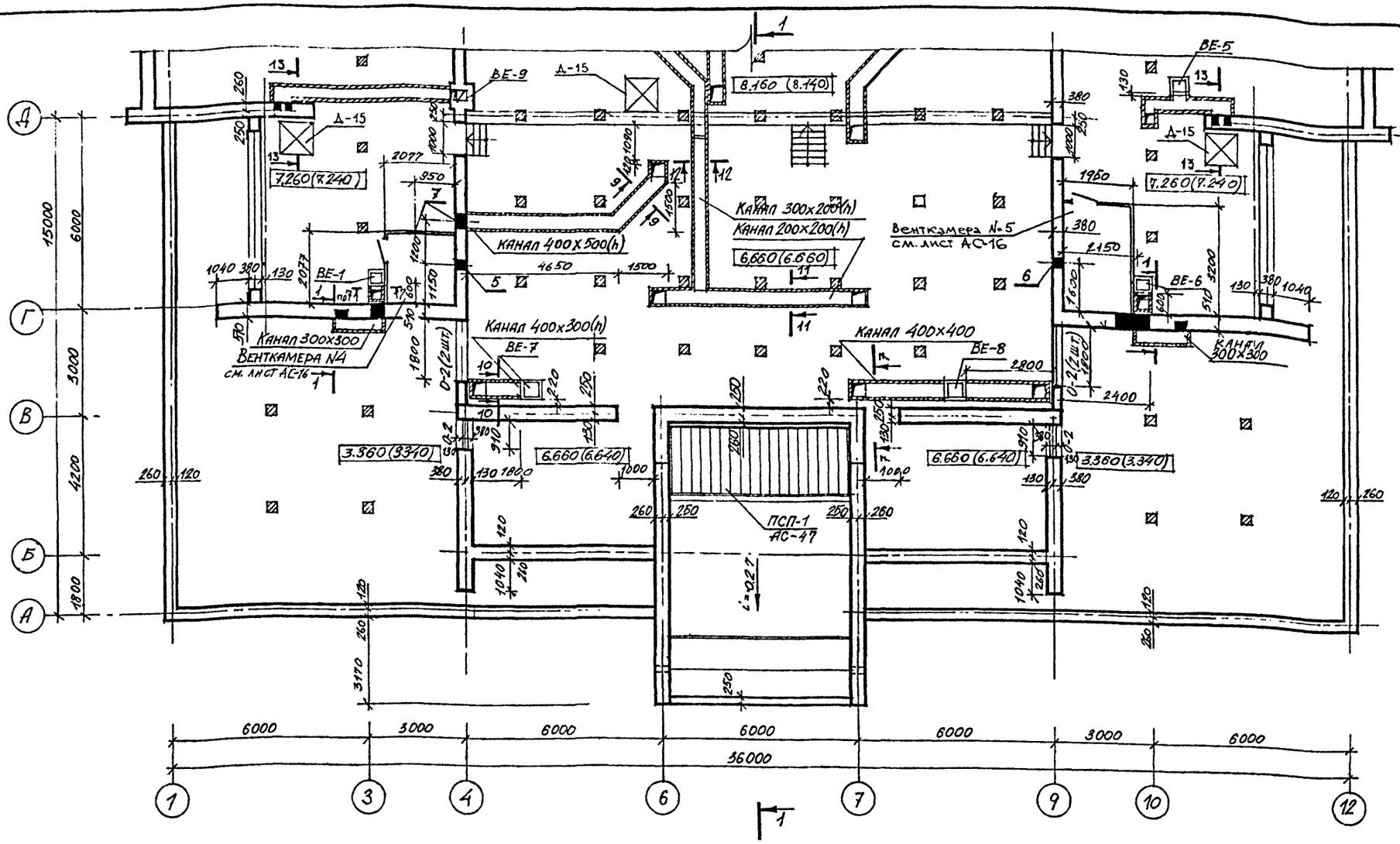

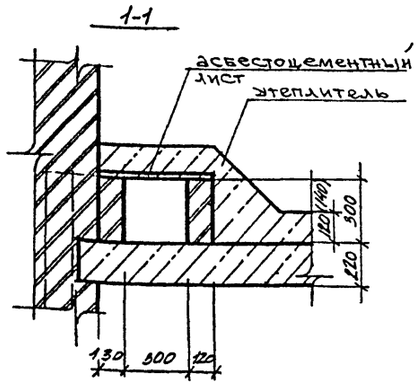

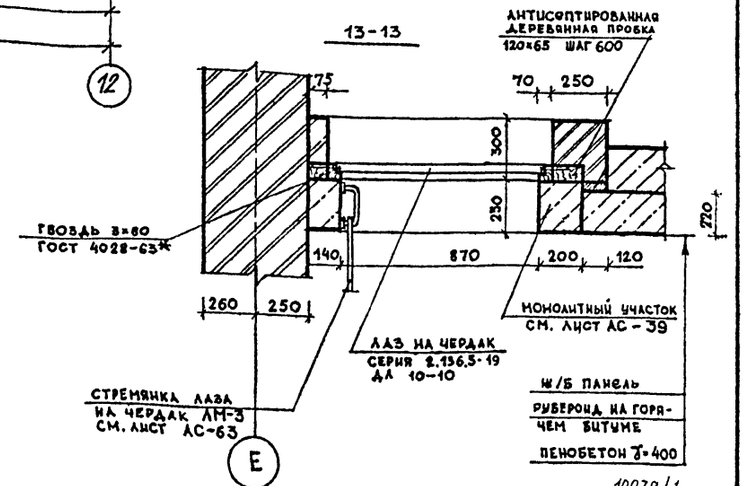

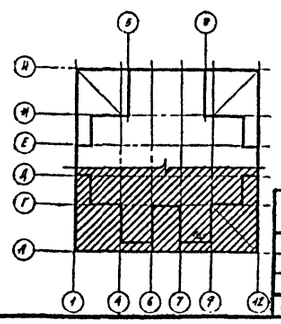

1. Данный лист см. совместно с листами АС-11, АС-12.
2. Спецификацию вентиляционных шахт см. лист АС-16
3. Конструкцию, крепление и примыкание вентиляционных шахт к элементам покрытия выполнять по серии 2.190-1/72, вып. 2.
4. Расход плит на перекрытие вентиляционных каналов на чердаке ПТ 12.5-13.13 - 4 шт, ПТ 12.5-11.9 - 2 шт, ПТ 12,5-8,6-66 шт
5. Стенки вентиляционных каналов выполнять из кирпича М75, на растворе М25.
6. Отметки в скобках даны для температуры -25 °С.
7. Толщина утеплителя в скобках дана для температуры -25°С

Гл.инж.проекта Гильснаа И.Г.
Гл.спец. ОВ Самойленко
Нач.гр.ВК Лев
Рук.гр.ОВ Гиппер

Взам.инв.№ | Подпись и дата | Инв.№ подл.

ПРИВЯЗАН

Инв.№

Нач.отд.	Утепишевский	
Гл.спец.АР.	Штейнберг	
Гл.сп.конст.	Захарченко	
ГАП.	Утепишевский	
Рук.гр.арх.	Ерохина	
Проверил	Ерохина	
Разработал	Хорькова	

264-12-296.13.88 АС

Сельский клуб на 400 посетителей (зал на 300 мест)

Стадия	Лист	Листов
Р	10	

План чердака между осями А-Д

Госстрой УССР Укрнииграждансельстрой г.Киев

10079/1

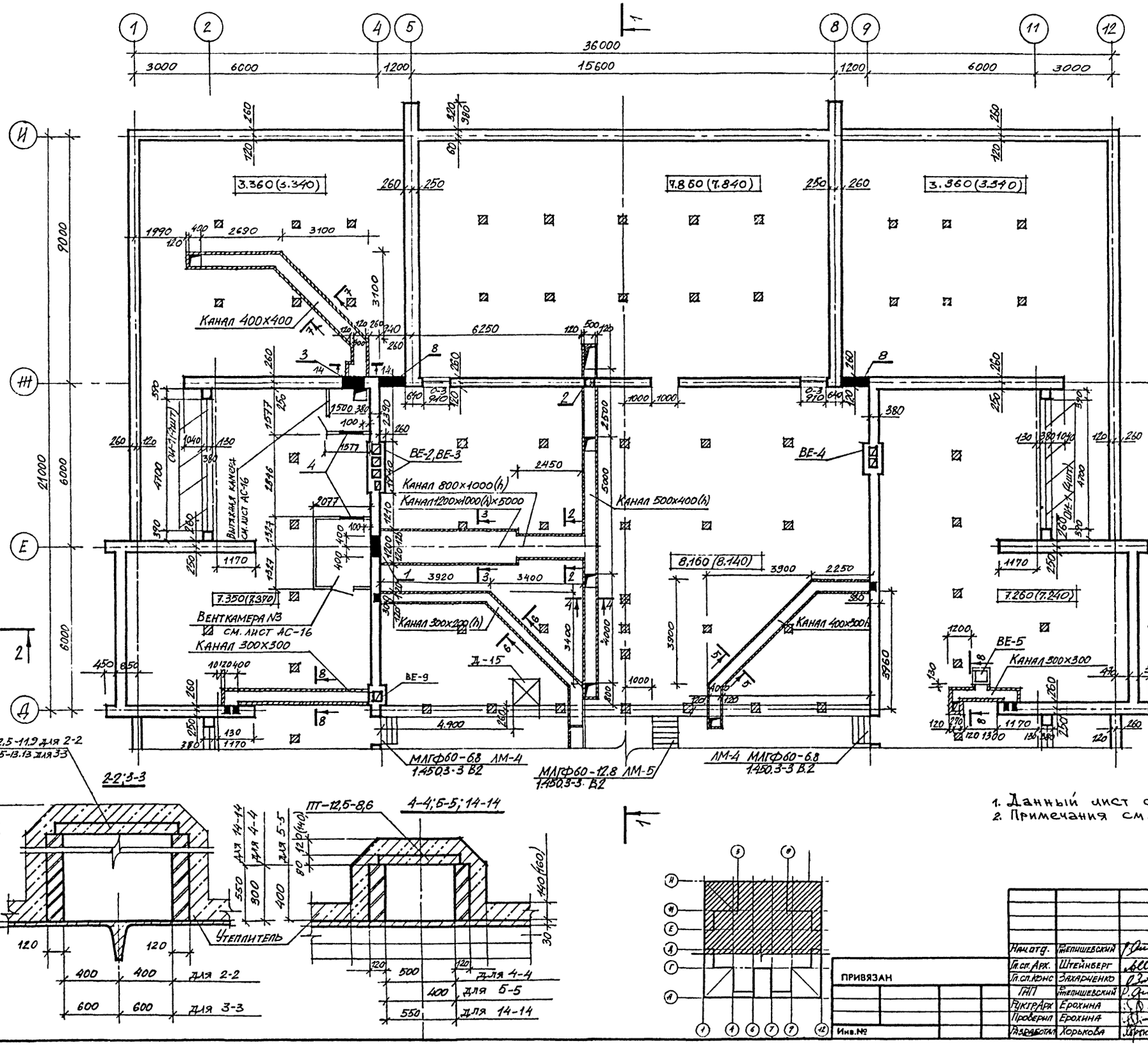
1 2 4 5 8 9 11 12
36000
3000 6000 1200 15600 1200 6000 3000
И
Н
Е
Д
21000
9000
6000
6000
3.360(3.340)
7.850(7.840)
3.360(3.340)
Канал 400х400
Канал 800х1000(h)
Канал1200х1000(h)х5000
Канал 500х400(h)
Канал 300х200(h)
Канал 300х300
Канал 400х300(h)
ВЕ-2,ВЕ-3
ВЕ-4
ВЕ-5
ВЕ-9
Вентшахта
Вентшахта
Вентшахта

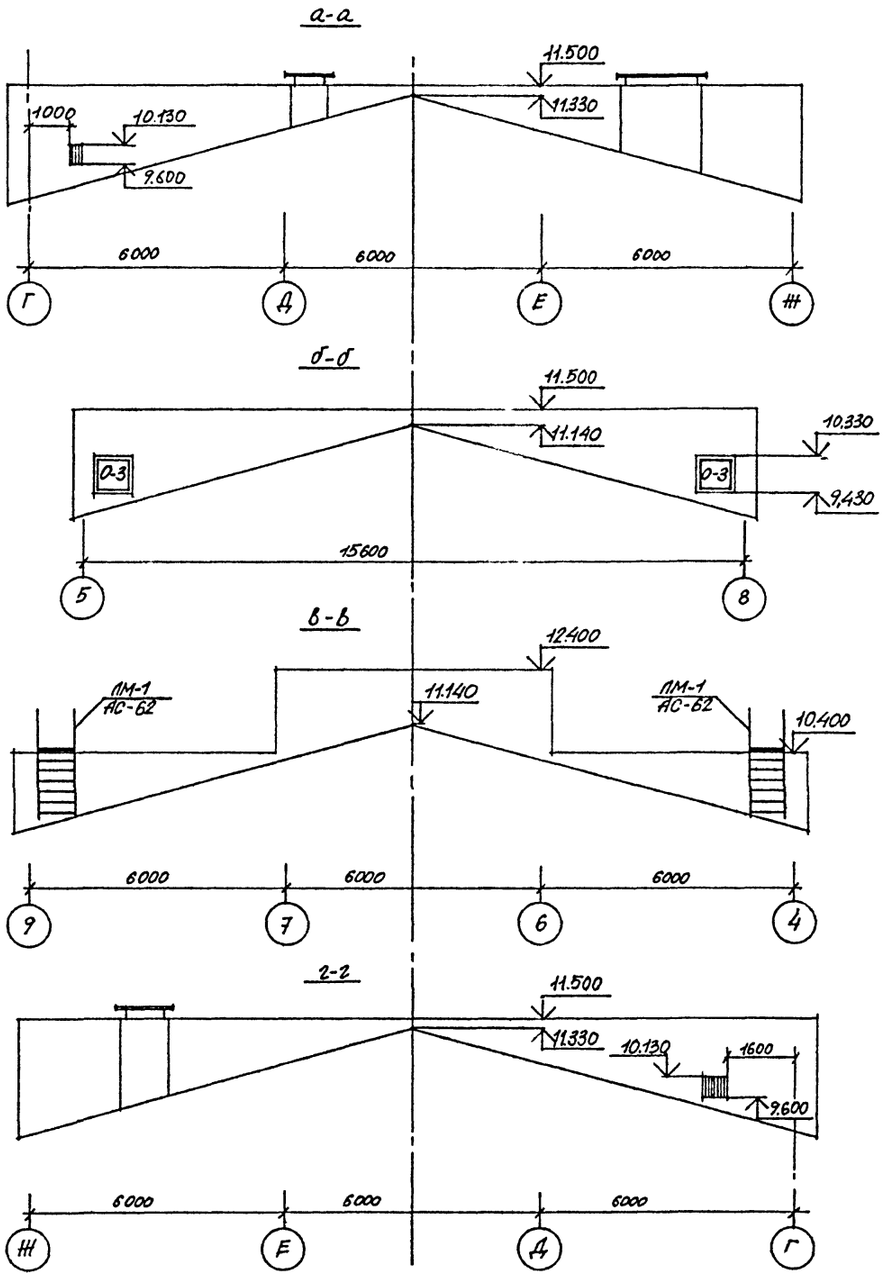

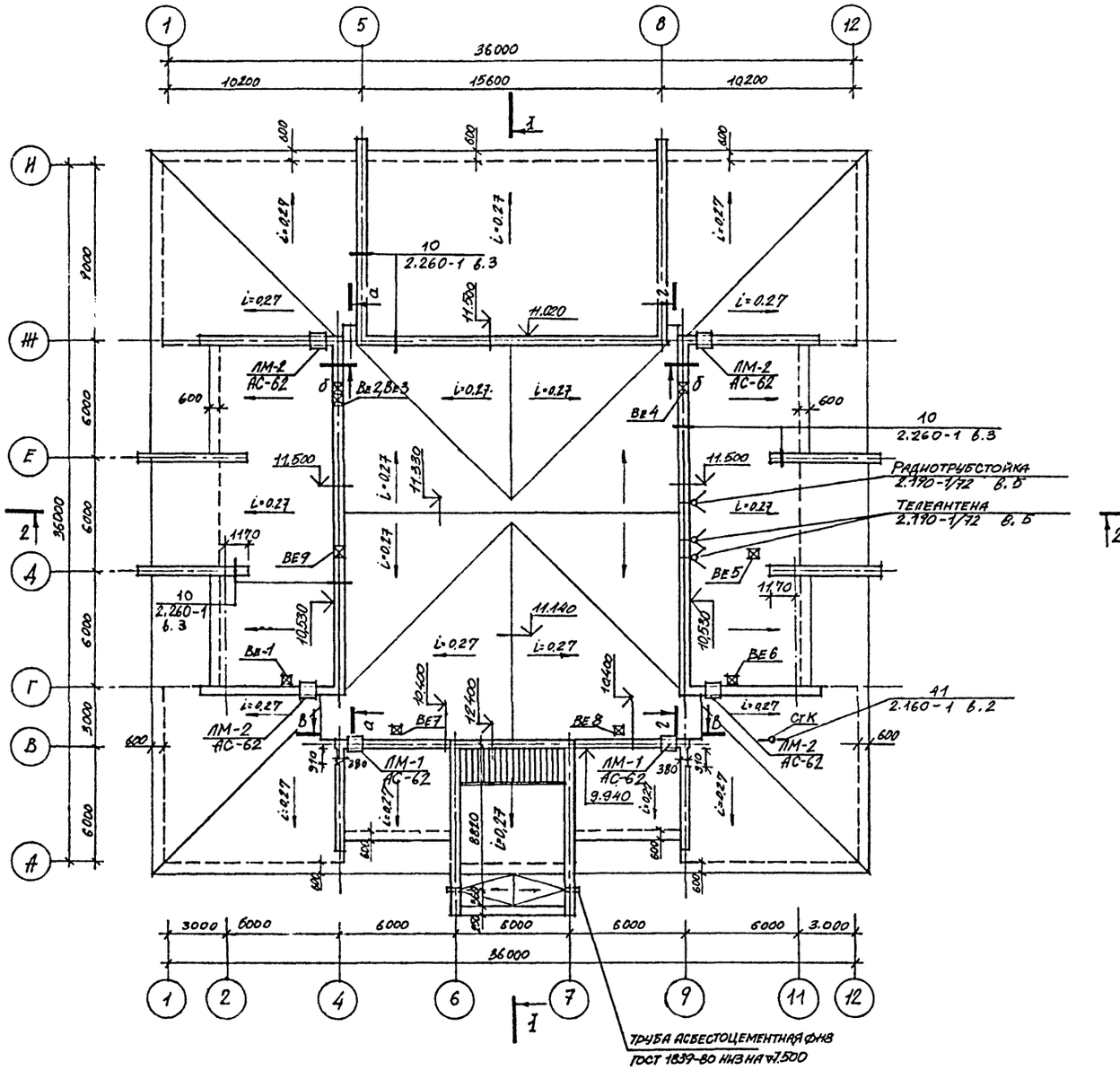

1. Спецификацию Вентшахт см. лист АС-16
2. СтК вывести выше крыши на 700 мм
3. План чердака см. листы АС-10; АС-11

10079/1

Нач.отд.	Гнелишевский		
Гл.сп.арх.	Штейнберг		
Гл.сп.кон.	Захарченко		
ГАП	Гнелишевский		
Рук.гр.арх.	Ерохина		
Проверил	Ерохина		
Разработ.	Харькова		

ПРИВЯЗАН

Инв.№

264-12-296.13.88 АС

Сельский клуб на 400 посетителей (зал на 300 мест)

Стадия	Лист	Листов
Р	12	

План крыши. Виды а-а; б-б; в-в; 2-2.

Госстрой УССР
Укрниипгражданселькстрой
г.Киев

Инв.№ подл. | Подпись и дата | Взам.инв.№

Рук.гр.констр. Лысиков
Глав.спец. 90 Самойленко
Рук.гр. ВК Лев
Рук.гр. ОВ Гиллер

РАЗРЕЗ 1-1

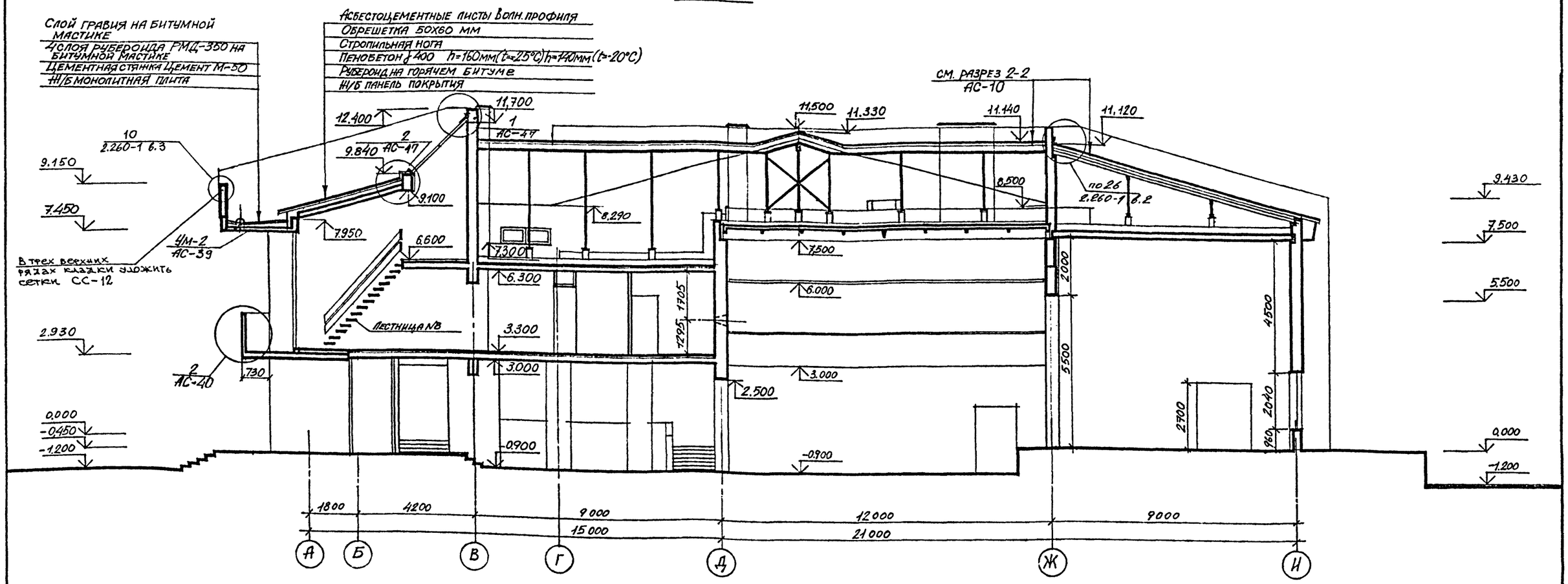

Схема расположения элементов лестницы №8

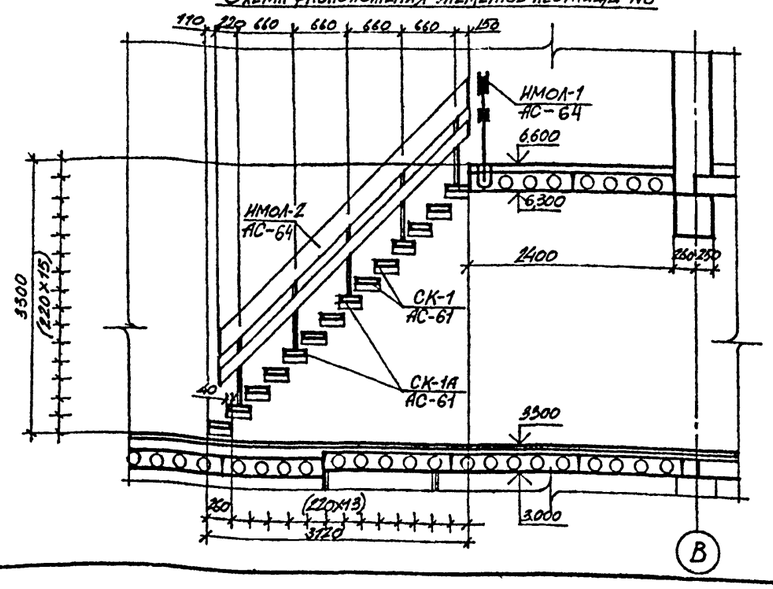

1. Наружные стены для основного решения (температура наружного воздуха $t_н$ = -25°C) выкладывать из глиняного пустотелого кирпича пластического прессования марки 75 на растворе марки 25, для варианта (температура наружного воздуха $t_н$ = -20°C) – из глиняного полнотелого кирпича пластического прессования марки 75 на растворе марки 25.
2. Крепление и армирование перегородок из кирпича толщиной 120 мм производить по серии 2.230-1 в.5, перегородок из гипсоволокнистых листов по серии 1.231.9-10 в.8
3. Узлы крепления и армирования кирпичных перегородок толщиной 65 мм см. лист АС-44
4. Экспликацию помещений см. лист АС-17.

10079/1

Нач. отд.	Рапишевский		
Гл. сп. Арх.	Штейнберг		
Гл. сп. Кон.	Захарченко		
ГАП	Рапишевский		
Рук. гр. Арх.	Ерохина		
Проверил	Ерохина		
Разработ.	Хорькова		

ПРИВЯЗАН

Инв. №

264-12-296.13.88 АС

Сельский клуб на 400 посетителей (зал на 300 мест)

Стадия	Лист	Листов
Р	13	

Разрез 1-1
Схема расположения элементов лестницы №8

Госстрой УССР
Укрниипгражданселькстрой
г. Киев

Инв. № подл. | Подпись и дата | Взам. инв. №

Разрез 2-2

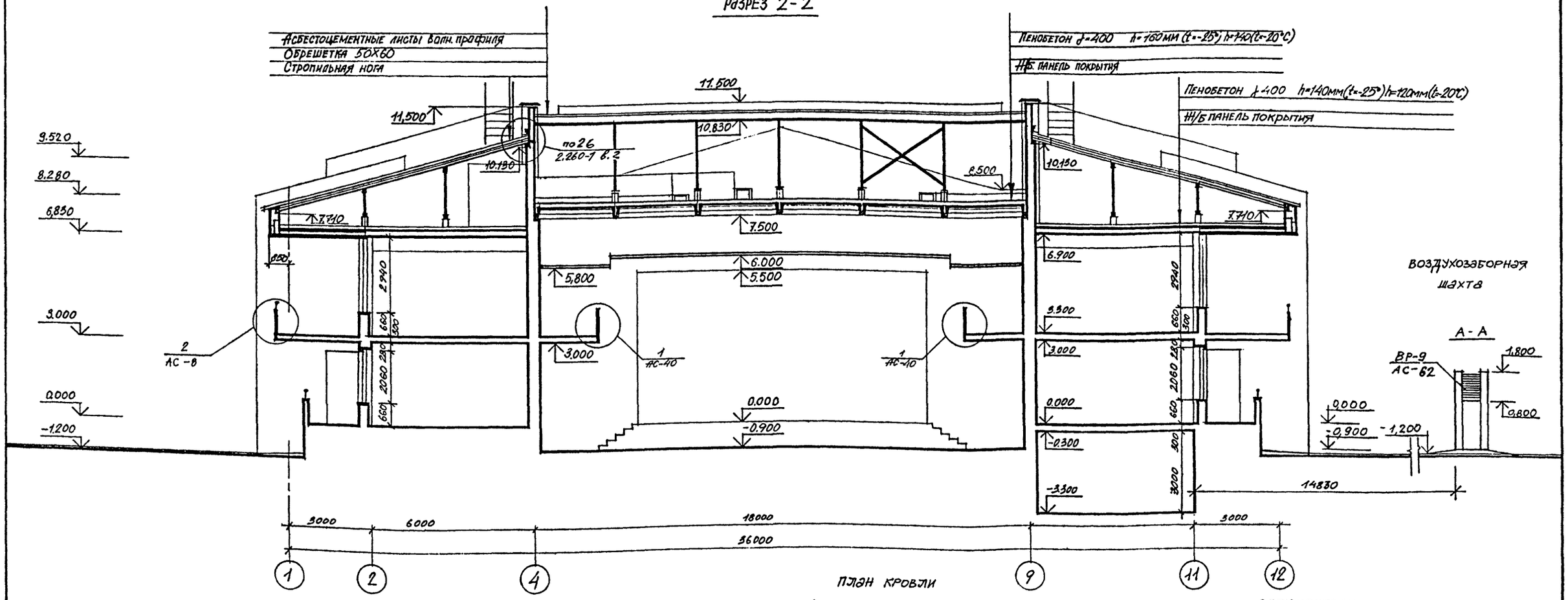

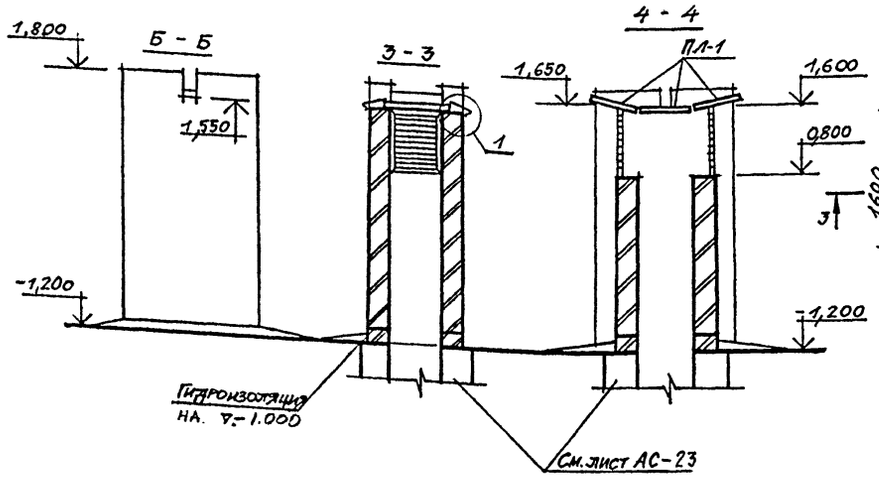

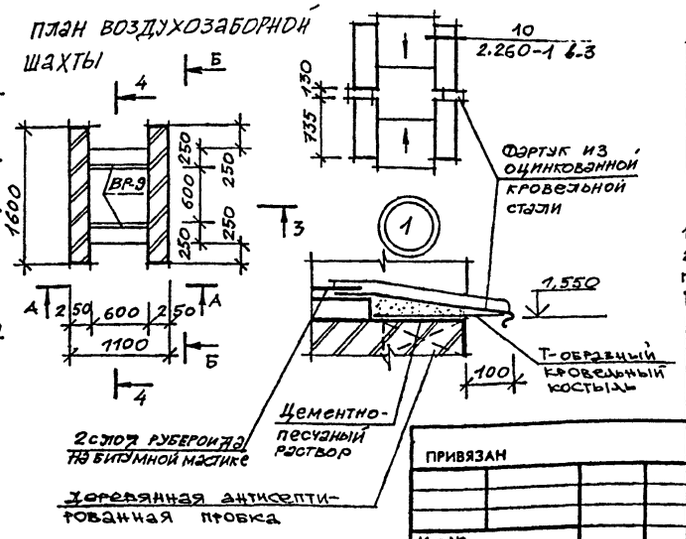

План кровли

Спецификация

Марка, поз.	Обозначение	Наименование	Кол. шт.	Масса ед. кг.	Примечание
ПЛ-1	1.243.1-4	Плита ПТ 12.5-8.6	3	96	

10079/1

1. Спецификацию вентиляционных решеток см. лист АС-9
2. Стены воздухозаборной шахты выполнить из керамического полнотелого кирпича пластического прессования марки 75 Мрз.25 ГОСТ 530-80 на цементном растворе марки 25.

Нач. отд.	Ринепишевский		
Гл. сп. Арх.	Штейнберг		
Гл. сп. кон.	Захарченко		
ГАП	Ринепишевский		
Рук. гр. арх.	Ерохина		
Проверил	Ерохина		
Разработал	Хорькова		

264-12-296.13.88 АС

Сельский клуб на 400 посетителей (зал на 300 мест)

Стадия	Лист	Листов
Р	14	

Разрез 2-2
Воздухозаборная шахта

Госстрой УССР
Укрниипгражданскельстрой
г. Киев

ПРИВЯЗАН

Инв. №

Взам. инв. №

Подпись и дата

Инв. № подл.

РВ-1

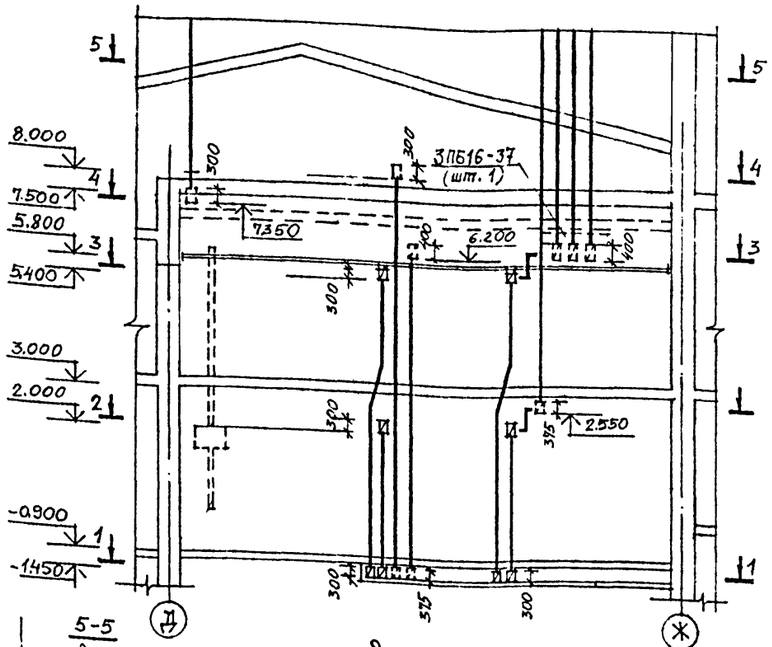

5-5

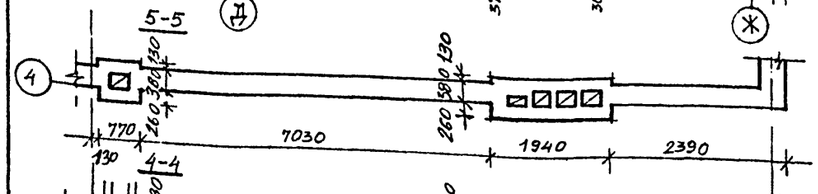

4-4

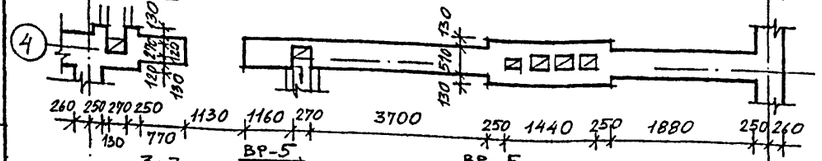

3-3

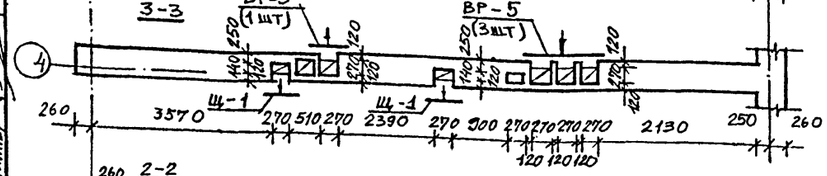

2-2

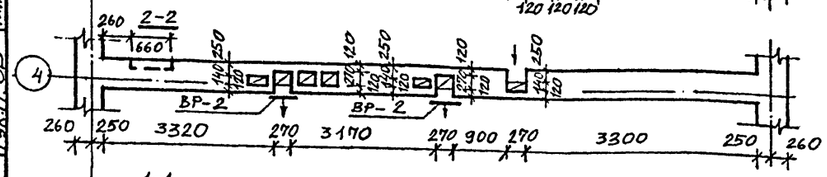

1-1

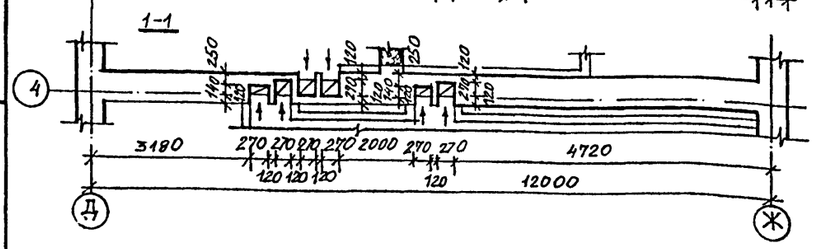

РВ-2

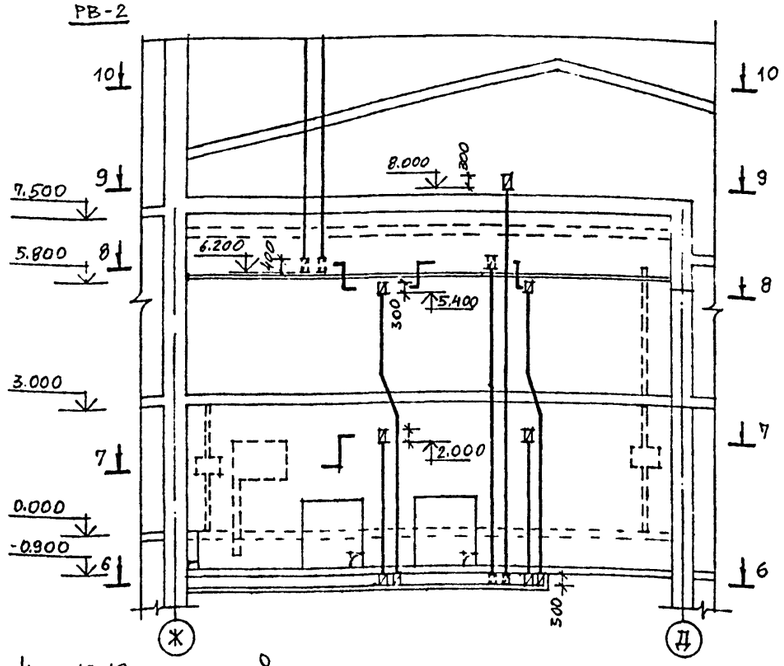

10-10

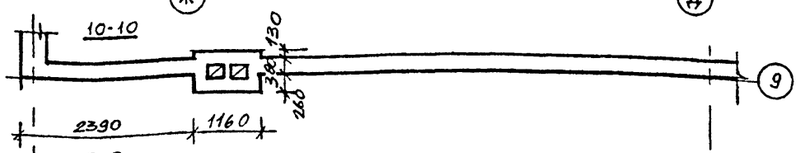

9-9

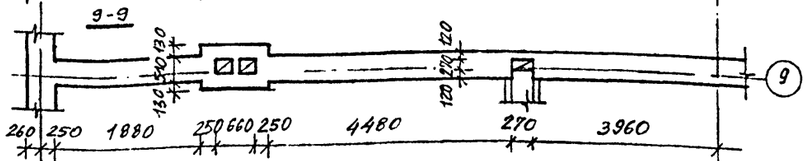

8-8

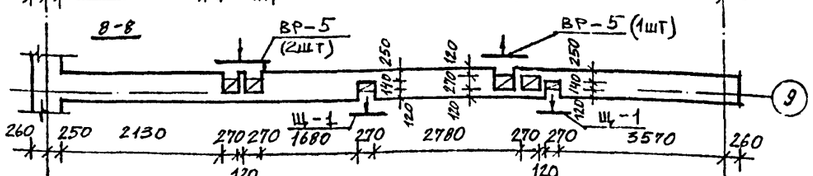

7-7

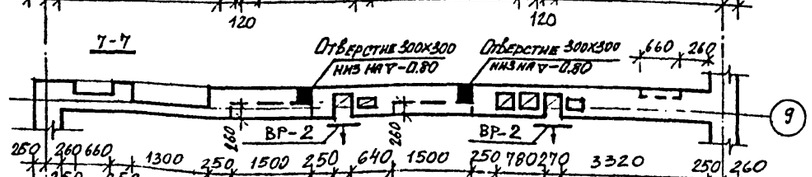

6-6

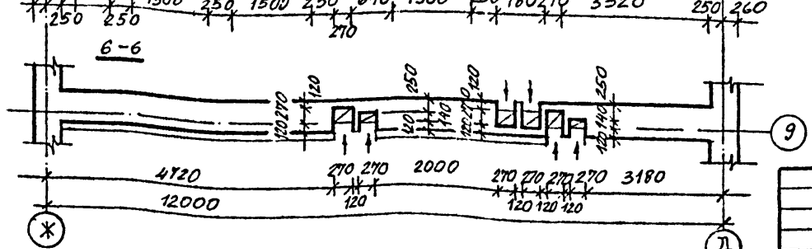

РВ-3

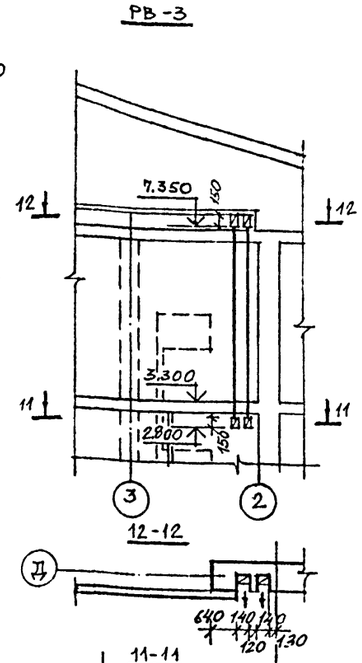

12-12

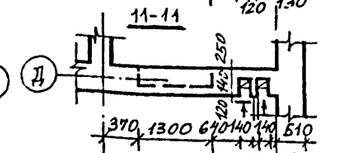

11-11

17-17

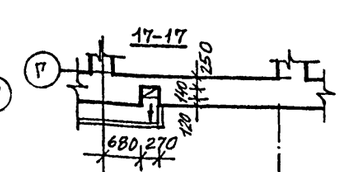

16-16

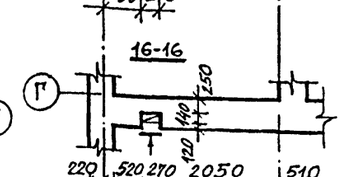

РВ-4

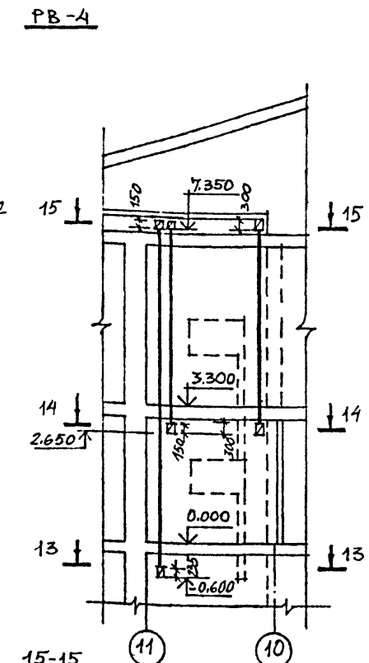

15-15

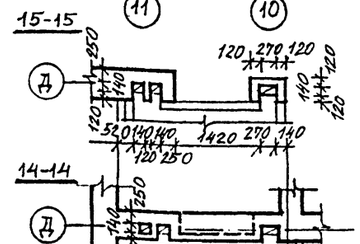

14-14

13-13

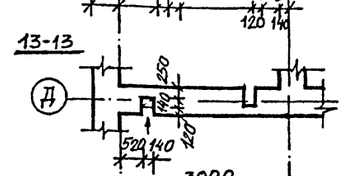

РВ-5 (РВ-6)

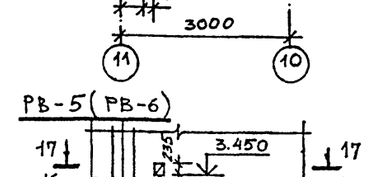

10079/1

Развертка вентиляционных каналов РВ-6 является полным зеркальным отражением развертки РВ-5.

Вн. гл. констр.	Ахмадеев		
Гл. спец.	Сапожников		
Рук. гр. ОВ	Гиллер		
Взам. инв. №			
Подпись и дата			
Инв. № подл.			

ПРИВЯЗАН

Инв. №

Нач. отд.	Вепишевский	
Гл. спец. арх	Штейнберг	
Гл. спец. кон	Захарченко	
ГАП	Вепишевский	
Рук. гр	Ерохина	
Провер	Хорькова	
Разраб	Ерохина	

264-12-296.13.88 – АС

Сельский клуб на 400 посетителей (зал на 300 мест)

Стадия	Лист	Листов
Р	15	

Развертки вентиляционных каналов РВ-1 ... РВ-6

Госстрой УССР Укрниипгражданельстрой г. Киев

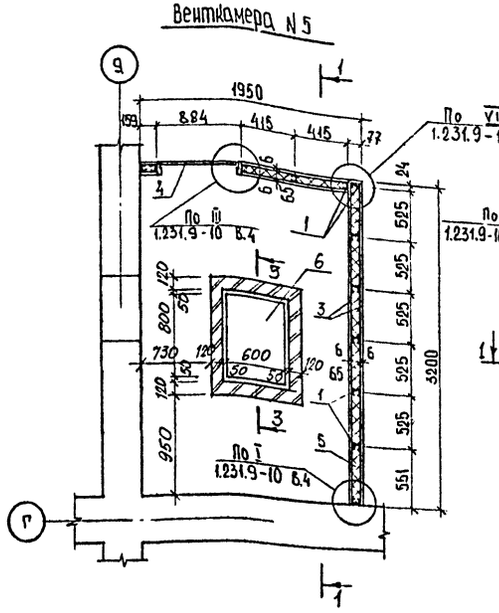
Венткамера N 5

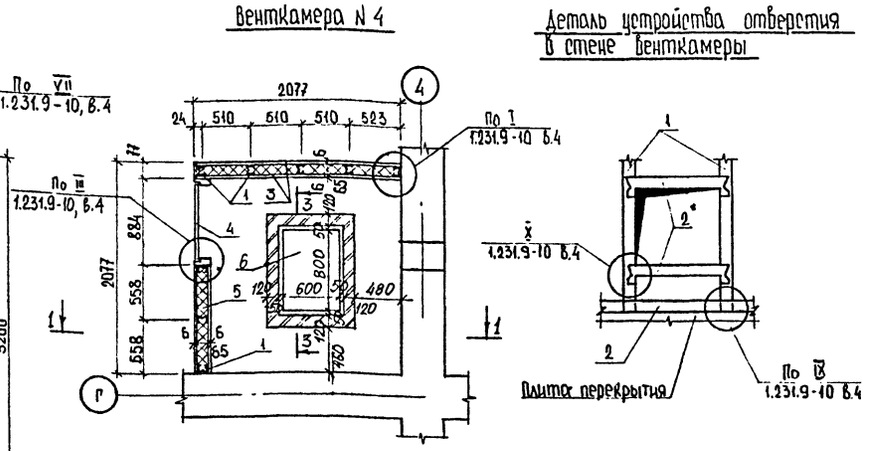
Венткамера N 4

Деталь устройства отверстия в стене венткамеры

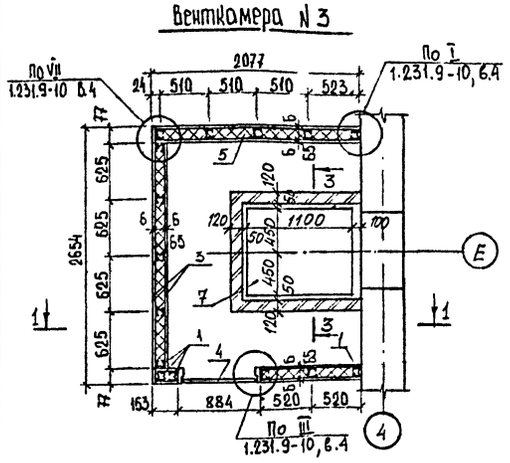
Венткамера N 3

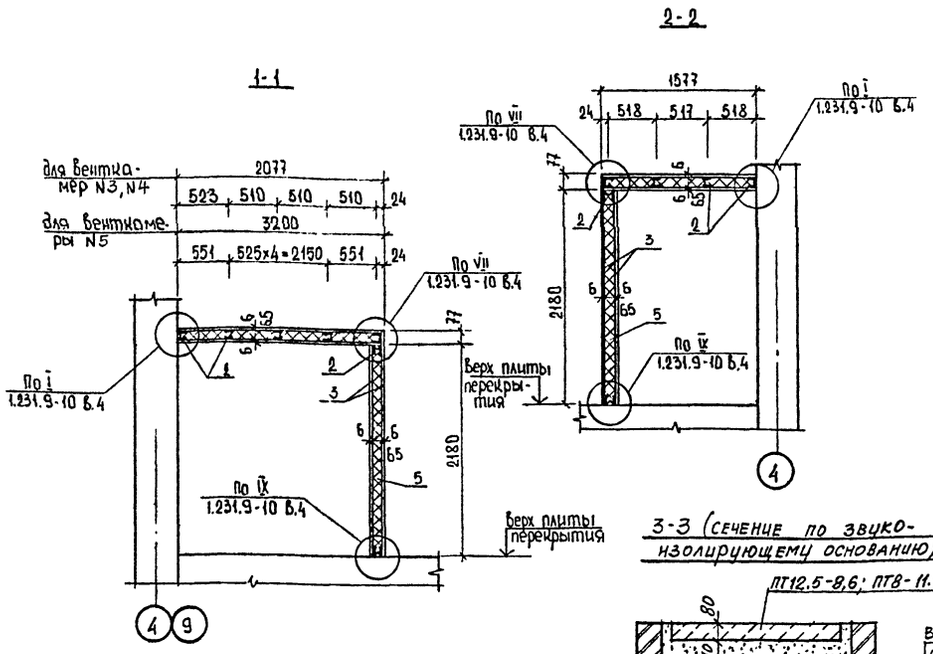
1-1

2-2

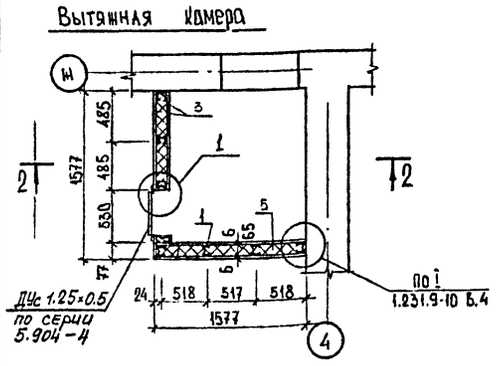
Вытяжная камера

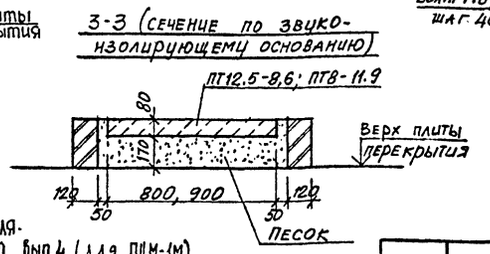
3-3 (сечение по звукоизолирующему основанию)

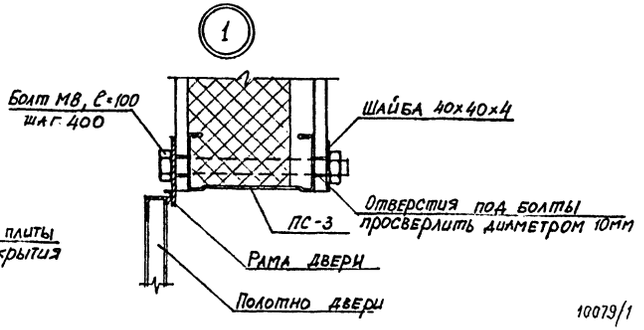

Спецификация элементов вентиляционных камер.

Марка поз.	Обозначение	Наименование	Количество шт. N5	N4	N3	Вытяжная камера	Масса ед кг	Примечан
1	1.231.9-10 вып. 4	Металлический профиль ПС-3	26,2	17,4	32,7	15,2	0,559	п.м.
2	1.231.9-10 вып. 4	Металлический профиль ПН-3	22,4	14,5	18,6	9,5	0,392	п.м.
3	ГОСТ 18124-75*	Плоский асбестоцементный лист δ=6мм	26,1	14,3	25,8	11,4	—	м²
4	1.136.5-19	Дверь ДС19-9	1	1	1	—	—	
5	ГОСТ 9573-82	Минераловатные плиты δ=50мм γ=125 кг/м³	0,65	0,36	0,64	0,29	—	м³
6	1.243.1-4	Плита плоская ПТ12.5-8.6	1	1	—	—	98	для звукоизолирующего основания
7	1.243.1-4	Плита плоская ПТ8-11.9	—	—	1	—	196	

Спецификация вентиляционных шахт.

Марка поз.	Обозначение	Наименование	К-во	Масса кг	Примечан
1		ВЕ-1 400×400×4000(h)	1		
2		ВЕ-5 300×300×3400(h)	1		
3		ВЕ-6 400×400×4000(h)	1		
4		ВЕ-7 400×400×5880(h)	1		
5		ВЕ-8 400×400×5880(h)	1		

10079/1

1. Монтаж, крепление и заделку стыков элементов вентиляционных камер выполнять по указаниям серии 1.231.9-10 вып.4 (для ПЦМ-1М)
2. Данный лист смотреть совместно с листами АС-10, АС-11, АС-12
3. Устройство венткамер производить после монтажа вентиляционного оборудования.
4. Вентиляционные шахты ВЕ1, ВЕ5...ВЕ-8 выполнять по серии 2.190-1/72. вып. 2
5. Расположение отверстий в стенах венткамер см. листы АС-10, АС-11.

Нач. отд.	Ржепишевский		
Гл. сп. арх.	Штейнберг		
Гл. сп. кон.	Захарченко		
ГАП	Ржепишевский		
Рук. гр.	Лычиков		
Провер.	Древаль		
Разраб.	Семенов		

ПРИВЯЗАН

Инв.№

264-12-296.13.88-АС

Сельский клуб на 400 посетителей/зал на 300 мест/.

Схемы расположения элементов венткамер N3 N4 N5. Вытяжная камера. Спецификация вентшахт.

Стадия	Лист	Листов
Р	16	

Госстрой УССР Укринипгражданссельстрой г.Киев

Гл. сп. СВ Лисковой

Взам.инв.№ | Подпись и дата | Инв.№ подл.

ПЛАН 1 ЭТАЖА

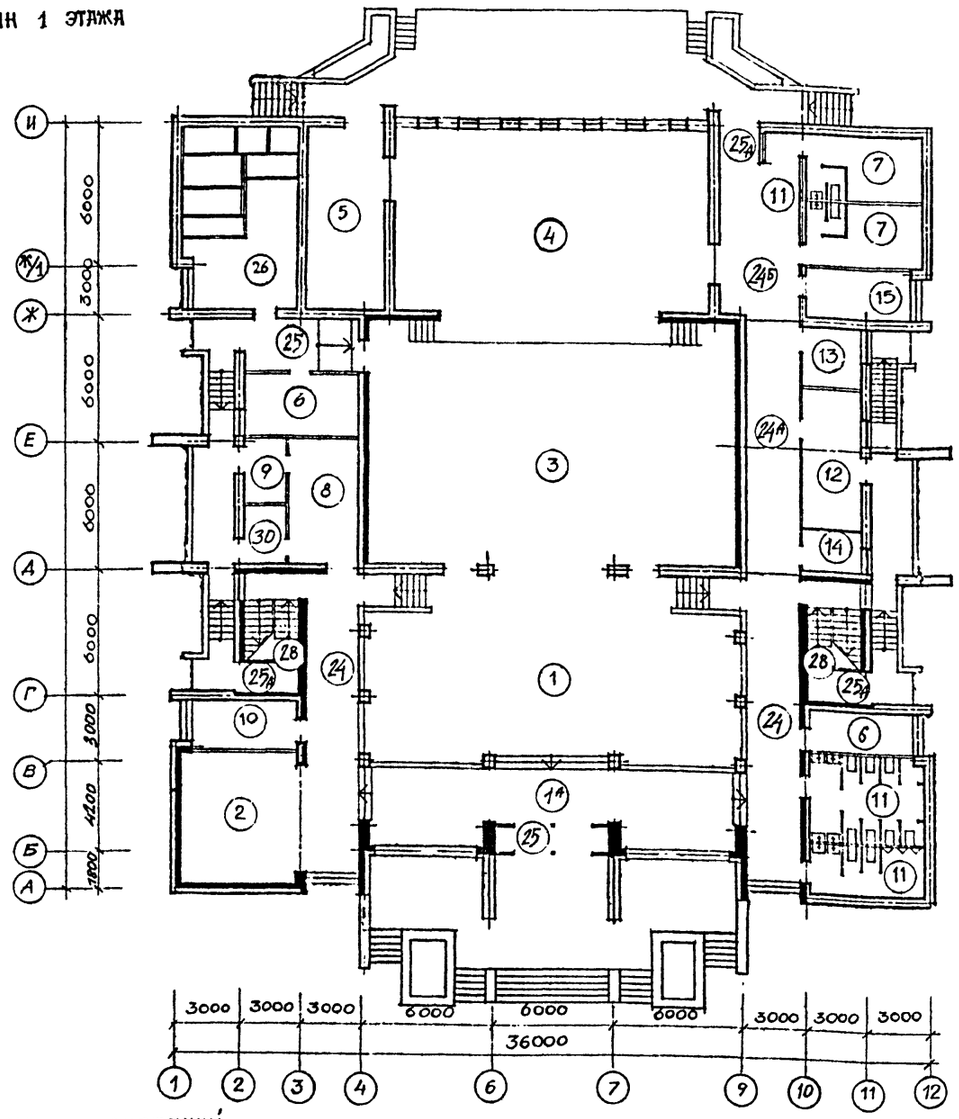

ПЛАН 2 ЭТАЖА

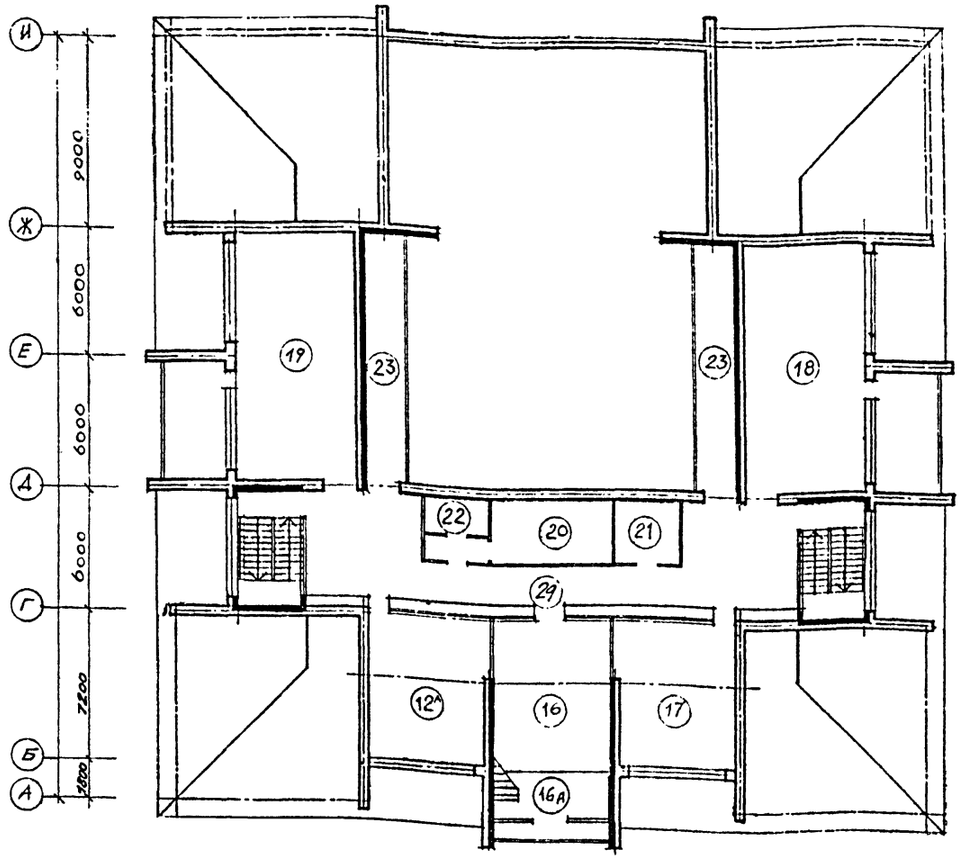

ПЛАН ПОДВАЛА

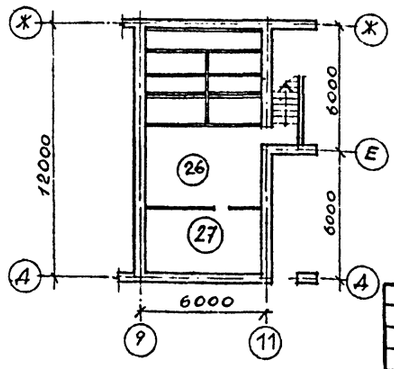

ПЛАН ГОСТИННОЙ НА ▽ 6.300

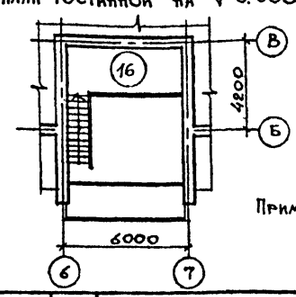

Примечания см. лист АС-18.

10079/1

Экспликация помещений

НОМЕР ПО ПЛАНУ	НАИМЕНОВАНИЕ	ПЛОЩАДЬ м²	НОМЕР ПО ПЛАНУ	НАИМЕНОВАНИЕ	ПЛОЩАДЬ м²	НОМЕР ПО ПЛАНУ	НАИМЕНОВАНИЕ	ПЛОЩАДЬ м²
1	ФОЙЕ	146.36	11	САНУЗЛЫ	36,32	22	ПЕРЕМОТОЧНАЯ	8,97
1А	ВЕСТИБЮЛЬ	52.70	12/12А	ПОМЕЩЕНИЕ УНИВЕРСАЛЬНОЕ КРУЖКОВОЕ	19,76/36,98	23	БАЛКОН ДЛЯ ЗРИТЕЛЕЙ	42.36
2	ГАРДЕРОБ	31.30	13	ПОМЕЩЕНИЕ КЛУБНОГО АКТИВА	8,27	24	КОРИДОРЫ	53.44
3	ЗРИТЕЛЬНЫЙ ЗАЛ	186,92	14	КЛАДОВАЯ	6.24	24А	—"—	21.76
4	ЭСТРАДА	142,14	15	ЭЛЕКТРОЩИТОВАЯ	11,58	24Б	—"—	22,64
5	СКЛАД ДЕКОРАЦИЙ	31,84	16	ГОСТИНАЯ	62.07	25/25А	ТАМБУРЫ	6,6/21.35
6	КЛАДОВАЯ МЕБЕЛИ	25.34	17	КАБИНЕТ ПОЛИТПРОСВЕЩЕНИЯ	36.98	26	ВЕНТКАМЕРА	42,61
7	АРТИСТИЧЕСКИЕ	25,09	18	БИБЛИОТЕКА	61.86	27	ТЕПЛОПУНКТ	16.89
8	БУФЕТ	19,72	19	ВЫСТАВОЧНОЕ ПОМЕЩЕНИЕ	61.86	28	ЛЕСТНИЧНЫЕ КЛЕТКИ	—
9	ПОДСОБНОЕ ПОМЕЩЕНИЕ	5.53	20	КИНОАППАРАТНАЯ	17.61	29	КОРИДОР	68.07
10	КОМНАТА АДМИНИСТРАТОРА	10,53	21	ЗВУКОАППАРАТНАЯ	9.00	30	МОЕЧНАЯ	5.22

Взам. инв. №

Подпись и дата

Инв. № подл.

ПРИВЯЗАН

Инв. №

Нач. отдела	Щепишевский	
Гл. спец. АР	Штейнберг	
Гл. спец. КО	Захарченко	
ГАП	Щепишевский	
Рук. гр. арх.	Ерохина	
Проверил	Хорькова	
Разработ.	Пенделюк	

264-12-296.13.88 -АС

СЕЛЬСКИЙ КЛУБ НА 400 ПОСЕТИТЕЛЕЙ (ЗАЛ НА 300 МЕСТ)

Стадия	Лист	Листов
Р	17	

МАРКИРОВОЧНЫЕ ПЛАНЫ ПОЛОВ И ОТДЕЛОЧНЫХ РАБОТ ЭКСПЛИКАЦИЯ ПОМЕЩЕНИЙ

Госстрой УССР Укрниингражданстрой г. Киев

Ведомость отделки помещений

Наименование или номер помещения	Потолок		Стены или перегородки		Низ стен или перегородок (панель)			Примечание
	Площадь	Вид отделки	Площадь	Вид отделки	Площадь	Вид отделки	Высота мм	
1	146,36	Клеевая покраска	—	Кирпичная кладка				
			146.0	Терразитовая штукатурка				
2	31,30	Клеевая покраска	—	Кирпичная кладка				
3	—	Подвесной потолок	—	Кирпичная кладка				
			96.71	Облицевка гипсовыми плитами				
4	128.20	Известковая побелка	353.85	Известковая побелка				
5	31.84	—"—	73.44	—"—				
6	25.34	—"—	63.00	—"—				
7	25.09	Клеевая покраска	102.54	Клеевая покраска				
8	19.72	Клеевая улучшен. покраска	54.66	Клеевая улучшен. покраска				
9,30	11.24	Известковая побелка	23.11	Известковая побелка	28,03	Глазурованн. плитка	1800	
10	10.53	Клеевая покраска	44.1	Клеевая покраска				
11	36.32	Известковая побелка	53.86	Известковая побелка	141,98	Глазурованн. плитка	2.100	
12, 12а	19.76 / 36.98	Клеевая улучшенная	57.24 / 77.64	Клеевая улучшенная				
13	8.27	Клеевая покраска	26,20	Клеевая покраска				
14	6.24	Известковая побелка	18.72	Известковая побелка				
15	11,58	—"—	43.98	—"—				
16	66.00	Клеевая улучшенная	— / 18.00	Кирпичн. кладк. / Клеевая улуч.				
17	36,98	—"—	77,64	Клеевая улучшенная				
18	61,86	—"—	132.44	—"—				
19	61,86	—"—	132.44	—"—				
20	17.61	Известковая побелка	69.19	Известковая побелка				
21	9.0	—"—	36,0	—"—				
22	8.97	—"—	53.61	—"—				
23	—	Подвесной потолок	—	Кирпичная кладка				
24а, 24б, 29	112.47	Клеевая покраска	243.00	Мастичная покраска				
25	6.6	Известковая побелка	—	Кирпичная кладка				
25а	21.35	Известковая побелка	— / 20.0	Кирп. кладка / Мастичн. покр.				
26	42.61	—"—	153.15	Известковая побелка				
27	16.89	—"—	84.3	—"—				
28	36.00	—"—	—	Кирпичная кладка				
24	53.44	Клеевая покраска	—	Кирпичная кладка				

1. Детали полов приняты по серии 2.244-1 в.4.
2. Кирпичные стены помещений (кроме указанных в примечаниях п.п. 2, 3, 4) облицевать гипсоволокнистыми плитами по серии 1.273.9-5 в.6, тип облицовки ОГВМ-1.
3. Стены помещений № 5, 6, 14, 15, 26, 27 затереть с последующей отделкой.
4. Внутренние поверхности кирпичных стен и перегородок помещений № 1, 8, 9, 11, 25а оштукатурить с последующей отделкой.
5. Внутренние поверхности кирпичных стен выделенных на маркировочных выполнять из кирпича с тщательным подбором лицевых поверхностей и расшивкой швов.

Экспликация полов

Наименование или номер позиции по проекту	Тип пола по проекту	Схема пола или номер узла по серии	Элементы пола и их толщина	Площадь пола м²
1	—	218	Штучный паркет, ГОСТ 862 1-76 -19мм	146.36
1а	—	243	Бетон мозаичного сост. класса В-15 -20мм	52.70
2	—	243	—"—	31.30
3	—	218	Штучный паркет, ГОСТ 862.1-76 - 19мм	186.92
4	—	191	Рейки 60х60	142.14
5	—	245	Бетон класса В15 20мм	31.84
6	—	230	Линолеум поливинилхлоридный на тканевой основе ГОСТ 7251-66 25мм	25.34
7	—	230	—"—	25.09
8	—	230	—"—	19.72
9,30	—	250	Керамическая плитка ГОСТ 6787-69 - 20	10.75
10	—	232	Линолеум поливинилхлоридный многослойный, ГОСТ 14632-69 -25мм	10.53
11	—	250	Керамическая плитка ГОСТ 6787-69 13мм	36.32
12	—	152	Линолеум с теплозвукоизоляционным слоем ГОСТ 18108-80 6мм	19,76
12а	—	56	Линолеум с теплозвукоизоляционным слоем ГОСТ 18108-80 6мм	36.98
13	—	56	—"—	8.27
14	—	56	—"—	6.24
15	—	240	Керамическая плитка ГОСТ 6787-69 10мм	11.58
16 / 16а	—	27 / 148	Штучный паркет, ГОСТ 862.1-76 -19мм	47.77 / 14.3
17	—	67	Линолеум с теплозвукоизоляционным слоем ГОСТ 18108-80 6мм	36.98
18	—	67	—"—	61.86
19	—	67	—"—	61.86
20	—	127	Керамическая плитка ГОСТ 6787-80 10мм	17.61
21	—	127	—"—	9.00
22	—	127	—"—	8.97
23	—	59	Линолеум поливинилхлоридный на тканевой основе ГОСТ 7251-66 -25мм	42,36
24	—	243	Бетон мозаичного состава класса В15 20мм	53.44
24а	—	152	Линолеум с теплозвукоизоляционным слоем ГОСТ 18108-80	21.76
24б	—	222	—"—	22.64
25, 25а	—	243	Бетон мозаичного состава марки 200 -20мм	27.95
26	—	254	Бетон марки 200 -20мм	42.61
27	—	245	—"—	16.89
28	—	—	—	—
29	—	67	Линолеум с теплозвукоизоляционным слоем ГОСТ 18108-80	68.07

10079/1

264-12-286.13.88 АС

Нач. отд.	Рнепишевский	
Гл. спец. ар.	Штейнберг	
Гл. спец. кон.	Захарченко	
ГАП	Рнепишевский	
Рук. гр. ар.	Ерохина	
Проверил	Ерохина	
Разработ.	Пенделюк	

ПРИВЯЗАН

Инв. №

Сельский клуб на 400 посетителей (зал на 300 мест)

Ведомость отделки помещений, экспликация полов

Стадия	Лист	Листов
Р	18	

Госстрой УССР
Укринипгражданселькстрой
г. Киев

Взам. инв. №

Подпись и дата

Инв. № подл.

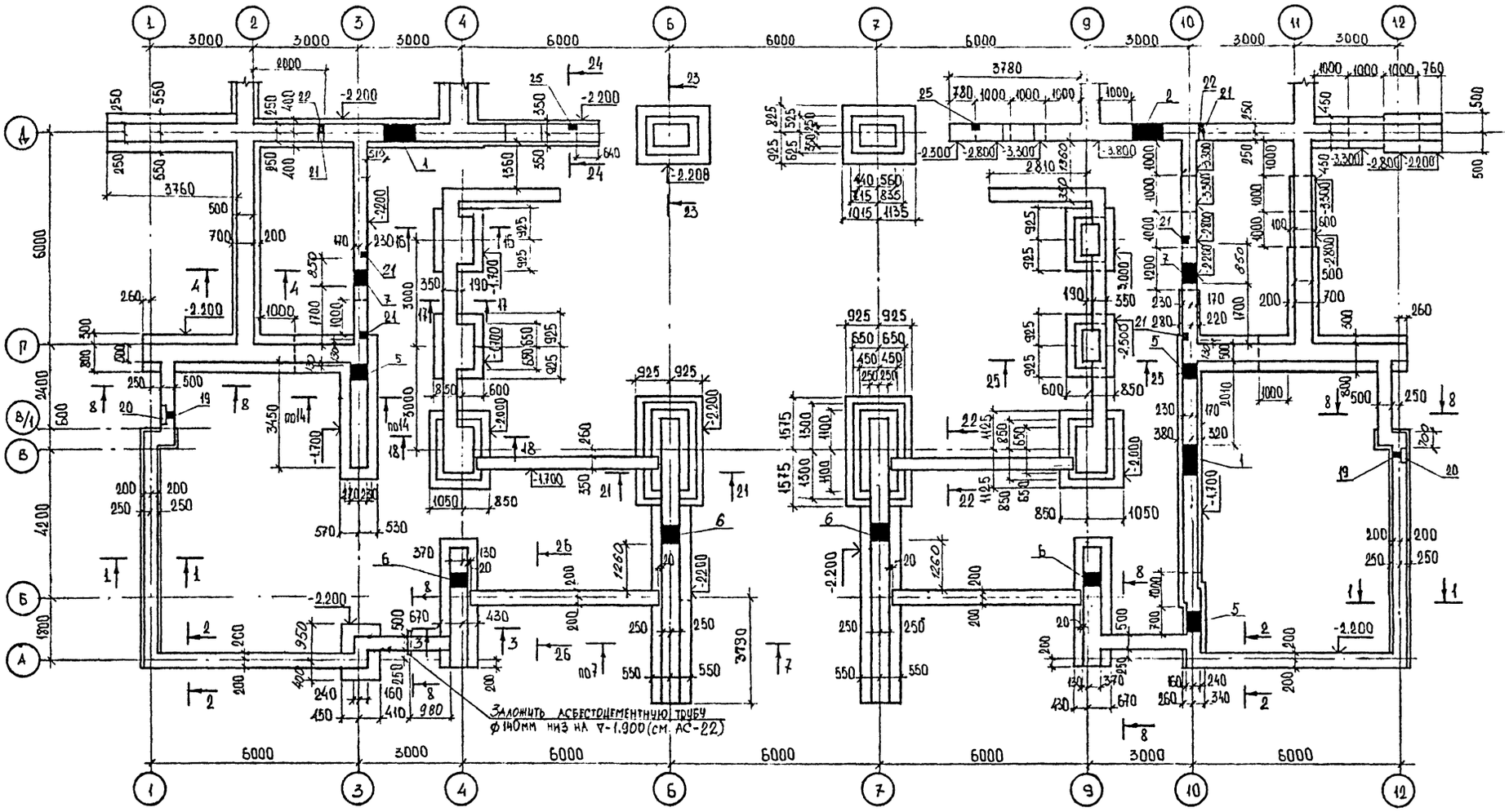

Экспликация отверстий

Тип отв.	Размеры мм В	Размеры мм Н	Отм. низа	Примечание
1	900	800	-0.970	„Вт", „О"
2	900	670	-0.970	„В"
3	900	800	-1.800	„В"
4	900	600	-1.800	„Вт", „О"
5	400	500	-0.700	„Вт", „О"
6	400	500	-1.140	„Вт", „О"
7	400	500	-1.760	„О", „Вт"
8	400	500	-1.450	„Вт"
9	400	500	-1.650	„Вт"
10	400	500	-0.820	„О"
11	600	600	-2.500	„Вт"
12	300	250	-0.420	„Вт"
13	300	300	-0.350	„ЗО"
14	400	600	-2.500	„Вт"
15	200	200	-1.450	„Вт"
16	1200	1000	-2.150	„Вт"
17	300	250	-1.070	„О", „Вт"
18	1500	1800	-3.300	Монтажный проем
19	100	100	-0.900	„В", „К"
20	Ниша 270×250×380		-1.000	„В", „К"
21	Паз 130×250		-0.600	„В", „К"
22	100	100	-0.600	„В", „К"
23	100	100	-0.470	„В", „К"
24	Паз 130×250		-0.400	„В", „К"
25	Паз 130×250		-1.600	„В", „К"
26	Паз 130×250		-1.800	„В", „К"
27	1040	2070	-3.300	Дверной прием
28	1500	450	-2.250	„О"

Таблица расчетных нагрузок на фундаменты на ▽-0.050

Сечение	Нагрузка кгс/м: Полная (постоян.+времен.) t=-20°C	Полная (постоян.+времен.) t=-25°C	Временная	Примечания
1-1	5052	4684	420	
2-2	3684	3318	210	
3-3	14111	12958	1719	
4-4	9637	8872	945	
5-5	5938	5571	630	
6-6	9434	8761	630	
7-7	13010	11858	630	
9-9	16331	15178	2619	
10-10	11383	10848	2663	
11-11	9377	8531	420	
12-12; 13-13	28825	27340	2494	

Сечение	Нагрузка кгс/м: Полная (постоян.+времен.) t=-20°C	Полная (постоян.+времен.) t=-25°C	Временная	Примечания
14-14	10589	9437	147	
15-15	8643	7878	420	
16-16	32548	29851	1753	Сосредоточенная
18-18	58462	54940	6435	Сосредоточенная
19-19	9163	8628	1763	
21-21	83861	80061	19626	Сосредоточенная
23-23	55228	53213	12294	Сосредоточенная

1. Общие примечания см. лист АС-20.
2. Данный лист смотреть совместно с листами АС-20, АС-21.

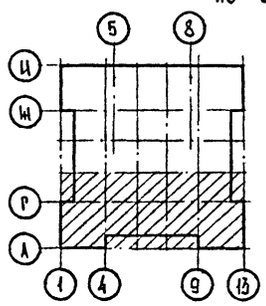

10079/1

Нач. отд	Рыепишевский		
Гл. сп. арх.	Штейнберг		
Гл. сп. хоз.	Захарченко		
ГАП	Рыепишевский		
Рук. гр.	Лысиков		
Провер.	Древаль		
Разраб.	Семенов		

ПРИВЯЗАН

Инв.№

264-12-296.13.88 – АС

Сельский клуб на 400 посетителей /зал на 300 мест/

План фундаментов между осями А–Д.

Стадия	Лист	Листов
Р	19	

Госстрой УССР Укрниипгражданселькстрой г. Киев

Инв.№ подл. | Подпись и дата | Взам.инв.№

Гип гр. ек 168
Рук. гр. ОВ Гилатр
Гл. спец. ЭО Смушенко
Рук. гр. СС Беоман

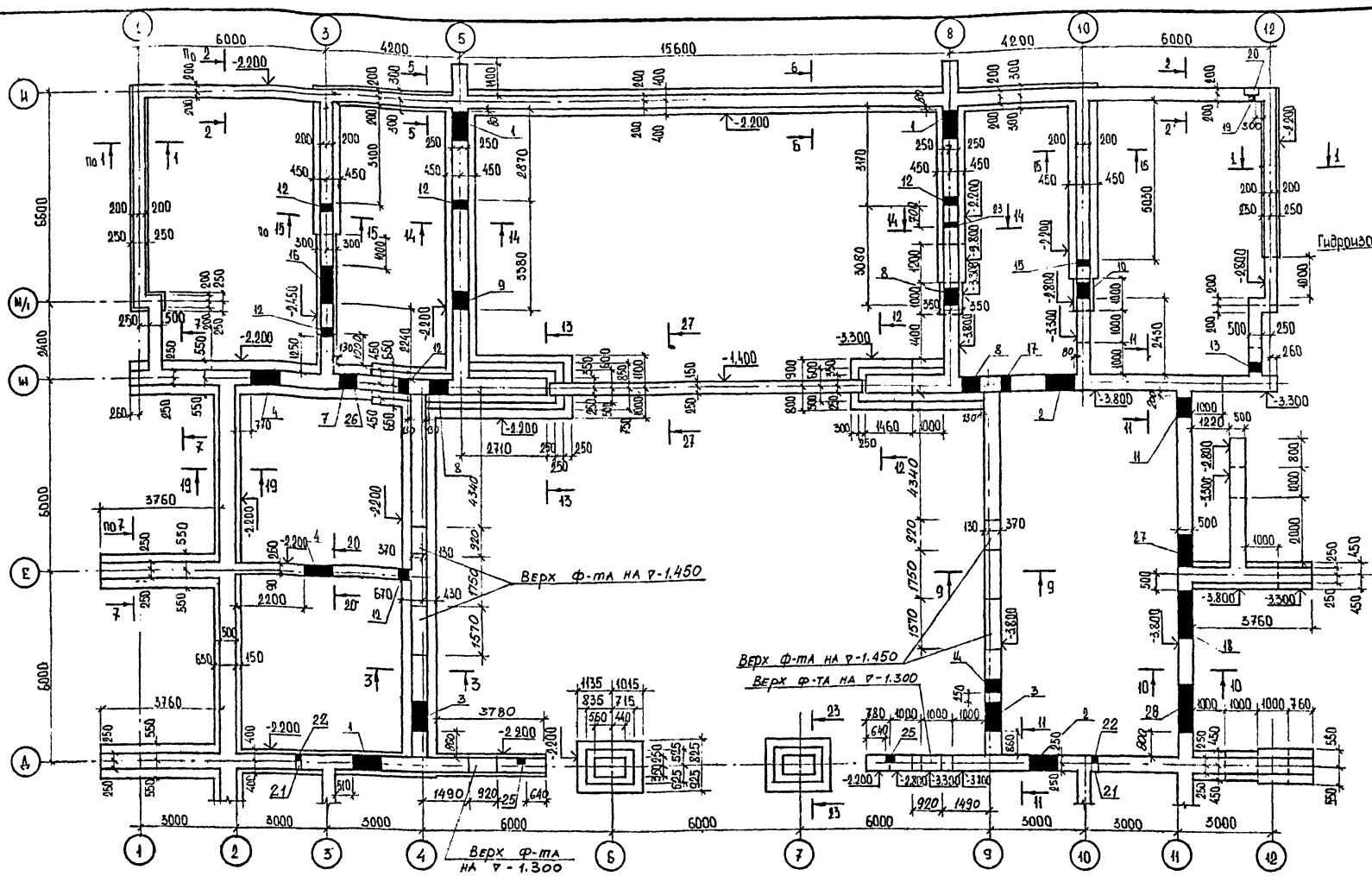

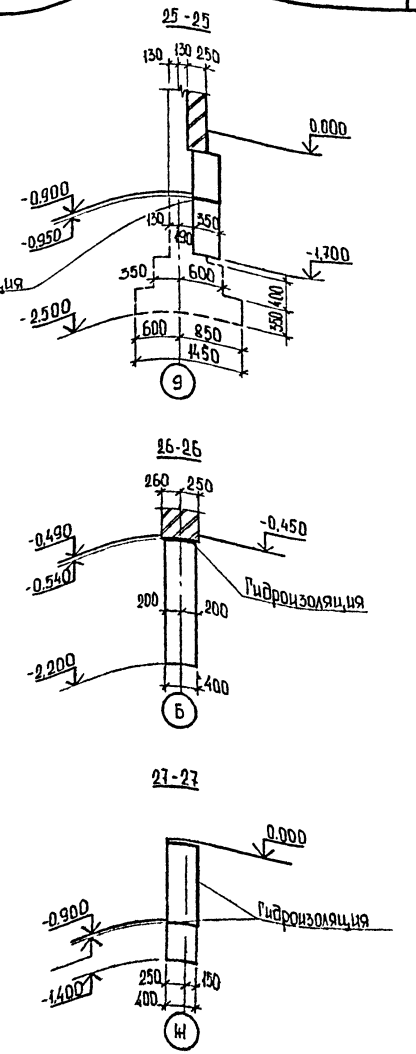

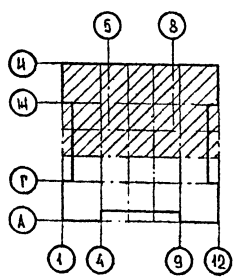

1. За условную отметку 0.000 принят уровень чистого пола 1-го этажа.
2. Основанием фундаментов служат грунты со следующими расчетными характеристиками: $\varphi_н = 24°$, $C_н = 0{,}13$ кгс/см²; $\gamma_н = 1{,}8$ т/м³; $\gamma_н' = 1{,}7$ т/м³
3. Фундаменты запроектированы монолитные ленточные бутобетонные (бут марки 200, бетон кл В3,5)
4. Горизонтальная гидроизоляция на ∇-0.050; -0.450 выполняется из 2-х слоев толя на битумной мастике, укладываемых по выравненной цементным раствором поверхности, на ∇-3.300 из слоя цементного раствора состава 1:2 толщиной 20мм с водостойкими добавками. Вертикальную гидроизоляцию стен подвала, соприкосающихся с грунтом, выполнить обмазкой горячим битумом за 2 раза по огрунтовке.
5. Горизонтальную гидроизоляцию стен по оси Д, между осями 1-4 и 11-12, по оси 10, между осями А-Д, и по оси Г выполнить на отм. -0.050.
6. Все отверстия в фундаментах шириной до 600мм перекрыть арматурой 5Ф12 АШ, заводя ее за грань опоры на 300мм (Расход арматуры - 93,7кг). Отверстия 1,2,3,4 перекрыть перемычками 2ПБ13-1 (К-во - 43 шт.), отверстие 16 перекрыть перемычками 2ПБ16-2 (К-во - 4 шт.).
7. Таблицу расчетных нагрузок на фундаменты см. лист АС-19.
8. Данный лист смотреть совместно с листами АС-19, АС-21.
9. Для восприятия горизонтального давления грунта стены подвала по осям 9 и 11 на весь период строительства здания усилить временными креплениями.

10079/1

Нач. отд.	Рыепшевский		
Гл. сп. арх.	Штейнберг		
Гл. сп. кон.	Захарченко		
ГАП	Рыепшевский		
Рук. гр.	Лысиков		
Провер.	Древаль		
Разраб.	Семенов		

ПРИВЯЗАН

Инв. №

264-12-296.13.88 - АС

Сельский клуб на 400 посетителей/зал на 300 мест/

План фундаментов между осями Д-И. Сечения фундаментов 25-25...27-27

Стадия	Лист	Листов
Р	20	

Госстрой УССР
Укрниипгражданселькстрой
г. Киев

Инв. № подл. | Подпись и дата | Взам. инв. №

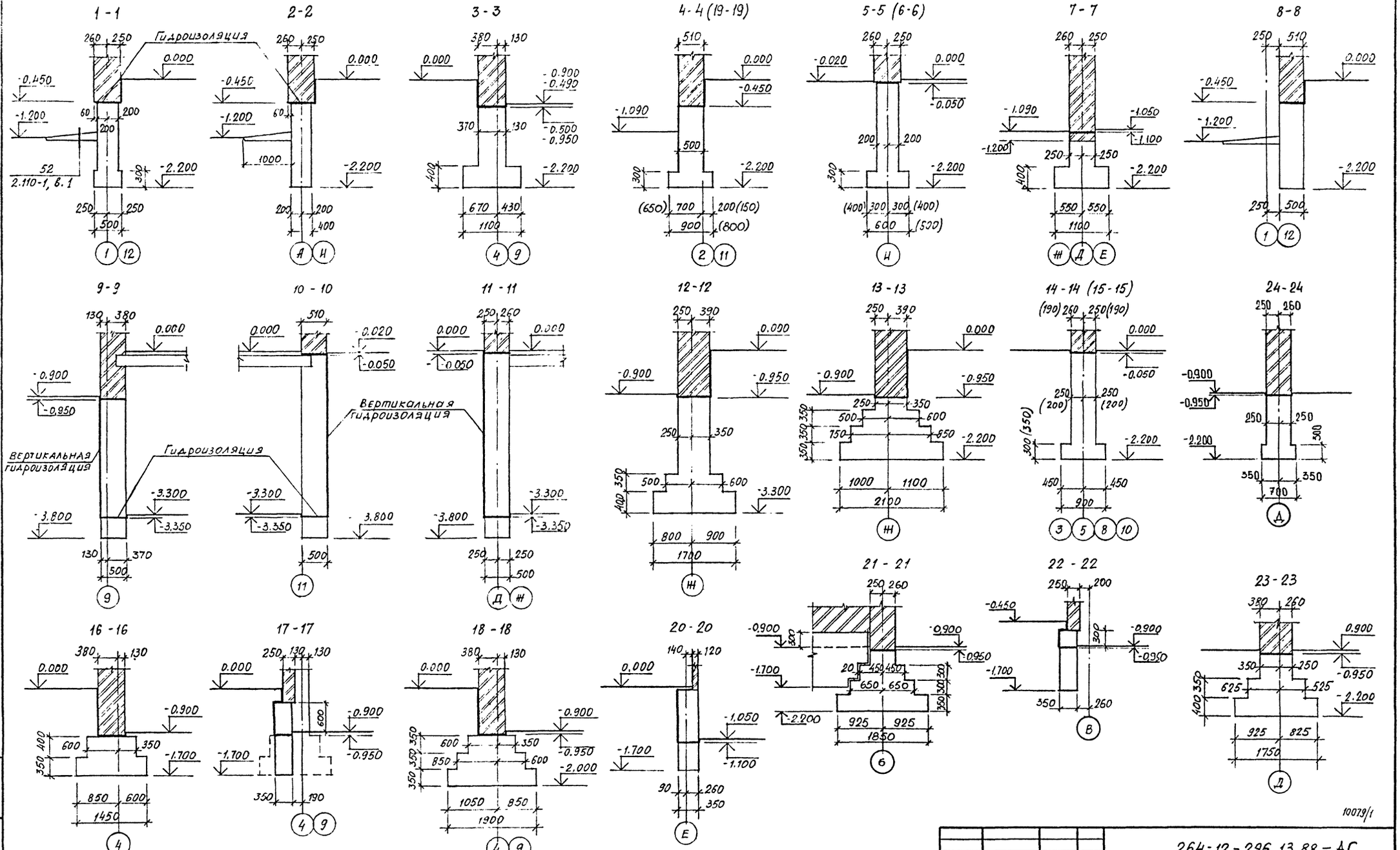

10079/1

				264-12-296.13.88-АС	
Нач. отд.	Рнепшевский				
Гл. сп. арх.	Штейнберг			Сельский клуб на 400 посетителей (зал на 300 мест)	Стадия: Р; Лист: 21; Листов:
Гл. сп. кон.	Захарченко				
ГАП	Рнепшевский				
Рук. гр.	Лысиков				
Проверил	Трактовенко			Сечения фундаментов 1-1 ... 24-24	Госстрой УССР Укрниипгражданстрой г. Киев
Разраб.	Древаль				

ПРИВЯЗАН

Инв.№

Инв.№ подл. | Подпись и дата | Взам.инв.№

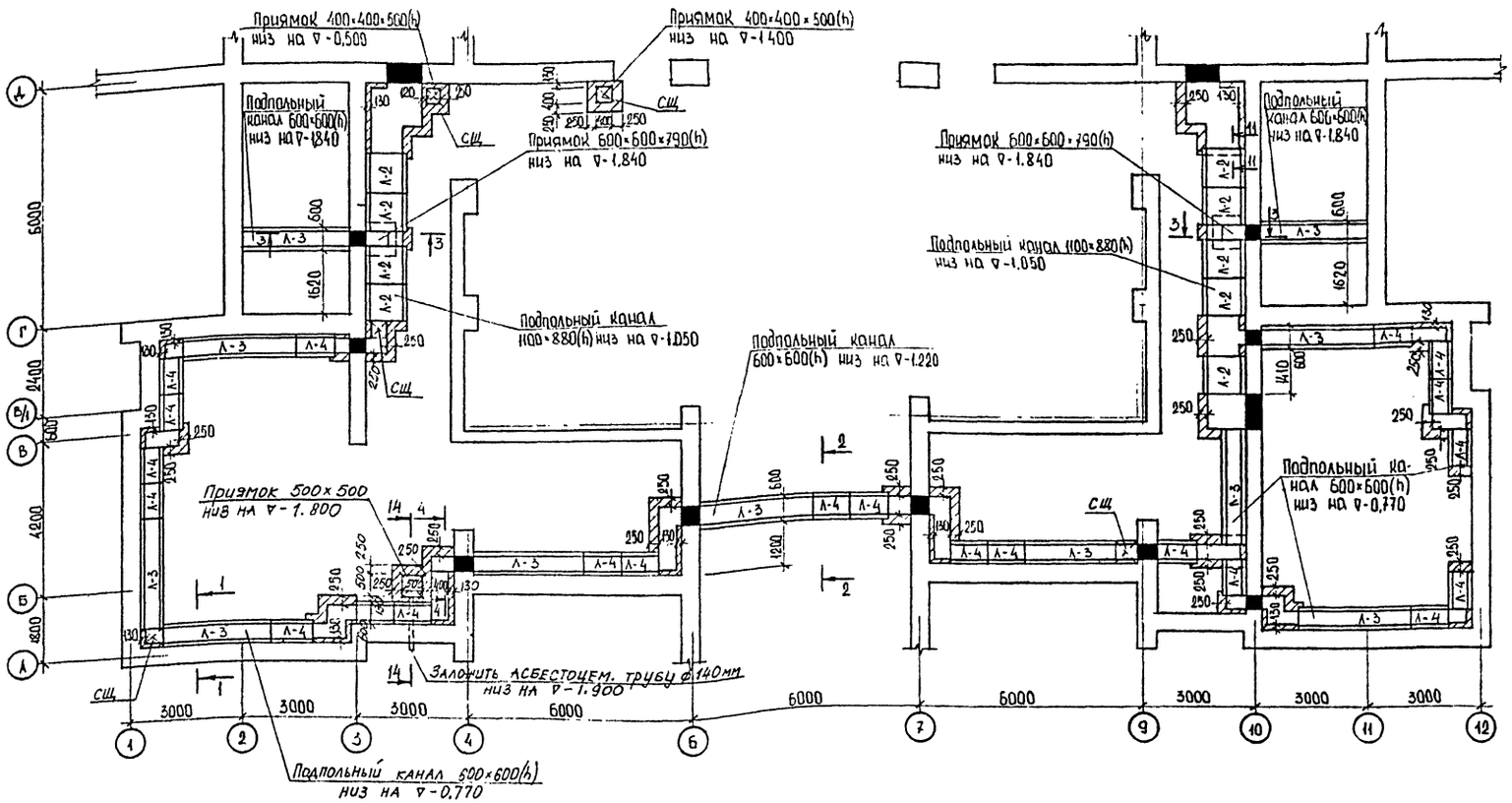

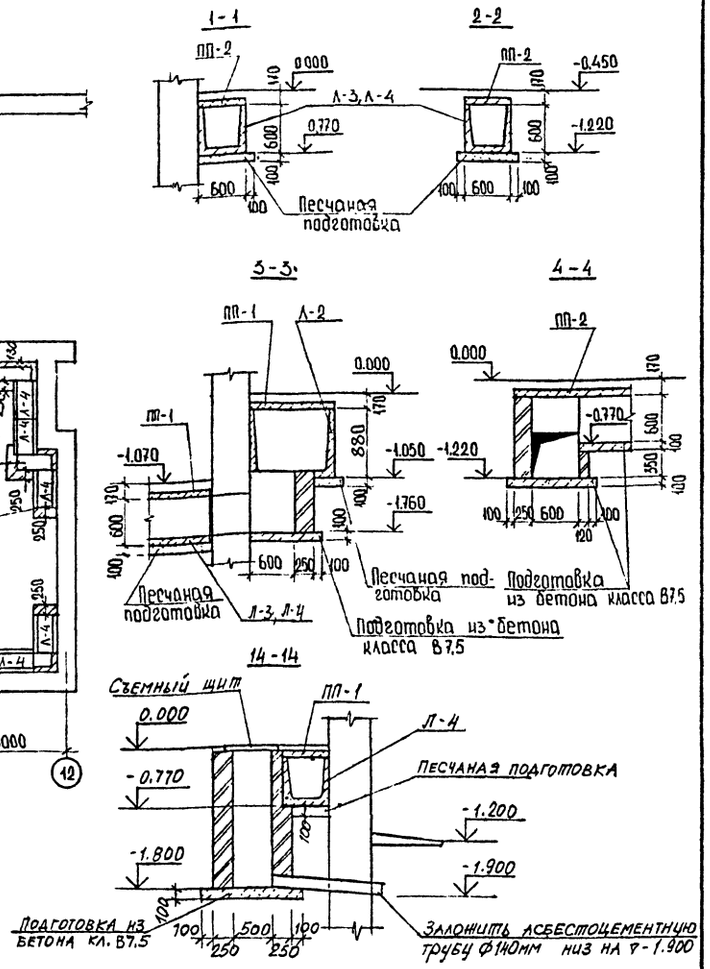

Спецификация

Марка поз.	Обозначение	Наименование	К-во шт.	Примечан.
Л-1	1.219.1-3	Лоток ЛК30.11.9-8	14	1645 кг
Л-2	1.219.1-3	Лоток ЛК9.11.9-8	26	482 кг
Л-3	1.219.1-3	Лоток ЛК30.6.6-12.5	17	1015 кг
Л-4	1.219.1-3	Лоток ЛК9.6.6-12.5	31	298 кг
ПП-1	1.243.1-4	Плита ПТ8-11.9	95	198 кг
ПП-2	1.243.1-4	Плита ПТ12.5-8.6	127	96 кг
ПП-3	1.243.1-4	Плита ПТ12.5-16.14	2	448 кг
ПП-4	1.038.1-1 вып. 2	1 ПП 12-3	54	72 кг
ПП-5	3.006.1-2/82 вып.1-1....1-4	П5-8	4	410 кг
Л-5	3.006.1-2/82 вып 1-1....1-4	Л5-8	2	2250 кг
Л-6	3.006.1-2/82 вып 1-1...1-4	Л5д-8	3	280 кг
ПП-6	3.006.1-2/82 вып.1-1...1-4	П5д-8	3	100 кг

1. Железобетонные лотки каналов укладывать на песчаную подготовку толщиной 100мм, кирпичные каналы – на подготовку из бетона класса В7.5 толщиной 100мм.
2. Кирпичные каналы, повороты каналов, перепады по высоте, стенки приямка выполнять из обыкновенного кирпича пластического прессования марки 75 на растворе марки 25.
3. Плиты перекрытия каналов укладывать на растворе марки 25.
4. Все поверхности каналов и приямков, соприкосающиеся с грунтом, обмазать горячим битумом за 2 раза.
5. В местах поворотов каналов, для опирания плит перекрытия, уложить уголки L75×5 /под ПП-1/ и L63×5 /под ПП-2 и ПП-3/. Расход: L75×5 – 12,1 п.м / 70,2 кг/ L63×5 – 8,4 п.м / 40,4 кг/
6. Монолитные участки перекрытия над каналами выполнять толщиной 80мм, армировать стержнями Ф10АIII шагом 100. Расход материалов на монолитные заделки: бетон кл. В12.5 – 0,91м³, арматура класса АIII – 74.2 кг, класса АI – 12.8 кг.
7. Засыпку грунта за стены каналов производить только после укладки и замоноличивания плит перекрытия каналов.
8. Настоящий лист смотреть совместно с листом АС-23

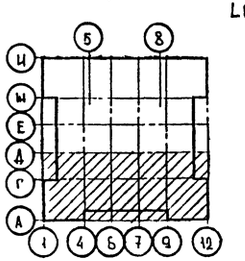

10079/1

Нач. отд.	Рыбницевский	
Гл. сп. кон	Захарченко	
Гл. сп. арх	Штейнберг	
ГАП	Рыбницевский	
Рук. гр.	Лысиков	
Проверил	Древаль	
Разраб.	Семенов	

ПРИВЯЗАН

Инв.№

264-12-296.13,88-АС

Сельский клуб на 400 посетителей /зал на 300 мест/

Стадия	Лист	Листов
Р	22	

Схема расположения элементов подпольных каналов между осями А–Д. Сечения 1-1...4-4, 14-14

Госстрой УССР Укрниипгражданселькстрой г.Киев

Рук. гр. ОВ | Рук. гр. ВК | Гл. спец. ЭО | Рук. гр. СС | Подпись | Лев | Самойленко | Берман

Инв.№ подл. | Подпись и дата | Взам.инв.№

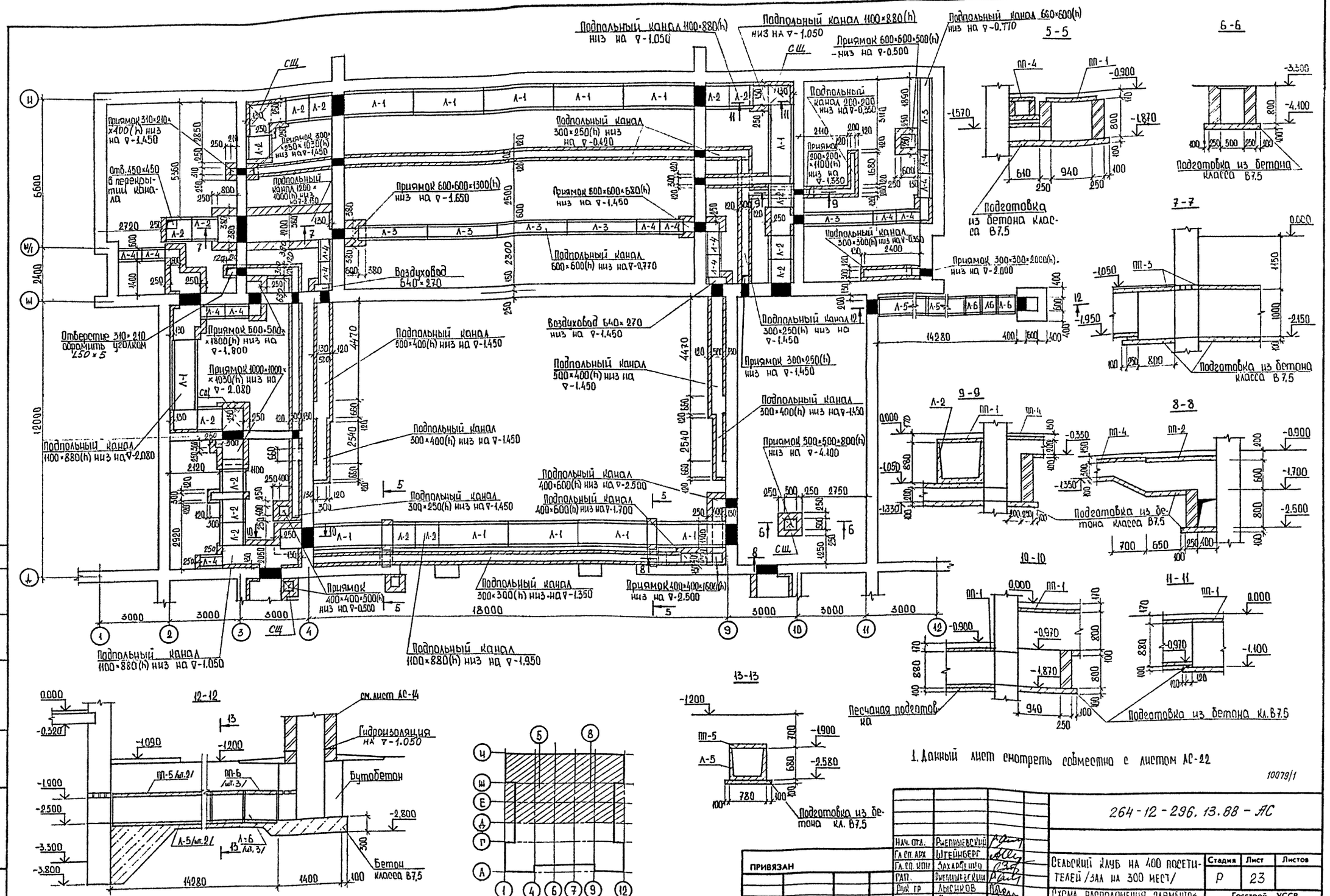

Нач. отд.	Рыепнывский		
Гл. сп. арх.	Штейнберг		
Гл. сп. конс.	Захарченко		
Рап.	Рыепнывский		
Рук. гр.	Лысиков		
Провер.	Древаль		
Разраб.	Семенов		

ПРИВЯЗАН

Инв. №

264-12-296.13.88-АС

Сельский клуб на 400 посетителей /зал на 300 мест/

Схема расположения элементов подпольных каналов между осями Л-П. Сечения 5-5...13-13

Стадия	Лист	Листов
Р	23	

Госстрой УССР
Укрнинпграждансельстрой
г.Киев

Инв № подл | Подпись и дата | Взам. инв №

Схема расположения перемычек 1-го этажа.

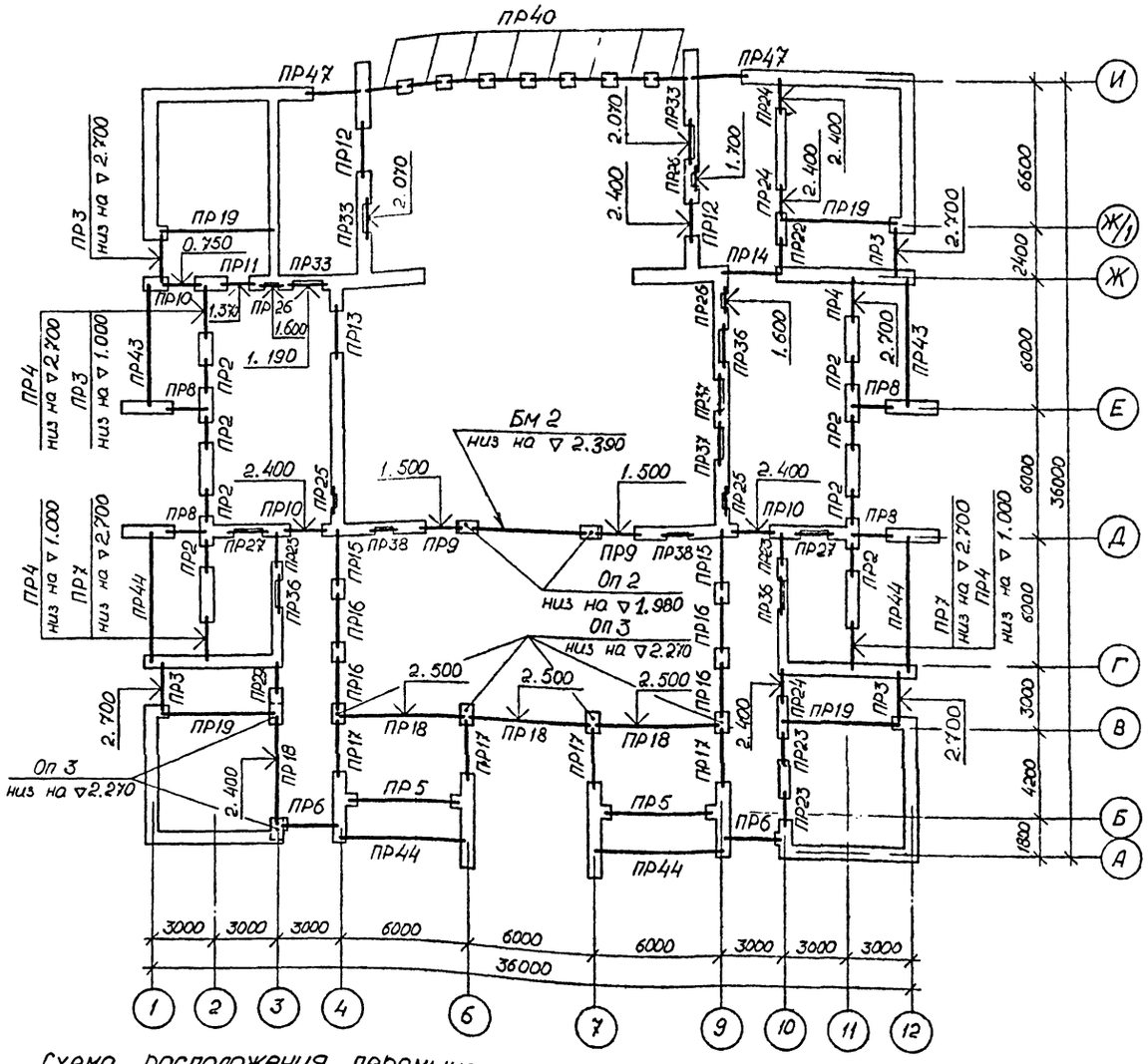

Схема расположения перемычек 2-го этажа

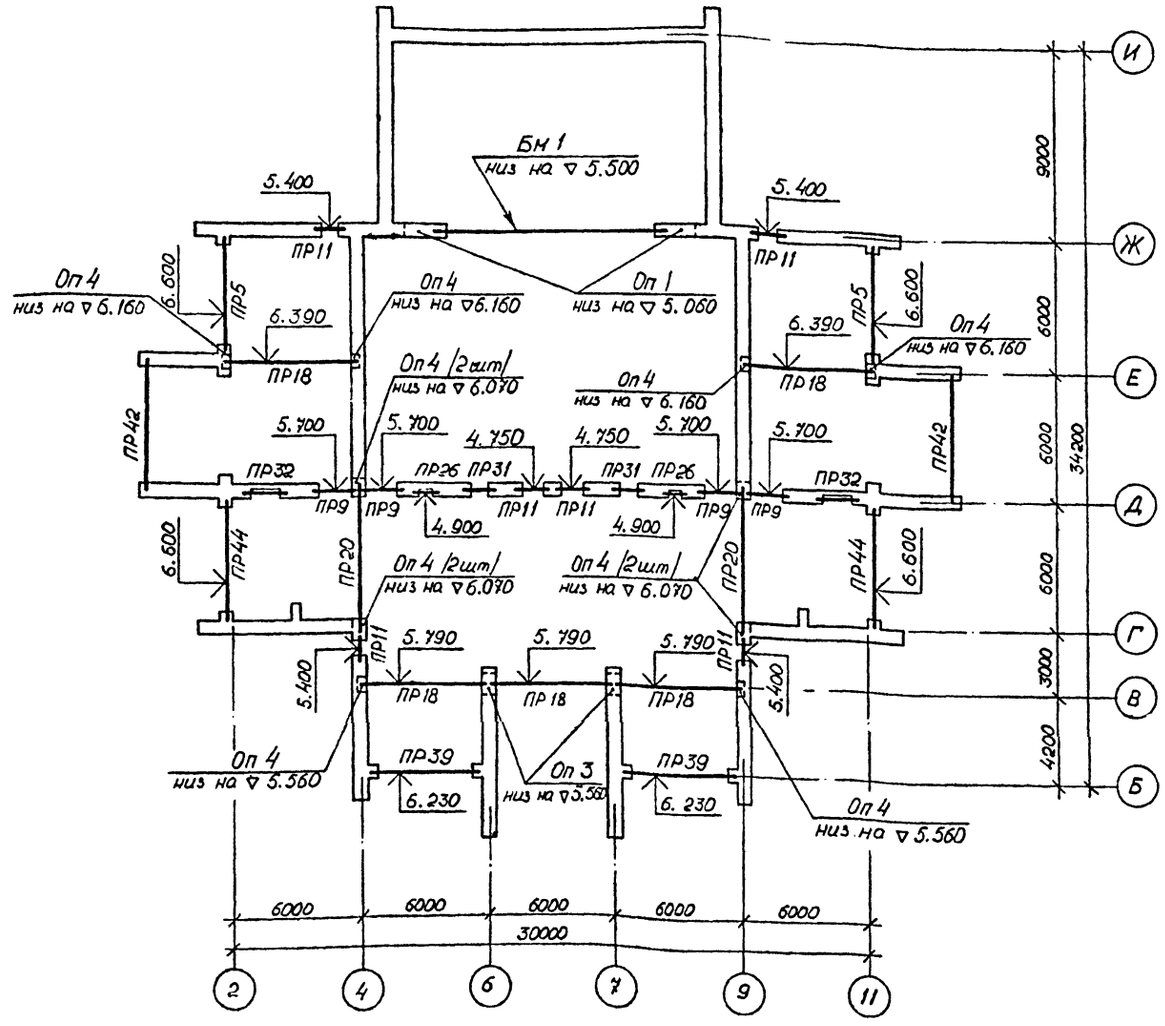

Схема расположения перемычек подвала

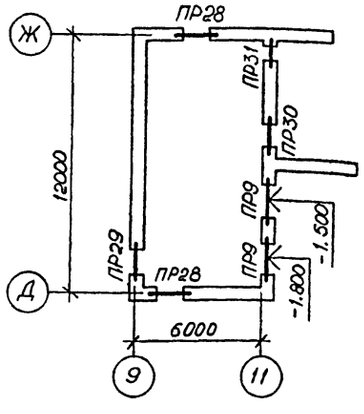

1. Данный лист рассматривать совместно с листами АС-25, АС-26, АС-27.
2. Балки Бм1 и Бм2 разработаны на листе АС-38.

10079/1

Нач отд	Ржепишевский		264-12-296.13.88 – АС	
Гл. сп. арх	Штейнберг			
Гл. сп. конс	Захарченко		Сельский клуб на 400 посетителей (Зал на 300 мест)	Стадия: Р; Лист: 24; Листов:
ГАП	Ржепишевский			
Рук. груп	Лысиков		Схемы расположения перемычек подвала, 1-го и 2-го этажей.	Госстрой УССР Укрниипгражданселькстрой г.Киев
Провер.	Семенов			
Разработ.	Тушко			

ПРИВЯЗАН

Инв.№

Инв.№ подл. | Подпись и дата | Взам.инв.№

Схема расположения перемычек чердака

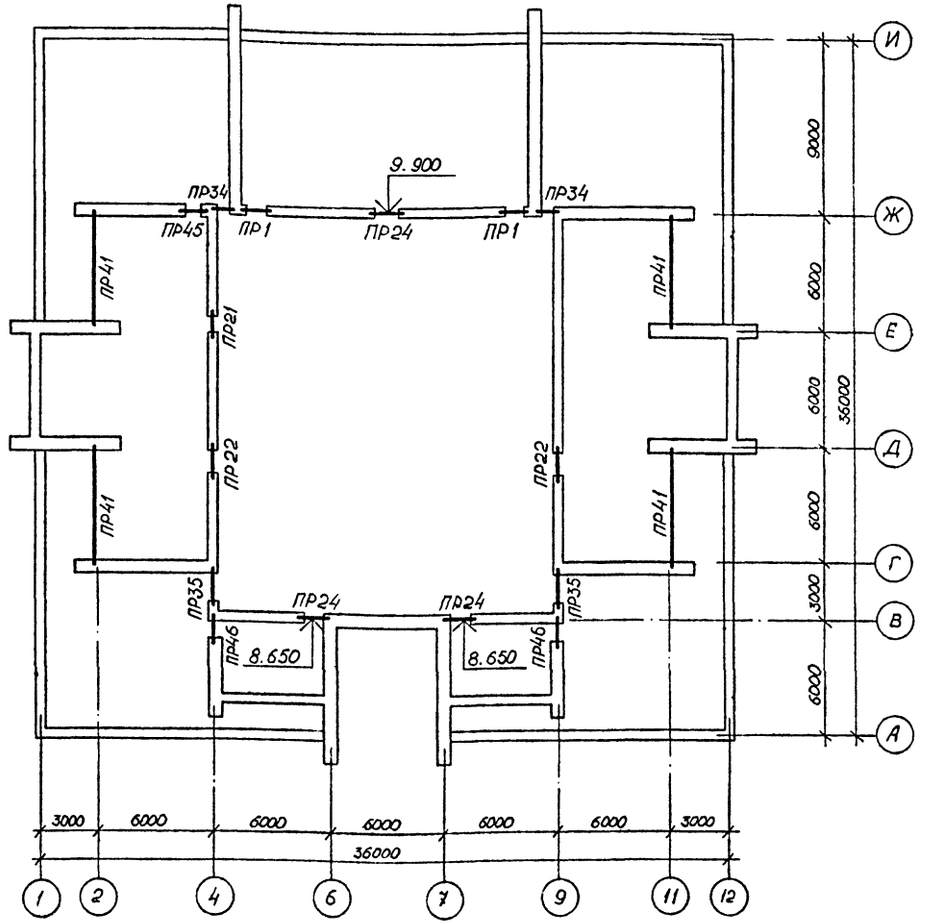

1. Перемычки укладывать на растворе марки 50.
2. Несущие бруски укладывать со стороны опирания панелей перекрытия.
3. Ведомость перемычек см. лист АС-26.
4. Спецификацию перемычек см. лист АС-27.

Спецификация железобетонных элементов.

Марка поз	Обозначение	Наименование	Кол. на этаж 1	2	подвал	чердак	Всего	Масса кг	Примечание
		Перемычки							
	Серия 1.038.1-1 вып. 1	2ПБ10-1	5	2	4	20	31	43	
	Серия 1.038.1-1 вып. 1	2ПБ13-1	15	24	3	24	66	54	
	Серия 1.038.1-1 вып. 1	3ПБ13-37	2	—	1	6	9	85	
	Серия 1.038.1-1 вып. 1	2ПБ16-2	68	6	11	—	85	65	
	Серия 1.038.1-1 вып. 1	3ПБ16-37	20	—	1	3	24	102	
	Серия 1.038.1-1 вып. 1	3ПБ18-37	11	-	—	—	11	119	
	Серия 1.038.1-1 вып. 1	2ПБ19-3	28	8	4	—	40	81	
	Серия 1.038.1-1 вып. 1	2ПБ22-3	42	—	—	2	44	92	
	Серия 1.038.1-1 вып. 1	2ПБ25-3	8	—	—	—	8	103	
	Серия 1.038.1-1 вып. 1	2ПБ26-4	12	—	—	—	12	109	
	Серия 1.038.1-1 вып. 1	5ПБ25-37	9	4	2	2	17	338	
	Серия 1.038.1-1 вып. 1	5ПБ27-37	12	—	—	—	12	375	
	Серия 1.038.1-1 вып. 1	2ПБ29-4	2	—	—	—	2	120	
	Серия 1.038.1-1 вып. 1	5ПБ30-37	2	—	—	—	2	410	
	Серия 1.038.1-1 вып. 1	4ПБ60-8	10	12	—	8	30	519	
	Серия 1.038.1-1 вып. 6	1ПФ14-4	8	—	—	—	8	85	
		Прогоны							
	Серия 1.225-2 вып. 11	ПРГ28.1.3-4т	2	—	—	—	2	250	
	Серия 1.225-2 вып. 11	ПРГ60.2.5-4т	14	14	—	4	32	1500	
	Серия 1.225-2 вып. 9	ПР63.5.5-5АтV	—	2	—	—	2	3460	
	Серия 1.225-2 вып. 9	ПР63.4.4-3АтV	4	2	—	—	6	2460	
		Балки							
	Лист АС-38	Бм 1	—	1	—	—	1		
	Лист АС-38	Бм 2	1	—	—	—	1		
		Опорные плиты							
Оп 1	Лист АС-61	Оп 1	—	2	—	—	2		
Оп 2	Лист АС-61	Оп 2	2	—	—	—	2		
Оп 3	Лист АС-61	Оп 3	6	2	—	—	8		
Оп 4	Серия 1.225-2 вып. 11	ОП6.2-Т	—	14	—	—	14	90	

10079/1

Нач. отд.	Ржепишевский		
Гл. сп. арх.	Штейнберг		
Гл. сп. конс.	Захорченко		
ГАП	Ржепишевский		
Рук. групп	Лысиков		
Проверил	Семенов		
Разраб.	Тушко		

264-12-296.13.88-АС

Сельский клуб на 400 посетителей (зал на 300 мест)

Стадия	Лист	Листов
Р	25	

Схема расположения перемычек чердака. Спецификация железобетонных элементов.

Госстрой УССР Укрнинпгражданселькстрой г.Киев

ПРИВЯЗАН

Инв.№

Взам.инв.№ | Подпись и дата | Инв.№ подл.

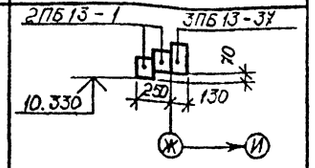

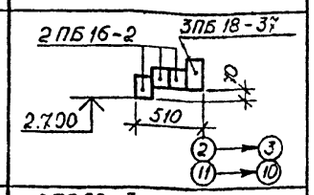

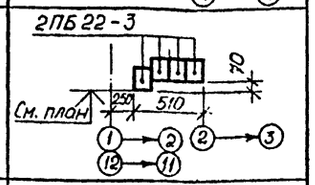

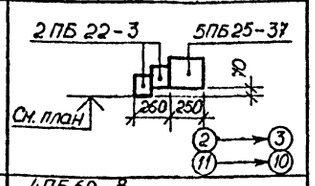

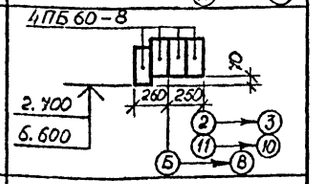

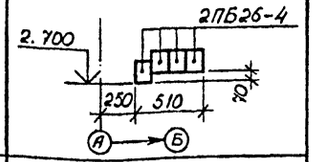

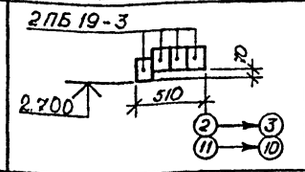

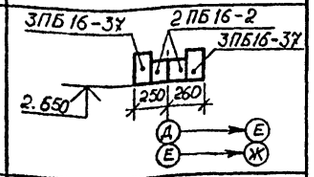

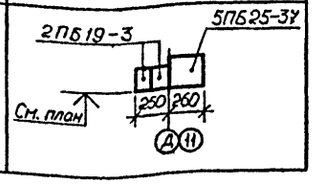

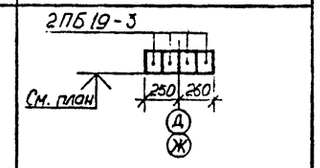

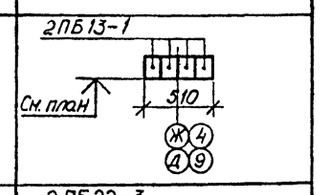

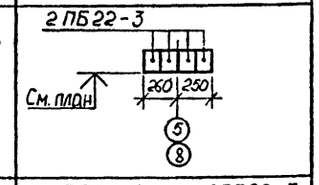

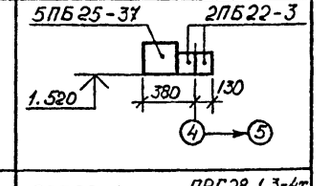

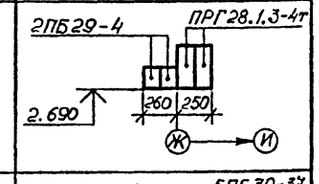

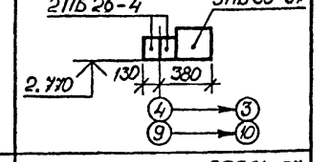

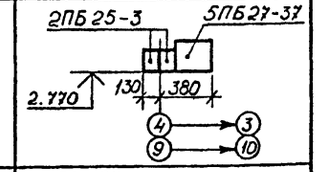

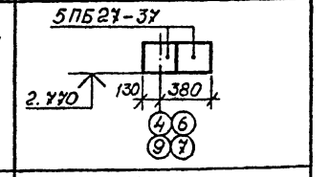

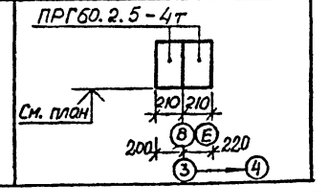

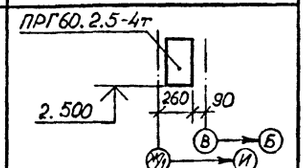

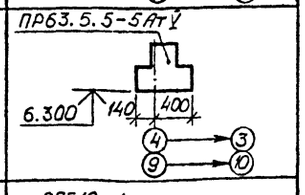

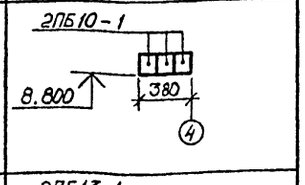

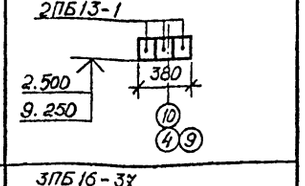

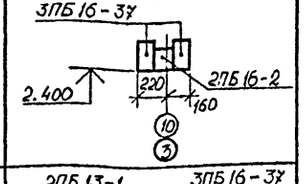

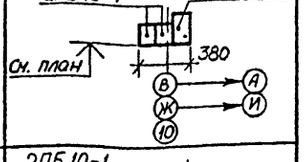

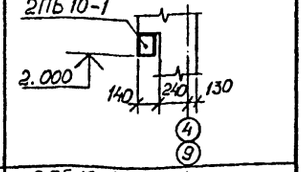

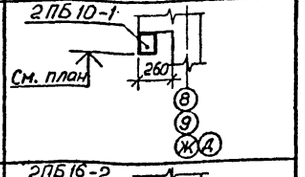

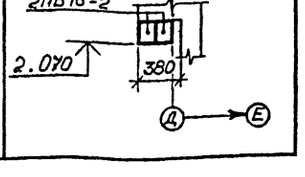

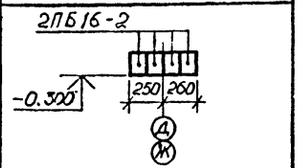

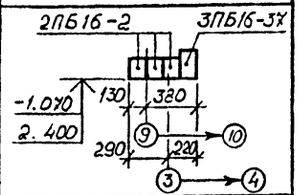

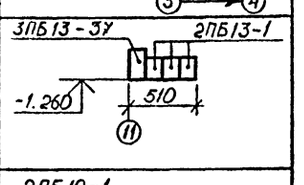

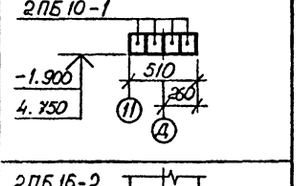

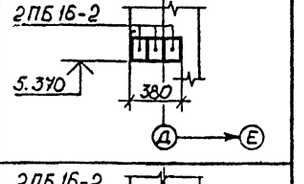

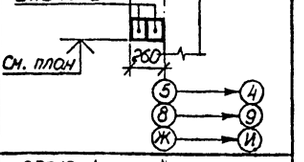

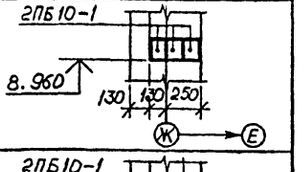

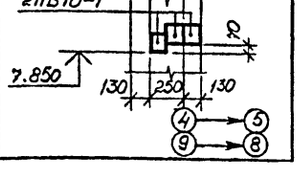

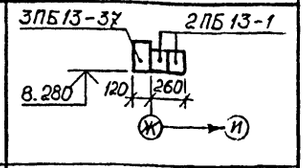

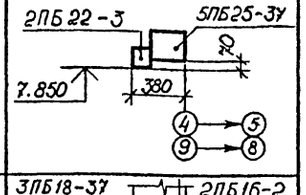

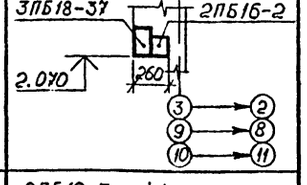

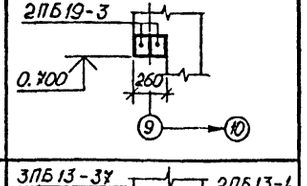

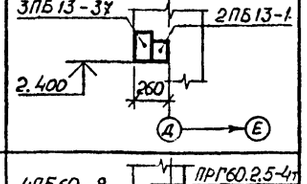

Марка поз.	Схема сечения
ПР 1	2ПБ13-1, 3ПБ13-37; 10.330; 250; 130; 70; Ж → И
ПР 2	2ПБ16-2, 3ПБ18-37; 2.700; 510; 70; 2 → 3, 11 → 10
ПР 3	2ПБ22-3; См. план; 250; 510; 70; 1 → 2, 12 → 11, 2 → 3
ПР 4	2ПБ22-3, 5ПБ25-37; См. план; 260; 250; 70; 2 → 3, 11 → 10
ПР 5	4ПБ60-8; 2.700; 6.600; 260; 250; 70; 2 → 3, 11 → 10, Б → В
ПР 6	2ПБ26-4; 2.700; 250; 510; 70; А → Б
ПР 7	2ПБ19-3; 2.700; 510; 70; 2 → 3, 11 → 10
ПР 8	3ПБ16-37, 2ПБ16-2, 3ПБ16-37; 2.650; 250; 260; Д → Е, Е → Ж
ПР 9	2ПБ19-3, 5ПБ25-37; См. план; 250; 260; Д 11
ПР 10	2ПБ19-3; См. план; 250; 260; Д, Ж
ПР 11	2ПБ13-1; См. план; 510; Ж 4, Д 9
ПР 12	2ПБ22-3; См. план; 260; 250; 5, 8
ПР 13	5ПБ25-37, 2ПБ22-3; 1.520; 380; 130; 4 → 5
ПР 14	2ПБ29-4, ПРГ28.1.3-4т; 2.690; 260; 250; Ж → И
ПР 15	2ПБ26-4, 5ПБ30-37; 2.770; 130; 380; 4 → 3, 9 → 10
ПР 16	2ПБ25-3, 5ПБ27-37; 2.770; 130; 380; 4 → 3, 9 → 10
ПР 17	5ПБ27-37; 2.770; 130; 380; 4 6, 9 7
ПР 18	ПРГ60.2.5-4т; См. план; 210; 210; 200; 220; В Е, 3 → 4
ПР 19	ПРГ60.2.5-4т; 2.500; 260; 90; В → Б, Ж 1 → И
ПР 20	ПР63.5.5-5АтV; 6.300; 140; 400; 4 → 3, 9 → 10
ПР 21	2ПБ10-1; 8.800; 380; 4
ПР 22	2ПБ13-1; 2.500; 9.250; 380; 10, 4 9
ПР 23	3ПБ16-37; 2.400; 220; 160; 2ПБ16-2; 10, 3
ПР 24	2ПБ13-1, 3ПБ16-37; См. план; 380; В → А, Ж → И, 10
ПР 25	2ПБ10-1; 2.000; 140; 240; 130; 4, 9
ПР 26	2ПБ10-1; См. план; 260; 8, 9, Ж Д
ПР 27	2ПБ16-2; 2.070; 380; Д → Е
ПР 28	2ПБ16-2; -0.300; 250; 260; Д, Ж
ПР 29	2ПБ16-2, 3ПБ16-37; -1.070; 2.400; 130; 380; 290; 220; 9 → 10, 3 → 4
ПР 30	3ПБ13-37, 2ПБ13-1; -1.260; 510; 11
ПР 31	2ПБ10-1; -1.900; 4.750; 510; 260; 11, Д
ПР 32	2ПБ16-2; 5.370; 380; Д → Е
ПР 33	2ПБ16-2; См. план; 260; 5 → 4, 8 → 9, Ж → И
ПР 45	2ПБ10-1; 8.960; 130; 130; 250; Ж → Е
ПР 46	2ПБ10-1; 7.850; 130; 250; 130; 70; 4 → 5, 9 → 8
ПР 34	3ПБ13-37, 2ПБ13-1; 8.280; 120; 260; Ж → И
ПР 35	2ПБ22-3, 5ПБ25-37; 7.850; 380; 70; 4 → 5, 9 → 8
ПР 36	3ПБ18-37, 2ПБ16-2; 2.070; 260; 3 → 2, 9 → 8, 10 → 11
ПР 37	2ПБ19-3; 0.700; 260; 9 → 10
ПР 38	3ПБ13-37, 2ПБ13-1; 2.400; 260; Д → Е
ПР 39	4ПБ60-8, ПРГ60.2.5-4т; 6.230; 50; 70; 260; 70; Б → В
ПР 40	1ПФ14-4, 2ПБ16-2; 3.000; 60; 260; 250; И → Ж
ПР 41	380; ПРГ60.2.5-4т, 4ПБ60-8; 7.850; 350; 380; 70; 4ПБ60-8; 2 → 3, 11 → 10
ПР 42	4ПБ60-8, ПРГ60.2.5-4т; 6.830; 30; 350; 380; 1 → 2, 12 → 11
ПР 43	4ПБ60-8; 260; 120; 30; ПРГ60.2.5-4т; 3.000; 350; 1 → 2, 12 → 11
ПР 44	ПР63.4.4-3АтV; 3.000; 6.600; 260; 180; 70; 2 → 3, 11 → 10, А → Б, 1 → 2, 12 → 11
ПР 47	2ПБ22-3, 5ПБ25-37; 3.000; 2.720; И → Ж

1. Данный лист рассматривать совместно с листами АС-24, АС-25, АС-27.

10079/1

Нач. отд.	Ржепишевский		
Гл. сп. арх.	Штейнберг		
Гл. сп. конс.	Захарченко		
ГАП	Ржепишевский		
Рук. грып.	Лысиков		
Провер.	Семенов		
Разраб.	Тушко		

ПРИВЯЗАН

Инв.№

264-12-296.13.88 – АС

Сельский клуб на 400 посетителей (зал на 300 мест)

Стадия	Лист	Листов
Р	26	

Ведомость перемычек

Госстрой УССР
Укрниипгражданселькстрой
г.Киев

Инв.№ подл. | Подпись и дата | Взам.инв.№

Марка поз.	Обозначение	Наименование	Кол. на этаж 1	2	подвал	чердак	всего	Масса кг	Примечание
ПР1	Серия 1.038.1-1 вып 1	3ПБ13-37	—	—	—	2	2	85	
	Серия 1.038.1-1 вып. 1	2ПБ13-1	—	—	—	4	4	54	
ПР2	Серия 1.038.1-1 вып. 1	3ПБ18-37	8	—	—	—	8	119	
	Серия 1.038.1-1 вып. 1	2ПБ16-2	24	—	—	—	24	65	
ПР3	Серия 1.038.1-1 вып. 1	2ПБ22-3	20	—	—	—	20	92	
ПР4	Серия 1.038.1-1 вып. 1	5ПБ25-37	4	—	—	—	4	338	
	Серия 1.038.1-1 вып. 1	2ПБ22-3	8	—	—	—	8	92	
ПР5	Серия 1.038.1-1 вып. 1	4ПБ60-8	8	8	—	—	16	519	
ПР6	Серия 1.038.1-1 вып. 1	2ПБ26-4	8	—	—	—	8	109	
ПР7	Серия 1.038.1-1 вып. 1	2ПБ19-3	8	—	—	—	8	81	
ПР8	Серия 1.038.1-1 вып. 1	3ПБ16-37	8	—	—	—	8	102	
	Серия 1.038.1-1 вып. 1	2ПБ16-2	8	—	—	—	8	65	
ПР-9	Серия 1.038.1-1 вып. 1	5ПБ25-37	2	4	2	—	8	338	
	Серия 1.038.1-1 вып. 1	2ПБ19-3	4	8	4	—	16	81	
ПР-10	Серия 1.038.1-1 вып. 1	2ПБ19-3	12	—	—	—	12	81	
ПР-11	Серия 1.038.1-1 вып. 1	2ПБ13-1	4	24	—	—	28	54	
ПР-12	Серия 1.038.1-1 вып. 1	2ПБ22-3	8	—	—	—	8	92	
ПР-13	Серия 1.038.1-1 вып. 1	5ПБ25-37	1	—	—	—	1	338	
	Серия 1.038.1-1 вып. 1	2ПБ22-3	2	—	—	—	2	92	
ПР-14	Серия 1.225-2 вып.11	ПРГ28.1.3-4т	2	—	—	—	2	250	
	Серия 1.038 1-1 вып. 1	2ПБ29-4	2	—	—	—	2	120	
ПР-15	Серия 1.038.1-1 вып. 1	5ПБ30-37	2	—	—	—	2	410	
	Серия 1.038.1-1 вып. 1	2ПБ26-4	4	—	—	—	4	109	
ПР-16	Серия 1.038.1-1 вып. 1	5ПБ27-37	4	—	—	—	4	375	
	Серия 1.038.1-1 вып. 1	2ПБ25-3	8	—	—	—	8	103	
ПР-17	Серия 1.038.1-1 вып. 1	5ПБ27-37	8	—	—	—	8	375	
ПР-18	Серия 1.225-2 вып.11	ПРГ60.2.5-4т	8	10	—	—	18	1500	
ПР-19	Серия 1.225-2 вып. 11	ПРГ60.2.5-4т	4	—	—	—	4	1500	
ПР-20	Серия 1.225-2 вып. 9	ПР63.5.5-5АтV	—	2	—	—	2	3460	
ПР21	Серия 1.038.1-1 вып. 1	2ПБ10-1	—	—	—	3	3	43	
ПР22	Серия 1.038.1-1 вып. 1	2ПБ13-1	3	—	—	6	9	54	
ПР23	Серия 1.038.1-1 вып.1	3ПБ16-37	8	—	—	—	8	102	
	Серия 1.038.1-1 вып.1	2ПБ16-2	4	—	—	—	4	54	
ПР24	Серия 1.038.1-1 вып.1	3ПБ16-37	3	—	—	3	6	102	
	Серия 1.038.1-1 вып.1	2ПБ13-1	6	—	—	6	12	54	
ПР25	Серия 1.038.1-1 вып.1	2ПБ10-1	2	—	—	—	2	43	
ПР26	Серия 1.038.1-1 вып.1	2ПБ10-1	3	2	—	—	5	43	
ПР27	Серия 1.038.1-1 вып.1	2ПБ16-2	4	—	—	—	4	65	
ПР28	Серия 1.038.1-1 вып.1	2ПБ16-2	—	—	8	—	8	65	
ПР29	Серия 1.038.1-1 вып.1	3ПБ16-37	1	—	1	—	2	102	
	Серия 1.038.1-1 вып.1	2ПБ16-2	3	—	3	—	6	65	
ПР30	Серия 1.038.1-1 вып.1	3ПБ13-37	—	—	1	—	1	85	
	Серия 1.038.1-1 вып.1	2ПБ13-1	—	—	3	—	3	54	

Марка поз.	Обозначение	Наименование	Кол. на этаж 1	2	подвал	чердак	всего	Масса кг	Примечание
ПР-31	Серия 1.038.1-1 вып. 1	2ПБ10-1	—	—	4	8	12	43	
ПР32	Серия 1.038.1-1 вып.1	2ПБ16-2	—	6	—	—	6	65	
ПР33	Серия 1.038.1-1 вып.1	2ПБ16-2	6	—	—	—	6	65	
ПР34	Серия 1.038.1-1 вып.1	3ПБ13-37	—	—	—	2	2	85	
	Серия 1.038.1-1 вып.1	2ПБ13-1	—	—	—	4	4	54	
ПР35	Серия 1.038.1-1 вып.1	5ПБ25-37	—	—	—	2	2	338	
	Серия 1.038.1-1 вып.1	2ПБ22-3	—	—	—	2	2	92	
ПР36	Серия 1.038.1-1 вып.1	3ПБ18-37	3	—	—	—	3	119	
	Серия 1.038.1-1 вып.1	2ПБ16-2	3	—	—	—	3	65	
ПР37	Серия 1.038.1-1 вып.1	2ПБ19-3	4	—	—	—	4	81	
ПР38	Серия 1.038.1-1 вып.1	3ПБ13-37	2	—	—	—	2	85	
	Серия 1.038.1-1 вып.1	2ПБ13-1	2	—	—	—	2	54	
ПР39	Серия 1.225-2 вып.11	ПРГ60.2.5-4т	—	2	—	—	2	1500	
	Серия 1.038.1-1 вып.1	4ПБ60-8	—	2	—	—	2	519	
ПР40	Серия 1.038.1-1 вып.1	2ПБ16-2	16	—	—	—	16	65	
	Серия 1.038.1-1 вып.6	1ПФ14-4	8	—	—	—	8	85	
ПР41	Серия 1.225-2 вып.11	ПРГ60.2.5-4т	—	—	—	4	4	1500	
	Серия 1.038.1-1 вып.1	4ПБ60-8	—	—	—	8	8	519	
ПР42	Серия 1.225-2 вып.11	ПРГ60.2.5-4т	—	2	—	—	2	1500	
	Серия 1.038.1-1 вып.1	4ПБ60-8	—	2	—	—	2	519	
ПР43	Серия 1.225-2 вып.11	ПРГ60.2.5-4т	2	—	—	—	2	1500	
	Серия 1.038.1-1 вып.1	4ПБ60-8	2	—	—	—	2	519	
ПР44	Серия 1.225-2 вып. 9	ПР63.4.4-3АтV	4	2	—	—	6	2460	
ПР45	Серия 1.038.1-1 вып.1	2ПБ10-1	—	—	—	3	3	43	
ПР46	Серия 1.038.1-1 вып.1	2ПБ10-1	—	—	—	6	6	43	
ПР47	Серия 1.038.1-1 вып.1	5ПБ25-37	2	—	—	—	2	338	
	Серия 1.038.1-1 вып.1	2ПБ22-3	4	—	—	—	4	92	

1. Данный лист рассматривать совместно с листами АС-24, АС-25, АС-26.

10079/1

Нач. отд	Ржепишевский		
Гл. сп. арх	Штейнфэт		
Гл. сп. конс	Захарченко		
ГАП	Ржепишевский		
Рук. грип	Лыжиков		
Провер.	Семенов		
Разраб	Тушко		

ПРИВЯЗАН

Инв.№

264-12-236.13.88 — АС

Сельский клуб на 400 посетителей (зал на 300 мест)

Стадия	Лист	Листов
Р	27	

Спецификация перемычек

Госстрой УССР Укрниипгражданстрой г.Киев

Инв.№ подл. | Подпись и дата | Взам.инв.№

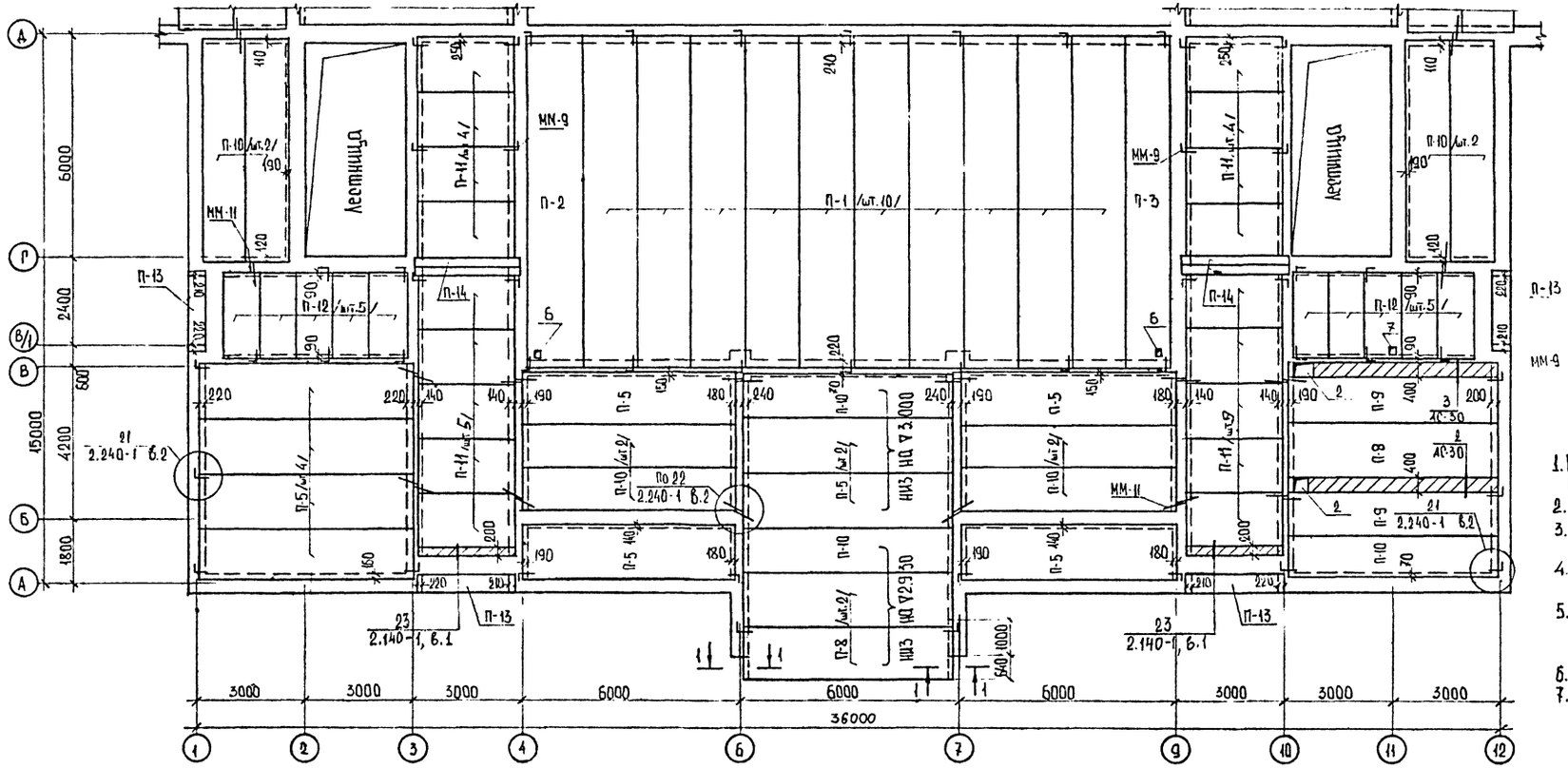

Экспликация отверстий

Тип отв.	Размеры мм L	Размеры мм B	Отм низа	Примечание
1	550	550		„Вт"
2	450	400		„Вт"
3	400	400		„Вт"
4	500	400		„Вт"
5	800	400		„Вт"
6	150	150		„В"
7	200	150		„К"
8	700	600		„Вт"

1. Плиты перекрытия, кроме особо оговоренных, уложить на ∇3.000.
2. Укладку панелей производить на растворе марки 50.
3. Необходимые отверстия просверлить в пределах пустот, не нарушая ребер панелей.
4. После монтажа панелей и установки анкеров монтажные петли отогнуть.
5. Антикоррозийную защиту металлических элементов и сварных соединений выполнять в соответствии с требованиями СНиП 3.04-03-85
6. Данный лист смотреть совместно с листами АС-29,30
7. Расход материалов на монолитные заделки:
   бетон кл. В.15 – 1,32 м³
   арматура кл. А I – 55,8 кг

Спецификация элементов перекрытия

Марка поз.	Обозначение	Наименование	К-во шт Подв.	К-во шт 1 эт.	К-во шт 2 эт.	Масса ед. кг	Примечан
П-1	1.241-1 вып. 21	ПК 90.15-8Ат V Т	–	10	3	4190	
П-2	1.241-1 вып. 21	ПК 90.15-6Ат V Т	–	1	11	4190	
П-3	1.241-1 вып. 21	ПК 90.12-6Ат V Т	–	7	8	3170	
П-4	1.241-1 вып. 22	ПК 120.10-6Ат V Т	–	4	–	4900	
П-5	1.141-1 вып. 63	ПК 60.15-4Ат V Т	–	16	19	2800	
П-6	1.141-1 вып 63	ПК 60.15-8Ат V Т	–	13	–	2800	
П-7	1.141-1 вып. 63	ПК 60.12-8Ат V Т	–	4	–	2100	
П-8	1.141-1 вып. 63	ПК 60.15-6Ат V Т	6	7	2	2800	
П-9	1.141-1 вып 63	ПК 60.12-6Ат V Т	2	3	3	2100	
П-10	1.141-1 вып. 63	ПК 60.12-4Ат V Т	–	15	14	2100	
П-11	1.141-1 вып. 60	ПК 27.15-6т	–	18	–	1290	
П-12	1.141-1 вып. 60	ПК 24.10-4т	–	20	–	712	
П-13	1.038.1-1 вып. 2	5ПП23-10	–	6	–	416	
П-14	1.038.1-1 вып. 1	5ПБ30-37	–	4	–	410	

Марка поз.	Обозначение	Наименование	К-во шт. Подв.	К-во шт. 1 эт.	К-во шт. 2 эт.	Масса ед. кг	Примечан.
П-15	1.038.1-1 вып 1	4ПБ60-8	–	–	3	519	
П-16	1.465.1-3/80 вып.	1ПГ12-6А IV Т	–	–	6	6200	
П-17	1.243.1-4	ПТ8-16.14	–	2	–	448	
П-18	1.243.1-4	ПТ8-13.13	4	8	–	338	
П-19	1.243.1-4	ПТ12.5-8.6	9	4	–	96	
П-20	1.243.1-4	ПТ8-11.9	12	–	–	198	
ОП-5	лист АС-61	ОП5	–	–	14	108	
ММ-9	2.240-1 вып 2	Анкер ММ-9	8	98	58	0.494	l = 800
ММ-11	2.240-1 вып. 2	Анкер ММ-11	–	20	6	0.37	l = 600.

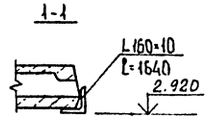

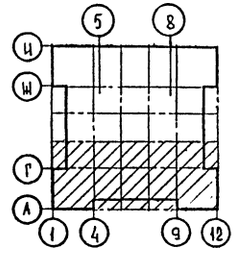

10079/1

Нач. отд.	Ржепишевский		
Гл. сп. арх.	Штейнберг		
Гл. сп. кон.	Захарченко		
ГАП	Ржепишевский		
Рук. гр.	Лысиков		
Провер.	Древаль		
Разраб.	Семенов		

ПРИВЯЗАН

Инв.№

264-12-296.13.88-АС

Сельский клуб на 400 посетителей /зал на 300 мест/

Стадия	Лист	Листов
Р	28	

Схема расположения элементов перекрытия 1-го этажа между осями А-Д. Экспликация отверстий

Госстрой УССР
Укрниипгражданстрой
г.Киев

Рук. гр. ВУ | Рук. гр. ОВ | Взам.инв.№ | Подпись и дата | Инв № подл

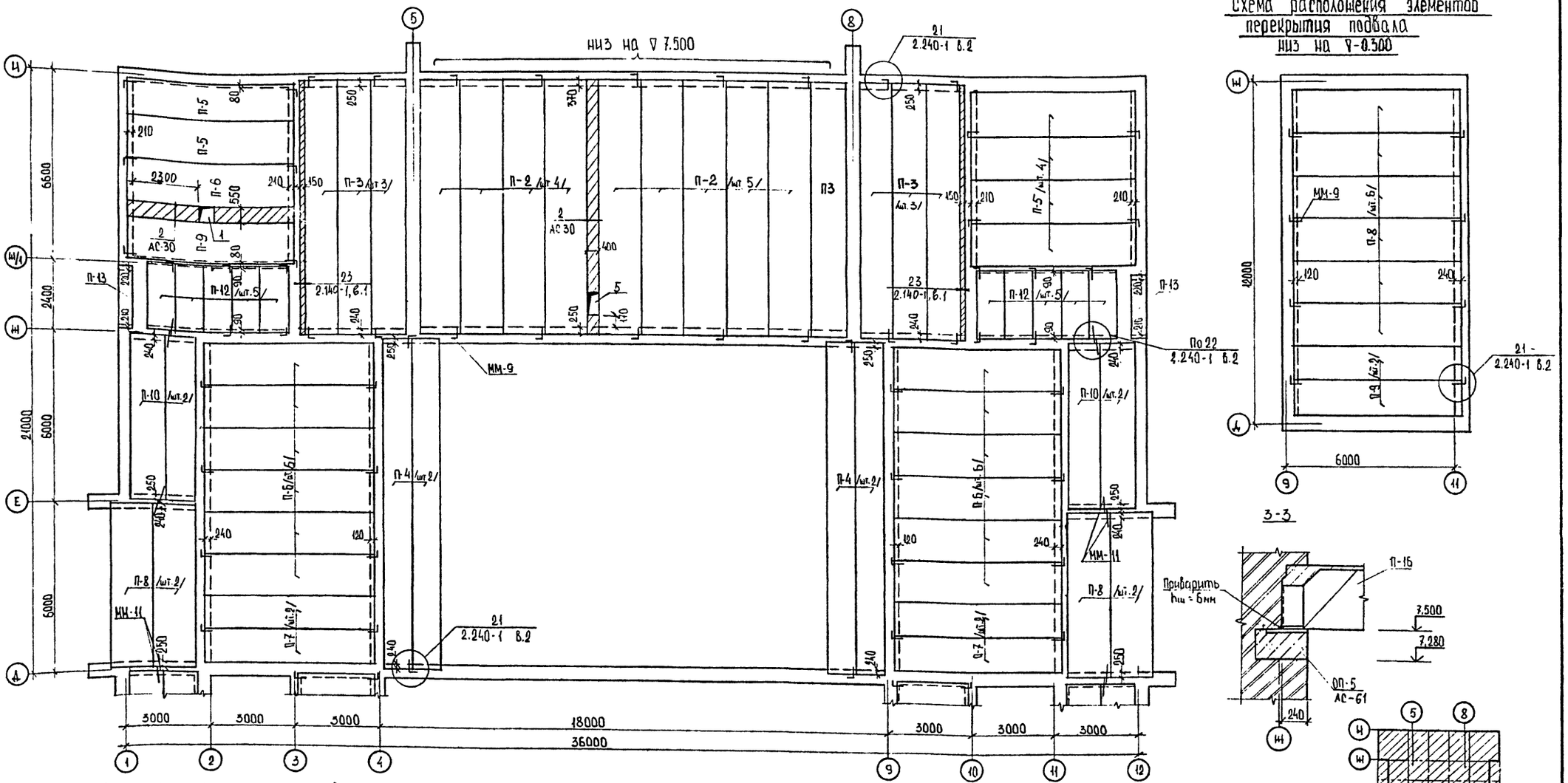

Схема расположения элементов перекрытия подвала
низ на ▽ -0.300

3-3

Схемы расположения элементов перекрытия вентшахт

низ на ▽ 2.000

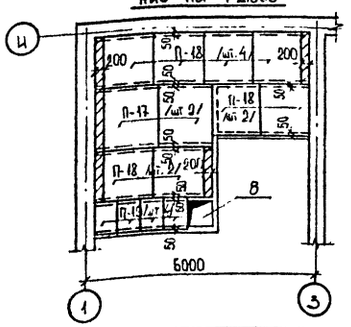

низ на ▽ -1.000

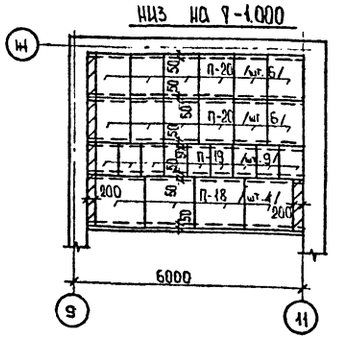

1. Плиты перекрытия, кроме особо оговоренных, уложить на ▽ 3.000.
2. Спецификацию элементов перекрытия см. лист АС-28.
3. Данный лист смотреть совместно с листами АС-28, АС-30, АС-37.
4. Расход материалов на монолитные заделки: бетон кл. В15 - 2.11 м³; арматура кл. А1 - 75.3 кг
5. Схему расположения подвесок для крепления подвесного оборудования эстрады между осями Б-8, Ш-И см. лист АС-37. Подвески заложить до замоноличивания швов между плитами.

10079/1

Нач. отд.	Рытишевский		
Гл. сп. арх.	Штейнберг		
Гл. сп. кон	Захарченко		
ГАП	Ананьевский		
Рук. гр	Лысиков		
Проверил	Древаль		
Разраб	Семенов		

ПРИВЯЗАН

Инв.№

264-12-296.13.88-АС

Сельский клуб на 400 посетителей /зал на 300 мест/.

Стадия	Лист	Листов
Р	29	

Схема расположения элементов перекрытия подвала, вентшахт, 1:200 оси между осями А-И.

Госстрой УССР Укрниипроектсельстрой г. Киев

Инв.№ подл. | Подпись и дата | Взам.инв.№ | Рук. гр. ОК | АСБ | Гиллер | Рук. гр. 08 | Гр. 08

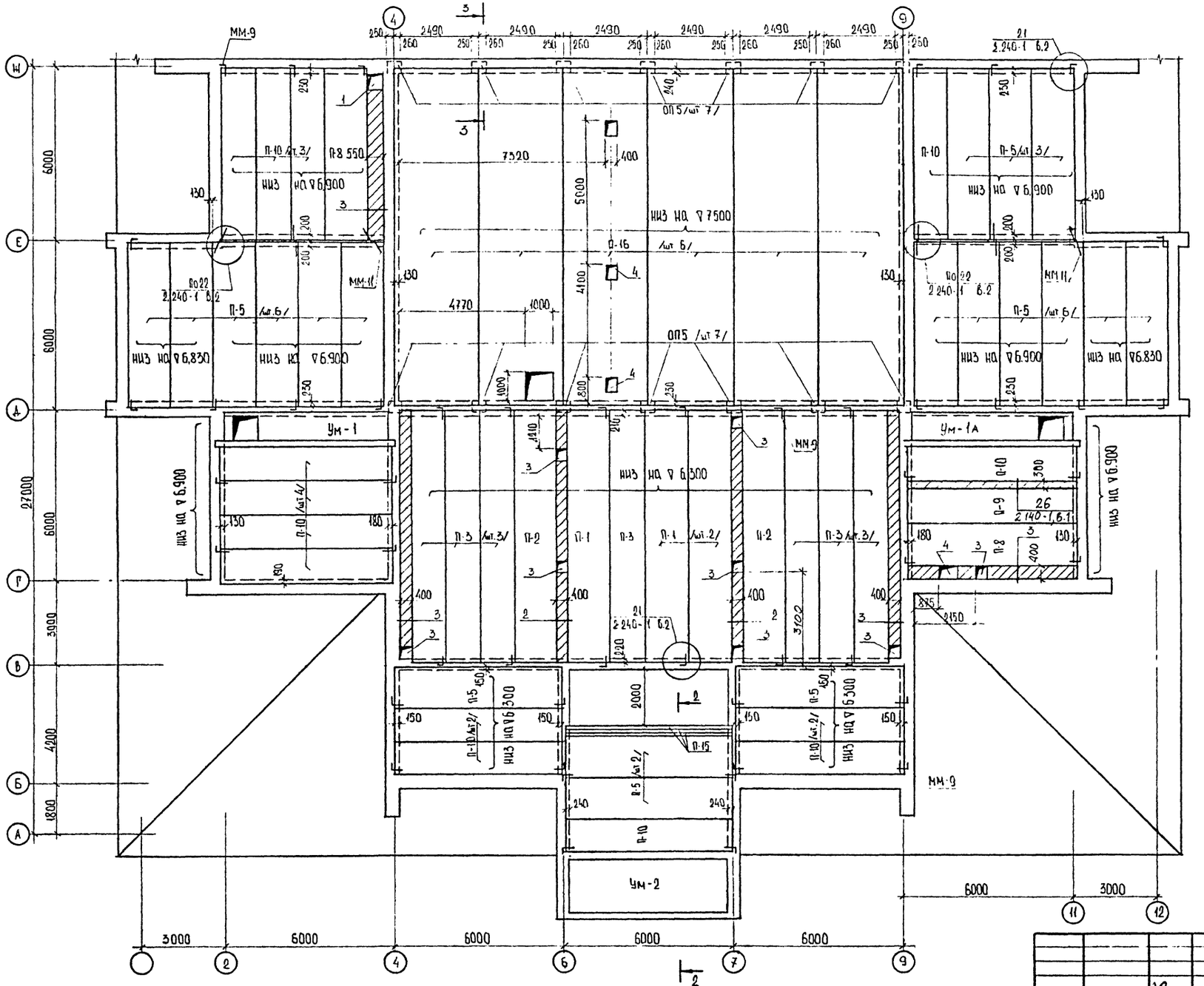

2-2

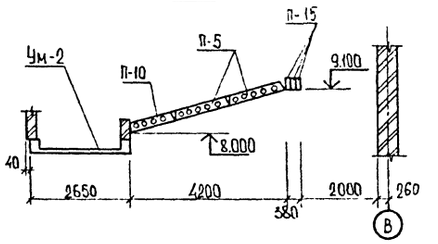

Схема расположения элементов перекрытия на ▽6.300 между осями Б-7

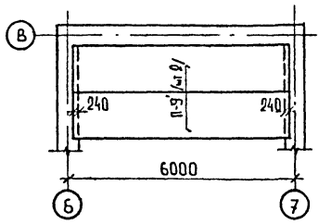

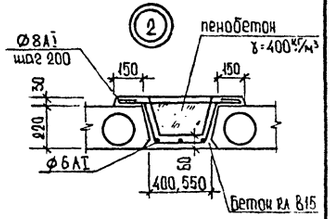

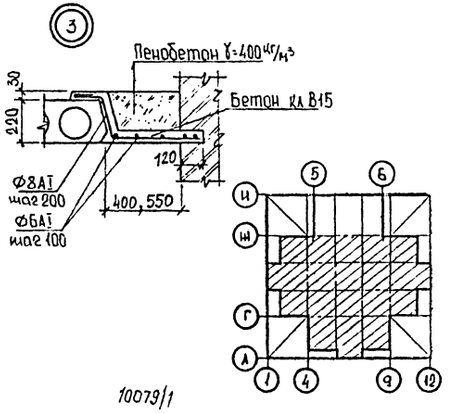

10079/1

1. Спецификацию элементов см. лист АС-28
2. Данный лист смотреть совместно с листами АС-28,29
3. Расход материалов на монолитные заделки: бетон кл. В15 - 4,9м³; арматура кл. AI - 174,6 кг.
4. Сечение 3-3 см. лист АС-29

5. Отв. N4 и отв 1000×1000 для люка на чердак в ребристой плите 1ПГ12-6АIIт выполнить по месту, не нарушая ребер панелей.

			264-12-296.13.88-АС
Нач. отд.	Рыбницкий		
ГА СП АРХ	Штейнберг		Сельский клуб на 400 посетителей /зал на 300 мест/ — Стадия: Р; Лист: 30; Листов:
ГА СП УСН	Захаренко		
ГАП	Рыбницкий		
Рук. гр.	Дыскин В		Схема расположения элементов перекрытия 2-го этажа между осями А-Ш.
Проверил	Дсебаль		Госстрой УССР Укрниипгражданельстрой г. Киев
Разраб	Семенов		

ПРИВЯЗАН

Инв.№

Инв.№ подл. | Подпись и дата | Взам.инв.№

Гл. инж. проекта Пилер
Гл. спец. Кев

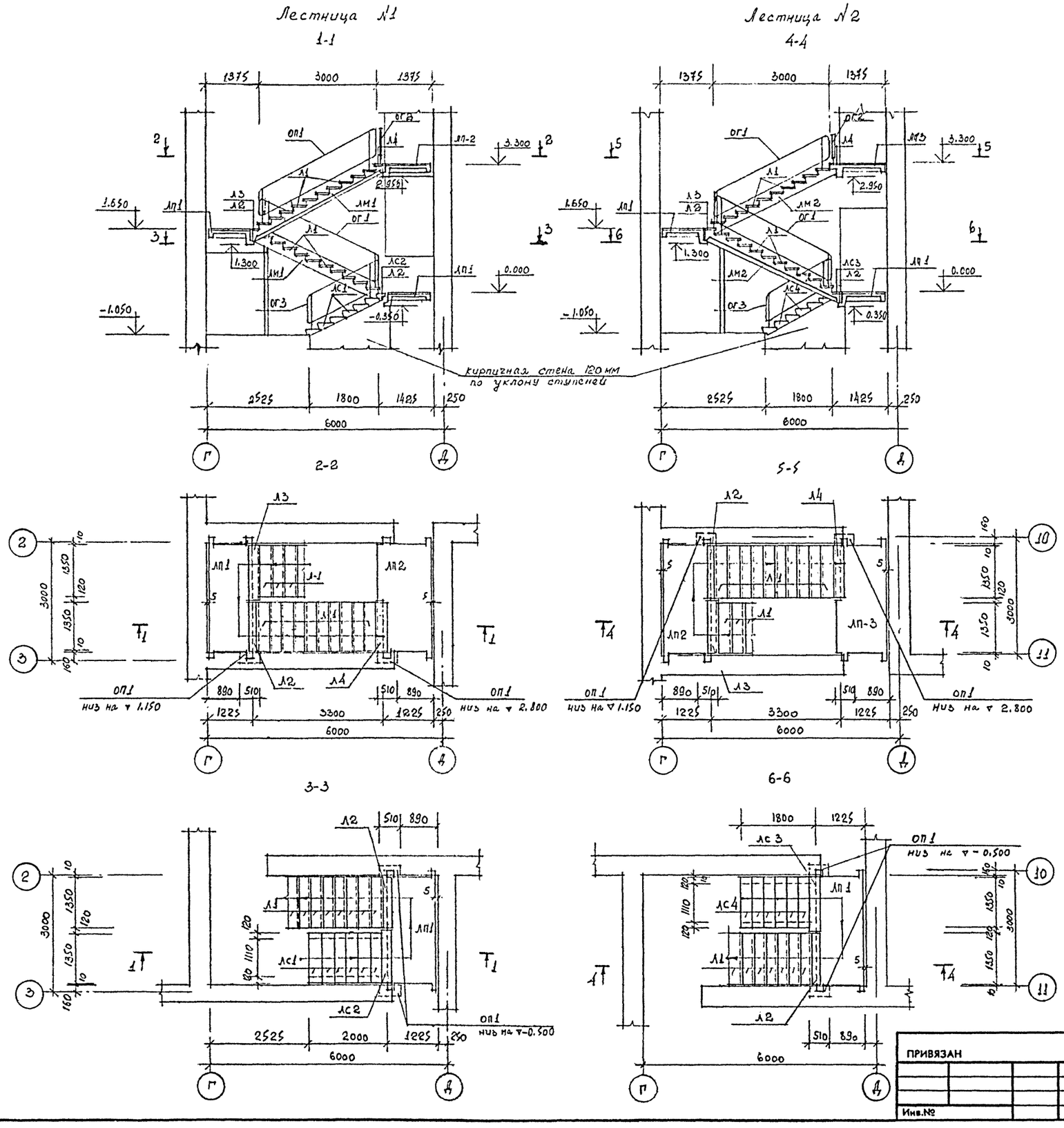

Спецификация

марка поз.	обозначение	наименование	кол-во, шт лест №1	кол-во, шт лест №2	примечание
ЛП1	1.252.1-4, вып. 1	Лестничная площадка ЛПФ 28.11-5	2	2	1100 кг
ЛП2	1.252.1-4, вып. 1	лестничная площадка ЛПФ 28.11б-5	1	—	1260 кг
ЛП3	1.252.1-4, вып. 1	лестничная площадка ЛПФ 28.11б-5п	—	1	1260 кг
ЛМ-1	1.251.1-4, вып. 1	лестничный марш 2ЛМФ39.14.17-5	2	-	1420 кг
ЛМ-2	1.251.1-4, вып. 1	лестничный марш 2ЛМФ39.14.17-5-1	-	2	1420 кг
Л1	1.251.1-4, вып. 1	проступь 1ЛН 14.3	20	20	38 кг
Л2	1.251.1-4, вып. 1	проступь 1ЛН 14.2	2	2	26 кг
Л3	1.251.1-4, вып. 1	проступь 2ЛН 15.2	1	1	32 кг
Л4	1.251.1-4, вып. 1	проступь 2ЛН 14.2в	1	1	29 кг
ЛС1	ГОСТ 8717.1-84	ступень ЛС14-1	6	-	145 кг
ЛС2	ГОСТ 8717.1-84	ступень ЛСВ 14	1	-	111 кг
ЛС3	ГОСТ 8717.1-84	ступень ЛСВ 14л	-	1	111 кг
ЛС4	ГОСТ 8717.1-84	ступень ЛС 14-1л	-	1	145 кг
ОП1	1.225-2, вып. 11	опорная плита ОП5.2-т	4	4	50 кг
	Металлические изделия				
ОГ1	1.256.2-2, вып. 1	МВ 30.17-30.9Р	2	2	39.2 кг
ОГ2	1.256.2-2, вып. 1	ПВ-16.9Р	1	1	19.5 кг
ОГ3	1.256.2-2, вып. 1	МВ 12.8-18.9Р	1	1	29.2 кг
	2.250-2, вып 1	ММ1	6	6	

1. Крепление ограждений лестниц к маршам и площадкам выполнять по рабочим чертежам серии 2.250-2, вып. 1

10079/1

Нач отд	Вчепишевский		
Гл сп арх	Штейнберг		
Гл сп кон	Захарченко		
ГАП	Вчепишевский		
Рук. гр	Лысиков		
Проверил	Семенов		
Разраб.	Беспрозванный		

ПРИВЯЗАН

Инв.№

264-12-296.13.88-ЛС

Сельский клуб на 400 посетителей (зал на 300 мест)

Схема расположения элементов лестниц №1; №2

Стадия	Лист	Листов
Р	31	

Госстрой УССР
Укрниипгражданселстрой
г.Киев

Инв.№ подл. | Подпись и дата | Взам.инв.№

1. Данный лист смотреть совместно с листами АС-33 ... АС-36
2. Ведомость элементов см. лист АС-33.

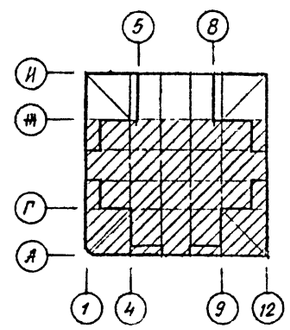

10079/1

				264-12-296.13.88 — АС		
		Нач. отд.	Днеприцевский			
ПРИВЯЗАН		Гл. сп. Арх	Штейнберг	Сельский клуб на 400 посетителей (зал на 300 мест)	Стадия: Р; Лист: 32; Листов:	
		Гл. сп. КОН	Захарченко			
		ГАП	Днеприцевский			
		Рук. гр.	Лысиков	Схема расположения элементов стропил между осями А-Ж.	Госстрой УССР Укрниипгражданстрой г. Киев	
Инв.№		Проверил	Трактовенко			
		Разраб.	Древаль			

Инв.№ подл. | Подпись и дата | Взам.инв.№

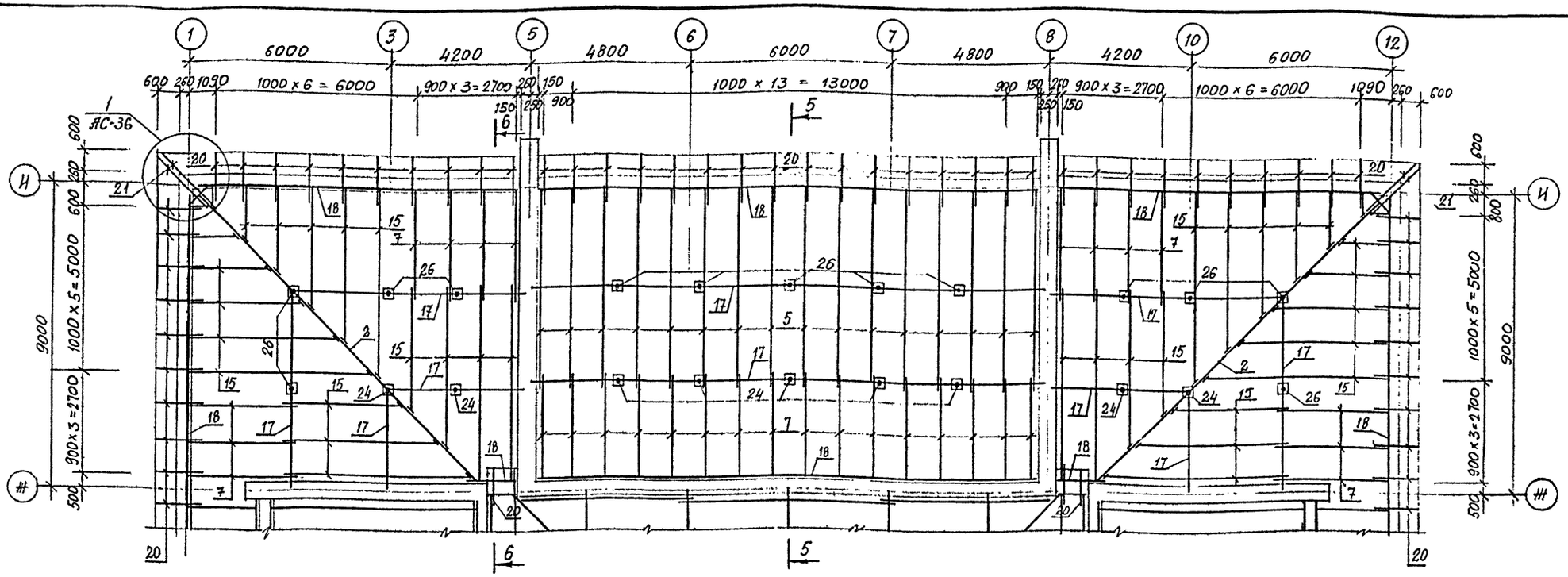

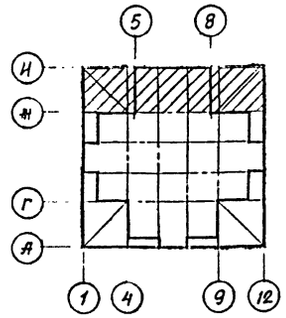

Ведомость элементов

Марка	Наименование марки	Сорт древесины	Сечение, мм толщина	Сечение, мм ширина	Длина мм	Кол. шт	Объем мм
1	Диагональная нога	2	100	200	11860	2	0.474
2	Диагональная нога	2	100	200	11500	2	0.460
3	Диагональная нога	2	100	200	13800	2	0.552
4	Диагональная нога	2	100	200	12400	2	0.494
5	Стропильная нога	2	50	150	6450	16	0.774
6	Стропильная нога	2	50	150	6600	36	1.782
7	Стропильная нога	2	50	150	3300	50	1.240
8	Стропильная нога	2	50	150	3580	12	0.323
9	Стропильная нога	2	50	150	2560	24	0.461
10	Стропильная нога	2	50	150	1580	12	0.143
11	Стропильная нога	2	50	175	5320	14	0.655
12	Стропильная нога	2	50	175	6000	8	0.422
13	Стропильная нога	2	50	175	4000	8	0.282
14	Стропильная нога	2	50	175	4350	16	0.613
15	Нарожники	2	50	175	–	492пм	4.330
16	Ригель	2	100	200	850	4	0.068
17	Прогон	2	100	150	–	277пм	4.155
18	Мауэрлат	3	100	100	–	270пм	2.700
19	Коньковый брусок	2	50	50	–	75пм	0.185
20	Кобылка	3	40	125	1300	158	1.027
21	Кобылка	3	40	125	2000	8	0.080
22	Лежень	3	150	100	400	87	0.522
23	Стойка	2	100	100	2580	5	0.129
24	Стойка	2	100	100	1800	29	0.522
25	Стойка	2	150	150	3820	3	0.258
26	Стойка	2	100	100	1000	21	0.210
27	Стойка	2	100	100	3200	6	0.192
28	Стойка	2	100	100	2500	8	0.200
29	Стойка	2	100	100	2400	5	0.120
30	Стойка	2	100	100	1600	6	0.096
31	Стойка	2	100	100	800	2	0.016
32	Стойка	2	100	100	1900	4	0.076
33	Связи	2	50	100	–	45пм	0.225
34	Подкладка	2	50	150	4200	6	0.189
35	Бруски	2	50	50	400	138	0.138
36	Накладки	2	50	150	500	78	0.296
37	Соединит. бобышки	3	100	200	100	8	0.016
38	Подшивная доска	3	16	150	–	800пм	1.920
39	Доска	2	22	100	900	142	0.284
40	Доска	2	22	100	1000	142	0.312
41	Доска	2	22	100	400	142	0.128
42	Обрешетка	2	50	60	–	1020пм	3.060
43	Доска	2	22	150	–	360пм	1.188
					Итого:		31.32

1. Стропила выполнять из пиленого лесоматериала хвойных пород 2-го сорта влажностью не более 25%.
2. Стропила расчитаны с учетом нормативной снеговой нагрузки 70 кг/м².
3. Монтаж деревянных конструкций осуществлять в соответствии с требованиями СНиП 3.03.01-87.
4. Стропильные ноги через одну крепить скрутками из 2Ф4ВрI к ершам, заложенным в швы кладки.
5. Кровля из волнистых асбестоцементных листов унифицированного профиля по обрешетке из брусков 50×60(h) с шагом 1500мм. В местах ендов устроить вместо обрешетки сплошной настил из досок 22×150 шириной 1000мм (поз 43) под сливы из оцинкованной кровельной стали.
6. Элементы стропил, соприкасающиеся с каменной кладкой, тщательно антисептировать и изолировать двумя слоями толя.
7. Защиту деревянных конструкций от гниения и возгорания осуществлять в соответствии с требованиями СНиП 3.03.01-87 и СНиП 2.03.11-85.
8. Данный лист смотреть совместно с листами АС-32...АС-36.
9. Предусмотреть гидрофобизацию асбестоцементных листов в соответствии с п.5.6 СНиП II-26-76.

10079/1

Нач. отд.	Ржепишевский		
Гл.сп.кон.	Захарченко		
Гл.сп.арх.	Штейнберг		
ГАП	Ржепишевский		
Рук. гр.	Лысиков		
Провер.	Трактовенко		
Разраб.	Дрсваль		

264-12-296.13.88 – АС

Сельский клуб на 400 посетителей /зал на 300 мест/

Схема расположения элементов стропил между осями Ж – И.

Стадия	Лист	Листов
Р	33	

Госстрой УССР Укрниипграждансельстрой г.Киев

ПРИВЯЗАН

Инв.№

Взам.инв.№ | Подпись и дата | Инв.№ подл.

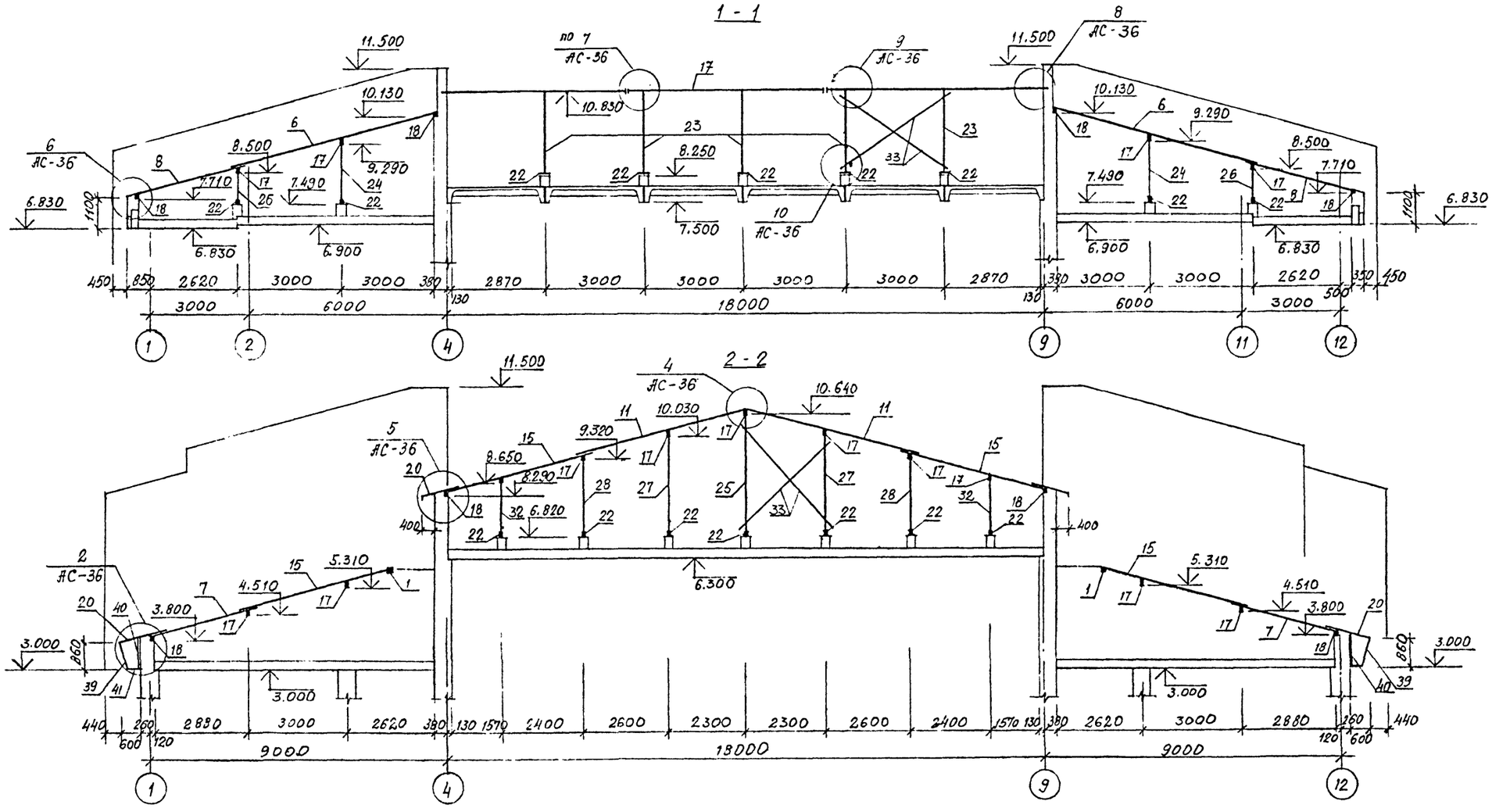

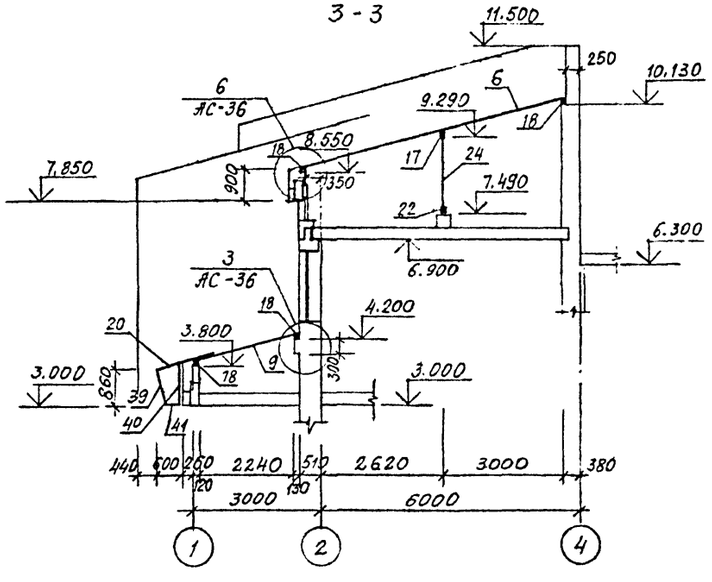

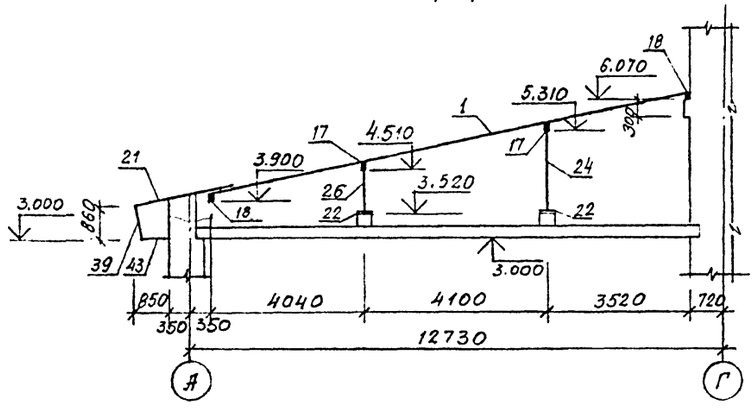

1. Данный лист смотреть совместно с листами АС-32... АС-36.
2. Ведомость элементов см. лист АС-33.

10079/1

ПРИВЯЗАН	НАЧ.ОТД.	Ржепишевский		264-12-296.13.88 - АС
	Гл.сп.арх.	Штейнберг		
	Гл.сп.кон.	Захарченко		Сельский клуб на 400 посетителей (зал на 300 мест)
	ГАП	Ржепишевский		Стадия: Р; Лист: 34; Листов:
	Рук.гр.	Лысиков		Разрезы стропил 1-1 ... 4-4
	Провер.	Трактовенко		Госстрой УССР Укрниипгражданселькстрой г.Киев
Инв.№	Разраб.	Древаль		

Инв.№ подл. | Подпись и дата | Взам.инв.№

5-5

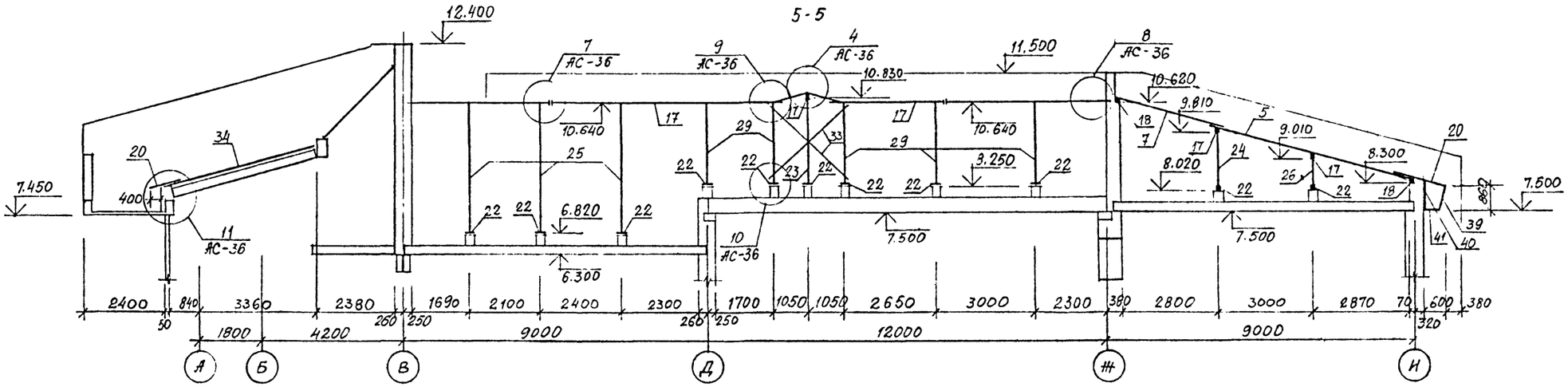

6-6

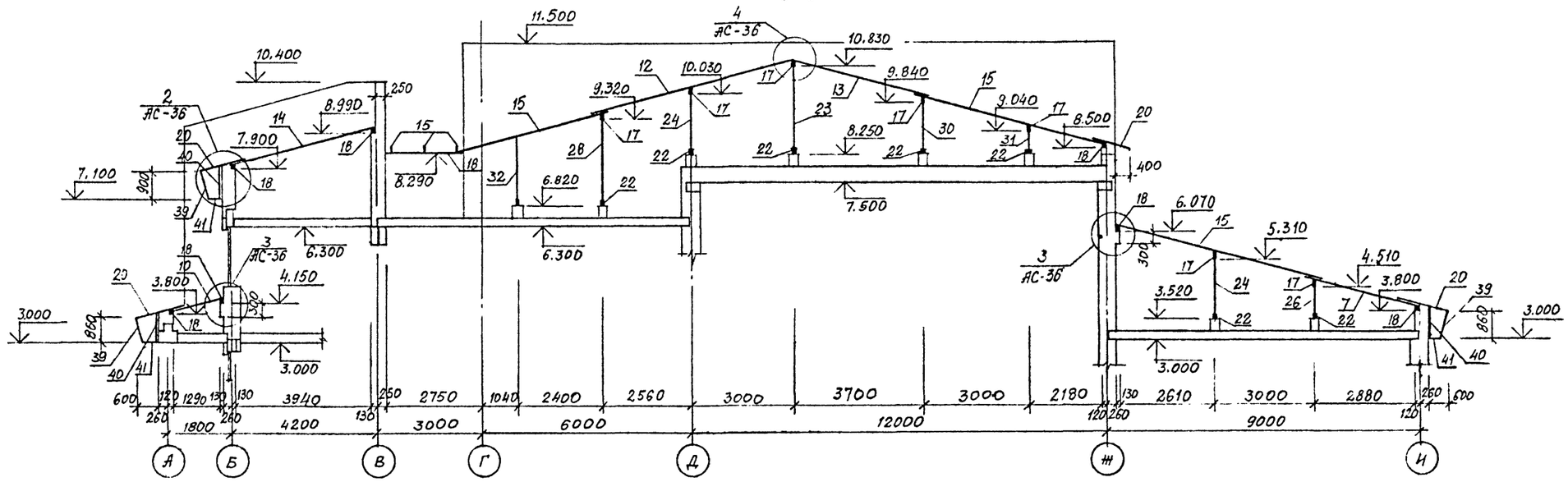

7-7

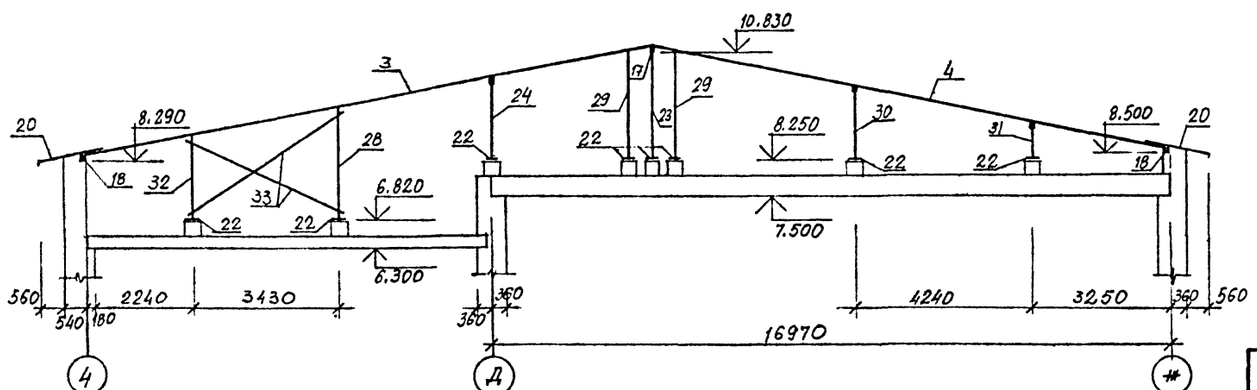

1. Данный лист смотреть совместно с листами АС-32.., АС 36
2. Ведомость элементов см. лист АС-33

10079/1

ПРИВЯЗАН	Нач. отд.	Ожепишевский	264-12-296.13.88 — АС	
	Гл. сп. арх.	Штейнберг		
	Гл. сп. кон.	Захарченко	Сельский клуб на 400 посетителей (зал на 300 мест)	Стадия: Р; Лист: 35; Листов:
	ГАП	Ожепишевский		
	Рук. гр.	Лысиков	Разрезы стропил 5-5 ... 7-7.	Госстрой УССР Укрниинграждансельстрой г.Киев
Инв.№	Провер.	Толктовенко		
	Разраб.	Древаль		

Взам.инв.№ | Подпись и дата | Инв.№ подл.

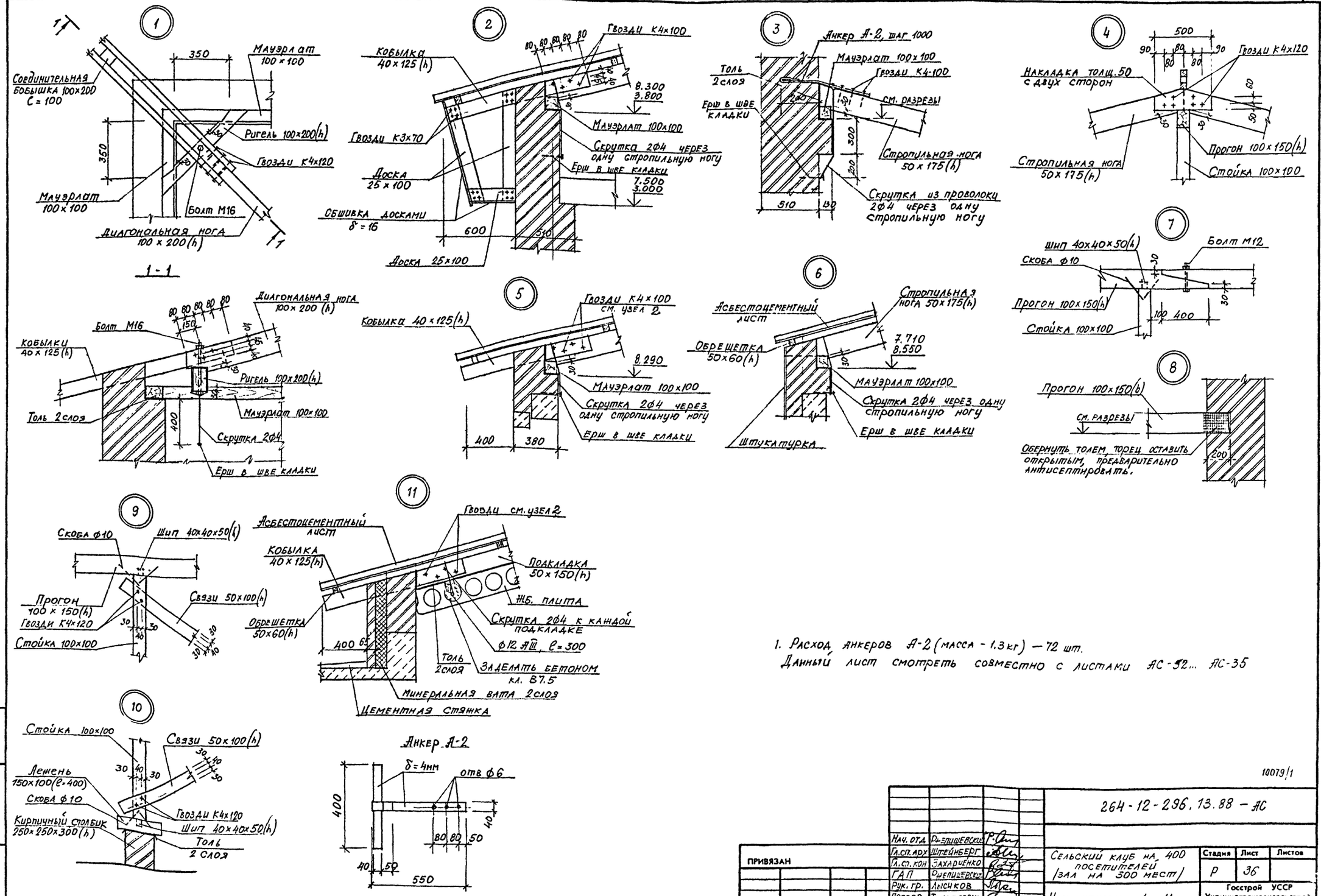

1. Расход анкеров А-2 (масса - 1.3 кг) — 72 шт.
Данный лист смотреть совместно с листами АС-32... АС-35

10079/1

Нач. отд.	Рыпишевский		264-12-296.13.88 — АС	
Гл. сп. арх.	Штейнберг			
Гл. сп. кон.	Захарченко		Сельский клуб на 400 посетителей (зал на 300 мест)	Стадия: Р; Лист: 36; Листов:
ГАП	Рыпишевский			
Рук. гр.	Лысиков		Узлы стропил 1... 11	Госстрой УССР Укрнимпражданселстрой г.Киев
Провер.	Трактовенко			
Разраб.	Древаль			

ПРИВЯЗАН

Инв.№

Взам.инв.№ | Подпись и дата | Инв.№ подл.

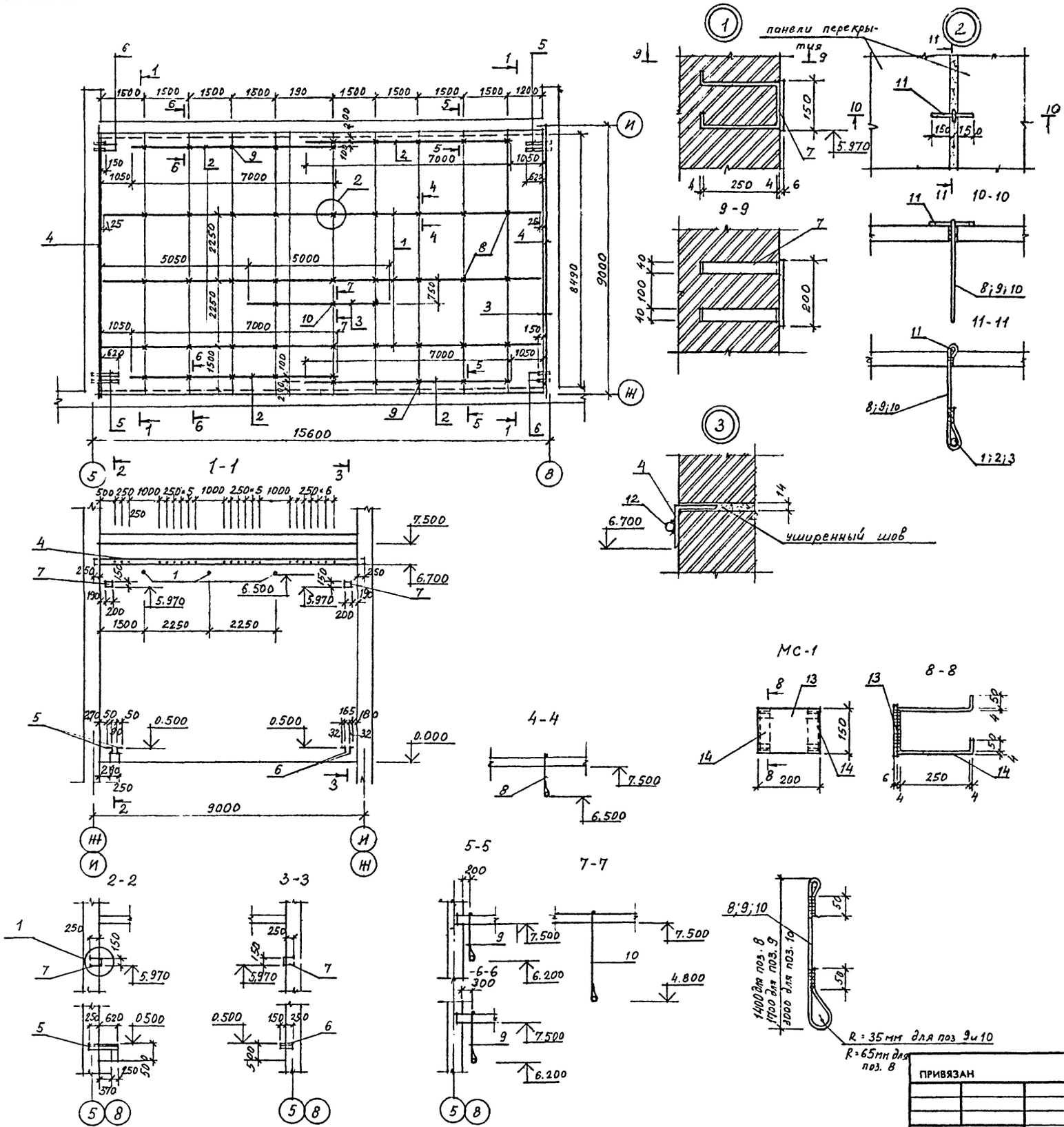

Спецификация

Марка поз.	Обозначение	Наименование	Кол. шт.	Масса ед. кг	Примеч.
1	ГОСТ 3262-75*	тр. ф 60 ℓ = 15050	3	63.51	
2	ГОСТ 3262-75*	тр. ф 33.5 ℓ = 7000	4	14.84	
3	ГОСТ 3262-75*	тр. ф 33.5 ℓ = 5000	1	10.60	
4	ГОСТ 8509-86	∠ 140×140×9 ℓ = 9000	2	174.6	
5	ГОСТ 8509-86	∠ 50×50×5 ℓ = 870	4	3.28	
6	ГОСТ 8509-86	∠ 32×32×4 ℓ = 400	4	0.76	
7	лист АС-37*	МС-1	2	3.3	
8	ГОСТ 5781-82*	ф 12 А III ℓ = 1700	27	1.51	
9	ГОСТ 5781-82*	ф 12 А III ℓ = 2000	20	1.78	
10	ГОСТ 5781-82*	ф 12 А III ℓ = 3300	3	2.93	
11	ГОСТ 5781-82*	ф 12 А III ℓ = 300	50	0.27	
12		кольцо ф 20	44		

Спецификация металлических элементов

Марка поз.	Обозначение	Наименование	К-во шт	Масса ед. кг	Примеч.
		МС-1		3.3	
13	ГОСТ 103-76*	− 150×6 ℓ = 200	1	1.41	
14	ГОСТ 103-76*	− 40×4 ℓ = 750	2	0.94	

1. Материал конструкций - сталь углеродистая обыкновенного качества марки ВСт.3 кп2 по ТУ 14-1-3023-80.
2. Сварку производить электродами типа Э42, высота швов - 4мм.
3. Изготовление и монтаж металлоконструкций производить в соответствии с требованиями СНиП 3.03.01-87.
4. Все металлоконструкции окрасить в соответствии с требованиями СНиП 2.03.11-85 „Защита строительных конструкций от коррозии"

10079/1

264-12-296.13.88-АС

Нач. отд.	Ржепишевский	
Гл. сп. арх.	Шпейнберг	
Гл. сп. кон.	Захарченко	
ГАП	Ржепишевский	
Рук. гр.	Лысиков	
Проверил	Древаль	
Разраб.	Путкарадзе	

ПРИВЯЗАН

Инв. №

Сельский клуб на 400 посетителей (зал на 300 мест)

Схема расположения элементов оборудования эстрады.

Стадия	Лист	Листов
Р	37	

Госстрой УССР
Укрниипгражданселькстрой
г. Киев

Рук. гр. 30 Белоконь

Взам. инв. №

Подпись и дата

Инв. № подл.

Бм 1

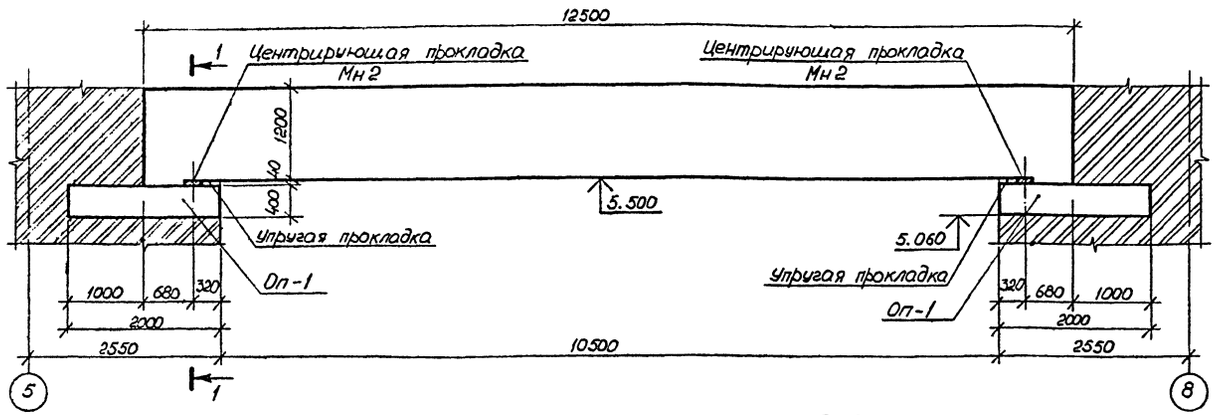

3-3

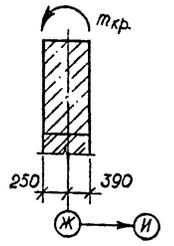

4-4

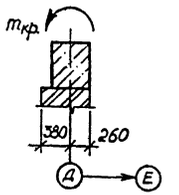

Бм 2

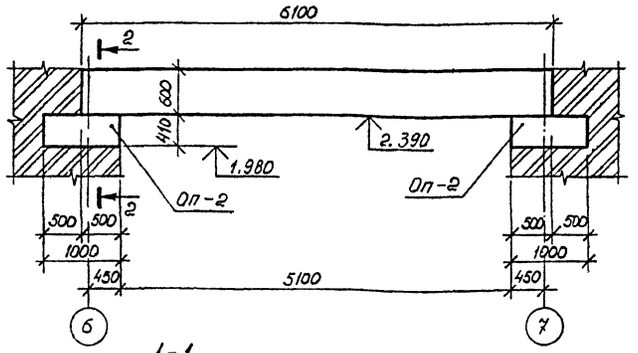

2-2

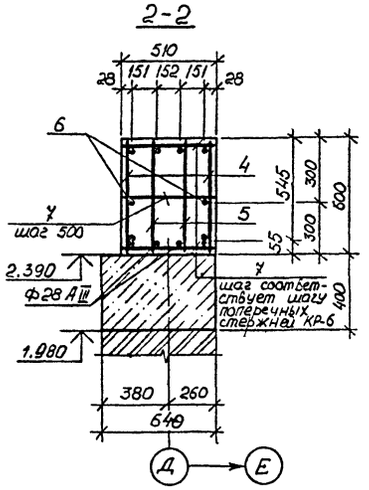

Расчётная схема для Бм 1

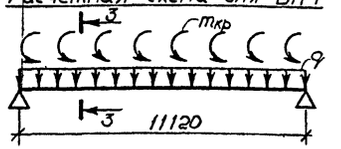

Расчётная схема для Бм 2

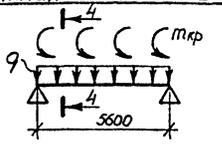

1-1

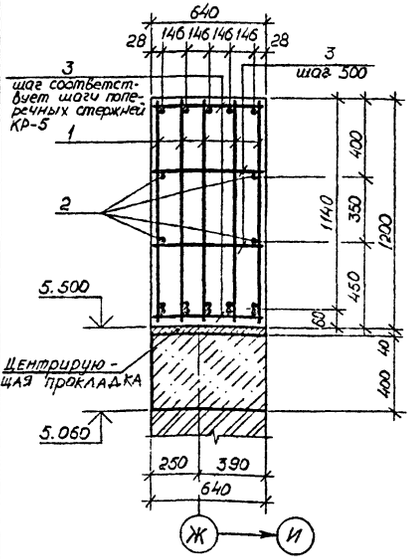

Спецификация монолитных балок

Формат	Зона	Поз.	Обозначение	Наименование	Кол.	Примечание
				Балка Бм 1		
				Сборочные единицы детали		
		1	Лист АС-65	Каркас КР-5	5	188,4 кг
		2		Ф10АI ГОСТ 5781-82* ℓ=12460	4	7,7 кг
		3		Ф8АI ГОСТ 5781-82* ℓ=620	150	0,25 кг
				Материалы		
				Бетон класса В30 м³	9,0	
				Балка Бм 2		
				Сборочные единицы и детали		
		4	Лист АС-65	Каркас КР-6	2	68,2 кг
		5	Лист АС-65	Каркас КР-7	2	38,9 кг
		6		Ф10АI ГОСТ 5781-82* ℓ=6060	2	3,8 кг
		7		Ф8АI ГОСТ 5781-82* ℓ=490	63	0,2 кг
				Материалы:		
				Бетон класса В30, м³	1,9	

1. Данный лист рассматривать совместно с листом АС-65
2. Опалубочные, арматурные и бетонные работы вести в соответствии со СНиП 3.03.01-87.
3. Опорные плиты укладывать на слое раствора М50 толщиной 10-12 мм.
4. Упругая прокладка выполняется из пористых каучукосодержащих материалов.
5. Монолитные участки Ум-1, Ум-1А и Ум-2 разработаны на листе АС-39.

Ведомость расхода стали на один элемент, кг

Марки элементов	Изделия арматурные														Изделия закладные							Общий расход кг
	Арматура класса													Всего	Арматура класса			Прокат марка			Всего	
	А-III						А-I				Вр-I				А-III							
	ГОСТ 5781-82*					Итого	ГОСТ 5781-82*			Итого	ГОСТ 6727-80*		Итого		ГОСТ 5781-82*		Итого			Итого		
	Ф32	Ф28	Ф20	Ф10	Ф16		Ф10	Ф8	Ф6		Ф5				Ф10			-8 мм				
Бм 1	786	—	—	—	—	786	69,3	155	—	224,3	—		—	1010,3	—		—	—		—	—	1010,3
Бм 2	—	176	—	—	—	176	22,8	35,6	—	58,4	—		—	235	—		—	—		—	—	235
Ум-1	—	—	30	—	—	30	7,6		10,9	18,5	17		17	65,5	0,3		0,3	2,9		2,9	3,2	69
Ум-1А	—	—	30	—	—	30	7,6		10,9	18,5	17		17	65,5	0,3		0,3	2,9		2,9	3,2	69
Ум-2			66,6	16,8	82,4	165,8	16,0		30,6	46,6	29		29	241,1	0,9		0,9	8,7		8,7	9,6	251,1

Таблица расчётных усилий

Марка \ Усилие	q тс/пм	mкр тсм/пм
Бм 1	13,60	0,297
Бм 2	13,25	0,803

10079/1

264-12-296.13.88 - АС

Нач. отд.	Ржепишевск.	
Гл. сп. арх.	Штейнберг	
Гл. сп. кон.	Захарченко	
ГАП	Ржепишевск.	
Рук. груп.	Лысиков	
Проверил	Семенов	
Разраб.	Тушко	

ПРИВЯЗАН

Инв.№

Сельский клуб на 400 посетителей (зал на 300 мест)

Стадия	Лист	Листов
Р	38	

Монолитные балки Бм 1, Бм 2

Госстрой УССР Укрниипгражданстрой г.Киев

Взам.инв.№ | Подпись и дата | Инв.№ подл.

Ум-1, Ум-1А

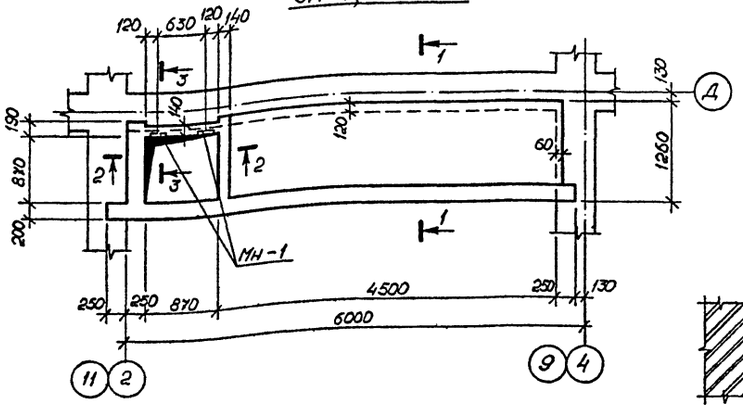

1-1

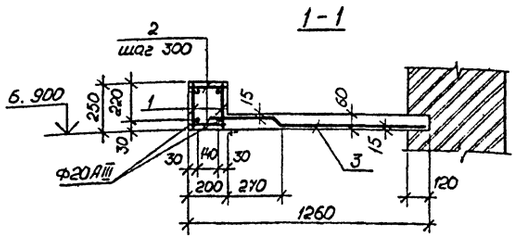

2-2

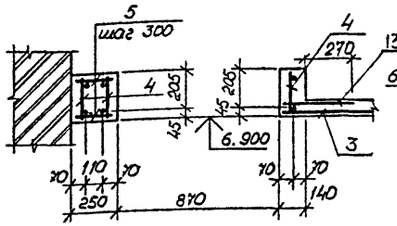

3-3

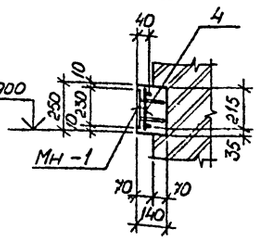

Ум-2

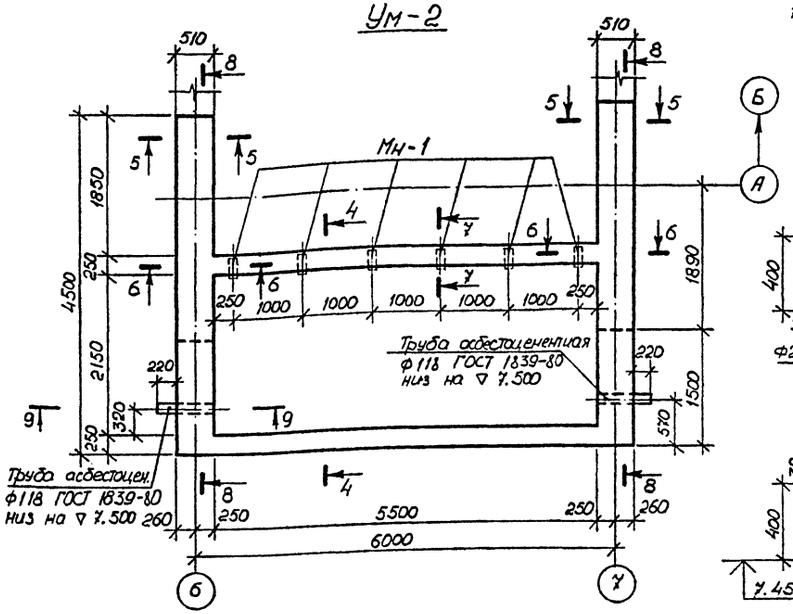

4-4

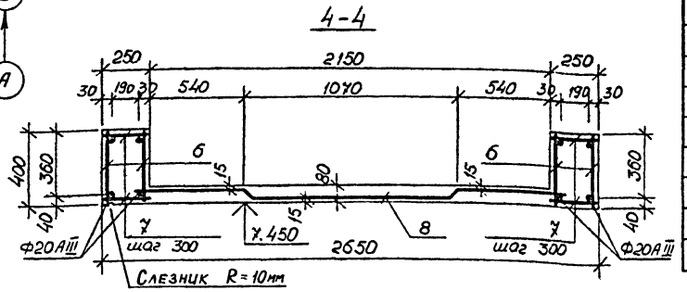

5-5

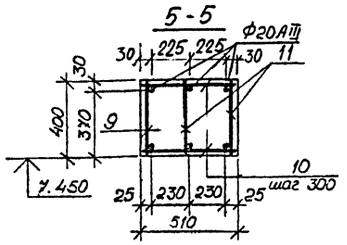

6-6

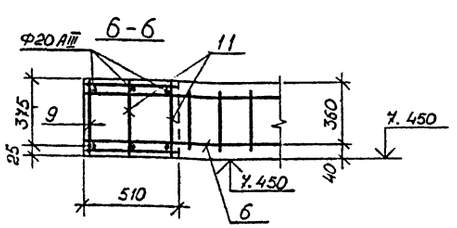

7-7

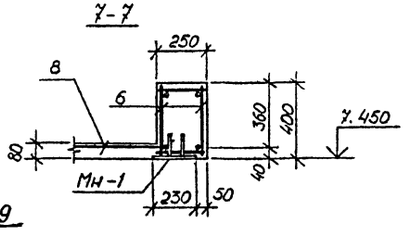

8-8

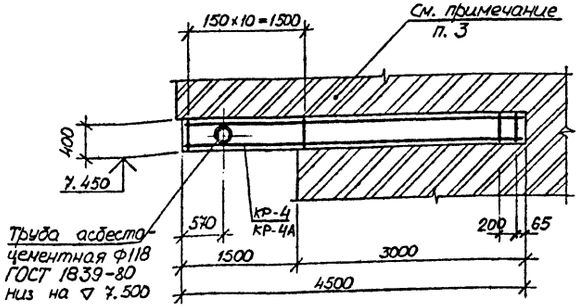

9-9

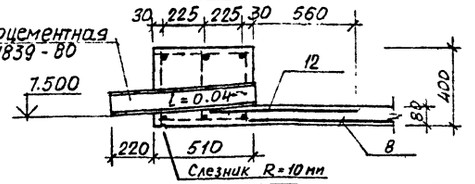

Спецификация монолитных участков перекрытия

Формат	Зона	Поз.	Обозначение	Наименование	Кол.	Примечание
				Ум-1, Ум-1А (1+1 шт.)		
				Сборочные единицы и детали		
		1		Каркас КР-1	2	21,4 кг
		2		ФбАI ГОСТ 5781-82* ℓ=180	42	0,04 кг
		3	ГОСТ 8478-81	Сетка 5ВрI-100 / 5ВрI-100 1180×4500 50/40	1	17,0 кг
		4		Каркас КР-2	4	1,0 кг
		5		ФбАI ГОСТ 5781-82* ℓ=150	8	0,03 кг
			лист АС-65	Изделие закладное Мн-1	2	1,6 кг
		13	ГОСТ 8478-81	Сетка 5ВрI-100 / 5ВрI-100 1180×380 40/30	1	2,5 кг
				Материалы		
				Бетон класса В15, м³	0,73	
				Ум-2 (1 шт.)		
				Сборочные единицы и детали		
		6		Каркас КР-3	4	22,3 кг
		7		ФбАI ГОСТ 5781-82* ℓ=230	76	0,05 кг
		8	ГОСТ 8478-81	Сетка 5ВрI-(х150)+100 / 5ВрI-150 2550×6050×25	1	29,0 кг
		9		Каркас КР-4	2	15,8 кг
		10		ФбАI ГОСТ 5781-82* ℓ=490	64	0,1 кг
		11		Каркас КР-4А	4	15,8 кг
			лист АС-65	Изделие закладное Мн-1	6	1,6 кг
		12	ГОСТ 8478-81	Сетка 5ВрI-150 / 5ВрI-150 2600×710 25/20	2	3,57 кг
				Материалы		
				Бетон класса В15, м³	3,9	

1. Соединение арматурных каркасов с отдельными стержнями производить посредством контактной точечной сварки (КТ-2 ГОСТ 14098-85).
2. Выборку материалов см. лист АС-38.
3. Кирпичную кладку выше Ум-2 вести не разбирая опалубки и временных креплений монолитного участка.

10079/1

						264-12-296.13.88-АС	
				Нач. отд	Желишевский		
ПРИВЯЗАН				Гл. спец. конс	Захарченко	Сельский клуб на 400 посетителей (зал на 300 мест)	Стадия: Р; Лист: 39; Листов:
				ГАП	Желишевский		
				Рук. эскп	Лысиков		
				Провер.	Семенюк	Монолитные участки перекрытия Ум-1, Ум-1А, Ум-2	Госстрой УССР Укрпингражданстрой г. Киев
Инв.№				Разраб.	Тушко		

Инв.№ подл. | Подпись и дата | Взам.инв.№

А-А

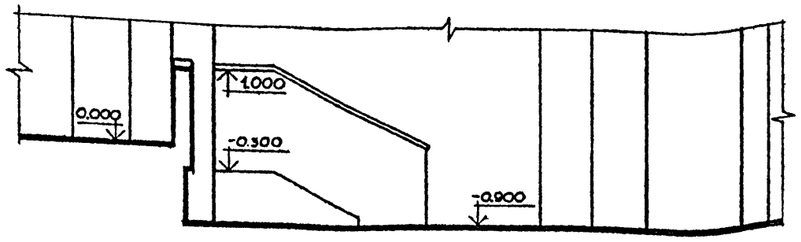

ЛЕСТНИЦА №3,4

ПЛАН

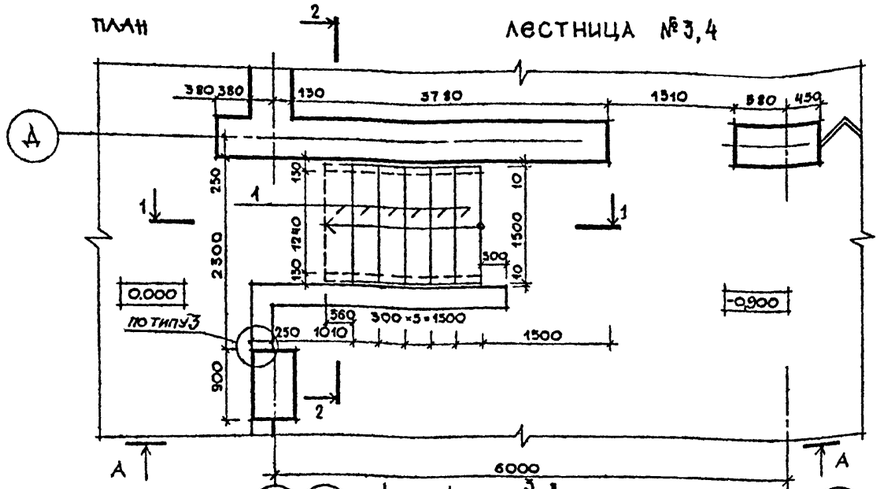

ЛЕСТНИЦА №5,6

ПЛАН

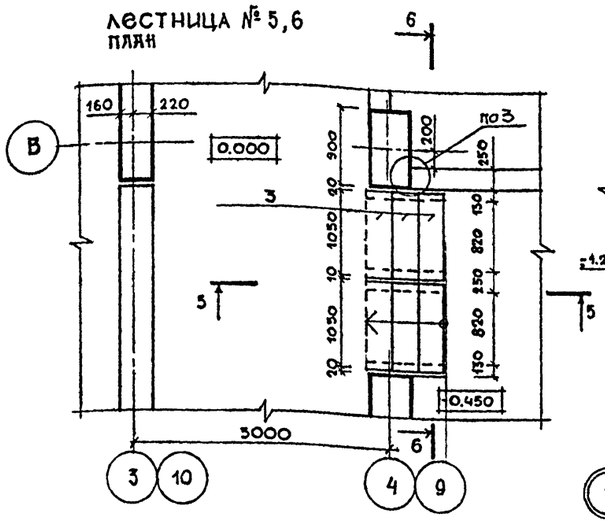

4-4

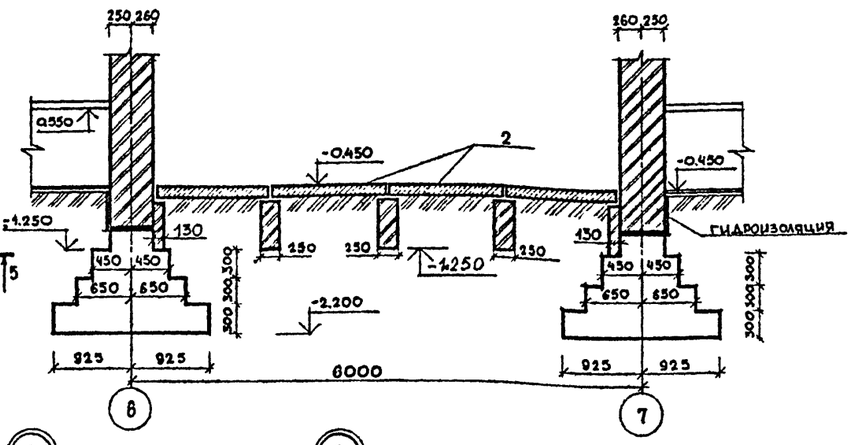

5-5

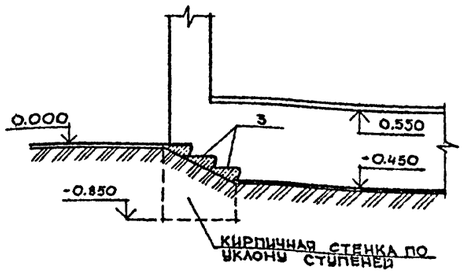

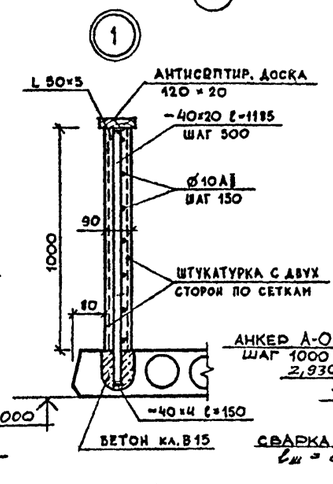

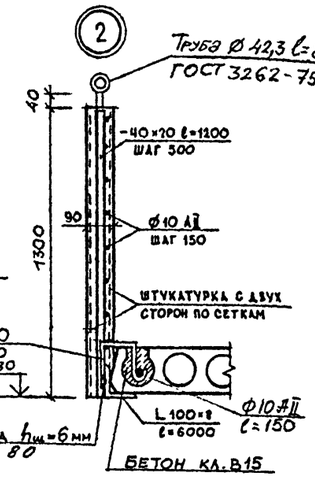

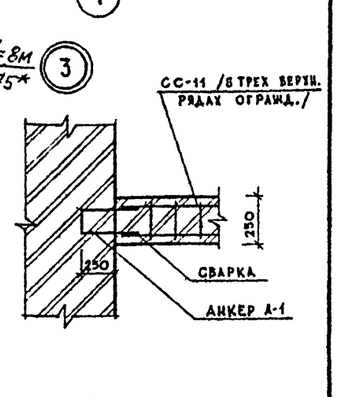

ЛЕСТНИЦА №7

ПЛАН

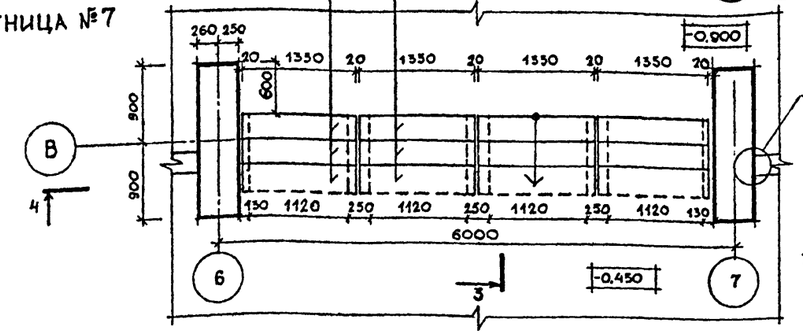

2-2

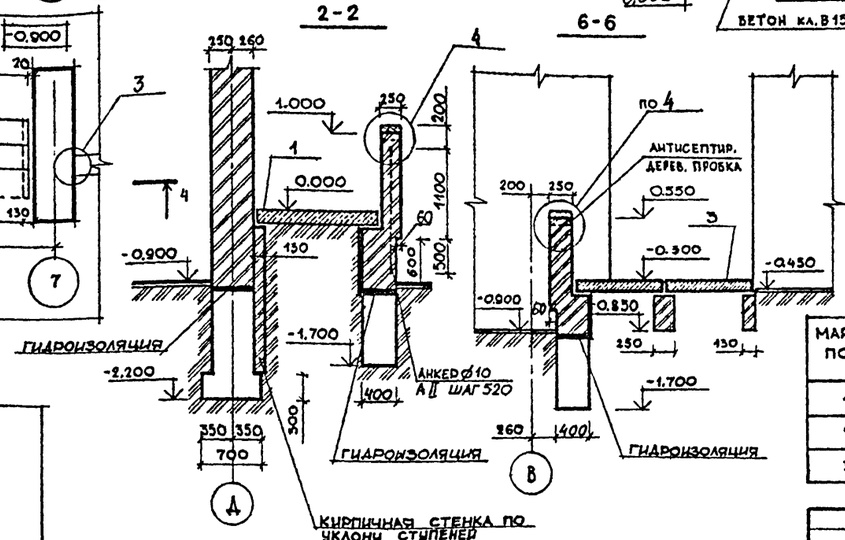

6-6

1-1

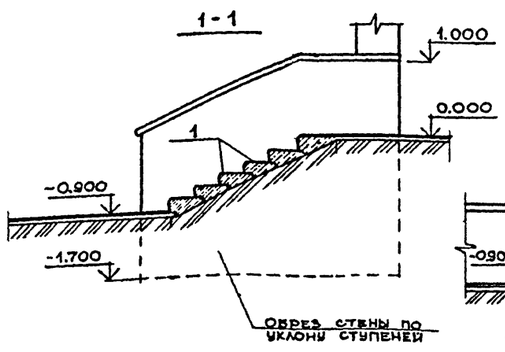

3-3

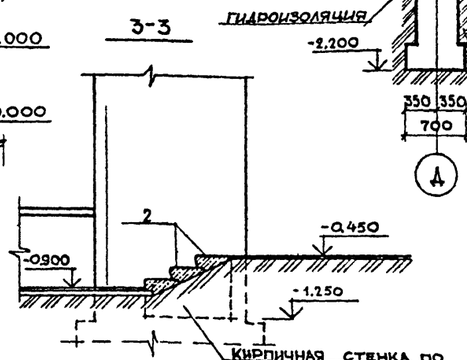

Анкер А-О

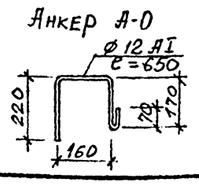

Лестниц №4, №6 являются зеркальным отражением лестниц №3, №5

Ограждение лестниц выполнить из обыкновенного глиняного кирпича пластического прессования марки 75 на цементном растворе марки 50.

Спецификация

Марка поз.	Обозначение	Наименование	К-во	Масса един. кг	Примечан.
1	ГОСТ 8717.0-84	АС 15-Г	12	159	
2	ГОСТ 8717.0-84	АС 14-Г	12	145	
3	ГОСТ 8717.0-84	АС 11-Г	12	111	

10079/1

Нач.отд.	Ржепишевский		
Гл.сп.арх.	Штейнберг		
Гл.сп.кон.	Захарченко		
ГАП	Ржепишевский		
Рук.гр.арх.	Ерохина		
Проверил	Хорькова		
Разработ	Пятигорик		

Привязан

Инв.№

264-12-296.13.88 АС

Сельский клуб на 400 посетителей (зал на 300 мест)

Стадия	Лист	Листов
Р	40	

Схема расположения элементов лестниц № 3, 4, 5, 6, 7

Госстрой УССР Укрниипроектсельстрой г. Киев

Инв.№ подл. | Подпись и дата | Взам.инв.№

Крыльцо К-1

ФАСАД

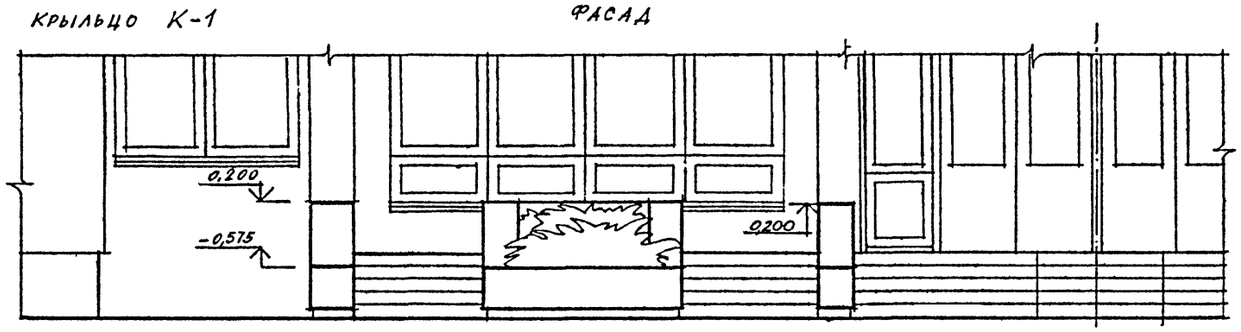

1-1

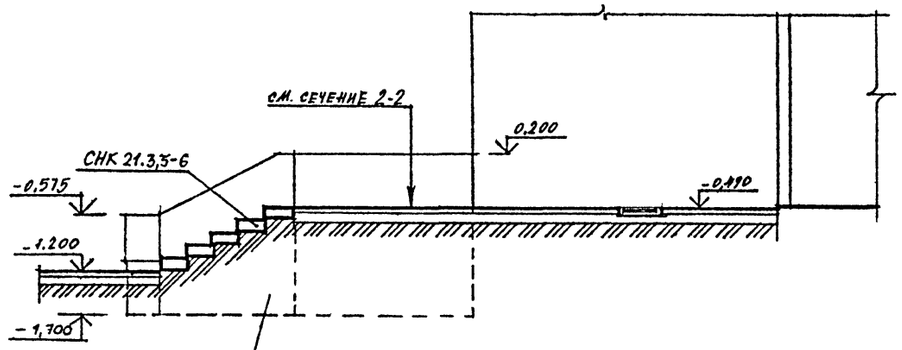

ПЛАН

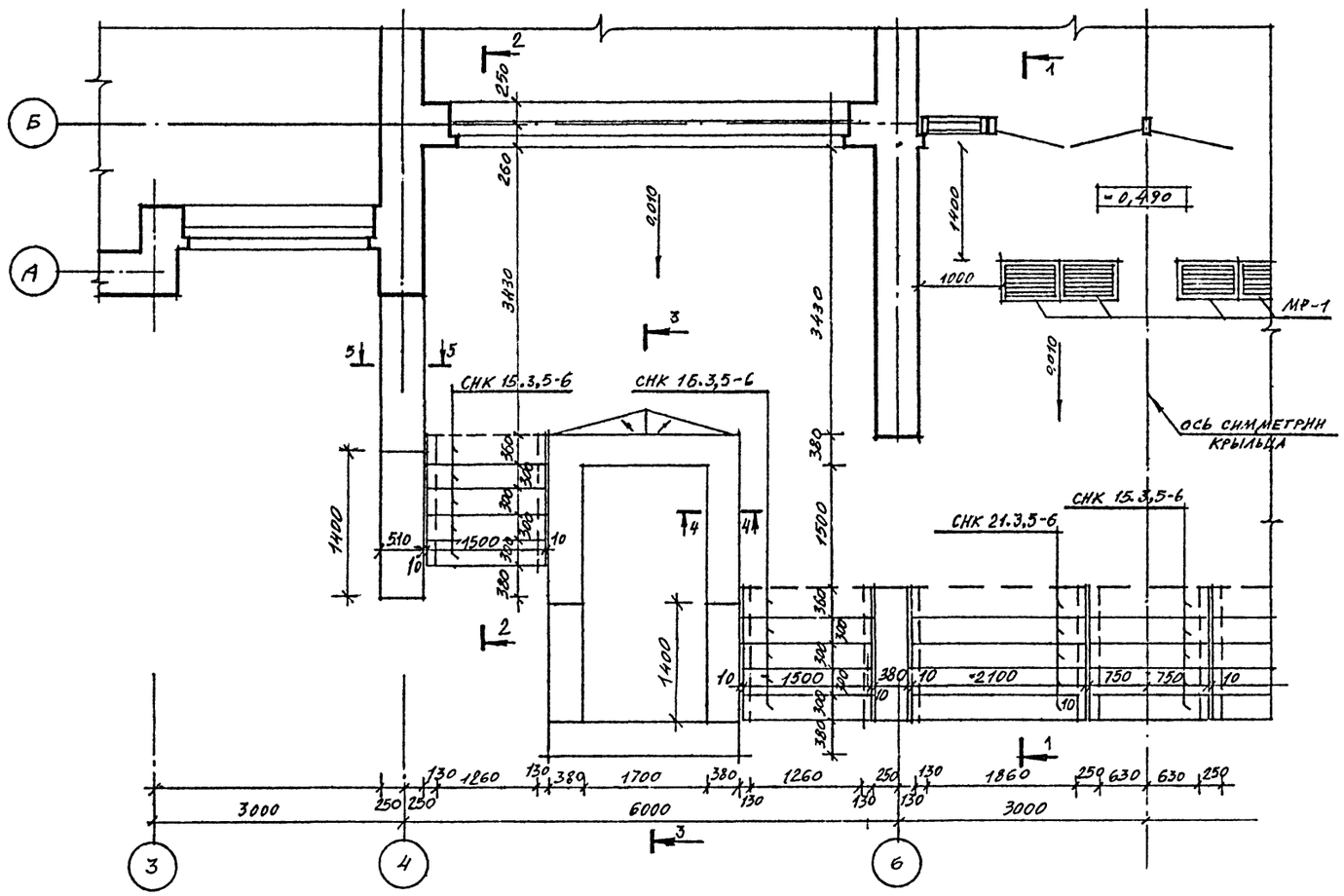

2-2

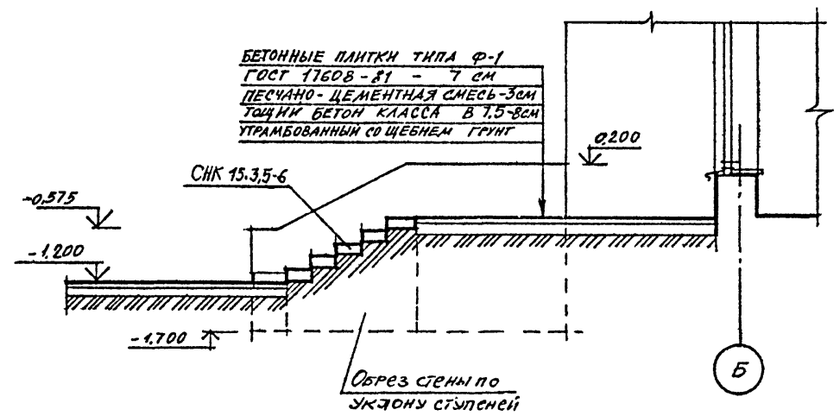

Спецификация

Марка поз.	Обозначение	Наименование	К-во	Масса един. кг	Примечан.
СНК 15.3.5-6	1.255.1-1	Ступень	25	175	шт.
СНК 21.3.5-6	1.255.1-1	Ступень	10	250	шт.
МР-1	АС-63	Металлическая решетка для вытирания ног	4	5,91	шт.
1	ГОСТ 19903-74*	-4х40 ℓ=250 шт.	14	0,32	Расход дан для крылец К-2...К-5
2	ГОСТ 19903-74*	-4х20 ℓ=400 шт	14	0,26	
3	ГОСТ 19903-74*	-4х20 ℓ=300 шт.	2	0,19	

1. Площадь покрытия крыльца из бетонных плиток типа Ф.1 ГОСТ 17608-81 - 71,10 м².
2. Кирпичные элементы крылец выполнить из полнотелого глиняного кирпича марки 75 мрз 25 ГОСТ 530-80 на цементном растворе марки 50.

3-3

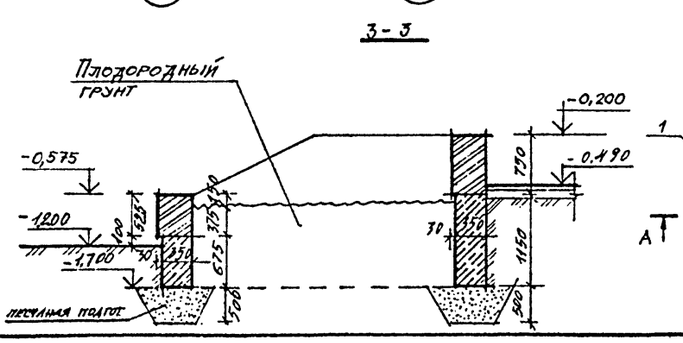

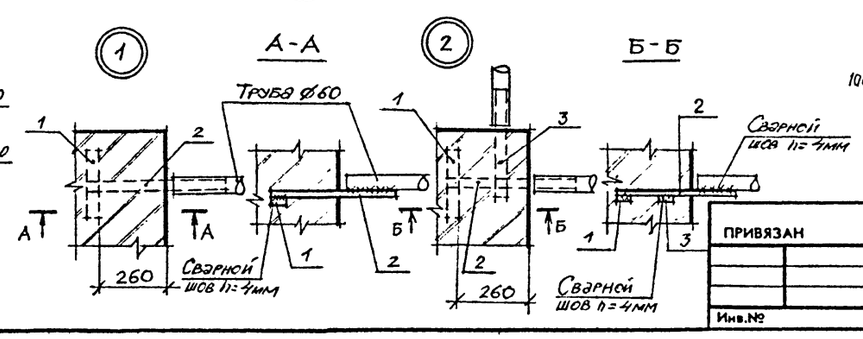

10079/1

ПРИВЯЗАН

Инв.№

Нач. отд.	Рнепишевский		
Гл.сп.арх.	Штейнберг		
Гл.сп.кон	Захарченко		
ГАП	Рнепишевский		
Рук.гр.арх	Ерохина		
Проверил	Хорькова		
Разработ.	Пенделюк		

264-12-296.13.88 АС

Сельский клуб на 400 посетителей (зал на 300 мест)

Крыльцо К-1

Стадия	Лист	Листов
Р	41	

Госстрой УССР
Укрниипграждансельстрой
г.Киев

Взам.инв.№ | Подпись и дата | Инв.№ подл.

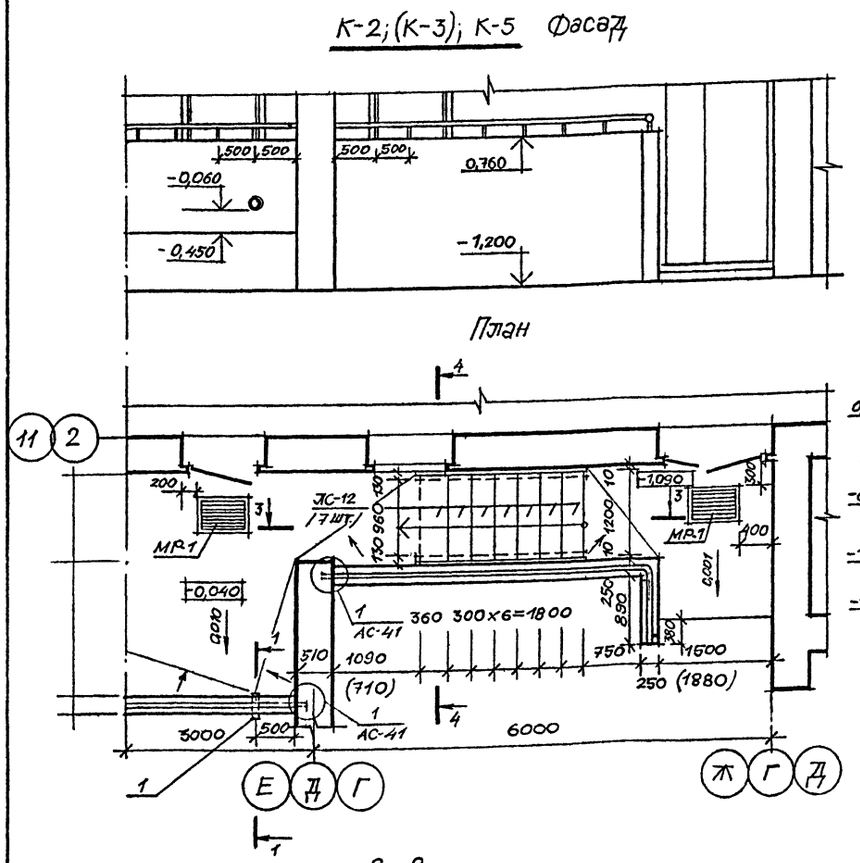
К-2; (К-3); К-5 Фасад
План

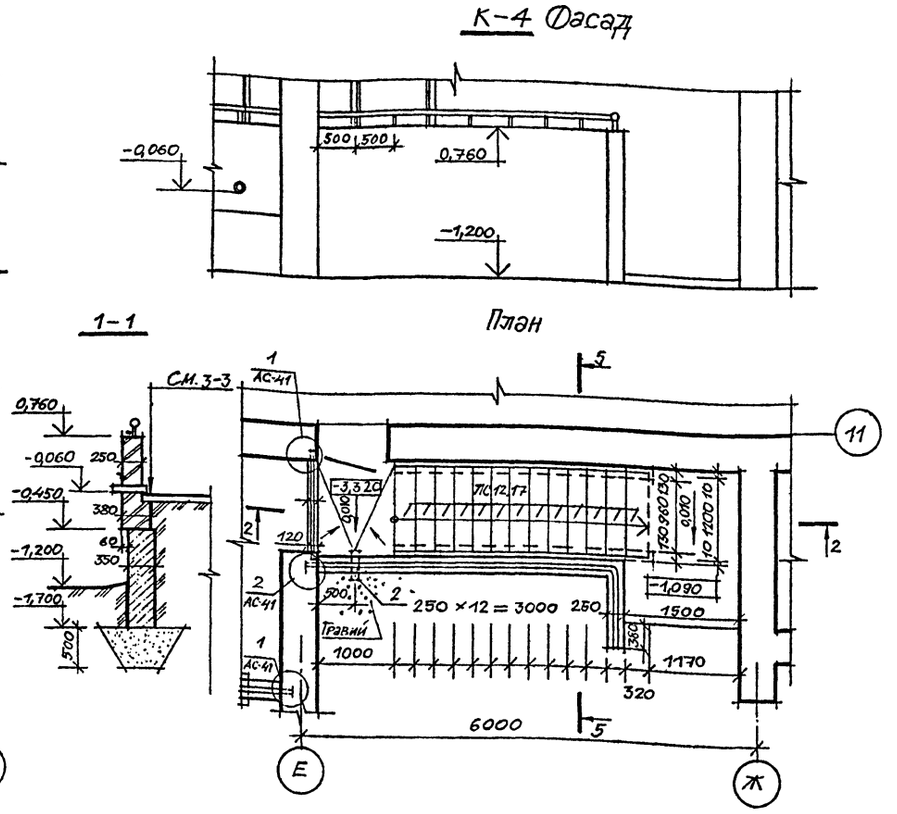
К-4 Фасад
План
1-1

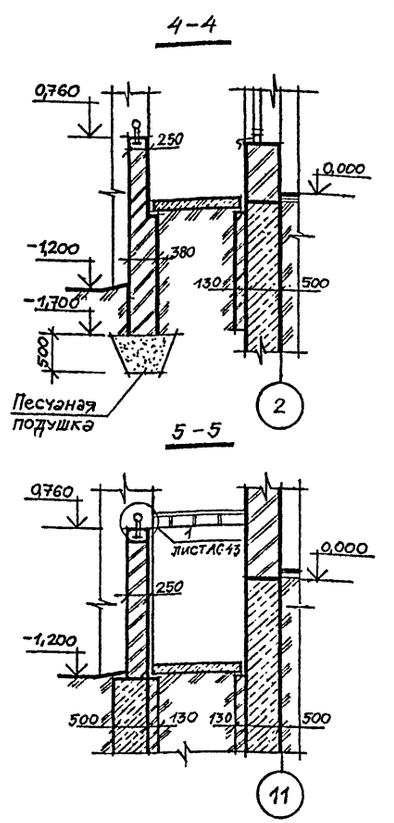
4-4

5-5

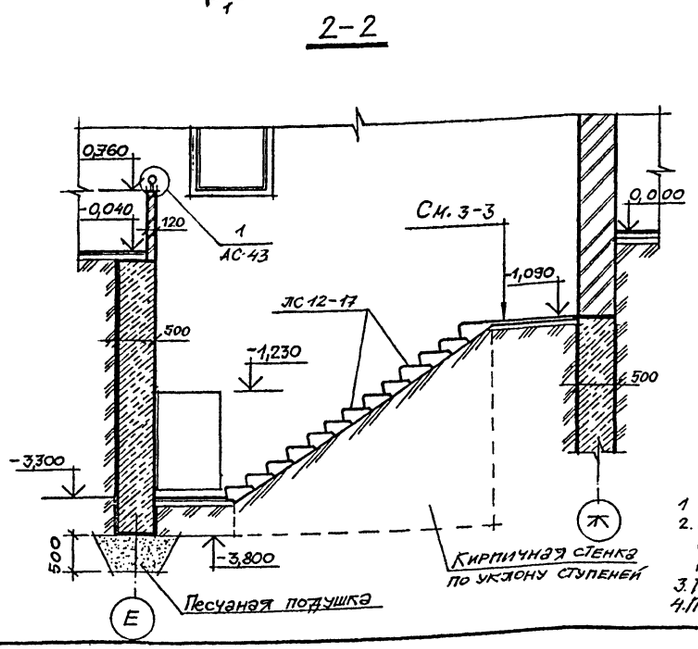
2-2

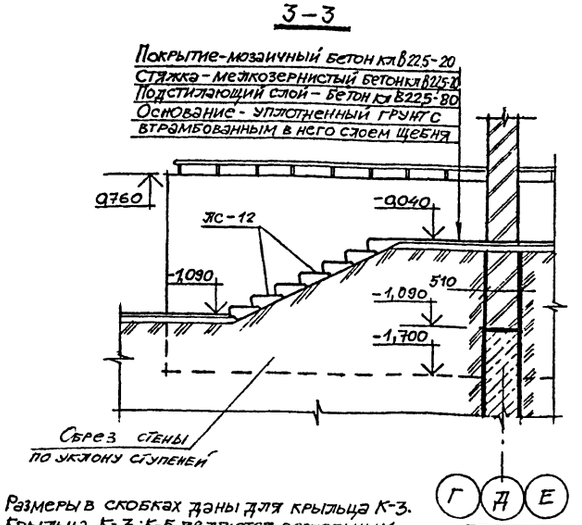
3-3

1. Размеры в скобках даны для крыльца К-3.
2. Крыльца К-3; К-5 являются зеркальным отображением крыльца К-2 расположенного на данном листе.
3. Пол крылец принят по серии 2.244-1 в. 4 тип 243.
4. Примечания см. лист АС-41 пункт 2.

Спецификация

Марка поз.	Обозначение	Наименование	Кол-во	Масса ед. кг	Примечание
ЛС12-17	ГОСТ 8717.0-84	Ступень основная	13	128,0	шт.
ЛС-12	ГОСТ 8717.0-84	Ступень основная	21	128,0	шт.
МР-1	лист АС-63	Решетка для вытирания ног	6	5,91	шт.
1	ГОСТ 3262-75*	Труба ⌀60 ℓ=400	4	1,6	шт.
2	ГОСТ 3262-75*	Труба ⌀60 ℓ=650	1	1,8	шт.

10079/1

264-12-296.13.88 АС

Нач.отд.	Трепишевский	
Гл.сп.арх.	Штейнберг	
Гл.сп.кон	Захарченко	
ГАП	Трепишевский	
Вкр.арх.	Ерохина	
Проверил	Хорькова	
Разработ.	Дубровская	

ПРИВЯЗАН

Инв.№

Сельский клуб на 400 посетителей (зал на 300 мест)

Стадия	Лист	Листов
Р	42	

Крыльца К-2; К-3; К-4; К-5

Госстрой УССР Укрниипгражданселькстрой г.Киев

Взам.инв.№ | Подпись и дата | Инв.№ подл.

ФАСАД

ЛЕТНЯЯ ЭСТРАДА.

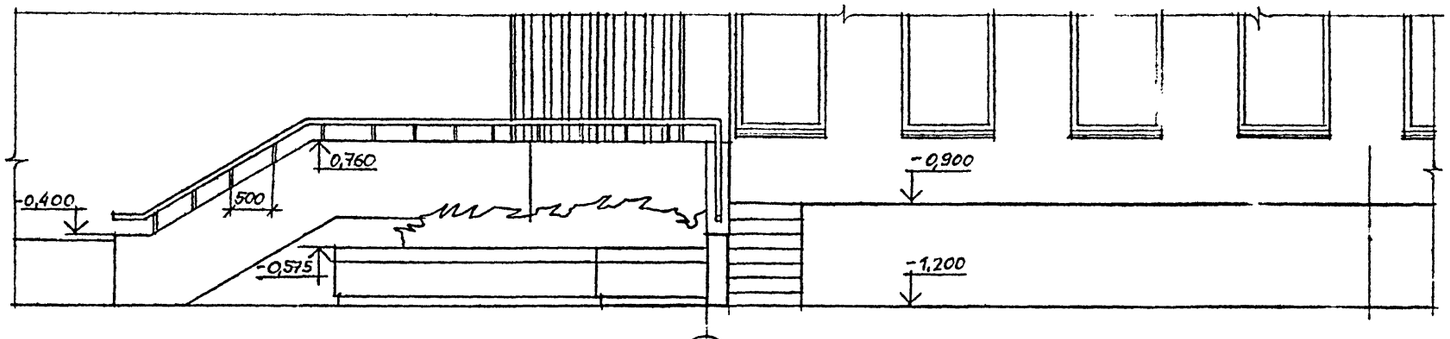

ПЛАН

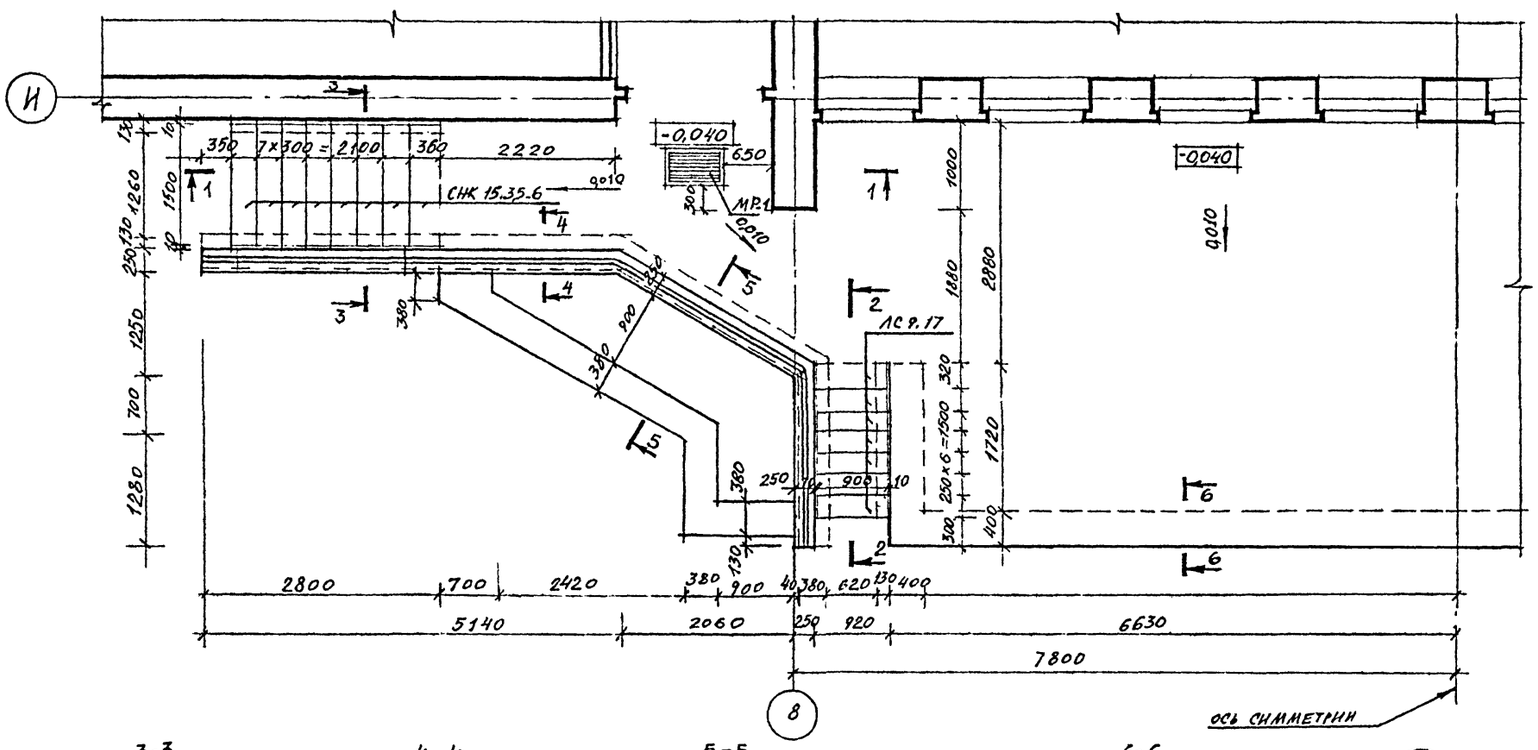

1-1

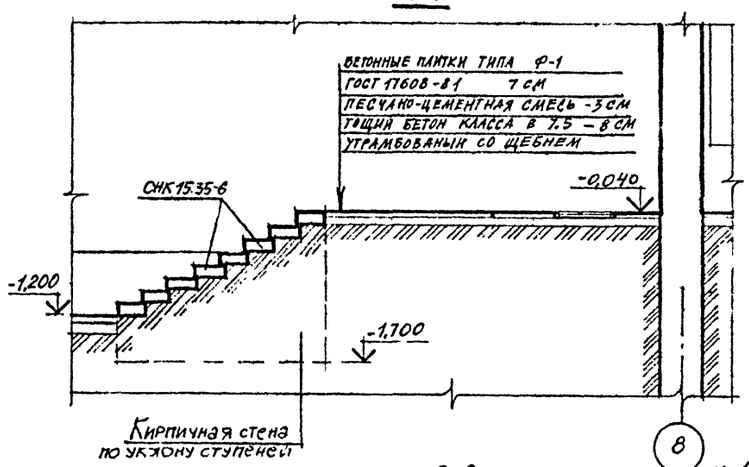

2-2

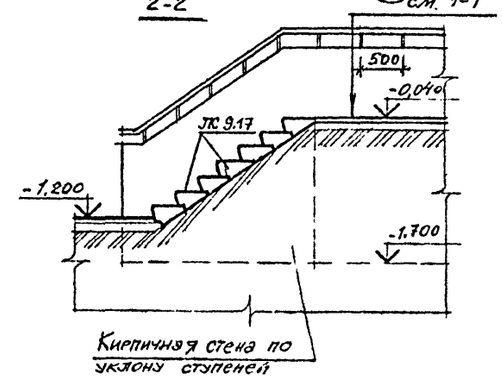

1. Площадь покрытия эстрады из бетонных плиток типа Ф-1 по ГОСТ 17608-81 — 85,34 м²
2. Примечания см. лист АС-41 пункт 2.

Спецификация

МАРКА ПОЗ.	ОБОЗНАЧЕНИЕ	НАИМЕНОВАНИЕ	КОЛ-ВО	МАССА КГ, СД	ПРИМЕЧАНИЕ
СНК 15.35.6	СЕРИЯ 1.255.1-1	СТУПЕНЬ	16	175,0	ШТ.
ЛС 9.17	ГОСТ 8717.0-84	СТУПЕНЬ ОСНОВНАЯ	14	96,0	ШТ.
МР-1	СМ. ЛИСТ АС-63	РЕШЕТКА ДЛЯ ВЫТИРАНИЯ НОГ МР-1	2	5,91	ШТ.
1	ГОСТ 3262-75*	ТРУБА Ø60 П.М.	77	4,22	РАСХОД ДАН НА КРЫЛЬЦА К-1...К-5
2	ГОСТ 2591-71*	СТАЛЬ КВАДРАТНАЯ 20×20 ℓ=300 ММ ШТ	98	0,94	
3	ГОСТ 19903-74*	-4×20 ℓ=250ММ ШТ.	98	0,16	

3-3

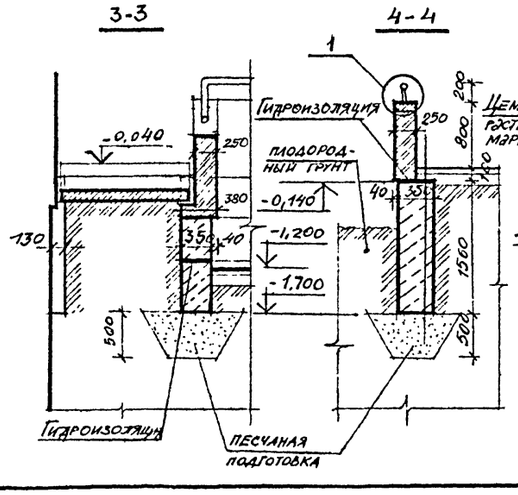

4-4

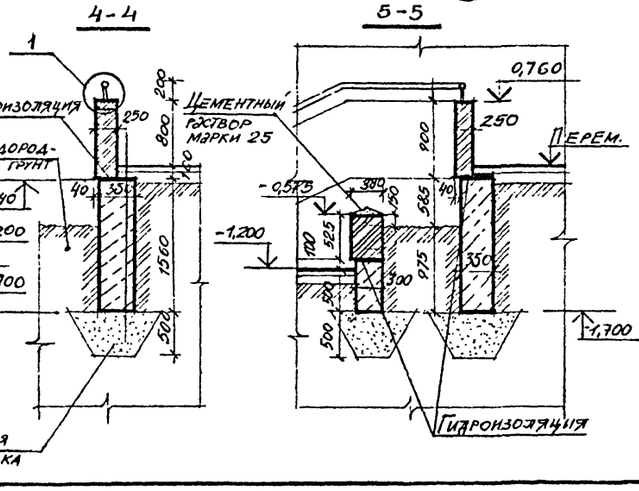

5-5

6-6

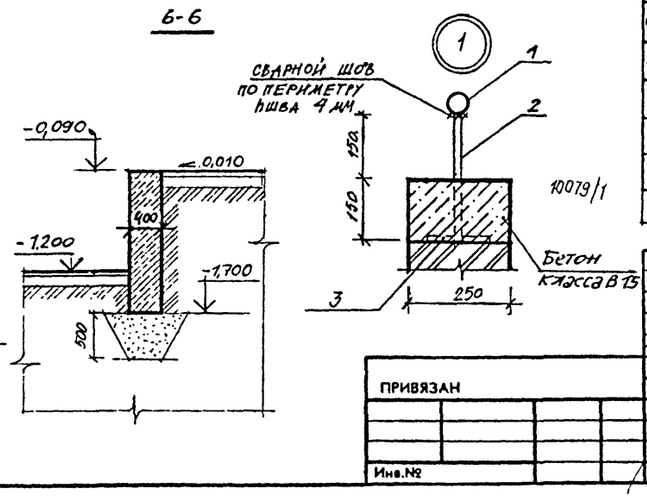

Взам.инв.№ | Подпись и дата | Инв.№ подл.

ПРИВЯЗАН

Инв.№

НАЧ. ОТДЕЛ	ЖЕЛПИШЕВСКИЙ		
ГЛ.СПЕЦ.АР.	ШТЕЙНБЕРГ		
ГЛ.СПЕЦ.КОН.	ЗАХАРЧЕНКО		
ГАП	ЖЕЛПИШЕВСКИЙ		
РУК.ГР.АР.	ЕРОХИНА		
ПРОВЕРИЛ	ХОРЬКОВА		
РАЗРАБОТ.	ПЕНДЕЛЮК		

264-12-296.13.88 АС

СЕЛЬСКИЙ КЛУБ НА 400 ПОСЕТИТЕЛЕЙ (ЗАЛ НА 300 МЕСТ)

ЛЕТНЯЯ ЭСТРАДА.

СТАДИЯ	ЛИСТ	ЛИСТОВ
Р	43	

Госстрой УССР Укрниипроектспецстрой г.Киев

Фрагмент 1

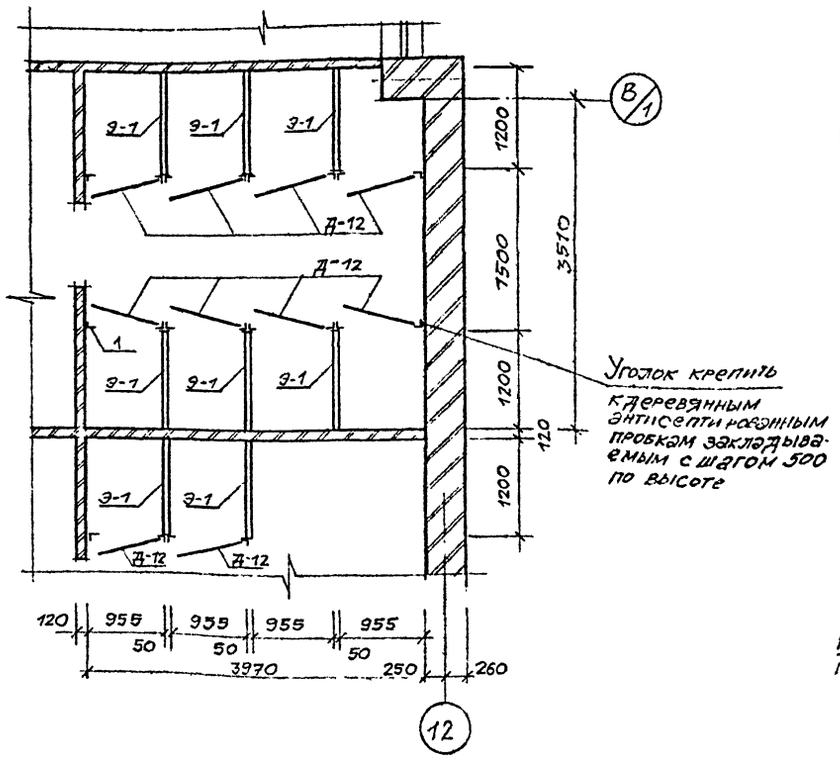

Крепление и армирование перегородок толщиной 65 мм.

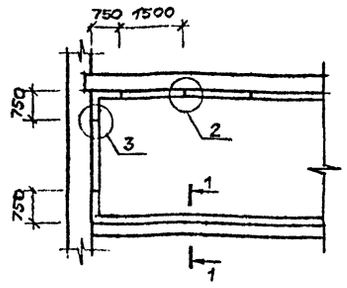

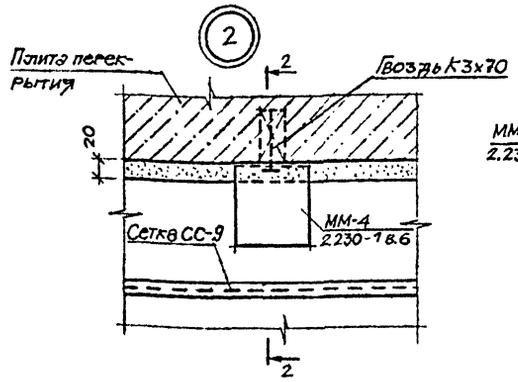

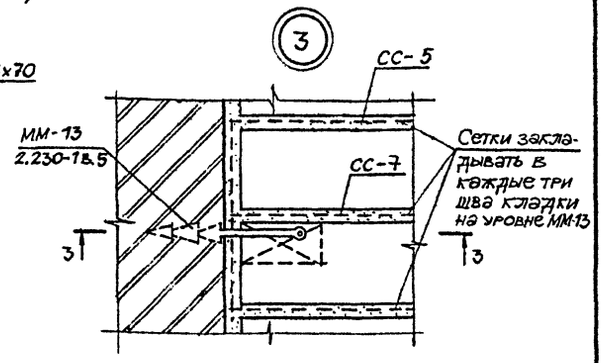

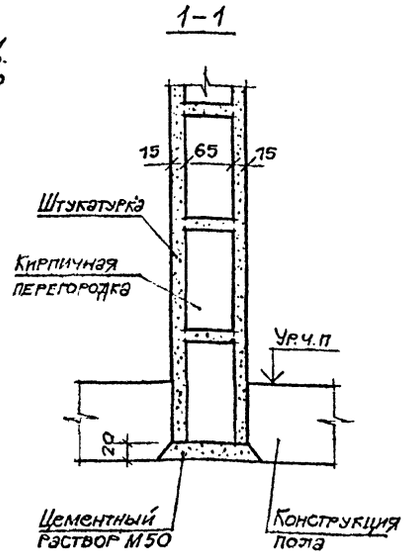

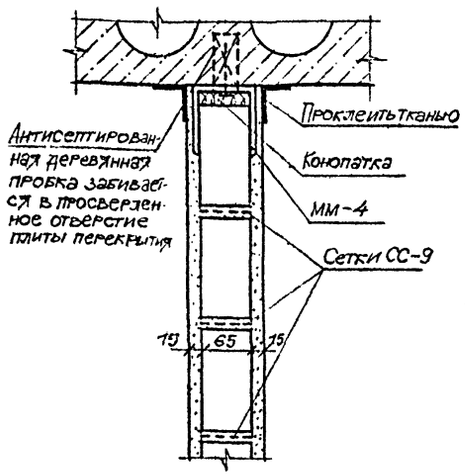

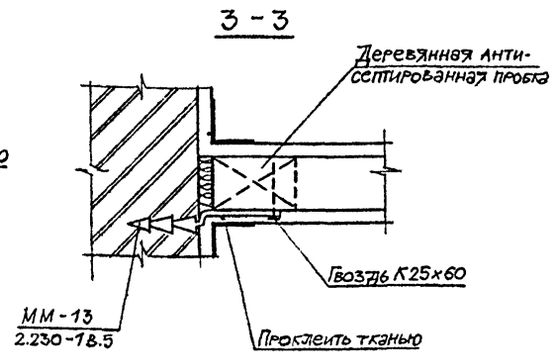

Э-1

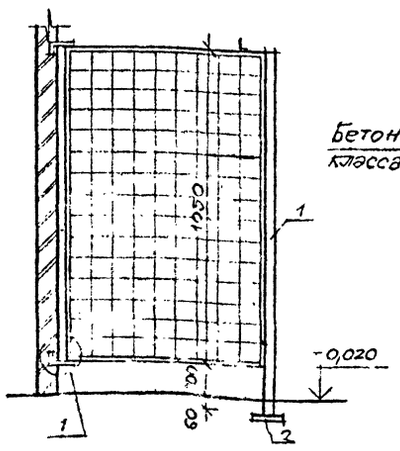

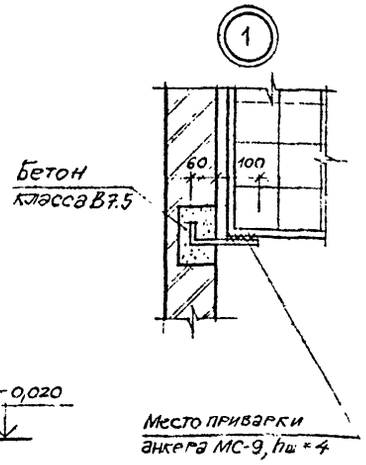

1. Узлы крепления кирпичных перегородок разработаны на основании серии 2.230-1 вып. 5
2. В кирпичных перегородках толщиной 65 мм три верхние шва и последующие швы через 4 ряда кладки армируются каркасами
3. Сетки СС5; 7; 9 см. лист АС-64
4. Д-12 см. лист АС-57.

Спецификация изделий

Марка поз.	Обозначение	Наименование	Кол-во шт	Вес ед. кг	Примечание
Э-1	АС-63	Экран разделительный	8		
Д-12	АС-57	Дверь Д-12	10		
МС 9	ГОСТ 5781-82*	Ø12 AI ℓ = 220 мм	16	0,002	
1	ГОСТ 8509-86	∠50х5 ℓ = 1310 м	20	4,93	

10079/1

Нач отд	Ржепишевский		
Гл сп арх	Штейнберг		
Гл сп кон	Захарченко		
ГАП	Ржепишевский		
Рук. гр.	Ерохина		
Провер.	Хорькова		
Разраб	Дубровская		

264-12-296.13.88 АС

Сельский клуб на 400 посетителей / зал на 300 мест /

Монтажная схема установки разделительных экранов санузла. Крепление и армирование перегородок толщиной 65 мм

Стадия	Лист	Листов
Р	44	

Госстрой УССР
Укрниипгражданселстрой
г.Киев

ПРИВЯЗАН

Инв.№

Взам.инв.№ | Подпись и дата | Инв.№ подл.

1-1

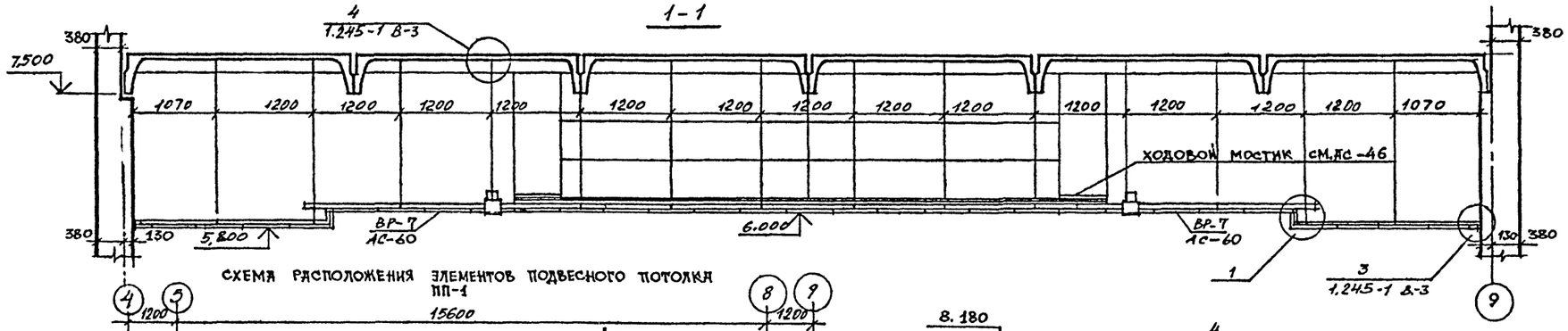

СХЕМА РАСПОЛОЖЕНИЯ ЭЛЕМЕНТОВ ПОДВЕСНОГО ПОТОЛКА ПП-1

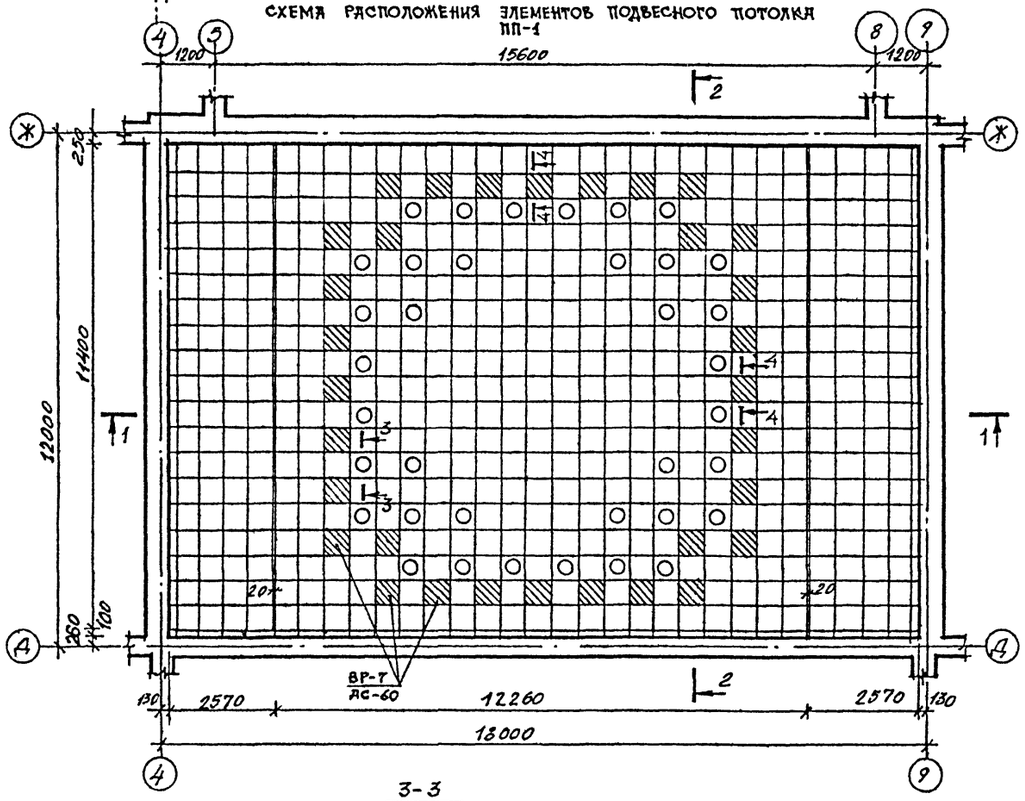

2-2

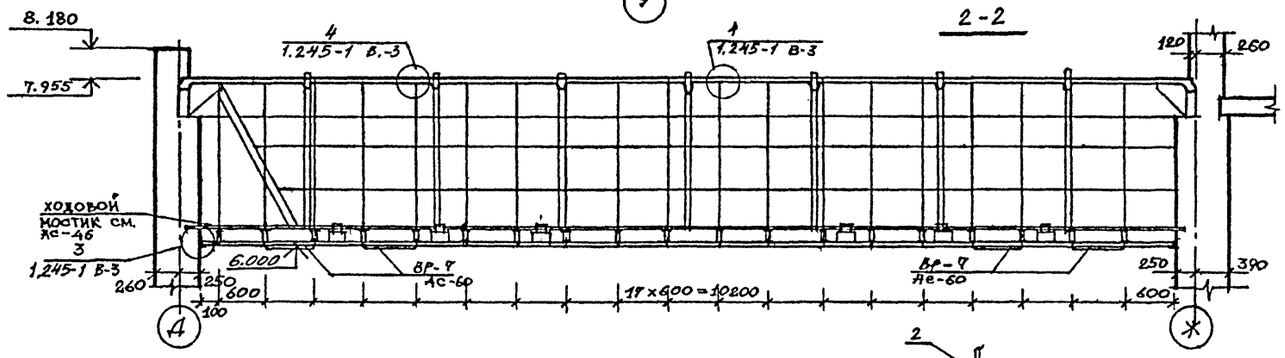

4-4

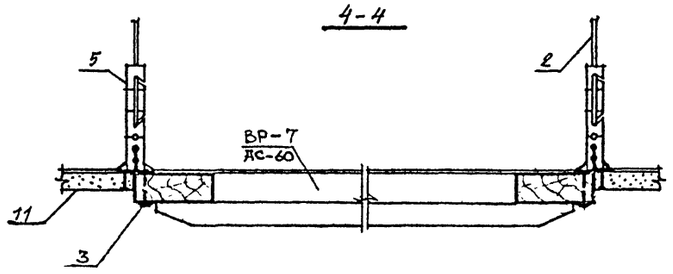

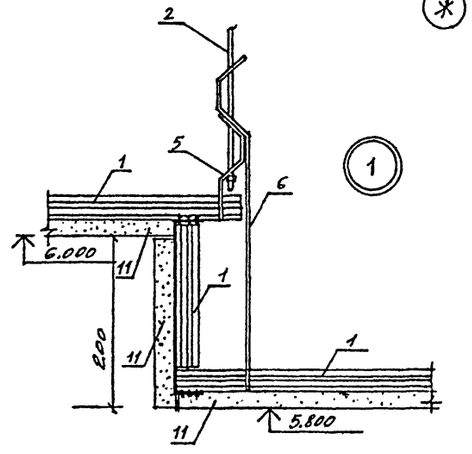

3-3

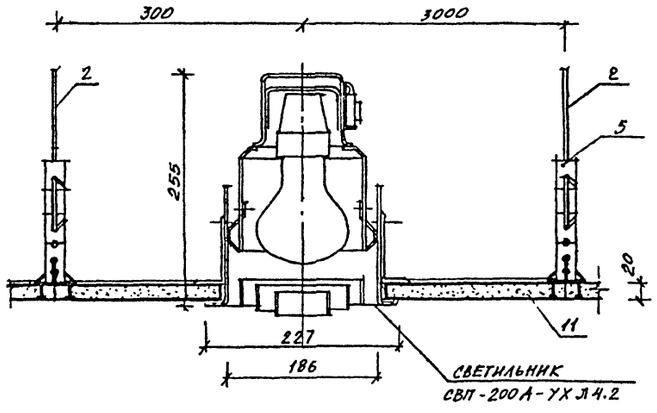

1. МОНТАЖ КОНСТРУКЦИИ ПОТОЛКА ПП-1 ИЗ ЛИТЫХ ГИПСОВЫХ ДЕКОРАТИВНЫХ ПЛИТ ОСУЩЕСТВЛЯТЬ В СООТВЕТСТВИИ С УКАЗАНИЯМИ СЕРИИ 1.245-1 в.0,3.
2. СПЕЦИФИКАЦИЮ ПП-1 СМ. ЛИСТ АС-16.
3. ОТВЕРСТИЯ В ГИПСОВЫХ ПЛИТАХ ДЛЯ УСТАНОВКИ СВЕТИЛЬНИКОВ ВЫПОЛНЯТЬ ПО МЕСТУ. ДИАМЕТР ОТВЕРСТИЯ – 190 ММ.
4. ДЛЯ ОБСЛУЖИВАНИЯ ПП-1 РАЗРАБОТАНЫ ПОДВЕСНЫЕ ХОДОВЫЕ МОСТИКИ СМ. ЛИСТ АС-46 .

10079/1

Инв.№ подл. | Подпись и дата | Взам.инв.№

Гл.инж. Ушаков
Гл.арх. Самойленко

ПРИВЯЗАН		264-12-296.13.88 АС	
Инв.№	Нач.отдел. Рыепишевский	Сельский клуб на 400 посетителей (зал на 300 мест)	Стадия Р; Лист 45; Листов
	Гл.сп.арх. Штейнберг		
	Гл.сп.кон. Захарченко		
	ГАП Рыепишевский	Схема расположения элементов подвесного потолка ПП-1 Узлы крепления элементов ПП-1	Госстрой УССР Укринпграждансельстрой г.Киев
	Рук.гр.ар. Ерохина		
	Проверил Хорькова		
	Разработ. Пенделюк		

Схема расположения элементов ходовых мостиков

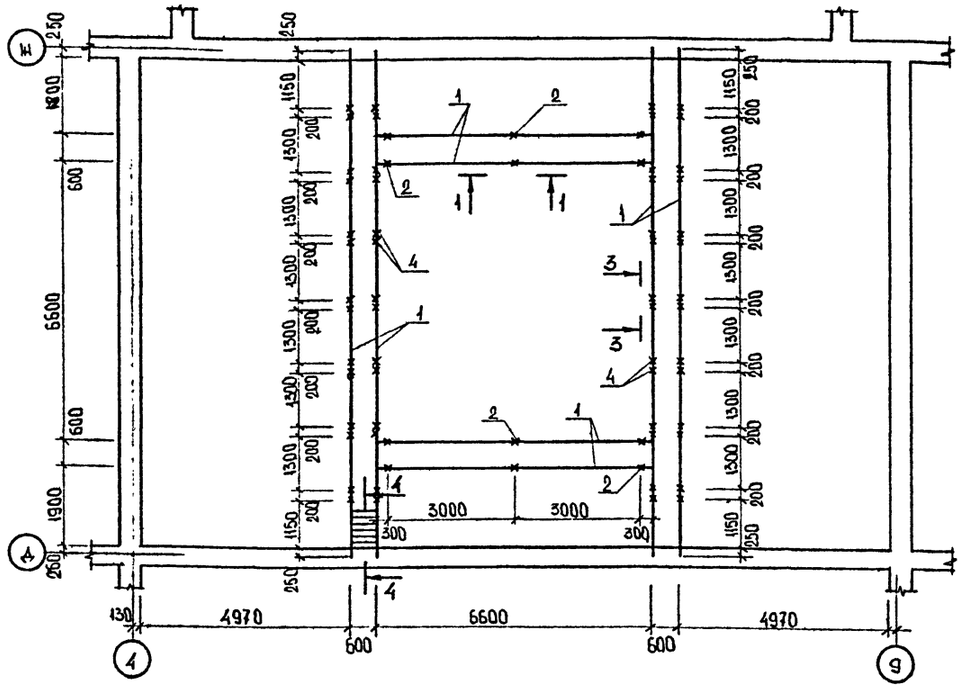

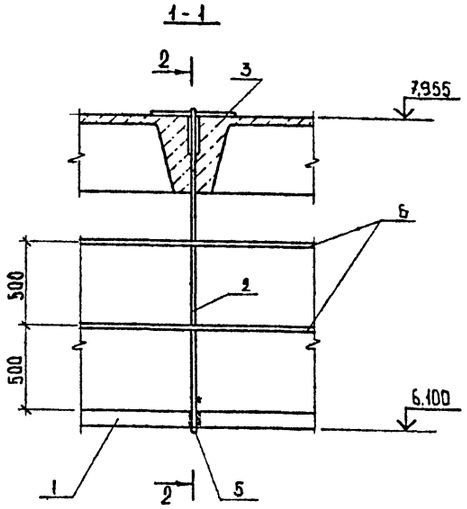

Спецификация элементов ходовых мостиков.

Марка поз	Обозначение	Наименование	К-во шт.	Масса кг.	Примечан.
1	ГОСТ 8509-86	L 80×6 п.м.	744	547,58	
2	ГОСТ 5781-82*	Ф10 AI ℓ=2000	12	14,81	
3	ГОСТ 5781-82*	Ф10 AI ℓ=500	12	3,7	
4	ГОСТ 5781-82*	Ф10 AI ℓ=3950	28	58.24	
5	ГОСТ 5781-82*	Ф10 AI ℓ=600	20	7,4	
6	ГОСТ 5781-82*	Ф10 AI п.м	140	86,38	
7		Брус 50×50 ℓ=560	28	23,52	
8		Брус 100×100 ℓ=1000	2	12,0	
9		Доска 180×25 ℓ=1600	2	8,64	
10		Доска 180×25 п.м	108,6	293,2	
11	1.450.3-3 Вып.2	МЛГФ 60-18.6	1	83.2	

Спецификация на ПП-1

Марка поз.	Обозначение	Наименование	Кол	Масса един. кг	Примечание
1	Серия 1.245-1 вып.3	несущий профиль ℓ=4.5	77	2.826	шт
2	—"—	подвеска ℓ= 2150	574	0,108 кг пм	шт
3	ГОСТ 7801-81*	болт М6×60.58.05	108	0,04	шт.
4	ГОСТ 14918-80*	подкладная пластина 30×25×1,5	141	0,09	шт
5	Серия 1.245-1 вып.3	пружина подвески	282	0.018	шт.
6	АС-63	пружина подвески ИМ-2	36	0,050	шт
7	Серия 1.245-1 вып.3	нащельник-фиксатор ℓ=1800	190	0.565	шт
8	ГОСТ 3282-74*	самонарезающий винт ⌀4,8 СМ-1-30	4432	0.0085	покрытие 4.12М.ХР
9	Серия 1.245-1 вып.3	пристенный уголок L30×55×5	60	2,5	п.м
10	—"—	соединительный стержень	154	0,008	шт.
11	ТУ 21-31-10-75	гипсовая литая декоративная плита 600×600×20	548	5,75	шт
12	АС-60	вентиляционная решетка ВР-7	32	—	шт
13	ВТУ ММСз-2-66 ММСС. СССР	дюбель-гвоздь ⌀ 4,5×40	241	0.013	шт

10079/1

2-2

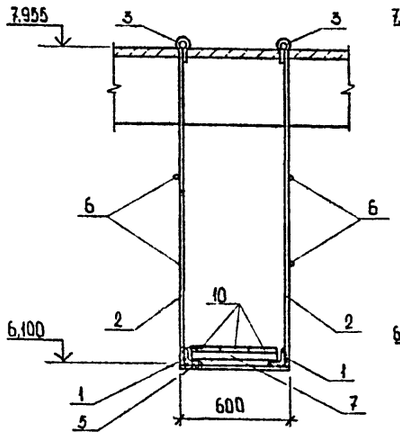

3-3

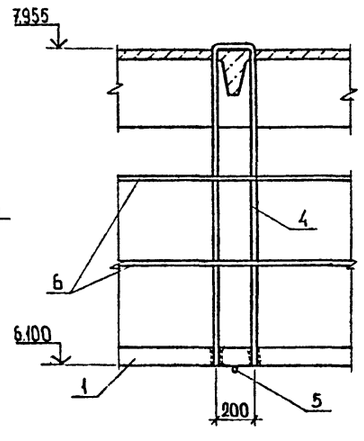

Д

Д л 10-10
1.136.5-19

4-4

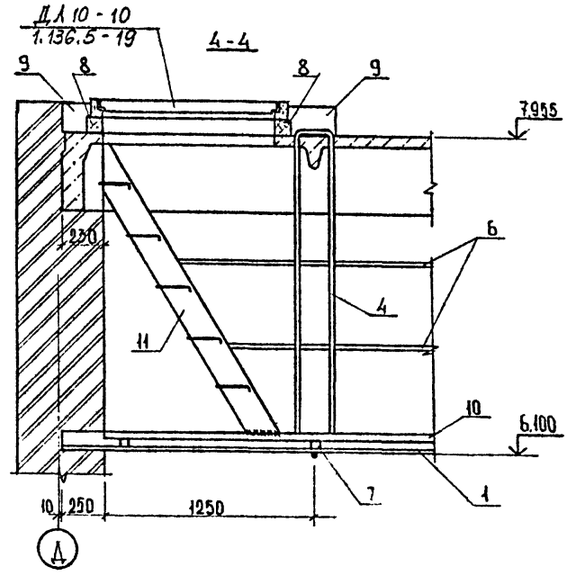

1. Материал конструкций - сталь углеродистая обыкновенного качества марки Вст 3 кп2 по ТУ 14-1-3023-80.
2. Сварку производить электродами типа Э 42; высота швов $h_ш = 4$ мм
3. Изготовление и монтаж металлоконструкций производить в соответствии с требованиями СНиП 3.03.01-87 „Несущие и ограждающие конструкции."
4. Все металлоконструкции окрасить в соответствии с требованиями СНиП 2.03.11-85 „Защита строительных конструкций от коррозии."
5. Подвесной потолок ПП-1 см. лист АС-45

Взам.инв.№ | Подпись и дата | Инв.№ подл.

Привязан			
Инв.№			

Нач.отд.	Рыепшевский	
Гл.спец. арх	Штейнберг	
Гл.спец. ВОН	Захарченко	
ГАП	Рыепшевский	
Рук.гр.	Лысенков	
Провер.	Дубелло	
Разраб	Семенов	

264-12-296.13.88 - АС

Сельский клуб на 400 зрителей /зал на 300 мест/.

Стадия	Лист	Листов
Р	46	

Схема расположения элементов ходовых мостиков. Спецификация на ПП-1.

Госстрой УССР
Укрниипграждансельстрой
г.Киев

Фрагмент фасада 1
ПСП-1

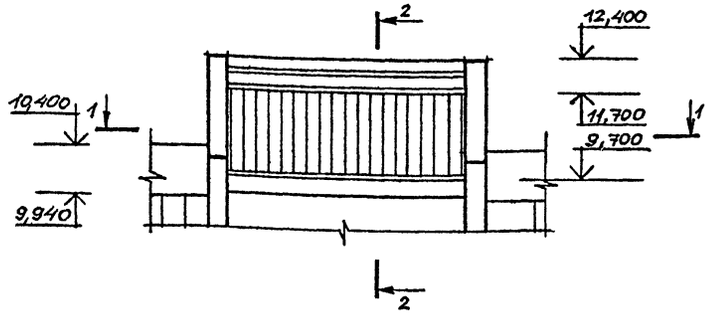

1-1

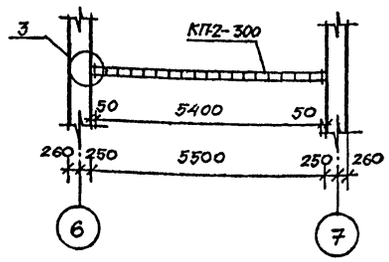

2-2

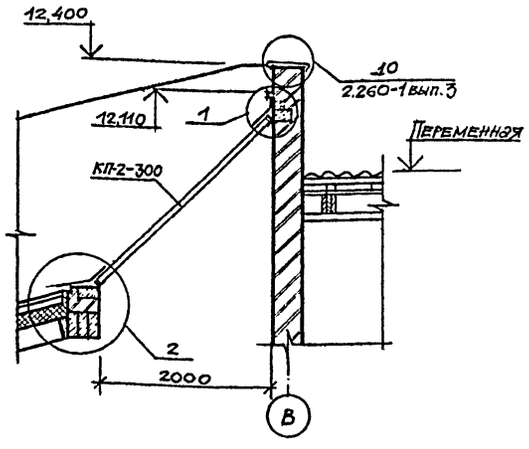

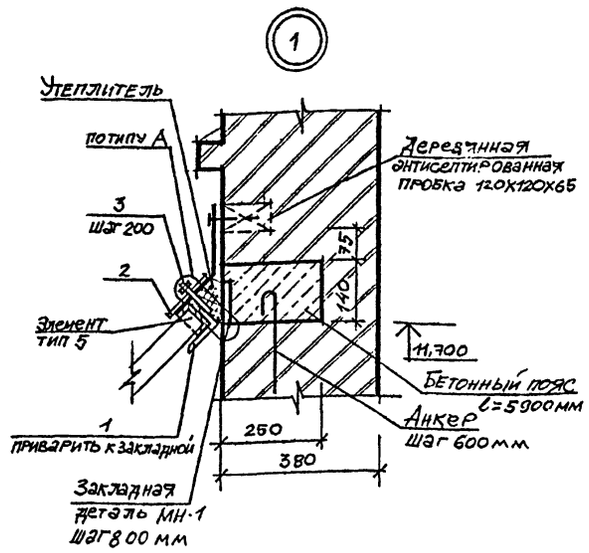

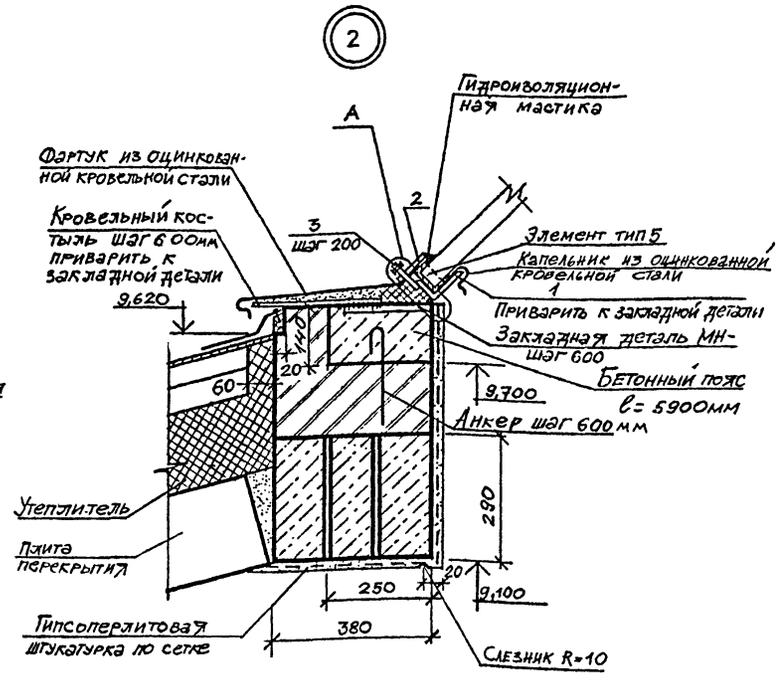

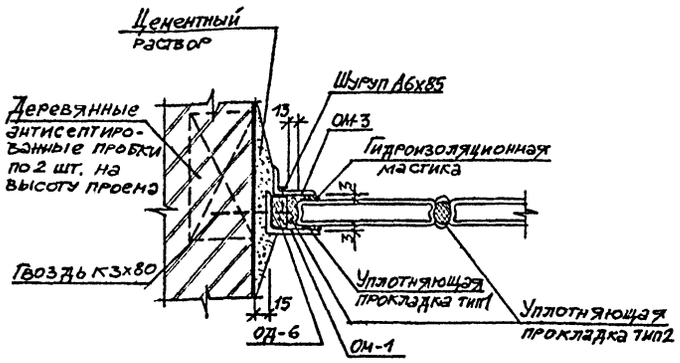

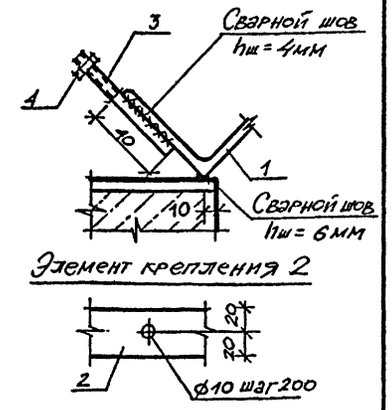

Спецификация элементов ПСП-1

Марка поз.	Обозначение	Наименование	Кол.	Масса ед. кг	Примечание
1	ГОСТ 8509-86	L 100х63х8	10,8	9,87	м.п.
2	ГОСТ 19903-74*	— 90х4 ℓ=1350	10,8	3,14	м.п.
3	ГОСТ 2590-71*	Болт ф 8мм ℓ= 65мм	12	—	шт.
4	ГОСТ 5915-70*	Гайка М 8	12	-	шт.
ОМ-1	2.230-1 вып. 6	L 90х56х5,5	5,8	6,17	м.п.
ОМ-3	—"—	L 80х50х5 ℓ=1450	5,8	4,99	м.п.
ОД-6	—"—	Брус 22 х 56	5,8	0,7	м.п.
Элемент тип 1	—"—	Губчатая морозостойкая резина	11,6	0,06	м.п.
Элемент тип 2	—"—	—"—	551	0,08	м.п.
Элемент тип 5	—"—	Морозостойкая резина	36 шт.	0,15	м.п.
КП-2-300	ГОСТ 21992-83	Коробчатое профильное стекло КП-2-300-2900-55-55А	18 шт.	10,1	м.п.

1. Расход материалов на бетонный пояс, расположенный на отм. 9,700: бетон класса В15 - 0,25м³, анкер ø 8АI ℓ= 360мм - 9шт. (ГОСТ 2590-71*), закладная деталь МН-1-9шт. (АС-65).
2. Расход материалов на бетонный пояс, расположенный на отм. 11,700: бетон класса В15-0,25м³, анкер ø 8АI ℓ=360мм - 9шт. (ГОСТ 2590-71*), закладная деталь МН-1-7 шт. (АС-65).
3. Перегородка из стеклопрофилита ПСП-1 разработана на основании серии 2.230-1 вып. 6.

10079/1

Нач. отд.	Ржепишевский		
Гл. сп. эр.	Штейнберг		
Гл. сп. кон.	Захарченко		
ГАП	Ржепишевский		
Рук. гр.	Ерохина		
Провер.	Хорькова		
Разраб.	Дубровская		

ПРИВЯЗАН

Инв.№

264-12-286.13 88 АС

Сельский клуб на 400 посетителей /зал на 300 мест/

Стадия	Лист	Листов
Р	47	

Схема расположения элементов ПСП-1; Узлы крепления ПСП-1

Госстрой УССР Укрниипграждансельстрой г.Киев

Инв.№ подл. | Подпись и дата | Взам.инв.№

МОНТАЖНАЯ СХЕМА ОСП-1

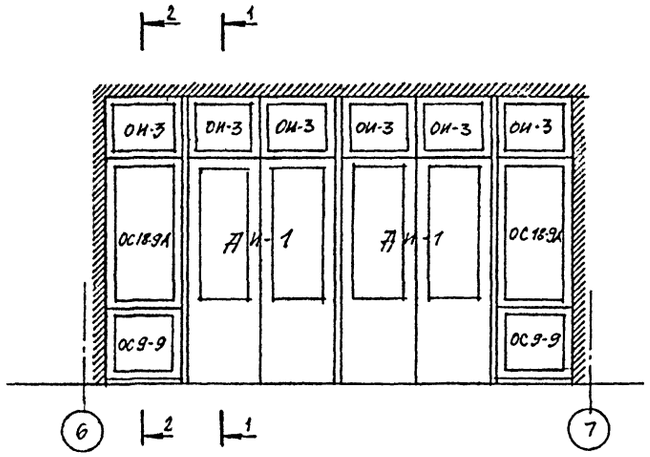

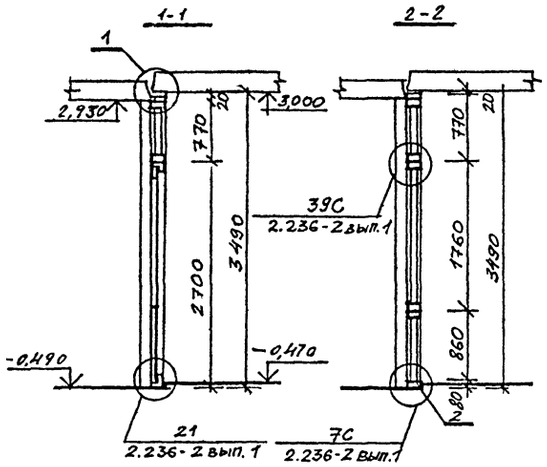

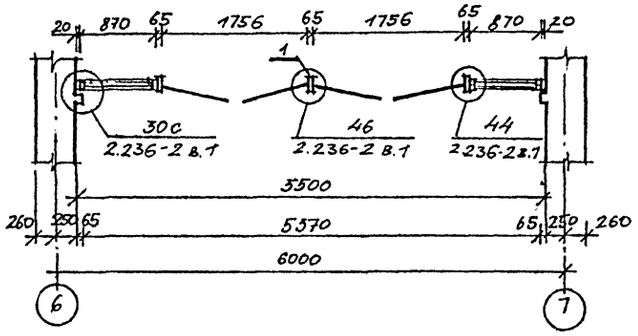

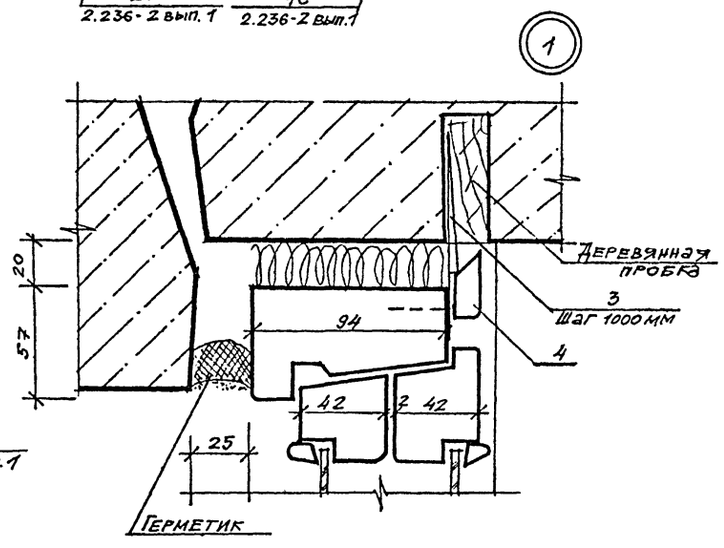

Д-10

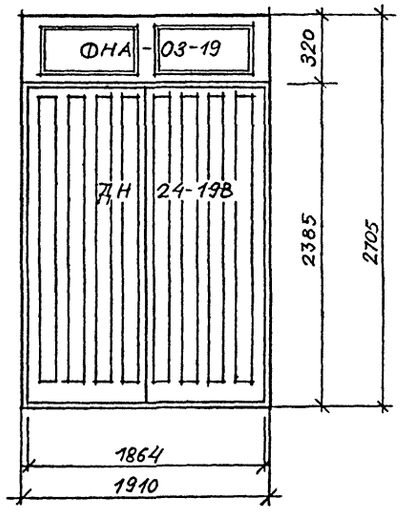

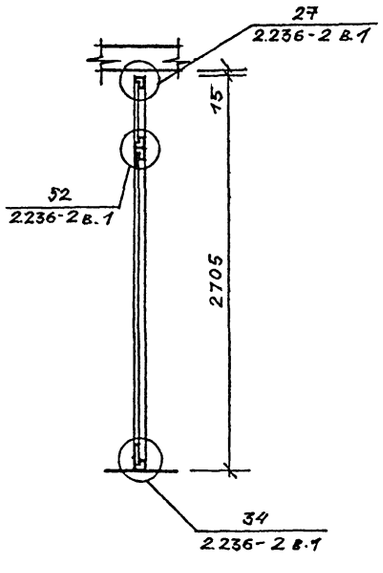

Крепление импостов см. серию 2.236-2 вып.1 узел 10

Спецификация

Марка поз.	Обозначение	Наименование	Кол-во	Масса ед.кг.	Примечание
		ОСП-1			
ДИ-1	АС-59	Дверной блок	2		шт.
ОИ-3	АС-59	Оконный блок	6		шт.
ОС18-9А	1.236-6 в.1	Оконный блок	2		шт.
ОС9-9	—"—	Оконный блок	2		шт.
1	ГОСТ 9685-61*	Деревянный брус 150х65 l=3190	3		шт.
2	—"—	Деревянный брус 150х80 l=870	2		шт.
3	2.236-2 в.1	Костыль ММ-3	6		шт.
4	ГОСТ 8242-75	Наличник тип 2	5,46		м.п.
		РП-1			
ЩС-1	Лист АС-51	Щит ЩС-1	10		шт
1	ГОСТ 9685-61*	Брус короба 60х50 l=5070 мм	1		шт.
2	—"—	Брус стойки короба 50х58 l=3000 мм	2		шт.
3	ГОСТ 8242-75	Наличник тип 1	24,0		м.п.
4	Лист АС-51	Нащельник l=2922 мм	2		шт.
5	ГОСТ 8509-86	Уголок ∠50х5 l=100 мм	10		шт.
6	ГОСТ 5088-78*	Петля ПИЦ-180	36		шт.
7	ГОСТ 5090-86	Шпингалет	18		шт.
8	1.236.4-7/84 в.3	Ручка ПА-665	2		шт.
9	ГОСТ 22074-76*	Шпилька М8х50	2		шт.
10	ГОСТ 11680-76*	Гайка М8	4		шт.
		ЩС-1			
1	ГОСТ 9685-61*	Брус 32х40	6,92		м.п.
2	—"—	Брус 100х32	0,82		м.п.
3	ГОСТ 2977-65*	Дубовый шпон	2,87		м²
4	ГОСТ 3916-69	Клееная фанера	2,87		м²
		Д-10			
ФНА03-19	1.136-12 в.1	Фрамуга	1		шт.
ДН24-19В	1.136.5-19	Дверной блок	1		шт.

10079/1

Нач.отд.	Рнепишевский		
Гл.сп.арх.	Штейнберг		
Гл.сп.кон.	Захарченко		
ГАП	Рнепишевский		
Рук.гр.	Ерохина		
Разраб.	Дубровская		
Провер.	Хорькова		

ПРИВЯЗАН

Инв.№

264-12-2 96.13.88 АС

Сельский клуб на 400 посетителей (заз на 300 мест)

Стадия	Лист	Листов
Р	48	

Монтажная схема установки ОСП-1 и двери Д-10

Госстрой УССР
Укрниипгражданселькстрой
г.Киев

Инв.№ подл. | Подпись и дата | Взам.инв.№

Монтажная схема ОСП-2

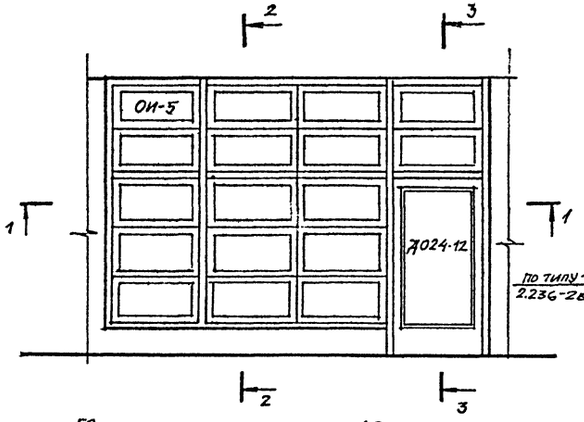

2-2

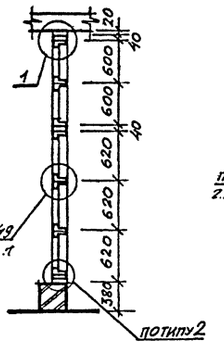

3-3

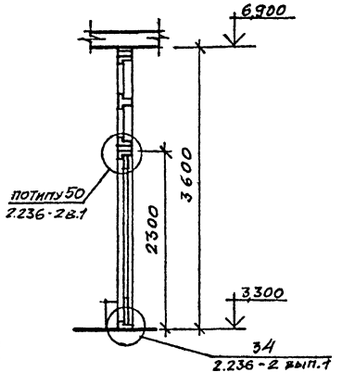

1-1

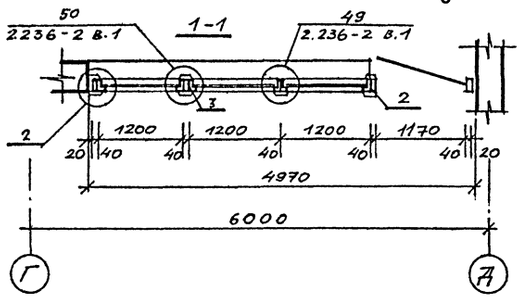

2

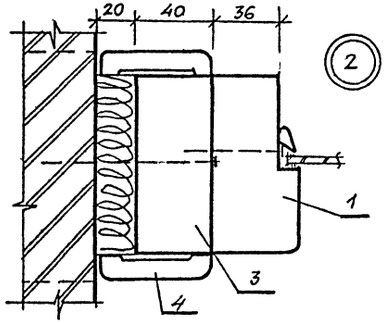

1

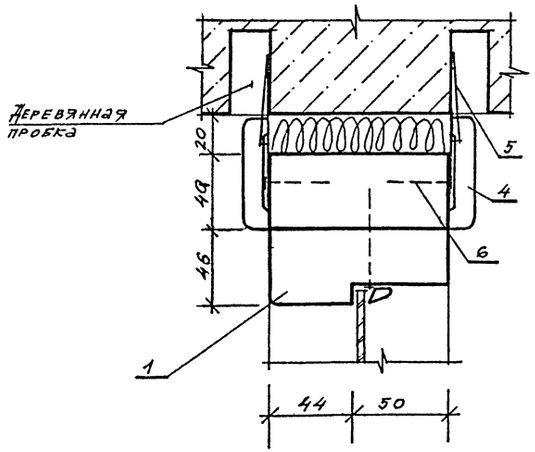

СТ-1 для фрамуги Ф-1

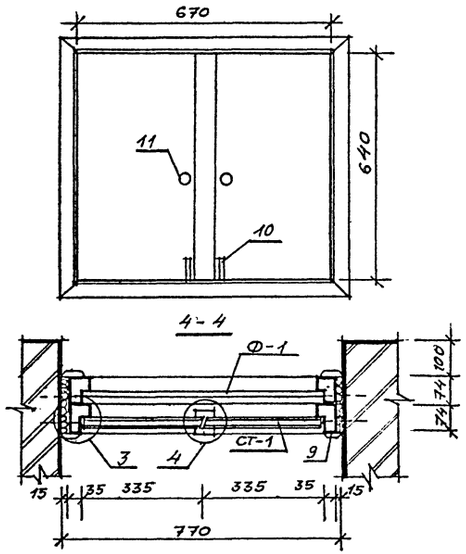

Спецификация

Марка, поз	Обозначение	Наименование	Кол-во	Масса ед.кг	Примечание
		ОСП-2 /2 шт/			
Д024-12	ГОСТ 6629-74	Дверной блок	1		шт.
ОИ-5	АС-59	Оконный блок	17		шт.
2	ГОСТ 9685-61*	Деревянный брус 40х94 ℓ= 3600 мм	2		шт.
3	—"—	Деревянный брус 46х94 ℓ=3200 мм	2		шт.
4	ГОСТ 8242-75	Наличник тип 1	26,0		м.п.
5	2.236-2 вып.1	Костыль ММ-3	12		шт.
6	ГОСТ 4028-63*	Гвоздь К3х80			
		СТ-1 (Ставни)			
6	ГОСТ 10632-77*	Плита древесностружечная	0,43		м2
7	ГОСТ 2850-80*	Картон асбестовый δ=5мм	1,17		м2
8	ГОСТ 5087-80	Петля ПНЦ-70	2		шт
9	ГОСТ 8242-75	Наличник Т-1	3,02		м.п.
10	ГОСТ 5090-86	Задвижка ШП	2		шт.
11	ГОСТ 5087-80	Ручка РКС	2		шт.
12	ГОСТ 5582-75*	Сталь листовая δ=0,5мм	1,17		м2
13	ГОСТ 9685-61*	Нащельник 40х19мм	1,28		м.п.
14	—"—	Деревянный брус 65х35	2,9		м.п.
15	ГОСТ 7338-77*	Прокладка резиновая 15х5	2,62		м.п.

1. Крепление импостов смотри серию 2.236-2 вып.1 узел 10.

3

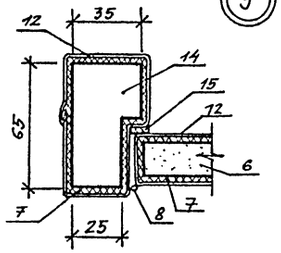

4

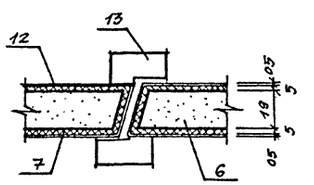

10079/1

					2.64-12-2.96.13.88 АС		
			Нач.отд	Ржепишевский			
			Гл.сп.арх	Штейнберг	Сельский клуб на 400 посетителей /зал на 300мест/	Стадия: Р	Лист: 49	Листов:
ПРИВЯЗАН			Гл.сп.кон	Захарченко			
			ГАП	Ржепишевский			
			Рук.гр	Ерохина	Монтажная схема установки ОСП-2 и СТ-1	Госстрой УССР Укрниипгражданстрой г.Киев	
Инв.№			Провер	Хорькова			
			Разраб	Дубровская			

Инв.№ подл. | Подпись и дата | Взам.инв.№

Монтажная схема ОСП-3

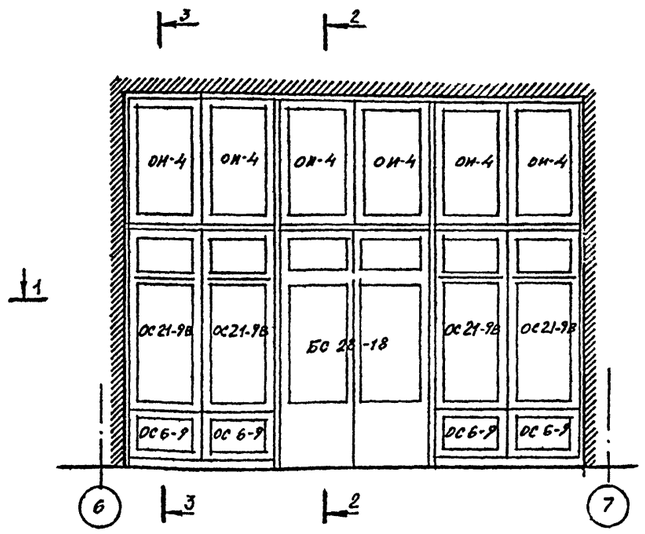

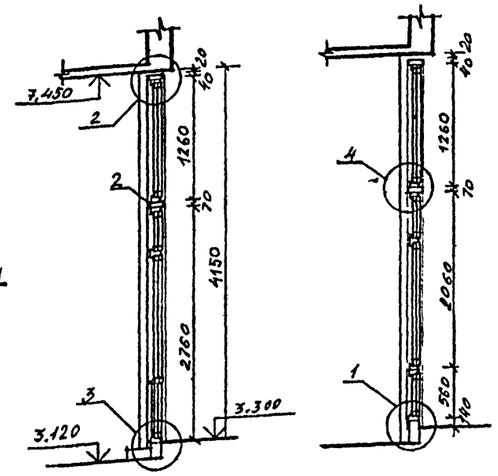

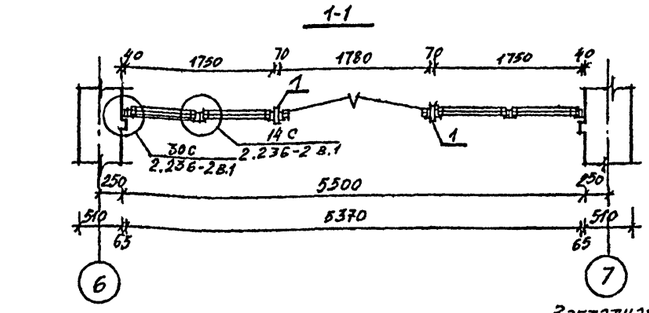

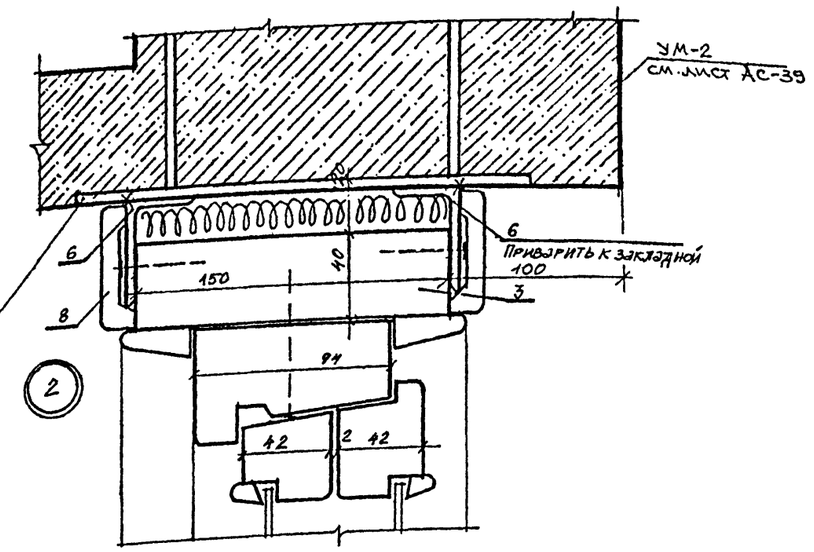

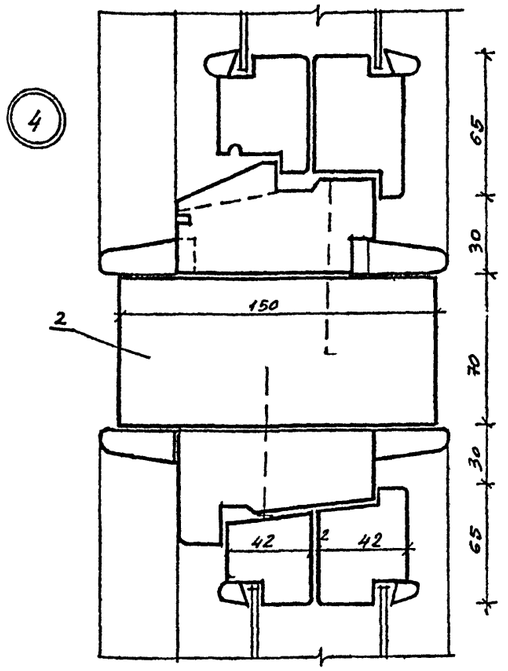

Спецификация элементов ОСП-3

Марка поз.	Обозначение	Наименование	Кол.	Масса един. кг	Примеч.
ОИ-4	АС-59	ОИ-4 Оконный блок	6		шт
ОС21-9В	1.236-6 в.1	ОС 21-9В Оконный блок	4		шт
ОС6-9	1.136.5-16 4.1	ОС 6-9 Оконный блок	4		шт
БС28-18	1.236-6 в.1	БС 28-18 Дверной блок	1		шт
1	ГОСТ 9685-61*	Деревянный брус 70х150 ℓ=450	2		шт.
2	—"—	Деревянный брус 70х150 ℓ=5460	1		шт.
3	—"—	Доска 40х150 ℓ=5460	1		шт.
4	—"—	Деревянный брус 150х94 ℓ=1780	3		шт.
5	—"—	Деревянный брус 140х94 ℓ=1750	2		шт.
6	ГОСТ 8510-86	Уголок ∠ 50х32х4 ℓ = 100мм	6	0,249	шт.
7	ГОСТ 8242-75	Плинтус тип 1	3,5		м.п.
8	ГОСТ 8242-75	Наличник тип 1	10,7		м.п.
9	ГОСТ 8242-75	Наличник тип 2	1,8		м.п.

1. Детали примыкания оконных блоков и балконной двери выполнены на основании серии 2.236-2 вып.1
2. Крепление импостов см. серию 2.236-2 вып.1 узел 10.
3. Расход материалов на окно ОИ-4 см. окно ОС12-9А серии 1.136.5-16

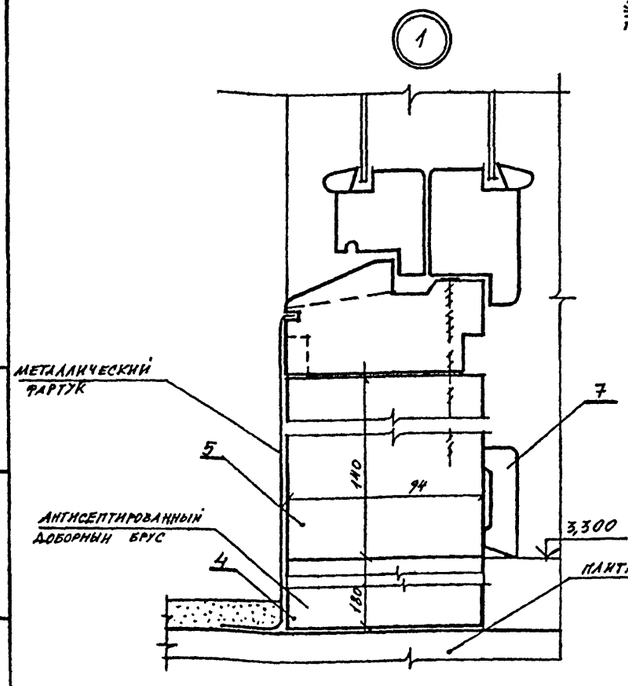

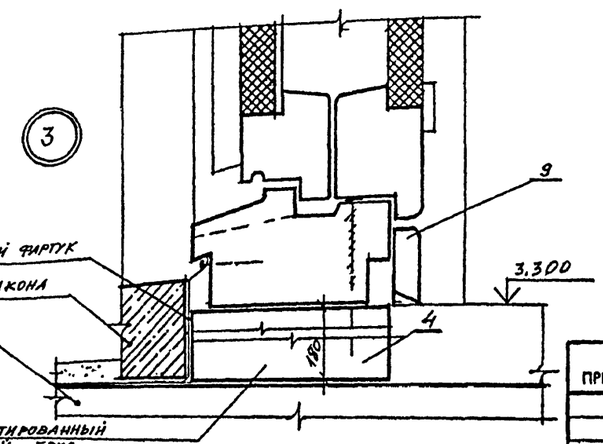

10079/1

Привязан

Инв.№

Нач.отдел.	Ржепишевский		
Гл.сп.арх.	Штейнберг		
Гл.сп.кон.	Захарченко		
ГАП	Ржепишевский		
Рук.гр.арх	Ерохина		
Проверил	Хорькова		
Разработ.	Пендеюк		

264-12-296.13.88 АС

Сельский клуб на 400 посетителей (зал на 300 мест)

Стадия	Лист	Листов
Р	50	

Монтажная схема установки ОСП-3.

Госстрой УССР Укрниипгражсельстрой г.Киев

Взам.инв.№ | Подпись и дата | Инв.№ подл.

Раздвижная перегородка РП-1

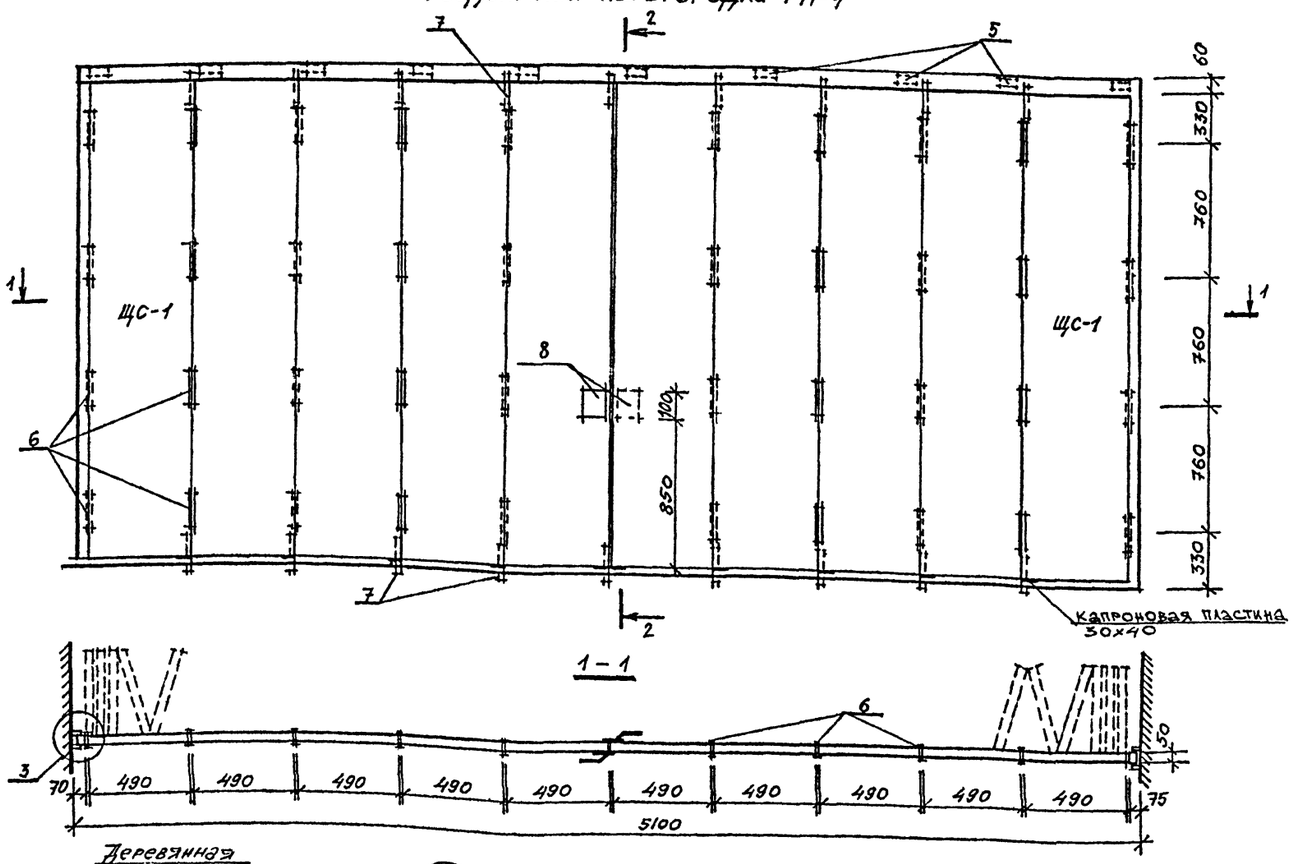

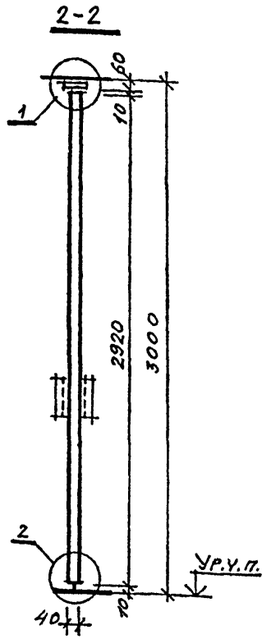

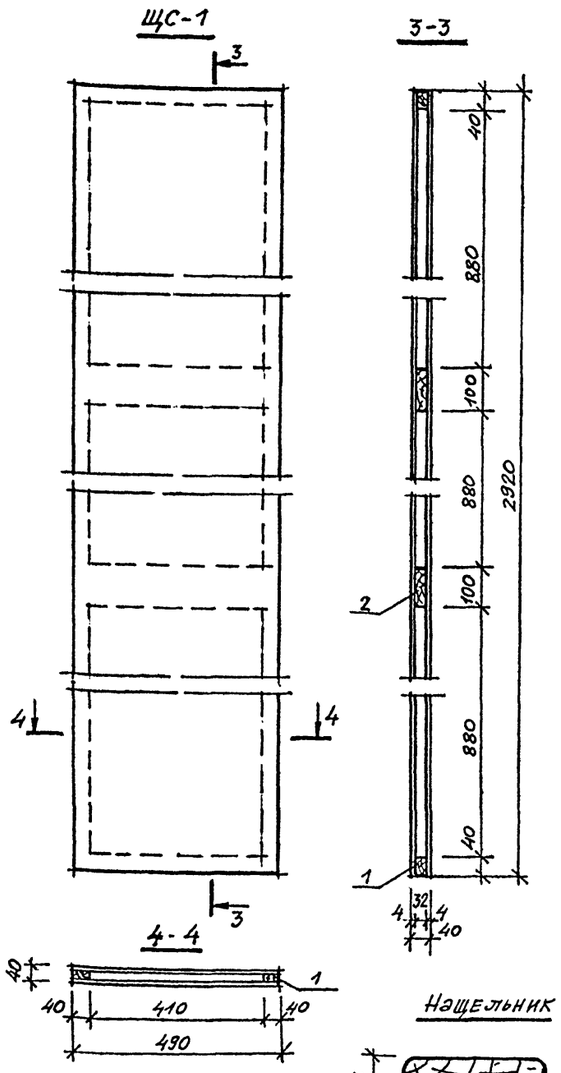

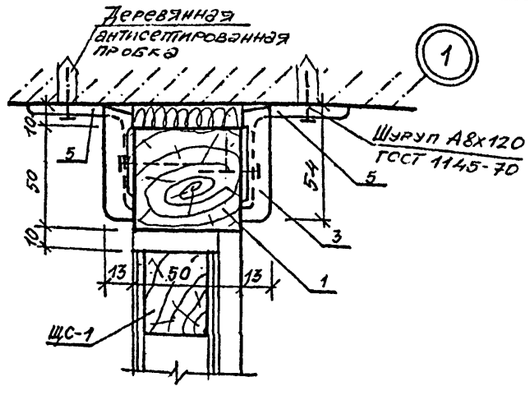

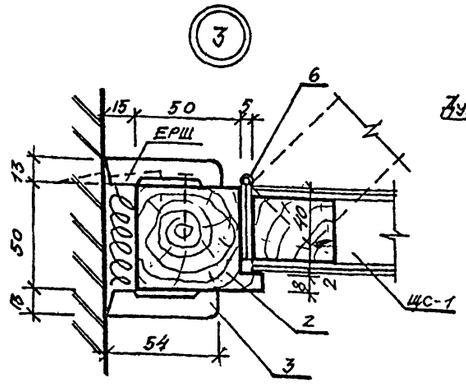

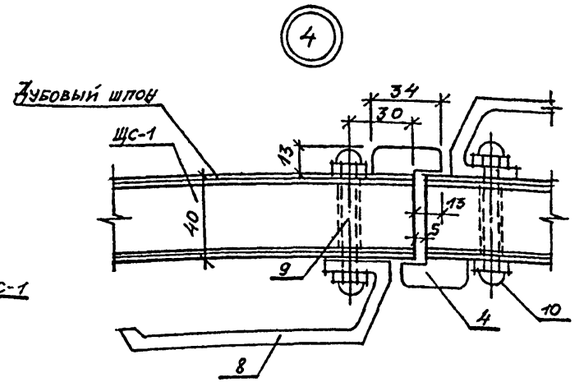

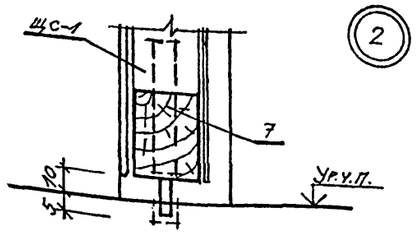

1. Для крепления коробки раздвижной перегородки к стене; забить 4 ерша по высоте.
2. Деревянные элементы, примыкающие к стенам и перекрытию антисептировать.
3. Спецификацию изделий см. лист АС-48
4. Отверстия для шпингалетов в полу и в коробке производить по месту.

10079/1

Нач. отд.	Рыепишевский		
Гл. сп. арх.	Штейнберг		
Гл. сп. кон.	Захарченко		
ГАП	Рыепишевский		
Рук. гр.	Ерохина		
Провер.	Хорькова		
Разраб.	Дубровская		

ПРИВЯЗАН

Инв. №

264-12-296.13.88 АС

Сельский клуб на 400 посетителей / зал на 300 мест /

Раздвижная перегородка РП-1; щит ЩС-1

Стадия	Лист	Листов
Р	51	

Госстрой УССР Укрниипгражданселькстрой г.Киев

Инв. № подл. | Подпись и дата | Взам. инв. №

МОНТАЖНАЯ СХЕМА БАРЬЕРА ГАРДЕРОБА И КАССОВОГО ОКНА

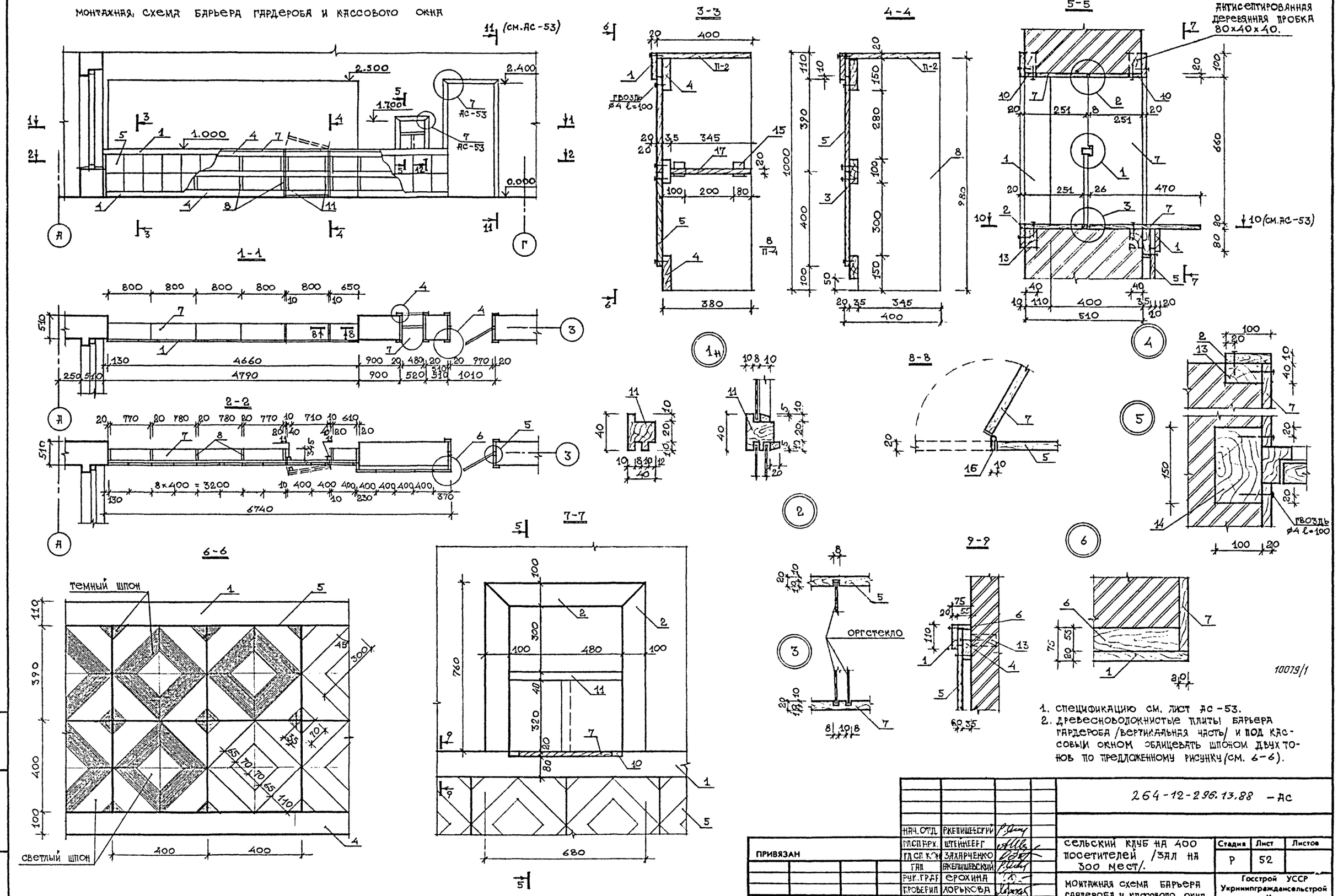

1. СПЕЦИФИКАЦИЮ СМ. ЛИСТ АС-53.
2. ДРЕВЕСНОВОДОКНИСТЫЕ ПЛИТЫ БАРЬЕРА ГАРДЕРОБА /ВЕРТИКАЛЬНАЯ ЧАСТЬ/ И ПОД КАССОВЫМ ОКНОМ ОБЛИЦЕВАТЬ ШПОНОМ ДВУХ ТОНОВ ПО ПРЕДЛОЖЕННОМУ РИСУНКУ (СМ. 6-6).

НАЧ. ОТД.	РЖЕПИШЕВСКИЙ		
ГЛ.СП.АРХ.	ШТЕЙНБЕРГ		
ГЛ.СП.КОН.	ЗАХАРЧЕНКО		
ГАП	РЖЕПИШЕВСКИЙ		
РУК.ГРАР	ЕРОХИНА		
ПРОВЕРИЛ	ХОРЬКОВА		
РАЗРАБОТ.	ДЗЮБИНСКАЯ		

ПРИВЯЗАН

Инв.№

264-12-296.13.88 – АС

СЕЛЬСКИЙ КЛУБ НА 400 ПОСЕТИТЕЛЕЙ /ЗАЛ НА 300 МЕСТ/.

МОНТАЖНАЯ СХЕМА БАРЬЕРА ГАРДЕРОБА И КАССОВОГО ОКНА.

Стадия	Лист	Листов
Р	52	

Госстрой УССР
Укрниипграждансельстрой
г.Киев

Инв.№ подл. | Подпись и дата | Взам.инв.№

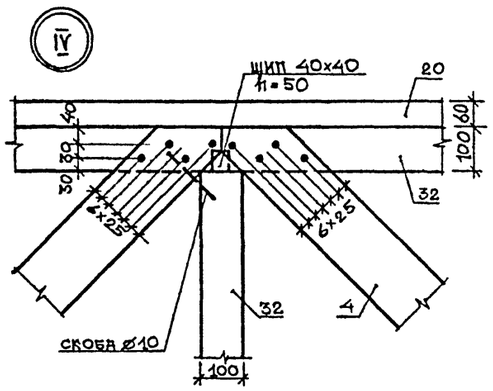

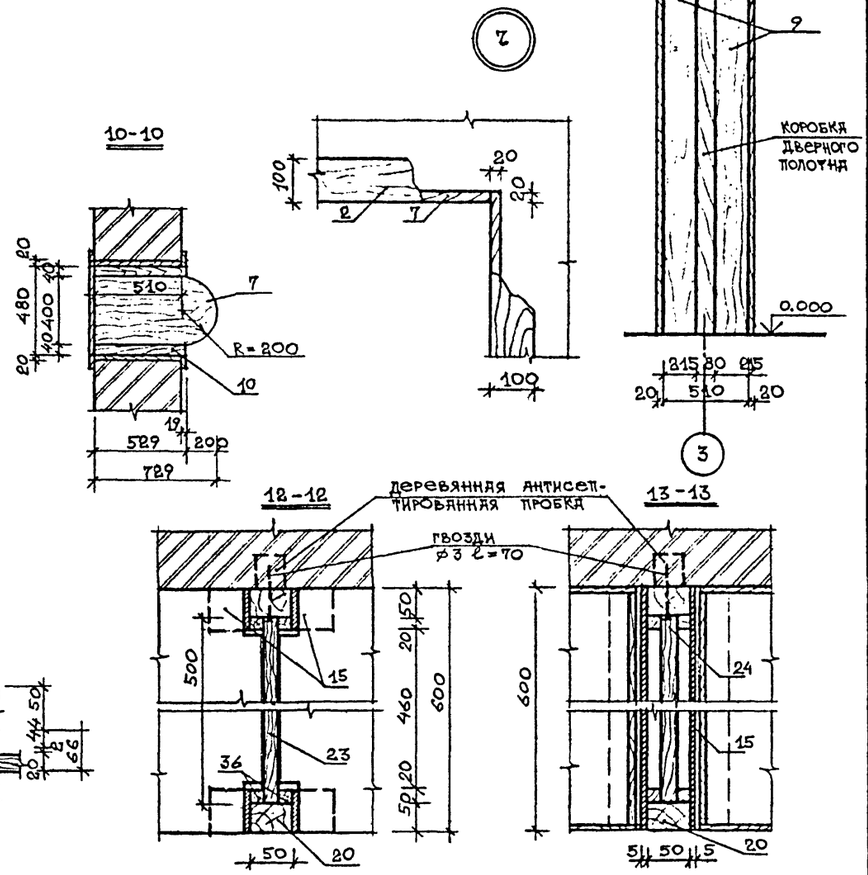

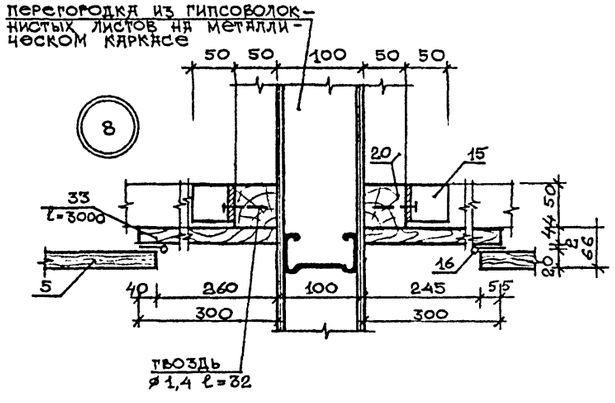

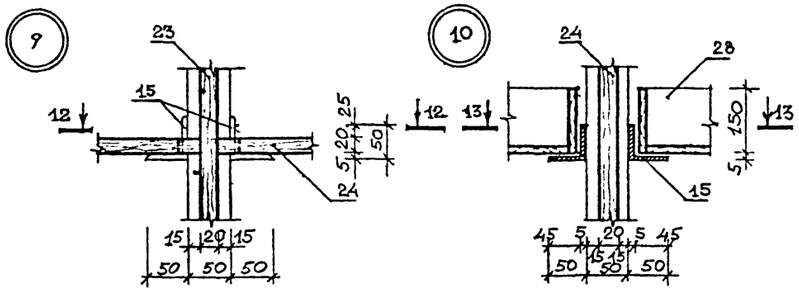

Спецификация

Марка поз.	Обозначение	Наименование	Количество: Гарде-роб. каф.	Встроен. шкафы: Ш-1	Ш-2	Ш-3	Ш-4	Эстрада	Масса един. кг	Примечание
1	ГОСТ 7897-83*	ДОСКА 110×19	18.63	7.6	1.68	1.68	1.68	18.9		П.М
2	—"—	—"— 100×10	31.4	6.1	—	—	—	—		П.М
3	—"—	—"— 100×35	7.2	—	—	—	—	18.9		—"—
4	—"—	—"— 150×35	14.4	—	—	—	—	383		—"—
5	АС-57	ПЛИТА П-1	39	1	4	2	4	92		ШТ.
6	ГОСТ 7897-83*	ДОСКА 55×19	19.7	—	—	—	—	7.7		П.М.
7	АС-57	ПЛИТА П-2	19	6	—	—	—	—		ШТ.
8	АС-57	ПЛИТА П-4	8	—	—	—	—	—		ШТ.
9	ГОСТ 7897-83*	ДОСКА 215×20	11.2	4.96	—	—	—	—		П.М
10	ГОСТ 7897-83*	ДОСКА 40×19	2.04	1.5	1.68	1.68	1.20	—		—"—
11	—"—	БРУСОК 40×40	0.48	—	—	—	—	1.7		—"—
12		МАГНИТНЫЕ ЗАМКИ	—	1	3			—		ШТ
13	ГОСТ 7897-83*	БРУСОК 80×40×40	60	22	—	—	—	—		ШТ
14	—"—	—"— 100×150×100	18	—	6	6	8			—"—
15		УГОЛОК 50×50×5	12	1.5	3.0	3.0	8.8	—		П.М
16		ПЕТЛЯ	4	4	12	12	12	—		ШТ
17	АС-57	ПЛИТА П-3	5	—	—	—	—	—		—"—
18		ОРГСТЕКЛО	0.32	—	—	—	0.88	—		М2
19	ГОСТ 7897-83*	БРУСОК 35×35	—	—	—	—	—	22.3		П.М.
20	—"—	—"— 50×50	—	18.4	10.8	10.8	10.8			П.М
21	—"—	—"— 60×60	—	—	—	—	—	192		П.М.
22	АС-57	ПЛИТА П-5	—	—	3	2	1	—		ШТ
23	—"—	—"— П-6	—	1	1	1	1	—		—"—
24	—"—	—"— П-7	—	—	1	1	5	—		—"—
25	—"—	—"— П-8	—	—	—	2	—	—		—"—
26	—"—	—"— П-9	—	—	2	—	—	—		—"—
27	—"—	—"— П-10	—	1	—	2	2	—		—"—
28	—"—	ПОЛКА ВЫДВИЖНАЯ ПВ-1	—	—	—	—	4	—		—"—
29	ГОСТ 7897-83*	ДОСКА 50×10	—	0.4	2.76	1.94	0.8	—		П.М.
30	АС-57	ПЛИТА П-11	—	—	1	1	2	—		ШТ.
31	ГОСТ 7897-83*	БРУСОК 100×60	—	—	—	—	—	20.9		П.М.
32	—"—	—"— 100×100	—	—	—	—	—	44.9		П.М.
33	—"—	ДОСКА 300×44	—	—	—	—	—	3.6		П.М.
34	—"—	—"— 136×10	—	—	—	—	—	4.5		П.М.
35	ГОСТ 7897-83*	—"— 100×40	—	—	—	—	—	1.94		П.М.
36	—"—	БРУСОК 15×20	—	0.8	15	3.0	14	—		П.М.

10079/1

Нач. отд.	Ржепишевский		
Гл.сп.арх.	Штейнберг		
Гл.сп.кон	Захарченко		
ГАП	Ржепишевский		
Рук.гр.АР	Ерохина		
Проверил	Ерохина		
Разработ.	Дякунинская		

Привязан

Инв.№

264-12-296.13.88 АС

Сельский клуб на 400 посетителей /зал на 300 мест/.

Монтажная схема барьера гардероба. Узлы крепления элементов.

Стадия	Лист	Листов
Р	53	

Госстрой УССР Укрнимпгражданселькстрой г.Киев

Взам.инв.№ | Подпись и дата | Инв.№ подл.

МОНТАЖНАЯ СХЕМА УСТАНОВКИ ВСТРОЕННЫХ ШКАФОВ

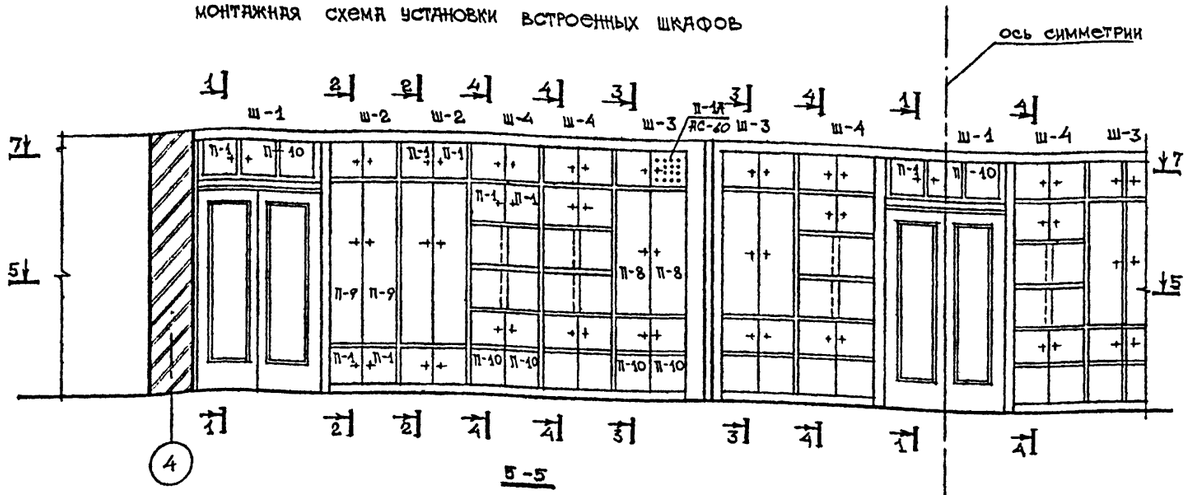

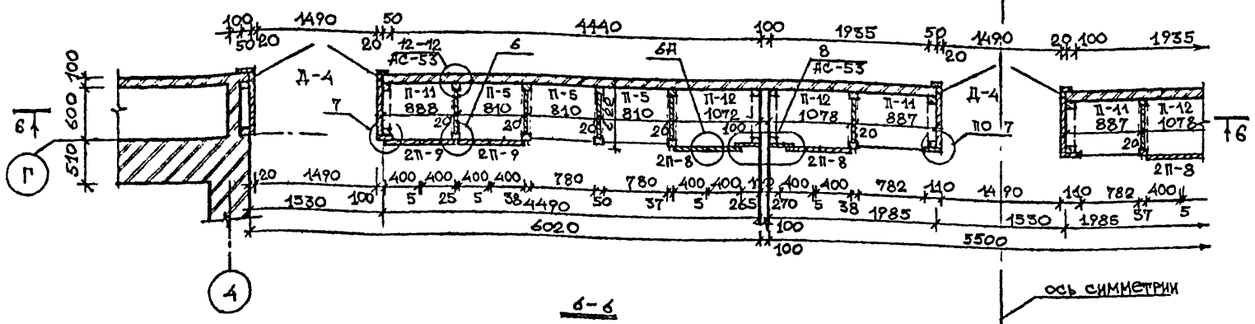

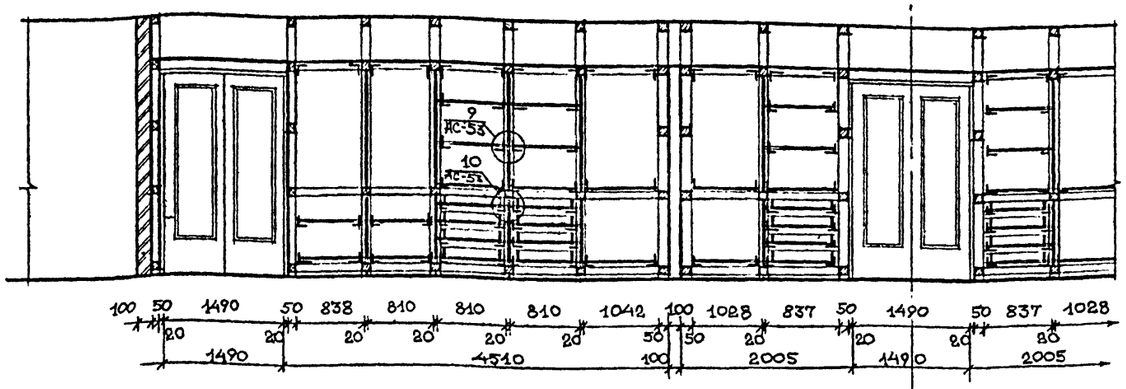

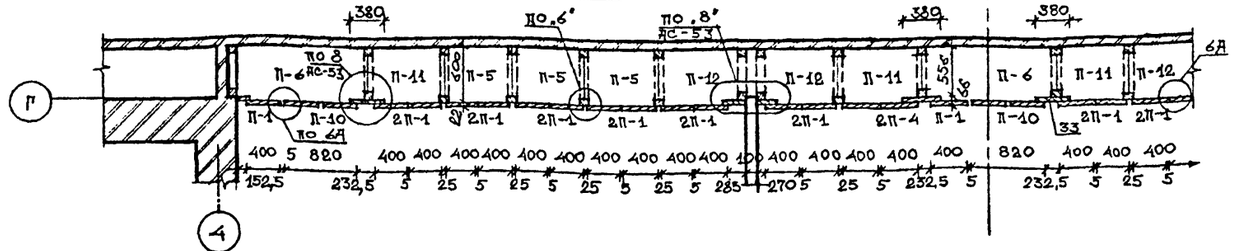

1. Данный лист рассматривать совместно с АС-52,53,57.
2. Все деревянные элементы пропитать антисептиками и антипиренами. покрыть лаком за 2 раза.
3. Стойки каркаса крепить к деревянным антисептированным пробкам заложенным в кирпичной кладке через 50 см. по высоте.

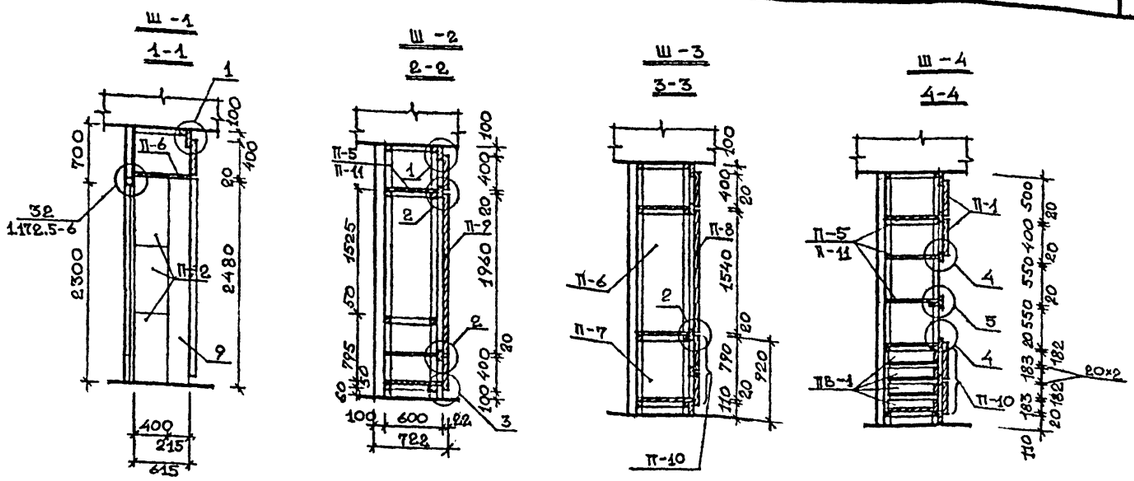

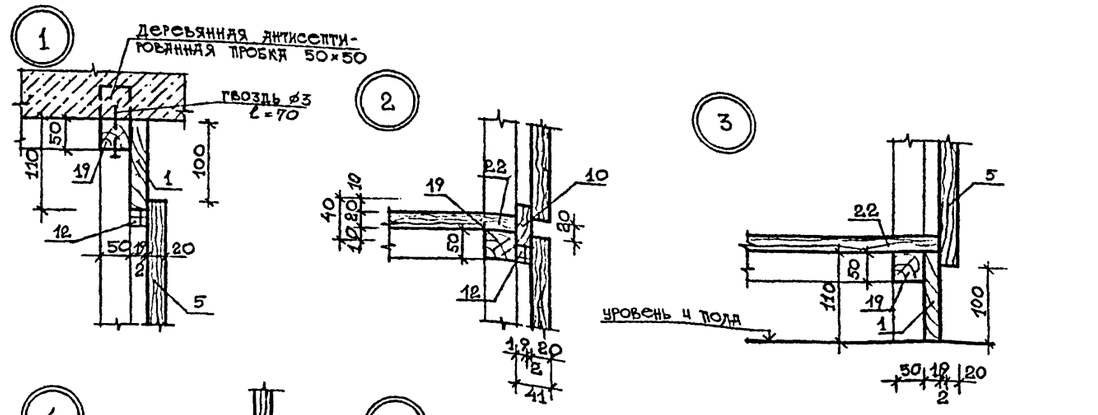

10079/1

Нач. отд.	Ржепишевский		
Гл. сп. арх.	Штейнберг		
Гл. сп. кон.	Захарченко		
ГАП	Ржепишевский		
Рук. гр. АР	Ерохина		
Проверил	Хорькова		
Разработ.	Дзюбинская		

Привязан

Инв.№

264-12-296.13.88 -АС

Стадия	Лист	Листов
Р	54	

Сельский клуб на 400 посетителей / зал на 300 мест

Монтажная схема установки встроенных шкафов.

Госстрой УССР Укрниипграждансельстрой г.Киев

Взам.инв.№ | Подпись и дата | Инв.№ подл.

Фасад

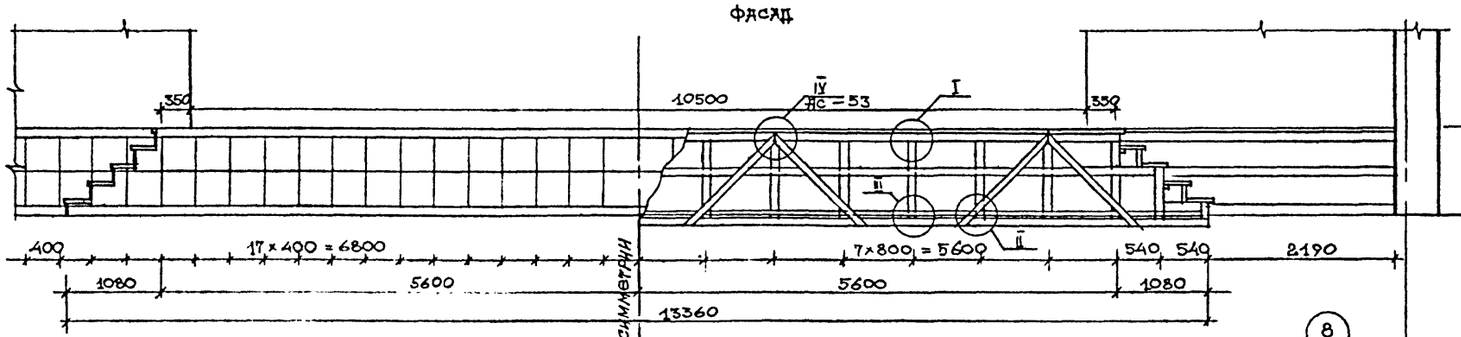

План

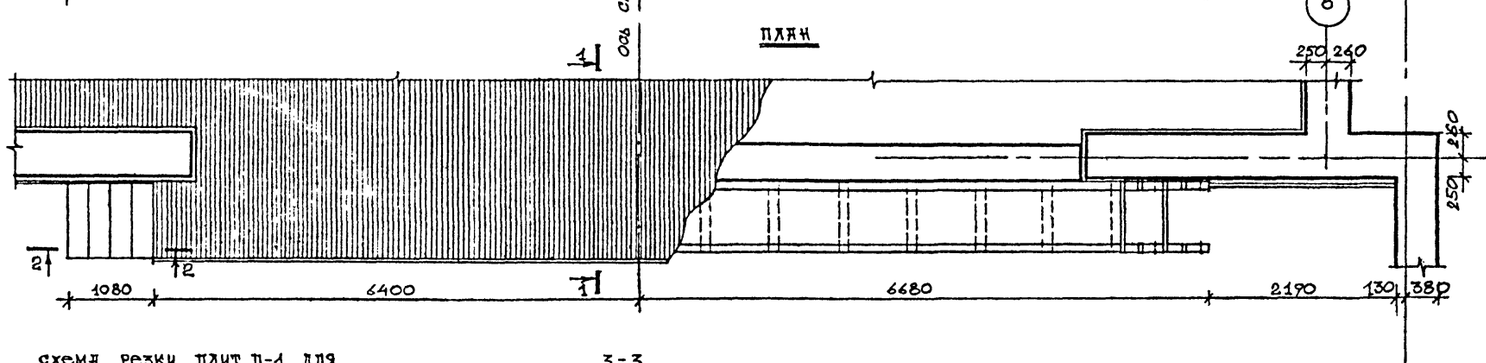

1-1

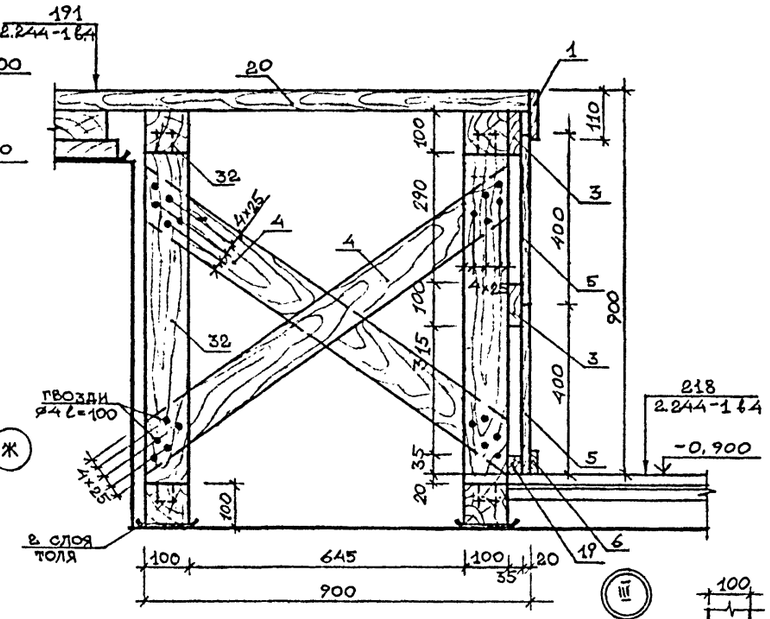

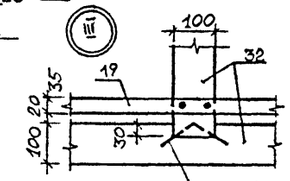

Схема резки плит П-1 для обшивки лестницы авансцены.

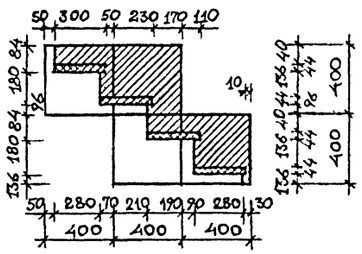

3-3

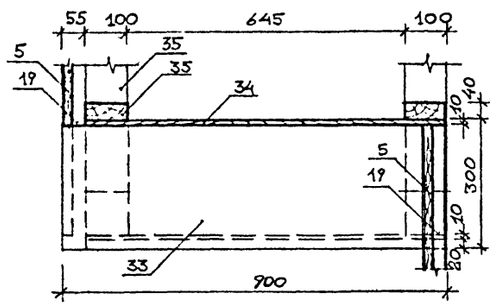

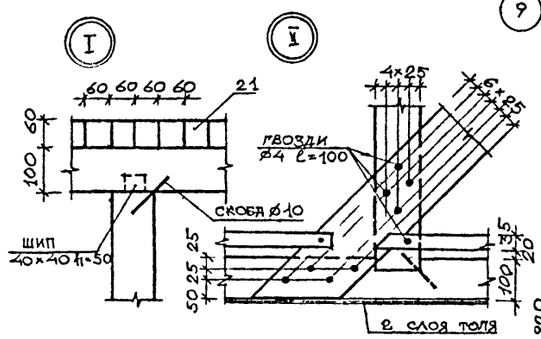

2-2

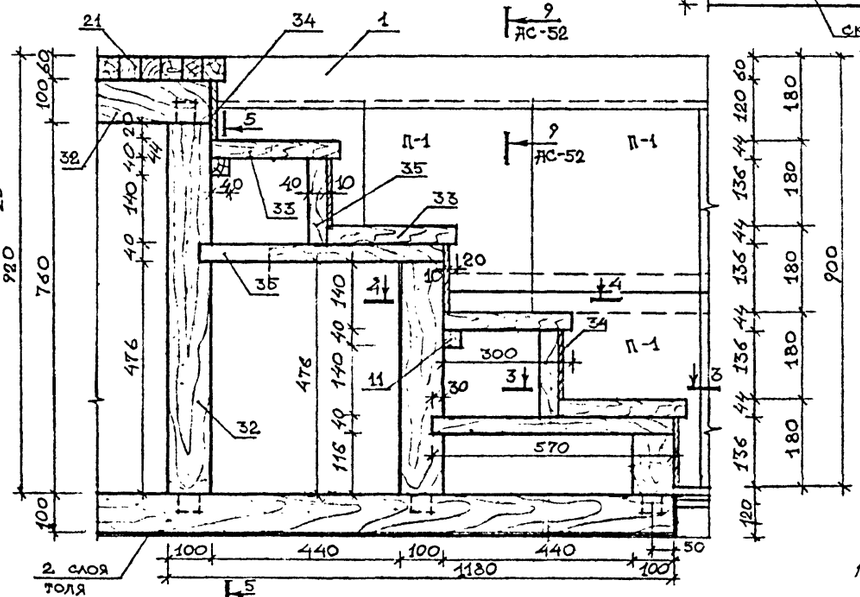

5-5

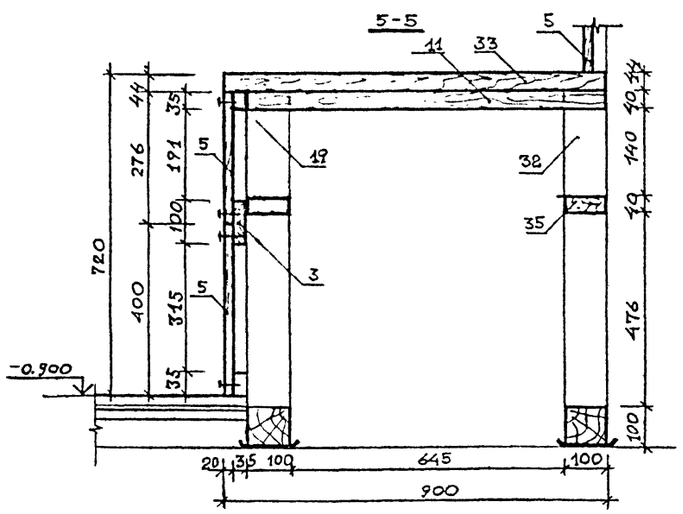

4-4

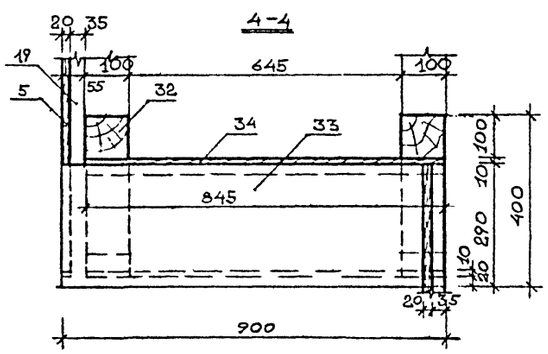

Условные обозначения

- — задняя часть стенки
- — передняя часть лестницы
- — отходы

1. Лестницы зеркально симметричны.
2. Данный лист см. совместно с АС-52, 53
3. Деревянные элементы подвергаются глубокой пропитке антипиренами

10079/1

Нач. отд.	Ежепшевский		
Гл. сп. арх.	Штейнберг		
Гл. сп. кон.	Захарченко		
ГАП	Ежепшевский		
Рук. гр. ар.	Ерохина		
Проверил	Ерохина		
Разработал	Дзюбинская		

Привязан

Инв.№

264-12-296.13.88 - АС

Сельский клуб на 400 посетителей /зал на 300 мест/.

Устройство авансцены

Стадия	Лист	Листов
Р	55	

Госстрой УССР Укрниипграждансельстрой г.Киев

Взам.инв.№ | Подпись и дата | Инв.№ подл.

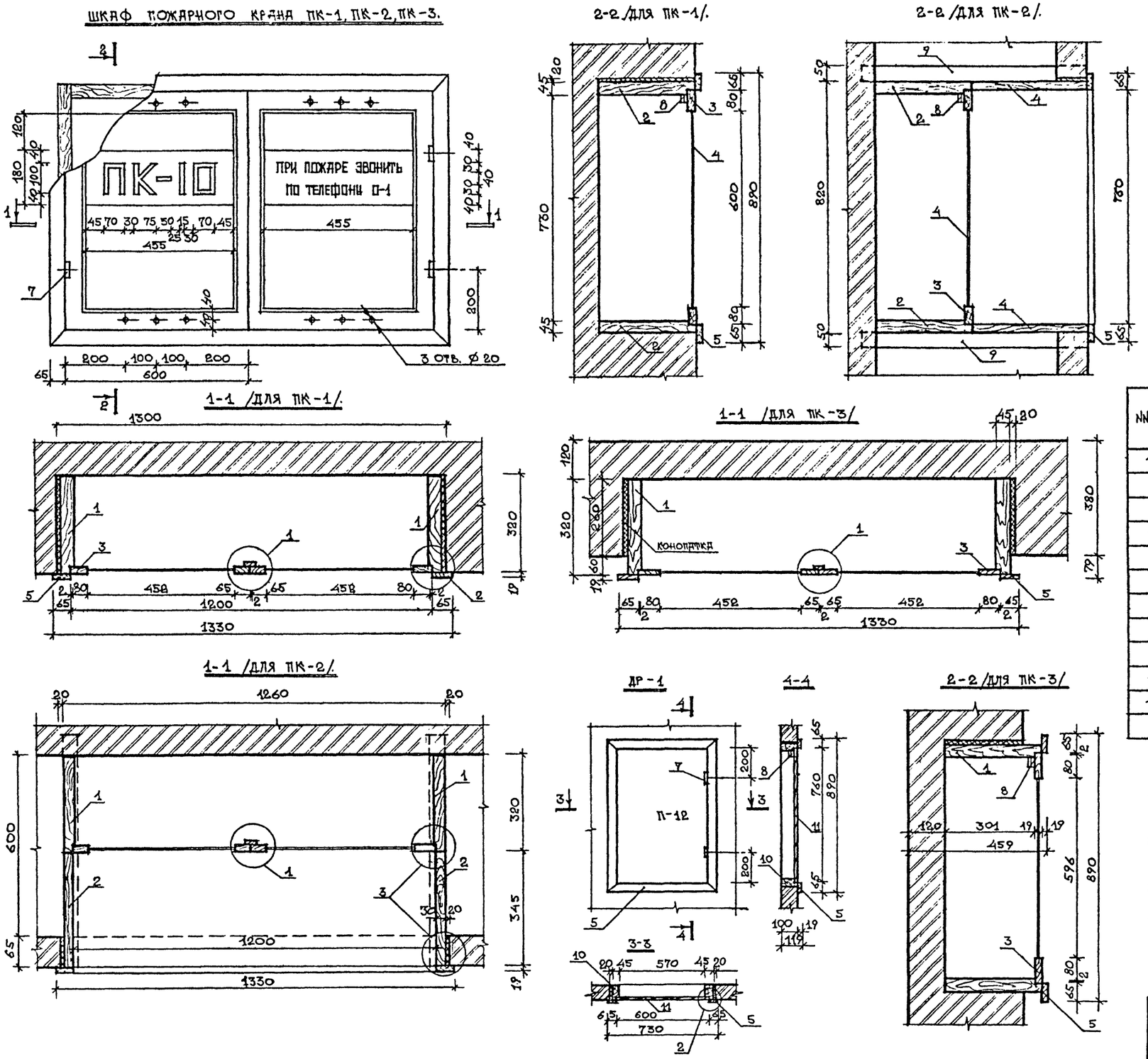

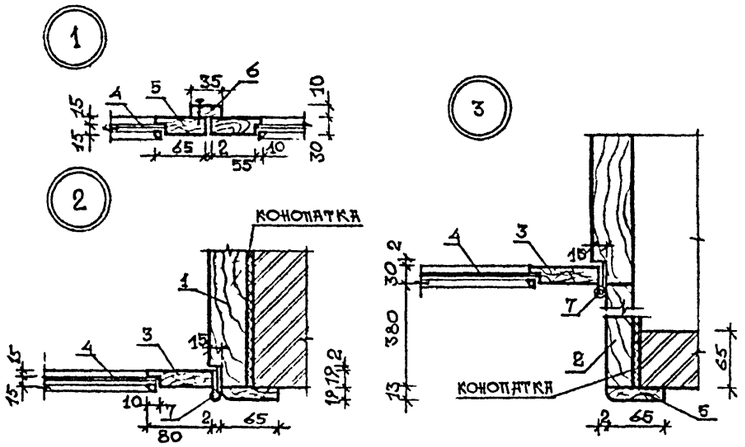

Спецификация

NN поз	обозначение	наименование	количество ПК-1..3	количество ДР-1	примен.
1	ГОСТ 8486-86 Е	доска 320×45	3.98	—	п.м.
2	—//—	—//— 345×30	4.18	—	п.м.
3	ГОСТ 7897-83*	брусок 80×30	3.6	—	п.м.
4	ГОСТ 111-78*	стекло 472×620	2	—	шт.
5	ГОСТ 7897-83*	брусок 65×19	5.38	2.98	п.м.
6	—//—	—//— 35×10 ℓ = 760	1	—	шт.
7	ГОСТ 5088-78*	петля пиц -70	4	2	шт
8		магнитный замок	2	1	шт
9	ГОСТ 7897-83*	брусок 50×50 ℓ=730	—	—	п.м.
10	—//—	—//— 100×45	—	2.58	п.м
11	АС-57	плита П-12	—	1	шт.

1. Шкаф пожарного крана разработан по серии 1.279.9-2, гарнитура шрифта - по ГОСТ 10807-78*, внешнее оформление дверцы - по ГОСТ 12.4.009-83 и 12.4.026-76*.
2. На дверце шкафа должно быть написано: ПК - пожарный кран; 10 - порядковый номер пожкрана; 0-1 - номер телефона ближайшей пожарной части.
3. Надписи на дверце выполнить масляной или эмалевой краской белого цвета на красном фоне.
4. Деревянные бруски подвергаются глубокой пропитке антипиренами.
5. Поз.2,3,5,11 с наружной стороны покрыть бесцветным лаком за 2 раза.

10079/1

264-12-296.13.88 -АС

Нач. отд.	Ржепишевский		
Гл.сп.арх.	Штейнберг		
Гл.сп.кон.	Захарченко		
Гап	Ржепишевский		
Рук. гр.	Ерохина		
Провер.	Хорькова		
Разработ.	Дзюбинская		

ПРИВЯЗАН

Инв.№

Сельский клуб на 400 посетителей /зал на 300 мест/

Стадия	Лист	Листов
Р	56	

Монтажные схемы установки шкафов пожарных кранов ПК-1...ПК-3 и ДР-1

Госстрой УССР Укрниипграждансельстрой г.Киев

Инв.№ подл. | Подпись и дата | Взам.инв.№

П-1

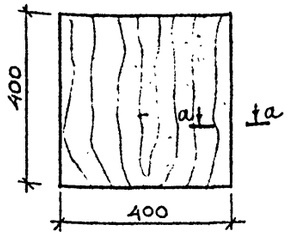

П-4

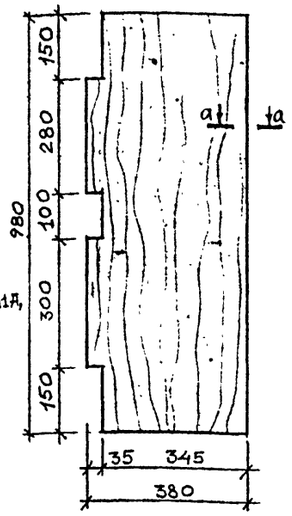

П-5; П-11; П-12

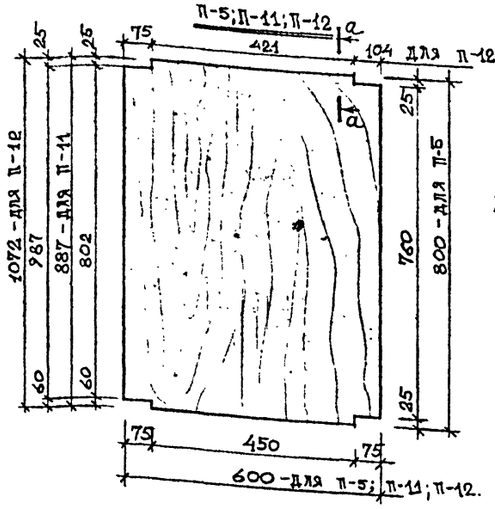

П-10

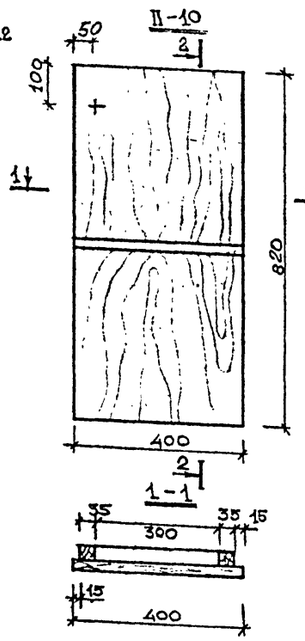

2-2

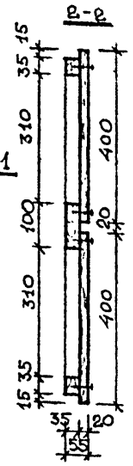

Дверь П-2; П-3; П-6...П-9; П-5А; П-11А, Д-12 см по табл. N1

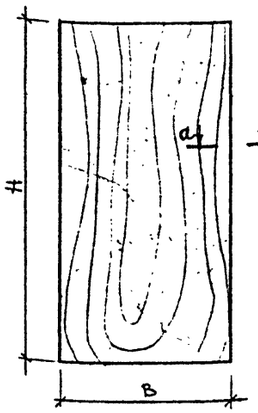

Табл. N1.

Марка поз.	Размеры H, мм	Размеры B, мм	Масса кг
П-2	800	400	
П-3	760	345	
П-6	1540	500	
П-7	770	500	
П-8	1540	400	
П-9	1940	400	
П-11А	810	600	
П-5А	760	600	
Д-12	1050	925	

ПВ-1

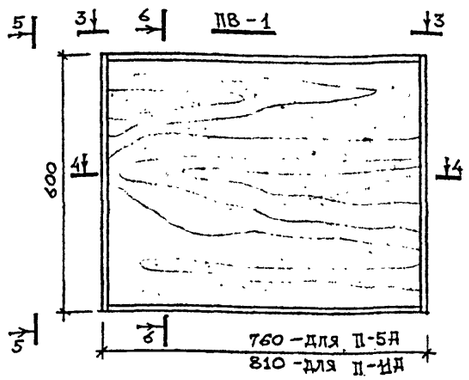

5-5

6-6

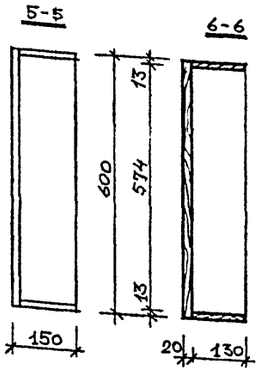

3-3

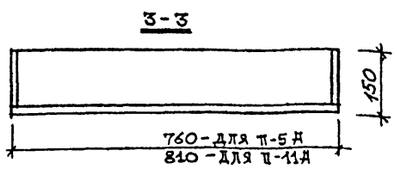

4-4

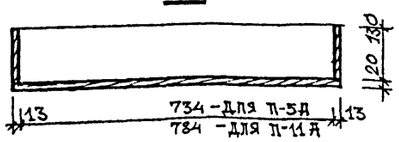

7-7

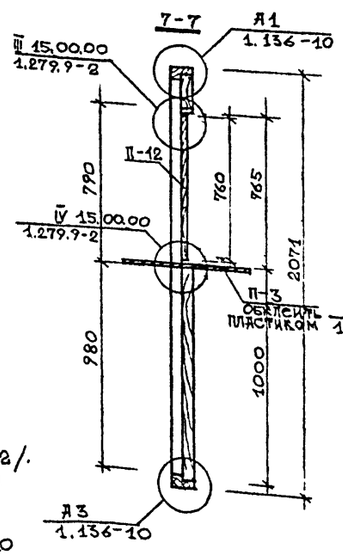

Дверь Д-16

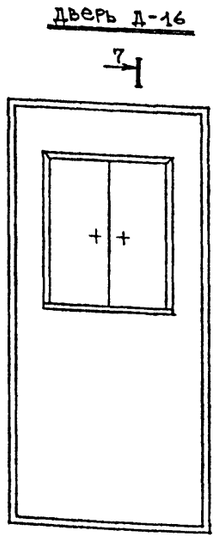

8-8

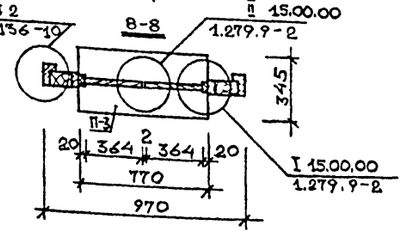

Спецификация

Марка поз.	Обозначение	Наименование	К-во	Масса един. кг.	Примечание
П-1 П-1А	ГОСТ 4598-74*	ДВП, м²	0,16		
	ГОСТ 9685-61*	Древесина м³	$8,4^{-4}$		
П-2	ГОСТ 4598-74*	ДВП, м²	0,32		
	ГОСТ 9685-61*	Древесина м³	0,0013		
П-3	ГОСТ 4598-74*	ДВП м²	0,29		
	ГОСТ 9685-61*	Древесина м³	0,0013		
П-4	ГОСТ 4598-74*	ДВП м²	0,37		
	ГОСТ 9685-61*	Древесина м³	0,0016		
П-5 П-5А	ГОСТ 4598-74*	ДВП м²	0,49		
	ГОСТ 9685-61*	Древесина м³	0,0017		
П-6	ГОСТ 4598-74*	ДВП м²	0,83		
	ГОСТ 9685-61*	Древесина м³	0,0024		
П-7	ГОСТ 4598-74*	ДВП м²	0,49		
	ГОСТ 9685-61*	Древесина м³	0,0017		
П-8	ГОСТ 4598-74*	ДВП м²	0,6		
	ГОСТ 9685-61*	Древесина м³	0,0022		
П-9	ГОСТ 4598-74*	ДВП м²	0,78		
	ГОСТ 9685-61*	Древесина м³	0,0027		
П-10	См. лист АС-57	П-1 шт	2		
	ГОСТ 7897-83*	Брусок 35×35 ℓ=2190	0,0021		
	ГОСТ 7897-83*	Брусок 100×35 ℓ=315	0,0011		
П-11 П-11А	ГОСТ 4598-74*	ДВП м²	0,462		
	ГОСТ 9685-61*	Древесина м³	0,0015		
П-12	ГОСТ 4598-74*	ДВП м²	0,456		
	ГОСТ 9685-61*	Древесина м³	0,0015		
ПВ-1	См. лист АС-51	П-11 шт	1		
	ГОСТ 7897-83*	Брусок 130×13 ℓ=1268	0,0045		
Д-12	ГОСТ 4598-74*	ДВП м²	0,97		
	ГОСТ 9685-61*	Древесина м³	0,0021		

1. Сечения а-а см. серию 1.172.5-6 2-2 / вариант 2/.
2. Буквенные обозначения П – плита древесноволокнистая
   ПВ – полка выдвижная
   Д – дверь
3. Дверь Д-16 разработана согласно серии 1.279.9-2 и 1.136-10
4. Спецификацию для Д-16 см. лист АС-60.
5. П-5А и П-11А – аналогичны П-5 и П-11 и служат дном выдвижной полки ПВ-1.

10079/1

Взам. инв. №

Подпись и дата

Инв. № подл.

Привязан

Инв. №

Нач. отд.	Ржепишевский	
Гл. сп. арх.	Штейнберг	
Гл. сп. кон.	Захрченко	
ГАП	Ржепишевский	
Рук. гр. д.	Ерохина	
Провер.	Хорькова	
Разраб.	Любинская	

264-12-296.13.88 -АС

Сельский клуб на 400 посетителей /зал на 300 мест/.

Элементы встроенных шкафов П-1...П-12, П-5А, П-11А двери Д-12, Д-16

Стадия	Лист	Листов
Р	57	

Госстрой УССР Укрниипграждансельстрой г. Киев

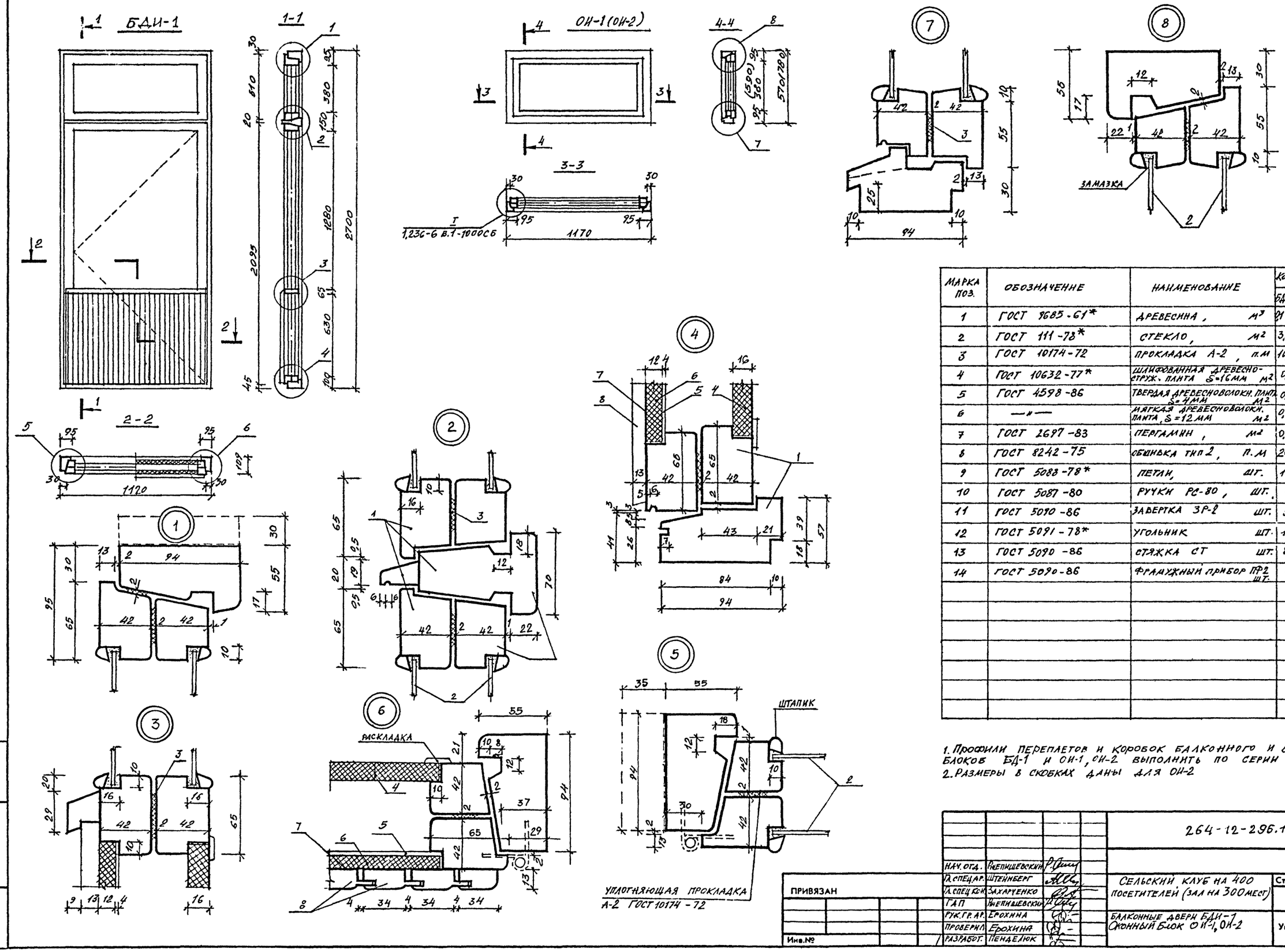

МАРКА ПОЗ.	ОБОЗНАЧЕНИЕ	НАИМЕНОВАНИЕ	КОЛИЧЕСТВО БД-1	ОИ-1	ОИ-2	ПРИМЕЧАНИЕ
1	ГОСТ 9685-61*	ДРЕВЕСИНА, $м^3$	0,133	0,031	0,042	
2	ГОСТ 111-78*	СТЕКЛО, $м^2$	3,23	0,8	1,17	
3	ГОСТ 10174-72	ПРОКЛАДКА А-2, п.м	10,93	6	8,2	
4	ГОСТ 10632-77*	ШЛИФОВАННАЯ ДРЕВЕСНО-СТРУЖ. ПЛИТА S=16мм $м^2$	0,62	–	–	
5	ГОСТ 4598-86	ТВЕРДАЯ ДРЕВЕСНОВОЛОКН. ПЛИТА S=4мм $м^2$	0,62	–	–	
6	—"—	МЯГКАЯ ДРЕВЕСНОВОЛОКН. ПЛИТА, S=12мм $м^2$	0,62	–	–	
7	ГОСТ 2697-83	ПЕРГАМИН, $м^2$	0,62	–	–	
8	ГОСТ 8242-75	ОБШИВКА ТИП 2, п.м	20,6	–	–	
9	ГОСТ 5088-78*	ПЕТЛИ, шт.	10	–	–	
10	ГОСТ 5087-80	РУЧКИ РС-80, шт.	1	–	–	
11	ГОСТ 5090-86	ЗАВЕРТКА ЗР-2 шт.	3	2	2	
12	ГОСТ 5091-78*	УГОЛЬНИК шт.	16	8	8	
13	ГОСТ 5090-86	СТЯЖКА СТ шт.	8	6	6	
14	ГОСТ 5090-86	ФРАМУЖНЫЙ ПРИБОР ПФ2 шт.	1			

1. Профили переплетов и коробок балконного и оконных блоков БД-1 и ОИ-1, ОИ-2 выполнить по серии 1.236-6 В.1
2. Размеры в скобках даны для ОИ-2

10079/1

264-12-296.13.88 -АС

НАЧ. ОТД.	Рыепишевский	
Гл. СПЕЦ. АР.	Штейнберг	
Гл. СПЕЦ. КОН.	Захарченко	
ГАП	Рыепишевский	
РУК. ГР. АР.	Ерохина	
ПРОВЕРИЛ	Ерохина	
РАЗРАБОТ.	Пенделюк	

ПРИВЯЗАН

Инв.№

СЕЛЬСКИЙ КЛУБ НА 400 ПОСЕТИТЕЛЕЙ (ЗАЛ НА 300 МЕСТ)

Стадия	Лист	Листов
Р	58	

БАЛКОННЫЕ ДВЕРИ БДИ-1
ОКОННЫЙ БЛОК ОИ-1, ОИ-2

Госстрой УССР
Укрниипгражданселькстрой
г.Киев

Инв.№ подл. | Подпись и дата | Взам.инв.№

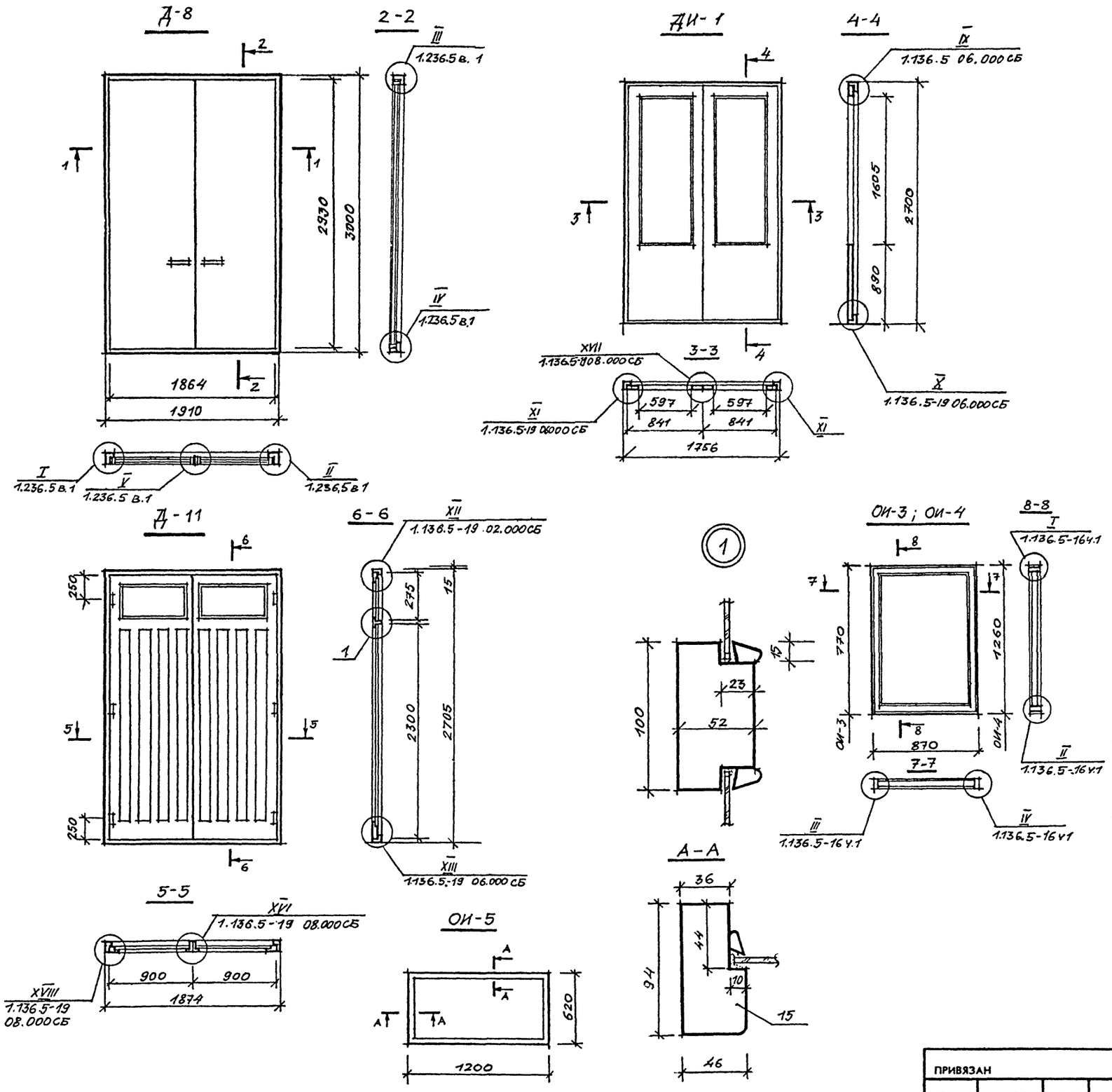

Спецификация

Марка поз.	Обозначение	Наименование	Кол.	Масса ед. кг	Примечание
		Д-11			
1	ГОСТ 10174-72	Прокладка полиуретановая 10х10	9,4		м.п.
2	ГОСТ 5089-80*	Петли ПН3-130 или ПН1-150 или ПН2-150 или ПН3-150	6		шт.
3	ГОСТ 5089-80*	Замок ЗВ-1	1		шт.
4	ГОСТ 111-78*	Оконное стекло	0,5		м²
	ГОСТ 9685-61*	Древесина коробки	0,040		м³
		Д-8			
		Дверной блок			
5	ГОСТ 2695-83*	Брусок притвора 3000х45х15	2		шт.
6	ГОСТ 5088-78*	ПНФШ петля накладная	8		шт.
7	ГОСТ 5087-80	Ручка РФЛ	2		шт.
8	ГОСТ 5090-86	ШП шпингалет	2		шт.
9	ГОСТ 1145-80*	Шуруп А5х45	20		шт
		Дверное полотно			
10	ГОСТ 8486-86Е	Брусок 2960х190х21	10		шт.
11	ГОСТ 2850-80*	Прокладка из асбестового картона 2932х832х5	1		шт.
12	ГОСТ 2695-83*	Раскладка 3000х57х34	2		шт.
13	—— " ——	—— " —— 900х57х34	2		шт.
14	ГОСТ 3916-69*	Фанера клееная 3000х900х5	2		шт
		ОИ-5			
15	ГОСТ 9685-61	Деревянный брус 94х46	3,64		м.п.
16	ГОСТ 111-78*	Оконное стекло	0,71		м²

1. Дверной блок Д-8 выполнить по типу дверного блока ДП1-11 серия 1.236.5 вып. 1.
2. Расход материалов на дверной блок ДИ-1 см. дверь ДН24-19 серия 1.136.5-19.
3. Полотна дверного блока Д-11 выполнить по типу полотен дверного блока ДН24-19В серия 1.136.5-19.
4. Расход материалов на окно ОИ-3 см. окно ОС9-9 серия 1.136.5-16ч.1.
5. Расход материалов на окно ОИ-4 см. окно ОС12-9А серия 1.136.5-16ч.1.

10079/1

Нач. отд.	Рженишевский		
Гл. сп. арх.	Штейнберг		
Гл. сп. кон.	Захарченко		
ГАП	Рженишевский		
Рук. гр.	Ерохина		
Провер.	Хорькова		
Разраб.	Дубровская		

ПРИВЯЗАН

Инв.№

264-12-296.13.88 АС

Сельский клуб на 400 посетителей (зал на 300 мест

Стадия	Лист	Листов
Р	59	

Дверные блоки Д-8; ДИ-1 Д-11. Окна ОИ-3; 4; 5

Госстрой УССР Укрниипгражданселстрой г.Киев

Инв.№ подл. | Подпись и дата | Взам.инв.№

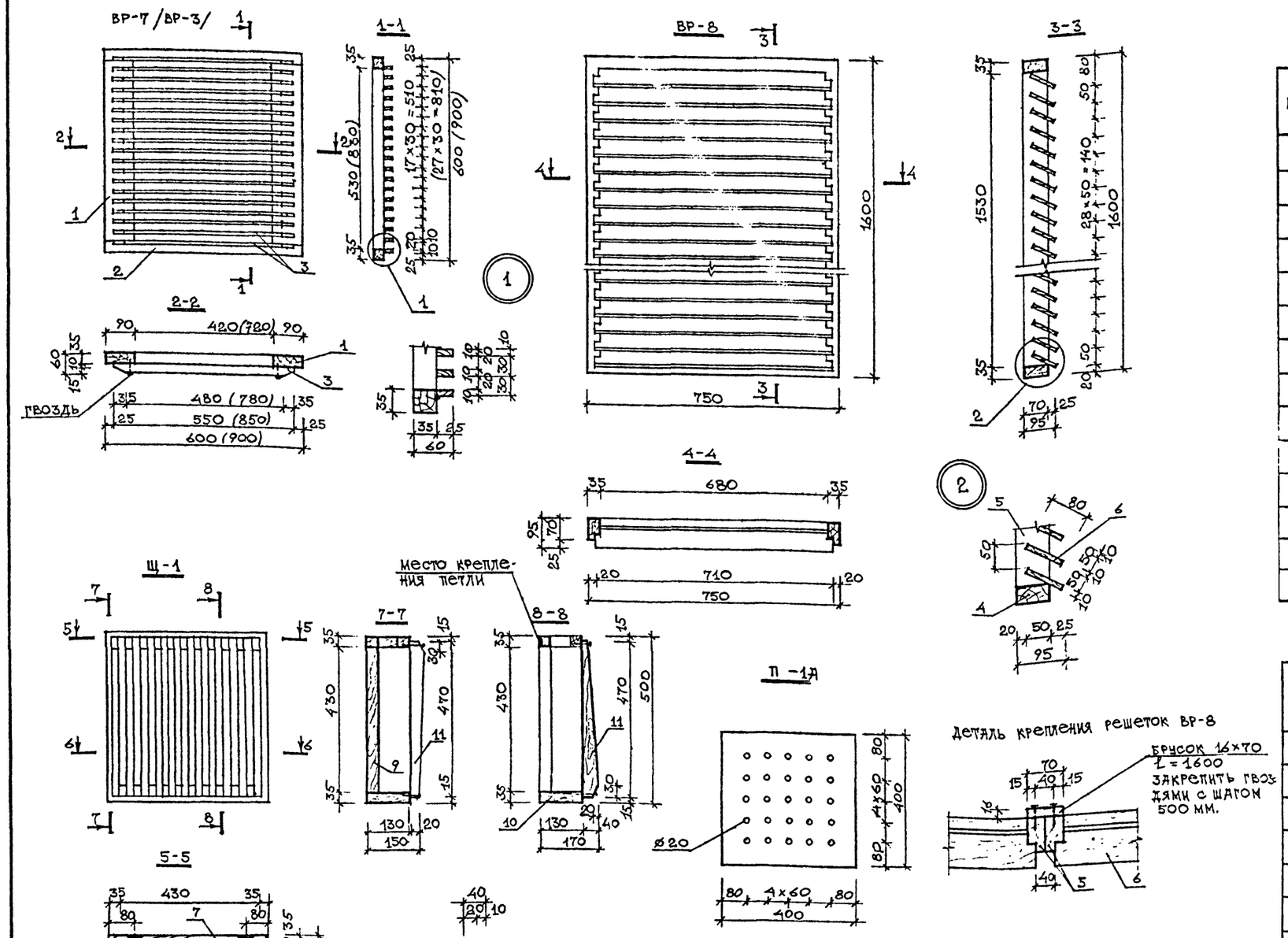

1. Деревянные решетки разработаны по серии 1.279.9-2.
2. Деревянные элементы подвергаются глубокой пропитке антипиренами и покрываются бесцветным лаком за 2 раза.
3. В скобках даны размеры для ВР-3 габаритом 900×900 мм.
4. Расход гвоздей на: ВР-7 – 38 шт
ВР-3 – 58 шт
Щ-1 – 42 шт
5. Спецификацию на П-1 см. лист АС-57.

Спецификация элементов деревянных решеток ВР-3,7,8, Щ-1.

N поз.	Обозначение	Наименование	К-во шт.	Примеч.
	ВР-7, /ВР-3/.			
1	ГОСТ 7897-83*	Брусок 90×35 ℓ=530/830/	2/2/	
2	—//—	—//— 35×35 ℓ=600/900/	2/2/	
3	—//—	—//— 10×25 ℓ=550/850/	19/29/	
	ВР-8			
4	ГОСТ 7897-83*	Брусок 70×35 ℓ=750	2	
5	—//—	—//— 70×35 ℓ=1530	2	
6	—//—	—//— 80×10 ℓ=710	29	
	Щ-1			
7	ГОСТ 7897-83*	Брусок 35×35 ℓ=500	2	
8	—//—	—//— ℓ=60	2	
9	—//—	—//— ℓ=430	2	
10	—//—	—//— 130×35 ℓ=500	1	
11	—//—	—//— 22×40 ℓ=470	21	

Спецификация элементов для Д-16

Марка поз	Обозначение	Наименование	К-во	Масса ед. кг.	Примеч.
	ГОСТ 9685-61*	Древесина коробки	0.027		м³
	—//—	Древесина полотна	0.006		м³
	—//—	Нащельник	0.0008		м³
	—//—	Обкладка	0.001		м³
	АС-57	П-3	1	2.58	шт
	АС-57	П-12	1	3.71	шт
	ГОСТ 5088-78*	Петли дверные ГмЦ-130	6		шт
		Ручки	4		шт
	ГОСТ 20966-75	Пластик	0.29		м²

10079/1

264-12-296.13.88 -АС

Нач.отд	Рхепишевский	
Гл.сп.арх	Штейнберг	
Гл.сп.кон	Захарченко	
ГАП	Рхепишевский	
Рук.гр.арх.	Ерохина	
Проверил	Хорькова	
Разработ	Дзюбинская	

Сельский клуб на 400 посетителей (зал на 300 мест)

Стадия	Лист	Листов
Р	60	

Вентиляционные решетки ВР-3, ВР-7, ВР-8. Щит Щ-1. Плита П-1А

Госстрой УССР Укрниипгражданселькстрой г.Киев

Инв.№ подл. | Подпись и дата | Взам.инв.№

ПРИВЯЗАН

Инв.№

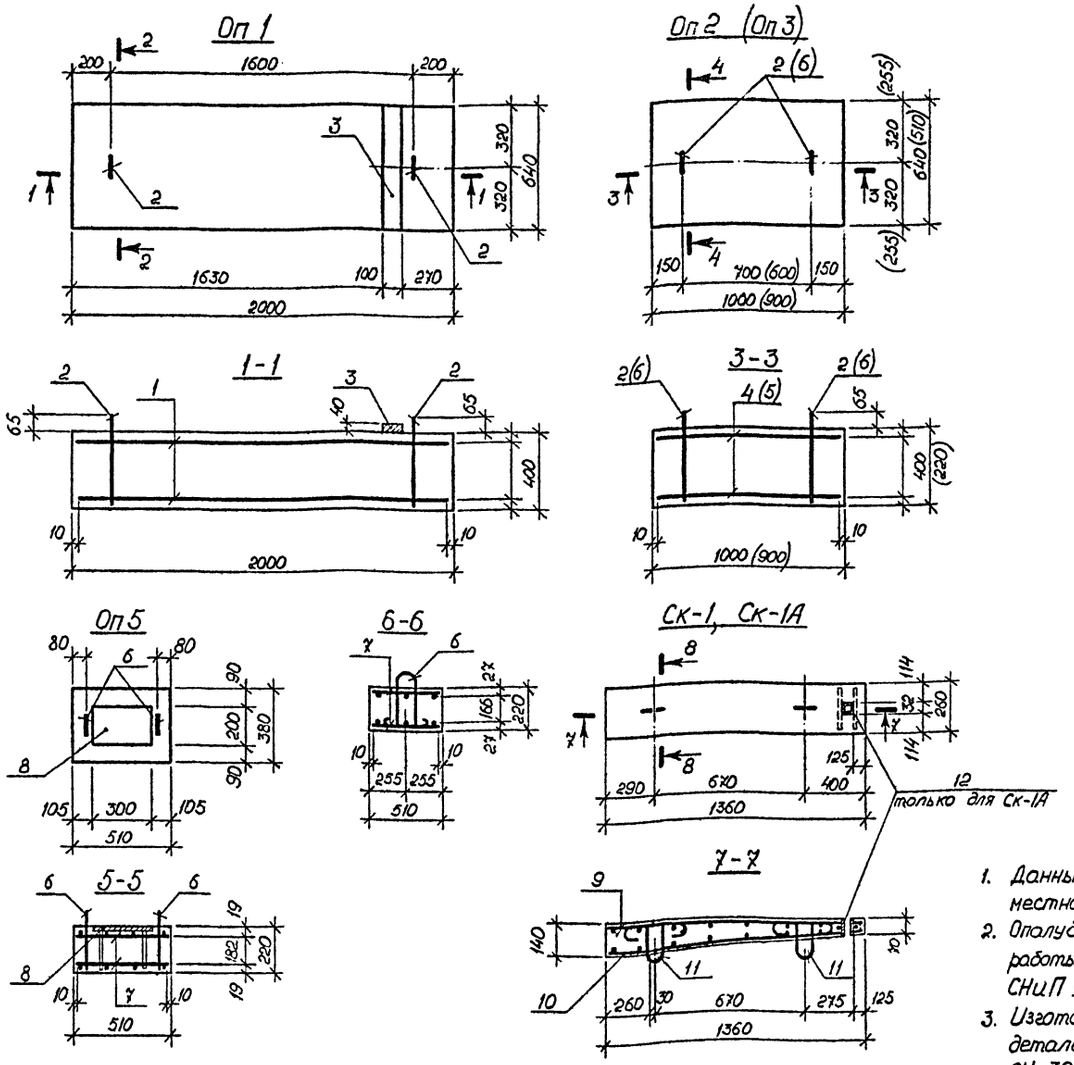

1. Данный лист рассматривать совместно с листом АС-66
2. Опалубочные, арматурные и бетонные работы вести в соответствии со СНиП III-15-76.
3. Изготовление и установку закладных деталей производить согласно с СН 393-78.

Спецификация

Формат	Зона	Поз.	Обозначение	Наименование	Кол.	Примечание
				Опорная плита Оп1		
				Сборочные единицы и детали		
		1	Лист АС-66	Сетка С-1	2	
		2	Лист АС-66	Петля П1	2	
		3	Лист АС-66	Закладная деталь Мн2	1	
				Материалы		
				Бетон класса В25 м³	0,512	
				Опорная плита Оп2		
				Сборочные единицы и детали		
		4	Лист АС-66	Сетка С-2	2	
		2	Лист АС-66	Петля П1	2	
				Материалы		
				Бетон класса В25 м³	0,256	
				Опорная плита Оп3		
				Сборочные единицы и детали		
		5	Лист АС-66	Сетка С-3	2	
		6	Лист АС-66	Петля П2	2	
				Материалы		
				Бетон класса В25 м³	0,101	
				Опорная плита Оп5		
				Сборочные единицы и детали		
		7	Лист АС-66	Сетка С-4	2	
		6	Лист АС-66	Петля П2	2	
		8	Лист АС-66	Закладная деталь Мн3	1	
				Материалы		
				Бетон класса В25 м³	0,043	
				Ступень Ск-1А		
				Сборочные единицы и детали		
		9	Лист АС-66	Сетка С-5	1	
		10	Лист АС-66	Сетка С-6	1	
		11	Лист АС-66	Петля П3	2	
		12	Лист АС-66	Закладная деталь Мн4	1	
				Материалы		
				Бетон класса В25 м³		
				Ступень Ск-1		
				Сборочные единицы и детали		
		9	Лист АС-66	Сетка С-5	1	
		10	Лист АС-66	Сетка С-6	1	
		11	Лист АС-66	Петля П3	2	
				Материалы		
				Бетон класса В25 м³		

10079/1

Ведомость расхода стали на один элемент, кг

Марка изделия	Изделия арматурные							Изделия закладные											Общий расход
	Арматура класса						Всего	Арматура класса			Прокат марка							Всего	
	А III				А I			А III			ВСт 3кп2				ВСт 3кп 2				
	ГОСТ 5781-82*				ГОСТ 5781-82*			ГОСТ 5781-82*			ГОСТ 103-76*				ГОСТ 8510-86				
	Ф10	Ф8		Итого	Ф6		Итого	Ф16	Ф10		Итого	-40×100	-10×200		Итого	L50×30		Итого		
Оп 1	20,3	—		20,3	0,6		0,6	20,9	2,0	—	2,0	20,0	—		20,0	—		—	22,0	42,9
Оп 2	10,2	—		10,2	0,6		0,6	10,8	—	—	—	—	—		—	—		—	—	10,8
Оп 3	—	5,1		5,1	0,4		0,4	5,5	—	—	—	—	—		—	—		—	—	5,5
Оп 5	—	2,3		2,3	0,4		0,4	2,7	—	0,6	0,6	—	4,7		4,7	—		—	5,3	8,0
Ск-1	3,4	—		3,4	0,8		0,8	4,2	—	—	—	—	—		—	—		—	—	4,2
Ск-1А	3,4	—		3,4	0,8		0,8	4,2	—	0,3	0,3	—	—		—	0,5		0,5	0,8	5,0

Нач. отд.	Ржепишевская	
Гл. сп. арх.	Штейнберг	
Гл. сп. кон.	Захарченко	
ГАП	Ржепишевская	
Рук. груп.	Лысиков	
Провер.	Древаль	
Разраб.	Тушка	

ПРИВЯЗАН

Инв.№

264-12-296.13.88 АС

Сельский клуб на 400 посетителей (зал на 300 мест)

Стадия	Лист	Листов
Р	61	

Опорные плиты Оп1 ÷ Оп3, Оп5, ступени Ск-1, Ск-1А

Госстрой УССР
Укрниипгражданселстрой
г.Киев

Взам.инв.№ | Подпись и дата | Инв.№ подл.

Схемы расположения лестниц

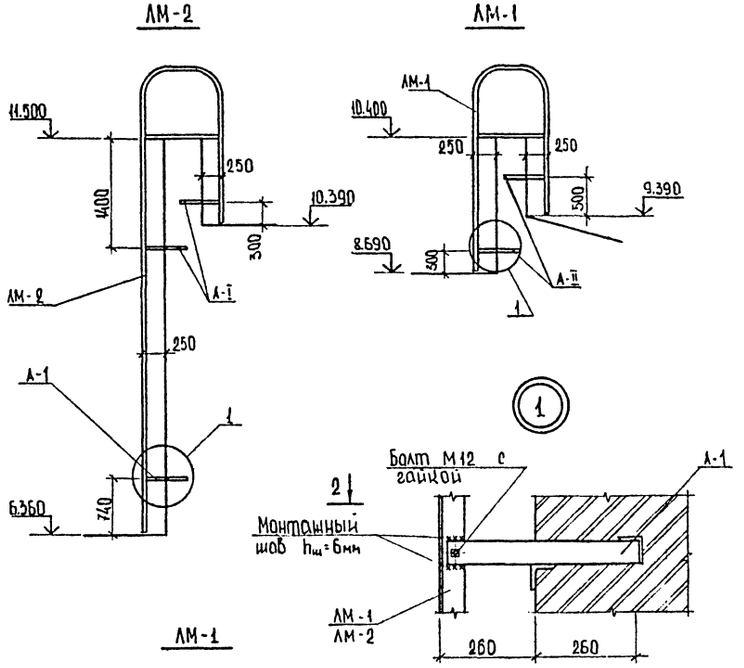

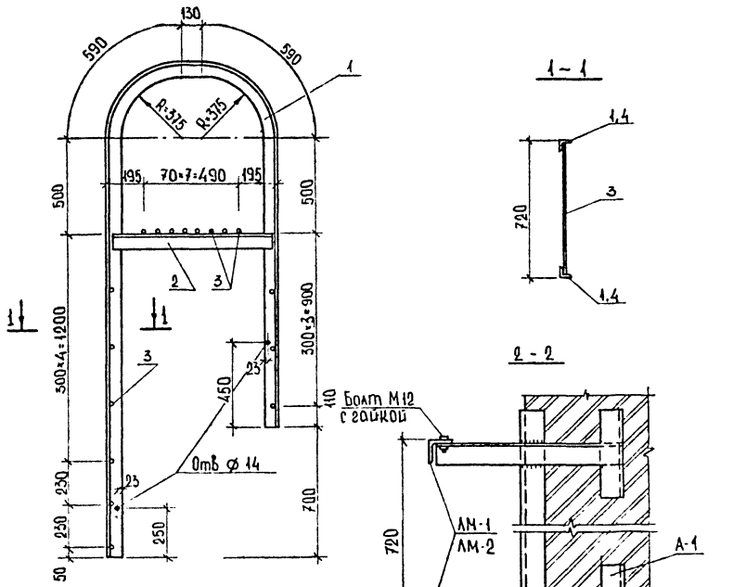

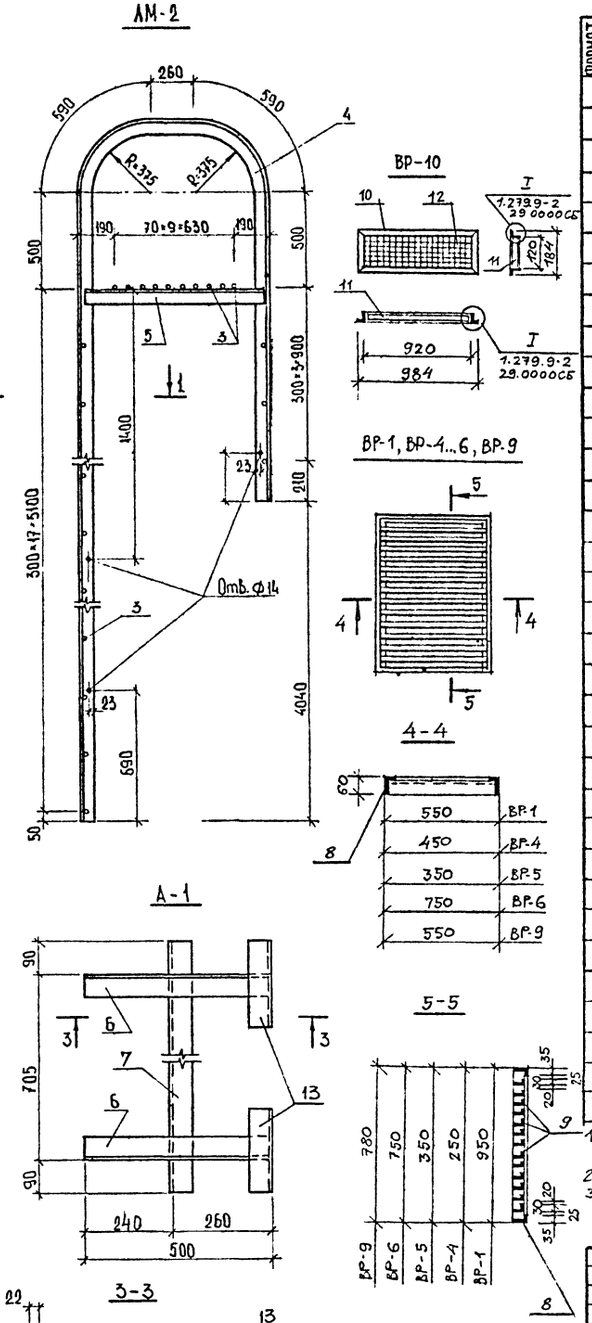

Спецификация

Формат	Зона	Поз.	Обозначение	Наименование	К-во шт.	Примечан.
				Лестница ЛМ-1 /шт. 2/		
		1		L63×6 ГОСТ 8509-72* ℓ=5030	2	57,54 кг
		2		L63×6 ГОСТ 8509-72* ℓ=840	2	9,61 кг
		3		Ф18 АI ГОСТ 5781-82* ℓ=690	17	23,44
				Лестница ЛМ-2 /шт 4/		
		4		L63×6 ГОСТ 8509-72* ℓ=8700	2	99,53 кг
		5		L63×6 ГОСТ 8509-72* ℓ=970	2	11,1 кг
		3		Ф18 АI ГОСТ 5781-82* ℓ=690	30	41,36
				Анкер А-1 /шт. 16/		
		6		L63×6 ГОСТ 8509-72* ℓ=500	2	5,72 кг
		7		L63×6 ГОСТ 8509-72* ℓ=885	1	10,12 кг
		13		L63×6 ГОСТ 8509-72*, ℓ=250	2	
				ВР-1		
		8	ГОСТ 13738-80	П52-648 L60×35×5 ℓ=3000мм		1,29 кг/пм
		9	—"—	П52-590 L55×20×1,5 ℓ=550 мм	17	0,137 кг/пм
				ВР-4		
		8	ГОСТ 13738-80	П52-648 L60×35×5 ℓ=1400мм		1,29 кг/пм
		9	—"—	П52-590 L55×20×1,5 ℓ=450 мм	3	0,137 кг/пм
				ВР-5		
		8	ГОСТ 13738-80	П52-648 L60×35×5 ℓ=1400мм		1,29 кг/пм
		9	—"—	П52-590 L55×20×1,5 ℓ=350 мм	5	0,137 кг/пм
				ВР-6		
		8	ГОСТ 13738-80	П52-648 L60×35×5 ℓ=3000мм		1,29 кг/пм
		9	—"—	П52-590 L55×20×1,5 ℓ=750 мм	13	0,137 кг/пм
				ВР-9		
		8	ГОСТ 13738-80	П52-648 L60×35×5 ℓ=2740		1,29 кг/пм
		9	—"—	П52-590 L55×20×1,5 ℓ=550	14	0,137 кг/пм
				ВР-10		
		10	ГОСТ 8509-86	L 32×4 ℓ=2100 мм	—	1,91 кг/пм
		11	ГОСТ 103-76*	— 4×22 ℓ=2100 мм		3,14 кг/м2
		12	ГОСТ 2715-75*	Сетка металлическая проволочная	0,11 м2	

1. После установки лестницы на болтах места сопряжения лестницы с закладными анкерами А-I приварить швом hш = 6мм
2. Сварку производить электродами типа Э-42
3. После изготовления изделие окрасить масляной краской.

10079/1

Нач. отд.	Рыбницкий		
Гл. сп. арх.	Штейнберг		
Гл. сп. инж.	Захарченко		
ГАП	Рыбницкий		
Рук. гр.	Лысенков		
Провер.	Древаль		
Разраб.	Семенов		

ПРИВЯЗАН

Инв.№

264-12-296.13.88 — АС

Сельский клуб на 400 посетителей /зал на 300 мест/.

Стадия	Лист	Листов
Р	62	

Металлические лестницы ЛМ-1, ЛМ-2. Вентиляционные решетки ВР-1; ВР-4...6; ВР-9; ВР-10

Госстрой УССР Укрнипграждансельстрой г.Киев

Инв.№ подл. | Подпись и дата | Взам.инв.№

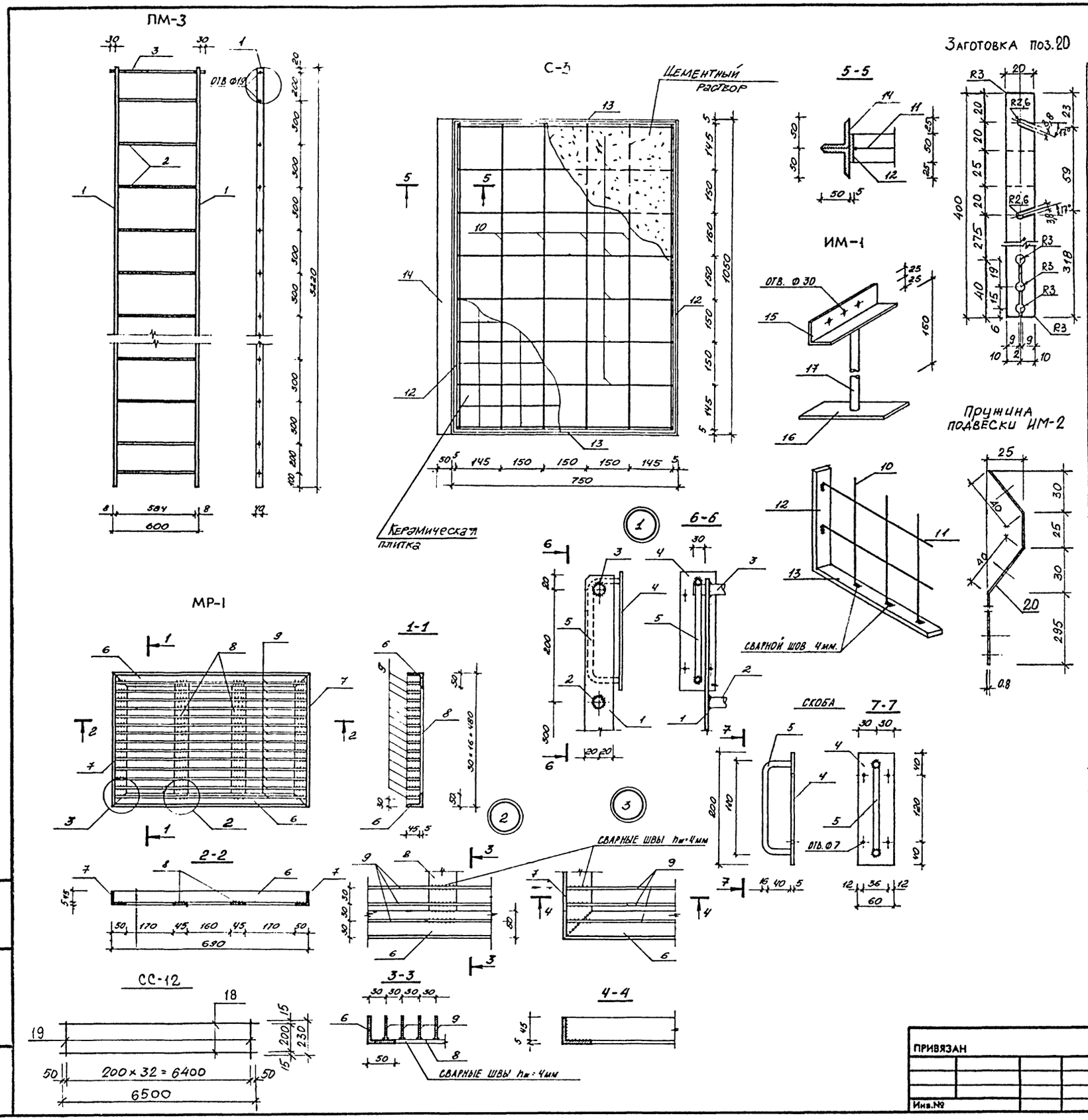

Спецификация

Марка поз.	Обозначение	Наименование	К-во	Масса ед. кг.	Примеч.
		ЛМ-3			
1		-40×8 ГОСТ 380-71* ℓ=3220	2	8.08	
2		Ф18АI ГОСТ 5781-82* ℓ=600	11	1.20	
3		Ф18АI ГОСТ 5781-82* ℓ=660	1	1,32	
4		-60×4 ГОСТ 380-71* ℓ=200	2	0,38	
5		Ф16АI ГОСТ 5781-82* ℓ=240	2	0.74	
		МР-1			
6		L50×5 ГОСТ 8509-86, ℓ=690	2	2.60	
7		L50×5 ГОСТ 8509-86, ℓ=480	2	1.81	
8		-45×4 ГОСТ 380-71* ℓ=380	2	0.54	
9		-45×4 ГОСТ 380-71* ℓ=680	15	0.96	
		С-3			
10		Ф4ВрI ГОСТ 6727-80* ℓ=1050	4	0.104	
11		Ф4ВрI ГОСТ 6727-80* ℓ=750	6	0.088	
12		-50×4 ГОСТ 380-71* ℓ=1050	2	1.65	
13		-50×4 ГОСТ 380-71* ℓ=750	2	1.18	
14		L50×5 ГОСТ 8509-86, ℓ=1050	2	3.96	
		ИМ-1			
15		L50×5 ГОСТ 8509-86, ℓ=130	1	0.49	
16		-50×10 ГОСТ 380-71* ℓ=120	1	0.48	
17		газ. труба Ф25 ГОСТ 3262-75*	1	0.52	
		СС-12			
18		Ф4ВрI ГОСТ 6727-80*, ℓ=6500	2	0.65	
19		Ф4ВрI ГОСТ 6727-80, ℓ=230	33	0.023	
		Пружина подвески ИМ-2			
20		-0.8×20 ГОСТ 2283-79*	1	0.05	

1. Ручную дуговую сварку производить электродами типа 9-42.
2. Арматурные и закладные изделия изготавливать в соответствии с требованиями ГОСТ 10922-75.
3. Сварку поз. 10,11,18,19 выполнять контактной точечной сваркой в соответствии с ГОСТ 14098-85.
4. Поз. 20 подвергнуть закалке и покрыть антикоррозийным составом.

10079/1

264-12-296.13.88 - АС

Нач.отд.	Рыепишевский	
Гл.сп.арх.	Штейнберг	
Гл.сп.кон.	Захарченко	
ГАП	Рыепишевский	
Рук.гр.	Лысиков	
Проверил	Лысиков	
Разраб.	Семенов	

Сельский клуб на 400 посетителей /зал на 300 мест/.

Металлическая лестница ЛМ-3. Сетки С-3, СС-12. Металлическая решетка МР-1. Деталь ИМ-1. Пружина подвески ИМ-2.

Стадия	Лист	Листов
Р	63	

Госстрой УССР Укрниипгражданссельстрой г.Киев

ПРИВЯЗАН

Инв.№

Взам.инв.№ | Подпись и дата | Инв.№ подл.

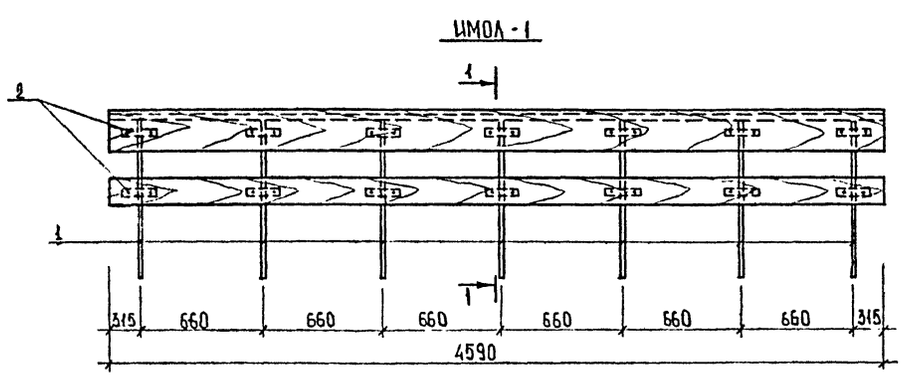

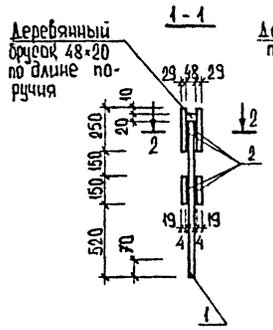

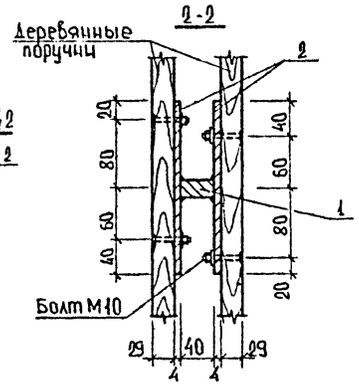

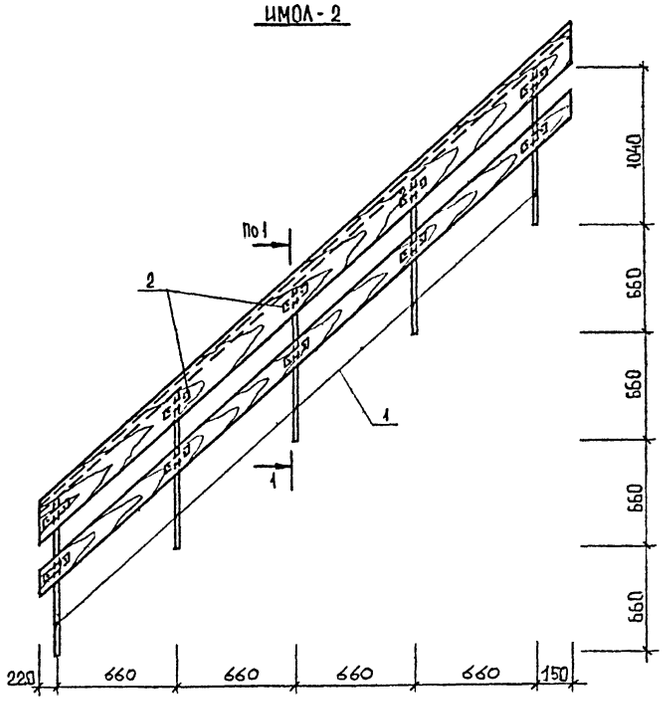

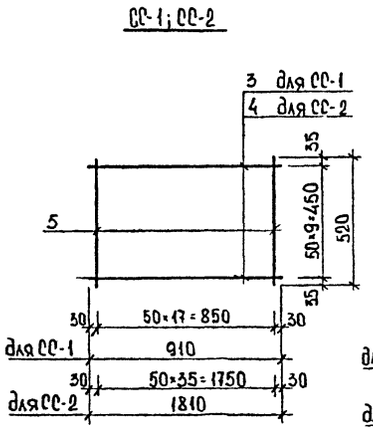

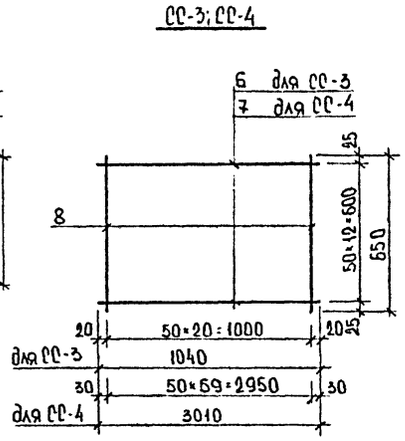

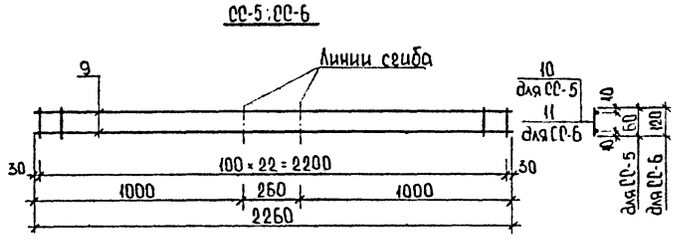

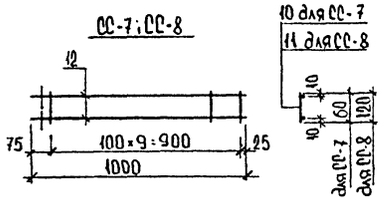

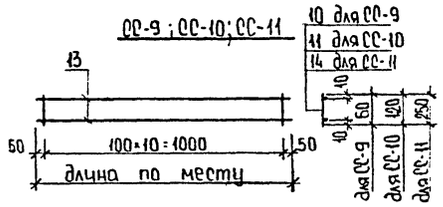

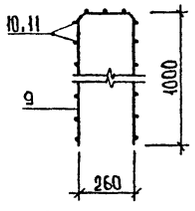

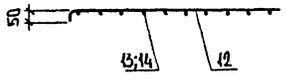

1. Арматурные сетки изготавливать при помощи контактной точечной сварки в соответствии с указаниями ГОСТ 10922-75
2. Металлические элементы ограждений лестниц покрыть черным битумным лаком, деревянные элементы покрыть бесцветным лаком.
3. Деревянные элементы ограждений лестниц подвергнуть глубокой пропитке антипиренами.
4. Расход древесины на ИМОЛ-1-0,093м³, на ИМОЛ-2-0,088м³.

Спецификация

Формат	Зона	Поз.	Обозначение	Наименование	К-во шт	Примечан.
				ИМОЛ-1		
		1		-40×20 ГОСТ 103-76* ℓ=1040	7	45,7 кг
		2		-40×4 ГОСТ 103-76* ℓ=200	28	7,03 кг
				Болт М10 ГОСТ 7798-70*	56	2,3 кг
				Гайка ГОСТ 5915-70*	56	0,62 кг
				Шайба ГОСТ 11371-78*	56	0,22 кг
				ИМОЛ-2		
		1		-40×20 ГОСТ 103-76* ℓ=1040	5	32,66 кг
		2		-40×4 ГОСТ 103-76* ℓ=200	20	5,02 кг
				Болт М10 ГОСТ 7798-70*	40	1,64 кг
				Гайка ГОСТ 5915-70*	40	0,44 кг
				Шайба ГОСТ 11371-78*	40	0,16 кг
				СС-1		
		3		Ф4 Вр I ГОСТ 6727-80* ℓ=910	10	0,89 кг
		5		Ф4 Вр I ГОСТ 6727-80* ℓ=520	18	0,93 кг
				СС-2		
		4		Ф4 Вр I ГОСТ 6727-80* ℓ=1810	10	1,79 кг
		5		Ф4 Вр I ГОСТ 6727-80* ℓ=520	36	1,85 кг
				СС-3		
		6		Ф4 Вр I ГОСТ 6727-80* ℓ=1040	13	1,34 кг
		8		Ф4 Вр I ГОСТ 6727-80* ℓ=650	21	1,35 кг
				СС-4		
		7		Ф4 Вр I ГОСТ 6727-80* ℓ=3010	13	3,87 кг
		8		Ф4 Вр I ГОСТ 6727-80* ℓ=650	60	3,86 кг
				СС-5		
		9		Ф3 Вр I ГОСТ 6727-80* ℓ=2260	2	0,25 кг
		10		Ф3 Вр I ГОСТ 6727-80* ℓ=60	23	0,07 кг
				СС-6		
		9		Ф3 Вр I ГОСТ 6727-80* ℓ=2260	2	0,25 кг
		11		Ф3 Вр I ГОСТ 6727-80* ℓ=120	23	0,15 кг
				СС-7		
		12		Ф3 Вр I ГОСТ 6727-80* ℓ=1000	2	0,11 кг
		10		Ф3 Вр I ГОСТ 6727-80* ℓ=60	10	0,03 кг
				СС-8		
		12		Ф3 Вр I ГОСТ 6727-80* ℓ=1000	2	0,11 кг
		11		Ф3 Вр I ГОСТ 6727-80* ℓ=120	10	0,066
				СС-9		
		13		Ф3 Вр I ГОСТ 6727-80* ℓ=1000	2	0,11 кг
		10		Ф3 Вр I ГОСТ 6727-80* ℓ=60	11	0,04 кг
				СС-10		
		13		Ф3 Вр I ГОСТ 6727-80* ℓ=1000	2	0,11 кг
		11		Ф3 Вр I ГОСТ 6727-80* ℓ=120	11	0,07 кг
				СС-11		
		13		Ф3 Вр I ГОСТ 6727-80* ℓ=1000	2	0,11 кг
		14		Ф3 Вр I ГОСТ 6727-80* ℓ=250	11	0,15 кг

10079/1

264-12-296.13.88 -АС

Нач. отд.	Рыепишевский	
Гл. сп. арх.	Штейнберг	
Гл. сп. кон.	Захарченко	
ГАП	Рыепишевский	
Рук. гр.	Лысиков	
Проверил	Древаль	
Разраб.	Семенов	

ПРИВЯЗАН

Инв.№

Сельский клуб на 400 посетителей /зал на 300 мест/.

Ограждения лестниц, ИМОЛ-1, ИМОЛ-2. Арматурные сетки СС-1...СС-11.

Стадия	Лист	Листов
Р	64	

Госстрой УССР
Укрнинпгражданселстрой
г.Киев

Взам.инв.№ | Подпись и дата | Инв.№ подл.

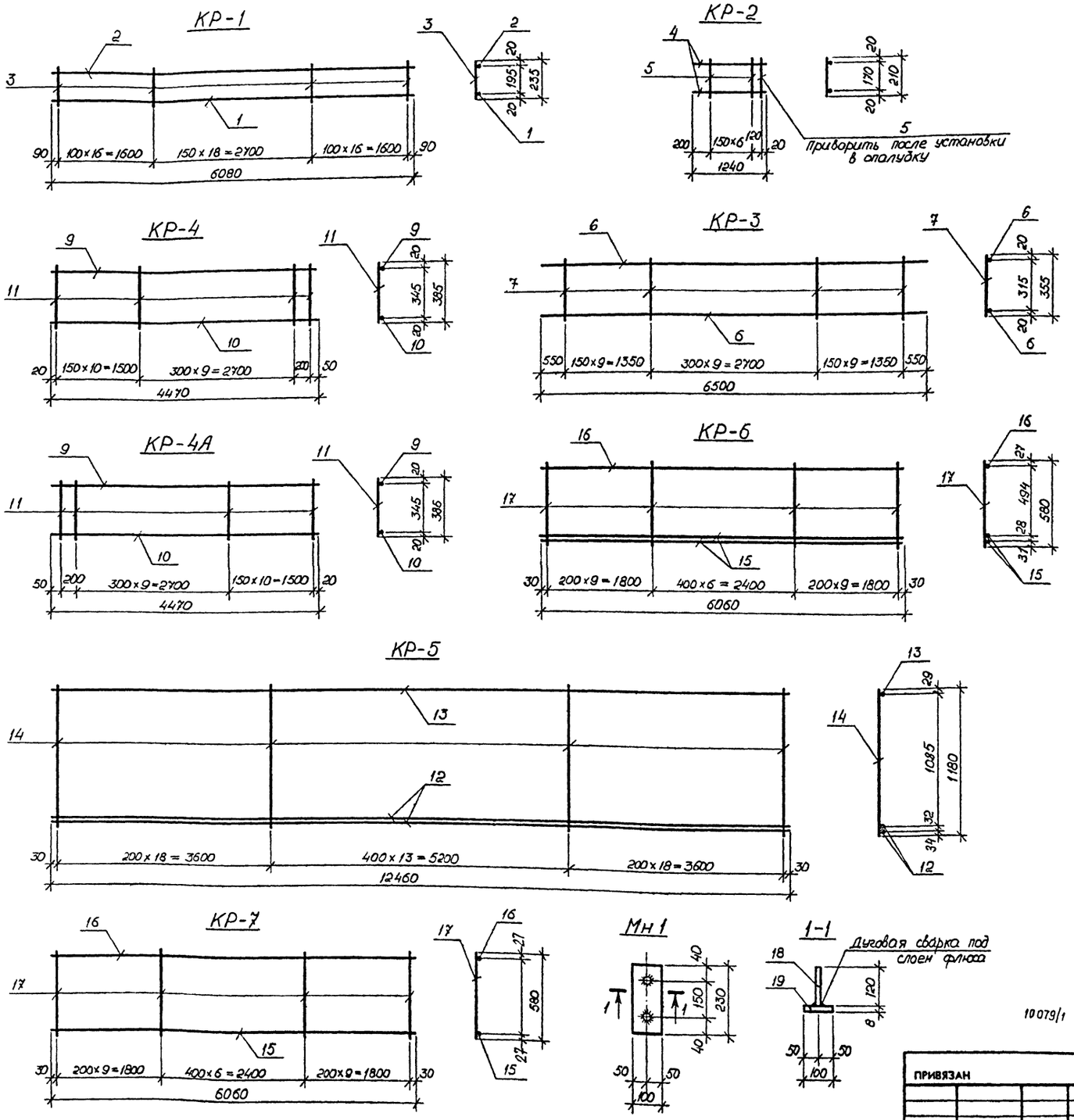

Спецификация арматуры

Формат	Зона	Поз.	Обозначение	Наименование	Кол.	Примечание
				Каркас КР-1		
		1		Ф20АIII ГОСТ 5781-82* ℓ=6080	1	15кг
		2		Ф10АI ГОСТ 5781-82* ℓ=6080	1	3,8кг
		3		Ф6АI ГОСТ 5781-82* ℓ=235	51	0,05кг
				Каркас КР-2		
		4		Ф6АI ГОСТ 5781-82* ℓ=1240	2	0,28кг
		5		Ф6АI ГОСТ 5781-82* ℓ=210	8	0,05кг
				Каркас КР-3		
		6		Ф16АIII ГОСТ 5781-82* ℓ=6500	2	10,3кг
		7		Ф6АI ГОСТ 5781-82* ℓ=355	28	0.08кг
				Каркас КР-4		
		9		Ф20АIII ГОСТ 5781-82* ℓ=4470	1	11,1кг
		10		Ф10АIII ГОСТ 5781-82* ℓ=4470	1	2,8кг
		11		Ф6АI ГОСТ 5781-82* ℓ=385	21	0,09кг
				Каркас КР-4А		
		9		Ф20АIII ГОСТ 5781-82* ℓ=4470	1	11,1кг
		10		Ф10АIII ГОСТ 5781-82* ℓ=4470	1	2,8кг
		11		Ф6АI ГОСТ 5781-82* ℓ=385	21	0,09кг
				Каркас КР-5		
		12		Ф32АIII ГОСТ 5781-82* ℓ=12460	2	78,6кг
		13		Ф10АI ГОСТ 5781-82* ℓ=12460	1	7,70кг
		14		Ф8АI ГОСТ 5781-82* ℓ=1180	50	0,47кг
				Каркас КР-6		
		15		Ф28АIII ГОСТ 5781-82* ℓ=6060	2	29,3кг
		16		Ф10АI ГОСТ 5781-82* ℓ=6060	1	3,8кг
		17		Ф8АI ГОСТ 5781-82* ℓ=580	25	0,23кг
				Каркас КР-7		
		15		Ф28АIII ГОСТ 5781-82* ℓ=6060	1	29,3кг
		16		Ф10АI ГОСТ 5781-82* ℓ=6060	1	3,8кг
		17		Ф8АI ГОСТ 5781-82* ℓ=580	25	0,23кг
				Мн1		
		18		Ф10АIII ГОСТ 5781-82* ℓ=120	2	0,07
		19		8=8 ГОСТ 19903-74* в=100 ℓ=230	1	1,44

1. Данный лист рассматривать совместно с листами АС-38, АС-39.
2. Арматурные каркасы изготовлять при помощи контактной точечной сварки в соответствии с указаниями ГОСТ 14098-85.

10079/1

Нач. отд.	Ржепишевский		
Гл. сп. кон.	Захарченко		
ГАП	Ржепишевский		
Рук. груп.	Лысиков		
Проверил	Семенов		
Разраб.	Тушко		

264-12-296.13.88 – АС

Сельский клуб на 400 посетителей (зал на 300 мест)

Стадия	Лист	Листов
Р	65	

Каркасы КР-1 ÷ КР-7, закладная деталь МН1.

Госстрой УССР Укрининпраждансельстрой г.Киев

ПРИВЯЗАН

Инв.№

Взам.инв.№ | Подпись и дата | Инв.№ подл.

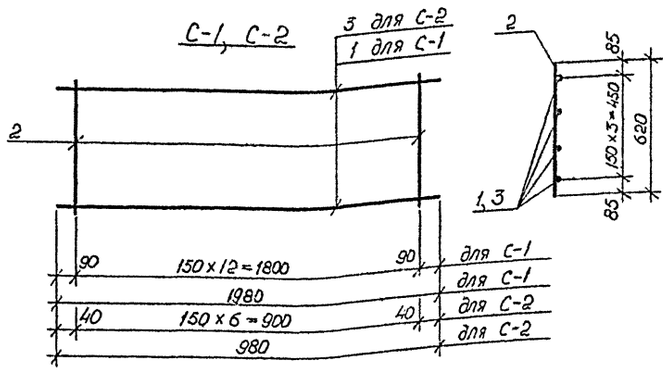

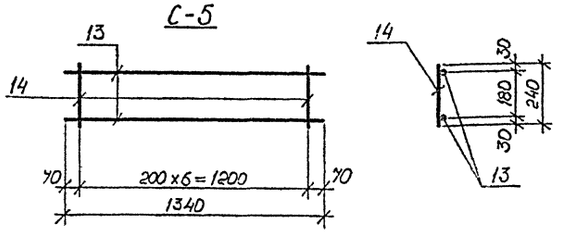

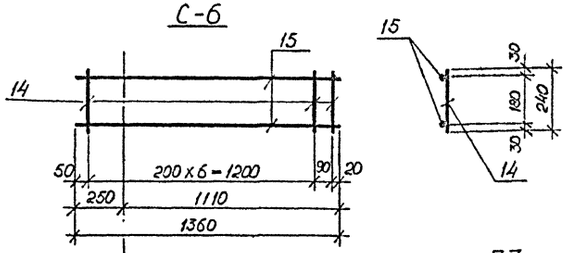

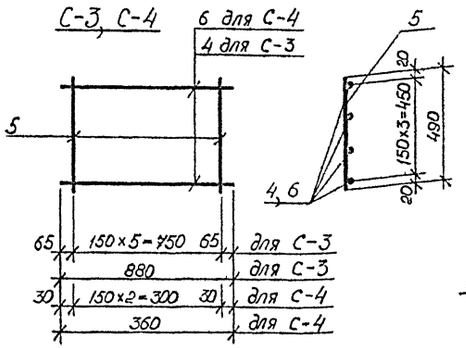

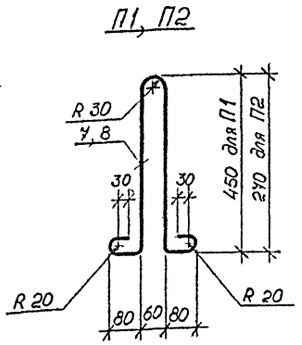

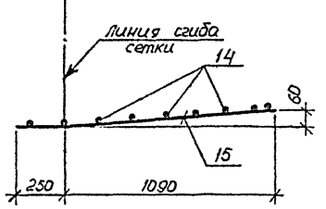

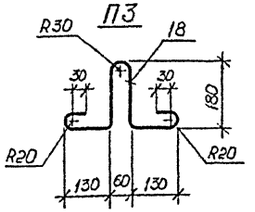

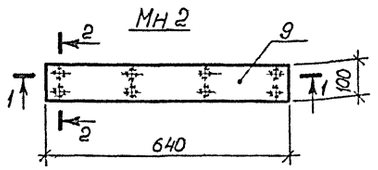

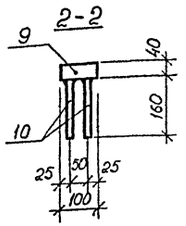

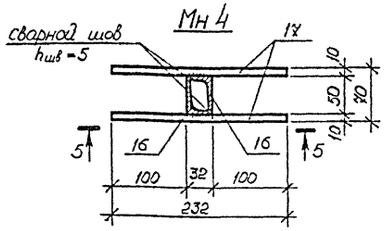

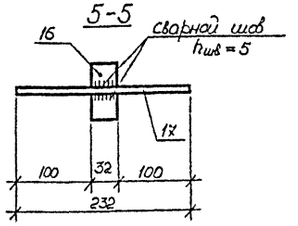

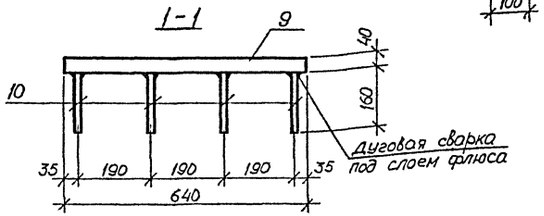

1. Данный лист рассматривать совместно с листом АС-
2. Арматурные сетки изготовлять при помощи контактной точечной сварки в соответствии с указаниями ГОСТ 14098-85.

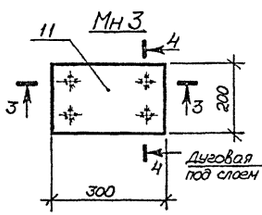

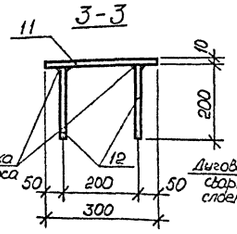

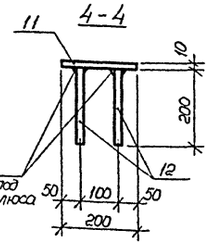

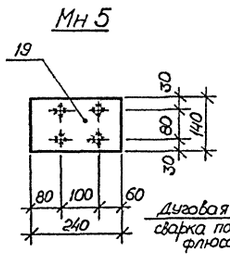

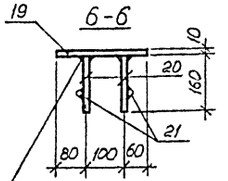

Формат	Зона	Поз.	Обозначение	Наименование	Кол.	Примечание
				Сетка С-1		
		1		ф10AIII ГОСТ 5781-82* ℓ=1980	4	1,3 кг
		2		ф10AIII ГОСТ 5781-82* ℓ=620	13	0,38 кг
				Сетка С-2		
		3		ф10AIII ГОСТ 5781-82* ℓ=980	4	0,61 кг
		2		ф10AIII ГОСТ 5781-82* ℓ=620	7	0,38 кг
				Сетка С-3		
		4		ф8AIII ГОСТ 5781-82* ℓ=880	4	0,35 кг
		5		ф8AIII ГОСТ 5781-82* ℓ=490	6	0,19 кг
				Сетка С-4		
		6		ф8AIII ГОСТ 5781-82* ℓ=360	4	0,14 кг
		5		ф8AIII ГОСТ 5781-82* ℓ=490	3	0,19 кг
				Петля П1		
		7		ф6AI ГОСТ 5781-82* ℓ=1250	1	0,28 кг
				Петля П2		
		8		ф6AI ГОСТ 5781-82* ℓ=890	1	0,20
				Мн 2		
		9		δ=40 ГОСТ 19903-74* δ=100 ℓ=640	1	20 кг
		10		ф16AIII ГОСТ 5781-82* ℓ=160	8	0,25 кг
				Мн 3		
		11		δ=10 ГОСТ 19903-74* δ=200 ℓ=300	1	4,7 кг
		12		ф10AIII ГОСТ 5781-82* ℓ=200	4	0,13 кг
				Сетка С-5		
		13		ф10AIII ГОСТ 5781-82* ℓ=1340	2	0,83 кг
		14		ф6AI ГОСТ 5781-82* ℓ=240	7	0,05
				Сетка С-6		
		15		ф10AIII ГОСТ 5781-82* ℓ=1360	2	0,84 кг
		14		ф6AI ГОСТ 5781-82* ℓ=240	8	0,05 кг
				Петля П3		
		18		ф6AI ГОСТ 5781-82* ℓ=630	1	0,14 кг
				Мн 4		
		16		L50×32×4 ГОСТ 8510-86 ℓ=75	2	0,2 кг
		17		ф10AIII ГОСТ 5781-82* ℓ=230	2	0,15 кг
				Мн 5		
		19		δ=10 ГОСТ 19903-74* δ=140 ℓ=240	1	2,7 кг
		20		ф12AIII ГОСТ 5781-82* ℓ=160	4	0,14 кг
		21		ф6AI ГОСТ 5781-82* ℓ=140	2	0,03 кг

10079/1

Нач. отд	Ржепишевский	
Гл. сп. конс	Захарченко	
ГАП	Ржепишевский	
Рук. гр.	Лысиков	
Проверил	Семенов	
Разраб.	Тушко	

ПРИВЯЗАН

Инв.№

264-12-296.13.88 – АС

Сельский клуб на 400 посетителей (зал на 300 мест)

Стадия	Лист	Листов
Р	66	

Сетки С-1, ... С-6. Закладные детали Мн2, Мн3, Мн4, Мн5 Петли П1, П2, П3.

Госстрой УССР Укрниипграждансельстрой г. Киев

Инв.№ подл. | Подпись и дата | Взам.инв.№

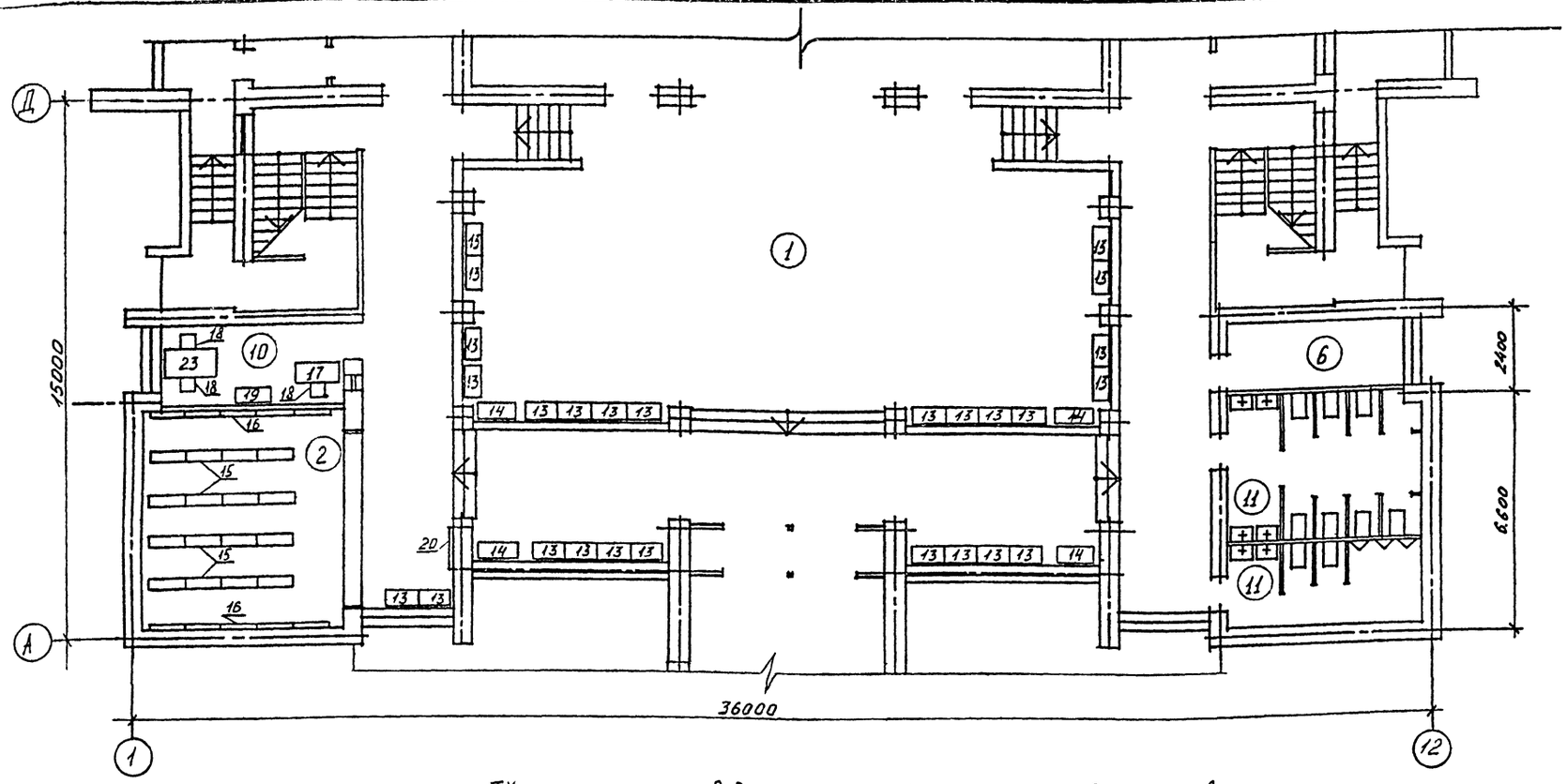

Экспликация помещений

Номер по плану	Наименование
1	Фойе-вестибюль
2	Гардероб
3	Зрительный зал
4	Эстрада
5	Склад декораций
6	Кладовая мебели
7	Артистические
8	Буфет
9	Подсобное помещение
10	Комната администратора
11	Санузел
12	Помещение универсальное крупковое
13	Помещение клубного актива
14	Кладовая
15	Электрощитовая
16	Гостиная
17	Кабинет политпросвещения
18	Библиотека
19	Балкон для зрителей
20	Теплопункт

ВЕДОМОСТЬ РАБОЧИХ ЧЕРТЕЖЕЙ ОСНОВНОГО КОМПЛЕКТА ТХ

ЛИСТ	НАИМЕНОВАНИЕ	ПРИМЕЧАНИЕ
1	Общие данные. План 1 этажа между осями А-Д.	
2	План 1 этажа между осями Д-И	
3	Фрагменты плана 2 этажа	

Ведомость ссылочных и прилагаемых документов

ОБОЗНАЧЕНИЕ	НАИМЕНОВАНИЕ	ПРИМЕЧАНИЕ
	Ссылочные документы	
	"Единая номенклатура мебели и оборудования общественных зданий массового строительство" М, Стройиздат, 1982 г	
НП-5.4.1-74	Нормали планировочных элементов жилых и общественных зданий "Библиотеки"	
НП-5.1.1.1-71	Нормали основных планировочных элементов жилых и общественных зданий зрелищные здания клубы, крупковые помещения клубов.	
	Прилагаемые документы	
ТХ.СО	Спецификация оборудования	

10079/1

ПРИВЯЗАН

Инв.№

264-12-296.13.88 -ТХ

Нач.отд	Рудь	
Гл.спец.	Подчешинский	
Рук.гр.	Белохонь	
Провер.	Подчешинский	
Исполн.	Красноцеко	

Сельский клуб на 400 посетителей (зал на 300 мест)

Стадия	Лист	Листов
Р	1	3

Общие данные. План 1 этажа между осями А-Д

Госстрой УССР Укрнииграждансельстрой г.Киев

ПРОЕКТ РАЗРАБОТАН В СООТВЕТСТВИИ С ДЕЙСТВУЮЩИМИ НОРМАМИ И ПРАВИЛАМИ И ПРЕДУСМАТРИВАЕТ МЕРОПРИЯТИЯ, ОБЕСПЕЧИВАЮЩИЕ ВЗРЫВНУЮ, ВЗРЫВОПОЖАРНУЮ И ПОЖАРНУЮ БЕЗОПАСНОСТЬ ПРИ ЭКСПЛУАТАЦИИ ЗДАНИЙ И СООРУЖЕНИЙ.

Гл. специалист Подчешинский

Рук.гр. арх. Ерошина

Инв.№ подл. | Подпись и дата | Взам.инв.№

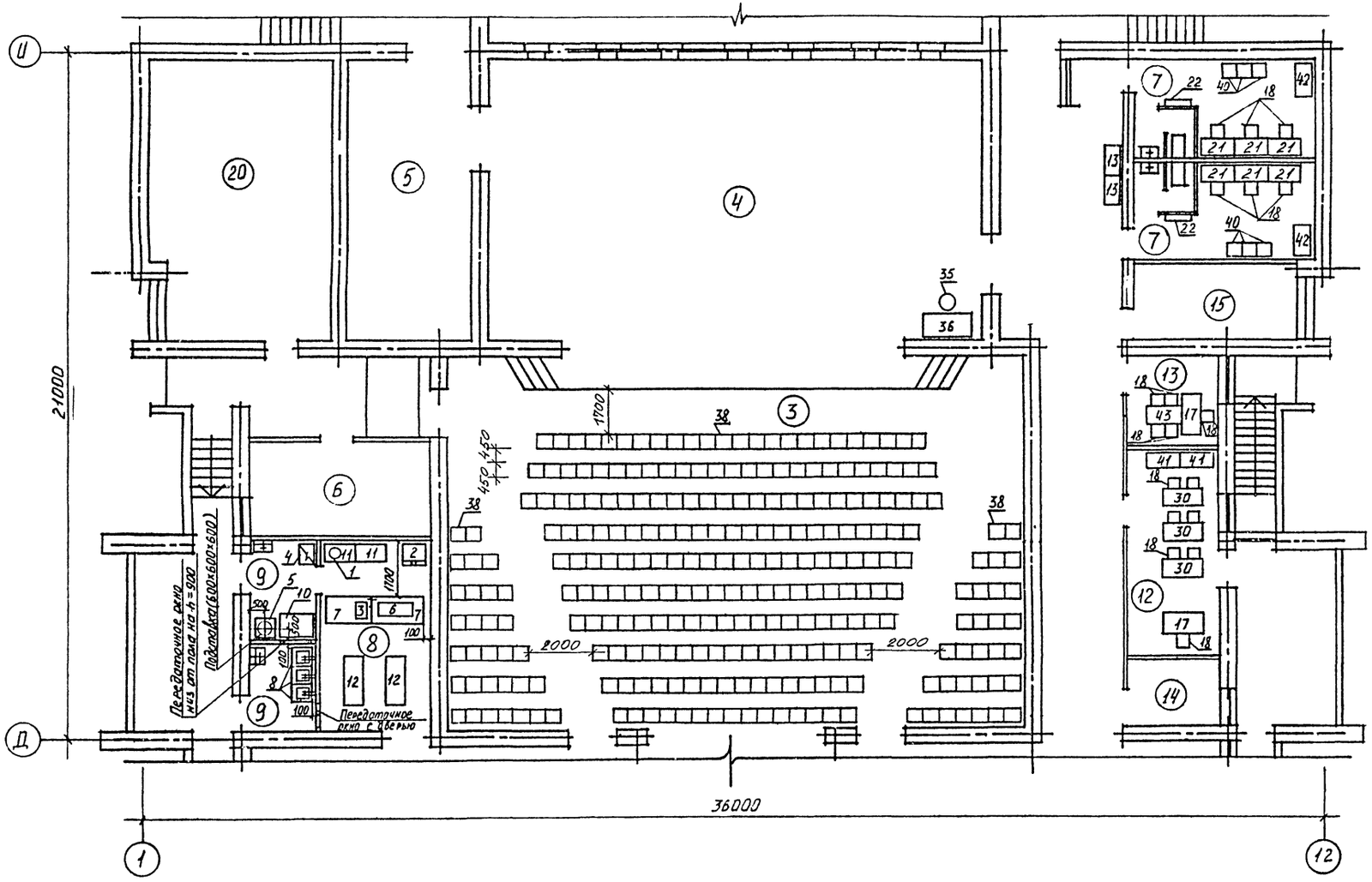

10079/1

				264-12-296.13.88			-ТХ
ПРИВЯЗАН	Нач.отд	Рудь		Сельский клуб на 400 посетителей (зал на 300 мест)	Стадия	Лист	Листов
	Гл.спец.	Подчешинский			Р	2	
	Рук.гр.	Белоконь					
	Провер.	Подчешинский		План 1 этажа между осями Д-И	Госстрой УССР Укрниипгражданстрой г.Киев		
Инв.№	Исполн.	Красноцека					

Рук.гр.арх. Брохина

Взам.инв.№ | Подпись и дата | Инв.№ подл.

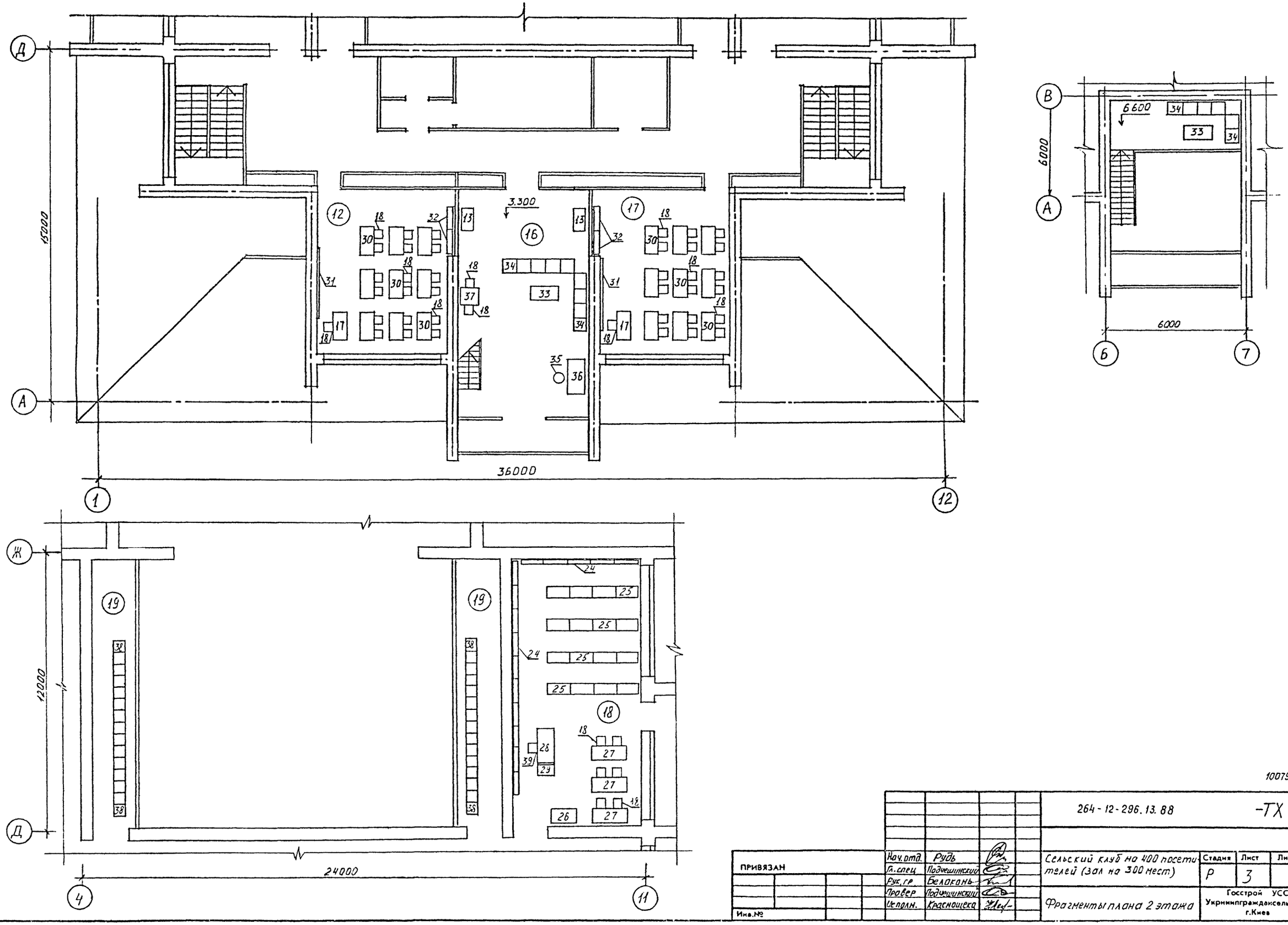

10079/1

				264-12-296.13.88		-ТХ
ПРИВЯЗАН	Нач.отд.	Рудь		Сельский клуб на 400 посетителей (зал на 300 мест)	Стадия	Лист	Листов
	Гл.спец.	Подчешинский			Р	3	
	Рук.гр.	Белоконь					
	Провер.	Подчешинский		Фрагменты плана 2 этажа	Госстрой УССР Укрниипграждансельстрой г.Киев		
Инв.№	Исполн.	Красноцека					

Рук.гр.арх. Сорокина

Взам.инв.№

Подпись и дата

Инв № подл.

Ведомость ссылочных и прилагаемых документов

Обозначение	Наименование	Примеч.
	Прилагаемые документы	
МХ.СО	Спецификация оборудования	

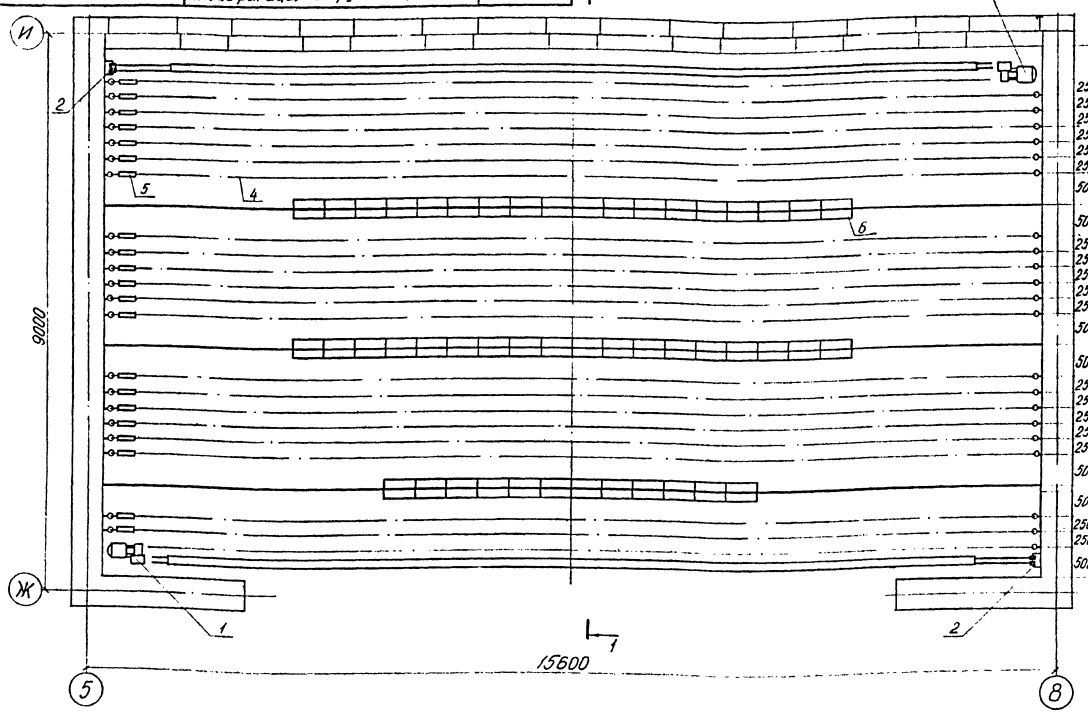

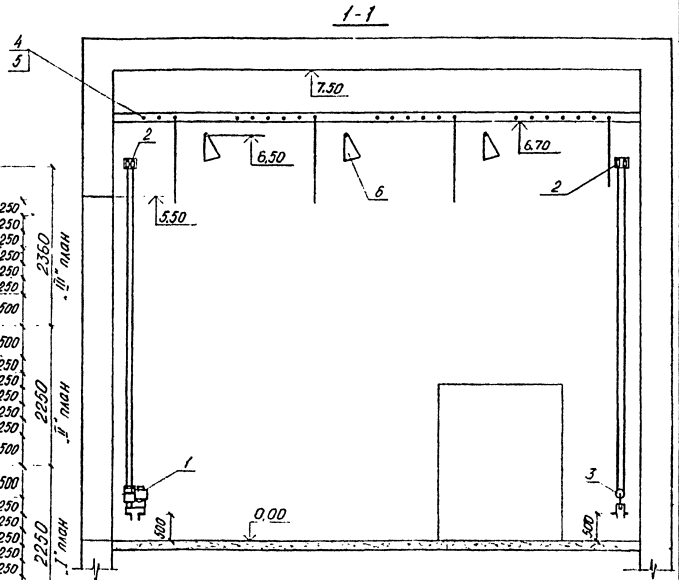

Монтаж, испытание, регулировку и эксплуатацию оборудования производить в соответствии с данным чертежом и с инструкциями заводов-изготовителей

Закладные детали и конструкции для установки механического оборудования эстрады смотреть на конструкторских чертежах.

Обслуживание и эксплуатацию подвесного оборудования производить с подкатной площадки высотой 5,0м. Материал для изготовления площадки учтен в смете по данному разделу.

10079/1

Экспликация оборудования

Поз.	Наименование	Тип	Кол.	Прим.
1	Лебедка	МПЗ-1	2	Из компл. МПЗ-1
2	Блок 2х ручьевой		4	
3	Блок 1но ручьевой		2	
4	Подвеска для декораций, проволочная		22	
5	Стяжка	174.00.00.00	22	
6	Софит стационарный.		3	

Проект разработан в соответствии с действующими нормами и правилами и предусматривает мероприятия, обеспечивающие взрывную, взрывопожарную и пожарную безопасность при эксплуатации зданий и сооружений.

ГАП Ржепишевский

Инв.№ подл. | Подпись и дата | Взам.инв.№ | Рукотр.АР | Ерохина

Инв.№

Привязан

264-12-296.13.88 МХ

Нач.отд	Рудь	
Рук.гр	Белоконь	
Исполн	Белоконь	

Сельский клуб на 400 посетителей (зал на 300 мест)

Стадия	Лист	Листов
Р		1

Установка механического оборудования эстрады.

Госстрой УССР Укрнинпгражданссельстрой г.Киев

Ведомость рабочих чертежей основного комплекта КТ

Лист	Наименование	Примеч.
1	Общие данные. План между осями Г-И, 4-9. Разрез.	
2	Размещение оборудования в кинопроекционной и звукоаппаратной.	
3	Кабельный журнал. Экспликация оборудования	
4	Раскладка труб в кинопроекционной и звукоаппаратной.	
5	Схема внешних соединений кинотехнологического оборудования.	
6	Схема подключения комплекса „Звук Т2-50К1"	

Ведомость ссылочных и прилагаемых документов

Обозначение	Наименование	Примеч.
	Прилагаемые документы	
КТ.СО	Спецификация оборудования	

Условные обозначения

Коробка протяжная

17,18 т 20 — Линии №17 и №18 в трубе диаметром 20мм

① — Номер линии

Таблица по расчету экрана

№ п/п	Наименование параметра	Обознач.	Ед. изм.	Экран: обычный	Экран: кашетированный	Экран: широкоэкранный	Прим.
1	Проекционное растояние	П	м	15,86	15,86	15,86	
2	Расстояние от спинки сидения последнего ряда до экрана	Д	"	14,80	14,80	14,80	
3	Ширина экрана	Ш	"	3,90	5,12	6,66	
4	Высота экрана	В	"	2,85	3,08	2,83	
5	Площадь экрана	S	м²	11,11	15,77	18,85	
6	Необходимый световой поток	Ф	лм	1889	2681	3205	Фкинопроектора 3500 –
7	Фокусное расстояние объектива	F	мм	85	65	100	
8	Отношение	Ш/Д		0,26	0,34	0,45	
9	Расстояние от спинки сидения 1го ряда до экрана	Г	м	6,70	6,70	6,70	

Проект разработан в соответствии с действующими нормами и правилами и предусматривает мероприятия, обеспечивающие взрывную, взрывопожарную и пожарную безопасность при эксплуатации зданий и сооружений

ГАП Ржепишевский

Экспликацию оборудования смотреть на листе 3

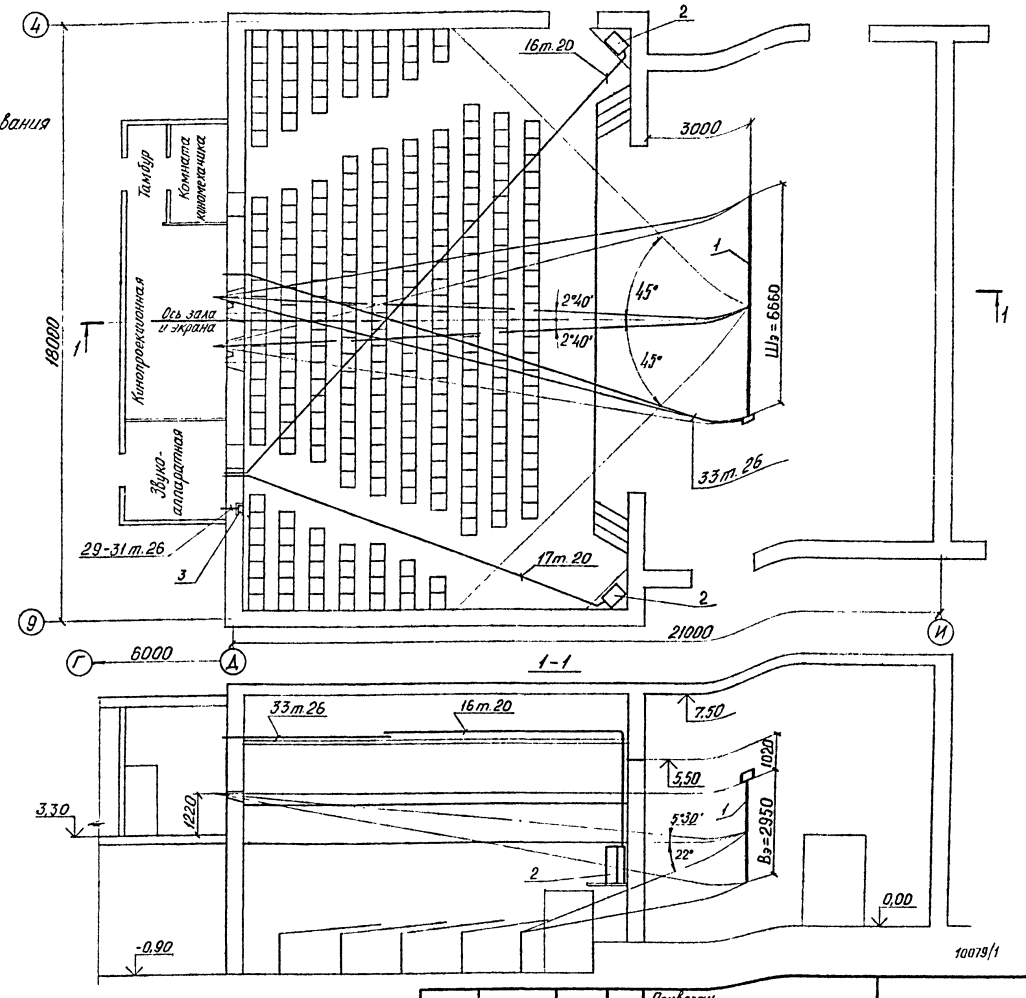

Монтаж, испытание, регулировку и эксплуатацию кинотехнологического оборудования производить в соответствии с данными чертежами и с инструкциями заводов-изготовителей.

Металлические корпуса кинотехнологического и звуковоспроизводящего оборудования стальные трубы электропроводок присоединяются к общему контуру защитного заземления здания (нулевому проводу вводов).

Привязан

Инв.№

264-12-286.13.88 КТ

Нач.отд	Рудь	
Рук.гр.	Белоконь	
Исполн.	Белоконь	

Сельский клуб на 400 посетителей (зал на 300 мест)

Общие данные. План между осями Г-И, 4-9. Разрез.

Стадия	Лист	Листов
Р	1	6

Госстрой УССР Укрниипграждансельстрой г. Киев

Взам.инв.№ | Подпись и дата | Инв.№ подл.

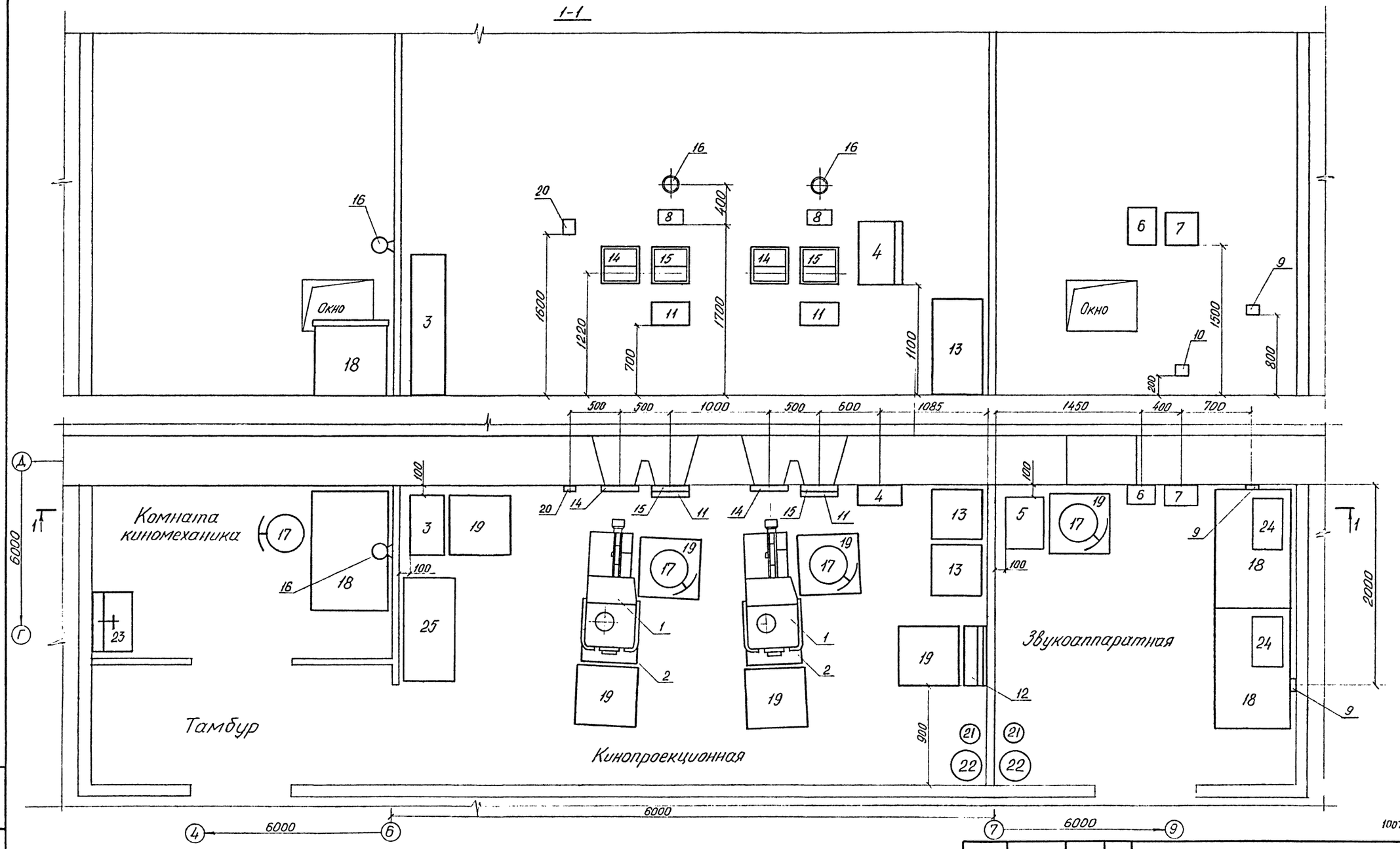

Экспликацию-оборудования см. на листе 3

ПРИВЯЗАН	Нач.отд	Рудь		264-12-296.13.88	КТ
	Рук.гр	Белоконь		Сельский клуб на 400 посетителей (зал на 300 мест)	Стадия: Р; Лист: 2; Листов:
	Исполн	Белоконь		Размещение оборудования в кинопроекционной и звукоаппаратной	Госстрой УССР Укрниипгражданселькстрой г.Киев
Инв.№					

Инв.№ подл. | Подпись и дата | Взам.инв.№

Кабельный журнал.

№ п/п	Направление: Откуда	Направление: Куда	Марка провода	Кол. проводов	Длина, м	Примечание
1	2	3	4	5	6	7
1	Главный щит здания Ввод 1	Устройство РУК-2-1	См. чертежи марки ЭО			
2	То же Ввод 2	То же				
3	Устройство РУК-2-1	Кинопроектор 35КСА-11 №1	ПВ	4(1×2,5)	3,0	Линия питания
4	То же	То же №2	ПВ	4(1×2,5)	4,5	То же
5	Выпрямитель 53ВУК-50М №1	—— " —— №1	Кабель из компл. 53ВУК-50М			
6	То же №2	—— " —— №2	То же			
7	Кинопроектор 35КСА-11 №1	—— " —— " ——	ПВ	7(1×1,5)	3,0	Линия коммутации
8	Устройство РУК-2-1	Перематыватель А344-Б	ПВ	2(1×1,5)	6,5	Линия питания
9	То же	Пульт 55ПДУ-1 №1	ПВ	2(1×1,5)	3,5	То же
10	—— " ——	Шкаф 50У157	ПВ	2(1×1,5)	7,0	—— " ——
11	—— " ——	Шкаф 40К75	ПВ	2(1×1,5)	9,5	—— " ——
12	—— " ——	Светильник НБО 05×60 №3	ПВ	2(1×1,5)	2,0	—— " ——
13	Пульт 55ПДУ-1 №1	То же №1	ПВ	2(1×1,5)	2,0	—— " ——
14	То же №2	—— " —— №2	ПВ	2(1×1,5)	2,0	—— " ——
15	Шкаф 50У157	Шкаф 40К75	ПВ	4(1×2,5)	3,0	Линия громкоговорителей
16	Шкаф 40К75	Громкоговоритель 30А138 №1	ПВ	2(1×2,5)	25,0	То же
17	То же	То же №2	ПВ	2(1×2,5)	20,0	—— " ——
18	—— " ——	Громкоговоритель контр. 25А46М	ПВ	2(1×2,5)	1,0	—— " ——
19	Шкаф 50У157	Громкоговорители контрольные	ПВ	2(1×1,5)	2,5	—— " ——
20	Шкаф 40К75	Шкаф 50У157	ПВ	1×4	3,0	Линия „Корпус"
21	То же	Пульт 90К49	ПВ	4(1×1,5)	4,0	Линия питания
22	Пульт 90К49	Шкаф 50У157	ПВ	1×1,5	4,0	Линия „Нуль"
23	То же	То же	ПВ	1×4	4,0	Линия „Корпус"
24	—— " ——	—— " ——	РК-75-4-16	1(1×0,78)	4,0	Вход пульта 1
25	—— " ——	—— " ——	РК-75-4-16	1(1×0,78)	4,0	Вход пульта 2
26	—— " ——	Коробки 6К205М	РК-75-4-16	1(1×0,78)	5,5	Вход пульта на запись
27	—— " ——	То же	КММ2	2(2×0,35)	5,5	Линейные входы пульта
28	Шкаф 40К75	—— " ——	ПВ	1×4	5,0	Линия „Корпус"
29	То же	Регулятор громкости 60К45	ПВ	1×4	10,0	То же
30	Пульт 55ПДУ-1 №2	То же	ПВ	4(1×1,5)	12,0	
31	Шкаф 50У157	—— " ——	Кабель 5К1379		15	
32	Устройство РУК-2-1	Пульт управления экраном	ПВ	4(1×1,5)	3,5	
33	Пульт управления экраном	Электродвигатель экрана	КРПГ	2(4×1,5)	23,0	
34	Пульт 55ПДУ-1 №1	Пульт 55ПДУ-1 №2	ПВ	2(1×1,5)	2,0	
35	То же	То же	ПВ	5(1×1,5)	2,0	
36	—— " ——	—— " ——	ПВ	3(1×1,5)	2,0	
37	—— " ——	—— " ——	ПВ	3(1×1,5)	2,0	
38	Кинопроектор 35КСА-11 №1	—— " ——	ПВ	1×1,5	7,0	
39	То же №2	—— " ——	ПВ	1×1,5	8,5	
40	Кнопка управления ПКЕ	—— " —— №1	См. чертежи марки ЭО			
41	То же	—— " ——				
42	Устройство РУК-2-1	Перемычка сварки трубных линий	сталь	25×4	2,5	
43	То же	То же трубных линий вводов 1 и 2	сталь	25×4	2,5	
44	Пульт 90К49	Коробка 6К205	КММ-2	2×0,35	3,5	

Экспликация оборудования

№ поз. для листов 2	№ поз. для листов 4	Наименование	Тип	Кол.	Примеч.
1	I	Кинопроектор	35КСА-11	2	
2	II	Выпрямитель	53ВУК-50М	2	
3	III	Устройство распределительное	РУК-2-1	1	
4	IV	Шкаф	50У157	1	
5	V	Пульт	90К49	1	Из компл „ЗвукТ2-50К1"
6	VI	Шкаф	40К75	1	
7	VII	Громкоговоритель контрольный	25А46М	1	
8	VIII	То же	Абонентск.	2	
9	IX	Коробка включения магнитофонов	6К205М	2	
10	X	Коробка включения микрофонов	6К205	1	
11	XI	Пульт дистанционного управления	55ПДУ-1	2	
12	XII	Перематыватель	А344-Б	1	
13		Фильмостат	ФС-35	2	
14		Заслонка проекционная		2	Из компл. ЗПКУ-1
15		Заслонка смотровая		2	
16	XIII	Светильник	НБО 05×60	3	
17		Кресло киномеханика	КПМ-1	4	
18		Стол		3	
19		Коврик резиновый		7	
20	XIV	Пульт управления экраном		1	
21		Огнетушитель	ОУ-5	2	
22		Ведро с песком и совком		2	
23		Умывальник		1	
24		Магнитофон	„Тембр"	2	
25		Шкаф приборо-инструментальный	ШПИ-3	1	

Экспликация оборудования на листе 1.

Поз.	Наименование	Тип	Кол.	Примеч.
1	Экран убирающийся размером 7,0×2,95м	Д-Пэл-А	1	
2	Громкоговоритель	30А138	2	
3	Регулятор громкости	60К45	1	

10079/1

264-12-296.13.88 КТ

ПРИВЯЗАН

Инв.№

Нач отд.	Рудь	
Рук гр.	Белоконь	
Исполн.	Белоконь	

Сельский клуб на 400 посетителей (зал на 300 мест)

Кабельный журнал. Экспликация оборудования.

Стадия	Лист	Листов
Р	3	

Госстрой УССР Укрниипгражданскельстрой г.Киев

Взам.инв.№ | Подпись и дата | Инв.№ подл.

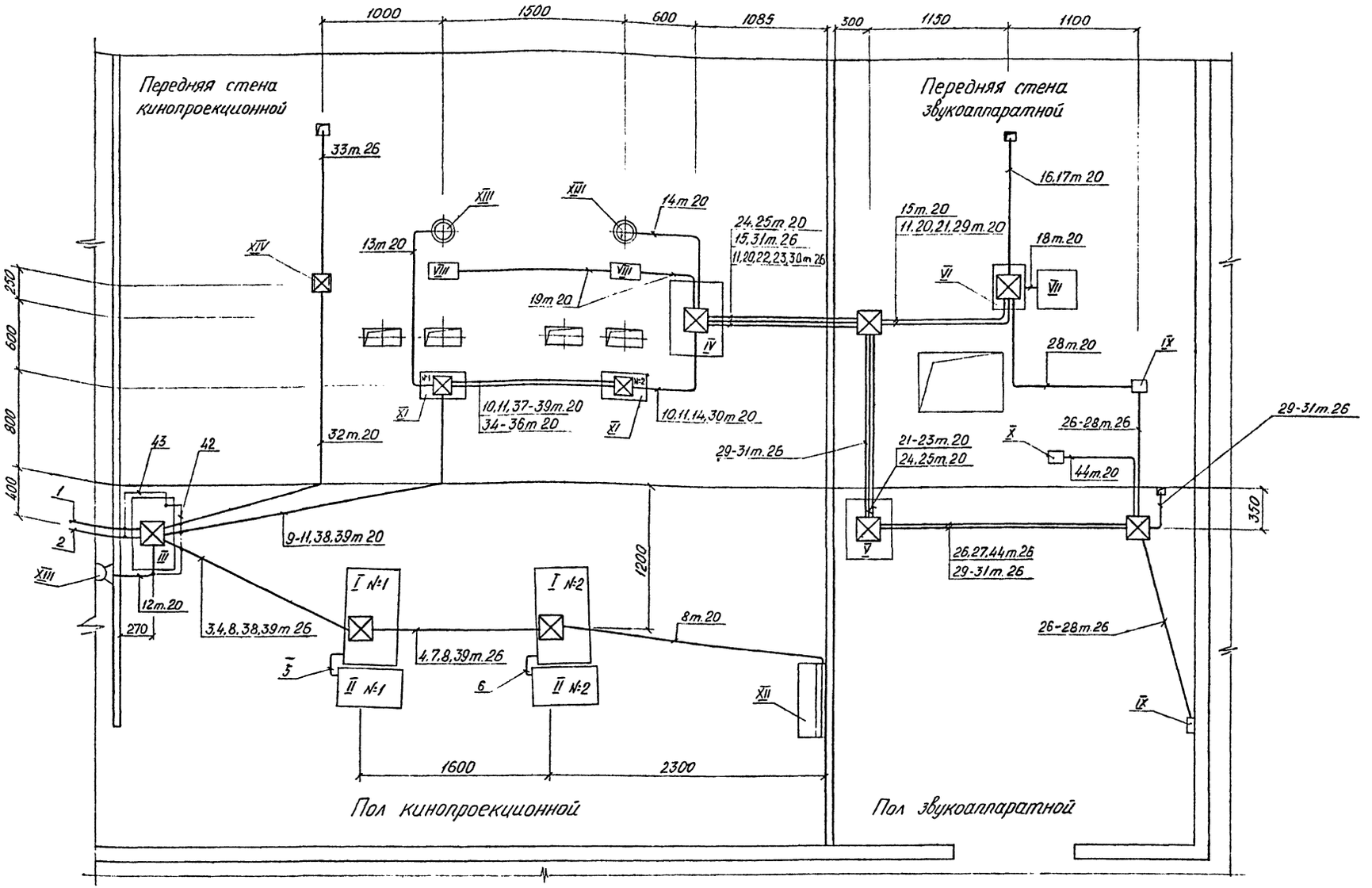

Размеры указывают места расположения протяжных коробок.
Прокладку трубных линий и установку протяжных коробок выполнять в подготовке пола и бороздах стен.
Экспликацию оборудования смотреть на листе 3.

10079/1

						264-12-296.13.88	КТ
						Сельский клуб на 400 посетителей (зал на 300 мест)	Стадия: Р; Лист: 4; Листов:
						Раскладка труб в кинопроекционной и звукоаппаратной	Госстрой УССР Укрниипграждансельстрой г.Киев

ПРИВЯЗАН

Инв.№

Нач.отд. Рудь

Рук.гр. Белоконь

Исполн. Белоконь

Инв.№ подл. | Подпись и дата | Взам.инв.№

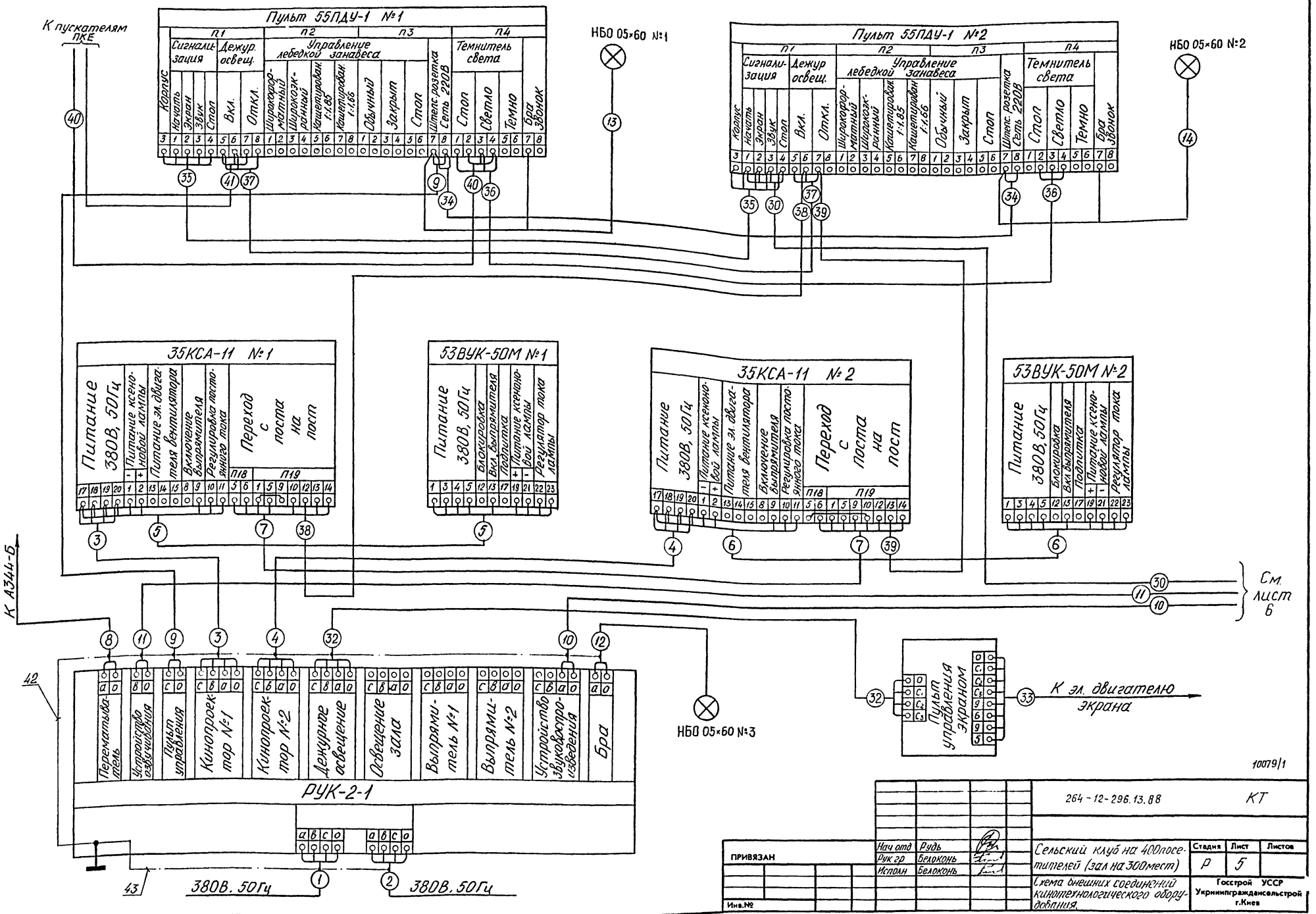

К пускателям ПКЕ
Пульт 55ПДУ-1 №1
Пульт 55ПДУ-1 №2
Сигнализация
Дежур. освещ.
Управление лебедкой занавеса
Темнитель света
Корпус
Начать
Экран
Звук
Стоп
Вкл.
Откл.
Широкоформатный
Широкоэкранный
Кашетирован. 1:1,85
Кашетирован. 1:1,66
Обычный
Закрыт
Штепс. розетка Сеть 220В
Светло
Темно
Бра
Звонок
НБО 05×60 №1
НБО 05×60 №2
НБО 05×60 №3
35КСА-11 №1
35КСА-11 №2
53ВУК-50М №1
53ВУК-50М №2
Питание 380В, 50Гц
Питание ксеноновой лампы
Питание эл. двигателя вентилятора
Включение выпрямителя
Регулировка постоянного тока
Переход с поста на пост
Блокировка
Вкл. выпрямителя
Подпитка
Регулятор тока лампы
К А344-Б
См. лист 6
Перематыватель
Устройство озвучивания
Пульт управления
Кинопроектор №1
Кинопроектор №2
Дежурное освещение
Освещение зала
Выпрямитель №1
Выпрямитель №2
Устройство звуковоспроизведения
Бра
РУК-2-1
380В. 50Гц
380В. 50Гц
Пульт управления экраном
К эл. двигателю экрана
10079/1
264-12-296.13.88
КТ
ПРИВЯЗАН
Нач отд
Рук гр
Исполн
Рудь
Белоконь
Белоконь
Сельский клуб на 400 посетителей (зал на 300 мест)
Схема внешних соединений кинотехнологического оборудования.
Стадия
Лист
Листов
Р
5
Госстрой УССР
Укрниипгражданселстрой
г.Киев
Инв.№
Взам.инв.№
Подпись и дата
Инв.№ подл.

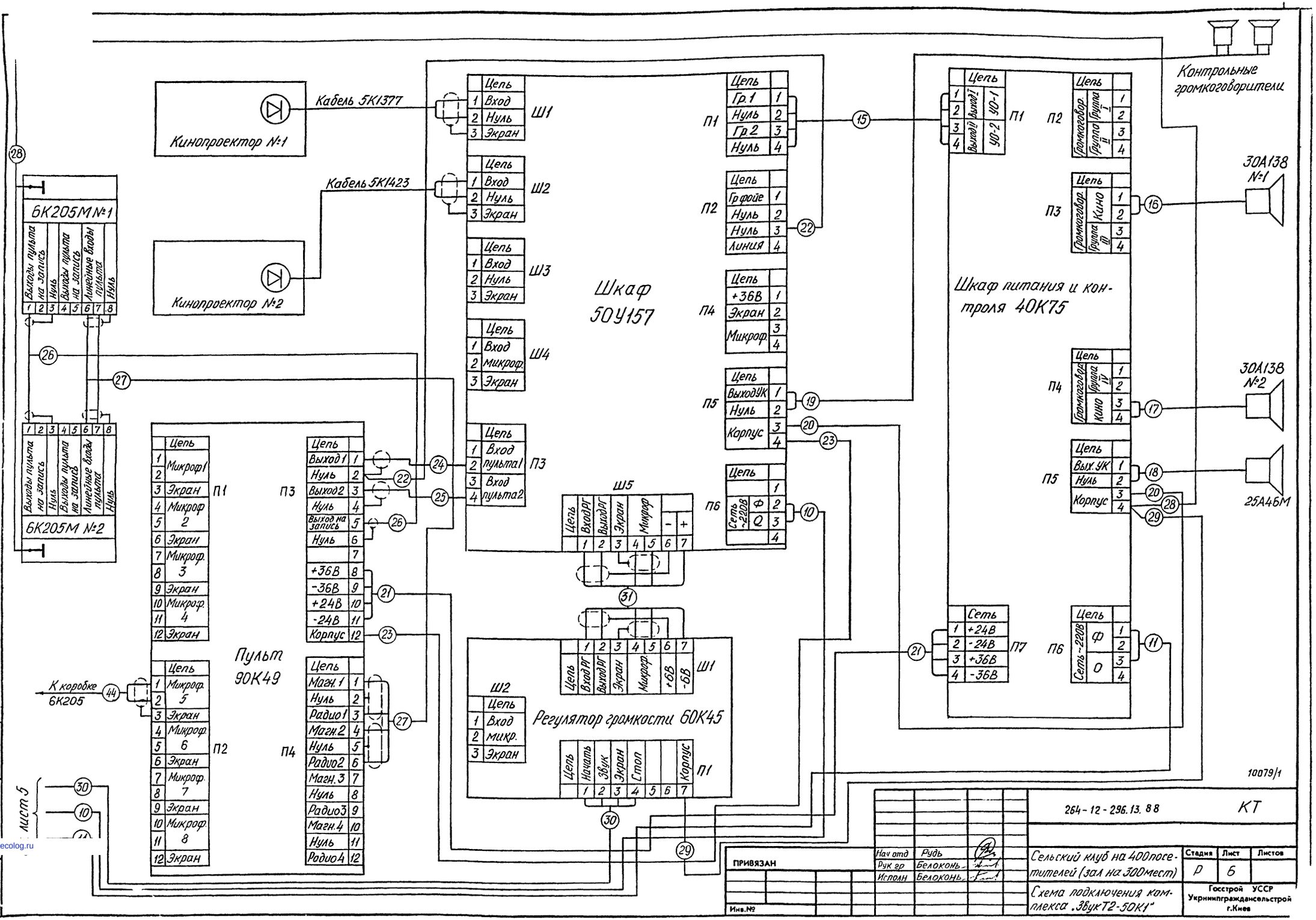
Кинопроектор №1
Кинопроектор №2
Кабель 5К1377
Кабель 5К1423
6К205М №1
6К205М №2
Выходы пульта на запись
Ноль
Выходы пульта на запись
Линейные входы пульта
Ноль
Шкаф 50У157
Ш1
Ш2
Ш3
Ш4
Ш5
П1
П2
П3
П4
П5
П6
Цепь
Вход
Нуль
Экран
Гр.1
Гр.2
Гр.фойе
Линия
+36В
Микроф.
Выход УК
Корпус
Сеть ~220В
Ф
О
Пульт 90К49
Микроф 1
Микроф 2
Микроф 3
Микроф 4
Микроф 5
Микроф 6
Микроф 7
Микроф 8
Выход 1
Выход 2
Выход на запись
+36В
-36В
+24В
-24В
Маг.1
Радио1
Маг.2
Радио2
Маг.3
Радио3
Маг.4
Радио4
К коробке 6К205
Регулятор громкости 60К45
Вход ПГ
Выход ПГ
Начать
Звук
Стоп
Шкаф питания и контроля 40К75
УО-1
УО-2
Громкоговор
Группа I
Группа II
Группа III
Группа IV
Кино
Сеть
Контрольные громкоговорители
30А138 №1
30А138 №2
25А46М
Лист 5
10079/1
264-12-296.13.88
КТ
Сельский клуб на 400посетителей (зал на 300мест)
Схема подключения комплекса „ЗВУКТ2-50К1"
Стадия Р
Лист 6
Листов
Госстрой УССР Укрниипгражансельстрой г.Киев
Нач отд Рудь
Рук гр Белоконь
Исполн Белоконь
ПРИВЯЗАН
Инв.№
Инв.№ подл.
Подп. и дата
Взам. инв. №
gost.e-ecolog.ru