ТИПОВОЙ ПРОЕКТ
503-7-1сп
ДОРОЖНО-РЕМОНТНЫЙ ПУНКТ

АЛЬБОМ I

СОСТАВ ПРОЕКТА

АЛЬБОМ I АРХИТЕКТУРНО-СТРОИТЕЛЬНЫЕ И ТЕХНОЛОГИЧЕСКИЕ ЧЕРТЕЖИ
АЛЬБОМ II ВОДОПРОВОД И КАНАЛИЗАЦИЯ ОТОПЛЕНИЕ И ВЕНТИЛЯЦИЯ ЭЛЕКТРОСНАБЖЕНИЕ, АВТОМАТИЗАЦИЯ ЭЛЕКТРОПРИВОДОВ, СЛАБОТОЧНЫЕ УСТРОИСТВА
АЛЬБОМ III ЗАКАЗНЫЕ СПЕЦИФИКАЦИИ
АЛЬБОМ IV СМЕТЫ

ПРИМЕНЕННЫЕ ТИПОВЫЕ ПРОЕКТЫ

ТИПОВОЙ ПРОЕКТ 503-191 „ДОРОЖНО-ЗАПРАВОЧНЫЙ ПУНКТ" ВАРИАНТ I ПРИ ПОДЗЕМНОМ ХРАНЕНИИ ТОПЛИВА. ЗАПРАВОЧНЫЙ ОСТРОВОК II ТИПА. (РАСПРОСТРАНЯЕТ Новосибирский ФИЛИАЛ ЦИТП)
ТИПОВОЙ ПРОЕКТ 407-3-4/68 „УНИФИЦИРОВАННАЯ ПОНИЖАЮЩАЯ ТРАНСФОРМАТОРНАЯ ПОДСТАНЦИЯ НАПРЯЖЕНИЕМ 6-10/0,4КВ МОЩНОСТЬЮ ДО 100КВТ НА ЖЕЛЕЗОБЕТОННЫХ ОПОРАХ" (РАСПРОСТ. СВЕРДЛОВСКИЙ ФИЛИАЛ ЦИТП)
ТИПОВОЙ ПРОЕКТ 902-2-221 „ОЧИСТНЫЕ СООРУЖЕНИЯ ДЛЯ СТОЧНЫХ ВОД ОТ МОЙКИ АВТОМОБИЛЕЙ (РАСПРОСТРАНЯЕТ ЦИТП)
ТИПОВОЙ ПРОЕКТ 901-4-2С „РЕЗЕРВУАР ДЛЯ ВОДЫ ЕМК. 100 КУБ М ЖЕЛЕЗОБЕТОННЫЙ ПРЯМОУГОЛЬНЫЙ ЗАГЛУБЛЕННЫЙ ИЗ СБОРНЫХ УНИФИЦ. КОНСТРУКЦИИ ДЛЯ РАЙОНОВ С СЕЙСМИЧ. 8 И 9 БАЛЛОВ" (РАСПРОСТ. Новосибирский ФИЛИАЛ ЦИТП)

Разработан
ПРОЕКТНЫМ ИНСТИТУТОМ
„Узгипроавтодор"
Главный инженер института Жарсунцев
Главный инженер проекта Милова

Утвержден Госстроем Уз ССР
ПРИКАЗ №148 от 9 августа 1979г.
ВВЕДЕН В ДЕЙСТВИЕ ГПИ „Узгипроавтодор"
ПРИКАЗ №55 от 28 мая 1980г.

gost.e-ecolog.ru

ЗАКАЗ № 1862 ТИРАЖ 250 ЭКЗ. ЦЕНА 2 РУБ. 89 КОП.

КАЗАХСКИЙ ФИЛИАЛ ЦЕНТРАЛЬНОГО ИНСТИТУТА ТИПОВОГО ПРОЕКТИРОВАНИЯ
480010 г.АЛМА-АТА, пр.АБАЯ, 50[а]

ТИПОВОЙ ПРОЕКТ 503-7-1сп АЛЬБОМ I

Ведомость чертежей основного комплекта

Формат	Лист	Наименование	Примечание
22	1	Общие данные (начало)	
	2	Общие данные (окончание)	
	ГП-1	Генплан	
		Ремонтная мастерская с конторой	
	АС-1	План. План пола. Внутренняя отделка	
	АС-2	Разрезы 1-1, 2-2	
	АС-3	Фасады 1-4, 4-1, А-Г, Г-А	
	АС-4	План кровли. Схема сетчатой перегородки	
	АС-5	План фундаментов	
	АС-6	Элементы плана фундаментов 1÷6.	
	АС-7	Раскладка фундаментных блоков по осям „В", „Г", „1", „2/1", „4"	
	АС-8	Сечения фундаментов	
	АС-9	Приямки №№ 1, 2, 3.	
	АС-10	Фундаменты. Фм 1, Фм 2, Фм 2А	
	АС-11	Маркировочные схемы стеновых панелей	
	АС-12	Маркировочная схема плит покрытия Маркировочная схема колонн, балок покрытия и подвесных путей	
	АС-13	Монолитный участок Ум-1. Узел 1	
	АС-14	Опалубочные чертежи плит покрытия П3, П4, П5, П6. Балки Б6-6-1.	
	АС-13	Разрез А-А. Узлы 2, 3, 4	
	АС-16	Опалубочные чертежи колонн	
	АС-17	Смотровая канава. Планы. Разрезы	
	АС-18	Смотровая канава. Узел 5. Детали	
	АС-19	Венткамера. План. Разрезы. Узел 6	
	АС-20	Шумоглушитель. План. Разрезы	
		Крытая стоянка автодорожных механизмов. Склад	
	АС-21	План. Разрезы. План покрытия. Узел 1	
	АС-22	Маркировочные схемы фундаментов, колонн, ферм, прогонов и плит покрытия	
	АС-23	Опалубочный чертеж колонны СК3-48-2а Ум 2. ГС1	
	АС-24	Узлы 2, 3, 4, 5, 6	

Проект разработан в соответствии с действующими нормами и правилами и предусматривает мероприятия, обеспечивающие взрывную, взрывопожарную и пожарную безопасность при эксплуатации здания

Гл. инженер проекта [подпись] Милова

Согласовано:

Инв. № подл. | Подпись и дата

Продолжение

Формат	Лист	Наименование	Примечан.
		Туалетная	
	АС-25	План, разрезы 1-1, 2-2. Фасады по осям „А", „1". План кровли	
	АС-26	Маркировочные схемы фундаментов и плит покрытия. УМ-3.	
		Открытая мойка. Колодец для приема воды от мойки автомобилей	
	АС-27	Планы. Разрезы.	
	АС-28	Сводная спецификация.	
	АС-29	Сводные спецификации.	
	ТХ-1	Пояснительная записка	
	ТХ-2	Пояснительная записка	
	ТХ-3	План растановки технологического оборудования. Спецификация.	

Ведомость примененных и ссылочных документов

Обозначение	Наименование	Примечание
ГОСТ 22701.1-77	Плиты железобетонные ребристые предварительно напряженные размерами 6×3м для покрытия производственных зданий. Плиты типа ПГ. Показатели и армирование	
ГОСТ 22701.2-77	Плиты железобетонные ребристые предварительно напряженные размерами 6×3м для покрытия производственных зданий. Плиты типа ПВ. Показатели и армирование	
ГОСТ 22701.5-77	Плиты железобетонные ребристые предварительно напряженные размерами 6×3м для покрытия производственных зданий. Арматурные изделия и закладные детали	
ГОСТ 13579-78	Блоки бетонные для стен подвалов	
Серия 1.138-3, вып. 1	Карнизные плиты для жилых зданий высотой 1-4 этажа и общественных зданий высотой 1-3 этажа	
1.139-1, вып. 1	Перемычки для стен из одинарного кирпича	
1.136-3, вып. 1	Окна и балконные двери со спаренными и раздельными переплетами и полотнами	
1.435-3, вып. 6	Ворота промышленных зданий раздвижные однопольн. и двухпольные разм. 3.6×3 и 3.6×3.6м	
2.244-1, вып. 1	Детали полов обществен. зданий	

Продолжение

Обозначение	Наименование	Примечан.
1.141-5с, вып. 1	Панели перекрытий железобетонные многопустотные	
1.415-1, вып. 1	Фундаментные балки для стен с шагом колонн 6м	
1.423-3, вып. 0-1	Железобетонные колонны прямоугольного сечения	
1.432-5 вып. 1	Панели для стен отапливаемых зданий	
1.462-10, вып. 1	Железобетонные балки пролетами 6 и 9м для покрытий зданий с плоской кровлей	
1.494-24, вып. 1	Стаканы для крепления крышных вентиляторов, дефлекторов и зонтов	
1.810-1, вып. 1	Фундаментные башмаки и фундаментные балки для одноэтажных производственных зданий	
1.823-1, вып. 1	Колонны 200×200 и 300×300мм для одноэтажных производственных зданий	
1.863-1, вып. 3	Фермы пролетами 6, 9, 12 и 18м для неотапливаемых зданий	
ИС-01-04, вып. 2	Унифицированные сборные железобетонные каналы	
1.431-10, вып	Перегородки консольные сетчатые стальные	
1.435-3, вып. 1	Ворота промышленных зданий раздвижные однопольные и двухпольные разм. 3.6×3 и 3.6×3.6м.	
2.140-1с, вып. 1	Перекрытия из многопустотных панелей в кирпичных зданиях	
2.160-1с, вып. 1	Бесчердачные покрытия в кирпичных зданиях	
2.130-1с, вып. 1	Кирпичные стены сплошной кладки	
2.230-1, вып. 5	Перегородки из мелкоштучных материалов, гипсобетонные и столярные	
2.250-1, вып. 3	Бесчердачные невентилируемые покрытия кирпичных зданий	
2.436-7	Архитектурные детали заполнения световых проемов в стенах	
2.460-5, вып. 1,2	Архитектурные детали утепленных покрытий одноэтажных промышленных зданий	
2.460-7с, вып. 2	Рабочие чертежи монтажных деталей плит	
УТР-25.1-77, альб. 3	Монтажные узлы панельных стен отапливаемых одноэтажных производственных зданий на территории УзССР	Распространяет Узгипротяжпром

Изм.	Лист	№ докум.	Подпись	Дата
Нач. отд.		Смелов	[подпись]	май
Гл. инж. отд.		Наумов	[подпись]	1979г.
Гл. арх. пр.		Веремкрой	[подпись]	
Гл. инж. пр.		Милова	[подпись]	
Рук. гр.		Гафуров	[подпись]	
Разработ.		Рогожина	[подпись]	

ТП 503-7-1сп

ДОРОЖНО-РЕМОНТНЫЙ ПУНКТ

Лит	Лист	Листов
ТРП	1	2

Общие данные (начало)

УЗГИПРОАВТОДОР г. Ташкент

Согласовано:
Инв.№ подл. | Подпись и дата
ТИПОВОЙ ПРОЕКТ 503-7-1сп АЛЬБОМ

Пояснительная записка.

I. Общая часть.

Типовой проект „Дорожно-ремонтный пункт разработан в соответствии с планом типового проектирования, утвержденным Госстроем СССР на основании задания на проектирование, выданного Министерством строительства и эксплуатации автомобильных дорог УзССР

Назначение дорожно-ремонтного пункта (ДРП): текущий ремонт и содержание автомобильных дорог с асфальтобетонным покрытием протяженностью 40-55 км, обслуживание и единичный ремонт дорожно-строительных машин и механизмов, уход за обстановкой пути, зелеными насаждениями и полосой отвода, систематический учет движения. Ведение патрульной службы. Область применения - IV строительно-климатическая зона, сейсмичность 7-8 баллов, грунты II типа просадочности, расчетная температура наружного воздуха зимой - 10°; -15°; -20°С, летом +33,5°С, скоростной напор ветра - 55 кг/м². Исходные данные, отличающиеся от вышеуказанных должны быть учтены при привязке.

II. Генеральный план.

Участок для строительства ДРП рекомендуется выбирать вблизи населенных пунктов, обеспеченных инженерными коммуникациями.

Территория комплекса ДРП состоит из двух, расположенных на одной площадке: производственной и жилой. Производственная зона ограждена металлической решетчатой оградой. В её состав входят здание ремонтной мастерской с конторой и встроенной котельной. Крытая стоянка механизмов, сблокированная со складом, открытая стоянка, топливозаправочный пункт, моечная площадка с очистными сооружениями и вспомогательные объекты. Жилая зона включает 3-4 одноэтажных двухквартирных жилых дома с 2, 3 и 4-комнатными квартирами, которые имеют приусадебный участок площадью 600 м². Дома заселяются семьями постоянного персонала ДРП, но могут быть использованы под общежитие для временных рабочих.

Настоящий проект разработан для здания ремонтной мастерской, крытой стоянки со складом и туалетной, для остальных сооружений комплекса ДРП применены действующие типовые проекты.

III. Архитектурно-строительная часть.

Здание ремонтной мастерской простого прямоугольного очертания в плане, функционально и конструктивно делится на два отсека, различных по высоте. Отделочные работы даны на листе АС-1. Несущей конструкцией отсека высотой 4,8 м является рамная схема, представляющая систему колонн, балок и перекрытий. Каркас полностью обеспечивает жесткость и устойчивость отсека. Отсек высотой 3,0 м решен в жесткой конструктивной схеме с несущими продольными стенами.

Стены производственной части здания ремонтной мастерской - навесные панели из керамзитобетона, административно-бытовой части, а также склада и туалетной - кладка II категории из кирпича М 75 на растворе М25.

При проектировании фундаментов приняты следующие исходные положения:

а) грунты в основании глинистые (суглинки, супеси);

б) нормативные характеристики: удельное сцепление $C^н$=0,11 кг/см², угол внутреннего трения $\varphi^н$=22°, модуль деформации $E_н$=150 кг/см², коэффициент Пуассона М=0,35, объемный вес ненасыщенной структуры γ=1,5 т/м³;

в) расчет оснований и фундаментов произведен только на осадку согласно СНиП II-15-74;

г) проектом предусмотрена частичная ликвидация просадочных свойств грунта уплотнением основания тяжелыми трамбовками весом 2,9 т диаметром 1,4 м на глубину до 2 м при оптимальной влажности с доведением объемного веса грунта до γ=1,7 т/м², недобор грунта в котловане принят высотой 20 см, количество ударов по одному следу 10-14;

д) конструктивные мероприятия согласно требованиям СНиП II-15.74;

е) водозащитные мероприятия - устройство каналов для водонесущих коммуникаций, вертикальная планировка с асфальтированием участка.

Основные показатели.

I. Ремонтная мастерская с конторой.
Класс здания - II, степень огнестойкости - II, степень долговечности - II, строительный объем - 1134,6 м³, площадь застройки - 239,9 м², общая площадь - 204,8 м², в том числе: производственная часть - 97,6 м², административно-бытовая часть - 56,5 м³.

II Крытая стоянка со складом.
Класс здания - II, степень огнестойкости - II, степень долговечности - II, строительный объем - 1605,2 м³, в том числе навес - 1468,0 м³, склад - 137,2 м², площадь застройки - 334,6 м² в том числе: навес - 293,6 м², склад - 41,0 м², полезная площадь - 308,4 м², в том числе: навес - 277,2 м², склад - 31,2 м².

III. Туалетная на 3 основных прибора.
Класс здания - III, степень огнестойкости - II, степень долговечности - II, строительный объем - 105,4 м³, площадь застройки - 31,0 м², полезная площадь - 21,0 м².

Изм.	Лист	№ докум.	Подпись	Дата
Нач.отд		Смелов		1975г.
Гл.инж.отд		Наумов		
Гл.инж.пр.		Милова		
Гл.архит.		Веремкрой		
Гл.констр.		Крыслов		
Рук.груп.		Гафуров		

ТП 503-7-1сп

ДОРОЖНО-РЕМОНТНЫЙ ПУНКТ

Литер	Лист	Листов
ТРП	2	2

Общие данные (окончание)

УЗГИПРОАВТОДОР г. Ташкент

ТИПОВОЙ ПРОЕКТ 503-7-1сп АЛЬБОМ I

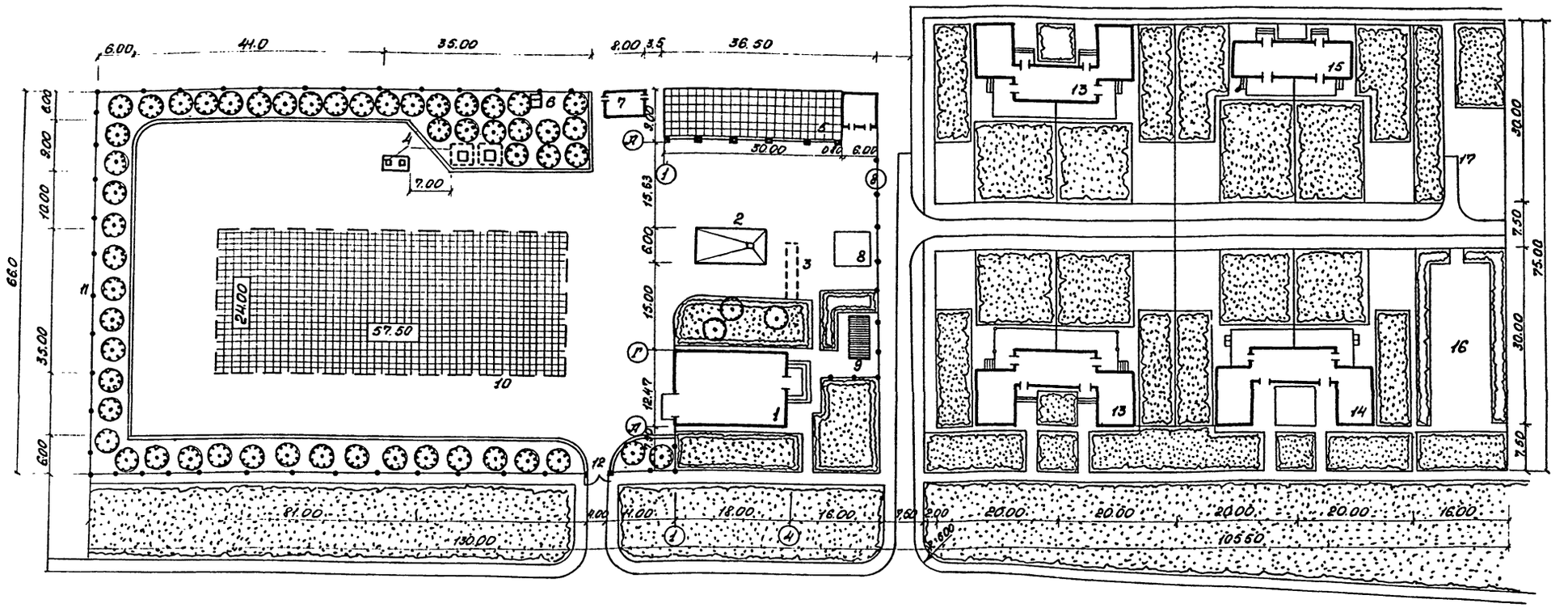

Экспликация зданий и сооружений

N п/п	Наименование зданий и сооружений	Номер типового проекта	1	2	3
1	2	3	8	Резервуар емкостью 100 м³	901-4-2с
	Производственная зона		9	Теневой навес тип II	320-53
1.	Ремонтная мастерская с конторой		10	Открытая стоянка механизмов	
2	Моечная площадка		11	Ограждение металлическое сетчатое М5В	3.017-1
3	Очистные сооружения для сточных вод от мойки автомобилей	902-2-221	12	Ворота В м/в металлич. сетчатые с калиткой	3.017-1
4	Топливозаправочный пункт вариант I при подземном хранении топлива, заправочный островок тип II	503-191 Альбом I		Жилая зона	
5	Крытая стоянка автодорожных механизмов сблокированная со складом		13	Дом 2х квартирный, 4х комнатный	184-40-15сп/77
6	Трансформаторная подстанция	407-3-4/68	14	Дом 2х квартирный 3х комнатный	184-40-13сп/77
7	Туалетная		15	Дом 2х квартирный 2х комнатный	184-40-10сп/77
			16	Площадка отдыха	
			17	Хозяйственная площадка	

Показатели генплана

1. Площадь участка производственной зоны 8679 м²
2. Площадь застройки производственной зоны 2148 м²
3. Площадь озеленения производственной зоны 1862 м²
4. Площадь проездов производственной зоны 4669 м²
5. Площадь участка жилой зоны с подъездами 7912 м²
6. Площадь застройки жилой зоны 999 м²
7. Площадь озеленения жилой зоны 3376 м²
8. Площадь проездов и тротуаров жил. зоны 3375 м²

Конструкции покрытий

гравийное
гравий 18см
песок 20см

Цементобетонное
цементобетон М350 18см
песок 20см

Условные обозначения

- цементобетонное покрытие
- гравийное покрытие
- озеленение
- здания и сооружения
- металлическая решетчатая ограда
- металлические ворота

Изм	Лист	№ докум.	Подпись	Дата
Нач. отд.		Смехов		май 1979 г.
Рд. инж. пр-та		Наумов		
Рд. арх. пр-та		Веремкрайт		
Рд. инж. пр-та		Милова		
Разработал		Веремкрайт		

ТП 503-7-1сп

ДОРОЖНО-РЕМОНТНЫЙ ПУНКТ

Лит.	Лист	Листов
ТРП	1	1

Генеральный план

УЗГИПРОАВТОДОР г. ТАШКЕНТ

Согласовано:
Нач. сект. ТХ Тершунов
Нач. сект. ВК Распорян
Нач. сект. ОВ Носов
Нач. сект. ЭТ Захаров

Инв. № подл. | Подпись и дата

ТИПОВОЙ ПРОЕКТ 503-7-1сп АЛЬБОМ I

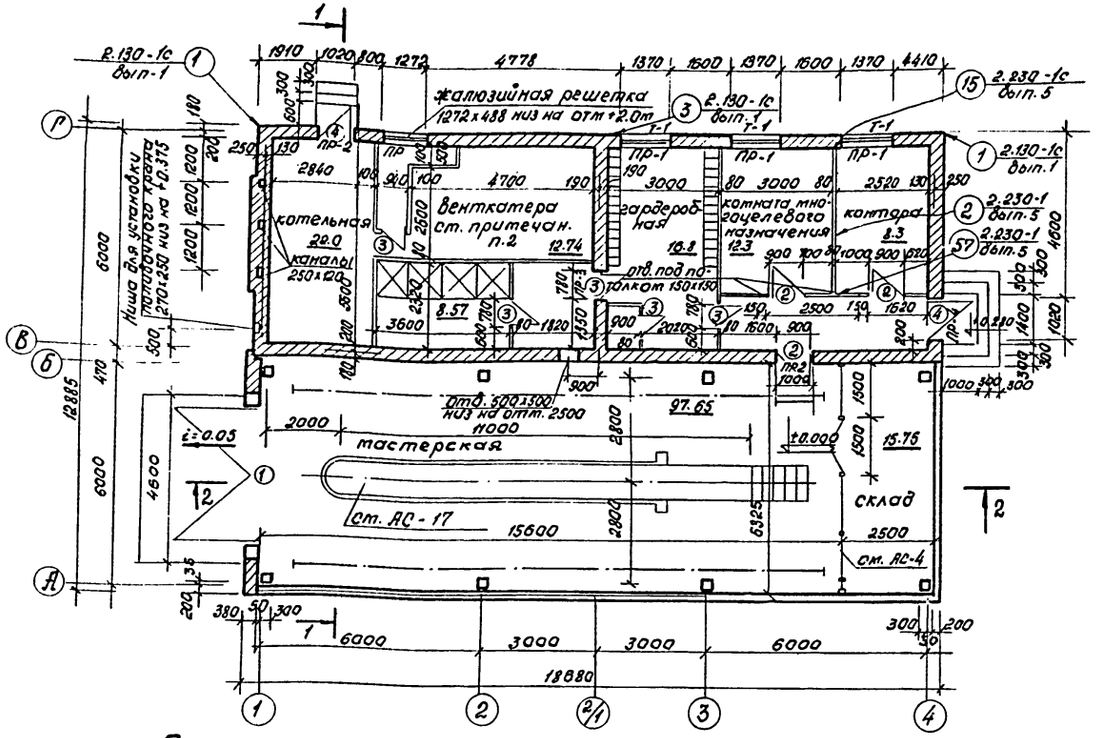

План пола

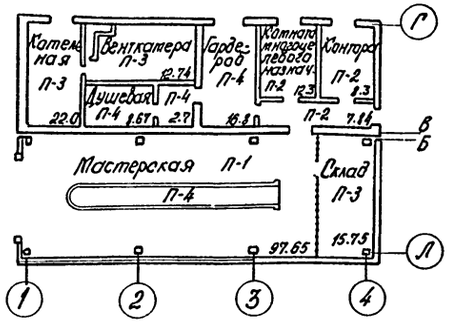

Экспликация пола

Тип по плану	Конструкция пола	Материал слоя	Тип слоя	Толщ. слоя	Дополнит. указания
П-1		1. Бетон м-300 2. Бетон м-300 3. Уплотн. грунт	П-9	45 200	
П-2		1. Покрытие 2. Лага 3. Прокладка 4. Два слоя толя 5. Кирпичный столбик 6. Уплотн. грунт	П-64	29 70 150	
П-3		1. Цементно-песчаный раствор м-200 2. Бетон м-300 3. Уплотн. грунт	П-10	25 200	
П-4		1. Керамич. плиты ГОСТ 6787-69 2. Цементно-песчан. р-р 3. Бетон м-150 4. Уплотн. грунт	П-43	300	

Отделка помещений

Наименован. помещений	Потолок		Стены и перегородки		Отделка низа стен и перегородок	
	Штукатурка или затирка	Окраска	Штукатурка или затирка	Окраска или облицовка	Окраска или облицовка	Высота в мм
Мастерская	Затирка	Известковая побелка	Улучшен. штукатурка, затирка панели	Улучш. окраска эмульсионной краской	Улучшенная масляная окраска	2400
Контора	— " —	Улучшенная клеевая	— " —	Улучшенная клеевая окраска		
Комната многоцелевого назн.	— " —		— " —	— " —		
Склад	— " —	Известковая побелка	Штукат. стен затирка панели	Известковая побелка		
Котельная	— " —	— " —	— " —	— " —		
Венткатера	— " —	— " —	— " —	— " —		
Душевая санузел	— " —	масляная окраска	— " —	Клеевая побелка	Облицовка керамическ. плитками	2200
Гардеробная	— " —	Известковая побелка	— " —	— " —	Масляная окраска	1200
Коридор	— " —	— " —	Улучш. штукатурка, затирка панели	Улучшенная клеевая окраска	Улучшенная масляная окраска	1200

Ведомость проемов ворот и дверей

Проемы			Элементы заполнения проема		
Тип по проекту	Размер в кладке в×h мм	Кол. мест	Марка	Обозначение	Кол.
1	3600×3600	1		1.435-3, вып. 6	1
2	920×2070	3	ДГ21-9	ГОСТ 6629-74, 1.136-10	
3	720×2070	4	ДГ21-7	— " —	
4	1020×2100	2	Д39-10/8	МРТУ 20-6-65, 1.135-1 №1	

Ведомость перемычек

Перемычки			Элементы перемычек		
Тип по проекту	Схема сечения	Кол. мест	Марка	Обозначение	Кол.
ПР-1	140, 220, 380	4	Б19	1.139-1, вып.1	1
			БУ19	То же	2
ПР-2		2	Б15	— " —	1
			БУ15	— " —	2
ПР-3	65	1	Б13	— " —	3
ПР-4	140	1	Б15	— " —	3

Спецификация заполнения оконных блоков

Марка заполн. проема	Наименование изделия	Марка изделия	Кол-во	Применяемые чертежи
—	Ленточное остекление	ЗПТФН-1	2	Серия 1.436-9 вып. 1
Т-1	Оконный блок	ОС15-14	3	ГОСТ 11214-65

Примечания:

1. Разрезы 1-1 и 2-2 ст. лист АС-2.
2. Венткатеру ст. лист АС-19
3. Примыкание перегородок к потолку производить согласно детали 23 серии 2.230-1, вып. 5.

Изм.	Лист	№ докум.	Подпись	Дата
Нач. отд.		Стелов		МАЙ 1979г
Гл. инж.		Наумов		
Гл. арх. пр.		Веремкройт		
Гл. инж. пр.		Милова		
Рук. гр.		Ситукова		
Разраб.		Мальцева		

ТП 503-7-1сп

ДОРОЖНО-РЕМОНТНЫЙ ПУНКТ

Ремонтная мастерская с конторой

Лит.	Лист	Листов
ТРП	АС-1	29

План. План пола. Внутренняя отделка.

УЗГИПРОАВТОДОР г. Ташкент

Согласовано:
Нач. сект. ТК Терещуков
Нач. сект. ВК Гастарян
Нач. сект. ОВ Носов

Инв. № подл. | Подпись и дата

ТИПОВОЙ ПРОЕКТ 503-7-1сп АЛЬБОМ I

Разрез 1-1

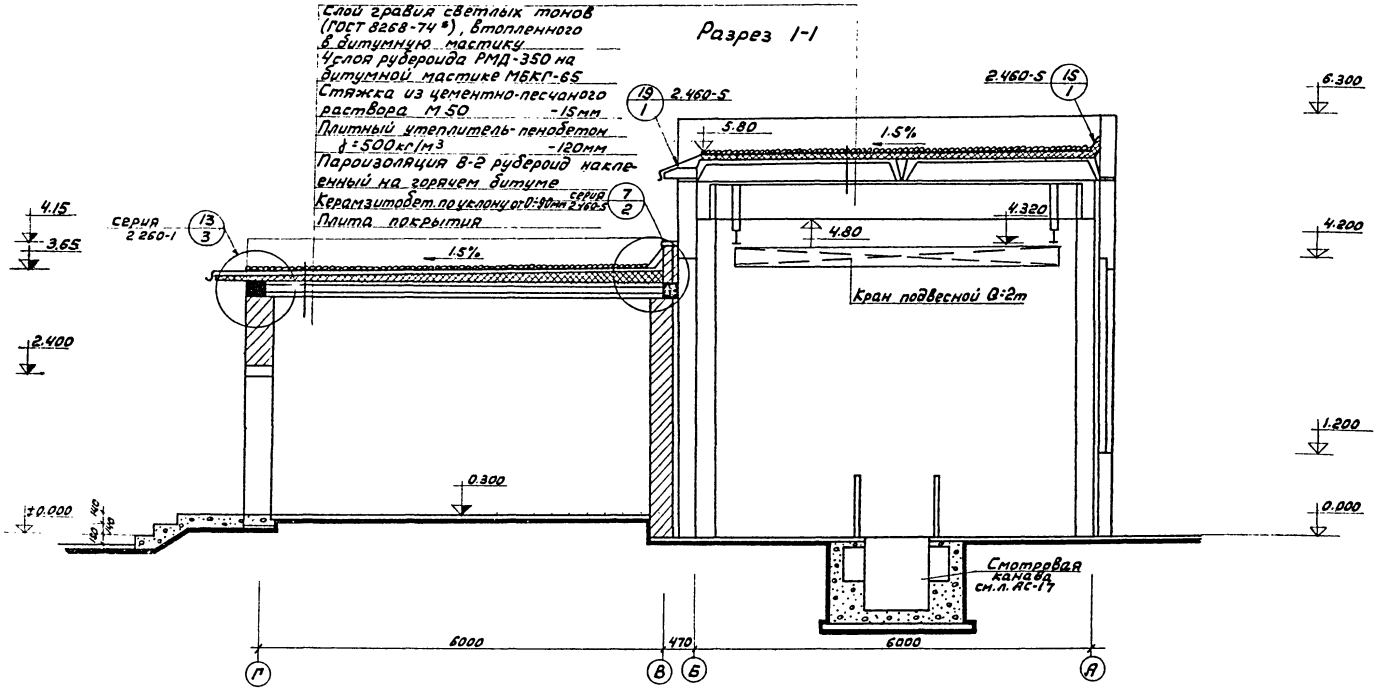

Разрез 2-2

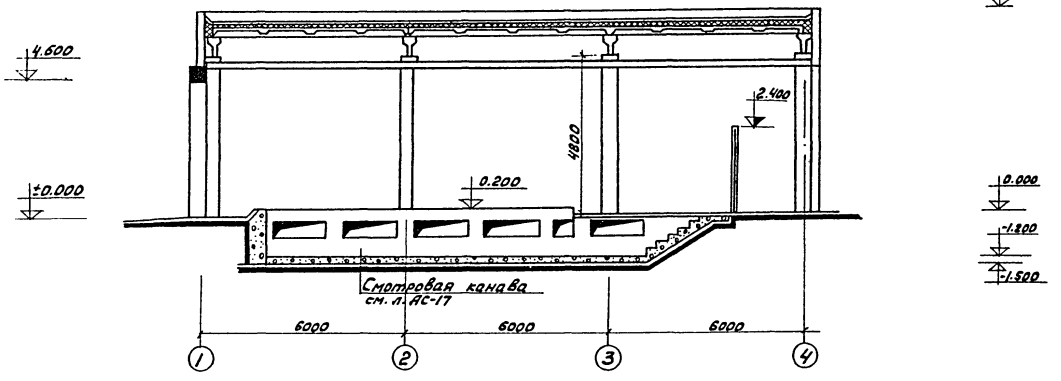

Условные обозначения

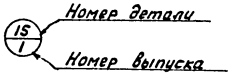

Изм.	Лист	N докум.	Подпись	Дата
Нач.отд.		Смелов		МАЙ 1979
Гл.инж.пр.		Наумов		
Гл.арх.пр.		Веремкрайт		
Гл.инж.пр.		Милова		
Рук.гр.		Симкова		
Разработ.		Мальцева		

ТП 503-7-1сп

ДОРОЖНО-РЕМОНТНЫЙ ПУНКТ

Ремонтная мастерская с конторой.

Лит	Лист	Листов
ТРП	АС-2	29

Разрезы 1-1; 2-2.

УЗГИПРОАВТОДОР г. Ташкент

Инв.N подл. | Подпись и дата | Взам.инв.N

ТИПОВОЙ ПРОЕКТ 503-7-1сп АЛЬБОМ I

Фасад 1-4

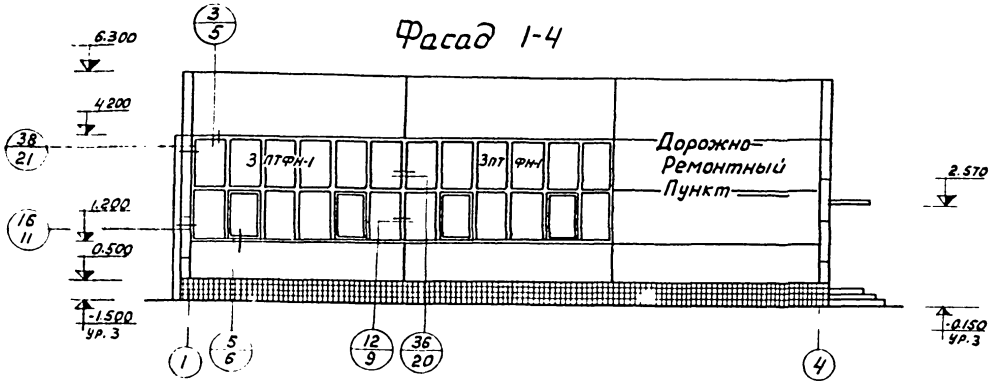

Фасад 4-1

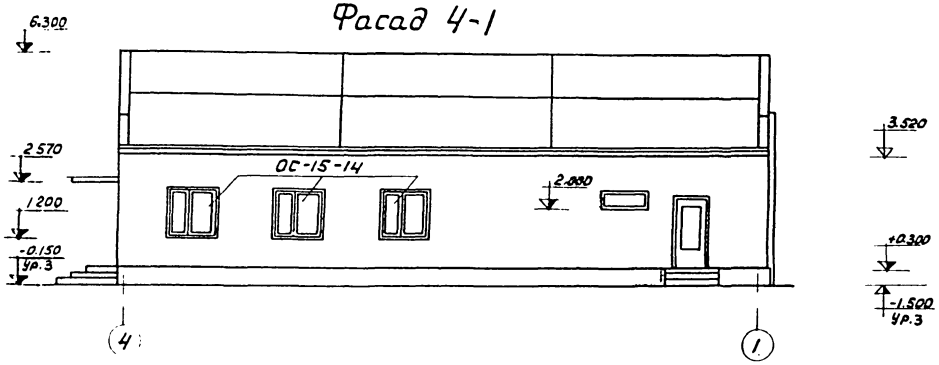

Фасад Г-А

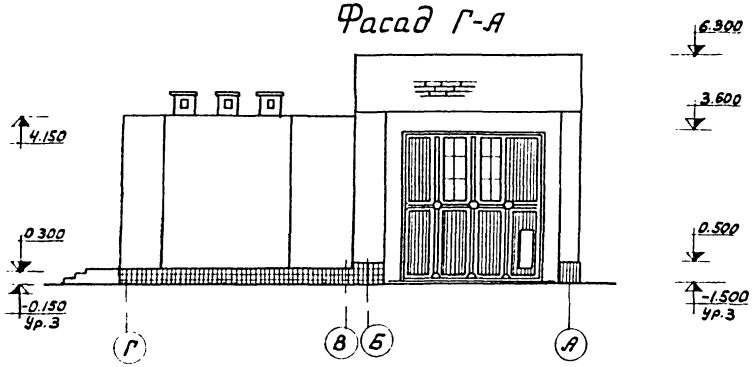

Фасад А-Г

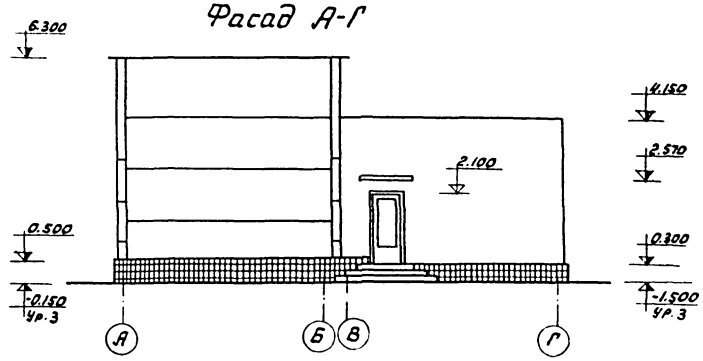

Надпись на фасаде 1-4

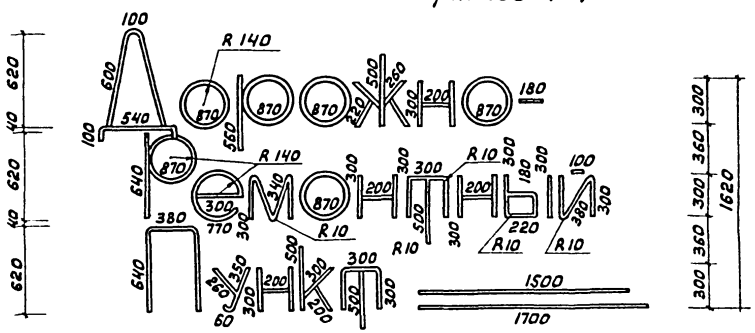

Указания по наружной отделке

1. Панели затираются и окрашиваются силикатными красками, швы расшиваются.
2. Кирпичные стены оштукатуриваются и окрашиваются силикатными красками.
3. Цоколь по фасадам 1-4, А-Г и Г-А облицовывается керамической плиткой.
4. Буквы в надписи на фасаде 1-4 выполняются из полосовой стали 60×10 заглавные буквы из полосовой стали 80×10, ГОСТ 103-76 окрашиваются черной эмалью.
5. Все детали замаркированные на данном листе, приняты по серии 2.436-7.

Расход стали: 136 кг, длина полосы 60×10=21,77 мм, 80×10=5,31 м.

				ТП 503-7-1сп	
				ДОРОЖНО-РЕМОНТНЫЙ ПУНКТ	
Изм.	Лист	№ докум.	Подпись	Дата	
Нач. отд.		Смелов		МАЙ	Ремонтная мастерская с конторой.
Гл. инженер		Наумов		1979г.	Литер: ТРП; Лист: АС-3; Листов: 29
Гл. арх.-пр.		Веремьюйт			
Гл. инж.-пр.		Милова			Фасады 1-4, 4-1, А-Г, Г-А.
Рук. гр.		Симчукова			УЗГИПРОАВТОДОР г. Ташкент
Разработал		Мальцева			

Согласовано

Инв. № подл. | Подпись и дата

ТИПОВОЙ ПРОЕКТ 503-7-1сп АЛЬБОМ I

План кровли м 1:100

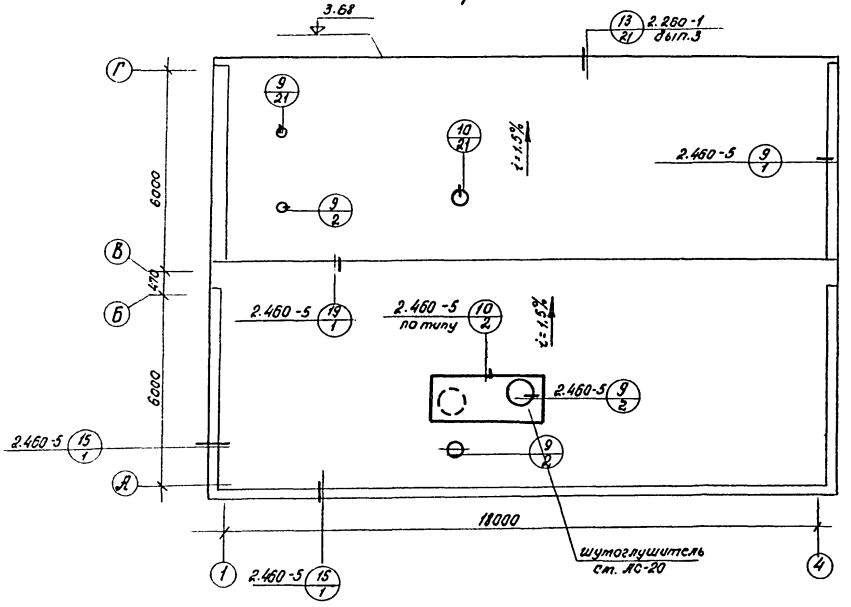

Спецификация на схему сетчатой перегородки

№ схемы	Наименование изделия	Марка изделия	Кол. шт.	Вес ед-та кг	Примечание чертежи	Примеч.
1	Щит сетчатый	1,5х2,4щ	3	36.05	сер. 1.431-10	
	Левая створка дверного щита	0,75х2,4щд-1	1	25.9	— " —	
	Правая створка дверного щита	0,75х2,4щд-1	1	26.86	— " —	
	Стойка	2.4С	6	13.3	— " —	
	Ригель	Р-1	1	7.51	— " —	

Схема сетчатой перегородки

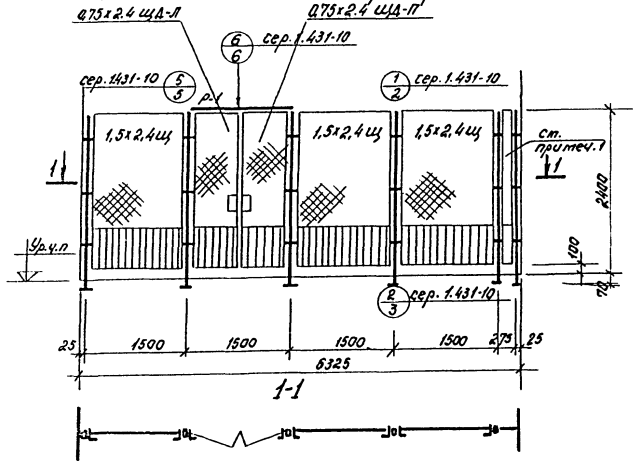

Примечания:

1. Зазор по тесту заделать сеткой стальной ГОСТ 5336-67 и оцинкованным стальным профильным листом марки Н10-899х0,75 (профиль №4) Куйбышевского завода электродеталей.

					ТП 503-7-1сп		
Изм.	Лист	№ докум.	Подпись	Дата	ДОРОЖНО-РЕМОНТНЫЙ ПУНКТ		
Нач. отд.		Смелов		май 1979г.	Ремонтная мастерская с конторой	Лит.	Лист	Листов
Гл. инж. отд.		Наумов				ТРП	АС-4	29
Гл. арх.		Перетройт			План кровли. Схема сетчатой перегородки	УЗГИПРОАВТОДОР г. Ташкент		
Гл. инж. пр.		Милова						
Рук. гр.		Ситникова						
Разработ.		Веремкова						

Согласовано

Инв. № подл. | Подпись и дата

ТИПОВОЙ ПРОЕКТ 503-7-1сп АЛЬБОМ I

Согласовано:

Инв.№ подл. | Подпись и дата

Маркировочная схема фундаментов

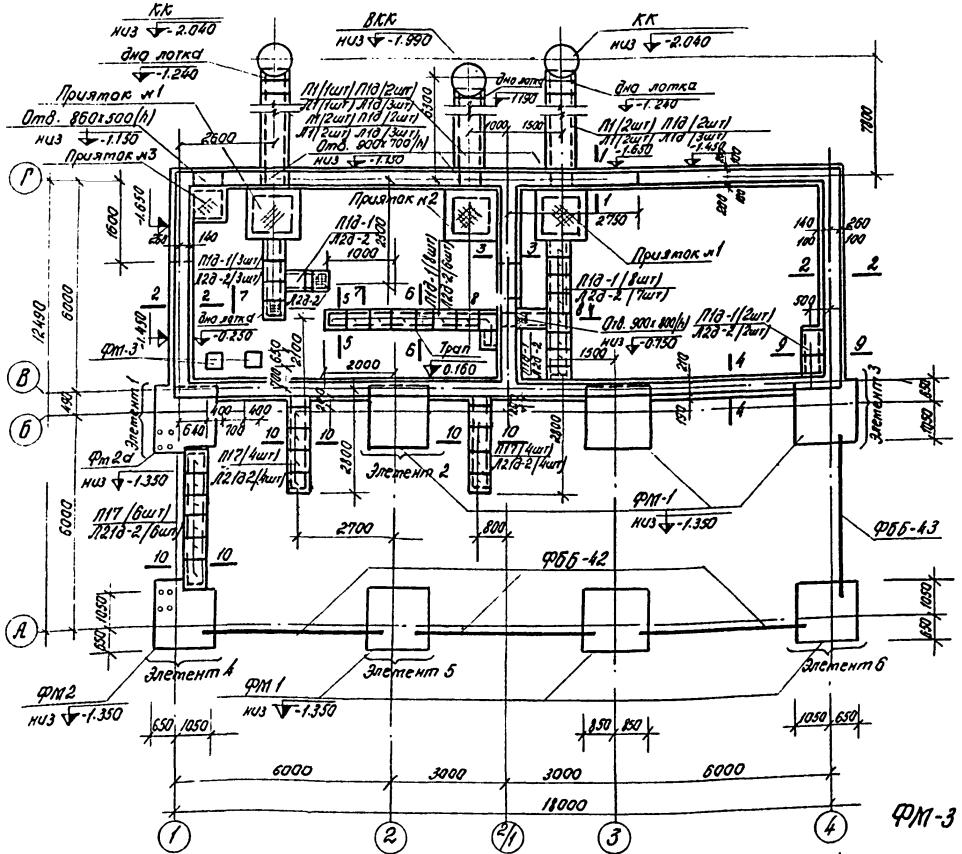

Спецификация элементов к маркировочным схемам

Марка	Обозначение	Наименование	Кол.	Примечание
		Сборные железобетонные конструкции		
ФБС-6-42	1.415-1 Вып.1	Фундаментная балка ФБС-6-42	3	0,7т
ФБС-6-43	То же	То же ФБС-6-43	1	0,6т
ФБС 24.4.6-7	ГОСТ 13579-78	Блоки стен подвала	34	1,3т
П1	ИС-01-04 Вып.2	Плита покрытия подполья каналов	5	0,45т
П1д	То же	То же П1д	6	0,10т
П1д-1	ИС-01-04 Вып.7	То же П1д-1	23	0,09т
П17	То же	То же П17	14	0,10т
Л-1	ИС-71-04 Вып.2	Лоток Л1	5	0,73т
Л1д	То же	Лоток Л1д	9	0,15т
Л2д-2	ИС-01-04 Вып.7	Лоток Л2д-2	21	0,20т
Л21д-2	То же	Лоток Л21д-2	14	0,09т
Лп-1	ИС-01-04 Вып.2	Подкладки Лп-1	11	
Лпм-1	АС-8	То же Лпм-1	34	
Оп1	ИС-01-04 Вып.2	Опорная подушка Оп1	15	0,010т
Оп2	То же	То же Оп2	14	0,0125т
БУ15	1.139-1. Вып.1	Перемычка БУ15	6	0,065
		Монолитные железобетонные конструкции		
ФМ1	АС-10	Фундамент ФМ-1	6	
ФМ2	АС-10	То же ФМ-2	1	
ФМ2а	АС-10	То же ФМ-2а	1	
Приямок №1	АС-9	Приямок №1	2	
Приямок №2	АС-9	Приямок №2	1	
Приямок №3	АС-9	Приямок №3	1	
		Монолитные бетонные конструкции		
ФМ3	АС-5	Фундамент ФМ3	2	
		Стальные элементы		
БС-1	ИС-01-04 Вып.2	Металлическая балочка	3	
МН-1	АС-8	Закладные элементы в полу	44,4	п.м

Примечания:

1. Общие указания см. на листе АС-7
2. Элементы плана см. на листе АС-6
3. Сечения 1÷10 см. на листе АС-8
4. Расход бетона м100 на ФМ3 – 0,364м³.

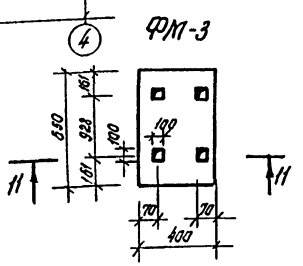

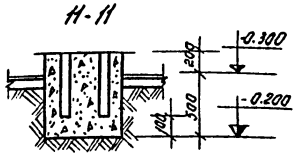

Изм.	Лист.	№ докум.	Подпись	Дата
Нач.отд.		Стелов		май 1979г.
Гл.инж.отд.		Наумов		
Гл.инж.пр.		Милода		
Гл.констр.		Губенцова		
Рук.гр.		Гафуров		
Разраб.		Гафуров		

ТП 503-7-1сп

ДОРОЖНО-РЕМОНТНЫЙ ПУНКТ

Ремонтная мастерская с конторой

План фундаментов

Лит	Лист	Листов
ТРП	АС-5	29

УЗГИПРОАВТОДОР г. Ташкент

ТИПОВОЙ ПРОЕКТ 503-7-1ст АЛЬБОМ I

Элемент 1

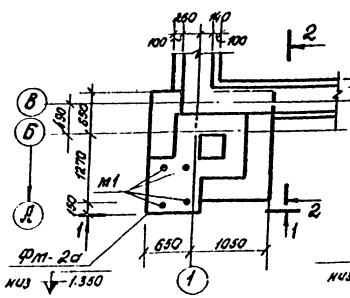

Элемент 2

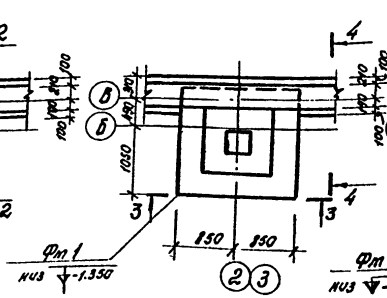

Элемент 3

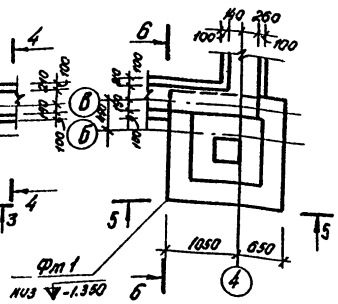

Элемент 4

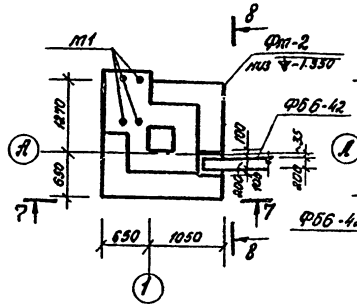

Элемент 5

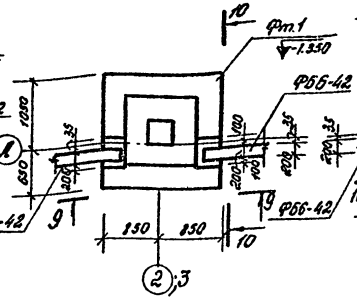

Элемент 6

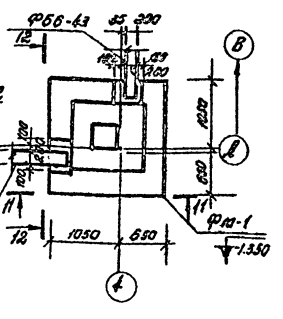

1-1

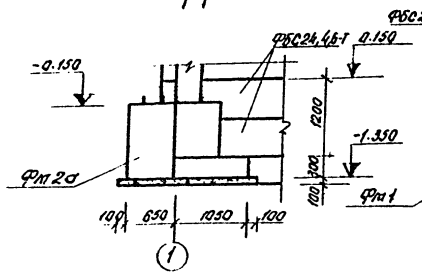

3-3

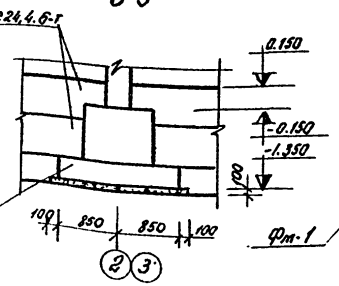

5-5

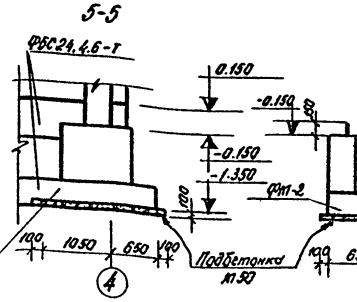

7-7

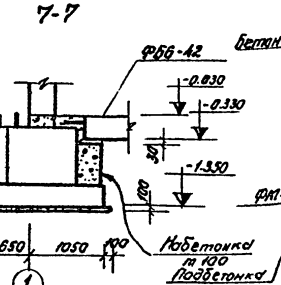

9-9

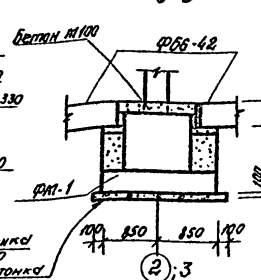

11-11

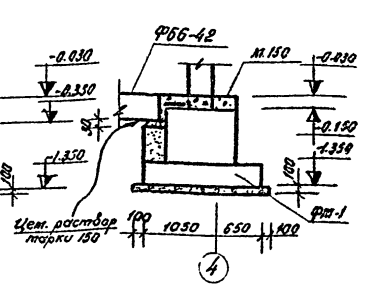

2-2

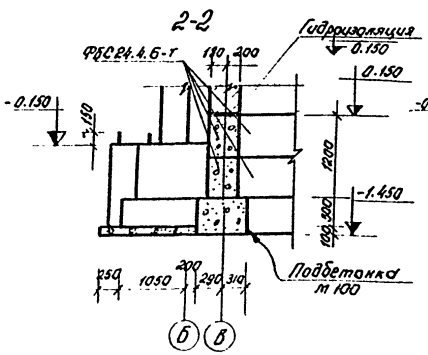

4-4

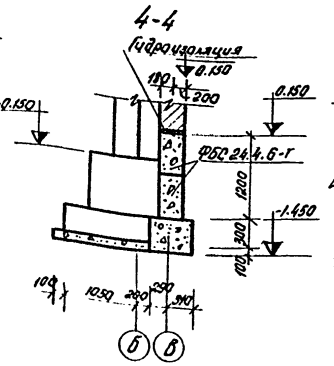

6-6

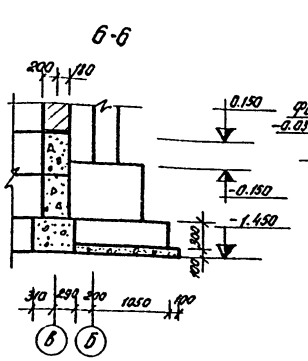

8-8

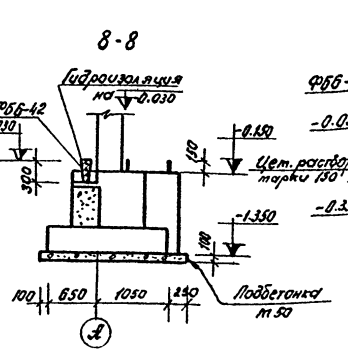

10-10

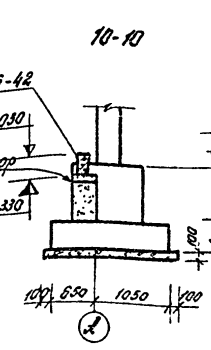

12-12

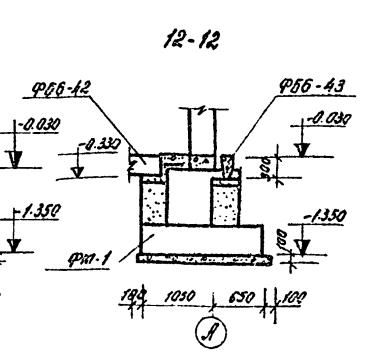

Примечания

1. На элементах планов каналы условно не показаны.
2. Расположение элементов в плане и каналы см. АС-5.
3. Общие примечания см. на листе АС-7.

				ТП 503-7-1ст	
				ДОРОЖНО-РЕМОНТНЫЙ ПУНКТ	
Изм.	Лист	№ докум.	Подпись	Дата	
Нач. отд.		Стелой		май 1979	Ремонтная мастерская с каптаром
Гл. инж. отд		Наутов			
Гл. инж. пр		Кипода			
Гл. конст.		Лубенцова			Элементы планы фундаментов 1÷6
Рук. гр.		Гафуров			
Разраб.		Гафуров			

Лит.	Лист	Листов
ТРП	АС-6	29

УЗГИПРОАВТОДОР г. Ташкент

Согласовано:

Инв. № подл. | Подпись и дата

ТИПОВОЙ ПРОЕКТ 503-7-1сп АЛЬБОМ I

Раскладка фундаментных блоков по оси „В"

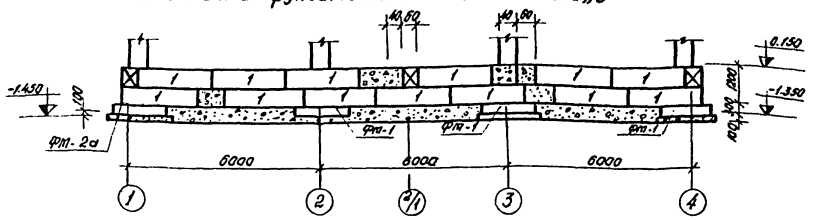

Раскладка фундаментных блоков по оси „Г"

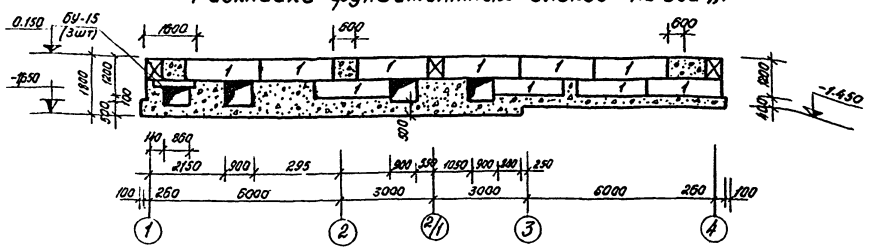

Раскладка фундаментных блоков по оси „1"

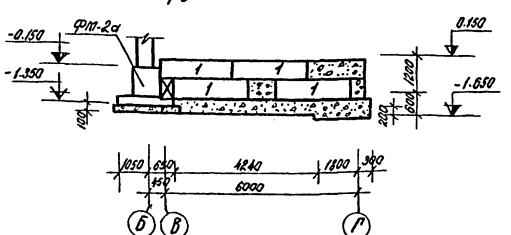

Раскладка фундаментных блоков по оси „2/1"

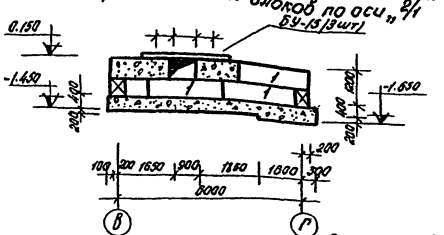

Раскладка фундаментных блоков по оси „4"

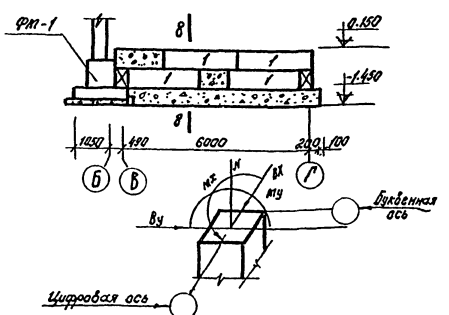

Таблица нагрузок на фундаменты в т; тм; т/м

		А	Б	В	Г
1	Mx	5.00	5.00		
	My	0.42	0.42		
	N	13.86	14.74	3.30 т/м	по оси „1"
	Qx	0.56	0.56		
	Qy	0.12	0.12		
2	My	5.86	5.86		
	My				
	N	16.94	15.97	4.70 т/м	по оси „В"
	Qx	0.12	0.12		
	Qy	0.12	0.12		

		А	Б	В	Г
3	Mx	5.86	5.86		
	My				
	N	16.94	15.97	5.87 т/м	по оси „Г"
	Qx	0.12	0.12		
	Qy	0.12	0.12		
4	Mx	5.00	5.00		
	My	1.70	1.70		
	N	15.54	14.90	3.30 т/м	по оси „4"
	Qx	0.56	0.56		
	Qy	0.12	0.12		

Примечания

1. За условную отметку 0.000 принят уровень чистого пола мастерской.
2. При проектировании фундаментов приняты следующие исходные данные:
   а) грунты в основании глинистые II типа просадочности;
   б) нормативные характеристики грунта:
   удельное сцепление $C^н$ = 0,11 кг/см²;
   угол внутреннего трения $\varphi^н$ = 22°;
   модуль деформации грунта E_0 = 150 кг/см²
   коэффициент Пуассона μ = 0,35;
   объемный вес грунта ненарушенной структуры γ = 1,5 т/м³ с природной влажностью, оптимальной для уплотнения грунта тяжелыми трамбовками;
   в) расчет основания и фундаментов произведен только на осадку, согласно СНиП II-15-74.
3. Проектом предусматривается частичная ликвидация просадочных свойств грунта путем уплотнения основания тяжелыми трамбовками весом 2,9 т диаметром 1 м на глубину не менее 2 м количество ударов по одному следу 10-14 раз с доведением объемного веса грунта до γ_d = 1,7 т/м³.
4. Фундаментные блоки укладываются на монолитные ленты, выполненные из бетона марки М100.
5. Под отдельностоящими фундаментами ФП-1, ФП-2, ФП-2а, принята подготовка из тощего бетона марки М50.
6. Монолитные участки между фундаментными блоками выполнить из бетона марки „100".
7. Фундаментные балки уложить на бетонные столбики на р-ре М-150
8. Горизонтальная гидроизоляция под кирпичные стены принята на отм. +0.150 под панельные стены на отм. -0.030 из цементного раствора состава 1:2 толщиной 20 мм.
9. Вертикальные стенки каналов и приямков №1, 2, 3 соприкасающие с грунтом обмазать горячим битумом за 2 раза.
10. Основание под каналы устраивать из предварительно взрыхленного грунта h = 400 мм.
11. Обратную засыпку траншей под каналы произвести тощим суглинистым грунтом с тщательным послойным уплотнением
12. Заделку швов между лотками каналов выполнить согласно серии ИС 01-04 выпуска 4.
13. Под лотки каналов уложить подкладки ЛП-1, подкладки ЛП-1, изготовить из бетона марки М-200.
14. Данный лист см. совместно с чертежом АС-5.
15. Блок №1 - ФБС 24.4.6-Т по ГОСТ 13579-78.
16. Фундаментные блоки уложить на цементно-песчаном растворе М50.

						ТП 503-7-1сп	
Изм.	Лист	№ докум.	Подпись	Дата		ДОРОЖНО-РЕМОНТНЫЙ ПУНКТ	
Нач. отд.		Вителов		май 1979г.		Ремонтная мастерская с конторой	Лит. ТРП / Лист АС-7 / Листов 29
Гл. инж. отд.		Наумов					
Гл. констр.		Лубенцова					
Гл. инж. пр.		Милова				Раскладки фундаментных блоков по осям „В", „Г", „1", „2/1", „4".	УЗГИПРОАВТОДОР г. Ташкент
Рук. гр.		Гафуров					
Разработ.		Гафуров					

Согласовано

Инв. № подл. | Подпись и дата | Взам. инв. №

ТИПОВОЙ ПРОЕКТ 503-7-1сп АЛЬБОМ I

Согласовано:

Инв.№ подл. | Подпись и дата

1-1

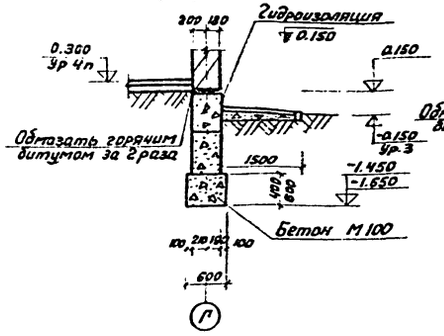

2-2

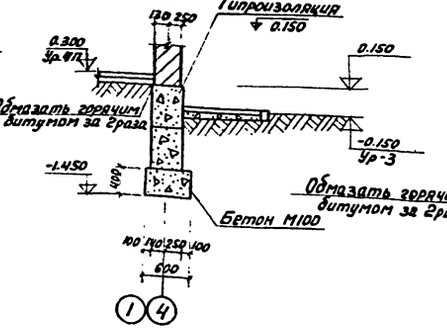

3-3

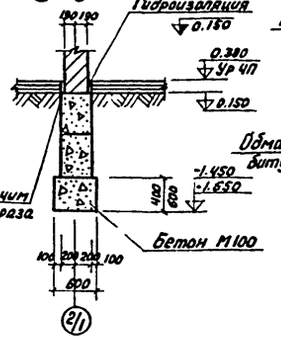

4-4

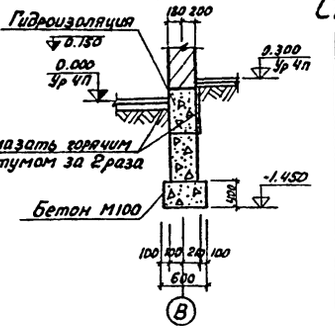

Спецификация арматурных изделий на один элемент.

Обозначение			Наименование	Кол.	Примечание
			ЛПМ1		
			Сборочные единицы и детали		
	1		Сетка арматурная С1	1	
	2		То же С-2	1	
	3	ИС-01-04 выпуск 2	Изделие закладное М9	2	
			Материалы		
			Бетон М 200	0.039	м³

5-5

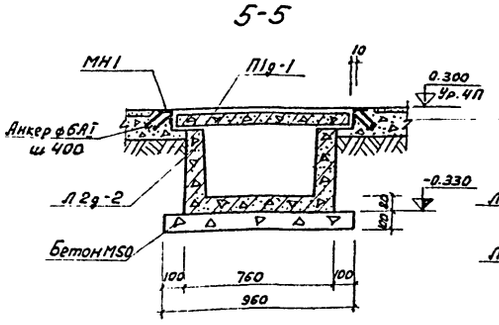

6-6

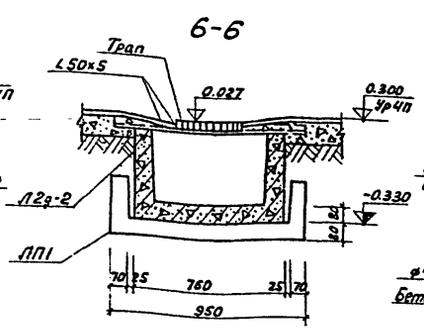

7-7

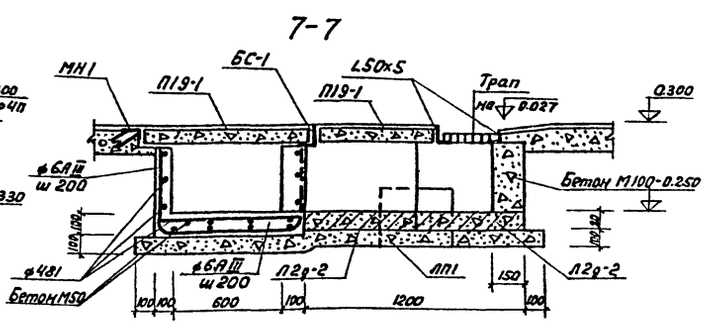

Ведомость стержней на один элемент.

Марка эл-та	Поз.	Эскиз или сечение	ф мм	Длина мм	Кол.
С1	1		6АIII	1440	4
	2		4ВI	380	9
С2	3		6АIII	740	4
	4		4ВI	380	4
МН1	5		L50x5	1000	1
	6		6АI	400	2

8-8

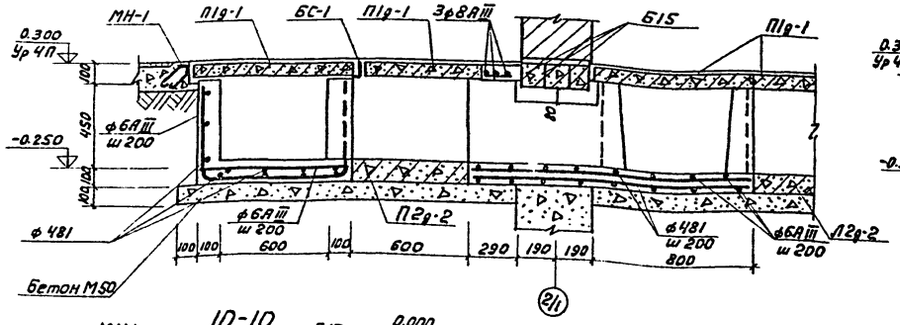

9-9

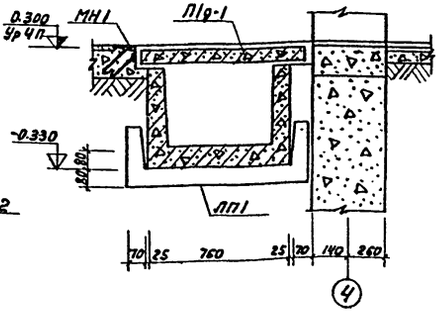

10-10

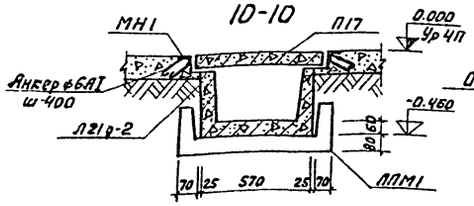

ЛП м1

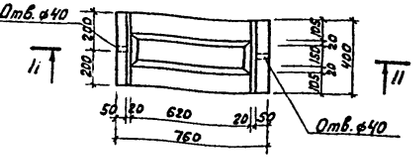

11-11

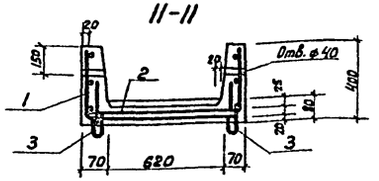

Выборка стали на один элемент кг.

Марка элемента	Арматурные изделия: Арматурная сталь ГОСТ 5781-75, ГОСТ 6727-53 Класс AIII ф мм 8	6	Итого	Класс BI ф мм 4	Итого	Прокатная сталь L50x5	Закладные изделия: Арматурная сталь ГОСТ 5781-75 Класс AI ф мм 10	6	Итого	Всего
ЛПМ1		1.94	1.94	0.49	2.43		1.8		1.8	4.23
Монолитные каналы	3.10	8.70	11.8	3.6	15.4					15.49
Обрамление каналов						188		8.10		196.10

Примечания:

1. Общие примечания см. лист АС-7.
2. Армирование монолитных участков каналов и углов поворота производить согласно указаниям серии ИС-01-04, вып. 5.

Изм.	Лист	№ докум.	Подпись	Дата	ТП 503-7-1сп			
					ДОРОЖНО-РЕМОНТНЫЙ ПУНКТ			
Нач.отд.		Смелов		мар	Ремонтная мастерская с конторой.	Лит	Лист	Листов
Гл.инж.пр.		Наумов		1973		ТРП	АС-8	29
Гл.инж.пр.		Милова						
Гл.конст.		Лубенцова			Сечения фундаментов.	УЗГИПРОАВТОДОР г Ташкент		
Рук.груп.		Гафуров						
Разработ.		Гафуров						

ТИПОВОЙ ПРОЕКТ 503-7-1сп АЛЬБОМ I

Согласовано:

Инв. № подл. | Подпись и дата

Приямок №1

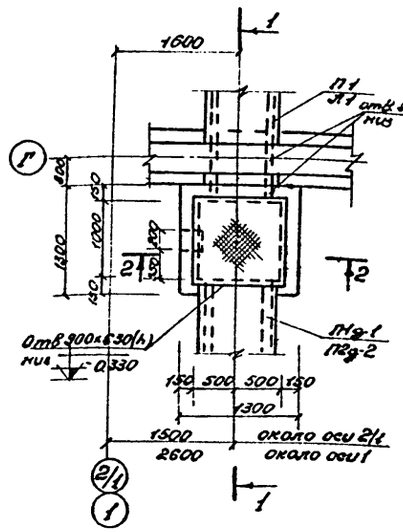

Приямок №2

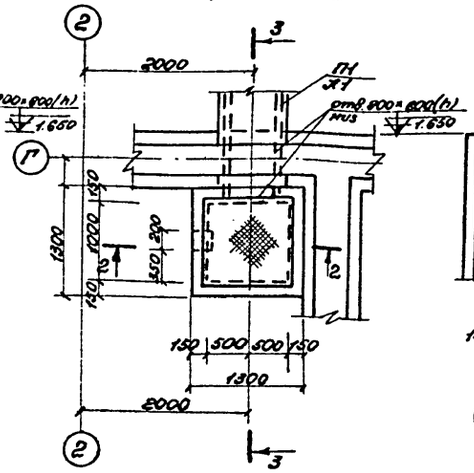

Приямок №3

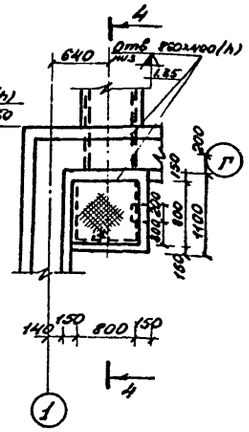

1 - 1

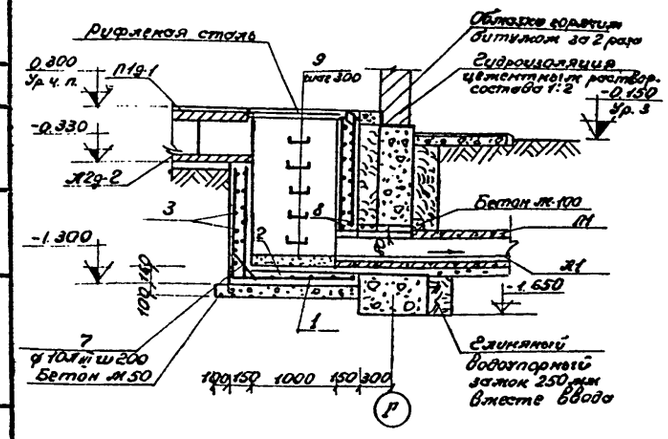

2 - 2

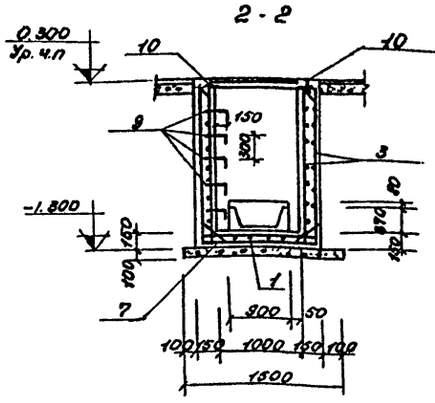

3 - 3

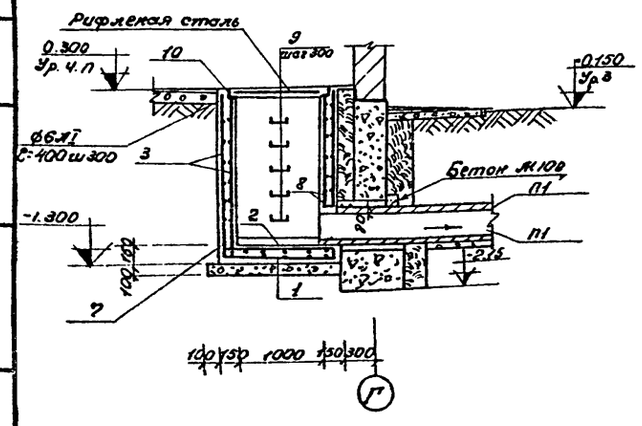

4 - 4

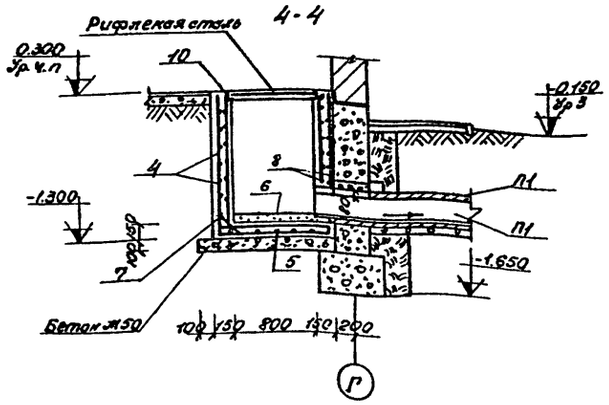

Ведомость стержней на один элемент

Марка эл. мо	Поз.	Эскиз или сечение	ф мм	Длина мм	Кол.
С1	1	1, 150, 6 с 200, 150, 200, 200	8 А II	2400	14
С2	2	2, 30, 6 с 200, 40, 200, 200	6 А II	1260	14
С3	3	3, 4, 40, 25 х 200, 300, 200, 200	6 А II	5340	10
	4		6 А II	2000	26
С4	5	5, 6, 40, 21 х 200, 300, 200, 200	6 А III	4740	9
	6		6 А II	1700	22
С5	7	7, 150, 5 х 200, 150, 200, 200	6 А III	1900	12
С6	8	8, 30, 6 с 200, 30, 200, 200	6 А II	1060	12
Прим 2		100, 800, 100, 200	20 А I	1100	1

Спецификация арматурных изделий на один элемент

Поз.	Обозначение	Наименование	Кол.	Примечание
		Приямок №1; №2		
		Сборочные единицы и детали		
1	АС-9	Сетка арматурная С1	1	
2	То же	То же С2	1	
3	То же	То же С3	2	
4÷8	То же	Стержни одиночные		
9	То же	Изделия закладные МС2	5	
10	АС-26	То же МЗ	1.4	п.м
		Материалы		
		Бетон М 200	1.66	м³
		Приямок № 3		
		Сборочные единицы и детали		
4	АС-8	Сетка арматурная С4	2	
5	То же	То же С5	1	
6	То же	То же С6	1	
4÷8	То же	Стержни одиночные		
9	То же	Изделия закладные МС	4	
10	АС-26	То же МЗ	36	п.м
		Материалы		
		Бетон М 200	109	м³

Ведомость стержней на один элемент

Марка эл. мо	Поз.	Эскиз или сечение	ф мм	Длина мм	Кол.
Приямок №1	7	300, 340, 300	6 А II	940	24
	8	1580	12 А II	1520	4
Приямок №2	7	см. выше	6 А III	940	24
	8	см. выше	12 А II	940	4
Приямок №3	7	см. выше	6 А III	1520	20
	8	см. выше	12 А II	1520	6

Выборка стали на один элемент №2

Марка элемента	Арматурные изделия: Арматурная сталь ГОСТ 5781-75, Класс А II, ф мм 12	6	Прокатная сталь ГОСТ 103-76, Профиль	Итого	Закладные изделия: Прокатная сталь ГОСТ 103-76, Профиль	Итого	Всего
Приямок №1	5.5	58.5	64.8	28.4	92.4	16.6	13.8	30.4	122.8
Приямок №2	5.5	58.5	64.0	28.4	92.4	16.6	13.8	30.4	122.8
Приямок №3	8.21	43.4	51.6	18.0	70.6	13.0	11.4	24.0	94.6

Примечания:

1. Общее примечание см. на листе АС-7
2. Под приямками грунт тщательно уплотнить послойно пневмотрамбовками.

					ТП 503-7-1сп
					ДОРОЖНО-РЕМОНТНЫЙ ПУНКТ
Изм.	Лист	№ докум.	Подпись	Дата	
Нач. отд.		Семенов			Ремонтная мастерская с конторой
Гл. инж. пр.		Наумов			
Гл. инж. пр.		Жилова			
Гл. констр.		Лубенцова			Приямки № 1, 2, 3
Рук. груп.		Софуров			
Разработал		Софуров			

Литер	Лист	Листов
ТРП	АС9	29

УЗГИПРОАВТОДОР г. Ташкент

Согласовано:

Инв.№ подл. | Подпись и дата

Фм 1

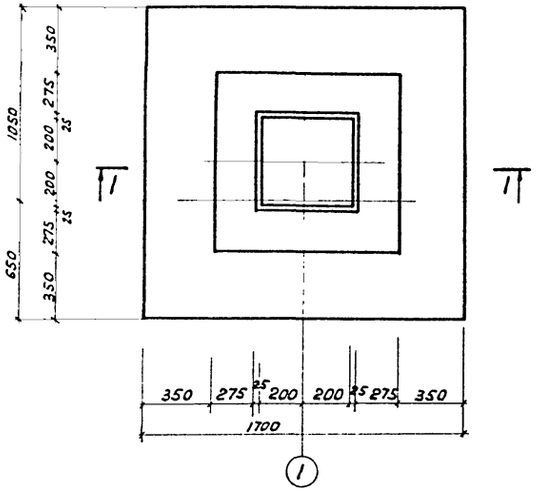

Фм 2а

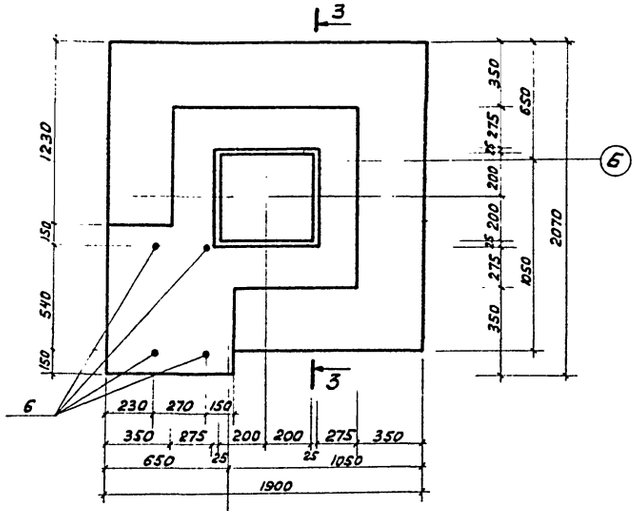

1-1

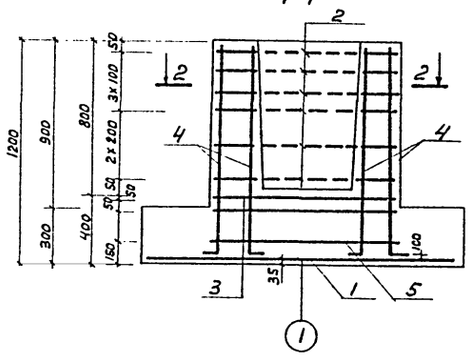

3-3

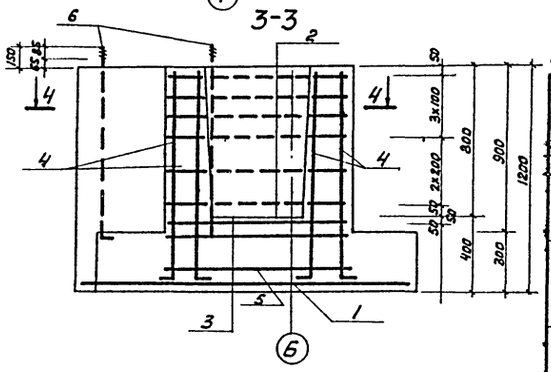

2-2

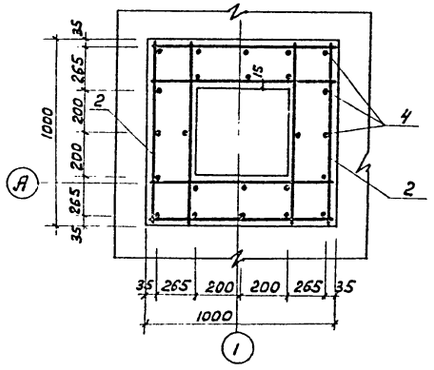

4-4

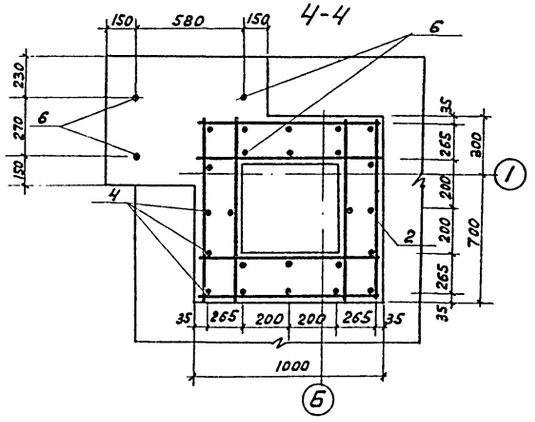

Спецификация арматурных изделий на один элемент.

Формат	Зона	Поз.	Обозначение	Наименование	Кол.	Примеч.
				Фм 1		
				Сборочные единицы и детали		
		1	АС-10	Сетка арматурная С-1	1	
		2	—"—	то же С 2	6	
		3	—"—	то же С3	2	
		4÷5	—"—	Стержни одиночные		
				Материалы		
				Бетон марки м-200	1.57м³	
				Фм 2, Фм 2а		
				Сборочные единицы и детали		
		1	АС-10	Сетка арматурная С1	2	
		2	—"—	то же С2	12	
		3	—"—	то же С3	4	
		4÷5	—"—	Стержни одиночные		
		6	ГОСТ 9150-59	Анкерный болт	4	
				Материалы		
				Бетон марки м200	1.89м³	

Ведомость стержней на один элемент

Марка	№ поз.	Эскиз или сечения	ϕ мм	длина мм	Кол-во
С-1	1	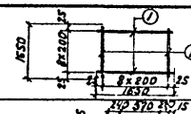	10 AIII	1650	18
С-2	2	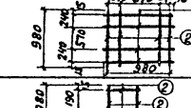	8 AIII	980	8
С-3	2	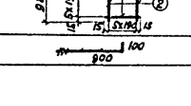	8 AIII	980	12
Анкер. болт	6		22	1000	4

Ведомость стержней на один элемент

Марка	№ поз.	Эскиз или сечения	ϕ мм	Длина мм	Кол.
Фм 1, 2, 2а	4	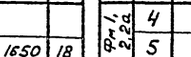	12 AIII	1180	72
	5	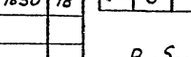	8 AIII	980	12

Выборка стали на один элемент кг.

Марка эл-та	Арматурные изделия: Арматурная сталь ГОСТ, Класс AIII, ϕ мм: 8	10	12	Итого	Закладн. издел.: Анк. болт ГОСТ 9150-59, кл, ϕ мм: 22	Итого	Всего
Фм 1;	97.8	55.5	88.5	191.8	—	—	191.8
Фм 2; Фм 2а	97.8	55.5	88.5	191.8	46.8	46.8	238.6

Примечания:

1. Сетки изготовить контактно-точечной сваркой согласно ГОСТ 14098-68.
2. Фм 2 выполняется зеркально Фм 2а.

					ТП 503-7-1сп
					ДОРОЖНО-РЕМОНТНЫЙ ПУНКТ
Изм.	Лист	№ докум.	Подпись	Дата	Ремонтная мастерская с конторой.
Нач. отд.		Смелов		май 1979г.	Лит: ТРП; Лист: АС-10; Листов: 29
Гл. инж. отд.		Наумов			
Гл. инж. пр.		Милова			Фундаменты ФМ-1, ФМ-2, ФМ-2а.
Гл. констр.		Лупенцова			УЗГИПРОАВТОДОР г. Ташкент
Рук. групп		Гафуров			
Разработ.		Гафуров			

ТИПОВОЙ ПРОЕКТ 503-7-1сп АЛЬБОМ I

Согласовано:

Инв.№ подл. | Подпись и дата

Маркировочная схема стеновых панелей по оси А между осями 1-4

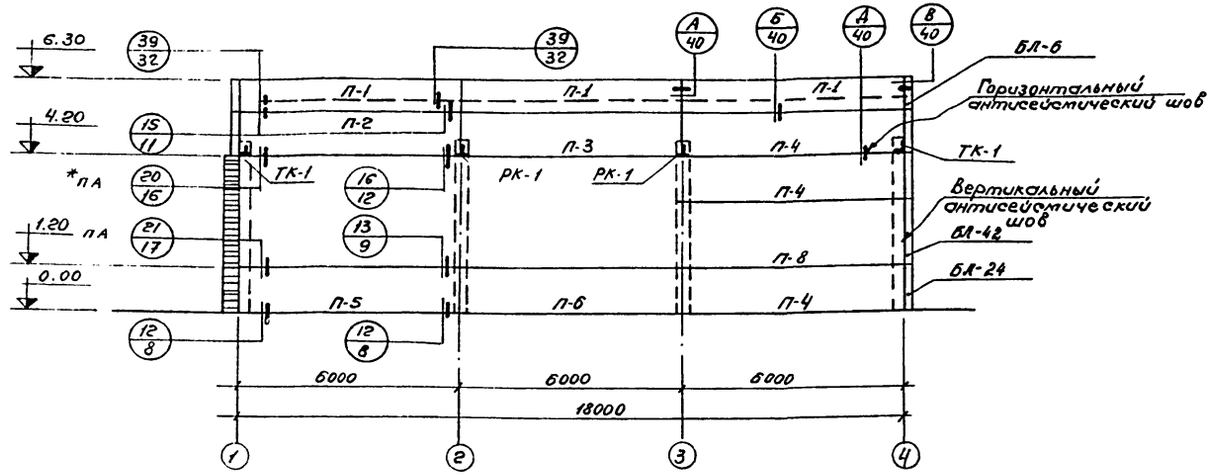

Маркировочная схема стеновых панелей по оси Б между осями 4-1

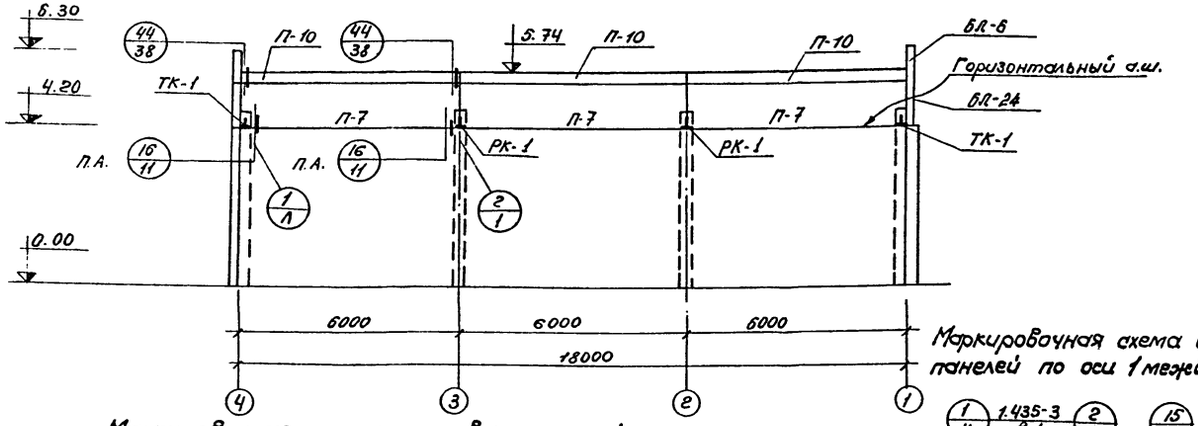

Маркировочная схема стеновых панелей по оси 4 между осями А-Б

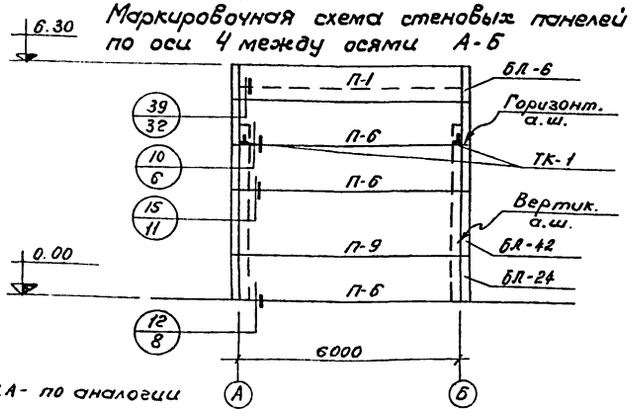

*П.А - по аналогии

Маркировочная схема стеновых панелей по оси 1 между осями Б-А

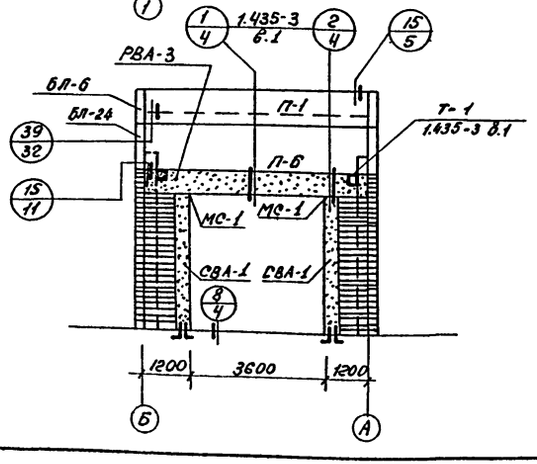

Спецификация элементов к маркировочным схемам расположенным на данном листе

Марка	Обозначение	Наименование	Кол.	Примеч.
		Маркировочная схема стеновых панелей		
П-1	1.432-5 вып.1 л.19	Панель ПСЛ 20 0,9х6 - 721	5	1.5т
П-2	То же, л.7	" ПСЛ 20 1,2х6 222	1	1.9
П-3	" л.5	" ПСЛ 20 1,2х6 211	1	1.9
П-4	" л.3	" ПСЛ 20 1,2х6 122	3	1.9
П-5	" л.3	" ПСЛ 20 1,2х6 - 112	1	1.9
П-6	" л.1	" ПСЛ 20 1,2х6 - 111	4	1.9
П-7	" л.15	" ПСЛ 20 0,2х6 - 521	3	1.9
П-8	" л.3	" ПСЛ 20 1,8х6 - 122	1	2.8
П-9	" л.1	" ПСЛ 20 1,8х6 - 121	1	2.8
Т-1	УТР-25.1-77 альбом 3	Соединительное изделие Т-1	44	0.005
Т-2	"	" Т-2	44	"
Т-4	"	" Т-4	30	"
Т-19	"	" Т-19	6	"
Т-20	"	" Т-20	6	"
П-10	1.432-5 вып.3 л.1	Карнизная панель ПК-1	3	1.2т
БЛ-6	1.432-5 вып.1 л.58,59	Блок угловой БЛ-6	4	0.05
БЛ-24	"	" БЛ-24	12	0.07
БЛ-42	"	" БЛ-42	4	0.1
ТК-1	УТР-25.1-77 альбом 3	Опорная консоль ТК-1	8	0.02
РК-1	"	" РК-1	4	0.02
РВА-3	1.435-3 вып.6	Ригель рамы ворот РВА-3	1	3.5
СВА-1	"	Стойка рамы ворот СВА-1	2	1.2

Примечания

1. Панели ПК-1 крепятся к стеновым подкарнизным панелям до монтажа согласно вып.3 серии 1.432-5.
2. Угловые блоки приварить к панелям до монтажа.
3. Все не имеющие ссылок на серию детали приняты по серии УТР-25.1-77.
4. При монтаже ж/б конструкции руководствоваться СНиП III-15-76 и вышеуказанными сериями.

				ТП 503-7-1сп	
				ДОРОЖНО-РЕМОНТНЫЙ ПУНКТ	
Изм.	Лист	№ докум.	Подпись	Дата	
Нач. отд.		Смелов		май 1979г.	Ремонтная мастерская с конторой
Главн. инж.		Наумов			
Гл. инж. пр.		Милова			
Гл. констр.		Лубенцова			
Рук. гр.		Сафуров			
Разработ.		Крыслов			

Лит.	Лист	Листов
ТРП	АС-11	29

Маркировочные схемы стеновых панелей

УЗГИПРОАВТОДОР г. Ташкент

ТИПОВОЙ ПРОЕКТ 503-7-1сп АЛЬБОМ I

Маркировочная схема плит покрытия

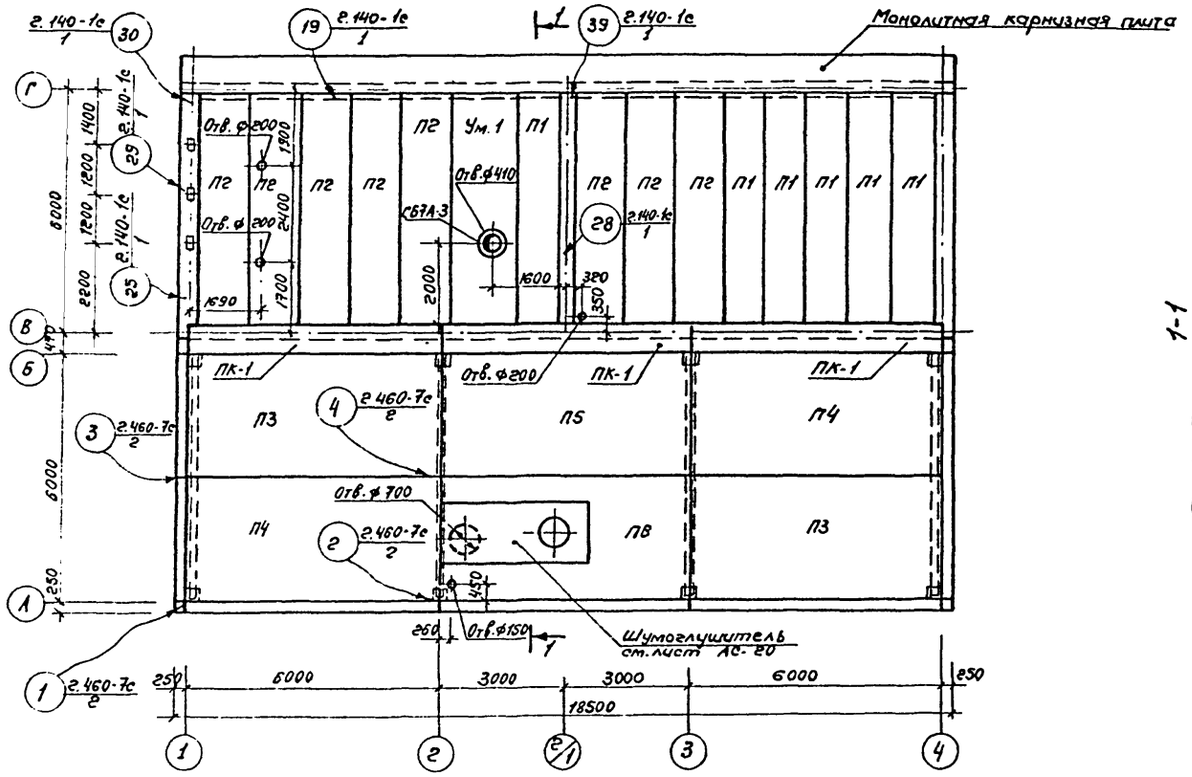

1-1

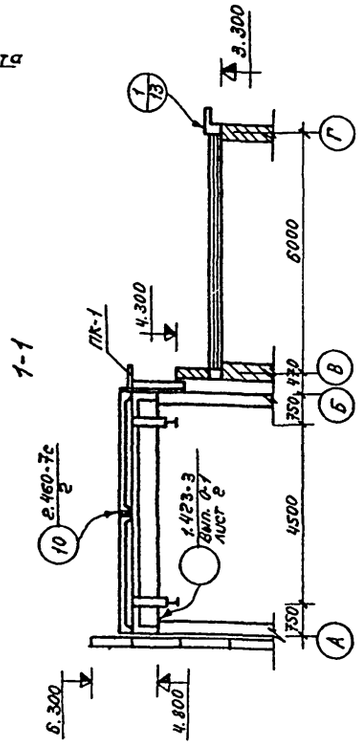

Спецификация элементов к маркировочным схемам плит покрытия, колонн, балок покрытия

Марка	Обозначение	Наименование	Кол.	Примеч.
		Маркировочная схема плит покрытия		
П1	1.141-5а, вып.1	Плита С9-ПС59-10	8	1.715т
П2	1.141-5а, вып.1	" С9-ПС59-12	7	2.070т
П3	ГОСТ 22701.1-77; АС-14	" ПГ-3Ат-Т-С1-1	2	2.65т
П4	То же	" ПГ-3Ат-Т-С1-2	2	"
П5	То же	" ПГ-3Ат-Т-С1-3	1	"
П8	ГОСТ 22701.2-77, АС-14	" ПВ7-4АТ-С1	1	"
	АС-13	Монолитная карнизная плита	1	1.2м³
СБ7А-3	1.494-24 Вып.1	Стакан СБ7А-3	1	0.310т
ПК-1	1.432-5, вып.2	Панель карнизная ПК-1	3	
УМ1	АС-13	Монолитный участок Ум1	1	1.7м³
		Маркировочная схема колонн, балок покрытия		
К1	1.423-3 вып. 0-1; АС-16	Колонна К48-7-1	4	1.10т
К2	То же	" К48-7-2	2	1.10т
К3	То же	" К48-7-3	2	1.10т
Б6-6-1	1.462-10, вып.2 АС-14	" Б6-6-1	4	1.15т
БМ-1	АС-15	Балка подвесного пути БМ1	2	0.53т
У-1	АС-15	Упор У-1	4	—

Маркировочная схема колонн, балок покрытия, подвесных путей

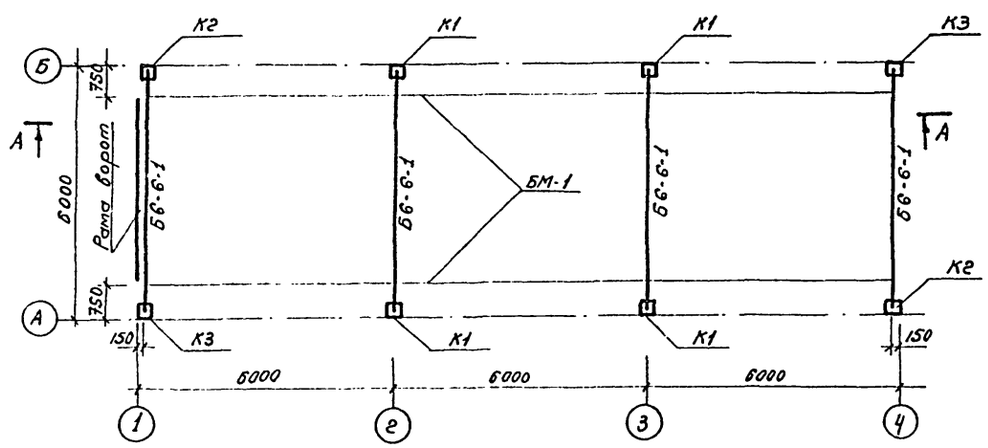

Примечания

1. Вид А-А смотреть на листе АС-15

Изм.	Лист	№ докум.	Подпись	Дата
Нач. отд.		Смелов		май
Гл. инж. отд		Наумов		1979г
Гл. инж. пр.		Милова		
Гл. констр.		Лубенцова		
Рук. гр.		Гафуров		
Разраб.		Рогожина		

ТП 503-7-1сп

ДОРОЖНО-РЕМОНТНЫЙ ПУНКТ

Ремонтная мастерская с конторой

Лит	Лист	Листов
ТРП	АС-12	29

Маркировочная схема плит покрытий. Маркировочная схема колонн, балок покрытия подвесных путей

УЗГИПРОАВТОДОР г. Ташкент

Инв. № подл. | Подпись и дата

ТИПОВОЙ ПРОЕКТ 503-7-1сп АЛЬБОМ I

Согласовано:

Инв. № подл. | Подпись и дата

Ум-1

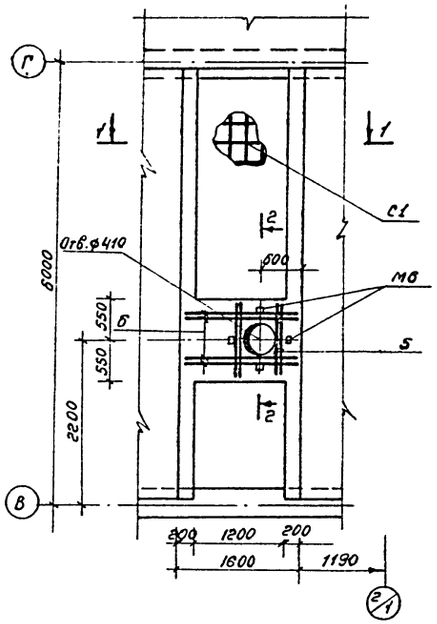

1-1

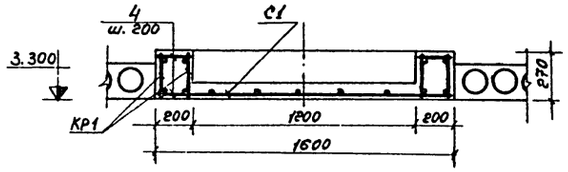

2-2

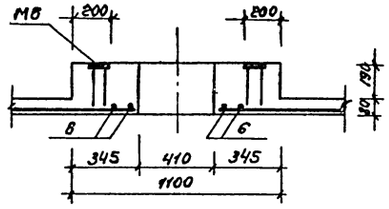

1

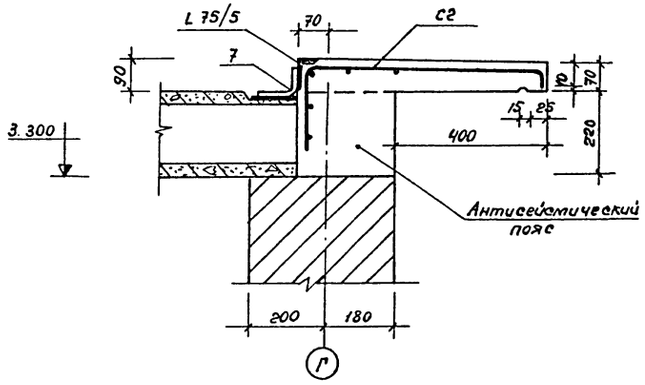

Ведомость стержней на 1 элемент

Марка эл-та	Поз.	Эскиз или сечение	ф мм	Длина мм	Кол
КР1	1	3 1 20 20 240	10АIII	5820	1
	2	2 200×29 10 10	25АIII	5820	1
	3	5820	8АI	240	30
Одиночные стержни	4	180	8АI	180	120
	5	1080	10АIII	1080	4
	6	1580	10АIII	1580	4
	7	80 80	8АI	160	30

Примечания

1. Данный лист см. совместно с листом АС-12.
2. Изготовление закладной детали М6 смотреть на стр. 13 ГОСТ 22701.5-77.
3. Сварку соединяемых элементов производить согласно СН 393-69.

Спецификация арматурных изделий на элемент

Поз.	Обозначение	Наименование	Кол.	Примеч.
		УМ-1		
		Сборочные единицы и детали		
1÷3	АС-13	Каркас плоский КР1	4	шт.
	100/100/717 В=1500 ГОСТ 8478-66	Сетка арматурная С-1	9.6	м²
4÷6	АС-13	Стержни одиночные		
	ГОСТ 22701.5-77 стр. 13	Изделие закладное М6	4	шт.
		Материалы:		
		Бетон М200	1.7	м³
		Монолитная карнизная плита		
		Сборочные единицы и детали		
	250/150/5/9 В=900 ГОСТ 8478-66	Сетка арматурная С2	16.7	м²
	ГОСТ 8510-72	Сталь угловая неравнополочная 75/5	18.5	пог.м.
7	АС-13	Стержни одиночные		
		Материал:		
		Бетон М200	1.2	м³
	Серия 2.140-1с, вып.1	Антисейсмический пояс	48.0	пог.м.
		Материал:		
		Бетон М150	14.0	м³

Выборка стали на один элемент, кг

Марка эл-та	Арматурные изделия: Арматурная сталь ГОСТ 5781-75							Всего
	класс АI ф мм		Итого	класс АIII ф мм			Итого	
	8			10	25			
УМ-1	20		20	21	90		111	131

Изм.	Лист	№ докум.	Подпись	Дата
Нач. отд.		Смелов		май
Гл. инж. отд.		Наумов		1979г.
Гл. инж. пр.		Милова		
Гл. констр.		Лубенцова		
Рук. гр.		Гафуров		
Разраб.		Рогожина		

ТП 503-7-1сп

ДОРОЖНО-РЕМОНТНЫЙ ПУНКТ

Ремонтная мастерская с конторой

Лит	Лист	Листов
ТРП	АС-13	29

Монолитный участок Ум-1 Узел 1

УЗГИПРОДАВТОДОР г. Ташкент

ТИПОВОЙ ПРОЕКТ 503-7-1сп АЛЬБОМ I

Согласовано:

Инв. № подл. | Подпись и дата

П3, П4

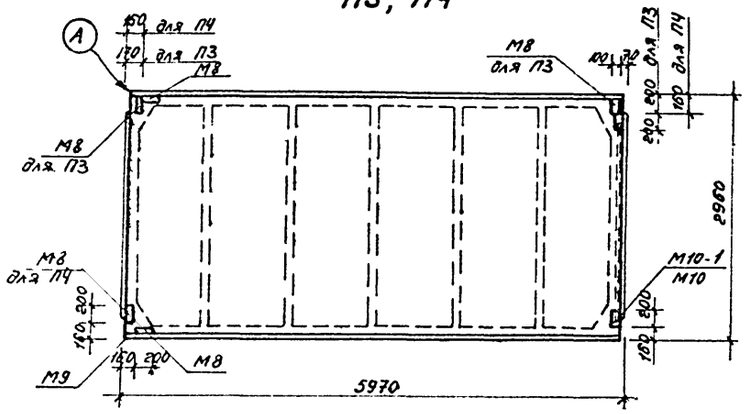

П5

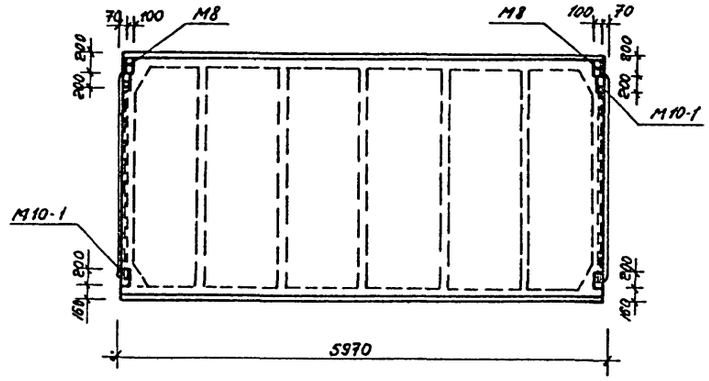

1-1

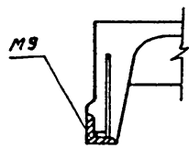

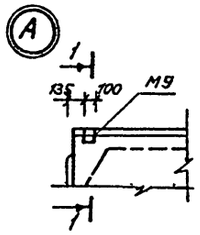

П6

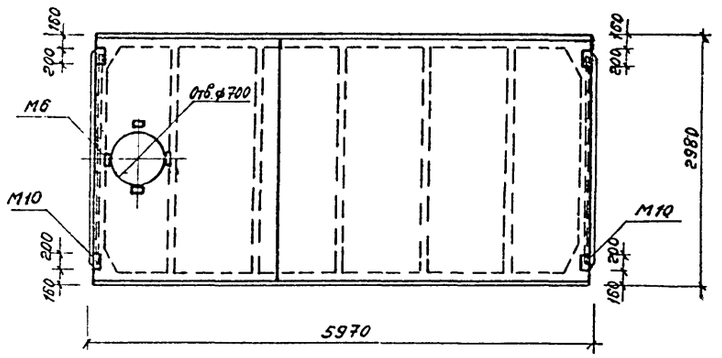

6Б-6-1

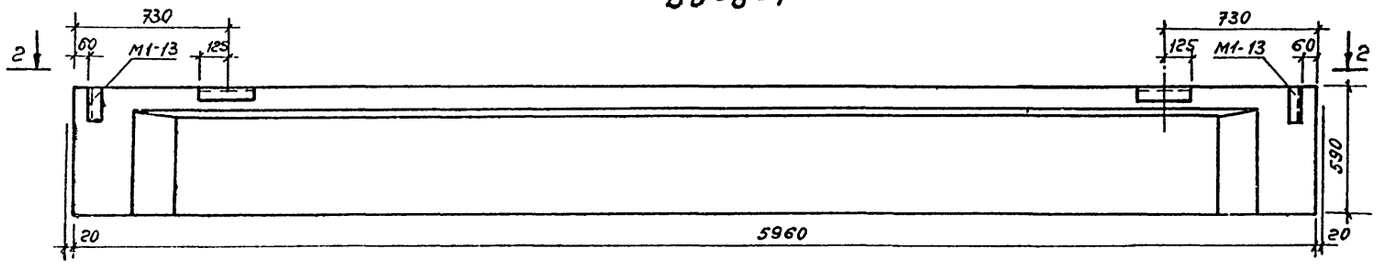

2-2

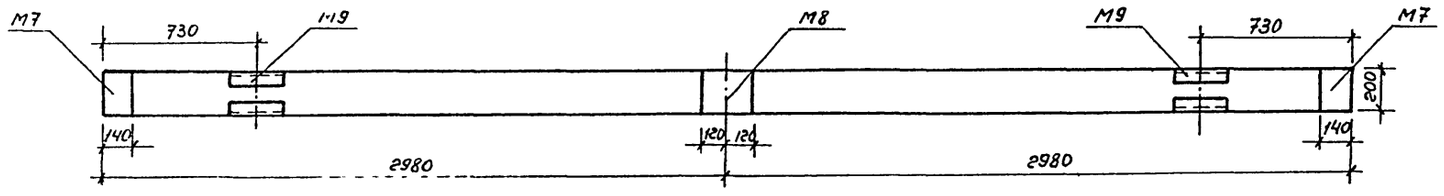

Обозначение	Наименование	Кол.	Масса ед.	Стандартные или листы проекта
	Сборочные единицы и детали			
П3	Изделие закладное М8	4	1.70	ГОСТ 22701.5-77 стр. 13, 14
	То же, М9	2	1.25	
	То же, М10-1	1	6.10	
П4	Изделие закладное М8	3	1.70	
	То же, М9	2	1.25	
	То же, М10	1	6.10	
П5	Изделие закладное М8	2	1.70	
	То же, М10-1	2	6.10	
П6	Изделие закладное М6	4	1.30	
	То же, М10	2	6.10	
6Б-6-1	Изделие закладное М7	2	2.0	1.462-10 Вып. 2
	То же, М8	1	3.4	листы 20,21
	То же, М9	2	3.1	лист 22
	То же М1-13	2	1.7	1.423-3 Вып. 2, л. М4

Примечания

1. Закладная деталь М10-1 отличается от закладной детали М10 (ГОСТ 22701.5-77) только длиной стержня (поз. 116).

Изм.	Лист	№ докум.	Подпись	Дата
Нач. отд	Смелов			май
Гл. инж. отд	Начмов			1979г.
Гл. инж. пр.	Милова			
Гл. констр.	Лубенцова			
Рук. гр.	Гафуров			
Разработ.	Агожина			

ТП 503-7-1сп

ДОРОЖНО-РЕМОНТНЫЙ ПУНКТ

Ремонтная мастерская с конторой

Лит.	Лист	Листов
Т.Р.П.	АС-14	29

Опалубочные чертежи плит покрытия П3, П4, П5, П6, балки 6Б-6-1

УЗГИПРОАВТОДОР г. Ташкент

ТИПОВОЙ ПРОЕКТ 503-7-1сп АЛЬБОМ I

Согласовано:

Инв.№ подл. | Подпись и дата

А-А

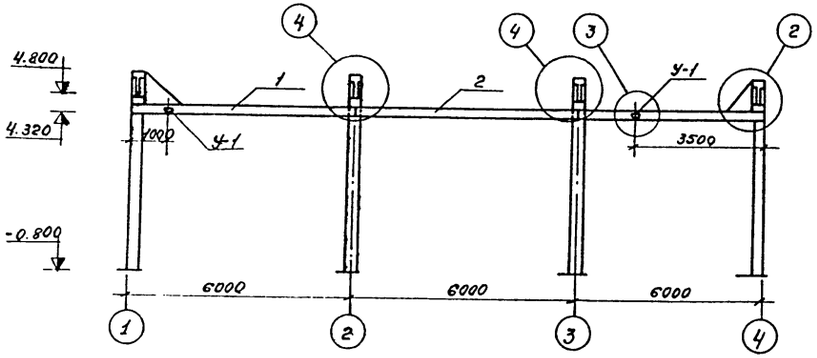

1-1

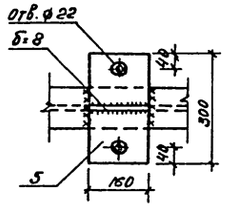

2-2

(распорка условно не показана)

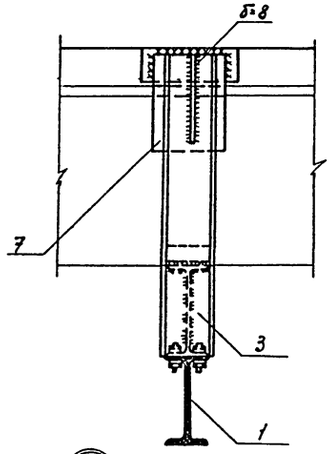

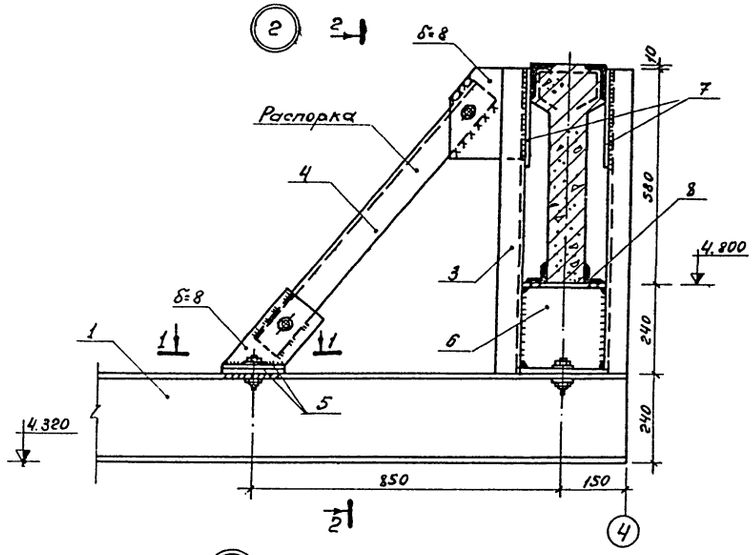

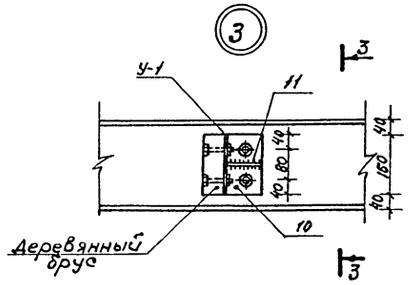

3-3

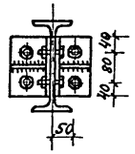

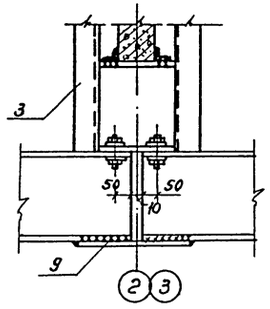

Спецификация на одно металлическое изделие

Марка изделия	№ поз.	Эскиз или сечение	⌀ мм	Длина мм	Кол.	Общая длина м	Масса кг
БМ-1	1	I 24м		6000	2	12.0	460
	2	I 24м		5980	1	5.99	230
Подвеска	3	[14		820	2	1.64	20
	4	L 90×8		900	1	0.9	10
	5	— 160×8		300	2	0.60	3
	6	I 24м		200	1	0.20	8
	7	— 200×8		270	2	0.54	4
	8	L 50×5		110	2	0.22	1
Накладка	9	— 70×10		300	1	0.30	2
Упор У-1	10	L 100×8		160	2	0.32	4
	11	— 90×8		90	2	0.18	1

Сводная спецификация металла

Марка металла	№ п/п	Вид профиля	Сечение	Масса по элементам конструкций: Подвесные пути	Упоры	Стальные соединительные изделия			Общая масса т
ВСт3пс5 ГОСТ 380-70	1	Балки двутавровые ГОСТ 8239-72*	I 24м	1.45					
								Итого	1.450
ВСт3пс2 ГОСТ 380-71	2	Швеллеры ГОСТ 8240-72	[14	0.16					
								Итого	0.160
	3	Сталь угловая равнополочная ГОСТ 8509	L 70×5	0.01					
			L 90×8	0.04					
			L 100×8		0.02				
								Итого	0.070
	4	Сталь полосовая ГОСТ 103-76	δ=8	0.05	0.004	0.023			
			δ=10			0.01			
								Итого	0.087

Примечания:

1. Балки и соединительные элементы подвесных путей окрасить масляной краской за два раза.
2. Данный лист смотреть совместно с листом АС-12.

Изм.	Лист	№ докум.	Подпись	Дата
Нач. отд.		Смелов		май
Гл. инж. отд.		Наумов		1979г.
Гл. инж. пр.		Милова		
Гл. констр.		Лубенцова		
Рук. гр.		Гафуров		
Разработ.		Рогожина		

ТП 503-7-1сп

ДОРОЖНО-РЕМОНТНЫЙ ПУНКТ

Ремонтная мастерская с конторой

Разрез А-А. Узлы 2, 3, 4

Лит.	Лист	Листов
ТРП	АС-15	29

УЗГИПРОАВТОДОР г. Ташкент

ТИПОВОЙ ПРОЕКТ 503-7-1сп АЛЬБОМ I

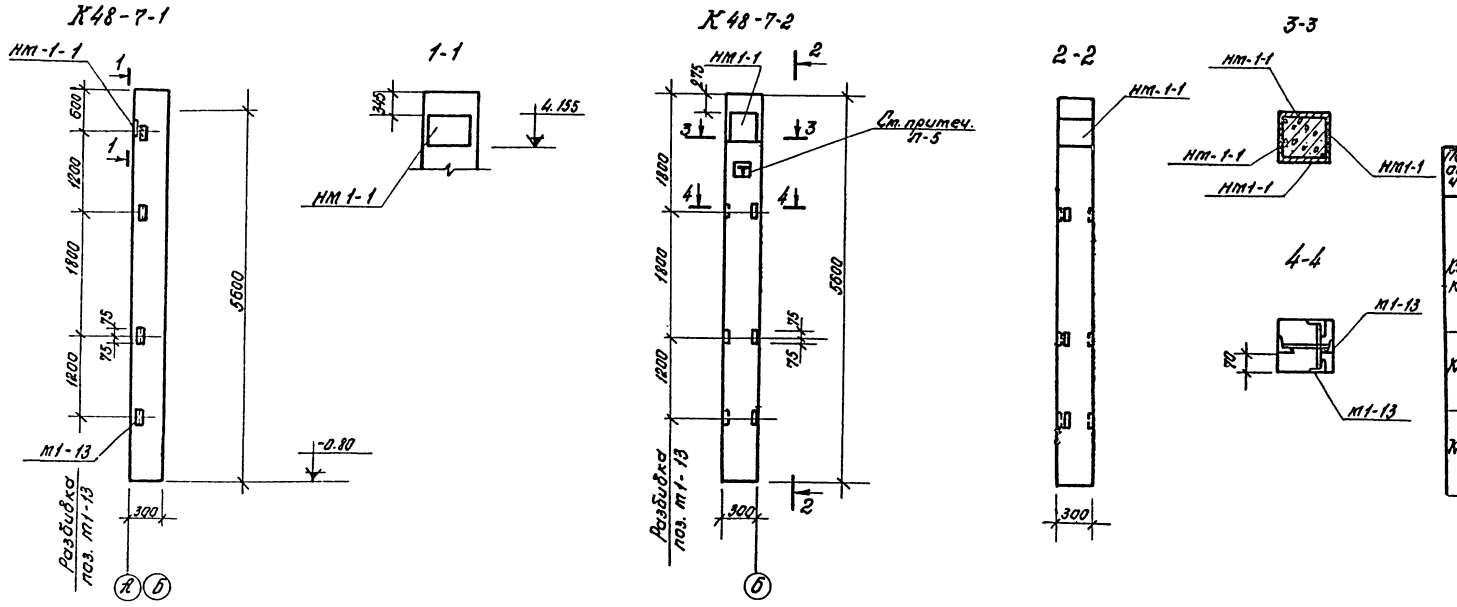

Перечень элементов затаркированных на данном листе

Позиция обозначение	Наименование	Кол.	Масса един. кг	Стандарт или лист проекта
	Изделия			
	Закладные			
Колонна К48-7-1	М1-13	4	1,7	1.432-3 в.2 л.141
	НМ 1-1	1	10,4	1.432-3 в.2 л.135
К48-7-2	М1-13	6	1.7	ст. выше
	НМ-1-1	4	10.4	ст. выше
К48-7-3	М1-13	6	1.7	ст. выше
	НМ-1-1	4	10.4	ст. выше

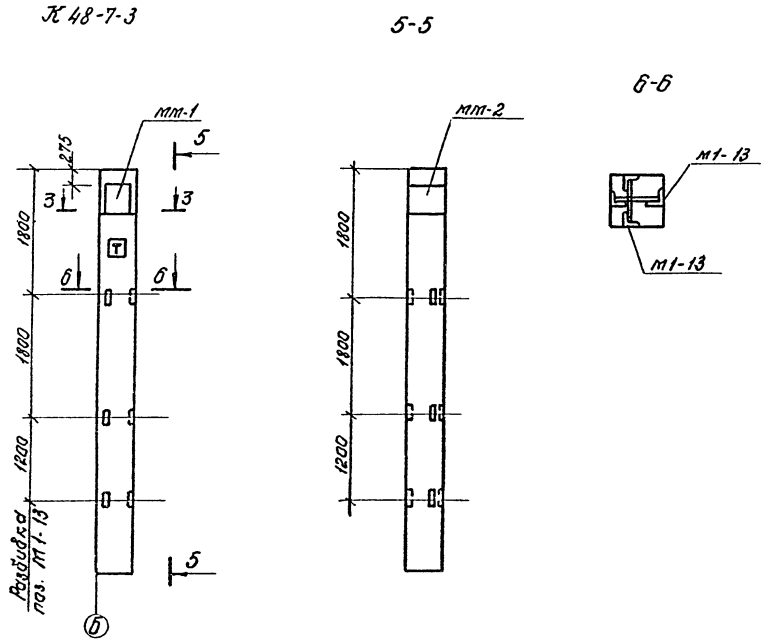

Примечания

1. Колонны К48-7-1, К48-7-2, К48-7-3 отличаются от колонны К-48-7 наличием и расположением дополнительных закладных деталей.
2. Армирование вышеуказанных колонн принимается в точном соответствии с серией 1-423-3 в. 2.
3. Закладные детали НМ-1-1 и М1-13 защищаются цинковым покрытием толщиной 0,15 мм.
4. Антикоррозийные мероприятия ст. П-18 выпуска 0-1 серии 1.423-3.
5. Знак [Т] наносится нестываемой краской на заводе-изготовителе.

Изм.	Лист	№ докум.	Подпись	Дата
Нач. отд.		Отелов		май
Гл. инж. отд.		Наутов		1979г
Гл. инж. пр.		Милова		
Гл. констр.		Лубенцова		
Рук. гр.		Гафуров		
Разраб.		Крыслов		

ТП 503-7-1сп

ДОРОЖНО-РЕМОНТНЫЙ ПУНКТ

Ремонтная мастерская с конторой

Опалубочные чертежи колонн

Лит.	Лист	Листов
ТРП	АС-16	29

УЗГИПРОАВТОДОР г. Ташкент.

Согласовано

Инв. № подл. | Подпись и дата

ТИПОВОЙ ПРОЕКТ 503-7-1сп АЛЬБОМ I

План на отм. 0.000

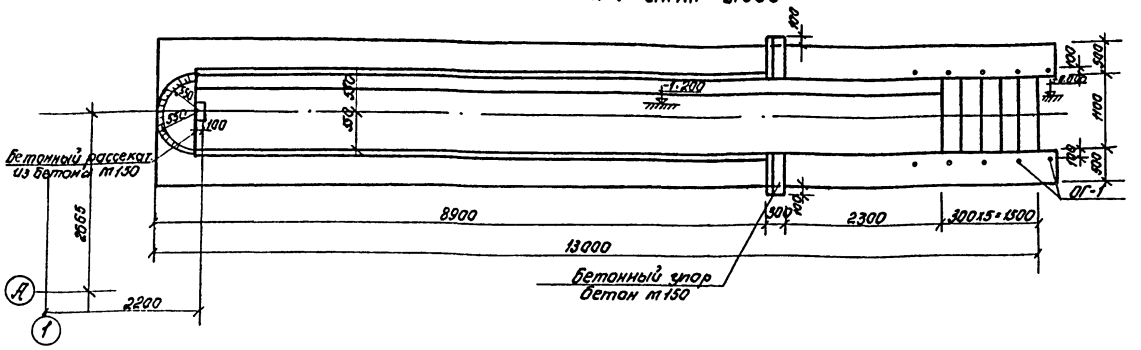

План на отм. -0.200

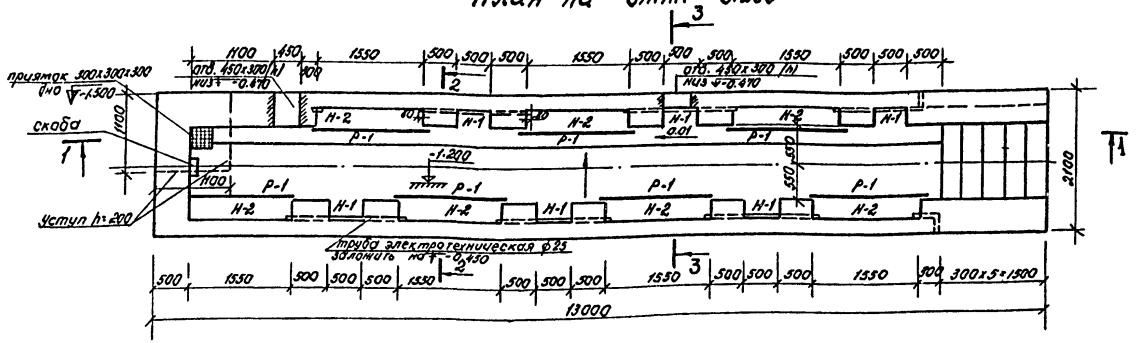

1-1

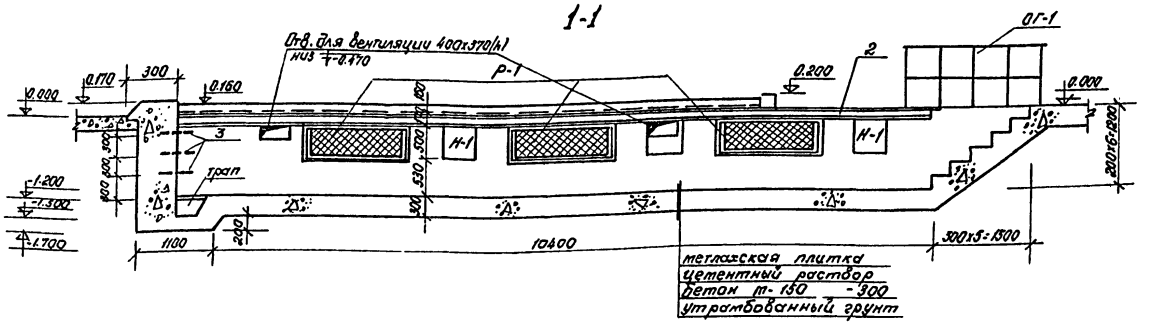

2-2

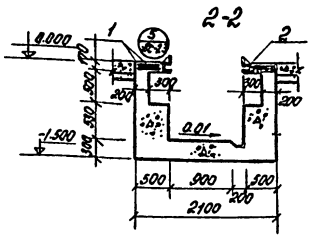

3-3

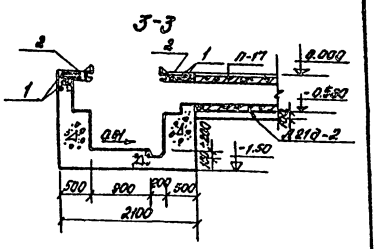

Спецификация на смотровую канаву.

Марка	Обозначение	Наименование	Кол.	Примечание
		Железобетонные монолитные конструкции		
		Канава	1	
		Стальные элементы		
ОГ-1	АС-18	Ограждение ОГ-1	2	
Р-1	То же	Решетка Р-1	7	
	То же	Реборда	2	

Примечания

1. Ниша Н-1 - технологическая, Н-2 - для освещения
2. Для защиты от коррозии трубы окрасить лаком ПФ в два слоя внутри и снаружи и закрыть деревянными пробками от попадания строительного мусора.
3. Решетка Р-1 и ограждение ОГ-1 ст. лист АС-18
4. Стены и днище канавы выполнить из бетона МБ-150.
5. Стены и пол канавы облицевать керамической плиткой. Стены - плиткой белого цвета согласно ГОСТ-6141-69, пол - согласно ГОСТ 6787-69.
6. Наружную поверхность стен, соприкасающуюся с грунтом, обмазать горячим битутом за два раза
7. Данный лист читать совместно с АС-18.

Изм.	Лист.	№ докум.	Подпись	Дата
Нач. отд.		Смелов		май 1979г.
Гл. инж. отд.		Наумов		
Гл. инж. пр.		Милова		
Гл. констр.		Лубенцова		
Рук. гр.		Гафуров		
Разраб.		Равилова		

ТП 503-7-1сп

ДОРОЖНО-РЕМОНТНЫЙ ПУНКТ

Ремонтная мастерская с конторой

Стотровая канава; Планы. Разрезы

Лит.	Лист	Листов
ТРП	АЕ17	29

УЗГИПРОАВТОДОР г. Ташкент

Согласовано: Нач. сект. ТХ Терщуков

Инв. № подл. | Подпись и дата

ТИПОВОЙ ПРОЕКТ 503-7-1сп АЛЬБОМ I

Согласовано:

Инв. № подл. | Подпись и дата

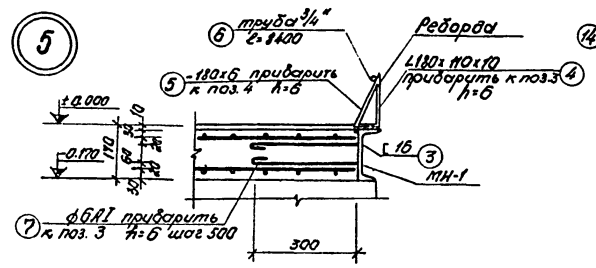

Р-1

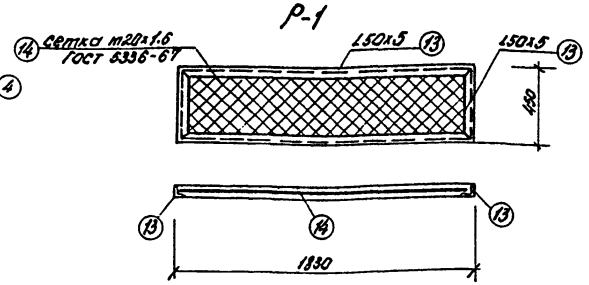

Бетонный рассекатель

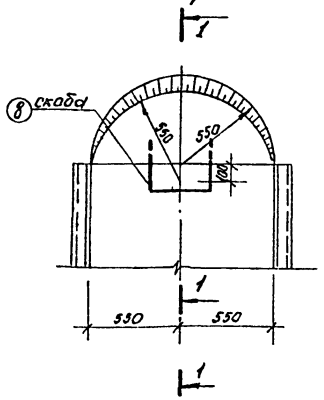

Деталь установки Р-1

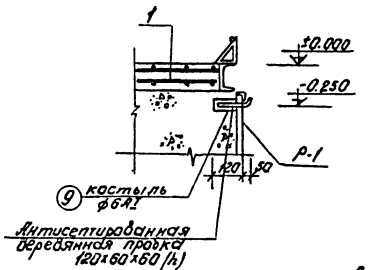

ОГ-1

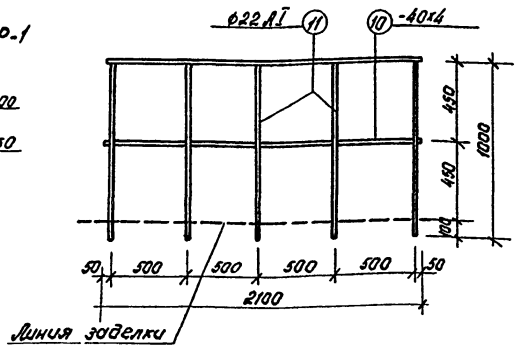

1-1

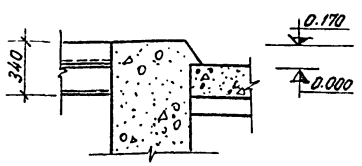

Спецификация арматурных изделий на один элетент

Поз.	Обозначение	Наименование	Кол.	Примечание
		Стотровая канава		
		Сборочные единицы и детали		
1	АС-17	Сетка арматурная С-1	1	
2	АС-17	Изделие закладное МН-1	2	
3	АС-17	Изделие закладное МН-2	3	
9	АС-18	Стержни одиночные		
		Материалы		
		Стенки из бетона М150	12.9	$м^3$
		Днище из бетона М150	3.3	$м^3$

Ведомость стержней на один элетент

Марка элет.	Поз.	Эскиз или сечение	ф мм	Длина мм	Кол. шт.
С-1	1	сетка 200/200/4/4 ГОСТ 8478-66 ①	—	6000	1
	2	② 6000	22АI	6300	2
МН-1	3	⊏16	⊏16	11000	1
	7	300	6АI	700	22
МН-2	8	линия заделки 400	16АI	1200	1
Отд. стерж.	9	200	6АI	200	4
ОГ-1	10	-40х4	-40х4	2100	2
	11	ф22АI	22АI	1000	5
Р-1	12	∠50х5	∠50х5	1830	2
	13	∠50х5	∠50х5	450	2
	14	сетка №2 h=1.6	№2 h=1.6	0.811	1
Реборда	4	∠180х110х10	∠180х110х10	8400	1
	5	-180х4	δ=4	8400	1
	6	труба $d=\frac{3}{4}"$	$d=\frac{3}{4}"$	8400	1

Выборка стали на один элетент, кг.

Марка элетента	Арматурные изделия: Арматурная сталь ГОСТ 8478-66, класс АI, ф мм: 6АI	22АI	Итого	класс АIII, сетка 200/200 6/6	Итого	Всего	Закладные изделия: Профильная сталь: ⊏16	∠100х63х10	∠50х5	δ=4	$d=\frac{3}{4}"$	№2 h=1.6	Арматурная сталь ГОСТ 8478-61, класс АI, ф мм: 6АI	16АI	22АI	Итого	Всего
С-1	—	—	—	12.8	12.8	12.8										—	12.8
МН-1							157.0						3.5			160.5	160.5
МН-2													1.9		1.9	1.9	
Отдельные стержни	0.2	31.0	19.2	—	—	19.2										—	19.2
ОГ-1										5.3					15.0	20.3	20.3
Р-1									17.0			1.6				18.6	18.6
Реборда							187.0			47.5	12.5					247.0	247.0

Выборка стали на канаву, кг

Марка элетента	Арматурные изделия: Арматурная сталь ГОСТ 8478-66, класс АI, ф мм: 6АI	22АI	Итого	класс АIII, сетка 200/200 6/6	Итого	Итого	Закладные изделия: Профильная сталь: ⊏16	∠100х63х10	∠50х5	δ=4	$d=\frac{3}{4}"$	№2 h=1.6	Арматурная сталь ГОСТ 8478-66, класс АI, ф мм: 6АI	16АI	22АI	Итого	Всего
Монолитная ж/б канава	1.4	30.4	30.8.4	10.3	10.3	40.1.4	31.6						7.0	5.7		32.6.7	735.1
Ограждение Дг-1										10.6					30.0	40.6	40.6
Решетка Р-1									11.9			11.2					130.2
Реборда							31.4		05.0	2.5							494.0

Примечание

Данный лист смотреть совместно с листом АС-17

					ТП 503-7-1сп	
Изм.	Лист.	№ докум.	Подпись	Дата	ДОРОЖНО-РЕМОНТНЫЙ ПУНКТ	
Нач. отд.		Стелов		май 1979г.	Ремонтная мастерская с конторой	Лит. ТРП / Лист АС-18 / Листов 29
Гл. инж. отд.		Наумов				
Гл. инж. пр.		Милова				
Гл. констр.		Убенцова			Стотровая канава. Узел 5. Детали.	УЗГИПРОАВТОДОР г. Ташкент
Рук. гр.		Сафуров				
Разраб.		Рогожина				

ТИПОВОЙ ПРОЕКТ 503-7-1сп АЛЬБОМ I

Согласовано:

Инв.№подл. | Подпись и дата

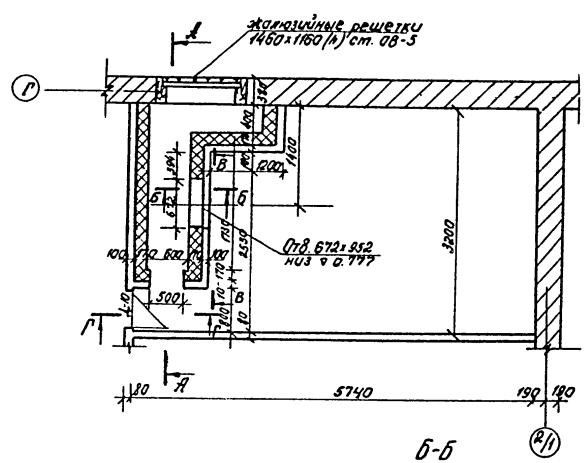
Жалюзийные решетки 1460×1160(h) ст. 08-3
Отв. 672×952 низ ▽ 0.777
3200
5740
190
190
80
500
100
100
100

ТИПОВОЙ ПРОЕКТ 503-7-1сп АЛЬБОМ I

План шумоглушителя

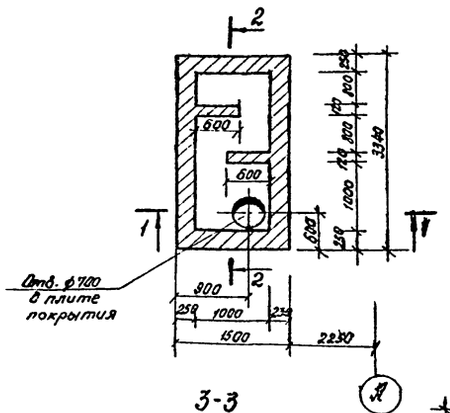

2-2

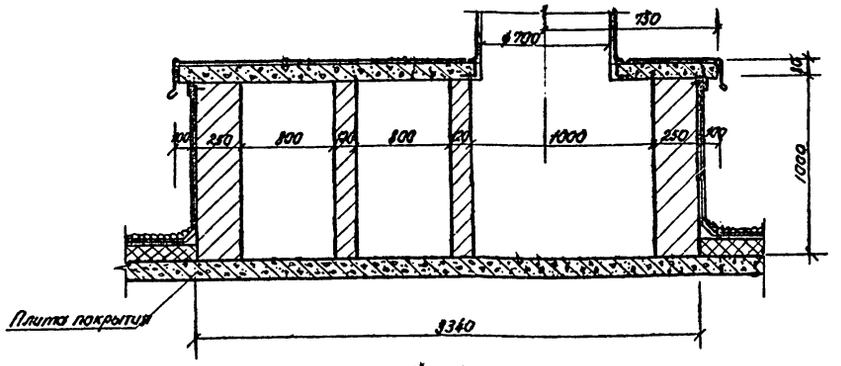

3-3

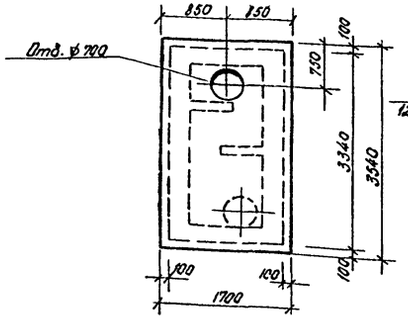

М-1

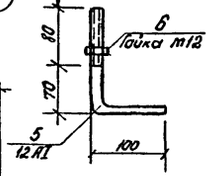

Пм-1

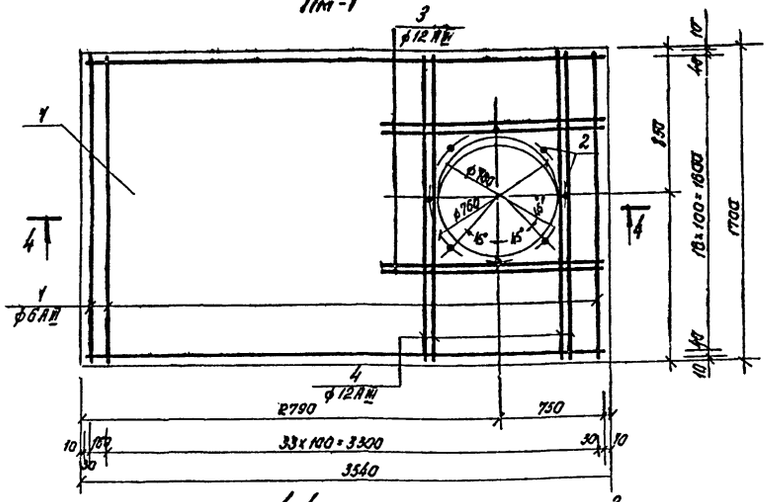

1-1

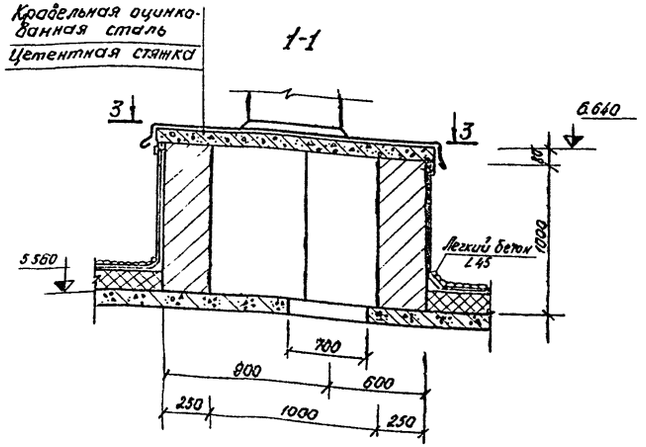

4-4

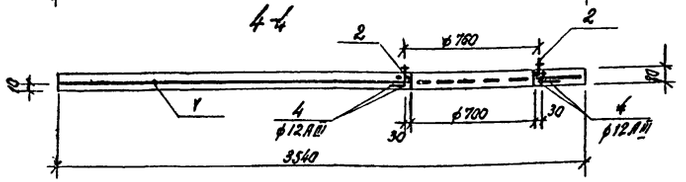

Примечания

1. Сетки изготовить контактно-точечной сваркой согласно ГОСТ 14098-68.
2. Расположение шумоглушителя см. на плане покрытия АС-12

Ведомость стержней на один элемент

Марка эл-та	Поз.	Эскиз или сечение	⌀ мм	Длина мм	Кол.
С-1	1	———	6АIII	1680	34
	2	———	6АIII	3520	17
Одиночные стержни	3	———	12АIII	1450	1
	4	———	12АIII	1680	1
М1	5	L	12АI	250	1
	6	гайка	М12	-	1

Выборка стали на один элемент, кг

Марка элемента	Арматурные изделия: Арматурная сталь ГОСТ 5781-75, класс АIII, ⌀ 6	⌀ 12		Итого	Закладные изделия: Профильная сталь в ст3 кл-2, гайка М12		Арматурная сталь класс АI, ⌀ 12	Итого	Всего
С-1	23.3			23.3					23.3
М1					0,222		0,18		0,402
поз. 3		1.35		1.35					1.35
поз. 4		1.53		1.53					1.53

Спецификация арматурных и закладных элементов на одно изделие

Формат	Зона	Поз.	Обозначение	Наименование	Кол.	Примечание
				Пм-1		
				Сборочные единицы и дет.		
		1	АС-20	Сетка арматурная С-1	1	
		3 4	АС-20	Стержни одиночные		
		2	АС-20	Изделие закладное М1	8	
				Материалы		
				Бетон марки 200	0.34	

Выборка стали на одно изделие, кг

Марка элемента	Арматурные изделия: Арматурная сталь ГОСТ 5781-75, класс АIII, ⌀ м 6	⌀ 12		Итого	Закладные изделия: Профильная сталь в ст3 кл-2, гайка М12		Арматурная сталь класс АI, ⌀ 12	Итого	Всего
Пм-1	23.3	2.88		26.18	1.76		1.44	3.20	29.38

Изм.	Лист	№ докум.	Подпись	Дата
Нач. отд.		Стелов		май 1979г.
Гл. инж. отд.		Наумов		
Гл. инж. пр.		Милова		
Гл. констр.		Лубенцова		
Рук. гр.		Гафуров		
Разработ.		Рогожина		

ТП 503-7-1сп

ДОРОЖНО-РЕМОНТНЫЙ ПУНКТ

Ремонтная мастерская с конторой

Лит	Лист	Листов
ТРП	АС-20	29

Шумоглушитель. План. Разрезы.

УЗГИПРОАВТОДОР г. Ташкент

Согласовано:

Инв. № подл. | Подпись и дата

ТИПОВОЙ ПРОЕКТ 503-7-1сп АЛЬБОМ I

План

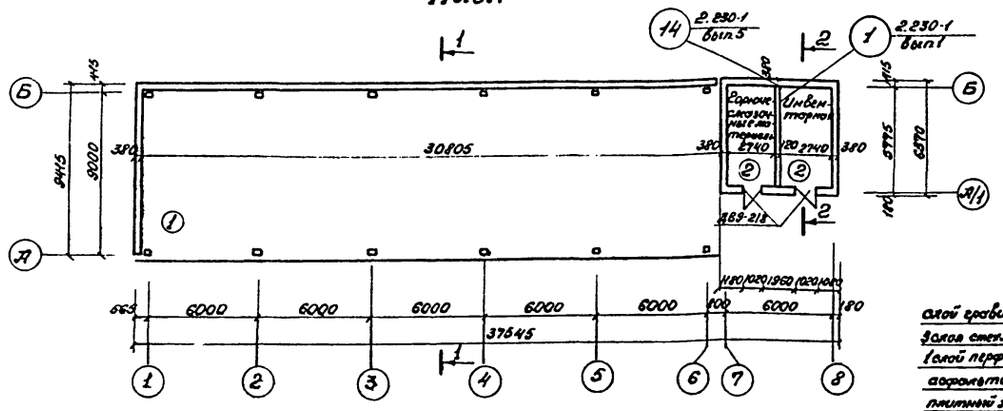

1-1

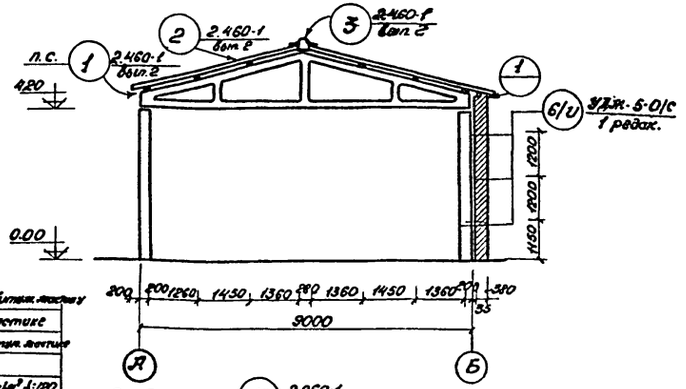

слой гравия светлых тонов в топл. в битум. мастику
3 слоя стеклоруберойда на битумной мастике
1 слой перфорированного рубероида на битум. мастике
асфальтовая стяжка 25 мм
плитный утеплитель пенобетон γ 500 кг/м³ δ 120
плиты покрытия

2-2

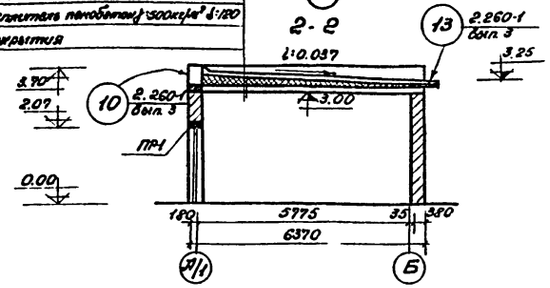

План покрытия

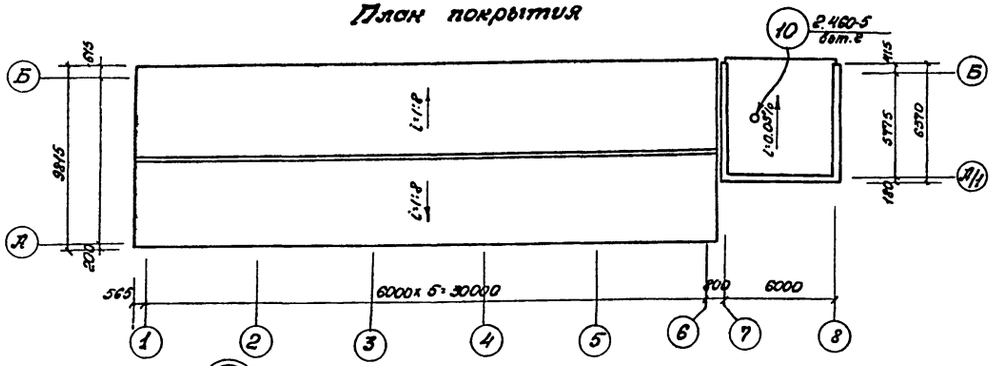

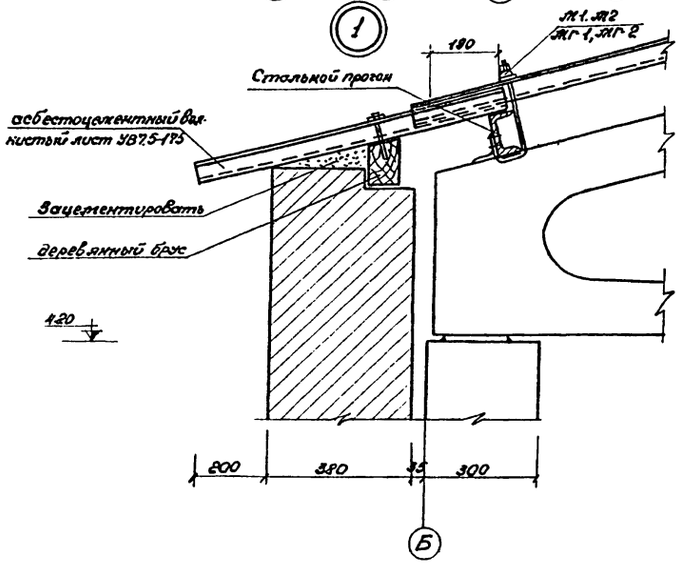

Примечания

1. Внутренние и наружные стены оштукатурятся и белятся известковым раствором. Колонны и потолки затираются цементно-известковым раствором и белятся.
2. Низ стен складских помещений до отм. 1.80м облицовывается керамическими плитками белого цвета.
3. Двери окрашиваются масляной краской
4. Примыкание перегородок к потолку выполнить согласно дет. 19 серии 2.230-1. выпуск 5.

Ведомость проемов дверей

Проемы			Элементы заполнения проема		
Тип по проекту	Размер в кладке b×h мм	Кол. мест	Марка	Обозначение	Кол.
1	1020×2070	2	ДВ9-2/8	ЖРТУ 20-6-6.5 1.135-1 N1	1

Ведомость перемычек

Перемычки			Элементы перемычки		
Тип по проекту	Схема сечения	Кол. мест	Марка	Обозначение	Кол.
ПР-1	220 380 140	2	БУ15	1.139-1. вып.1	2
			Б15	То же	1

Экспликация полов

Тип по плану	Конструкция пола	Материал слоя	Тип слоя	Толщ. слоя мм	Дополнительн. указания
П-1	1 2 3	1. Бетон М-200 2. Бетон М-200 3 Утрамбов. грунт со щебнем	П9	25 120	
П-2	1 2 3	1. Цементно-песчанный раствор М-200 2. Бетон М-200 3 Утрамбов. грунт со щебнем	П10	20 120	пов-ть пола шлифуется

Изм.	Лист	N докум.	Подпись	Дата
Нач. отд.	Смелов			май 1979г.
Гл. инж. пр.	Наумов			
Гл. арх.	Веремкрайт			
Гл. инж. пр.	Жилова			
Рук. групп	Симукова			
Разработ.	Зайнутдинов			

ТП 503-7-1сп

ДОРОЖНО-РЕМОНТНЫЙ ПУНКТ

Крытая стоянка автодорожных механизмов Склад.

План. Разрезы. План покрытия. Узел 1.

Литер	Лист	Листов
ТРП	АС-21	29

УЗГИПРОАВТОДОР г. ТАШКЕНТ

Согласовано:

Инв. № подл. | Подпись и дата

ТИПОВОЙ ПРОЕКТ 503-7-1сп АЛЬБОМ I

Маркировочная схема фундаментов

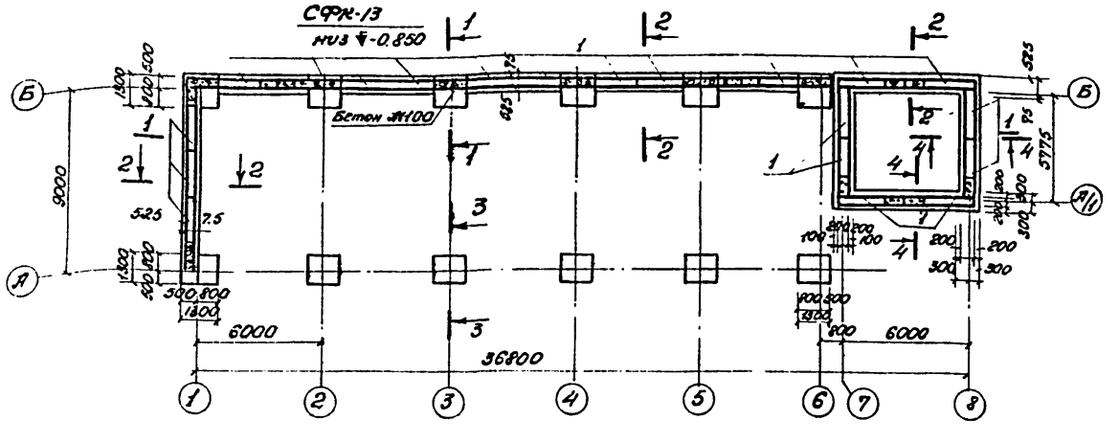

Маркировочная схема колонн, ферм, прогонов, связей и плит покрытия

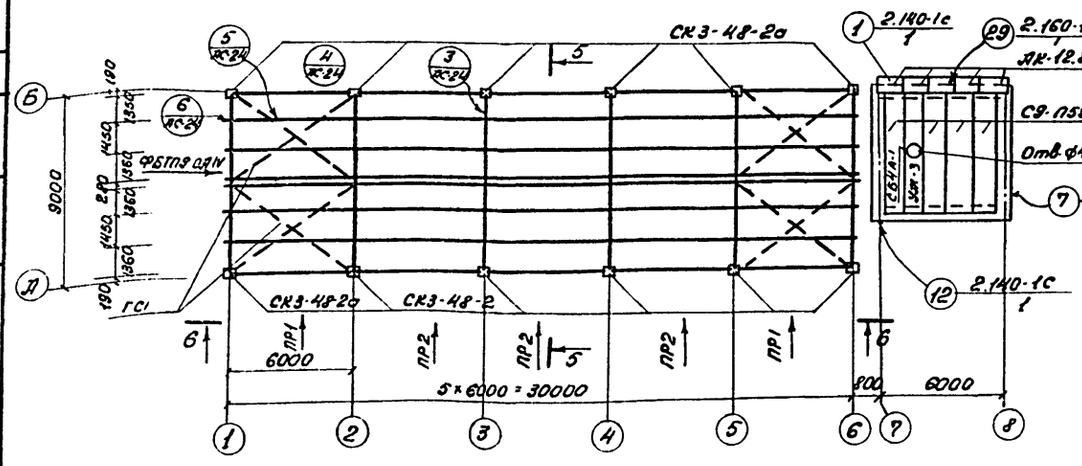

1-1

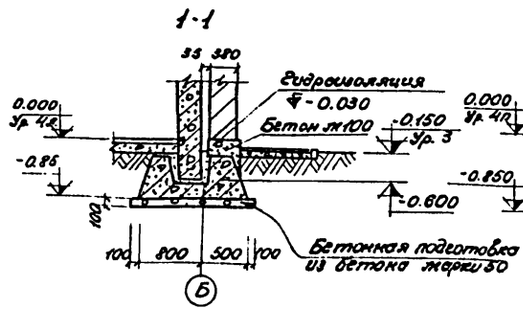

2-2

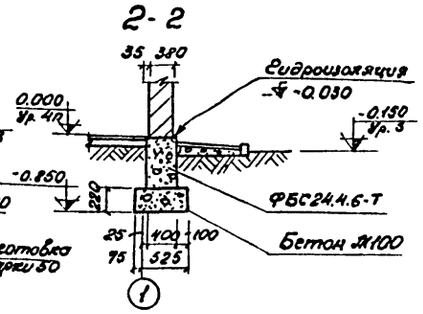

3-3

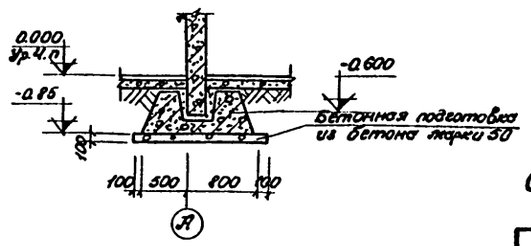

4-4

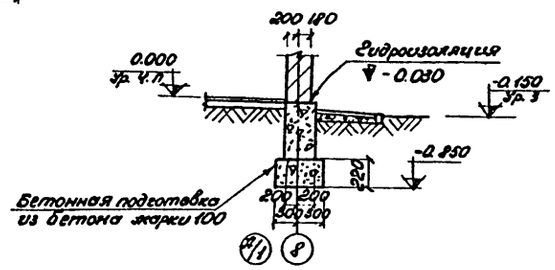

5-5

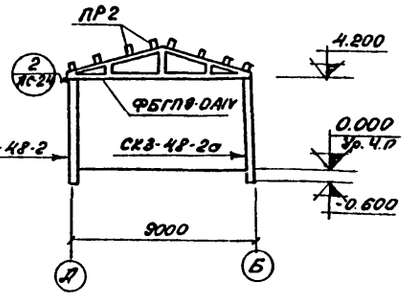

6-6

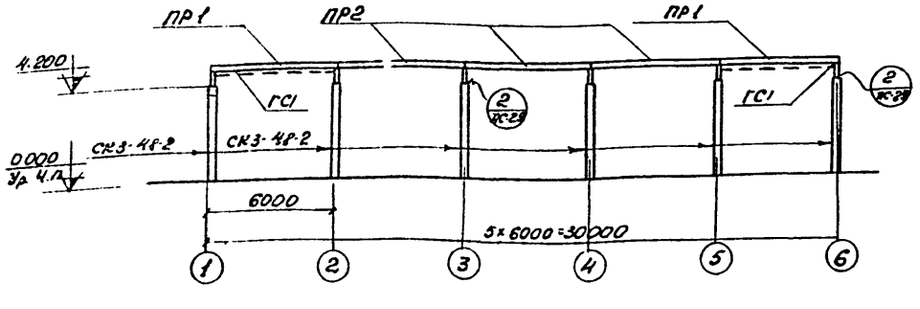

Спецификация элементов к маркировочным схемам

Марка	Обозначение	Наименование	Кол.	Прим.
		Маркировочная схема фундаментов		
СФК-13	1.810-1 Вып.1	Фундамент СФК-13	12	1.435т
1	ГОСТ 13579-78	Фундаментный блок ФБС24.4.6-Т	18	1.3т
		Маркировочная схема колонн, ферм прогонов и связей		
СК3-48-2а	1.823-1. Вып.1, АС-22	Колонна СК3-48-2а	7	1.08т
СК3-48-2	1.823-1. Вып.1	Колонна СК3-48-2	5	1.08т
ФБТП9.0АIV	1.863-1. Вып.3	Ферма ФБТП9.0АIV	6	1.8т
ПР1		Дер. прогон сеч. 100×220	16	2.2м³
ПР2		То же сеч. 100×220	24	3.2м³
ГС-1	АС-22	Стальные связи ГС1	4	0.07т
ЖН-1		Соединительные элем. ЖН-1	12	
		Маркировочная схема плит покрытия		
СВ-П59-12	1.141-5с Вып.1	Плита СВ-П59-12	4	2.07
ЖК-12.8	1.138-3 Вып.1	Плита карнизная ЖК-12.8	5	0.18т
СБ4А-1	1.494-24. Вып.1	Стакан СБ4А-1	1	0.13т
ЖЖ-1		Соединительные элементы крепления стен к колоннам	21	
ЖЖ-4		То же ЖЖ-4	21	
ЖЖ-24		То же ЖЖ-24	21	
ЖЖ-25		То же ЖЖ-25	21	
С-1		То же С-1	21	

Примечания.

1. Указания по проектированию оснований и фундаментов выполняются аналогично примечаниям на листе АС-7
2. Покрытие навеса осуществляется из асбестоцементных волнистых листов марки УВ-7.5-175 ГОСТ

Согласовано:

Инв.№ подл. | Подпись и дата

ТП 503-7-1сп

ДОРОЖНО-РЕМОНТНЫЙ ПУНКТ

Крытая стоянка автодорожных механизмов. Склад.

Изм.	Лист	№ докум.	Подпись	Дата
Нач. отд.		Семенов		1979
Гл. инж. пр.		Назимов		
Гл. инж. пр.		Милова		
Гл. констр.		Губенцова		
Рук. гр.		Сафуров		
Разраб.		Сафуров		

Литер	Лист	Листов
ТРП	АС-22	29

Маркировочные схемы фундаментов, колонн, ферм, прогонов и плит покрытия.

УЗГИПРОАВТОДОР г. Ташкент

ТИПОВОЙ ПРОЕКТ 503-7-1сп АЛЬБОМ I

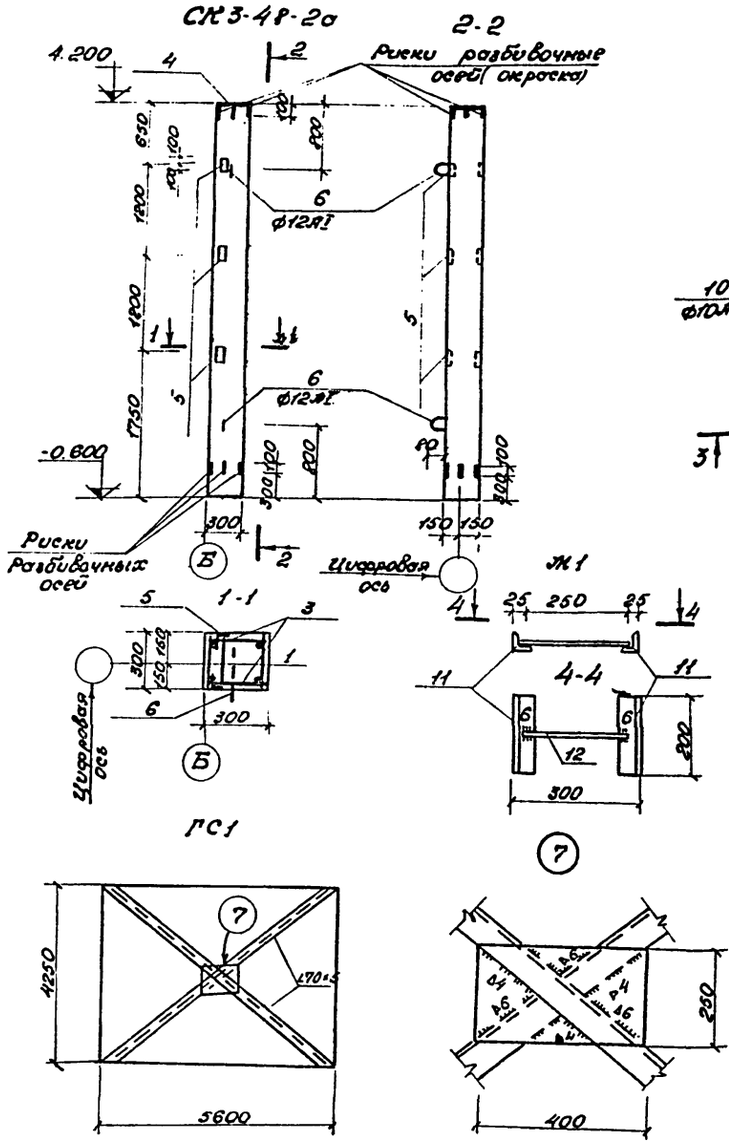

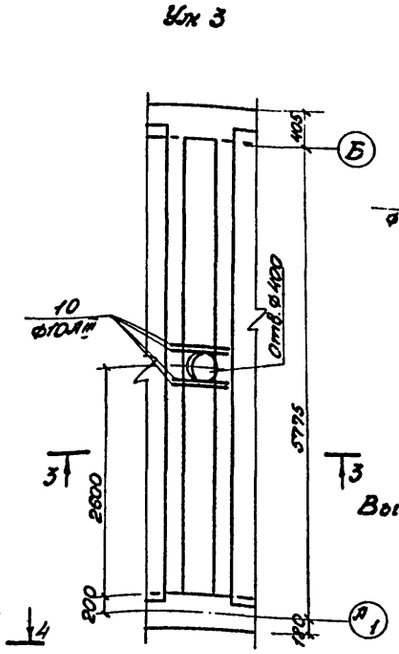

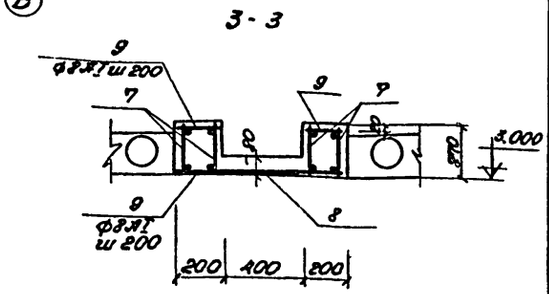

Выборка стали на один элемент

Марка элемента	Закладные изделия: Профильная сталь 163×5	Арм. сталь кл. А II ф.мм 12 А II	Итого	Всего
М-1	1.564	0.225	1.789	1.789

Ведомость стержней на один элемент

Марка эл-та	Поз.	Эскиз или сечение	ф мм	Длина мм	Кол. во
М1	11	∟63×6		200	2
	12	250	12 А II	250	1

Спецификация арматурных изделий на один элемент

Формат	Зона	Поз.	Обозначение	Наименование	Кол.	Примечание
			1.823-1, вып1, АС-23	Сборочный чертеж СК3-48-2а		
				Сборочные единицы и детали		
		1	1.823-1, вып1	Каркас пространств. КП22	1	См. лист 12
		2	То же	Сетка арматурная С2	2	"
		3	То же	Стержень одиночный поз 23	8	"
		4	То же	Изделие закладное М4	1	"
		5	АС-23	То же М1	3	
		6	1.823 вып1.	Петля П		См. лист 12
				Материалы		
				Бетон М 200	0.432	м³
				Ум 3		
				Сборочные единицы, детали		
		7	АС-23	Каркас плоский КР1	4	
		8	То же	Сетка арматурная С1	1	
		9	То же	Одиночный стержень	128	
		10	То же	Одиночный стержень	4	
				Материалы		
				Бетон М 200	0.85	м³

Примечания

1. Опалубочные чертежи колонн СК3-48-2а отличаются от СК3-48-2 серии 1-823-1, вып1. только наличием дополнительных закладных деталей. М1.
2. Соединение стальных элементов производить электродами Э-42 ГОСТ 9467-75
3. Лист читается совместно с листом АС-22

Выборка стали на один элемент

Марка элемента	Арматурные изделия: Арматурная сталь ГОСТ 5781-75 ГОСТ 6727-53*: Класс А I ф мм 6	8	10	Итого	Класс А-II ф мм 16		Итого	Класс А III ф мм 10	25	Итого	Класс В I ф мм 5	Итого	Итого	Закладные изделия: Профильная сталь 163×5	δ=8	Арм. сталь ГОСТ 5781-75: класс А I ф мм 12	класс А II ф мм 16	12	Итого	Всего
СК3-48-2а	—	—	—	—	30.2	—	30.2	—	—	—	5.12	5.12	35.32	4.32	5.65	1.94	0.48	0.70	13.09	48.41
Ум 3	14.0	21.6	—	35.6	—	—	—	15.0	106.3	121.3	—	—	156.9	—	—	—	—	—	—	156.9
Антисейсмический пояс	28.5		89.3	118.2	—	—	—	—	—	—	—	—	118.2	—	—	—	—	—	—	118.2

Ведомость металла в мерных и кратных длинах

№ п/п	Элементы конструкции	Марка металла	Вид профиля	Сечение	Длина м	Кол. шт	Общая масса т
1	Горизонтальные связи ГС-1	ЗСТЭ КП2 ГОСТ 380-71*	Уголок ГОСТ 8509-72	∟70×5	7.19	4	0.131
				∟70×5	3.55	8	0.130
			ГОСТ 103-76	-250×8	0.9	4	0.026
2	Металлические накладки МН1		ГОСТ 103-76	-160×8	0.280	12	0.034
3	То же МН2		ГОСТ 8276-75	ПНС 120×80×5	0.30	2.4	0.073
4	То же МН3				0.45	16	0.073

Согласовано:

Инв. № подл. | Подпись и дата

Изм.	Лист	№ докум.	Подпись	Дата
Нач. отд.		Смелов		май 1979 г.
Гл. инж. отд.		Наумов		
Гл. инж. пр.		Милова		
Гл. констр.		Лубенцова		
Рук. гр.		Гафуров		
Разраб.		Гафуров		

ТП 503-7-1сп

ДОРОЖНО-РЕМОНТНЫЙ ПУНКТ

Крытая стоянка автодорожных механизмов

Литер	Лист	Листов
ТРП	АС-23	29

Опалубочный чертеж колонны СК3-48-2А УМ-2, ГС1.

УЗГИПРОАВТОДОР г. Ташкент.

ТИПОВОЙ ПРОЕКТ 503-7-1сп АЛЬБОМ I

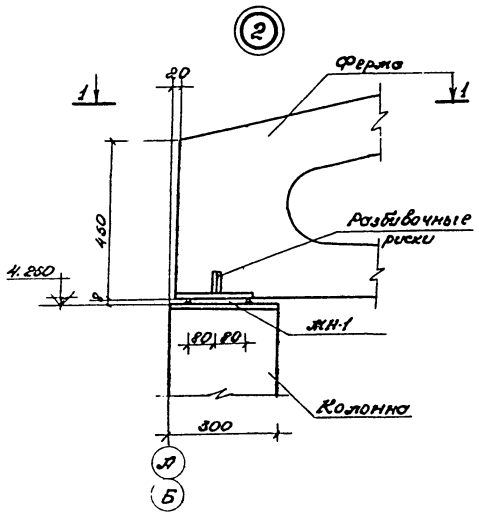

1 - 1

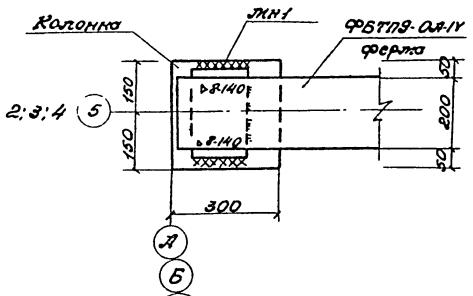

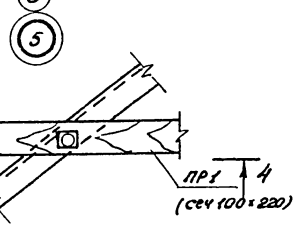

4 - 4

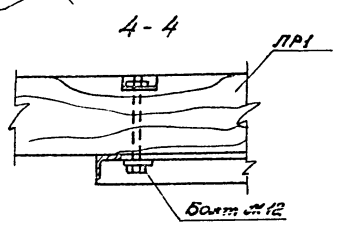

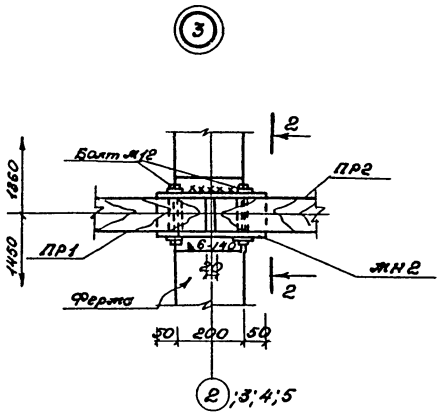

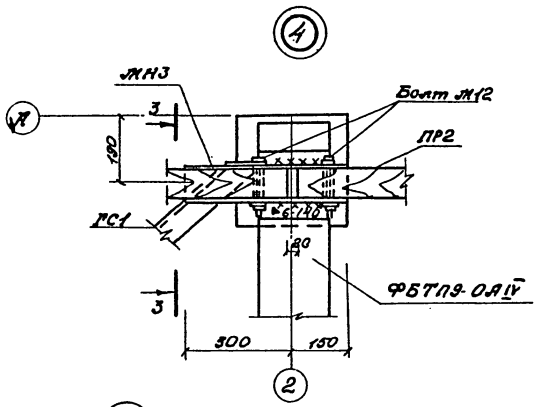

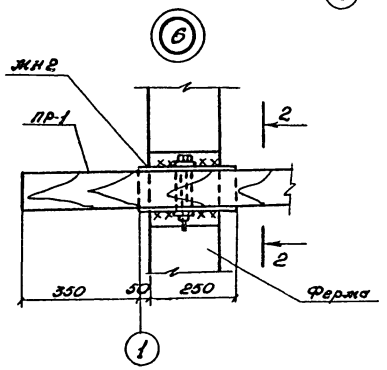

2 - 2

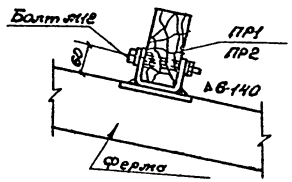

3 - 3

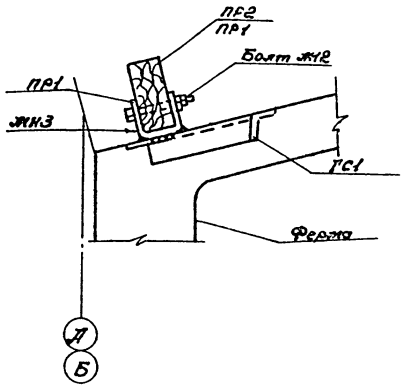

Примечания

1. Накладные детали ЖН1 привариваются к закладным деталям колонн до монтажа железобетонных ферм электродами 9-42 ГОСТ 9467-75
2. Лист читается совместно с листом АС-22.

					ТП 503-7-1сп			
					ДОРОЖНО-РЕМОНТНЫЙ ПУНКТ			
Изм.	Лист	№ докум.	Подпись	Дата	Крытая стоянка автодорожных механизмов	Литер	Лист	Листов
Нач. отд.		Смелов		май		ТРП	АС-24	29
Гл. инж. отд.		Наумов		1979г.				
Гл. инж. пр.		Жилова						
Гл. констр.		Лубенцова			Узлы 2, 3, 4, 5, 6.	УЗГИПРОАВТОДОР г. ТАШКЕНТ		
Рук. груп.		Рафуров						
Разработ.		Рафуров						

Согласовано:

Инв. № подл. | Подпись и дата

ТИПОВОЙ ПРОЕКТ 503-7-1сп АЛЬБОМ I

План

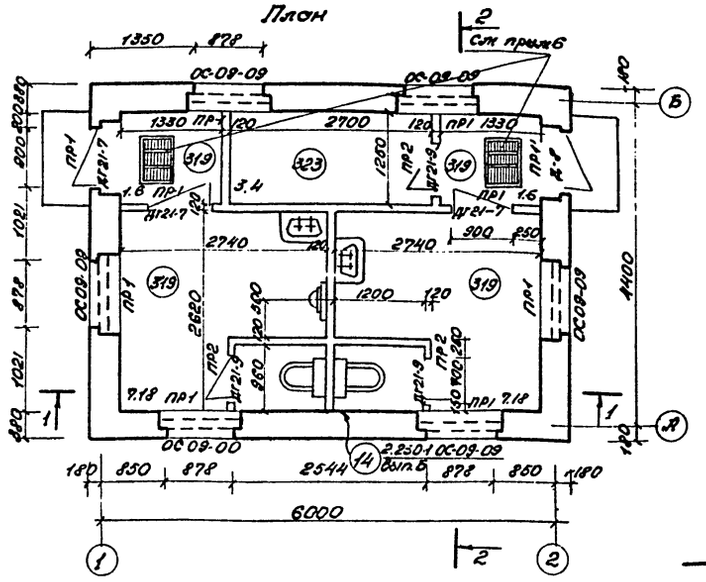

1 - 1

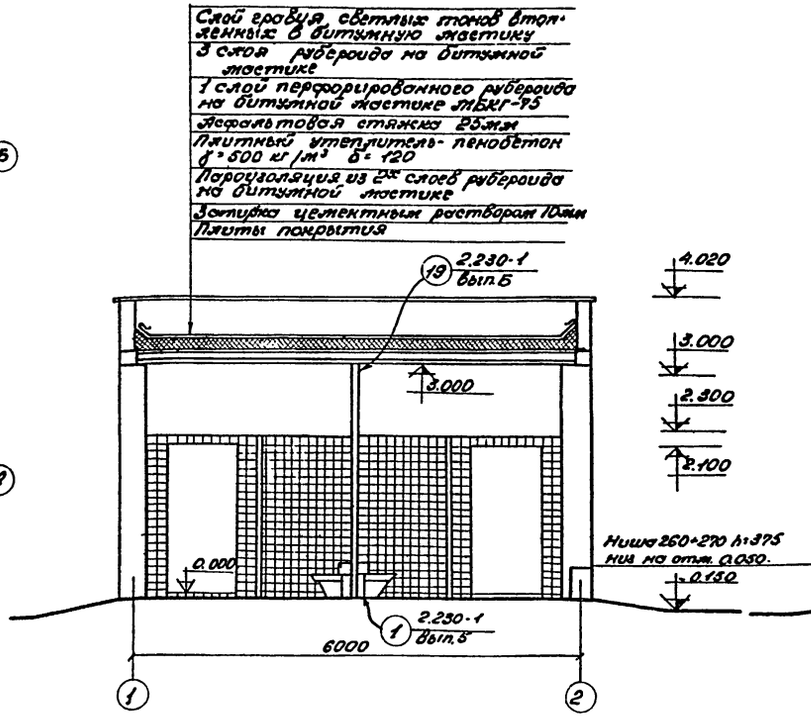

2 - 2

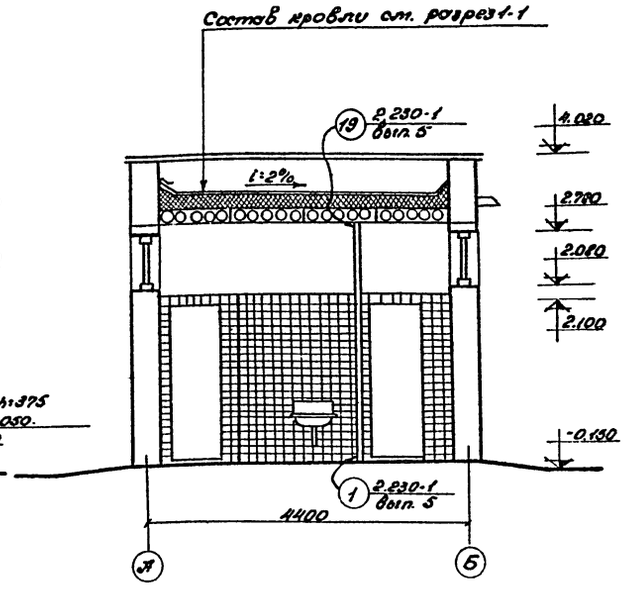

Фасад по оси „А"

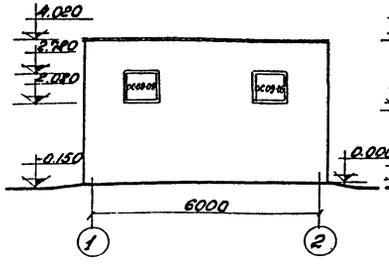

Фасад по оси „1"

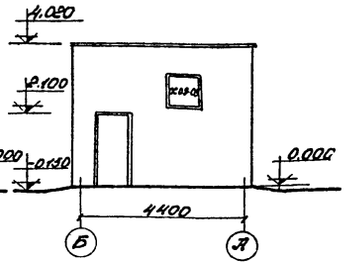

План кровли М1:100

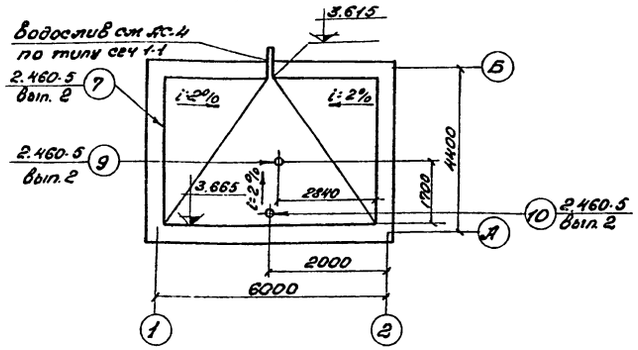

Ведомость перемычек

Тип по проекту	Перемычки: Схема сечения	Кол. мест	Элементы перемычки: Марка	Обозначение	Кол.
ПР-1	140, 380, 220, 380	6	Б 15	Серия 1.139-1, Вып. 1	3
ПР1'		4	БУ 15	—"—	3
ПР2	65, 120	3	Б 13	—"—	1

Ведомость проемов окон и дверей

Тип по проекту	Проемы: Размер в кладке b×h, мм	Кол. мест	Элементы заполнения проемов: Марка	Обозначение	Кол.
1	878 × 700	6	ОС 06.09	ГОСТ 11214-65, серия 1.136-3 Вып. 1	1
2	900 × 2100	4	ДГ21-9	ГОСТ 6629-64 серия 1.136-10	1
3	700 × 2100	3	ДГ21-7	—"— —"—	1

Примечание:

1. На плане в кружках даны номера типовых деталей пола принятых по серии 2.244-1.
2. Все стены и перегородки отделываются глазурованной керамической плиткой на высоту 2.2м, выше окрашиваются клеевой краской белого цвета.
3. Потолки затираются и белятся известковым раствором
4. Окна и двери окрашиваются светлой масляной краской за 2 раза
5. Фасад штукатурится „под смыв"
6. Приямки перекрываются металлич. решеткой серия 76/69, альбом III, часть 8.

Изм.	Лист	№ докум.	Подпись	Дата
Нач. отд.		Смелов		Май
Гл. инж. отд.		Наумов		1979г.
Гл. арх.		Верешкройт		
Гл. инж. пр.		Жилова		
Рук. груп.		Симукова		
Разраб.		Аскарходжаев		

ТП 503-7-1сп

ДОРОЖНО-РЕМОНТНЫЙ ПУНКТ

Туалетная

Литер	Лист	Листов
ТРП	АС-25	29

План. Разрезы 1-1, 2-2. Фасады по осям „А", „1". План кровли.

УЗГИПРОАВТОДОР г. Ташкент

Согласовано:

Инв. № подл. | Подпись и дата

ТИПОВОЙ ПРОЕКТ 503-7-1сп АЛЬБОМ I

Согласовано:

Инв. № подл. | Подпись и дата

Маркировочная схема фундаментов.

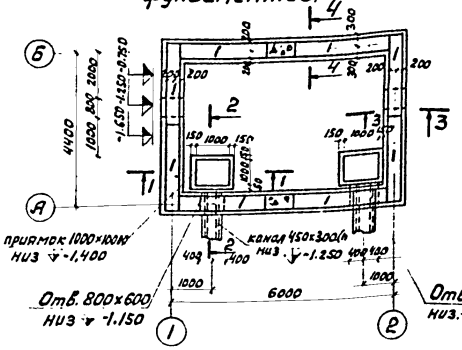

Маркировочная схема плит покрытия

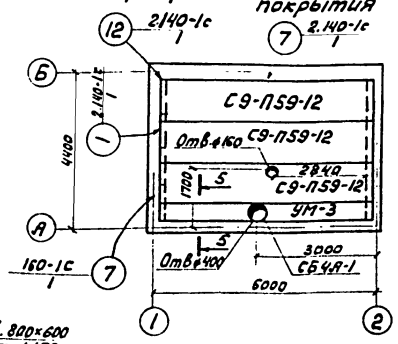

5-5

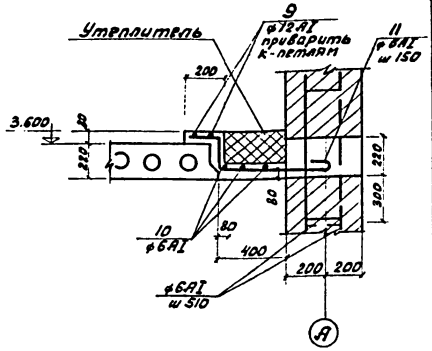

Спецификация элементов к маркировочным схемам.

Марка	Обозначение	Наименование	Кол.	Примечание
		Маркировочная схема Фундаментов		
ФБС24.4.6-Т	ГОСТ 13579-78	Фундаментный блок ФБС 24.4.6-Т	8	
		Маркировочная схема плит покрытия		
С9-П59-12	Серия 1.141-5С, Вып.1	Плита С9-П59-12	3	2.07т
СБ4А-1	1.494-24, Вып.1	Стакан СБ4А-1	1	0.150т
	АС-26	Монолитный участок УМ-3	1	0.32м³

1-1

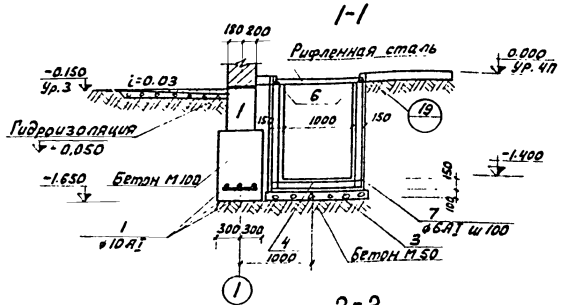

(19)

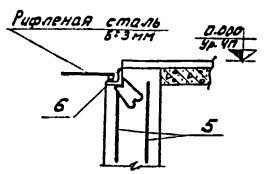

2-2

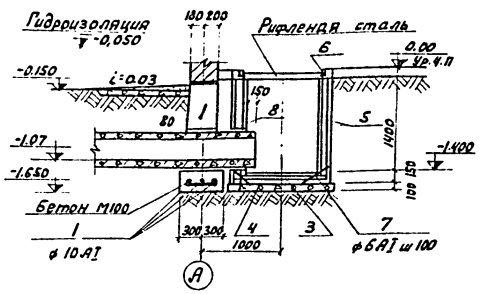

3-3; 4-4

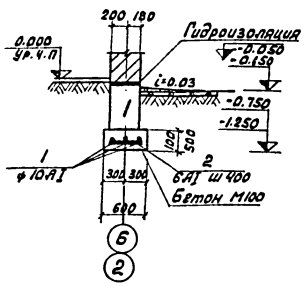

Ведомость стержней на один элемент.

Марка	N поз.	Эскиз или сечение	ф мм (сечение)	Длина	Кол.
С-1	1		6 AIII	2100	14
С-2	2		6 AIII	1260	14
С-3	3		6 AIII	5340	10
	4		6 AIII	1520	26
МН3	5		L50×5	1000	1пм
	6		6 AI	500	4

Ведомость стержней на один элемент

Марка элемента	N поз.	Эскиз или сечение	ф мм	Длина	Кол.
УМ-2 Фундамент	1		10 AI	62400	
	2		6 AI	540	52
Приямок	7	300 400 300	6 AIII	1000	40
	8		12 AIII	1250	4
	9		12 AI	6000	2
	10		6 AI	6000	3
	11		6 AI	922	41

Спецификация арматурных изделий на один элемент.

N поз.	Обозначение	Наименование	Кол.	Примечание
		Фундаменты		
		Сборочные единицы и детали		
1;2	АС-26	Стержни одиночные		
		Материалы		
		Бетон марки 100	9.0	м³
		Приямок		
3	АС-26	Сетка арматурная С-1	1	
4	То же	То же С-2	1	
5	То же	То же С-3	2	
6	То же	Изделие закладное МН3	44	ПМ
7;8	То же	Стержни одиночные		
		Материалы		
		Бетон марки 200	0.24	м³
		Ум-3		
9-11	То же	Стержни одиночные		
		Материалы		
		Бетон марки 200	0.32	м³

Выборка стали на один элемент

Марка элемента	Арматурные изделия: Арматурная сталь ГОСТ-5781-75 Класс AI ф мм 6	10	12	Итого	Класс AIII ф мм 6	12	Итого	Прокатная сталь Ст3		Итого	Закладные изделия: Прок. сталь L50×5	Арм. сталь класса ф мм 6	Итого	Всего кг
Фундаменты	7.3	56.0		63.3	—	12.8	12.8	—	—	76.1	—	—	—	76.1
Приямок	—	—	—	—	84.0	3.34	87.34	28.4	—	115.74	16.7	0.7	17.4	133.14
Ум-3	12.5	—	5.4	17.9	—	—	—	—	—	17.9	—	—	—	17.0
Сейсмопояс	28.5	89.3	—	117.8	—	—	—	—	—	117.8	—	—	—	117.8

Примечания:

1. Указания по проектированию оснований и фундаментов выполняются аналогично примечаниям на листе АС-7.
2. Горизонтальная гидроизоляция принята на отм:-0.050 из цементного раствора состава 1:3 толщиной 20мм. Поверхность приямков соприкосающихся с грунтом обмазать горячим битумом 2 раза.

Изм.	Лист	№ докум.	Подпись	Дата
Нач. отд		Смелов		май 1979г.
Гл. инж. пр.		Наумов		
Гл. инж. пр.		Милова		
Гл. констр.		Лудинцова		
Рук. груп		Гафуров		
Разработ.		Павилова		

ТП 503-7-1сп

ДОРОЖНО-РЕМОНТНЫЙ ПУНКТ

Туалетная

Лит	Лист	Листов
ТРП	АС-26	29

Маркировочные схемы фундаментов и плит покрытия УМ-3.

УЗГИПРОАВТОДОР г. Ташкент

План мойки

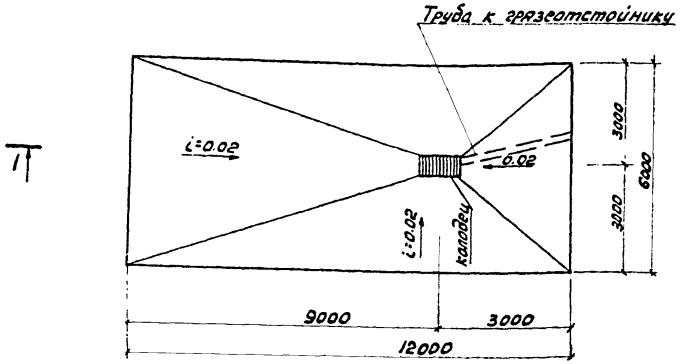

3-3

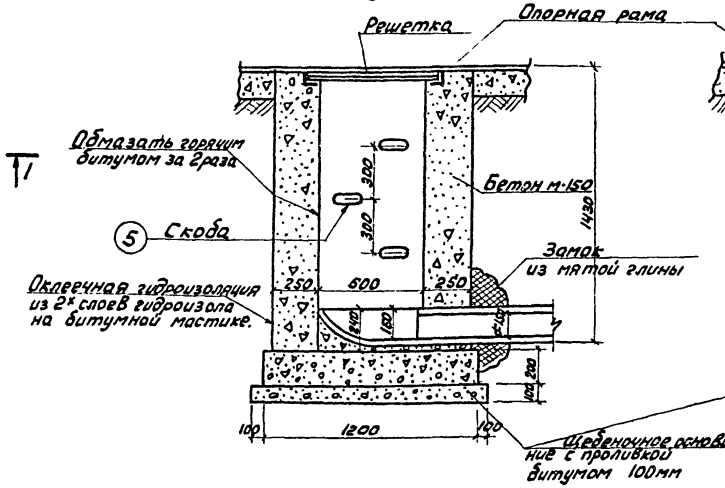

4-4

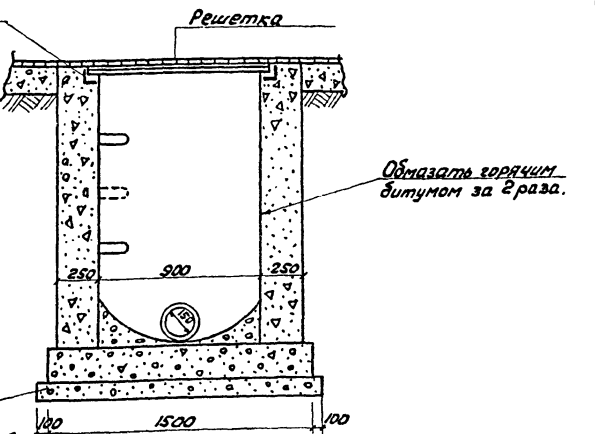

1-1

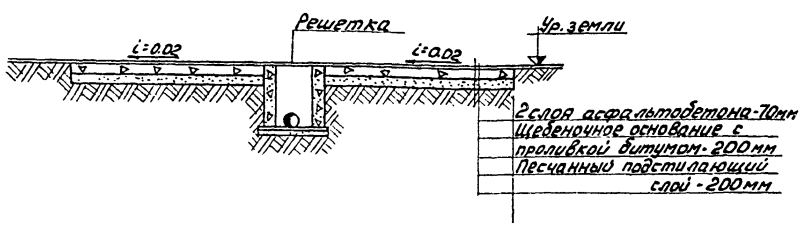

План колодца.

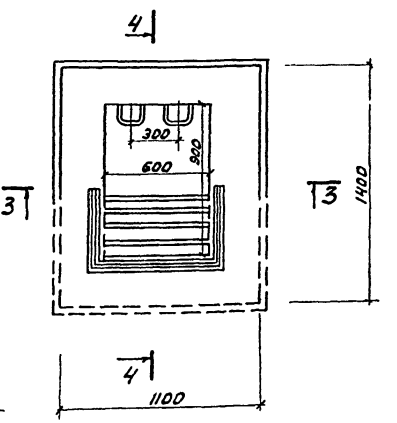

Опорная рама

План

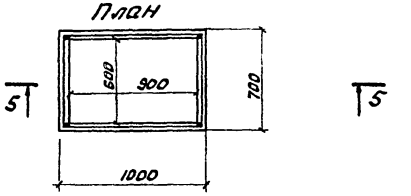

5-5

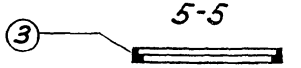

План решетки.

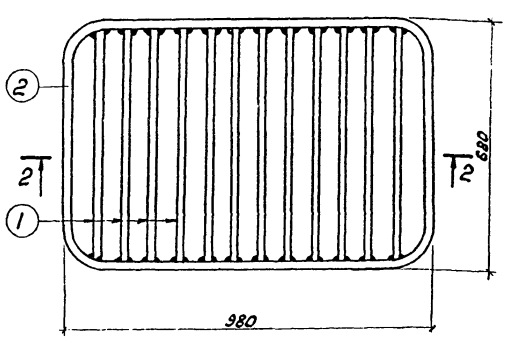

2-2

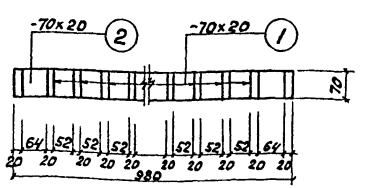

Открытая мойка переработана с типовых проектов 503-18 лист ВКО-1 и 503-21 лист КСО-7.

Спецификация металла для опорной рамы и решетки.

№№ поз.	Наименование изделий	Наименование элемента	Проф.	Кол-во	Длина	Вес элемента на 1 дет.
1	Решетка	Полос. сталь	-70x20	12	640	1.63
2	——"——	——"——	-70x20	1	3320	36.48
3	Опорная рама	Уголок	⌐75x50	52	600	2.88
4	——"——	——"——	——	2	900	4.32
5	Скоба		16АI	3	700	1.2

Изм.	Лист	№ Докум.	Подпись	Дата
Нач. отд		Смелов		май
Гл. инж. пр.		Наимов		1979г.
Гл. инж. пр.		Милова		
Гл. конст.		Лубенцова		
Рук. гр.		Гафуров		
Разраб.		Гафуров		

ТП 503-7-1сп

ДОРОЖНО-РЕМОНТНЫЙ ПУНКТ

Открытая мойка. Колодец для приема воды от мойки автомобилей

Планы. Разрезы.

Лит	Лист	Листов
ТРП	АС-27	29

УЗГИПРОАВТОДОР г. Ташкент

Согласовано:

Инв. № подл. | Подпись и дата

ТИПОВОЙ ПРОЕКТ 503-7-1сп АЛЬБОМ I

Сводная спецификация сборных железобетонных изделий

Наименов.	Серия	Альбом	Марка	Вес марки т	Количество штук: Ремонтная мастерская по проекту	Ремонтная мастерская по привязке	Крытая стоянка и склад по проекту	Крытая стоянка и склад по привязке	Туалетная по проекту	Туалетная по привязке	Общее количество по проекту	Общее количество по привязке
1	2	3	4	5	6	7	8	9	10	11	12	13
Фундаменты	1.810-1	Вып.1	СФК-13	1,435			12				12	
Фундаментные блоки	ГОСТ 13579-78		ФБС 24.4.6-Т		34		19		8		61	
Фундаментные балки	1.415-1	Вып.1	ФБ-6-42	0,700	3						3	
			ФБ-6-43	0,600	1						1	
Лотки подпольных каналов	УС-01-86	Вып.7	Л1	0,730	5						5	
			Л1Д	0,150	9						9	
			Л2Д-2	0,200	21						21	
			Л21Д-2	0,090	14						14	
Плиты покрытия подпольных каналов	УС-01-06	Вып.7	П1	0,450	5						5	
			П1Д	0,100	6						6	
			П1Д-1	0,090	23						23	
			П17	0,100	14						14	
Опорные подушки	УС-01-04	Вып.2	ОП1	0,010	15						15	
			ОП2	0,0125	14						14	
Подкладки	УС-01-07	Вып.2	ЛП1		11						11	
Колонны	1.423-3	Вып. 0-1	К48-7-1	1,100	4						4	
			К48-7-2	1,100	2						2	
			К48-7-3	1,100	2						2	
	1.823-1 и лист АС-22	Вып.1	СК3-48-2а	1,080			7				7	
			СК3-48-2	1,080			5				5	
Балки	1.462-10 и лист АС-14	Вып.1	ББ-6-1	1,150	4						4	
Стойки ворот	1.435-3	Вып.6	СВА-1	1,200	1						1	
Ригели ворот	-"-	-"-	РВА-1	3.500	1						1	
Стеновые блоки	1.432-5	Вып.1	БЛ-6	0,05	4						4	
			БЛ-24	0.07	12						12	
			БЛ-42	0,10	4						4	

Продолжение

1	2	3	4	5	6	7	8	9	10	11	12	13
Стеновые панели	1.432-5	Вып.1	ПСЛ20 0,9х6 - 721	1.50	5						5	
			ПСЛ20 0,9х6 - 222	1.90	1						1	
			ПСЛ20 1,2х6 - 211	1.90	1						1	
			ПСЛ20 1,2х6 - 122	1.90	3						3	
			ПСЛ20 1,2х6 - 112	1.90	1						1	
			ПСЛ20 1,2х6 - 111	1.90	4						4	
			ПСЛ20 1,2х6 - 521	1.90	3						3	
			ПСЛ20 1,8х6 - 122	2.80	1						1	
			ПСЛ20 1,8х6 - 121	2.80	1						1	
Фермы	1.863-1	Вып.3	ФБТП9-ОАIV	1.800			6				6	
Плиты покрытия	1.141-5с	Вып.1	СЭ-ПЗ9-12	2,070			4		3			
			СЭ-ПС59-10	1,715	6							
			СЭ-ПС59-12	2,070	7							
	ГОСТ 22701.1-77		ПГ-3АтIVТ-С1-1	2.650	2						2	
			ПГ-3АтIVТ-С1-2	2.650	2						2	
			ПГ-3АтIVТ-С1-3	2.650	1						1	
	ГОСТ 22701.2-77		ПВ7-4АIVТ-С1	2.650	1						1	
Плиты карнизные	1.138-3	Вып.1	Ак-12.8	0.180			5				5	
Панели карнизные	1.432-5	Вып-1.	ПК-1		3						3	
Стаканы	1.404-24	Вып.1	СБ4А-1	0,150			1		1		2	
			СБ7А-3	0,310	1						1	
Перемычки	1.139-1	Вып.1	Б13	0,025	3				3		6	
			Б15	0,065	3				15		18	
			Б19	0,015	4						4	
			БУ15	0,105	10				12		22	
			БУ19	0,130	8						8	

Согласовано

Инв. № подл. | Подпись и дата

				ТП 503-7-1сп	
				ДОРОЖНО-РЕМОНТНЫЙ ПУНКТ	
Изм.	Лист	№ докум.	Подпись	Дата	
Нач. отд.		Стелов		май 1979г.	Лит ТРП / Лист АС-28 / Листов 29
Гл. инж. отд.		Наумов			
Гл. инж. пр.		Тилова			
Гл. констр.		Лубенцова			
Рук. гр.		Гафуров			
Разработ.		Рогожина			Сводная спецификация — УЗГИПРОАВТОДОР г. Ташкент

ТИПОВОЙ ПРОЕКТ 503-7-1сп АЛЬБОМ I

Выборка стали по ремонтной мастерской, кг

Характеристика стали	Масса стали																												Общая масса стали, кг	Полная масса стали, кг
	Арматурная сталь ГОСТ 5781-75									Прокатная сталь																				
	6	8	10	12	16	20	22	25	28																					
AI	60	20	80	2	6	60	340																						570	6130
AII																														
AIII	810	690	420	660				90																					2170	
Ст. 3пс										320	40	20	320	150	320	1450	110	110	80	10	70	300	80						3390	

Сводная спецификация монолитных железобетонных изделий

Наименование	№ листа проекта	Марка	Марка бетона	Объем бетона м³	Количество штук: ремонтная мастерская (по привязке)	ремонтная мастерская (по проекту)	крытая стоянка и склад (по привязке)	крытая стоянка и склад (по проекту)	Туалетная (по привязке)	Туалетная (по проекту)	Общее количество (по привязке)	Общее количество (по проекту)
Фундаменты	АС-10	ФМ-1	200	1.57		6						6
	АС-10	ФМ-2	200	1.89		1						1
	АС-10	ФМ-2а	200	1.89		1						1
Приямки	АС-9	Приямок №1	200	1.66		2						2
		—"— №2	200	1.66		1						1
		—"— №3	200	1.09		1						1
Стоповая канава	АС-17		150	20.2		1						1
Монолитные участки покрытия	АС-12	УМ-1	200	1.70		1						1
	АС-23	УМ-2	200	0.32				1				1
	АС-26	УМ-3	200	0.32						1		1
Щутоглушит.	АС-20		200	0.34		1						1
Приятки	АС-26		200	0.24						1		1
Колодец для приема воды	АС-27		150	1.61				1				1
Монолитная кладка плиты	АС-13		200	1.20		1						
—												

Выборка стали по крытой стоянке и складу

Характеристика стали	Масса стали, кг: Арматурная сталь ГОСТ 5781-75 ф6	ф8	ф10	ф12	ф16	ф20	ф25	Прокатная сталь						Общая масса стали	Полная масса стали
AI	103.0	50.4	89.3	3.54		29.0								280.34	3294.54
AII			0.48	0.70										1.18	
AIII			15.0				106.3							121.3	
Ст. 3 п.с.								16.4	4.32	261.0	26.0	34.0	855.0	2191.72	

Выборка стали по туалетной

Характеристика стали	Масса стали, кг: Арматурная сталь ГОСТ 5781-75 ф6	ф10	ф12	Прокатная сталь		Общая масса стали	Полная масса стали
				δ=3	∠20х5		
AI	36.5	145.0	5.4			188.2	319.64
AIII	84.0		3.34			87.34	
Ст. 3 пс				28.4	16.7	45.1	

Сводная спецификация металлических изделий

Наименование	Серия	Альбом	Марка	Вес марки т	Количество штук: ремонтная мастерская (по проекту)	ремонтная мастерская (по привязке)	крытая стоянка и склад (по проекту)	крытая стоянка и склад (по привязке)	Туалетная (по проекту)	Туалетная (по привязке)	Общее количество (по проекту)	Общее количество (по привязке)
Ограждение		АС-18	ОГ-1	0.0401	2						2	
Решетка			Р-1	0.130	7						7	
Реборда			Реборда	0.494	2						2	

Согласовано:

Инв. № подл. | Подпись и дата

Изм.	Лист	№ докум.	Подпись	Дата
Нач. отд.		Стелов		май 1979г.
Гл. инж. отд.		Наутов		
Гл. инж. пр.		Милова		
Гл. констр.		Пуденцова		
Рук. группы		Гафуров		
Разраб.		Рогомина		

ТП 503-7-1сп

ДОРОЖНО-РЕМОНТНЫЙ ПУНКТ

Лит.	Лист	Листов
ТРП	АС-29	29

Сводные спецификации

УЗГИПРОАВТОДОР г. Ташкент

ТИПОВОЙ ПРОЕКТ 503-7-1сп АЛЬБОМ I

Технологическая часть

Назначение

Дорожно-ремонтный пункт (ДРП), входящий в состав ДЭУ, предназначается:

для содержания и ремонта дорожных сооружений и дорог с черным и асфальтобетонным покрытием;

обеспечения мер безопасности движения при эксплуатации автомобильных дорог;

производства работ по профилактике, техническому обслуживанию и ремонту собственного парка дорожных машин и автомобилей.

Исходные данные для проектирования

1. Задание на проектирование ДРП с приложениями:

перечень дорожно-строительных машин;

штатное расписание;

2. Нормы технологического проектирования автотранспортных предприятий Минавтотранса РСФСР - НТП АТП-72.

3. Руководство по организации технического обслуживания и ремонта строительных машин.

4. Нормы проектирования предприятий по обслуживанию автомобилей - СНиП II-93-74.

Хранение техники

Хранение дорожно-строительной техники предусматривается на открытой площадке с бетонным покрытием.

Кроме того, для техники оперативной службы предусмотрен навес на 5 машино-мест.

Перечень дорожно-строительной техники

№№ п/п	Наименование	Количество шт.
1	2	3
1	Грузовой автомобиль среднего класса	1
2	Автобус патрульной службы	1
3	Автогрейдер легкого типа с гидравлическим управлением	1
4	Заливщик швов	1
5	Машина для разделки трещин в асфальтобетонных покрытиях	1
6	Каток самоходный вибрационный с гладкими вальцами, масса до 2т.	1
7	Каток самоходный статический с гладкими вальцами, масса до 6т.	1
8	Трактор „Беларусь" с комплектом навесного оборудования для ремонта и содержания дорог	1
9	Поливомоечная машина	3
10	Автомобильный роторный снегоочиститель	1
11	Бульдозер на базе трактора Т-100 м.	2/3*
12	Машина для ямочного ремонта асфальтобетонных покрытий	1

* в числителе - в горных районах.
в знаменателе - в барханных песках.

Режим технического обслуживания и ремонта.

Режим технического обслуживания и ремонта машин и механизмов принят односменный с 2-мя выходными днями и с 8,2 часовым рабочим днем. Количество рабочих дней в году принято - 253.

В мастерской ДРП выполняется 30% работ по текущему ремонту техники, остальные 70% выполняются в мастерских ДЭУ. Годовой фонд времени рабочего-ремонтника принят - 1910 часов.

Организация технического обслуживания и ремонта

Техническое обслуживание и ремонт подвижного состава осуществляется в мастерской на тупиковой канаве, оборудованной подъемником с ручным приводом, необезличенным методом на базе готовых запчастей и агрегатов из оборотного фонда. Для подъема и перемещения агрегатов и узлов предусматривается ручная кран-балка грузоподъемностью 2т.

В холодное время года заполнение системы охлаждения двигателей подвижного состава осуществляется горячей водой $t = 85-90°C$.

Заправка топливом предусматривается на топливозаправочном островке - тип II, при подземном хранении, - вариант I т.п 503-191. Резервуары приняты по т.п 704-1-108.

Мойка техники производится на открытой площадке двухпостовой моечной установкой. В холодное время года мойка осуществляется подогретой водой $t = 20°C$.

Требования техники безопасности.

Ремонтная канава оборудована ребордой, колесоотбойником, скобами для аварийного выхода.

В целях исключения поражения электрическим током при работе с ручным электроинструмен. от в канаве предусмотрены розетки 36В 200 Гц.

Загрязненные ветошь, опилки должны собираться в металлическую тару с крышками и затем сжигаться с соблюдением мер безопасности.

Все вращающиеся части ремонтного оборудования должны быть ограждены защитными кожухами.

Согласовано:

Инв. № подл. | Подпись и дата

Типовой проект разработан в соответствии с действующими нормами и правилами и предусматривает мероприятия, обеспечивающие взрывную, взрывопожарную, пожарную безопасность при эксплуатации здания

Главный инженер проекта [подпись] Милова.

Изм.	Лист	№ докум.	Подпись	Дата
Нач. отд.		Стелов		
Гл. инж. отд.		Наумов		
Гл. инж. пр.		Милова		
Гл. спец.		Чершуков		9.06.78
Рук. группы		Чименкова		
Разработ.		Одинцова		

ТП 503-7-1сп

ДОРОЖНО-РЕМОНТНЫЙ ПУНКТ

Технологическая часть	Лит.	Лист	Листов
	ТРП	1	3

Пояснительная записка (начало)

УЗГИПРОАВТОДОР г. Ташкент

Расчетные нормативы и производственная программа подвижного состава

№ п/п	Наименование машин и механизмов	Кол-во	Виды технического обслуживания и ремонта	Периодичность выполнения технических обслуживаний и ремонтов ч.	Число технических обслуживаний и ремонтов в год	Трудоемкость одного технического обслуживания и ремонта чел-час	Планируемое время работы одного механизма в теч. года мото-час	Годовая трудоемкость обслуживан. и ремонтов на единицу техники мото-час	Общая годовая трудоемкость обслуживаний и ремонтов с коэффиц. K_1, K_2** мото-час
1	Трактор пневмоколесный „Беларусь"	1	ТО-1 ТО-2 СО Т в т.ч ТО-3	60 240 2 раза в год 960 —	18 5 1 —	3 7 25 200 17	1450	54 35 50 200 17	71 46 66 79 22
2	Автогрейдер легкого типа	1	ТО-1 ТО-2 СО Т в т.ч ТО-3	60 240 2 раза в год 960 —	23 6 1 —	5 12 40 250 24	1845	115 72 80 250 24	152 95 106 99 31
3	Бульдозер на базе гусеничного трактора (Т-100 м)	1	ТО-1 ТО-2 СО Т в т.ч ТО-3	60 240 2 раза в год 960 —	23 6 1 —	5 16 46 440 32	1845	115 96 90 440 32	152 127 119 175 42
4	Каток самоходный легкий вибрационный с гладкими вальцами, массой до 2 т.	1	ТО-1 ТО-2 СО Т в т.ч ТО-3	60 240 2 раза в год 960 —	18 5 1 —	2 4 5 80 8	1450	36 20 30 80 8	47 26 39 31 10
5	То же средний, массой до 6 т.	1	ТО-1 ТО-2 СО Т в т.ч ТО-3	60 240 2 раза в год 960 —	18 5 1 —	2 6 18 120 15	1450	36 30 36 120 15	47 39 47 47 19
6	Машина для разделки трещин в асфальтобетонных покрытиях	1	ТО-1 ТО-2 СО Т в т.ч ТО-3	60 240 2 раза в год 960 —	17 4 1 —	2 6 10 125 15	1410	34 24 20 125 15	45 31 26 49 19
7	Заливщик швов	1	ТО-1 ТО-2 СО Т в т.ч ТО-3	60 240 2 раза в год 960 —	17 4 1 —	3 7 25 200 17	1410	51 28 50 200 17	67 37 66 79 22
8	Машина для ямочного ремонта асфальтобетонных покрытий	1	ТО-1 ТО-2 СО Т в т.ч ТО-3	60 240 2 раза в год 960 —	17 4 1 —	3 7 25 200 17	1410	51 28 50 200 17	67 37 66 79 22
9	Автомобильный роторный снегоочиститель	1	ТО-1 ТО-2 СО Т в т.ч ТО-3	60 240 2 раза в год 960 —	9 2 1 —	3 7 25 200 17	760	27 14 50 200 17	35 18 66 79 22
10	Поливомоечная машина	3	ТО-1 ТО-2 СО Т в т.ч ТО-3	60 240 2 раза в год 960 —	15 4 1 —	3 7 25 200 17	1250	45 28 50 200 17	177 111 198 237 22
11	Грузовой автомобиль г.п 4 т.	1	ТО-1 ТО-2 Т	2200 км 11000 км —	17.3 3.45 —	2.2 9.6 4.5*	37950 км	38.0 33.2 170.5	38.0 33.2 51.6
12	Автобус малого класса	1	ТО-1 ТО-2 Т	2600 км 13000 км —	24.3 4.16 —	4.3 16.0 5.5*	63250 км	109.5 77.6 347.8	109.5 77.6 104.3

Итого: ТО-1 – 1066.0; ТО-2 – 677.8; СО – 799.0; Т – 1188.0

Всего: – 3730.0

Штаты дорожно-ремонтного пункта

№ п/п	Наименование должностей	Общегосударственные	Республиканские	Областные
1	Старший дорожный мастер	1	1	1
2	Дорожный мастер	1	1	1
3	Механик	1	1	—
4	Старший дорожный рабочий	2	2	1
5	Дорожный рабочий	5	3	2
6	Автогрейдерист	—	—	1
7	Шофер грузового автомобиля	1	1	1
8	Ремонтные рабочие	2	2	2
9	МОП	1	1	1
10	ПСО	1	1	1
	Итого:	15***	13***	11***

* – Трудоемкость текущего ремонта на 1000 км пробега

** – K_1, K_2 – коэффициенты, учитывающие малочисленность парка машин и жаркий климат.

*** – Кроме штатных работников в состав ДРП входит постоянная комплексная бригада (10-25 человек), выполняющая работы по ремонту и содержанию дорог.

					ТП 503-7-1сп	
Изм.	Лист	№ докум.	Подпись	Дата	ДОРОЖНО-РЕМОНТНЫЙ ПУНКТ	
Нач. отд.		Стелов			Технологическая часть	Лит ТРП; Лист 2; Листов 3
Гл. инж. отд.		Наутов				
Гл. инж. пр.		Тилова				
Гл. спец.		Терщунов			Пояснительная записка (окончание)	УЗГИПРОАВТОДОР г. Ташкент
Рук. группы		Чижикова				
Разработ.		Одинцова				

Согласовано:

Инв. № подл. | Подпись и дата

ТИПОВОЙ ПРОЕКТ 503-7-1сп АЛЬБОМ I

План м 1:100

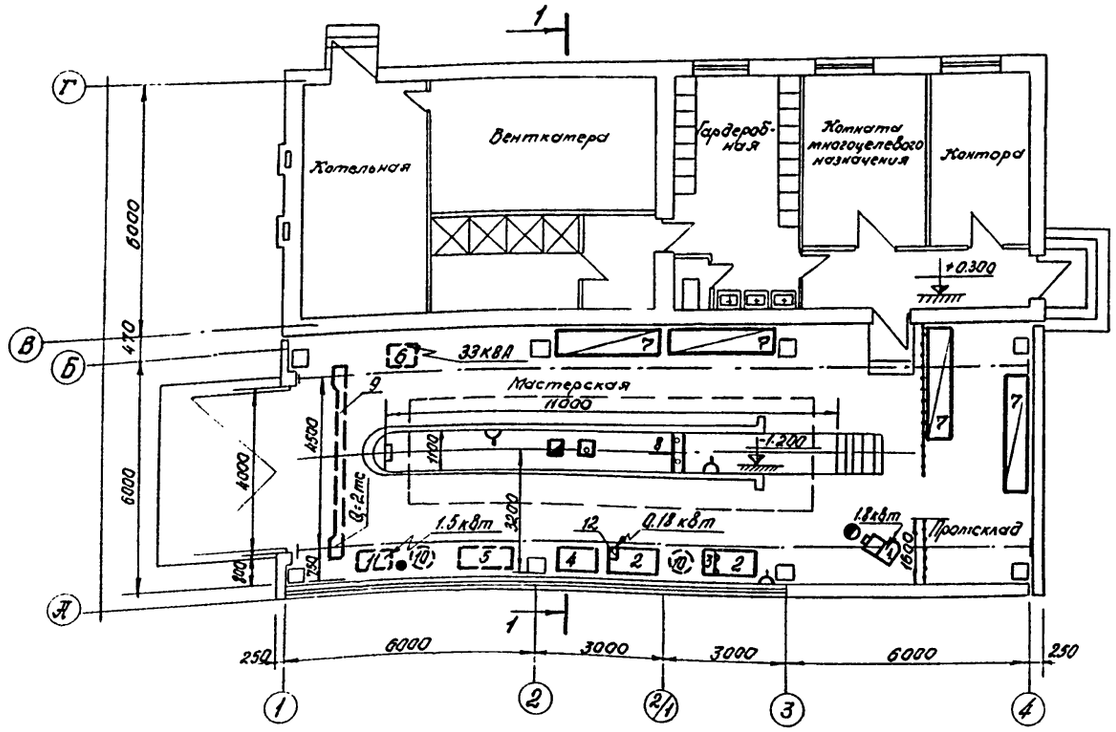

1-1 м 1:100

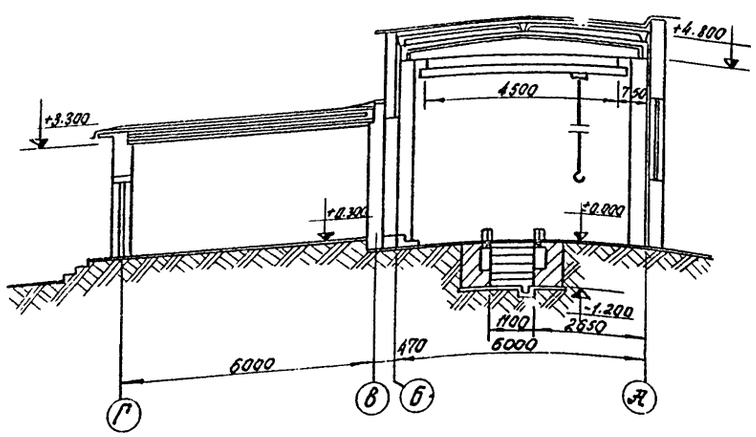

Спецификация оборудования

№№ п/п	Наименование оборудования	Модель или тип	Кратк. техническ. характ.	Завод изготов.	К-во шт	Масса ед. обор. кг	Масса общ. кг	Примеч.
1	2	3	4	5	6	7	8	9
1	Вертикально-сверлильный станок	2Н118	ф сверл. 18мм	Молодеч. ленский з-д	1	1.7+0.1	450	—
2	Верстак слесарный	ОРГ-1468-01-060.А	1200 х 800	собств. изгот.	2	—	172	—
3	Пресс реечный (ручной)	ДКС-918	Q=3тс	г. Карпинск	1	—	180	—
4	Ларь для обтирочных материалов	ОРГ 1468-01-0923	1000х 500	собств. изгот.	1	—	44	
5	Ванна для мойки деталей в деталине	по типу м301	1300х550	собств. изгот	1	—	155	
6	Однопостовой сварочный трансформатор	ГОСТ 95-69 СТШ 500	передвижной	г. Вилейка	1	33кВА	220	—
7	Стеллаж одинарный полочный	ОРГ 1468-05-810	габарит 2755х х640х х2376	Собств. изгот.	8	—	305.2	из них 8 матер. склада 4шт
8	Подъемник с ручным приводом устанавливаемый на осмотровой канаве	Модель П-113	Q=4тс	Грозненский ОЗиАСО	1	—	150	—
9	Кран подвесной однобалочный ручной	7413-69	Lк=5м Q=2тс	г. Краснодарский	1	—	427	—
10	Маслораздаточный бак	133т	емк. 22л передв.	Переяславский з-д красная звезда	2	—	17.3	—
11	Компрессор передвижной	С-412	0.15 м³/мин	Бендерский з-д Автоспецоборудов.	1	1.5	75	—
12	Заточной станок настол.	У39703	ф кр 100	г. Дзержинск	1	0.18	16	
13	Переносная маслораздаточная колонка	397А	Произв. 10л/мин	Переяславский з-д Краснозвездный	2	—	28	Устанавливается в складе масел
14	Установка для шланговой мойки автомобилей	М-107	Произв. 24л/мин	Бендерский з-д Автоспецоборудов.	1	1.5	130	Установлена на моечной площадке

Условные обозначения

- Вентиляционный отсос
- Сток в канализацию
- Потребитель электроэнергии
- Штепсельная розетка однофазная 200Гц, 36В
- Сетчатая металлическая перегородка
- Потребитель сжатого воздуха
- Подкрановый путь
- Передвижное оборудование

Согласовано: Ил. арх.-пр-тр Перетягол; Нач. сект. ВК Кулик; Нач. сект. ЭТС Загородн.

Инв. № подл. | Подпись и дата | Взам. инв. №

					ТП 503-7-1сп	
					ДОРОЖНО-РЕМОНТНЫЙ ПУНКТ	
Изм.	Лист	№ докум.	Подпись	Дата		
Нач. отд.		Стелов			Ремонтная мастерская с конторой	Лит. ТРП; Лист 3; Листов 3
Гл. инж. отд.		Наумов				
Гл. инж. пр.		Милов				
Гл. спец.		Горшков			План расстановки технологического оборудования. Разрез. Спецификация	УЗГИПРОАВТОДОР г. Ташкент
Рук. гр.		Литвенкова				
Разраб.		Одинцова				

gost.e-ecolog.ru