ТИПОВОЙ ПРОЕКТ
503-5-32.87

ПАССАЖИРСКАЯ АВТОСТАНЦИЯ ВМЕСТИМОСТЬЮ 10 ЧЕЛОВЕК

ДЛЯ СТРОИТЕЛЬСТВА В СЕЛЬСКОЙ МЕСТНОСТИ

АЛЬБОМ II

СБОРНЫЕ ЖЕЛЕЗОБЕТОННЫЕ ИЗДЕЛИЯ.
СТАЛЬНЫЕ АРМАТУРНЫЕ И ЗАКЛАДНЫЕ ИЗДЕЛИЯ.

Нф 1573/02

цена 0-49

				Привязан
Инв.№				

gost.e-ecolog.ru

ТИПОВОЙ ПРОЕКТ

503-5-32.87

ПАССАЖИРСКАЯ АВТОСТАНЦИЯ ВМЕСТИМОСТЬЮ 10 ЧЕЛОВЕК

ДЛЯ СТРОИТЕЛЬСТВА В СЕЛЬСКОЙ МЕСТНОСТИ

АЛЬБОМ II

УТВЕРЖДЁН И ВВЕДЁН В ДЕЙСТВИЕ
МИНАВТОТРАНСОМ РСФСР
ПРОТОКОЛОМ N 16 ОТ 24.09.87

РАЗРАБОТАН
ЛЕНИНГРАДСКИМ ФИЛИАЛОМ
ИНСТИТУТА „ГИПРОАВТОТРАНС"

ГЛАВНЫЙ ИНЖЕНЕР — АВАНЕСОВ И.Г.
ГЛАВНЫЙ ИНЖЕНЕР ПРОЕКТА — МАРИНИЧЕВ А.Ю.

				Привязан
Инв. №				

АЛЬБОМ II

1380

Обозначение	Наименование	Стр.	Примечание
	Содержание		
ТП 503-5-32.87-КЖИ-ТТ	Технические требования к изготовлению арматурных и закладных изделий	2	
ТП503-5-32.87-КЖИ-101	Плита покрытия ПР60.15-4.5Ат V-1	3	
КЖИ-102	Плита покрытия ПР60-15-4.5Ат V-2	4	
КЖИ-201	Рамы металлические РМ1, РМ2	5	
КЖИ-202	Рама металлическая РМ3	6	
КЖИ-203	Рама металлическая РМ4	7	
КЖИ-204	Щит металлический Щ1	8	
КЖИ-205	Стойка СТ1	9	
КЖИ-206	Сетки арматурные С1 и С2	10	
КЖИ-207	Решетка для вытирания ног Рш1	11	

Взам. инв. №

Подпись и дата

Инв. № подл.

Н. контр.	Помазов	
Нач. отд.	Иванов	
Гл. конст.	Помазов	
Вед. инж.	Поликарпова	
Инж.	Селиванова	

ТП 503-5-32.87-КЖИ-ДО

Содержание листов выпуска

Стадия	Лист	Листов
РП	1	1

ГИПРОАВТОТРАНС
Ленинградский филиал

1. Железобетонные и бетонные конструкции разработаны в соответствии со СНиП 2.03-01-84 и в соответствии со СНиП III-15-76.

2. Арматурные изделия и закладные детали должны изготовляться в соответствии с требованиями: СН393-78 "Указания по сварке соединений арматуры и закладных деталей железобетонных конструкций"

Взам. инв. №

Подпись и дата

Инв. № подл.

Н. контр.	Помазов	
Нач. отд.	Иванов	
Гл. констр.	Помазов	
Вед. инж.	Поликарпова	
Инж.	Селиванова	

ТП503-5-32.87 - КЖИ-ТТ

Технические требования к изготовлению сборных железобетонных изделий.

Стадия	Лист	Листов
РП	1	1

ГИПРОАВТОТРАНС
Ленинградский филиал

АЛЬБОМ II

1380

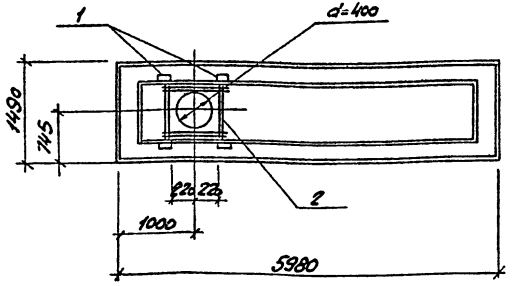

Формат	Зона	Поз.	Обозначение	Наименование	Кол.	Примечание
				Плита ПР60.15-4.5Ат V т-1		
				Сборочные единицы		
			1.242.1-3 Вып.1	Плита ПР60.15-4,5Ат V т		
		1	1.400-15 Вып. 1	Изделие закладное МН526	4	2.9кг
		2	ТП503-5-32.87 -КЖИ-206	Сетка арматурная С1	1	1.32кг

Ведомость расхода стали на дополнительные закладные изделия.

Марка элемента	Изделия арматурные				Изделия закладные						Общий расход
	Арматура класса А-III ГОСТ 5781-82				Арматура класса А III ГОСТ 5781-82			Прокат марки ВСт 3кп 2 ГОСТ 8509-86			
	Ø6			Итого	Ø10		Итого	L 90×7		Итого	
ПР60.15-4.5Ат V т-1	1.32			1.32	4.0		4.0	7,6		7,6	12.92

Н. контр.	Помазов		
Нач. отд.	Иванов		
Гл. констр.	Помазов		
Вед. инж.	Поликарпова		
Инж.	Селиванова		

ТП 503-5-3287-КЖИ-101

Плита покрытия ПР60.15-4.5Ат V т-1

Стадия	Масса	Масштаб
РП		

Лист 1 Листов 1

ГИПРОАВТОТРАНС
Ленинградский филиал

Инв. № подл. | Подпись и дата | Взам. инв. №

Формат А3

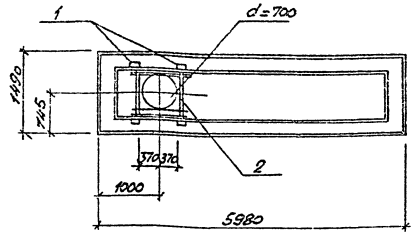

Позиция	Обозначение	Наименование	Кол.	Примечание
		Плита ПР60.15-4.5АтУТ-2		
		Сборочные единицы		
	1.242.1-3 Вып.1	Плита ПР60.15-4.5АтУТ-1		
1	1.400-15 Вып.1	Изделие закладное МН526	4	2.9кг
2	ТП503-5-32.87-КЖИ-206	Сетка арматурная С2	1	1.9кг

Ведомость расхода стали на дополнительные закладные изделия, кг

Марка элемента	Изделия арматурные				Изделия закладные				Общий расход
	Арматура класса А-III ГОСТ 5781-82				Арматура класса А-III ГОСТ 5781-82			Прокат марки ВСт3кп2 ГОСТ 8509-86	
	ф6			Итого	ф10		Итого	Итого	
ПР60.15-4.5АтУТ-2	1.9			1.9	4.0		4.0	7.6	13.5

Н.контр.	Помазов		
Нач.отд.	Иванов		
Гл.конст.	Помазов		
Вед.инж.	Поликарпов		
Гл.инж.	Семьянов		

ТП 503-5-32.87-КЖИ-102

Плита покрытия ПР60.15-4.5АтУТ-2

Стадия	Масса	Масштаб
РП		
Лист 1	Листов 1	

ГИПРОАВТОТРАНС Ленинградский филиал

Инв.№ подл. | Подпись и дата | Взам.инв.№

Альбом II

1380

Инв. № подл. | Подпись и дата | Взам. инв. №

РМ1

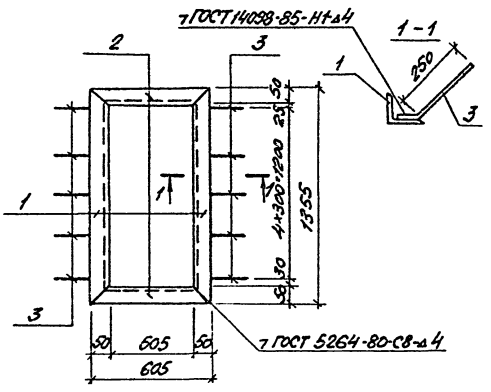

РМ2

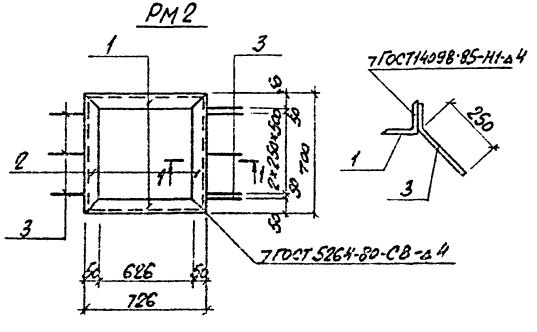

Формат	Зона	Поз.	Обозначение	Наименование	Кол.	Приме-чание
				РМ1		
				Документация		
			ТП 503-5-32.87 – КЖИ-ТТ	Технические требования		
				к изготовлению арматурных		
				и закладных изделий		
				Детали		
Б4		1		Уголок $\frac{50\times50\times5\ ГОСТ\ 8509-86}{Ст3кп2\ ГОСТ\ 380-71}$		
				$\ell = 1355$	2	5.1 кг
Б4		2		Уголок $\frac{50\times50\times5\ ГОСТ\ 8509-86}{Ст3кп2\ ГОСТ\ 380-71}$		
				$\ell = 605$	2	2,3 кг
Б4		3		ФВАIII, ГОСТ 5781-82, $\ell = 300$	10	0,14 кг
				РМ2		
				Документация		
			ТП 503-5-32.87-КЖН-ТТ	Технические требования		
				к изготовлению арматурных		
				и закладных изделий		
				Детали		
Б4		1		Уголок $\frac{50\times50\times5\ ГОСТ\ 8509-86}{Ст3кп2\ ГОСТ\ 380-71}$		
				$\ell = 726$	2	2.8 кг
Б4		2		Уголок $\frac{50\times50\times5\ ГОСТ\ 8509-86}{Ст3кп2\ ГОСТ\ 380-71}$		
				$\ell = 700$	2	2.7 кг
Б4		3		ФВАIII ГОСТ 5781-82, $\ell = 300$	6	0.14 кг

Н. контр.	Гольдзов		
Нач. отд.	Иванов		
Гл. конст.	Гольдзов		
Рук. инж.	Чернядьева		
Инж.	Васильева		

ТП 503-5-32.87-КЖИ - 201

Рамы металлические РМ1; РМ2

Стадия	Масса	Масштаб
РП	16.2 / 11.8	
Лист 1	Листов 1	

ГИПРОАВТОТРАНС
Челябинский филиал

Формат А3

Альбом II

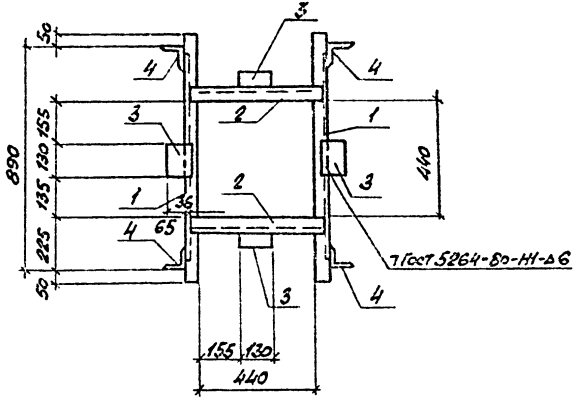

Формат	Зона	Поз.	Обозначение	Наименование	Кол.	Примечание
				Документация		
			ТП503-5-32.87-КЖИ-ТТ	Технические требования		
				к изготовлению арматурных		
				и закладных изделий		
				Детали		
54		1		Швеллер $\frac{10 \text{ ГОСТ } 8240\text{-}72}{\text{ВСТ3КП2 ГОСТ 380-71}}$		
				$\ell = 1000$	2	8,6кг
54		2		Швеллер $\frac{10 \text{ ГОСТ } 8240\text{-}72}{\text{ВСТ3КП2 ГОСТ 380-71}}$		
				$\ell = 520$	2	4,5кг
54		3		Полоса $\frac{10 \times 100 \text{ ГОСТ } 103\text{-}76}{\text{ВСТ3КП2 ГОСТ 380-71}}$		
				$\ell = 180$	4	1,0кг
54		4		Уголок $\frac{75 \times 75 \times 8 \text{ ГОСТ } 8509\text{-}86}{\text{ВСТ3КП2 ГОСТ 380-71}}$		
				$\ell = 100$	4	0,9кг

Н.контр.	Помазов		
Нач.отд.	Иванов		
Гл.конст.	Помазов		
Вед.инж.	Поликарпова		
Инж.	Селиванова		

ТП 503-5-32.87-КЖИ-202

Рама металлическая РМ3

Стадия	Масса	Масштаб
РП	33,8	

Лист 1 Листов 1

ГИПРОАВТОТРАНС
Ленинградский филиал

Объект 1380

Инв.№ подл. | Подпись и дата | Взам.инв.№

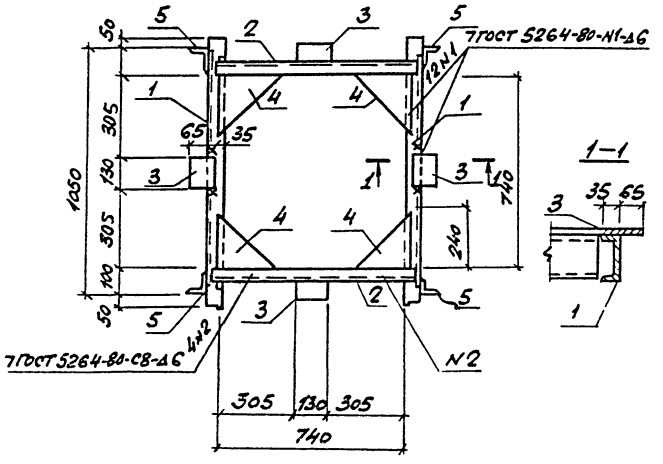

Формат	Зона	Поз.	Обозначение	Наименование	Кол.	Прим.
				Документация		
			ТП 503-5-32.87– КЖИ-ТТ	Технические требования		
				к изготовлению армату-		
				рных и закладных изделий		
				Детали		
БЧ		1		Швеллер 10 ГОСТ 8240-72 / Ст3кп2 ГОСТ 380-71		
				ℓ=1150	2	10.3кг
БЧ		2		Швеллер 10 ГОСТ 8240-72 / Ст3кп2 ГОСТ 380-71		
				ℓ=820	2	7.1кг
БЧ		3		Полоса 100×8 ГОСТ 103-76 / Ст3кп2 ГОСТ 380-71		
				ℓ=130	4	1.0кг
БЧ		4		Полоса 100×240 ГОСТ 103-76 / Ст3кп2 ГОСТ 380-71		
				ℓ=240	4	3.5кг
БЧ		5		Уголок 75×75×8 ГОСТ 8509-86 / Ст3кп2 ГОСТ 380-71		
				ℓ=100	4	0.9кг

Н. контр.	Ломазов		ТП 503-5-32.87-КЖИ-203
Нач. отд.	Иванов		Рама металлическая РМ-4
Гл. конст.	Ломазов		Стадия: Р.П. Масса: 56.4 Масштаб:
Вед. инж.	Пожидаева		Лист 1 Листов 1
Инж.	Чернышева		ГИПРОАВТОТРАНС Ленинградский филиал

Формат А3

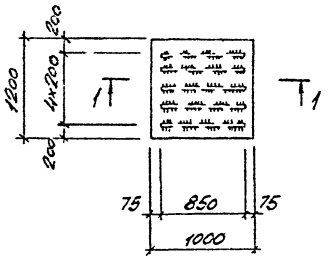

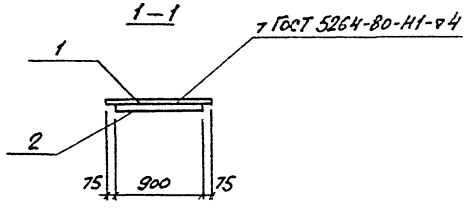

Формат	Зона	Поз.	Обозначение	Наименование	Кол.	Примечание
				Документация.		
			ТП503-5-32.87 – КЖИ-ТТ	Технические требования к изготовлению арматурных и закладных изделий.		
				Детали		
Бу		1		Сталь рифлёная ∅=4, ГОСТ 8568 – 77	12 м	40.1 кг
Бу		2		Полоса 4×40 ГОСТ 103-76 / Вст3кп2 ГОСТ 380-71		
				ℓ=1000	5	1.25 кг

Н.контр.	Ломазов		
Нач.отд.	Иванов		
Гл.инж.	Ломазов		
Вед.инж.	Поликарпова		
Инж.	Челибалова		

ТП503-5-32.87-КЖИ-204

Щит металлический Щ1

Стадия	Масса	Масштаб
РП	46.25	
Лист 1	Листов 1	

ГИПРОАВТОТРАНС
Ленинградский филиал

Инв.№ подл. | Подпись и дата | Взам.инв.№

Альбом VII
1380

АЛЬБОМ II

1380

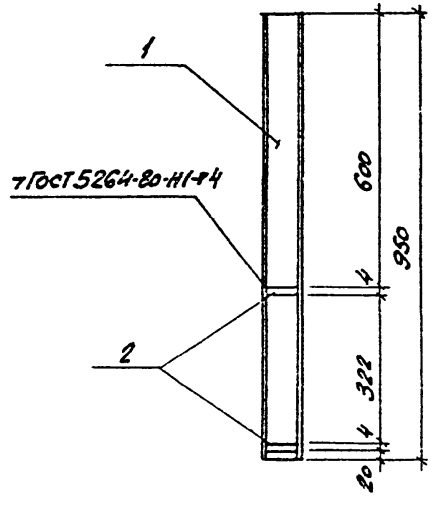

Формат	Зона	Поз.	Обозначение	Наименование	Кол.	Примечание
				Документация		
			ТП503-5-32.87 – КЖИ-ТТ	Технические требования		
				к изготовлению арматур-		
				ных и закладных из-		
				делий.		
				Детали		
БЧ		1		Швеллер $\frac{80\times50\times4\ \text{ГОСТ 8278-83}}{\text{Вст3кп2 ГОСТ 380-71}}$		
				$l=950$	1	5.0 кг
БЧ		2		Полоса $\frac{-40\times4\ \text{ГОСТ 103-76}}{\text{Вст3кп2 ГОСТ 380-71}}$		
				$l=50$	2	0,08 кг

Н. контр.	Помазов		
Нач. отд.	Иванов		
Гл. конст.	Помазов		
Вед. инж.	Голикарпов		
Инж.	Семенова		

ТП503-5-32.87-КЖИ-205

Стойка СТ1

Стадия	Масса	Масштаб
РП	5.16	

Лист 1 Листов 1

ГИПРОАВТОТРАНС
Ленинградский филиал

Формат А3

АЛЬБОМ II

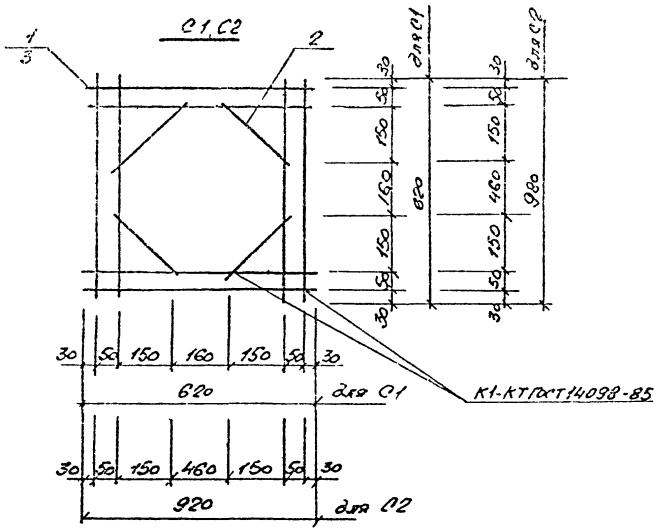

Формат	Зона	Поз.	Обозначение	Наименование	Кол.	Примечание
				С1		
				Детали		
Б4		1		ФБАIII ГОСТ 5781-82 ℓ=620	8	1.1кг
Б4		2		ФБАIII ГОСТ 5781-82 ℓ=250	4	0.22кг
				С2		
				Детали		
Б4		3		ФБАIII ГОСТ 5781-82 ℓ=920	8	1.63кг
Б4		2		ФБАIII ГОСТ 5781-82 ℓ=250	4	0.22кг

Альбом 1330

Инв. № подл. | Подпись и дата | Взам. инв. №

Привязан

Инв. №

Н. контр.	Помазов	
Нач. отд.	Ибачов	
Гл. конст.	Помазов	
Вед. инж.	Никитина	
Инж.	Ливорова	

ТП 503-5-32В7-КЖИ-206

Сетки арматурные С1, С2

Стадия	Масса	Масштаб
РП	1.32 1.9кг	
Лист	Листов	

ГИПРОАВТОТРАНС
Ленинградский филиал

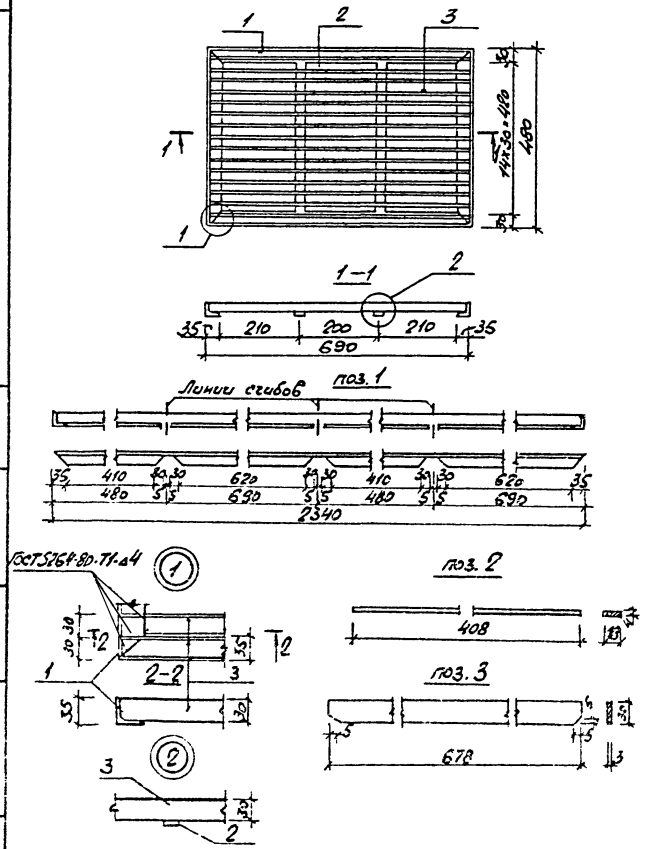

Формат	Зона	Поз.	Обозначение	Наименование	Кол.	Примечание
				Документация		
А3			ТП 503-5-32.87 – КЖИ-ТТ	Технические требования к изготовлению арматурных и закладных изделий		
				Детали		
Б4				Уголок $\frac{50\times50\times5\ \text{ГОСТ 8509-86}}{\text{В ст 3 кп 2 ГОСТ 380-71}}$ $l=2340$	1	8,9 кг
Б4				Полоса $\frac{4\times18\ \text{ГОСТ 103-76}}{\text{В ст 3 кп 2 ГОСТ 380-71}}$ $l=408$	2	0,2 кг
Б4				Полоса $\frac{3\times30\ \text{ГОСТ 103-76}}{\text{В ст 3 кп 2 ГОСТ 380-71}}$ $l=678$	15	0,5 кг

Н. контр.	Помазов	
Нач. отд.	Иванов	
Гл. конст.	Помазов	
Вед. инж.	Никитина	
Инж.	Ливорова	

ТП 503-5-32.87-КЖИ-207

Решетка для вытирания ног РМ

Стадия	Масса	Масштаб
РП	16.8	

Лист 1 | Листов

ГИПРОАВТОТРАНС
Ленинградский филиал

Формат А3

Отпечатано
в Новосибирском филиале ЦИТП
630064 г. Новосибирск пр. Карла Маркса 1
Выдано в печать "13" IV 1989 г.
Заказ 690 Тираж 130

gost.e-ecolog.ru