Типовой проект

503-3-16.86

Корпус механизированной мойки с постами диагностики и окраски станции технического обслуживания на 800 грузовых автомобилей

Альбом IV

Чертежи заданий заводам-изготовителям на электрооборудование, КИП и автоматику

9510/04

gost.e-ecolog.ru

Привязан:

Инв. №

Отпечатано
в Новосибирском филиале ЦИТП
630064 г.Новосибирск, пр Карла Маркса 1
Выдано в печать: "9" XI 1987г.
Заказ Т-2783 Тираж 560

Типовой проект

503-3-16.86

Корпус механизированной мойки с постами диагностики и окраски станции технического обслуживания на 800 грузовых автомобилей

Альбом IV

Состав проекта:

Альбом I – Общая пояснительная записка. Технология производства. Технологические коммуникации. Внутренние водопровод и канализация. Технологические решения автоматического пожаротушения. Отопление и вентиляция. Силовое электрооборудование. Электрическое освещение. Автоматизация производства. Связь и сигнализация.

Альбом II – Архитектурные решения. Конструкции железобетонные.

Альбом III – Чертежи индустриальных строительных конструкций и изделий.

Альбом IV – Чертежи заданий заводам-изготовителям на электрооборудование, КИП и автоматику.

Альбом V – Спецификации оборудования.

Альбом VI – Ведомости потребности в материалах.

Альбом VII – Показатели результатов применения научно-технических достижений в строительных решениях проекта.

Альбом VIII – Сметы. Части 1,2

Разработан:
проектным институтом
„Гипропромсельстрой"
Главный инженер института /Шестернев/
Главный инженер проекта /Евелев/

Рабочий проект
Утвержден и введен в действие
Госкомсельхозтехникой СССР
Заключение № 67-85 от 4.12.1985 г.

Привязан:

Инв. №

Альбом IV

Типовой проект 503-3-16.86

Продолжение

Лист, марка	Наименование	Стр.
СА	Содержание альбома	2
	Ящик 1Я	
ЭМ-01-ООСБ	Чертеж общего вида	3
ЭМ-01-001	Технические данные аппаратов	3
ЭМ-01-002	Таблица перечня надписей	3
ЭМ-01-ООСХ	Схема соединений	4
	Ящик 3Я (4Я)	
ЭМ-02-ООСБ	Чертеж общего вида	5
ЭМ-02-001	Технические данные аппаратов	5
ЭМ-02-002	Таблица перечня надписей	5
ЭМ-02-ООСХ	Схема соединений	6
	Ящик 2Я(5Я, 6Я, 8Я)	
ЭМ-03-ООСБ	Чертеж общего вида	7
ЭМ-03-001	Технические данные аппаратов	7
ЭМ-03-002	Таблица перечня надписей	7
ЭМ-03-ООСХ	Схема соединений	8
	Ящик 9Я	
ЭМ-04-ООСБ	Чертеж общего вида	9
ЭМ-04-001	Технические данные аппаратов	9
ЭМ-04-002	Таблица перечня надписей	9
ЭМ-04-ООСХ	Схема соединений	10
	Ящик 11Я (17Я)	
ЭМ-03-ООСБ	Чертеж общего вида	11
ЭМ-05-001	Технические данные аппаратов	12
ЭМ-05-002	Таблица перечня надписей	11
ЭМ-05-ООСХ	Схема соединений	12
	Ящик 36Я	
ЭМ-06-ООСБ	Чертеж общего вида	13
ЭМ-06-001	Технические данные аппаратов	13
ЭМ-06-002	Таблица перечня надписей	13
ЭМ-06-ООСХ	Схема соединений	14
	Ящик Я	
ЭМ-07-ООСБ	Чертеж общего вида	15
ЭМ-07-001	Технические данные аппаратов	15
ЭМ-07-ООСХ	Схема соединений	15
	Щит автоматизации 1Щ(3Щ, 4Щ)	
АП-01-ООСБ	Общий вид	16,17
АП-01-001	Таблица соединений	17
АП-01-002	Таблица подключения	18

Инв. № подл. | Подпись и дата | Взам. инв. №

Привязан		ГИП	Евелев		11.85
		Нач. отд.	Калганов		11.85
		Гл. инженер	Пайкин		11.85
		Гл. спец.	Никитин		11.85
		Рук. гр.	Родионова		11.85
Инв. №		Н. контр.	Есина		11.85

ТП 503-3-16.86 СА

Содержание альбома

Стадия	Лист	Листов
Р		1

ГИПРОПРОМСЕЛЬСТРОЙ г. Саратов

Копировал Бст-Евстегнеева Формат А2

ТП 503-3-16.86 ЭМ-01-00СБ

Типовой проект 503-3-16.86 Альбом IV

Вид спереди.
Дверь не показана

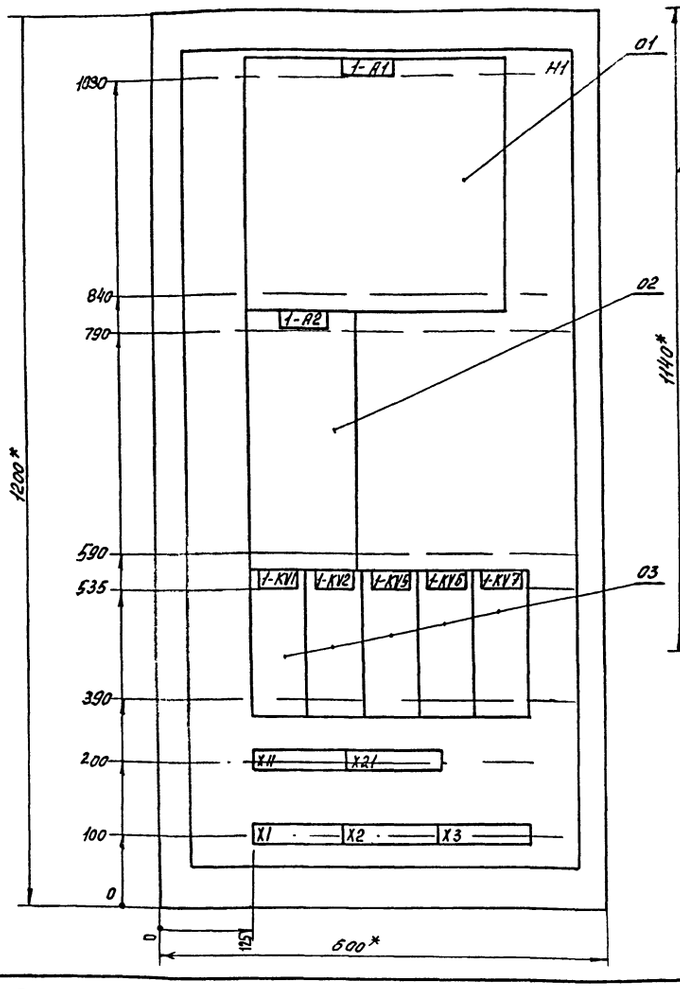

Вид спереди
Дверь не показана

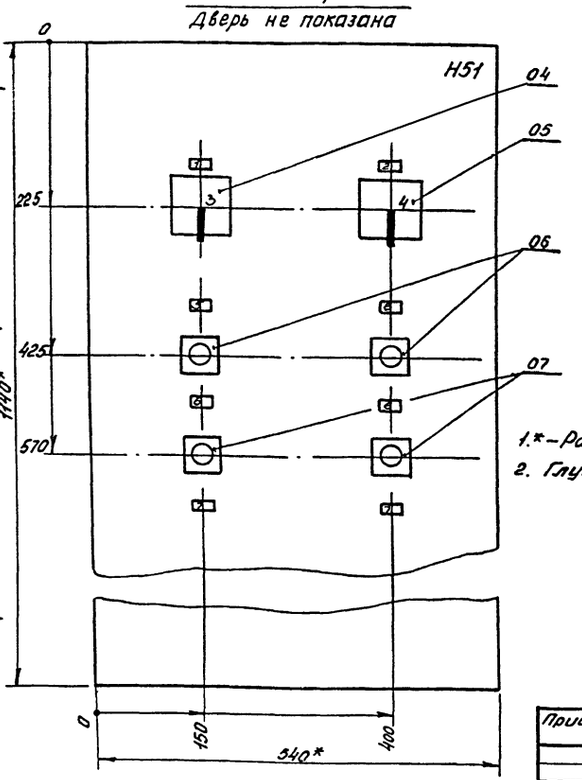

1.*-Размеры для справок
2. Глубина ящика 350мм

Привязан.

Инв. №

Изм.	Лист	№ докум.	Подпись	Дата
Разраб		Абратова		11.85
Провер		Родионова		11.85
Гл.спец.		Никитин		11.85
Нач.отд.		Калганов		11.85
ГИП		Евелев		12.85
Н.контр		Есина		12.85

ТП 503-3-16.86 ЭМ-01-00СБ

Ящик 1Я.
Чертеж общего вида

Литер	Масса	Масштаб
		1:5
Лист	Листов 1	

ГИПРОПРОМСЕЛЬСТРОЙ г. Саратов

Копировал: Телаева Формат А3

Типовой проект 503-3-16.86 Альбом IV

Формат	Зона	Поз.	Обозначение	Наименование	Кол.	Примечание
				Документация.		
А3			ТП ЭМ-01-00СБ	Ящик 1Я. Чертеж общего вида.		
А2			ТП ЭМ-01-00СХ	Ящик 1Я. Схема соединений.		
А4			ТП ЭМ-01-002	Ящик 1Я. Таблица перечня надписей.		
				Сборочные единицы		
				Блоки:		
		01		БОУ5130-3274Г УХЛ4Б	01	1-A1
		02		БОУ5130-2074Г УХЛ4Б	01	1-A2
				H1 01		
		03		Пускатель ПМЛ-110004Б	05	1KV1, 1KV2
				Приставка ПКЛ-0404Б	05	1KV5, 1KV7
				H51 01		
		04		Переключатель УП5312-С29	01	1SA2
		05		Переключатель УП5311-С23	01	1SA2
				Выключатель		
		06		КЕ-011У3 исп. 4	02	1SB4, 1SB6
		07		КЕ-011У3 исп. 5	02	1SB3, 1SB5
				Блок зажимов		
				Б 224-4П25-8/8У3-10	05	X1.X2.X3.X11.X21

Привязан:

Инв. №

Изм.	Лист	№ докум.	Подпись	Дата
Разраб		Абратова		11.85
Провер		Родионова		11.85
Нач.отд.		Калганов		11.85
ГИП		Евелев		11.85
Н.контр		Есина		11.85

ТП 503-3-16.86 ЭМ-01-001

Ящик 1Я
Технические данные аппаратов

Лит.	Лист	Листов
	1	1

ГИПРОПРОМСЕЛЬСТРОЙ г. Саратов

Копировал: Телаева Формат А4

Типовой проект 503-3-16.86 Альбом IV

Панель	Строка	Надпись	Поз. обозначение	Место надписи	Текст	Кол.	Вид шрифта	Заголовка
		1	1SA1	Табличка	Издиратель управления	1		
		2	1SA2	Табличка	Клапан наружного воздуха	1		
		3	1SA1	На ключе	Мест -0- Дист.	1		
		4	1SA2	На ключе	Откр -0- Закр.	1		
		5	1SB3 1SB4	Табличка	Вентилятор	1		
		6	1SB5 1SB6	Табличка	Электронагреватель	1		
		6	1SB3 1SB5	Табличка	Пуск	2		
		7	1SB4 1SB6	Табличка	Стоп	2		

Привязан

Инв. №

Изм.	Лист	N докум.	Подп.	Дата
Разраб.		Абратова		11.85
Провер.		Родионова		11.85
Нач.отд.		Калганов		12.85
ГИП		Евелев		11.85
Н.контр.		Есина		11.85

ТП 503-3-16.86 ЭМ-01-002

Ящик 1Я.
Таблица перечня надписей

Лит.	Лист	Листов
	1	1

ГИПРОПРОМСЕЛЬСТРОЙ г. Саратов

Копировал: Телаева Формат А4

ТП 503-3-16.86 ЭМ-01-00СХ

Альбом IV

Типовой проект 503-3-16.86

Вид спереди

Дверь ящика

Вид со стороны монтажа

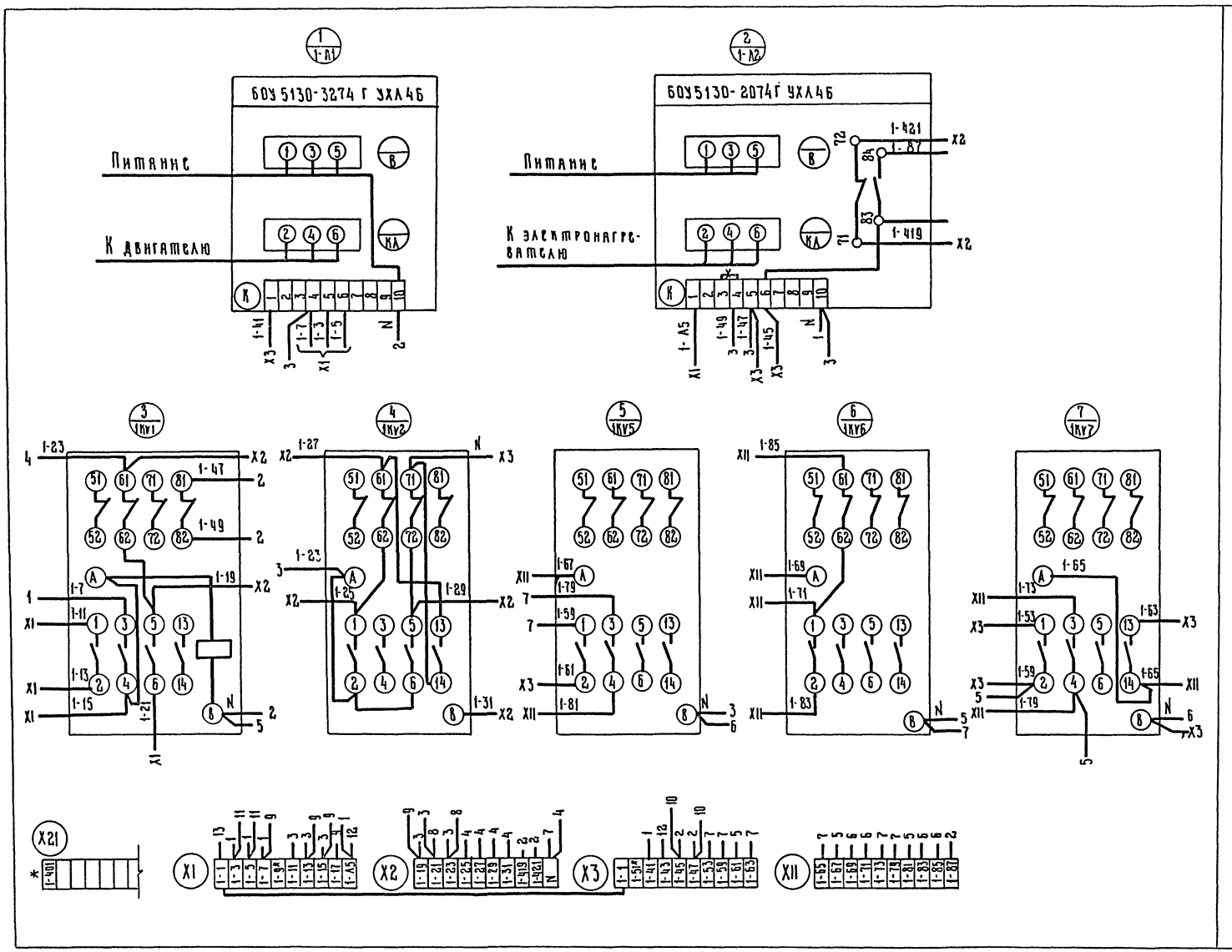

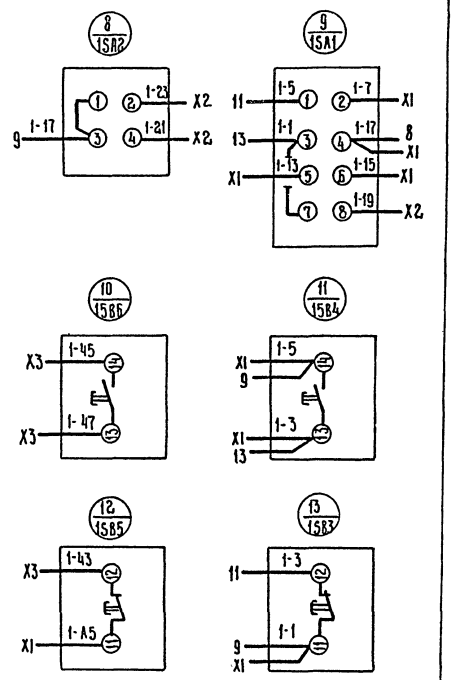

* - клемма транзитная

Изм.	Лист.	N докум.	Подп.	Дата	ТП 503-3-16.86 ЭМ-01-00СХ
Разраб.		Абрамова		11.85	Ящик 1Я. Схема соединений
Рук. гр.		Родионова		11.85	Литер / Масса / Масштаб
Гл. спец.		Никитин		1.85	Лист / Листов 1
Нач. отд.		Калганов		11.85	ГИПРОПРОМСЕЛЬСТРОЙ г. Саратов
Рип.		Евраев		12.85	
Н. контр.		[illegible]		12.85	

Привязан

Инв. №

Копировал: Ильинова Л.Я. Формат А2

Инв. № подл. | Подпись и дата | Взам. инв. № | Инв. № дубл. | Подпись и дата

Вид спереди
Дверь не показана

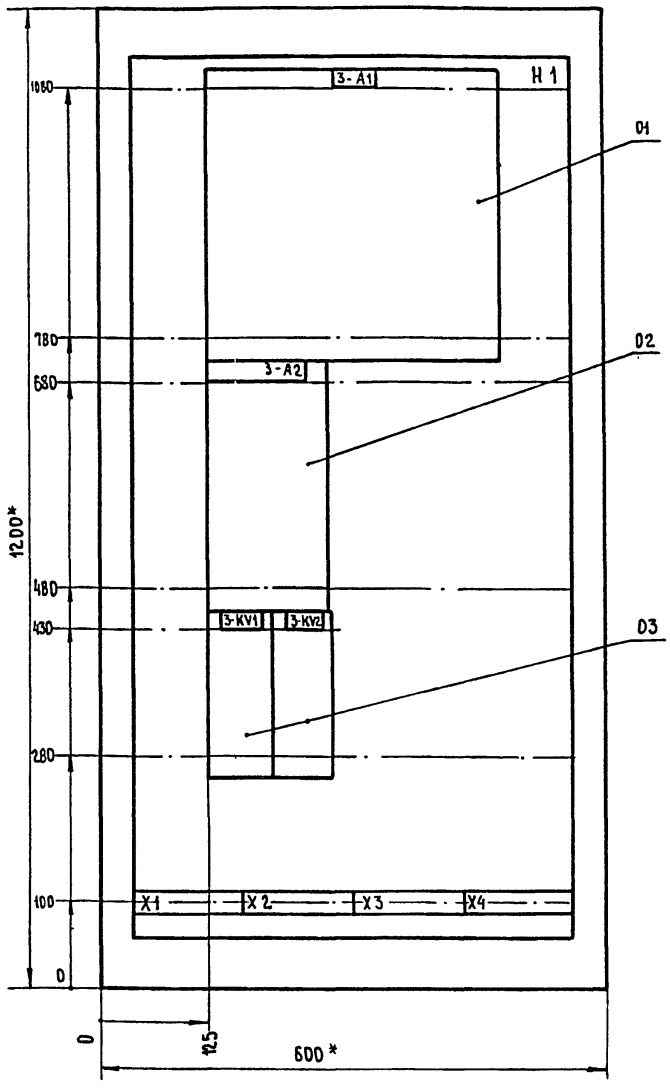

Дверь ящика
Вид спереди

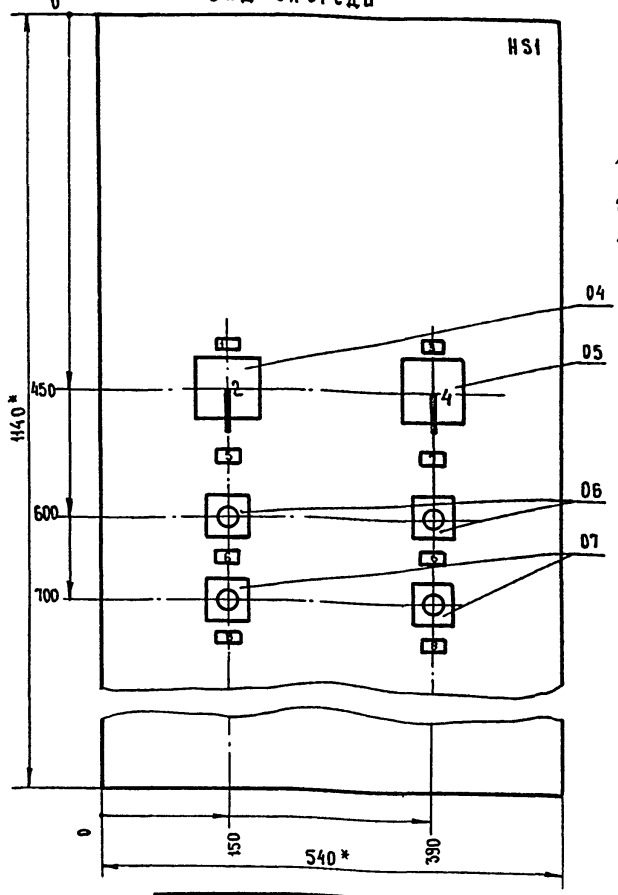

1. * - размеры для справок
2. Глубина ящика 350 мм
3. По данному чертежу изготовить 2 ящика

Привязан

Инв.№

Изм.	Лист	№ докум.	Подпись	Дата
Разраб.		Янкина		11.85
Провер.		Родионова		11.85
Гл. спец.		Цикитин		1.85
Нач. отд.		Калганов		11.85
ГИП		Евелев		11.85
Н. контр.		Есина		12.85

ТП 503-3-16.86 ЭМ-02-00СБ

Ящик 3Я (4Я)
Чертеж общего вида

Лит.	Масса	Масштаб
	-	1:5
Лист	Листов 1	

ГИПРОПРОМСЕЛЬСТРОЙ
г. Саратов

Копировал Евст - Евстегнеева формат А3

Альбом IV
Типовой проект 503-3-16.86

Формат	Зона	Поз.	Обозначение	Наименование	Кол.	Примечание
				Документация		
А3			ТП ЭМ-02-00СБ	Ящик 3Я (4Я). Чертеж общего вида		
А2			ТП ЭМ-02-00СХ	Ящик 3Я (4Я) Схема соединений		
А4			ТП ЭМ-02-002	Ящик 3Я (4Я). Таблица перечня надписей		
				Сборочные единицы		
				Блоки:		
		01		БОУ5130-3474-УХЛ4Б	01	3-A1
				БОУ5130-3574-УХЛ4Б	01	4-A1
		02		БОУ5130-2074-УХЛ4Б	01	3-A2
				H1 01		
		03		Пускатель ПМЛ-110004В	02	3-KV1 3-KV2
		03		Приставка ПКЛ-0404Б	02	
				HS1 01		
		04		Переключатель УП5312-С29	01	3-SA1
		05		Переключатель УП5311-С23	01	3-SA2
				Выключатель		
		06		КЕ-011 У3 исп.4	02	3-SB4, 3-SB6
		07		КЕ-011 У3 исп.5	02	3-SB3, 3-SB5
				Блок зажимов		
				Б324-4П25-В/ВЧ3-10	04	X1, X2, X3, X4

Привязан

Инв.№

Изм.	Лист	№ докум.	Подпись	Дата
Разраб.		Янкина		11.85
Провер.		Родионова		11.85
Нач. отд.		Калганов		11.85
ГИП		Евелев		11.85
Н. контр.		Есина		12.85

ТП 503-3-16.86 ЭМ-02-001

Ящик 3Я (4Я)
Технические данные аппаратов

Литер	Лист	Листов
		1

ГИПРОПРОМСЕЛЬСТРОЙ
г. Саратов

Копировал Евст - Евстегнеева формат А4

Альбом IV
Типовой проект 503-3-16.86

Панель	Строка	Надпись	Поз. обозначение	Место надписи	Текст	Кол.	Вид шрифта	Заготовка
		1	3-SA1	Табличка	Избиратель управления	1		
		2	3-SA1	На ключе	местное-О-дистанционное	1		
		3	3-SA2	Табличка	клапан наружного воздуха	1		
		4	3-SA2	На ключе	Откр.-О-закр.	1		
		5	3-SB3 3-SB4	Табличка	Вентилятор	1		
		6	3-SB3 3-SB5	Табличка	Пуск	2		
		7	3-SB5 3-SB6	Табличка	Электронагреватель	1		
		8	3-SB4 3-SB6	Табличка	Стоп	2		

Привязан

Инв.№

Изм.	Лист	№ докум.	Подп.	Дата
Разраб.		Янкина		11.85
Провер.		Родионова		11.85
Нач.отд.		Калганов		11.85
ГИП		Евелев		11.85
Н.контр.		Есина		12.85

ТП 503-3-16.86 ЭМ-02-002

Ящик 3Я (4Я)
Таблица перечня надписей

Лит.	Лист	Листов
		1

ГИПРОПРОМСЕЛЬСТРОЙ
г. Саратов

Копировал Евст - Евстегнеева формат А4

ТП-503-3-16.86-ЭМ-02-ООСХ

Альбом IV

Типовой проект 503-3-16.86

Вид спереди

Дверь ящика

Вид со стороны монтажа

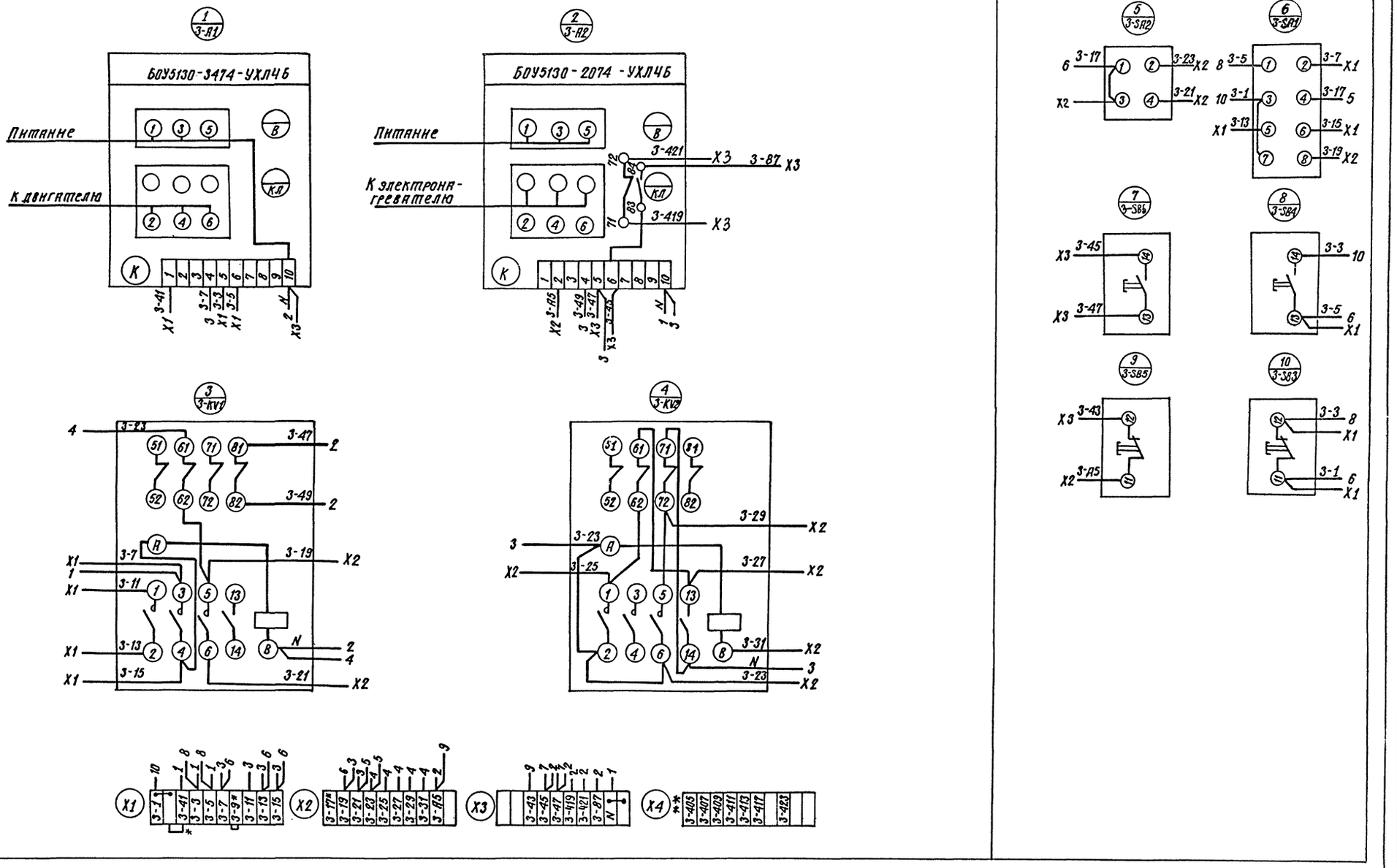

* - Перемычка только для ПЗ

Привязан					ТП-503-3-16.86 -ЭМ-02-ООСХ	
					Ящик 3Я (4Я). Схема соединений	Лит. / Масса / Масштаб: —
	Изм. Лист	№ докум.	Подпись	Дата		Лист / Листов 1
	Ст. инж.	Абрамова		11.87		
	Рук. гр.	Родионова		11.87		ГИПРОПРОМСЕЛЬЭЛЕКТРОСТРОЙ г. Саратов
	Гл. спец.	Никитин		11.87		
	Нач. отд.	Калганов		11.87		
Инв. №	ГИП	Евелев		11.87		
	Н. контр.	Есина		11.87		

Инв. № подл. | Подпись и дата | Взам. инв. № | Инв. № дубл. | Подпись и дата

ТП-503-3-16.86-ЭМ-03-000Б

Альбом IV

Типовой проект 503-3-16.86

Инв.№ подл. | Подпись и дата | Взам. инв.№ | Инв.№ дубл. | Подпись и дата

Вид спереди
Дверь не показана

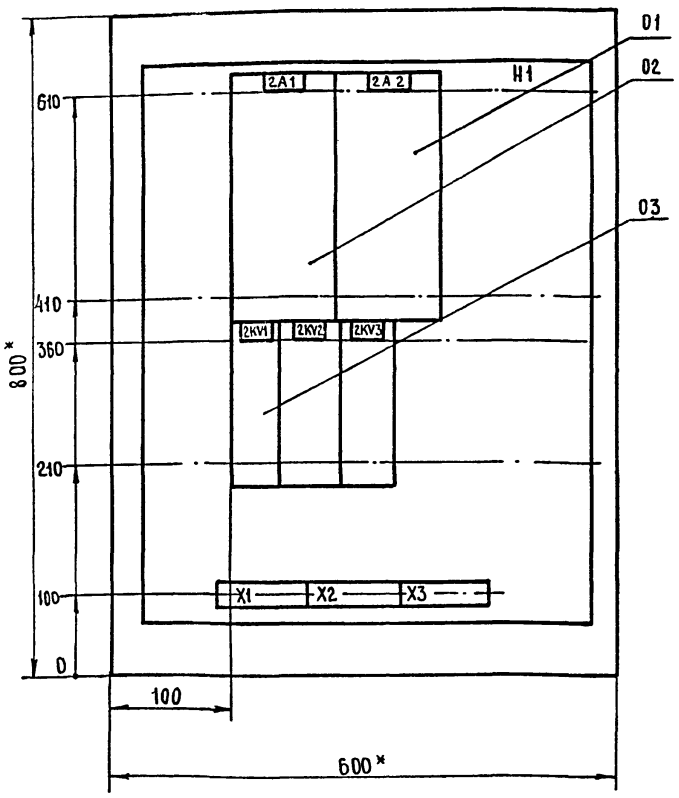

Дверь ящика
Вид спереди

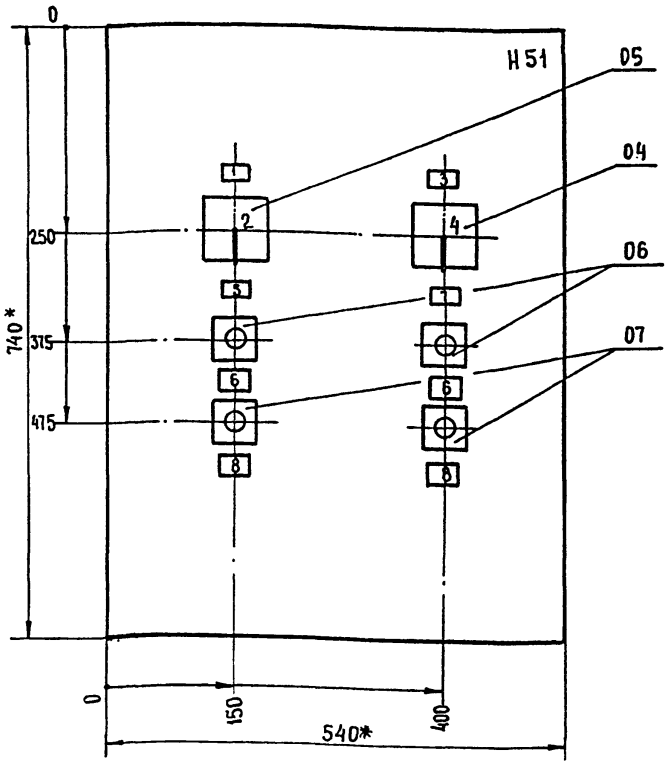

1. * Размеры для справок.
2. Глубина ящика 350мм.
3. По данному чертежу изготовить 4 ящика.

Изм.	Лист	№ докум.	Подпись	Дата
Разраб.		Абрамова		11.85
Провер.		Никитин		11.85
Нач.отд.		Калганов		11.85
ГИП		Евелев		11.85
Н.контр.		Есина		11.85

ТП 503-3-16.86 ЭМ-03-000Б

Ящик 2Я(5Я,6Я,8Я) Чертеж общего вида

Лит.	Масса	Масштаб
	—	1:5
Лист	Листов 1	

ГИПРОПРОМСЕЛЬСТРОЙ г.Саратов

Привязан

Инв.№

Копировал Вст-Евстегнеева Формат А3

Альбом IV

Типовой проект 503-3-16.86

Формат	Зона	Поз.	Обозначение	Наименование	Кол	Примеч.
				Документация		
А3			ТП -ЭМ-03-000Б	Ящик 2Я(5Я,6Я,8Я).Чертеж общего вида		
А2			ТП -ЭМ-03-000СХ	Ящик 2Я(5Я,6Я,8Я) Схема соединений		
А4			ТП -ЭМ-03-002	Ящик 2Я(5Я,6Я,8Я). Таблица перечня надписей		
				Сборочные единицы		
				Блоки:		
		01		БОУ 5130-2674Г-УХЛ4Б	01	для 2,5,6Я
		01		БОУ 5130-2274Г-УХЛ4Б	01	для 8Я
		02		БОУ 5130-1874Г-УХЛ4Б	01	для 2,5Б,8Я
				H1 01		
		03		Пускатель ПМЛ-110004 В	03	2KV1 2KV2 2KV3
		03		Приставка ПКЛ-0404 Б	03	
				H51 01		
		04		Переключатель УП5311-С23	01	2-SA2
		05		Переключатель УП5312-С29	01	2-SA1
				Выключатель		
		06		КЕ-011 У3 исп.4	02	2-SB4 2-SB6
		07		КЕ-011 У3 исп.5	02	2-SB3 2-SB5
				Блок зажимов		
				БЗ24-4П25-8/8У3-10	03	X1,X2,X3

Привязан

Инв.№

Изм.	Лист	№ докум.	Подпись	Дата
Разраб.		Абрамова		11.85
Провер.		Никитин		11.85
Нач.отд.		Калганов		11.85
ГИП		Евелев		11.85
Н.контр.		Есина		11.85

ТП 503-3-16.86 ЭМ-03-001

Ящик 2Я(5Я,6Я,8Я) Технические данные аппаратов

Лит.	Лист	Листов
		1

ГИПРОПРОМСЕЛЬСТРОЙ г.Саратов

Копировал Вст-Евстегнеева Формат А4

Альбом IV

Типовой проект 503-3-16.86

Панель	Строка	Надпись	Поз. обозначение	Место надписи	Текст	Кол.	Вид шрифта	Заготовка
		1	2-SA1	Табличка	Избиратель управления	1		
		2	2-SA1	на ключе	Местное - О - дистанционное	1		
		3	2-SA2	Табличка	Клапан наружного воздуха	1		
		4	2-SA2	на ключе	Откр. - О - закр.	1		
		5	2-SB3 2-SB4	Табличка	Вентилятор	1		
		6	2-SB4 2-SB6	Табличка	Пуск	2		
		7	2-SB5 2-SB6	Табличка	Электронагреватель	1		
		8	2-SB3 2-SB5	Табличка	Стоп	2		

Привязан

Инв.№

Изм.	Лист	№ докум.	Подпись	Дата
Разраб.		Абрамова		11.85
Провер.		Никитин		11.85
Нач.отд.		Калганов		11.85
ГИП		Евелев		11.85
Н.контр.		Есина		11.85

ТП 503-3-16.86 ЭМ-03-002

Ящик 2Я(5Я,6Я,8Я) Таблица перечня надписей

Лит.	Лист	Листов
		1

ГИПРОПРОМСЕЛЬСТРОЙ г.Саратов

Копировал Вст-Евстегнеева Формат А4

Инв.№ подл. | Подпись и дата | Взам. инв.№ | Инв.№ дубл. | Подпись и дата

ТП 503-3-16.86-ЭМ-03-00СХ

Альбом IV

Типовой проект 503-3-16.86

Вид спереди

Дверь ящика
Вид со стороны монтажа

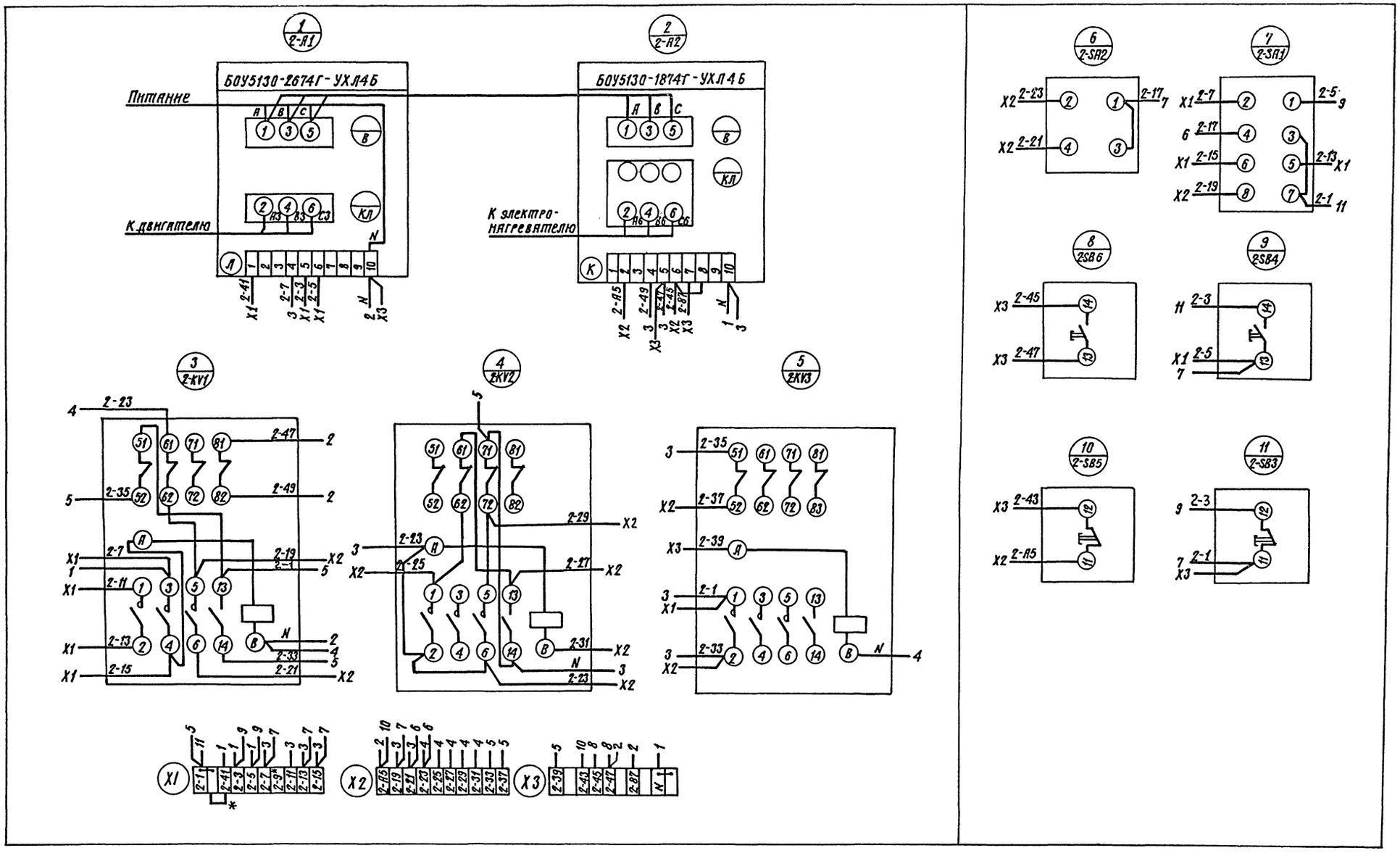

* - Только для П8

Изм.	Лист	№ докум.	Подп.	Дата
Разраб.		Абрамова		11.85
Провер.		Родионова		11.85
Гл. инж. отд.		Пайкин		11.85
Нач. отд.		Калганов		11.85
ГИП		Евелев		12.85
Н. контр.		Есина		12.85

Привязан

Инв. №

ТП-503-3-16.86 -ЭМ-03-00 СХ

Ящик 2Я (5Я, 6Я, 8Я)
Схема соединений

Лит	Масса	Масштаб
	—	—

Лист | Листов 1

ГИПРОПРОМСЕЛЬСТРОЙ
г. Саратов

Копировал: Садорова

Формат А2

Инв. № подл. | Подпись и дата | Взам. инв. № | Инв. № дубл. | Подпись и дата

ТП 503-3-16.86 ЭМ-04-00СБ

Альбом IV

Типовой проект 503-3-16.86

Инв.№подл. | Подпись и дата | Взам.инв.№ | Инв.№дубл. | Подпись и дата

Вид спереди
Дверь не показана

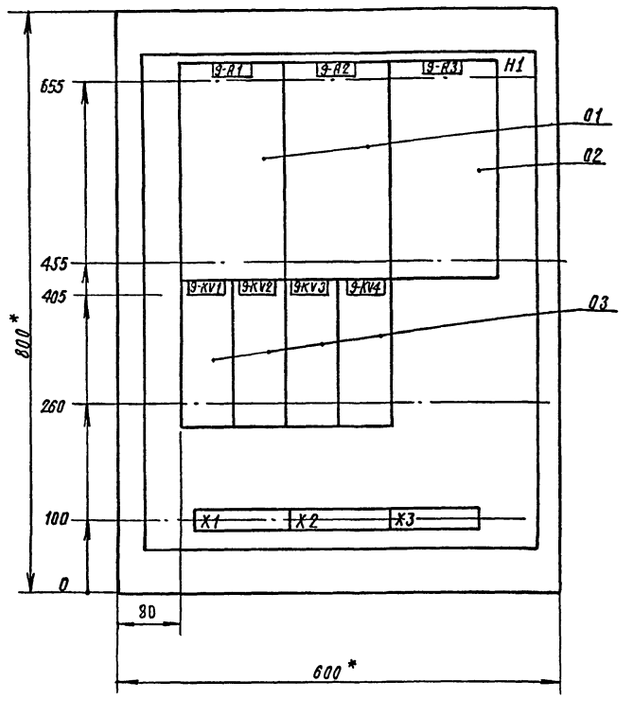

Дверь ящика
Вид спереди

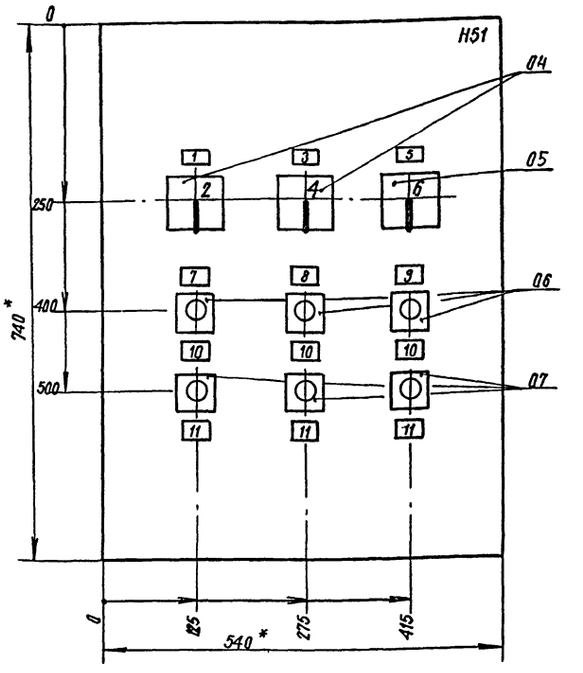

1.* - размеры для справок

2. Глубина ящика 350 мм

Привязан

Инв.№

Изм.	Лист	№ докум.	Подпись	Дата
Разраб.	Абрамова			11.85
Провер.	Родионова			11.85
Гл.спец.	Никитин			11.85
Нач.отд.	Калганов			11.85
ГИП	Евелев			12.85
Н.контр.	Есина			12.85

ТП 503-3-16.86 ЭМ-04-00СБ

Ящик ЭЯ
Чертеж общего вида

Лит.	Масса	Масштаб
	—	1:5
Лист	Листов 1	

ГИПРОПРОМСЕЛЬСТРОЙ
г. Саратов

Копировал: Сидорова

Формат А3

Альбом IV

Типовой проект 503-3-16.86

Формат	Зона	Поз.	Обозначение	Наименование	Кол.	Примечание
				Документация		
А3			ТП ЭМ-04-00СБ	Ящик ЭЯ. Чертеж общего вида		
А2			ТП ЭМ-04-00СХ	Ящик ЭЯ. Схема соединений		
А4			ТП ЭМ-04-002	Ящик ЭЯ. Таблица перечня надписей		
				Сборочные единицы		
				Блоки:		
		01		БОУ5130-2474Г-УХЛ4Б	02	9-A1, 9-A2
		02		БОУ5130-2074Г-УХЛ4Б	01	9-A3
				H1 01		
		03		Пускатель ПМЛ1100048	04	9KV1..9KV4
		03		Приставка ПКЛ-0404Б	04	
				H51 01		
		04		Переключатель УП5312-С29	02	9-SA1 9-SA2
		05		Переключатель УП5311-С23	01	9-SA3
				Выключатель		
		06		КЕ-011У3 исп. 4	03	9-SB4,9-SB6 9-SB8
		07		КЕ-011У3 исп 5	03	9-SB3,SSB5 9-SB7
				Блок зажимов		
				БЗ24-4П25-8/8У3-10	03	X1, X2, X3

Привязан

Инв.№

Изм.	Лист	№ докум.	Подпись	Дата
Разраб.	Абрамова			11.85
Провер.	Родионова			11.85
Нач.отд.	Калганов			11.85
ГИП	Евелев			12.85
Н.контр.	Есина			12.85

ТП 503-3-16.86 ЭМ-04-001

Ящик ЭЯ
Технические данные аппаратов

Лит.	Лист	Листов
	1	

ГИПРОПРОМСЕЛЬСТРОЙ
г. Саратов

Копировал: Сидорова

Формат А4

Альбом IV

Типовой проект 503-3-16.86

Панель	Строка	Надпись	Поз. обозначение	Место надписи	Текст	Кол.	Вид шрифта	Заготовка
		1	9-SA1	Табличка	Избиратель управления	1		
		2	9-SA1	На ключе	Дистанционное - О - Местное	1		
		3	9SA2	Табличка	Избиратель управления	1		
		4	9-SA2	На ключе	Автоматическое - О - Ручное	1		
		5	9-SA3	Табличка	Клапан наружного воздуха	1		
		6	9-SA3	На ключе	Откр. - О - Закр.	1		
		7	9-SB3 9-SB4	Табличка	Вентилятор рабочий	1		
		8	9-SB5 9-SB6	Табличка	Вентилятор резервный	1		
		9	9-SB7 9-SB8	Табличка	Электронагреватель	1		
		10	9-SB4 9-SB6	Табличка	Пуск	3		
			9-SB8					
		11	9-SB3 9-SB5	Табличка	Стоп	3		
			9-SB6					

Привязан

Инв.№

Изм.	Лист	№ докум.	Подпись	Дата
Разраб.	Абрамова			11.85
Провер.	Родионова			11.85
Нач.отд.	Калганов			11.85
ГИП	Евелев			12.85
Н.контр.	Есина			12.85

ТП 503-3-16.86 ЭМ-04-002

Ящик ЭЯ
Таблица перечня надписей

Лит.	Лист	Листов
	1	

ГИПРОПРОМСЕЛЬСТРОЙ
г. Саратов

Копировал: Сидорова

Формат А4

Вид спереди

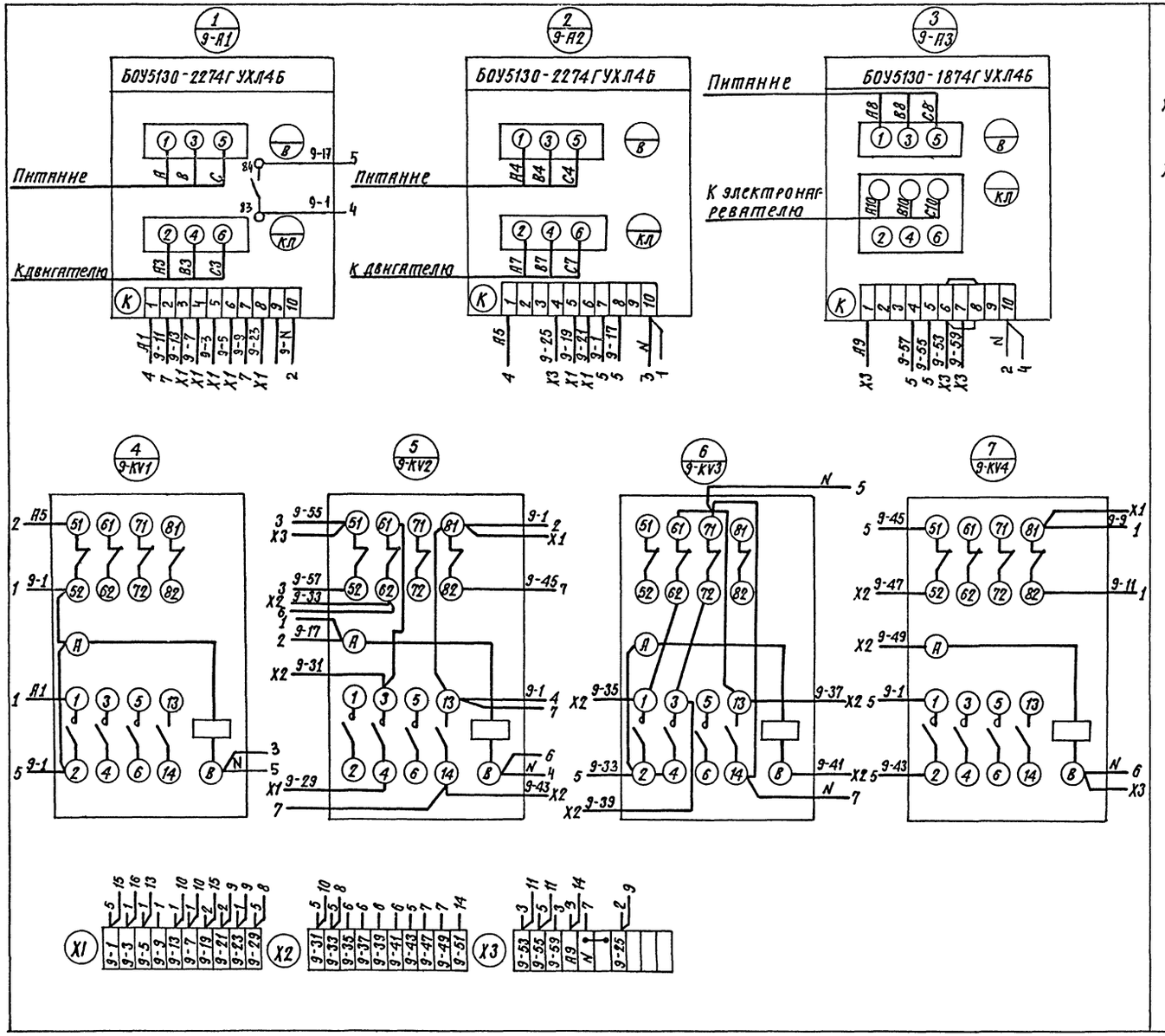

Дверь ящика
Вид со стороны монтажа

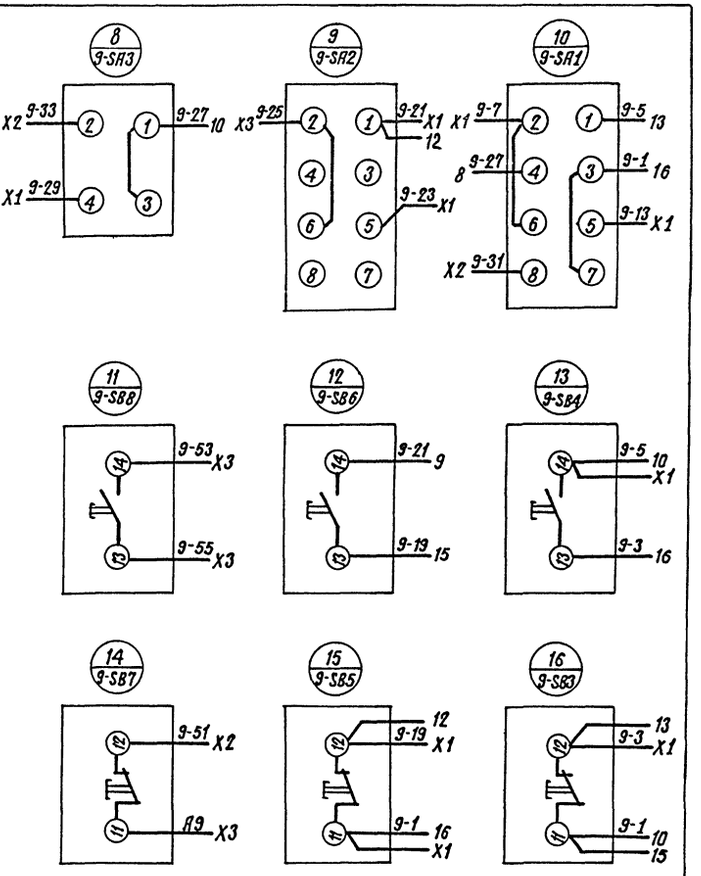

Привязан				ТП 503-3-16.86	ЭМ-04-00СХ
				Ящик 9Я. Схема соединений.	Лит. / Масса / Масштаб: —
					Лист / Листов 1
Инв. №	Изм. Лист № докум. Подпись Дата				ГИПРОПРОМСЕЛЬСТРОЙ г. Саратов
	Разраб. Абрамова 11.85				
	Провер. Родионова 11.85				
	Гл. спец. Никитин 11.85				
	Нач. отд. Калганов 11.85				
	ГИП Евелев 11.85				
	Н. контр. Есина 11.85				

Копировал: Сидорова

Инв. № подл. | Подпись и дата | Взам. инв. № | Инв. № дубл. | Подпись и дата

Типовой проект 503-3-16.86 Альбом IV

Панель	Строка	Надпись	Поз. Обозначение	Место надписи	Текст	Кол	Вид шрифта	Заготовка
		1		Табличка	Вентилятор №1	1		
		2		Табличка	Вентилятор №2	1		
			11SA	На ключе	ручное-откл-автоматическое	1		
			13SA	На ключе	ручное-откл-автоматическое	1		

Привязан:

Инв.№

Изм	Лист	№ докум.	Подп	Дата
Разраб		Абрамова		11.85
Провер.		Родионова		11.85
Нач. отд.		Калганов		11.85
ГИП		Евелев		12.85
Н.контр.		Есина		12.85

ТП 503-3-16.86 ЭМ-05-002

Ящик 11я (17я). Таблица перечня надписей

Лит	Лист	Листов
		1

ГИПРОПРОМСЕЛЬСТРОЙ г. Саратов

Копировал: Тепаева Формат А4

Инв.№ подл. | Подпись и дата | Взам.инв.№ | Инв.№ дубл. | Подпись и дата

ТП503-3-16.86 ЭМ-05-00СБ

Вид спереди
Дверь не показана

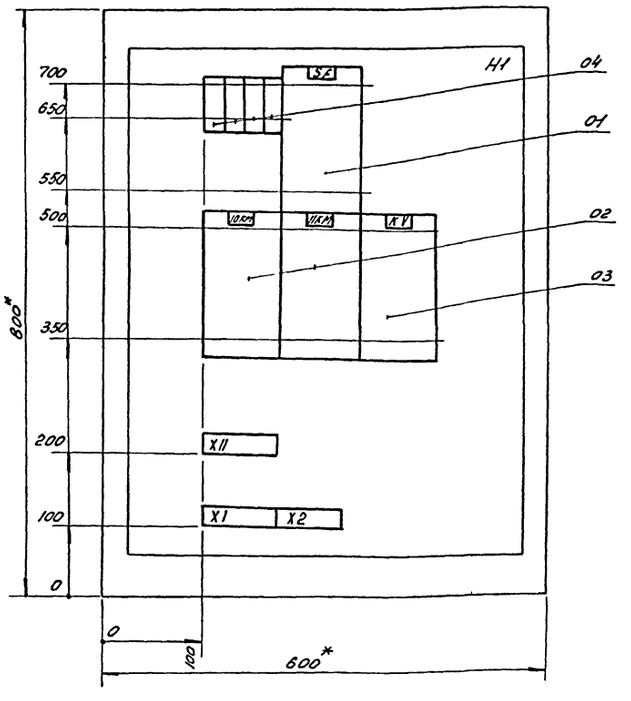

Дверь ящика
Вид спереди

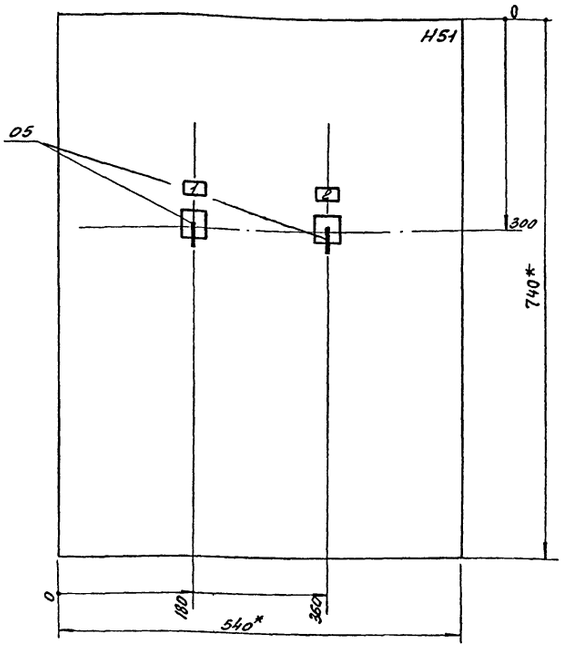

1. * -Размеры для справок.
2. Глубина ящика 350 мм
3. По данному чертежу изготовить 2 ящика.

Привязан.

Инв.№

Изм	Лист	№ докум.	Подп.	Дата
Разраб.		Абрамова		11.85
Провер.		Родионова		11.85
Гл. спец.		Никитин		11.85
Нач. отд.		Калганов		11.85
ГИП		Евелев		12.85
Н.контр.		Есина		12.85

ТП 503-3-16.86 ЭМ-05-00СБ

Ящик 11я (17я)
Чертеж общего вида

Лит	Масса	Масштаб
		1:5

Лист | Листов 1

ГИПРОПРОМСЕЛЬСТРОЙ г. Саратов

Копировал: Тепаева Формат А3

Типовой проект 503-3-16.86 Альбом IV

Инв.№ подл. | Подпись и дата | Взам.инв.№ | Инв.№ дубл. | Подпись и дата

Типовой проект 503-3-16.86 Альбом IV

Формат	Зона	Поз.	Обозначение	Наименование	Кол.	Примечание
				Документация		
А3			ТП 503-3-16.86 ЭМ-05-000Б	Ящик 11Я(17Я). Чертеж общего вида		
А3			ТП 503-3-16.86 ЭМ-05-000СХ	Ящик 11Я(17Я). Схема соединений		
А4			ТП 503-3-16.86 ЭМ-05-002	Ящик 11Я (17Я). Таблица перечня надписей		
				Сборочные единицы		
				Н1 01		
		01		Выключатель автоматический АЕ-1031-1У4 ~220В, Jр=6А; ТУ16.522.021-78	01	SF
		02		Пускатель магнитный ПМЛ 1100048 ТУ 16-526 437-78 с тепловым реле РТЛ 101004 ТУ 16.523.349-78 с контактной приставкой ПКЛ 2204 ТУ 16-523.554-78	02	11 КМ 13 КМ
		03		Пускатель магнитный ПМЛ 1110048 ТУ 16.526.437-78	01	KV

Привязан

Инв. №

Изм.	Лист	№ докум.	Подп.	Дата
Ст. инж.	Абрамова			11.85
Рук. гр.	Родионова			11.85
Нач. отд.	Классанов			11.85
ГИП	Евелев			11.85
Н. контр.	Есина			11.85

ТП 503-3-16.86 ЭМ-05-001

Ящик 11Я (17Я) Технические данные аппаратов.

Лит.	Лист	Листов
	1	2

ГИПРОПРОМСЕЛЬСТРОЙ г. Саратов

Копировал: Бабенко Формат А4

Типовой проект 503-3-16.86 Альбом IV

Формат	Зона	Поз.	Обозначение	Наименование	Кол.	Примечание
		04		Предохранитель ППТ-10, 6А, ~380В, ТУ 16-521.037-75	04	11 FU 13 FU
				Н51 01		
		05		Переключатель УП5312-С2У3 ТУ 16-524.074-75	02	11ЗА 13ЗА
				Блок зажимов Jн=25А 6324-4П25-8/8У3-10	03	X1, X2 X11

Изм.	Лист	№ докум.	Подп.	Дата

ТП 503-3-16.86 ЭМ-05-001 Лист 2

Копировал: Бабенко Формат А4

ТП-503-3-16.86-ЭМ-05-000СХ

Типовой проект 503-3-16.86 Альбом IV

Вид спереди

Дверь ящика
Вид со стороны монтажа

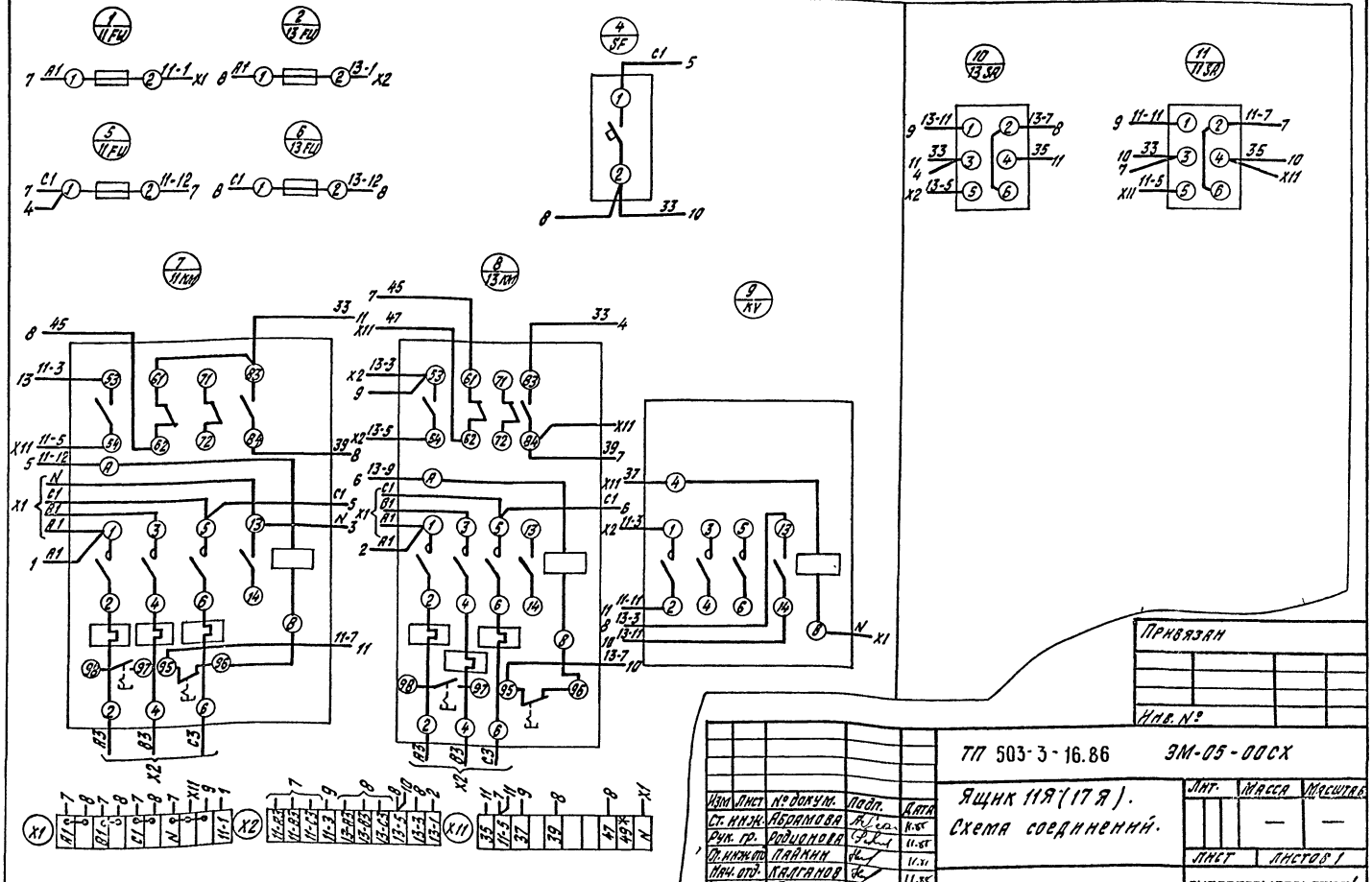

Привязан

Инв. №

Изм.	Лист	№ докум.	Подп.	Дата
Ст. инж.	Абрамова			11.85
Рук. гр.	Родионова			11.85
Гл. инж. отд.	Лайкин			11.85
Нач. отд.	Клаганов			11.85
ГИП	Евелев			11.85
Н. контр.	Есина			11.85

ТП 503-3-16.86 ЭМ-05-000СХ

Ящик 11Я (17Я). Схема соединений.

Лит.	Масса	Масштаб
	—	—

Лист	Листов 1

ГИПРОПРОМСЕЛЬСТРОЙ г. Саратов

Копировал: Бабенко Формат А3

Альбом IV

Типовой проект 503-3-16.86

Формат	Зона	Поз.	Обозначение	Наименование	Кол.	Примечание
				Документация		
А3			ТП- ЭМ-06-00СБ	Ящик 36Я. Чертеж общего вида		
А2			ЭМ-06-00СХ	Ящик 36Я. Схема электрическая соединений		
А4			ТП- ЭМ-06-002	Ящик 36Я. Таблица перечня надписей		
				Сборочные единицы		
				Н1 01		
		01		Выключатель автоматический		
				АЕ-1031-1У3, Jр=1.6А, Jотс.=2Jн	02	SF1, SF2
		02		Реле РПЛ-12204Б	01	KV1
		03		Пускатель ПМЛ-110004В, ~220В	02	KM1, KM2
		04		Реле РТЛ-100604	02	
				Приставка контактная ПКЛ-2204Б	02	
				Н51 01		
		05		Переключатель УП5311-С23У3	02	SA1, SA2
				Выключатель		
		06		КЕ-011, исп.4	02	SB1
		07		КЕ-011, исп.5	02	SB2
				Блок зажимов		
				6324-4П25-В/ВУЗ-10	02	K1, K2

Привязан

Инв. №

Изм.	Лист	№ докум.		
Рук. гр.		Родионова		11.85
Гл. спец.		Никитин		11.85
Нач. отд.		Калганов		11.85
ГИП		Евелев		12.85
Н. контр.		Есина		12.85

ТП 503-3-16.86 ЭМ-06-001

Ящик 36Я. Технические данные аппаратов

Лит. | Лист | Листов 1

ГИПРОПРОМСЕЛЬСТРОЙ г. Саратов

Копировал: Сидорова

Формат А4

Альбом IV

Типовой проект 503-3-16.86

Панель	Строка	Надписи	Поз. обозначение	Место надписи	Текст	Кол.	Вид шрифта	Заготовка
		1		Табличка	Рабочий вентилятор	1		
		2		То же	Резервный вентилятор	1		
		3		На ключе	Мест. - 0 - Дист.	1		
		4		На ключе	Мест. - 0 - Авт.	1		
		5		Табличка	Пуск	2		
		6		То же	Стоп	2		

Привязан

Инв. №

Изм.	Лист	№ докум.	Подп.	Дата
Рук. гр.		Родионова		11.85
Гл. спец.		Никитин		11.85
Нач. отд.		Калганов		11.85
ГИП		Евелев		12.85
Н. контр.		Есина		12.85

ТП 503-3-16.86 ЭМ-06-002

Ящик 36Я Таблица перечня надписей

Лит. | Лист | Листов 1

ГИПРОПРОМСЕЛЬСТРОЙ г. Саратов

Копировал: Сидорова

Формат А4

Альбом IV

Типовой проект 503-3-16.86

ТП 503-3-16.86ЭМ-06-00СБ

Вид спереди
Дверь не показана

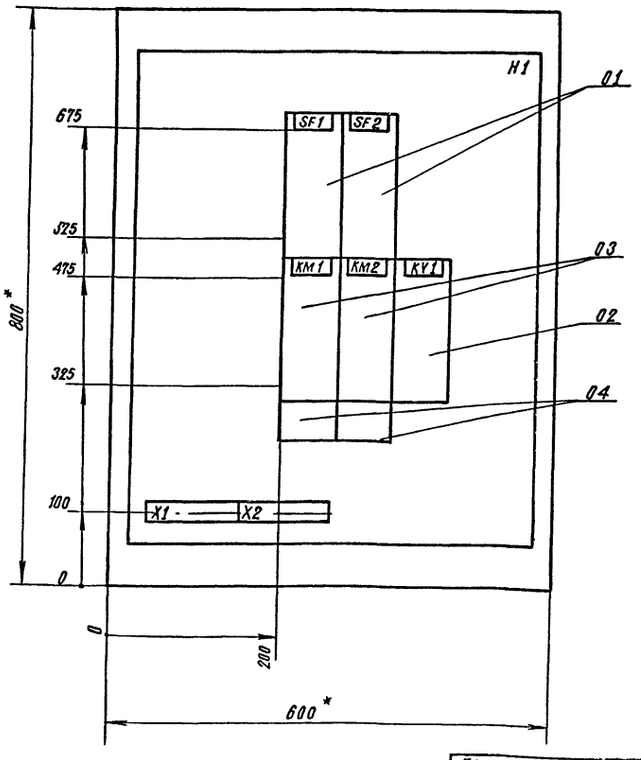

Дверь ящика
Вид спереди

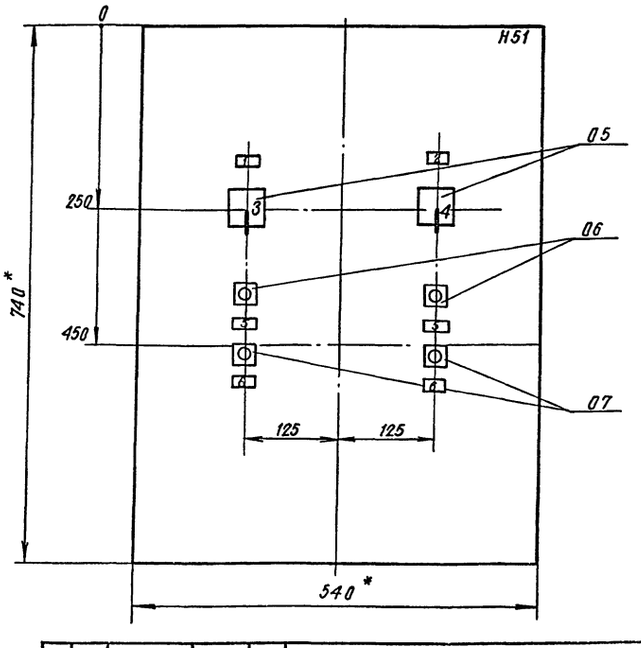

1.* Размеры для справок
2. Глубина ящика 350 мм.

Привязан

Инв. №

Изм.	Лист	№ докум.	Подп.	Дата
Рук. гр.		Родионова		
Гл. спец.		Никитин		11.85
Нач. отд.		Калганов		11.85
ГИП		Евелев		12.85
Н. контр.		Есина		12.85

ТП 503-3-16.86 ЭМ-06-00СБ

Ящик 36Я. Чертеж общего вида

Лит. | Масса — | Масштаб 1:5

Лист | Листов 1

ГИПРОПРОМСЕЛЬСТРОЙ г. Саратов

Копировал: Сидорова

Формат А4

ТП-503-3-16.86 - ЭМ-06-ООСХ

Альбом IV

Типовой проект 503-3-16.86

Вид спереди

Дверь ящика
Вид со стороны монтажа

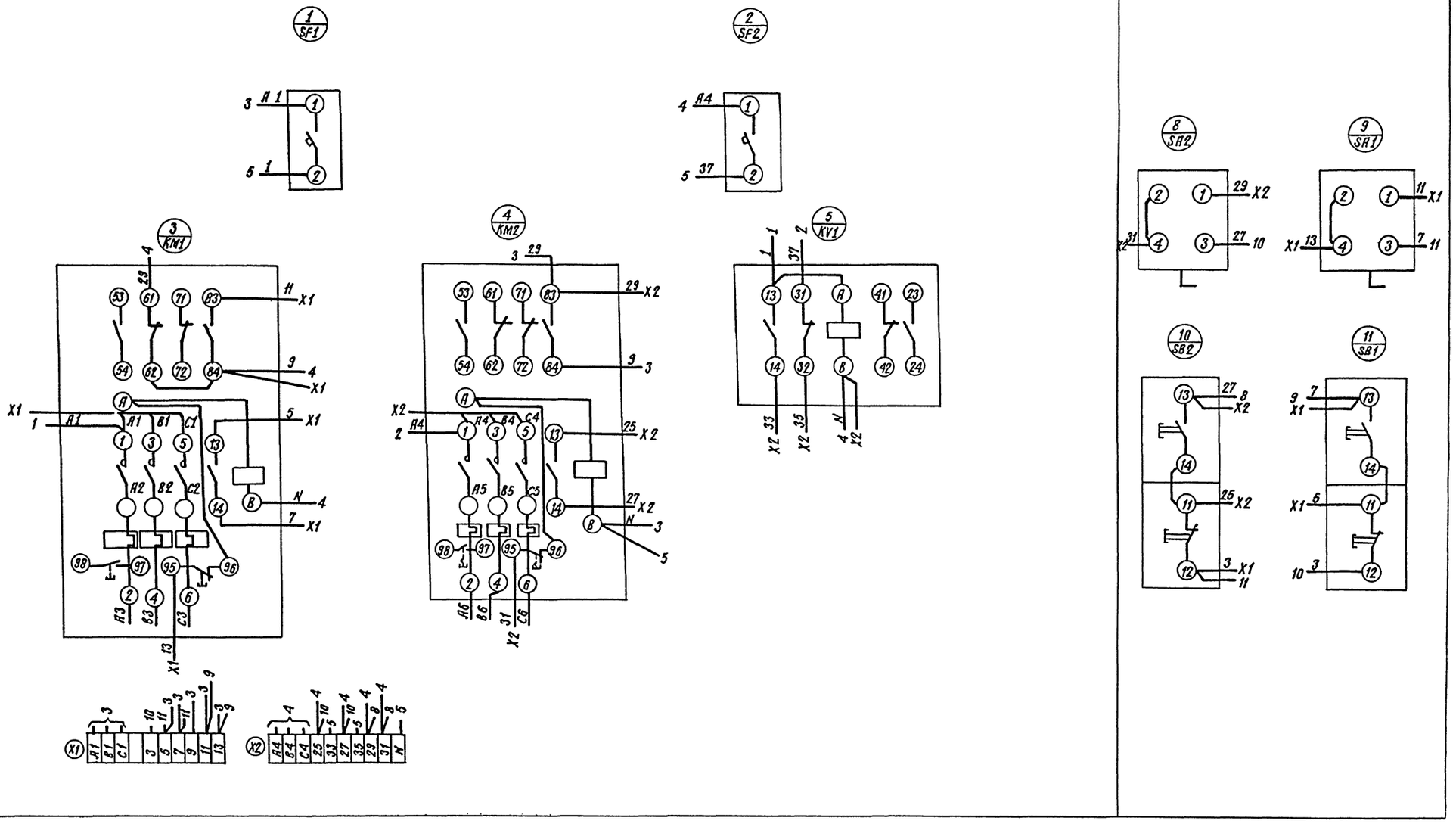

					ТП-503-3-16.86	ЭМ-06-ООСХ
Изм.	Лист	№ докум.	Подп.	Дата	Ящик 36Я. Схема соединений.	Лит. / Масса / Масштаб
Рук. гр.		Родионова		11.85		— / —
Гл. спец.		Никитин		11.85		
Нач. отд.		Калганов		11.85		Лист / Листов 1
ГИП		Евелев		11.85		ГИПРОПРОМСЕЛЬЭЛЕКТРО г. Саратов
Н. контр.		Есина		11.85		

Привязан

Инв. №

Калировал: Сидорова

Инв. № подл. | Подпись и дата | Взам. инв. № | Инв. № дубл. | Подпись и дата

ТП-503-3-16.86ЭМ-07-ООСБ

Типовой проект 503-3-16.86 Альбом IV

Вид спереди

Дверь не показана

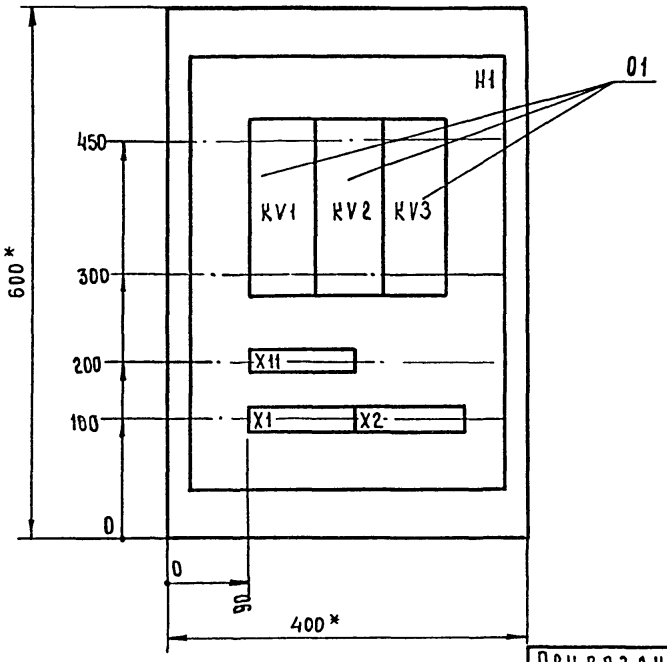

1. * Размеры для справок
2. Глубина ящика 350 мм

Привязан

Инв.№

Изм	Лист	№ докум.	Подпись	Дата
Разраб.		Абрамова		11.85
Проверил		Родионова		11.85
Гл.спец.		Никитин		1185
Нач.отд.		Калганов		11.85
ГИП		Евелев		2.85
Н.контр.		Есина		12.85

ТП 503-3-16.86 ЭМ-07-ООСБ

Ящик Я
Чертеж общего вида

Литер	Масса	Масштаб
	—	1:5
Лист	Листов 1	

ГИПРОПРОМЭЛЬСТРОЙ г. Саратов

Копировал Евст-Евстегнеева Формат А4

Формат	Зона	Поз.	Обозначение	Наименование	Кол	Примечание
				Документация		
А4			ТП ЭМ-07-ООСБ	Ящик Я. Чертеж общего вида		
А3			ТП ЭМ-07-ООСХ	Ящик Я. Схема соединений		
				Сборочные единицы		
				H1 01		
		01		Реле РПЛ-22204Б		
				ТУ 16-523.554-78 =24В		
				с контактной приставкой ПКЛ-0404	03	KV1...KV3
				Блок зажимов Iн=25А		X1,X2
				Б324-4П25-В/ВУ3-10	03	X11

Привязан

Инв.№

Изм	Лист	№ докум.	Подпись	Дата
Разраб		Абрамова		11.85
Проверил		Родионова		11.85
Нач.отд		Калганов		11.85
ГИП		Евелев		2.85
Н.контр		Есина		12.85

ТП 503-3-16.86 ЭМ-07-001

Ящик Я.
Технические данные аппаратов

Литер	Лист	Листов
		1

ГИПРОПРОМЭЛЬСТРОЙ г. Саратов

Копировал Евст-Евстегнеева Формат А4

ТП-503-3-16.86 ЭМ-07-ООСХ

Типовой проект 503-3-16.86 Альбом IV

Вид спереди

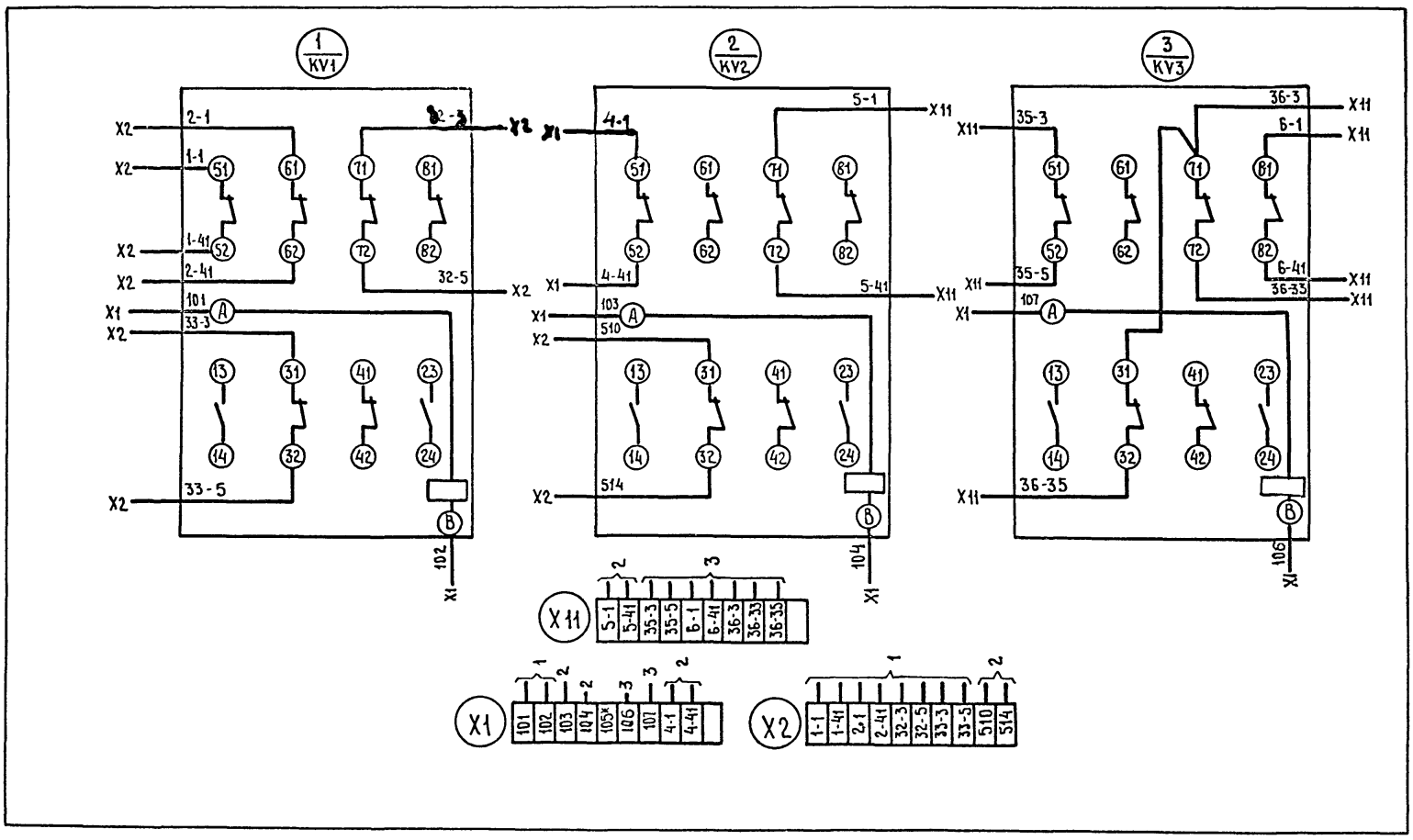

Привязан

Инв.№

Изм	Лист	№ докум.	Подпись	Дата
Разраб.		Абрамова		11.85
Проверил		Родионова		11.85
Гл.спец.		Никитин		385
Нач.отд.		Калганов		11.85
ГИП		Евелев		1.85
Н.контр.		Есина		12.85

ТП 503-3-16.86 ЭМ-07-ООСХ

Ящик Я.
Схема соединений

Литер	Масса	Масштаб
	—	—
Лист	Листов	

ГИПРОПРОМЭЛЬСТРОЙ г. Саратов

Копировал Евст-Евстегнеева Формат А3

Инв.№ подл. | Подпись и дата | Взам. инв.№ | Инв.№ дубл. | Подпись и дата

Альбом IV

Поз.	Обозначение	Наименование	Кол.	Примеч.
		Документация		
	ТП АП-01-001	Таблица соединений		
	ТП АП-01-002	Таблица подключения		
		Стандартные изделия		
1		Шкаф щита		
		ЩШМ-600×400-II УХЛ4-IP30		
		ОСТ 36.13-76	1	
2		Рейка РБ 400 ТК3-100-81	2	
3		Рейка РБ 350 ТК3-100-81	1	
		Прочие изделия		
4	5б	Регулятор температуры		ТМЧ-821-
		ПТР-3-04	1	80
5	SA3	Переключатель универсальный		ТМЧ-1215-
		УП5311-С23У3	1	73

Типовой проект 503-3-16.86

Привязан

Инв.№

Взам.инв.№ | Подпись и дата | Инв.№ подл.

ГИП	Евелев		12.85
Нач.отд	Калганов		11.85
Гл.инж.стд	Пайкин		11.85
Гл.спец	Никитин		11.85
Рук.гр.	Родионова		11.85
Ст.инж	Янкина		12.85
Н.контр	Есина		12.85

ТП 503-3-16.86 -АП-01-ООСБ

Корпус механизированной мойки с постами диагностики и окраски станции технического обслуживания на 800 грузовых автомобилей

Стадия	Лист	Листов
Р	1	5

Щит автоматизации 1Щ(3Щ,4Щ) - Общий вид

ГИПРОПРОМСЕЛЬСТРОЙ г. Саратов

Копировал Евст-Евстегнеева Формат А4

Альбом IV

Поз.	Обозначение	Наименование	Кол	Примеч.
6	КУ3, КУ4	Реле РПЛ-122046 ~220В 50гц	2	
	КУ3	Приставка контактная ПКЛ-20046	1	
7	SR1	Прерыватель ступенчатый импульсный СИП-01ум	1	ТМЧ-916-80
		Арматура типа АС-2; ~220В		ТМЧ-1134-76
8	HL1	Плафон красный	1	
9	HL2	Плафон зеленый	1	
10		Блок зажимов БЗ-10 ТУ 36.1750-74	2	
11		Упор ТУ36.1751-74	2	
12		Рамка РПМ 66×26; ТУ36.1130-74	4	
		Материалы		
13		Провод ПВ1 0.75 380/660В ГОСТ 6323-79*	30	м
14		Провод НВМ-0.5IV 500 ГОСТ 17515-72* Е	10	м

Типовой проект 503-3-16.86

Взам.инв.№ | Подпись и дата | Инв.№ подл.

ТП 503-3-16.86 -АП-01-ООСБ Лист 2

Копировал Евст-Евстегнеева Формат А4

Альбом IV

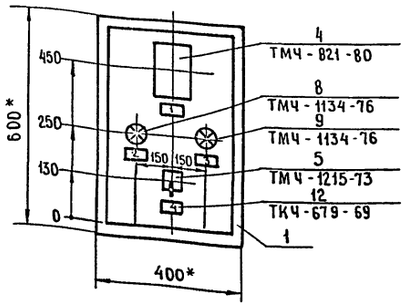

1. * Размеры для справок.
2. Покрытие - вариант 2 ОСТ 36.13-76.
3. По данному чертежу изготовить 3 щита.

Типовой проект 503-3-16.86

Взам.инв.№ | Подпись и дата | Инв.№ подл.

ТП 503-3-16.86 -АП-01-ООСБ Лист 3

Копировал Евст-Евстегнеева Формат А4

Альбом VI

Надписи на табло и в рамках

продолжение

№ надписи	Надпись	Кол.
	Рамка 66×26	
1	Регулятор температуры	1
2	Замораживание калорифера	1
3	Нормальная работа	1
4	Теплоноситель	
	больше - откл. - меньше	1

№ надписи	Надпись	Кол.

Типовой проект 503-3-16.86

Взам.инв.№ | Подпись и дата | Инв.№ подл.

ТП 503-3-16.86 -АП-01-ООСБ Лист 5

Копировал Евст-Евстегнеева Формат А4

Альбом IV

Типовой проект 503-3-16.86

Вид на внутренние плоскости (развернуто)

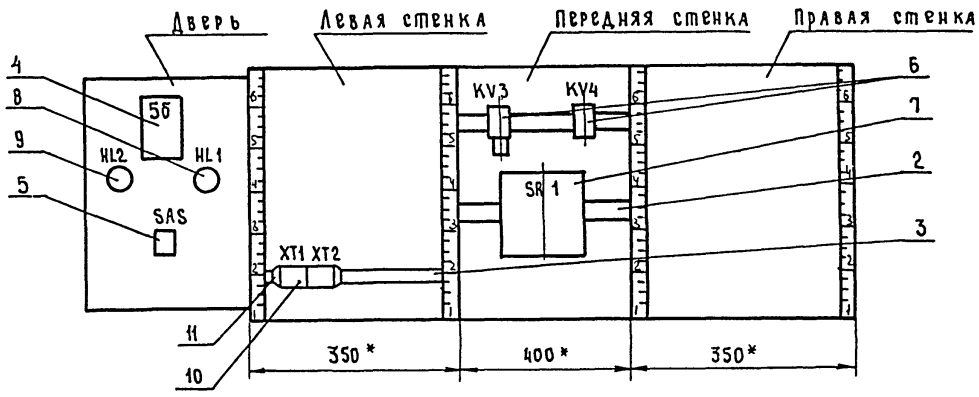

ТП 503-3-16.86 -АП-01-005Б Лист 4

Копировал Евст-Евстегнеева Формат А3

Проводник	Откуда идет	Куда поступает	Данные провода	Примечание
	Технические требования			
	Таблица соединений выполнена			
	на основании схем: лист 4,			
	ТП ЭМ листы 13,14			
1	KV4:42	KV3:32		
1	KV3:32	KV3:42		
1	KV3:42	KV3:24		
1	KV3:24	KV3:64		
1	KV3:64	XT1:1	ПВ1 0.75	
9	KV3:24	XT1:2		
11	KV3:23	XT1:3		
15	KV3:A	XT1:4		
17	SA3:1	SA3:3		П
17	SA3:1	XT1:5	НВМ 0.5	
19	KV3:14	XT1:6		
401	KV3:13	SR1:1	ПВ1 0.75	
401	SR1:1	SR1:4		П
401	KV3:13	XT1:7		

Альбом IV

Типовой проект 503-3-16.86

Взам. инв. №

Подпись и дата

Инв. № подл.

Привязан

Инв. №

ГИП	Евелев		12.85
Нач. сект	Калганов		11.85
Гл. инж. отд	Пайкин		11.85
Гл. спец.	Никитин		11.85
Рук. гр.	Родионова		11.85
Ст. инж.	Янкина		11.85
Н. контр	Есина		11.85

ТП 503-3-16.86 АП-01-001

Корпус механизированной мойки с постами диагностики и окраски станции технического обслуживания на 800 грузовых автомобилей

Стадия	Лист	Листов
Р	1	2

Щит автоматизации 1Щ(2Щ,4Щ)
Таблица соединений

Гипровостокэлектрострой г. Саратов

Копировал Евст-Евстегнеева Формат А4

Проводник	Откуда идет	Куда поступает	Данные провода	Примечание
403	SR1:5	XT1:8	ПВ1 0.75	
403	XT1:8	5б:4	НВМ 0.5	
405	KV4:31	XT1:9	ПВ1 0.75	
405	XT1:9	SA3:2	НВМ 0.5	
405	SA3:2	5б:11	ПВ1 0.75	
407	KV4:13	XT1:10	ПВ1 0.75	
407	XT1:10	SA3:4	НВМ 0.5	
407	SA3:4	5б:5	ПВ1 0.75	
409	5б:6	XT2:1	НВМ 0.5	
411	5б:7	XT2:2	НВМ 0.5	
413	5б:14	XT2:3	НВМ 0.5	
417	KV3:31	XT2:4		
421	KV4:A	XT2:6	ПВ1 0.75	
423	KV3:63	XT2:7		
425	KV4:41	XT2:8		
425	XT2:8	HL1:1	НВМ 0.5	
427	KV3:23	XT2:9	ПВ1 0.75	
427	XT2:9	HL2:1	НВМ 0.5	
N*	SR1:2	KV4:B		
N*	KV4:B	KV3:B	ПВ1 0.75	
N*	KV3:B	XT2:10		
N*	XT2:10	HL1:2	НВМ 0.5	
N*	HL1:2	HL2:2	ПВ1 0.75	
N	HL2:2	5б:2		

Альбом IV

Типовой проект

Взам. инв. №

Подпись и дата

Инв. № подл.

ТП 503-3-16.86 - АП-01-001 Лист 2

Копировал Евст-Евстегнеева Формат А4

17

Альбом IV

Типовой проект 503-3-16.86

Проводник	Вывод	Вид контакта	Вывод	Проводник
			Технические требования	
Таблица подключения выполнена				
на основании схемы лист 4 и таблицы				
соединений 01-001				
	Левая стенка			
		XT1		
1	1			
9	2			
11	3			
15	4			
17	5			
19	6			
401	7			
403	8			
405	9			

Проводник	Вывод	Вид контакта	Вывод	Проводник
		XT2		
409	1			
411	2			
413	3			
417	4			
419	5			
421	6			
423	7П			
425	8			
427	9			

Привязан

Инв. №

Инв. № подл. | Подпись и дата | Взам. инв. №

ГИП	Евелев		12.85
Нач. отд.	Калганов		11.85
Гл. инжен.	Пайкин		11.85
Гл. спец.	Никитин		11.85
Рук. гр.	Родионова		11.85
Ст. инж.	Янкина		11.85
Н. контр.	Есина		12.85

ТП 503-3-16.86 АП-01-002

Корпус механизированной мойки с постами диагностики и окраски станции технического обслуживания на 800 грузовых автомобилей

Стадия	Лист	Листов
Р	1	4

Щит автоматизации Щ(ЗЦ, 4Ц)
Таблица подключения.

ГИПРОПРОМСЕЛЬСТРОЙ г. Саратов

Копировал: Тепаева Формат А4

Альбом IV

Типовой проект 503-3-16.86

Проводник	Вывод	Вид контакта	Вывод	Проводник
N	10	К		

Проводник	Вывод	Вид контакт.	Вывод	Проводник

Инв. № подл. | Подпись и дата | Взам. инв. №

ТП 503-3-16.86 -АП-01-002 Лист 2

Копировал: Тепаева Формат А4

Альбом IV

Типовой проект 503-3-16.86

Проводник	Вывод	Вид контакта	Вывод	Проводник
Передняя стенка				
		SR1		
		KV3		
401*	1П		2	N
401	4		5	403
401*	13	З	14	19
417	31	Р	32	1*
415*	41	З	42	1*
427*	23	З	24	1*
423	63	З	64	1*
15	А	К	В	N*
		KV4		
407	13	З	14	415*
405	31	Р	32	415*
425*	41	Р	42	1*
421	А	К	В	N
9	23	З	24	11

Проводник	Вывод	Вид контакта	Вывод	Проводник