Типовой проект

503-3-16.86

Корпус механизированной мойки с постами диагностики и окраски станции технического обслуживания на 800 грузовых автомобилей

Альбом III

Чертежи индустриальных строительных конструкций и изделий

9510/03

цена 1-56

			Привязан:	
Инв. №				

gost.e-ecolog.ru

Типовой проект

503-3-16.86

Корпус механизированной мойки с постами диагностики и окраски станции технического обслуживания на 800 грузовых автомобилей

Альбом III

Чертежи индустриальных строительных конструкций и изделий

Разработан:
проектным институтом
„Гипропромсельстрой"
Главный инженер института Шестернев
Главный инженер проекта Евелев

Рабочий проект
Утвержден и введен в действие
Госкомсельхозтехникой СССР
Заключение № 67-85 от 4.12.1985 г.

				Привязан:	
Инв. №					

Обозначение	Наименование	Примечание (стр.)
ТП КЖИ — ГА	Содержание листов альбома	2
ТП КЖИ — ТТ	Технические требования к изготовлению металлических изделий	3
ТП КЖИ — БС1	Балка БС1	4
ТП КЖИ — БС2	— БС2	5
ТП КЖИ — БС3	— БС3	6
ТП КЖИ — К1	Колонна К1	7
ТП КЖИ — К1а	— К1а	8
ТП КЖИ — К2	— К2	9
ТП КЖИ — К2а	— К2а	10
ТП КЖИ — К3	— К3	11
ТП КЖИ — К4	— К4	12
ТП КЖИ — ПТ1	Плита перекрытия ПТ1	13
ТП КЖИ — ПТ2	— ПТ2	14
ТП КЖИ-П15-8б-01	Плита П15-8б-01	15
ТП КЖИ — КП7	Каркас плоский КП7	15
ТП КЖИ — П8б	Плита П8б	16
ТП КЖИ — РМ1	Рамка металлическая РМ1	17
ТП КЖИ — РМ2	— РМ2	18
ТП КЖИ — РМ3	— РМ3	19
ТП КЖИ — РМ4	— РМ4	20
ТП КЖИ — РМ5	— РМ5	21
ТП КЖИ — Р1	Решётки Р1	22
ТП КЖИ — Р2	— Р2	23
ТП КЖИ — Р3	— Р3	23
ТП КЖИ — ВЖ3	Жалюзийная решётка ВЖ3	24
ТП КЖИ — ВЖ6	— ВЖ6	25
ТП КЖИ — Щ1,Щ2	Съёмные щиты Щ1, Щ2	26
ТП КЖИ — Щ3,Щ4	— Щ3, Щ4	27

Обозначение	Наименование	Примечание (стр)
ТП КЖИ- Щ5,Щ6	Съёмные щиты Щ.5, Щ6	28
ТП КЖИ- МН4	Соединительное изделие МН4	29
ТП КЖИ - МН-38-01	Изделия закладные МН-38-01	29
ТП КЖИ- МН7	— МН7	30
ТП КЖИ- МН3	— МН3	30
ТП КЖИ- МН5,МН6	— МН5, МН6	31
ТП КЖИ- С1	Сетка арматурная С1	32
ТП КЖИ- С2	— С2	32
ТП КЖИ- С3	— С3	33
ТП КЖИ- С4	— С4	33
ТП КЖИ- С5	— С5	34
ТП КЖИ- С6	— С6	34
ТП КЖИ- КП1	Каркас плоский КП1	35
ТП КЖИ- КП2	Каркас пространственный КП2	35
ТП КЖИ- КП3	— КП3	36
ТП КЖИ- КП4	— КП4	36
ТП КЖИ- КП5	— КП5	37
ТП КЖИ- КП6	— КП6	37
ТП КЖИ- КП8	— КП8	38
ТП КЖИ- КП9	Каркас плоский — КП9	38
ТП КЖИ-МН1	Изделие закладное МН1	39

ГИП	Евсеев		11.85
Начальник	Катков		11.85
Гл.конструктор	Зильбертов		11.85
Рук. гр.	Морозов		11.85
Н.контр.	Есина		12.85

ТП 503-3-16.86 КЖИ-ГА

Содержание листов альбома

Стадия	Лист	Листов
Р		1

ГИПРОПРОМСЕЛЬСТРОЙ г. Саратов

Копировал: Ильичева

Формат А3

Инв.№ подл. | Подпись и дата | Взам. инв.№

Альбом III

Типовой проект 503-3-16.86

Инв. № подл. | Подпись и дата | Взам. инв. №

Технические требования к изготовлению металлических изделий

1. Закладные и арматурные изделия должны отвечать требованиям ГОСТ 10922-75 „Арматурные изделия и закладные детали сварные для железобетонных конструкций. Технические требования и методы испытания."

2. Сварку следует производить в соответствии с ГОСТ 19292-73 „Соединения сварных элементов закладных деталей сборных железобетонных конструкций" и с „Инструкцией по сварке соединений арматуры и закладных деталей железобетонных конструкций" СН 393-78.

3. Сварку тавровых соединений круглых стержней с листовым прокатом закладных изделий выполнять под слоем флюса.

4. Материал прокатной стали закладных изделий принят марки ВСт3кп2 для сварных конструкций по ГОСТ 380-71*.

5. При расположении закладных деталей на верхней грани бетонируемого элемента в пластинах этих деталей размером свыше 200×200мм предусмотреть отверстия d=50мм для выхода воздуха и контроля качества бетонирования.

6. Сварку производить электродами Э42А, ГОСТ 9467-75

7. Закладные изделия для крепления стеновых панелей должны быть защищены от коррозии цинкованием толщиной 50мкм.

8. Плоские арматурные каркасы и сетки должны изготовляться при помощи контактной точечной сварки всех пересечений стержней в соответствии с требованиями ГОСТ 14098-68.

„Соединения сварные арматуры железобетонных изделий и конструкций. Контактная и ванная сварка. Основные типы и конструктивные элементы."

9. Размеры каркасов и сеток на чертежах показаны по осям и торцам стержней.

РИП	Евелев	[подпись]	12.85
Нач. отд.	Катков	[подпись]	11.85
Гл. констр.	Зильбертов	[подпись]	11.85
Рук. гр.	Моралев	[подпись]	11.85
Инж.	Коробейникова	[подпись]	11.85
Н. контр.	Есина	[подпись]	12.85

ТП 503-3-16.86 КЖИ-ТТ

Технические требования к изготовлению металлических изделий

Стадия	Лист	Листов
Р		1

ГИПРОПРОМСЕЛЬСТРОЙ г. Саратов

Копировал: Ильичёва [подпись]

Формат А3

Типовой проект 503-3-16.86 Альбом III

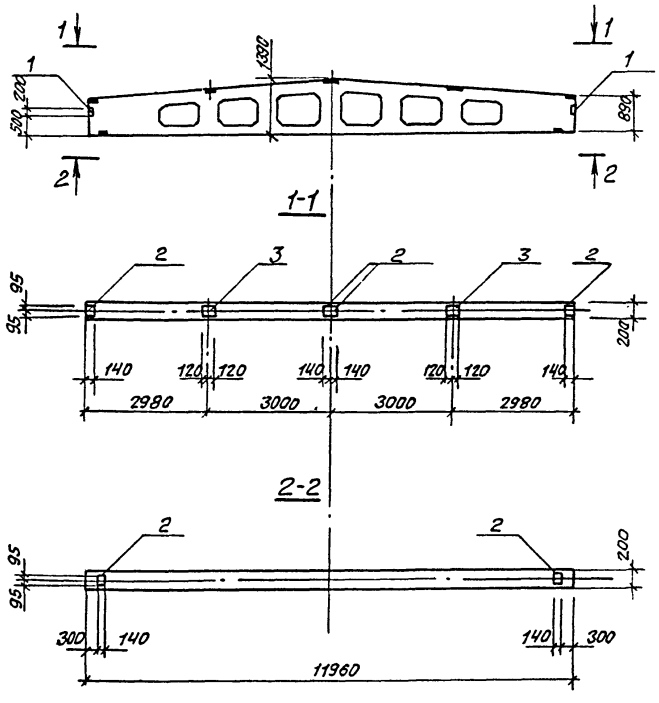

Формат	Зона	Поз.	Обозначение	Наименование	Кол.	Примечание
				Сборочные единицы		
А3			1.462.1-3/80, вып. 1,2	Балка 1БДР12-□АIVТ	1	
		1	1.030.1-1, вып. 0-3	Изделие закладное МД1	2	2.90кг
		2	1.400-6/76, вып. 1	То же М4-1-2	6	1.40кг
		3	1.400-6/76, вып. 1	" М4-3-3	2	2.40кг

Ведомость расхода стали на элемент, кг

Марка элемента	Изделия закладные												Всего
	Арматура класса						Прокат марки						
	AI			AIII			Вст3кп2						
	ГОСТ 5781-82*						ГОСТ 8510-72*			ГОСТ 103-76*			
	Ф6		Итого	Ф8		Итого	∠80×50×6		Итого	-6×140	-6×190	Итого	
1БДР12-□АIVТ-01	0.12		0.12	2.04		2.04	4.74		4.74	7.80	4.4	12.20	19.10

1. Остальное см. 1БДР12-2,3АIVТ в серии 1.462.1-3/80, выпуск 1,2
2. Несущую способность балки проставить при привязке по ТП- КНН, лист 17

ГИП	Евелев		12.85	ТП 503-3-16.86 -КНН-БС1	
Нач.отд.	Колков		11.85		
Гл.констр.	Зильбертов		11.85		
Рук.гр.	Моралев		11.85		
Ст.инж.	Коробейников		11.85	Балка БС1	Стадия: Р; Масса: ; Масштаб:
					Лист: ; Листов: 1
Н.контр.	Есина		12.85		ГИПРОПРОМСЕЛЬСТРОЙ г. Саратов

Копировал: Леденева Формат А3

Инв.№ подл. | Подпись и дата | Взам.инв.№

Типовой проект 503-3-16.86 Альбом III

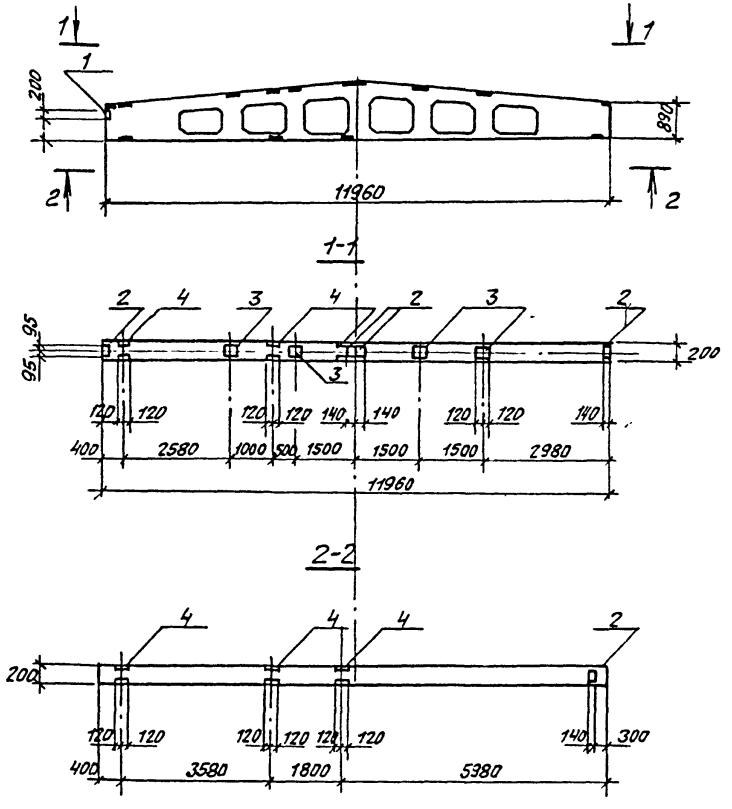

Формат	Зона	Поз.	Обозначение	Наименование	Кол.	Примечание
				Сборочные единицы		
А3			1.462.1-3/80, вып. 1,2	Балка 1БДР12-□АIIIТ	1	
		1	1.030.1-1, вып. 0-3	Изделие закладное МД1	1	2.94кг
		2	1.400-6/76, вып. 1	То же М4-1-2	5	1.40кг
		3	1.400-6/76, вып.1	" М4-3-3	4	2.40кг
		4	1.400-6/76, вып.1	" М4-22	6	5.84кг

Ведомость расхода стали на элемент, кг

Марка элемента	Изделия закладные												Всего
	Арматура класса						Прокат марки						
	AI			AIII			В Ст3 кп2						
	ГОСТ 5781-82*						ГОСТ 8510-72*			ГОСТ 103-76*			
	ф6		Итого	ф8	ф10	Итого	180×50	140×70	Итого	-6×140	-6×190	Итого	
1БДР12-□АIIIТ-02	0.06		0.06	4.22	1.2	5.42	2.36	31.44	34.80	6.5	8.8	15.3	54.58

1. Остальное см. 1БДР12-2.3АIIIТ в серии 1.462.1-3/80, выпуск 1,2.
2. Несущую способность балки проставить при привязке по ТП- -КЖ, лист 17

ГИП	Евелев		
Нач. отд.	Катков		11.85
Гл. констр.	Зильбертов		11.85
Рук. гр.	Моралев		11-85
Ст. инж.	Коробейников		11-85г.
Н. контр.	Есина		12.85

ТП 503-3-16.86 -КЖИ-БС2

Балка БС2

Стадия	Масса	Масштаб
Р		
Лист	Листов 1	

ГИПРОПРОМСЕЛЬСТРОЙ г. Саратов

Копировал: Леденева Формат А3

Инв. N подл. | Подпись и дата | Взам. инв. N

Типовой проект 503-3-16.86 Альбом III

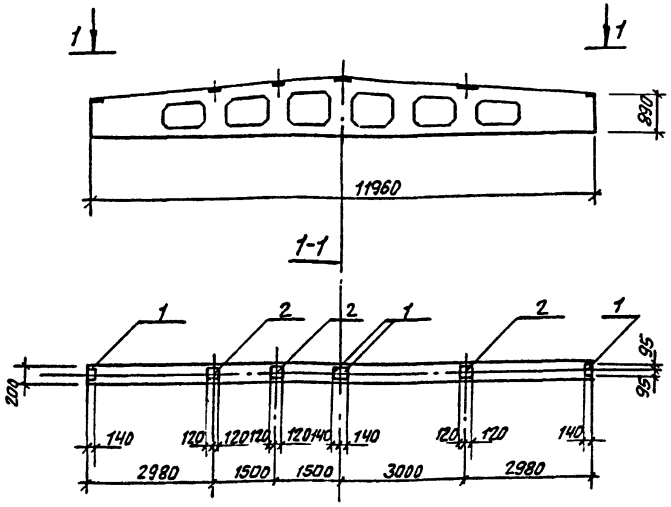

Формат	Зона	Поз.	Обозначение	Наименование	Кол.	Примечание
				Сборочные единицы		
А3			1462.1-3/80, вып 1,2	Балка 1БДР12- □ АVT	1	
		1	1.400-6/76 вып 1	Изделие закладное М4-1-2	4	1.40кг
		2	1.400-6/76, вып. 1	То же М4-3-3	3	2.40кг

Ведомость расхода стали на элемент, кг

Марка элемента	Изделия закладные							Всего
	Арматура класса			Прокат марки				
	А III			В Ст3 кп2				
	ГОСТ 5781-82*			ГОСТ 103-76*				
	Ф8		Итого	-6х140	-6х190		Итого	
1БДР12-□ АVT-03	1.0		1.0	5.20	6.60		11.80	12.80

1. Остальное см. 1БДР12-2;3АVT в серии 1.462.1-3/80, выпуск 1,2

2. Несущую способность балки проставить при привязке по ТП- -КЖ, лист 17

ГИП	Евелев		11.85
Нач.отд.	Катков		11.85
Гл.констр.	Зильбертов		11.85
Рук. гр.	Моралев		XI-85
Ст. инж.	Коробейникова		XI-85
Н.контр.	Есина		12.85

ТП- 503-3-16.86 КЖИ-БС3

Балка БС3

Стадия	Масса	Масштаб
Р		
Лист	Листов 1	

ГИПРОПРОМСЕЛЬСТРОЙ
г. Саратов

Копировал: Леденева

Формат А3

Инв.N подл. | Подпись и дата | Взам.инв.N

Типовой проект 503-3-16.86 Альбом III

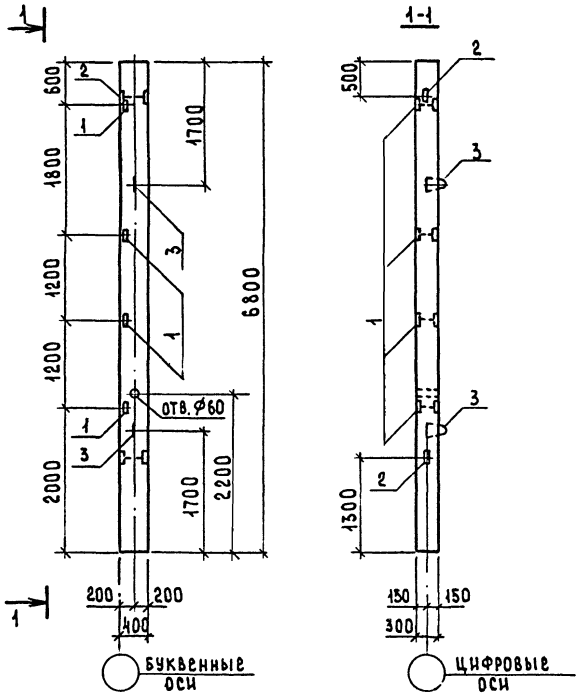

Формат	Зона	Поз.	Обозначение	Наименование	Кол.	Примечание
				Сборочные единицы		
			1.423-3, вып. 1.2	Колонна К60-□	1	
		1	1.423-3, вып. 2	Изделие закладное М1-13	4	1.68 кг
		2	1.423-3, вып. 2	то же М1-14	2	1.77 кг
		3	1.423-3, вып. 2	" М12-150	2	0.63 кг

Ведомость расхода стали на элемент, кг

Марка элемента	Изделия закладные									Всего
	Арматура класса						Прокат марки			
	AI			AIII			ВСт3-кп2			
	ГОСТ 5781-82*						ГОСТ 8509-72*			
	⌀12		Итого	⌀12		Итого	63×5		Итого	
К60-□-01	1.26		1.26	1.62		1.62	8.64		8.64	11.52

1. Остальное см. К60-8,11 в серии 1.423-3, выпуск 1.2.
2. Несущую способность колонны принять при привязке в соответствии с листом ТП- КЖ, лист 17.

ГИП	Евелев		11.85
Нач.отд.	Катков		11.85
Гл.конст.	Зильбертов		11.85
Рук.гр.	Моралев		11.85
Ст.инж.	Коробейникова		11.85
Н.контр.	Есина		11.85

ТП 503-3-16.86 КЖИ-К1

Колонна К1

Стадия	Масса	Масштаб
Р		
Лист	Листов 1	

ГИПРОПРОМСЕЛЬЭЛЕКТРОН г. Саратов

Копировал: Сырова, Страд. Формат А3

Инв.№ подл. | Подпись и дата | Взам. инв.№

Альбом III

Типовой проект 503-3-16.86

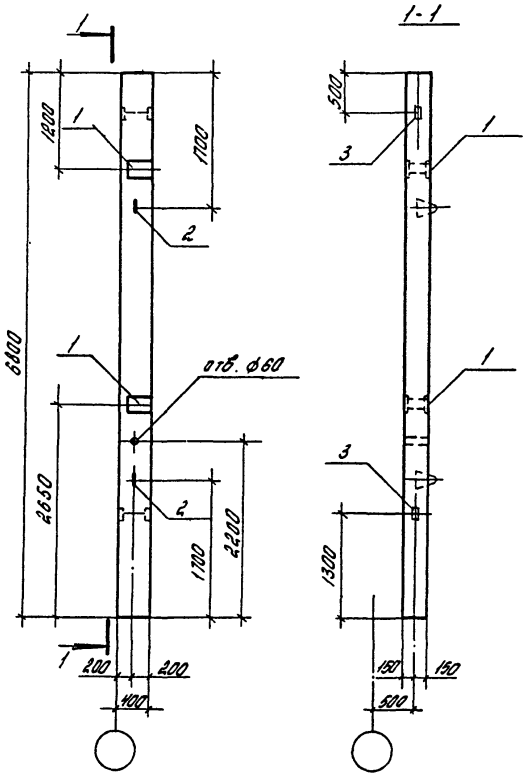

Формат	Зона	Поз.	Обозначение	Наименование	Кол.	Примечание
				Сборочные единицы		
			1.423-3, вып. 1,2	Колонна К60-□	1	
		1	1.423-3, вып. 2	Изделие закладное М1-12-1	4	6,0 кг
		2	1.423-3, вып. 2	То же М12-150	2	0,63 кг
		3	1.423-3, вып. 2	" М1-14	2	1,77 кг

Ведомость расхода стали на элемент, кг

Марка элемента	Изделия закладные												Всего
	Арматура класса						Прокат марки						
	А I			А III			ВСТ3 кп2						
	ГОСТ 5781-82*						ГОСТ 8509-72*			ГОСТ 103-76*			
	⌀12		Итого	⌀12		Итого	∠63×5		Итого	-10×200		Итого	
К60-□-02	1,26		1,26	6,26		6,26	2,88		2,88	18,4		18,4	28,80

1. Остальное см. К60-8, 11 в серии 1.423-3, выпуск 1,2.
2. Несущую способность колонны принять при привязке в соответствии с ТП- КЖ, лист 17

ГИП	Евелев		12.85
Нач.отд.	Колков		12.85
Гл. констр.	Зильбертов		12.85
Рук.гр.	Моралев		12-85
Ст. инж.	Коробейникова		XI-85
Н. контр.	Есина		12.85

ТП 503-3-16.86 КЖИ-К1а

Колонна К1а

Стадия	Масса	Масштаб
Р		

Лист | Листов 1

ГИПРОПРОМСЕЛЬСТРОЙ г. Саратов

Инв. № подл. | Подпись и дата | Взамен инв. №

Копировал: Ланцева Ланце

Формат А3

Альбом III

Типовой проект 503-3-16.86

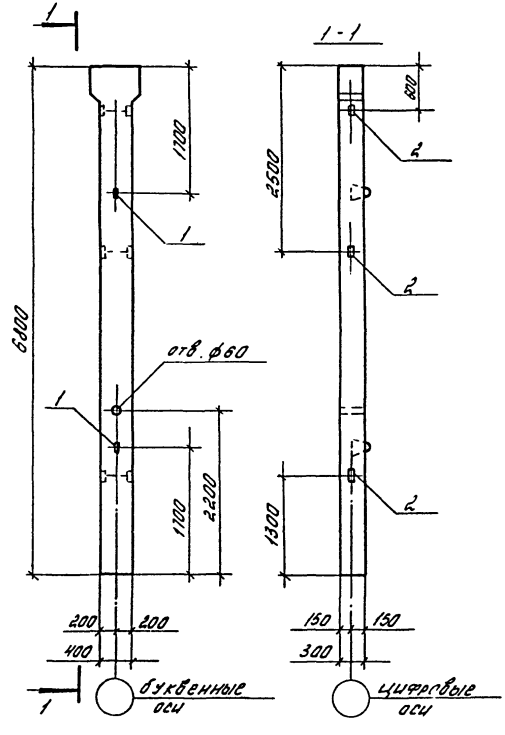

Формат	Зона	Поз.	Обозначение	Наименование	Кол.	Примечание
				Сборочные единицы		
			1.423-3, вып 1.2	Колонна К60-18	1	
		1	1.423-3, вып. 2	Изделие закладное М12-150	2	0,63 кг
		2	1.423-3, вып. 2	то же М1-14	3	1,77 кг.

Ведомость расхода стали на элемент, кг

Марка элемента	Изделия закладные									В сего
	Арматура класса						Прокат марки			
	А I			А III			ВСт3 кп.2			
	ГОСТ 5781-82*						ГОСТ 8509-72*			
	ф12		Итого	ф12		Итого	L63x5		Итого	
К60-18-01	1,26		1,26	0,99		0,99	4,32		4,32	6,57

Остальное см. К60-18 в серии 1.423-3, выпуск 1.2

ГИП	Евелев		12.85
Нач отд.	Катков		12.85
Гл. констр.	Зильбертов		11.85
Рук. гр.	Моралев		XI-85
Ст инж	Коробейникова		XI-85
Н контр.	Есина		12.85

ТП 503-3-16.86 КЖИ-К2

Колонна К2

Стадия	Масса	Масштаб
Р		

Лист | Листов 1

ГИПРОПРОМСЕЛЬСТРОЙ г. Саратов

Инв. № подл. | Подпись и дата | Взам. инв. №

Копировал: Ланцева Ланце

Формат А3

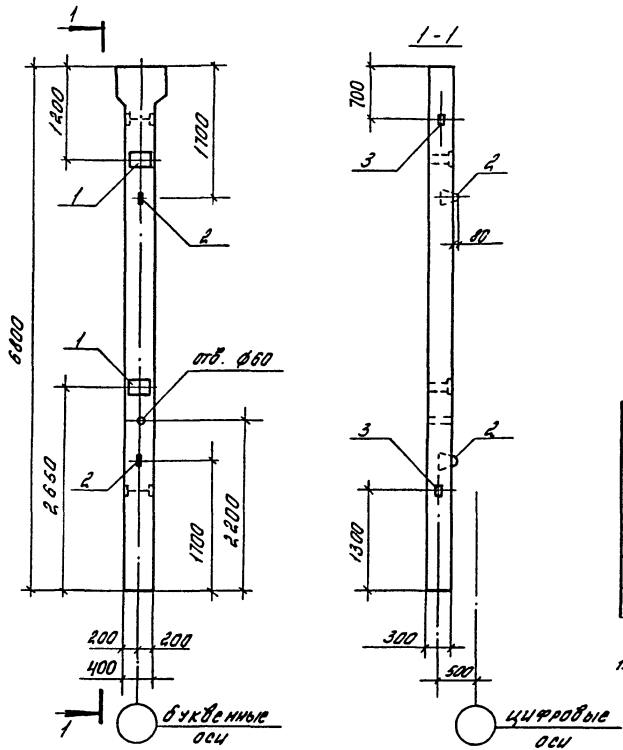

			Обозначение	Наименование	Кол.	Примечание
				Сборочные единицы		
			1.423-3, вып. 1.2	Колонна К60-18	1	
		1	1.423-3, вып.2	Изделие закладное М1-12-1	2	6,0 кг
		2	1.423-3, вып.2	то же М12-150	2	0,63 кг
		3	1.423-3, вып.2	" М1-14	2	1,77 кг

Ведомость расхода стали на элемент, кг

Марка элемента	Изделия закладные												Всего
	Арматура класса						Прокат марки						
	А I			А III			ВСт3 кп2						
	ГОСТ 5781-82*						ГОСТ 8509-72*			ГОСТ 103-76*			
	⌀12		Итого	⌀12		Итого	L63x5		Итого	-10x200		Итого	
К60-18-02	1,26		1,26	3,46		3,46	2,88		2,88	9,2		9,2	16,80

1. Остальное см. К60-18 в серии 1.423-3, выпуск 1.2

ГИП	Евелев		12.85
Нач.отд.	Катков		К.85
Гл.констр.	Зильбертов		11.85
Рук.гр.	Моралев		11-85
Ст.инж.	Колобейникова		XI-85
Н.контр.	Есина		12.85

ГП 503-3-16.86 КЖИ-К2а

Колонна К2а

Стадия	Масса	Масштаб
Р		
Лист	Листов 1	

ГИПРОПРОМСЕЛЬСТРОЙ г. Саратов

Типовой проект 503-3-16.86 Альбом III

Инв. № под. | Подпись и дата | Взам. инв. №

Копировал: Ланцева Ланцев Формат А3

Типовой проект 503-3-16.86 Альбом III

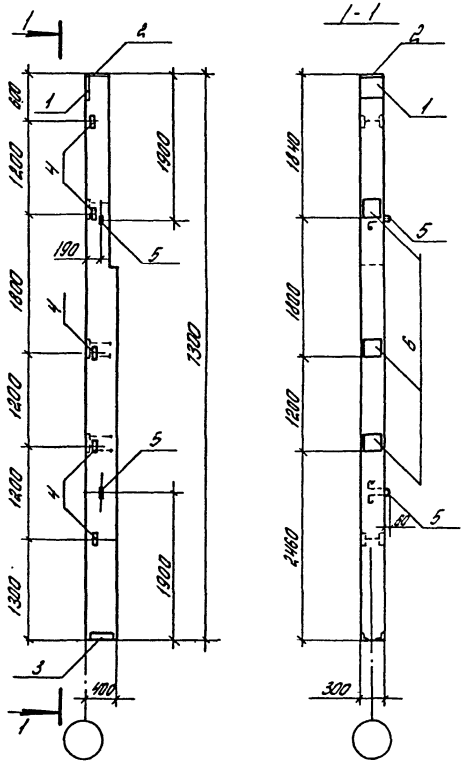

Формат	Зона	Поз.	Обозначение	Наименование	Кол.	Примечание
				Сборочные единицы		
А3			1.427.1-3, вып. 1.2	Колонна 6КФ13-4	1	
		1	1.427.1-3, вып. 2	Изделие закладное МН1	1	7,86 кг
		2	1.427.1-3, вып. 2	то же МН2	1	8,78 кг
		3	1.427.1-3, вып. 2	" МН7	1	6,10 кг
		4	1.427.1-3, вып. 2	" МН30	5	2,30 кг
		5	1.427.1-3, вып. 2	" МН33	2	0,8 кг
		6	1.427.1-3, вып. 2	" МН20	3	5,88 кг

Ведомость расхода стали на элемент, кг

Марка элемента	Изделия закладные															Всего
	Арматура класса							Прокат марки								
	A I			A III				Вст3кп2								
	ГОСТ 5781-82*							ГОСТ 82-70*				ГОСТ 8509-72*				
	ф12		Итого	ф10	ф12	ф14	Итого	-8х300	-10х230	-10х300	Итого	L63х5	L90х6	Итого		
6КФ13-4-01	1,6		1,6	3,26	1,94	2,08	13,28	5,70	11,70	4,70	22,1	9,5	5,0	14,5		51,48

1. Остальное см. 6КФ13-4 8 серии 1.427.1-3, выпуск 1.2.

ГИП	Ебелев		11.85
Нач.отд.	Катков		11.85
Гл.констр.	Зилодертов		11.85
Рук. гр.	Молодей		11.85
Ст. инж.	Хлобейникова		11.85
Н.контр.	Елина		12.85

ТП 503-3-16.86 КЖИ-КЗ

Колонна К3

Стадия	Масса	Масштаб
Р		
Лист	Листов 1	

ГИПРОПРОМСЕЛЬСТРОЙ г. Саратов

Копировал: Ланцева

Формат А3

Инв. № подл. | Подпись и дата | Взам. инв. №

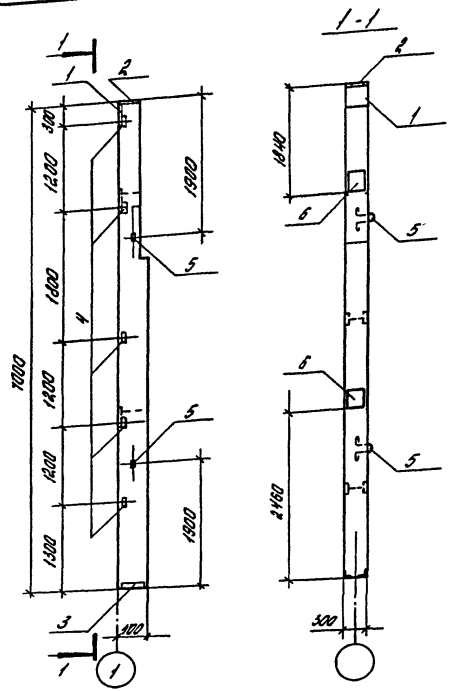

Формат	Зона	Поз.	Обозначение	Наименование	Кол.	Примечание
				Сборочные единицы		
			1.427.1-3, вып.1,2	Колонна 6КФ70-4	1	
		1	1.427.1-3, вып.2	Изделие закладное МН1	1	7,86 кг
		2	1.427.1-3, вып.2	то же МН2	1	6,78 кг
		3	1.427.1-3, вып.2	" МН7	1	6,10
		4	1.427.1-3, вып.2	" МН30	5	2,30 кг
		5	1.427.1-3, вып.2	" МН33	2	0,8 кг
		6	1.427.1-3, вып.2	" МН20	2	5,88 кг.

Ведомость расхода стали на элемент, кг

Марка элемента	Изделия закладные														Всего
	Арматура класса							Прокат марки							
	А I			А III				ВСТ3 кп2							
	ГОСТ 5781-82*							ГОСТ 82-70*				ГОСТ 8509-72*			
	⌀12		Итого	⌀10	⌀12	⌀14	Итого	-8×300	-10×290	-10×300	Итого	∠63×5	∠90×6	Итого	
6КФ70-4-01	1,6		1,6	3,26	5,96	2,08	11,30	5,70	7,80	4,70	18,20	9,50	5,00	14,50	45,60

1. Остальное см. 6КФ70-4 в серии 1.427.1-3, выпуск 1,2

ГИП	Евелев		12.85
Нач.отд.	Катков		11-85
Гл.констр.	Зильбертов		11-85
Рук.гр.	Моралев		XI-85
Ст.инж.	Коробейникова		XI-85
Н.контр.	Есина		12.85

ТП 503-3-16.86 КЖИ-К4

Колонна К4

Стадия	Масса	Масштаб
Р		

Лист | Листов 1

ГИПРОПРОМСЕЛЬСТРОЙ г. Саратов

Копировал: Ланцева Ланцев

Формат А3

Типовой проект 503-3-16.86 Альбом III

Инв.№ подл. | Подпись и дата | Взам.инв.№

Типовой проект 503-3-16.86 Альбом III

Инв.№ подл. | Подпись и дата | Взам. инв.№

ПТ1

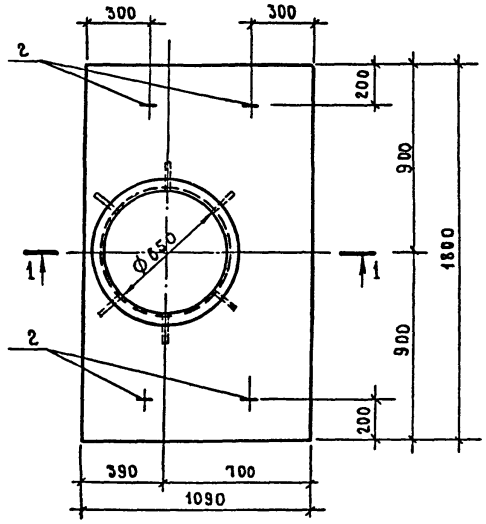

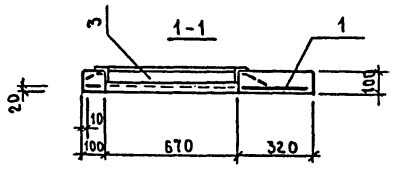

Поз.2

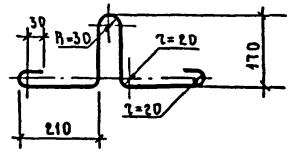

Формат	Зона	Поз.	Обозначение	Наименование	Кол.	Примечание
				Сборочные единицы		
А4		1	ТП КЖИ-С5	Сетка С5	1	
А3		2		ф10 AI ГОСТ 5781-82* ℓ=1000	4	
		3	1.400-15, вып.1	МИ 784	1	
				Материалы:		
				Бетон марки 200	0,168	м³
				Мрз 35		

Ведомость расхода стали на элемент, кг

Марка элемента	Изделия арматурные				Изделия закладные						Общий расход стали
	Арматура класса AI ГОСТ 5781-82*			Всего	Арматура класса AIII ГОСТ 5781-82*			Прокат марки ВСт3кп2 ГОСТ 8509-72*		Всего	
	ф6	ф12	Итого		ф8	ф10	Итого	L50×5	Итого		
ПТ1	0.30	8.88	9.18	9.18	8.6	2.48	11.08	8.0	8.0	28.26	28.26

ГИП	Евелев		12.85
Начотдела	Катков		11.85
Гл.констр	Зильбертов		11.85
Рук.гр.	Моралев		12.85
Техник	Кожевникова		11.85
Н.контр.	Есина		12.85

ТП 503-3-16.86 КЖИ-ПТ1

Плита перекрытия ПТ1

Стадия	Масса	Масштаб
Р	420	1:20
Лист	Листов 1	

ГИПРОПРОМСЕЛЬСТРОЙ г.Саратов

Копировал Евст-Евстегнеева Формат А3

Типовой проект 503-3-16.86 Альбом III

Инв.№ подл. | Подпись и дата | Взам. инв.№

ПТ2

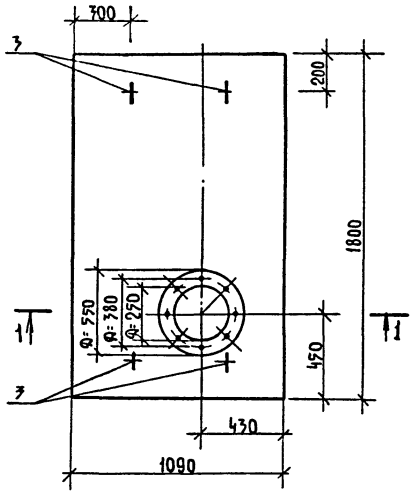

1-1

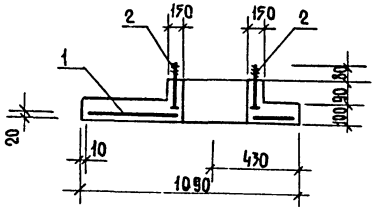

Поз 3

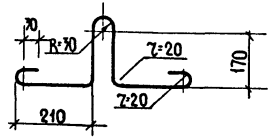

Формат	Зона	Поз.	Обозначение	Наименование	Кол.	Примечание
				Сборочные единицы		
А4		1	ТП- КЖИ- С-6	Сетка С6	1	
А4		2	ТП- КЖИ- МН7	Изделие закладное МН7	8	
А3		3		ф 10 АI ГОСТ 5781-82, ℓ= 1000	4	
				Материалы:		
				Бетон марки 200	0,26	м³
				Мрз 35		

Ведомость расхода стали на элемент, кг

Марка элемента	Изделия арматурные				Изделия закладные						
	Арматура класса AI			Всего	Арматура класса AI			Прокат марки в Ст3кп2		Всего	
	ГОСТ 5781-82*				ГОСТ 5781-82*			ГОСТ 19903-74*			
	ф6	ф12	Итого		ф10	ф16	Итого	8×100	Итого		
ПТ2	0,24	1,79	1,83	1,83	2,48	2,88	5,36	5,04	5,04	10,4	12,23

Петли завести за рабочую арматуру

ГИП	Еввлев		12.85
Нач.отдела	Катков		11.85
Гл.констр.	Зильбертов		11.85
Рук.гр.	Моралев		12.85
Техник	Коневникова		12.85
Н.контр.	Есина		12.85

ТП 503-3-16.86 КЖИ-ПТ2

Плита перекрытия ПТ2

Стадия	Масса	Масштаб
Р	650	1:20
Лист	Листов 1	

ГИПРОПРОМСЕЛЬСТРОЙ г. Саратов

Копировал: Несмеянова

Формат А3

Типовой проект 503-3-16.86 Альбом III

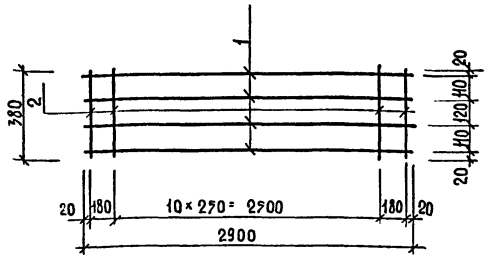

Формат	Зона	Поз.	Обозначение	Наименование	Кол.	Примечание
				Документация		
			ТП - ТТ	Технические требования к изготовлению металлических изделий		
				Детали		
		1		Ф8 AIII ГОСТ 5781-82*	4	1.17кг
		2		Ф6 AIII ГОСТ 5781-82*	17	0,084кг

ГИП	Евелев		ТП 503-3-16.86	КЖИ-КП-7
Нач.отд.	Катков			
Гл.констр.	Зильбертов			
Рук.гр.	Моралев		Каркас плоский КП7	Стадия: Р; Масса: ; Масштаб: ; Лист; Листов 1
			35ГС ГОСТ 380-71*	ГИПРОПРОМСЕЛЬСТРОЙ г. Саратов
Н.контр.	Есина			

Копировал: Неземянова

Формат А4

Типовой проект 503-3-16.86 Альбом III

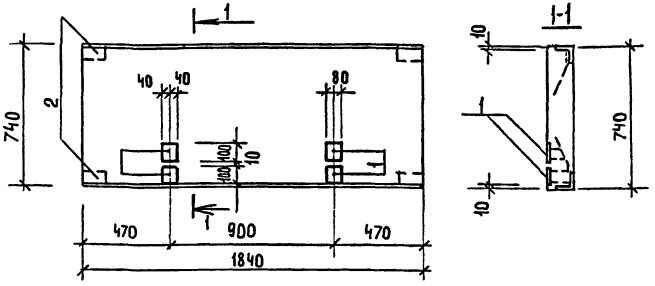

Формат	Зона	Поз.	Обозначение	Наименование	Кол.	Примечание
				Сборочные единицы		
			3.006.1-2/80, вып.1-2	Плита П15-8б-01		
		1	3.006.1-2/80, вып.1-3	Изделие закладное М9	4	0,54кг
		2	3.400-6/76	Изделие закладное МИ4-48	4	0.90кг
			Остальное см. 3.006.1-2/82	П15-8б		

Ведомость расхода стали на элемент, кг.

Марка элемента	Изделия закладные									Общий расход стали
	Арматура класса AIII			Прокат марки Вст3кп2						
	ГОСТ 5781-82*			ГОСТ 19903-74*			ГОСТ 8509-72*			
	ф8		Итого	-6		Итого	∠60×5		Итого	
П9д-15б-01	1.40		1.40	1.60		1.60	2.80		280	5.80

ГИП	Евелев		ТП 503-3-16.86	КЖИ-П15-8б-01
Нач.отд.	Катков			
Гл.констр.	Зильбертов			
Рук.гр.	Моралев		Плита - П15-8б-01	Стадия: Р; Масса: 260; Масштаб: 1:20; Лист; Листов 1
				ГИПРОПРОМСЕЛЬСТРОЙ г. Саратов
Н.контр.	Есина			

Копировал: Неземянова

Формат А4

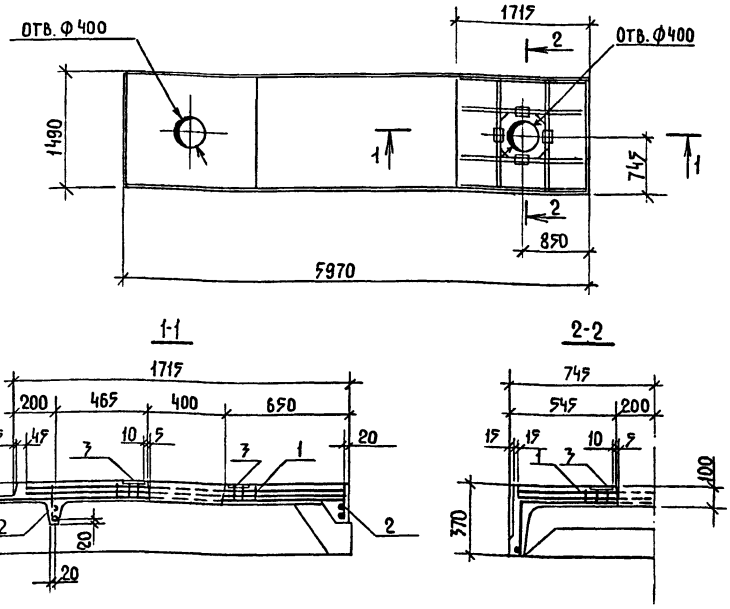

Формат	Зона	Поз.	Обозначение	Наименование	Кол.	Примечание
				Сборочные единицы		
			1.465-7, вып. 3, ч. 1	Плита $\frac{ПАV-4}{1,5\times6}$ — 2б	1	
		1	1.465-7, вып. 3. ч. 2	Каркас пространственный КП1	1	30,4 кг
		2	1.465-7, вып. 3, ч. 2	Каркас плоский КР10 (КР5)	2	2,3 кг
		3	1.465-7, вып. 3, ч. 2	Изделие закладное М3	4	1,6 кг
				Материалы		
		*)		Бетон марки 300	0,16	м³

*) Указан дополнительный расход бетона на плиту

1. Остальное см. серию 1.465-7, выпуск 3, часть 1,2

2. В спецификации на плиту в скобках указан каркас, подлежащий замене.

3. Маркировка плиты дана для несущей основы комплексной плиты П8б.

Ведомость расхода стали на элемент, кг

Марка элемента	Изделия арматурные						Изделия закладные						Всего
	Арматура класса						Арматура класса			Прокат марки			
	A III			B I			A III			ВСт3кп2			
	ГОСТ 5781-82*			ГОСТ 6727-80			ГОСТ 5781-82*			ГОСТ 103-76*			
	ф10	ф12	Итого	ф4	Итого		ф10		Итого	10×110		Итого	
ПАV-4 1,5×6 -2б-01	3,8	30,4	34,2	0,8	0,8	35,0	1,6		1,6	4,8		4,8	6,4

ГИП	Евдаев		11.85
Нач. отд.	Катков		12.85
Гл. констр.	Зильбертов		12.85
Рук. гр.	Моралев		12.85
Ст. инж.	Коробейникова		12.85
Н. контр.	Есина		12.85

ТП-503-3-16.86 КНИ-8б

Плита П8б

Стадия	Масса	Масштаб
Р		1:50, 1:20
Лист	Листов 1	

ГИПРОПРОМСЕЛЬСТРОЙ г. Саратов

Копировал: Несмеянова

Формат А3

Инв. № подл. | Подпись и дата | Взам. инв. №

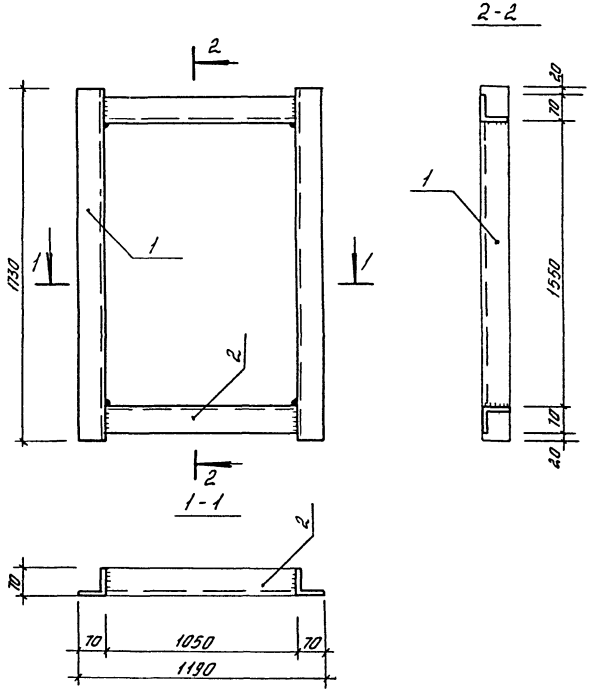

Формат	Зона	Поз	Обозначение	Наименование	Кол.	Примечание
				Документация		
			ТП - КЖИ-ТТ	Технические требования к изготовлению металлических изделий		
				Детали		
		1		∠70×5 ГОСТ 8509-72*	2	19.3 кг
		2		∠70×5 ГОСТ 8509-72*	2	5.6 кг

Высота сварных швов Δ 5мм.

ГИП	Евелев		11.85
Нач.отд.	Катков		11.85
Гл.констр.	Зильбертов		11.85
Рук.гр.	Моралев		21.85
Техник	Кожевникова		12.85
Н.контр.	Есина		12.85

ТП 503-3-16.86-КЖИ - РМ1

Рамка металлическая РМ1

Стадия	Масса	Масштаб
Р	24.9	1:10
Лист	Листов 1	

В Ст 3 кп 2 по ГОСТ 380-71*

ГИПРОПРОМСЕЛЬСТРОЙ г. Саратов

Копировал: Ланцева

Формат А3

Инв.№ подл. | Подпись и дата | Взам.инв.№

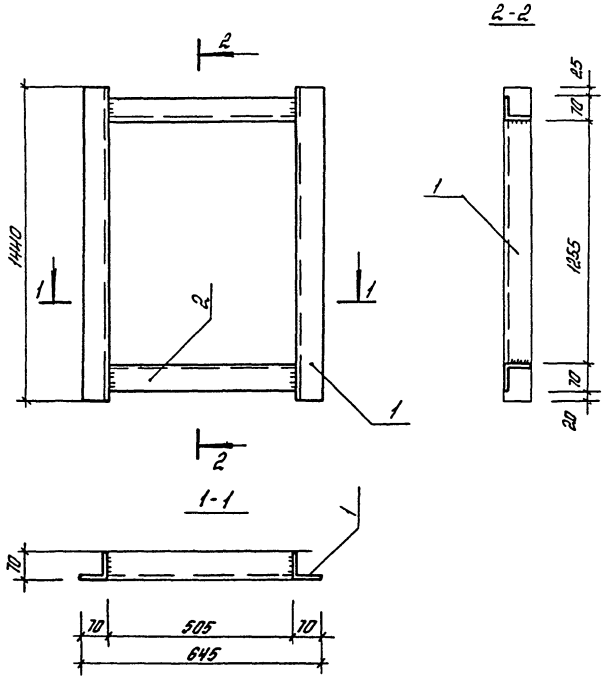

Формат	Зона	Поз.	Обозначение	Наименование	Кол.	Примечание
				Документация		
			ТП КЖИ-ТГ	Технические требования		
				к изготовлению метал-		
		1		лических изделий		
		2		Детали		
				∟ 70×5, ГОСТ 8509-72*	2	7.80 кг.
				∟ 70×5, ГОСТ 8509-72*	2	2.70 кг.

Высота сварных швов - Δ 5мм.

ГИП	Евелев		11.85	ТП 503-3-16.86-КЖИ-РМ2	
Нач.отд	Катков		11.85		
Гл.констр	Зильбертов		12.85		
Рук.гр.	Мордлев		11.85		
Техник	Кожевникова		11.85		
				Рамка металлическая РМ2	Стадия: Р; Масса: 21.0; Масштаб: 1:10; Лист; Листов 1
Н.контр	Есина		12.85	В СТ3 кп2 по ГОСТ 380-71*	ГИПРОПРОМСЕЛЬСТРОЙ г. Саратов

Копировал: Ланцева Формат А3

Инв.№ подл. | Подпись и дата | Взам.инв.№

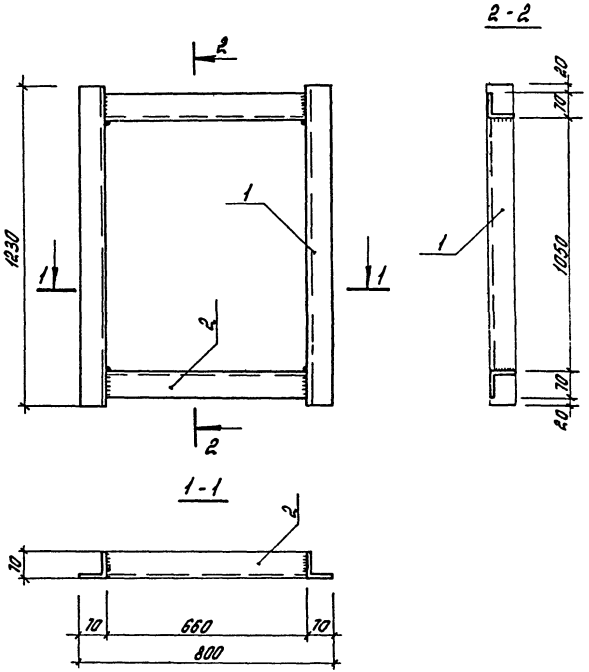

Формат	Зона	Поз.	Обозначение	Наименование	Кол.	Примечание
				Документация		
			ТП - -КЖИ-ТТ	Технические требования к изготовлению металлических изделий		
				Детали		
		1		L 70х5 ГОСТ 8509-72*	2	6.67кг
		2		L 70х5 ГОСТ 8509-72*	2	3.52кг.

Высота сварных швов Δ 5мм.

ГИП	Евелев		12.85
Нач.отд	Катков		12.85
Гл.констр	Зильбертов		12.85
Рук.гр.	Мордалев		12.85
Техник	Кажевникова		12.85
Н.контр.	Есина		12.85

ТП - 503-3-16.86-КЖИ-РМ3

Рамка металлическая РМ3

Стадия	Масса	Масштаб
Р	20.40	1:10
Лист	Листов 1	

ВСТ3КП2 по ГОСТ 380-71*

ГИПРОПРОМСЕЛЬСТРОЙ г. Саратов

Копировал: Ланцева Ланцуг Формат А3

Инв.№ подл. | Подпись и дата | Взам. инв.№

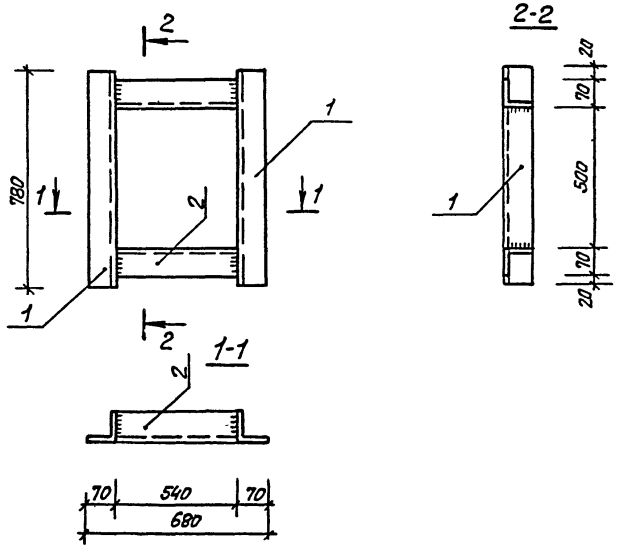

Формат	Зона	Поз.	Обозначения	Наименование	Кол.	Примечание
				Документация		
			ТП КЖИ-ТТ	Технические требования		
				к изготовлению метал-		
		1		лических изделий		
		2		Детали		
				L70х5 ГОСТ 8509-72*	2	4.20кг
				L70х5 ГОСТ 8509-72*	2	2.91кг

Высота сварных швов Δ 5мм

ГИП	Евелев		12.85
Нач.отд.	Катков		11.85
Гл. констр.	Зильбертов		11.85
Рук. гр.	Моралев		11.85
Техник	Конжевникова		11.85
Н.контр.	Есина		11.85

ТП 503-3-16.86 -КЖИ-РМ4

Рамка металлическая РМ4

Стадия	Масса	Масштаб
Р	15.22	1:10
Лист	Листов 1	

Вст3 кл2 по ГОСТ 380-71*

ГИПРОПРОМСЕЛЬСТРОЙ г. Саратов

Копировал: Леденева Формат А3

Инв.№ подл. | Подпись и дата | Взам.инв.№

Типовой проект 503-3-16.86 Альбом III

2-2

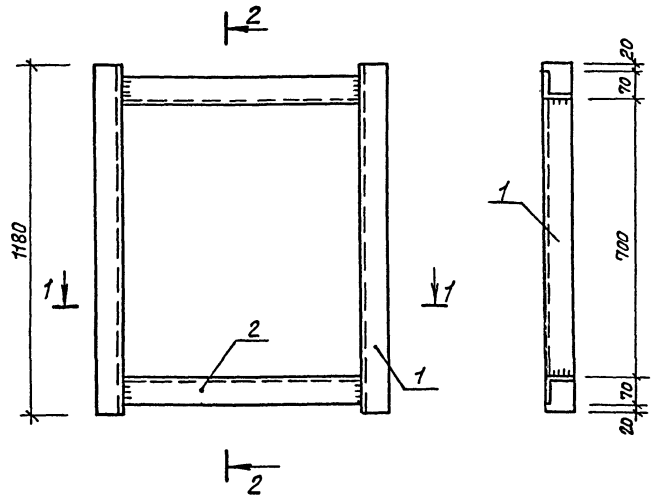

1-1

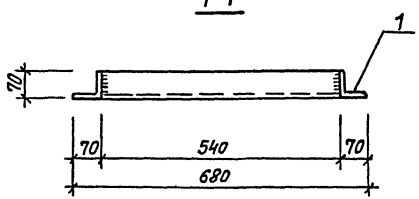

Формат	Зона	Поз.	Обозначение	Наименование	Кол.	Примечание
				Документация		
			ТП - КЖИ - ТТ	Технические требования к изготовлению металлических изделий		
				Детали		
		1		L70×5 ГОСТ 8509-72*	2	6.3кг
		2		L70×5 ГОСТ 8509-72*	2	3.0кг

Высота сварных швов Δ 5 мм

ГИП	Евелев		12.85
Нач.отд.	Катков		11.85
Гл.констр.	Зильбертов		12.85
Рук.гр.	Моралев		12.85
Вед.инж.	Киреева		12.85
Техник	Котельникова		11.85
Н.контр.	Есина		12.85

ТП 503-3-16.86 - КЖИ - РМ5

Рамка металлическая РМ5

Стадия	Масса	Масштаб
Р	18.6	1:10
Лист	Листов 1	

ВСт3кп2 по ГОСТ 380-71*

ГИПРОПРОМСЕЛЬСТРОЙ г. Саратов

Копировал: Леденева Формат А3

Инв.N подл. | Подпись и дата | Взам.инв.N

Альбом III

Типовой проект 503-3-16.86

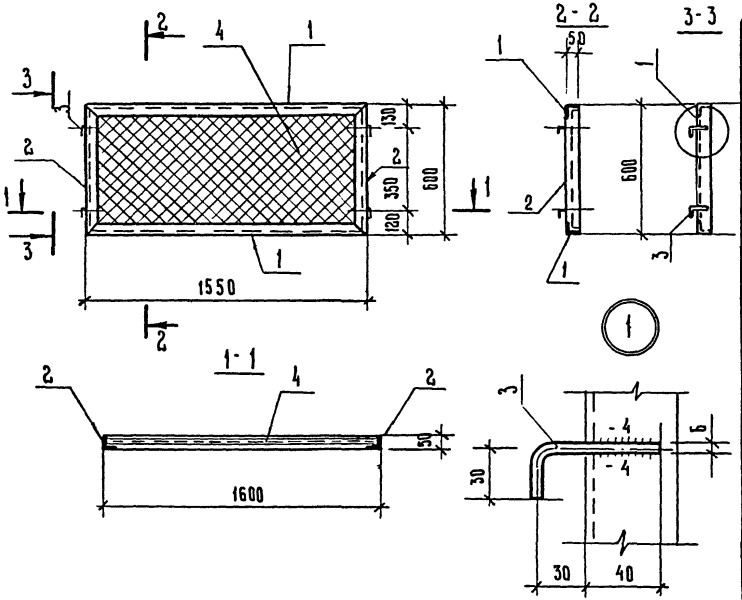

Высота сварных швов – Δ 4 мм

Формат	Зона	Поз.	Обозначение	Наименование	Кол.	Примечание
				Документация		
А3			ТП КЖИ-ТТ	Технические требования к изготовлению металлических изделий		
				Детали		
		1		Уголок 50×50×5 гост 8509-72* / Вст3 кп2 гост 380-71*	2	5,80 кг
		2		Уголок 50×50×5 гост 8509-72* / Вст3 кп2 гост 380-71*	2	2,30 кг
		3		ф6 АIII гост 5781-82*		
				l = 100	4	0,02 кг
		4	гост 5336-80	Сетка N 20×1.60	1	2.30 кг

ГИП	Евелев		12.85
Нач. отд.	Катков		12.85
Гл. констр.	Зильбертов		12.85
Рук. гр.	Моралев		12-85
Техник	Кожевникова		XI-85
Н. контр.	Есина		12.85

ТП 503-3-16.86 КЖИ-Р1

Решётка Р1

Стадия	Масса	Масштаб
Р	18.60	1:20

Лист | Листов 1

ГИПРОПРОМСЕЛЬСТРОЙ г. Саратов

Инв. № подл. | Подпись и дата | Взам. инв. №

Копировал: Ильичева

Формат А3

Типовой проект 503-3-16.86 Альбом III

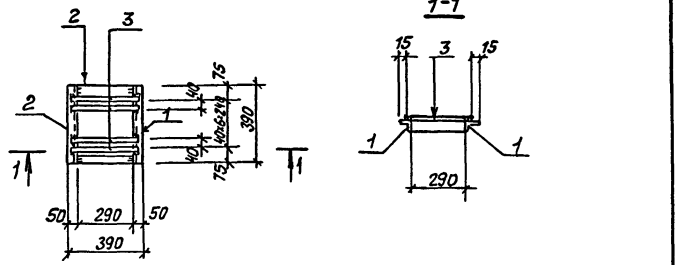

Высота сварных швов - Δ -4мм

Формат	Зона	Поз.	Обозначение	Наименование	Кол.	Примечание
				Документация		
А4			ТП -КЖИ-ТТ	Технические требования к изготовлению металлических изделий		
				Детали		
Б4		1		Уголок 50×50×5 ГОСТ 8509-72* l=390 / Вст3кп2 ГОСТ 380-71*	2	1.5кг
Б4		2		Уголок 50×50×5 ГОСТ 8509-72* l=290 / Вст3кп2 ГОСТ 380-71*	2	1.1кг
Б4		3		ФВЯ-I ГОСТ 5781-82* l=360	7	0.2кг

Взам. инв. N

Подпись и дата

Инв. N подл.

ГИП	Евелев		11.85
Нач.отд.	Катков		11.85
Гл.констр.	Зильбертов		12.85
Рук.гр.	Моралев		21-85
Техник	Коневников		XI-85г.
Н.контр.	Есина		12.85

ТП 503-3-16.86 -КЖИ-Р2

Решетка Р2

Стадия	Масса	Масштаб
Р	6.6	1:20
Лист	Листов 1	

ГИПРОПРОМСЕЛЬСТРОЙ г. Саратов

Копировал: Леденева Формат А4

Типовой проект 503-3-16.86 Альбом III

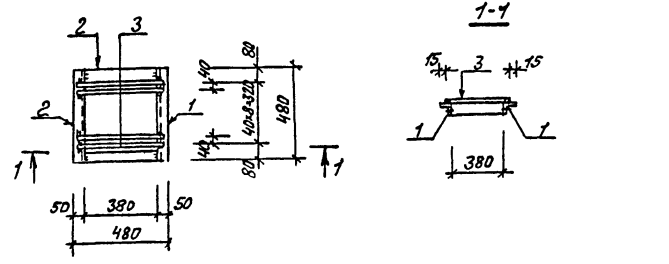

Высота сварных швов - Δ -4мм

Формат	Зона	Поз.	Обозначение	Наименование	Кол.	Примечание
				Документация		
А4			ТП -КЖИ-ТТ	Технические требования к изготовлению металлических изделий		
				Детали		
Б4		1		Уголок 50×50×5 ГОСТ 8509-72* l=480 / Вст3кп2 ГОСТ 380-71*	2	1.8кг
Б4		2		Уголок 50×50×5 ГОСТ 8509-72* l=380 / Вст3кп2 ГОСТ 380-71*	2	1.4кг
Б4		3		ФВЯ-I ГОСТ 5781-82* l=450	9	0.2кг

Взам. инв. N

Подпись и дата

Инв. N подл.

ГИП	Евелев		12.85
Нач.отд.	Катков		12.85
Гл.констр.	Зильбертов		12.85
Рук.гр.	Моралев		21-85
Техник	Коневников		XI-85г.
Н.контр.	Есина		12.85

ТП 503-3-16.86 -КЖИ-Р3

Решетка Р3

Стадия	Масса	Масштаб
Р	8.2	1:20
Лист	Листов 1	

ГИПРОПРОМСЕЛЬСТРОЙ г. Саратов

Копировал: Леденева Формат А4

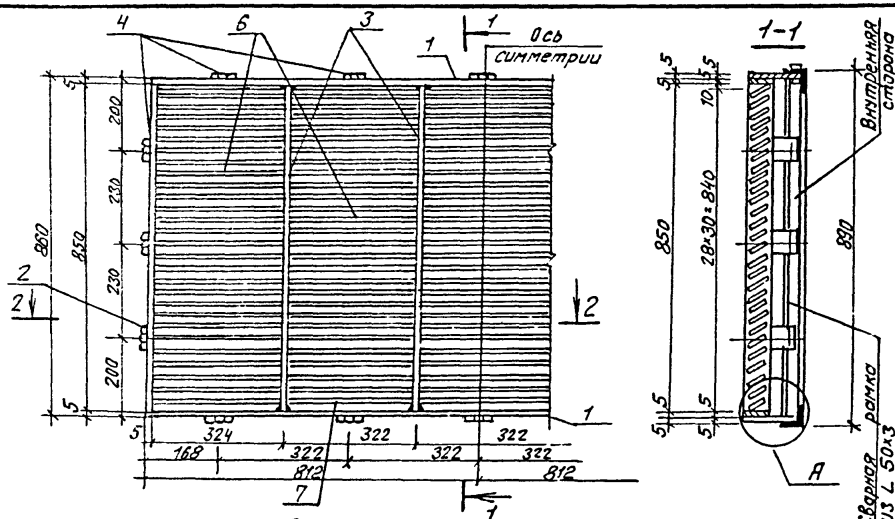

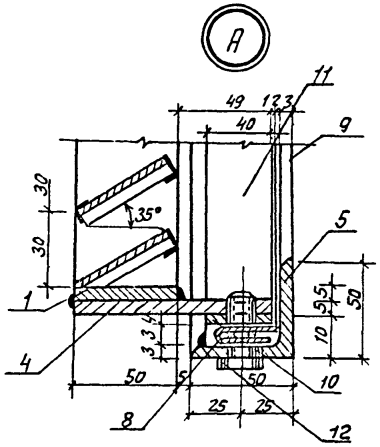

Формат	Зона	Поз.	Обозначение	Наименование	Кол.	Примечание
				Документация		
			ТП- -КЖИ-ТТ	Технические требования к изготовлению металлических изделий		
		1	ГОСТ 19903-74*	-50х5, ℓ=1624	2	3.18кг
		2	ГОСТ 19903-74*	-50х5, ℓ=860	2	1.8кг
		3	ГОСТ 19903-74*	-50х5, ℓ=850	4	1.7кг
		4	ГОСТ 19903-74*	-50х5, ℓ=99	16	0.13кг
		5	ГОСТ 8509-72*	L50х5, ℓ=1644	2	3.71кг
		6	ГОСТ 19904-74*	-60х1.5, ℓ=326	135	0.28кг
		7	ГОСТ 19904-74*	-60х1.5; ℓ=326	5	0.28кг
		8	ГОСТ 5336-80	Сетка N10-1-1; 1.8м²	1	7.7 кг
		9	ГОСТ 8509-72*	L50х5, ℓ=890	2	2.0кг
		10	ГОСТ 19903-74*	-40х4, ℓ=1638	2	2.02кг
		11	ГОСТ 19903-74*	-40х4, ℓ=870	2	1.13кг
		12	ГОСТ 20700-75*	Винт М5х22	16	0.05кг
						86.0кг

1. Отверстие под винты М5 с нарезкой
2. Сварные швы высотой - Δ 5мм, за исключением перьев, которые привариваются швом 2мм.
3. Вся поверхность вентиляционной жалюзийной решетки зачищается, грунтуется и окрашивается масляной краской за 2 раза

ГИП	Евелев		11.85
Нач. отд.	Катков		11.85
Гл. констр.	Зильбертов		11.85
Рук. гр.	Моралев		11.85
Вед. инж.	Киреева		11.85
Н. контр.	Есина		11.85

ТП- 503-3-16.86 -КЖИ-ВЖ-3

Жалюзийная решетка ВЖ-3

Стадия	Масса	Масштаб
Р	86.0	1:10
Лист	Листов 1	

ГИПРОПРОМСЕЛЬСТРОЙ г. Саратов

Копировал: Леденева Формат А3

Типовой проект 503-3-16.86 Альбом 3

Инв. N подл. | Подпись и дата | Взам. инв. N

Типовой проект 503-3-16.86 Альбом III

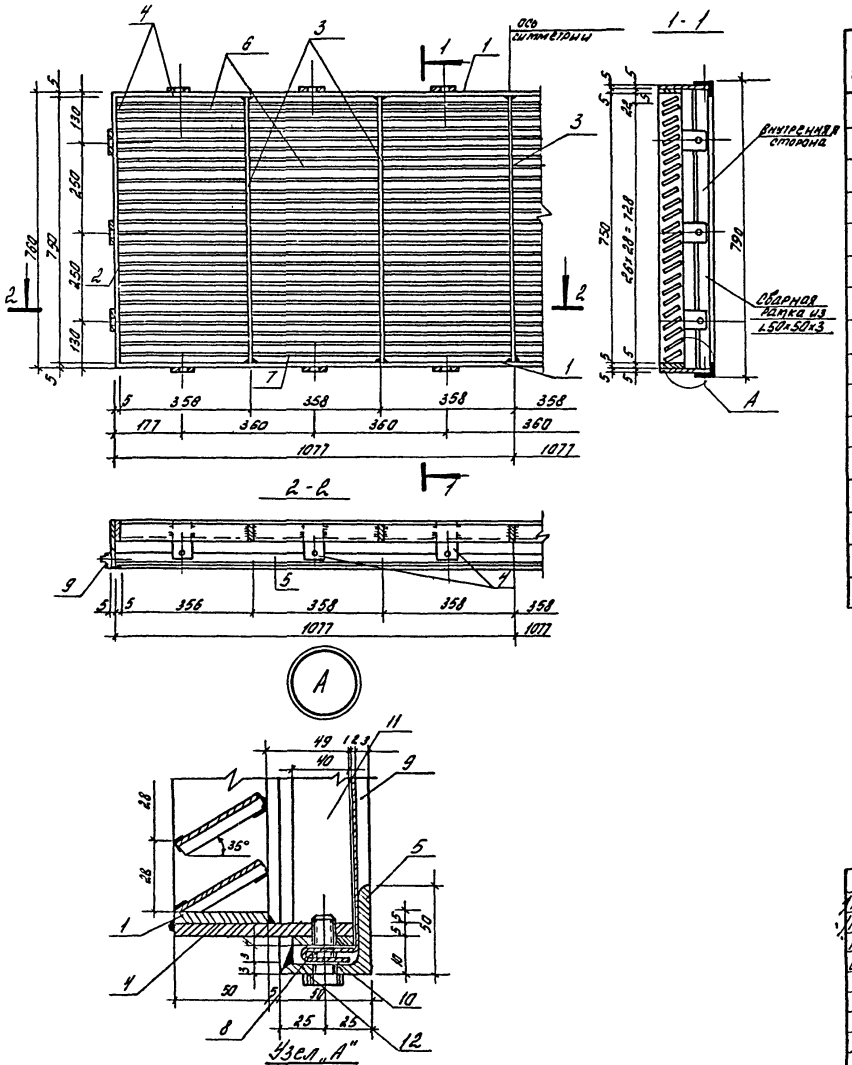

Формат	Зона	Поз.	Обозначение	Наименование	Кол.	Примечание
				Документация		
			ТП- -КЖИ-ТТ	Технические требования к изготовлению металлических изделий		
		1	ГОСТ 19903-74*	-50х5, ℓ=2154	2	4,3 кг
		2	ГОСТ 19903-74*	-50х5, ℓ=760	2	1,5 кг
		3	ГОСТ 19903-74*	-50х5, ℓ=750	5	1,47 кг
		4	ГОСТ 19903-74*	-50х5, ℓ=99	18	0,2 кг
		5	ГОСТ 8509-72*	L50х5, ℓ=2174	2	5,0 кг
		6	ГОСТ 19904-74*	-60х1,5, ℓ=362	150	0,3 кг
		7	ГОСТ 19904-74*	-60х1,5, -ℓ=362	6	0,3 кг
		8	ГОСТ 5336-80	Сетка №10-1-1; 2,2 м²	1	9,0 кг
		9	ГОСТ 8509-72*	L50х5, ℓ=790	2	1,84 кг
		10	ГОСТ 19903-74*	-40х4, ℓ=2164	2	2,73 кг
		11	ГОСТ 19903-74*	-40х4, ℓ=770	2	1,0 кг
		12	ГОСТ 20700-75*	Винт М5х22	18	0,05 кг
						93,0 кг

1. Отверстия под винты М5 с нарезкой.
2. Сварные швы высотой - Δ 5 мм, за исключением перьев, которые привариваются швом 2 мм.
3. Вся поверхность вентиляционной жалюзийной решетки зачищается, грунтуется и окрашивается масляной краской за 2 раза

ГИП	Евелев		11.85	ТП 503-3-16.86 -КЖИ-ВЖ-6	
Нач.отд.	Каткова		11.85		
Гл.констр.	Зильберглейт		11.85		
Рук.гр.	Моралев		11.85	Жалюзийная решетка ВЖ-6	Стадия: Р; Масса: 93,0; Масштаб: 1:10
Вед.инж.	Киреева		11.85		Лист; Листов 1
Н.контр.	Ешина		11.85		ГИПРОПРОМЭЛЬСТРОЙ г. Саратов

Копировал: Ланцева Формат А3

Инв. № подл. | Подпись и дата | Взам. инв. №

Типовой проект 503-3-16.86 Альбом III

Инв. № подл. | Подпись и дата | Взам. инв. №

1-1

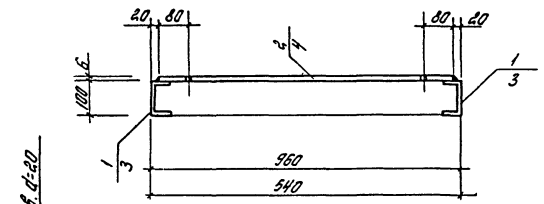

Щ1, Щ2

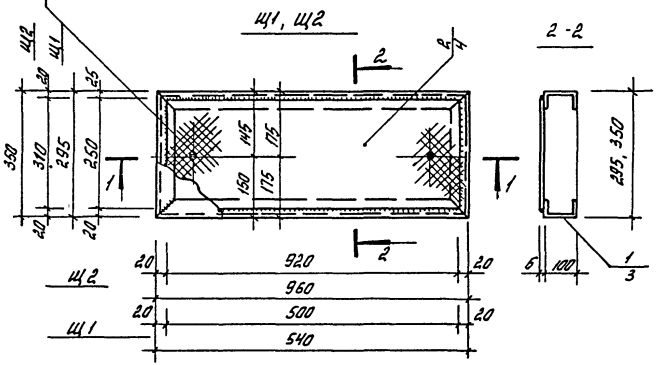

Формат	Зона	Поз.	Обозначение	Наименование	Кол.	Примечание
				Документация		
			ТП - КЖИ-ТТ	Технические требования к изготовлению металлических изделий		
А3				Щ1	48	
				Детали		
		1	ГОСТ 8240-72*	[10, l = 2150	1	18.50кг
		2	ГОСТ 8568-77*	-250×6×920	1	11.50кг
				Щ2	18	
		3	ГОСТ 8240-72*	[10, l = 1420	1	12.20кг
		4	ГОСТ 8568-77*	- 310×6×500	1	7.80кг

Таблица 1

Обозначение	Марка	Масса, кг
ТП КЖИ-Щ1	Щ1	30
ТП КЖИ-Щ2	Щ2	20

Высота сварных швов Δ 4мм

ГИП	Евелев		12.86	ТП 503-3-16.86 -КЖИ-Щ1, Щ2	
Нач.отд.	Катков		12.86		
Гл.констр.	Зильбертов		12.86		
Рук.гр.	Моралев		12.86	Съемные щиты: Щ1, Щ2	Стадия: Р; Масса: см. табл.1; Масштаб: 1:10
					Лист; Листов 1
				Вст3кп2 по ГОСТ 380-71*	ГИПРОПРОМСЕЛЬСТРОЙ г. Саратов
Н.контр.	Есина		12.86		

Копировал: Ланцева

Формат А3

Типовой проект 503-3-16.86 Альбом III

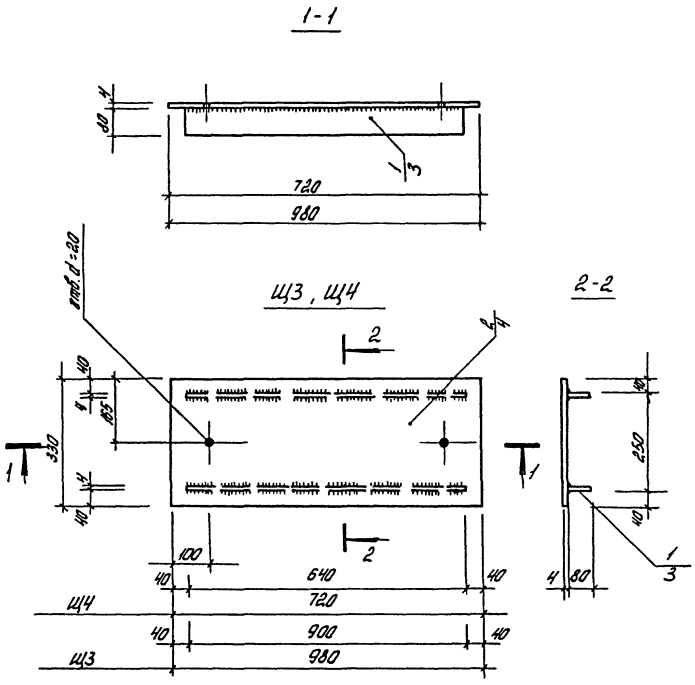

Формат	Зона	Поз.	Обозначение	Наименование	Кол.	Примечание
				Документация		
			ТП - КЖИ-ТТ	Технические требования		
				к изготовлению метал-		
				лических изделий		
А3				ЩЗ	8	
				Детали		
		1	ГОСТ 19903-74*	-80×4×900	2	2,250 кг
		2	ГОСТ 8568-77*	-330×4×980	1	10,80 кг
				ЩЧ	3	
				Детали		
		3	ГОСТ 19903-74*	-80×4×640	2	1,60 кг
		4	ГОСТ 8568-77*	-330×4×720	1	8,00 кг

Высота сварных швов Δ 4мм

Таблица 1

Обозначение	Марка	Масса кг
ТП КЖИ-ЩЗ, ЩЧ	ЩЗ	15.20
ТП КЖИ-ЩЗ, ЩЧ	ЩЧ	11.20

ГИП	Евелев	[signature]	12.85
Нач. отд.	Катков	[signature]	12.85
Гл. констр.	Зильбертов	[signature]	12.85
Рук. гр.	Моралев	[signature]	12.85
Н. контр.	Есина	[signature]	12.85

ТП 503-3-16.86 КЖИ - ЩЗ, ЩЧ

Съемные щиты: ЩЗ, ЩЧ

Стадия	Масса	Масштаб
Р	см. табл.	1:10

Лист | Листов 1

ГИПРОПРОМСЕЛЬСТРОЙ г. Саратов

Инв. № подл. | Подпись и дата | Взам. инв. №

Копировал: Ланцева Ланцев Формат А3

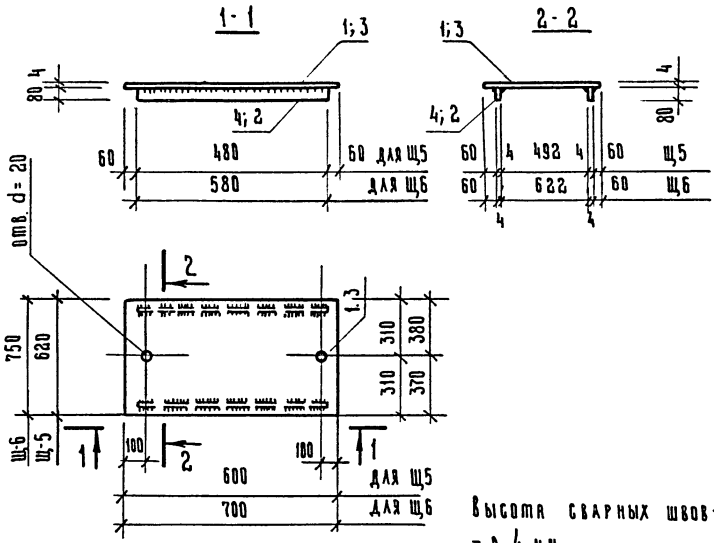

Высота сварных швов - δ 4 мм

Таблица 1

Обозначение	Марка	Масса кг
ТП- КЖИ Щ5,Щ6	Щ 5	15.00
ТП- КЖИ Щ5,Щ6	Щ 6	20.60

Формат	Зона	Поз.	Обозначение	Наименование	Кол.	Примечание
				Документация		
			ТП- КЖИ-ТТ	Технические требования к изготовлению металлических изделий		
				Щ 5		
				Детали		
		1	ГОСТ 8568-77*	Лист 4 х 600 х 620	1	12,30кг
		2	ГОСТ 19903-74*	Лист 4 х 80 х 480	2	1,28кг
				Щ 6		
		3	ГОСТ 8568-77*	Лист 4 х 700 х 750	1	17.50кг
		4	ГОСТ 19903-74*	Лист 4 х 80 х 580	2	1.55кг

ГИП	Евдаев		12.85
Нач.отд.	Катков		12.85
Гл.констр.	Зильбертов		12.85
Рук. гр.	Моралев		12.85
Н.контр.	Есина		12.85

ТП 503-3-16.86 КЖИ-Щ5, Щ6

Съёмные щиты Щ5, Щ6

Стадия	Масса	Масштаб
Р	см. таб. 1	

Лист 1 Листов 1

Ст3 кп2 по ГОСТ 380-71*

ГИПРОПРОМСЕЛЬСТРОЙ г. Саратов

Копировал: Ильичева

Формат А3

Типовой проект 503-3-16.86 Альбом III

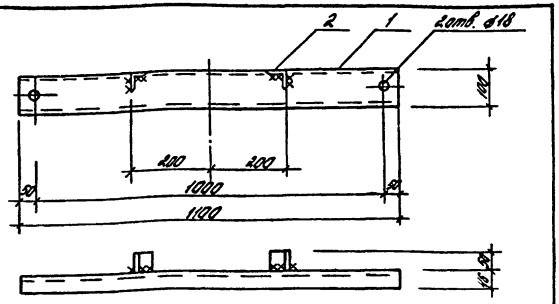

Формат	Зона	Поз.	Обозначение	Наименование	Кол.	Примечание
				Документация		
			ТП- -КЖИ-ТТ	Технические требования к изготовлению металлических изделий		
				Сборочные единицы		
		1		Швеллер [10; ГОСТ 8278-83; ℓ=1100	1	9.45
		2		Уголок L50×5, ГОСТ 8509-72*, ℓ=50	2	0.2 кг

Высота сварного шва Δ 6мм

ГИП	Евелев		11.85
Нач.отд.	Катков		11.85
Гл.констр.	Зильберглейт		11.85
Рук.гр.	Маралев		11.85
Инж.	Шаталина		11.85
Н.контр.	Есина		11.85

ТП- 503-3-16.86 -КЖИ-МНИ

Соединительное изделие МНИ

Стадия	Масса	Масштаб
Р	9.05	1:10
Лист	Листов 1	

В ст3 кп2, ГОСТ 380-71*

ГИПРОПРОМСЕЛЬСТРОЙ г. Саратов

Копировал: Ланцева Формат А4

Инв.№ подл. | Подпись и дата | Взам.инв.№

Типовой проект 503-3-16.86 Альбом III

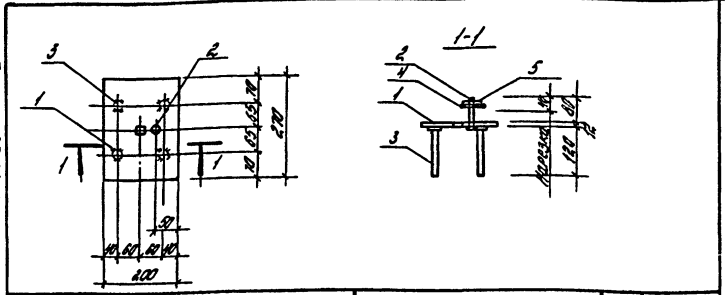

Формат	Зона	Поз.	Обозначение	Наименование	Кол.	Примечание
				Документация		
			ТП- -КЖИ-ТТ	Технические требования к изготовлению металлических изделий		
				Сборочные единицы		
		1		Лист δ=12; ГОСТ 19903-74*, 200×270	1	5.09 кг
		2		⌀16 A III; ГОСТ 5781-82* ℓ=100	1	0.16 кг
		3		⌀8 A III; ГОСТ 5781-82* ℓ=120	4	0.05 кг
		4	ГОСТ 11371-78*	Шайба М16	1	0.03 кг
		5	ГОСТ 5915-70*	Гайка М16	1	0.07 кг

Стержень с нарезкой пропускается через отверстие в пластине и привариваются с внутренней стороны закладной детали дуговой сваркой кольцевыми швами высотой шва Δ 6мм.

ГИП	Евелев		11.85
Нач.отд.	Катков		11.85
Гл.констр.	Зильберглейт		11.85
Рук.гр.	Маралев		11.85
Инж.	Шаталина		11.85
Н.контр.	Есина		11.85

ТП- 503-3-16.86 -КЖИ-М 4-38-01

Изделие закладное М 4-38-01

Стадия	Масса	Масштаб
Р	5.43	1:20
Лист	Листов 1	

В ст3 кп2; ГОСТ 380-71*

ГИПРОПРОМСЕЛЬСТРОЙ г. Саратов

Копировал: Ланцева Формат А4

Инв.№ подл. | Подпись и дата | Взам.инв.№

Альбом III

Типовой проект 503-3-16.86

Нарезать по ГОСТ 7798-70*

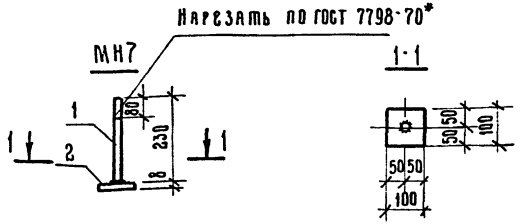

Высота сварного шва k - 8мм

Формат	Зона	Поз.	Обозначение	Наименование	Кол.	Примечание
				Документация		
			ТП 1-КЖИ-ТТ	Технические требования к изготовлению металлических изделий		
				Детали		
Б4		1		ф16А I ГОСТ 5781-82* ℓ=230	1	0,36 кг
Б4		2		8х100 ГОСТ 103-76* ℓ=100	1	0,63 кг

ГИП	Евелев		12.85	ТП 503-3-16.86 КЖИ-МН7	
Нач.отд.	Катков		12.85		
Гл.констр.	Зильбертров		12.85		
Рук.гр.	Моралев		12.85	Изделие закладное МН7	Стадия: Р; Масса: 0.99; Масштаб: 1:10
Техник	Кожевникова		11.85		Лист; Листов 1
Н.контр.	Есина		12.85		ГИПРОПРОМСЕЛЬСТРОЙ г. Саратов

Копировал: Ильичёва

Формат А4

Альбом V

Типовой проект 503-3-16.86

Нарезка по ГОСТ 7798-70*

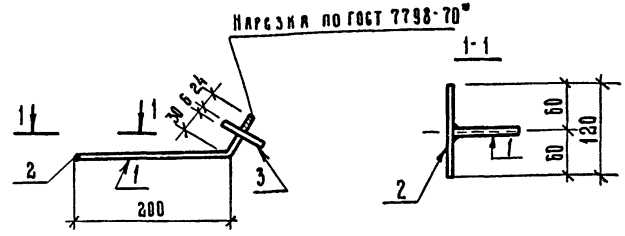

Высота сварного шва k - 6мм

Формат	Зона	Поз	Обозначение	Наименование	Кол.	Примечание
				Документация		
А3			ТП КЖИ-ТТ	Технические требования к изготовлению металлических изделий		
				Детали		
Б4		1		ф10А-I по ГОСТу 5781-82*		
				ℓ=260	1	0,16 кг
Б4		2		ф10А-I ГОСТ 5781-82*;	1	0,07кг
Б4		3		Полоса 6х60х60 ГОСТ 19903-74 / Вст.3кп2 ГОСТ 380-71*	1	0,17кг

ГИП	Евелев		12.85	ТП 503-3-16.86 КЖИ-МН3	
Нач.отд.	Катков		12.85		
Гл.констр.	Зильбертров		12.85		
Рук.гр.	Моралев		12.85	Изделие закладное МН3	Стадия: Р; Масса: 0,4; Масштаб: 1:5
Техник	Кожевникова		11.85		Лист; Листов 1
Н.контр.	Есина		12.85		ГИПРОПРОМСЕЛЬСТРОЙ г. Саратов

Копировал: Ильичёва

Формат А4

Инв.№подл. | Подпись и дата | Взам.инв.№

Альбом III

Типовой проект 503-3-16.86

Инв. № подл. | Подпись и дата | Взам. инв. №

МН5, МН6

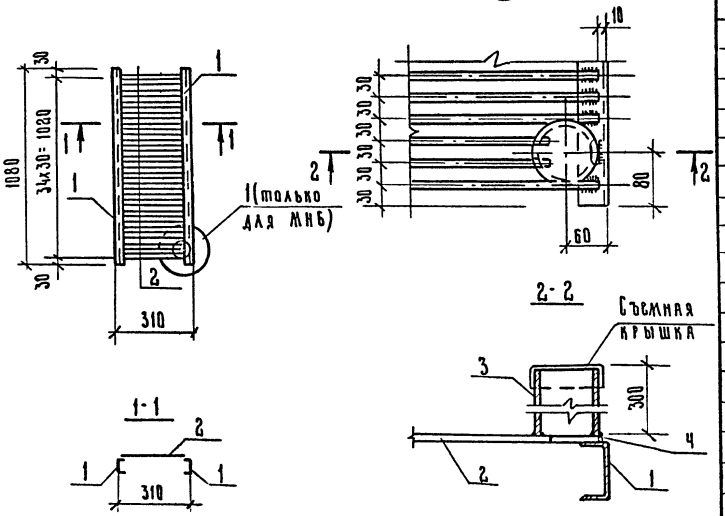

Формат	Зона	Поз.	Обозначение	Наименование	Кол.	Примечание
				Документация		
			ТП КЖИ-ТТ	Технические требования к изготовлению металлических изделий		
				МН5		
				Детали		
				Швеллер N10 гост 8240-72*		
		1		Вст 3 кп2 гост 380-71*	2	9,30 кг
				ф8 АIII гост 5781-82*		
		2		ℓ = 290	35	0,11 кг.
			Переменные данные	для исполнений		
				МН6		
				Детали		
				Труба ф102 х 5 гост 8732-78*		
		3		Вст 3 кп гост 380-71*	1	3,50 кг
				ф8 АIII гост 5781-82*		
		4		ℓ = 50	1	0,02 кг

Таблица 1

Обозначение	Марка	Масса
ТП -КЖИ- МН5	МН5	22,45
ТП -КЖИ- МН6	МН6	26,00

Высота сварных швов Δ 4 мм

ГИП	Евелев		12.85
Нач. отд.	Катков		12.85
Гл. констр.	Зильбертов		12.85
Рук. гр.	Моралев		12.85
Н. контр.	Есина		12.85

ТП 503-3-16.86 КЖИ - МН5, МН6

Изделие закладное МН5, МН6

Стадия	Масса	Масштаб
Р	см. табл. 1	1:20
Лист	Листов 1	

ГИПРОПРОМСЕЛЬСТРОЙ г. Саратов

Копировал: Ильичева

Формат А3

Альбом III

Типовой проект 503-3-16.86

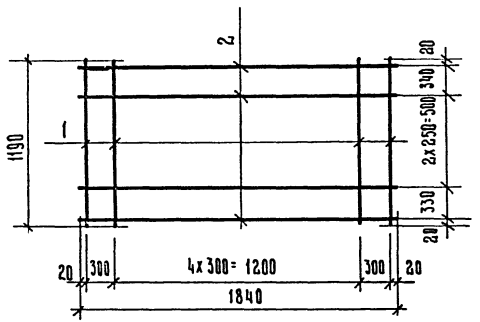

Формат	Зона	Поз.	Обозначение	Наименование	Кол.	Примечание
				Документация		
			ТП ТТ	Технические требования к изготовлению металлических изделий		
				Детали		
		1		ф6 AIII ГОСТ 5781-82*	7	0.264 кг.
		2		ф6 AIII ГОСТ 5781-82*	5	0.410 кг.

ГИП	Евдаев		12.85
Нач.отд.	Хатков		12.85
Гл.констр.	Зильбертов		12.85
Рук. гр.	Моралев		12.85
Н.контр.	Есина		12.85

ТП 503-3-16.86 КЖИ-С1

Сетка арматурная С1

Стадия	Масса	Масштаб
Р	3.90	1:10
Лист	Листов	

35ГС ГОСТ 380-71*

ГИПРОПРОМСЕЛЬСТРОЙ г. Саратов

Копировал: Ильичева Формат А4

Альбом V

Типовой проект 503-3-16.86

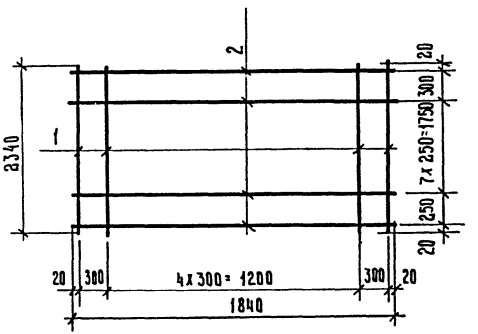

Формат	Зона	Поз.	Обозначение	Наименование	Кол.	Примечание
				Документация		
			ТП ТТ	Технические требования к изготовлению металлических изделий		
				Детали		
		1		ф6 AIII ГОСТ 5781-82*	10	0,530 кг
		2		ф6 AIII ГОСТ 5781-82*	7	0,410 кг.

ГИП	Евдаев		12.85
Нач.отд.	Хатков		12.85
Гл.констр.	Зильбертов		12.85
Рук. гр.	Моралев		12.85
Н.контр.	Есина		12.85

ТП 503-3-16.86 КЖИ-С2

Сталь арматурная С2

Стадия	Масса	Масштаб
Р	8.07	1:10
Лист	Листов 1	

35ГС ГОСТ 380-71*

ГИПРОПРОМСЕЛЬСТРОЙ г. Саратов

Копировал: Ильичева Формат А4

Инв.№ подл. | Подпись и дата | Взам.инв.№

Альбом III

Типовой проект 503-3-16.86

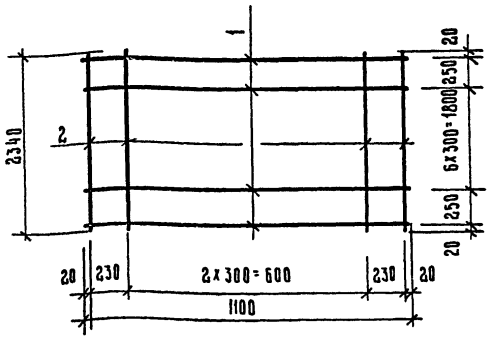

Формат	Зона	Поз.	Обозначение	Наименование	Кол.	Примечание
				Документация		
			ТП ТТ	Технические требования		
				к изготовлению металли-		
				ческих изделий		
				Детали		
		1		ф6 АIII гост 5781-82*	9	0,250 кг
		2		ф6 АIII гост 5781-82*	5	0,520 кг

ГИП	Евелев		12.85
Нач. отд.	Катков		12.85
Гл. констр.	Зильбертов		12.85
Рук. гр.	Моралев		XI-85
Н. контр.	Есина		12.85

ТП 503-3-16.86 КЖИ-С3

Сетка арматурная С3

Стадия	Масса	Масштаб
Р	4,85	

Лист | Листов 1

35 ГС гост 380-71*

ГИПРОПРОМСЕЛЬСТРОЙ г. Саратов

Копировал: Ильичева

Формат А4

Взам. инв. №

Подпись и дата

Инв. № подл.

Альбом V

Типовой проект 503-3-16.86

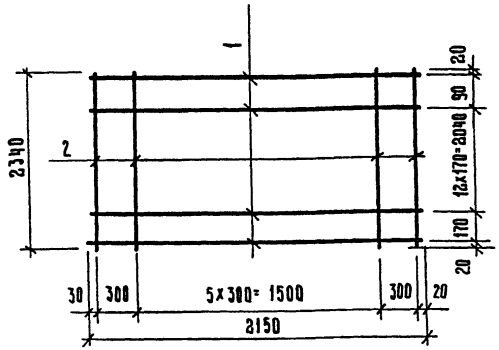

Формат	Зона	Поз.	Обозначение	Наименование	Кол.	Примечание
			ТП ТТ	Документация		
				Технические требования		
				к изготовлению металли-		
				ческих изделий		
				Детали		
		1		ф6 АIII гост 5781-82*	15	0,480 кг
		2		ф6 АIII гост 5781-82*	8	0,520 кг

ГИП	Евелев		12.85
Нач. отд.	Катков		12.85
Гл. констр.	Зильбертов		12.85
Рук. гр.	Моралев		XI-85
Н. контр.	Есина		12.85

ТП 503-3-16.86 КЖИ-С4

Сетка арматурная С4

Стадия	Масса	Масштаб
Р	11,40	

Лист | Листов 1

35 ГС гост 380-71*

ГИПРОПРОМСЕЛЬСТРОЙ г. Саратов

Копировал: Ильичева

Формат А4

Взам. инв. №

Подпись и дата

Инв. № подл.

Альбом III

Типовой проект 503-3-16.86

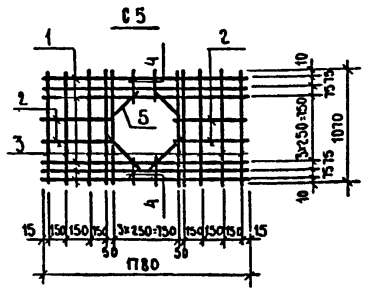

Формат	Зона	Поз.	Обозначение	Наименование	Кол.	Примечание
				Документация		
			ТП КЖИ-ТТ	Технические требования к изготовлению металлических изделий		
				Детали		
БЧ		1		ф12 А I ГОСТ 5781-82* ℓ=1180	6	1,59 кг
БЧ		2		ф12 А I ГОСТ 5781-82* ℓ=750	4	0,67 кг
БЧ		3		ф6 А I ГОСТ 5781-82* ℓ=1070	10	0,24 кг
БЧ		4		ф6 А I ГОСТ 5781-82* ℓ=250	4	0,06 кг
БЧ		5		ф12 А I ГОСТ 5781-82* ℓ=700	4	0,62 кг

Инв.№ подл. | Подпись и дата | Взам.инв.№

ГИП	Евелев		
Нач.отдела	Катков		12.85
Гл.констр.	Зильбертов		12.85
Рук.гр.	Моралев		11.85
Техник	Кожевникова		11.85
Н.контр.	Есина		12.85

ТП 503-3-16.86 КЖИ-С5

Сетка арматурная С5

Стадия	Масса	Масштаб
Р	11,30	1:50
Лист	Листов 1	

ГИПРОПРОМСЕЛЬСТРОЙ г. Саратов

Копировал Евст-Евстегнеева Формат А4

Альбом III

Типовой проект 503-3-16.86

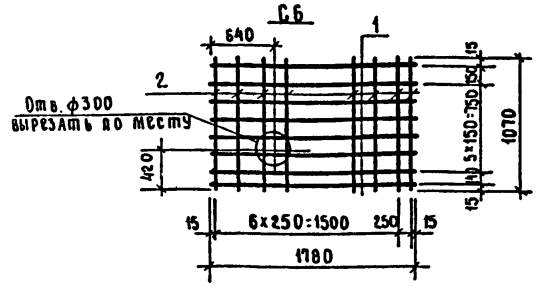

Формат	Зона	Поз.	Обозначение	Наименование	Кол.	Примечание
				Документация		
			ТП КЖИ-ТТ	Технические требования к изготовлению металлических изделий		
				Детали		
БЧ		1		ф12 А I ГОСТ 5781-82* ℓ=1180	6	1,59 кг
БЧ		2		ф6 А I ГОСТ 5781-82* ℓ=1070	8	0,24 кг

Инв.№ подл. | Подпись и дата | Взам.инв.№

ГИП	Евелев		11.85
Нач.отдела	Катков		12.85
Гл.констр.	Зильбертов		11.85
Рук.гр.	Моралев		11.85
Техник	Кожевникова		11.85
Н.контр.	Есина		12.85

ТП 503-3-16.86 КЖИ-С6

Сетка арматурная С6

Стадия	Масса	Масштаб
Р	11,50	1:50
Лист	Листов 1	

ГИПРОПРОМСЕЛЬСТРОЙ г. Саратов

Копировал Евст-Евстегнеева Формат А4

Типовой проект 503-3-16.86 Альбом III

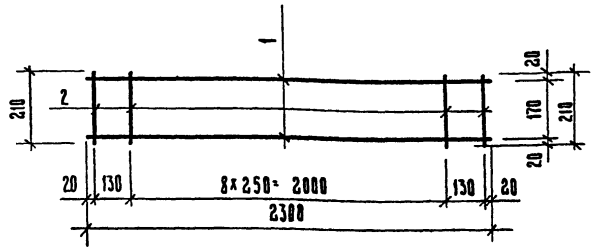

Формат	Зона	Поз.	Обозначение	Наименование	Кол.	Примечание
				Документация		
			ТП ТТ	Технические требования к изготовлению металлических изделий		
				Детали		
		1		ϕ 10 AIII ГОСТ 5781-82*	2	1,43 кг
		2		ϕ 6 AIII ГОСТ 5781-82*	11	0,047 кг

ГИП	Евдаев		12.85
Нач. отд.	Катков		11.85
Гл. констр.	Эльбертов		11.85
Рук. гр.	Моралев		12.85
Н. контр.	Есина		12.85

ТП 503-3-16.86 КЖИ - КП2

Каркас плоский КП1

Стадия	Масса	Масштаб
Р	3.40	6 м

Лист	Листов 1

35ГС ГОСТ 380-71*

ГИПРОПРОМСЕЛЬСТРОЙ г. Саратов

Копировал: Ильичева

Формат А4

Типовой проект 503-3-16.86 Альбом V

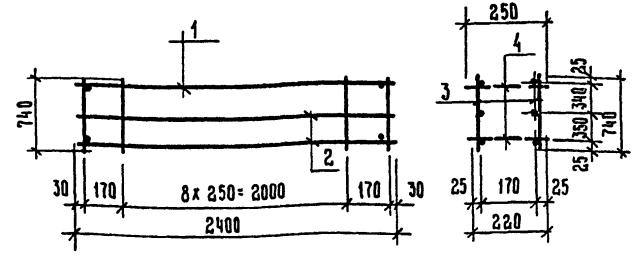

Формат	Зона	Поз.	Обозначение	Наименование	Кол.	Примечание
				Документация		
			ТП ТТ	Технические требования и изготовлению металлических изделий		
				Детали		
		1		ϕ 16 AIII ГОСТ 5781-82*	2	3,840 кг
		2		ϕ 8 AIII ГОСТ 5781-82*	4	0,940 кг
		3		ϕ 6 AIII ГОСТ 5781-82*	22	0,165 кг
		4		ϕ 6 AIII ГОСТ 5781-82*	8	0,055 кг

ГИП	Евдаев		12.85
Нач. отд.	Катков		11.85
Гл. констр.	Эльбертов		11.85
Рук. гр.	Моралев		12.85
Н. контр.	Есина		12.85

ТП 503-3-16.86 КЖИ - КП2

Каркас пространственный КП2

Стадия	Масса	Масштаб
Р	16.70	6 м

Лист	Листов 1

35ГС ГОСТ 380-71*

ГИПРОПРОМСЕЛЬСТРОЙ г. Саратов

Копировал: Ильичева

Формат А4

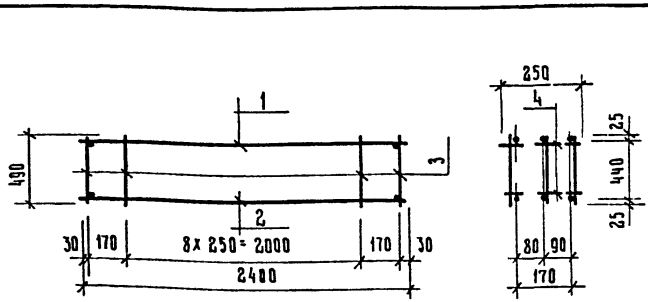

Формат	Зона	Поз.	Обозначение	Наименование	Кол.	Примечание
				Документация		
			ТП ТТ	Технические требования		
				к изготовлению металлических изделий		
				Детали		
		1		ф10 AIII ГОСТ 5781-82*	3	1.490кг
		2		ф8 AIII ГОСТ 5781-82*	3	0.940кг
		3		ф6 AIII ГОСТ 5781-82*	33	0,110кг
		4		ф6 AIII ГОСТ 5781-82*	3	0.055кг

Взам. инв. № | Подпись и дата | Инв. № подл.

ГИП	Еврлев		
Нач. отд.	Катков		11.85
Гл. констр.	Зильбертов		11.85
Рук. гр.	Морлаев		11.85
Н. контр.	Есина		12.85

ТП 503-3-16.86 КЖИ-КП3

Каркас пространственный КП3

Стадия	Масса	Масштаб
Р	1130	6 м
Лист	Листов 1	

35ГС. ГОСТ 380-71*

ГИПРОПРОМСЕЛЬСТРОЙ г. Саратов

Копировал: Ильичева Формат А4

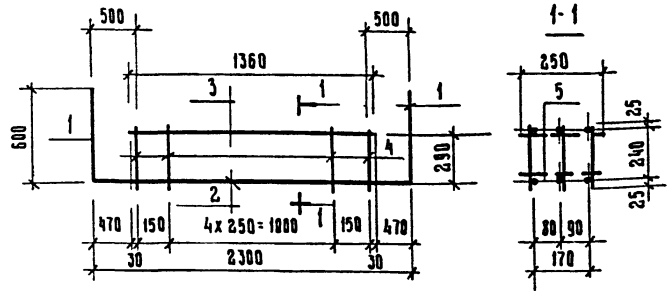

Формат	Зона	Поз	Обозначение	Наименование	Кол.	Примечание
				Документация		
			ТП ТТ	Технические требования		
				к изготовлению металлических изделий		
				Детали		
		1		ф 16 AIII ГОСТ 5781-82*	2	5,500кг
		2		ф 16 AIII ГОСТ 5781-82*	1	2,960кг
		3		ф 8 AIII ГОСТ 5781-82*	3	0,720кг
		4		ф 6 AIII ГОСТ 5781-82*	27	0,055кг
		5		ф 6 AIII ГОСТ 5781-82*	8	0,055кг

Взам. инв. № | Подпись и дата | Инв. № подл.

ГИП	Еврлев		18.85
Нач. отд.	Катков		11.85
Гл. констр.	Зильбертов		11.85
Рук. гр.	Морлаев		11.85
Н. контр.	Есина		12.85

ТП 503-3-16.86 КЖИ-КП4

Каркас пространственный КП4

Стадия	Масса	Масштаб
Р	16.100	6 м
Лист	Листов 1	

35ГС ГОСТ 380-71*

ГИПРОПРОМСЕЛЬСТРОЙ г. Саратов

Копировал: Ильичева Формат А4

Альбом III

Типовой проект 503-3-16.86

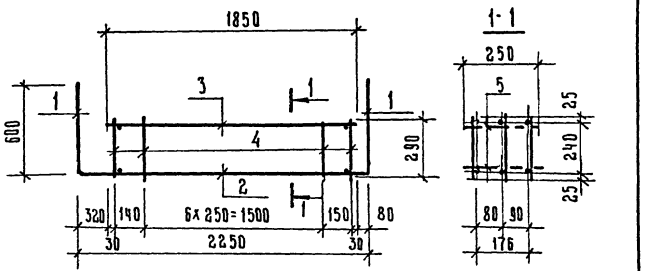

Формат	Зона	Поз	Обозначение	Наименование	Кол	Примечание
				Документация		
			ТП ТТ	Технические требования к изготовлению металлических изделий		
				Детали		
		1		ф 16 А-III ГОСТ 5781-82*	2	5,500кг
		2		ф 16 А-III ГОСТ 5781-82*	1	2,960кг
		3		ф 8 А-III ГОСТ 5781-82*	3	0,720кг
		4		ф 6 А-III ГОСТ 5781-82*	27	0,055кг
		5		ф 6 А-III ГОСТ 5781-82*	8	0,055кг

Инв.№ подл. | Подпись и дата | Взам.инв.№

ГИП	Евдаев		11.85
Нач.отд.	Катков		11.85
Гл.констр.	Зильбертов		11.85
Рук.гр.	Моралев		11.85
Н.контр.	Есина		11.85

ТП 503-3-16.86 КЖИ-КП5

Каркас пространственный КП5

Стадия	Масса	Масштаб
Р	17,10	6.м
Лист	Листов 1	

35ГС ГОСТ 380-71*

ГИПРОПРОМСЕЛЬСТРОЙ г. Саратов

Копировал: Ильичева

Формат А4

Альбом III

Типовой проект 503-3-16.86

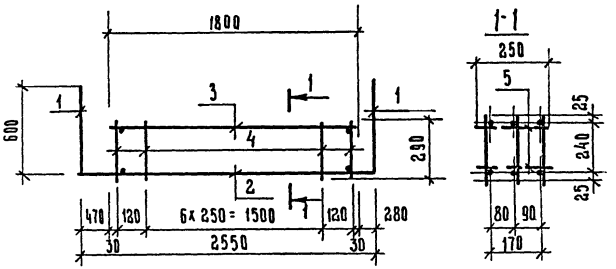

Формат	Зона	Поз.	Обозначение	Наименование	Кол.	Примечание
				Документация		
			ТП ТТ	Технические требования к изготовлению металлических изделий		
				Детали		
		1		ф 16 А-III ГОСТ 5781-82*	2	6.000кг
		2		ф 16 А-III ГОСТ 5781-82*	1	2.900кг
		3		ф 9 А-III ГОСТ 5781-82*	3	0,700кг
		4		ф 6 А-III ГОСТ 5781-82*	27	0,055кг
		5		ф 6 А-III ГОСТ 5781-82*	8	0,055кг

Инв.№ подл. | Подпись и дата | Взам.инв.№

ГИП	Евдаев		11.85
Нач.отд.	Катков		11.85
Гл.констр.	Зильбертов		11.85
Рук.гр.	Моралев		11.85
Н.контр.	Есина		11.85

ТП 503-3-16.86 КЖИ-КП6

Каркас пространственный КП6

Стадия	Масса	Масштаб
Р	20,40	6.м
Лист	Листов 1	

35ГС ГОСТ 380-71*

ГИПРОПРОМСЕЛЬСТРОЙ г. Саратов

Копировал: Ильичева

Формат А4

Типовой проект 503-3-16.86 Альбом III

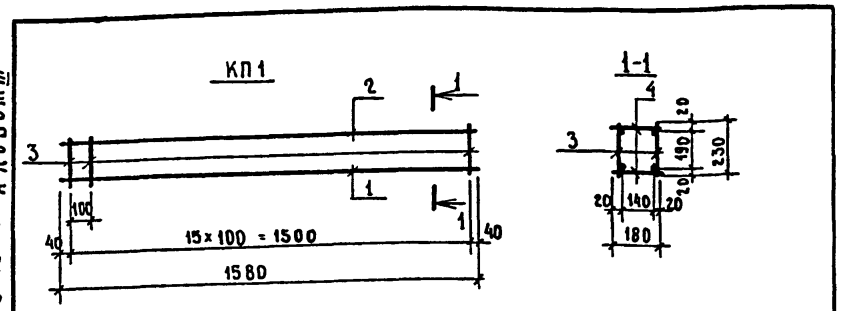

Формат	Зона	Поз.	Обозначение	Наименование	Кол.	Примечание
				Документация		
			ТП КЖИ-ТТ	Технические требования к изготовлению металлических изделий		
				КП8		
				Детали		
БЧ		1		ф16 А III ГОСТ 5781-82*, ℓ=1580	2	2,50 кг
БЧ		2		ф8 А III ГОСТ 5781-82*, ℓ=1580	2	0,62 кг
БЧ		3		ф6 А I ГОСТ 5781-82*, ℓ=230	32	0,05 кг
БЧ		4		ф6 А I ГОСТ 5781-82*, ℓ=180	32	0,04 кг

ГИП	Евлев		12.85
Нач.отд.	Катков		11.85
Гл.констр.	Зильбертов		11.85
Рук.гр.	Моралев		11.85
Н.контр.	Есина		12.85

ТП 503-3-16.86 КЖИ-КП 8

Каркас пространственный КП 8

Стадия	Масса	Масштаб
Р	9,22	1:20
Лист	Листов 1	

ГИПРОПРОМСЕЛЬСТРОЙ г.Саратов

Копировал Евстегнеева формат А4

Инв.№ подл. | Подпись и дата | Взам. инв.№

Типовой проект 503-3-16.86 Альбом III

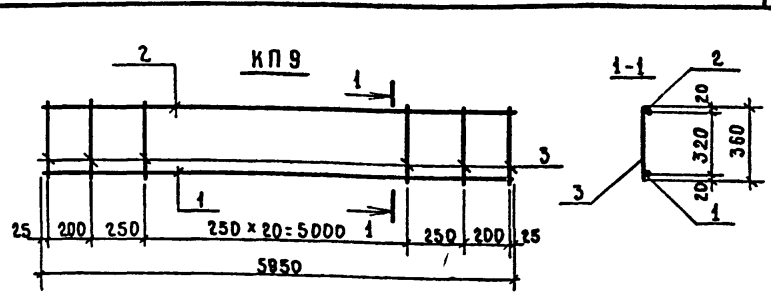

Формат	Зона	Поз.	Обозначение	Наименование	Кол.	Примечание
				Документация		
А4			ТП КЖИ-ТТ	Технические требования к изготовлению металлических изделий		
				КП9		
				Детали		
		1		ф18 А III ГОСТ 5781-82* ℓ=5950	1	11,90 кг
		2		ф12 А III ГОСТ 5781-82* ℓ=5950	1	5,28 кг
		3		ф8 А I ГОСТ 5781-82*, ℓ=5950	25	0,14 кг

ГИП	Евлев		12.85
Нач.отд.	Катков		11.85
Гл.констр.	Зильбертов		11.85
Рук.гр.	Моралев		11.85
Инж.	Коробейникова		11.85
Н.контр.	Есина		12.85

ТП 503-3-16.86 КЖИ-КП 9

Каркас плоский КП9

Стадия	Масса	Масштаб
Р	20,68	1:20
Лист	Листов 1	

ГИПРОПРОМСЕЛЬСТРОЙ г.Саратов

Копировал Евстегнеева формат А4

Инв.№ подл. | Подпись и дата | Взам. инв.№

Инв. № подл. | Подпись и дата | Взам. инв. №

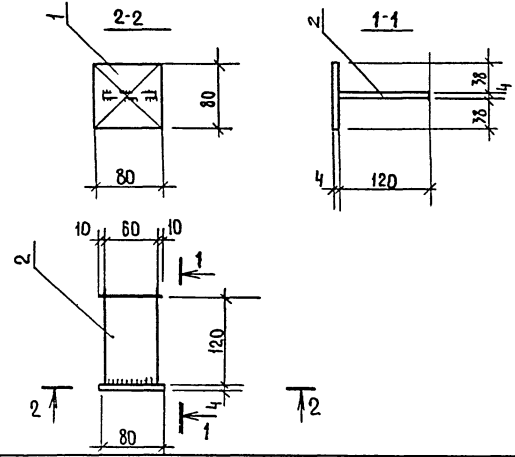

Формат	Зона	Поз.	Обозначение	Наименование	Кол.	Примечание
				Документация		
			ТП -КНИ-ТТ	Технические требования		
				к изготовлению метал-		
		1		лических изделий		
		2		Детали		
				-4×80 ГОСТ 19903-74* ℓ=80	1	0.20кг
				-4×60 ГОСТ 19903-74* ℓ=120	1	0.23кг

ГИП	Евелев		11.85
Нач. отдела	Катков		11.85
Гл. констр.	Зильбертов		11.85
Рук. гр.	Моралев		11.85
Техник	Конневникова		11.85
Н. контр.	Есина		12.85

ТП 503-3-16.86 -КНИ-МН1

Изделие закладное МН1

Стадия	Масса	Масштаб
Р	0.43	1:10
Лист	Листов 1	

ВСТ3КП2 по ГОСТ 380-71*

Гипропромсельстрой г. Саратов

Копировал: Несмеянова, Гиц

Формат А4

Инв. № подл. | Подпись и дата | Взам. инв. №

Отпечатано
в Новосибирском филиале ЦИТП
630064 г.Новосибирск, пр. Карла Маркса 1
Выдано в печать: "9" XI 1987г.
Заказ Т-2782 Тираж 550

gost.e-ecolog.ru