Типовой проект

503-3-16.86

Корпус механизированной мойки с постами диагностики и окраски станции технического обслуживания на 800 грузовых автомобилей

Альбом II

Архитектурные решения. Конструкции железобетонные

9510/02

цена 3-10

gost.e-ecolog.ru

Привязан:

Инв №

Типовой проект

503-3-16.86

Корпус механизированной мойки с постами диагностики и окраски станции технического обслуживания на 800 грузовых автомобилей

Альбом II

Состав проекта:

Альбом I – Общая пояснительная записка. Технология производства. Технологические коммуникации. Внутренние водопровод и канализация. Технологические решения автоматического пожаротушения. Отопление и вентиляция. Силовое электрооборудование. Электрическое освещение. Автоматизация производства. Связь и сигнализация.

Альбом II – Архитектурные решения. Конструкции железобетонные.

Альбом III – Чертежи индустриальных строительных конструкций и изделий.

Альбом IV – Чертежи заданий заводам-изготовителям на электрооборудование, КИП и автоматику.

Альбом V – Спецификации оборудования.

Альбом VI – Ведомости потребности в материалах.

Альбом VII – Показатели результатов применения научно-технических достижений в строительных решениях проекта.

Альбом VIII – Сметы. Части 1, 2

Разработан:
проектным институтом
„Гипропромсельстрой"
Главный инженер института /Шестернев/
Главный инженер проекта /Евелев/

Рабочий проект
Утвержден и введен в действие
Госкомсельхозтехникой СССР
Заключение № 67-85 от 4.12.1985г.

Привязан:

Инв. №

Альбом II

Типовой проект 503-3-16.86

Лист	Наименование	Стр.
СА	Содержание альбома.	3
	Архитектурные решения - АР	
1	Общие данные (начало)	4
2	Общие данные (продолжение)	5
3	Общие данные (продолжение)	6
4	Общие данные (окончание)	7
5	План на отм. 0.000.	8
6	Фрагменты 1; 2; 3; 4.	9
7	План на отм. 3.000.	10
8	Разрезы 1-1; 2-2; Узлы 1÷6.	11
9	Фасады Г-А; А-Г; 1-6; 6-1.	12
10	Планы кровли и полов.	13
11	Развертки стен „А" и „Ж."	14
12	Узлы 7÷13.	15
13	Перегородки щитовые стальные. Схема 1.	16
14	Схема расположения молниеприёмной сетки и токоотводов.	17
15	Лестница Л1.	18
	Конструкции железобетонные - КЖ	
1	Общие данные (начало)	19
2	Общие данные (окончание)	20
3	Схема расположения фундаментов и фундаментных балок. Сечения с 1-1 по 7-7.	21
4	Узлы с 1 по 9.	22
5	Схема расположения элементов подземного хозяйства.	23
6	ФО-1. План на отм. 0.000 и -1 210.	24
7	ФО-1. Разрезы с 1-1 по 4-4.	25
8	ФО-1. Схемы расположения элементов смотровой канавы. Разрезы с 5-5 по 14-14.	26
9	ФО-2.	27
10	ФО-3. Разрезы с 1-1 по 3-3. Детали.	28
11	ФО-3. Вид по „А" и „Б". Сечения с 4-4 по 8-8 Детали.	29
12	ФО-4 ÷ ФО-7.	30
13	Приямок ТП-1 для КТП-400 ква.	31
14	Приямок ТП-2, ТП-3	32
15	Подземные каналы КА-1 ÷ КА-7.	33
16	Подземные каналы. Сечения с 3-3. по 10-10.	34
17	Схема расположения элементов каркаса.	35
18	Схема расположения элементов покрытия.	36
19	Схема расположения плит перекрытия на отм. 3.000.	37
20	Схема расположения панелей стен по оси А, Г, 1, 6.	38
21	Спецификация к схемам расположения панелей.	39
22	Фм1; Фм1-1; Фм2; Фм2-1; Фм2-2; Фм3; Фм3-1.	40
23	Нагрузки на фундаменты. Спецификация элементов на один фундамент.	41

Привязан	ГИП	Евелев		12.85	Т П 503-3-16.86
	Нач.отд.	Катков		12.85	СА
	Гл. констр.	Зильбертов		12.85	Стадия: Р; Лист: СА; Листов: 1
	Рук. гр.	Моралев		12.85	
	Инж.	Шаталина		12.85	Содержание альбома
Инв. №	Н. контр.	Есина		12.85	Гипропромсельстрой г. Саратов

Копировал: Ильичева

Формат А2

Инв. № подл. | Подпись и дата | Взам. инв. №

Альбом II

Типовой проект 503-3-16.86

Ведомость рабочих чертежей основного комплекта АР

Лист	Наименование	Примечание
1	Общие данные (начало)	
2	Общие данные (продолжение)	
3	Общие данные (продолжение)	
4	Общие данные (окончание)	
5	План на отм. 0.000	
6	Фрагменты 1; 2; 3; 4	
7	План на отм. 3.000	
8	Разрезы 1-1.; 2-2. Узлы 1-Б	
9	Фасады Г-А; А-Г; 1-6; Б-1	
10	Планы кровли и полов	
11	Развертки стен „А" – „Ж"	
12	Узлы 7 ÷ 13	
13	Перегородки щитовые стальные.	
	Схема 1.	
14	Схема расположения молниеприемной сетки и токоотводов	
15	Лестница л1.	

Ведомость спецификаций

Лист	Наименование	Примечание
4	Спецификация элементов заполнения проемов	
4	Спецификация перемычек	
4	Спецификация гардеробного оборудования	
7	Спецификация элементов крепления в стенах заборных камер воздуха.	
8	Спецификация элементов крепления стен	
9	Спецификация заполнения оконных проёмов	
11	Спецификация элементов обрамления проемов.	
13	Спецификация элементов щитовых стальных перегородок.	
14	Спецификация к схеме расположения молниеприемных сеток и токоотводов	
15	Спецификация элементов лестницы л1	

Продолжение

Обозначение	Наименование	Примечание
1.431 - 6	Кирпичные перегородки для одноэтажных и многоэтажных производственных зданий. Материалы для проектирования	
1.438 - 10, вып.2;3	Перегородки консольные сетчатые стальные.	
1.450.3 - 3 Вып. 0; 1; 2.	Стальные лестницы, площадки, стремянки и ограждения	
1.465.1 -10 / 82 вып.0	Комплексные железобетонные плиты покрытий одноэтажных промышленных зданий.	
ГОСТ 22415 -77	Шкафы деревянные для хранения одежды в санитарно-бытовых помещениях промышленных предприятий.	
2.430-3, вып. 2;3	Типовые архитектурно-строительные детали промышленных зданий с кирпичными стенами	
2.436 - 14, вып. 0;1	Узлы окон с деревянными переплетами по ГОСТ 12506-81.	
2.460 - 4, вып.1	Архитектурно-строительные детали легкосбрасываемых покрытий одноэтажных промышленных зданий со взрывоопасными производствами.	
3.400 - 6/76	Унифицированные закладные детали сборных железобетонных конструкций инженерных сооружении промышленных предприятий Рабочие чертежи	
Альбом III	Прилагаемые документы Чертежи индустриальных строительных конструкций и изделий	
Альбом VIII	Ведомость потребности в материалах	

Основные строительные показатели

Наименование	Ед. изм.	Количество
Площадь застройки	$м^2$	1120
Общая площадь	$м^2$	1257
Строительный объём	$м^3$	8000

Ведомость ссылочных и прилагаемых документов

Обозначение	Наименование	Примечание
	Ссылочные документы	
ГОСТ 14624 -84	Двери деревянные для производственных зданий	
ГОСТ 6629 - 74*	Двери деревянные внутренние для жилых и общественных зданий	
2.435 - 6, вып.1;3	Противопожарные двери и ворота промышленных зданий	
1.435.9 -17, вып.0,2;4	Ворота распашные	
1.438 - 10, вып.1	Перемычки железобетонные для зданий с кирпичными стенами	
ГОСТ 12506 - 81	Окна деревянные для производственных зданий	

Типовой проект разработан в соответствии с действующими нормами и правилами и предусматривает мероприятия, обеспечивающие взрывную, взрывопожарную и пожарную безопасность при эксплуатации здания.

Главный инженер проекта /Евелев/

Инв. № подл. | Подпись и дата | Взамен инв. №

Привязан

Инв. №

ГИП	Евелев		12.85
Нач. отд.	Катков		11.85
Гл. констр.	Зильбертов		11.85
Рук. гр.	Моралев		XI-85
Вед. инж.	Киреева		XI-85
Н. контр.	Есина		11.85

ТП 503-3-16.86 АР

Корпус механизированной мойки с постами диагностики и окраски станции технического обслуживания на 800 грузовых автомобилей

Стадия	Лист	Листов
Р	1	15

Общие данные (начало)

ГИПРОПРОМСЕЛЬСТРОЙ г. Саратов

Копировал Мешкова

Общие указания.

1. Корпус механизированной мойки с постами диагностики и окраски станции технического обслуживания на 800 грузовых автомобилей разработан для строительства в районах со следующими климатическими условиями:

а) расчетная зимняя температура наружного воздуха $t_н$ = -20°С; -30°С (основной вариант); -40°С.

б) Вес снегового покрова - для II; III (основной вариант); IV районов и соответственно равен 70; 100; 150 кгс/м². (0.7; 1.0; 1.5 кПа)

в) Скоростной напор ветра - для III географического района.

г) Климат - нормальный.

д) Сейсмичность не превышает 6 баллов.

е) Строительство в районах вечной мерзлоты, просадочных, насыпных грунтов и подрабатываемых территорий не предусматривается.

ж) Грунтовые условия площадки приведены на листе ТП- -КЖ2

2. Степень огнестойкости здания - II.

3. Здание снабжается электроэнергией, паром, водой, оборудуется сантехническими устройствами.

4. Встроенные бытовые помещения запроектированы на основании СНиП II-92-76 „Вспомогательные здания и помещения промышленных предприятий" в соответствии со штатной ведомостью производственных и вспомогательных рабочих (см. технологическую часть проекта).

5 За относительную отметку 0.000 принят уровень чистого пола корпуса механизированной мойки, которому соответствует абсолютная отметка [ ]

6. Планировочная отметка земли вокруг здания принята -0.150.

7. Стены наружные - панельные из легкого бетона с объемным весом ρ=900 кг/м³; кирпичные участки наружных стен и внутренние стены выполнять из глиняного кирпича с объемным весом ρ=1800 кг/м³ марки 75 на растворе марки 25.

8. Для крепления дверных коробок в кладку заложить антисептированные деревянные пробки (не менее двух на откос).

9. По периметру здания устраивается асфальтовая отмостка шириной 750 мм по щебеночному основанию.

10. Защита строительных конструкций от коррозии запроектирована в соответствии со СНиП 2.03.11-85 „Защита строительных конструкций от коррозии. Нормы проектирования."

Все закладные и соединительные элементы должны иметь заводское цинковое покрытие.

Сварные швы и нарушенные при сварке поверхности закладных и соединительных элементов должны быть тщательно очищены и покрыты цинковым протекторным грунтом толщиной 150 мм, после чего в наружных ограждающих конструкциях они должны быть окрашены эмалью ПФ 133 (ГОСТ 926-82) по грунту ПФ-020 (ГОСТ 18186-79*).

Все остальные металлические конструкции окрасить пентафталевой краской за 2 раза.

11. Отделочные работы.

Наружные поверхности стеновых панелей окрашиваются поливинилацетатными красками; для получения шероховатой поверхности в состав красок вводить наполнитель фракцией до 2 мм.

Наружные стены из кирпича выполнять с расшивкой швов.

Цветовое решение окраски фасадов разработать при привязке проекта к конкретным климатическим условиям в соответствии с методическим руководством „фирменный стиль, разработанным для единого оформления предприятий „Сельхозтехники"

Внутренняя отделка приведена в ведомости отделки помещений, расположенной на листе 3.

Все столярные изделия окрашиваются перхлорвиниловыми эмалями за 2 раза.

12. Мероприятия по снижению шума.

Вентоборудование устанавливается в выгороженных помещениях и устраивается на виброосновании.

13. Основные сборные железобетонные и бетонные конструкции приняты по общесоюзному каталогу индустриальных конструкций, обязательных для применения в строительстве промышленных зданий.

14. Производство работ по строительству выполнять в соответствии с требованиями действующих норм и правил, по производству каждого вида работ, правилами по технике безопасности и указаниями соответствующих серий.

Работы в зимнее время выполнять в соответствии с требованиями действующих норм и технических условий по производству работ в зимнее время.

15. Мероприятия по взрыво-и пожарной безопасности: участки с категорией производства А и Б выгорожены от остальных помещений несгораемыми перегородками с пределом огнестойкости 0,75 часа; двери в этих перегородках и тамбур-шлюзе-противопожарные; требуемая площадь в м² легкосбрасываемых конструкций состоит из оконных проемов и специальных плит покрытия. Расчетное время эвакуации всех работающих через эвакуационные пути и выходы обеспечено.

16. При привязке проекта толщины стен и утеплителя должны быть уточнены, исходя из сопротивления теплопередаче $R_o^{тр}$, определяемого экономическим расчетом в соответствии с указаниями раздела 6 главы СНиП II-3-79.

Таблица толщин стен и утеплителя в мм.

Буквенные обозначения толщин	При температуре наружного воздуха $t_н$		
	-20°С	-30°С	-40°С
	Стеновые панели из легкого бетона ρ=900 кг/м³		
а	250	300	350
	Кирпичные наружные стены ρ=1800 кг/м³		
б	380	510	640
	Утеплитель: ячеистый бетон ρ=400 кг/м³		
h	85	115	150
	Утеплитель (над участком наружной мойки): перлитобитум ρ=250 кг/м³		
h	80	110	135

ГИП	Евелев			ТП 503-3-16.86	АР
Нач.отд	Катков				
Гл.констр	Зильбертов			Корпус механизированной мойки с постами диагностики и окраски станции технического обслуживания на 800 грузовых автомобилей	
Рук.гр.	Моралев				
Вед.инж.	Киреева				Стадия: Р; Лист: 2; Листов:
Н.контр	Есина			Общие данные (продолжение)	Гипропромсельстрой г.Саратов

Привязан

Инв.№

Инв.№ подл | Подпись и дата | Взам.инв.№

Копировал: Прошина Ол - Формат А2

Типовой проект 503-3-16.86 Альбом II

Ведомость отделки помещений
площадь м²

Наименование или номер помещения	Потолок		Стены или перегородки		Низ стен или перегородок (панель)			Примечание
	Площадь	Вид отделки	Площадь	Вид отделки	Площадь	Вид отделки	Высота мм	
Участок экспресс-диагностики	174.5	Известковая окраска	311.0	Известковая окраска	108.0	Плитка керамическая глазурованная ГОСТ 6141-82	1800	Затирка цементным раствором кирпичных участков стен
Участок наружной мойки автомобилей	180.80	Перхлорвиниловая эмаль ХС-717 по грунту ХС-010	292.0	Перхлорвиниловая эмаль ХС-717 по грунту ХС-010	162.0	то же	2500	то же ТУ6-10-961-76
Участок окраски и сушки; участок приготовления лакокрасок	327.9	Пентафталевые эмали ПФ-115 ГОСТ 6465-76 по грунту ГФ20	415.0	Пентафталевые эмали ПФ-115 ГОСТ 6465-76 по грунту ГФ20	172.0	то же	2000	то же
Компрессорная, помещение компрессорщика	58.7	Известковая окраска	171.0	Известковая окраска	62.70	то же	1800	то же
Трансформаторная подстанция, щитовая, помещение вентоборудования, ИТП; станция автоматического пожаротушения операторская	412.20	то же	908.0	то же	—	—	—	то же
Душевые	5.24	Перхлорвиниловая эмаль ХС-717 по грунту ХС-010	18.20	Перхлорвиниловая эмаль ХС-717 по грунту ХС-010	23.0	Плитка керамическая глазурованная ГОСТ 6141-82	1500	то же
Уборные; гардеробные блоки	33.10	Известковая окраска	61.50	то же	77.0	то же	1500	то же
Коридор, хозяйственная кладовая	38.90	то же	70.0	Известковая окраска	62.20	Пентафталевые эмали ПФ-115 ГОСТ 6465-76 по грунту ГФ20	1500	то же
Вестибюль, комната приема пищи	26.50	то же	67.30	Водоэмульсионная окраска	—	—	—	то же

Ведомость отделки помещений составлена на основании требований следующих документов: СНиП II-92-76, общесоюзных норм технологического проектирования предприятий для автомобильного транспорта ОНТП-АТП-СТО-80; ТП 101-11.*

Ведомость перемычек

Марка, поз.	Схема сечения	Схема сечения	Схема сечения
	t = -20°C; -30°C; -40°C	t = -20°C	t = -30°C
ПР5	1ПР1-12.12.14; 2.050; 380		
ПР6	1ПР1-12.12.14; 2.050; 1.870; 250		
ПР7	1ПР3-22.12.14; 2.020; 4.870; 250		
ПР8	1ПР1-12.12.14; 7.200; 250		
ПР9	1ПР38-15.12.22у; 1.870; 250		
ПР10	1ПР1-12.12.6; 1.870; 120		
ПР11	1ПР2-15.12.14; 4.830; 4.790; 120		
ПР12	1ПР1-12.12.14 + 1ПР38-15.12.22у; 2.050; 1.870; 250		
ПР1		1ПР3-22.12.14; 2.400; 380	1ПР3-22.12.14; 2.400; 510	1ПР3-22.12.14; 2.400; 640
ПР2		1ПР2-15.12.14; 2.370; 380	1ПР2-15.12.14; 2.370; 510	1ПР2-15.12.14; 2.370; 640
ПР3		1ПР3-19.12.14; 1.090; 380	1ПР3-19.12.14; 1.090; 510	1ПР3-19.12.14; 1.090; 640
ПР4		1ПР3-24.12.14; 2.180; 380	1ПР3-24.12.14; 2.180; 510	1ПР3-24.12.14; 2.180; 640

ГИП	Евелев		12.85
Нач.ОТА	Катков		12.85
Гл.конст.	Зильбертов		12.85
Рук.гр.	Моралев		12.85
Вед.инж.	Кирреева		11.85
Н.контр.	Есина		12.85

ТП-503-3-16.86 -АР

Корпус механизированной мойки с постами диагностики и окраски станции технического обслуживания на 800 грузовых автомобилей

Стадия	Лист	Листов
Р	3	

Общие данные (продолжение)

Гипропромэлектрострой г. Саратов

Привязан:

Инв. №

Инв.№ подл. | Подпись и дата | Взам. инв.№

Типовой проект 503-3-16.86 Альбом II

Спецификация перемычек

Марка, поз.	Обозначение	Наименование	Кол. t=-20	Кол. t=-30	Кол. t=-40	Масса ед. кг	Примечание
ПР1	1.138-10, вып.1	1ПР3-22.12.14	3	4	5	100	
ПР2	1.138-10, вып.1	1ПР2-15.12.14	3	4	5	75	
ПР3	1.138-10, вып.1	1ПР3-19.12.14	3	4	5	75	
ПР4	1.138-10, вып.1	1ПР3-24.12.14	3	4	5	100	
ПР5	1.138-10, вып.1	1ПР1-12.12.14	3			50	
ПР6	1.138-10, вып.1	1ПР1-12.12.14	18			50	
ПР7	1.138-10, вып.1	1ПР3-22.12.14	4			100	
ПР8	1.138-10, вып.1	1ПР1-12.12.14	2			50	
ПР9	1.138-10, вып.1	1ПР38-15.12.22у	2			100	
ПР10	1.138-10, вып.1	1ПР1-12.12.6	10			25	
ПР11	1.138-10, вып.1	1ПР2-15.12.14	3			75	
ПР12	1.138-10, вып.1	1ПР1-12.12.14	2			50	
	1.138-10, вып.1	1ПР38-15.12.22у	2			100	

Спецификация гардеробного оборудования

Марка, поз.	Обозначение	Наименование	Кол.	Масса ед., кг.	Примечание
1	ГОСТ 22415-77	Шкаф дерев. ДД-33.3	1		блок
2	ГОСТ 22415-77	Шкаф дерев. ДД-33.2	5		блоков
3	ГОСТ 22415-77	Шкаф дерев. ДД-40.2	3		блока

Спецификация элементов заполнения проемов

Марка, поз.	Обозначение	Наименование	Кол. на этаж 1	2	всего	Масса ед. кг	Примечание
1	ГОСТ 14624-84	Дверной блок ДНГ24-10пп	4	—	4		
2	ГОСТ 14624-84	Дверной блок ДНО24-10пп	2	—	2		
3	ГОСТ 6629-74*	Дверной блок ДГ24-19пп	1	—	1		
4	ГОСТ 14624-84	Дверной блок ДВГ19-9п	13	2	15		при t=-40° 19
5	2.435-6, вып.1	Дверной блок ПД-1	8	—	8		
6	ГОСТ 6629-74*	Дверной блок ДГ21-7п	7	—	7		
7	ГОСТ 14624-84	Дверной блок ДВГ19-9л	3	—	3		
8	1.435.9-17, вып.2,4	Ворота-ВР 36×36-С	4	—	4		
9	2.435-6, вып.3	Ворота-ПВИ-3.6×3.6*	1	—	1		
	*Для ворот ПВИ-3.6×3.6 применена рама из металлических элементов по серии						
		1.435.9-17, вып. 4					

Ведомость проемов ворот и дверей

Марка, поз.	Размер проема в кладке, мм.
1	1010 × 2370
2	1010 × 2370
3	1910 × 2370
4	910 × 1870
5	960 × 2050
6	710 × 2070
7	910 × 1870
8	3600 × 3600
9	3600 × 3600

ГИП	Евелев		12.85
Нач.отд	Катков		12.85
Гл.конст	Зильбертов		12.85
Рук.гр.	Моралев		12.85
Вед.инж.	Киреева		12.85
Н.контр.	Есина		12.85

ТП-503-3-16.86 -АР

Корпус механизированной мойки с постами диагностики и окраски станции технического обслуживания на 800 грузовых автомобилей

Общие данные (окончание)

Стадия	Лист	Листов
Р	4	

ГИПРОПРОМСЕЛЬСТРОЙ г. Саратов

Привязан

Инв. №

Инв.№ подл. | Подпись и дата | Взам. инв.№

Копировал: Сырова, Сыр

Формат А2

Типовой проект 503-3-16.86 Альбом II

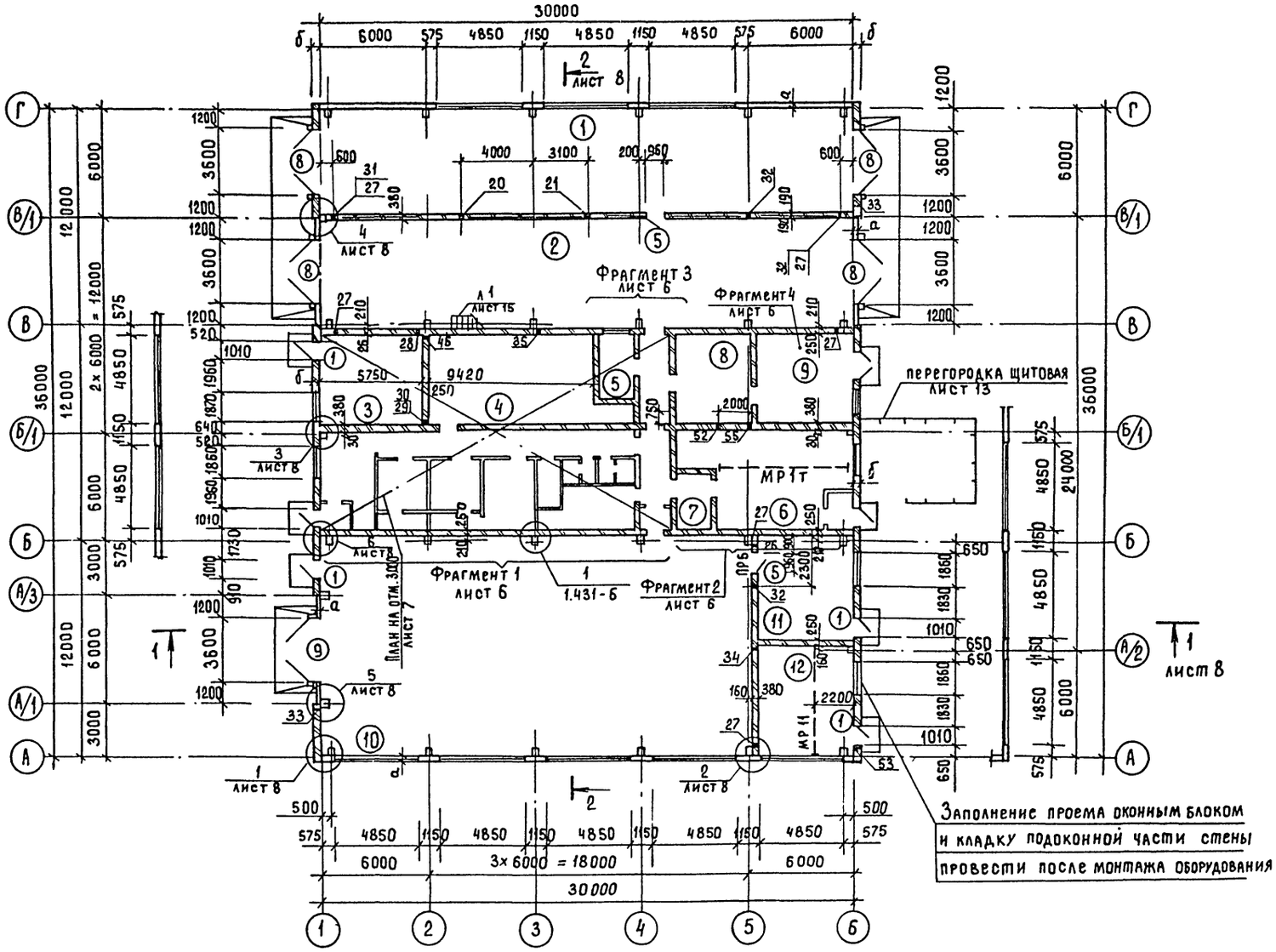

Экспликация помещений

Номер по плану	Наименование	Площадь, м²	Категория производства по взрывной взрыво-пожарной и пожарной опасности
1	Участок экспресс-диагностики	174.0	В
2	Участок наружной мойки автомобилей	180.6	Д
3	Индивидуальный тепловой пункт	29.20	Д
4	Венткамера	50.80	Д
5	Операторская	7.20	Д
6	Компрессорная	52.70	Д
7	Помещение компрессорщика	6.00	Д
8	Щитовая	22.80	Д
9	Трансформаторная подстанция	28.40	Д
10	Участок окраски и сушки	294.90	А
11	Участок приготовления лакокрасок	33.00	А
12	Станция автоматического пожаротушения	33.80	Д

ГИП	Евелев		12.85
Нач. отд.	Катков		12.85
Гл. констр.	Зильбертов		12.85
Рук. гр.	Моралев		12.85
Ст. инж.	Коробейникова		12.85
Вед. инж.	Киреева		12.85
Н. контр.	Есина		12.85

ТП 503-3-16.86 -АР

Корпус механизированной мойки с постами диагностики и окраски станции технического обслуживания на 800 грузовых автомобилей.

Стадия	Лист	Листов
Р	5	

План на отм. 0.000

Гипропромсельстрой г. Саратов

Привязан

Инв. №

Нач. отд. ЭН Попова
Нач. отд. ВК Свирелов
Гл. инж. отд. ЭМ Пайкин
Гл. инж. отд. Нажметдинов
Гл. спец. техн. отд. Хейфец

Инв. № подл. | Подпись и дата | Взамен инв. №

Альбом II

Типовой проект 503-3-16.86

Фрагмент 1

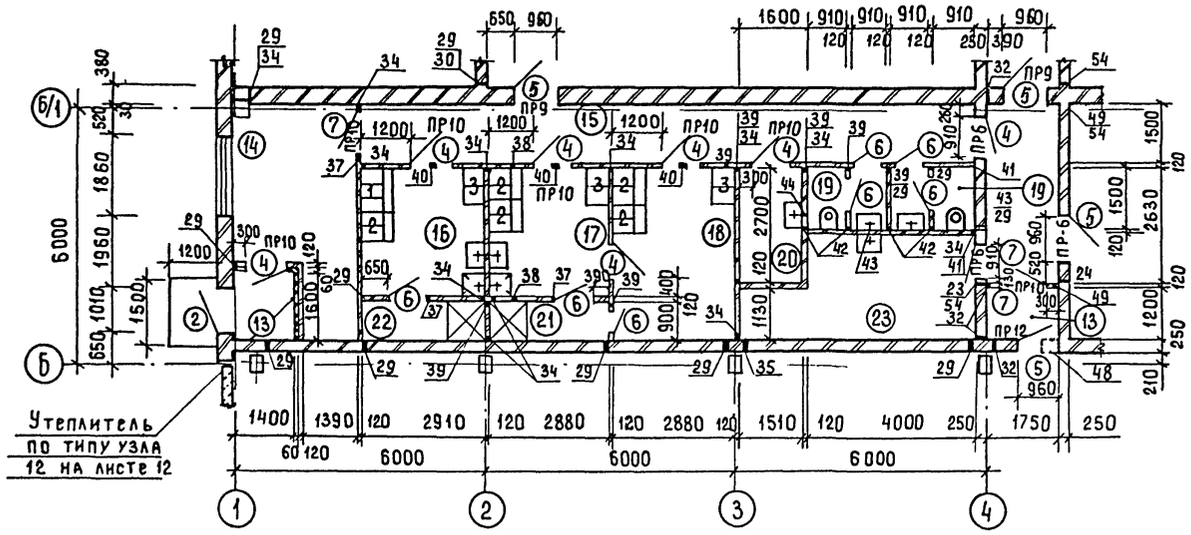

План тамбура при $t_{н.в.}$=-40°С

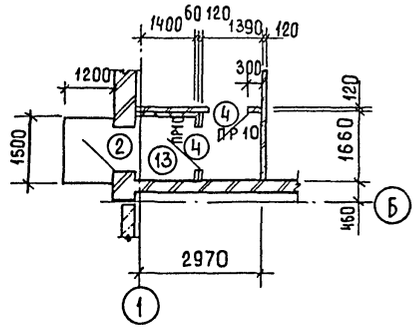

Фрагмент 3

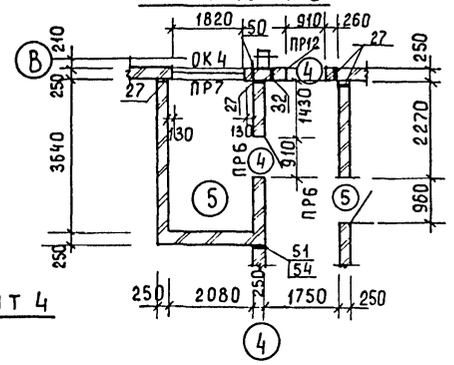

Фрагмент 2

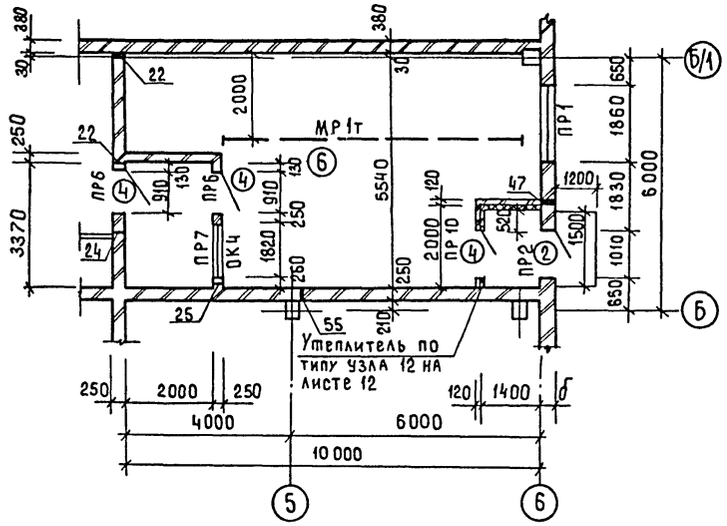

Фрагмент 4

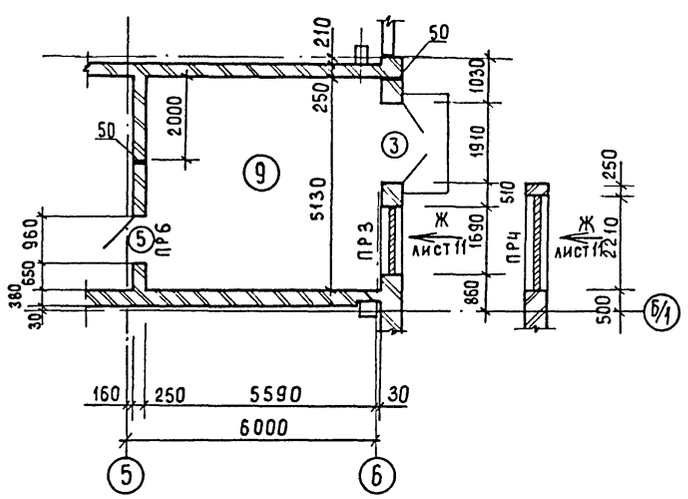

Экспликация помещений

Номер по плану	Наименование	Площадь, м²	Категория производства по взрывной, взрыво-пожарной и пожарной опасности
13	Тамбур	4.30	
14	Вестибюль	14.30	
15	Коридор	29.80	
16	Мужской гардероб	9.30	
	специальной, уличной и домашней одежды		
17	Женский гардероб уличной и домашней одежды	9.10	
18	Женский гардероб специальной одежды	12.00	
19	Мужская и женская уборные	2.70	
20	Хозяйственная кладовая	4.10	
21	Женская душевая	2.60	
22	Мужская душевая	2.64	
23	Комната приема пищи	12.20	
24	Венткамера на отм 3.000	209.6	

ГИП	Евелев		12.85	ТП 503-3-16.86 АР
Нач.отд.	Катков		12.85	
Гл.констр.	Зильбертов		12.85	
Рук. гр.	Моралев		11-85	Корпус механизированной мойки с постами диагностики и окраски станции технического обслуживания на 800 грузовых автомобилей
Ст. инж.	Коробейникова		11-85	
Вед. инж.	Киреева		11-85	Стадия Р; Лист 6; Листов
Н.контр.	Есина		12.85	Фрагменты 1; 2; 3; 4

Привязан

Инв. №

ГИПРОПРОМСЕЛЬСТРОЙ г. Саратов

Копировал: Мешкова

Формат А2

Инв. № подл. | Подпись и дата | Взам. инв. №

Типовой проект 503-3-16.86 Альбом II

План на отм. 3.000

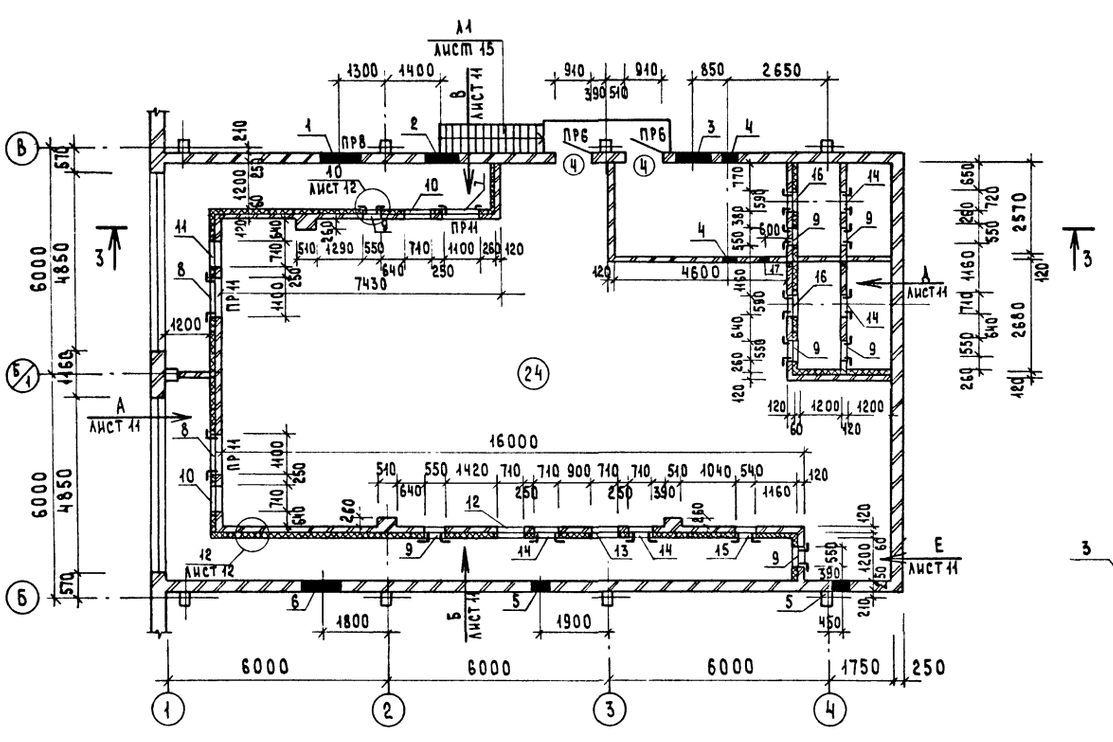

Поз. 3

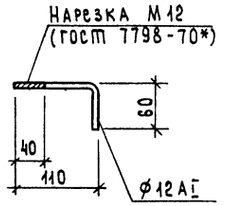

а - а

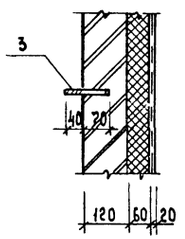

Разрез 3-3

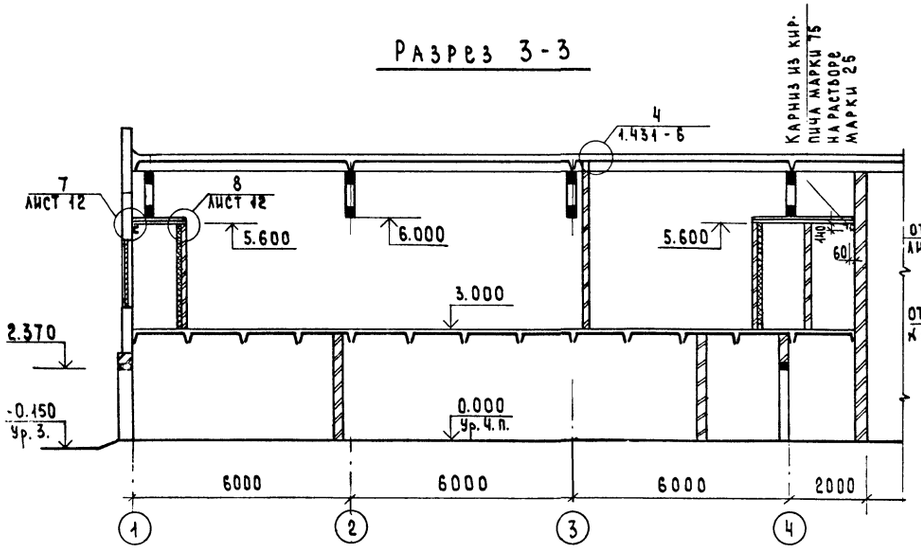

Фрагмент 5

(только для $t_н$=-40°С)

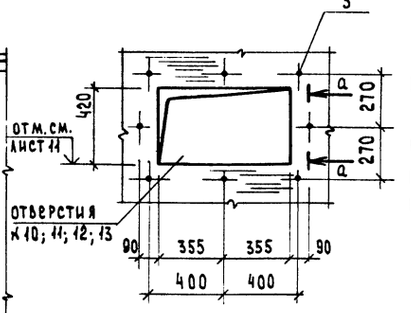

Спецификация элементов крепления в стенах заборных камер воздуха

Марка	Обозначение	Наименование	Кол.	Масса ед. кг	Примечание
1		Швеллер Б14 ГОСТ 8240-72* / ВСТ3Кп2 ГОСТ 380-71*	11.2	12.31)	м
2		Лист Б ПН-6 ГОСТ 19903-74* / ВСТ3кп2 ГОСТ 14637-79	2	2.12	Размер 150×300
3	См. эскиз, поз.3	Ф12 АI ГОСТ 5781-82*			Только для $t_н$=-40°С
		ℓ=170	40	0.15	
	ГОСТ 8928-81	Плиты фибролитовые	59.4		м²
	ГОСТ 22950-78	Минераловатные жесткие плиты ρ=200 кг/м³, δ=60	66.3		м³
	ГОСТ 8486-66**	Пробка деревянная 50×120×140	36		
		Бруски деревянные 60×60	8.5		м

1. Масса дана одного метра.
2. Внутренние поверхности стен заборных камер окрасить водоэмульсионной краской в 2 слоя.
3. Перегородки толщиной 120мм армировать по узлу „9", лист 12.
4. Кладку над проемами в перегородках усиливать по узлу „17" серии 1.431-6.
5. Над проемами менее 900мм устроить армокирпичные перемычки - в четырех швах над проемом проложить 2Ф8АI с крюками на концах и заведением за грани опор не менее 250мм.

ГИП	Евелев		12.85
Нач.отд.	Катков		12.85
Гл.конст.	Зильбертов		12.85
Рук. гр.	Моралев		12.85
Вед. инж.	Киреева		11.85
Н.контр.	Есина		12.85

ТП-503-3-16.86 -АР

Корпус механизированной мойки с постами диагностики и окраски станции технического обслуживания на 800 грузовых автомобилей

Стадия	Лист	Листов
Р	7	

План на отм. 3.000

Гипроспецсельстрой г. Саратов

Привязан:

Инв. №

Нач.отд. 9Н | Попова | Инв.№ подл. | Подпись и дата | Взам. инв.№

Типовой проект 503-3-16.86 Альбом II

Разрез 1-1

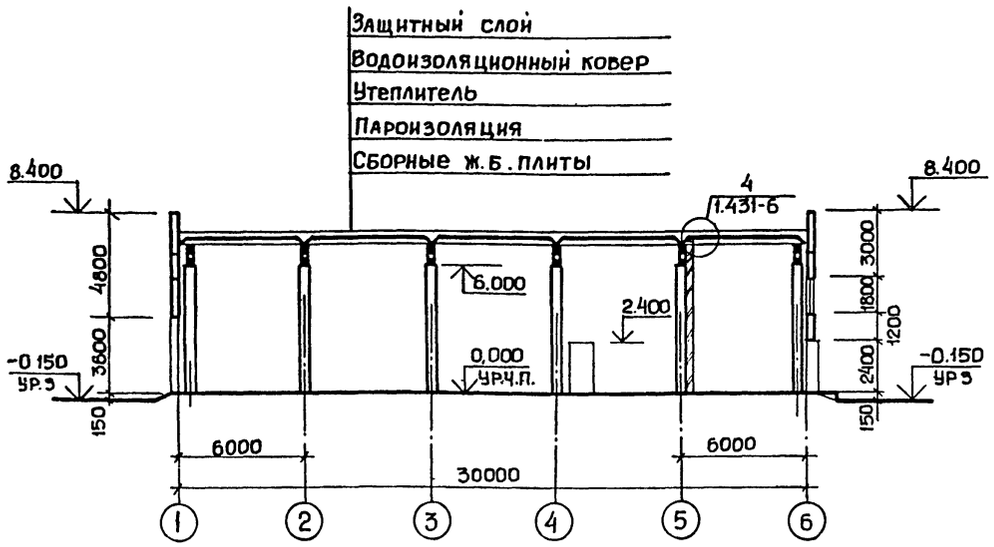

Разрез 2-2

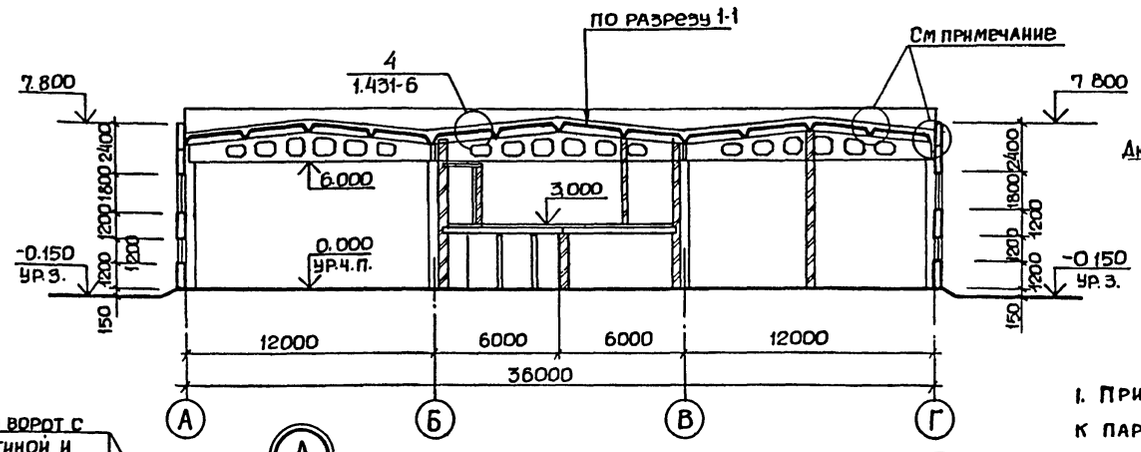



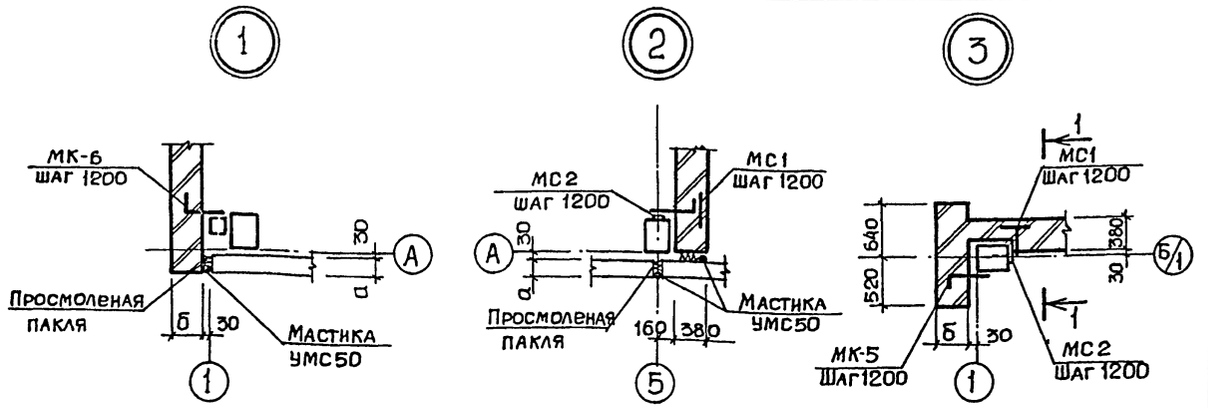

1-1

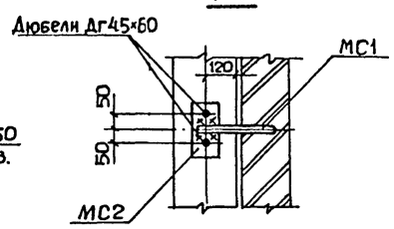

1. Примыкание комплексных плит к парапету продольных и торцевых стен, продольный и поперечный стык между комплексными плитами выполнять в соответствии с документом 1.465.1-10/82.0-01у (серия 1.465.1-10/82).
2. Масса дана одного метра.

Спецификация элементов крепления стен

Марка, поз.	Обозначение	Наименование	Кол.	Масса ед.кг	Примечание
МК5	2.430-3, вып. 3	Анкер МК5	12	0,46	
МК6	2.430-3, вып. 3	Анкер МК6	30	0,46	
МС1	1.431-6	Анкер МС1	121	0,24	
МС2	1.431-6	Анкер МС2	121	0,90	
МС-10	1.431-6	Соединительный элемент	14	0,30	
МС-12	1.431-6	Соединительный элемент	8	1,13	
		ф16АI ГОСТ 5781-82*			
1		ℓ=6000	2	9,60[2]	м
2	3.400-6/76	МИ1-10; ℓ=1440	1	6,1[2]	м

ГИП	Евелев		12.85
Нач.отд	Катков		12.85
Гл.констр	Зильбертов		12.85
Рук.гр.	Моралев		11.85
Вед.инж	Киреева		11.85
Н.контр	Есина		12.85

ТП 503-3-16.86 АР

Корпус механизированной мойки с постами диагностики и окраски станции технического обслуживания на 600 грузовых автомобилей

Стадия	Лист	Листов
Р	8	

Разрезы 1-1; 2-2. Узлы 1÷6.

Гипропромсельстрой г. Саратов

Привязан

Инв.№

Инв.№ подл. | Подпись и дата | Взам.инв.№

Типовой проект 503-3-16.86 Альбом II

Фасад Г-А

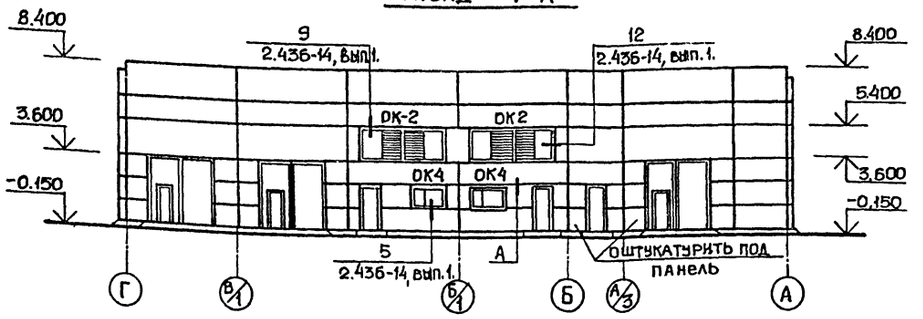

Фасад А-Г

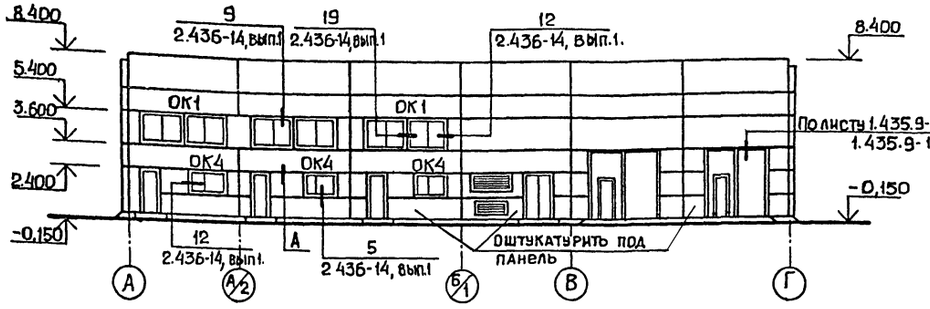

Фасад 1-6

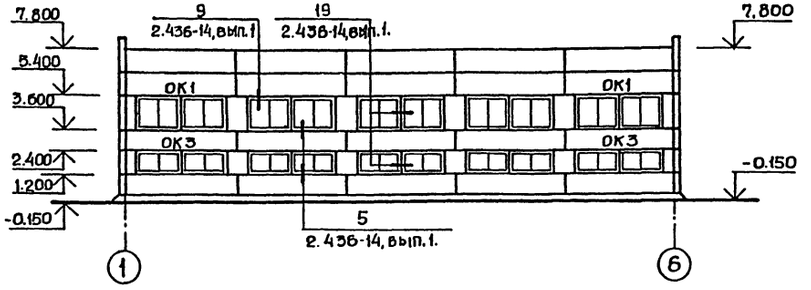

Фасад Б-1

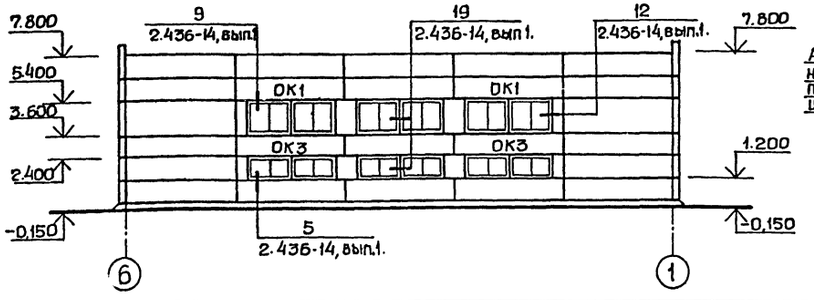

ОК1 (мест 11)

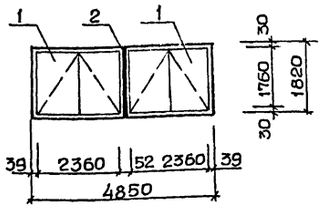

ОК2 (мест 2)

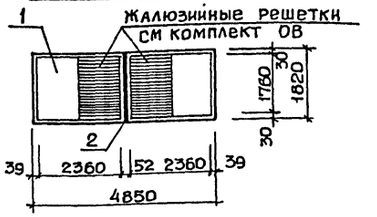

ОК3 (мест 8)

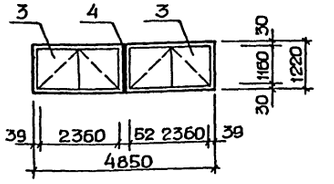

ОК4 (мест 7)

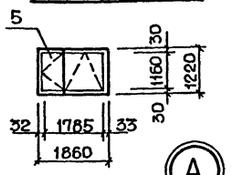

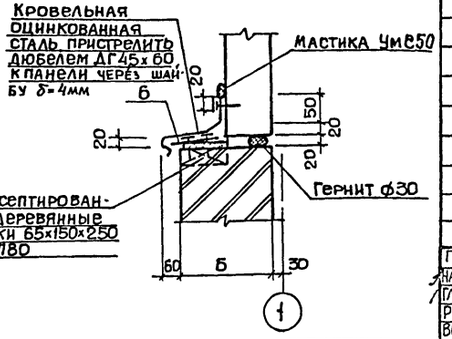

Спецификация заполнения оконных проёмов

Марка, поз.	Обозначение	Наименование	Кол	Масса ед кг		Примечание
		Проем ОК1				
1	ГОСТ 12506-81	Оконный блок ПВД 18-24.1	2			
2	ГОСТ 24454-80 Е	Деревянный брус				Узлы
		сеч. 50×100×1.8	1,8		м	5; 9;
	ГОСТ 8242-75	Наличник тип 1				12; 19
		сеч. 74×13	3,6		м	2436-14
	ГОСТ 8242-75	Наличник тип 1 сеч. 54×13	16,8		м	вып.1
	2.436-14.1-590-01	Изделие фасонное ФС2	4,8	1,1	м	
	2.436-14.1-590-04	Изделие фасонное ФС3.3	4,8	1,7	м	
	2.436-14.1-620	Костыль МС7	18	0,10		
		Проем ОК2				
1	ГОСТ 12506-81	Оконный блок ПВД18-24.1	2			
2	ГОСТ 24454-80 Е	Деревянный брус сеч. 50×100×1.8	1,8		м	
	ГОСТ 8242-75	Наличник тип 1, сеч. 74×13	3,6		м	Узлы
	ГОСТ 8242-75	Наличник тип 1, сеч 54×13	16,8		м	5; 9;
	2.436-14.1-590-01	Изделие фасонное ФС2	4,8	1,1	м	12,19
	2.436-14.1-590	Изделие фасонное ФС3.3	4,8	1,7	м	2436-14
	2.436-14.1-620	Костыль МС7	18	0,10		в.1
Ж.Р.	См. комплект ОВ	Жалюзийная решетка	2			
		Проем ОК3				
3	ГОСТ 12506-81	Оконный блок ПВД12-24.1	2			
4	ГОСТ 24454-80 Е	Деревянный брус				Узлы
		сеч. 54×100×1,2	1,2		м	5; 9;
	ГОСТ 8242-75	Наличник тип 1 сеч. 54×13	16,8		м	12,19
	ГОСТ 8242-75	Наличник тип 1 сеч. 74×13	3,6		м	2436-14
	2.436-14.1-590-01	Изделие фасонное ФС2	4,8	1,1	м	в.1
	2.436-14.1-590-04	Изделие фасонное ФС3.3	4,8	1,7	м	
	2.436-14.1-620	Костыль МС7	18	0,10		
		Проем ОК4				
5	ГОСТ 12506-81	Оконный блок ПВД12-18.1	1			
	2.436-14.1-590-01	Изделие фасонное ФС2	1,2	1,1	м	Узлы
	2.436-14.1-590-06	Изделие фасонное ФС3-5	1,2	3,0		5; 9;
	ГОСТ 8242-75	Наличник тип 1				12
		сеч 54×13	6,0		м	2436-14 в.1
	2.436-14.1-620	Костыль МС7	6,0	0,1		
6	2.430-3, вып.2	Костыль 12	48	0,5		узел „А"

ГИП	Евелев		12.86
Нач.отд	Катков		12.86
Гл.конс	Зильбертов		12.86
Рук.гр.	Моралев		11.86
Вед.инж.	Киреева		11.86

ТП 503-3-16.86 АР

Корпус механизированной мойки с постами диагностики и окраски станции технического обслуживания на 800 грузовых автомобилей

Стадия	Лист	Листов
Р	9	

Фасады Г-А; А-Г; 1-6; Б-1

Гипропромсельстрой г. Саратов

Н.контр. Есина 12.86

Привязан

Инв.№

Инв.№ подл. | Подпись и дата | Взам.инв.№

Копировал: Прошина Формат А2

Типовой проект 503-3-16.86 Альбом II

План кровли

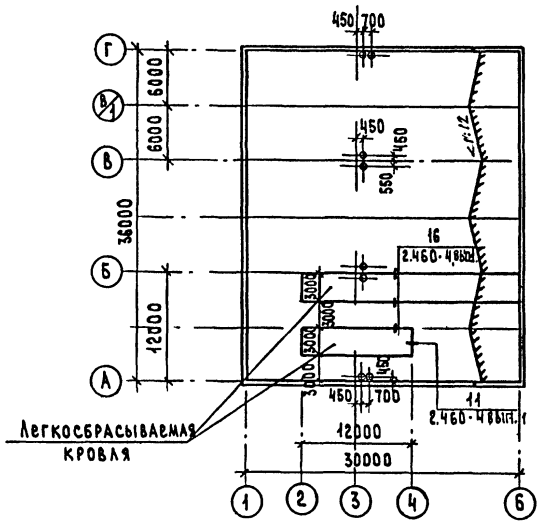

План полов на отм. 0.000

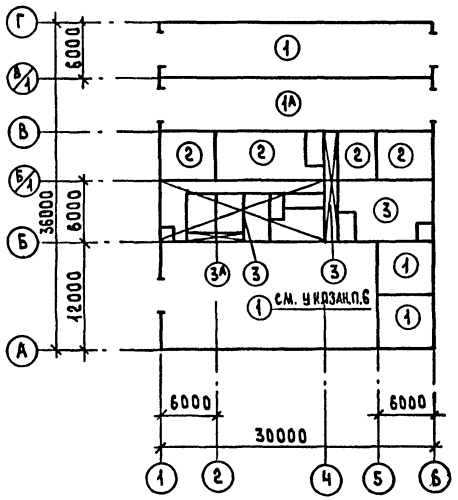

План полов на отм. 3.000

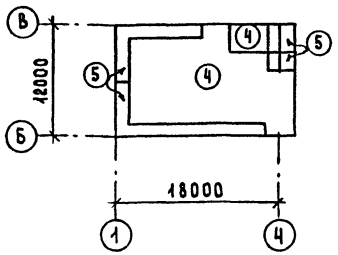

1. Состав кровли: защитный слой - слой гравия на битумной мастике - 10мм; водоизоляционный ковер - 1 слой (верхний) - стеклорубероид марки С-РМ (ГОСТ 15879-70), 2 слоя (нижних) - рубероид подкладочный с пылевидной посыпкой марки РПП-350Б (ГОСТ 10923-82); выравнивающий слой - цементно-песчаный раствор марки 50 толщиной 15 мм; утеплитель - ячеистый бетон $\rho = 400$ кг/м^3, над мойкой - перлитобитум $\rho = 250$ кг/м^3 (толщину см. лист 2).

2. Кровельные работы выполнять в соответствии с требованиями СНиП III-20-74 „Кровли, гидроизоляция, пароизоляция и теплоизоляция".

3. Ежегодно в весенний период после таяния снега необходимо производить осмотр защитного слоя кровли и, в случае необходимости, восстанавливать его.

4. Полы разработаны в соответствии со СНиП II-В.8-71 „Полы. Нормы проектирования" и заданием технологического отдела.

5. Работы по устройству полов выполнять в соответствии с требованиями СНиП III-В.14-72 „Полы. Правила производства и приемки работ."

6. Допускается при применении щебня, песка, исключающих искрообразование при ударах металлическими или каменными предметами (известнякового и др.)

Экспликация полов

Наименование или номер помещения по проекту	Тип пола по проекту	Схема пола или номер узла по серии	Элементы пола и их толщина	Площадь пола, м^2
1; 2; 10; 11; 12	1; 1А (с гидроизоляцией)		Мозаичное (терраццо) - 20 2 слоя гидроизола на битумной мастике Цементно-песчаный раствор М150 - 20 Бетон М200 - 100 Уплотненный грунт основания	535,7; 180,6 (1А)
3; 8; 9	2		Цементно-песчаный раствор М200 - 20 Бетон М200 - 100 Грунт основания, уплотненный щебнем, крупностью 40÷60мм	131,2
6; 11; 13 ÷ 23	3; 3А (с гидроизоляцией)		Керамическая плитка (ГОСТ 6787-80) - 10÷13 Прослойка и заполнение швов цементно-песчаным раствором М150 - 15 2 слоя гидроизола на битумной мастике Бетон М200 - 100 Уплотненный грунт основания	183,5; 5,24 (3А)
Вентплощадки	4		Бетон марки 200 - 20 Цементно-песчаный раствор марки 150 - 40 Древесноволокнистые плиты - 20 $\gamma = 200$ кгс/см^3 Плита перекрытия	186.20
Форкамеры	5		Асфальтобетон - 25 Цементно-песчанный раствор марки 150 - 20 Утеплитель-ячеистый бетон $\gamma = 400$ кгс/м^3 толщиной - 85 для t_p - 20°С; 115 - t_p - 30°С; 150 - t_p - 40°С Плита перекрытия	54.30

ГИП	Евелев		12.85
НАЧ.ОТД	Катков		12.85
ГЛ.КОНСТР	Зильбертов		12.85
РУК.ГР.	Моралев		XI-85
ВЕД.ИНЖ	Киреева		11.85
Н.КОНТР.	Есина		12.85

ТП-503-3-16.86 -АР

Корпус механизированной мойки с постами диагностики и окраски станции технического обслуживания на 800 грузовых автомобилей

Стадия	Лист	Листов
Р	10	

Планы кровли и полов

ГИПРОПРОМСЕЛЬСТРОЙ г. Саратов

Привязан:

Инв. №

Копировал: Сырова, Сырова

Формат А2

Инв. № подл. | Подпись и дата | Взам. инв. №

Альбом II

Типовой проект 503-3-16.86

Инв.№подл. | Подпись и дата | Взам.инв.№

Вид по стрелке „А"

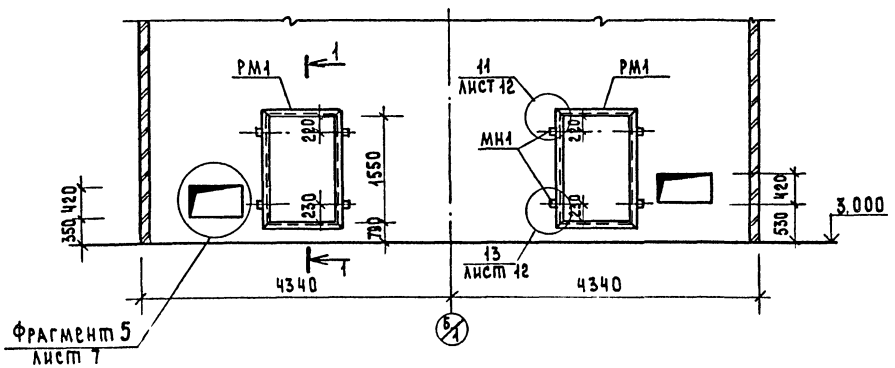

Вид по стрелке „Б"

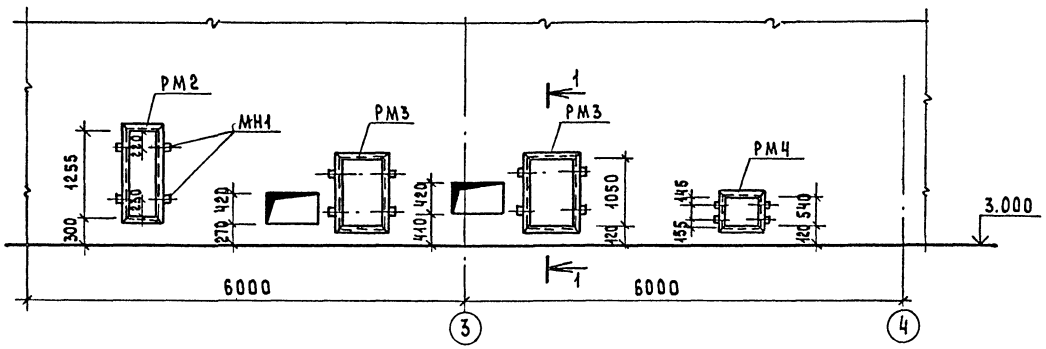

Вид по стрелке „В"

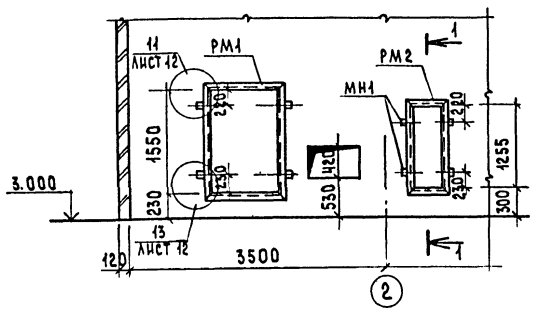

Вид по стрелке „Г"

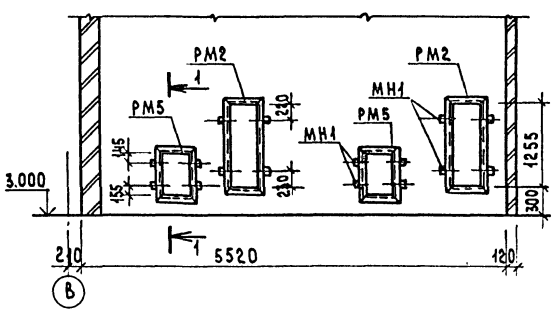

Вид по стрелке „Д"

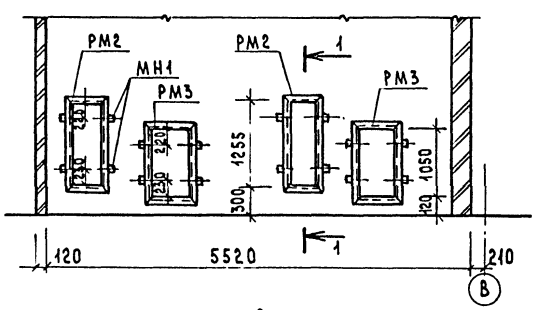

1-1

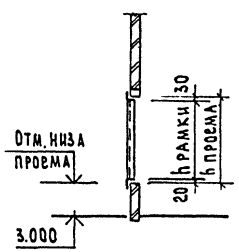

Вид по стрелке „Е"

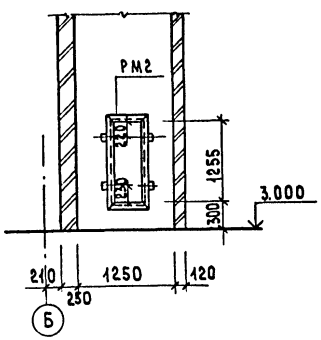

Вид по стрелке „Ж"

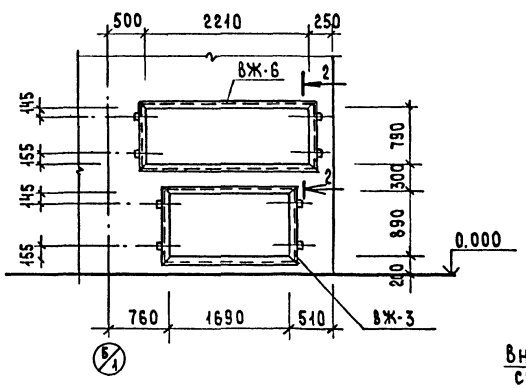

2-2

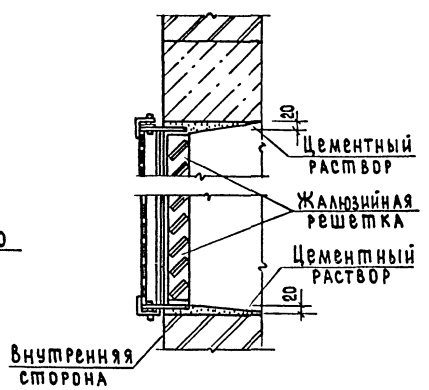

Спецификация элементов обрамления проемов

Марка, поз.	Обозначение	Наименование	Кол.	Масса ед. кг	Примечание
РМ1	ТП- -КЖИ-РМ1	Металлическая рамка РМ1	3	24.90	
РМ2	ТП- -КЖИ-РМ2	РМ2	7	21.00	
РМ3	ТП- -КЖИ-РМ3	РМ3	4	20.40	
РМ4	ТП- -КЖИ-РМ4	РМ4	1	5.6	
РМ5	ТП- -КЖИ-РМ5	РМ5	2	6.8	
МН1	ТП- -КЖИ-МН1	Закладной элемент МН1	76	0.50	
ВЖ-3	ТП- -КЖИ-ВЖ-3	Жалюзийная решетка ВЖ-3	1	86.0	
ВЖ-6	ТП- -КЖИ-ВЖ-6	ВЖ-6	1	93.0	

ГИП	Евелев		12.85
Нач.отд	Катков		12.85
Гл.конст.	Зильбертов		12.85
Рук.гр.	Моралев		12.85
Вед.инж.	Киреева		11.85
Н.контр.	Есина		12.85

ТП-503-3-16.86 -АР

Корпус механизированной мойки с постами диагностики и окраски станции технического обслуживания на 800 грузовых автомобилей

Стадия	Лист	Листов
Р	11	

Развертки стен „А"-„Ж"

ГИПРОПРОМСЕЛЬЭЛЕКТРОЙ г. Саратов

Привязан:

Инв.№

Копировал: Сырова

Формат А2

Альбом II

Типовой проект 503-3-16.86

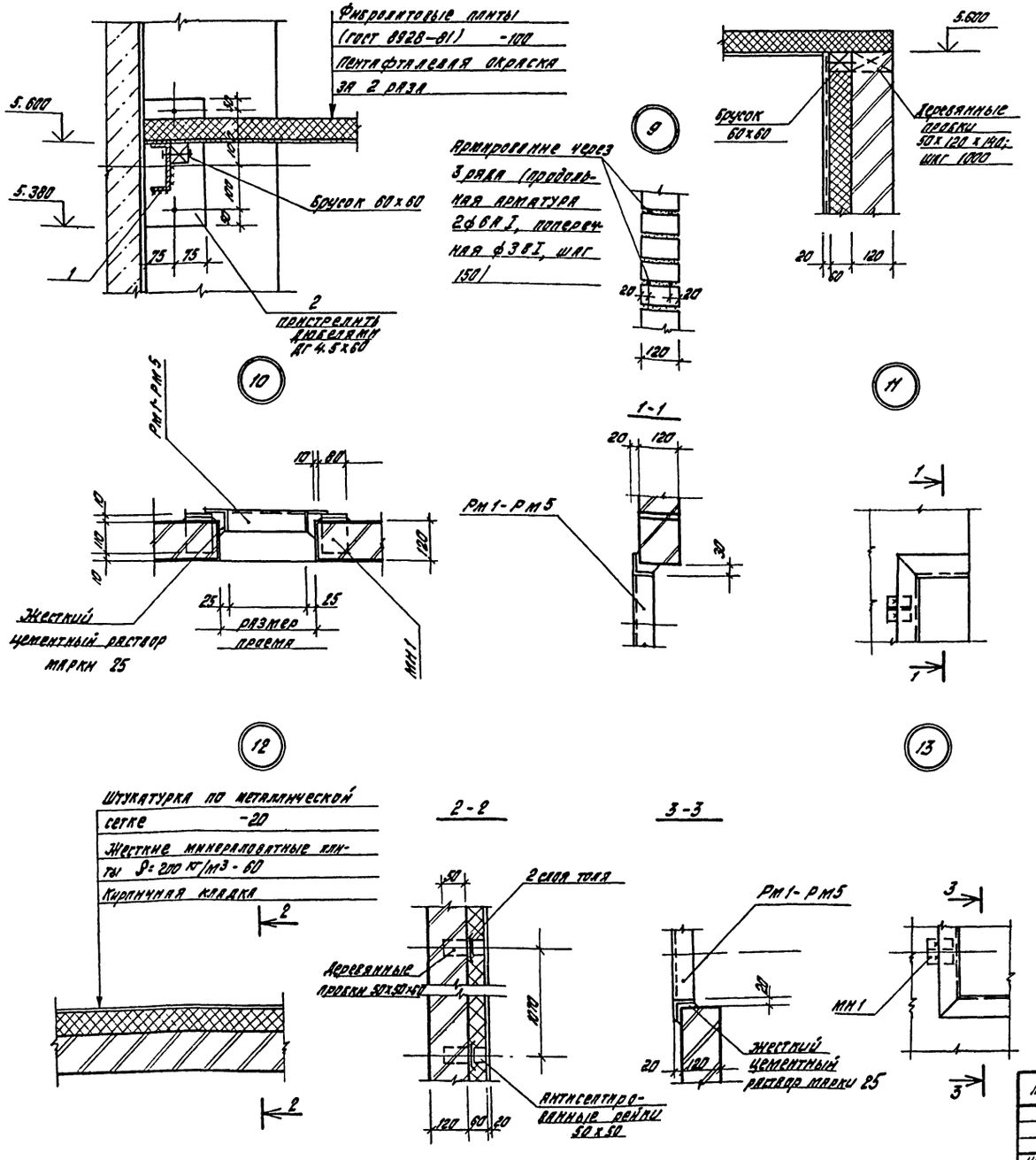

Таблица отверстий в стенах и перегородках

Продолжение

NN отв.	Размер отверстий B×h (мм)	Отм. низа (м)	Назначение	NN отв.	Размер отверстий B×h (мм)	Отм. низа (м)	Назначение
1	1100 × 1100	6.100	вентиляция	33	100 × 100	0.200	водопровод
2	ф 900	ось 6.600	"	34	50 × 50	2.500	"
3	ф 1100	ось 5.450	"	35	250 × 250	6.250	"
4	ф 400	ось 6.700	"	36	150 × 150	3.000	"
5	ф 500	ось 6.400	"	37	150 × 150	2.500	вентиляция
6	ф 1100	ось 6.600	"	38	300 × 300	2.300	"
7	1100 × 1600	3.230	"	39	200 × 200	2.300	"
8	1100 × 1600	3.190	"	40	300 × 150	2.500	"
9	550 × 1300	3.300	"	41	200 × 300	2.400	"
10	710 × 420	3.530	"	42	150 × 200	0.000	водопровод
11	710 × 420	3.350	"	43	100 × 100	0.000	"
12	710 × 420	3.270	"	44	50 × 50	0.000	"
13	710 × 420	3.410	"	45	300 × 200	2.300	отопление
14	710 × 1100	3.120	"	46	300 × 200	0.000	электротехн.
15	590 × 550	3.120	"	47	600 × 600	3.000	вентиляция
16	590 × 750	3.120	"	48	920 × 500	2.300	электротехн.
17	ф 300	ось 6.300	"	49	400 × 500	2.400	"
18	600 × 600	5.400	"	50	100 × 80	2.000	"
19	500 × 500	5.500	"	51	100 × 80	1.500	"
20	ф 900	6.600	"	52	150 × 100	4.500	"
21	ф 400	5.200	"	53	100 × 100	2.000	"
22	200 × 200	0.100	"	54	100 × 80	-0.020	"
23	250 × 300	2.400	"	55	150 × 80	-0.020	"
24	150 × 150	2.500	"				
25	200 × 200	2.500	"				
26	ф 400	5.800	"				
27	100 × 100	0.100	отопление				
28	200 × 200	2.500	"				
29	200 × 100	0.100	"				
30	100 × 100	2.600	"				
31	150 × 150	5.500	водопровод				
32	100 × 100	2.500	"				

ГИП	Евелев		12.85
Нач. отд.	Катков		12.85
Гл. конст.	Зильбертов		12.85
Рук. гр.	Моралев		XI-85
Вед. инж.	Киреева		11.85
Н. контр.	Есина		12.85

ТП 503-3-16 86 АР

Корпус механизированной мойки с постами диагностики и окраски станции технического обслуживания 600 грузовых автомобилей

Стадия	Лист	Листов
Р	12	

Узлы 7÷13

ГИПРОПРОМСЕЛЬСТРОЙ г. Саратов

Привязан

Инв. №

Копировал: Бабенко В.

Формат А2

Инв. № подл. | Подпись и дата | Взамен инв. №

Альбом II

Типовой проект 503-3-16.86

Инв.№ подл. | Подпись и дата | Взамен инв.№

Спецификация элементов щитовых стальных перегородок

Марка, поз.	Обозначение	Наименование	Кол.	Масса ед. кг	Примечание
		Схема 1			
1	1.431-10,вып3. 02.07.00-06	Щит 1.5×2.4 ЩПК	5	26.0	
2	02.07.00-07	Щит 1.0×2.4 ЩПК	6	22.2	
3	02.08.00-01	Щит левый 1.5×2.4 ЩПК-А	1	20.2	
4	02.13.00-01	Щит правый 1.5×2.4 ЩПК-Б	1	20.2	
5	02.11.00	Створка дверная			
		0.7×2.4 ДПК-Л	1	20.7	
6	02.12.00-01	Створка дверная			
		0.7×2.4 ДПК-П	1	20.8	
7	02.09.00-01	Стойка дверная			
		2.4 ДСК-Л	1	11.6	
8	02.09.00-03	Стойка дверная			
		2.4 ДСК-П	1	11.6	
9	02.15.00	Ригель Р-1	1	7.09	

Схема 1

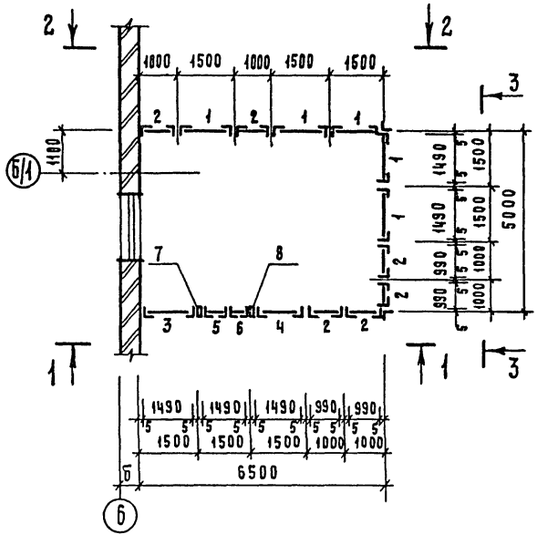

1-1

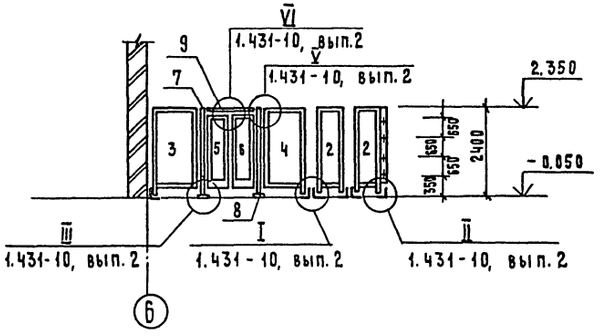

2-2

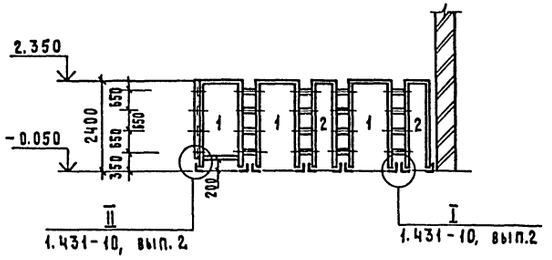

3-3

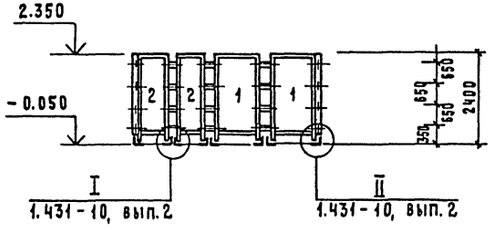

ГИП	Евлаев		12.85	ТП 503-3-16.86	АР
Нач. отд.	Катков		12.85		
Гл. конст.	Зильбертов		12.85	Корпус механизированной мойки с постами диагностики и окраски станции технического обслуживания на 800 грузовых автомобилей	
Рук. гр.	Моралев		11.85		
Вед. инж.	Киреева		11.85		
Привязан					Стадия Р; Лист 13; Листов
Инв. №				Перегородки щитовые стальные. Схема 1.	ГИПРОПРОМСЕЛЬСТРОЙ г. Саратов
	Н. контр.	Есина	12.85		

Копировал Матвеева Формат А2.

Альбом II

Типовой проект 503-3-16.86

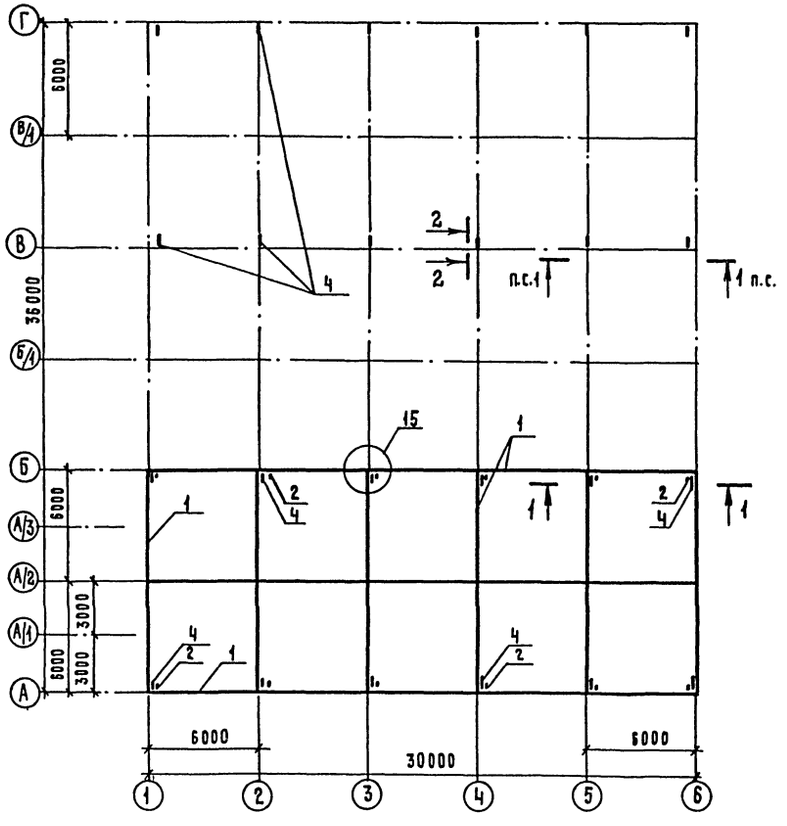

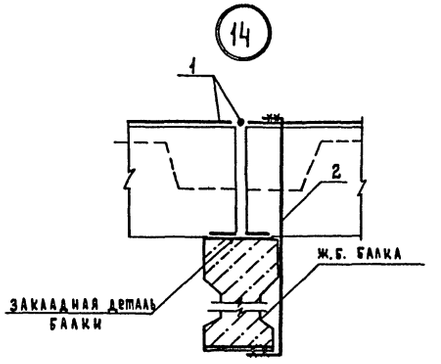

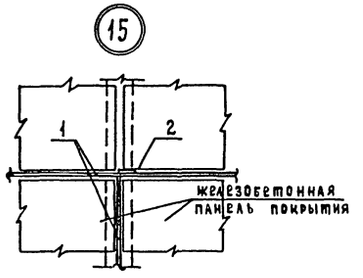

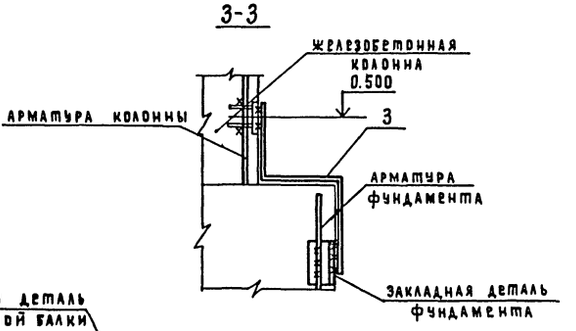

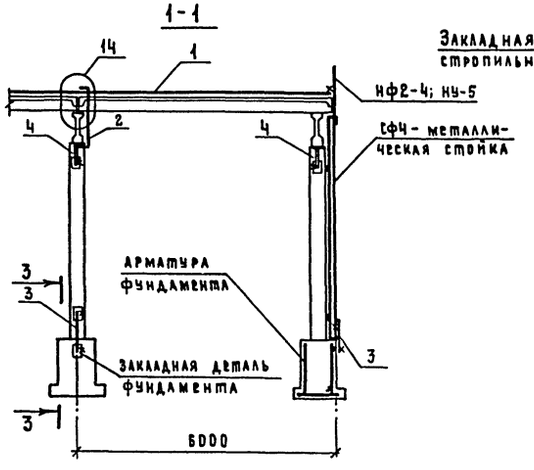

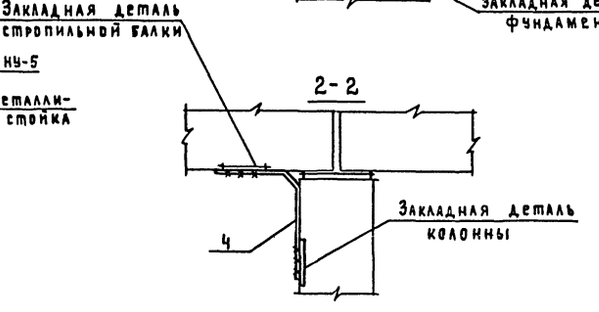

Спецификация к схеме расположения молниеприемных сеток и токоотводов

Марка поз.	Обозначение	Наименование	Кол.	Масса ед. кг.	Примечание
1	ГОСТ 5781-82*	ф6 AI; ℓ=152000	1	36.00	
2	ГОСТ 5781-82*	ф12 AI; ℓ=1700	12	1.510	
3	ГОСТ 16523-70*	Полоса 40×4; ℓ=1000	24	1.26	
4	ГОСТ 16523-70*	Полоса 40×4; ℓ=500	24	0.63	

1. Данный лист разработан на основании задания электротехнического отдела.
2. Защита от прямых ударов молнии обеспечивается путем использования в качестве молниеприемника и токоотводов несущих железобетонных конструкций и конструкций покрытия здания, соединенных между собой на сварке с помощью поз. 2; 3 или 4.
3. Сварку производить электродами Э42 по ГОСТ 9467-75, высота шва Δ 6 мм.

ГИП	Евелев		12.85
Нач. отд.	Катков		12.85
Гл. констр.	Зильбертов		12.85
Рук. гр.	Моралев		12.85
Инж.	Шаталина		11.85
Н. контр	Есина		12.85

ТП-503-3-16.86 АР

Корпус механизированной мойки с постами диагностики и окраски станции технического обслуживания на 800 грузовых автомобилей

Стадия	Лист	Листов
Р	14	

Схема расположения молниеприемной сетки и токоотводов

ГИПРОПРОМСЕЛЬЭЛЕКТРОЙ г. Саратов

Привязан

Инв. №

Нач. отд. Калганов

Инв. № подл. | Подпись и дата | Взам. инв. №

Копировал Матвеева формат: А2

Альбом II

Типовой проект 503-3-16.86

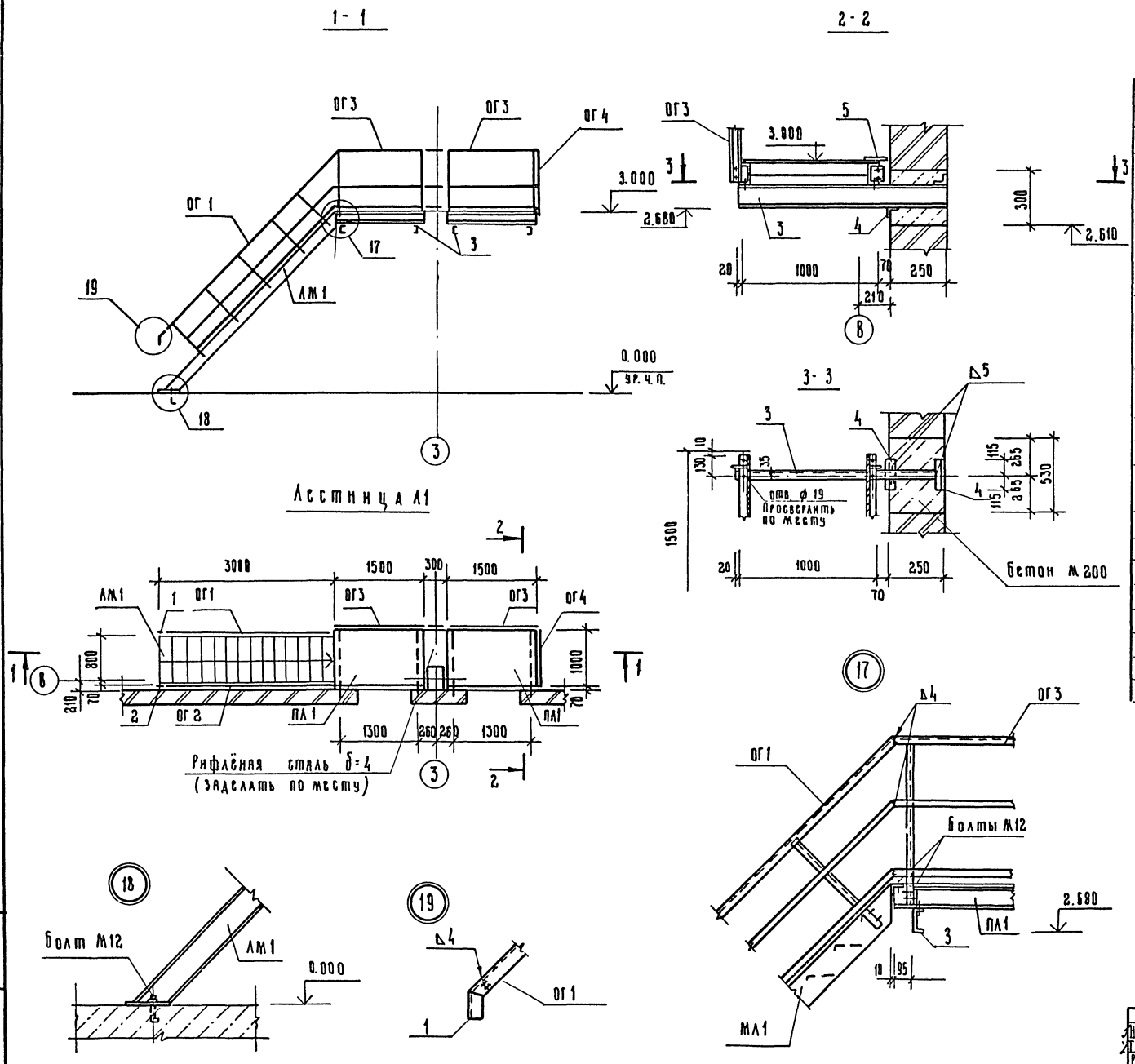

Спецификация элементов лестницы Л1

Марка, поз	Обозначение	Наименование	Кол.	Масса, ед кг.	Примечание
ЛМ1	1.450. 3-3, вып 1	Лестничный марш	1	126,1	
		МЛХШ 45-30 8			
ПЛ 1	1.450. 3-3, вып. 1	Площадка ПМХШ-15.10	2	64 4	
		Ограждения:			
ОГ 1	1.450. 3-3, вып. 1	ОГл МЛХ 45-10.30	1	19.6	
ОГ 2	1.450. 3-3, вып 1	ОГп МЛх 45-10.30	1	19.6	
ОГ 3	1.450. 3-3, вып 1	ОГПМхЭб-10,15	2	16.7	
ОГ 4	1.450. 3-3, вып 1	ОГПМх Эб-10.12	1	12.5	
		Дополнительные элементы:			
1	1,450. 3-3, вып 1	Дх8	1	0.26	
2	1,450. 3-3, вып 1	Дх9	1	0,26	
3		Швеллер 16 ГОСТ 8240-72* / Вст 3 ПСБ-1 ТУ14-1-3023-80	4	19,5	
4		Уголок 63х63х5 ГОСТ 8509-72* / Вст 3 КП2 ГОСТ 380-71*	8	1,1	
5	ГОСТ 8568-77*	Рифлёная сталь δ=4	0,5	13,6	м²
	ГОСТ 7798-70*	Болт М12х30 58	34		
	ГОСТ 5915-70*	Гайка М12.5	34		
	ГОСТ 11371-78*	Шайба 12.01	34		
	ГОСТ 6402-70*	Шайба 12 65г	34		

Сварные швы выполнить по ГОСТ 5264-80 (высота шва оговорена) электродами типа Э42 по ГОСТ 9467-75

Гип	Евелев		12.85
Нач отд.	Катков		12.85
Гл. констр	Зильбертов		12.85
Рук. гр	Моралев		11-85
Вед. инж	Киреева		11.85
Н. контр	Есина		12.85

ТП 503-3-16 86 АР

Корпус механизированной мойки с постами диагностики и окраски станции технического обслуживания на 800 грузовых автомобилей

Стадия	Лист	Листов
Р	15	

Лестница Л1

ГИПРОПРОМСЕЛЬСТРОЙ г. Саратов

Привязан

Инв. №

Инв. № подл | Подпись и дата | Взам. инв. №

Копировал: Ильичева Формат А2

Альбом II

Типовой проект 503-3-16.86

Ведомость рабочих чертежей основного комплекта КЖ

Лист	Наименование	Примечание
1	Общие данные (начало)	
2	Общие данные (окончание)	
3	Схема расположения фундаментов и фундаментных балок. Сечения с 11 по 7-7	
4	Узлы с 1 по 9	
5	Схема расположения элементов подземного хозяйства	
6	ФО-1. План на отм. 0,000 и -1,210	
7	ФО-1. Разрезы с 1-1 по 4-4	
8	ФО-1. Схемы расположения элементов смотровой канавы. Разрезы с 5-5 по 14-14	
9	ФО-2	
10	ФО-3. Разрезы с 1-1 по 3-3, детали.	
11	ФО-3. Вид по „А" и „Б". Сечения с 4-4 по 8-8. Детали	
12	ФО4÷ФО-7	
13	Приямок ТП-1 для КТП-400 ква	
14	Приямок ТП-2, ТП-3	
15	Подземные каналы КЛ-1÷КЛ-7	
16	Подземные каналы. Сечения с 3-3 по 10-10	
17	Схема расположения элементов каркаса	
18	Схема расположения элементов покрытия	
19	Схема расположения плит перекрытия на отм 3.000	
20	Схема расположения панелей стен по оси А, Г, 1,6	
21	Спецификация к схемам расположения панелей	
22	ФМ1÷ФМ3	
23	Нагрузки на фундаменты. Спецификация элементов на один фундамент	

Ведомость ссылочных и прилагаемых документов

Обозначение	Наименование	Примечание
	Ссылочные документы	
1.412-1/77, выпуск 3	Монолитные железобетонные фундаменты под типовые колонны прямоугольного сечения одноэтажных промышленных зданий	
1.415-1 выпуск 1	Железобетонные фундаментные балки для стен производственных зданий	
3.006.1-2/82 выпуск 1-1, 1-2, 1-3	Сборные железобетонные каналы и тоннели из лотковых элементов	
1.465.1-10/82 выпуск 1	Комплексные железобетонные плиты покрытий одноэтажных промышленных зданий	
ГОСТ 22701.0-77÷ ГОСТ 22701.3-77	Плиты железобетонные ребристые предварительно напряженные размерами 6×3м для покрытий производственных зданий	
1.465-7, выпуск 3	Сборные железобетонные предварительно напряженные плиты покрытий производственных зданий размером 3×6 и 1,5×6м со стержневой, проволочной и прядевой арматурой	
1.442.1-1, выпуск 1,2	Плиты перекрытий железобетонные ребристые высотой 400мм, укладываемые на полки ригелей	
1.442.1-2, выпуск 1,2	Плиты перекрытий железобетонные ребристые высотой 400мм, укладываемые на ригели прямоугольного сечения	
1.423-3, выпуск 1,2	Железобетонные колонны прямоугольного сечения для одноэтажных производственных зданий без мостовых кранов высотой до 9,6м	
1.427.1-3, выпуск 1,2	Колоны железобетонные прямоугольного сечения для продольного и торцового фахверка одноэтажных производственных зданий высотой 3,0-1,44м	
1.462.1-3/80, выпуск 1,2	Железобетонные стропильные решетчатые балки для покрытий одноэтажных зданий	

Продолжение

Обозначение	Наименование	Примечание
1.494-24, выпуск 1	Стаканы для крепления крышных вентиляторов, дефлекторов и зонтов	
1.055.1-1	Ступени железобетонные и бетонные	
1.030.1-1, выпуск 1-1, 1-3, 4-1, 4-2	Стены наружные из однослойных панелей для каркасных общественных зданий, производственных и вспомогательных зданий промышленных предприятий	
1.030.9-2, выпуск 7, часть 2	Перегородки панельные зданий промышленных и сельскохозяйственных предприятий	
1.138-10, выпуск 1	Перемычки железобетонные для зданий с кирпичными стенами	
1.225-2, выпуск 11	Железобетонные прогоны	
1.400-15, выпуск 1	Унифицированные закладные изделия железобетонных конструкций для крепления технологических коммуникаций и устройств	
1.450.3-3, выпуск 1	Стальные лестницы, площадки, стремянки и ограждения	
1.410-2, выпуск 1	Унифицированные арматурные изделия для монолитных железобетонных конструкций	
1.400-6/76, выпуск 1	Унифицированные закладные детали сборных железобетонных конструкций зданий промышленных предприятий	
1.400-7	Стальные изделия для сопряжения железобетонных конструкций одноэтажных промышленных зданий	

Типовой проект разработан в соответствии с действующими нормами и правилами и предусматривает мероприятия, обеспечивающие взрывную, взрывопожарную и пожарную безопасность при эксплуатации здания.

Главный инженер проекта /Евелев/

Инв. № подл. | Подпись и дата | Взам. инв. №

Инв. №			
ГИП	Евелев		12.85 г.
Нач. отд.	Катков		11.85
Гл. констр.	Зильбертов		11.85
Рук. гр.	Морадев		11.85
Ст. инж.	Коробейников		11.85
Н. контр.	Есина		11.85

Привязан

ТП-503-3-16.86 КЖ

Корпус механизированной мойки с постами диагностики и окраски станции технического обслуживания на воогрузовых автомобилей

Стадия	Лист	Листов
Р	1	23

Общие данные (начало)

ГИПРОПРОМСЕЛЬСТРОЙ г. Саратов

Копировал: Сидорова

Формат А2

Альбом III

Типовой проект 503-3-16.86

Ведомость ссылочных и прилагаемых документов

окончание

Обозначение	Наименование	Примечание
3.400-6/76	Унифицированные закладные детали сборных железобетонных конструкций инженерных сооружений промышленных предприятий	
2.420-1, выпуск 1	Монтажные детали сборных железобетонных колонн и подкрановых балок одноэтажных промышленных зданий	
2.460-2, выпуск 1,2	Монтажные детали сборных железобетонных конструкций покрытий одноэтажных промышленных зданий	
2.460-14 вып.0.	Типовые узлы покрытий промышленных зданий в местах пропуска вентиляционных шахт	
2.240-1, выпуск 2	Детали перекрытия общественных зданий	
2.460-4, выпуск 1	Архитектурно-строительные детали легкосбрасываемых покрытий одноэтажных промышленных зданий с взрывоопасными производствами	
1.426.2-3, вып.2	Стальные подкрановые балки	
	Прилагаемые документы	
ТП- -КЖИ	Чертежи индустриальных строительных конструкций и изделий	Альбом III
ТП- -КЖ, ВМ	Ведомость потребности в материалах	Альбом VIII

Ведомость спецификаций

окончание

Лист	Наименование	Примечание
13	Спецификация элементов на приямок ТП-1	
14	Спецификация элементов к схемам расположения	
16	Спецификация элементов подпольных каналов	
17	Спецификация к схеме расположения элементов каркаса	
18	Спецификация к схеме расположения элементов покрытия	
19	Спецификация к схеме расположения плит перекрытия. Спецификация монолитных участков	
21	Спецификация к схемам расположения панелей	
23	Спецификация элементов на один фундамент	

Ведомость объемов сборных бетонных и железобетонных конструкций

№ строки	Наименование группы элементов конструкций	Код	Код м³	Примечание
1	Фундаментные балки	582400	25.56	
2	Колонны	582100	25.22	
3	Балки стропильные	582200	33.48	
4	Плиты покрытия	584100	58.45	
5	Панели стеновые наружные	583100		
	для толщины 250мм		140.74	
	для толщины 300мм		180.0	
	для толщины 350мм		213.94	
6	Плиты перекрытия	584200	23.50	
7	Конструкции каналов	585800	15.01	
8	Перемычки внутренних стен	582800	0.31	
9	Перемычки наружных стен	582800		
	для толщины 380 мм		0.40	
	для толщины 510мм		0.56	
	для толщины 640мм		0.70	
10	Элементы лестниц	589100	1.04	
11	Итого		[ ] 1)	

1) проставить при привязке

Общие указания

1. Исходные данные для разработки проекта и указания по антикоррозионной защите конструкций даны на листе ТП- АР, лист 2.

2. Нагрузки на покрытие здания для основного варианта с расчетной зимней температурой наружного воздуха $t_{нв.} = -30°C$ и нормальной зоной влажности приняты следующие:

Вес снегового покрова кПа (кгс/м²)	Нагрузка, кПа (кгс/м²) при коэффициенте перегрузки	
	$n = 1$	$n > 1$
0,7 (70)	2,90 (290)	3,47 (347)
1,0 (100)	3,20 (320)	3,87 (387)
1,5 (150)	3,70 (370)	4,57 (457)

Величина нагрузки включает в себя собственный вес кровли, утеплителя, сборных железобетонных плит с заливкой швов, вес снегового покрова.

3. Нагрузки на перекрытие площадки приняты следующие а) коэффициент перегрузки $n = 1$ – 18,5 кПа (1850 кгс/м²); б) коэффициент перегрузки $n > 1$ – 22,2 кПа (2220 кгс/м²) (приведены максимальные значения нагрузок).

4. Монтаж сборных железобетонных конструкций выполнять в соответствии со СНиП III-15-76, указаниями соответствующих серий, а также указаниями на листах комплекта КЖ.

5. Фундаменты разработаны для района строительства с температурой наружного воздуха -30°С (условия эксплуатации Б), при снеговой нагрузке – 1,0 кПа (100 кгс/м²), скоростном напоре ветра – 0,45 кПа (45 кгс/м²).

6. Грунтовые воды отсутствуют.

7. Основанием фундаментов служат непучинистые, непросадочные грунты со следующими расчетными характеристиками: $\varphi = 28°$; $c = 2$ кПа (0,02 кгс/м²); $E = 15$ мПа (150 кгс/м²); $\rho = 18$ н/м³ (1,8 тс/м³); при $K_n = 1,1$; $m_1 = 1,2$; $m_2 = 1,0$.

8. Кирпичные участки стен ниже отм 0,000 выполнять из полнотелого кирпича марки 100 по ГОСТ 530-80 на растворе марки 25.

Ведомость спецификаций (начало)

Лист	Наименование	Примечание
3	Спецификация к схеме расположения	
5	Спецификация к схеме расположения	
6	Спецификация на фундамент под оборудование Ф01	
9	Спецификация на фундамент под оборудование Ф010	
11	Спецификация элементов на фундамент Ф03	
12	Спецификация элементов фундаментов под оборудование	

Взамен инв. № | Подпись и дата | Инв. № подл.

Привязан

Инв. №

ГИП	Евелев		11.85
Нач. отд.	Катков		12.85
Гл. констр.	Зильберов		12.85
Рук. гр.	Маралев		12.85
Ст. инж.	Коровейчик		12.85
Н. контр.	Есина		12.85

ТП 503-3-16.86 КЖ

Корпус механизированной мойки с постами диагностики и окраски станции технического обслуживания на 800 грузовых автомобилей

Стадия	Лист	Листов
Р	2	

Общие данные (окончание)

ГИПРОПРОМСЕЛЬСТРОЙ г. Саратов

Копировал: Сидорова

Формат А4

Альбом II

Типовой проект 503-3-16.86

Схема расположения фундаментов и фундаментных балок

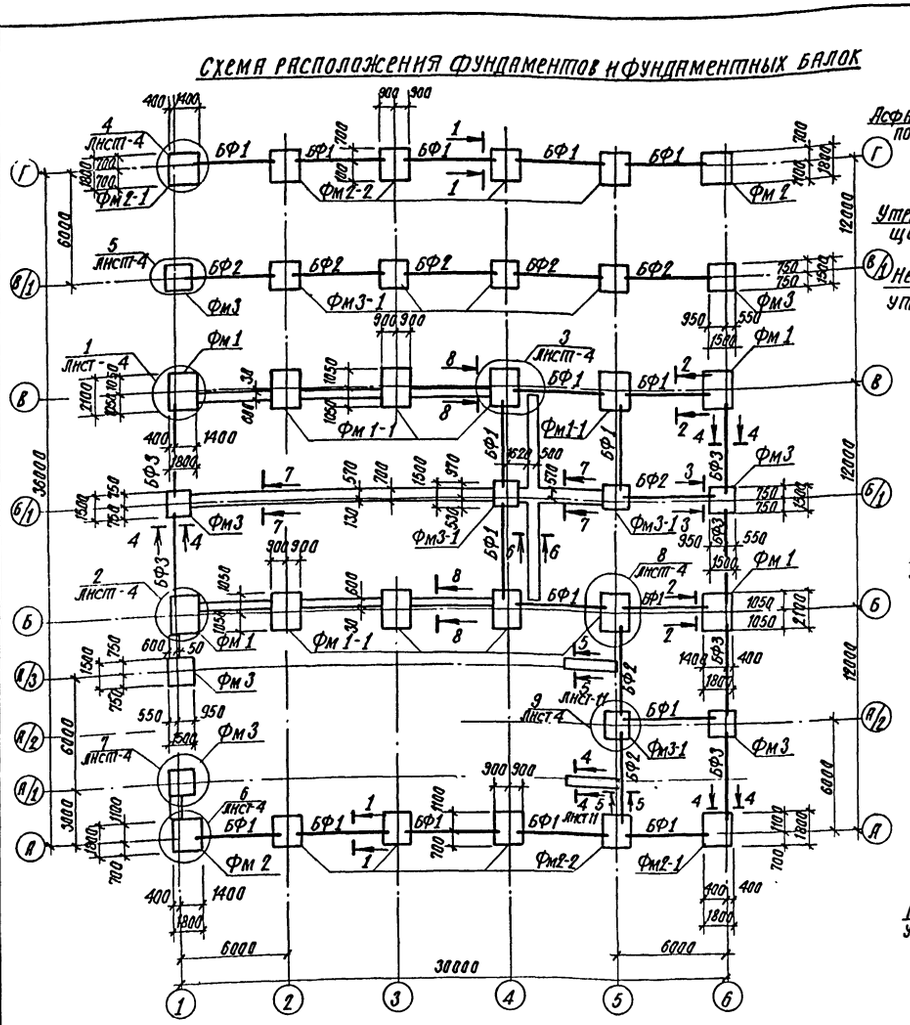

1-1

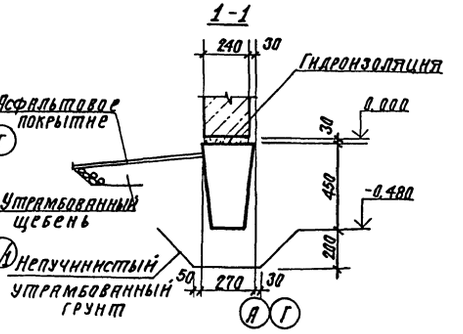

2-2

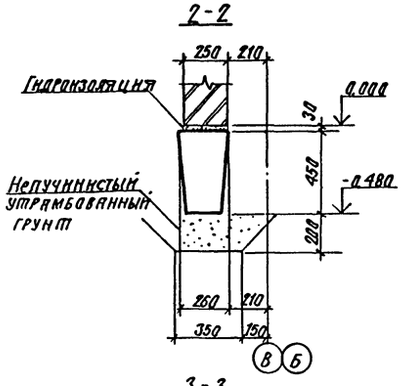

3-3

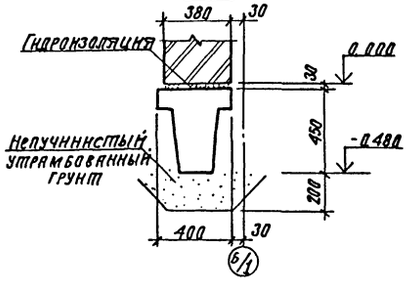

4-4

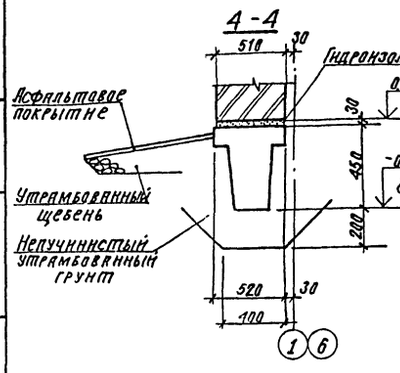

5-5

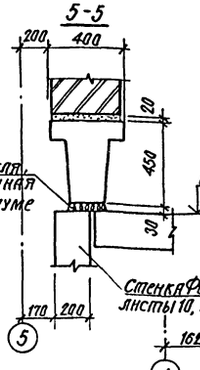

6-6

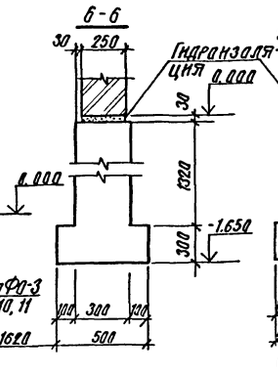

7-7

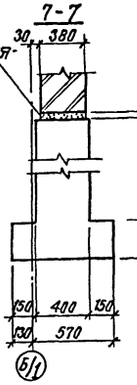

8-8

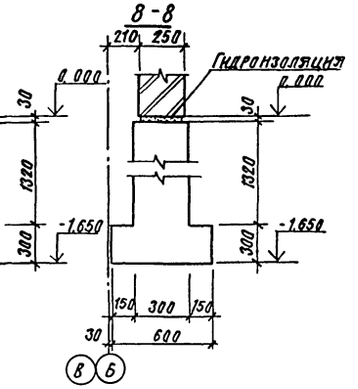

Спецификация элементов к схеме расположения

Марка, поз.	Обозначение	Наименование	Кол.	Масса ед. кг	Примечание
		Сборные ж.б. фундаментные балки			
БФ1	1.415-1, вып. 1	ФБ6-2	18	1300	
БФ2	1.415-1, вып. 1	ФБ6-12	8	1500	
БФ3	1.415-1, вып. 1	ФБ6-29	6	1900	
		Монолитные ж.б. фундаменты			
Фм1	Лист 22	Фм 1	4		
Фм1-1	Лист 22	Фм 1-1	8		
Фм2	Лист 22	Фм 2	2		
Фм2-1	Лист 22	Фм 2-1	2		
Фм2-2	Лист 22	Фм 2-2	8		
Фм3	Лист 22	Фм 3	7		
Фм3-1	Лист 22	Фм 3-1	7		

1. За отм. 0.000 принят уровень чистого пола здания.
2. Геологические условия стройплощадки см. п.6, Общих указаний лист 2.
3. Монолитные железобетонные фундаменты выполнять по бетонной подготовке марки 50 толщиной 100мм.
4. Горизонтальную гидроизоляцию выполнять из слоя цементного раствора состава 1:2, толщиной 30 мм.
5. Набетонки и подбетонки выполнять из бетона марки 150 одновременно с бетонированием фундаментов или раздельно, но при этом в местах примыканий предусмотреть насечку.
6. Ленточные фундаменты выполнять из бетона марки 150.

ГИП	Евелев		12.85	ТП-503-3-16.86 КЖ	
Нач.отд	Катков		12.85		
Гл.констр	Зильберов		12.85		
Рук.гр	Моралев		12.85	Корпус механизированной мойки с постами диагностики и окраски станции технического обслуживания на 10 грузовых автомобилей	
Инж.	Шитилина		12.85		
				Стадия: Р; Лист: 3; Листов:	
Н.контр	Есина		12.85	Схема расположения фундаментов и фундаментных балок. Сечения с 1-1 по 7-7	ГИПРОПРОМСЕЛЬСТРОЙ г.Саратов

Копировал Сидорова

Формат А2

Инв.№ подл. | Подпись и дата | Взам. инв.№

Альбом II

Типовой проект 503-3-16.86

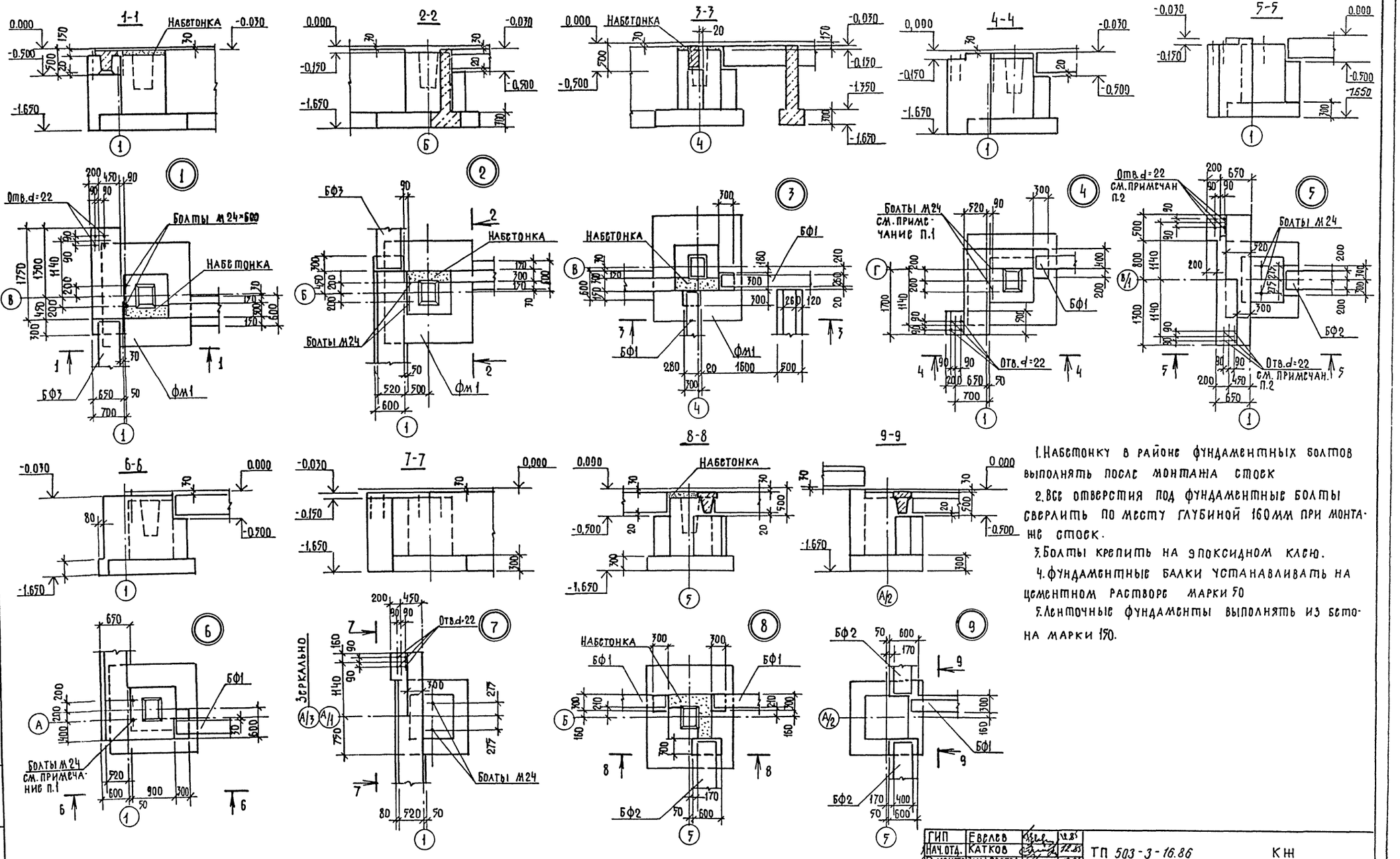

1. Набетонку в районе фундаментных болтов выполнять после монтажа стоек
2. Все отверстия под фундаментные болты сверлить по месту глубиной 160 мм при монтаже стоек.
3. Болты крепить на эпоксидном клею.
4. Фундаментные балки устанавливать на цементном растворе марки 50
5. Ленточные фундаменты выполнять из бетона марки 150.

ГИП	Еврлев		12.85	ТП 503-3-16.86 КЖ	
Нач.отд.	Катков		12.85		
Гл.констр.	Зильбертов		12.85		
Рук.гр.	Моралев		12.85	Корпус механизированной мойки с постами диагностики и окраски станции технического обслуживания на 300 грузовых автомобилей.	
Инж.	Шаталина		12.85		
				Стадия: Р; Лист: 4; Листов:	
Привязан				Узлы с 1 по 9	Гипропромсельстрой г. Саратов
Инв.№		Н.контр.	Есина	12.85	

Копировал: Несмеянова

Инв.№ подл. | Подпись и дата | Взам.инв.№

Альбом II

Типовой проект 503-3-16.86

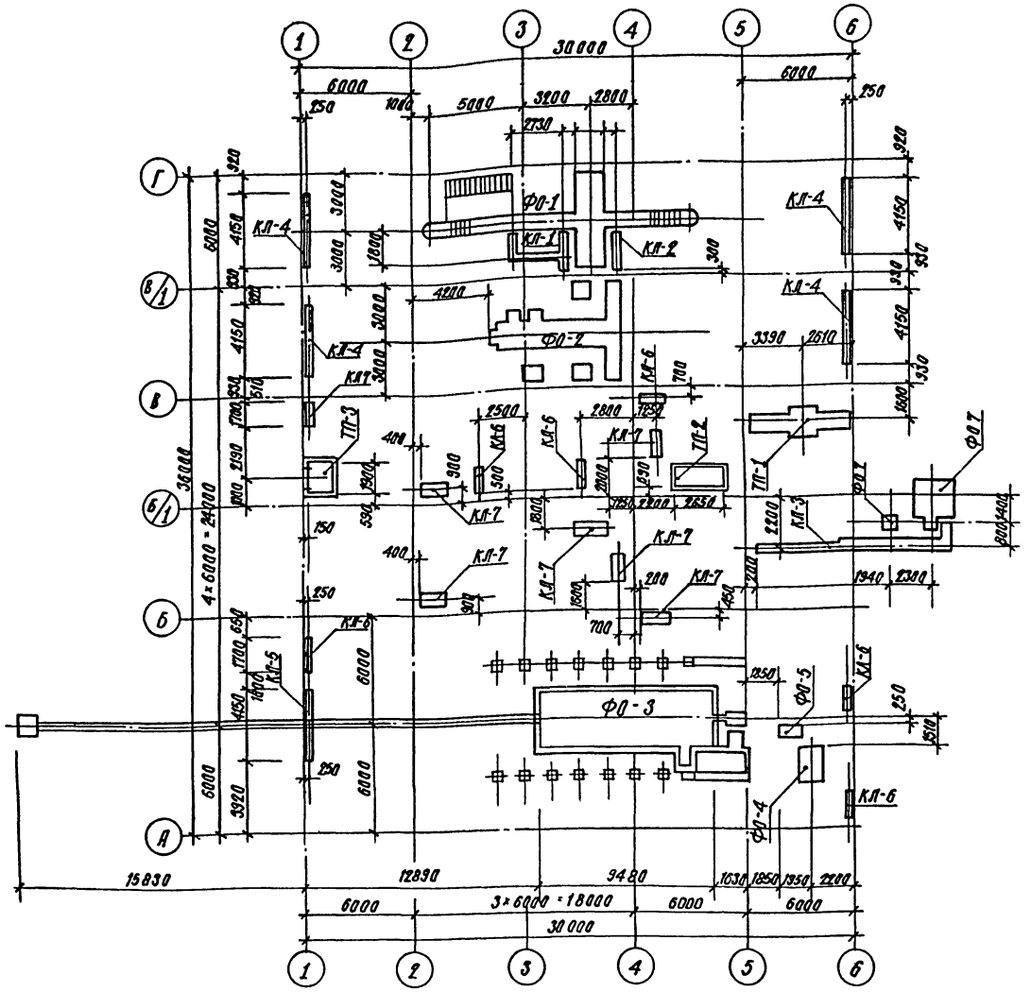

Спецификация элементов к схеме расположения

Марка, поз.	Обозначение	Наименование	Кол.	Масса ед. кг	Примечание
		Фундаменты под оборудование			
ФО-1	Листы - 6, 7, 8	ФО-1	1		
ФО-2	Лист - 9	ФО-2	1		
ФО-3	Листы - 10, 11	ФО-3	1		
ФО-4	Лист - 12	ФО-4	1		
ФО-5	Лист - 12	ФО-5	1		
ФО-6	Лист - 12	ФО-6	1		
ФО-7	Лист - 12	ФО-7	1		
		Приямки			
ТП-1	Лист - 13	ТП-1	1		
ТП-2	Лист - 14	ТП-2	1		
ТП-3	Лист - 14	ТП-3	1		
		Каналы			
КЛ-1	Листы - 15, 16	КЛ-1	1		
КЛ-2	Листы - 15, 16	КЛ-2	1		
КЛ-3	Листы - 15, 16	КЛ-3	1		
КЛ-4	Листы - 15, 16	КЛ-4	4		
КЛ-5	Листы - 15, 16	КЛ-5	1		
КЛ-6	Листы - 15, 16	КЛ-6	6		
КЛ-7	Листы - 15, 16	КЛ-7	7		

7. После установки и выверки болтов колодцы в фундаментах заделать бетоном марки М200 на мелкозернистом заполнителе.

8. После завершения цикла пусконаладочных работ и опробования оборудования гайки болтов следует подтянуть.

1. Работы по устройству фундаментов и каналов выполнять в соответствии с требованиями СНиП III-15-76 „Бетонные и железобетонные конструкции монолитные. Правила производства и приемки работ."

2. Фундаменты под оборудование разработаны на основании соответствующих заданий отделов ТХ, ЭЛТ, ЭН.

3. Изготовление фундаментов под оборудование разрешается проводить только после сверки рабочих чертежей фундаментов с установочными чертежами завода-изготовителя.

4. Основание для фундаментов, приямков и каналов должно быть тщательно утрамбовано щебнем.

5. Наружные поверхности приямков, каналов, соприкасающиеся с грунтом, окрасить битумом в 2 слоя.

6. Обратную засыпку грунта за стены каналов, канав и приямков проводить одновременно с двух сторон после набора бетоном проектной прочности и укладки плит перекрытия.

Гип	Евелев		12.85
Нач. отд.	Катков		12.85
Гл. констр.	Зильбертов		12.85
Рук. гр.	Маралев		12.85
Н. контр.	Есина		12.85

ТП 503-3-16.86 КЖС

Корпус механизированной мойки с постами диагностики и окраски станции технического обслуживания на 800 грузовых автомобилей

Стадия	Лист	Листов
Р	5	

Схема расположения элементов подземного хозяйства

ГИПРОПРОМСЕЛЬСТРОЙ г. Саратов

Привязан

Инв. №

Копировал: Сидорова

Нач. отд. ТХ	Кабанов	
Нач. отд. ЭЛТ	Калганов	
Нач. отд. ЭН	Попова	
Нач. отд. ВК	Свирепов	

Взам. инв. №

Подпись и дата

Инв. № подл.

Альбом II

Типовой проект 503-3-16.86

План на отм. 0,000

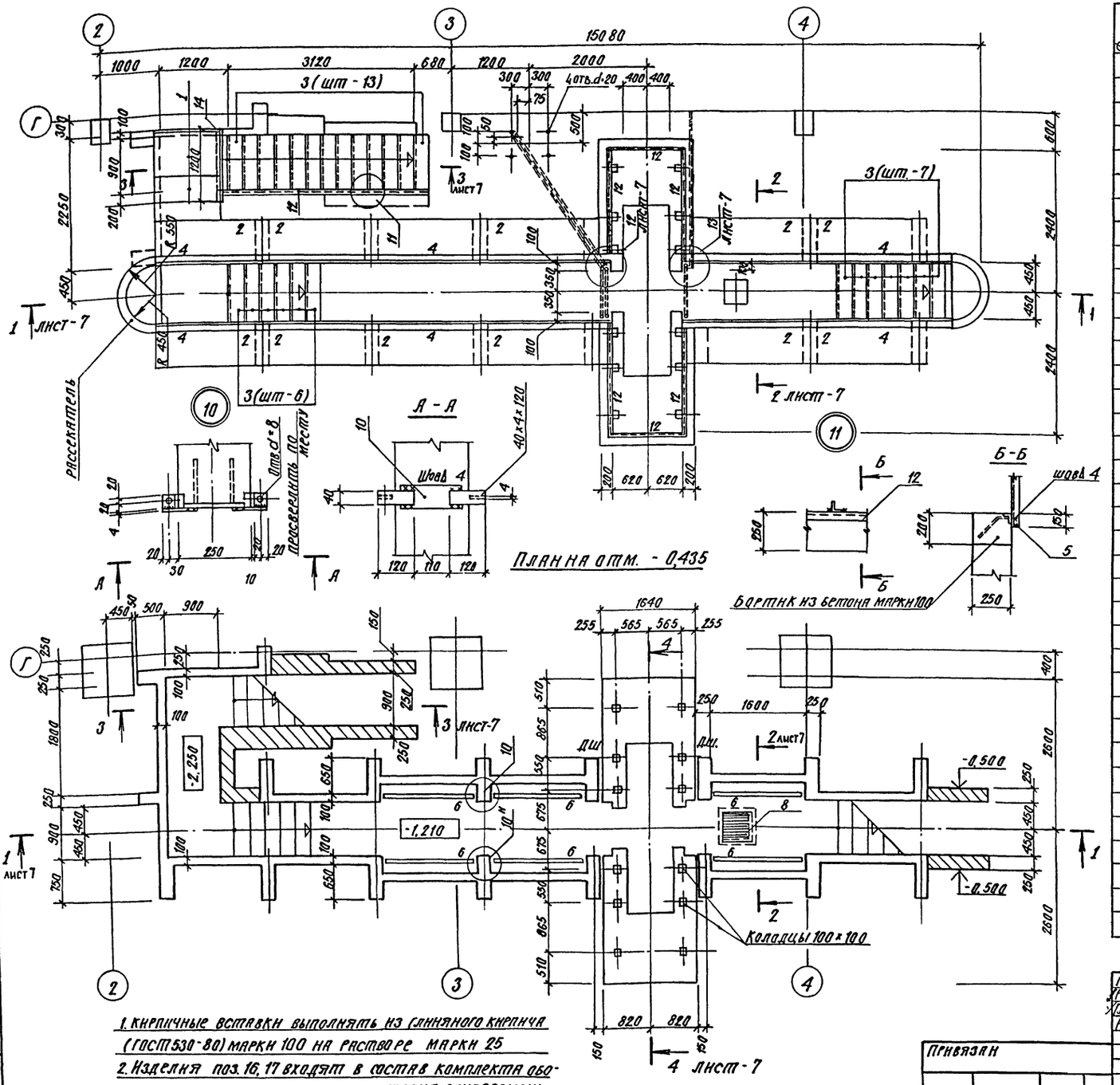

1. Кирпичные вставки выполнять из глиняного кирпича (ГОСТ 530-80) марки 100 на растворе марки 25
2. Изделия поз. 16, 17 входят в состав комплекта оборудования, их установка предусмотрена одновременно с устройством ФО-1 (см узлы 12-7, лист 7)

Спецификация на фундамент под оборудование ФО 1

Формат	Зона	Поз.	Обозначение	Наименование	Кол	Примечание
				Сборочные единицы		
				Изделия железобетонные		
		1	3.006.1. - 2/82, вып. 1-2	Плита П9д - 15б -	2	260 кг
		2	ТП КЖИ-П15-8б-01	Плита П15 - 8б - 01	12	410 кг
		3	1.055.1 - 1	Ступень ЛС9.17-Б	26	96 кг
				Изделия стальные		
		4		Уголок 140×140×10 ГОСТ 8509-72* / ВСТ3 ПС6-1 ТУ14-1-3020-80		22 м
		5	1.450.3 - 3, вып. 1	ОГПМХ3Б - 10.12	4	12,5 кг
		6	ТП КЖИ-Р1	Р1	6	18,60 кг
		7	ТП КЖИ-Р2	Р2	3	5,4 кг
		8	ТП КЖИ-Р3	Р3	1	5,4 кг
		9	3.400 - 6/76	МИ4-18	28	2,5 кг
		10	3.400 - 6/76	МИ1-13	20	0,8 кг
		11	3.400 - 6/76	МИ1-11	2	0,8 кг
		12	3.400 - 6/76	МИ4-46	-	11.8 м
		13	ТП КЖИ-МИ3	МИ3	12	0,4 кг
		14		Уголок 80×80×6 ГОСТ 8509-72* / ВСТ3 ПС6 ГОСТ 380-71*	1	8,90 кг
		15	ГОСТ 3262-75*	Труба dy 33,5×2,8 ℓ=250	2	0,53 кг
		16	См. примечание п. 2	Труба dy 33,5×2,8		
		17	См. примечание п. 2	Труба dн 21,3×2,8		
		КП1	ТП - КЖИ - КП 1	КП 1	5	3,4 кг
		КП2	ТП - КЖИ - КП 2	КП 2	5	16,70 кг
		КП3	ТП - КЖИ - КП3	КП3	3	11,30 кг
		КП4	ТП - КЖИ - КП4	КП4	2	16,10 кг
		КП5	ТП - КЖИ - КП5	КП5	1	17,10 кг
		КП6	ТП - КЖИ - КП6	КП6	1	20,40 кг
		С1	ТП - КЖИ - С1	С1	8	3,90 кг
		С2	ТП - КЖИ - С2	С2	4	8,07 кг
		С3	ТП - КЖИ - С3	С3	1	4,85 кг
		С4	ТП - КЖИ - С4	С4	1	11,40 кг
				Материалы:		
				Бетон марки 150	14,80	м³
				Бетон марки 200	10,470	м³

ГИП	Евелев		12.85
Нач. отд.	Катков		12.85
Гл. констр.	Зильбертов		12.85
Рук. гр.	Морелев		12.85
Н. контр.	Есина		12.85

ТП 503-3-16.86 КЖ

Корпус механизированной мойки с постами диагностики и окраски станции технического обслуживания на 800 грузовых автомобилей

Стадия	Лист	Листов
Р	6	

ФО-1
Планы на отм 0,000 и -1,210

ГИПРОПРОМСЕЛЬСТРОЙ г. Саратов

Привязан

Инв. №

Копировал: Сидорова

Формат А2

Инв. № подл. | Подпись и дата | Взам. инв. №

Нач. отдела ТХ Кабанов | Нач. отдела ЭМ Калганов

Альбом II

Типовой проект 503-3-16.86

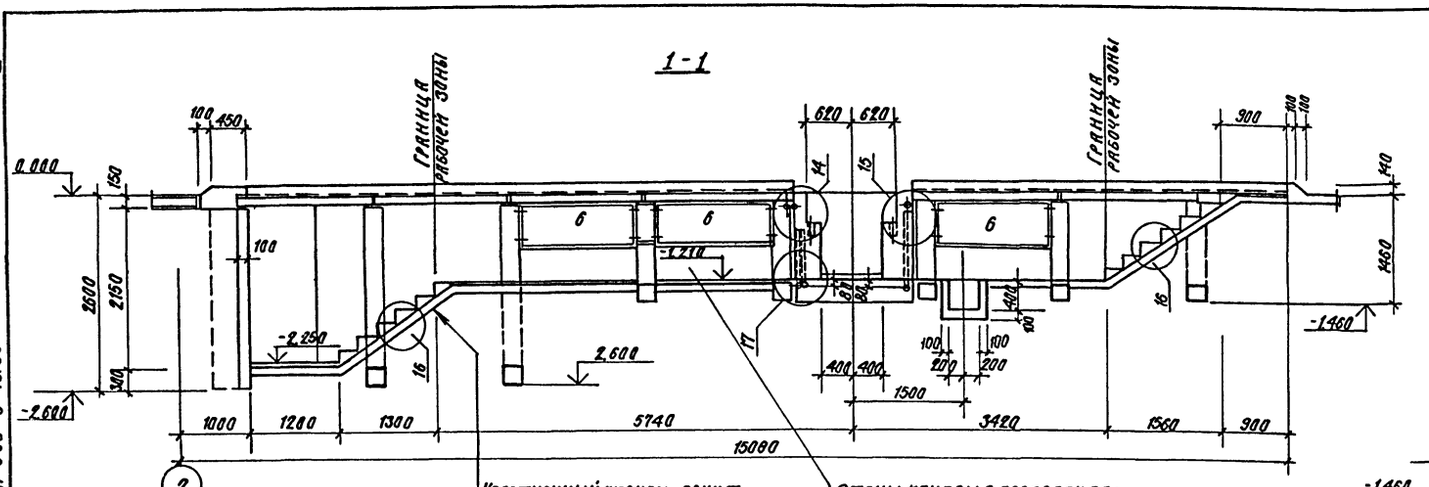

Уплотненный щебнем грунт
Бетон марки 150 (по уклону 1:1.5) - 80
Цементный раствор марки 150 - 20
Сборные ступени

Стены канавы в пределах рабочей зоны облицевать глазурованной плиткой (ГОСТ 6141-82) белого цвета

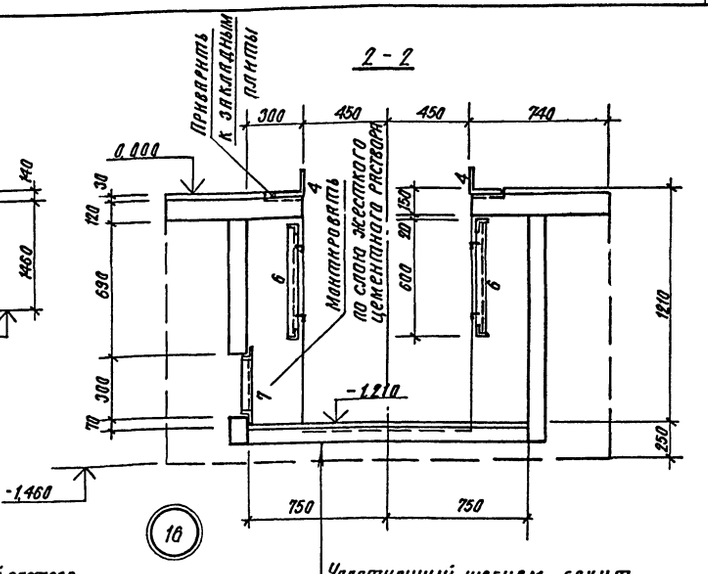

Уплотненный щебнем грунт
Подстилающий слой-бетон марки 150 - 80
Цементный раствор марки 200 - 10
Плиты мозаичные ГОСТ 18623-82 - 20

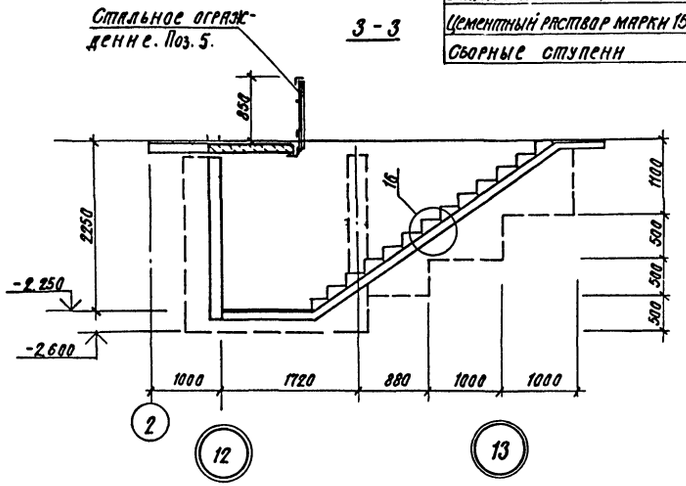

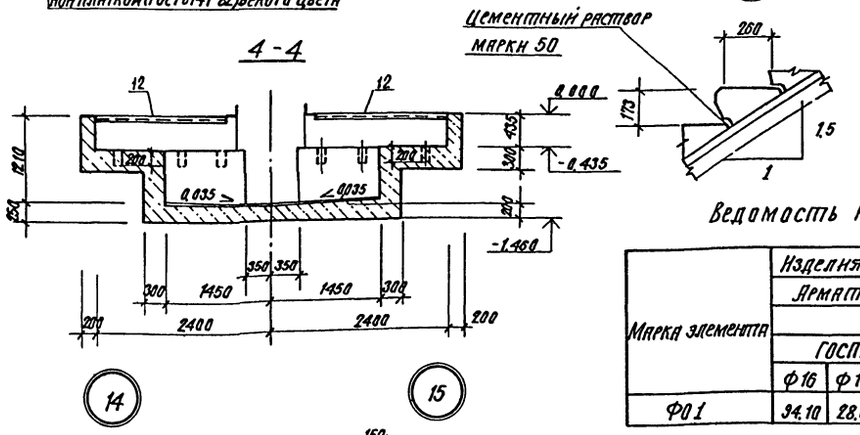

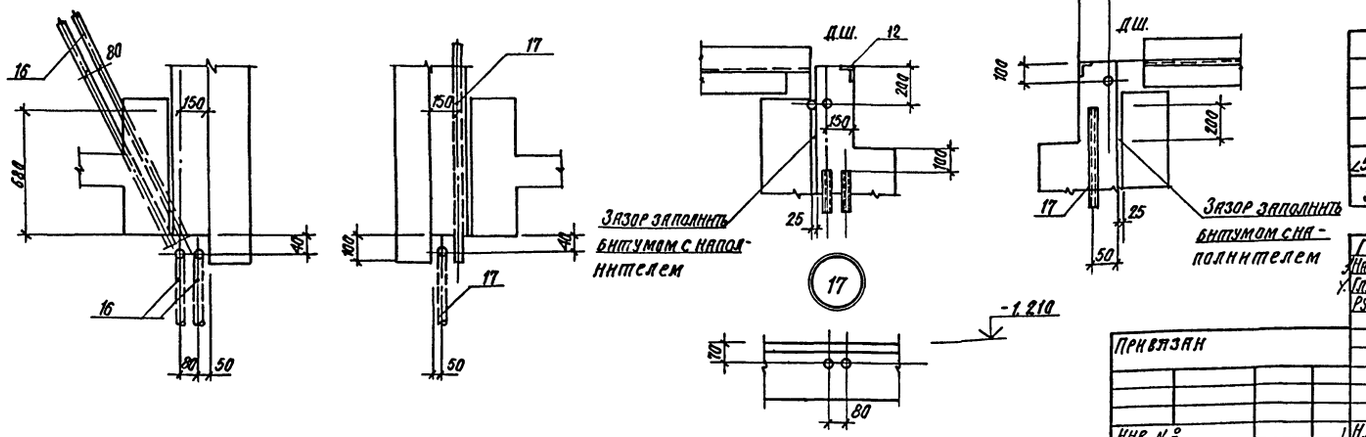

Ведомость расхода стали на элемент, кг

Марка элемента	Изделия арматурные						Изделия закладные		
	Арматура класса					Всего	Арматура класса		
	А III						А III		
	ГОСТ 5781-82*						ГОСТ 5781-82*		
	ф16	ф10	ф8	ф6	Итого		ф8		Итого
ФО1	94.10	28.00	35.10	128.10	285.30	285.30	27.80		27.80

Продолжение ведомости

Изделия закладные										Общий расход
Прокат марки									Всего	
ВСт3КП2										
ГОСТ 8509-72*			ГОСТ 19903-74*			ГОСТ 3262-75*				
∠50×5	∠75×7	Итого	-6	-8	Итого	dн21,3×2,8	dн33,5×2,8	Итого		
37.0	56.0	113.0	12.0	2.4	14.40	10.50	24.00	34.50	189.70	475.00

ГИП	Евелев		12.85
Нач.отд.	Катков		12.85
Гл.констр.	Зильбертов		12.85
Рук.гр.	Моралев		21.85
Н.контр.	Есина		12.85

ТП 503-3-16.86 КЖ

Корпус механизированной мойки с постами диагностики и окраски станции технического обслуживания на 800 грузовых автомобилей

Стадия	Лист	Листов
Р	7	

ФО-1
Разрезы с 1-1 по 4-4

ГИПРОПРОМСЕЛЬСТРОЙ г. Саратов

Привязан

Инв. №

Инв. № подл. | Подпись и дата | Взам. инв. №

Копировал: Сидорова

Формат А2

Альбом II

Типовой проект 503-3-16.86

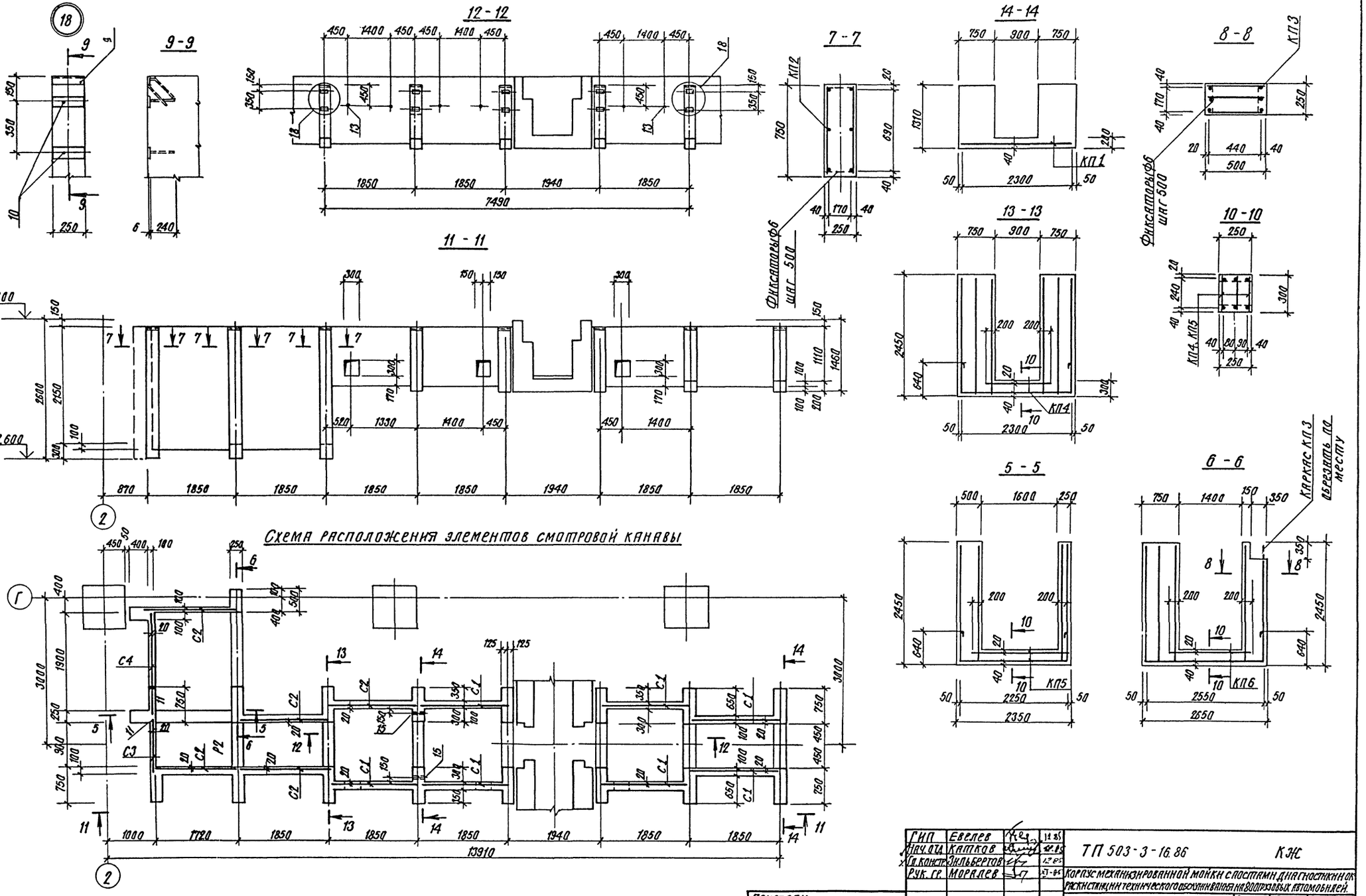

Схема расположения элементов смотровой канавы

ГИП	Евелев		12.85
Нач. отд.	Катков		12.85
Гл. констр.	Зильбертов		12.85
Рук. гр.	Моралев		12.85
Н. контр.	Есина		12.85

ТП 503-3-16.86 КЖ

Корпус механизированной мойки с постами диагностики и окраски станции технического обслуживания на 800 грузовых автомобилей.

Стадия	Лист	Листов
Р	8	

ФО-1. Схема расположения элементов смотровой канавы. Разрезы С5-5 по 14-14.

ГИПРОПРОМСЕЛЬСТРОЙ г. Саратов

Привязан

Инв. №

Копировал: Сидорова

Формат А2

Инв. № подл. | Подпись и дата | Взам. инв. №

Альбом II

Типовой проект 503-3-16.86

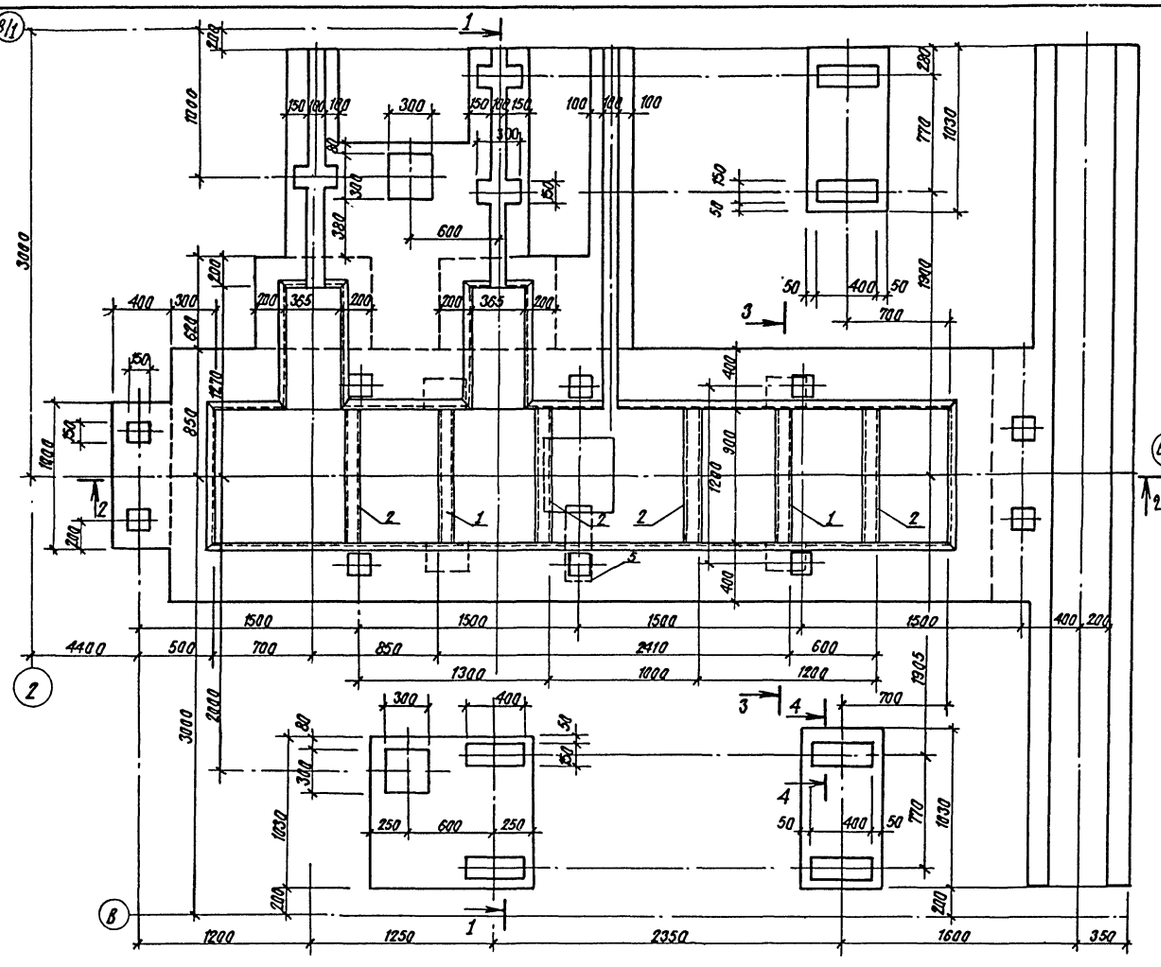

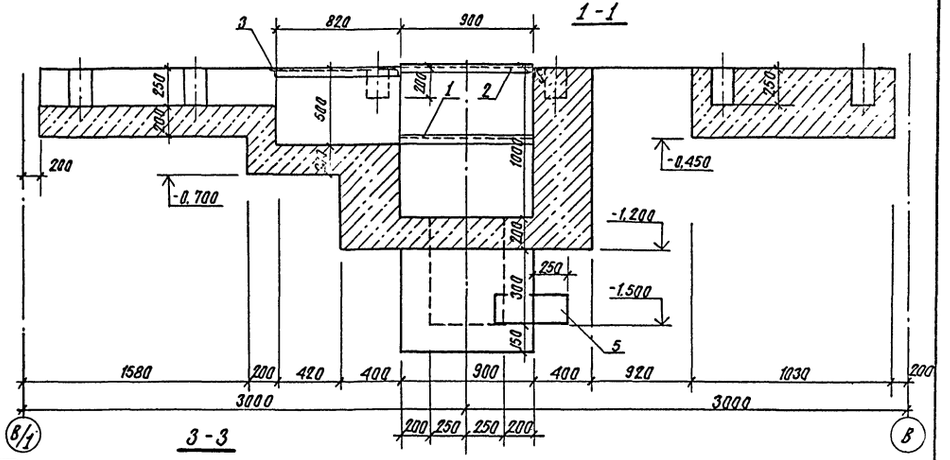

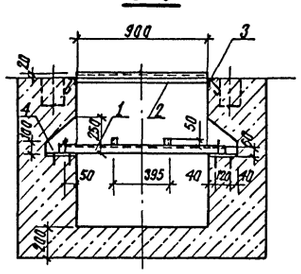

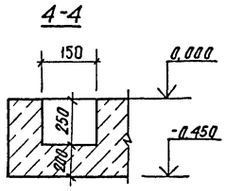

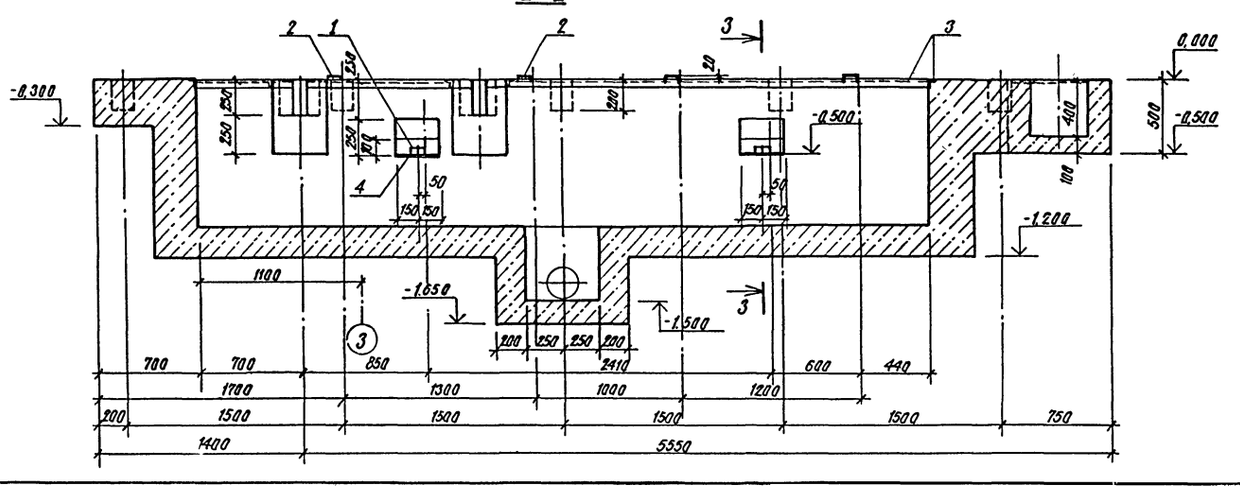

Спецификация на фундамент под оборудование ФО 10

Формат	Зона	Поз	Обозначение	Наименование	Кол	Примечание
				Сборочные единицы		
				Изделия закладные:		
		1	ТП- -КЖИ-МН-4	МН-4	2	9,05кг
		2	ГОСТ 8240-72*	[10; ℓ=900	4	7,73кг
		3	1.400-15	МН 549; ℓ=15100	1	63,2кг
		4	1.400-6/76; ТП- -КЖИ-М4-38-01	М4-38-01	4	5,43кг
		5	ГОСТ 10704-76	Труба 219×2,5 ℓ=500	1	13,2кг
				Материалы		
				Бетон марки 150	10,7	м³

ГИП	Евелев		12.85	ТП-503-3-16.86 КЖ			
Нач отд.	Катков		12.85				
Гл. констр.	Зильбертов		12.85				
Рук гр.	Моралев		XI-85	Корпус механизированной мойки с постами диагностики и окраски станции технического обслуживания на 800 грузовых автомобилей			
Инж	Шаталина		XI.85				
					Стадия	Лист	Листов
					Р	9	
				ФО-2	ГИПРОПРОМСЕЛЬСТРОЙ г. Саратов		
Н контр.	Есина		12.85				

Копировал: Сидорова

Формат А2

Инв. № подл. | Подпись и дата | Взамен инв. №

Альбом II

Типовой проект 503-3-16.86

1 - 1

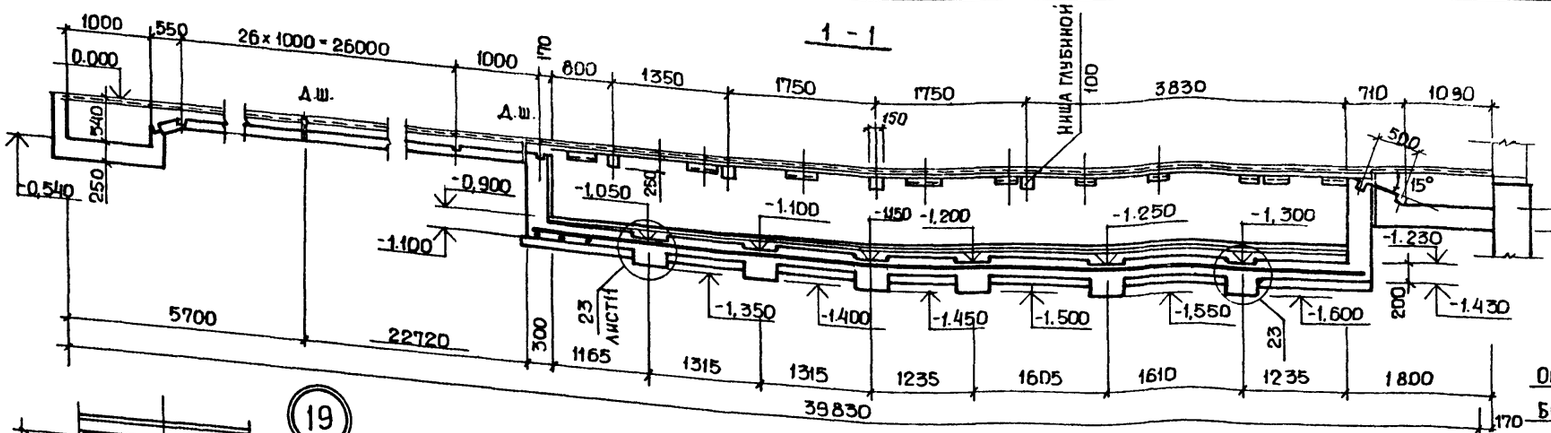

2-2

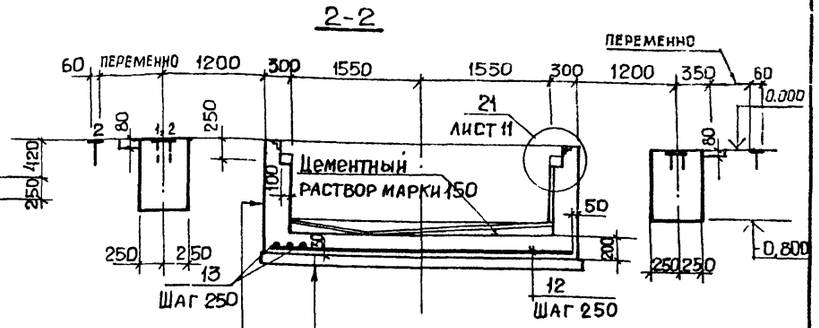

Окраска битумом в 2 слоя	
Бетон марки 150 -	300
Гидроизоляция - штукатурная, цементная -	30

Уплотненный щебнем грунт основания	
Бетон марки 150	- 100
Днище из бетона марки 150	- 200
Гидроизоляция - штукатурная, цементная	- 30

Гидроизоляция штукатурная, цементная состоит из слоя цементного раствора марки 200, состава 1:1 с железнением поверхности.

ФО-3

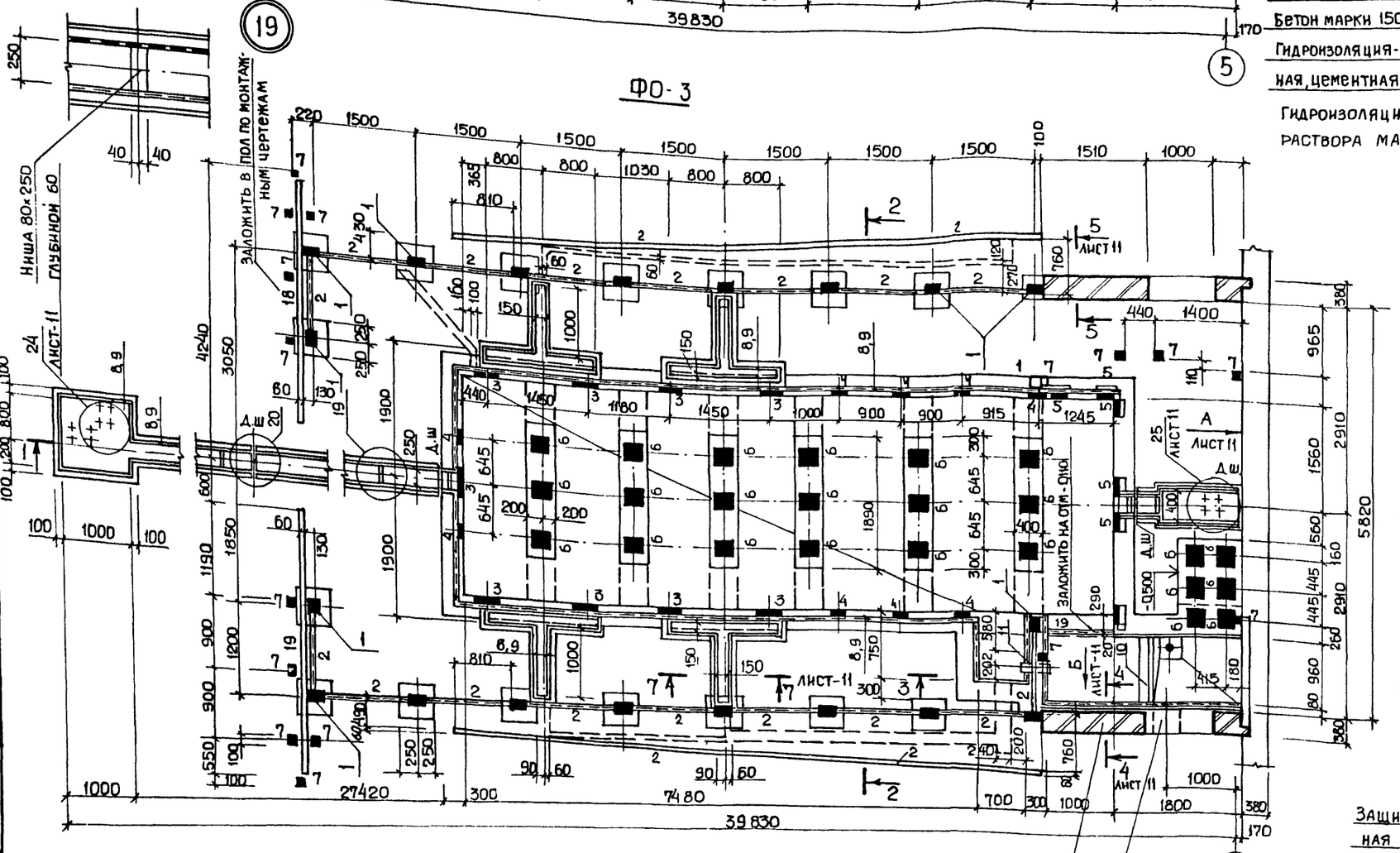
250
40
40
НИША 80×250 ГЛУБИНОЙ 60
ЗАЛОЖИТЬ В ПОЛ ПО МОНТАЖНЫМ ЧЕРТЕЖАМ
ЛИСТ 11
24
ЛИСТ 11
19
220
1500
1500
1500
1500
1500
1500
1500
1500
100
1510
1000
800
800
1030
800
800
365
810
2
1
2
4,30
2
ЛИСТ 11
5
270
120
760
60
60
60
60
100
150
1000
150
8,9
8,9
8,9
440
1400
7
7
7
7
7
7
7
18
19
1
2
1
250
250
60
1
7
7
7
7
7
7
7

Альбом II

Типовой проект 503-3-16.86

Схема организации водостока канавы

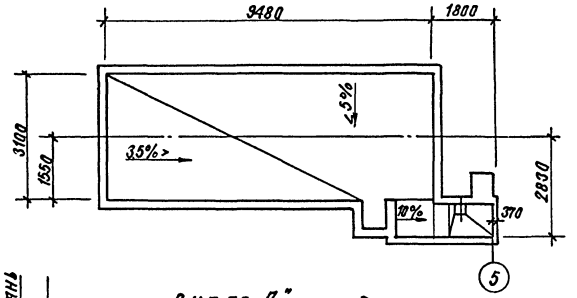

Схема расположения плит перекрытия на отм. 0,000

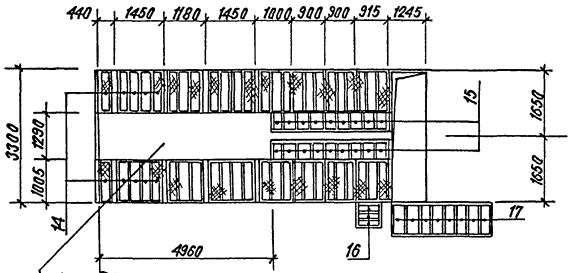

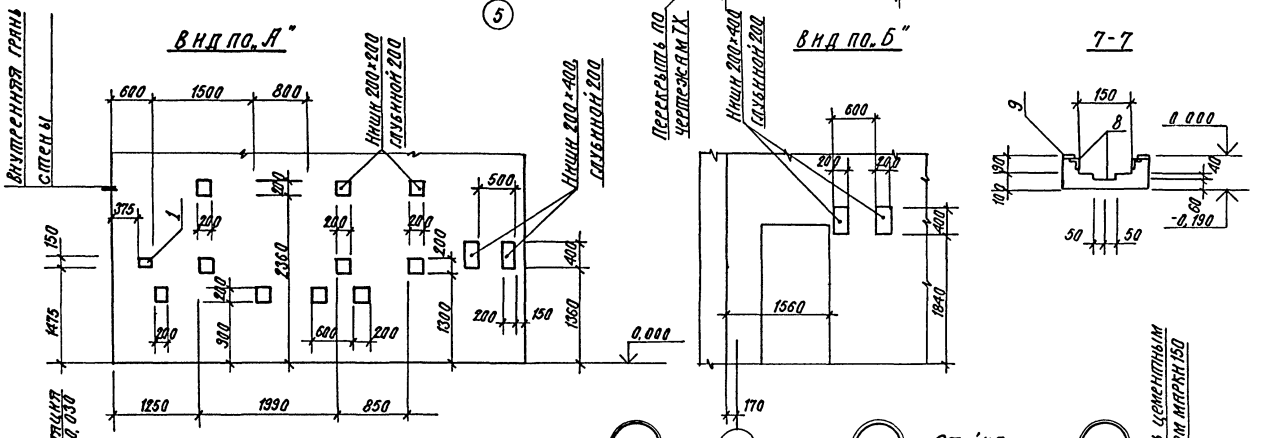

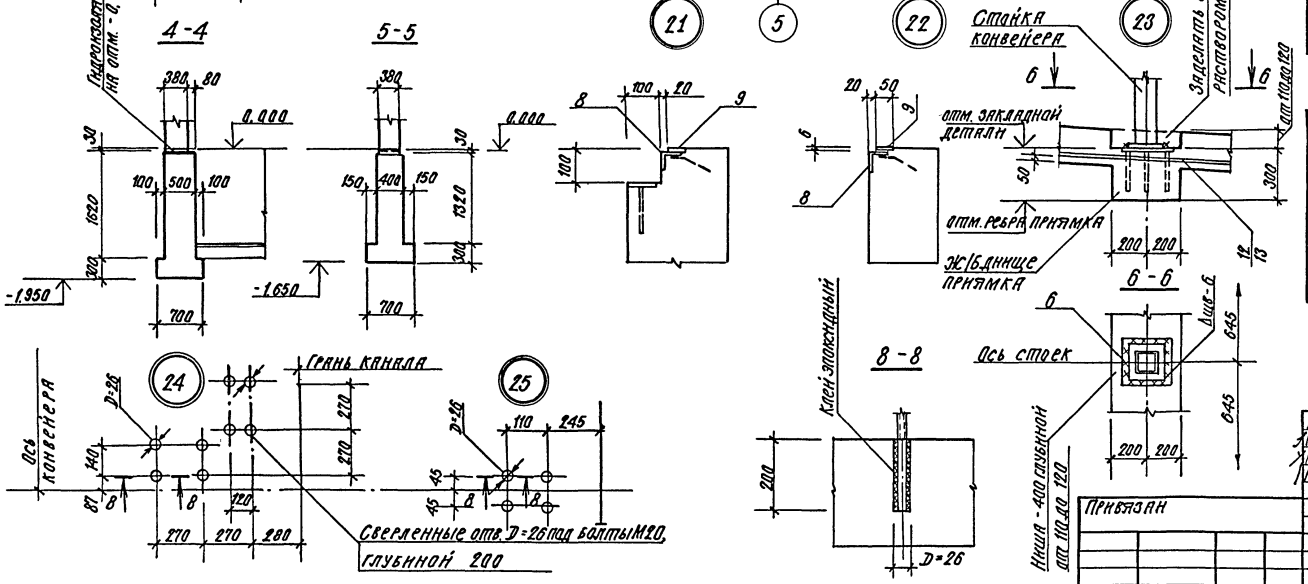

Спецификация элементов на фундамент ФО3

Формат	Зона	Поз.	Обозначение	Наименование	Кол.	Примечания
				Сборочные единицы		
				Детали		
		1	3.400-6/76	МИ1-16	22	2,70кг
		2	3.400-6/76	МИ1-1		3,30кг м
		3	3.400-6/76	МИ1-4	9	1,8кг
		4	3.400-6/76	МИ1-14	9	1,00кг
		5	3.400-6/76	МИ4-30	6	3,60кг
		6	3.400-6/76	МИ1-30	24	6,70кг
		7	3.400-6/76	МИ3-3	16	0,90
		8	3.400-6/76	МИ4-46		4,4кг м
		9	ГОСТ 103-76*	-50×6		2,36кг м
		10	3.400-6/76	МИ1-10	–	6,10кг
		11	ГОСТ 10704-76*	Труба d=100, ℓ=500	1	14,3кг
			ГОСТ 5781-82*	Арматура класса А III ф12	12	
		12		ℓ=3300	40	2,90кг
		13		ℓ=9700	14	8,60кг
		18	ГОСТ 8278-83	[80×50×4, ℓ=4440	2	31,40кг
		14	ТП КЖИ - Щ1, Щ2	Съемный щит Щ1	48	30,0кг
		15	ТП КЖИ - Щ1, Щ2	Съемный щит Щ2	18	20кг
		16	ТП КЖИ - Щ3, Щ4	Съемный щит Щ4	3	11,20кг
		17	ТП КЖИ - Щ3, Щ4	Съемный щит Щ3	8	15,20кг
		19	ГОСТ 8240-72*	[10, ℓ=1400	1	12,05кг
				Материалы		
				Бетон марки 150	–	30,270м³

Ведомость расхода стали на элемент, кг

Марка элемента	Изделия закладные											Общий расход
	Арматура класса А III				Прокат марки ВСТ3КП2						Всего	
	ГОСТ 5781-82*				ГОСТ 8509-72*			ГОСТ 103-76*				
	ф8	ф10	ф12	Итого	∠50×5	∠90×7	Итого	-6	-8	Итого		
ф0-3	84,5	5,4	306,6	396,6	332,0	16,20	348,2	337,2	164,4	501,6	1246,3	1246,3

ГИП	Евелев		12.85
Нач. отд.	Катков		12.85
Гл. констр.	Зильберто		12.85
Рук. гр.	Марапев		11.85
Н. контр.	Есина		12.85

ТП 503-3-16.86 КЖ

Корпус механизированной мойки с постами диагностики и окраски станции технического обслуживания на 800 грузовых автомобилей

Стадия	Лист	Листов
Р	11	

Фо-3 виды по „А" и „Б"
Сечения с 4-4 по 8-8, детали.

ГИПРОПРОМСЕЛЬСТРОЙ г. Саратов

Привязан

Инв. №

Инв. № подл. | Подпись и дата | Взам. инв. №

Формат А2

Альбом V

Типовой проект 503-3-16.86

Схема расположения плит покрытия

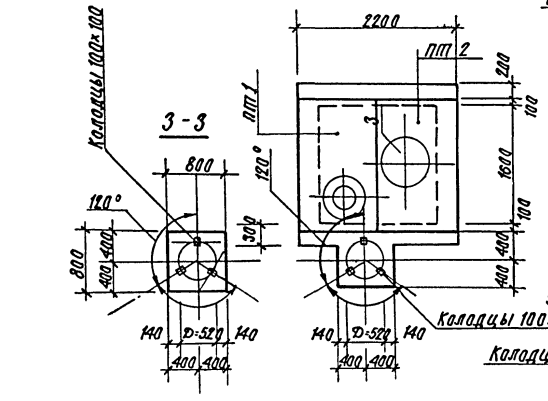

3-3

5-5

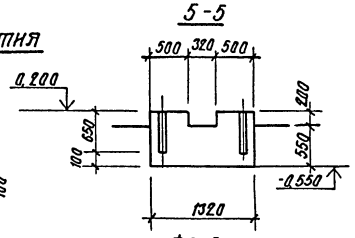

6-6

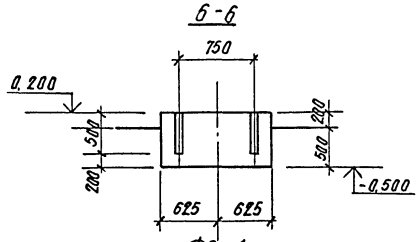

ФО-5

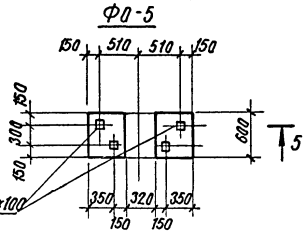

ФО-4

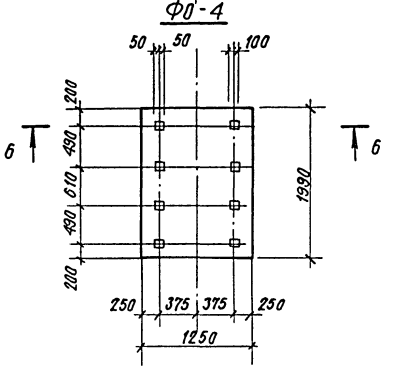

1-1

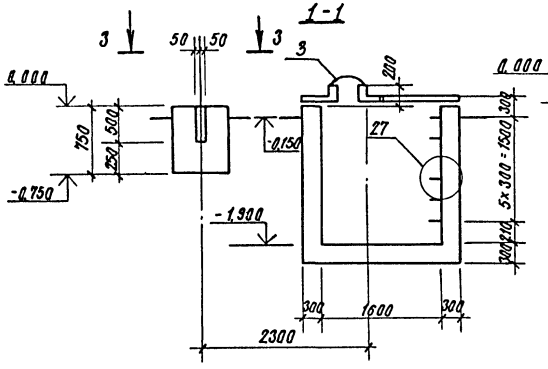

2-2

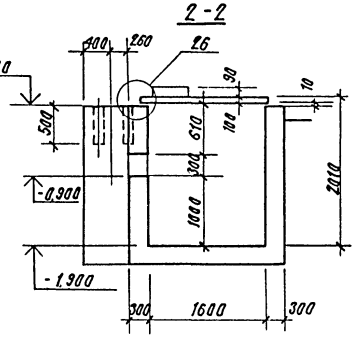

ФО-7

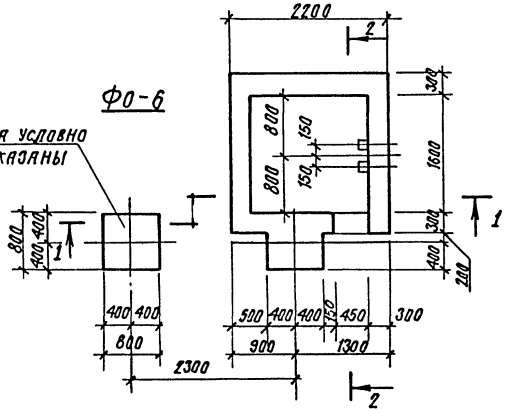

ФО-6

Гнезда условно не показаны

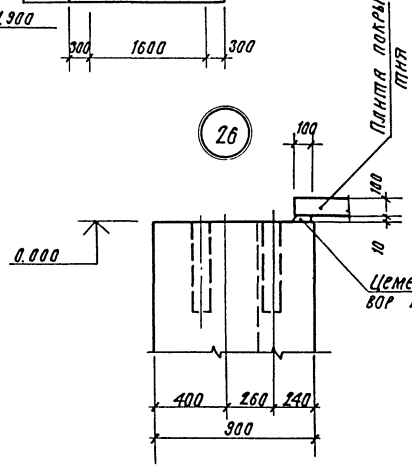

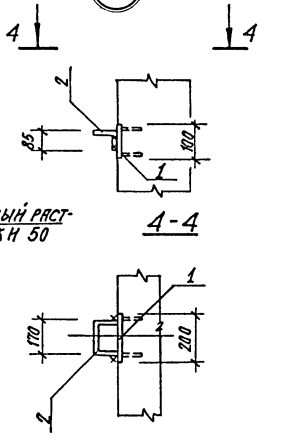

Спецификация элементов фундаментов под оборудование

Формат	Зона	Поз.	Обозначение	Наименование	Кол.	Примечание
				ФО-4		
				Материалы		
				Бетон марки 100		1,0 м3
				ФО-5		
				Материалы		
				Бетон марки 100		0,560 м3
				ФО-6		
				Материалы		
				Бетон марки 100		0,480 м3
				ФО-7		
				Сборочные единицы		
				Сборные ж/б плиты		
		ПТ1	ТП -КЖИ-ПТ-1	ПТ 1	1	
		ПТ2	ТП -КЖИ-ПТ-2	ПТ 2	1	
				Арматурные изделия		
			ТП -КЖИ-С5	Арматурная сетка С5	1	11,30 кг
			ТП -КЖИ-С6	Арматурная сетка С6	1	11,50 кг
				Изделия закладные		
		1	1.400-15, вып. 1	МН 107-6	6	1,400 кг
		2	1.400-15, вып. 1	МН 801	6	0,740 кг
		3	ГОСТ 3634-79	Люк Л	1	
				Материалы		
				Бетон марки 100		4,430 м3

Ведомость расхода стали на элемент, кг

Марка элемента	Изделия закладные						Итого	Общий расход
	Арматура класса			Прокат марки				
	A III			Вст3кп2				
	ГОСТ 5781-82*			ГОСТ 19903-74*				
	ф16	ф8	Итого	-6		Итого		
ФО-7	4,50	3,00	7,50	5,40		5,40	12,90	12,90

ГИП	Евелев		12.85
Нач. отд.	Катков		12.85
Гл. констр.	Эпельбертов		12.85
Рук. гр.	Моралев		12.85
Н. контр.	Есина		12.85

ТП 503-3-16.86 КЖС

Корпус механизированной мойки с постами диагностики и окраски станции технического обслуживания на 800 грузовых автомобилей.

Стадия	Лист	Листов
Р	12	

ФО-4 ÷ ФО-7

ГИПРОПРОМСЕЛЬСТРОЙ г. Саратов

Привязан

Инв. № подл. | Подпись и дата | Взам. инв. №

Копировал: Сидорова

Формат

Альбом II

Типовой проект 503-3-16.86

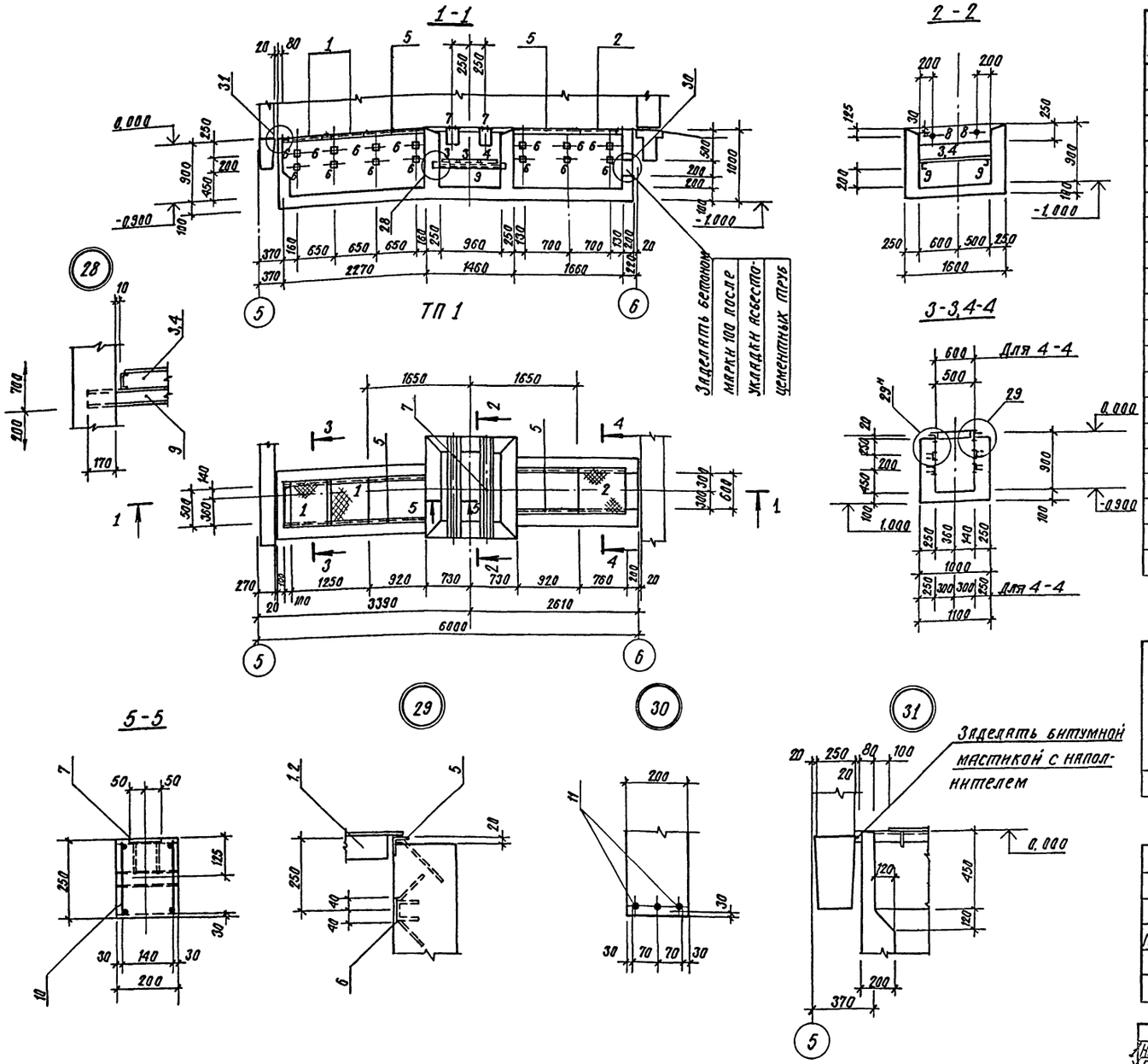

Спецификация элементов на приямок ТП1

Формат	Зона	Поз.	Обозначение	Наименование	Кол	Примечание
				Сборочные единицы		
				Металлические плиты		
				перекрытия		
		1	ТП КЖИ-Щ5, Щ6	Съемный щит Щ5	2	15,0 кг
		2	ТП КЖИ-Щ5, Щ6	Съемный щит Щ6	1	20,60 кг
				Металлические решетки		
		3	ТП КЖИ-МИ5, МИ6	МИ5	2	22,45 кг
		4	ТП КЖИ-МИ5, МИ6	МИ6	1	26,0 кг
				Изделия закладные		
		5	3.400-6/76	МИ4-36		7,9 м
		6	3.400-6/76	МИ3-4	28	0,90 кг
		7	3.400-6/76	МИ1-10		3,2 м
		8	ГОСТ 8732-78*	Труба dн 45×3,5, ℓ=200	4	0,80 кг
		9	ГОСТ 8240-72*	[10, ℓ=1300	2	11,20 кг
				Изделия арматурные		
		10	ТП КЖИ-КП8	Каркас КП8	2	9,12 кг
		11	ГОСТ 5781-82*	ф8 А III, ℓ=1000	3	0,49 кг
				Материалы		
				Бетон марки 150		3,70 м³

Ведомость расхода стали на элемент, кг

Марка элемента	Изделия арматурные								
	Арматура класса						Всего	Арматура класса	
	А2			А III				А III	
	ГОСТ 5781-82*							ГОСТ 5781-82*	
	ф6		Итого	ф8	ф16	Итого		ф8	Итого
ТП 1	5,8		5,8	4,1	10,0	14,10	19,90	22,0	22,0

Продолжение ведомости

Изделия закладные										Всего	Общий расход
Прокат марки											
ВСт3КП											
ГОСТ 8240-72*		ГОСТ 8509-72*		ГОСТ 8732-78*		ГОСТ 19903-74*					
[10	Итого	∠50×5	Итого	Труба dн 45×3,5	Итого	-6	-8		Итого		
22,40	22,40	30,0	30,0	2,90	2,90	11,20	20,0		31,20	109,0	128,40

По верху решеток над маслоприемником насыпать слой чистого гравия или промытого гранитного щебня, либо непористого щебня другой породы, толщиной не менее 250мм и крупностью 30-50мм.

ГИП	Евелев		12.85
Нач. отдела	Катков		12.85
Гл. констр.	Зильбертов		12.85
Рук. гр.	Моралев		11.85
Н. контр.	Есина		12.85

ТП 503-3-16.86 КЖ

Корпус механизированной мойки с постами диагностики и окраски станции технического обслуживания на 800 грузовых автомобилей

Стадия	Лист	Листов
Р	13	

Приямок ТП 1 для КТП-400 кВа

ГИПРОПРОМСЕЛЬСТРОЙ г. Саратов

Привязан

Инв. №

Копировал: Сидорова

Формат А2

Нач. отдела эл. Калганов

Инв. № подл. | Подпись и дата | Взам. инв. №

Альбом II

Типовой проект 503-3-16.86

Схема расположения плит перекрытия на отм. 0,000

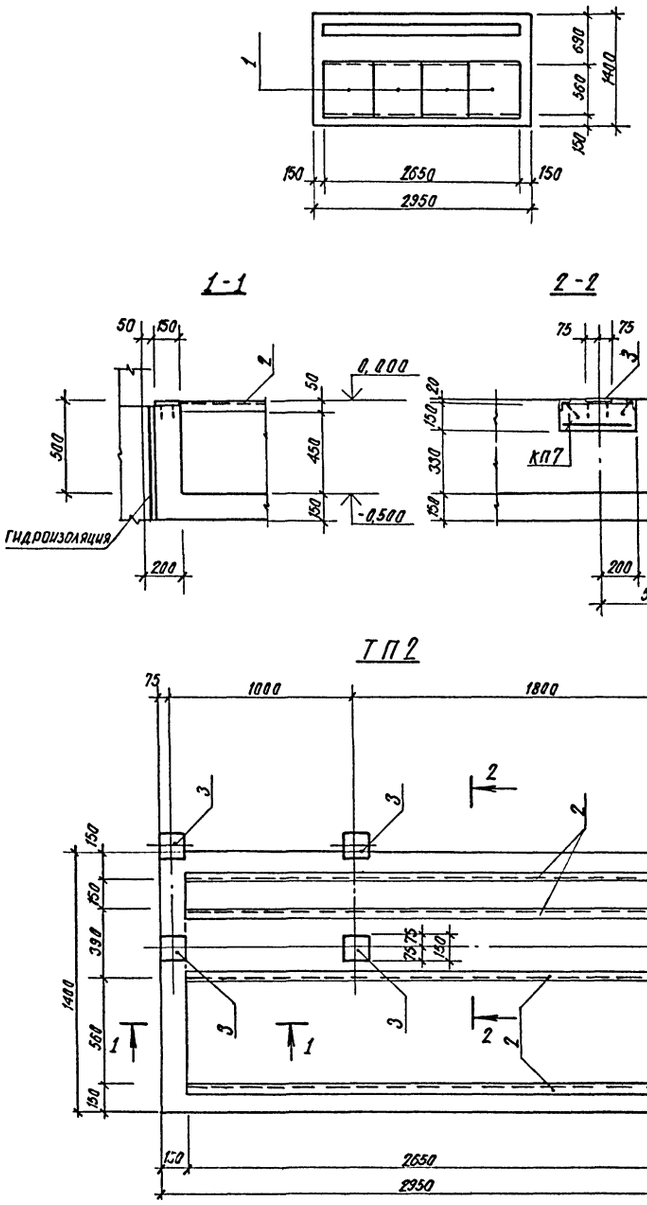

Схема расположения плит перекрытия на отм. 0,000

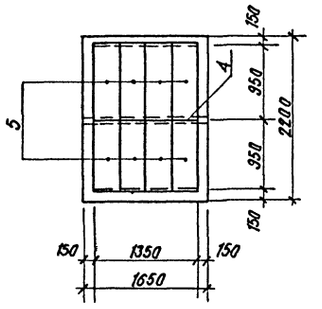

Спецификация элементов к схемам расположения

Формат	Зона	Поз.	Обозначение	Наименование	Кол.	Примечание
				ТП 2		
				Изделия стальные		
		1	ТП КЖИ Щ5, Щ6	Съемный щит - Щ5	4	15,0 кг
				Изделия арматурные		
		КП-7	ТП КЖИ - КП7	Плоский каркас КП-7	1	5,70 кг
				Изделия закладные		
		2	1.400-15, вып 1	МН 553	10,6	м
		3	3.400 - 6/76	МИ3-10	6	1,40 кг
				Материалы		
				Бетон марки 200		0,115 м³
				Бетон марки 150		1,200 м³
				ТП 3		
				Изделия металлические		
		4		Швеллер №10 ГОСТ 8240-72* / ВСТ3КП2 ГОСТ 380-71*	1	13,30 кг
		5	ТП КЖИ Щ3, Щ4	Съемный щит - Щ3	8	15,20 кг
				Изделия закладные		
		6	3.400 - 6/76	МН4-46		2,7 м
		7	1.400-15, вып. 1	МН107-3	2	
		8	1.400-15, вып 1	МН 801	2	
		9	1.138-10, вып. 1	1ПР3-19.12.14	1	
				Материалы		
				Бетон марки 150		1,430 м³

Ведомость расхода стали на элемент, кг

Марка элемента	Изделия закладные										Общий расход
	Арматура класса А III			Прокат марки ВСТ3КП2						Всего	
	ГОСТ 5781-82*			ГОСТ 8509-72*			ГОСТ 19903-74*				
	ф16	ф8	Итого	∠50×5		Итого	-6	-8	Итого		
ТП 2		5,00	5,00	40,0		40,0	6,60		6,60	51,60	51,60
ТП 3	1,40	1,8	3,20	10,30		10,30	1,80	0,80	2,60	16,10	16,10

ГИП	Евелев		12.85
Нач отд.	Катков		12.85
Гл. констр.	Зильберто		11.85
Рук. гр.	Моралев		11.85

ТП 503-3-16.86 КЖ

Корпус механизированной мойки с постами диагностики и окраски станции технического обслуживания на 800 грузовых автомобилей

Привязан

Инв. №

Н. контр. Есина 12.85

Стадия Р | Лист 14 | Листов

Приямки ТП 2, ТП 3

ГИПРОПРОМСЕЛЬСТРОЙ г. Саратов

Копировал: Сидорова

Формат А2

Инв. № подл. | Подпись и дата | Взам. инв. №

Альбом II

Типовой проект 503-3-16.86

Схема расположения плит перекрытия

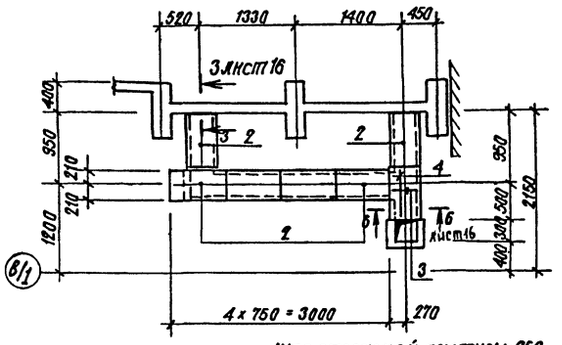

Шаг стержней арматуры-250

КЛ 1

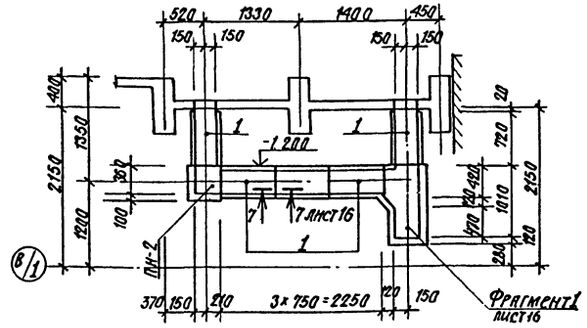

Схема расположения плит перекрытия

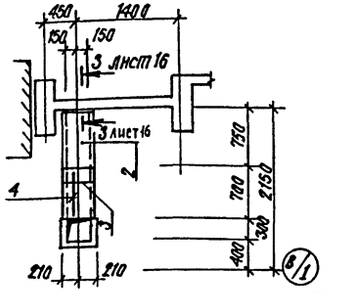

Цементный раствор марки - 50

КЛ 2

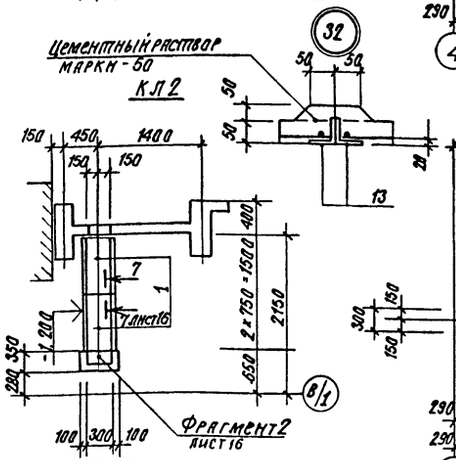

Схема расположения плит перекрытия

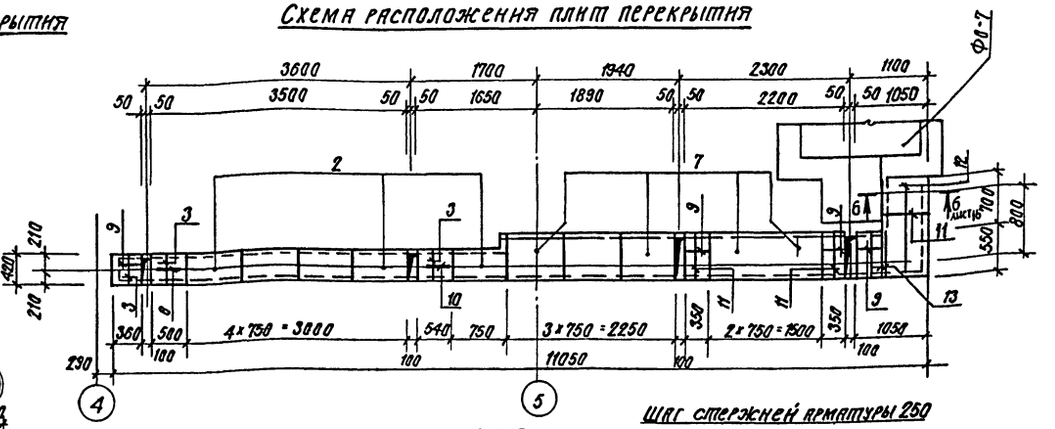

Шаг стержней арматуры 250

КЛ-3

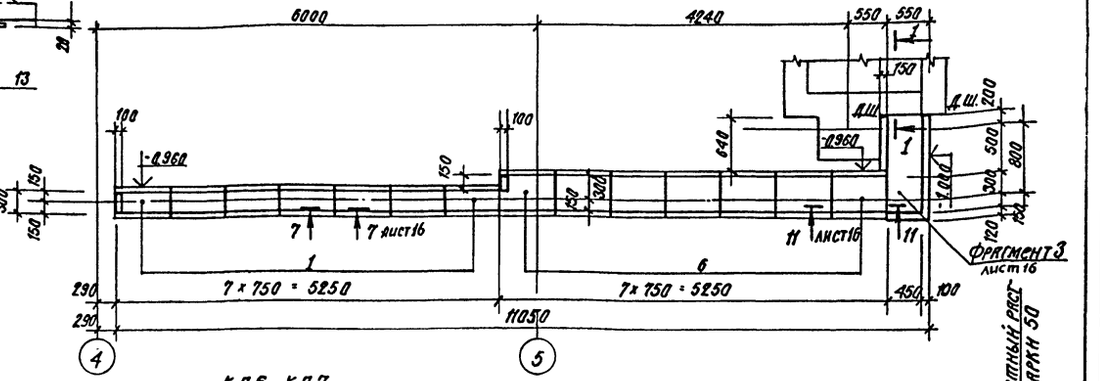

Схема расположения плит перекрытия

КЛ-4

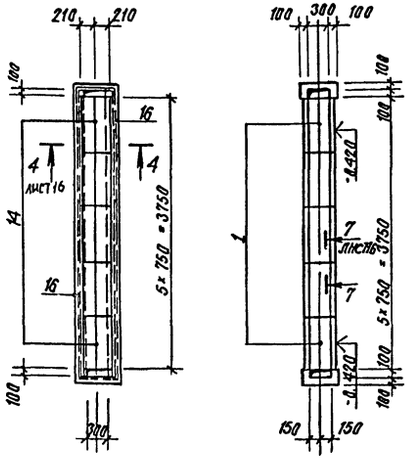

Схема расположения плит перекрытия

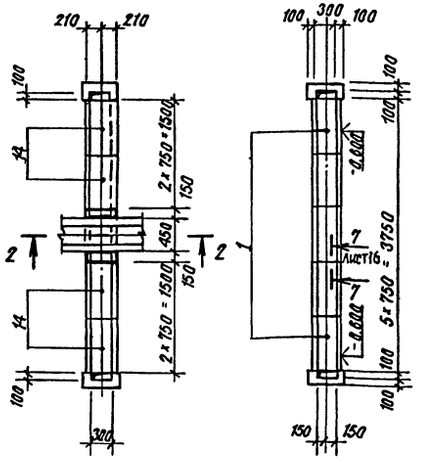

КЛ-5

Схема расположения плит перекрытия

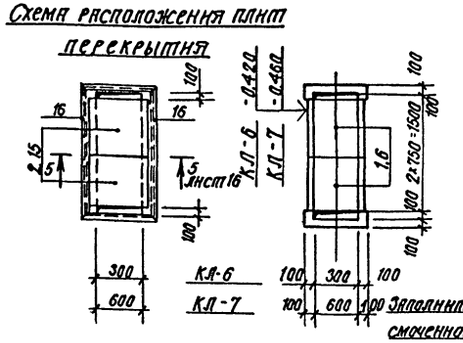

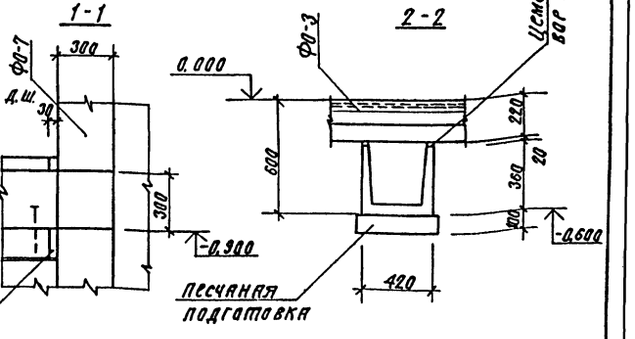

ГИП	Евелев		11.85	ТП 503-3-16.86 КЖС
Нач.отд.	Катков		12.85	Корпус механизированной мойки с постами диагностики и окраски станции технического обслуживания на 600 грузовых автомобилей
Гл.констр.	Эльбертов		12.85	
Рук.гр	Моралев		11.85	
				Стадия: Р; Лист: 15; Листов:
Н.контр	Есина		12.85	Подземные каналы КЛ-1 ÷ КЛ-7
				ГИПРОПРОМСЕЛЬСТРОЙ г. Саратов

Привязан

Инв. №

Копировал: Сидорова

Формат А2

Инв. № подл. | Подпись и дата | Взам. инв. №

Типовой проект 503-3-16.86 Альбом II

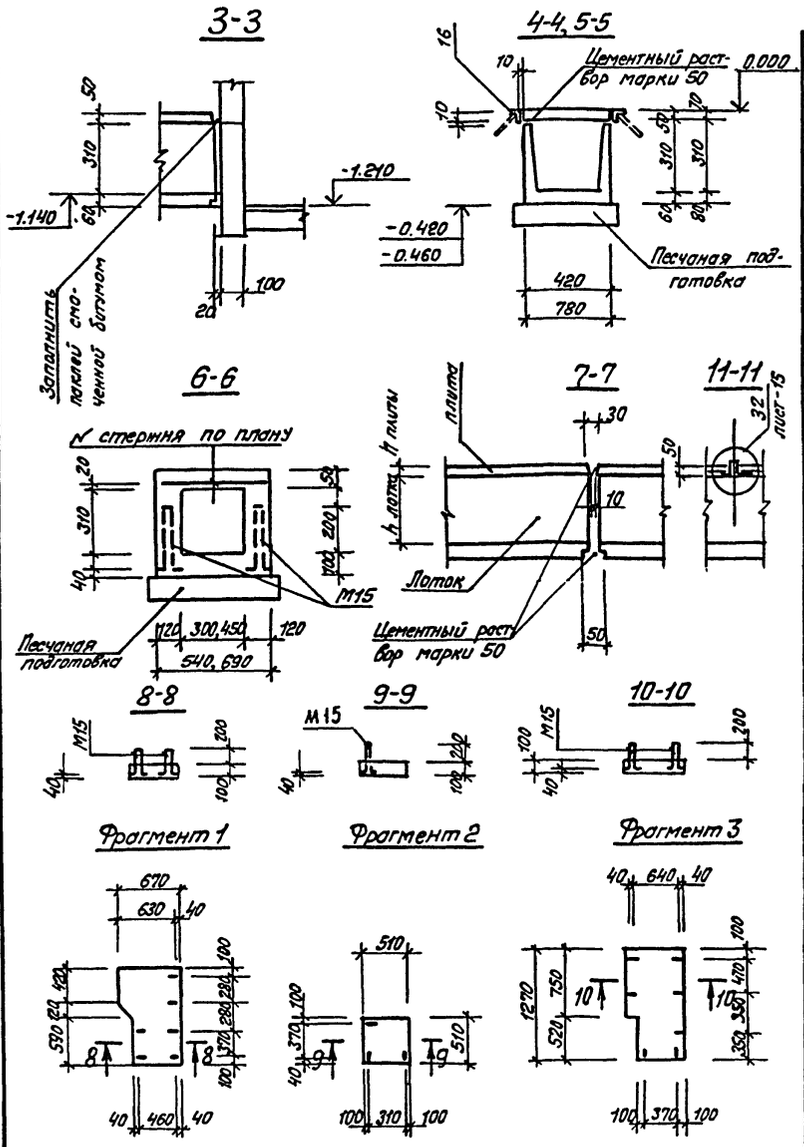

Ведомость расхода стали на элемент, кг

Марка элемента	Изделия арматурные			Изделия закладные						Всего	Общий расход
	Арматура класса AI ГОСТ 5781-82*			Арматура класса AIII ГОСТ 5781-82*			Прокат марки Вст3 кп2 ГОСТ 8509-72*				
	ф10	ф6	Итого	ф8		Итого	∠70×5	∠50×5	Итого		
КЛ-1	5.4	0.81	6.21							6.21	6.21
КЛ-2	3.0	0.81	3.81							3.81	3.81
КЛ-3	6.6	5.0	11.60				6.10		6.10	17.7	17.7
КЛ-4				10.0		10.0		128.0	128.0	138.0	138.0
КЛ-5		0.36	0.36							0.36	0.36
КЛ-6				7.20		7.20		91.60	91.60	98.40	98.40
КЛ-7				9.70		9.70		122.50	122.50	132.20	132.2

Спецификация элементов подпольных каналов

Формат	Зона	Поз.	Обозначение	Наименование	Кол.	Примечание
				КЛ-1 (шт-1)		
			3.006.1-2/82, вып. 0	КЛ 30×30-3		
				Сборочные единицы		
		1	3.006.1-2/82 вып.1-1	Лоток Л1д-8	5	110.0кг
		2	3.006.1-2/82 вып.1-2	Плита П1-5	6	40.0кг
				Детали		
				ф6 AI ГОСТ 5781-82		
		3		ℓ=410	4	0.090кг
		4		ℓ=690	3	0.150кг
		М15	3.006.1-2/82 вып.1-3	М15	9	0.600кг
				Материалы		
				Бетон марки 100		0.165м³
				КЛ-2 (шт-1)		
			3.006.1-2/82, вып.0	КЛ30×30-3		
				Сборочные единицы		
		1	3.006.1-2/82, вып.1-1	Лоток Л1д-8	2	110.0кг
		2	3.006.1-2/82, вып.1-2	Плита П1-5	1	40.0кг
				Детали		
				ф6 AI ГОСТ 5781-82		
		3		ℓ=410	4	0.090кг
		4		ℓ=690	3	0.150кг
		М15	3.006.1-2/82, вып.1-3	М15	5	0.600кг
				Материалы:		
				Бетон марки 100		0.07м³
				КЛ-3 (шт-1)		
			3.006.1-2/82, вып.0	КЛ30×30×3, КЛ45×30-8		
				Сборочные единицы		
		1	3.006.1-2/82 вып.1-1	Лоток Л1д-8	7	110.0кг
		6	3.006.1-2/82 вып.1-1	Лоток Л2д-8	7	110.0кг
		2	3.006.1-2/82 вып. 1-2	Плита П1-5	5	40.0кг
		7	3.006.1-2/82 вып.1-2	Плита П3-д	5	50.0кг
				Детали		
				ф6 AI ГОСТ 5781-82		
		3		ℓ=410	8	0.090кг
		8		ℓ=490	3	0.110кг
		9		ℓ=350	3	0.080кг
		10		ℓ=530	3	0.170кг
		11		ℓ=560	17	0.120кг
				ℓ=1210	4	0.280кг
		13		Уголок Б70×70×5 ГОСТ 8509-72 Вст3 пс6 ГОСТ 380-71*	2	3.060кг
		М15	3.006.1-2/82 вып.1-3	М15	11	0.60кг
				Материалы		
				Бетон марки 100		0.380м³
				КЛ 4 (шт-4)		
			3.006.1-2/82, вып.0	КЛ 30×30-8		

Продолжение спецификации

Формат	Зона	Поз.	Обозначение	Наименование	Кол.	Примечание
				Сборочные единицы		
		1	3.006.1-2/82, вып.1-1	Лоток-Л1д-8	5	110.0кг
		14	3.006.1-2/82, вып.1-2	Плита-П1-8	5	40.0кг
		16	1.400-15, вып.1	МН553		8.4м
				Материалы:		
				Бетон марки 100		0.034м³
				КЛ5 (шт1)		
			3.006.1-2/82, вып.0	КЛ 30×30-8		
				Сборочные единицы		
		1	3.006.1-2/82, вып.1-1	Лоток-Л1д-8	5	110.0кг
		14	3.006.1-2/82, вып.1-2	Плита-П1-8	4	40.0кг
				Детали		
				ф6 AI ГОСТ 5781-82*		
				ℓ=410	4	0.090кг
				Материалы		
				Бетон марки 100		0.040м3
				КЛ-6 (шт6)		
			3.006.1-2/82, вып.0	КЛ30×30-3		
				Сборочные единицы		
		1	3.006.1-2/82, вып.1-1	Лоток-Л1д-8	2	110 кг
		2	3.006.1-2/82, вып.1-2	Плита-П1-5	2	40 кг
		16	1.400-15, вып.1	МН553	3.6	м
				Материалы:		
				Бетон марки 100		0.050м³
				КЛ7 (шт 7)		
			3.006.1-2/82, вып 0	КЛ 60×30-3		
				Сборочные единицы		
		6	3.006.1-2/82 вып.1-1	Лоток-Л3д-8	2	190кг
		15	3.006.1-2/82 вып.2-1	Плита-П5-5	2	100кг
		16	1.400-15, вып.1	МН553	4.2	м
				Материалы:		
				Бетон марки 100		0.080м³

Привязан

Инв.№

ГИП	Евелев		12.85
Нач.отд.	Катков		12.85
Гл.констр.	Зильвертов		12.85
Рук.гр.	Маралев		12.85
Н.контр.	Есина		12.85

ТП 503-3-16.86 КНН

Корпус механизированной мойки с постами диагностики и окраски станции технического обслуживания на 300 грузовых автомобилей

Стадия	Лист	Листов
Р	16	

Подземные каналы. Сечения с 3-3 по 10-10

ГИПРОПРОМСЕЛЬТОРГ г. Саратов

Копировал: Леденева

Формат А2

Взам. инв.№ | Подпись и дата | Инв.№ подл.

Альбом II

Типовой проект 503-3-16.86

Схема расположения элементов каркаса

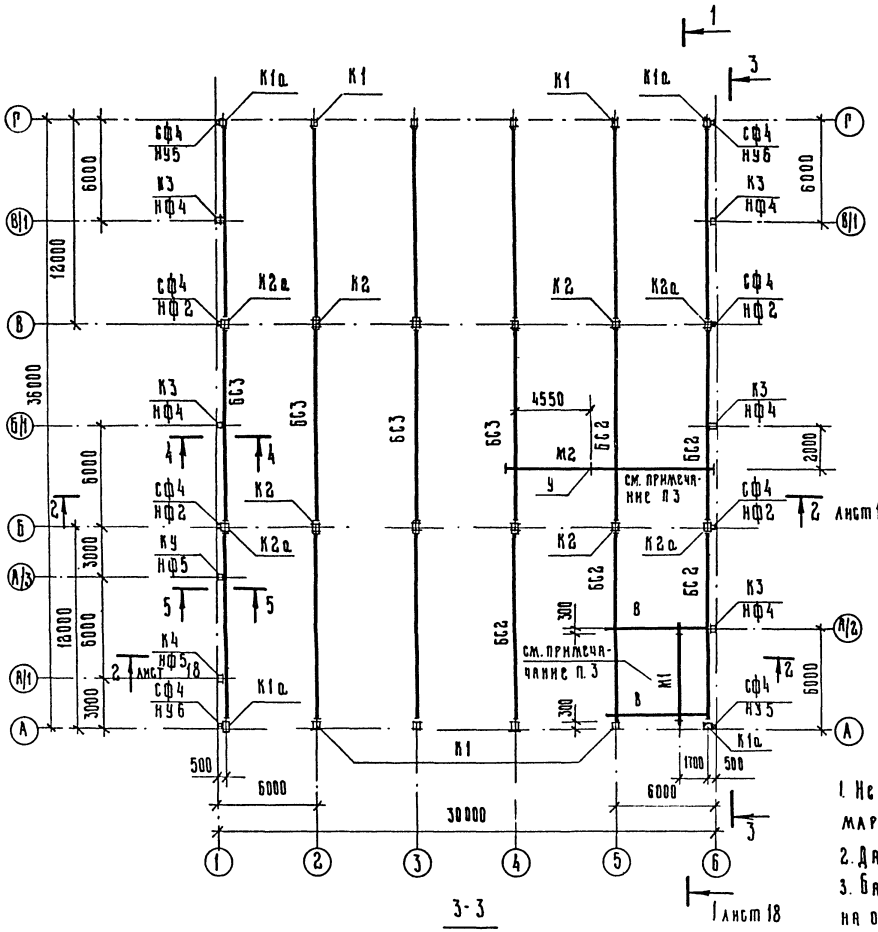

4-4

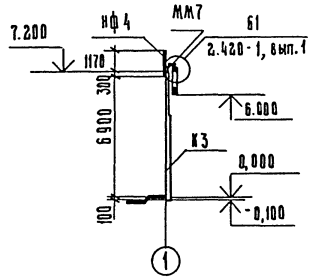

5-5

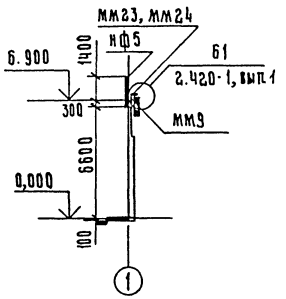

3-3

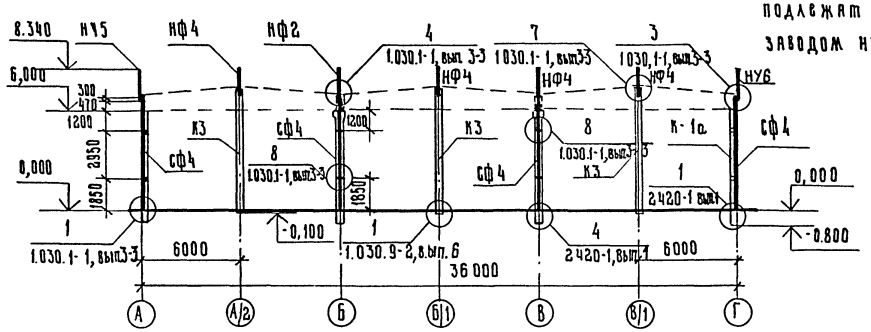

1. Незамаркированные балки марки БС1.
2. Данный лист читать с листом 18
3. Балки монорельсов запроектированы на основании документа 1.426.2-3 вып 2 и подлежат детализировочной разработке заводом изготовителем.

Спецификация к схеме расположения элементов каркаса

Марка поз.	Обозначение	Наименование	Кол.	Масса ед., кг	Примечание
		Снеговая нагрузка 0,7; 1,0кПа			
		Балка стропильная			
БС1	ТП — КЖИ — БС1	1БДР12-2АIV Т-01	9	4700	
БС2	ТП — КЖИ — БС2	1БДР12-2АIV Т-02	5	4700	
БС3	ТП — КЖИ — БС3	1БДР12-2АIV Т-03	4	4700	
К1а	ТП — КЖИ — К1а	Колонна КБ0-8-01	8	2000	
К1а	ТП — КЖИ — К1а	" КБ0-8-02	4	2000	
		Снеговая нагрузка 1,5кПа			
		Балка стропильная			
БС1	ТП — КЖИ — БС1	1БДР12-3АIV Т-01	9	4700	
БС2	ТП — КЖИ — БС2	1БДР12-3АIV Т-02	5	4700	
БС3	ТП — КЖИ — БС3	1БДР12-3АIV Т-03	4	4700	
К1	ТП — КЖИ — К1	Колонна КБ0-11-01	8	2000	
К1а	ТП — КЖИ — К1а	" КБ0-11-02	4	2000	
		Снеговая нагрузка 0,7; 1,0; 1,5кПа			
К2	ТП — КЖИ — К2	Колонна КБ0-18-01	8	2100	
К2а	ТП — КЖИ — К2а	" КБ0-18-02	4	2100	
К3	ТП — КЖИ — К3	" 6КФ73-4-01	5	2000	
К4	ТП — КЖИ — К4	" 6КФ70-4-01	2	1900	
сф4	1.030.1-1, вып. 4-2	Стойка фахверка сф4	8	359,1	
нф2	1.030.1-1, вып. 4-1	Насадка фахверка нф2	4	49,9	
нф4	1.030.1-1, вып. 4-1	то же нф4	5	35,2	
нф5	1.030.1-1, вып. 4-1	" нф5	2		
НУ5	1.030.1-1, вып. 4-1	" НУ5	2	37,2	
НУ6	1.030.1-1, вып. 4-1	" НУ6	2	37,2	
Т24	1.030.1-1, вып. 4-1	Изделие соединительное Т24	14	1,1	
МС38	1.030.9-2, вып 7,4 2	то же МС38	7	22,0	
ММ7	1.400-7	" ММ7	5	1,9	
ММ23	1.400-7	" ММ23	7	4,2	
ММ24	1.400-7	" ММ24	7	4,2	
ММ9	1.400-7	" ММ9	2	4,7	
	ГОСТ 5915-70*	Гайка М24	16	0,10	
	ГОСТ 7798-70*	Болт М12	16	0,07	
	ГОСТ 5915-70*	Гайка М12	16	0,02	
	ГОСТ 11371-78*	Шайба М12	16	0,01	
	ГОСТ 103-76*	-20х70, С=70	16	0,70	

ГИП	Евсеев		12.85
Нач.отд	Катков		12.85
Гл.констр	Зильбертов		12.85
Рук.гр.	Моралев		12.85
Ст.инж.	Коробейников		12.85

ТП 503-3-16.86 КЖ

Корпус механизированной мойки с постами диагностики и окраски станции технического обслуживания на 800 грузовых автомобилей

Стадия	Лист	Листов
Р	17	

Схема расположения элементов каркаса

ГИПРОПРОМСЕЛЬСТРОЙ г. Саратов

Н.контр. Есина 12.85

Привязан

Инв. №

Инв. № подл. | Подпись и дата | Взам. инв. №

Копировал: Ильичева

Формат А2

Типовой проект 503-3-16.86 Альбом II

Схема расположения элементов покрытия

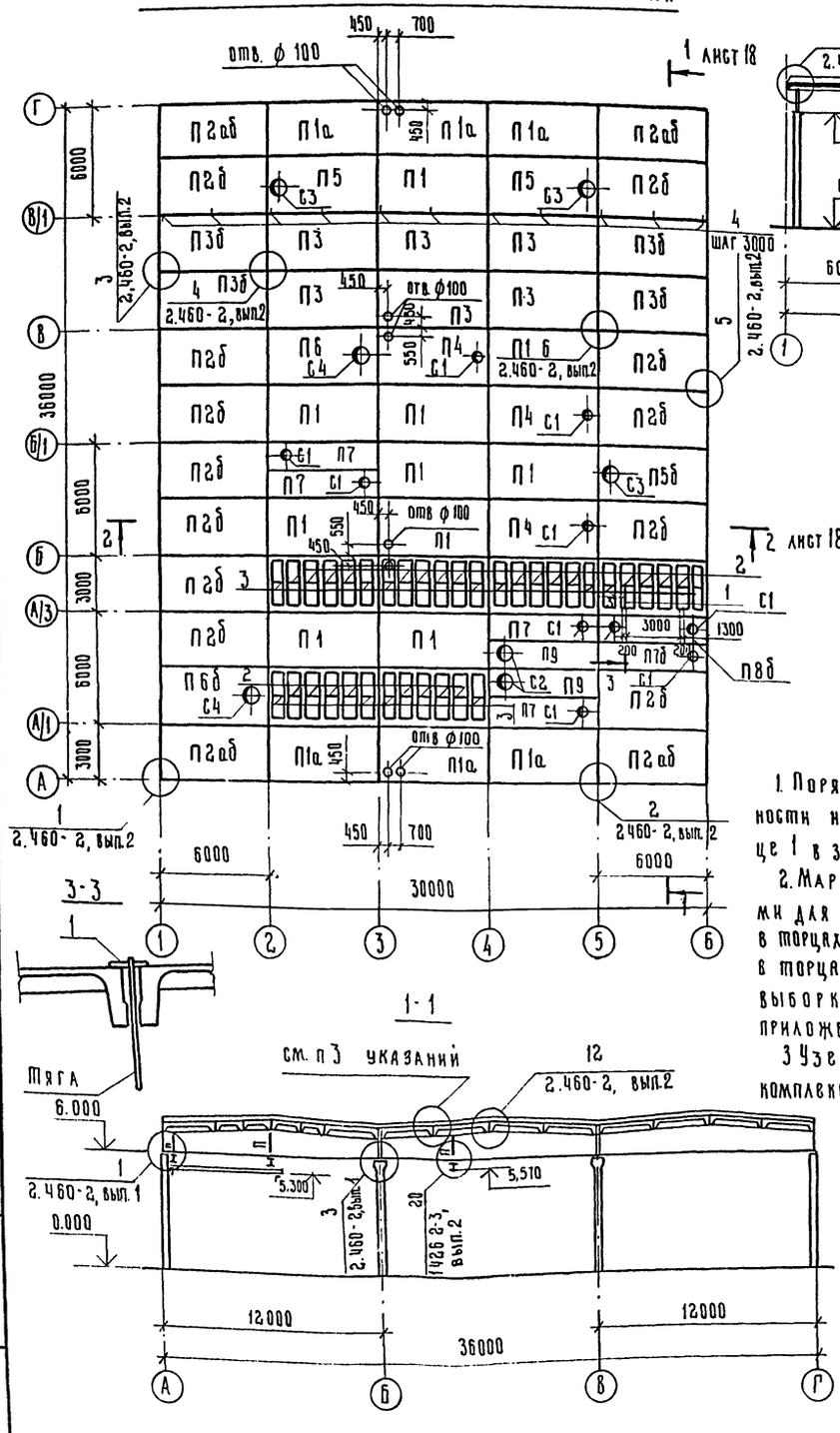

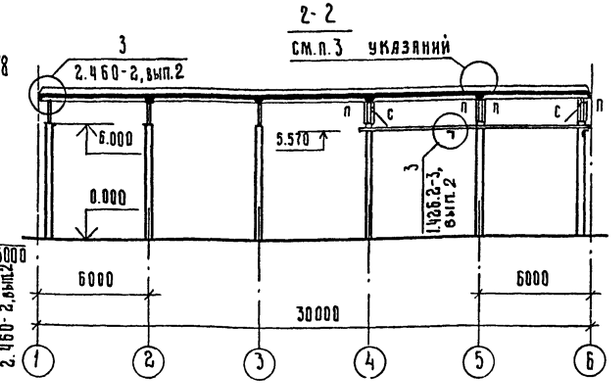

Таблица 1

Марка элемента	Порядковый номер плиты в зависимости от несущей способности при весе снегового покрова в кПа.			Толщина утеплителя в мм при температуре наружного воздуха t в °С		
	0,7	1,0	1,5	-20°	-30°	-40°
П1, П1а, П4	2	2	3	85	115	150
П2б, П2аб	3	4	4			
П5	2	3	3			
П5б, П6б	4	5	5			
П6	3	3	4			
П7б, П10	1	2	2			
П3 / П3б	1 / 3	2 / 4	2 / 4	80	110	135

1. Порядковый номер плит по их несущей способности и толщина утеплителя принимается по таблице 1 в зависимости от климатических условий.
2. Марки плит с индексом „а" - с закладными деталями для крепления парапетов, „б" - для крепления плит в торцах здания, „аб" - для крепления парапетов и плит в торцах здания. Расположение, спецификацию и выборку стали на закладные детали см. ГОСТ 22701.0-77 приложение 3.
3. Узел продольного и поперечного стыка между комплексными плитами см. документ 1.465.1-10/82.0-01У, лист 1.
4. Отверстия ф100 пробить по месту.
5. Все незамаркированные плиты - марки П10
6. Арматурная сетка и асбестоцементные листы на участках легкосбрасываемой кровли условно не показаны.
7. Марка плиты в графе „Наименование", приняты по серии 1.465.1-10/82, выпуск 0, стр. 3
8. Анкера поз. 4 заложить в швов между плитами.

Привязан

Инв. №

Спецификация к схеме расположения элементов покрытия

Марка поз.	Обозначение	Наименование	Кол.	Масса ед. кг	Примечание
		Плита покрытия			
П1	1.465.1-10/82 в.1 ГОСТ 22701.1-77	1ПГ- АтУТ ЯН-400М	9	2650	
П1а	1.465.1-10/82 в.1, ГОСТ 22701.1-77	1ПГ- АтУТ ЯН-400М-а	6	2650	
П2б	1.465.1-10/82 в.1, ГОСТ 22701.1-77	1ПГ- АтУТ ЯН-400М-б	12	2650	
П2аб	1.465.1-10/82 в.1, ГОСТ 22701.1-77	1ПГ- АтУТ ЯН-400М-аб	4	2650	
П3	1.465.1-10/82 в.1, ГОСТ 22701.1-77	1ПГ- АтУТ ПБН-250М	6	2650	
П3б	1.465.1-10/82 в.1, ГОСТ 22701.1-77	1ПГ- АтУТ ПБН-250М-б	4	2650	
П4	1.465.1-10/82 в.1, ГОСТ 22701.2-77	1ПВ4- АтУТ ЯН-400М	2	3300	
П5	1.465.1-10/82 в.1, ГОСТ 22701.2-77	1ПВ7- АтУТ ЯН-400М	2	3200	
П5б	1.465.1-10/82 в.1 ГОСТ 22701.2-77	1ПВ7- АтУТ ЯН-400М-б	1	3200	
П6	1.465.1-10/82 в.1 ГОСТ 22701.2-77	1ПВ10- АтУТ ЯН-400М	1	3600	
П6б	1.465.1-10/82 в.1 ГОСТ 22701.2-77	1ПВ10- АтУТ ЯН-400М-б	1	3600	
П7	1.465.1-10/82 в.1, 1.465-7 в 3ч.1,2	2ПВ4-1 АтУТ ЯН-400М	2	1950	
П7б	1.465.1-10/82 в.1, 1.465-7 в 3ч.1,2	2ПВ4 АтУТ ЯН-400М-б	1	1950	
П8б	ТП- КЖИ- П8б	2ПВ4-2 АтУТ ЯН-400М-б	1	2400	
П9	1.465.1-10/82 в.1, 1465-7 в 3ч 1,2	2ПВ7-1 АтУТ ЯН-400М	2	1900	
П10	ГОСТ 22701 3-77	ПА- АтУТ	6	1750	
4	2.240-1. вып 2	Мм9, ф10 АI, ℓ=1370	11	0,84	
С1	1 494-24, вып. 1	Стакан СБ4А-1	10	150	
С2	1. 494-24, вып. 1	„ СБ71-1	2	290	
С3	1, 494-24, вып. 1	„ СБ71-3	3	310	
С4	1. 494-24, вып. 1	„ СБ10А-1	2	250	
		Изделие соединительное			
МС1	2. 460-14, вып. 0	МС1	68	0,43	
1	ГОСТ 5781-82*	Анкер ф12 АI, ℓ=200	4	0,12	
2	2. 460-4, вып.1, стр. 24	поз. 6, ℓ= 800	24	13,7	
3	2. 460-4, вып.1, стр. 24	поз. 6, ℓ= 750	12	13,1	
По участкам легкосбрасываемой кровли (см п6 примеч.)	ГОСТ 8478-81	5Вр1-200 / 5Вр1-200 - 3200	97,8	171,1	
	ГОСТ 8423-75	Листы асбестоцементные волнистые 8У-К	38		108,0 м²
П	ГОСТ 8278-83	С 60х32х3 ℓ=1350	14	4,05	
С	ГОСТ 8509-72*	∠ 63х5 ℓ=1900	4	9.10	
У	ГОСТ 8509-72*	∠ 100х7 ℓ= 300	4	3.25	
М1	ГОСТ 8239-72*	I 20 ℓ= 6500	1	137.0	
М2	ГОСТ 8239-72*	I 20 ℓ=12500	1	262.0	
В	ГОСТ 26020-83	26Б1 ℓ= 6500	2	182.0	

ГИП	Еврлев		12.85
Нач. отд	Катков		11.85
Гл. констр	Зильбергов		12.85
Рук. гр.	Моралев		11.85
Ст. инж	Коробейников		12.85
Н. контр	Есина		12.85

ТП 503-3-16.86 КЖ

Корпус механизированной мойки с постами диагностики и окраски станции технического обслуживания на 200 грузовых автомобилей

Стадия	Лист	Листов
Р	18	

Схема расположения элементов покрытия

Гипропромсельстрой г. Саратов

Копировал: Ильичева

Формат А2

Инв. № подл. | Подпись и дата | Взам. инв. №

Нач. отд. Катков, Гл. констр. Зильбергов, Нач. отд. Попова

Типовой проект 503-3-16.86 Альбом II

Схема расположения плит перекрытия на отм. 3.000

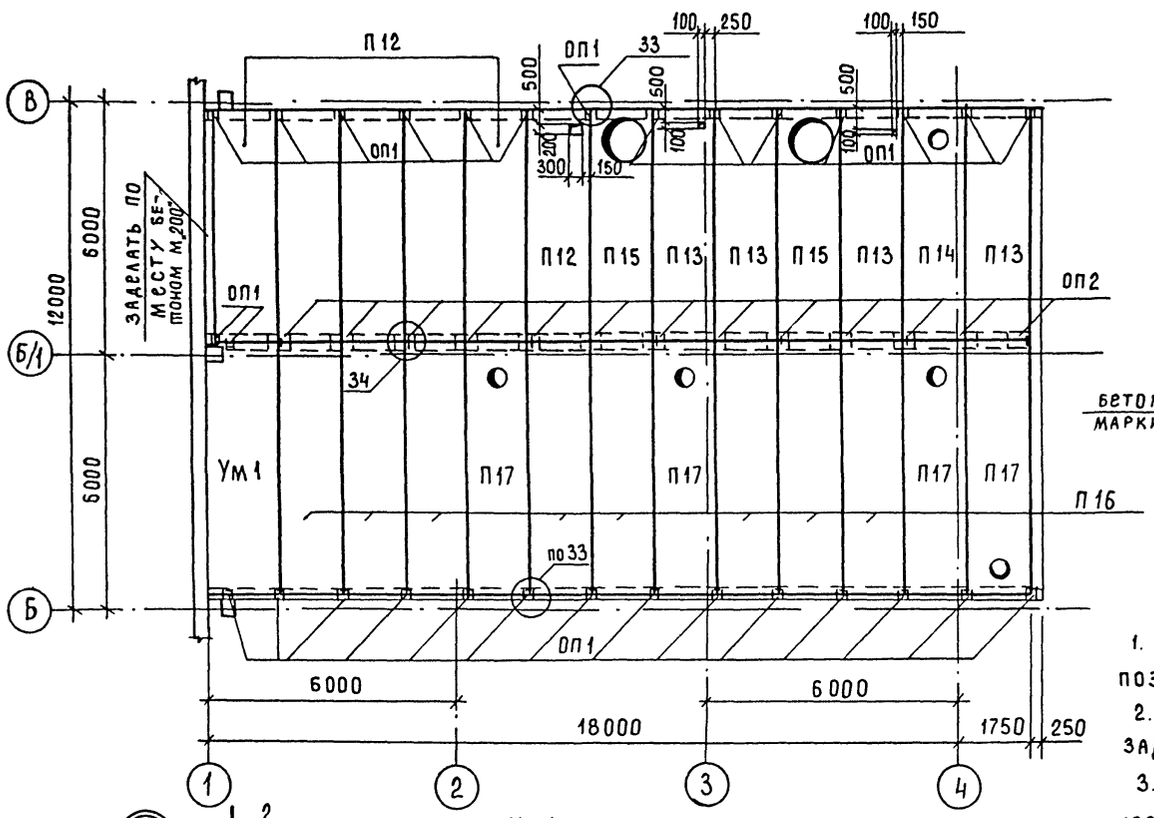

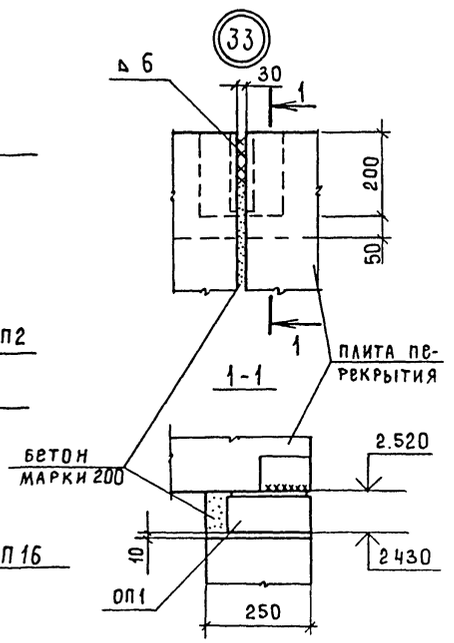

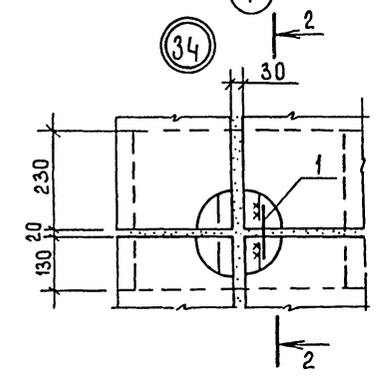

2-2

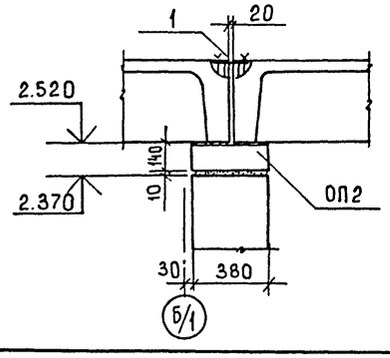

Ум1

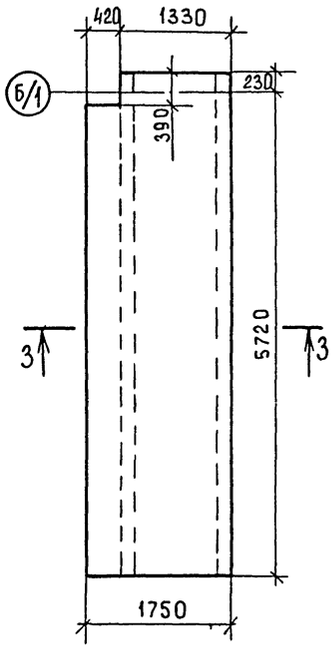

3-3

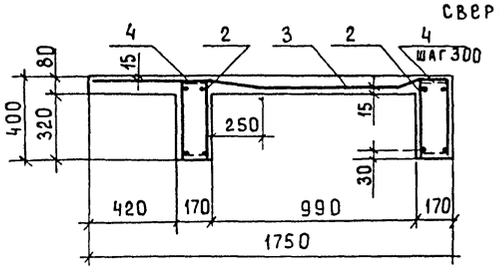

1. Незамаркированные анкера - позиции 1
2. Швы между плитами тщательно заделать бетоном марки 200.
3. Отверстия в плитах размером 100×100, 200×300 (для пропуска коммуникаций) выполнять путем сверления специальными сверлами, не нарушая несущих ребер плит, с вырезкой арматуры полки плиты по размеру отверстия и с последующей тщательной заделкой зазоров цементным раствором марки 100.

Спецификация к схеме расположения плит перекрытия

Марка	Обозначение	Наименование	Кол	Масса ед. кг	Примечание
		Плита перекрытия			
П12	1.442.1-1, вып.1	1П3-4АтVT	6	2200	
П13	1.442.1-1, вып.1	1П3-2АтVT	4	2200	
П14	1.442.1-1, вып.1	1П3-1АтVT-1	1	2500	
П15	1.442.1-1, вып.1	1П3-1АтVT-3	2	2300	
П16	1.442.1-2, вып.1	2П1-2АтVT	8	2400	
П17	1.442.1-2, вып.1	2П1-2АтVT-1	4	2500	
ОП1	3.006.1-2/82, вып.1-2	Опорная плита ОП1	30	10	
ОП2	1.225-2, вып. 11	то же ОП5.4-Т	13	68	
Ум1	Лист 19	Монолитный участок Ум1	1		1.46м³
1		ф10АI ГОСТ 5781-82*, ℓ=160	7	0.10	

Спецификация монолитных участков

Формат	Зона	Поз	Обозначение	Наименование	Кол	Примечание
				Ум1		
				Сборочные единицы		
		2	ТП - КЖИ-КП9	Каркас плоский КП9	4	
		3	ГОСТ 8478-81	Сетка $\frac{4ВрI-200}{5ВрI-150}$ 1660×5900	1	
		4		•6АI ГОСТ 5781-82*, ℓ=150	84	0.03кг
				Материалы		
				Бетон марки 200	1.46	м³

Ведомость расхода стали на один элемент, кг

Марка элемента	Арматурные изделия										Общий расход стали, кг
	Арматура класса										
	А I			А III			ВрI				
	ГОСТ 5781-82*						ГОСТ 6727-80				
	ф6	ф8	Итого	ф12	ф18	Итого	ф4	ф5		Итого	
Ум1	2.5	14.0	16.5	21.1	47.6	68.7	5.9	11.1		17.0	102.2

ГИП	Евелев		12.85
Нач. отд.	Катков		12.85
Гл. констр.	Зильбертов		12.85
Рук. гр.	Моралев		12.85
Ст. инж.	Коробейникова		12.85
Н. контр.	Есина		12.85

ТП 503-3-16.86 КЖ

Корпус механизированной мойки с постами диагностики и окраски станции технического обслуживания на 800 грузовых автомобилей

Стадия	Лист	Листов
Р	19	

Схема расположения плит перекрытия на отм. 3.000

ГИПРОПРОМСЕЛЬСТРОЙ г. Саратов

Привязан

Инв. №

Копировал: Мешкова

Формат А2

Нач. отд. ЭН Попова
Нач. отд. ВК Свирепов
Взамен инв.
Подпись и дата
Инв. № подл.

Схема расположения панелей стен по оси А

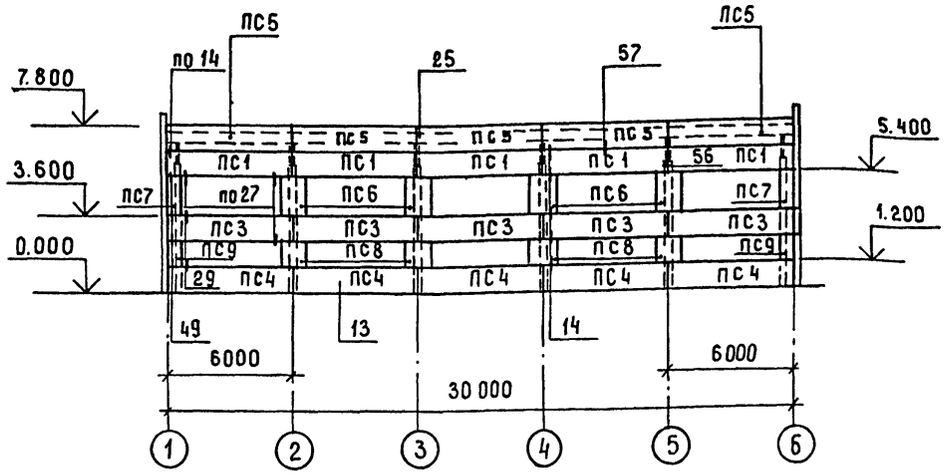

Схема расположения панелей стен по оси 1

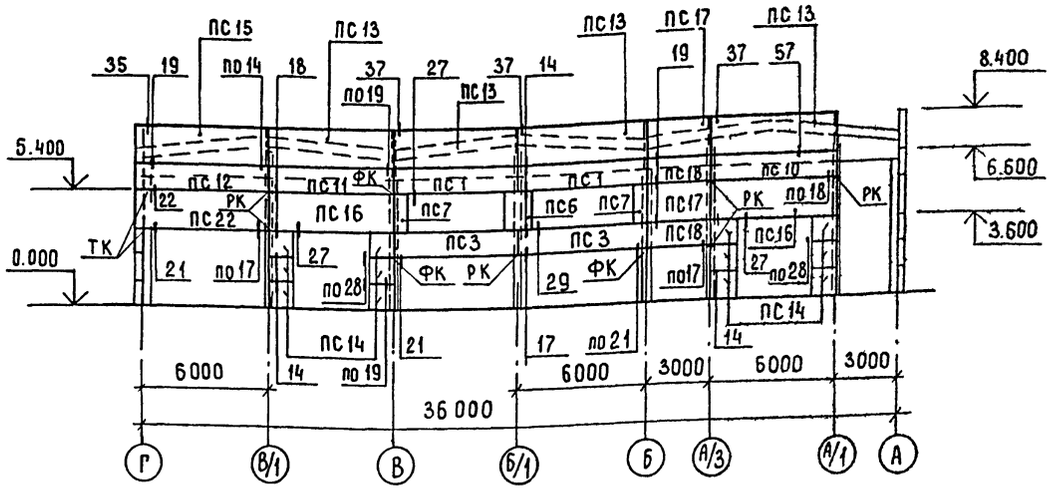

Схема расположения панелей стен по оси Г

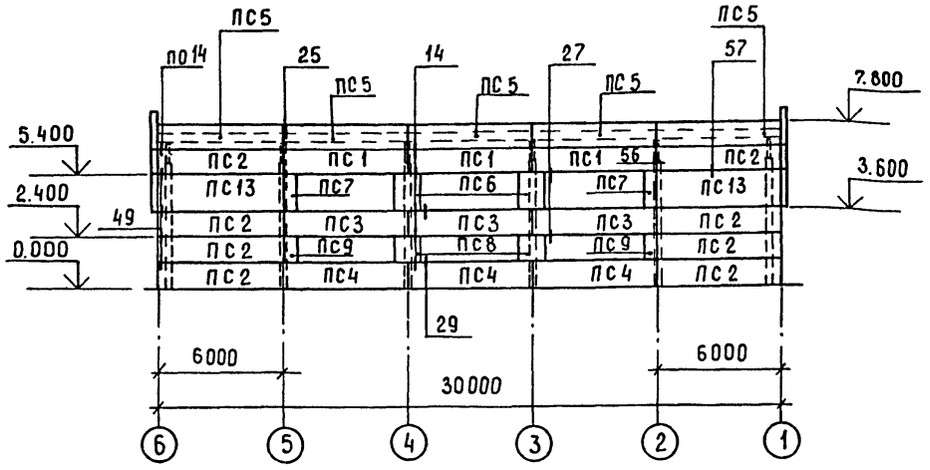

Схема расположения панелей стен по оси 6

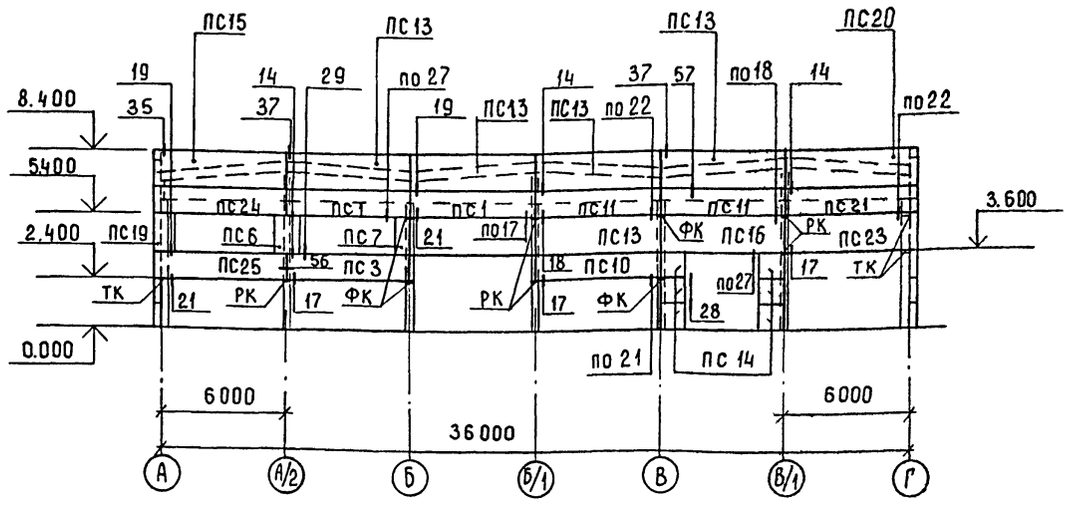

1. Данный лист читать совместно с листом 21
2. Узлы панельных стен замаркированы по серии 1.030.1-1, выпуск 3-3.
3. В процессе формования панелей выполнить отделку их фасадной стороны дроблёными каменными искусственными материалами фракцией 10-20мм с подстилающим раствором марки 75
4. Сварку выполнять электродами типа Э-42 (ГОСТ 9467-75).

ГИП	Евелев		12.85
Нач. отд	Катков		12.85
Гл. констр.	Зильбертов		12.85
Рук. гр.	Моралев		12.85
Ст. инж	Коробенников		12.85

ТП 503-3-16.86 -КЖ

Корпус механизированной мойки с постами диагностики и окраски станции технического обслуживания на 800 грузовых автомобилей

Стадия	Лист	Листов
Р	20	

Схема расположения панелей стен по осям А, Г, 1, 6

ГИПРОПРОМСЕЛЬСТРОЙ г. Саратов

Привязан

Инв. №

Н. контр. Есина 12.85

Копировал: Мошкова

Формат А2

Инв. № подл. | Подпись и дата | Взамен инв. №

Альбом II

Типовой проект 503-3-16.86

Марка	Обозначение	Наименование	Кол	Масса ед., кг	Примечание
		$t_н$ = -20°С			
		Панели стеновые			
ПС1	1.030.1-1, вып.1-1	ПС 60.12.2,5-5Л-37	12	2130	
ПС2	1.030.1-1, вып.1-1	ПС 60.12.2.5-3Л-31	8	2120	
ПС3	1.030.1-1, вып.1-1	ПС 60.12.2.5-5Л-38	11	2130	
ПС4	1.030.1-1, вып.1-1	ПС60.12.2,5-5Л-36	8	2130	
ПС5	1.030.1-1, вып.1-1	ПС 60.12.2.5-3Л-34	10	2120	
ПС6	1.030.1-1, вып.1-1	2ПС12.18.2.5-Л-59	8	630	
ПС7	1.030.1-1, вып.1-1	2ПС 6.18.2.5-Л-60	7	320	
ПС8	1.030.1-1, вып.1-1	2ПС 12.12.2.5-Л-59	6	420	
ПС9	1.030.1-1, вып.1-1	2ПС6.12.2.5-Л-60	4	210	
ПС10	1.030.1-1, вып 1-1	ПС 60.12.2.5-5Л-42	2	2130	
ПС11	1.030.1-1, вып.1-1	ПС 60.12.2.5-3Л-32	3	2120	
ПС12	1.030 1-1, вып.1-1	ПС 60.12.2.5-3Л-33	1	2120	
ПС13	1.030.1-1, вып.1-1	ПС60.18.2.5-2Л-31	11	3190	
ПС14	1.030 1-1, вып.1-1	2ПС12.12.2.5-Л-59*	12	420	см.л.1указ
ПС15	1 030.1-1, вып.1-1	ПС63.18.2.5-2Л-2-31	2	3350	
ПС16	1.030 1-1, вып. 1-1	ПС 60.18.2.5-4Л-42	2	3210	
ПС17	1.030.1-1, вып. 1-1	ПС 30.18.2.5-6Л-53	2	1600	
ПС18	1.030.1-1, вып.1-1	ПС30.12.2.5-6Л-53	2	1060	
ПС19	1.030.1-1, вып.1-1	2ПС9.18.2.5-Л-2-72	1	470	
ПС20	1.030.1-1, вып.1-1	ПС63,18.2.5-2Л-1-31	1	3350	
ПС21	1.030.1-1, вып.1-1	ПС 63.12.2.5-3Л-2-33	1	2230	
ПС22	1.030.1-1, вып.1-1	ПС 63.18.2.5-4Л-1-43	1	3370	
ПС23	1.030.1-1, вып.1-1	ПС 63.18.2.5-4Л-2-43	1	3370	
ПС24	1 030.1-1, вып.1-1	ПС 63.12.2.5-3Л-1-37	1	2230	
ПС25	1.030.1-1, вып.1-1	ПС 63.12.2,5-3Л-1-38	1	2230	
		$t_н$ = -30°С			
		Панели стеновые			
ПС1	1.030.1-1, вып.1-1	ПС 60.12.3.0-6Л-37	12	2520	
ПС2	1.030.1-1, вып.1-1	ПС 60.12.3.0-3Л-31	8	2510	
ПС3	1.030.1-1, вып.1-1	ПС 60.12.3.0-6Л-38	11	2520	
ПС4	1.030.1-1, вып.1-1	ПС 60 12.3.0-6Л-36	8	2520	
ПС5	1.030.1-1, вып.1-1	ПС 60.12.3.0-3Л-34	10	2510	
ПС6	1.030.1-1, вып.1-1	2ПС 12.18.3.0-Л-59	8	750	
ПС7	1.030.1-1, вып.1-1	2ПС6.18 3.0-Л-60	7	370	
ПС8	1.030.1-1, вып.1-1	2ПС12.12.3.0-Л-59	6	500	
ПС9	1.030.1-1, вып.1-1	2ПС6.12.3.0-Л-60	4	250	
ПС10	1.030.1-1, вып.1-1	ПС 60.12.3.0-6Л-42	2	2520	
ПС11	1.030.1-1, вып.1-1	ПС 60.12.3.0-3Л-32	3	2510	
ПС12	1.030.1-1, вып.1-1	ПС60.12.3.0-3Л-33	1	2510	
ПС13	1.030.1-1, вып.1-1	ПС60.18.3.0-2Л-31	11	3760	
ПС14	1.030.1-1, вып.1-1	2ПС 12.12.3.0-Л-59*	12	500	см.л.1указ
ПС15	1.030.1-1, вып.1-1	ПС63.5.18.3.0-2Л-2-31	2	3990	
ПС16	1.030.1-1, вып.1-1	ПС60.18.3.0-6Л-42	2	2660	
ПС17	1.030.1-1, вып.1-1	ПС30.18.3.0-6Л-53	2	1890	
ПС18	1.030.1-1, вып.1-1	ПС 30.12.3.0-6Л-53	2	1250	
ПС19	1.030.1-1, вып.1-1	2ПС9.3.18.3.0-Л-2-72	1	580	
ПС20	1.030.1-1, вып.1-1	ПС 63.5.18.3.0-2Л-1-31	1	3990	
ПС21	1.030.1-1, вып.1-1	ПС 63.5.12.3.0-3Л-1-33	1	2670	
ПС22	1.030-1-1, вып.1-1	ПС63.5.18.3,0-6Л-1-43	1	4000	
ПС23	1.030-1-1, вып.1-1	ПС63.5.18.3.0-4Л-2-43	1	4000	
ПС24	1.030-1-1, вып.1-1	ПС 63.5.12.3.0-3Л-1-37	1	2660	
ПС25	1.030-1-1, вып.1-1	ПС63.5.12.3.0-3Л-1-38	1	2660	
		$t_н$ = -40°С			
		Панели стеновые			
ПС1	1.030.1-1, вып.1-1	ПС 60.12.3.5-6Л-37	12	2900	
ПС2	1.030.1-1, вып.1-1	ПС 60.12.3.5-6Л-31	8	2900	
ПС3	1.030.1-1, вып.1-1	ПС 60.12.3.5-6Л-38	11	2900	
ПС4	1.030.1-1, вып.1-1	ПС 60.12.3.5-6Л-36	8	2900	
ПС5	1.030.1-1, вып.1-1	ПС60.12.3.5-6Л-34	10	2900	
ПС6	1.030.1-1, вып.1-1	2ПС12.18.3.5-Л-59	8	860	
ПС7	1.030.1-1, вып.1-1	2ПС6.18.3.5-Л-60	7	430	
ПС8	1.030.1-1, вып.1-1	2ПС12 12.3.5-Л-59	6	570	
ПС9	1.030.1-1, вып.1-1	2ПС6.12.3.5-Л-60	4	290	
ПС10	1.030.1-1, вып.1-1	ПС 60.12.3.5-6Л-42	2	2900	
ПС11	1.030.1-1, вып.1-1	ПС 60.12.3.5-6Л-32	3	2900	
ПС12	1.030.1-1, вып.1-1	ПС 60.12 3.5-6Л-33	1	2900	
ПС13	1.030.1-1, вып.1-1	ПС 60.18.3.5-6Л-31	11	4350	
ПС14	1.030.1-1, вып.1-1	2ПС 12.12.3.5-Л-59*	12	570	см.л.1указ
ПС15	1.030.1-1, вып.1-1	ПС64.18.3.5-6Л-2-31	2	4640	
ПС16	1.030.1-1, вып.1-1	ПС60.18.3.5-6Л-42	2	4350	
ПС17	1.030.1-1, вып.1-1	ПС30.18.3.5-6Л-53	2	2170	
ПС18	1.030.1-1, вып.1-1	ПС 30.12.3.5-6Л-53	2	1450	
ПС19	1.030.1-1, вып.1-1	2ПС10.18.3.5-Л-2-72	1	720	
ПС20	1.030.1-1, вып.1-1	ПС 64.18.3.5-6Л-1-31	1	4640	
ПС21	1.030.1-1, вып.1-1	ПС 64.12.3.5-6Л-2-33	1	3100	
ПС22	1.030.1-1, вып.1-1	ПС 64.18.3.5-6Л-1-43	1	4640	
ПС23	1.030.1-1, вып.1-1	ПС 64.18.3.5-6Л-2-43	1	4640	
ПС24	1.030.1-1, вып.1-1	ПС 64.12.3.5-6Л-1-37	1	3100	
ПС25	1.030.1-1, вып.1-1	ПС 64.12.3.5-6Л-1-38	1	3100	

Марка	Обозначение	Наименование	Кол.	Масса ед., кг	Примечание
		$t_н$ = -20°; -30°; -40°С			
Закладные изделия на панели		Изделие закладное			
	1.030.1-1, вып.1-3	М2	308	2.14	
	1.030.1-1, вып.1-3	М6	20	1.14	
	1.030.1-1, вып.1-3	М9	253	1.38	
	1.030.1-1, вып.1-3	М11	174	1.36	
	1.030.1-1, вып.1-3	М14	20	4.18	
		Изделие соединительное			
	1.030.1-1, вып.4-1	Т3	142	0.4	
	1.030.1-1, вып. 4-1	Т5	16	0.4	
по узлам серии 1.030.1-1 вып. 3-3	1.030.1-1, вып. 4-1	Т8	27	0.5	
	1.030.1-1, вып.4-1	Т17	40	0.3	
	1.030.1-1, вып. 4-1	Т19	16	0.5	
		Лист 8×80×140 ГОСТ 19903-74*	90		
		Лист 10×20×60 ГОСТ 19903-74*	18		
		Лист 8×140×140 ГОСТ 19903-74*	12		
	ГОСТ 19177-81	Резина пористая ф 40	3876		м
	ГОСТ 13489-79	Мастика АМ-05		231.84	
		Цементный раствор М50	1.73		м³
		Консоли опорные			
		$t_н$=-20°С / $t_н$=-30°С / $t_н$=-40°С			
РК	1.030.1-1, вып.4-1	РК3 / РК2 / РК1	11	15.6	
ФК	1.030.1-1, вып.4-1	ФК3 / ФК2 / ФК1	7	17.9	
ТК	1.030.1-1. вып.4-1	ТК3 / ТК2 / ТК1	5	20.1	

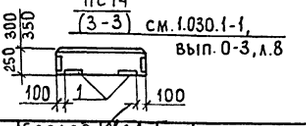

1. Установку закладных изделий в панелях выполнить в соответствии со схемами, приведенными в серии 1.030.1-1, выпуск 0-3 и на данном листе.

2. Панели запроектированы из легкого бетона ρ = 900 кг/м³

ГИП	Евелев		12.85
Нач. отд	Катков		12.85
Гл. констр	Зильбертов		12.85
Рук. гр.	Моралев		12.85
Ст. инж.	Коробейников		12.85

ТП 503-3-16.86 - КЖ

Корпус механизированной мойки с постами диагностики и окраски станции технического обслуживания на 800 грузовых автомобилей

Стадия	Лист	Листов
Р	21	

Спецификация к схемам расположения панелей

ГИПРОПРОМСЕЛЬСТРОЙ г. Саратов

Привязан

Инв. №

Н. контр. Есина 12.85

Копировал: Мешкова

Формат А2

Инв. № подл. | Подпись и дата | Взам. инв. №

Альбом II

Типовой проект 503-3-16.86

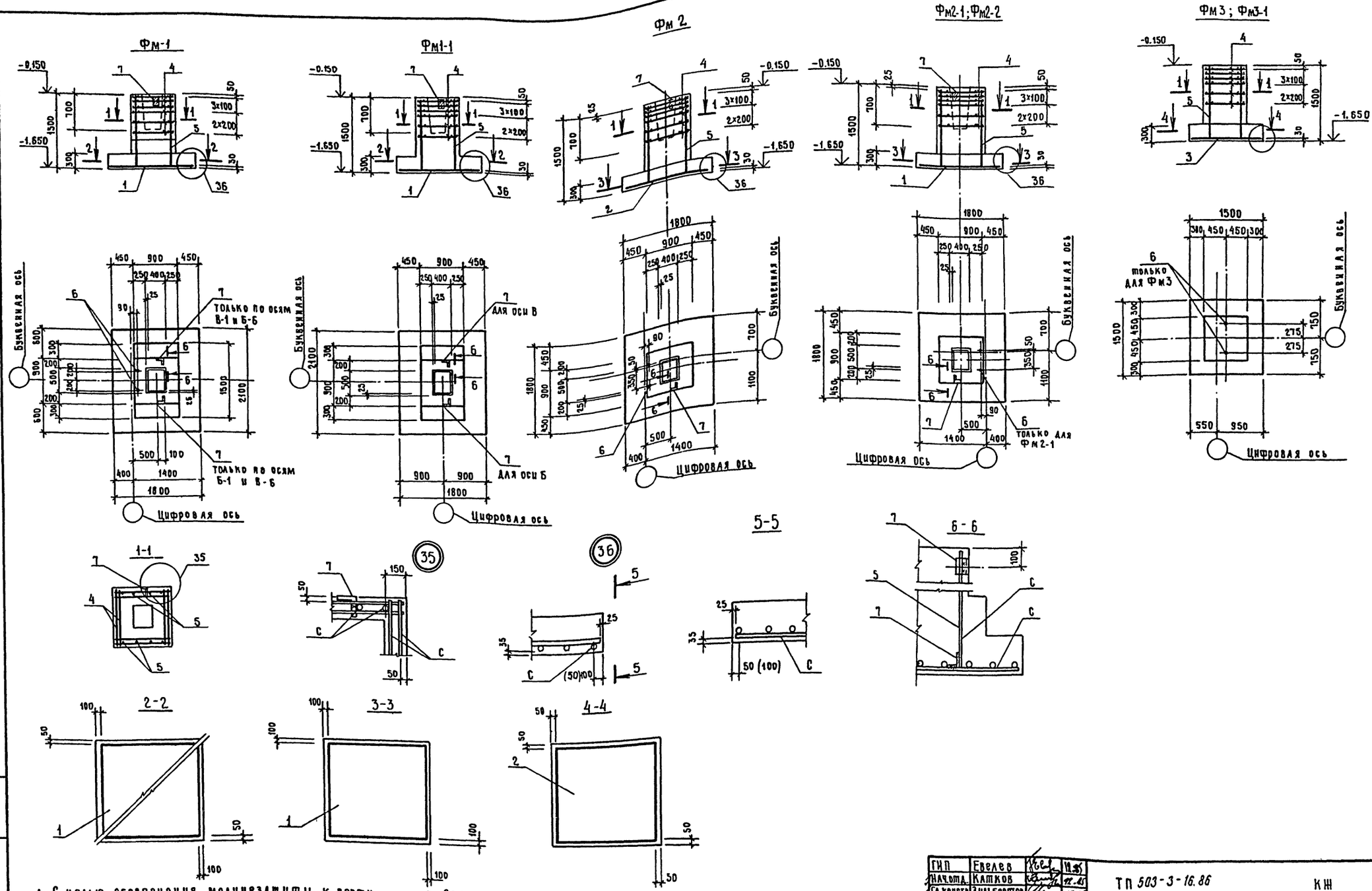

1. С целью обеспечения молниезащиты к вертикальным сеткам подколонников приварить поз.7.
2. Сетки подошв фундаментов и соединить с вертикальными сетками при помощи поз.7 на сварке.
3. Сварку производить электродами типа Э-42 по ГОСТ 9467-75 длиной шва 60мм, высотой Δ 6 мм.

ГИП	Евелев		12.85
Нач.отд.	Катков		12.85
Гл.констр.	Зильбертов		12.85
Рук.гр.	Моралев		12.85
Инж.	Шаталина		11.85
Н.контр.	Есина		12.85

ТП 503-3-16.86 КЖ

Корпус механизированной мойки с постами диагностики и окраски станции технического обслуживания на 800 грузовых автомобилей

Стадия	Лист	Листов
Р	22	

Фм1; Фм1-1; Фм2; Фм2-1; Фм2-2; Фм3; Фм3-1.

ГИПРОПРОМСЕЛЬСТРОЙ г. Саратов

Привязан

Инв. №

Инв. № подл. | Подпись и дата | Взамен инв. №

Копировал Евст-Евстегнеева

Формат А2

Нагрузки на фундаменты (основное сочетание)

Марка	Схема	Нормативные			Расчетные		
		N тс	M тсм	Q тс	N тс	M	
Фм 1	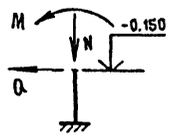	46.0	4.8	1.64	55.2	5.88	1.98
Фм 1-1		46.0	4.8	1.64	55.2	5.88	1.98
Фм 2		31.0	5.23	2.21	37.2	6.28	2.65
Фм 2-1		31.0	5.23	2.21	37.2	6.28	2.65
Фм 2-2		31.0	5.23	2.21	37.2	6.28	2.65
Фм 3		14.3	2.64	1.81	17.2	3.17	2.17
Фм 3-1		7.8	1.2	0.6	9.4	1.5	0.7

Ведомость расхода стали на один элемент, кг

Марка элемента	Изделия арматурные								Изделия закладные				
	Арматура класса								Вст3кп				
	A I		A II			A III		Всего	ГОСТ 8509-72*		ГОСТ 5781-82*		Всего
	ГОСТ 5781-82*												
	ф8		ф12		ф10				L100×8			ф24	
Фм1	17.8		10.4		23.3			51.50	2.44			4.2	58.14
Фм1-1	17.8		10.4		23.3			51.50	2.44			–	53.94
Фм2	17.8		10.4		19.4			47.60	2.44			4.2	54.24
Фм2-1	17.8		10.4		19.4			47.60	2.44			4.2	54.24
Фм2-2	17.8		10.4		19.4			47.60	2.44			–	50.04
Фм3	17.8		10.4		14.4			42.60	–			4.2	46.80
Фм3-1	17.8		10.4		14.4			42.60	–			–	42.60

Спецификация элементов на один фундамент

Формат	Зона	Поз.	Обозначение	Наименование	Кол.	Примечание
				Фм 1		
				Сборочные единицы и детали		
		1	1.410-3, вып.1	2С $\frac{10}{10}$ 175×205	1	
		4	1.412-1/77 вып.3	СА-8АI	6	
		5	1.412-1/77 вып.3	СН12АII-6×15	2	
		6	4.402-9.0.1400-03, вып.5	Болт М24×600 тип 9	2	
		7		L100×8; ГОСТ 8509-72*; ℓ=100 В ст3 кп2 ГОСТ 380-71*	2	1.22кг
				Материалы		
				Бетон марки 150		2.14м³
				Фм 1-1		
				Сборочные единицы и детали		
		1	1.410-3, вып.1	2С $\frac{10}{10}$ 175×205	1	
		4	1.412-1/77 вып.3	СА-8АI	6	
		5	1.412-1/77 вып.3	СН12АII-6×15	2	
		7		L100×8, ГОСТ 8509-72*, ℓ=100 В ст3 кп2 ГОСТ 380-71*	2	1.22кг
				Материалы		
				Бетон марки 150		2.14м³
				Фм 2		
				Сборочные единицы и детали		
		2	1.410-3, вып.1	2С $\frac{10}{10}$ 175×175	1	
		4	1.412-1/77 вып.3	СА-8АI	6	
		5	1.412-1/77 вып.3	СН12АII-6×15	2	
		6	4.402-9.0.1400-03, вып.5	Болт М24×600 тип 9	2	
		7		L100×8, ГОСТ 8509-72*, ℓ=100 В ст3 кп2 ГОСТ 380-71*	2	1.22кг
				Материалы		
				Бетон марки 150		1.84м³
				Фм 2-1		
				Сборочные единицы и детали		
		2	1.410-3, вып.1	2С $\frac{10}{10}$ 175×175	1	
		4	1.412-1/77 вып.3	СА-8АI	6	

продолжение

Формат	Зона	Поз.	Обозначение	Наименование	Кол.	Примечание
		5	1.412-1/77 вып.3	СН12АII-6×15	2	
		6	4.402-9.0.1400-03, вып.5	Болт М24×600 тип 9	2	
		7		L100×8, ГОСТ 8509-72*, ℓ=100 В ст3 кп2 ГОСТ 380-71*	2	1.22кг
				Материалы		
				Бетон марки 150		1.84м³
				Фм 2-2		
		2	1.410-3, вып.1	2С $\frac{10}{10}$ 175×175	1	
		4	1.412-1/77 вып.3	СА-8АI	6	
		5	1.412-1/77 вып.3	СН12АII-6×15	2	
		7		L100×8, ГОСТ 8509-72*, ℓ=100 В ст3 кп2 ГОСТ 380-71*	2	1.22кг
				Материалы		
				Бетон марки 150		1.84м³
				Фм 3		
		3	1.410-3, вып.1	2С $\frac{10}{10}$ 145×145	1	
		4	1.412-1/77 вып.3	СА-8АI	6	
		5	1.412-1/77 вып.3	СН12АII-6×15	2	
		6	4.402-9.0.1400-03, вып.5	Болт М24×600 тип 9	2	
				Материалы		
				Бетон марки 150		1.44м³
				Фм 3-1		
		3	1.410-3 вып.1	2С $\frac{10}{10}$ 145×145	1	
		4	1.412-1/77 вып.3	СА-8АI	6	
		5	1.412-1/77 вып.3	СН12АII-6×15	2	
				Материалы		
				Бетон марки 150		1.60м³

Привязан

Инв. №

ГИП	Евелев		12.85
Начотд.	Каткова		12.85
Гл.констр	Зильбертов		12.85
Рук.гр.	Моралев		12.85
Инж.	Шаталина		12.85
Н.контр	Есина		12.85

ТП 503-3-16.86 КЖ

Корпус механизированной мойки с постами диагностики и окраски станции технического обслуживания на 800 грузовых автомобилей

Стадия	Лист	Листов
Р	23	

Нагрузки на фундаменты. Спецификация элементов на один фундамент

ГИПРОПРОМСЕЛЬСТРОЙ г. Саратов

Копировал Евст-Евстигнеева Формат А2

Инв. № подл. | Подпись и дата | Взам. инв. №

Отпечатано
в Новосибирском филиале ЦИТП
630064 г.Новосибирск, пр. Карла Маркса 1
Выдано в печать: "9" XI 1987г.
Заказ 1-2781 Тираж 350

gost.e-ecolog.ru