ТИПОВОЙ ПРОЕКТ

# 503-2-36.88

ГАРАЖ ДЛЯ ОПЕРАТИВНО-СЛУЖЕБНЫХ АВТОМОБИЛЕЙ И МОТОЦИКЛОВ ОРГАНОВ ВНУТРЕННИХ ДЕЛ, ВМЕСТИМОСТЬЮ 35 ЕДИНИЦ

## Альбом II

## Индустриальные строительные конструкции

| | | | | |
|---|---|---|---|---|
| | | | | ПРИВЯЗАН |
| | | | | |
| | | | | |
| | | | | |
| | | | | |
| ИНВ № | | | | |

gost.e-ecolog.ru

ТИПОВОЙ ПРОЕКТ

# 503-2-36.88

ГАРАЖ ДЛЯ ОПЕРАТИВНО-СЛУЖЕБНЫХ АВТОМОБИЛЕЙ
И МОТОЦИКЛОВ ОРГАНОВ ВНУТРЕННИХ ДЕЛ,
ВМЕСТИМОСТЬЮ 35 ЕДИНИЦ

## Альбом II

## Индустриальные строительные конструкции

Разработан Ростовским
филиалом „Гипроавтотранс"

Главный инженер института Левин Э.Я.
Главный инженер проекта Молчанов А.В.

Рабочий проект утвержден
Министерством
внутренних дел СССР
протокол №102-88 от 11.11.88г.
и введен в действие

| | | | | |
|---|---|---|---|---|
| | | | | Привязан |
| | | | | |
| | | | | |
| | | | | |
| | | | | |
| Инв. № | | | | |

АЛЬБОМ II

## Содержание альбома


| Обозначение | Наименование | Стр. | Примечание |
|---|---|---|---|
| | Содержание альбома | 2 | |
| | Технические требования по изготовлению изделий | 3 | |
| 503-2-36.88 КЖИ-К1,К2.СБ | Колонны К1, К2 | 4 | |
| 503-2-36.88 КЖИ-К3,К4.СБ | Колонны К3, К4 | 5 | |
| 503-2-36.88 КЖИ-К5÷К7.СБ | Колонны К5÷К7 | 6 | |
| 503-2-36.88 КЖИ-Б1.СБ | Балка Б1 | 7 | |
| 503-2-36.88 КЖИ-П1÷П4.СБ | Плиты покрытия П1÷П4 | 8 | |
| 503-2-36.88 КЖИ-П5÷П7.СБ | Плиты покрытия П5÷П7 | 9 | |
| 503-2-36.88 КЖИ-П1÷П7 | Спецификация и ведомость расхода дополнительной стали на плиты П1÷П7 | 10 | |
| 503-2-36.88 КЖИ-П12.СБ | Плита П12 | 11 | |
| 503-2-36.88 КЖИ-ПС7,ПС8.СБ | Панели стен ПС7, ПС8 | 12 | |
| 503-2-36.88 КЖИ-ПС9,ПС10.СБ | Панели стен ПС9, ПС10 | 13 | |
| 503-2-36.88 КЖИ-ПС11,ПС12.СБ | Панели стен ПС11, ПС12 | 14 | |
| 503-2-36.88 КЖИ-ПС13,ПС14.СБ | Панели стен ПС13, ПС14 | 15 | |
| 503-2-36.88 КЖИ-ПС15,ПС16.СБ | Панели стен ПС15, ПС16 | 16 | |
| 503-2-36.88 КЖИ-ПС17,ПС18.СБ | Панели стен ПС17, ПС18 | 17 | |
| 503-2-36.88 КЖИ-ПС19.СБ | Панель стены ПС19 | 18 | |
| 503-2-36.88 КЖИ-СФ1 | Стойка СФ1 | 19 | |
| 503-2-36.88 КЖИ-МС1 | Изделие соединительное МС1 | 20 | |
| 503-2-36.88 КЖИ-МС2 | Изделие соединительное МС2 | 20 | |
| 503-2-36.88 КЖИ-МС3 | Изделие соединительное МС3 | 21 | |
| 503-2-36.88 КЖИ-С1 | Сетка С1 | 21 | |
| 503-2-36.88 КЖИ-МН1 | Изделие соединительное МН1 | 22 | |
| 503-2-36.88 КЖИ-МН2 | Изделие соединительное МН2 | 22 | |
| 503-2-36.88 КЖИ-ДК1 | Дверца поливочного крана ДК1 | 23 | |
| 503-2-36.88 КЖИ-МН3 | Изделие соединительное МН3 | 23 | |
| 503-2-36.88 КЖИ-С2 | Сетка арматурная С2 | 24 | |


## Продолжение


| Обозначение | Наименование | Стр. | Примечание |
|---|---|---|---|
| 503-2-36.88 КЖИ-С3 | Сетка С3 | 24 | |
| 503-2-36.88 КЖИ-КР1 | Каркас плоский КР1 | 25 | |
| 503-2-36.88 КЖИ-КР2 | Каркас плоский КР2 | 25 | |
| 503-2-36.88 КЖИ-МН1 | Изделие закладное МН1 | 26 | |
| 503-2-36.88 КЖИ-МН2 | Изделие закладное МН2 | 26 | |
| 503-2-36.88 КЖИ-МН3 | Изделие закладное МН3 | 27 | |
| 503-2-36.88 КЖИ-МН4 | Изделие закладное МН4 | 27 | |
| 503-2-36.88 КЖИ-МН5 | Изделие закладное МН5 | 28 | |
| 503-2-36.88 КЖИ-МН6 | Изделие закладное МН6 | 28 | |
| 503-2-36.88 КЖИ-А1 | Анкер А1 | 29 | |
| 503-2-36.88 КЖИ-А2 | Анкер А2 | 29 | |
| 503-2-36.88 КЖИ-А3 | Анкер А3 | 30 | |
| 503-2-36.88 КЖИ-А4 | Анкер А4 | 30 | |
| 503-2-36.88 КЖИ-Р1 | Рамка Р1 | 31 | |
| 503-2-36.88 КЖИ-Р2 | Рамка Р2 | 31 | |
| 503-2-36.88 КЖИ-Р3 | Рамка Р3 | 32 | |
| 503-2-36.88 КЖИ-Р4 | Рамка Р4 | 32 | |
| 503-2-36.88 КЖИ-Р5 | Рамка Р5 | 33 | |
| 503-2-36.88 КЖИ-Р6 | Рамка Р6 | 33 | |
| 503-2-36.88 КЖИ Вр36×36Т* | Вр36×36Т* | 34 | |


Инв. №

| | | |
|---|---|---|
| ГНП | Молчанов | |
| Н. контр. | Сахновская | |
| Рук. бр.2 | Шульгин | |
| Гл. контр. | Рубан | |
| Гл. спец. | Воинов | |
| Рук. гр. | Лавренко | |
| Ст. инж. | Кутняковa | |

Привязан

503-2-36.88 КЖИ

Гараж для оперативно-служебных автомобилей и мотоциклов ОВД вместимостью 35 единиц

Здание гаража с эстакадой

| Стадия | Лист | Листов |
|---|---|---|
| РП | | 1 |

Содержание альбома

Минавтотранс РСФСР ГИПРОАВТОТРАНС Ростовский филиал

АЛЬБОМ II

Все изделия должны отвечать требованиям и рекомендациям соответствующих серий.

В маркировке сборных железобетонных изделий в числителе дана рабочая марка изделия по соответствующей серии, в знаменателе - условная марка, принятая по схемам расположения элементов сборных конструкций.

Арматурные и закладные изделия должны отвечать требованиям ГОСТ 10922-75 „Арматурные изделия и закладные детали сварные для железобетонных конструкций. Технические требования и методы испытаний."

Плоские каркасы и сетки следует изготовить при помощи контактной точечной сварки по ГОСТ 14098-85. Сварку каркасов и сеток производить во всех точках пересечения стержней.

Размеры сеток и каркасов даны по осям и торцам стержней.

Закладные и соединительные изделия изготовить в соответствии с ГОСТ 14098-85 „Соединения сварные арматуры железобетонных изделий и конструкций. Контактная и ванная сварка. Основные типы и конструктивные элементы" и с „Инструкцией по сварке соединений арматуры и закладных деталей железобетонных конструкций" СН 393-78.

Для сварки применять электроды типа Э42А-Ф и Э46-Т.

Все закладные изделия стеновых панелей, закладные изделия колонн для крепления стеновых панелей, стойки и насадки фахверка защитить цинковым покрытием толщиной 120÷180 мкм. Анкера перечисленных закладных изделий защищаются цинковым покрытием на участке длиной 50 мм от наружной поверхности закладного изделия.

Необетонируемые поверхности остальных закладных изделий и соединительные элементы защитить лакокрасочным покрытием группы I по СНиП 2.03.11-85 „Защита строительных конструкций от коррозии".

| | | |
|---|---|---|
| ГИП | Молчанов | |
| Н.контр | Сахновская | |
| Рук.бр.2 | Шульгин | |
| Гл.констр | Рубан | |
| Гл.спец | Воинов | |
| Рук.гр. | Лавренко | |
| Ст.инж. | Морова | |

ТП 503-2-36.88 КЖИ

Технические требования по изготовлению изделий

| Стадия | Лист | Листов |
|---|---|---|
| РП | | 1 |

Минавтотранс РСФСР
ГИПРОАВТОТРАНС
Ростовский филиал

Инв. № подл. | Подпись и дата | Взам. инв. №

Копировал [illegible]. Формат А3

АЛЬБОМ II

К36-2а
К1

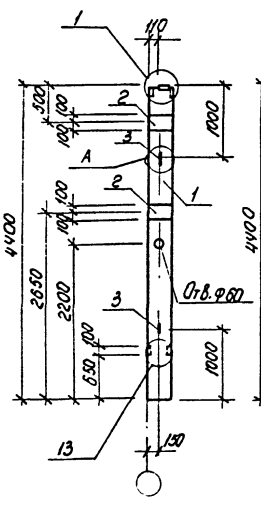


К36-2-б
К2

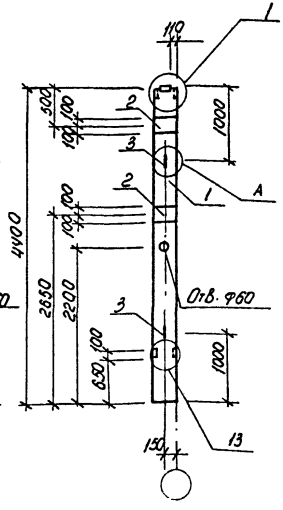


## Спецификация колонн К1, К2

| Формат | Зона | Поз. | Обозначение | Наименование | Кол. на исполн. К1 | Кол. на исполн. К2 | | Примечание |
|---|---|---|---|---|---|---|---|---|
| | | | | Документация | | | | |
| | | | | Колонна | | | | |
| А3 | | 1 | 1.423-3, Вып.1 | К 36-2 | X | X | | |
| | | | | | | | | |
| | | | ТП 503-2-36.88 КЖИ-К1, К2, СБ | Ведомость расхода | | | | |
| | | | | дополнительной стали | X | X | | |
| | | | | Дополнительные сборочные единицы | | | | |
| | | | | Изделия закладные | | | | |
| А4 | | 2 | 1.423-3, Вып.2 | М1-12 | 2 | 2 | | |
| А4 | | 3 | 1.423-3, Вып.2 | М10-150 | 2 | 2 | | |

Узлы замаркированы по серии 1.423-3, Вып.1

## Ведомость расхода дополнительной стали на элемент, кг

| Марка элемента | Изделия закладные: Арматура класса А I, ГОСТ 5781-82*, ф10 | | Итого | А III, ГОСТ 5781-82*, ф12 | | Итого | Прокат марки ВСт3 кп2, ГОСТ 19903-74*, 10×200 | | Итого | Всего | Общий расход |
|---|---|---|---|---|---|---|---|---|---|---|---|
| К1 | 0.86 | | 0,86 | 2,8 | | 2,8 | 9,2 | | 9,2 | 12,86 | 12.86 |
| К2 | 0.86 | | 0,86 | 2,8 | | 2,8 | 9,2 | | 9,2 | 12,86 | 12.86 |

| | | |
|---|---|---|
| ГНП | Молчанов | |
| Н.контр. | Сахновская | |
| Рук. бр.2 | Шульгин | |
| Гл. констр. | Рубан | |
| Гл. спец. | Воинов | |
| Рук. гр. | Лавренко | |
| Ст. инж. | Морова | |

ТП 503-2-36.88 КЖИ-К1, К2. СБ

Колонны К1, К2

| Стадия | Масса | Масштаб |
|---|---|---|
| РП | 1000 | 1:50 |

Лист | Листов 1

Минавтотранс РСФСР
ГИПРОАВТОТРАНС
Ростовский филиал

Инв. № подл. | Подпись и дата | Взам. инв. №

Альбом III

К36-2-в
К3

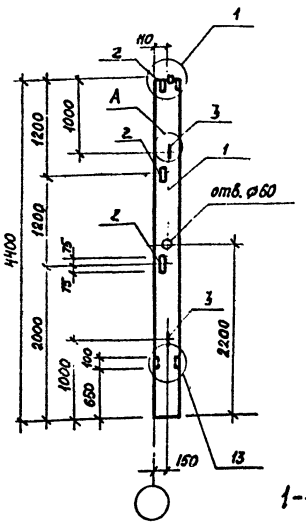


К36-2-г
К4

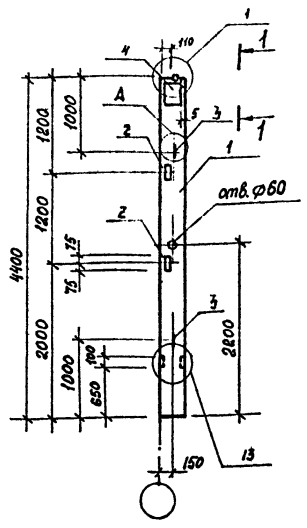


1-1

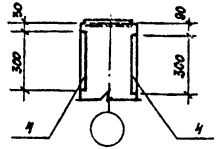


## Спецификация колонн К3, К4

| Формат | Зона | Поз. | Обозначение | Наименование | Кол. на испол. К3 | Кол. на испол. К4 | Примечание |
|---|---|---|---|---|---|---|---|
| | | | | Документация | | | |
| | | | | Колонна | | | |
| А3 | | 1 | 1.423-3, вып.1 | К36-2 | X | X | |
| А3 | | | ТП 503-2-36.88 КЖИ-К3,К4.сб | Ведомость расхода | | | |
| | | | | дополнительной стали | X | X | |
| | | | | Дополнительные | | | |
| | | | | сборочные единицы | | | |
| | | | | изделия закладные | | | |
| А4 | | 2 | 1.423-3, вып.2 | М1-13 | 3 | 2 | |
| А4 | | 3 | 1.423-3, вып.2 | М10-150 | 2 | 2 | |
| А4 | | 4 | 1.400-6/76, вып.1 | М1-8-4 | — | 2 | |

Узлы замаркированы по серии 1.423-3, вып.1

Ведомость расхода дополнительной стали на элемент, кг

| Марка элемента | Изделия закладные | | | | | | | | | | Всего | Общий расход |
|---|---|---|---|---|---|---|---|---|---|---|---|---|
| | Арматура класса AI | | AIII | | | Прокат марки ВСт3кп2 | | | | | | |
| | ГОСТ 5781-82 | | ГОСТ 5781-82* | | | ГОСТ 19903-74* | | | ГОСТ 8509-86 | | | |
| | ф10 | Итого | ф12 | ф14 | Итого | -10х50 | -10х250 | Итого | ∠63х5 | Итого | | |
| К3 | 0,86 | 0,86 | 0,72 | — | 0,72 | — | — | — | 4,32 | 4,32 | 5,9 | 5,9 |
| К4 | 0,86 | 0,86 | 0,48 | 2,6 | 3,08 | 1,6 | 13,6 | 15,2 | 2,88 | 2,88 | 22,02 | 22,02 |

| | | |
|---|---|---|
| ГИП | Молчанов | |
| Н.контр. | Сахновская | |
| Рук.бр.2. | Шульгин | |
| Гл.констр. | Рубан | |
| Гл.спец. | Вонков | |
| Рук.гр. | Лавренко | |
| Ст.инж. | Морова | |

ТП 503-2-36.88 КЖИ-К3,К4.сб

Колонны
К3, К4

| Стадия | Масса | Масштаб |
|---|---|---|
| РП | 1000 | 1:50 |
| Лист | Листов 1 | |

Минавтотранс РСФСР
ГИПРОАВТОТРАНС
Ростовский филиал

Инв. № подл. | Подпись и дата | Взам. инв. №

АЛЬБОМ II

1КФ49-1-а
К5

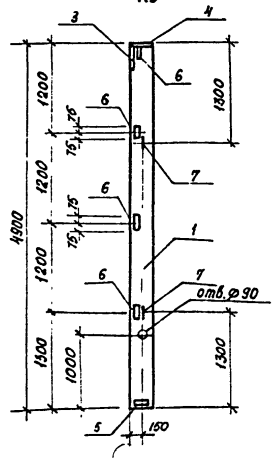


КБ2-а
К6

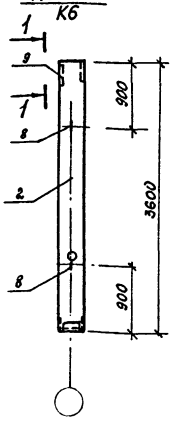


КБ2-б
К7

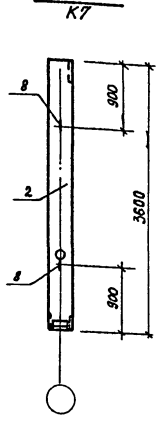


Ведомость расхода дополнительной стали на элемент, кг

| Марка элемента | Изделия закладные | | | | | | | | | |
|---|---|---|---|---|---|---|---|---|---|---|
| | Арматура класса | | | | | | | | | |
| | AI | | | AIII | | | | BpI | | |
| | ГОСТ 5781-82* | | | ГОСТ 5781-82* | | | | ТУ-14-4-659-75 | | |
| | ⌀10 | | Итого | ⌀10 | ⌀12 | ⌀14 | Итого | ⌀4 | | Итого |
| К5 | 1,2 | | 1,2 | 2,4 | 0,8 | 2,08 | 5,28 | 0,8 | | 0,8 |
| К6 | 1,18 | | 1,18 | 1,4 | — | — | 1,4 | — | | — |
| К7 | 1,18 | | 1,18 | — | — | — | — | — | | — |

| Изделия закладные | | | | | | | | | | Общий расход |
|---|---|---|---|---|---|---|---|---|---|---|
| Прокат марки | | | | | | | | | Всего | |
| ВСт3кп2 | | | | | | | | | | |
| ГОСТ 19903-74* | | | | | ГОСТ 8509-86 | | | | | |
| -8×300 | -10×300 | -8×50 | -8×250 | Итого | L63×5 | L90×6 | | Итого | | |
| 5,7 | 4,7 | — | — | 10,4 | 5,6 | 4,2 | | 9,8 | 27,3 | 27,3 |
| — | — | 0,8 | 7,9 | 8,6 | — | — | | — | 11,18 | 11,18 |
| — | — | — | — | — | — | — | | — | 1,18 | 1,18 |

Спецификация колонн К5÷К7

| Формат | Зона | Поз. | Обозначение | Наименование | Кол. на испол. К5 | К6 | К7 | Примечание |
|---|---|---|---|---|---|---|---|---|
| | | | | Документация | | | | |
| | | | | Колонны | | | | |
| А3 | | 1 | 1.427.1-3, вып.1 | 1КФ49-1 | X | | | |
| А4 | | 2 | 1.030.9-2, вып.5 | КБ2 | | X | X | |
| | | | | | | | | |
| А3 | | | гп 503-2-36.88 КЖИ-К5÷К7.сб | Ведомость расхода дополнительной стали | X | X | X | |
| | | | | Дополнительные сборочные единицы | | | | |
| | | | | Изделия закладные | | | | |
| А4 | | 3 | 1.427.1-3, вып.2 | Мн1 | 1 | — | — | |
| А4 | | 4 | 1.427.1-3, вып.2 | Мн2 | 1 | — | — | |
| А4 | | 5 | 1.427.1-3, вып.2 | Мн7 | 1 | — | — | |
| А4 | | 6 | 1.427.1-3, вып.2 | Мн28 | 4 | — | — | |
| А4 | | 7 | 1.427.1-3, вып.2 | Мн32 | 2 | — | — | |
| А4 | | 8 | 1.400-9, вып.1 | УП2-2 | — | 2 | 2 | |
| А4 | | 9 | 1.030.9-2, вып.7, ч.2 | Мн13 | — | 1 | — | |

1-1

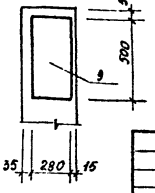


| | | | |
|---|---|---|---|
| ГИП | Молчанов | | ТП 503-2-36.88 КЖИ-К5÷К7.сб |
| Н.контр. | Сахновская | | Колонны К5÷К7 |
| Рук.бр.2 | Шульгин | | Стадия: РП; Масса: 1109, 810; Масштаб: 1:50 |
| Гл.констр. | Рубан | | Лист; Листов 1 |
| Гл.спец. | Воинов | | Минавтотранс РСФСР ГИПРОАВТОТРАНС Ростовский филиал |
| Рук.гр. | Лавренко | | |
| Ст.инж. | Морова | | |

Инв. № подл. | Подпись и дата | Взам. инв. №

1БДР18-2К7Т-а, 1БДР18-3К7Т-а, 1БДР18-4К7Т-а

Б1

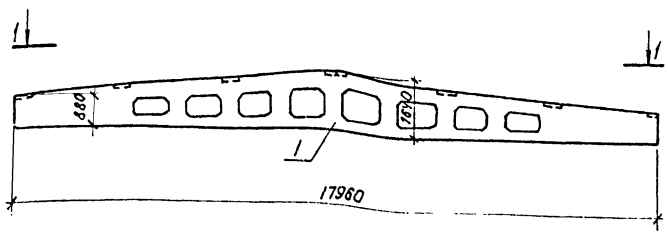


1-1

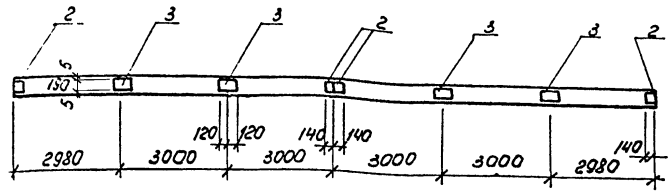


## Спецификация балки Б1

| Формат | Зона | Поз. | Обозначение | Наименование | Кол. на эл. Б1 | | Примечание |
|---|---|---|---|---|---|---|---|
| | | | | Документация | | | |
| | | | | Балка | | | |
| А3 | | 1 | 1.462.1-3/80, вып.1 | 1БДР18-2К7Т | X | | |
| А3 | | 1 | 1.462.1-3/80, вып.1 | 1БДР18-3К7Т | X | | |
| А3 | | 1 | 1.462.1-3/80, вып.1 | 1БДР18-4К7Т | X | | |
| | | | ТП 503-2-36.88 КЖИ-Б1.СБ | Ведомость расхода | | | |
| | | | | дополнительной стали | X | | |
| | | | | Дополнительные | | | |
| | | | | сборочные единицы | | | |
| | | | | Изделия закладные | | | |
| А4 | | 2 | 1.400-6/76, вып.1 | М4-1-2 | 4 | | |
| А4 | | 3 | 1.400-6/76, вып.1 | М4-3-3 | 4 | | |

## Ведомость расхода дополнительной стали на элемент, кг

| Марка элемента | Изделия закладные | | | | | | | | Всего | Общий расход |
|---|---|---|---|---|---|---|---|---|---|---|
| | Арматура класса А III ГОСТ 5781-82* | | | | Прокат марки ВСт3кп2 ГОСТ 19903-74* | | | | | |
| | Ф8 | | | Итого | -6×140 | -6×190 | | Итого | | |
| Б1 | 1,2 | | | 1,2 | 5,2 | 8,8 | | 14,0 | 15,2 | 15,2 |
| | | | | | | | | | | |
| | | | | | | | | | | |

| | | | |
|---|---|---|---|
| ГИП | Маланов | | ТП 503-2-36.88 КЖИ-Б1.СБ |
| Н.контр. | Сахновская | | |
| Рук.БР.2 | Шульгин | | Балка Б1 |
| Ст.констр. | Рубан | | Стадия: РП; Масса: 8400; Масштаб: 1:100 |
| Гл.спец. | Воинов | | Лист; Листов 1 |
| Рук.ГР. | Лавренко | | Минавтотранс РСФСР ГИПРОАВТОТРАНС Ростовский филиал |
| Ст.инж. | Морова | | |

Инв.№подл. | Подпись и дата | Взам.инв.№

Копировал Мф-

Формат А3

АЛЬБОМ II

## 1ПГ-3АтVТ-а; 1ПГ-4АтVТ-а
П1

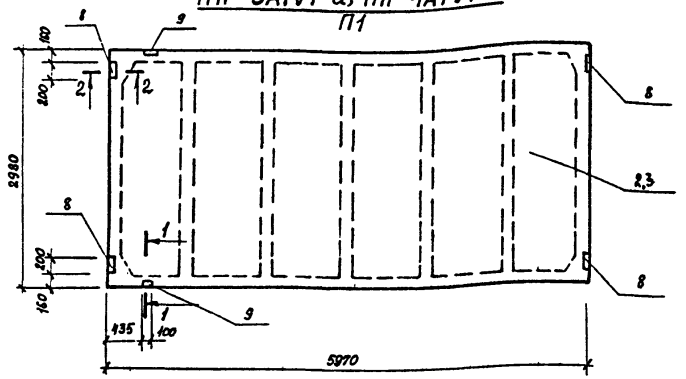


## 1ПГ-2АтVТ-б; 1ПГ-3АтVТ-б
П2

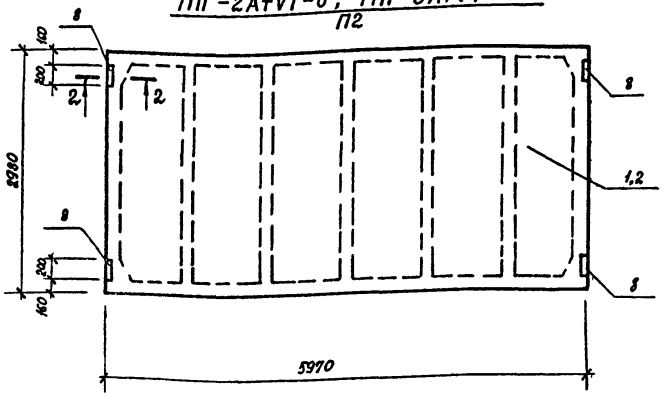


## 1ПГ-3АтVТ-в
П3

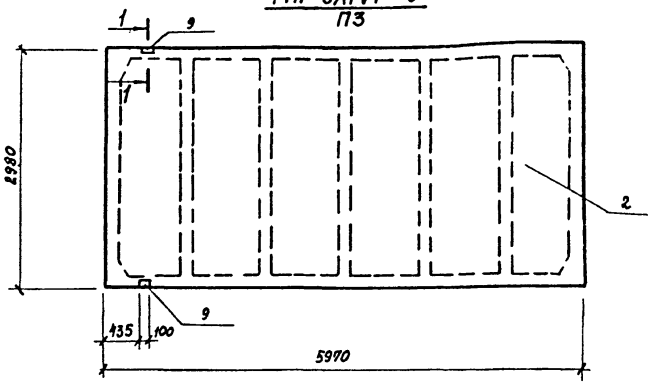


## 1ПВ7-3АтVТ-а
П4

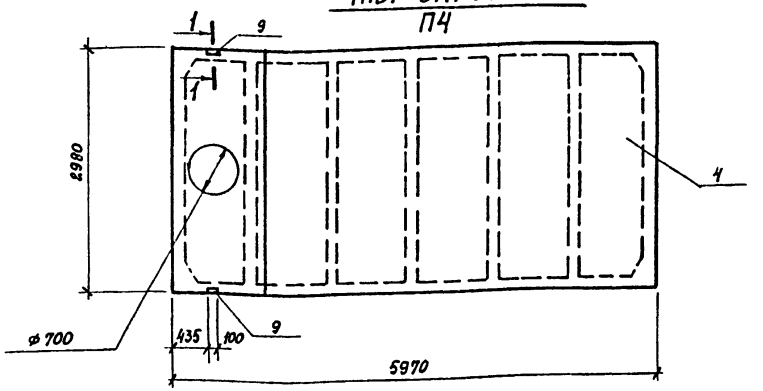


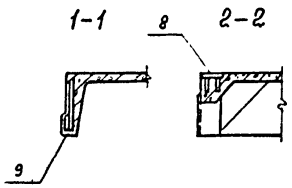


В маркировке плит в числителе дана марка плиты по ГОСТ без дополнительных индексов, принятых по серии 1.465.1-10/82, вып. 1.
В знаменателе – условная марка, принятая на схеме расположения элементов.

| | | |
|---|---|---|
| ГИП | Молчанов | |
| Н.контр. | Сахновский | |
| Рук.бр.2 | Шульгин | |
| Гл констр | Рубан | |
| Гл.спец. | Воинов | |
| Рук гр. | Лавренко | |
| Ст.инж. | Морова | |

ТП 503-2-36.88 КЖИ-П1÷П4.сб

Плиты покрытия П1÷П4

| Стадия | Масса | Масштаб |
|---|---|---|
| РП | 2650<br>3200 | 1:50 |
| Лист | Листов 1 | |

Минавтотранс РСФСР
ГИПРОАВТОТРАНС
Ростовский филиал

Инв. № подл. | Подпись и дата | Взам. инв. №

1ПВ7-3АтVТ-б
П5

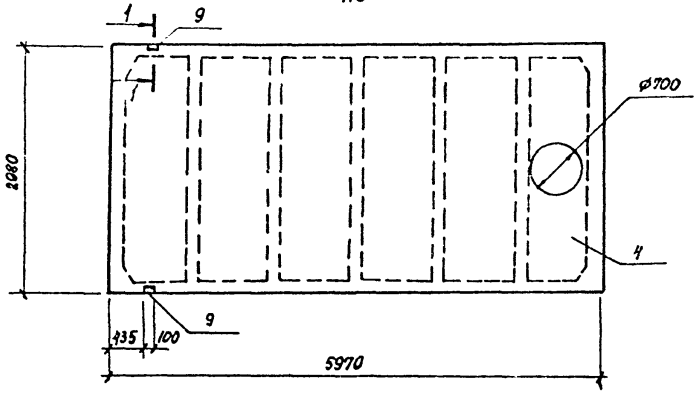


1ПВ7-3АтVТ-в; 1ПВ7-4АтVТ-в
П6

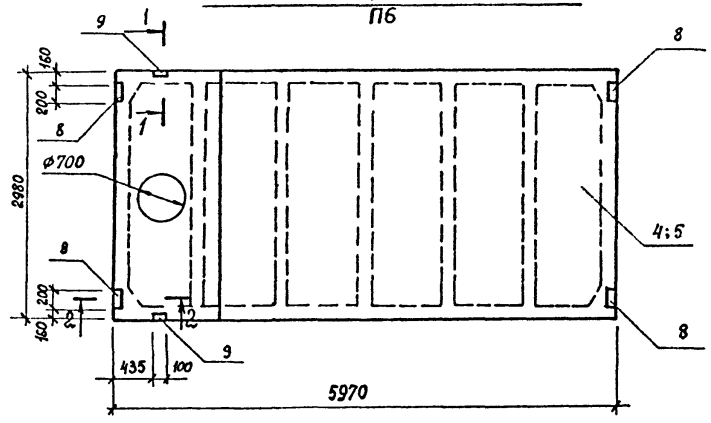


1ПВ4-2АтVТ-а; 1ПВ4-3АтVТ-а
П7

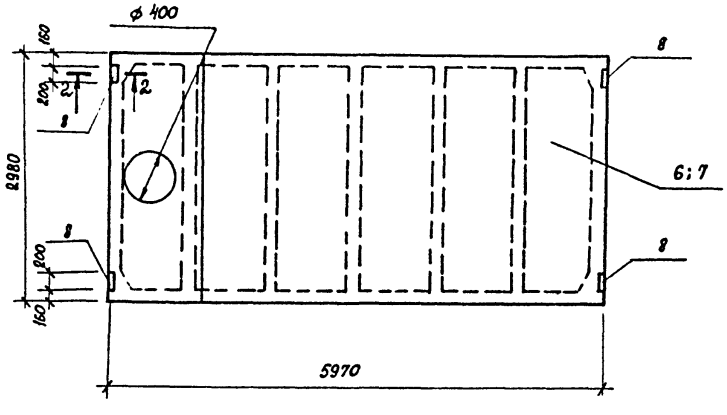


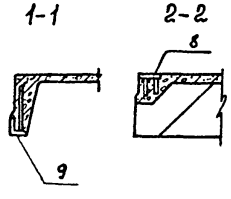


В маркировке плит в числителе дана марка плиты по ГОСТ без дополнительных индексов, принятых по серии 1.465.1-10/82, вып.1. В знаменателе - условная марка, принятая на схеме расположения элементов.

| | | | |
|---|---|---|---|
| ГИП | Молчанов | | |
| Н.контр. | Сахновская | | |
| Рук.бр.2 | Шульгин | | |
| Гл.констр. | Рубан | | |
| Гл.спец | Воинов | | |
| Рук. гр. | Лавренко | | |
| Ст. инж | Морова | | |

ТП 503-2-36.88 КЖИ-П5÷П7.СО

Плиты покрытия
П5÷П7

| Стадия | Масса | Масштаб |
|---|---|---|
| РП | 3200<br>3300 | 1:50 |
| Лист | Листов 1 | |

Минавтотранс РСФСР
ГИПРОАВТОТРАНС
Ростовский филиал

Инв. № подл. | Подпись и дата | Взам. инв. №

Копировал

Формат А3

# Спецификация плит П1÷П7

| Формат | Зона | Поз. | Обозначение | Наименование | Кол. на исполнение П1 | П2 | П3 | П4 | П5 | П6 | П7 | Примечание |
|---|---|---|---|---|---|---|---|---|---|---|---|---|
| | | | | Документация | | | | | | | | |
| | | | | Плиты | | | | | | | | |
| А4 | | 1 | ГОСТ 22701.1-77* | ПГ-2АтVТ | | X | | | | | | |
| А4 | | 2 | ГОСТ 22701.1-77* | ПГ-3АтVТ | X | X | X | | | | | |
| А4 | | 3 | ГОСТ 22701.1-77* | ПГ-4АтVТ | X | | | | | | | |
| А4 | | 4 | ГОСТ 22701.2-77* | ПВ7-3АтVТ | | | | X | X | X | | |
| А4 | | 5 | ГОСТ 22701.2-77* | ПВ7-4АтVТ | | | | | | X | | |
| А4 | | 6 | ГОСТ 22701.2-77* | ПВ4-2АтVТ | | | | | | | X | |
| А4 | | 7 | ГОСТ 22701.2-77* | ПВ4-3АтVТ | | | | | | | X | |
| | | | | Ведомость расхода дополнительной стали | X | X | X | X | X | X | X | |
| | | | | Дополнительные сборочные единицы | | | | | | | | |
| | | | | Изделия закладные | | | | | | | | |
| А4 | | 8 | ГОСТ 22701.5-77* | М8 | 4 | 4 | — | — | — | 4 | 4 | |
| А4 | | 9 | ГОСТ 22701.5-77* | М9 | 2 | — | 2 | 2 | 2 | 2 | — | |

## Ведомость расхода дополнительной стали на элемент, кг

| Марка элемента | Изделия закладные: Арматура класса A III ГОСТ 5781-82* Ф10 | Ф14 | | итого | Прокат марки В Ст3 кп2 ГОСТ 103-76* -8×100 | | итого | ГОСТ 8509-86 L70×8 | | итого | Всего | Общий расход |
|---|---|---|---|---|---|---|---|---|---|---|---|---|
| П1, П6 | 2,2 | 0,2 | | 2,4 | 5,2 | | 5,2 | 1,7 | | 1,7 | 9,3 | 9,3 |
| П2, П7 | 1,6 | — | | 1,6 | 5,2 | | 5,2 | — | | — | 5,2 | 6,8 |
| П3, П4, П5 | 0,6 | 0,2 | | 0,8 | — | | — | 1,7 | | 1,7 | 2,5 | 2,5 |
| | | | | | | | | | | | | |

Взам. инв. №

Инв. № подл. | Подпись и дата

| | | |
|---|---|---|
| ГИП | Молчанов | |
| Н.контр. | Сахновская | |
| Рук. бр. 2 | Шульевин | |
| Гл. констр. | Рубан | |
| Гл. спец. | Воинов | |
| Рук. гр. | Лабренко | |
| Ст. инж. | Морова | |

ТП 503-2-36.88 КЖИ-П1÷П7

Спецификация и ведомость расхода дополнительной стали на плиты П1÷П7

| Стадия | Лист | Листов |
|---|---|---|
| РП | | 1 |

Минавтотранс РСФСР ГИПРОАВТОТРАНС Ростовский филиал

АЛЬБОМ

П26д-5-а
П12

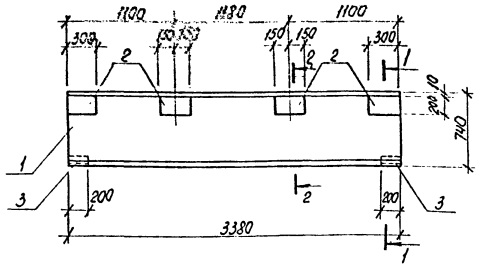


1-1

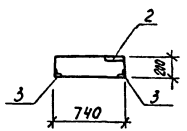


2-2

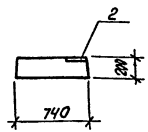


## Спецификация плиты П12

| Формат | Зона | Поз. | Обозначение | Наименование | Кол. | Примечание |
|---|---|---|---|---|---|---|
| | | | | Документация | | |
| | | | | Плита | | |
| А4 | | 1 | 3.006.1-2/82, Вып. 1-2 | П26д-5 | | |
| | | | | | | |
| А3 | | | ТП 503-2-36.88 КЖИ-П12.СБ | Ведомость расхода | | |
| | | | | дополнительной стали | | |
| | | | | Дополнительные | | |
| | | | | Сборочные единицы | | |
| | | | | Изделия закладные | | |
| А4 | | 2 | 3.400-6/76 | МИ1-29 | 4 | |
| А4 | | 3 | 3.400-6/76 | МИ4-27 | 4 | |

## Ведомость расхода дополнительной стали на элемент, кг

| Марка элемента | Изделия закладные | | | | | | | | | | Всего | Общий расход |
|---|---|---|---|---|---|---|---|---|---|---|---|---|
| | Арматура класса А-III | | | | Прокат марки ВСт3 кп2 | | | ВСт3 кп2 | | | | |
| | ГОСТ 5781-82* | | | | ГОСТ 103-76* | | | ГОСТ 8509-86 | | | | |
| | Ф8 | Ф10 | | Итого | -8×200 | | Итого | L63×6 | | Итого | | |
| П12 | 1,60 | 2,80 | | 4,40 | 14,20 | | 14,20 | 4,40 | | 4,40 | 23,00 | 23,00 |

| | | |
|---|---|---|
| ГНП | Малчанов | |
| Н.контр. | Сахновская | |
| Рук.бр.2 | Шульгин | |
| Гл.констр. | Рубан | |
| Гл.спец. | Воинов | |
| Рук.гр. | Лавренко | |
| Ст.инж. | Гутняко | |

ТП 503-2-36.88 КЖИ-П12. СБ

Плита П12

| Стадия | Масса | Масштаб |
|---|---|---|
| РП | 1250 | б/м |

Лист | Листов 1

Минавтотранс РСФСР
ГИПРОАВТОТРАНС
Ростовский филиал

Инв. № подл. | Подпись и дата | Взам. инв. №

Копировал [illegible]

Формат А3

АЛЬБОМ II

ПС60.12.2,0-2.л-а; ПС60.12.2,5-3.л-а; ПС60.12.3,0-3.л-а

ПС7

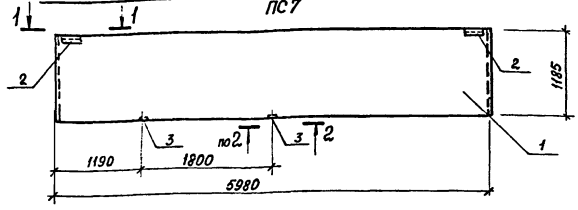


ПС60.12.2,0-2.л-б; ПС60.12.2,5-3.л-б; ПС60.12.3,0-3.л-б

ПС8

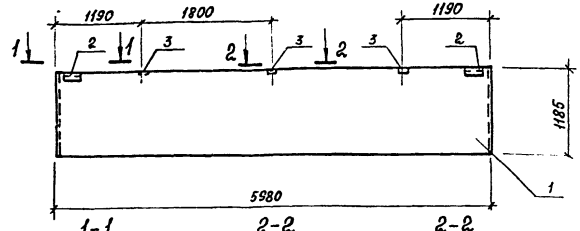


1-1

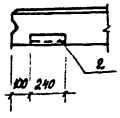


2-2 для δ=200

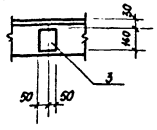


2-2 для δ=250; δ=300

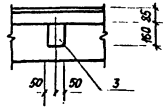


## Спецификация панелей стен ПС7, ПС8

| Формат | Зона | Поз. | Обозначение | Наименование | Кол. на испол. ПС7 | Кол. на испол. ПС8 | | Примечание |
|---|---|---|---|---|---|---|---|---|
| | | | | Документация | | | | |
| | | | | Панели стен | | | | |
| А3 | | 1 | 1.030.1-1, Вып.1-1, ч.I | ПС 60.12.2,0-2.л | | | | |
| А3 | | 1 | 1.030.1-1, Вып.1-1, ч.I | ПС 60.12.2,5-3.л | | | | |
| А3 | | 1 | 1.030.1-1, Вып.1-1, ч.I | ПС 60.12.3,0-3.л | | | | |
| | | | | | | | | |
| А3 | | | ТП 503-2-36.88 КЖИ-ПС7,ПС8.СБ | Ведомость расхода дополнительной стали | | | | |
| | | | | Дополнительные сборочные единицы | | | | |
| | | | | Изделия закладные | | | | |
| А4 | | 2 | 1.030.1-1, Вып.1-3 | М2 | 2 | 2 | | |
| А4 | | 3 | 1.030.1-1, Вып.1-3 | М9 | 2 | 3 | | |

## Ведомость расхода дополнительной стали на элемент, кг

| Марка элемента | Изделия закладные | | | | | | | | | Всего | Общий расход |
|---|---|---|---|---|---|---|---|---|---|---|---|
| | Арматура класса А-III | | | Прокат марки ВСт3пс | | | ВСт3кп2 | | | | |
| | ГОСТ 5781-82* | | | ГОСТ 19903-74* | | | ГОСТ 8509-86 | | | | |
| | ф10 | | Итого | -6×60 | -8×100 | Итого | L63×6 | | Итого | | |
| ПС7 | 1,16 | | 1,16 | 1,12 | 2,0 | 3,12 | 2,74 | | 2,74 | 7,02 | 7,02 |
| ПС8 | 1,54 | | 1,54 | 1,12 | 3,0 | 4,12 | 2,74 | | 2,74 | 8,10 | 8,40 |

| | | |
|---|---|---|
| ГИП | Молчанов | |
| Н.контр. | Сахновская | |
| Рук.бр.2 | Шульгин | |
| Гл.констр. | Рублн | |
| Гл.спец. | Воинов | |
| Рук.гр. | Лаврснко | |
| Ст.инж. | Кугнякова | |

ТП 503-2-36.88 КЖИ-ПС7, ПС8. СБ

Панели стен ПС7, ПС8

| Стадия | Масса | Масштаб |
|---|---|---|
| РП | 1740<br>2120<br>2510 | 1:50 |
| Лист | Листов 1 | |

Минавтотранс РСФСР
ПИПРОАВТОТРАНС
Ростовский филиал

Инв.№ подл. | Подпись и дата | Взам.инв.№

АЛЬБОМ II

ПС60.18.2.0-1.л-а; ПС60.18.2.5-2.л-а; ПС60.18.3.0-2.л-а

ПС9

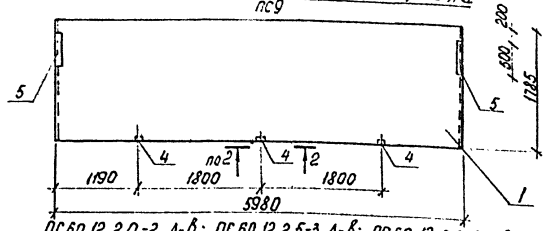


ПС60.12.2.0-2.л-в; ПС60.12.2.5-3.л-в; ПС60.12.3.0-3.л-в

ПС10

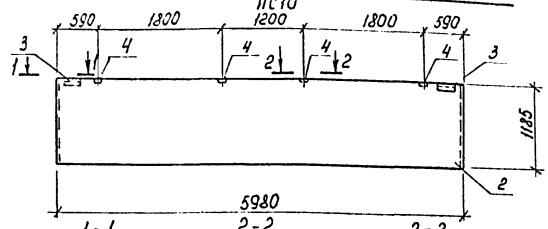


1-1

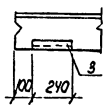


2-2

Для б=200

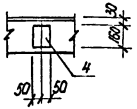


2-2

Для б=250, в=300

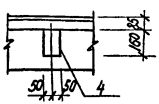


## Спецификация панелей стен ПС9, ПС10

| Формат | Зона | Поз. | Обозначение | Наименование | Кол. на испол. ПС9 | Кол. на испол. ПС10 | | Примечание |
|---|---|---|---|---|---|---|---|---|
| | | | | Документация | | | | |
| | | | | Панели стен | | | | |
| А3 | | 1 | 1.030.1-1, Вып.1-1, ч.I | ПС 60.18.2,0-1.л | X | | | |
| А3 | | 1 | 1.030.1-1, Вып.1-1, ч.I | ПС 60.18.2.5-2.л | X | | | |
| А3 | | 1 | 1.030.1-1, Вып.1-1, ч.I | ПС 60.18.3,0-2.л | X | | | |
| А3 | | 2 | 1.030.1-1, Вып.1-1, ч.I | ПС 60.12,2,0-2.л | | X | | |
| А3 | | 2 | 1.030.1-1, Вып.1-1, ч.I | ПС 60.12.2,5-3.л | | X | | |
| А3 | | 2 | 1.030.1-1, Вып.1-1, ч.I | ПС 60.12.3,0-3.л | | X | | |
| А3 | | | ТП 503-2-36.88 КЖИ-ПС9,ПС10.СБ | Ведомость расхода дополнительной стали | X | X | | |
| | | | | Дополнительные сборочные единицы | | | | |
| | | | | Изделия закладные | | | | |
| А4 | | 3 | 1.030.1-1, Вып.1-3 | М2 | — | 2 | | |
| А4 | | 4 | 1.030.1-1, Вып.1-3 | М9 | 3 | 4 | | |
| А4 | | 5 | 1.030.1-1, Вып.1-3 | М14 | 2 | — | | |

## Ведомость расхода дополнительной стали на элемент, кг

| Марка элемента | Изделия закладные | | | | | | | | Всего | Общий расход |
|---|---|---|---|---|---|---|---|---|---|---|
| | Арматура класса А-III | | | Прокат марки ВСт3пс | | | Прокат марки ВСт3кп2 | | | |
| | ГОСТ 5781-82* | | | ГОСТ 19903-74* | | | ГОСТ 8509-86 | | | |
| | Ф10 | | Итого | -6×60 | -8×100 | Итого | L 63×6 | Итого | | |
| ПС9 | 1.86 | | 1.86 | 1.36 | 9,28 | 10,64 | — | — | 12,50 | 12,50 |
| ПС10 | 1,92 | | 1.92 | 1.12 | 4,0 | 5,12 | 2,74 | 2,74 | 9,78 | 9,78 |

| | | |
|---|---|---|
| ГИП | Молчанов | |
| Н.контр. | Куликовская | |
| Рук.бр-г | Шульгин | |
| Гл.констр. | Рубан | |
| Гл.спец. | Баинов | |
| Рук.гр. | Лавренко | |
| Ст.инж.конс. | Кутнякова | |

ТП 503-2-36.88 КЖИ-ПС9, ПС10.СБ

Панели стен ПС9, ПС10

| Стадия | Масса | Масштаб |
|---|---|---|
| РП | — | 1:50 |
| Лист | Листов 1 | |

Минавтотранс РСФСР
ГИПРОАВТОТРАНС
Ростовский филиал

Инв.№ подл. | Подпись и дата | Взам.инв.№

Копировал [illegible] формат А4

ПС60.12.2,0-2.Л-2; ПС60,12.2,5-3.Л-2; ПС60.12.3,0-3.Л-2

ПС11

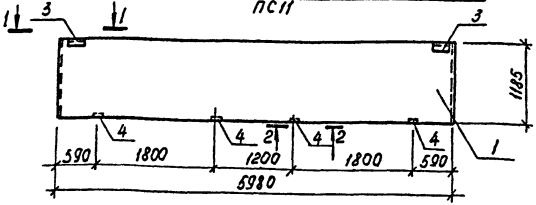


ПС62,5.12.2,0-2.Л-1.а; ПС63.12.2,5-3.Л-1.а; ПС63,5.12.3,0-3.Л-1.а

ПС12

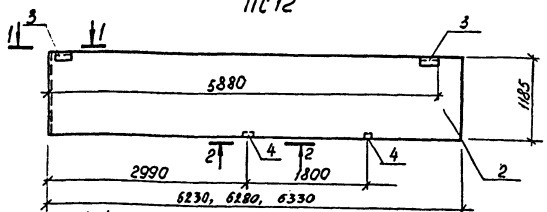


1-1

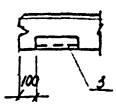


2-2
Для б=200

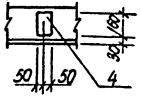


2-2
Для б=250,300

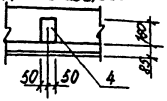


## Спецификация панелей стен ПС11, ПС12

| Формат | Зона | Поз | Обозначение | Наименование | Кол. на испол. ПС11 | Кол. на испол. ПС12 | | Примечание |
|---|---|---|---|---|---|---|---|---|
| | | | | Документация | | | | |
| | | | | Панели стен | | | | |
| А3 | | 1 | 1.030.1-1, вып.1-1. ч.I | ПС60.12.2,0-2.Л | X | | | |
| А3 | | 1 | 1.030.1-1, вып.1-1. ч.I | ПС60.12.2,5-3.Л | X | | | |
| А3 | | 1 | 1.030.1-1, вып.1-1, ч.I | ПС60.12.3,0-3.Л | X | | | |
| А3 | | 2 | 1.030.1-1, вып.1-1, ч.I | ПС62,5.12,2,0-2.Л-1. | | X | | |
| А3 | | 2 | 1.030.1-1, вып.1-1, ч.I | ПС63.12.2,5-3,Л-1. | | X | | |
| А3 | | 2 | 1.030.1-1, вып.1-1, ч.I | ПС63,5.12.3,0-3.Л-1. | | X | | |
| | | | | | | | | |
| А3 | | | ТП 503-2-36.88 КЖИ-ПС11,ПС12.СБ | Ведомость расхода | | | | |
| | | | | дополнительной стали | X | X | | |
| | | | | Дополнительные | | | | |
| | | | | Сборочные единицы | | | | |
| | | | | Изделия закладные | | | | |
| А4 | | 3 | 1.030.1-1, вып.1-3 | М2 | 2 | 2 | | |
| А4 | | 4 | 1.030.1-1, вып.1-3 | М9 | 4 | 2 | | |

## Ведомость расхода дополнительной стали на элемент, кг

| Марка элемента | Изделия закладные | | | | | | | | | Всего | Общий расход |
|---|---|---|---|---|---|---|---|---|---|---|---|
| | Арматура класса А III | | | Прокат марки | | | | | | | |
| | | | | В Ст3 пс | | | В Ст3 кп2 | | | | |
| | ГОСТ 5781-82* | | | ГОСТ 19903-74* | | | ГОСТ 8509-86 | | | | |
| | Ф10 | | Итого | -6×60 | -8×100 | Итого | L63×6 | | Итого | | |
| ПС11 | 1.92 | | 1.92 | 1.12 | 4.0 | 5,12 | 2.74 | | 2,74 | 9.78 | 9,78 |
| ПС12 | 1.16 | | 1.16 | 1.12 | 2.0 | 3,12 | 2.74 | | 2.74 | 7.02 | 7.02 |

| | | |
|---|---|---|
| ГИП | Молчанов | |
| Н.контр. | Сахновская | |
| Рук.бр.2 | Шульгин | |
| Гл.констр. | Рубан | |
| Гл.спец. | Воинов | |
| Рук.гр. | Лавренко | |
| Ст.инж. | Морова | |

ТП 503-2-36.88 КЖИ-ПС11,ПС12.СБ

Панели стен ПС11, ПС12.

| Стадия | Масса | Масштаб |
|---|---|---|
| РП | — | 1:50 |

Лист | Листов 1

Минавтотранс РСФСР
ГИПРОАВТОТРАНС
Ростовский филиал

Инв.№ подл. | Подпись и дата | Взам.инв.№

АЛЬБОМ II

ПС 62,5.12.2,0-2.л-2.а; ПС63.12.2,5-3.л-2.а; ПС63,5.123,0-3.л-2.а

ПС13

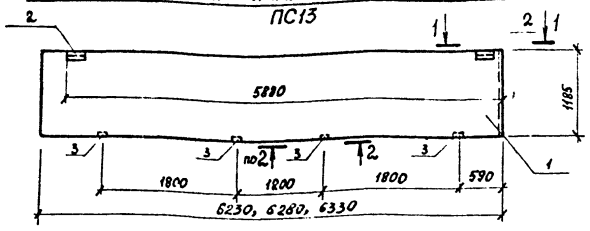


ПС62,5.12.2,0-2.л-2.б; ПС63,12.2,5-3.л-2.б; ПС63,5.12.3,0-3.л-2.б

ПС14

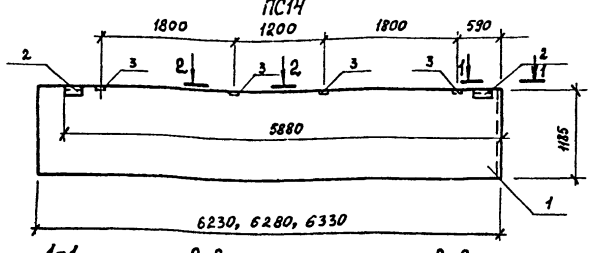


1-1

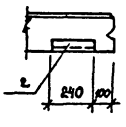


2-2
для δ=200

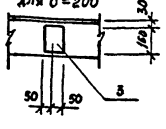


2-2
для δ=250,300

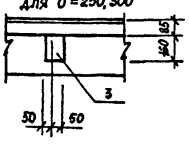


## Спецификация панелей стен ПС13, ПС14

| Формат | Зона | Поз. | Обозначение | Наименование | Кол. на испол. ПС13 | Кол. на испол. ПС14 | Примечание |
|---|---|---|---|---|---|---|---|
| | | | | Документация | | | |
| | | | | Панели стен | | | |
| А3 | | 1 | 1.030.1-1, вып. 1-1, ч. I | ПС 62,5.12.2,0-2.л-2 | | | |
| А3 | | 1 | 1.030.1-1, вып. 1-1, ч. I | ПС 63. 12.2,5-3.л-2 | | | |
| А3 | | 1 | 1.030.1-1, вып. 1-1, ч. I | ПС 63,5.12.3,0-3.л-2 | | | |
| А3 | | | тп 503-2-36.88 КЖИ-ПС13, ПС14.сб | Ведомость расхода дополнительной стали | | | |
| | | | | Дополнительные сборочные единицы | | | |
| | | | | Изделия закладные | | | |
| А4 | | 2 | 1.030.1-1, вып. 1-3 | м2 | 2 | 2 | |
| А4 | | 3 | 1.030.1-1, вып. 1-3 | м9 | 4 | 4 | |

## Ведомость расхода дополнительной стали на элемент, кг

| Марка элемента | Изделия закладные: Арматура класса А III ГОСТ 5781-82* ф10 | | | Прокат марки ВСт3пс ГОСТ 19903-74* -6×60 | -8×100 | Итого | Прокат марки ВСт3кп2 ГОСТ 8509-86 L63×6 | | Итого | Всего | Общий расход |
|---|---|---|---|---|---|---|---|---|---|---|---|
| ПС 13 | 1,92 | | 1,92 | 1,12 | 4,0 | 5,12 | 2,74 | | 2,74 | 9,78 | 9,78 |
| ПС14 | 1,92 | | 1,92 | 1,12 | 4,0 | 5,12 | 2,74 | | 2,74 | 9,78 | 9,78 |
| | | | | | | | | | | | |

| | | |
|---|---|---|
| ГИП | Малчанов | |
| Н.контр. | Сахновская | |
| Рук.бр.2 | Шульвин | |
| Гл.констр. | Рубан | |
| Гл.спец. | Воинов | |
| Рук.гр. | Лабренко | |
| Ст.инж. | Морова | |

ТП 503-2-36.88 КЖИ-ПС13, ПС14. сб

Панели стен ПС13, ПС14

| Стадия | Масса | Масштаб |
|---|---|---|
| РП | 1810<br>2230<br>2660 | 1:50 |
| Лист | Листов 1 | |

Минавтотранс РСФСР
ГИПРОДАВТОТРАНС
Ростовский филиал

Инв.№ подл. | Подпись и дата | Взам.инв.№

Копировал

Формат А3

АЛЬБОМ III

ПС30.12.2,0-6.л-а; ПС30.12.2,5-6.л-а; ПС30.12.3,0-6.л-а

ПС 15

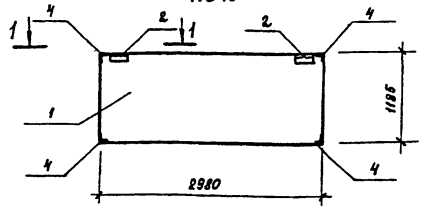


ПС30.12.2,0-6.л-б; ПС30.12.2,5-6.л-б; ПС30.12.3,0-6.л-б

ПС 16

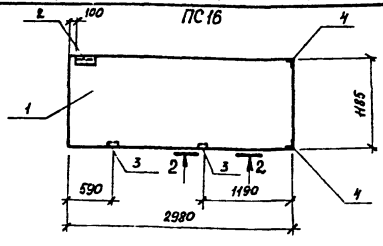


## Спецификация панелей стен ПС15, ПС16

| Формат | Зона | Поз. | Обозначение | Наименование | Кол. на испаян. ПС15 | Кол. на испаян. ПС16 | | Примечание |
|---|---|---|---|---|---|---|---|---|
| | | | | Документация | | | | |
| | | | | Панели стен | | | | |
| А3 | | 1 | 1.030.1-1, вып. 1-1, ч. I | ПС 30.12.2,0-6.л | | | | |
| А3 | | 1 | 1.030.1-1, вып. 1-1, ч. I | ПС 30.12.2,5-6.л | | | | |
| А3 | | 1 | 1.030.1-1, вып. 1-1, ч. I | ПС 30.12.3,0-6.л | | | | |
| | | | | | | | | |
| А3 | | | тп 503-2-36.88 КЖИ-ПС15, ПС16.сб | Ведомость расхода | | | | |
| | | | | дополнительной стали | | | | |
| | | | | Дополнительные | | | | |
| | | | | сборочные единицы | | | | |
| | | | | Изделия закладные | | | | |
| А4 | | 2 | 1.030.1-1, вып. 1-3 | М2 | 2 | 1 | | |
| А4 | | 3 | 1.030.1-1, вып. 1-3 | М9 | – | 2 | | |
| А4 | | 4 | 1.030.1-1, вып. 1-3 | М11 | 4 | 2 | | |

1-1 для δ = 200

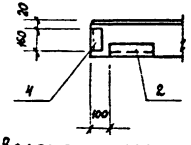


1-1 для δ = 250,300

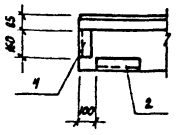


2-2 для δ = 200

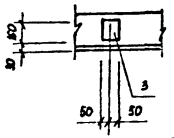


2-2 для δ = 250,300

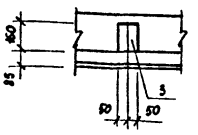


## Ведомость расхода дополнительной стали на элемент, кг

| Марка элемента | Изделия закладные: Арматура класса A III ГОСТ 5781-82* ⌀10 | | Итого | Прокат марки ВСт3пс ГОСТ 19903-74* -6×60 | -8×100 | Итого | ВСт3кп2 ГОСТ 8509-86 L63×6 | | Итого | Всего | Общий расход |
|---|---|---|---|---|---|---|---|---|---|---|---|
| ПС 15 | 2,16 | | 2,16 | 1,12 | — | 1,12 | 6,42 | | 6,42 | 9,70 | 9,70 |
| ПС 16 | 1,84 | | 1,84 | 0,56 | 2,0 | 2,56 | 3,21 | | 3,21 | 7,61 | 7,61 |

| | | |
|---|---|---|
| ГИП | Молчанов | |
| Н.контр. | Сахновская | |
| Рук.бр.2 | Шульгин | |
| Гл.констр. | Рубан | |
| Гл.спец. | Воинов | |
| Рук.гр. | Лавренко | |
| Ст.инж. | Морова | |

ТП 503-2-36.88 КЖИ-ПС15, ПС16. сб

Панели стен ПС15, ПС16.

| Стадия | Масса | Масштаб |
|---|---|---|
| РП | 870 1060 1250 | 1:50 |
| Лист | Листов 1 | |

Минавтотранс РСФСР ГИПРОАВТОТРАНС Ростовский филиал

Инв.№ подл. | Подпись и дата | Взам.инв.№

АЛЬБОМ III

ПС30.12.2,0-6.л-в; ПС30.12.2,5-6.л-в; ПС30.12.3,0-6.л-в

ПС17

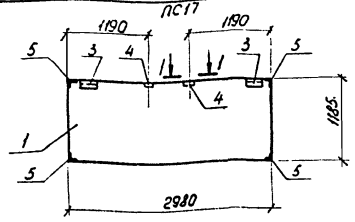


2ПС12.12.2.0-л-а; 2ПС12.12.2,5-л-а; 2ПС12.12.3,0-л-а

ПС18

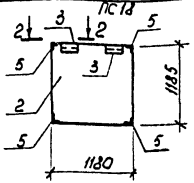


1-1
для б=200

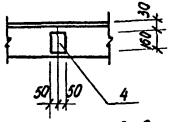


1-1
Для б=250; б=300

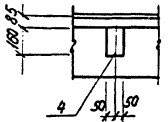


2-2
Для б=200

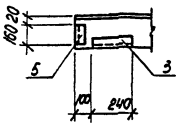


2-2
Для б=250; б=300

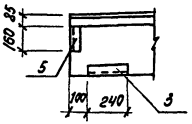


## Спецификация панелей стен ПС17, ПС18

| Формат | Зона | Поз. | Обозначение | Наименование | Кол. на испол. ПС17 | Кол. на испол. ПС18 | | Примечание |
|---|---|---|---|---|---|---|---|---|
| | | | | Документация | | | | |
| | | | | Панели стен | | | | |
| А3 | | 1 | 1.030.1-1, Вып. 1-1, ч.I | ПС30.12.2,0-6.л | X | | | |
| А3 | | 1 | 1.030.1-1, Вып. 1-1, ч.I | ПС30.12.2,5-6.л | X | | | |
| А3 | | 1 | 1.030.1-1, Вып. 1-1, ч.I | ПС30.12.3,0-6.л | X | | | |
| А3 | | 2 | 1.030.1-1, Вып. 1-1, ч.II | 2ПС12.12.2,0-л | | X | | |
| А3 | | 2 | 1.030.1-1, Вып. 1-1, ч.II | 2ПС12.12.2,5-л | | X | | |
| А3 | | 2 | 1.030.1-1, Вып. 1-1, ч.II | 2ПС12.12.3,0-л | | X | | |
| | | | | | | | | |
| А3 | | | ТП 503-2-36.88 КЖИ-ПС17,ПС18.СБ | Ведомость расхода | X | X | | |
| | | | | Дополнительной стали | | | | |
| | | | | Дополнительные | | | | |
| | | | | Сборочные единицы | | | | |
| | | | | Изделия закладные | | | | |
| А4 | | 3 | 1.030.1-1, Вып. 1-3 | М2 | 2 | 2 | | |
| А4 | | 4 | 1.030.1-1, Вып. 1-3 | М9 | 2 | — | | |
| А4 | | 5 | 1.030.1-1, Вып. 1-3 | М11 | 4 | 4 | | |

Ведомость расхода дополнительной стали на элемент, кг

| Марка элемента | Изделия закладные | | | | | | | | | Всего | Общий расход |
|---|---|---|---|---|---|---|---|---|---|---|---|
| | Арматура класса А-III ГОСТ 5781-82* | | | Прокат марки ВСт3пс ГОСТ 19903-74* | | | Прокат марки ВСт3кп2 ГОСТ 8509-86 | | | | |
| | Ф10 | | Итого | -6×60 | -8×100 | Итого | ∠63×6 | | Итого | | |
| ПС17 | 2,92 | | 2,92 | 1,12 | 2,0 | 3,12 | 6,42 | | 6,42 | 12,46 | 12,46 |
| ПС18 | 2,16 | | 2,16 | 1,12 | — | 1,12 | 6,42 | | 6,42 | 9,70 | 9,70 |

| | | | |
|---|---|---|---|
| ГИП | Молчанов | | ТП 503-2-36.88 КЖИ-ПС17, ПС18.СБ |
| Н.контр. | Сотниковская | | |
| Рук. бр-2 | Шулагин | | Панели стен ПС17, ПС18. |
| Гл.констр. | Рубан | | |
| Гл.спец. | Воинов | | Стадия: РП; Масса: —; Масштаб: 1:50 |
| Рук. гр. | Лавренко | | Лист; Листов 1 |
| Ст. инж. | Кутнякова | | Минавтотранс РСФСР ГИПРОАВТОТРАНС Ростовский филиал |

Инв. № подл. | Подпись и дата | Взам. инв. №

Копировал Тыв - формат А3

АЛЬБОМ II

ПС30.12.2.0-6.л-2; ПС30.12.2,5-6.л-2; ПС30.12.3,0-6.л-2

ПС19

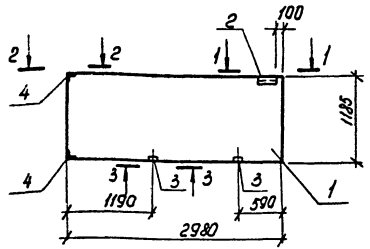


1-1

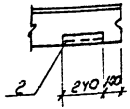


2-2

Для б=200

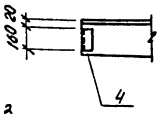


2-2

Для б=250; б=300

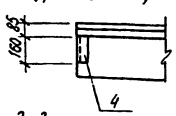


3-3

Для б=200

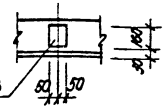


3-3

Для б=250; б=300

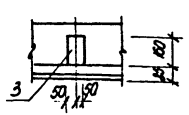


Спецификация панелей стен ПС19

| Формат | Зона | Поз | Обозначение | Наименование | Кол. на испол. ПС19 | | | Примечание |
|---|---|---|---|---|---|---|---|---|
| | | | | Документация | | | | |
| | | | | Панели стен | | | | |
| А3 | | 1 | 1.030.1-1, Вып.1-1, ч.I | ПС30.12.2.0-6.л | X | | | |
| А3 | | 1 | 1.030.1-1, Вып.1-1, ч.I | ПС30.12.2,5-6.л | X | | | |
| А3 | | 1 | 1.030.1-1, Вып.1-1, ч.I | ПС30.12.3,0-6.л | X | | | |
| А3 | | | ТП 503-2-36.88 КЖИ-ПС19.СБ | Ведомость расхода дополнительной стали | X | | | |
| | | | | Дополнительные | | | | |
| | | | | Сборочные единицы | | | | |
| | | | | Изделия закладные | | | | |
| А4 | | 2 | 1.030.1-1, Вып.1-3 | М2 | 1 | | | |
| А4 | | 3 | 1.030.1-1, Вып.1-3 | М9 | 2 | | | |
| А4 | | 4 | 1.030.1-1, Вып.1-3 | М11 | 2 | | | |

Ведомость расхода дополнительной стали на элемент, кг

| Марка элемента | Изделия закладные | | | | | | | | | Всего | Общий расход |
|---|---|---|---|---|---|---|---|---|---|---|---|
| | Арматура класса А-III | | | Прокат марки ВСт3пс | | | ВСт3кп2 | | | | |
| | ГОСТ 5781-82* | | | ГОСТ 19903-74* | | | ГОСТ 8509-86 | | | | |
| | ф10 | | Итого | -6×60 | -8×100 | Итого | ∠63×6 | | Итого | | |
| ПС19 | 1,34 | | 1,84 | 0,56 | 2,0 | 2,56 | 3,21 | | 3,21 | 7,61 | 7,61 |

| | | |
|---|---|---|
| ГИП | Молчанов | |
| Н. контр. | Сазановская | |
| Рук. бр.2 | Шульгин | |
| Гл. констр. | Рубан | |
| Гл. спец. | Воинов | |
| Рук. гр. | Лавренко | |
| Ст. инж. | Сутягина | |

ТП 503-2-36.88 КЖИ-ПС19.СБ

Панель стены ПС19

| Стадия | Масса | Масштаб |
|---|---|---|
| РП | 870 / 1060 / 12,50 | 1:50 |
| Лист | Листов 1 | |

Минавтотранс РСФСР ГИПРОДОРТРАНС Ростовский филиал

Инв. № подл. | Подпись и дата | Взам. инв. №

АЛЬБОМ II

СФ1

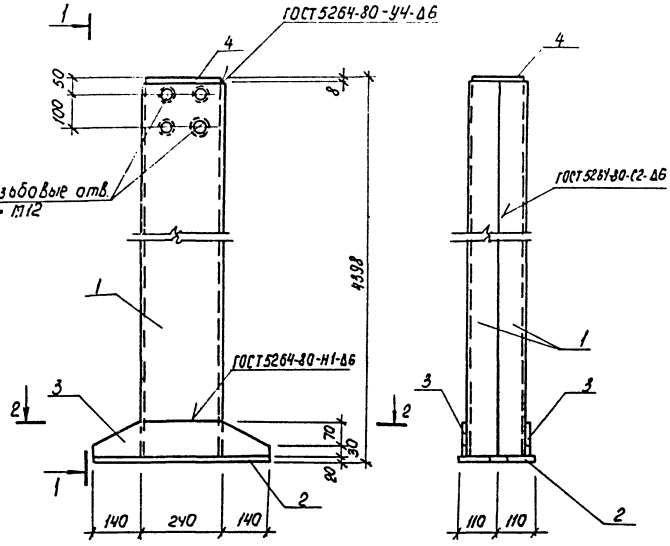


1-1




2-2

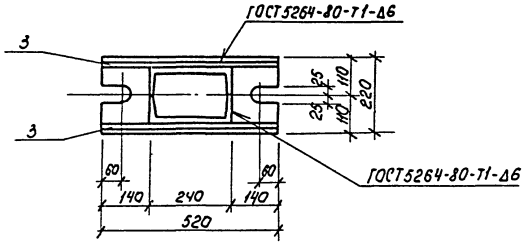


## Спецификация стойки СФ1

| Формат | Зона | Поз | Обозначение | Наименование | кол. | Примечание |
|---|---|---|---|---|---|---|
| | | | | Детали | | |
| | | | | Швеллер 24 ГОСТ 8240-72* / Вст3пс6 ГОСТ 380-71* | | |
| БУ | | 1 | ТП 503-2-36.88 КЖИ-СФ1 | ℓ = 4370 | 2 | 105,0 кг |
| БУ | | 2 | ТП 503-2-36.88 КЖИ-СФ1 | Полоса Б 20 х 220 ГОСТ 19903-74* / Вст3пс6 ГОСТ 380-71* ℓ = 520 | 1 | 18,0 кг |
| БУ | | 3 | ТП 503-2-36.88 КЖИ-СФ1 | Полоса Б 4 х 100 ГОСТ 19903-74* / Вст3пс6 ГОСТ 380-71* ℓ = 520 | 2 | 3,3 кг |
| БУ | | 4 | ТП 503-2-36.88 КЖИ-СФ1 | Полоса Б 4 х 110 ГОСТ 19903-74* / Вст3пс6 ГОСТ 380-71* ℓ = 290 | 1 | 2,5 кг |

| | | | |
|---|---|---|---|
| ГИП | Молчанов | | ТП 503-2-36.88 КЖИ-СФ1 |
| Н. контр. | Сахновская | | Стойка СФ1 |
| Рук. Бр. | Шульгин | | Стадия: РП; Масса: 237.1; Масштаб: 1:10 |
| Гл. констр. | Рубан | | Лист; Листов 1 |
| Гл. спец. | Воинов | | Минавтотранс РСФСР ГИПРОАВТОТРАНС Ростовский филиал |
| Рук. гр. | Лавренко | | |
| Ст. инж. | Морова | | |

Инв. № подл. | Подпись и дата | Взам. инв. №

Калировал

Формат А3

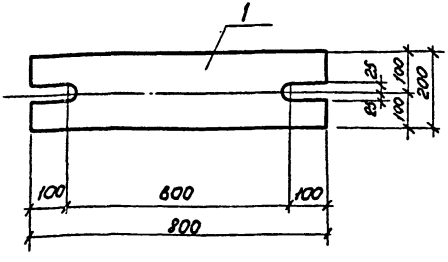


| Формат | Зона | Поз. | Обозначение | Наименование | Кол. | Примечание |
|---|---|---|---|---|---|---|
| | | | | Детали | | |
| БЧ | | 1 | ТП 503-2-36.88 КЖИ-МС1 | Полоса Б 20×200 ГОСТ 103-76* / Ст3кп2 ГОСТ 380-71* / ℓ=800 | 1 | 25,12 кг |

| | | | |
|---|---|---|---|
| ГИП | Молчанов | | |
| Н. контр. | Сиповская | | |
| Рук. бр. 2 | Шульгин | | |
| Гл. констр. | Рубан | | |
| Гл. спец. | Воинов | | |
| Рук. гр. | Лаврено | | |
| Ст. инж. | Морова | | |

ТП 503-2-36.88 КЖИ-МС1

Изделие соединительное МС1

| Стадия | Масса | Масштаб |
|---|---|---|
| РП | 25,12 | 1:10 |
| Лист | Листов 1 | |

Минавтотранс РСФСР ГИПРОАВТОТРАНС Ростовский филиал

Инв. № подл. | Подпись и дата | Взам. инв. №

Копировал Мкф- Формат А4





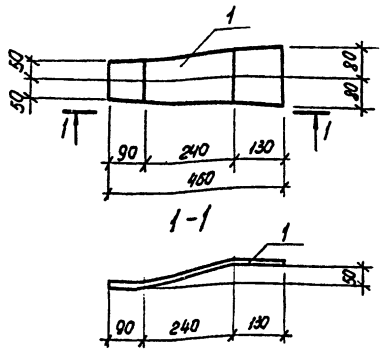


| Формат | Зона | Поз. | Обозначение | Наименование | Кол. | Примечание |
|---|---|---|---|---|---|---|
| | | | | Детали | | |
| БЧ | | 1 | ТП 503-2-36.88 КЖИ-МС2 | Полоса Б 8×160 ГОСТ 103-76* / Ст3кп2 ГОСТ 380-71* / ℓ=470 | 1 | 4,72 |

| | | | |
|---|---|---|---|
| ГИП | Молчанов | | |
| Н. контр. | Сиповская | | |
| Рук. бр. 2 | Шульгин | | |
| Гл. констр. | Рубан | | |
| Гл. спец. | Воинов | | |
| Рук. гр. | Лаврено | | |
| Ст. инж. | Морова | | |

ТП 503-2-36.88 КЖИ-МС2

Изделие соединительное МС2

| Стадия | Масса | Масштаб |
|---|---|---|
| РП | 4,72 | 1:10 |
| Лист | Листов 1 | |

Минавтотранс РСФСР ГИПРОАВТОТРАНС Ростовский филиал

Инв. № подл. | Подпись и дата | Взам. инв. №

Копировал Мкф- Формат А4

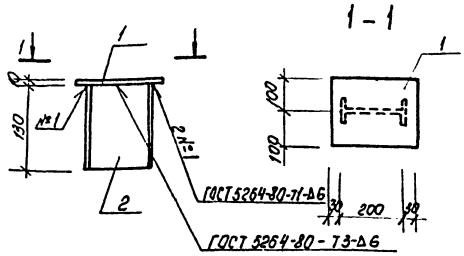


| Формат | Зона | Поз. | Обозначение | Наименование | Кол. | Примечание |
|---|---|---|---|---|---|---|
| | | | | Детали | | |
| БЧ | | 1 | ТП 503-2-36.88 КЖИ-МС3 | Полоса $\frac{610\times200\ ГОСТ\ 19903-74^{*}}{Вст3сп5-1\ ТУ14-1-3023-80}$ $\ell$=260 | 1 | 4,1 кг |
| БЧ | | 2 | ТП 503-2-36.88 КЖИ-МС3 | Двутавр $\frac{20\ ГОСТ\ 8239-72^{*}}{Вст3сп5\ ТУ14-1-3023-80}$ $\ell$=130 | 1 | 2,73 кг |

| | | | |
|---|---|---|---|
| ГИП | Молчанов | | ТП 503-2-36.88 КЖИ-МС3 |
| Н.контр. | Сахновская | | Изделие соединительное МС3 |
| Рук.бр.2 | Шульгин | | Стадия: РП; Масса: 6,83; Масштаб: 1:10 |
| Гл.констр. | Рубан | | Лист; Листов 1 |
| Гл.спец. | Боинов | | Минавтотранс РСФСР ГИПРОАВТОТРАНС Ростовский филиал |
| Рук.гр. | Лавренко | | |
| Ст.инж. | Марова | | |

Инв.№ подл. | Подпись и дата | Взам.инв.№

Копировал Ильф- формат А4





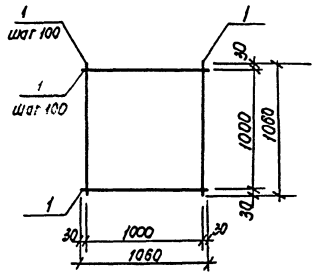


| Формат | Зона | Поз. | Обозначение | Наименование | Кол. | Примечание |
|---|---|---|---|---|---|---|
| | | | | Детали | | |
| БЧ | | 1 | ТП 503-2-36.88 КЖИ-С1 | ФЗ А I ГОСТ 5781-82* | | |
| | | | | $\ell$= 1080 | 22 | 0,42 кг |

| | | | |
|---|---|---|---|
| ГИП | Молчанов | | ТП 503-2-36.88 КЖИ-С1 |
| Н.контр. | Сахновская | | Сетка С1 |
| Рук.бр.2 | Шульгин | | Стадия: РП; Масса: 9,24; Масштаб: б/м |
| Гл.констр. | Рубан | | Лист; Листов 1 |
| Гл.спец. | Боинов | | Минавтотранс РСФСР ГИПРОАВТОТРАНС Ростовский филиал |
| Рук.гр. | Лавренко | | |
| Ст.инж. | Марова | | |

Инв.№ подл. | Подпись и дата | Взам.инв.№

Копировал Ильф- формат А4

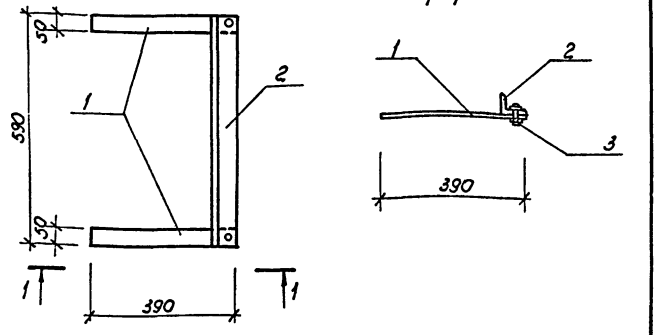


| Формат | Зона | Поз. | Обозначение | Наименование | Кол. | Примеч. |
|---|---|---|---|---|---|---|
| | | | | Детали | | |
| БЧ | | 1 | 503-2-36.88 КЖИ-МН1 | Полоса $\frac{50\times4\ ГОСТ\ 19903-74^{*}}{ВСт3кп2\ ГОСТ\ 380-71^{*}}$ ℓ=360 | 2 | 1.26 |
| БЧ | | 2 | 503-2-36.88 КЖИ-МН1 | Уголок $\frac{63\times5\ ГОСТ\ 8509-86}{ВСт3кп2\ ГОСТ\ 380-71}$ ℓ=590 | 1 | 2.9 |
| БЧ | | 3 | 503-2-36.88 КЖИ-МН1 | Болт М16х80 ГОСТ 7783-81* | 2 | 0.11 |

| | | | |
|---|---|---|---|
| | | 503-2-36.88 | КЖИ-МИ1 |
| ГИП | Молчанов | Изделие соединительное МН1 | Стадия: РП; Масса: 4.3; Масштаб: 1:10 |
| Н.контр. | Сухнойская | | Лист; Листов |
| Рук.бр. | Шульгин | | Минавтотранс РСФСР ГИПРОАВТОТРАНС Ростовский филиал |
| Гл.спец. | Рубан | | |
| Рук.гр. | Ергольская | | |
| Ст.арх. | Шапиро | | |





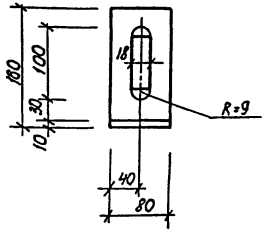


| Формат | Зона | Поз. | Обозначение | Наименование | Кол. | Примеч. |
|---|---|---|---|---|---|---|
| А4 | | 1 | 503-2-36.88 КЖИ-МН2 | Уголок $\frac{160\times160\times10\ ГОСТ\ 8510-86}{ВСт3кп2\ ГОСТ\ 380-71^{*}}$ ℓ=80 | 1 | 2.0 |

| | | | |
|---|---|---|---|
| | | 503-2-36.88 | КЖИ-МИ2 |
| ГИП | Молчанов | Изделие соединительное МН2 | Стадия: РП; Масса: 2.0; Масштаб: 1:5 |
| Н.контр. | Сухнойская | | Лист; Листов |
| Рук.бр. | Шульгин | | Минавтотранс РСФСР ГИПРОАВТОТРАНС Ростовский филиал |
| Гл.спец. | Рубан | | |
| Рук.гр. | Ергольская | | |
| Ст.арх. | Шапиро | | |

Альбом I

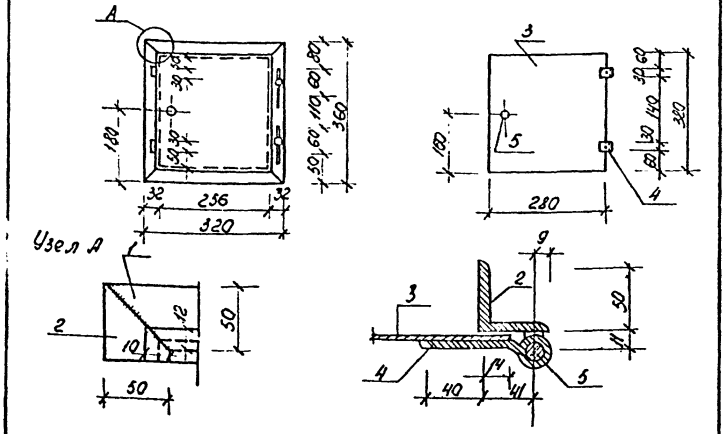


| Формат | Зона | Поз. | Обозначение | Наименование | Кол. | Примечание |
|---|---|---|---|---|---|---|
| БУ | | 1 | 503-2-36.88 КЖИ-ДК1 | Уголок $\frac{Б50\times3\ ГОСТ8509-86}{ВСт3кп2\ ГОСТ380-71^{**}}$ $\ell$=320 | 2 | 0.61 |
| БУ | | 2 | 503-2-36.88 КЖИ-ДК1 | Уголок $\frac{Б50\times5\ ГОСТ8509-86}{ВСт3кп2\ ГОСТ380-71^{**}}$ $\ell$=360 | 2 | 0.69 |
| БУ | | 3 | 503-2-36.88 КЖИ-ДК1 | Полоса $\frac{Б-280\times3\ ГОСТ19903-74^{*}}{ВСт3кп2\ ГОСТ380-71^{**}}$ $\ell$=320 | 1 | 2.11 |
| БУ | | 4 | 503-2-36.88 КЖИ-ДК1 | Полоса $\frac{Б-30\times3\ ГОСТ19903-74^{*}}{ВСт3кп2\ ГОСТ380-71^{**}}$ $\ell$=110 | 2 | 0.078 |
| БУ | | 5 | 503-2-36.88 КЖИ-ДК1 | Круг $\frac{Вр-I\ ГОСТ5781-82^{*}}{ВСт3кп2\ ГОСТ380-71^{**}}$ $\ell$=100 | 2 | 0.089 |

| | | | |
|---|---|---|---|
| ГИП | Молчанов | | |
| Н.контр. | Сахновская | | |
| Рук.бр. | Шульгин | | |
| Гл.спец. | Рубан | | |
| Рук.гр. | Верхошанкина | | |
| Ст.арх. | Шапиро | | |

503-2-36.88 КЖИ-ДК1

Дверца поливочного крана ДК1

| Стадия | Масса | Масштаб |
|---|---|---|
| РП | 5.04 | 1:10 |
| Лист | Листов | |

Минавтотранс РСФСР
ГИПРОАВТОТРАНС
Ростовский филиал

Инв.№ подл. | Подпись и дата | Взам.инв.№

Копировал Кнд - Формат А4

Альбом I

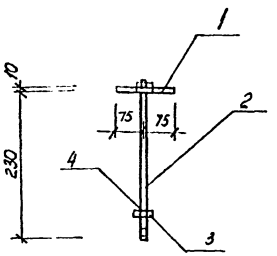


| Формат | Зона | Поз | Обозначение | Наименование | Кол. | Примечание |
|---|---|---|---|---|---|---|
| | | | | Детали | | |
| БУ | | 1 | 503-2-36.88 КЖИ-МИ3 | Полоса $\frac{-10\times100\ ГОСТ19903-74^{*}}{ВСт3ПС2\ ГОСТ380-71^{**}}$ $\ell$=150 | 1 | 1.18 |
| БУ | | 2 | 503-2-36.88 КЖИ-МИ3 | Болт М16×300, 48 ГОСТ 7798-70* | 1 | 0.05 |
| БЧ | | 3 | 503-2-36.88 КЖИ-МИ3 | Гайка М16.5 ГОСТ 5915-76* | 1 | 0,03 |
| БУ | | 4 | 503-2-36.88 КЖИ-МИ3 | Шайба 16,65 ГОСТ 6402-70* | 1 | 0,01 |

| | | | |
|---|---|---|---|
| ГИП | Молчанов | | |
| Н.контр. | Сахновская | | |
| Рук.бр. | Шульгин | | |
| Гл.спец. | Рубан | | |
| Рук.гр. | Верхошанкина | | |
| Ст.арх. | Шапиро | | |

503-2-36.88 КЖИ-МИ3

Изделие соединительное МИ3

| Стадия | Масса | Масштаб |
|---|---|---|
| РП | 1.27 | 1:5 |
| Лист | Листов | |

Минавтотранс РСФСР
ГИПРОАВТОТРАНС
Ростовский филиал

Инв.№ подл. | Подпись и дата | Взам.инв.№

Копировал Кнд - Формат А4

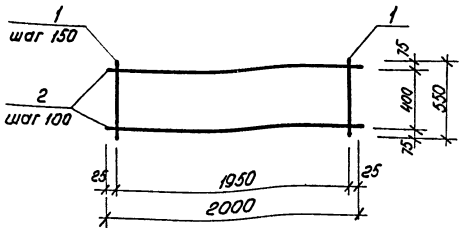


| Формат | Зона | Поз. | Обозначение | Наименование | Кол. | Примечание |
|---|---|---|---|---|---|---|
| | | | | Детали | | |
| | | | | Ф12 А III ГОСТ 5781-82* | | |
| БЧ | | 1 | ТП 503-2-36.88 КЖИ-С2 | ℓ = 550 | 14 | 0,49 кг |
| БЧ | | 2 | ТП 503-2-36.88 КЖИ-С2 | ℓ = 2000 | 5 | 1,8 кг |

| | | | |
|---|---|---|---|
| ТП 503-2-36.88 КЖИ-С2 | | | |
| Сетка арматурная С2 | Стадия | Масса | Масштаб |
| | РП | 15,9 | б/м |
| | Лист | Листов 1 | |
| | Минавтотранс РСФСР ГИПРОАВТОТРАНС Ростовский филиал | | |

| | | |
|---|---|---|
| ГИП | Молчанов | |
| Н. контр. | Сарновская | |
| Рук. бр. 2 | Шульгин | |
| Гл. констр. | Рубан | |
| Гл. спец. | Боинов | |
| Рук. гр. | Лаврено | |
| Ст. инж. | Морова | |

Инв. № подл. | Подпись и дата | Взам. инв. №



АЛЬБОМ II

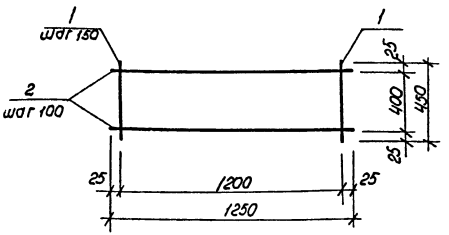


| Формат | Зона | Поз. | Обозначение | Наименование | Кол. | Примечание |
|---|---|---|---|---|---|---|
| | | | | Детали | | |
| | | | | Ф12 А III ГОСТ 5781-82* | | |
| БЧ | | 1 | ТП 503-2-36.88 КЖИ-С3 | ℓ = 450 | 9 | 2,4 |
| БЧ | | 2 | ТП 503-2-36.88 КЖИ-С3 | ℓ = 1250 | 5 | 1,11 |

| | | | |
|---|---|---|---|
| ТП 503-2-36.88 КЖИ-С3 | | | |
| Сетка арматурная С3 | Стадия | Масса | Масштаб |
| | РП | 9,15 | б/м |
| | Лист | Листов 1 | |
| | Минавтотранс РСФСР ГИПРОАВТОТРАНС Ростовский филиал | | |

| | | |
|---|---|---|
| ГИП | Молчанов | |
| Н. контр. | Сарновская | |
| Рук. бр. 2 | Шульгин | |
| Гл. констр. | Рубан | |
| Гл. спец. | Боинов | |
| Рук. гр. | Лаврено | |
| Ст. инж. | Морова | |

Инв. № подл. | Подпись и дата | Взам. инв. №

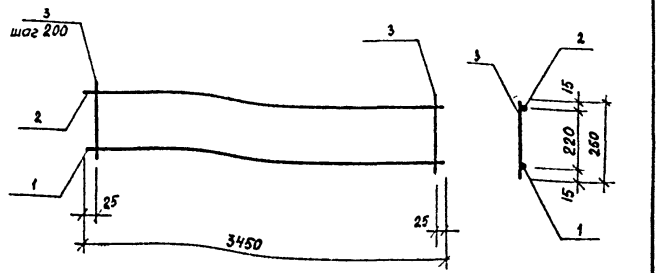


| Формат | Зона | Поз. | Обозначение | Наименование | Кол. | Примечание |
|---|---|---|---|---|---|---|
| | | | | Детали | | |
| БЧ | | 1 | тп 503-2-36.88 КЖИ-КР1 | ф14AIII ГОСТ 5781-82* ℓ=3450 | 1 | 4,2кг |
| БЧ | | 2 | тп 503-2-36.88 КЖИ-КР1 | ф10AIII ГОСТ 5781-82* ℓ=3450 | 1 | 2,14кг |
| БЧ | | 3 | тп 503-2-36.88 КЖИ-КР1 | ф6AI ГОСТ 5781-82* ℓ=250 | 18 | 0,06кг |

| | | |
|---|---|---|
| ГИП | Молчанов | |
| Н.контр. | Сахновская | |
| Рук.бр.2 | Шульцин | |
| Гл.констр. | Рубан | |
| Гл.спец. | Воинов | |
| Рук.гр. | Лавренко | |
| Ст.инж. | Морова | |

ТП 503-2-36.88 КЖИ-КР1

Каркас плоский КР1

| Стадия | Масса | Масштаб |
|---|---|---|
| РП | 7,67 | б/м |
| Лист | Листов 1 | |

Минавтотранс РСФСР ГИПРОАВТОТРАНС Ростовский филиал

Взам. инв.№ | Подпись и дата | Инв.№ подл.

Копировал Формат А4





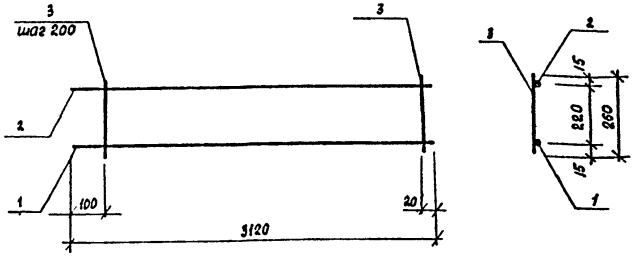


| Формат | Зона | Поз. | Обозначение | Наименование | Кол. | Примечание |
|---|---|---|---|---|---|---|
| | | | | Детали | | |
| БЧ | | 1 | тп 503-2-36.88 КЖИ-КР2 | ф14AIII ГОСТ 5781-82* ℓ=3120 | 1 | 3,8кг |
| БЧ | | 2 | тп 503-2-36.88 КЖИ-КР2 | ф10AIII ГОСТ 5781-82* ℓ=3120 | 1 | 1,93кг |
| БЧ | | 3 | тп 503-2-36.88 КЖИ-КР2 | ф6AI ГОСТ 5781-82* ℓ=250 | 16 | 0,06кг |

| | | |
|---|---|---|
| ГИП | Молчанов | |
| Н.контр. | Сахновская | |
| Рук.бр.2 | Шульцин | |
| Гл.констр. | Рубан | |
| Гл.спец. | Воинов | |
| Рук.гр. | Лавренко | |
| Ст.инж. | Морова | |

ТП 503-2-36.88 КЖИ-КР2

Каркас плоский КР2

| Стадия | Масса | Масштаб |
|---|---|---|
| РП | 6,69 | б/м |
| Лист | Листов 1 | |

Минавтотранс РСФСР ГИПРОАВТОТРАНС Ростовский филиал

Взам. инв.№ | Подпись и дата | Инв.№ подл.

Копировал Формат А4

АЛЬБОМ II

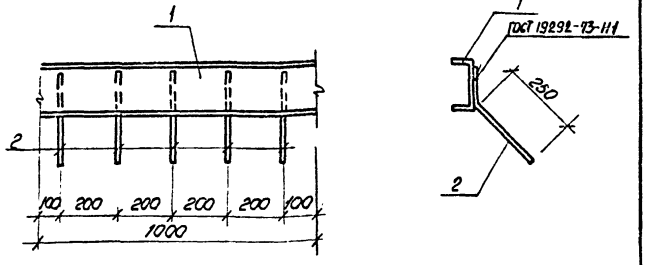





| Формат | Зона | Поз. | Обозначение | Наименование | Кол. | Примечание |
|---|---|---|---|---|---|---|
| | | | | Детали | | |
| БУ | | 1 | ТП 503-2-36.88 КЖИ-МН1 | Швеллер [14 ГОСТ 8240-72* / Вст3кп2 ГОСТ 380-71* ℓ=1000 | 1 | 12,3 кг |
| БУ | | 2 | ТП 503-2-36.88 КЖИ-МН1 | Ф10 AIII ГОСТ 5781-82* ℓ=350 | 5 | 0,22 кг |

| | | | |
|---|---|---|---|
| ГИП | Молчанов | | |
| Н. контр. | Чуновская | | |
| Рук. Бр.2 | Шульгин | | |
| Гл. констр. | Рубан | | |
| Гл. спец. | Воинов | | |
| Рук. гр. | Лавренко | | |
| Ст. инж. | Морова | | |

ТП 503-2-36.88 КЖИ – МН1

Изделие закладное МН1

| Стадия | Масса | Масштаб |
|---|---|---|
| РП | 13,4 | 6/м |
| Лист | Листов 1 | |

Минавтотранс РСФСР ГИПРОАВТОТРАНС Ростовский филиал

Копировал формат А4

АЛЬБОМ II



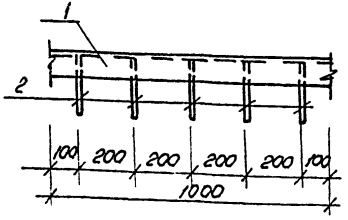


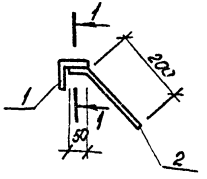


1-1

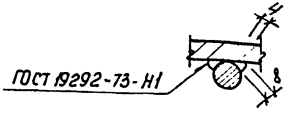


| Формат | Зона | Поз. | Обозначение | Наименование | Кол. | Примечание |
|---|---|---|---|---|---|---|
| | | | | Детали | | |
| БУ | | 1 | ТП 503-2-36.88 КЖИ-МН2 | Уголок Б 50×50×5 ГОСТ 8509-86 / Вст3кп2 ГОСТ 380-71* ℓ=1000 | 1 | 3,77 кг |
| БУ | | 2 | ТП 503-2-36.88 КЖИ-МН2 | Ф10 AIII ГОСТ 5781-82* ℓ=250 | 5 | 0,15 кг |

| | | | |
|---|---|---|---|
| ГИП | Молчанов | | |
| Н. контр. | Чуновская | | |
| Рук. Бр.2 | Шульгин | | |
| Гл. констр. | Рубан | | |
| Гл. спец. | Воинов | | |
| Рук. гр. | Лавренко | | |
| Ст. инж. | Морова | | |

ТП 503-2-36.88 КЖИ-МН2

Изделие закладное МН2

| Стадия | Масса | Масштаб |
|---|---|---|
| РП | 4,6 | 6/м |
| Лист | Листов 1 | |

Минавтотранс РСФСР ГИПРОАВТОТРАНС Ростовский филиал

Копировал Мф- формат А4

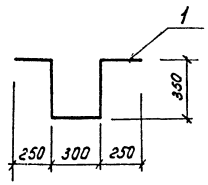


| Формат | Зона | Поз. | Обозначение | Наименование | Кол. | Примечание |
|---|---|---|---|---|---|---|
| | | | | Детали | | |
| БЧ | | 1 | ТП 503-2-36.88 КЖИ-МН3 | Ф 16 АI ГОСТ 5781-82* | | |
| | | | | ℓ = 1500 | 1 | 2,3 кг |

Инв. № подл. | Подпись и дата | Взам. инв. №

| | | |
|---|---|---|
| ГИП | Молчанов | |
| Н. контр. | Сахновская | |
| Рук. бр. 2 | Шилягин | |
| Гл. конст. | Рубан | |
| Гл. спец. | Воинов | |
| Рук. гр. | Лаврено | |
| Ст. инж. | Морова | |

ТП 503-2-36.88 КЖИ-МН3

Изделие закладное МН3

| Стадия | Масса | Масштаб |
|---|---|---|
| РП | 2,3 | б/м |
| Лист | Листов 1 | |

Минавтотранс РСФСР ГИПРОАВТОТРАНС Ростовский филиал

Копировал Формат А4





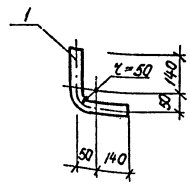


| Формат | Зона | Поз. | Обозначение | Наименование | Кол. | Примечание |
|---|---|---|---|---|---|---|
| | | | | Детали | | |
| БЧ | | 1 | ТП 503-2-36.88 КЖИ-МН4 | Труба 25 ГОСТ 3262-75* | | |
| | | | | ℓ = 350 | 1 | 0.77 кг |

Инв. № подл. | Подпись и дата | Взам. инв. №

| | | |
|---|---|---|
| ГИП | Маманов | |
| Н. контр. | Сахновская | |
| Рук. бр. 2 | Шилягин | |
| Гл. конст. | Рубан | |
| Гл. спец. | Воинов | |
| Рук. гр. | Лаврено | |
| Ст. инж. | Морова | |

ТП 503-2-36.88 КЖИ-МН4

Изделие закладное МН4

| Стадия | Масса | Масштаб |
|---|---|---|
| РП | 0.77 | б/м |
| Лист | Листов 1 | |

Минавтотранс РСФСР ГИПРОАВТОТРАНС Ростовский филиал

Копировал Мкр- Формат А4

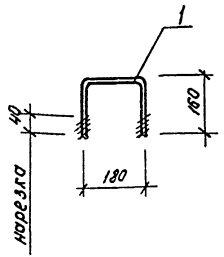


| Формат | Зона | Поз. | Обозначение | Наименование | Кол. | Примечание |
|---|---|---|---|---|---|---|
| | | | | Детали | | |
| Б1 | | 1 | ТП 503-2-36.88 КЖИ-МН5 | Ф16 АI ГОСТ 5781-82* | | |
| | | | | ℓ = 500 | 1 | 0,78 кг |

| | | |
|---|---|---|
| ГИП | Молчанов | |
| Н. контр. | Охновская | |
| Рук. Бр 2 | Шульгин | |
| Гл. констр. | Рубан | |
| Гл. спец. | Воинов | |
| Рук. гр. | Лавренко | |
| Ст. инж. | Сутягова | |

ТП 503-2-36.88 КЖИ-МН5

Изделие закладное МН5

| Стадия | Масса | Масштаб |
|---|---|---|
| РП | 0,78 | б/м |
| Лист | Листов 1 | |

Минавтотранс РСФСР ГИПРОАВТОТРАНС Ростовский филиал

Копировал Мкр- формат А4





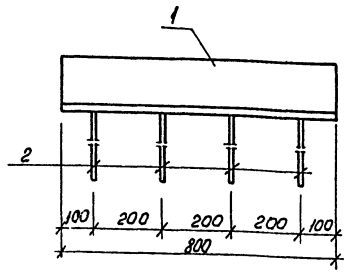


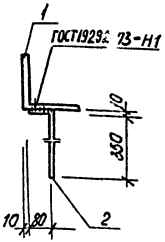


| Формат | Зона | Поз. | Обозначение | Наименование | Кол. | Примечание |
|---|---|---|---|---|---|---|
| | | | | Детали | | |
| Б4 | | 1 | ТП 503-2-36.88 КЖИ-МН6 | Уголок 150×160×10 ГОСТ 8509-86 ℓ=300 ВСт3кп2 ГОСТ 380-71* | 1 | 19,76 кг |
| Б4 | | 2 | ТП 503-2-36.88 КЖИ-МН6 | Ф10 АIII ГОСТ 5781-82* | | |
| | | | | ℓ = 430 | 4 | 0,27 кг |

| | | |
|---|---|---|
| ГИП | Молчанов | |
| Н. контр. | Охновская | |
| Рук. Бр 2 | Шульгин | |
| Гл. констр. | Рубан | |
| Гл. спец. | Воинов | |
| Рук. гр. | Лавренко | |
| Ст. инж. | Сутягова | |

ТП 503-2-36.88 КЖИ-МН6

Изделие закладное МН6

| Стадия | Масса | Масштаб |
|---|---|---|
| РП | 20,34 | б/м |
| Лист | Листов 1 | |

Минавтотранс РСФСР ГИПРОАВТОТРАНС Ростовский филиал

Копировал Мкр- формат А4

АЛЬБОМ II

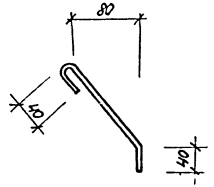


| Формат | Зона | Поз. | Обозначение | Наименование | Кол. | Примечание |
|---|---|---|---|---|---|---|
| | | | | Детали | | |
| | | | | Ф 8 AI ГОСТ 5781-82* | 1 | 0,1 |
| БУ | | 1 | 503-2-36.88 КЖИ-А1 | $\ell$ = 250 | | |

| | | | |
|---|---|---|---|
| ГИП | Молчанов | | |
| Н. контр. | Сытовская | | |
| Рук. бр. | Шульгин | | |
| Гл. спец. | Рубан | | |
| Рук. гр. | Верешкина | | |
| Ст. арх. | Шапиро | | |

503-2-36.88 КЖИ-А1

Анкер А1

| Стадия | Масса | Масштаб |
|---|---|---|
| РП | 0,1 | 1:5 |
| Лист | Листов 1 | |

Минавтотранс РСФСР
ГИПРОАВТОТРАНС
Ростовский филиал

Инв. № подл. | Подпись и дата | Взам. инв. №

Копировал Мкф - формат А4

АЛЬБОМ II

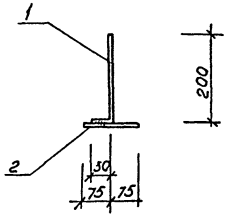


| Формат | Зона | Поз. | Обозначение | Наименование | Кол. | Примеч. |
|---|---|---|---|---|---|---|
| | | | | Детали | | |
| | | | | Ф 8 AI ГОСТ 5781-82* | | |
| БУ | | 1 | 503-2-36.88 КЖИ-А2 | $\ell$ = 250 | 1 | 0,09 |
| БУ | | 2 | 503-2-36.88 КЖИ-А2 | $\ell$ = 150 | 1 | 0,6 |

| | | | |
|---|---|---|---|
| ГИП | Молчанов | | |
| Н. контр. | Сытовская | | |
| Рук. бр. | Шульгин | | |
| Гл. спец. | Рубан | | |
| Рук. гр. | Верешкина | | |
| Ст. арх. | Шапиро | | |

503-2-36.88 КЖИ-А2

Анкер А2

| Стадия | Масса | Масштаб |
|---|---|---|
| РП | 0,15 | 1:10 |
| Лист | Листов 1 | |

Минавтотранс РСФСР
ГИПРОАВТОТРАНС
Ростовский филиал

Инв. № подл. | Подпись и дата | Взам. инв. №

Копировал Мкф - формат А4

АЛЬБОМ II

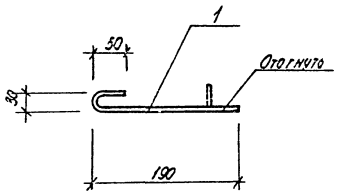


| Формат | Зона | Поз. | Обозначение | Наименование | Кол. | Примечание |
|---|---|---|---|---|---|---|
| | | | | | | |
| | | | | Детали | | |
| | | | | ФБАI ГОСТ 5781-82* | | |
| БУ | | 1 | 503-2-36. 88 КЖИ-А3 | ℓ= 270 | 1 | 0.06 |
| | | | | | | |

| | | | |
|---|---|---|---|
| ГИП | Молчанов | | |
| Н. контр. | Сахновская | | |
| Рук. бр. | Шульгин | | |
| Гл. спец. | Рубан | | |
| Рук. гр. | Верхоланская | | |
| Гл. арх. | Шапиро | | |

503-2-36. 88 КЖИ-А3

Анкер А3

| Стадия | Масса | Масштаб |
|---|---|---|
| Р.П | 0.06 | 1:5 |

Лист | Листов

Минавтотранс РСФСР
ГИПРОАВТОТРАНС
Ростовский [illegible]

Взам. инв. №

Подпись и дата

Инв. № подл.

АЛЬБОМ II

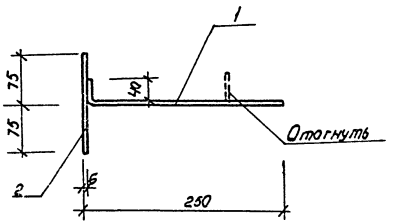


| Формат | Зона | Поз. | Обозначение | Наименование | Кол. | Примечание |
|---|---|---|---|---|---|---|
| | | | | Детали | | |
| | | | | 6АI ГОСТ 5781-82* | | |
| БУ | | 1 | 503-2-36. 88 КЖИ-А1 | ℓ= 290 | 1 | 0.06 |
| БУ | | 2 | 503-2-36. 88 КЖИ-А1 | ℓ= 150 | 1 | 0.03 |
| | | | | | | |

| | | | |
|---|---|---|---|
| ГИП | Молчанов | | |
| Н. контр. | Сахновская | | |
| Рук. бр. | Шульгин | | |
| Гл. спец. | Рубан | | |
| Рук. гр. | Верхоланская | | |
| Гл. арх. | Шапиро | | |

503-2-36. 88 КЖИ-А4

Анкер А4

| Стадия | Масса | Масштаб |
|---|---|---|
| РП | 0.09 | 1:5 |

Лист | Листов

Минавтотранс РСФСР
ГИПРОАВТОТРАНС
Ростовский [illegible]

Взам. инв. №

Подпись и дата

Инв. № подл.

АЛЬБОМ II

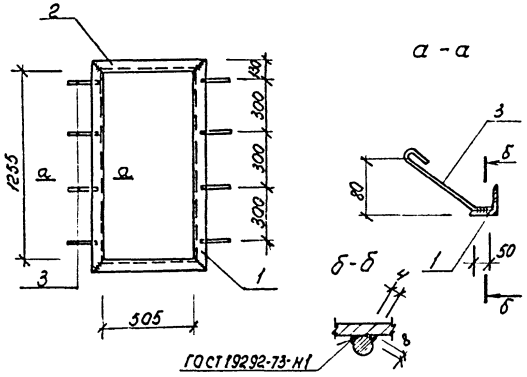


| Формат | Зона | Поз. | Обозначение | Наименование | Кол. | Примечание |
|---|---|---|---|---|---|---|
| | | | | Детали | | |
| | | | | Уголок $\frac{\text{Б70×5 ГОСТ 8509-86}}{\text{ВСТ3 КП2 ГОСТ 380-71*}}$ | | |
| БУ | | 1 | 503-2-36. 88 КЖИ-Р1 | ℓ = 6У5 | 2 | 3.47 |
| БУ | | 2 | 503-2-36. 88 КЖИ-Р1 | ℓ = 1395 | 2 | 7.51 |
| БУ | | 3 | 503-2-36. 88 КЖИ-Р1 | Ф8АI ГОСТ 5781-82* | 8 | 0.1 |
| | | | | ℓ = 250 | | |

| | | | |
|---|---|---|---|
| ГИП | Малчанов | | |
| Н. контр. | Сахновская | | |
| Рук. бр. | Шульгин | | |
| Гл. спец. | Рубан | | |
| Рук. гр. | Верхошанская | | |
| Ст. арх. | Шапиро | | |

503-2-36. 88 КЖИ-Р1

Рамка Р1

| Стадия | Масса | Масштаб |
|---|---|---|
| РП | 22.76 | 1:20 |

Лист | Листов

Минавтотранс РСФСР
ГИПРОАВТОТРАНС
Ростовский филиал

Инв. № подл. | Подпись и дата | Взам. инв. №

Копировал Мыр- формат А4

АЛЬБОМ II

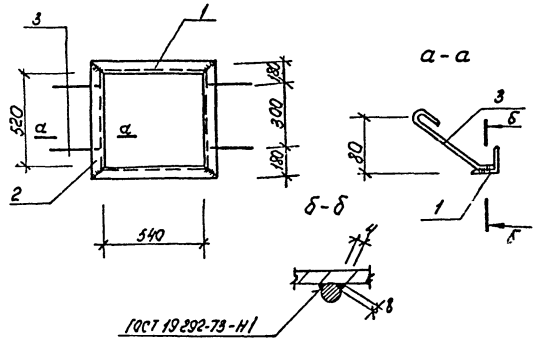


| Формат | Зона | Поз. | Обозначение | Наименование | Кол. | Примечание |
|---|---|---|---|---|---|---|
| | | | | Детали | | |
| | | | | Уголок $\frac{\text{Б70×5 ГОСТ 8509-86}}{\text{ВСТ3 КП2 ГОСТ 380-71*}}$ | | |
| БУ | | 1 | 503-2-36. 88 КЖИ-Р2 | ℓ = 680 | 2 | 3.65 |
| БУ | | 2 | 503-2-36. 88 КЖИ-Р2 | ℓ = 660 | 2 | 3,55 |
| БУ | | 3 | 503-2-36. 88 КЖИ-Р2 | Ф8АI ГОСТ 5781-82* | 4 | 0.1 |
| | | | | ℓ = 250 | | |

| | | | |
|---|---|---|---|
| ГИП | Малчанов | | |
| Н. контр. | Сахновская | | |
| Рук. бр. | Шульгин | | |
| Гл. спец. | Рубан | | |
| Рук. гр. | Верхошанская | | |
| Ст. арх. | Шапиро | | |

503-2-36. 88 КЖИ-Р2

Рамка Р2

| Стадия | Масса | Масштаб |
|---|---|---|
| РП | 14.80 | 1:20 |

Лист | Листов

Минавтотранс РСФСР
ГИПРОАВТОТРАНС
Ростовский филиал

Инв. № подл. | Подпись и дата | Взам. инв. №

Копировал Мыр- формат А4

АЛЬБОМ II

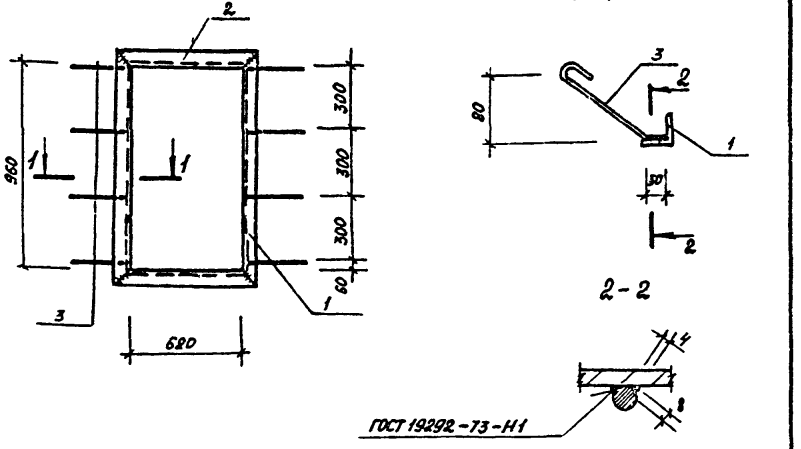


| Формат | Зона | Поз. | Обозначение | Наименование | Кол. | Примечание |
|---|---|---|---|---|---|---|
| | | | | Детали | | |
| | | | | Уголок $\frac{Б70\times5\ ГОСТ\ 8509-86}{Вст3кп2\ ГОСТ\ 380-71^{*}}$ | | |
| БЧ | | 1 | 503-2-36.88 КЖИ-Р3 | $\ell$ = 1100 | 2 | 5,92 |
| БЧ | | 2 | 503-2-36.88 КЖИ-Р3 | $\ell$ = 760 | 2 | 4,09 |
| | | | | Ф8 AI ГОСТ 5781-82* | | |
| БЧ | | 3 | 503-2-36.88 КЖИ-Р3 | $\ell$ = 250 | 8 | 0,1 |

| | | |
|---|---|---|
| ГИП | Молчанов | |
| Н.контр. | Сахновская | |
| Рук.бр.2 | Шульгин | |
| Гл.спец. | Рубан | |
| Рук. гр. | Верхошанская | |
| Ст.арх. | Шапиро | |

503-2-36.88 КЖИ-Р3

Рамка Р3

| Стадия | Масса | Масштаб |
|---|---|---|
| РП | 20,8 | 1:20 |
| Лист | Листов | |

Минавтотранс РСФСР ГИПРОАВТОТРАНС Ростовский филиал

Копировал

Формат А4

АЛЬБОМ II

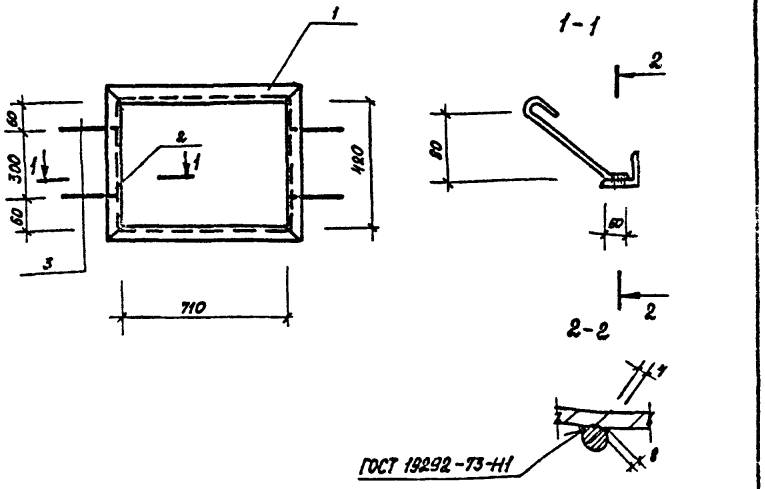


| Формат | Зона | Поз. | Обозначение | Наименование | Кол. | Примечание |
|---|---|---|---|---|---|---|
| | | | | Детали | | |
| | | | | Уголок $\frac{Б70\times5\ ГОСТ\ 8509-86}{Вст3кп2\ ГОСТ\ 380-71^{*}}$ | | |
| БЧ | | 1 | 503-2-36.88 КЖИ-Р4 | $\ell$ = 850 | 2 | 4,57 |
| БЧ | | 2 | 503-2-36.88 КЖИ-Р4 | $\ell$ = 560 | 2 | 3,01 |
| БЧ | | 3 | 503-2-36.88 КЖИ-Р4 | Ф8 AI ГОСТ 5781-82* | 6 | 0,1 |
| | | | | $\ell$ = 250 | | |

| | | |
|---|---|---|
| ГИП | Молчанов | |
| Н.контр. | Сахновская | |
| Рук.бр.2 | Шульгин | |
| Гл.спец. | Рубан | |
| Рук. гр. | Верхошанская | |
| Ст.арх. | Шапиро | |

503-2-36.88 КЖИ-Р4

Рамка Р4

| Стадия | Масса | Масштаб |
|---|---|---|
| РП | 15,8 | 1:20 |
| Лист | Листов | |

Минавтотранс РСФСР ГИПРОАВТОТРАНС Ростовский филиал

Копировал

Формат А4

Инв.№ подл. | Подпись и дата | Взам.инв.№

АЛЬБОМ II

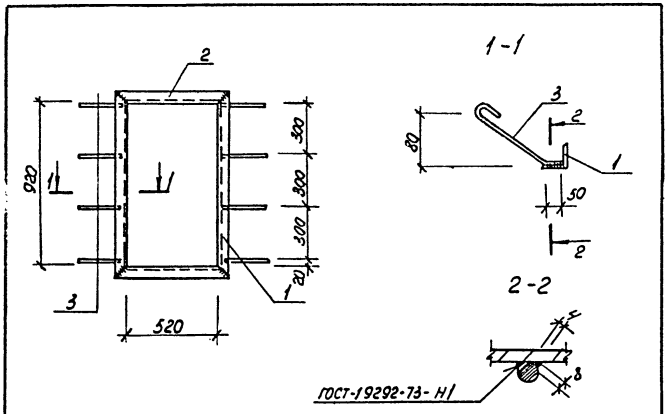


| Формат | Зона | Поз. | Обозначение | Наименование | Кол. | Примечание |
|---|---|---|---|---|---|---|
| | | | | Детали | | |
| | | | | Уголок Б70×5 ГОСТ 8509-86 / В ст3кп2 ГОСТ 380-71* | | |
| БУ | | 1 | 503-2-36.88 КЖИ-Р5 | $\ell$ = 1060 | 2 | 5.70 |
| БУ | | 2 | 503-2-36.88 КЖИ-Р5 | $\ell$ = 660 | 2 | 3,55 |
| | | | | Ф3 А I ГОСТ 5781-82* | | |
| БУ | | 3 | 503-2-36.88 КЖИ-Р5 | $\ell$ = 250 | 8 | 0.1 |

| | | | |
|---|---|---|---|
| ГИП | Молчанов | | |
| Н. контр. | Сыновская | | |
| Рук. бр. | Шулагин | | |
| Гл. спец. | Рубан | | |
| Рук. гр. | Верхошенская | | |
| Ст. арх. | Шапиро | | |

503-2-36.88 КЖИ-Р5

Рама Р5

| Стадия | Масса | Масштаб |
|---|---|---|
| РП | | 1:20 |
| Лист | Листов | |

Минавтотранс РСФСР ГИПРОАВТОТРАНС Ростовский филиал

Инв. № подл. | Подпись и дата | Взам. инв. №

Копировал Формат А4

АЛЬБОМ II

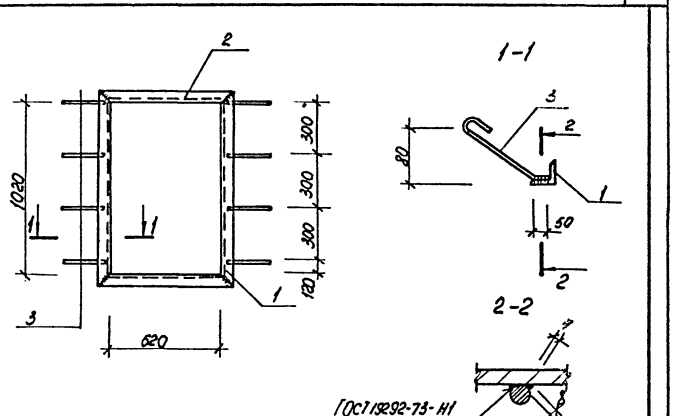


| Формат | Зона | Поз | Обозначение | Наименование | Кол. | Примечание |
|---|---|---|---|---|---|---|
| | | | | Детали | | |
| | | | | Уголок Б70×5 ГОСТ 8509-86 / В ст3кп2 ГОСТ 380-71* | | |
| БУ | | 1 | 503-2-36.88 КЖИ-Р6 | $\ell$ = 1160 | 2 | 6,24 |
| БУ | | 2 | 503-2-36.88 КЖИ-Р6 | $\ell$ = 760 | 2 | 4.08 |
| | | | | Ф3 А I ГОСТ 5781-82* | | |
| БУ | | 3 | 503-2-36.88 КЖИ-Р6 | $\ell$ = 250 | 8 | 0.1 |

| | | | |
|---|---|---|---|
| ГИП | Молчанов | | |
| Н. контр. | Сыновская | | |
| Рук. бр. | Шулагин | | |
| Гл. спец. | Рубан | | |
| Рук. гр. | Верхошенская | | |
| Ст. арх. | Шапиро | | |

503-2-36.88 КЖИ-Р6

Рамка Р6

| Стадия | Масса | Масштаб |
|---|---|---|
| РП | 21,44 | 1:20 |
| Лист | Листов | |

Минавтотранс РСФСР ГИПРОАВТОТРАНС Ростовский филиал

Инв. № подл. | Подпись и дата | Взам. инв. №

Копировал Формат А4

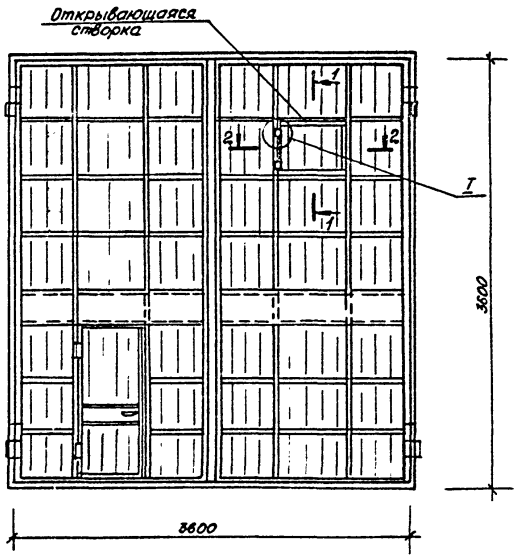


1-1

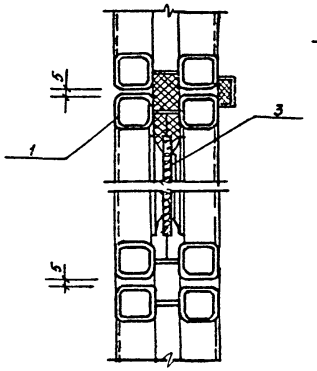


Створка

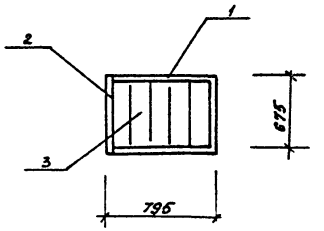


2-2

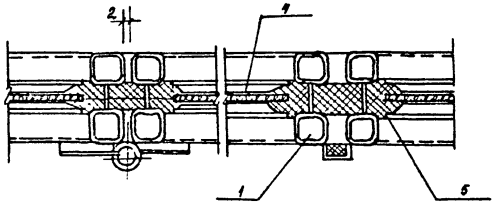


Спецификация

| Формат | Зона | Поз. | Обозначение | Наименование | Кол. | Примечание |
|---|---|---|---|---|---|---|
| | | 1 | 503-2-36.88 КЖИ-ВР36х36Т* | Профиль трубчатый ПТ1 | | |
| | | | | $\ell$ = 800 | 2 | 2,4 |
| | | 2 | 503-2-36.88 КЖИ-ВР 36х36Т* | $\ell$ = 675 | 2 | 2,2 |
| | | 3 | 503-2-36.88 КЖИ-ВР36х36Т* | Лист $\frac{Б\text{-}ПН\text{-}20\ ГОСТ\ 19903\text{-}74*}{3\text{-}IV\ СТ\ 3ПС\ ГОСТ\ 16523\text{-}70*}$ | 0,54 | м² |
| | | 4 | ТУ 17-651-71 | Ткань прокладная толщ.6 | | |
| | | | | (646х747) h 14 | 1 | 0,09 |
| | | 5 | ТУ 38.005.204-71 | Уплотнение | 2,8 | м |
| | | | | Профиль резиновый Р1 | | |

| | | | |
|---|---|---|---|
| ГИП | Молчанов | | 503-2-36.88 КЖИ – ВР 36×36Т* |
| Н.контр. | Сахновская | | Ворота ВР36×36Т* |
| Рук бр.2 | Шульгин | | Стадия: РП; Масса: 9,3; Масштаб: 1:30 |
| Гл.спец. | Рубан | | Лист; Листов |
| Рук гр | Верхошанская | | Минавтотранс РСФСР ГИПРОАВТОТРАНС Ростовский филиал |
| Ст.арх. | Шапиро | | |

Инв.№ подл. | Подпись и дата | Взам.инв.№

Копировал

Формат А4

Отпечатано
в Новосибирском филиале ЦИТП
630006, г. Новосибирск, ул. Лазарева 33/1

Выдано в печать 18 01 1990 г.
Заказ 1-32 Тираж 100

gost.e-ecolog.ru