Типовой проект
503-1-78.90
Производственный корпус автотранспортного предприятия „Агропромтранс“ на 250 грузовых автомобилей

Альбом 5

КЖИ Строительные изделия

24475-05
Цена 4-03

				Привязан
Инв.№				

gost.e-ecolog.ru

ЦЕНТРАЛЬНЫЙ ИНСТИТУТ ТИПОВОГО ПРОЕКТИРОВАНИЯ
ГОССТРОЯ СССР

Москва, А-445, Смольная ул., 22

Сдано в печать IX 1991 года

Заказ № 780/9 Тираж 130 экз.

Типовой проект
503-1-78.90
Производственный корпус автотранспортного предприятия „Агропромтранс" на 250 грузовых автомобилей
Альбом 5

КЖИ Строительные изделия

Разработан
проектным институтом
„Гипропромсельстрой"
Главный инженер института /С.А. Шестернев/
Главный инженер проекта /Р.С. Нажметдинов/

Утвержден
Главагропромнаучпроектом
при Государственной комиссии Совета Министров СССР
по продовольствию и закупкам.
письмо от 23.11.90 № 22
Введен в действие институтом „Гипропромсельстрой".
приказ от 26.11.90 № 117

© ЦИФП Госстроя СССР, 1991

				Привязан	
Инв. №					

Обозначение документа	Наименование	Стр.
503-1-78.90 -АР.И.1.ТТ	Технические требования к изготовлению	
	металлических изделий	3
503-1-78.90 -АР.И.2	Перемычка 4ПБ 44-8-1	4
503-1-78.90 -АР.И.3	Перемычки 4ПБ60-8-1; 3ПБ34-4-1	4
503-1-78.90 -АР.И.4	Изделие соединительное МС1	5
503-1-78.90 -АР.И.5	Изделие соединительное МС2.	5
503-1-78.90 -АР.И.6	Изделия соединительные МС3, МС4	6
503-1-78.90 -АР.И.7	Изделия соединительные МС5÷МС7	6
503-1-78.90 -АР.И.8	Изделия соединительные МС8÷МС10	7
503-1-78.90 -АР.И.9	Изделия соединительные МС11, МС12	7
503-1-78.90 -АР.И.10	Изделия соединительные МС13, МС14	8
503-1-78.90 -АР.И.11	Изделие соединительное МС15	8
503-1-78.90 -АР.И.12	Изделие закладное МН1	9
503-1-78.90 -АР.И.13	Изделие закладное МН2	9
503-1-78.90 -АР.И.14	Патрубок стальной ПТ	10
503-1-78.90 -АР.И.15	Каркас КР1	10
503-1-78.90 -КЖ.И.1	Колонна 2К74-2АV М3-а	11
503-1-78.90 -КЖ.И.2	Колонны 2К74-2АV М3-б; 2К74-2АV М3-в	12
503-1-78.90 -КЖ.И.3	Колонны 2К74-2АV М3-г; 2К74-2АV М3-д.	13
503-1-78.90 -КЖ.И.4	Колонны 2К74-2АV М3-е; 2К74-2АV М3-ж	14
503-1-78.90 -КЖ.И.5	Колонны 2К74-2АV М3-и; 12К75-2АV М4-а	15
503-1-78.90 -КЖ.И.6	Колонна 12К75-2АV М4-б	16
503-1-78.90 -КЖ.И.7	Колонны КФ70-1АV-1, КФ70-1АV2	17
503-1-78.90 -КЖ.И.8	Колонны 1К56-1АV М3-а, 1К56-1АV М3-б;	
	1К56-1АV М3-в	18
503-1-78.90 -КЖ.И.9	Колонны 10К56-1АV М3-а; 10К56-1АV М3-б	
	10К56-1АV М-в.	19
503-1-78.90 -КЖ.И.10	Колонны КФ58-1АV-1; КБ11-1а; КБ5-1а	20
503-1-78.90 -КЖ.И.11.РС	Ведомость расхода стали на	
	дополнительные закладные	
	детали, кг	21

Обозначение документа	Наименование	Стр.
-КЖ.И.12	Балки стропильные 1БСД18.2.1-8АV-1,	
	1БСД18.2.1-8АV-1; 1БСД18.2.1-8АV-2.	22
-КЖ.И.13	Плита 1КЖС18Г-9АV-а	23
-КЖ.И.14	Плиты 2КЖ18Г-4АV К-б; 1КЖС188-9АV-в	24
-КЖ.И.15	Плиты 1КЖС18Г-3АV К-г.	
	2КЖС1887-4АV К-д, 2КЖС1887-4АV К-е	25
-КЖ.И.16	Плиты 1КЖС18В4/7-4АV К-и,	
	2КЖС18В4-4АV К-ж, 1КЖС188Ю-6АV К-м	26
-КЖ.И.17	Плиты 1КЖС188Ч-7АV-л, 1КЖС188-10-7АV-н;	
	1КЖС1887-7АV-п, 1КЖС1887/7-7АV-р	27
-КЖ.И.18	Плиты 1КЖС188 4/7-6АV К-с, 1КЖС18Г-3АV К-т	28
-КЖ.И.19	Плиты 3КЖС18Ф-7АV К-у, 3КЖС18Ф-7АV К-ф	29
-КЖ.И.20	Плиты 3КЖС18Ф-5АV-х, 3КЖС18Ф-5АV-ц,	
	1КЖС18Г-3АV К-ш	30
-КЖ.И.21.РС	Ведомость расхода стали на	
	дополнительные закладные детали, кг	31
-КЖ.И.22	Плиты покрытия	32
-КЖ.И.23.РС	Ведомость расхода стали на до-	
	полнительные закладные детали, кг	33
-КЖ.И.24	Панели стеновые	34
-КЖ.И.25	Плиты перекрытия	
	2П1-2АТV Т-7, 2П1-2АТV Т-8	35
-КЖ.И.26	Панель перегородки ПГ60.30-1-л-1	

Привязан:

Инв. №

ГИП	Нажметдинов		07.90
Нач.отд.	Зильбертов		07.90
Гл.спец.	Ульянова		07.90
Нач.гр.	Пегова		06.90
Инж.-к	Левкевич		05.90
Н.контр.	Ульянова		07.90

503-1-78.90

Содержание альбома

Стадия	Лист	Листов
РП	1	2

Гипропромэлектрой г. Саратов

24475-05 3 Копировал: Сырова, Сыр. Формат А3

Обозначение документа	Наименование	Стр
-КЖ.И. 27	Плиты канальные П1-15Б-1	36
	П3-15Б-1	
503-1-78.90 -КЖ.И.28	Балки Б1, Б2	37
503-1-78.90 -КЖ.И.29	Плита ПЗд-11Б-а	38
503-1-78.90 -КЖ.И.30	Балка БМ1	39
503-1-78.90 -КЖ.И.31	Решетка Р1	39
503-1-78.90 -КЖ.И.32	Ограждение ОГ1	40
503-1-78.90 -КЖ.И.33	Решетки Р2, Р3	41
503-1-78.90 -КЖ.И.34	Щиты Щ1, Щ2	41
503-1-78.90 -КЖ.И.35	Щиты Щ3, Щ4, Щ5	41
503-1-78.90 -КЖ.И.36	Изделие закладное МН1	42
503-1-78.90 -КЖ.И.37	Изделие закладное МН2	42
503-1-78.90 -КЖ.И.38	Изделие закладное МН3	43
503-1-78.90 -КЖ.И.39	Изделие закладное МН4	43
503-1-78.90 -КЖ.И.40	Изделие закладное МН5	44
503-1-78.90 -КЖ.И.41	Изделие закладное МН6	44
503-1-78.90 -КЖ.И.42	Изделие закладное МН7	45
503-1-78.90 -КЖ.И.43	Изделие закладное МН8	45
503-1-78.90 -КЖ.И.44	Изделие закладное МН9	46
503-1-78.90 -КЖ.И.45	Опорная рамка РМ1	46
503-1-78.90 -КЖ.И.46	Сетки арматурные С1, С2, С3	47
503-1-78.90 -КЖ.И.47	Сетка арматурные С4÷С11	48
503-1-78.90 -КЖ.И.48	Сетки арматурные С12, С13, 19	49
503-1-78.90 -КЖ.И.49	Сетки арматурные С14, С15	50
503-1-78.90 -КЖ.И.50	Сетки арматурные С16÷С18	50
503-1-78.90 -КЖ.И.51	Каркас плоский КР1, КР2	51

Привязан

Инв.N

503-1-78.90 Лист 2

Копировал: Леденева Формат 4

1. Изготовление и приемка арматурных и закладных изделий осуществляется в соответствии с требованиями нормативных и инструктивных документов:

а) главы СНиП 2.03.01-84 „Бетонные и железобетонные конструкции."

б) ГОСТ 10922-75 „Арматурные изделия и закладные детали сварные для железобетонных конструкций." Технические требования и методы испытания."

в) ГОСТ 14098-85 „Соединения сварные арматуры и закладных изделий железобетонных конструкций. Типы, конструкции и размеры."

г) СН 393-78 „Инструкция по сварке соединений арматуры и закладных деталей железобетонных конструкций"

2. Арматурные изделия следует выполнять при помощи контактной точечной сварки.

3. Приварка арматурных стержней к пластинам предусмотрена втавр дуговой сваркой под слоем флюса на сварочных автоматах в соответствии с ГОСТ 14098-85 и СН 393-78

4. Закладные изделия должны поставляться загрунтованными и окрашенными один раз.

5. Материал прокатной стали закладных и соединительных изделий принят С 235 и должен отвечать условиям свариваемости по ГОСТ 27772-88

Привязан:

Инв.N

ГИП	Мамедимов		07.90
Нач. отд	Зильбергер		07.90
Гл. спец.	Ульянова		07.90
Нач. гр.	Петрова		06.90
Инж. Тк.	Левкевич		05.90
Н. контр	Ульянова		09.90

503-1-78.90 - АР.И.1.ТТ

Технические требования к изготовлению металлических изделий

Стадия	Лист	Листов
РП		1

Гипропромсельстрой г. Саратов

Инв. N подл. | Подпись и дата | Взам. инв. N

24475-05 4 Копировал: Леденева Формат А4

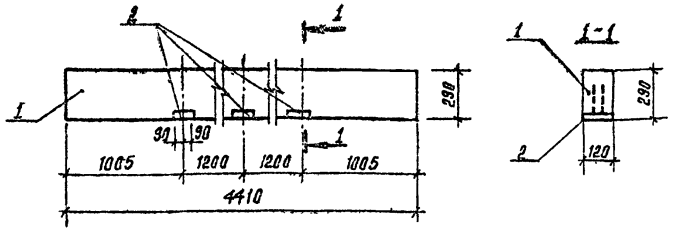

Поз.	Наименование	Кол.	Обозначение документа
1	Перемычка 4ПБ44-8	1	1.038.1-1, вып. 1
2	Изделие закладное МН1-18	3	3.400-6/76

Ведомость расхода стали на элемент, кг

Марка элемента	Изделия закладные											Всего	Общий расход
	Арматура класса					Прокат марки							
	А-III					ВСт3кп2							
	ГОСТ 5781-82*					ГОСТ 19903-74*							
	ф8				Итого	-8×120					Итого		
4ПБ44-8-1	0,1				0,1	4,2					4,2	4,3	4,3

Привязан:

Инв. №

Техническое описание см. 1.038.1-1.1 ООО ООО ТО

ГИП	Нажметдинова		07.90
Нач.отд	Зильбертов		07.90
Гл.спец.	Ульянова		06.90
Нач.гр.	Петрова		05.90
Инж.I кат.	Кудряшова		05.90
Арх.III кат.	Яфарова		05.90
Н.контр.	Ульянова		05.90

503-1-78.90-АР.И.2

Перемычка 4ПБ44-8-1

Стадия	Масса	Масштаб
РП	—	—
Лист	Листов 1	

ГИПРОПРОМСЕЛЬСТРОЙ г. Саратов

Копировал Сидорова

Формат А4

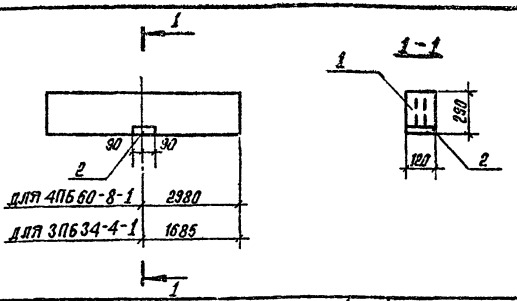

Марка перемычки	Поз.	Наименование	Кол.	Обозначение документа
4ПБ60-8-1	1	Перемычка 4ПБ60-8	1	1.038.1-1, вып. 1
	2	Изделие закладное МН1-18	1	3.400-6/76
3ПБ34-4-1	1	Перемычка 3ПБ34-4	1	1.038.1-1, вып. 1
	2	Изделие закладное МН1-18	1	3.400-6/76

Ведомость расхода стали на элемент, кг

Марка элемента	Изделия закладные											Всего	Общий расход
	Арматура класса					Прокат марки							
	А-III					ВСт3кп2							
	ГОСТ 5781-82*					ГОСТ 19903-74*							
	ф8				Итого	-8×120					Итого		
4ПБ60-8-1 (3ПБ34-4)	0,1				0,1	1,4					1,4	1,5	1,5

Привязан:

Инв. №

Техническое описание см. 1.038.1-1.1 ООО ООО ТО.

ГИП	Нажметдинова		07.90
Нач.отд	Зильбертов		07.90
Гл.спец	Ульянова		06.90
Нач.гр.	Петрова		05.90
Инж.I к.	Кудряшова		05.90
Арх.III к.	Яфарова		05.90
Н.контр.	Ульянова		06.90

503-1-78.90-АР.И.3

Перемычки 4ПБ60-8-1; 3ПБ34-4-1

Стадия	Масса	Масштаб
ЗП	—	—
Лист	Листов 1	

ГИПРОПРОМСЕЛЬСТРОЙ г. Саратов

Копировал Сидорова

24475-05 5

Формат А4

Альбом 5

Инв. № подл. | Подпись и дата | Взам. инв. №

Альбом 5

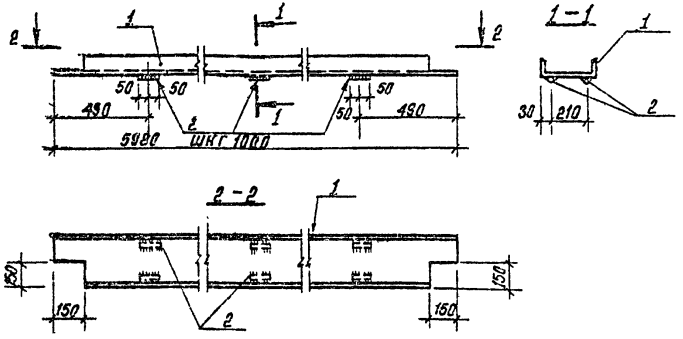

Марка	Поз.	Наименование	Кол.	Масса ед., кг
МС 1	1	Швеллер 27 ГОСТ 8240-89 С-245 ГОСТ 27772-88*		
		L = 5980	1	165,65
	2	Ф 8 AI, ГОСТ 5781-82*, L = 100	12	0,04

Привязан:

Инв. №

ГИП	Нажметдинов		11.90
Нач. отд.	Зильбертов		11.90
Гл. спец.	Ульянова		11.90
Нач. гр.	Егова		11.90
Инж. I кат.	Кудряшова		11.90
Н. контр.	Ульянова		11.90

503-1-78.90-АР.И.4

Изделие соединительное МС 1

Стадия	Масса	Масштаб
РП	166,13	1:10
Лист	Листов 1	

ГИПРОПРОМСЕЛЬСТРОЙ г. Саратов

Копировал: Сидорова

Формат А4

Альбом 5

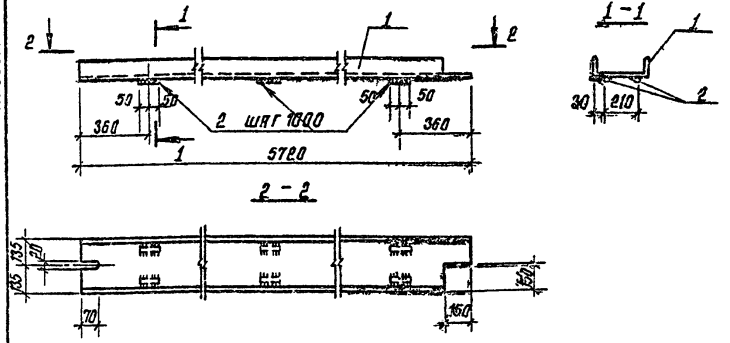

Марка	Поз.	Наименование	Кол.	Масса ед., кг
МС2	1	Швеллер 27 ГОСТ 8240-89 С245 ГОСТ 27772-88*		
		L = 5720	1	158,44
	2	Ф 8 AI, ГОСТ 5781-82*, L = 100	12	0,04

Привязан:

Инв. №

ГИП	Нажметдинов		11.90
Нач. отд.	Зильбертов		11.90
Гл. спец.	Ульянова		11.90
Нач. гр.	Егова		11.90
Инж. I кат.	Кудряшова		11.90
Н. контр.	Ульянова		11.90

503-1-78.90-АР.К.5

Изделие соединительное МС2

Стадия	Масса	Масштаб
РП	158,92	1:10
Лист	Листов 1	

ГИПРОПРОМСЕЛЬСТРОЙ г. Саратов

Копировал: Сидорова

Инв. № подл. | Подпись и дата | Взам. инв. №

24475-05 6

Формат А4

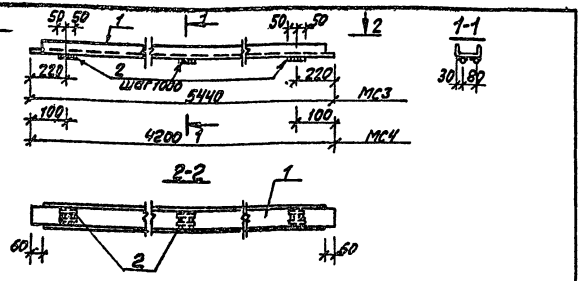

Марка	Поз.	Наименование	Кол.	Масса ед, кг	Масса кг
МС3	1	Швеллер $\frac{140\times60\times4\ ГОСТ\ 8278\text{-}83^*}{С235\ ГОСТ\ 27772\text{-}88^*}$ L=5440	1	41.89	42.37
	2	Ф8АI ГОСТ 5781-82*, l=100	12	0.04	
МС4	1	Швеллер $\frac{140\times60\times4\ ГОСТ\ 8278\text{-}83^*}{С235\ ГОСТ\ 27772\text{-}88^*}$ L=4200	1	32.34	32.74
		Ф8АI ГОСТ 5781-82*, L=100	10	0.04	

Привязан

Инв. N

ГИП	Наймердинов		Ш.90
Нач. отд.	Зильбертов		Ш.90
Гл. спец.	Ульянова		Ш.90
Нач. гр.	Легова		Е.90
Инж. I кат.	Кудряшова		Ш.90
Н. контр.	Ульянова		Ш.90

503-1-78.90 -АР.И.6

Изделия соединительные МС3, МС4

Стадия	Масса	Масштаб
РП	см. табл.	1:10

Лист | Листов 1

ГИПРОПРОМСЕЛЬСТРОЙ г. Саратов

Копировал: Леденева Формат А4

Альбом 5

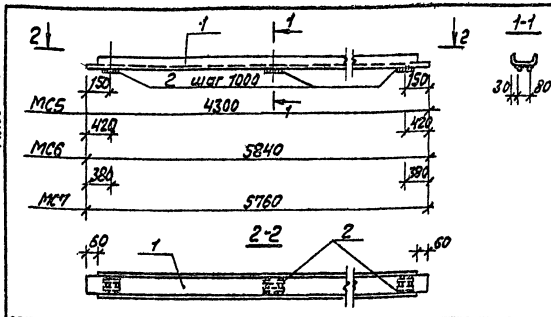

Марка	Поз.	Наименование	Кол.	Масса ед, кг	Масса кг
МС5	1	Швеллер $\frac{140\times60\times4\ ГОСТ\ 8278\text{-}83^*}{С235\ ГОСТ\ 27772\text{-}88^*}$ L=4300	1	33,11	33,51
	2	Ф8АI ГОСТ 5781-82*, L=100	10	0,04	
МС6	1	Швеллер $\frac{140\times60\times4\ ГОСТ\ 8278\text{-}83^*}{С235\ ГОСТ\ 27772\text{-}88^*}$ L=5840	1	45.28	45.76
	2	Ф8АI ГОСТ 5781-82*, L=100	12	0.04	
МС7	1	Швеллер $\frac{140\times60\times4\ ГОСТ\ 8278\text{-}83^*}{С235\ ГОСТ\ 27772\text{-}88^*}$ L=5760	1	44.35	44.83
	2	Ф8АI, ГОСТ 5781-82*, L=100	12	0.04	

Привязан:

Инв. N

Взам. инв. N

Подпись и дата

Инв. N подл.

ГИП	Наймердинов		Ш.90
Нач. отд.	Зильбертов		Ш.90
Гл. спец.	Ульянова		Ш.90
Нач. гр.	Легова		Е.90
Инж. I кат.	Кудряшова		Е.90
Н. контр.	Ульянова		Ш.90

503-1-78.90 -АР.И.7

Изделия соединительные МС5÷МС7

Стадия	Масса	Масштаб
РП	см. табл.	1:10

Лист | Листов 1

ГИПРОПРОМСЕЛЬСТРОЙ г. Саратов

24475-05 7 Копировал: Леденева Формат А4

Альбом 5

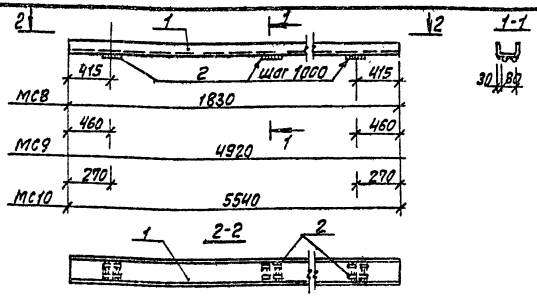

Марка	Поз.	Наименование	Кол.	Масса ед.кг.	Масса кг
МС8	1	Швеллер 140х60х4 ГОСТ 8278-83* / С235 ГОСТ 27772-88* L=1830	1	14.09	14.25
	2	Ф8АI ГОСТ 5781-82*, L=100	4	0.04	
МС9	1	Швеллер 140х60х4 ГОСТ 8278-83* / С235 ГОСТ 27772-88* L=4920	1	37.88	38.28
	2	Ф8АI ГОСТ 5781-82*, L=100	10	0.04	
МС10	1	Швеллер 140х60х4 ГОСТ 8278-83* / С235 ГОСТ 27772-88* L=5540	1	42.66	43.14
	2	Ф8АI ГОСТ 5781-82*, L=100	12	0.04	

Привязан:

Инв. N

ГИП	Кажмеддинов		10.90
Нач.отд.	Зильбертов		10.90
Гл.констр.	Ульянова		10.90
Нач.гр.	Пегова		10.90
Нач.I кат.	Кудряшова		10.90
Н.контр.	Ульянова		10.90

503-1-78.90 -АР.И.8

Изделия соединительные МС8 ÷ МС10

Стадия	Масса	Масштаб
РП	см. табл.	1:10

Лист | Листов 1

ГИПРОПРОМСЕЛЬСТРОЙ г.Саратов

Копировал: Леденева Формат А4

Альбом 5

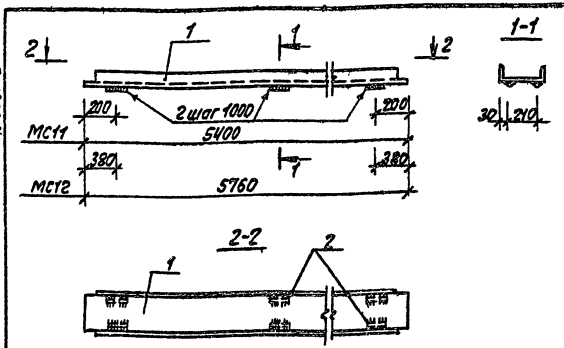

Марка	Поз.	Наименование	Кол.	Масса ед.кг	Масса кг
МС11	1	Швеллер 27 ГОСТ 8240-89 / С245 ГОСТ 27772-88* L=5400	1	149.6	150.06
	2	Ф8АI ГОСТ 5781-82*, L=100	12	0.04	
МС12	1	Швеллер 27 ГОСТ 8240-89 / С245 ГОСТ 27772-88* L=5760	1	159.55	160.03
	2	Ф8АI ГОСТ 5781-82*, L=100	12	0.04	

Привязан:

Инв. N

ГИП	Кажмеддинов		10.90
Нач.отд.	Зильбертов		10.90
Гл.спец.	Ульянова		10.90
Нач.гр.	Пегова		10.90
Инж.I кат.	Кудряшова		10.90
Н.контр.	Ульянова		10.90

Взам. инв. N | Подпись и дата | Инв. N подл.

503-1-78.90 -АР.И.9

Изделия соединительные МС11, МС12

Стадия	Масса	Масштаб
РП	см. табл.	1:10

Лист | Листов 1

ГИПРОПРОМСЕЛЬСТРОЙ г.Саратов

24475-05 8 Копировал: Леденева Формат: А4

Альбом 5

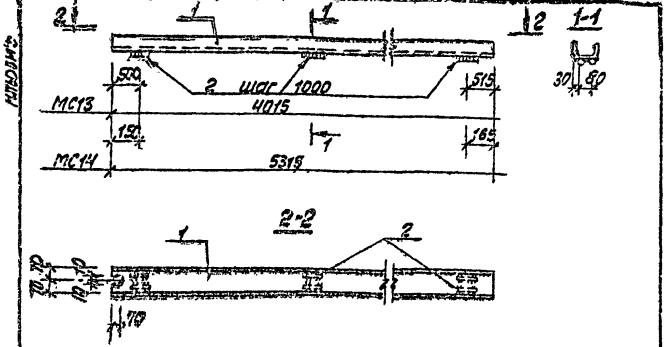

Марка	Поз.	Наименование	Кол.	Масса ед, кг	Масса кг
МС13	1	Швеллер $\frac{140\times60\times4\ ГОСТ\ 8278-83^*}{С235\ ГОСТ\ 27772-88^*}$ L=4015	1	30.92	31.24
	2	ФВАТ ГОСТ 5781-82*, L=100	8	0.04	
МС14	1	Швеллер $\frac{140\times60\times4\ ГОСТ\ 8278-83^*}{С235\ ГОСТ\ 27772-88^*}$ L=5315	1	40.92	41.40
	2	ФВАТ ГОСТ 5781-82*, L=100	12	0.04	

Привязан:

Инв. N

ГИП	Нажметдинов		10.90
Нач.отд.	Зильбертов		10.90
Гл.спец.	Ульянова		10.90
Нач.гр.	Легова		10.90
Инж.I кат.	Кудряшова		10.90
Н.контр.	Ульянова		10.90

503-1-78.90 -АР.И.10

Изделия соединительные МС13, МС14

Стадия	Масса	Масштаб
РП	см. табл.	1:10

Лист | Листов 1

ГИПРОПРОМСЕЛЬСТРОЙ г. Саратов

Копировал: Леденева Формат А4

Альбом 5

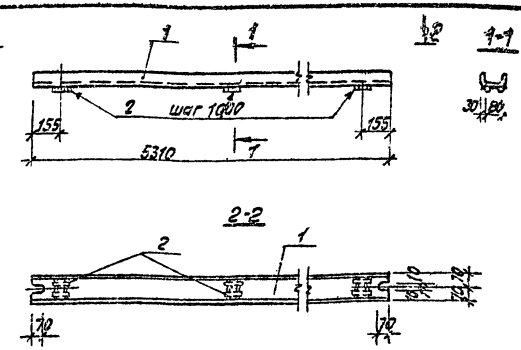

Марка	Поз.	Наименование	Кол.	Масса ед, кг
МС15	1	Швеллер $\frac{140\times60\times4\ ГОСТ\ 8278-83^*}{С235\ ГОСТ\ 27772-88^*}$ L=5310	1	40.89
	2	ФВАТ ГОСТ 5781-82*, L=100	12	0.04

Привязан:

Инв. N

ГИП	Нажметдинов		10.90
Нач.отд.	Зильбертов		10.90
Гл.спец.	Ульянова		10.90
Нач.гр.	Легова		10.90
Инж.I кат.	Кудряшова		10.90
Н.контр.	Ульянова		10.90

503-1-78.90 -АР.И.11

Изделие соединительное МС15

Стадия	Масса	Масштаб
РП	41.37	1:10

Лист | Листов 1

ГИПРОПРОМСЕЛЬСТРОЙ г. Саратов

Инв. N подл. | Подпись и дата | Взам. инв. N

24475-05 .9 Копировал: Леденева Формат А4

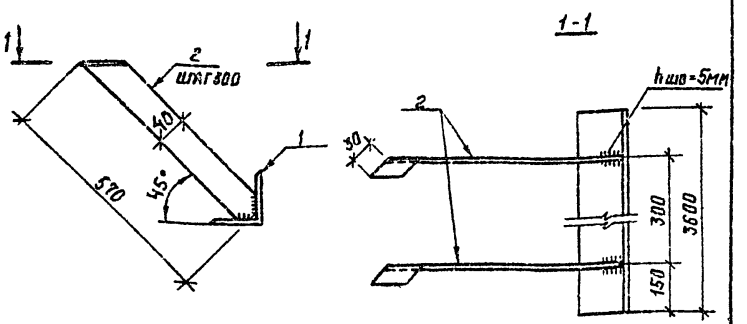

Марка	Поз.	Наименование	Кол.	Масса ед. кг
МН1	1	Уголок 100×100×8-Б ГОСТ 8509-86 / С245 ГОСТ 27772-88* L=3600	1	43,92
	2	Лист 5×40×500-Б ГОСТ 19903-74* / С235 ГОСТ 27772-88*	12	0,94

Привязан

Инв. №

ГИП	Нажметдинов		07.90
Нач. отд	Зильбертов		07.90
Гл. спец	Ульянова		06.90
Нач. гр.	Легова		05.90
Инж. ТКАП	Кудряшова		05.90
Арх. ШКАП	Фарова		05.90
Н. контр	Ульянова		06.90

503-1-78.90 - АР. И. 12

Изделие закладное МН1

Стадия	Масса	Масштаб
РП	55,2	—
Лист	Листов 1	

ГИПРОПРОМСЕЛЬСТРОЙ г. Саратов

Копировал: Савина Сав Формат А4

Альбом 5

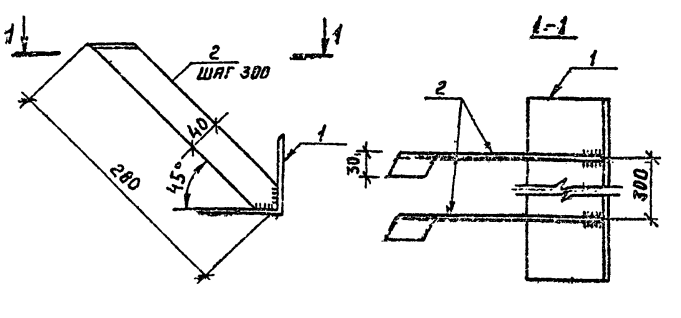

Марка	Поз.	Наименование	Кол.	Масса ед. кг
МН2	1	Уголок 100×100×8-Б ГОСТ 8509-86 / С245 ГОСТ 27772-88* L=1800	1	12,2
	2	Лист 5×40×310-Б ГОСТ 19903-74* / С235 ГОСТ 27772-88*	4	0,47

Привязан:

Инв. №

ГИП	Нажметдинов		07.90
Нач. отд	Зильбертов		07.90
Гл. спец	Ульянова		06.90
Нач. гр.	Легова		05.90
Инж. ТКАП	Кудряшова		05.90
Арх. ШКАП	Фарова		05.90
Н. контр	Ульянова		06.90

503-1-78.90 - АР. И. 13

Изделие закладное МН2

Стадия	Масса	Масштаб
РП	14,08	1:5
Лист	Листов 1	

ГИПРОПРОМСЕЛЬСТРОЙ г. Саратов

Инв. № подл. | Подпись и дата | Взам. инв. №

24475-05 10 Копировал: Савина Сав Формат А4

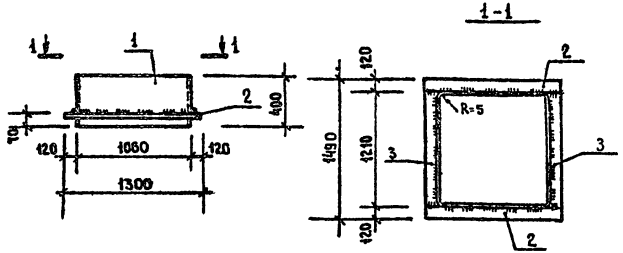

Поз.	Наименование	Кол.	Масса, ед., кг
1	- 5×400, ℓ=4540	1	41,07
2	- 5×120, ℓ=1300	2	6,12
3	- 5×120, ℓ=1210	2	5,69

Патрубок изготовлен из листовой стали б=5 ГОСТ 19903-74* С 235 ГОСТ 27772-88*

Высота сварного шва h=4 мм.

Вес позиций дан без учета вырезов.

Привязан:

Инв. №

ГИП	Нажметдинов		07.90
Нач.отд.	Зильбертов		07.90
Гл.спец.	Ульянова		07.90
Нач.гр.	Пегова		05.90
Инж. Шк.	Леркевич		05.90
Н.контр.	Ульянова		07.90

503-1-78.90 - АР. И. 14

Патрубок стальной Пт

Стадия	Масса	Масштаб
РП	64,7	—
Лист	Листов 1	

ГИПРОПРОМСЕЛЬСТРОЙ г. Саратов

Копировал Евстегнеева

Формат А4

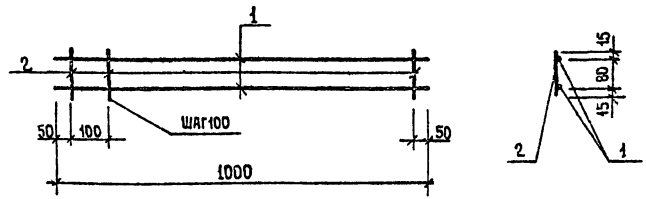

Марка	Поз.	Наименование	Кол.	Масса ед., кг
КР1	1	ф 10 AIII, ГОСТ 5781-82* L=1000	2	0,62
	2	ф 38 PI, ГОСТ 6727-80* L=110	10	0,01

Инв. № подл. | Подпись и дата | Взам. инв. №

Привязан

Инв. №

ГИП	Нажметдинов		07.90
Нач.отд.	Зильбертов		07.90
Гл.спец.	Ульянова		07.90
Нач.гр.	Пегова		05.90
Инж.Тмат	Кудряшова		05.90
Арх.Шкат	Афарова		04.90
Н.контр.	Ульянова		07.90

503-1-78.90 - АР И.15

Каркас КР1

Стадия	Масса	Масштаб
РП	1,34	1:10
Лист	Листов 1	

ГИПРОПРОМСЕЛЬСТРОЙ г. Саратов

24475-05 11 Копировал Евстегнеева

Формат А4

Альбом 5

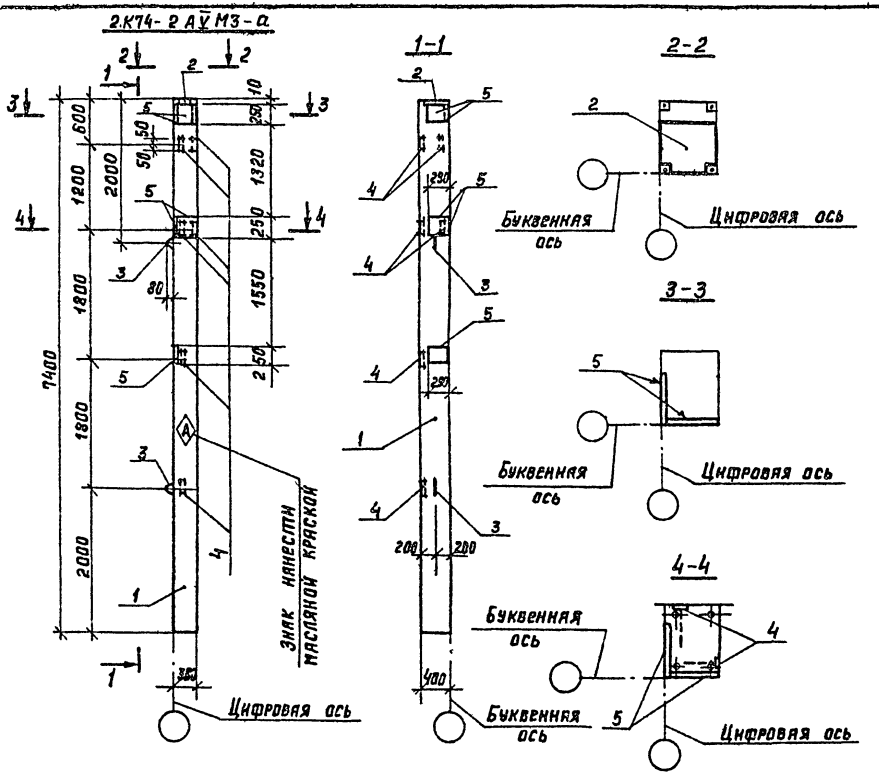

Поз.	Наименование	Кол.	Обозначение документа
1	Колонна 2К74-2АV М3	1	1.423.1-7, вып.1
2	Изделие закладное МН9	1	-кж.и.44
3	М14-150	2	3.400-7, вып.1/87
4	МН42	6	1.423.1-7, вып.2
5	МН40	5	

Технические требования см. 1.423.1-7, вып.1.

Ведомость расхода стали см. - кж. и. 11. РС

Закладные изделия оцинковать толщиной покрытия 50 мкм методом горячего цинкования

ГИП	Нажмеддинов		06.90
Нач.отд	Зильбертов		06.90
Гл.спец	Ульянова		04.90
Нач.групп	Легова		04.90
Инж.I кат	Чушкина		04.90
Н.контр.	Ульянова		06.90

503-1-78.90-КЖ.И.1

Колонна 2К74-2АV М3-а

Стадия	Масса	Масштаб
РП	—	—

Лист | Листов 1

ГИПРОПРОМСЕЛЬСТРОЙ г. Саратов

Привязан:

Инв. №

24475-05 12 Копировал: Савина Са1 Формат А3

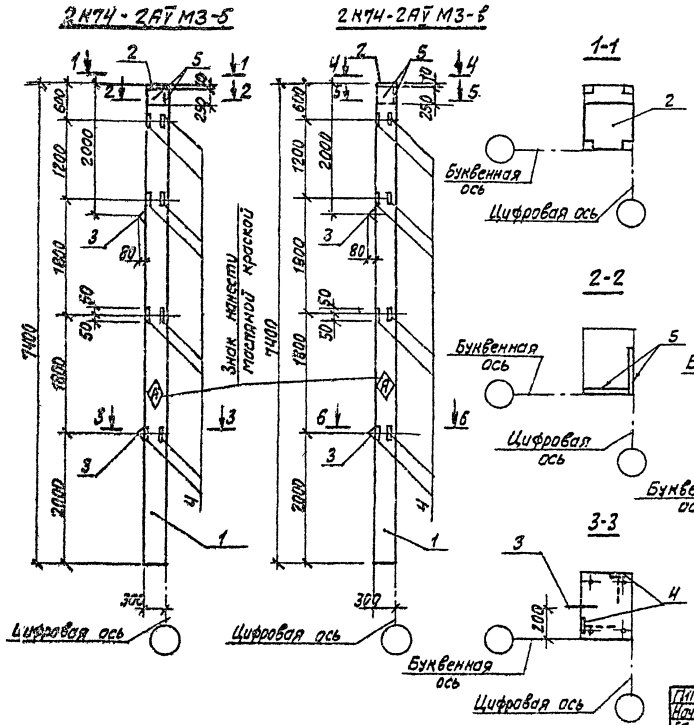

Марка	Поз.	Наименование	Кол.	Обозначение документа
2К74-2АV М3-5 2К74-2АV М3-6	1	Колонна 2К74-2АV М3	1	1.423.1-7, вып.1
	2	Изделие закладное МН9	1	-КЖ.И.44
	3	М14-150	2	3.400-7, вып. 1/87
	4	МН42	8	1.423.1-7, вып.2
	5	МН40	2	

Технические требования см. 1.423.1-7, вып.1
Ведомость расхода стали см. -КЖ.И.11.РС
Техническое требование см. 503-1-78,90-КЖИ.1

ГИП	Нажметдинов		06.90
Нач.отд.	Зильбертов		06.90
Гл.спец.	Ульянова		04.90
Нач.груп.	Легова		04.90
Инж.I кат.	Чушкина		04.90
Н.контр.	Ульянова		04.90

503-1-78.90 -КЖ.И.2

Колонны 2К74-2АV М3-5, 2К74-2АV М3-6

Стадия	Масса	Масштаб
РП	—	—

Лист | Листов 1

ГИПРОПРОМСЕЛЬСТРОЙ г. Саратов

Привязан

Инв.N

24475-05 13 Копировал: Леденева Формат А3

Альбом 5

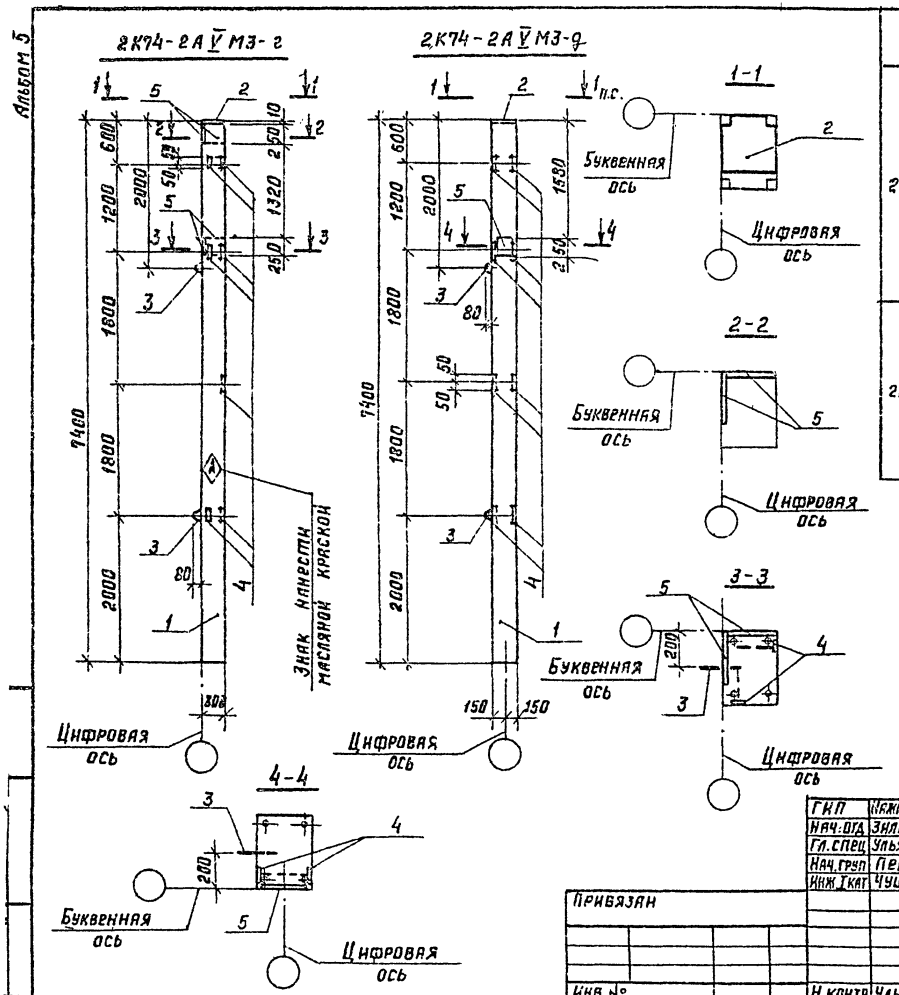

Марка	Поз.	Наименование	Кол.	Обозначение документа
2К74-2А V М3-г	1	Колонна 2К74-2А V М3	1	1.423.1-7, вып.1
	2	Изделие закладное МН9	1	[illegible]-КЖ.И.44
	3	М14-160	2	5.400-7, вып.1/87
	4	МН 42	7	1.423.1-7, вып.1
	5	МН 40	4	
2К74-2А V М3-д	1	Колонна 2К74-2А V М3	1	1.423.1-7, вып.1
	2	Изделие закладное МН9	1	[illegible]-КЖ.И.44
	3	М14-150	2	5.400-7, вып.1/87
	4	МН42	8	1.423.1-7, вып.2
	5	МН 40	1	

Технические требования см. 1.423.1-7, вып.1.

Ведомость расхода стали см. -КЖ.И.11.РС.

Техническое требование см. 503-1-78,90-КЖ.И.1

ГИП	Нажметдинов		04.90
Нач.отд	Зильбертов		04.90
Гл.спец	Ульянова		04.90
Нач.груп	Пегова		04.90
Инж.I кат	Чушкина		04.90
Н.контр	Ульянова		04.90

Привязан

Инв №

503-1-78.90-КЖ.И.3

Колонны 2К74-2А V М3-г, 2К74-2А V М3-д

Стадия	Масса	Масштаб
РП	—	—

Лист | Листов 1

ГИПРОПРОМСЕЛЬСТРОЙ г. Саратов

24475-05 14 Копировал: Савина Сол Формат А3

2К74-2АV М3-е

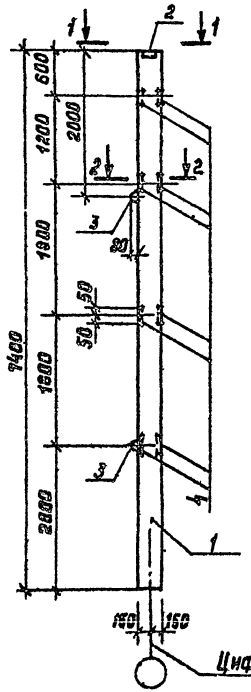

2К74-2АV М3-ж

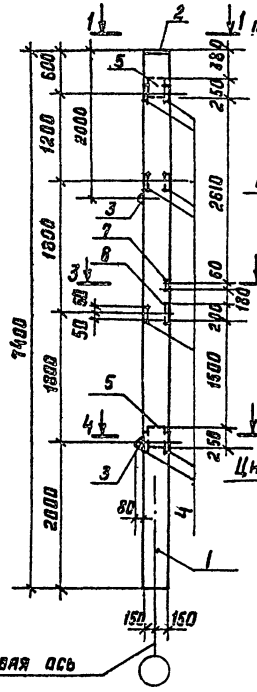

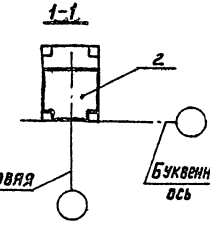

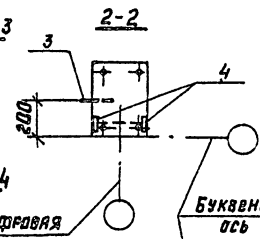

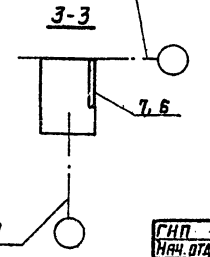

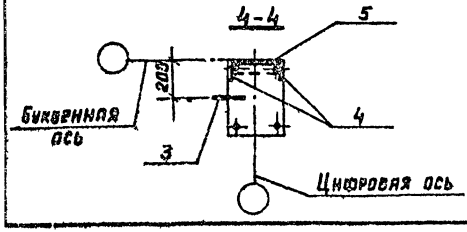

Марка	Поз	Наименование	Кол.	Обозначение документа
2К74-2АV М3-е	1	Колонна 2К74-2АV М3	1	1.423.1-7, вып.1
	2	Изделие закладное МН9	1	ТП503-1-78.90-КЖ.И.44
	3	М14-150	2	3.400-7, вып.1/87
	4	МН42	8	1.423.1-7, вып.2
2К74-2АV М3-ж	1	Колонна 2К74-2АV М3	1	1.423.1-7, вып.1
	2	Изделие закладное МН9	1	ТП503-1-78.90-КЖ.И.44
	3	М14-150	2	3.400-7, вып.1/87
	4	МН42	7	1.423.1-7, вып.1
	5	МН40	2	
	6	МН39	1	
	7	МН43	1	

Технические требования см. 1.423.1-7, вып.1.
Ведомость расхода стали см. -КЖ.И.Н.РС.
Техническое требование см. 503-1-78,90-КЖ.И.1

ГИП	Нажметдинов		07.90
Нач.отд	Зильбертов		07.90
Гл.спец	Ульянова		07.90
Нач.груп	Петова		07.90
Инж.кат	Чушкина		07.90
Н.контр	Ульянова		07.90

503-1-78.90 -КЖ.И.4

Колонны 2К74-2АV М3-е, 2К74-2АV М3-ж

Стадия	Масса	Масштаб
РП	—	—
Лист	Листов 1	

ГИПРОПРОМСЕЛЬСТРОЙ г. САРАТОВ

Привязан

Инв.№

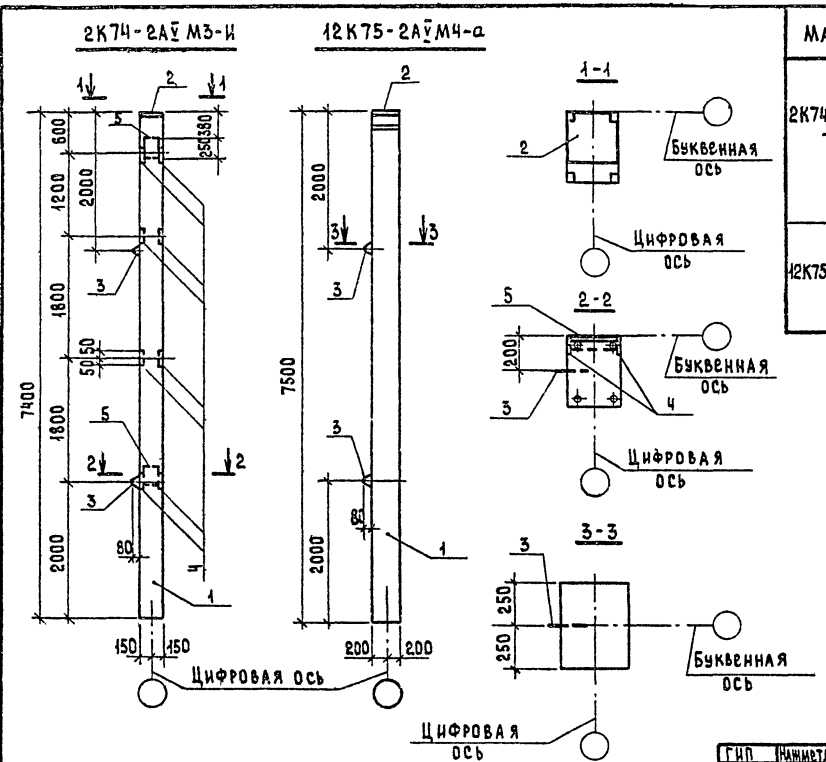

Марка	Поз.	Наименование	Кол.	Обозначение документа
2К74-2АV М3-И	1	Колонна 2К74-2АV М3	1	1.423.1-7, вып.1
	2	Изделие закладное МН9	1	-КЖ.И.44
	3	М14-150	2	3.400-7, вып. 1/87
	4	МН42	8	1.423.1-7, вып.2
	5	МН40	2	
12К75-2АV М4-а	1	Колонна 12К75-2АV М4	1	1.423.1-7, вып.1
	2	Изделие закладное МН16	1	1.423.1-7, вып.2
	3	М16-200	2	3.400-7, вып 1/87

Технические требования см. 1.423.1-7, вып. 1.
Ведомость расхода стали см. -КЖ.И.44.РС.
Техническое требование см. 503-1-78, 90-КЖ.И.1

ГИП	Нажмутдинов		07.90
Нач. ОТА	Зильбертова		07.90
Гл. спец.	Чульянова		07.90
Нач. гр.	Пегова		07.90
Инж. I кат.	Чушкина		07.90
Н. контр.	Чульянова		07.90

Привязан:

Инв. №

503-1-78.90-КЖ.И.5

Колонны 2К74-2АV М3-И, 12К75-2АV М4-а

Стадия	Масса	Масштаб
РП	—	—

Лист 1 Листов 1

ГИПРОПРОМСЕЛЬЭЛЕКТРО г. Саратов

24475-05 16 Копировал: Сырова, Сыров.

Формат А3

12К75-2АV МЧ-5

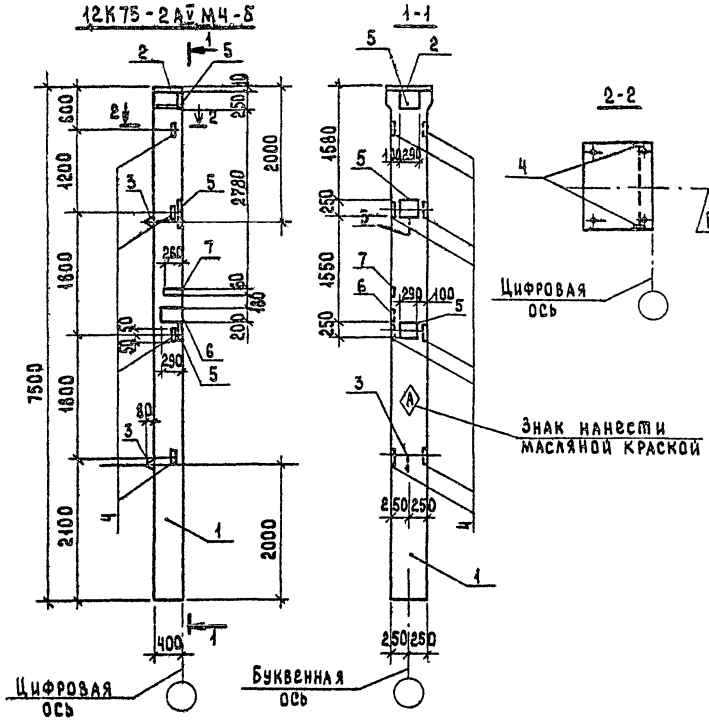

Поз.	Наименование	Кол.	Обозначение документа
1	Колонна 12К75-2АV МЧ	1	1.423.1-7, вып.1
2	Изделие закладное МН16	1	1.423.1-7, вып.2
3	М16-200	2	3.400-7, вып.1/87
4	МН42	8	1.423.1-7, вып.2
5	МН40	3	
6	МН39	1	
7	МН43	1	

Технические требования см. 1.423.1-7, вып.1
Ведомость расхода стали см. -КЖ.И.11.РС
Техническое требование см. 503-1-78,90-КЖ.И.1

ГИП	Нанистаинов		07.90
Нач.ОТА	Зильбертов		07.90
Гл.спец.	Ульянова		04.90
Нач.гр.	Петова		04.90
Инж.Ткап	Чушкина		04.90
Н.контр.	Ульянова		07.90

503-1-78.90-КЖ.И.6

Колонна 12К75-2АV МЧ-5

Стадия	Масса	Масштаб
РП	—	—

Лист 1 Листов 1

ГИПРОПРОМСЕЛЬСТРОЙ г. САРАТОВ

Привязан:

Инв. №

24475-05 17 Копировал: Сырова, Сераф-

Формат А3

Альбом 9

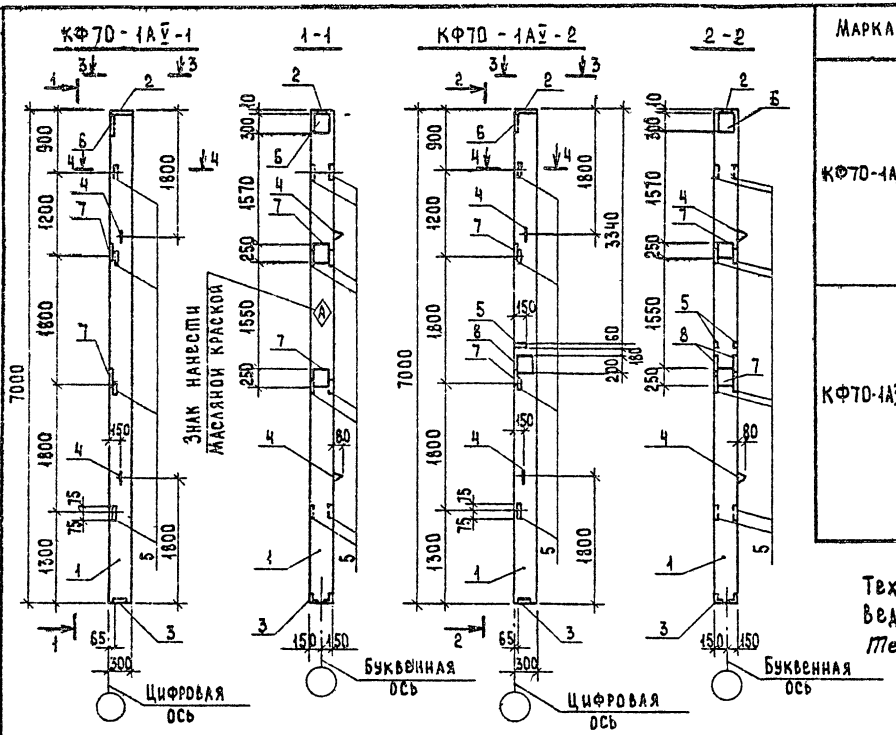

Марка	Поз.	Наименование	Кол.	Обозначение документа
КФ7D-1АV-1	1	Колонна КФ7D-1АV	1	1.427.1-5, вып.1
	2	Изделие закладное МН2	1	1.427.1-5, вып.2
	3	МН8	1	
	4	М12-150	2	3.400-7, вып.1/87
	5	МН17	3	1.427.1-5, вып.2
	6	МН1	1	
	7	МН15	2	
КФ7D-1АV-2	1	Колонна КФ7D-1АV	1	1.427.1-5, вып.1
	2	Изделие закладное МН2	1	1.427.1-5, вып.2
	3	МН8	1	
	4	М12-150	2	3.400-7, вып.1/87
	5	МН17	10	1.427.1-5, вып.2
	6	МН1	1	
	7	МН15	2	
	8	МН14	2	

Технические требования см. 1.427.1-5, вып.1
Ведомость расхода стали см. -КЖ.И.11.РС.
Техническое требование см.503-1-78, КЖ.И.1

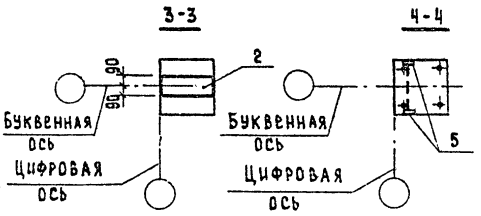

ГИП	Наместников		07.90
Нач.ОТА	Бильбертов		07.90
Гл.спец.	Ульянова		04.90
Нач.гр.	Пегова		07.90
Инж.кат	Чушкина		07.90
Н.контр	Ульянова		07.90

503-1-78.90-КЖ.И.7

Колонны
КФ 7D-1АV-1
КФ 7D-1АV-2

Стадия	Масса	Масштаб
РП	—	—
Лист	Листов 2	

Привязан:

Инв. №

ГИПРОПРОМСЕЛЬСТРОЙ г. Саратов

Формат А3

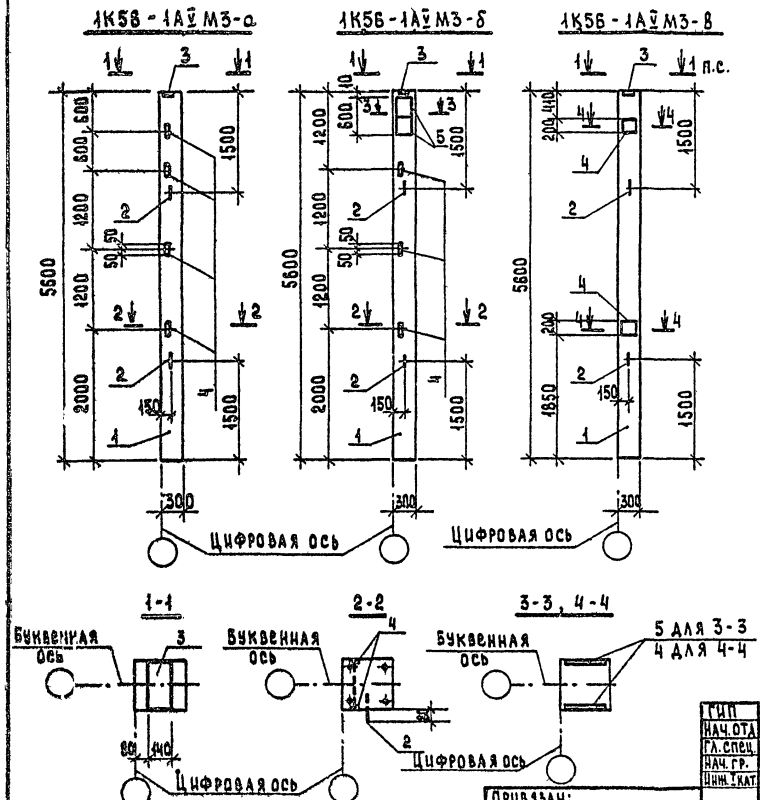

Марка	Поз.	Наименование	Кол.	Обозначение документа
1К56-1АV М3-а	1	Колонна 1К56 - 1АV М3	1	1.423.1-7, вып. 1
	2	Изделие закладное М10-150	2	3.400-7, вып. 1/87.
	3	МН1	1	1.423.1-7, вып. 2
	4	МН42	8	
1К56-1АV М3-б	1	Колонна 1К56-1АV М3	1	1.423.1-7, вып. 1
	2	Изделие закладное М10-150	2	3.400-7, вып. 1/87
	3	МН1	1	1.423.1-7, вып. 2
	4	МН42	6	
	5	МН41	4	
1К56-1АV М3-в	1	Колонна 1К56-1АV М3	1	1.423.1-7, вып. 1
	2	Изделие закладное М10-150	2	3.400-7, вып. 1/87
	3	МН1	1	1.423.1-7, вып. 2
	4	МН39	4	

Технические требования см. 1.423.1-7, вып. 1.
Ведомость расхода стали см. -КЖ.И.11.РС.
Техническое требование см. 503-1-78, КЖ.И.1.

ГИП	Нажметдинов		07.90
НАЧ. ОТД.	Зильбертов		07.90
ГЛ. СПЕЦ.	Ульянова		04.90
НАЧ. ГР.	Пегова		04.90
ИНЖ. I КАТ.	Чушкина		04.90
Н. КОНТР.	Ульянова		07.90

ПРИВЯЗАН:

ИНВ. №

503-1-78.90 -КЖ.И.8

Колонны
1К56 - 1АV М3 - а;
1К56 - 1АV М3 - б;
1К56 - 1АV М3 - в.

Стадия	Масса	Масштаб
РП	—	—

Лист | Листов 1

ГИПРОПРОМСЕЛЬСТРОЙ
г. Саратов

24475-05 19 Копировал: Сырова, Сырова

Формат А3

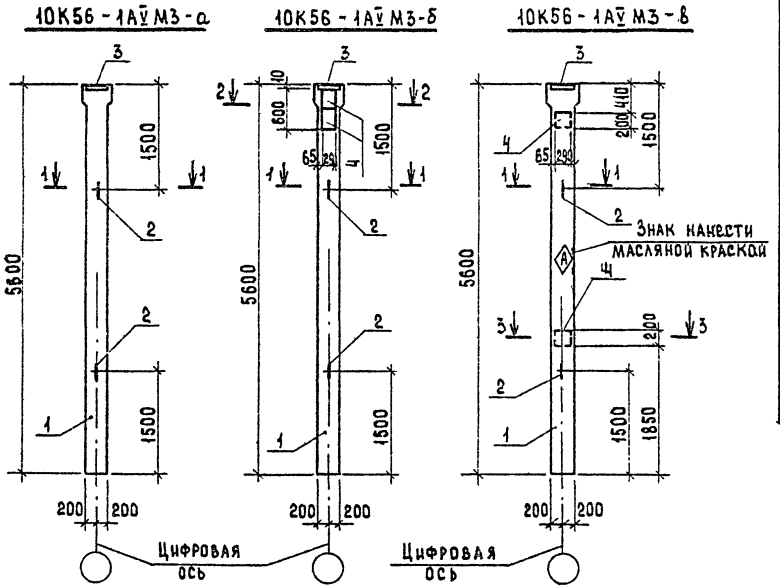

Марка	Поз.	Наименование	Кол.	Обозначение документа
10К56-1АV М3-а	1	Колонна 10К56-1АV М3	1	1.423.1-7, вып.1
	2	Изделие закладное М12-150	2	3.400-7, вып. 1/87
	3	МН7	1	1.423.1-7, вып.2
10К56-1АV М3-б	1	Колонна 10К56-1АV М3	1	1.423.1-7, вып.1
	2	Изделие закладное М12-150	2	3.400-7, вып. 1/87
	3	МН7	1	1.423.1-7, вып.2
	4	МН41	4	
10К56-1АV М3-в	1	Колонна 10К56-1АV М3	1	1.423.1-7, вып.1
	2	Изделие закладное М12-150	2	3.400-7, вып. 1/87
	3	МН7	1	1.423.1-7, вып.2
	4	МН39	2	

Технические требования см. 1.423.1-7, вып.1
Ведомость расхода стали см. -КЖ.И.11.РС.

ГИП	Нанмердинов		07.90
Нач.отд.	Зильбертов		07.90
Гл.спец.	Ульянова		04.90
Нач.гр.	Пегова		04.90
Инж.-техн.	Чушкина		04.90

503-1-78.90-КЖ.И.9

Колонны
10К56-1АV М3-а,
10К56-1АV М3-б,
10К56-1АV М3-в.

Стадия	Масса	Масштаб
РП	—	—
Лист	Листов 1	

Привязан:

Инв.№

Н.контр. Ульянова 04.90

ГИПРОПРОМСЕЛЬСТРОЙ г. Саратов

24475-05 20 Копировал: Сырова, Строф- Формат А3

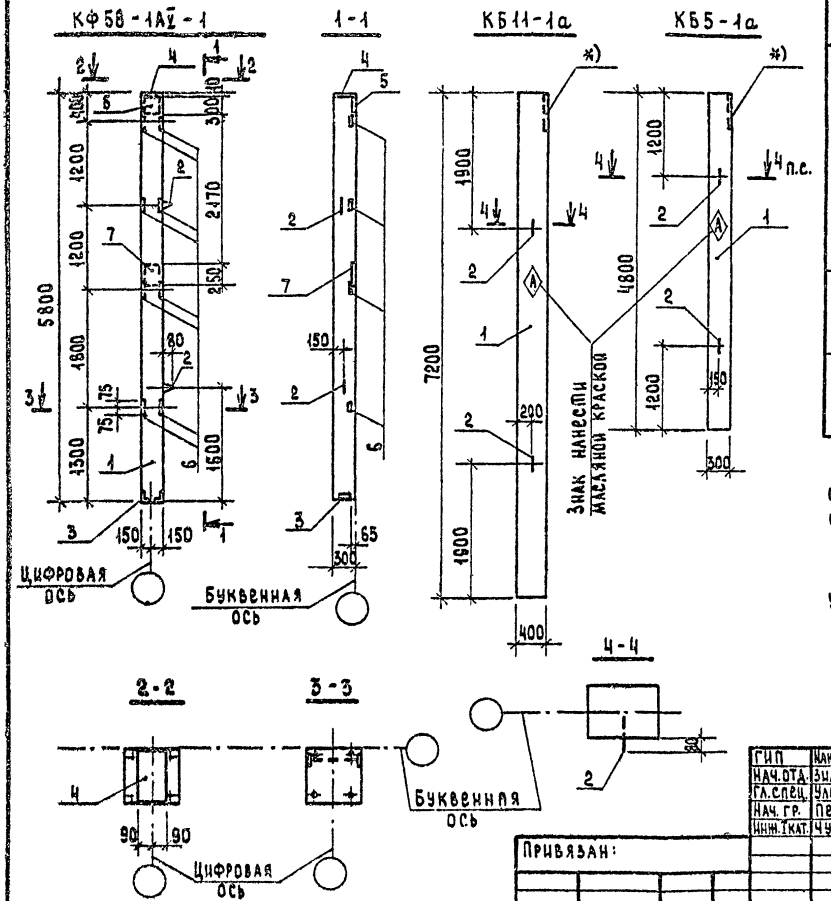

Марка	Поз.	Наименование	Кол.	Обозначение документа
КФ58-1АV-1	1	Колонна КФ58-1АV	1	1.427.1-5, вып.1
	2	Изделие закладное М12-150	2	3.400-7, вып. 1/А7
	3	МН8	1	1.427.1-5, вып.2
	4	МН2	1	
	5	МН1	1	
	6	МН17	8	
	7	МН15	1	
КБ11-1а	1	Колонна КБ11-1	1	1.030.9-2, вып. 5
	2	Изделие закладное УП2-4	2	1.400-9, вып. 1
КБ5-1а	1	Колонна КБ5-1	1	1.030.9-2, вып.3
	2	Изделие закладное УП2-2	2	1.400-9, вып.1

Технические требования для колонны КФ58-1АV-1 см. 1.427.1-5, вып.1; для колонн КБ11-1а и КБ5-1а см. 1.030.9-2, вып.5.

Ведомость расхода стали см. - КЖ.И.11.РС.

Знаком * обозначено закладное изделие учтенное в типовой марке колонны.

Техническое требование см. 503-1-78,90-КЖ.И.1

ГИП	Нажметдинов		07.90
Нач.отд.	Зильбертов		07.90
Гл.спец.	Ульянова		04.90
Нач.гр.	Пегова		04.90
Инж.I кат.	Чушкина		04.90
Н.контр	Ульянова		07.90

Привязан:

Инв. №

503-1-78.90-КЖ.И.10

Колонны КФ58-1АV-1, КБ11-1а, КБ5-1а

Стадия	Масса	Масштаб
РП	—	—

Лист | Листов 1

ГИПРОПРОМЕЛЬЕТРОЙ г. Саратов

24475-05 21 Копировал: Сырова, Сарат- Формат А3

Марка элемента	Изделия закладные																												Общий расход
	Арматура класса										Прокат марки																		
	А-III				А-I						С 235		ВСт3кп2-1			ВСт3кп2													
	ГОСТ 5781-82*										ГОСТ 19903-74*					ГОСТ 103-76*					ГОСТ 82-70*					ГОСТ 8509-86			
	ф10	ф12		Итого	ф6	ф10	ф12	ф14	ф16	Итого	δ=8	Итого	δ=8	δ=10	Итого	8×60	14×140	8×200		Итого	8×250	8×300	8×390	14×300	Итого	90×6		Итого	
2К74-2АV М3-а	1.8	11.8		13.6	0.5	—	—	1.9	—	2.4	5.7	5.7	—	—	—	2.4	—	—		2.4	23.0	—	—	—	23.0	—		—	47.1
2К74-2АV М3-б	2.4	5.8		8.2	0.2	—	—	1.9	—	2.1	5.7	5.7	—	—	—	3.2	—	—		3.2	9.2	—	—	—	9.2	—		—	28.4
2К74-2АV М3-в	2.4	5.8		8.2	0.2	—	—	1.9	—	2.1	5.7	5.7	—	—	—	3.2	—	—		3.2	9.2	—	—	—	9.2	—		—	28.4
2К74-2АV М3-г	2.1	9.8		11.9	0.4	—	—	1.9	—	2.3	5.7	5.7	—	—	—	2.8	—	18.4		21.2	—	—	—	—	—	—		—	41.1
2К74-2АV М3-д	2.4	3.8		6.2	0.1	—	—	1.9	—	2.0	5.7	5.7	—	—	—	3.2	—	—		3.2	4.6	—	—	—	4.6	—		—	24.7
2К74-2АV М3-е	2.4	1.8		4.2	—	—	—	1.9	—	1.9	5.7	5.7	—	—	—	3.2	—	—		3.2	—	—	—	—	—	—		—	15.0
2К74-2АV М3-ж	2.4	7.8		10.2	0.3	—	—	1.9	—	2.2	5.7	5.7	—	—	—	3.8	—	3.6		7.4	9.2	—	—	—	9.2	—		—	34.7
2К74-2АV М3-и	2.4	5.8		8.2	0.2	—	—	1.9	—	2.1	5.7	5.7	—	—	—	3.2	—	—		3.2	9.2	—	—	—	9.2	—		—	28.4
12К75-2АV М4-а	—	2.1		2.1	—	—	—	—	2.9	2.9	—	—	—	—	—	—	—	—		—	—	—	14.4	—	14.4	—		—	19.4
12К75-2АV М4-б	2.7	10.1		12.8	0.4	—	—	—	2.9	3.3	—	—	—	—	—	4.2	—	3.6		7.8	15.8	—	14.4	—	28.2	—		—	52.1
КФ70-1АV-1	6.8	4.9		11.7	0.2	—	1.3	—	—	1.5	—	—	13.7	7.8	21.5	—	—	—		—	—	—	—	—	—	2.8		2.8	37.5
КФ70-1АV-2	7.6	8.5		16.1	0.4	—	1.3	—	—	1.7	—	—	14.9	14.0	28.9	—	—	—		—	—	—	—	—	—	2.8		2.8	49.5
1К56-1АV М3-а	—	1.2		1.2	—	3.3	—	—	—	3.3	—	—	—	—	—	3.2	4.6	—		7.8	—	—	—	—	—	—		—	12.3
1К56-1АV М3-б	—	9.2		9.2	0.4	2.7	—	—	—	3.1	—	—	—	—	—	2.4	4.6	—		7.0	—	22.0	—	—	22.0	—		—	44.3
1К56-1АV М3-в	—	9.2		9.2	0.4	0.9	—	—	—	1.3	—	—	—	—	—	—	4.6	14.4		19.0	—	—	—	—	—	—		—	29.5
10К56-1АV М3-а	—	2.1		2.1	—	—	1.3	—	—	1.3	—	—	—	—	—	—	—	—		—	—	—	—	16.2	16.2	—		—	19.6
10К56-1АV М3-б	—	10.1		10.1	0.4	—	1.3	—	—	1.7	—	—	—	—	—	—	—	—		—	—	22.0	—	16.2	38.2	—		—	50.0
10К56-1АV М3-в	—	6.1		6.1	0.2	—	1.3	—	—	1.5	—	—	—	—	—	—	—	7.2		7.2	—	—	—	16.2	16.2	—		—	31.0
КФ56-1АV-1	6.8	3.1		9.9	0.1	—	1.3	—	—	1.4	—	—	13.7	3.9	17.6	—	—	—		—	—	—	—	—	—	2.8		2.8	34.7
КБ11-1а	—	—		—	—	—	2.0	—	—	2.0	—	—	—	—	—	—	—	—		—	—	—	—	—	—	—		—	2.0
КБ5-1а	—	—		—	—	—	1.2	—	—	1.2	—	—	—	—	—	—	—	—		—	—	—	—	—	—	—		—	1.2

ГИП	Нажметдинов		07.90
Нач. ОТА	Зильбертов		07.90
Гл. спец.	Ульянова		04.90
Нач. гр.	Петова		04.90
Инж. I кат.	Чушкина		04.90
Н. контр.	Ульянова		07.90

Привязан:

Инв. №

503-1-78.90 -КЖ.И.11.Ре

Ведомость расхода стали на дополнительные закладные детали, кг

Стадия	Лист(ов)	Листов
РП	1	1

Гипропромстельстрой г. Саратов

Копировал: Сырова, Сыр.

Формат А3

1БСД 18.2.1-6АV-1

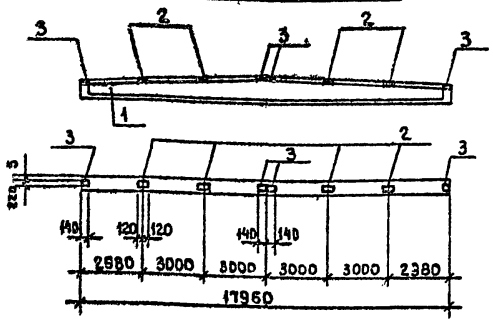

1БСД 18.2.1-8АV-1

Знак нанести масляной краской

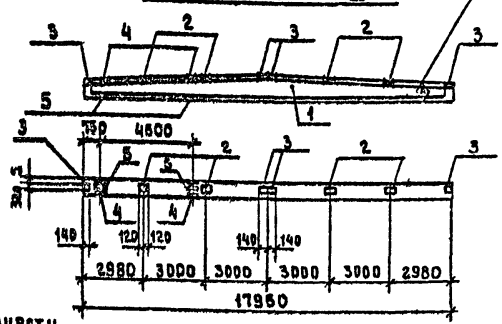

Знак нанести масляной краской

1БСД 18.2.1-8АV-2

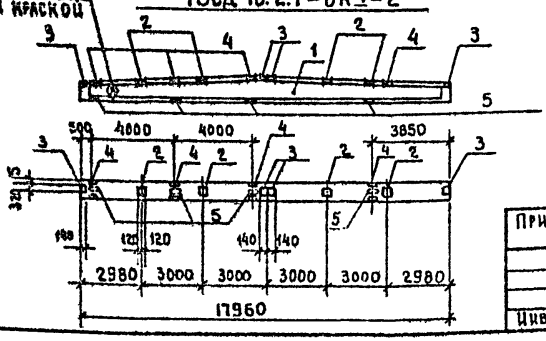

Марка	Поз.	Наименование	Кол.	Обозначение документа
1БСД 18.2.1-6АV-1	1	Балка 1БСД 18.2.1-6АV	1	1.462.1-16/88, вып.1
	2	Изделие закладное МН2-2	4	1.462.1-16/88, вып.3
	3	МН2-1	4	
1БСД 18.2.1-8АV-1	1	Балка 1БСД 18.2.1-8АV	1	1.462.1-16/88, вып.1
	2	Изделие закладное МН2-2	4	1.462.1-16/88, вып.3
	3	МН2-1	4	
	4	МН4-1	2	
	5	МН5-1	2	
1БСД 18.2.1-8АV-2	1	Балка 1БСД 18.2.1-8АV	1	1.462.1-16/88, вып.1
	2	Изделие закладное МН2-2	4	1.462.1-16/88, вып.3
	3	МН2-1	4	
	4	МН4-1	4	
	5	МН5-1	4	

Технические требования см. 1.462.1-16/88, вып.1

Ведомость расхода стали на дополнительные закладные детали, кг

Марка элемента	Изделия закладные											Всего	Общий расход
	Арматура класса				Прокат марки								
	A-III				ВСт3кп2	ВСт3пс6-1							
	ГОСТ 5781-82*				ГОСТ 19903-74*				ГОСТ 8509-86				
	ф8	ф10		Итого	δ=6	Итого	δ=8	Итого	L75×6		Итого		
1БСД 18.2.1-6АV-1	1,5	—		1,5	22,9	22,9	—	—	—		—	24,4	24,4
1БСД 18.2.1-8АV-1	2,1	1,4		3,5	22,9	22,9	10,1	10,1	6,9		6,9	43,4	43,4
1БСД 18.2.1-8АV-2	2,7	2,8		5,5	22,9	22,9	20,1	20,1	13,8		13,8	62,3	62,3

ГИП	Шайметдинов		07.90
Нач.отд.	Зильбертов		07.90
Гл.спец.	Ульянова		04.90
Нач.груп.	Петова		04.90
Инж.кат.	Чушкина		04.90
Н.контр.	Ульянова		07.90

503-1-78.90 — КЖ.И.12

Балки стропильные 1БСД 18.2.1-6АV-1; 1БСД 18.2.1-8АV-1; 1БСД 18.2.1-8АV-2.

Стадия	Масса	Масштаб
РП	—	—
Лист	Листов 1	

ГИПРОПРОМСЕЛЬСТРОЙ г. Саратов

Привязан

Инв.№

Копировал Евстегнеева

Формат А3

Поз.	Наименование	Кол.	Обозначение документа
1	Плита 1КЖС 18Г-9А V	1	1.465.1-14, вып.3
2	Сетка арматурная С34	2	1.465.1-14, вып.5
3	Изделие закладное М12	2	

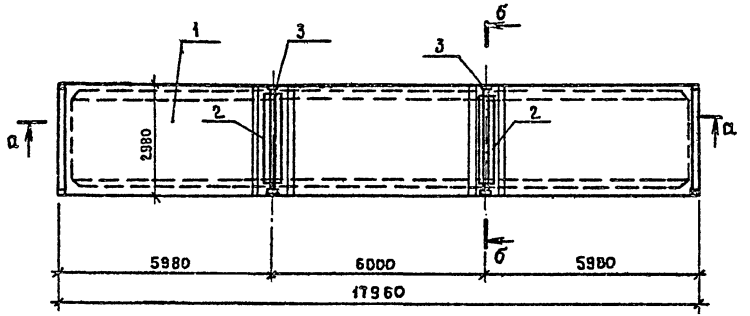

Технические условия см. 1.465.1-14, вып.3
Ведомость расхода стали см. -КЖ.И.21.РС.

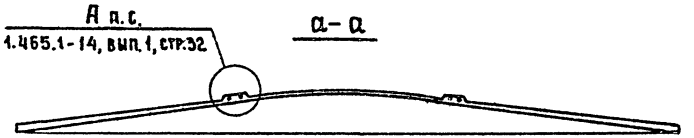

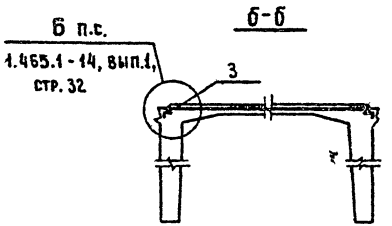

ГИП	Нанметдинов		07.90	503-1-78.90 – КЖ.И.13
Нач.отд.	Зильбертов		07.90	
Гл.спец.	Ульянова		04.90	
Нач.груп	Петова		04.90	Плита 1КЖС 18Г-9А V-а
Инж.кат	Чушкина		04.90	
Н.контр.	Ульянова		07.90	

Стадия	Масса	Масштаб
РП	—	—
Лист	Листов 1	

Гипропромсельстрой г. Саратов

Привязан

Инв.№

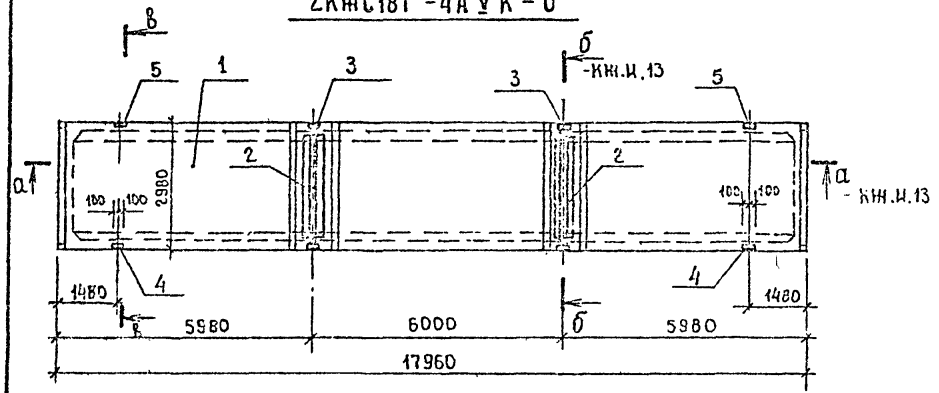

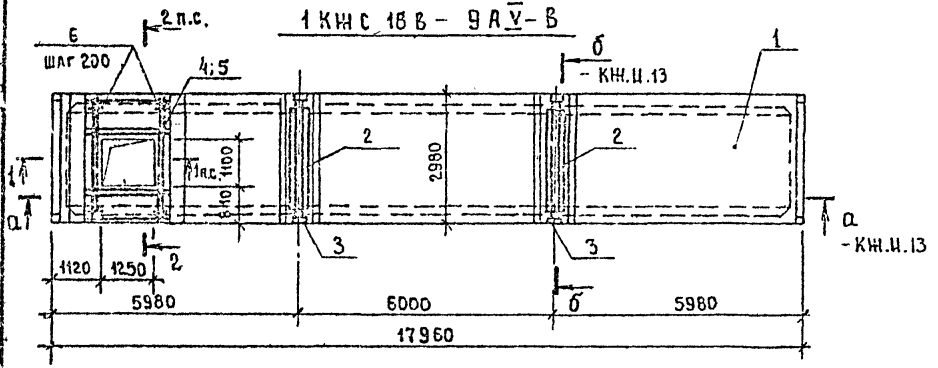

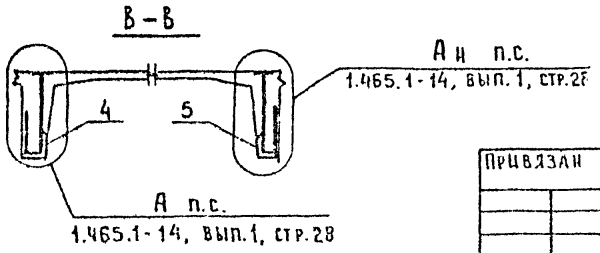

Марка	Поз.	Наименование	Кол.	Обозначение документа
2КЖС18Г-4АV̄К-б	1	Плита 2КЖС18Г-4АV̄К	1	1.465.1-14, вып.3
	2	Сетка арматурная С34	2	1.465.1-14, вып.5
	3	Изделие закладное М12	2	
	4	М2	2	
	5	М3	2	
1КЖС18В-9АV̄-В	1	Плита 1КЖС18В-9АV̄	1	1.465.1-14, вып.3
	2	Сетка арматурная С34	2	1.465.1-14, вып.5
	3	Изделие закладное М12	2	
	4	Сетка арматурная С14	1	ТП 503-1-78.90-КЖ.И.49
	5	С15	1	
	6	⌀6А I, ℓ=700; 0,2кг	28	без черт.

Технические условия см.1.465.1-14, вып.3.
Ведомость расхода стали см. -КЖ.И.21.РС.
Сечения 1-1 и 2-2 см. 1.465.1-14, вып. 1, стр.30.

ГИП	Наимегдинов	[signature]	07.90
Нач. отд.	Зильбертов	[signature]	07.90
Гл. спец.	Ульянова	[signature]	03.90
Нач. груп.	Пегова	[signature]	03.90
Инж. I кат.	Чушкина	[signature]	03.90
Н. контр.	Ульянова	[signature]	07.90

Привязан

Инв. №

503-1-78.90-КЖ.И.14

Плиты 2КЖС18Г-4АV̄К-б; 1КЖС18В-9АV̄-В

Стадия	Масса	Масштаб
РП	—	—

Лист | Листов 1

ГИПРОПРОМСЕЛЬСТРОЙ г. Саратов

24475-05 25 Копировал Евстегнеева [signature]

формат А3

1КЖС 18Г–3АV К–2

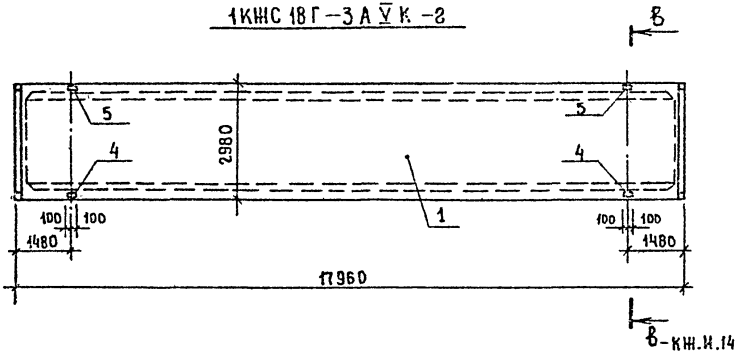

2КЖС 18В7–4АV К–9; 2КЖС 18В7–4АV К–8

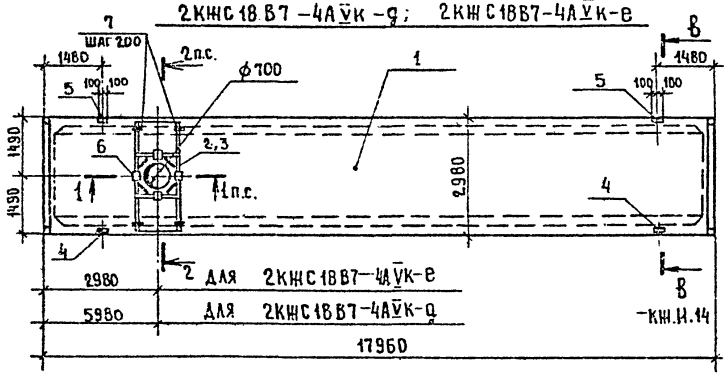

Марка	Поз.	Наименование	Кол.	Обозначение документа
1КЖС 18Г–3АV К–2	1	Плита 1КЖС 18Г–3АV К	1	1.465.1–14, вып.3
	4	Изделие закладное М2	2	1.465.1–14, вып.5
	5	М3	2	
2КЖС18В7–4АV К–9; 2КЖС18В7–4АV К–8	1	Плита 2КЖС 18В7–4АV К	1	1.465.1–14, вып.3
	2	Сетка С28	1	1.465.1–14, вып.5
	3	С29	1	
	4	Изделие закладное М2	2	
	5	М3	2	
	6	М11	4	
	7	ФбАI, ℓ=530; 0,1кг	28	Без черт.

Технические условия см. 1.465.1–14, вып.3.
Ведомость расхода стали см. –КЖ.И.21.РС.
Сечения 1–1 и 2–2 см. 1.465.1–14, вып.1, стр.30.
Арматура класса А-I по ГОСТ 5781–82*.

ГИП	Нажметдинов		07.90
Нач.отд.	Зильбертов		07.90
Гл.спец.	Ульянова		03.90
Нач.груп	Петова		03.90
Инж.1кат.	Чушкина		03.90
Привязан			
Инв.№		Н.контр.	Ульянова 07.90

503-1-78.90 –КЖ.И.15

Плиты
1КЖС 18Г–3АV К–2,
2КЖС 18В7–4АV К–9,
2КЖС 18В7–4АV К–8.

Стадия	Масса	Масштаб
РП	—	—
Лист	Листов 1	

ГИПРОПРОМСЕЛЬСТРОЙ г.Саратов

24475-05 26 Копировал Евстегнеева
формат А3

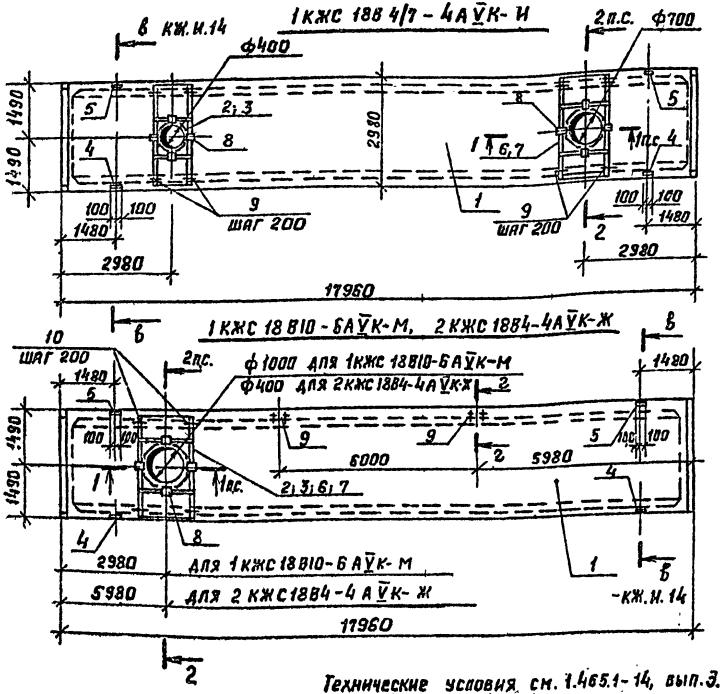

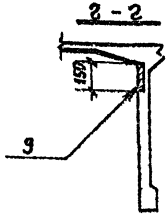

Технические условия см. 1.465.1-14, вып.3.
Ведомость расхода стали см. 503-1-78.90-КЖ.И.21.РС.
Сечения 1-1 и 2-2 см. 1.465.1-14, вып.1, стр. 30
Арматура класса А-I по ГОСТ 5781-82*

Марка	Поз.	Наименование	Кол.	Обозначение документа
1КЖС 1884/7 - 4АV К- И	1	Плита 1КЖС 1884/7-4АV К	1	1.465.1-14, вып.3
	2	Сетка С 26	1	1.465.1-14, вып.5
	3	С 27	1	
	6	С 28	1	
	7	С 29	1	
	4	Изделие закладное М2	2	
	5	М3	2	
	8	М11	8	
	9	ф6АI, ℓ=530; 0,1кг	56	без черт.
2КЖС 1884-4АV К-Ж	1	Плита 2КЖС 1884-4АV К	1	1.465.1-14, вып.3
	2	Сетка С 26	1	1.465.1-14, вып.5
	3	С 27	1	
	4	Изделие закладное М2	2	
	5	М3	2	
	8	М11	4	
	9	М13	2	
	10	ф6АI, ℓ=530; 0,1кг	28	без черт.
1КЖС 1881О -6АV К-М	1	Плита 1КЖС 18 81О-6АV К	1	1.465.1-14, вып.3
	6	Сетка С30	1	1.465.1-14, вып.5
	7	С 31	1	
	10	ф6АI, ℓ=700; 0,2кг	28	без черт.
	Поз. 4, 5, 8, 9 см. марку 2 КЖС 1884-4АV К-Ж			

ГИП	Нажметдинов		07.90
Нач.отд.	Зильбертов		07.90
Гл.спец.	Ульянова		05.90
Нач.груп.	Петова		05.90
Инж.1кат.	Чушкина		05.90
И.контр.	Ульянова		07.90

503-1-78.90-КЖ.И.16

Плиты 1КЖС 1884/7-4АV К-И, 2КЖС 1884-4АV К-Ж, 1КЖС 1881О-6АV К-М

Стадия	Масса	Масштаб
РП	—	—
Лист	Листов	

ГИПРОПРОМЕЛЬСТРОЙ г. Саратов

Привязан

Инв.№

24475-05 27 Копировал: Савина

Формат А3

1КЖС18В14-7АV-Л; 1КЖС18В10-7АV-Н; 1КЖС18В7-7АV-П

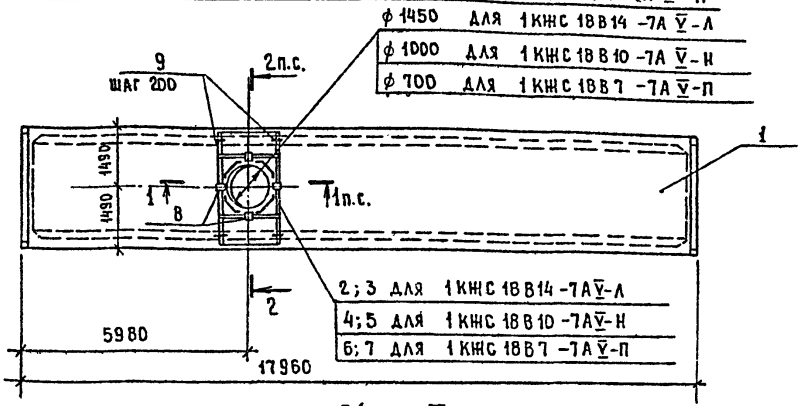

1КЖС18В7/1-7АV-Р

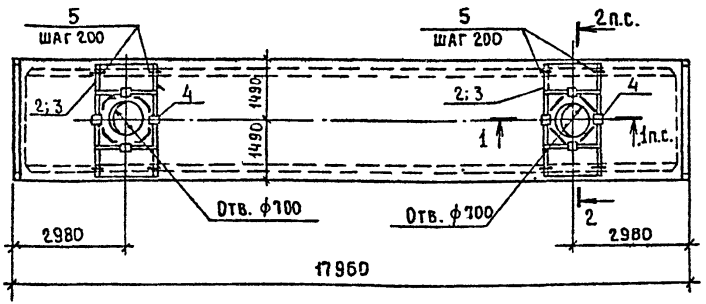

Марка	Поз.	Наименование	Кол.	Обозначение документа
1КЖС18В14-7АV-Л	1	Плита 1КЖС18В14-7АV	1	1.465.1-14, вып.3
	2	Сетка С33	1	1.465.1-14, вып.5
	3	С32	1	
	8	Изделие закладное М11	4	
	9	ф6АI, ℓ=700; 0,2кг	28	без черт.
1КЖС18В10-7АV-Н	1	Плита 1КЖС18В10-7АV	1	1.465.1-14, вып.3
	4	Сетка С31	1	1.465.1-14, вып.5
	5	С30	1	
	8	Изделие закладное М11	4	
	9	ф6АI, ℓ=700; 0,2кг	28	без черт.
1КЖС18В7-7АV-П	1	Плита 1КЖС18В7-7АV	1	1.465.1-14, вып.3
	6	Сетка С28	1	1.465.1-14, вып.5
	7	С29	1	
	8	Изделие закладное М11	4	
	9	ф6АI, ℓ=530; 0,1кг	28	без черт.
1КЖС18В7/1-7АV-Р	1	Плита 1КЖС18В7/1-7АV	1	1.465.1-14, вып.3
	2	Сетка С28	2	1.465.1-14, вып.5
	3	С29	2	
	4	Изделие закладное М11	8	
	5	ф6АI, ℓ=530; 0,1кг	56	без черт.

Технические условия см. 1.465.1-14, вып.3.
Ведомость расхода стали см. -КЖ.И.21.РС.
Сечения 1-1 и 2-2 см. 1.465.1-14, вып.1, стр. 30.
Арматура класса А-I по ГОСТ 5781-82*.

ГИП	Наместников		07.90
Нач.отд.	Зильбертов		07.90
Гл.спец.	Ульянова		03.90
Нач.груп.	Пегова С.		03.90
Инж.кат.	Чушкина		03.90
Н.контр.	Ульянова		07.90

503-1-78.90-КЖ.И.17

Плиты 1КЖС18В14-7АV-Л, 1КЖС18В10-7АV-Н, 1КЖС18В7-7АV-П, 1КЖС18В7/1-7АV-Р.

Стадия	Масса	Масштаб
РП	—	—
Лист	Листов 1	

ГИПРОПРОМСЕЛЬСТРОЙ г. Саратов

Привязан

Инв.№

24475-05 28

Копировал Евстегнеева

Формат А3

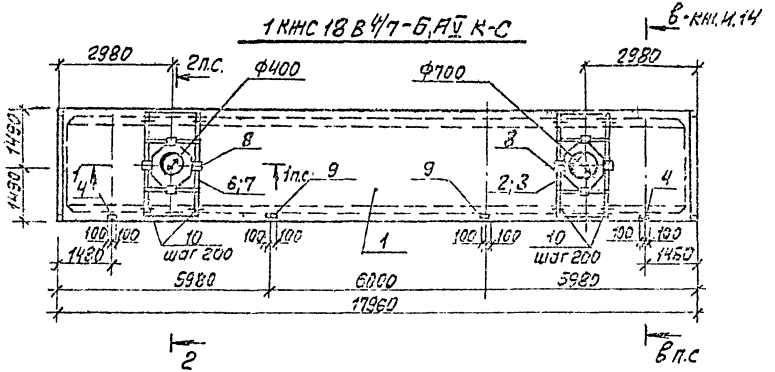

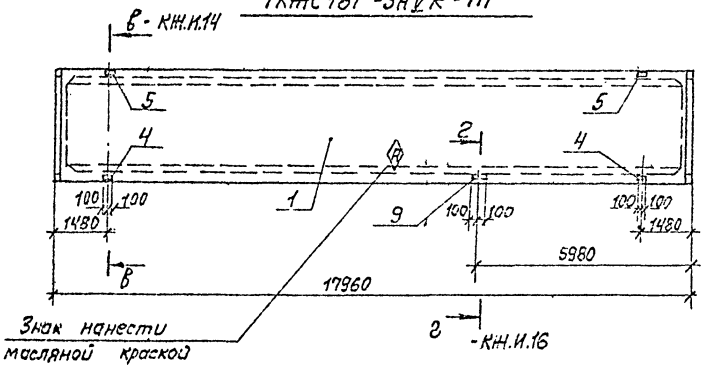

Марка	Поз.	Наименование	Кол.	Обозначение документа
1КЖС 18В 4/7-6АV К-С	1	Плита 1КЖС 18В 4/7-6АV К	1	1.465.1-14, вып.3
	2	Сетка С 26	1	1.465.1-14, вып.5
	3	С27	1	
	6	С28	1	
	7	С29	1	
	4	Изделие закладное М2	2	
	8	М11	8	
	9	М13	2	
	10	ФБАI, С=530; 0.1кг	56	без черт.
1КЖС 18Г-3АV К-т	1	Плита 1КЖС 18Г-3АV К	1	1.465.1-14, вып.3
	4	Изделие закладное М2	2	1.465.1-14, вып.5
	5	М3	2	
	9	М13	1	

Технические условия см. 1.465.1-14, вып.3
Ведомость расхода стали см. -КЖ.И.21.РС
Сечения 1-1 и 2-2 см. 1.465.1-14, вып.1, стр.30
Арматура класса А-I по ГОСТ 5781-82*

ГИП	Кожевников		07.90
Нач.отд.	Альберто		07.90
Гл.спец.	Ульянова		03.90
Нач.гр.	Петова		03.90
Инж.I кат.	Чушкина		03.90
Н.контр.	Ульянова		07.90

503-1-78.90 -КЖ.И.18

Плиты 1КЖС 18В 4/7-6АV К-С, 1КЖС 18Г-3АV К-т

Стадия	Масса	Масштаб
РП	—	—

Лист | Листов 1

ГИПРОПРОМСЕЛЬСТРОЙ г. Саратов

Привязан

Инв. N

24475-05 29 Копировал: Леденева Формат А3

3КЖС18Ф-7АIVК-У

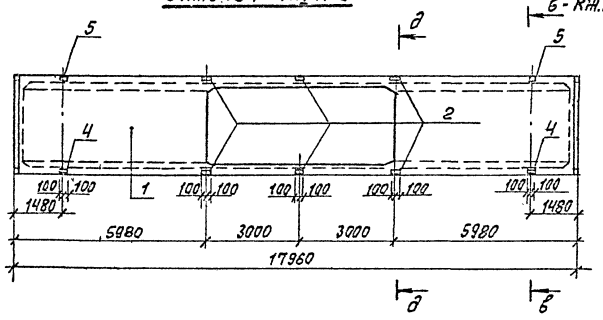

3КЖС18Ф-7АIVК-Ф

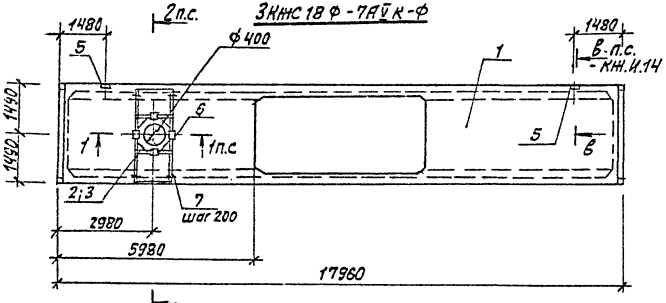

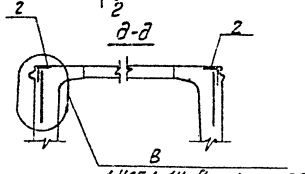

1.465.1-14, вып.1, стр 28

Марка	Поз.	Наименование	Кол.	Обозначение документа
3КЖС18Ф-7АIVК-У	1	Плита 3КЖС18Ф-7АIVК	1	1.465.1-14, вып.4
	2	Изделие закладные М10	6	
	4	М12	2	1.465.1-14, вып.5
	5	М3	2	
3КЖС18Ф-7АIVК-Ф	1	Плита 3КЖС18Ф-7АIVК	1	1.465.1-14, вып.4
	2	Сетка С26	1	
	3	С27	1	
	5	Изделие закладное М3	2	1.465.1-14, вып.5
	6	М11	4	
	7	ФбАI, ℓ=530; 0.1 кг	28	Без черт.

Технические условия см. 1.465.1-14, вып.3
Ведомость расхода стали см. -КЖ.И.21.РС
Сечения 1-1 и 2-2 см. 1.465.1-14, вып.1, стр.30
Арматура класса АIII по ГОСТ 5781-82*.

ГИП	Нонн еробин		07.90
Нач.отд.	Зильберов		07.90
Гл.спец.	Ульянова		05.90
Нач.груп.	Погова		05.90
Инж.Ткат.	Чушкина		05.90
Привязан			
Инв.N		Н.контр.	Ульянова 07.90

503-1-78.90 -КЖ.И.19

Плиты 3КЖС18Ф-7АIVК-У, 3КЖС18Ф-7АIVК-Ф

Стадия	Масса	Масштаб
РП	—	—
Лист	Листов 1	

ГИПРОПРОМСЕЛЬСТРОЙ г. Саратов

24475-05 30 Копировал: Леденева Формат А3

3КЖС18Ф-5АV-Х ; 3КЖС18Ф-5АV-Ц

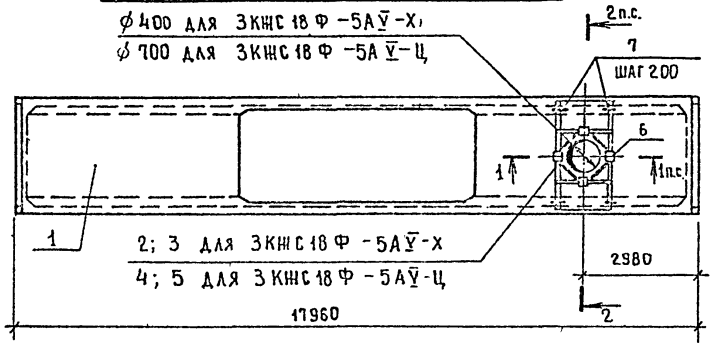

1КЖС18Г-3АVК-Ш

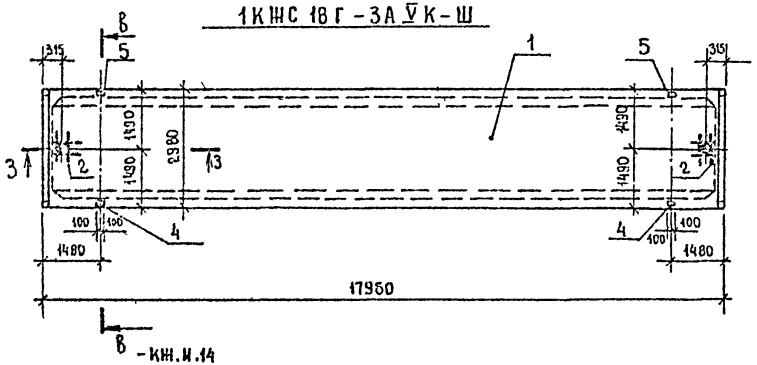

-КЖ.И.14

Марка	Поз.	Наименование	Кол.	Обозначение документа
3КЖС18Ф-5АV-Х	1	Плита 3КЖС18Ф-5АV	1	1.465.1-14, вып.4
	2	Сетка С26	1	1.465.1-14, вып.5
	3	С27	1	
	6	Изделие закладное М11	4	
	7	ф6АI, ℓ=530; 0,1кг	28	без черт.
3КЖС18Ф-5АV-Ц	1	Плита 3КЖС18Ф-5АV	1	1.465.1-14, вып.4
	4	Сетка С28	1	1.465.1-14, вып.5
	5	С29	1	
	6	Изделие закладное М11	4	
	7	ф6АI, ℓ=530; 0,1кг	28	без черт.
1КЖС18Г-3АVК-Ш	1	Плита 1КЖС18Г-3АVК	1	1.465.1-14, вып.3
	2	Изделие закладное М1	2	1.465.1-14, вып.5
	4	М2	2	
	5	М3	2	

Технические условия см. 1.465.1-14, вып.3.
Ведомость расхода стали см. -КЖ.И.21.РС.
Сечения 1-1, 2-2, 3-3 см. 1.465.1-14, вып.1, стр.30.
Арматура класса А-I по ГОСТ 5781-82*.

ГИП	Наимединов		07.90
Нач.отд.	Зильбертов		07.90
Гл.спец.	Ульянова		07.90
Нач.груп.	Пегова		03.90
Инж.кат.	Чушкина		03.90
Н.контр.	Ульянова		07.90

503-1-78.90-КЖ.И.20

Плиты 3КЖС18Ф-5АV-Х, 3КЖС18Ф-5АV-Ц, 1КЖС18Г-3АVК-Ш.

Стадия	Масса	Масштаб
РП	—	—
Лист	Листов 1	

ГИПРОПРОМСЕЛЬСТРОЙ г. Саратов

Привязан

Инв.№

Марка элемента	Изделия арматурные													Изделия закладные															Общий расход
	Арматура класса												Всего	Арматура класса				Прокат марки									Труба d=152 ГОСТ 8732-78*	Всего	
	А-III								А-I		Вр-I			А-III				ВСТ3 КП2											
	ГОСТ 5781-82*								ГОСТ 5781-82*		ГОСТ 6727-80*			ГОСТ 5781-82*				ГОСТ 8509-86		ГОСТ 8510-86		ГОСТ 82-70*		ГОСТ 103-76*					
	⌀6	⌀10	⌀12	⌀14	⌀16	⌀18	⌀20	Итого	⌀6	Итого	⌀4	Итого		⌀10	⌀14	⌀16	Итого	L100×8	Итого	L140×90×10	Итого	δ=14	Итого	δ=6	δ=8	Итого			
1КЖС18Г-9АV-а	—	—	—	—	—	—	—	—	—	—	4.4	4.4	4.4	0.8	4.0	16.4	21.2	—	—	—	—	32.8	32.8	—	3.6	3.6	—	57.6	62.0
2КЖС18Г-4АVК-б	—	—	—	—	—	—	—	—	—	—	4.4	4.4	4.4	2.4	4.0	21.2	27.6	—	—	14.0	14.0	32.8	32.8	—	11.2	11.2	—	85.6	90.0
1КЖС18В-9АV-в	1.6	14.8	—	—	27.0	13.2	—	56.6	5.6	5.6	4.4	4.4	66.6	0.8	4.0	16.4	21.2	—	—	—	—	32.8	32.8	—	3.6	3.6	—	57.6	124.2
1КЖС18Г-3АVК-г	—	—	—	—	—	—	—	—	—	—	—	—	—	1.6	—	4.8	6.4	—	—	14.0	14.0	—	—	—	7.6	7.6	—	28.0	28.0
2КЖС18В7-4АVК-д	0.8	10.8	—	—	27.6	—	—	39.2	2.8	2.8	—	—	42.0	3.2	—	4.8	8.0	—	—	14.0	14.0	—	—	—	12.8	12.8	—	34.8	76.8
2КЖС18В7-4АVК-е	0.8	10.8	—	—	27.6	—	—	39.2	2.8	2.8	—	—	42.0	3.2	—	4.8	8.0	—	—	14.0	14.0	—	—	—	12.8	12.8	—	34.8	76.8
2КЖС18В4-4АVК-ж	0.4	10.4	—	17.2	—	—	—	28.0	2.8	2.8	—	—	30.8	3.2	—	4.8	8.0	—	—	14.0	14.0	—	—	2.4	16.6	19.0	—	41.0	71.8
1КЖС18В4/7-4АVК-и	1.2	21.2	—	17.2	27.6	—	—	67.2	5.6	5.6	—	—	72.8	4.8	—	4.8	9.6	—	—	14.0	14.0	—	—	—	18.0	18.0	—	41.6	114.4
1КЖС18В14-7АV-л	1.6	—	25.2	—	27.0	—	28.0	81.8	5.6	5.6	—	—	87.4	1.6	—	—	1.6	—	—	—	—	—	—	—	5.2	5.2	—	6.8	94.2
1КЖС18В10-6АVК-м	1.2	16.0	—	—	—	52.0	—	69.2	5.6	5.6	—	—	74.8	3.2	—	4.8	8.0	—	—	14.0	14.0	—	—	2.4	16.6	19.0	—	41.0	115.8
1КЖС18В10-7АV-н	1.2	16.0	—	—	—	52.0		69.2	5.6	5.6	—	—	74.8	1.6	—	—	1.6	—	—	—	—	—	—	—	5.2	5.2	—	6.8	81.6
1КЖС18В7-7АV-п	0.8	10.8	—	—	27.6	—	—	39.2	5.6	5.6	—	—	44.8	1.6	—	—	1.6	—	—	—	—	—	—	—	5.2	5.2	—	6.8	51.6
1КЖС18В7/7-7АV-р	8.8	21.6	—	—	48.0	—	—	78.4	11.2	11.2	—	—	89.6	3.2	—	—	3.2	—	—	—	—	—	—	—	10.4	10.4	—	13.6	103.2
1КЖС18В4/7-6АVК-с	1.2	21.2	—	17.2	27.6	—	—	67.2	5.6	5.6	—	—	72.8	4.0	—	2.4	6.4	—	—	7.0	7.0	—	—	2.4	18.0	20.4	—	33.8	108.6
1КЖС18Г-3АVК-т	—	—	—	—	—	—	—	—	—	—	—	—	—	1.6	—	4.8	6.4	—	—	14.0	14.0	—	—	1.2	9.5	10.7	—	31.1	31.1
3КЖС18Ф-7АVК-у	—	—	—	—	—	—	—	—	—	—	—	—	—	4.0	—	4.8	8.8	14.4	14.4	14.0	14.0	—	—	—	8.8	8.8	—	46.0	46.0
3КЖС18Ф-7АVК-ф	0.4	10.4	—	17.2	—	—	—	28.0	2.8	2.8	—	—	30.8	2.4	—	2.4	4.8	—	—	7.0	7.0	—	—	—	9.0	9.0	—	20.8	51.6
3КЖС18Ф-5АV-х	0.4	10.4	—	17.2	—	—	—	28.0	2.8	2.8	—	—	30.8	1.6	—	—	1.6	—	—	—	—	—	—	—	5.2	5.2	—	6.8	37.6
3КЖС18Ф-5АV-ц	0.8	10.8	—	—	27.6	—	—	39.2	2.8	2.8	—	—	42.0	1.6	—	—	1.6	—	—	—	—	—	—	—	5.2	5.2	—	6.8	48.8
1КЖС18Г-3АVК-ш	—	—	—	—	—	—	—	—	—	—	—	—	—	5.2	—	4.8	10.0	—	—	14.0	14.0	—	—	—	7.6	7.6	11.2	42.8	42.8

ГИП	Нажметдинов	[signature]	07.90
Нач. отд.	Зильбертов	[signature]	07.90
Гл. спец.	Ульянова	[signature]	03.90
Нач. гр.	Пегова	[signature]	03.90
Инж. I кат.	Чушкина	[signature]	03.90
Н. контр.	Ульянова	[signature]	07.90

Привязан:

Инв. №

503-1-78.90-КЖ.И.21.РС

Ведомость расхода стали на дополнительные закладные детали, кг

Стадия	Лист	Листов
РП		1

ГИПРОПРОМЕЛЬСТРОЙ г. Саратов

24475-05 32 Копировал: Сырова, Сарат

Формат А3

1ПГ-3АVТ-180ЯН-350П-а

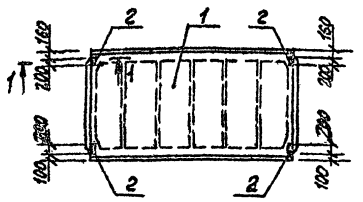

1ПВ7-3АVТ-180ЯН-350П-а
1ПВ4-3АVТ-180ЯН-350П-а

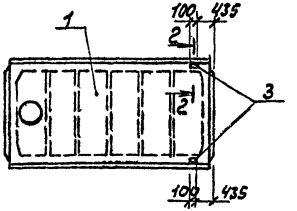

1ПГ-3АVТ-180ЯН-350П-б
1ПГ-5АVТ-180ЯН-350П-а

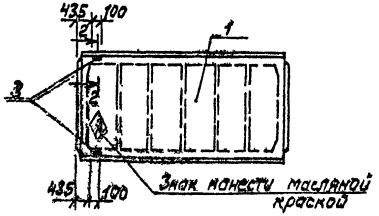

1ПВ7-5АVТ-180ЯН-350П-а
1ПВ4-5АVТ-180ЯН-350П-а

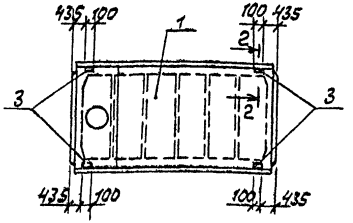

1ПГ-3АVТ-180ЯН-350П-в
1ПГ-5АVТ-180ЯН-350П-б

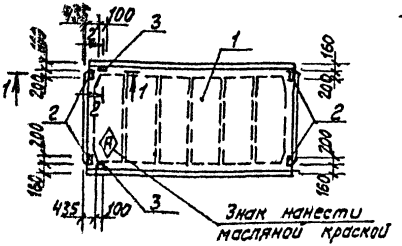

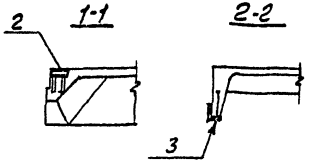

Марка	Поз.	Наименование	Кол.	Обозначение документа
1ПГ-3АVТ-180ЯН-350П-а	1	Плита 1ПГ-3АVТ-180ЯН-350П	1	1.465.1-10/82, вып.1
	2	Изделие закладное М8	4	ГОСТ 22701.5-77*
1ПГ-3АVТ-180ЯН-350П-б	1	Плита 1ПГ-3АVТ-180ЯН-350П	1	1.465.1-10/82, вып.1
	3	Изделие закладное М9	2	ГОСТ 22701.5-77*
1ПГ-3АVТ-180ЯН-350П-в	1	Плита 1ПГ-3АVТ-180ЯН-350П	1	1.465.1-10/82, вып.1
	2	Изделие закладное М8	4	ГОСТ 22701.5-77*
	3	М9	2	
1ПГ-5АVТ-180ЯН-350П-а	1	Плита 1ПГ-5АVТ-180ЯН-350П	1	1.465.1-10/82, вып.1
	3	Изделие закладное М9	2	ГОСТ 22701.5-77*
1ПГ-5АVТ-180ЯН-350П-б	1	Плита 1ПГ-5АVТ-180ЯН-350П	1	1.465.1-10/82, вып.
	2	Изделие закладное М8	4	ГОСТ 22701.5-77*
	3	М9	2	
1ПВ7-3АVТ-180ЯН-350П-а	1	Плита 1ПВ7-3АVТ-180ЯН-350П	1	1.465.1-10/82, вып.1
	3	Изделие закладное М9	2	ГОСТ 22701.5-77*
1ПВ7-5АVТ-180ЯН-350П-а	1	Плита 1ПВ7-5АVТ-180ЯН-350П	1	1.465.1-10/82, вып.1
	3	Изделие закладное М9	4	ГОСТ 22701.5-77*
1ПВ4-3АVТ-180ЯН-350П-а	1	Плита 1ПВ4-3АVТ-180ЯН-350П	1	1.465.1-10/82, вып.1
	3	Изделие закладное М9	2	ГОСТ 22701.5-77*
1ПВ4-5АVТ-180ЯН-350П-а	1	Плита 1ПВ4-5АVТ-180ЯН-350П	1	1.465.1-10/82, вып.1
	3	Изделие закладное М9	4	ГОСТ 22701.5-77*

Технические условия см. 1.465.1-10/82, вып.1
Ведомость расхода стали см. -КЖ.И.23.РС
Слои, входящие в состав комплексной плиты, на чертежах условно не показаны.

ГИП	Нажмегдинов		07.90
Нач.отд.	Зильбертов		07.90
Гл.спец.	Ульянова		03.90
Нач.гр.п.	Легова		03.90
Инж.I кат.	Чуцикина		03.90
Н.контр.	Ульянова		07.90

503-1-78.90 -КЖ.И.22

Плиты покрытия

Стадия	Масса	Масштаб
РП	—	—

Лист | Листов 1

ГИПРОПРОМСЕЛЬСТРОЙ г.Саратов

Привязан

Инв.№

24475-05 33 Копировал: Леденева Формат А3

Марка элемента	Изделия закладные												Всего	Общий расход
	Арматура класса				Прокат марки									
	А-III				Вст3кп2						С235			
	ГОСТ 5781-82*				ГОСТ 103-76*			ГОСТ 8509-86			ГОСТ 19903-74*			
	⌀10	⌀14		Итого	δ=8		Итого	∠70×8		Итого	δ=4		Итого		
4ПГ-3АУТ-4В0ЯН-350П-а	1.6	—		1.6	5.2		5.2	—		—	—		—	6.8	6.8
4ПГ-3АУТ-4В0ЯН-350П-б	0.6	0.2		0.8	—		—	1.7		1.7	—		—	2.5	2.5
4ПГ-3АУТ-4В0ЯН-350П-в	2.2	0.2		2.4	5.2		5.2	1.7		1.7	—		—	9.3	9.3
4ПГ-5АУТ-4В0ЯН-350П-а	0.6	0.2		0.8	—		—	1.7		1.7	—		—	2.5	2.5
4ПГ-5АУТ-4В0ЯН-350П-б	2.2	0.2		2.4	5.2		5.2	1.7		1.7	—		—	9.3	9.3
4ПВ7-3АУТ-4В0ЯН-350П-а	0.6	0.2		0.8	—		—	1.7		1.7	—		—	2.5	2.5
4ПВ7-5АУТ-4В0ЯН-350П-а	1.2	0.4		1.6	—		—	3.4		3.4	—		—	5.0	5.0
4ПВ4-3АУТ-4В0ЯН-350П-а	0.6	0.2		0.8	—		—	1.7		1.7	—		—	2.5	2.5
4ПВ4-5АУТ-4В0ЯН-350П-а	1.2	0.4		1.6	—		—	3.4		3.4	—		—	5.0	5.0
П1-15б-1	—	—		—	—		—	—		—	3.6		3.6	3.6	3.6
П3-15б-1	—	—		—	—		—	—		—	4.2		4.2	4.2	4.2

Привязан:

Инв. №

ГИП	Нажметдинов		07.90
Нач.ОТА	Зильбертов		07.90
Гл.спец.	Ульянова		03.90
Нач.гр.	Пегова		03.90
Инж.-конст.	Чушкина		03.90
Н.контр.	Ульянова		07.90

503-1-78.90 - КЖ.И.25.РС

Ведомость расхода стали на дополнительные закладные изделия, кг

Стадия	Лист	Листов
РП	1	1

ГИПРОПРОМСЕЛЬЭЛЕКТРОСТРОЙ г. Саратов

24475-05 34 Копировал: Сырова, Сыр.

Формат А3

ПС63.18.2,5-2Л-1-33а*); ПС63.12.2,5-2Л-1-33а*)

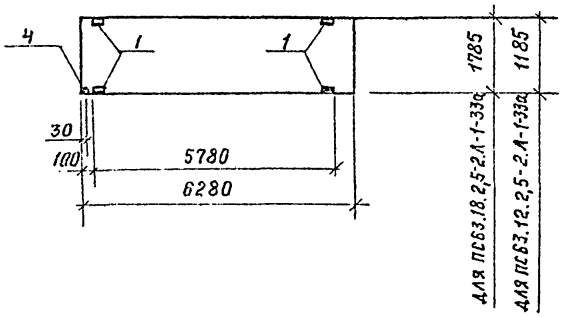

ПС60.12.2,5-3Л-31а; ПС63.12.2,5-3Л-2-31а

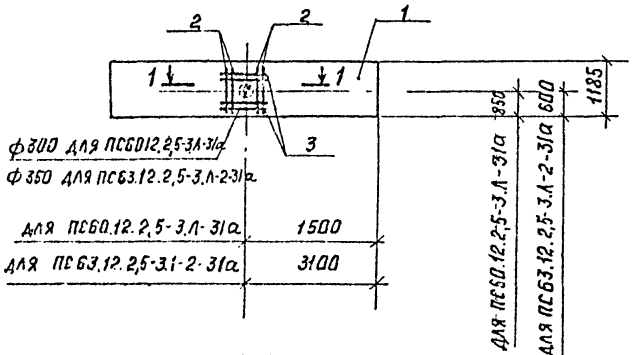

1-1

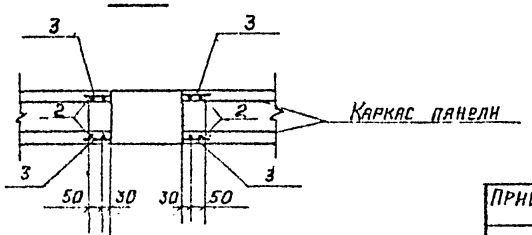

Марка	Поз.	Наименование	Кол.	Обозначение документа
ПС60.12.2,5-3.Л-31а	1	Панель ПС60.12.2,5-3.Л-31	1	1.030.1-1, вып.1-1
	2	ф8AIII, ℓ=1150; 0,45 кг	8	без чертежа
	3	ф8AIII, ℓ=550; 0,2 кг	8	
ПС63.12.2,5-3.Л-2-31а	1	Панель ПС63.12.2,5-3.Л-2-31	1	1.030.1-1 вып. 1-1
	2	ф8AIII, ℓ=1150; 0,45 кг	8	без чертежа
	3	ф8AIII, ℓ=550; 0,2 кг	8	

Техническое описание см. 1.030.1-1, вып. 1-1

Ведомость расхода стали, кг

Марка элемента	Изделия арматурные. Арматура класса A-III ГОСТ 5781-82* ф8			Итого	Общий расход
ПС6012.2,5-3.Л-31а	5,2			5,2	5,2
ПС63.12.2,5-3.Л-2-31а	5,2			5,2	5,2

*) панели, имеющие в марке индекс „а" отличаются от типовых панелей по серии 1.030.1-1, вып. 1-1 привязкой закладных деталей (поз. 1; 4)

ГИП	Нажмеддинова		07.90
Нач. отд.	Зильберт		07.90
Гл. спец.	Ульянова		03.90
Нач. груп.	Петова		03.90
Инж. [illegible]	Чушкина		03.90
Н. контр.	Ульянова		07.90

503-1-78.90 -КЖ.И.24

Панели стеновые

Стадия	Масса	Масштаб
РП	—	—
Лист	Листов 1	

ГИПРОПРОМСЕЛЬСТРОЙ г. Саратов

Привязан

Инв. №

Альбом 5

2П1 - 2АтVТ - 7

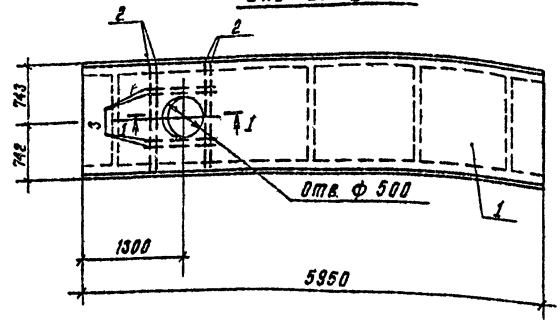

2П1 - 2АтVТ - 8

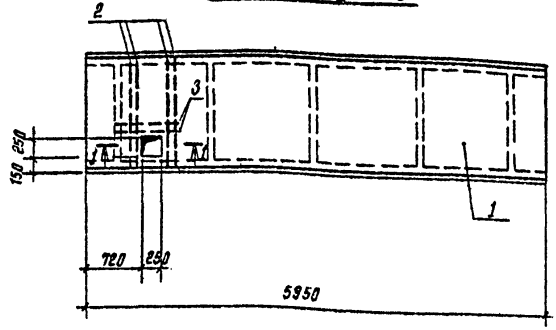

1 - 1

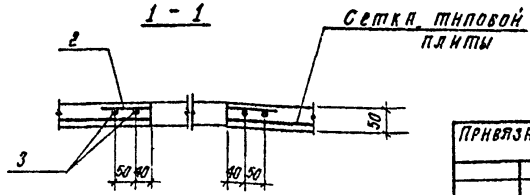

Марка	Поз.	Наименование	Кол.	Обозначение документа
2П1-2АтVТ-7	1	Плита 2П1 - 2АтVТ	1	1.442.1-2, вып. 1
	2	ф6АIII, ГОСТ 5781-82*, ℓ=1400	4	без чертежа
	3	ф6АIII, ГОСТ 5781-82*, ℓ=720	4	
2П1-2АтVТ-8	1	Плита 2П1 - 2АтVТ	1	1.442.1-2, вып. 1
	2	ф6АIII, ГОСТ 5781-82*, ℓ=1400	4	без чертежа
	3	ф6АIII, ГОСТ 5781-82*, ℓ=470	2	

Технические требования см. 1.442.1-2, вып. 1.

Ведомость расхода стали на дополнительные арматурные изделия, кг

Марка элемента	Изделия арматурные. Арматура класса А-III ГОСТ 5781-82*				Общий расход
	ф6			Итого	
2П1-2АтVТ-7	1,9			1,9	1,9
2П1-2АтVТ-8	1,5			1,5	1,5

ГИП	Нажметдинов		07.90
Нач. отд.	Зильбертов		07.90
Гл. спец.	Ульянова		05.90
Нач. груп.	Пегова		05.90
Инж. I кат.	Чушкина		05.90
Н. контр.	Ульянова		07.90

Привязан

Инв. №

503-1-78.90 - КЖ.И. 25

Плиты перекрытия 2П1 - 2АтVТ-7, 2П1 - 2АтVТ-8

Стадия	Масса	Масштаб
РП	—	—

Лист | Листов 1

ГИПРОПРОМСЕЛЬСТРОЙ г. Саратов

Альбом 5

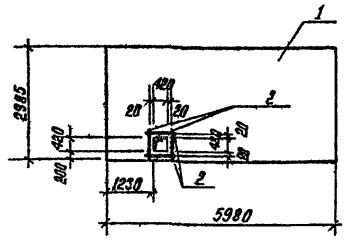

Поз.	Наименование	Кол.	Обозначение документа
1	ПГ 60. 30 - 1 - Л	1	1.030.9 - 2, вып. 1
2	ф 5 ВР I ГОСТ 6727 - 80*	4	без черт.
	l_0 = 650; 0,11 кг		

Техническое описание см. 1.030.9 - 2.1 - 00. 070

Ведомость расхода стали на элемент, кг

Марка элемента	Изделия арматурные						Общий расход
	Арматура класса						
	ВР I						
	ГОСТ 6727 - 80*						
	ф 5					Итого	
ПГ 60. 30 - 1 - Л - 1	0,44					0,44	0.44

Привязан :

Инв №

ГИП	Нажметдинов		10.90
Нач. отд.	Зильбертов		10.90
Гл. спец.	Ульянова		10.90
Нач. гр.	Пегова		10.90
Инж. I кат.	Кудряшова		10.90
Н. контр.	Ульянова		10.9

503 - 1 - 78.90 - КЖ. И. 26

Панель перегородки ПГ 60. 30 - 1 - Л - 1

Стадия	Масса	Масштаб
РП	—	1:100

Лист | Листов 1

ГИПРОПРОМСЕЛЬСТРОЙ г. Саратов

Копировал Сидорова

Формат А4

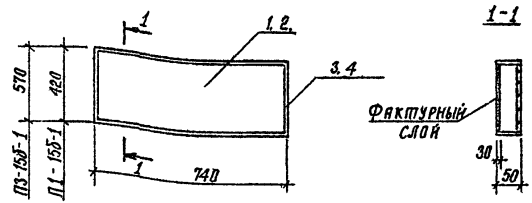

Марка плиты	Поз.	Наименование	Кол.	Обозначение документа
П1-15б-1	1	Плита П1 - 15б	1	3.006.1 - 2.87, вып. 2
	3	Лист б4, ГОСТ 19903-74*, l=2320	1	
П3-15б-1	2	Плита П3 - 15б	1	3.006.1-2.87, вып. 2
	4	Лист б4, ГОСТ 19903-74*, l=2620	1	

Технические условия 3.006.1-2.87, вып. 2.
Ведомость расхода стали см. КЖ. И. 23. Р.С., лист б4 из стали С 235 ГОСТ 27772-88.*

Взам. инв. №

Подпись и дата

Инв. № подл.

Привязан :

Инв. №

ГИП	Нажметдинов		10.90
Нач. отд.	Зильбертов		10.90
Гл. спец.	Ульянова		10.90
Нач. гр.	Пегова		10.90
Инж. II кат.	Лючева		10.90
Н. контр.	Ульянова		10.90

503 - 1 - 78.90 - КЖ. И. 27

Плиты канальные П1-15б-1 П3 - 15б - 1

Стадия	Масса	Масштаб
РП	—	—

Лист | Листов 1

ГИПРОПРОМСЕЛЬСТРОЙ г. Саратов

24475-05 37 Копировал. Сидорова

Формат А4

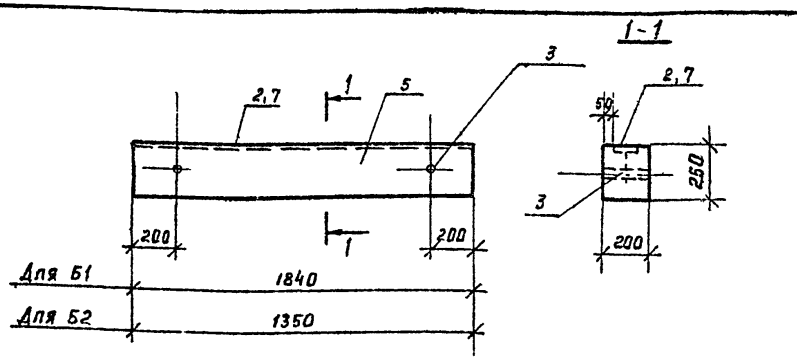

Схема армирования

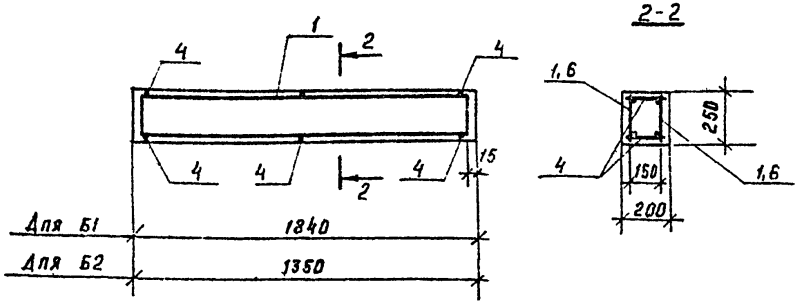

Марка балки	Поз.	Наименование	Кол	Обозначение документа	Масса балки, кг
Б1	1	Каркас плоский КР1	2	ТП 503-1-78.90-КЖИ.52	225,0
	2	Изделие закладное МИ1-8	—	3.400-6/76	
	3	Труба 40×3,5 ГОСТ 3262-75* ℓ=250	2		
	4	ф8 AI, ГОСТ 5781-82* ℓ=180	6		
	5	Бетон класса В15	0,09		
Б2	6	Каркас плоский КР1	2	ТП 503-1-78.90-КЖИ.52	175,0
	7	Изделие закладное МИ1-8	—	3.400-6/76	
	8	Труба 40×3,5 ГОСТ 3262-75* ℓ=250	2		
	4	ф8 AI, ГОСТ 5781-82*, ℓ=180	6		
	5	Бетон класса В15	0,07		

1. При изготовлении ж.б. балок размеры, непрямолинейность и толщина защитного слоя бетона, а также качество поверхности и внешний вид балок проверяются по ГОСТ 13015.3-81*
2. При изготовлении балок должно быть обеспечено проектное положение арматуры. Отклонение от нормальной толщина защитного слоя бетона не должна превышать ± 3мм.
3. Для подъема и монтажа балок предусмотрены строповочные отверстия.
4. На верхней грани балок несмываемой краской должна быть нанесена буква „В".
5. Поставка балок потребителю производится по достижению бетонам 70% проектной марки.

Ведомость расхода стали на элемент, кг

Марка элемента	Изделия арматурные					Изделия закладные							Общий расход
	Арматура класса				Всего	Арматура класса	Прокат марки					Всего	
	A I		A III			A III	ВСт3кп2						
	ГОСТ 5781-82*		ГОСТ 5781-82			ГОСТ 5781-82	ГОСТ 19903-74		ГОСТ 3262-75				
	ф8	Итого	ф12	Итого		ф8	Итого	δ=8	Итого	Труба	Итого		
Б1	4,6	4,6	3,2	3,2	7,8	1,8	1,8	11,6	11,6	2,2	2,2	15,6	23,4
Б2	1,43	1,43	1,17	1,17	2,6	1,8	1,8	11,6	11,6	2,2	2,2	15,6	18,2

Привязан

Инв. №

ГИП	Нажметдинов		07.90
Нач. отд.	Зильбертов		07.90
Гл. спец.	Ульянова		06.90
Нач. груп.	Петова		06.90
Инж. III к.	Левкевич		06.90
Н. контр.	Ульянова		07.90

503-1-78.90 – КЖ. И. 28

Балки Б1, Б2

Стадия	Масса	Масштаб
РП	См. табл.	—
Лист	Листов 1	

ГИПРОПРОМСЕЛЬСТРОЙ г. Саратов

Альбом 2

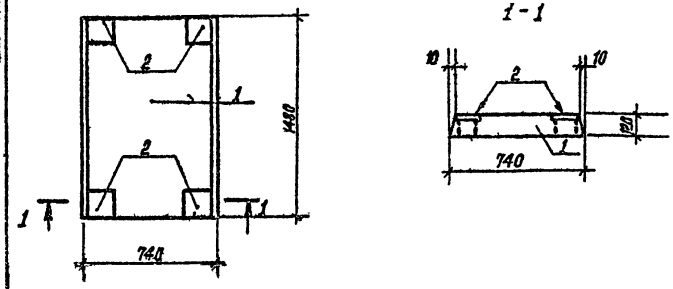

Поз.	Наименование	Кол.	Обозначение документа
1	Плита П13д-11б	1	3.006.1-2/87, вып. 2
2	Изделие закладное МН11-6	4	1.400-15, вып. 1

Ведомость расхода стали, кг

Марка элемента	Изделия закладные							Всего
	Арматура класса			Прокат марки				
	AIII			C 235				
	ГОСТ 5781-82*			ГОСТ 19903-74*				
		ф8	Итого		-6	-8	Итого	
П13д-11б-а		0,48	0,48		4,4	1,6	6,0	6,48

Привязан:

Инв. №

Техническое описание см. 3.006.1-2/87, вып. 2.

ГИП	Наниметанов		11.90
Нач.отд.	Зильбертов		11.90
Гл.спец.	Ульянова		11.90
Нач.гр.	Пегова		12.90
Инж.I кат.	Лючева		12.90
Н.контр.	Ульянова		11.90

503-1-78.90 - КЖ.К.29

Плита П13д-11б-а

Стадия	Масса	Масштаб
РП	—	—
Лист	Листов 1	

ГИПРОПРОМСЕЛЬСТРОЙ г. Саратов

Копировал: Сидорова

Формат А4

Альбом 5

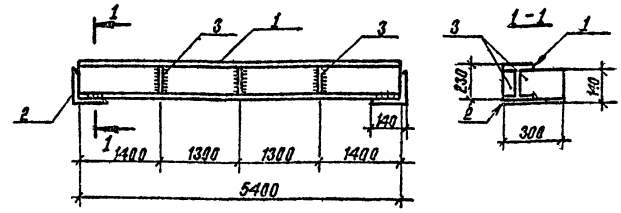

Поз.	Наименование	Кол.	Масса ед., кг
1	I 23Ш1 ГОСТ 26020-83, ℓ=5400	1	195,5
2	L 140×140×10 ГОСТ 8509-86, ℓ=300	2	12,9
3	Лист-8×74×206 ГОСТ 19903-74*	6	1,43

Технические требования см. КЖ.К.ТТ1

Балка БМ1 - из стали С 245 ГОСТ 27772-88*

Привязан:

Инв. №

ГКП	Наниметанов		11.90
Нач.отд.	Зильбертов		11.90
Гл.спец.	Ульянова		11.90
Нач.гр.	Пегова		12.90
Инж.II кат.	Лючева		12.90
Н.контр.	Ульянова		11.90

503-1-78.90 - КЖ.К.30

Балка БМ1

Стадия	Масса	Масштаб
РП	234,31	—
Лист	Листов 1	

ГИПРОПРОМСЕЛЬСТРОЙ г. Саратов

Копировал: Сидорова 24475-05 39 Формат А4

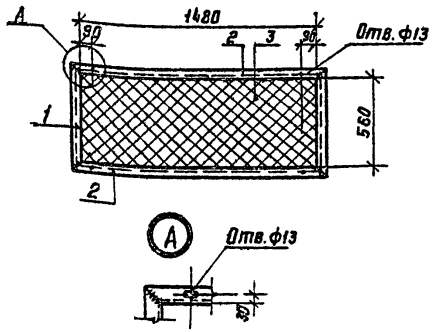

Поз.	Наименование	Кол.	Масса ед. кг.
1	L 50×50×5 ГОСТ 8509-86, ℓ=660	2	2,5
2	L 50×50×5 ГОСТ 8509-86, ℓ=1580	2	6,0
3	Сетка №20×1,6 ГОСТ 5336-80*		1,4

Технические требования см. АР.И.1.ТТ
L 50×50×5- из стали С 235 ГОСТ 27772-88*

Привязан:

Инв. №

ГИП	Нажметдинов		30
Нач. отд.	Зильбертов		30
Гл. спец.	Ульянова		30
Нач. гр.	Легова		30
Инж. I кат.	Лючева		30
Н. контр.	Ульянова		30

503-1-78.90 -КЖ.И.31

Решетка Р1

Стадия	Масса	Масштаб
РП	18,4	—
Лист	Листов 1	

ГИПРОПРОМСЕЛЬСТРОЙ г. Саратов

Копировал: Савина Сол формат А4

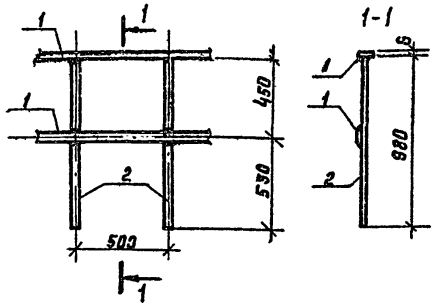

Поз.	Наименование	Кол.	Масса ед. кг.
1	Лист-6×40×1000 ГОСТ 19903-74*	2	1,9
2	В·22 ГОСТ 2590-88, ℓ=980	2	2,9

Технические требования см. АР.И.1.ТТ
Лист-6×40×1000-из стали С 235
ГОСТ 27772-88*

Привязан:

Инв. №

ГИП	Нажметдинов		30
Нач. отд.	Зильбертов		30
Гл. спец.	Ульянова		30
Нач. гр.	Легова		30
Инж. II кат.	Лючева		30
Н. контр.	Ульянова		30

503-1-78.90 -КЖ.И.32

Ограждение ОГ1

Стадия	Масса	Масштаб
РП	9,6	—
Лист	Листов 1	

ГИПРОПРОМСЕЛЬСТРОЙ г. Саратов

Инв. № подл. | Подпись и дата | Взам. инв. №

 Копировал: Савина Сол формат А4

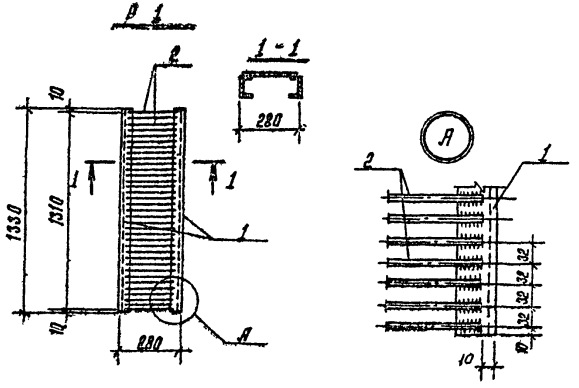

Марка решетки	Поз.	Наименование	Кол.	Масса ед., кг	Масса решётки, кг
Р2	1	Швеллер [10, ГОСТ 8240-89	2	11,4	26,9
	2	ф8 AI ГОСТ 5781-82,* ℓ=260	41	0,1	
Р3	1	Швеллер [10, ГОСТ 8240-89	2	11,4	29,3
	2	ф8 AI ГОСТ 5781-82,* ℓ=260	39	0,1	
	3	ф8 AI ГОСТ 5781-82,* ℓ=180	2	0,1	
	4	ф8 AI ГОСТ 5781-82,* ℓ=120	1	0,1	
	5	Труба 100×4 ГОСТ 3262-75*Б-500	1	2,2	
	6	Крышка δ=0,5мм ГОСТ 19903-74*	1	0,1	

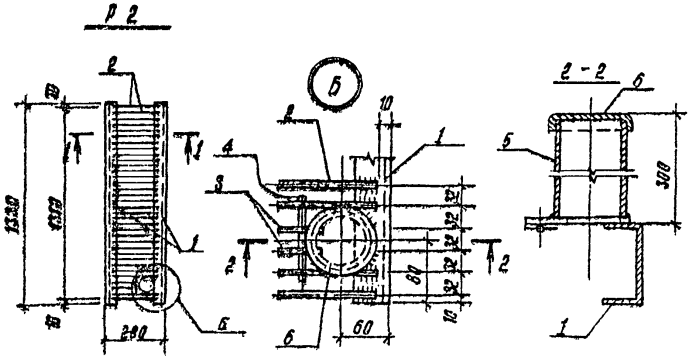

Технические требования см. АР. И. 1. ТТ
Швеллер [10, лист δ=0,5мм - из стали С 235 ГОСТ 27772-88.*

ГИП	Нанетдинов		07.90
Нач. отд.	Ульвертов		07.90
Гл. спец.	Ульянова		06.90
Нач. гр.	Петрова		05.90
Инж. т. к.	Левкевич		05.90
Н. контр.	Ульянова		07.90

503-1-78.90 – КЖ. И. 33

Решетки Р2, Р3

Стадия	Масса	Масштаб
РП	См. табл.	—
Лист	Листов 1	

ГИПРОПРОМЭЛЬСТРОЙ г. Саратов

Привязан:

Инв. №

Копировал: Сидорова 24475-05 41 Формат А3

Альбом 5

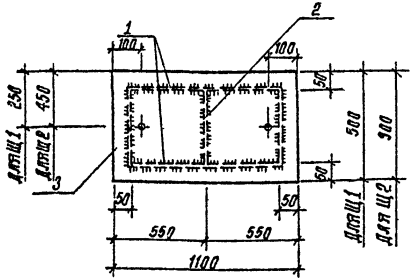

Марка щита	Поз.	Наименование	Кол.	Масса ед., кг	Масса щита, кг
Щ1	1	Лист 6×60×1000 ГОСТ 19903-74*	2	2.83	36.6
	2	Лист 6×60×400 ГОСТ 19903-74*	3	1.13	
	3	Рифл. сталь δ=6 ГОСТ 8568-77*	1	27.55	
Щ2	1	Лист 6×60×1000 ГОСТ 19903-74*	2	2.83	62.1
	2	Лист 6×60×800 ГОСТ 19903-74*	3	2.26	
	3	Рифл. сталь δ=6 ГОСТ 8568-77*	1	49.6	

Привязан

Инв. №

ГИП	Нежметдинов		07.90
Нач. отд.	Эльбертов		06.90
Гл. спец.	Ульянова		06.90
Нач. груп.	Пегова		06.90
Инж.-техн.	Лючева		05.90
Н. контр.	Ульянова		07.90

Технические требования см. АР.Н.1.ТТ.
Лист 6×60×400, 6×60×1000 – из стали С235 ГОСТ 27772-88.*

503-1-78.90 – КЖ.Н 34

Щиты Щ1, Щ2

Стадия	Масса	Масштаб
РП	См. табл.	—
Лист	Листов 1	

ГИПРОПРОМСЕЛЬСТРОЙ г. Саратов

Копировал: Сидорова

Формат А4

Альбом 5

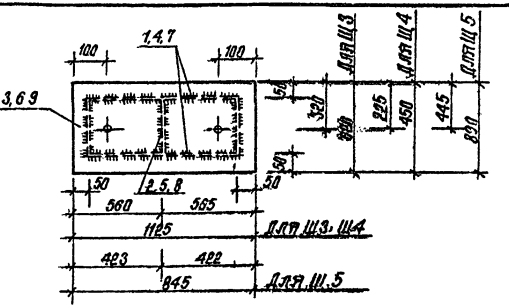

Марка щита	Поз.	Наименование	Кол.	Масса ед. кг	Масса щита,
Щ3	1	Лист 6×60×1025 ГОСТ 19903-74*	2	2.87	46.34
	2	Лист 6×60×540 ГОСТ 19903-74*	3	1.51	
	3	Рифл. сталь δ=6 ГОСТ 8568-77*	1	36.07	
Щ4	4	Лист 6×60×800 ГОСТ 19903-74*	2	2.87	34.84
	5	Лист 6×60×350 ГОСТ 19903-74*	3	0.98	
	6	Рифл. сталь δ=6 ГОСТ 8568-77*	1	25.36	
Щ5	7	Лист 6×60×745 ГОСТ 19903-74*	2	2.10	48.4
	8	Лист 6×60×780 ГОСТ 19903-74*	3	2.21	
	9	Рифл. сталь δ=6 ГОСТ 8568-77*	1	37.57	

Привязан

Инв. №

ГИП	Нежметдинов		07.90
Нач. отд.	Эльбертов		06.90
Гл. спец.	Ульянова		06.90
Нач. груп.	Пегова		05.90
Инж.-техн.	Левкеева		05.90
Н. контр.	Ульянова		07.90

Взам. инв. № | Подпись и дата | Инв. № подл.

Технические требования см. АР.Н.1.ТТ.
Лист 6 – из стали С235, ГОСТ 27772-88.*

503-1-78.90 – КЖ.Н.35

Щиты Щ3; Щ4, Щ5.

Стадия	Масса	Масштаб
РП	См. табл.	—
Лист	Листов 1	

ГИПРОПРОМСЕЛЬСТРОЙ г. Саратов

Копировал: Сидорова

Формат А4

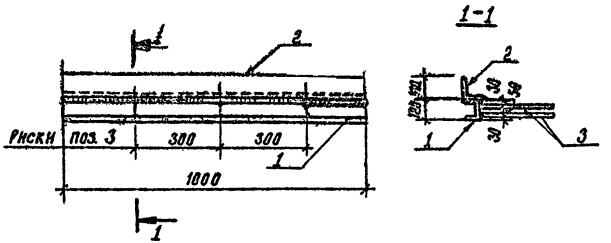

Поз.	Наименование	Кол.	Масса ед., кг
1	С 12 ГОСТ 8240-89, ℓ = 1000	1	10,4
2	L 140×140×10 ГОСТ 8509-86, ℓ = 1000	1	21,5
3	Ф 10 А III ГОСТ 5781-82*, ℓ = 300	6	0,19

Технические требования см. ЛР И.1.ТТ
С 12 - из стали ВСт3КП2 С 235
L 140×140×10 - из стали С245 ГОСТ 27772-88*

Привязан:

Инв. №			
Г.И.П.	Наумеланнов		11.90
Нач. отд.	Зильбертов		11.90
Гл. спец.	Ульянова		11.90
Нач. гр.	Пегова		11.90
Инж. II кат.	Лючева		11.90
Н. контр.	Ульянова		11.90

503-1-78.90 - кж. н. 36

Изделие закладное МН 1

Стадия	Масса	Масштаб
РП	33,04	—
Лист	Листов 1	

ГИПРОПРОМСЕЛЬСТРОЙ г. Саратов

Копировал: Сидорова

Формат А4

Альбом 5

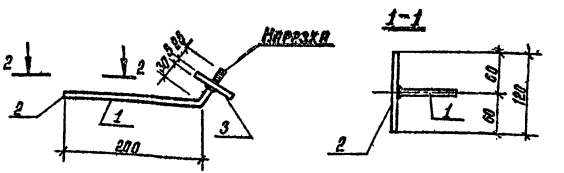

Поз.	Наименование	Кол.	Масса ед., кг
1	Ф 10 А-I с резьбой М 10 ГОСТ 5781-82*, ℓ = 260	1	0,16
2	Ф 10 А-I ГОСТ 5781-82*, ℓ = 120	1	0,07
3	Лист-6×60×60 ГОСТ 19903-74*	1	1,7

Технические требования см. ЛР И.1.ТТ
Лист-6×60×60- из стали С 235
ГОСТ 27772-88*

Привязан:

Инв. №			
Г.И.П.	Наумеланнов		11.90
Нач. отд.	Зильбертов		11.90
Гл. спец.	Ульянова		11.90
Нач. гр.	Пегова		11.90
Инж. II кат.	Лючева		11.90
Н. контр.	Ульянова		11.90

503-1-78.90 - кж. н. 37

Изделие закладное МН 2

Стадия	Масса	Масштаб
РП	1,93	—
Лист	Листов 1	

ГИПРОПРОМСЕЛЬСТРОЙ г. Саратов

Копировал: Сидорова

24475-05 43 Формат А4

Альбом 5

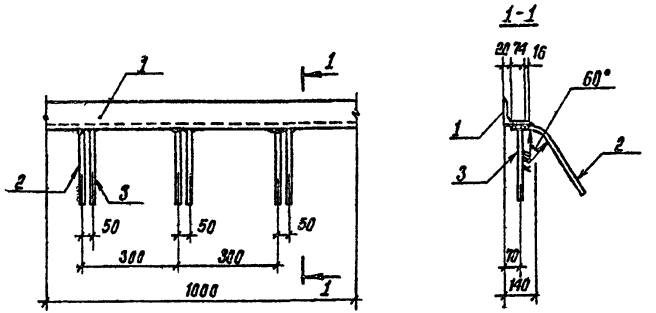

Поз.	Наименование	Кол.	Масса ед., кг
1	L 140×140×10 ГОСТ 8509-86, ℓ=1000	1	21.5
2	ФВАIII, ГОСТ 5781-82*, ℓ=300	3	0.12
3	ФВАIII, ГОСТ 5781-82*, ℓ=200	3	0.08

Технические требования см. АР.И.1.ТТ

L 140×140×10 - из стали С245, ГОСТ 27772-88*

Привязан :

Инв. №

ГИП	Наименование		11.90
Нач. отд.	Зильбертов		11.90
Гл. спец.	Ульянова		11.90
Нач. гр.	Пегова		11.90
Инж. II кат.	Лючева		11.90
Н. контр.	Ульянова		11.90

503-1-78.90 - КЖ.И.38

Изделие закладное МН3

Стадия	Масса	Масштаб
РП	22,1	—
Лист	Листов 1	

ГИПРОПРОМСЕЛЬСТРОЙ г. Саратов

Копировал: Сидорова

Формат А4

Альбом 5

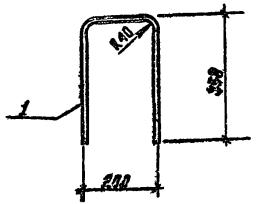

Поз.	Наименование	Кол.	Масса ед., кг
1	Ф22 А-I, ГОСТ 5781-82*, ℓ=300	1	2.7

Технические требования см. АР.И.1.ТТ

Привязан :

Инв. №

ГИП	Наименование		11.90
Нач. отд.	Зильбертов		11.90
Гл. спец.	Ульянова		11.90
Нач. гр.	Пегова		11.90
Инж. II кат.	Лючева		11.90
Н. контр.	Ульянова		11.90

503-1-78.90 - КЖ.И.39

Изделие закладное МН4

Стадия	Масса	Масштаб
РП	2,7	—
Лист	Листов 1	

ГИПРОПРОМСЕЛЬСТРОЙ г. Саратов

Копировал: Сидорова

Формат А4

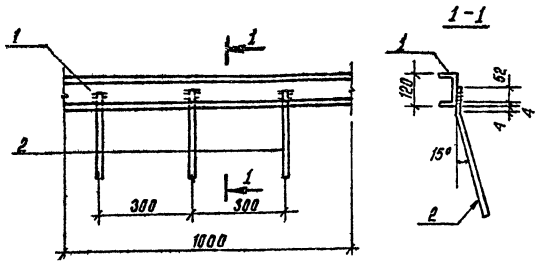

Поз.	Наименование	Кол.	Масса ед., кг
1	С12 ГОСТ 8240-89, ℓ = 1000	1	10,4
2	ФЗА III ГОСТ 5781-82*, ℓ = 300	3	0,12

Технические требования см. АР.И.1.ТТ
С12 - из стали С235, ГОСТ 27772-88*

Привязан:

Инв №			
ГИП	Нажметдинов	[signature]	[illegible]
Нач отд	Зильбертов	[signature]	[illegible]
Гл спец	Ульянова	[signature]	[illegible]
Нач гр	Пегова	[signature]	[illegible]
Инж II кат	Лючева	[signature]	[illegible]
Н. контр	Ульянова	[signature]	[illegible]

503-1-78.90 - КЖ.И 40

Изделие закладное МН5

Стадия	Масса	Масштаб
РП	10,76	—

Лист | Листов 1

ГИПРОПРОМСЕЛЬСТРОЙ г. Саратов

Копировал: Сидорова [signature] Формат А4

Альбом 5

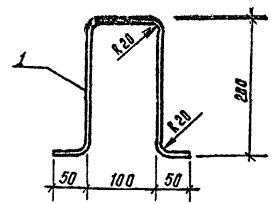

Поз.	Наименование	Кол.	Масса ед., кг
1	ФБА I ГОСТ 5781-82*, ℓ = 500	1	0,13

Технические требования см. АР.И.1.ТТ

Взам инв № | Подпись и дата | Инв № подл.

Привязан

Инв №			
ГИП	Нажметдинов	[signature]	[illegible]
Нач отд	Зильбертов	[signature]	[illegible]
Гл спец	Ульянова	[signature]	[illegible]
Нач гр	Пегова	[signature]	[illegible]
Инж II кат	Лючева	[signature]	[illegible]
Н. контр	Ульянова	[signature]	[illegible]

503-1-78.90 - КЖ.И.41

Изделие закладное МН6

Стадия	Масса	Масштаб
РП	0,13	

Лист | Листов 1

ГИПРОПРОМСЕЛЬСТРОЙ г. Саратов

Копировал Сидорова [signature] 24475-05 45 Формат А4

Альбом 5

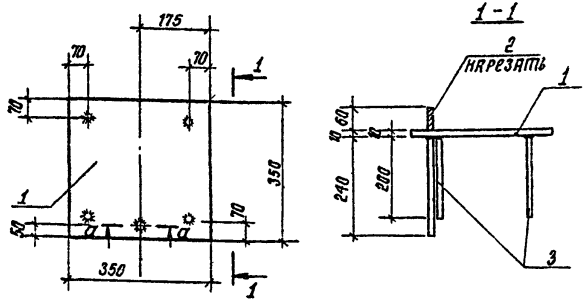

а-а

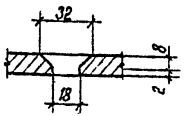

Поз.	Наименование	Кол.	Масса ед., кг
1	Лист-10×350×350 ГОСТ19903-74*	1	9,9
2	В 16 ГОСТ 2590-88, ℓ = 310	1	0,124
3	ФВА III, ГОСТ 5781-82*, ℓ = 200	4	0,08

Технические требования см. АР.И.1.ТТ
лист - 10×350×350 - из стали С 245
ГОСТ 27772-88*

Привязан:

Инв №			
ГИП	Нажметдинов		VII 90
Нач отд	Зильбертов		VII 90
Гл.спец	Ульянова		VII 90
Рук.груп	Пегова		I 90
Инж.	Лючева		III 90
Н контр	Ульянова		VII 90

503-1-78.90 - КЖ.И.42

Изделие закладное МН7

Стадия	Масса	Масштаб
РП	10,34	—
Лист	Листов 1	

ГИПРОПРОМСЕЛЬСТРОЙ
г. Саратов

Копировал: Сидорова

Формата 4

Альбом 5

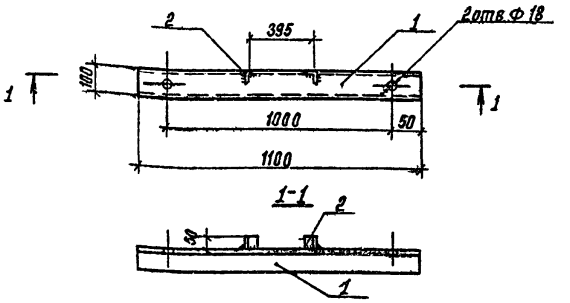

Поз.	Наименование	Кол.	Масса ед., кг
1	[10 ГОСТ 8240-89, ℓ = 1100	1	9,45
2	L 50×50×5 ГОСТ 8509-86, ℓ = 50	2	0,19

Технические требования см. АР.И.1.ТТ
[10, L50×50×5 - из стали С235
ГОСТ 27772-88*

Взам. инв. №

Подпись и дата

Инв № подл

Привязан

Инв №			
ГИП	Нажметдинов		VII 90
Нач отд.	Зильбертов		VII 90
Гл.спец.	Ульянова		VII 90
Рук гр.	Пегова		I 90
Инж.	Лючева		III 90
Н контр	Ульянова		VII 90

503-1-78.90 - КЖ.И.43

Изделие закладное МН8

Стадия	Масса	Масштаб
РП	9,83	—
Лист	Листов 1	

ГИПРОПРОМСЕЛЬСТРОЙ
г. Саратов

Копировал: Сидорова 24475-05 46 Формата 4

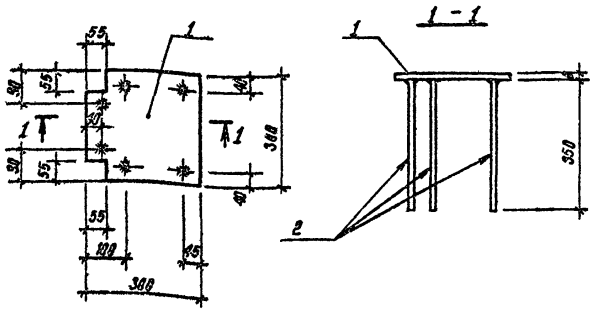

Поз.	Наименование	Кол.	Масса ед. кг
1	Лист $\frac{8\times300\times300\ ГОСТ\ 19903-74^*}{С\ 235\ ГОСТ\ 27772-88^*}$	1	5,7
2	ф 12 А III, ГОСТ 5781-82*; ℓ=350	6	0,3

Технические требования см. - АР. И. 1. ТТ.

Привязан:

Инв. №

ГИП	Нашметдинов		VII.90
Нач. отд.	Зильбертов		VII.90
Гл. спец.	Ульянова		VII.90
Нач. гр.	Пегова		X.90
Инж. ткат.	Чушкина		III.90
Н. контр.	Ульянова		VII.90

503-1-78.90 - КЖ. И. 44

Изделие закладное МН9

Стадия	Масса	Масштаб
РП	7,5	—

Лист | Листов 1

ГИПРОПРОМСЕЛЬСТРОЙ г. Саратов

Копировал: Формат А4

Альбом 5

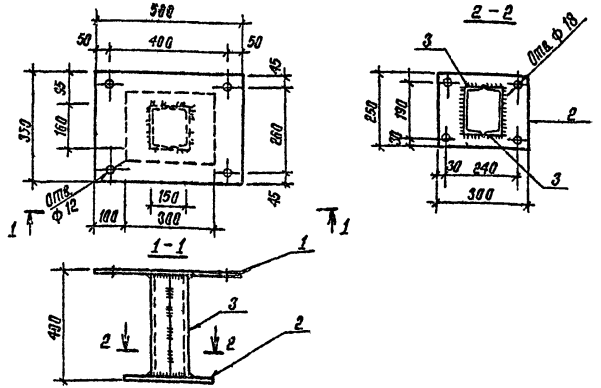

Марка	Поз.	Наименование	Кол.	Масса
РМ 1	1	Лист $\frac{8\times500\times350\ ГОСТ\ 19903-74^*}{С\ 235\ ГОСТ\ 27772-88^*}$	1	10,99
	2	Лист $\frac{6\times300\times250\ ГОСТ\ 19903-74^*}{С\ 235\ 2\ ГОСТ\ 27772-88^*}$	1	3,53
	3	Швеллер $\frac{16\ ГОСТ\ 8240-89}{С\ 245\ ГОСТ\ 27772-88}$ ℓ=385	2	5,47

Технические требования см. АР. И. 1. ТТ

Привязан:

Инв. №

ГИП	Нашметдинов		VII.90
Нач. отд.	Зильбертов		VII.90
Гл. спец.	Ульянова		VII.90
Нач. гр.	Пегова		X.90
Вед. инж.	Муравлева		III.90
Арх. III	Яфарова		III.90
Н. контр.	Ульянова		VII.90

503-1-78.90 - КЖ. И. 45

Опорная рамка РМ 1

Стадия	Масса	Масштаб
РП	25,46	—

Лист | Листов 1

ГИПРОПРОМСЕЛЬСТРОЙ г. Саратов

Инв. № подл. | Подпись и дата | Взам. инв. №

Копировал: Сидорова 24475-05 47 Формат А4

Альбом 5

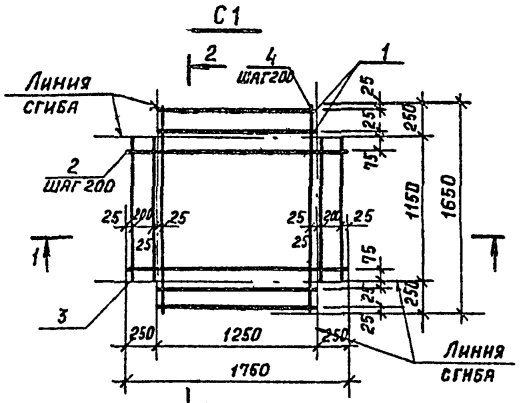

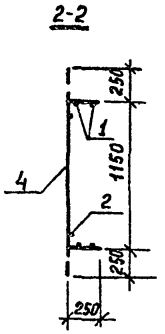

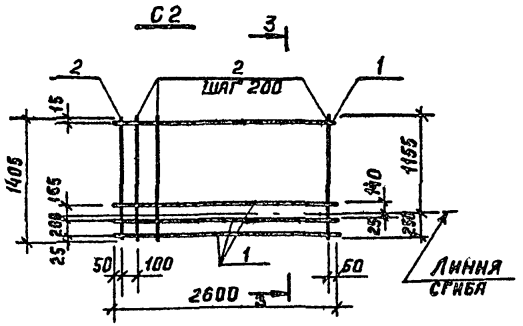

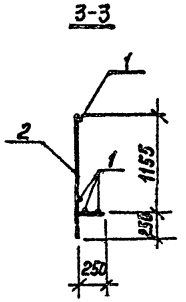

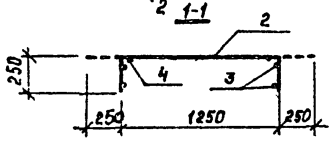

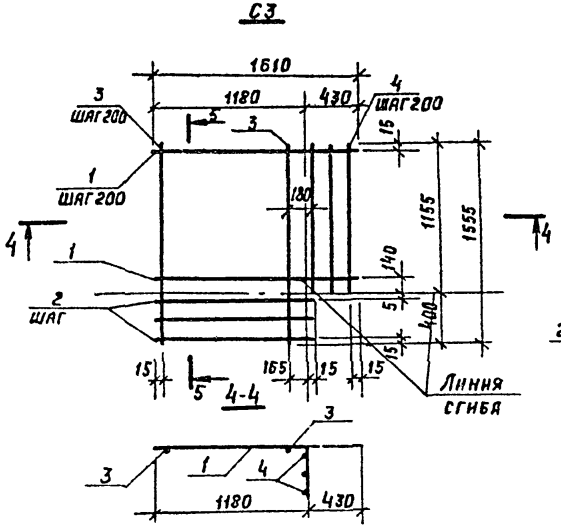

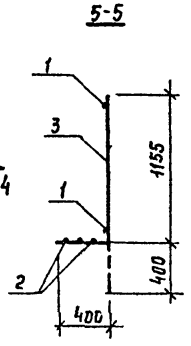

Марка сетки	Поз.	Наименование	Кол.	Масса сетки, кг
С1	1	Ф 8 AI, ℓ = 1250; 0,5 кг	4	13,1
	2	ф 8 AI, ℓ = 1750; 0,7 кг	6	
	3	ф 8 AI, ℓ = 1150, 0,5 кг	4	
	4	ф 8 AI, ℓ = 1650, 0,7 кг	7	
С2	1	ф 10 A III, ℓ = 2600, 1,5 кг	8	21,0
	2	ф 8 AI, ℓ = 1405, 0,6 кг	15	
С3	1	ф 10 A III, ℓ = 1610; 1,0 кг	6	12,9
	2	ф 10 A III, ℓ = 1180; 0,7 кг	3	
	3	ф 8 AI, ℓ = 1555, 0,6 кг	6	
	4	ф 8 AI, ℓ = 1155; 0,4 кг	3	

Технические требования см. АР. и. 1. ТТ
Арматура класса А-I, А-III по ГОСТ 5781-82*

ГИП	Нажметдинов		11.90
Нач. отд	Зильбергов		11.90
Гл. спец.	Ульянова		11.90
Нач. гр.	Пегова		11.90
Н. инж. II кат	Лючева		12.90

503-1-78.90 - КЖ. И. 46

Сетки арматурные С1, С2, С3

Стадия	Масса	Масштаб
РП	См. табл.	—
Лист	Листов 1	

ГИПРОПРОМСЕЛЬСТРОЙ г. Саратов

Привязан:

Инв. №

Н. контр. Ульянова 11.90

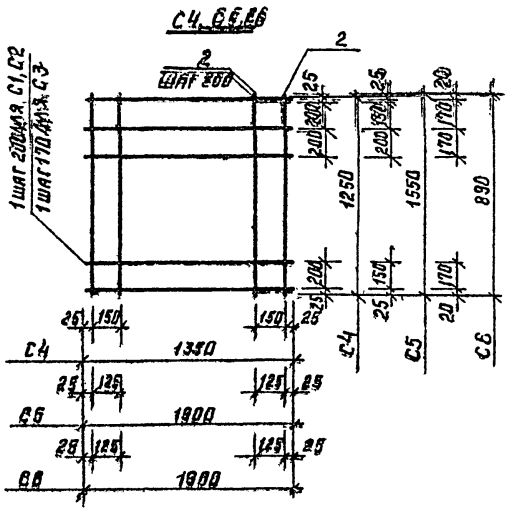

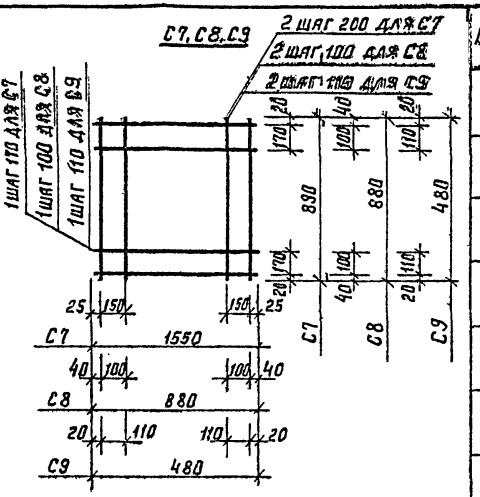

Марка сетки	Поз	Наименование	Кол.	Масса сетки, кг
С4	1	ф8АIII, ℓ=4350; 0,53 кг	7	7,7
	2	ф8АI, ℓ=1250; 0,5 кг	8	
С5	1	ф8АI, ℓ=1900; 0,8 кг	9	13,8
	2	ф8АI, ℓ=1550; 0,6 кг	11	
С6	1	ф8АI, ℓ=1900; 0,8 кг	6	9,2
	2	ф8АI, ℓ=890; 0,4 кг	11	
С7	1	ф8АI, ℓ=1550; 0,6 кг	6	7,2
	2	ф8АI, ℓ=890; 0,4 кг	9	
С8	1	ф10АIII, ℓ=880; 0,54 кг	9	9,7
	2	ф10АIII, ℓ=880; 0,54 кг	9	
С9	1	ф6АI, ℓ=480; 0,11 кг	5	1,1
	2	ф6АI, ℓ=480; 0,11 кг	5	
С10	1	ф8АI, ℓ=1040; 0,4 кг	8	7,2
	2	ф8АI, ℓ=1350; 0,5 кг	8	
С11	1	ф8АI, ℓ=1040; 0,4 кг	7	6,8
	2	ф8АI, ℓ=1250; 0,5 кг	8	

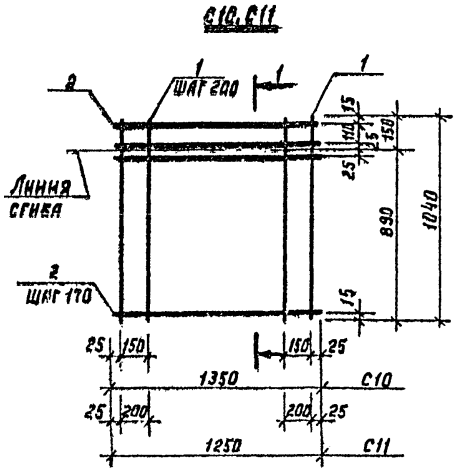

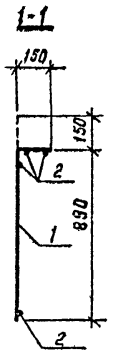

Технические требования см. АР.И.1.ТТ
Арматура класса А-I, А-III по ГОСТ 5781-82*

ГИП	Нажмединов		
Нач. отд.	Зильбергов		
Гл. спец.	Ульянова		
Нач. гр.	Легова		
Инж. (кат.)	Лючева		
Н. контр.	Ульянова		

503-1-78.90 -КЖ.И.47

Сетки арматурные С4 ÷ С11

Стадия	Масса	Масштаб
РП	См. табл.	—
Лист	Листов 1	

ГИПРОПРОМСЕЛЬСТРОЙ г. Саратов

Привязан:

Инв. №

24475-05 49 Копировал: Савина Сав Формат А3

С 12

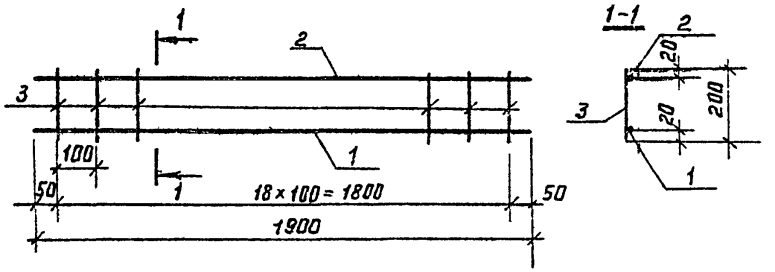

С 13

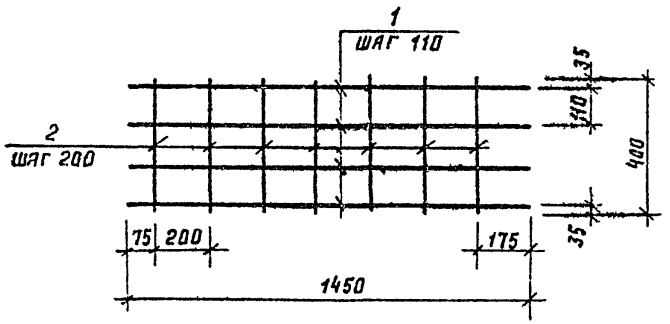

С 19

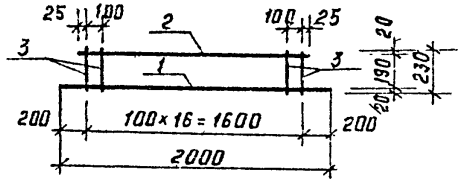

Марка сетки	Поз.	Наименование	Кол.	Масса сетки, кг
С12	1	ф12А III, ℓ=1900; 1,7кг	1	3,3
	2	ф8А III, ℓ=1900, 0,8 кг	1	
	3	ф6АI, ℓ=200; 0,04кг	19	
С13	1	ф12А III, ℓ=1450; 1,29кг	4	5,8
	2	ф6А III, ℓ=400; 0,09кг	7	
С19	1	ф12А III, ℓ=2000; 1,78кг	1	4,1
	2	ф12А III, ℓ=1650; 1,47кг	1	
	3	ф6АI, ℓ=230; 0,05кг	17	

Технические требования см. АР.И.1.ТТ

Арматура класса А-I, А-III по ГОСТ 6781-82*

ГИП	Нажметдинов		Ш.Э.
Нач.отд.	Зильбертов		Ш.Э.
Гл. спец.	Ульянова		Ш.Э.
Нач.гр.	Пегова		Т.Э.
Инж.II кат.	Лючева		Ш.Э.
Привязан:			
Инв.№	Н.контр.	Ульянова	Ш.Э.

503-1-78.90 -КЖ.И. 48

Сетки арматурные С12, С13, С19

Стадия	Масса	Масштаб
РП	См. табл.	—
Лист	Листов 1	

ГИПРОПРОМСЕЛЬСТРОЙ г. Саратов

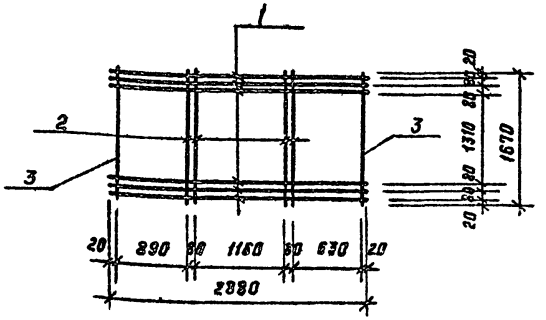

Марка сетки	Поз.	Наименование	Кол.	Масса ед. кг.	Масса сетки, кг
С14	1	ф18 А III, ℓ= 2880	6	4,5	41,0
	2	ф18 А III, ℓ= 1670	4	3,3	
	3	ф6 А III, ℓ= 1870	2	0,4	
С15	1	ф10 А III, ℓ= 2880	6	1,8	15,6
	2	ф10 А III, ℓ= 1670	4	1,0	
	3	ф6 А III, ℓ= 1870	2	0,4	

Привязан:

Инв. №

ГИП	Нажмединов		10.90
Нач. отд.	Зильбертов		10.90
Гл. спец.	Ульянова		10.90
Нач. груп.	Пегова		10.90
Инж. I кат.	Чушкина		10.90
Н. контр.	Ульянова		10.90

Технические требования см. АР И. 1. ТТ
Арматура класса А-III по ГОСТ 5781-82*

503-1-78.90 – КЖ. И. 49

Сетки арматурные С14, С15

Стадия	Масса	Масштаб
РП	см. табл.	—
Лист	Листов 1	

ГИПРОПРОМСЕЛЬЭЛЕКТРОЙ г. Саратов

Копировал: Савина Сав Формат А4

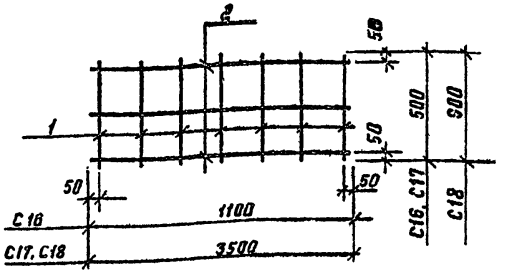

Марка сетки	Поз.	Наименование	Кол.	Масса ед. кг.	Масса сетки, кг
С16	1	ф12 А III, ℓ= 1100	3	0,98	5,28
	2	ф12 А III, ℓ= 500	6	0,44	
С17	1	ф12 А III, ℓ= 3500	3	3,1	17,2
	2	ф12 А III, ℓ= 500	18	0,44	
С18	1	ф12 А III, ℓ= 3500	3	3,1	23,4
	2	ф12 А III, ℓ= 900	18	0,44	

Привязан:

Инв. №

ГИП	Нажмединов		10.90
Нач. отд.	Зильбертов		10.90
Гл. спец.	Ульянова		10.90
Нач. груп.	Пегова		10.90
Инж. I кат.	Лючева		10.90
Н. контр.	Ульянова		10.90

Технические требования см. АР И. 1. ТТ
Арматура класса А-III по ГОСТ 5781-82*

503-1-78.90 – КЖ. И. 50.

Сетки арматурные С16 ÷ С18

Стадия	Масса	Масштаб
РП	см. табл.	—
Лист	Листов 1	

ГИПРОПРОМСЕЛЬЭЛЕКТРОЙ г. Саратов

Инв. № подл. | Подпись и дата | Взам. инв. №

Типовой

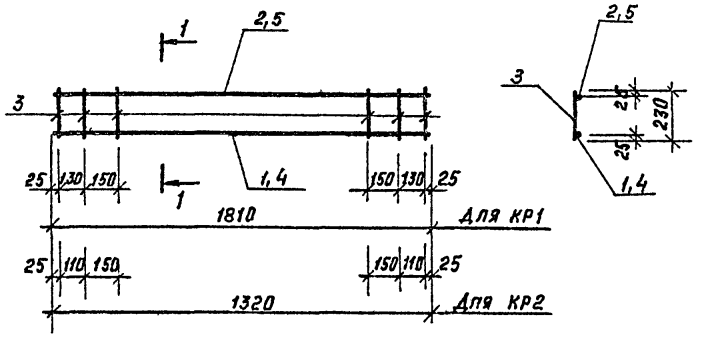

Марка каркаса	Поз.	Наименование	Кол.	Обозначение документа	Масса каркаса, кг
КР1	1	ф12AIII, ГОСТ 5781-82*, ℓ=1810	1	без черт.	3,6
	2	ф8AI, ГОСТ 5781*, ℓ=1810	1	без черт.	
	3	ф8AI, ГОСТ 5781-82*, ℓ=230	13	без черт.	
КР2	4	ф12AIII, ГОСТ 5781-82*, ℓ=1320	1	без черт.	2,6
	5	ф8AI ГОСТ 5781* ℓ=1320	1	без. черт.	
	3	ф8AI, ГОСТ 5781-82*, ℓ=230	10	без черт.	

Привязан

Инв. №

ГИП	Нажмединов		07.90
Нач. отд.	Зильбертов		06.90
Гл. спец.	Ульянова		06.90
Нач. груп.	Пегова		05.90
Инж. III к.	Левкевич		05.90
Утверд.	Ульянова		07.90

503-1-78.90 -КЖ.И.52

Каркасы плоские КР1, КР2

Стадия	Масса	Масштаб
РП	См. табл.	—
Лист	Листов 1	

ГИПРОПРОМСЕЛЬСТРОЙ г. Саратов

Копировал: Савкина Формат А4

gost.e-ecolog.ru