ТИПОВОЙ ПРОЕКТ

503-1-78.90

# ПРОИЗВОДСТВЕННЫЙ КОРПУС

## АВТОТРАНСПОРТНОГО ПРЕДПРИЯТИЯ „АГРОПРОМТРАНС"

## НА 250 ГРУЗОВЫХ АВТОМОБИЛЕЙ

Альбом 4

24475-04

ЦЕНА 11-25

gost.e-ecolog.ru

ЦЕНТРАЛЬНЫЙ ИНСТИТУТ ТИПОВОГО ПРОЕКТИРОВАНИЯ
ГОССТРОЯ СССР

Москва. А-445. Смольная ул. 22

Сдано в печать 1/X 1991 года

Заказ № 4816 Тираж 130 экз

# Типовой проект
# 503-1-78.90
# Производственный корпус автотранспортного предприятия „Агропромтранс" на 250 грузовых автомобилей
## Альбом 4

### Перечень альбомов:

| | | |
|---|---|---|
| Альбом 1 | ПЗ | Пояснительная записка |
| | ТХ | Технология производства |
| | ТК | Технологические коммуникации |
| Альбом 2 | АР | Архитектурные решения |
| | КЖ | Конструкции железобетонные |
| | КМ | Конструкции металлические |
| Альбом 3 | ОВ | Отопление и вентиляция |
| | ВК | Внутренние водопровод и канализация |
| | ТАП | Технологические решения автоматического пожаротушения |
| Альбом 4 | ЭМ | Силовое электрооборудование |
| | ЭО | Внутреннее электрическое освещение |
| | АТХ | Автоматизация производства |
| | АОВ | Автоматизация систем отопления и вентиляции |
| | АВК | Автоматизация внутреннего водопровода и канализации |
| | СС | Связь и сигнализация |
| | СС2 | Пожарно-охранная сигнализация |
| Альбом 5 | КЖИ | Строительные изделия |
| Альбом 6 | СО | Спецификации оборудования |
| Альбом 7 | ВМ | Ведомости потребности в материалах |
| Альбом 8 | С | Сметы часть 1,2 |

### Примененные типовые проекты

Типовой проект 816-1-177.89 - Специализированный цех по ремонту и техническому обслуживанию металлорежущего оборудования с программой 1,0 млн.руб. в год.

Альбом 5 Бытовые помещения. АР-архитектурные решения, КЖ-конструкции железобетонные, ТХ-технология производства, ОВ-отопление и вентиляция, ВК-внутренние водопровод и канализация, ЭМ-силовое электрооборудование, ЭО-электрическое освещение, АВК-автоматизация систем водоснабжения и канализации, АОВ-автоматизация систем отопления и вентиляции, СС-связь и сигнализация, СС2-пожарно-охранная сигнализация.

Альбом 6 КЖИ-изделия заводского изготовления.

Альбом 7 СО - спецификация оборудования часть 2[я]

Альбом 9 Бытовые помещения, С-смета

Альбом 10 Ведомости потребности в материалах.


**Разработан**
проектным институтом
„Гипропромсельстрой"
Главный инженер института /С.А. Шестернев/.
Главный инженер проекта /Р.С. Нажметдинов/.



**Утвержден**
главагропромнаучпроектом
при Государственной комиссии Совета Министров СССР
по продовольствию и закупкам
письмо от 23.11.90 N 22
Введен в действие институтом „Гипропромсельстрой"
приказ от 26.11.90 N 117


© ЦИТП Госстроя СССР, 1991

Привязан:

Инв. №

продолжение

| NN листов | Наименование и обозначение документов. Наименование листа | Стр. |
|---|---|---|
| | Содержание альбома | 2 |
| | ЭМ. Силовое электрооборудование | |
| 1 | Общие данные (начало) | 3 |
| 2 | Общие данные (окончание) | 4 |
| 3 | Принципиальная схема К.Т.П. | 5 |
| 4 | Принципиальная схема питающей сети (начало) | 6 |
| 5 | Принципиальная схема питающей сети (окончание) | 7 |
| 6 | Принципиальная схема распределительной сети (начало) | 8 |
| 7-20 | Принципиальная схема распределительной сети (продолжение) | 9÷22 |
| 21 | Принципиальная схема распределительной сети (окончание) | 23 |
| 22 | Планы расположения, заземления и зануления подстанции | 24 |
| 23 | Планы расположения электрооборудования и прокладки питающей сети на отм. 0,000 и 3,600 | 25 |
| 24 | План расположения электрооборудования и прокладки распределительной сети на отм. 0,000 (начало) | 26 |
| 25-28 | План расположения электрооборудования и прокладки распределительной сети на отм. 0,000 (продолжение) | 27÷30 |
| 29 | План расположения электрооборудования и прокладки распределительной сети на отм. 0,000 (окончание) | 31 |
| 30 | Планы расположения электрооборудования и прокладки распределительной сети на отм. 3,600 и кровле | 32 |
| 31 | План расположения троллейных линий. Спецификация шинопроводов | 33 |
| 32 | Планы заземления и зануления на отм. 0.000, зануления на отм. 3.600 | 34 |
| 33 | План заземления и зануления на отм. 0.000 | 35 |
| 10 | Опросный лист для заказа КТП-400-(6)10/0,4--113-80 У3, Д/Ун-11. Армэлектрозавода | 36 |

продолжение

| NN листов | Наименование и обозначение документов. Наименование листа | Стр. |
|---|---|---|
| | ЭО. Внутреннее электрическое освещение | |
| 1 | Общие данные | 37 |
| 2 | Планы расположения электрического оборудования и прокладки электрических сетей на отм. 0.000 в осях 1÷13; А÷Б на отм. 3.400. Смотровых канав СК2 СК3 и СК4 | 38 |
| 3 | План расположения электрического оборудования и прокладки электрических сетей на отм. 0.000 в осях 1÷7; В-Л | 39 |
| 4 | План расположения электрического оборудования и прокладки электрических сетей на отм. 3.600 и смотровой канавы СК1 | 40 |
| | АОВ. Автоматизация решений по отоплению и вентиляции | |
| 1 | Общие данные | 41 |
| 2 | Системы: П1, П4, П5, П6, П9, П10. Схемы автоматизации | 42 |
| 3 | Системы: П2, П7, П11, П12. Схемы автоматизации | 43 |
| 4 | Системы: П1, П4, П5, П9, П11. Схема соединений внешних проводок | 44 |
| 5 | Системы: П2, П7, П12. Схема соединений внешних проводок | 45 |
| 6 | Система П10. Схема соединений внешних проводок | 46 |
| 7 | Системы: У1... У6. Схемы: автоматизации, электрическая принципиальная управления, соединений внешних проводок | 47 |
| 8 | Системы: В9, В13, В15, В18, В19, В22, В23, В25, В28, В33 Схемы: электрическая принципиальная управления соединений внешних проводок | 48 |
| 9 | Система: В34. Схемы: электрическая принципиальная управления, соединений внешних проводок | 49 |
| 10 | Отключение вентиляции при пожаре (начало) | 50 |
| 11 | Отключение вентиляции при пожаре (продолжение). Схема соединений внешних проводок. | 51 |
| 12 | ИТП. Схема автоматизации | 52 |
| 13 | ИТП. Схема соединений внешних проводок | 53 |
| 14 | Планы расположения на отм. 3.600 и 0.000 | 54 |
| 15 | Планы расположения на отм. 0.000 | 55 |
| | АТХ. Автоматизация технологии производства | |
| 1 | Общие данные. Конвейер. Привод 50 (91). Схема электрическая принципиальная управления | 56 |
| 2 | План расположения на отм. 0.000. Схема подключения | 57 |

продолжение

| NN листов | Наименование и обозначение документов Наименование листа | Стр. |
|---|---|---|
| | АВК. Автоматизация внутреннего водопровода и канализации | |
| 1 | Общие данные. Схема электрическая принципиальная управления | 58 |
| 2 | Схема подключения | 59 |
| 3 | Планы расположения на отм. 0.000, 3.600 и 3.000 | 60 |
| 4 | План расположения на отм. 0.000 | 61 |
| | СС. Связь и сигнализация | |
| 1 | Общие данные. Спецификация. | 62 |
| 2 | План на отм. 0.000 | 63 |
| 3 | План на отм. 0.000 | 64 |
| | СС2. Пожарно-охранная сигнализация | |
| 1 | Общие данные. Спецификация | 65 |
| 2 | План на отм. 0.000. Схема расположения устройств пожарной сигнализации | 66 |
| 3 | План на отм. 0.000 | 67 |
| 4 | Схема подключений | 68 |
| | Чертежи заданий заводам-изготовителям на электрооборудование, КИП и автоматику | |
| | Ящик Я. Чертеж общего вида | 69 |
| | Ящик Я. Схема электрическая соединений | 70 |
| | Ящик Я. Технические данные аппаратов | 69 |
| | Ящик 14Я. Чертеж общего вида | 71 |
| | Ящик 14Я. Схема электрическая соединений | (72) |
| | Ящик 14Я. Технические данные аппаратов | 71 |
| | Ящик 14Я. Перечень надписей | 71 |

Инв.№подл. | Подпись и дата | Взам. инв.№

Альбом 4

## Ведомость рабочих чертежей основного комплекта ЭМ

| Лист | Наименование | Примечание |
|---|---|---|
| 1 | Общие данные (начало) | |
| 2 | Общие данные (окончание) | |
| 3 | Принципиальная схема КТП | |
| 4 | Принципиальная схема питающей сети (начало) | |
| 5 | Принципиальная схема питающей сети (окончание) | |
| 6 | Принципиальная схема распределительной сети (начало) | |
| 7÷20 | Принципиальная схема распределительной сети (продолжение) | |
| 21 | Принципиальная схема распределительной сети (окончание) | |
| 22 | Планы расположения, заземления и зануления подстанции | |
| 23 | Планы расположения электрооборудования и прокладки питающей сети на отм. 0.000 и 3.600 | |
| 24 | План расположения электрооборудования и прокладки распределительной сети на отм. 0.000 (начало) | |
| 25÷28 | План расположения электрооборудования и прокладки распределительной сети на отм. 0.000 (продолжение) | |
| 29 | План расположения электрооборудования и прокладки распределительной сети на отм. 0.000 (окончание) | |
| 30 | Планы расположения электрооборудования и прокладки распределительной сети на отм. 3.600 и кровле | |
| 31 | План расположения троллейных линий Спецификация шинопроводов. | |
| 32 | Планы заземления и зануления на отм. 0.000, зануления на отм. 3.600 | |
| 33 | План заземления и зануления на отм. 0.000 | |

## Ведомость ссылочных и прилагаемых документов

| Обозначение | | Наименование | Примечание |
|---|---|---|---|
| | | **Ссылочные документы** | |
| 5.407-66 вып. 0,1 | А221 | Установка комплектных трансформаторных подстанций 6-10/0,4кВ с трансформаторами с масляным заполнением на 25кВ.А, 400 кВ.А Армэлектрозавода | |
| 5.407-56 вып. 0,1 | А442 | Установка распределительных щитов серии ЩО70-1, ЩО70-2 и ЩО70-М и распределительных шкафов серии ШРС1, СПМ75, СПА77 и ШР11 | |
| 5.407-109 вып. 1 | А257 | Установка конденсаторных устройств | |
| 5.407-65 вып. 1 | А448 | Ящики с зажимами для присоединения проводников больших сечений к одиночным аппаратам | |
| 5.407-116 вып. 0,1 | | Установка одиночных электромагнитных пускателей серии ПМЛ (исполнение IP54) | |
| 5.407-117 вып. 0,1 | | Установка ящиков с рубильниками и предохранителями | |
| 5.407-86 вып. 1 | А458 | Установка ящиков управления серии Я5000 | |
| 5.407-67 | А224 | Прокладка монотроллейного шинопровода ШМТ-АУ2 и ШМТ-АОУ2** на 250А | |
| 5.407-88 | А238 | Установка конструкций для прокладки кабелей | |
| 4.407-251 | А152 | Прокладка кабелей напряжением до 35кВ в траншеях | |
| 4.407-260 | А159 | Прокладка кабелей на конструкциях | |
| 5.407-22 вып. 0,1 | А430 | Прокладка проводов и кабелей в стальных трубах | |
| 5.407-62 вып. 0,1 | А445 | Прокладка проводов в поливинилхлоридных (ПВХ) трубах в производственных помещениях. | |
| 5.407-83 вып. 1,2 | А455 | Установка выключателей и штепсельных розеток | |
| 5.407-11 | А174 | Заземление и зануление электроустановок | |
| 3578 | | Заземление и зануление электроустановок промышленных предприятий | |

Продолжение

| Обозначение | Наименование | Примечание |
|---|---|---|
| А608А | Рабочие чертежи узлов и деталей проводок в стальных трубах во взрывоопасных зонах | |
| | **Прилагаемые документы** | |
| -эм.со | Спецификация оборудования | Альбом 6 |
| -эм.вм | ВМ по рабочим чертежам основного комплекта марки ЭМ | Альбом 7 |
| -эм.ло | Опросный лист для заказа КТП-400-(6)10/0.4-113-80У3, Δ/Yн-11 Армэлектрозавода | |

## Основные показатели по электротехническим чертежам

| Наименование | Ед. изм. | Количество: Производственный корпус | Количество: Бытовые помещения | Количество: Всего | Примечание |
|---|---|---|---|---|---|
| 1. Установленная мощность: | | | | | |
| 1.1. Силовых токоприемников | кВт | 860,8 | 43,6 | 904,4 | |
| 1.2. Электрического освещения | кВт | 55,5 | 9,7 | 65,2 | |
| 2. Средняя потребляемая мощность: | | | | | |
| 2.1. Силовых токоприемников | кВт | 281,5 | 39,2 | 320,7 | |
| 2.2. Электрического освещения | кВт | 52,9 | 9,7 | 62,6 | |
| 3. Расчетная нагрузка на стороне 10(6) кВ | кВ.А | — | — | 442,8 | |
| 4. Комплектные конденсаторные установки | шт/квар. | — | — | 1/200 | |
| 5. Средневзвешенный коэффициент мощности на шинах 10(6) кВ | | | | | |
| 5.1. До компенсации | — | — | — | 0,78 | |
| 5.2. После компенсации | — | — | — | 0,96 | |
| 6. Комплектные трансформаторные подстанции | шт/кВ.А | — | — | 1/400 | |
| 7. Годовой расход электроэнергии | МВт.ч | 805,34 | 35,35 | 840,69 | |

Типовой проект разработан в соответствии с действующими нормами и правилами и предусматривает мероприятия, обеспечивающие взрывную, взрывопожарную и пожарную безопасность при эксплуатации здания.

Главный инженер проекта /Нажметдинов/

| | | | |
|---|---|---|---|
| Инв.№ | | | |
| ГИП | Нажметдинов | | 07.90 |
| Нач.отд. | Калганов | | 07.90 |
| Гл.спец. | Пайкин | | 07.90 |
| Нач.гр. | Шарипова | | 07.90 |
| Н.контр. | Толмачева | | 07.90 |

Привязан

503-1-78.90-ЭМ

Производственный корпус автотранспортного предприятия „Агропромтранс" на 250 грузовых автомобилей

| Стадия | Лист | Листов |
|---|---|---|
| РП | 1 | 33 |

Общие данные (начало)

ГИПРОПРОМСЕЛЬСТРОЙ г.Саратов

Инв.№ подл. | Подпись и дата | Взам.инв.№

24475-04 4 Копировал Евстегнеева Евст- формат А2

Альбом 4

## Ведомость электромонтажных конструкций, подлежащих изготовлению в МЗЗ

| Обозначение чертежа | Наименование | Кол. | Примечание |
|---|---|---|---|
| | Изготовить и скомплектовать | | |
| 5.407-116.1.10 | Установка пускателя серии | | |
| | ПМЛ на стене | 27 | |
| 5.407-116.1.10.01 | Установка пускателя серии | | |
| | ПМЛ на стене | 5 | |
| 5.407-116.1.10.02 | Установка пускателя серии | | |
| | ПМЛ на стене | 3 | |
| 5.407-86.1.40м | Ящик управления раз- | | |
| | мером 300×250×180 на | | |
| | стене | 8 | |
| 5.407-86.1.50м | Ящик управления размер- | | |
| | ром 400×300×250 на | | |
| | стене | 12 | |
| 5.407-83.1.150 МЧ | 1,2 или 3 розетки для отк- | | |
| | рытой установки (IP20) | | |
| | на стене | 20 | |
| 5.407-56.1.160 | Подставка | 1 | |
| 5.407-56.1.160-03 | Подставка | 12 | |
| 5.407-65.80-01 | Ящик с зажимами для про- | | |
| | водников с жилами сечен- | | |
| | нием до 185 кв мм | 6 | |
| 5.407-117.1.100 | Установка ящика серии | | |
| | ЯРП 114УХЛ на стене | 13 | |
| 5.407-109.1.35С3 | Поддон, исполнение 1 | 1 | |

### Условные обозначения и изображения

решается при привязке проекта

жесткое крепление троллеев

## Общие указания

Электроснабжение потребителей корпуса осуществляется от существующих сетей 10(6)кв автотранспортного предприятия в составе которого будет строиться корпус через встроенный КТП 400(6)10/0.4-113-80УЗ.

Согласно технологическому заданию токоприёмники корпуса относятся к III категории обеспечения надёжности электроснабжения, за исключением устройства охранно-пожарной сигнализации, электродвигателя завивнки, которые относятся к I категории обеспечения надежности электроснабжения.

Электроснабжение электродвигателя завивнки осуществляется от двух независимых взаимно резервирующих источников питания.

Второй источник питания определяется при привязке проекта.

Электроснабжение устройства охранно-пожарной сигнализации решается в разделе „Пожарно-охранная сигнализация СС2, лист 1

Распределительные сети выполняются:
проводом АПВ в поливинилхлоридных (В) трубах;
кабелем АВВГ на конструкциях;
к передвижным токоприёмникам и к токоприёмникам, установленным на виброосновании - гибким кабелем КГ или проводом ПВ1 в гибком вводе. Электропроводка принята в основном в поливинилхлоридных трубах диаметром 25мм и на планах не проставлена. Электропроводка, отличная от принятой - обозначена на планах.

Проектом предусмотрена компенсация реактивной мощности. Решения по компенсации реактивной мощности уточняются при привязке проекта в соответствии с техническими условиями энергоснабжающей организации.

Прокладка электрических сетей между отдельно устанавливаемым электрооборудованием, поставляемым комплектно с технологическим оборудованием, производится по чертежам заводов-изготовителей.

Заземляющее устройство принято общим для установок до и выше 1000В.

Сопротивление заземляющего устройства должно соответствовать требованиям ПУЭ-85 п.1,7,57 и п1,7,62 и уточняется при привязке к конкретным условиям строительства.

В соответствии с ПУЭ гл.1,7 для защиты обслуживающего персонала от поражения электрическим током предусматривается зануление всех металлических частей электроустановок оборудования, нормально не находящихся под напряжением.

В связи с выполнением каркаса здания в железобетонных конструкциях с напрягаемой арматурой исключено их использование в качестве проводников для зануления.

В качестве нулевых защитных проводников для магистрали зануления используются металлические конструкции производственного назначения, корпуса шинопроводов и специально проложенные стальные полосы, а в качестве заземлителей для заземления - комбинированный заземлитель, состоящий из горизонтальных и вертикальных электродов.

Удельное сопротивление грунта принято равным 1000ом.м. При привязке проекта тип заземлителя откорректировать в соответствии с геологическими данными грунта.

Для распределительной сети зануления используются нулевые жилы кабелей, нулевой защитный проводник при прокладке в поливинилхлоридных трубах и специально проложенные стальные полосы.

Нейтраль трансформатора соединяется металлической связью с общим заземляющим устройством.

Согласно РД 34.21.122-87 „Инструкция по устройству молниезащиты зданий и сооружений" по п.1.5 подлежат защите участки: шиномонтажный, окраски и сушки, участок приготовления лакокрасочных материалов, склад агрегатов и запасных частей, участок проверки топливной аппаратуры и гидросистем, деревообрабатывающий и обойный участок от заноса высоких потенциалов по коммуникациям путем присоединения их к магистрали зануления.

С целью уравнивания потенциалов металлические конструкции строительного и производственного назначения, стационарно проложенные металлические трубопроводы всех назначений, металлические корпуса технологического оборудования присоединить к магистрали зануления.

| | | | | | |
|---|---|---|---|---|---|
| ГИП | Измайлов | | | 07.90 | 503-1-78.90 - ЭМ |
| Нач. отд. | Калганов | | | 07.90 | |
| Гл. спец. | Прихим | | | 07.90 | |
| Нач. гр. | Шарипова | | | 07.90 | |
| Привязан | | | | | Производственный корпус автотранспортного предприятия „Агропромтранс" на 250 грузовых автомобилей |
| Инв.N | Н. контр. | Голмачева | | 07.90 | Общие данные (окончание) |

| Стадия | Лист | Листов |
|---|---|---|
| РП | 2 | |

ГИПРОПРОМЭЛЕКТРОСТРОЙ г.Саратов

Инв.N подл. | Подпись и дата | Взам.инв.N

24475-04 5 Копировал: Леденева Формат А2

Альбом 4

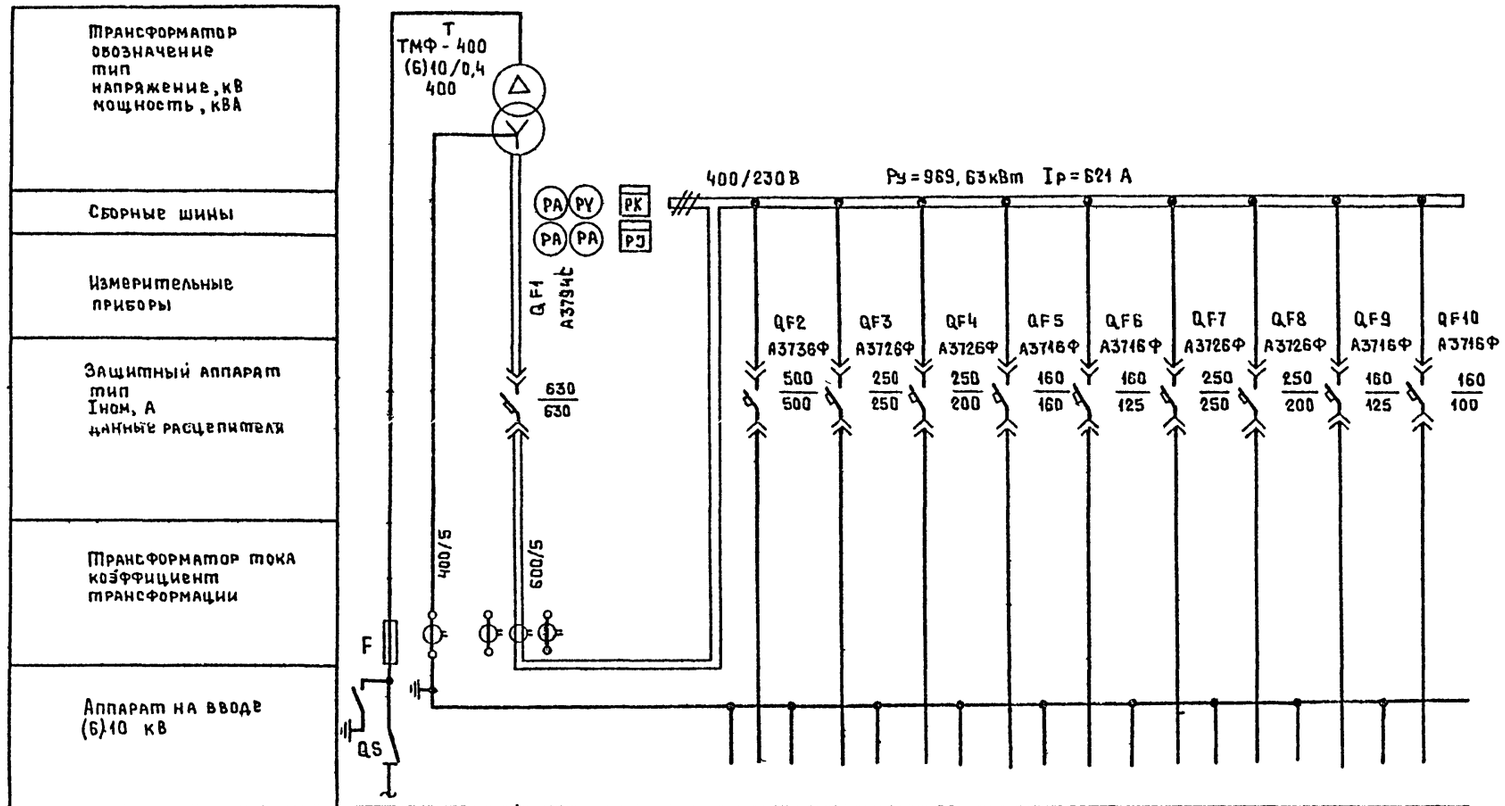


| Номер шкафа | | 1 | | | | | | 2 | | | |
|---|---|---|---|---|---|---|---|---|---|---|---|
| Тип шкафа | ШВВ-3 | ШВН-2 | | | | | | ШЛН-1 | | | |
| Номер линии | | | 1 | 2 | 3 | 4 | 5 | 6 | 7 | 8 | 9 |
| Iрасч. линии, А | (42,6) 25,6 | | 303 | 230,3 | 178 | 148,6 | — | 236,9 | 196,5 | 103,6 | 6,07 |
| Марка и сечение проводника или тип и номинальный ток шинопровода | | | АВВГ 2(3×120) | АВВГ 2(3×70+1×35) | АВВГ 3×120+1×70 | АВВГ 3×95+1×50 | — | АВВГ 2(3×70+1×35) | АВВГ 3×120+1×70 | АВВГ 4×70 | АВВГ 4×4 |
| Наименование линии | Ввод (6) 10кВ | Ввод от трансформатора Т | СВ1 Установка конденсаторная | ШР1, ШР2, ШР3 | ЗЗА, Стенд | ШР9, ШР1-Б | Резерв | ШР4, ШР7, ШР13, ШР10, ШР11 | ШР5, ШР6, ШР8, ШР12 | РП-1 Освещение рабочее | ЯВП, Освещение эвакуационное |

| | | | |
|---|---|---|---|
| ГИП | Нажметдинов | | 07.90 |
| Нач.отд. | Калганов | | 07.90 |
| Гл.спец. | Пайкин | | 07.90 |
| Нач.гр. | Шарипова | | 07.90 |
| Инж Iк. | Тоидзе | | 07.90 |
| Н.контр. | Толмачева | | 07.90 |

503-1-78.90 ЭМ

Производственный корпус автотранспортного предприятия „Агропромтранс" на 250 грузовых автомобилей

| Стадия | Лист | Листов |
|---|---|---|
| РП | 3 | |

Принципиальная схема КТП

ГИПРОПРОМСЕЛЬСТРОЙ г. Саратов

Привязан

Инв №

Инв. № подл. | Подпись и дата | Взам. инв. №

24475-04 6

Копировал: Мозжилина Мозж

Формат А2

| Инв. № подл. | Подпись и дата | Взам. инв. № |
|---|---|---|
| | | |

Альбом 4

| Магистраль | Участок сети 1 | Аппарат отходящей линии (ввода). Обозначение, тип, I ном, А расцепитель или плавкая вставка, А | Участок сети 2 | Аппарат ввода в распределительное устройство или пусковой аппарат. Обозначение, тип, I ном А, расцепитель или плавкая вставка, А - уставка теплового реле, А | Участок сети 3 | Участок сети | Кабель, провод: Обозначение | Марка | Количество, число жил и сечение | Длина, m | Труба: Обозначение на плане | Длина, м | Распределительное устройство или электроприемник: Обозначение | Руст или Рном, кВт | Iрасч. или Iном / Iпуск, А | Наименование, тип, обозначение чертежа принципиальной схемы |
|---|---|---|---|---|---|---|---|---|---|---|---|---|---|---|---|---|
| ШВН-2 | | QF1 А3794С 630 630 | | | | | | | | | | | | 969,63 | 621 | Ввод от Т |
| | | QF2 А3736Ф 500 500 | | | | 2 | | АВВГ | 2(3×120) | 22 | | | СВ1 | 200 КВАР | 303 | Установка конденсаторная УК-04-200У3 |
| | | QF3 А3726Ф 250 250 | | | | 2 | | АВВГ | 2(3×70+1×35) | 88 | | | ШР1 | 210,54 / 68,25 | 230,3 / 111,7 | Шкаф распределительный ШР11-73509-22У3 лист 6 |
| | | | | КП1 К657 | | 2 | | АВВГ | 3×120+1×70 | 20 | | | ШР2 | 142,29 / 50,17 | 176 / 50 | Шкаф распределительный ШР11-73504-22У3 лист 7 |
| | | | | | | 3 | | АВВГ | 3×16+1×10 | 4 | | | | | | |
| | | | | | | 2 | | АВВГ | 3×95+1×50 | 17 | | | ШР3 | 92,12 | 157 | Шкаф распределительный ШР11-73510-22У3 лист 9 |
| | | QF4 А3726Ф 250 200 | | 53А* | | 2 | | АВВГ | 3×120+1×70 | 30 | | | 53-9 | 90 | 178 | Стенд |
| | | QF5 А3716Ф 160 160 | | КП2 К657 | | 2 | | АВВГ | 3×95+1×50 | 56 | | | ШР9 | 121,39 / 77,75 | 148,6 / 141 | Шкаф распределительный ШР11-73509-22У3 лист 15 |
| | | | | | | 3 | | АВВГ | 3×95+1×50 | 13 | | | | | | |
| | | | | | | 2 | | АВВГ | 3×25+1×16 | 15 | | | ШР1-6 | 43,64 | 64,85 | Бытовые помещения 816-1-177.89-ЭМ альбом 5 лист 2 |
| | | QF6 А3716Ф 160 125 | | | | | | | | | | | | | | Резерв |
| ШАН-1 | | QF7 А3726Ф 250 250 | | КП3 К657 | | 2 | | АВВГ | 2(3×70+1×35) | 50 | | | ШР4 | 278,33 / 60,44 | 236,9 / 73,8 | Шкаф распределительный ШР11-73504-22У3 лист 10 |
| | | | | | | 3 | | АВВГ | 3×25+1×16 | 4 | | | | | | |
| | | | | КП4 К657 | | 2 | | АВВГ | 3×120+1×70 | 50 | | | ШР7 | 217,89 / 83,12 | 184 / 132 | Шкаф распределительный ШР11-73510-22У3 лист 13 |
| | | | | | | 3 | | АВВГ | 3×70+1×35 | 4 | | | | | | |
| | | | | КП5 К657 | | 2 | | АВВГ | 3×70+1×35 | 20 | | | ШР13 | 134,77 / 45,06 | 140 / 76 | Шкаф распределительный ШР11-73510-22У3 лист 20 |
| | | | | | | 3 | | АВВГ | 3×35+1×16 | 12 | | | | | | |

Привязан

Инв. №

| | | | |
|---|---|---|---|
| ГИП | Нажмутдинов | | 07.90 |
| Нач. отд. | Калганов | | 07.90 |
| Гл. спец. | Пайкин | | 07.90 |
| Нач. гр. | Шарипова | | 07.90 |
| Инж. т.к. | Тоидзе | | 07.90 |
| Н. контр. | Толмачева | | 07.90 |

24475-04 7 Копировал: Нестеянова, Зин

Производственный корпус автотрансспортного предприятия „Агропромтранс" на 250 грузовых автомобилей

Принципиальная схема питающей сети (начало)

503-1-78.90-ЭМ

| Стадия | Лист | Листов |
|---|---|---|
| РП | 4 | |

Гипропромсельстрой г. Саратов

Формат А2

| Инв. № подл. | Подпись и дата | Взам. инв. № |
|---|---|---|
| | | |

Альбом 4

Продолжение

| Магистраль | Участок сети 1 | Аппарат отходящей линии (6 вода): обозначение, тип, I ном, А, расцепитель или плавкая вставка, А | Участок сети 2 | Аппарат ввода в распределительное устройство или пусковой аппарат: обозначение, тип, I ном, А, расцепитель или плавкая вставка, А – уставка теплового реле, А | Участок сети 3 | Кабель, провод: Участок сети | Кабель, провод: Обозначение | Кабель, провод: Марка | Кабель, провод: Количество, число жил и сечение | Кабель, провод: Длина, м | Труба: Обозначение на плане | Труба: Длина, м | Распределительное устройство или электроприемник: Обозначение | Распределительное устройство или электроприемник: Руст или Рном, кВт | Распределительное устройство или электроприемник: Iрасч или Iном Iпуск, А | Распределительное устройство или электроприемник: Наименование, тип, обозначение чертежа принципиальной схемы |
|---|---|---|---|---|---|---|---|---|---|---|---|---|---|---|---|---|
| ШАН-1 | | | | | | 2 | | АВВГ | 3×50+1×25 | 11 | | | ШР10 | 89,71 / 34,17 | 110 / 68 | Шкаф распределительный ШРII-73703-22У3 лист 17 |
| | | | | | | 2 | | АВВГ | 3×35+1×16 | 10 | | | ШР11 | 55,54 | 84 | Шкаф распределительный ШРII-73504-22У3 лист 17 |
| | | QF8 А3726 Ф 250 200 | | | | 2 | | АВВГ | 3×120+1×70 | 20 | | | ШР5 | 204,17 / 45,69 | 196,5 / 81 | Шкаф распределительный ШРII-73510-22У3 лист 11 |
| | | | | | | 2 | | АВВГ | 3×95+1×50 | 16 | | | ШР6 | 158,48 / 30,05 | 160 / 45 | Шкаф распределительный ШРII-73504-22У3 лист 12 |
| | | | | КП6 К657 | | 2 | | АВВГ | 3×95+1×50 | 10 | | | ШР8 | 128,49 / 83,46 | 150 / 123 | Шкаф распределительный ШРII-73509-54У1 лист 14 |
| | | | | | | 3 | | АВВГ | 3×70+1×35 | 10 | | | | | | |
| | | | | | | 2 | | АВВГ | 3×25+1×16 | 10 | | | ШР12 | 44,97 | 65 | Шкаф распределительный ШРII-73707-22У3 лист 19 |
| | | QF9 А3716 Ф 160 125 | | | | 2 | | АВВГ | 4×70 | *** | | | РП-1 | 61,25 | 103,6 | Освещение рабочее -ЭО, лист 4 |
| | | QF10 А3716 Ф 160 100 | | ЯВП | | 2 | | АВВГ | 4×4 | *** | | | ЩОЭ-1 | 3,95 | 6,07 | Освещение эвакуационное -ЭО, лист 4. |

Потребность кабелей и проводов
Длина, м

| Число и сечение жил, напряжение | Марка АВВГ |
|---|---|
| 3×16+1×10–0,66 | 5 |
| 3×25+1×16–0,66 | 30 |
| 3×35+1×16–0,66 | 22 |
| 3×50+1×25–1 | 11 |
| 3×70+1×35–1 | 178 |
| 3×95+1×50–1 | 116 |
| 3×120+1×70–1 | 124 |
| 3×120–1 | 23 |
| | |
| | |

| Инв. № | Привязан | Н. контр | Толмачева | | 07.90 |
|---|---|---|---|---|---|
| | | ГИП | Нажмединов | | 07.90 |
| | | Нач. отд. | Клагинов | | 07.90 |
| | | Гл. спец. | Пайкин | | 07.90 |
| | | Нач. гр. | Шарипова | | 07.90 |
| | | Инж. I к. | Тоидзе | | 07.90 |

Производственный корпус автотранспортного предприятия „Агропромтранс" на 250 грузовых автомобилей

Принципиальная схема питающей сети (окончание)

503-1-78.90 -ЭМ

| Стадия | Лист | Листов |
|---|---|---|
| РП | 5 | |

ГИПРОПРОМТЕЛЬСТРОЙ г. Саратов

24475-04 8 Копировал: Савина Сон Формат А2

| Инв. № подл. | Подпись и дата | Взам. инв. № |
|---|---|---|
| | | |

Альбом 4

| Распределительное устройство | Аппарат отходящей линии (ввода) обозначение, тип, I ном, А, расцепитель или плавкая вставка, А | Участок сети 1 | Пусковой аппарат обозначение, тип, I ном, А, расцепитель или плавкая вставка, А - уставка теплового реле, А | Участок сети 2 | Кабель, провод: Участок сети | Кабель, провод: Обозначение | Кабель, провод: Марка | Кабель, провод: Количество, число жил и сечение | Кабель, провод: Длина м | Труба: Обозначение на плане | Труба: Длина м | Электроприёмник: Обозначение | Электроприёмник: Руст. или Р ном кВт | Электроприёмник: I расч. или I ном / I пуск А | Электроприёмник: Наименование, тип, обозначение чертежа принципиальной схемы |
|---|---|---|---|---|---|---|---|---|---|---|---|---|---|---|---|
| ШР 1 Ж1 ШР II-73509-22У3-380/220В | Р18-373 400 | | | | 1 | | АВВГ | 2(3×70+1×35) | ** | | | | 68,25 | 111,7 | Ввод от ШВН-2 лист 4 |
| | | | | | – | | | | | | | | | | |
| | НПН2-60 63 16 | | 18А* | | 1 | | АВВГ | 4×2,5 | 21 | | | 18 | 1,5 | 4,1 / 18,4 | Ворота серия 1.435.9-25 |
| | | | | | – | | | | | | | | | | |
| | | | 13А* | | 1 | | АВВГ | 4×2,5 | 13 | | | 13 | 1,5 | 4,1 / 18,4 | |
| | | | | | – | | | | | | | | | | |
| | | | 146 КМ ПМЛ-122 002 РТЛ 1006 — — 1,6 | | 1 | | АВВГ | 4×2,5 | 20 | | | 146-В2 | 0,37 | 1,2 / 4,8 | Вентилятор |
| | | | | | 2 | | АВВГ | 4×2,5 | 14 | | | | | | — |
| | | | 147 КМ ПМЛ-122 002 РТЛ 1006 — — 1,6 | | 1 | | АВВГ | 4×2,5 | 20 | | | 147-В3 | 0,37 | 1,2 / 4,8 | Вентилятор |
| | | | | | 2 | | АВВГ | 4×2,5 | 14 | | | | | | — |
| | 2 НПН2-60 63 20 | | 24А* | | 1 | | АПВ | 4(1×2) | 40 | В25 | 8 | 24 | 1,5 | 4,1 / 18,4 | Ворота серия 1.435.9-25 |
| | | | | | – | | | | | | | | | | |
| | | | 148 КМ ПМЛ-122 002 РТЛ 1006 — — 1,6 | | 1 | | АПВ | 4(1×2) | 4 | В25 | 0,5 | 148-В4 | 0,37 | 1,2 / 4,8 | Вентилятор |
| | | | | | 2 | | АВВГ | 4×2,5 | 14 | | | | | | — |
| | | | 19Я Я5111-2974УХЛ4 — 10 - 8 | | 1 | | АПВ | 4(1×2) | 6 | В25 | 1 | 19-У1 | 3 | 7,4 / 44,4 | Завеса |
| | | | | | 2 | | КГ | 3×1+1×1 | 6 | | | | | | |
| | 5 ПН2-100 100 31,5 | | 25А* | | 1 | | АПВ | 3(1×2,5)+1×2 | 36 2 | В25 | 8 | 25-1 | 4,5 | 9,5 / 64,4 | Подъемник электрогидравлический |
| | | | | | – | | | | | | | | | | — |
| | | | 26А* | | 1 | | АПВ | 4(1×2) | 44 | В25 | 9 | 26-1 | 4,5 | 9,5 / 64,4 | Подъемник электрогидравлический |
| | | | | | – | | | | | | | | | | — |
| | 3 НПН2-60 63 25 | А0 | | | 1 | | АПВ | 2(1×3) 1×2 | 20 10 | В25 Р2-Ц-А20 | 7 1 | 40-7 | 4,8 | 21,8 / — | Электровулканизатор |
| | | | | | – | | | | | | | | | | — |
| | 3 | В0 | 16 ХТ РШ-Ц-20-0-55-10/220 10 | | 1 | | АВВГ | 3×2,5 | 46 | | | 16-24 | 0,19 | 0,6 / — | Приборы диагностирования |
| | | | | | 2 | | * | | | | | | | | |
| | | | 17 ХТ РШ-Ц-20-0-55-10/220 10 | | 1 | | АПВ | 3(1×2) | 26 | В25 | 8 | 17-4 | 0,5 | 1,4 / — | |
| | | | | | 2 | | * | | | | | | | | — |
| | 3 | С0 | | | | | | | | | | | | | Резерв |
| | 4 НПН2-60 63 20 | | 37QS ЯРП 11-311-54УХЛ1 100 — | | 1 | | АПВ | 4(1×2) | 32 | В25 | 6 | 37-2 | 1,5 | 3,57 / 17,85 | Кран консольный |
| | | | | | 2 | | КГ | 3×1+1×1 | 6 | | | | | | — |
| | | | | | 1 | | АПВ | 4(1×2) | 18 | В25 Р2-Ц-А-20 | 3 1 | 36-1 | 3 | 6,7 / 40,2 | Стенд шиномонтажный |
| | | | | | – | | | | | | | | | | — |
| | | | | | 1 | | АПВ | 4(1×2) | 24 | В25 Р2-Ц-А-20 | 4 1 | 39-6 | 0,75 | 2,17 / 9,8 | Станок точильно-шлифовальный |
| | | | | | – | | | | | | | | | | — |
| | | | 38А* | | 1 | | АПВ | 4(1×2) | 16 | В25 Р2-Ц-А-20 | 2 1 | 38-13 | 1,1 | 2,4 / 16,8 | Привод шероховального инструмента |
| | | | | | 2 | | * | | | | | | | | — |
| | 6 ПН2-100 100 80 | | 15А* | | 1 | | АВВГ | 3×35+1×16 | 52 | В50 | 3 | 15-3 | 10×3+5 | 68,8 / 185,2 | Стенд комплексной диагностики КИ-8980 |
| | | | | | – | | | | | | | | | | |
| | | | | | – | | | | | | | | | | |
| | | | | | 2 | | АВВГ | 4×2,5 | 20 | | | | | | |
| | | | 15 КК КЗИС 08Х-УТ1 | | – | | | | | | а | 15-81 | 3 | 6,7 / 40,2 | |
| | | | а | | 2 | | КГ | 3×1+1×1 | 1 | | | | | | — |

| Инв. № | Привязан |
|---|---|
| | |

| | | | |
|---|---|---|---|
| ГИП | Нажметдинов | | 07.90 |
| Нач. отд. | Калганов | | 07.90 |
| Гл. спец. | Лайкин | | 07.90 |
| Нач. гр. | Шарипова | | 07.90 |
| Н. контр. | Толмачева | | 07.90 |

24475-04 9 Копировал: Савина Сам. Формат А2

Производственный корпус автотранспортного предприятия „Агропромтранс" на 250 грузовых автомобилей

Принципиальная схема распределительной сети (начало)

| Стадия | Лист | Листов |
|---|---|---|
| РП | 6 | |

ГИПРОПРОМЕЛЬСТРОЙ г. Саратов

503-1-78.90 - ЭМ

Продолжение

| Распределительное устройство | Аппарат, отходящей линии (ввода) обозначение, тип, Iном. А, расцепитель или плавкая вставка, А | Участок сети 1 | Пусковой аппарат: обозначение, тип, Iном. А, расцепитель или плавкая вставка, А-уставка теплового реле, А | Участок сети 2 | Участок сети | Кабель, провода: Обозначение | Марка | Количество, число жил и сечение | Длина, м | Труба: Обозначение на плане | Длина, м | Электроприёмник: Обозначение | Руст. или Рном, кВт | Iрасч. или Iном / Iпуск, А | Наименование, тип, обозначение чертежа принципиальной схемы |
|---|---|---|---|---|---|---|---|---|---|---|---|---|---|---|---|
| ШР1 | ПН2-100/100/31,5 | | 43Я 5110-2074 УХЛ4 1,6-1 | | 1 | | АПВ | 4(1х2) | 12 | В25 | 1 | | | | |
| | | | | | 2 | | АПВ | 4(1х2) | 42 | В25 | 10 | | | | |
| | | | 43Б.5 ЯРП11-311-54УХЛ1 а 100 | | 1 | | | | | | а | 43-89 | 0,37 | 0,93 / 4,19 | Вентилятор |
| | | | | | 2 | | АПВ | 4(1х2) | 8 | В25 | 2 | | | | |
| | | | 152 км ПМЛ-122002 РТЛ-1006 — — 1,6 | | 1 | | АВВГ | 4х2,5 | 5 | | | 152-810 | 0,25 | 1,04 / 3,12 | Вентилятор |
| | | | | | 2 | | АВВГ | 4х2,5 | 8 | | | | | | |
| | ПН2-100/100/31,5 | | 14Я - АВК, лист 1 | | 1 | | АВВГ | 4х2,5 | 30 | | | 14 | 0,18 | 0,66 / 2,31 | Задвижка электрифицированная (ввод N1) |
| | | | | | 2 | | ПВ1 | 8(1х1) | 20 | МР, ШЭМ22 | 2 | | | | |

Потребность кабелей и проводов

Длина, м

| Число и сечение жил, напряжение | Марка: АВВГ | КГ | ПВ1 | АПВ |
|---|---|---|---|---|
| 3х2,5-0,66 | 48 | | | |
| 4х2,5-0,66 | 185 | | | |
| 3х35+1х16-0,66 | 54 | | | |
| 3х1+1х1 | | 14 | | |
| 1-380 | | | 21 | |
| 2-380 | | | | 295 |
| 2,5-380 | | | | 37 |
| 3-380 | | | | 21 |
| | | | | |

Потребность труб

| Обозначение по стандарту | Диаметр по стандарту, мм | Длина, м |
|---|---|---|
| ПВХ-В-Р ЭП25У | 25 | 71 |
| ПВХ-В-Р ЭП50Н | 50 | 4 |
| | | |

| Распределительное устройство | Аппарат, отходящей линии (ввода) обозначение, тип, Iном., А, расцепитель или плавкая вставка, А | Участок сети 1 | Пусковой аппарат обозначение, тип, Iном., А, расцепитель или плавкая вставка, А-уставка теплового реле, А | Участок сети 2 | Участок сети | Кабель провода: Обозначение | Марка | Количество, число жил и сечение | Длина, м | Труба: Обозначение на плане | Длина, м | Электроприёмник: Обозначение | Руст. Рном, кВт. | Iрасч. или Iном / Iпуск, А | Наименование, тип, обозначение чертежа принципиальной схемы |
|---|---|---|---|---|---|---|---|---|---|---|---|---|---|---|---|
| ШР2 ЖБ ШР11-13504-22У3 380/220В | Р18-373 400 | | | | 1 | | АВВГ | 3х16+1х10 | ** | | | | | | Ввод от КП1 лист 4 |
| | 1 НПН2-60 63 31,5 | | 31А* | | 1 | | АПВ | 3(1х3)+1х2 | 33 11 | В25 | 7 | | | | |
| | | | | | 1 | | | | | | | 31-1 | 4,5 | 9,5 / 64,4 | Подъемник электрогидравлический |
| | | | 28 ОХ ЯВШ 3-25 25 | | 1 | | АПВ | 4(1х2) | 38 | В25 | 9 | | | | |
| | | | | | 2 | | * | | | | | | — | 9,8 / 5,8 | Ультрафильтрационная установка |
| | 2 НПН2-60 63 16 | | 32Х1 РШ 30-0-Х-25/380У4 ВШ 30-М-25/380У4 25 | | 1 | | АПВ | 4(1х2) | 28 | В25 | 7 | | | | |
| | | | | | 2 | | * | | | | | 32-3 | 0,6 | 1,7 / 11,9 | Гайковёрт |
| | | | 153 км ПМЛ-122002 РТЛ 1006 — — 1,6 | | 1 | | АПВ | 4(1х2) | 4 | В25 | 0,5 | | | | |
| | | | | | 2 | | АВВГ | 4х2,5 | 8 | | | 153-88 | 0,37 | 1,2 / 4,8 | Вентилятор |
| | | | 149 км ПМЛ-122002 РТЛ 1006 — — 1,6 | | 1 | | АПВ | 4(1х2) | 58 | В25 | 14 | | | | |
| | | | | | 2 | | АВВГ | 4х2,5 | 10 | | | 149-85 | 0,37 | 1,2 / 4,8 | Вентилятор |
| | | | 29Х1 РШ 30-0-Х-25/380У4 ВШ 30-М-25/380У4 25 | | 1 | | АПВ | 4(1х2) | 4 | В25 | 0,5 | | | | |
| | | | | | 2 | | * | | | | | 29-15 | 2,2 | 4,8 / 34,6 | Гайковёрт |
| | 3 НПН2-60 63 16 | | | | 1 | | АПВ | 4(1х2) | 56 | В25 | 12 | | | | |
| | | | | | 1 | | | | | | | 30-1г | 2х2+0,66 | 10,8 / 16,6 | Моечная установка ОРГ-4990Б |

Привязан

Инв. №

Инв. № подл. | Подпись и дата | Взам. инв. №

| | | | | |
|---|---|---|---|---|
| Гип | Шумаринский | | | |
| Нач. отд. | Гасилин | | | |
| Гл. спец. | Лавкин | | | |
| Нач. гр. | Шарипова | | | |
| Н. контр. | Тюлькина | | | |

503-1-78.90-ЭМ

Производственный корпус на 250 грузовых автомобилей. Агропромтранс на 250 грузовых автомобилей

Принципиальная схема распределительной сети (продолжение)

| Стадия | Лист | Листов |
|---|---|---|
| РП | 7 | |

Гипропромсельстрой г. Саратов

24475-04 Гр. Копировал: Навичева Гр. Формат А2

| Инв. № подл. | Подпись и дата | Взам. инв. № |
|---|---|---|
| | | |

Альбом 4

Продолжение

| Распределительное устройство | Аппарат отходящей линии (ввода): обозначение, тип, I ном, А, расцепитель или плавкая вставка, А | Участок сети 1 | Пусковой аппарат: обозначение, тип, I ном, А, расцепитель или плавкая вставка, А – уставка теплового реле, А | Участок сети 2 | Кабель, провод: Участок сети | Обозначение | Марка | Количество, число жил и сечение | Длина, м | Труба: Обозначение на плане | Длина, м | Электроприемник: Обозначение | Р уст. или Р ном, кВт | I расч. или I ном / I пуск, А | Наименование, тип, обозначение чертежа принципиальной схемы |
|---|---|---|---|---|---|---|---|---|---|---|---|---|---|---|---|
| ШР2 | 4 НПН2-60 63 25 | | 23Я Я5111-2974УХЛ4 10-8 | | 1 | – | АПВ | 4(1×2) | 76 | В25 | 17 | 23-У2 | 3 | 7.4 / 44,4 | Завеса |
| | | | | | 2 | | КГ | 3×1+1×1 | 6 | | | | | | |
| | | | 21 КМ ПМЛ-121002 РТЛ 1008 — – 4.0 | | 1 | | АПВ | 4(1×2) | 6 | В25 | 1 | | | | |
| | | | | | 2 | | АПВ | 7(1×2) | 60 | В25 | 8 | | | | |
| | | | 21 КП У994 а | | – | | | | | | а | 21-5 | 1,5 | 3,5 / 24,5 | Насос шестерённый — |
| | | | | | 2 | | АПВ | 4(1×2) | 14 | В25 | 3 | | | | |
| | | | | | – | | | | | | | 21 SB | | | Пост управления ПКЕ 722-2У2 |
| | | | | | 2 | | АПВ | 3(1×2) | 5 | Р2-Ц-А20 | 1 | | | | |
| | | | 22А* | | 1 | | АПВ | 4(1×2) | 6 | В25 | 1 | 22 | 1,5 | 4,1 / 18,4 | Ворота серия 1.435.9-25 |
| | | | | | – | | | | | | | | | | |
| | 5 НПН2-60 63 31,5 | | 33А* | | 1 | | АПВ | 3(1×3)+1×2 | 12 4 | В25 | 2 | 33-1 | 4,5 | 9,5 / 64,4 | Подъемник электрогидравлический — |
| | | | | | – | | | | | | | | | | |
| | | | 35А* | | 1 | | АПВ | 4(1×2) | 36 | В25 | 7 | 35 | 1,5 | 4,1 / 18,4 | Ворота серия 1.435.9-25 |
| | | | | | – | | | | | | | | | | |
| | | | 150 КМ ПМЛ-122 002 РТЛ 1006 — – 1,6 | | 1 | | АПВ | 4(1×2) | 34 | В25 | 8 | 150-В6 | 0,37 | 1,2 / 4,8 | Вентилятор — |
| | | | | | 2 | | АВВГ | 4×2,5 | 16 | | | | | | |
| | | | 34А* | | 1 | | АПВ | 4(1×2) | 4 | В25 | 0,5 | 34 | 1,5 | 4,1 / 18,4 | Ворота серия 1.435.9-25 |
| | | | | | – | | | | | | | | | | |
| | 6 НПН2-60 63 63 | | 1 КМ1 ПМЛ-321002 РТЛ 2053 — – 32 | | 1 | | АПВ | 3(1×4)+1×2,5 | 12 4 | В25 | 2 | | | | |
| | | | | | 2 | | АПВ | 3(1×4)+1×2,5 | 21 7 | В25 | 6 | | | | |
| | | | 1 КК У994М б | | – | | | | | | б | 1-П1 | 11 | 25,6 / 153,6 | Приточная камера — |
| | | | | | 2 | | ПВ1 | 3(1×3)+1×2,5 | 5 1,5 | К1082 | | | | | |
| | 7 НПН2-60 63 63 | | 2 КМ1 ПМЛ-221002 РТЛ 1016 — – 14 | | 1 | | АПВ | 3(1×4)+1×2,5 | 12 4 | В25 | 2 | | | | |
| | | | | | 2 | | АПВ | 4(1×2) | 28 | В25 | 5 | | | | |
| | | | 2 КК У994М в | | – | | | | | | 6 | 2-П2 | 5,5 | 11,5 / 80,5 | Приточная камера — |
| | | | | | 2 | | ПВ1 | 4(1×1) | 6 | К1082 | | | | | |
| | | | 42 КМ ПМЛ-221002 РТЛ 1016 — – 14 | | 1 | | АПВ | 4(1×2) | 10 | В25 | 2 | | | | |
| | | | | | 2 | | АПВ | 4(1×2) | 22 | В25 | 5 | | | | |
| | | | 42 КК У994М г | | – | | | | | | г | 42-В11 | 5,5 | 12,2 / 79,3 | Вентилятор — |
| | | | | | 2 | | ПВ1 | 4(1×1) | 6 | К1082 | | | | | |
| | | | | | – | | | | | | | 42 SB | | | Кнопка ПКЕ 712-2У3 — |
| | | | | | 2 | | АКВВГ | 4×2,5 | 19 | | | | | | |
| | 8 НПН2-60 63 63 | | 2 КМ2 ПМЛ-111002 10 — | | 1 | | АПВ | 4(1×2) | 17 | В25 | 2 | 2ЕК | 0,8 | 1,21 / — | Нагреватель заслонки — |
| | | | | | 2 | | АПВ | 4(1×2) | 42 | В25 | 10 | | | | |
| | | | 1 КМ2 ПМЛ-111002 10 — | | 1 | | АПВ | 4(1×2) | 10 | В25 | 2 | 1ЕК | 0,8 | 1,21 / — | |
| | | | | | 2 | | АПВ | 4(1×2) | 58 | В25 | 14 | | | | |

Потребность кабелей и проводов
ДЛИНА, М

| Число и сечение жил, напряжение | Марка: АВВГ | КГ | ПВ1 | АПВ | АКВВГ |
|---|---|---|---|---|---|
| 4×2,5 – 0,65 | 35 | | | | 20 |
| 3×1+1×1 | | 7 | | | |
| 1 – 380 | | | 13 | | |
| 2 – 380 | | | | 650 | |
| 2,5 – 380 | | | 2 | 17 | |
| 3 – 380 | | | 6 | 45 | |
| 4 – 380 | | | | 47 | |

Потребность труб

| Обозначение по стандарту | Диаметр по стандарту, мм | Длина, м |
|---|---|---|
| ПВХ-В-Р ЭП25У | 25 | 152 |
| | | |

Привязан

Инв. №

| | | | |
|---|---|---|---|
| ГИП | Нажметдинова | | 07.90 |
| Нач. отд. | Калганов | | 07.90 |
| Гл. спец. | Пайкин | | 07.90 |
| Нач. гр. | Шарипова | | 07.90 |
| Н. контр. | Толмачева | | 07.90 |

24475-04 11 Копировал: Савина Сол Формат А2

Производственный корпус автотранспортного предприятия „Агропромтранс" на 250 грузовых автомобилей

Принципиальная схема распределительной сети (продолжение)

| Стадия | Лист | Листов |
|---|---|---|
| РП | 8 | |

ГИПРОПРОИСЕЛЬСТРОЙ г. Саратов

503-1-78.90-ЭМ

| Распределительное устройство | Аппарат отходящей линии (ввода): обозначение, тип, Iном, А, расцепитель или плавкая вставка, А | Участок сети 1 | Пусковой аппарат: обозначение, тип, Iном, А, расцепитель или плавкая вставка, А – уставка теплового реле, А | Участок сети 2 | Кабель, провод: Обозначение | Марка | Количество, число жил и сечение | Длина, м | Труба: Обозначение на плане | Длина, м | Электроприёмник: Обозначение | Руст. или Рном, кВт | Iрасч. или Iном / Iпуск, А | Наименование, тип, обозначение чертежа принципиальной схемы |
|---|---|---|---|---|---|---|---|---|---|---|---|---|---|---|
| ШР3 Ж3 ШР11-73510-2293 380/220В | Р18-373 400 | | | 1 | | АВВГ | 3х95+1х50 | ** | | | | 92,12 | 157 | ВВОД от КП1 лист 4 |
| | НПН2-1 60 63 16 | | 27ХТ РШ30-0-М-25/3804У4 ВШ30-М-25/3804У4 25 | 1 | | АПВ | 4 (1х2) | 32 | В25 | 6 | 27-3 | 0,6 | 1,7 / 11,5 | Гайковерт |
| | | | | 2 | | * | | | | | | | | |
| | | | 151 КМ ПМЛ122002 РТЛ 1006 – 1,6 | 1 | | АПВ | 4 (1х2) | 4 | В25 | 0,5 | 151-87 | 0,37 | 1,2 / 4,8 | Вентилятор |
| | | | | 2 | | АВВГ | 4х2,5 | 8 | | | | | | |
| | | | 20ХТ РШ30-0-М-25/3804У4 ВШ30-М-25/3804У4 25 | 1 | | АВВГ | 4х2,5 | 26 | | | 20-14 | 2,2 | 4,8 / 34,6 | Гайковерт |
| | | | | 2 | | * | | | | | | | | |
| | НПН2-3 250 250 200 | | 51А* | 1 | | АВВГ | 3х25+1х16 | 35 | | | | | | |
| | | | | 2 | | АПВ | 3 (1х25)+1х16 | 18 6 | В40 | 4 | | | | |
| | | | 51 КК 4994 М ↙а | – | | | | | | ↙а | 51-1 | 37 | 68,8 / 481,6 | Компрессор (рабочий) |
| | | | | 2 | | КГ | 3х16+1х10 | 2 | | | | | | |
| | НПН2-2 60 63 10 | А0 | 51А* | 1 | | АВВГ | 3х2,5 | 35 | | | 51-1 | — | — | Цепи управления компрессора |
| | | | | – | | | | | | | | | | |
| | | В0 | | | | | | | | | | | | Резерв |
| | | Г0 | | | | | | | | | | | | Резерв |
| | ПН2-5 100 100 31,5 | | 44А* | 1 | | АВВГ | 4х2,5 | 3 | | | 44 | 1,5 | 4,1 / 18,4 | Ворота серия 1.435.9-25 |
| | | | | 2 | | АВВГ | 4х2,5 | 30 | | | | | | |
| | | | 45Я Я5111-2974УХЛ4 10-8 | 1 | | АВВГ | 4х2,5 | 1 | | | | | | |
| | | | | 2 | | АВВГ | 4х2,5 | 30 | | | | | | |
| | | | 45 КК КЗНС08Х-УТ1 ↙б | – | | | | | | б↙ | 45-93 | 3 | 7,4 / 44,4 | Завеса |
| | | | | 2 | | КГ | 3х1+1х1 | 1 | | | | | | |
| | ПН2-6 100 100 31,5 | | 48Я Я5111-2974УХЛ4 10-8 | 1 | | АВВГ | 4х2,5 | 4 | | | | | | |
| | | | | 2 | | АВВГ | 4х2,5 | 35 | | | | | | |
| | | | 48 КК КЗНС08Х-УТ1 ↙б | – | | | | | | в↙ | 48-94 | 3 | 7,4 / 44,4 | Завеса |
| | | | | 2 | | КГ | 3х1+1х1 | 1 | | | | | | |
| | | | 49А* | 1 | | АВВГ | 4х2,5 | 1 | | | 49 | 1,5 | 4,1 / 18,4 | Ворота серия 1.435.9-25 |
| | | | | 2 | | АВВГ | 4х2,5 | 42 | | | | | | |
| | ПН2-4 250 250 250 | | 41А* | 1 | | АПВ | 3 (1х35)+1х25 | 24 8 | В50 | 5 | 41-1 | 37+0,75х5 | 80,9 / 535,9 | Установка для мойки |
| | | | | – | | | | | | | | | | |
| | ПН2-7 100 100 31,5 | | 50А* | 1 | | АВВГ | 4х2,5 | 8 | | | 50-4 | 2,2 | 5,65 / 28,2 | Устройство для перемещения тракторов |
| | | | | 2 | | АВВГ | 4х2,5 | 50 | | | | | | |
| | ПН2-8 100 100 31,5 | | | | | | | | | | | | | |

## Потребность кабелей и проводов

Длина, м

| Число и сечение жил, напряжение | Марка: АВВГ | КГ | АПВ |
|---|---|---|---|
| 3х2,5-0,66 | 36 | | |
| 4х2,5-0,66 | 245 | | |
| 3х25+1х16-0,66 | 36 | | |
| 3х1+1х1 | | 2 | |
| 3х16+1х10 | | 3 | |
| 2-380 | | | 37 |
| 16-380 | | | 7 |
| 25-380 | | | 28 |
| 35-380 | | | 25 |

## Потребность труб

| Обозначение по стандарту | Диаметр по стандарту, мм | Длина, м |
|---|---|---|
| ПВХ-В-Р ЭП25У | 25 | 8 |
| ПВХ-В-Р ЭП40У | 40 | 5 |
| ПВХ-В-Р ЭП50Н | 50 | 6 |

Привязан

Инв. №

| | | |
|---|---|---|
| ГИП | Нажмудинов | |
| Нач. отд. | Лайкин | |
| Гл. спец. | Налганов | |
| Нач. гр. | Шарипова | |
| Н. контр. | Гаязова | |

24475-04 12 Копировал: Майорова Формат А2

503-1-78.90-ЭМ

Производственный корпус автоприцепного прицепного предприятия "Агропромприбор" на 250 грузовых автомобилей

Принципиальная схема распределительной сети (продолжение)

| Стадия | Лист | Листов |
|---|---|---|
| РП | 9 | |

ГИПРОПРОМЭЛЕКТРОМОНТАЖ г. Баку

| Распределительное устройство | Аппарат отходящей линии (ввода): обозначение, тип, Iном. А, расцепитель или плавкая вставка | Участок сети 1 | Пусковой аппарат: обозначение, тип, Iном. А, расцепитель или плавкая вставка, А – уставка теплового реле, А | Участок сети 2 | Кабель, провод: Обозначение | Марка | Количество, число жил и сечение | Длина, м | Труба: Обозначение на плане | Длина, м | Электроприёмник: Обозначение | Руст. или Рном, кВт | Iрасч. или Iном. Iпуск, А | Наименование, тип, обозначение чертежа принципиальной схемы |
|---|---|---|---|---|---|---|---|---|---|---|---|---|---|---|
| ШР4 Г5 ШР11-73504-2293 380/220В | РП8-373 400 | | | 1 | | АВВГ | 3х25+1х16 | ** | | | | 60,44 | 93,8 | Ввод от КПЗ лист 4 |
| | 1 НПН2-60 63 63 | | 46 ДХ ЯВШ 3-25 25 | 1 | | АПВ | 4(1х2) | 36 | В25 | 7 | 48-2 | 7,5 | 15,1 / 113,2 | Моечная установка |
| | | | | 2 | | КГ | 3х1+1х1 | 6 | | | | | | — |
| | 2 НПН2-60 63 16 | | 55Я 9511Б-2474УХЛ4-26 1Ф ИДЕР 3,15-2,5 | 1 | | АПВ | 4(1х2) | 12 | В25 | 1 | | | | |
| | | | | 2 | | АПВ | 4(1х2) | 14 | В25 | 3 | | | | |
| | | | 55КК У994М а | – | | | | | | а | 55-В13 | 0,75 | 2,17 / 9,8 | Вентилятор — |
| | | | | 2 | | ПВ1 | 4(1х1) | 6 | К108,2 | | | | | |
| | | | 2 Фидер 50-4 | 1 | | | | | | | | | | |
| | | | | 2 | | АПВ | 4(1х2) | 14 | В25 | 3 | | | | |
| | | | 56 КК У994М б | – | | | | | | б | 56-В15 | 1,5 | 3,57 / 17,9 | Вентилятор — |
| | | | | 2 | | ПВ1 | 4(1х1) | 6 | К1082 | | | | | |
| | | | 54 ДБ: ЯРП11-311-3293 100 — | 1 | | АПВ | 4(1х2) | 6 | В25 | 1 | 54-6 | 1,5+0,18 | 123 / 18,5 | Т1 Таль электрическая — |
| | | | | 2 | | АПВ | 3(1х2) | 23 | В25 | 7 | | | | |
| | 3 НПН2-60 63 20 | | | 1 | | АПВ | 4(1х2) | 44 | В25 | 9 | 47-3 | 10 | 15,3 / — | Установка для мойки двигателей — |
| | | | | – | | | | | | | | | | |
| | 4 НПН2-60 63 16 | | 64 ХГ РШ30-0-М-25/380У4 ВШ30-М-25/380У4 25 — | 1 | | АПВ | 4(1х2) | 38 | В25 | 7,5 | 64-4,16 | 2,2 | 5,02 / 30,12 | Гайковерт — |
| | | | | 2 | | * | | | | | | | | |
| | | | 65 ХГ РШ30-0-М-25/380У4 ВШ30-М-25/380У4 25 — | 1 | | АПВ | 4(1х2) | 34 | В25 | 8 | 65-5 | 0,55 | 1,7 / 7,65 | Нагнетатель передвижной — |
| | | | | 2 | | * | | | | | | | | |
| | 5 НПН2-60 63 63 | | | 1 | | АПВ | 3(1х10)+1х6 | 12 4 | В32 | 2 | 63-1 | 2х2+0,65 | 16,8 / 16,6 | Моечная установка — |
| | | | | – | | | | | | | | | | |
| | | | 61А* | 1 | | АПВ | 4(1х6)+1х4 | 40 10 | В25 | 8 | 61-3 | 21 | 32,0 / — | Ванна для расконсервации деталей — |
| | | | | – | | | | | | | | | | |
| | 6 НПН2-60 63 63 | | 60А* | 1 | | АПВ | 3(1х2,5)+1х2 | 33 11 | В25 | 9 | 60-6 | 7,5+1,1+0,37+0,13 | 18,23 / 115,1 | Машина для очистки с огневым подогревом — |
| | | | | – | | | | | | | | | | |
| | 7 НПН2-60 63 25 | | 155 КЧ ПМЛ-122С02. РТЛ 1006 — -1,6 | 1 | | АВВГ | 4х2,5 | 3 | | | 155-В14 | 0,25 | 1,04 / 3,12 | Вентилятор — |
| | | | | 2 | | АВВГ | 4х2,5 | 14 | | | | | | |
| | | | 157Я 9511Б-2274УХЛ4-22 1Ф ИДЕР 20-1,6 | 1 | | АВВГ | 4х2,5 | 2 | | | 157-В25 | 0,37 | 1,2 / 4,8 | Вентилятор — |
| | | | | 2 | | АВВГ | 4х2,5 | 20 | | | | | | |
| | | | 2 Фидер 20-1,6 | – | | | | | | | 158-В26 | 0,37 | 1,2 / 4,8 | Вентилятор — |
| | | | | 2 | | АВВГ | 4х2,5 | 25 | | | | | | |
| | | | 62 ДХ ЯВШ 3-25 25 — | 1 | | АПВ | 4(1х2) | 22 | В25 | 5 | | — | 9,8 / 58 | Ультрафильтрационная установка — |
| | | | | 2 | | | | | | | | | | |
| | 8 НПН2-60 63 63 | ЛО | | 1 | | АПВ | 3(1х2) | 21 | В25 | 5 | 170 | 0,5 | 2 / — | ЭРСА — |
| | | | | – | | | | | | | | | | |
| | | | | 1 | | АПВ | 3(1х2) | 26 | В25 | 8 | 171 | 0,01 | 004 / — | Дифманометр — |
| | | | | – | | | | | | | | | | |
| | 8 | ВО | | | | | | | | | | | | Резерв |
| | 8 | СО | | | | | | | | | | | | Резерв |

Привязан

Инв. №

ГИП

Нач. отд. Капланов

Гл. спец. Панкин

Инж. гр. Шарыпова

Н. контр. Толмачева

Инженерная графика 22.90 22.90 22.90 02.91

Производственный корпус автотранспортного предприятия агропромтранс на 250 грузовых автомобилей

Принципиальная схема распределительной сети (продолжение)

Стадия: РП | Лист: 10 | Листов:

Гипроспецсельстрой г. Саратов

503-1-78.90 - ЭМ

24475-04 13. Копировал: Савина Гм Формат А2

| Инв. № подл. | Подпись и дата | Взам. инв. № |
|---|---|---|
| | | |

Альбом 4

## Потребность кабелей и проводов
Длина, м

| Число и сечение жил, напряжение | Марка | | | |
|---|---|---|---|---|
| | АВВГ | КГ | ПВ1 | АПВ |
| 4×2,5 - 0,66 | 70 | | | |
| 3×1+1×1 | | 7 | | |
| 1 - 380 | | | 13 | |
| 2 - 380 | | | | 310 |
| 2,5 - 380 | | | | 34 |
| 4 - 380 | | | | 11 |
| 6 - 380 | | | | 46 |
| 10 - 380 | | | | 13 |

## Потребность труб

| Обозначение по стандарту | Диаметр по стандарту, мм | Длина, м |
|---|---|---|
| ПВХ-В-Р ЭП25У | 25 | 84 |
| ПВХ-В-Р ЭП32У | 32 | 3 |

| Распределительное устройство | Аппарат отходящей линии (ввода): обозначение, тип, I ном, А, расцепитель или плавкая вставка, А | Участок сети 1 | Пускозой аппарат: обозначение, тип, I ном, А, расцепитель или плавкая вставка, А - уставка теплового реле, А | Участок сети 2 | Кабель, провод: Участок сети | Обозначение | Марка | Количество, число жил и сечение | Длина, м | Труба: Обозначение на плане | Длина, м | Электроприемник: Обозначение | Р уст. или Р ном, кВт | I расч или I ном / I пуск, А | Наименование, тип, обозначение чертежа принципиальной схемы |
|---|---|---|---|---|---|---|---|---|---|---|---|---|---|---|---|
| ШР5 Б/2 2 ШР11-73510-22У3 380/220В | Р18-373 400 | | | | 1 | | АВВГ | 3×120+1×70 | ** | | | | 45,69 | 81 | Ввод от ШЛН-1 лист 5 |
| | | | | | – | | | | | | | | | | |
| | 1 НПН2-60 63 6,3 | | 57Я Я5114-1874 УХЛ4-22 1 фидер 1,6-0,6 | | 1 | | АПВ | 4(1×2) | 12 | В25 | 1 | 57-В38 | 0,12 | 0,44 / 1,54 | Вентилятор — |
| | | | | | 2 | | АВВГ | 4×2,5 | 12 | | | | | | |
| | | | 2 фидер 2,0-1,6 | | – | | | | | | | 156-В16 | 0,25 | 1,04 / 3,12 | Вентилятор — |
| | | | | | 2 | | АВВГ | 4×2,5 | 12 | | | | | | |
| | | | | | – | | | | | | | 166SB | | | Кнопка ПКЕ 712-2У3 |
| | | | | | 2 | | АКВВГ | 4×2,5 | 1 | | | | | | |
| | 5 ПН2-100 100 31,5 | | 58Я Я5114-2674 УХЛ4-29 1 фидер 5,0-4 | | 1 | | АПВ | 4(1×2) | 24 | В25 | 4 | 58 | 1,5 | 3,57 / 17,85 | Насос — |
| | | | | | 2 | | АПВ | 4(1×2) | 14 | В25 К1082 | 2 | | | | |
| | | | 2 фидер 10,0-8 | | – | | | | | | | 59 | 3 | 7,4 / 44,4 | Мотор-редуктор — |
| | | | | | 2 | | АПВ | 4(1×2) | 34 | В25 | 8 | | | | |
| | 6 ПН2-100 100 31,5 | | | | 1 | | АПВ | 4(1×2) | 28 | В25 К1082 | 4 | 66-2 | 2,2 | 4,8 / 34,6 | Контрольно-испытательный стенд — |
| | 7 ПН2-100 100 31,5 | | 3Я Я5114-1874 УХЛ4-28 1 фидер 1,5-0,6 | | 1 | | АПВ | 4(1×2) | 36 | В25 | 7 | 3-П3 | 0,12 | 0,44 / 1,54 | Приточный вентилятор — |
| | | | | | 2 | | АПВ | 4(1×2) | 42 | В25 | 10 | | | | |
| | | | 2 фидер 8,0-6 | | – | | | | | | | 164-В12 | 1,5 | 4,1 / 18,45 | Вентилятор — |
| | | | | | 2 | | АВВГ | 4×2,5 | 10 | | | | | | |
| | 3 ПН2-250 250 200 | | 52А* | | 1 | | АПВ | 3(1×25)+1×16 | 27 9 | В40 | 7 | | | | |
| | | | | | 2 | | АПВ | 3(1×25)+1×16 | 12 4 | В40 | 3 | | | | |
| | | | 52КК У994М | | – | | | | | | а | 62-1 | 37 | 68,8 / 481,6 | Компрессор (резервный) — |
| | | | | | 2 | | КГ | 3×16+1×10 | 2 | | | | | | |
| | 2 НПН2-60 63 6,3 | АО | 52А* | | 1 | | АПВ | 3(1×2) | 27 | В25 | 7 | | | | Цепи управления компрессора — |
| | | | | | – | | | | | | | | | | |
| | 2 | СО АО | | | | | | | | | | | | | Резерв |
| | 4 ПН2-250 250 200 | | | | | | | | | | | | | | Резерв |
| | 8 ПН2-100 100 40 | | | | | | | | | | | | | | Резерв |

## Потребность кабелей и проводов
Длина, м

| Число и сечение жил, напряжение | Марка | | | |
|---|---|---|---|---|
| | АВВГ | КГ | АПВ | АКВВГ |
| 4×2,5 - 0,66 | 36 | | | 2 |
| 3×16+1×10 | | 3 | | |
| 2 - 380 | | | 225 | |
| 16 - 380 | | | 14 | |
| 25 - 380 | | | 40 | |

## Потребность труб

| Обозначение по стандарту | Диаметр по стандарту мм | Длина, м |
|---|---|---|
| ПВХ-В-Р ЭП25У | 25 | 45 |
| ПВХ-В-Р ЭП40У | 40 | 11 |

| Инв. № | Привязан | | | | |
|---|---|---|---|---|---|
| | ГИП | Нажмединова | | 07.90 | |
| | Нач. отд. | Калганов | | 07.90 | |
| | Гл. спец. | Пайкин | | 07.90 | |
| | Нач. гр. | Шарипова | | 07.90 | |
| | Н. контр. | Толмачева | | 07.90 | |

Производственный корпус автотранспортного предприятия „Агропромтранс" на 250 грузовых автомобилей

Принципиальная схема распределительной сети (продолжение)

| Стадия | Лист | Листов |
|---|---|---|
| РП | 11 | |

ГИПРОПРОМСЕЛЬСТРОЙ г. Саратов

503-1-78.90-ЭМ

244/5-04 14 Копировал: Савина Сау Формат А2

| Инв. № подл. | Подпись и дата | Взам. инв. № |
|---|---|---|
| | | |

Альбом 4

| Распределительное устройство | Аппарат отходящей линии (ввода): обозначение, тип, I ном, А расцепитель или плавкая вставка, А | Участок сети 1 | Пусковой аппарат: обозначение, тип, I ном, А, расцепитель или плавкая вставка, А – уставка теплового реле, А | Участок сети 2 | Участок сети | Кабель, провод: Обозначение | Марка | Количество, число жил и сечение | Длина, м | Труба: Обозначение на плане | Длина, м | Электроприёмник: Обозначение | Руст. или Pном, кВт | Iрасч или Iном / Iпуск, А | Наименование, тип, обозначение чертежа принципиальной схемы |
|---|---|---|---|---|---|---|---|---|---|---|---|---|---|---|---|
| ШР 6 Б/1 .3 ШР 11-73504-22У3 380/220В | Р18-373 400 | | | | 1 | | АВВГ | 3х95+1х50 | ** | | | | 30,05 | 45 | Ввод от ШР5 лист 5 |
| | | | | | – | | | | | | | | | | |
| | 1 НПН2-60 63 6,3 | АО | 67ХТ РШ-Ц 20-0-55-10/220 10 | | 1 | | АПВ | 3(1х2) | 48 | В25 | 14 | 67-11, 13,14 | 0,07 | 0,3 / – | Приборы переносные |
| | | | | | 2 | | * | | | | | | | | — |
| | 1 | ВО | 82ХТ РШ-Ц-20-0-55-10/220 10 | | 1 | | АПВ | 3(1х2) | 21 | В25 | 5 | 82-19 | 0,25 | 1,1 | Приспособление планетарно-шлифовальное |
| | | | | | 2 | | * | | | | | | | | — |
| | 1 | СО | | | | | | | | | | | | | Резерв |
| | 2 НПН2-60 63 16 | | | | 1 | | АПВ | 4(1х2) | 36 | В25 | 7 | 70-10 | 2х2+0,66 | 10,8 / 16,6 | Моечная установка ОРГ-4990Б |
| | | | | | – | | | | | | | | | | — |
| | 3 НПН2-60 63 25 | | 69ОХ ЯВШ 3-25 25 | | 1 | | АПВ | 4(1х2) | 40 | В25 | 8 | | — | 9,8 / 58 | Ультрафильтрационная установка |
| | | | | | 2 | | * | | | | | | | | — |
| | | | | | 1 | | АПВ | 4(1х2) | 22 | В25 К1082 | 4 | 68-7 | 0,6 | 1,7 / 11,9 | Станок настольно-сверлильный |
| | | | | | – | | | | | | | | | | — |
| | 4 НПН2-60 63 10 | | | | 1 | | АПВ | 4(1х2) | 24 | В25 К1082 | 3 | 81-15 | 0,25+0,12 | 1,3 / 3,8 | Станок |
| | | | | | – | | | | | | | | | | — |
| | | | | | 1 | | АПВ | 4(1х2) | 30 | В25 К1082 | 6 | 83-18 | 0,6 | 1,9 / 12,4 | Стенд |
| | | | | | – | | | | | | | | | | — |
| | | | 84ХТ РШ30-0-М-25/380У4 ВШ30-М-25/380У4 25 | | 1 | | АПВ | 4(1х2) | 70 | В25 | 17 | 84-14 | 0,6 | 1,7 / 11,9 | Гайковерт |
| | | | | | 2 | | * | | | | | | | | — |
| | | | 123ХТ РШ30-0-М-25/380У4 ВШ30-М-25/380У4 25 | | 1 | | АПВ | 4(1х2) | 6 | В25 | 1 | 123-13 | 0,55 | 1,7 / 7,65 | Нагнетатель передвижной |
| | | | | | 2 | | * | | | | | | | | — |
| | 5 НПН2-60 63 20 | | | | 1 | | АПВ | 5(1х2) | 55 | В25 | 9 | 74-2 | 3,5х3 | 17,7 / – | Стол с тремя тиглями |
| | | | | | – | | | | | | | | | | — |
| | 6 НПН2-60 63 31,5 | | 73КМ ПМЛ-211002 25 | | 1 | | АПВ | 4(1х3)+1х2 | 12 3 | В25 | 1 | | | | |
| | | | | | 2 | | АПВ | 4(1х3)+1х2 | 8 2 | В25 | 1 | | | | |
| | | | 73КК У994М | | | | | | | | а | | | | |
| | | | | | – | | | | | | | | | | |
| | | а | 73ХТ РШ-Ц-20-0-55-10/220 10 | АО | 1 | | АПВ | 3(1х2) | 35 | В25 | 11 б | 73-1а | 0,2 | 9 / – | Верстак аккумуляторщика |
| | | б | | | 2 | | * | | | | | | | | — |
| | | | 75А* | ВО | 1 | | АПВ | 3(1х2) | 26 | В25 | 8 | 75-1в | 3,6 | 16,4 / – | Колонка электролита |
| | | | | | – | | | | | | | | | | — |
| | | | 77КП У994М | АО СО | 1 | | АПВ | 3(1х3)+1х2 | 15 5 | В25 | 4 | | | | |
| | | | | | – | | | | | | | | | | |
| | | | 77А* | АО | 1 | | АПВ | 3(1х2) | 14 | В25 | 4 в | 77-1г | 0,2 | 9 / – | Блок режимов |
| | | в | | | – | | | | | | | | | | — |
| | | | 80ОХ ЯВШ 2-25 25 | СО | 1 | | АПВ | 2(1х3)+1х2 | 8 4 | В25 | 3 | 80-1е | 1,5 | 6,8 / – | I выпрямитель |
| | | | | | 2 | | * | | | | | | | | — |
| | | | 79ОХ ЯВШ 2-25 25 | | 1 | | АПВ | 3(1х2) | 5 | В25 | 1 | 79-1е | 1,5 | 6,8 / – | II выпрямитель |
| | | | | | 2 | | * | | | | | | | | — |
| | | | 78ОХ ЯВШ 2-25 25 | | 1 | | АПВ | 3(1х2) | 5 | В25 | 1 | 78-1е | 1,5 | 6,8 | III выпрямитель |
| | | | | | 2 | | * | | | | | | | | — |
| | 7 НПН2-60 63 10 | | 76Я Я5110-2674УХЛ4 5,0-4 | | 1 | | АПВ | 4(1х2) | 12 | В25 | 1 | 76 | 1,5 | 3,5 / 24,5 | Насос |
| | | | | | 2 | | АПВ | 4(1х2) | 26 | В25 К1082 | 5 | | | | — |

| Инв. № | Привязан | Н. контр. | Толмачева | 07.90 |
|---|---|---|---|---|
| | | Гип | Нажметдинов | 07.90 |
| | | Нач. отд. | Калганов | 07.90 |
| | | Гл. спец. | Пайкин | 07.90 |
| | | Нач. гр. | Шарипова | 07.90 |

Производственный корпус автотранспортного предприятия „Агропромтранс" на 250 грузовых автомобилей

Принципиальная схема распределительной сети (продолжение)

| Стадия | Лист | Листов |
|---|---|---|
| РП | 12 | |

ГИПРОПРОМСЕЛЬСТРОЙ г. Саратов

503-1-78.90 - ЭМ

24475-04 15 Копировал: Савина Формат А2

Продолжение

| Распределительное устройство | Аппарат отходящей линии (ввода): обозначение, тип, Iном.А, расцепитель или плавкая вставка, А | Участок сети 1 | Пусковой аппарат: обозначение, тип, Iном, А, расцепитель или плавкая вставка, А - уставка теплового реле, А | Участок сети 2 | Кабель, провод: Обозначение | Марка | Количество, число жил и сечение | Длина, м | Труба: Обозначение на плане | Длина, м | Электроприемник: Обозначение | Руст. или Рном, кВт | Iрасч. или Iном / Iпуск, А | Наименование, тип, обозначение чертежа принципиальной схемы |
|---|---|---|---|---|---|---|---|---|---|---|---|---|---|---|
| ШРБ | 8<br>КПН2-60/63<br>63 | | 71 Я<br>Я5Н5-2474УХЛ4-24<br>1 фидер 3,15-2,5 | 1 | | АПВ | 4(1×2) | 12 | В25 | 1 | | | | |
| | | | | 2 | | АВВГ | 4×2.5 | 15 | | | | | | |
| | | | 72 0,5<br>ЯРП 11-3Н-54УХЛ1<br>9 / 100 | 1 | | | | | | 9 | 72-819 | 0,75 | 1,7 / 9,35 | Вентилятор |
| | | | | 2 | | АПВ | 4(1×2) | 22 | В25 | 5 | | | | |
| | | | 2 фидер 3,15-2,5 | 1 | | | | | | | | | | |
| | | | | 2 | | АВВГ | 4×2,5 | 17 | | | | | | |
| | | | 71 0,5<br>ЯРП 11-3Н-54УХЛ1<br>8 / 100 | 1 | | | | | | 8 | 71-848 | 1,1 | 2,5 / 13,7 | Вентилятор |
| | | | | 2 | | АПВ | 4(1×2) | 18 | В25 | 4 | | | | — |

Потребность кабелей и проводов

длина, м

| Число и сечение жил, напряжение | Марка: АВВГ | АПВ |
|---|---|---|
| 4×2,5 - 0.66 | 31 | |
| 2-380 | | 560 |
| 3-380 | | 45 |
| | | |
| | | |

Потребность труб

| Обозначение по стандарту | Диаметр по стандарту, мм | Длина, м |
|---|---|---|
| ПВХ-В-Р ЗП 25 У | 25 | 125 |
| | | |
| | | |

| Распределительное устройство | Аппарат отходящей линии (ввода): обозначение, тип, Iном, А, расцепитель или плавкая вставка, А | Участок сети 1 | Пусковой аппарат: обозначение, тип, Iном, А, расцепитель или плавкая вставка, А - уставка теплового реле, А | Участок сети 2 | Кабель, провод: Обозначение | Марка | Количество, число жил и сечение | Длина, м | Труба: Обозначение на плане | Длина, м | Электроприемник: Обозначение | Руст. или Рном, кВт | Iрасч. или Iном / Iпуск, А | Наименование, тип, обозначение чертежа принципиальной схемы |
|---|---|---|---|---|---|---|---|---|---|---|---|---|---|---|
| ШР7<br>8Н<br>ШРН-73510-2243<br>380/220В | Р18-373<br>400 | | | 1 | | АВВГ | 3×70+1×35 | ** | | | | 83,12 | 132 | Ввод от КП4 лист 4 |
| | | | | | | | | | | | | | | |
| | 1<br>НПН2-60<br>63<br>16 | | 88Т<br>РШ30-0-М-25/380УЧ<br>ВШ30-М-25/380УЧ<br>25 | 1 | | АПВ | 4(1×2) | 40 | В25 | 8 | 88-23 | 2,2 | 4,8 / 34,6 | Гайковерт |
| | | | | 2 | | * | | | | | | | | — |
| | | | 159КМ<br>ПМЛ-122 002 РТЛ 1006<br>— — 1,6 | 1 | | АПВ | 4(1×2) | 4 | В25 | 0,5 | 159-827 | 0,37 | 1,2 / 4,8 | Вентилятор |
| | | | | 2 | | АВВГ | 4×2,5 | 23 | | | | | | — |
| | | | 85А * | 1 | | АПВ | 4(1×2) | 34 | В25 | 8 | 85 | 1,5 | 4,1 / 18,4 | Ворота серия 1.435.9-25 |
| | | | | | | | | | | | | | | |
| | 2<br>НПН2-60<br>63<br>6,3 | | 87А * | 1 | | АПВ | 4(1×2) | 48 | В25 | 10 | 87-5 | 1,1×2 | 6,1 / 15,25 | Подъемник электромеханический |
| | | | | | | | | | | | | | | |
| | 5<br>ПН2-100<br>100<br>31,5 | | 86Я<br>Я5Н5-2974УХЛ4-29<br>1 фидер 10-8 | 1 | | АПВ | 4(1×2) | 56 | В25 | 12 | 167-96 | 3 | 7,4 / 44,4 | Завеса |
| | | | | 2 | | КГ | 3×1+1×1 | 7 | | | | | | |
| | | | | 1 | | | | | | | | | | |
| | | | | 2 | | АВВГ | 4×2,5 | 14 | | | | | | |
| | | | 86КК<br>КЗНА08УЗ<br>2 | 1 | | | | | | 2 | 86-95 | 3 | 7,4 / 44,4 | Завеса |
| | | | | 2 | | КГ | 3×1+1×1 | 1 | | | | | | |
| | 6<br>ПН2-100<br>100<br>31,5 | | | 1 | | АПВ | 4(1×2) | 76 | В25<br>Т20 | 4<br>6 | 90-5 | 10 | 15,3 / — | Установка для мойки двигателей |
| | | | | | | | | | | | | | | |
| | 3<br>ПН2-250<br>250<br>250 | | 89А1 * | 1 | | АВВГ | 3×50+1×25 | 8 | | | 89-1 | 22×2+5,5×2+0,37×3+0,89 | 109,2 / 336,4 | Установка для окраски с совмещенными зонами |
| | | | | | | | | | | | | | | |

Привязан

Инв.№

| | | | |
|---|---|---|---|
| Гип | | Наименование | |
| Нач.отд. | Калганов | | 02.90 |
| Гл.спец. | Пахкин | | 02.90 |
| Нач.гр. | Шарипова | | 02.90 |
| Н.контр. | Пахачева | | 02.90 |

Копировал: Пестехова, Акт 124/75-04

Производственным коррпус автотранспортного предприятия "Агропромтранс" на 250 грузовых автомобилей.

Принципиальная схема распределительной сети (продолжение)

Гипропромсельстрой г. Саратов

| Стадия | Лист | Листов |
|---|---|---|
| РП | 13 | |

503-1-18.90-ЭМ

16 Формат А2

продолжение

| Распределительное устройство | Аппарат отходящей линии (ввода): обозначение, тип, Iном, А, расцепитель или плавкая вставка, А | Участок сети 1 | Пусковой аппарат: обозначение, тип, Iном, А, расцепитель или плавкая вставка, А – уставка теплового реле, А | Участок сети 2 | Кабель, провод: Обозначение | Марка | Количество, число жил и сечение | Длина, м | Труба: Обозначение на плане | Длина, м | Электроприемник: Обозначение | Руст. или Рном., кВт | Iрасч. или Iном. Iпуск., А | Наименование, тип, обозначение чертежа принципиальной схемы |
|---|---|---|---|---|---|---|---|---|---|---|---|---|---|---|
| ШР 7 | ПН2-100/100/31,5 | | 91 А* | 1 | | АВВГ | 4×2,5 | 9 | | | 91-4 | 2,2 | 5,65/28,2 | Устройство для перемещения трактора |
| | | | 92 А Я5111-2474 УХЛ4 3,15-2,5 | 2 | | АВВГ | 4×2,5 | 33 | | | | | | |
| | | | 92 QS ЯРП11-311-54УХЛ1 100 а | 1 | | АВВГ | 4×2,5 | 1 | | | | | | |
| | | | | 2 | | АВВГ | 4×2,5 | 25 | | | | | | |
| | | | 95 А Я5141-2674 УХЛ4 5,0-4 | 1 | | АВВГ | 4×2,5 | 0,5 | | а | 92-833 | 0,55 | 1,7/7,65 | Вентилятор |
| | | | | 2 | | АВВГ | 4×2,5 | 25 | Т 20 | 5 | | | | |
| | | | 95 QS ЯРП11-311-54УХЛ1 100 б | 1 | | АВВГ | 4×2,5 | 0,5 | | | | | | |
| | | | | 2 | | АВВГ | 4×2,5 | 26 | Т 20 | 3 | 95-834 | 1,1 | 2,76/13,8 | Вентилятор (рабочий) |
| | ПН2-100/100/40 | | | | | | | | | | | | | Резерв |
| | ПН2-250/250/80 | | | | | | | | | | | | | Резерв |

Потребность кабелей и проводов длина, м

| Число и сечение жил, напряжение | Марка: АВВГ | КГ | АПВ |
|---|---|---|---|
| 4×2,5 – 0,66 | 185 | | |
| 3×50+1×25 – 1 | 9 | | |
| 3×1+1×1 | | 9 | |
| 2 – 380 | | | 265 |

Потребность труб

| Обозначение по стандарту | Диаметр по стандарту, мм | Длина, м |
|---|---|---|
| ПВХ-в-Р ЭП25У | 25 | 51 |
| М-Р-20×2,5 | 20 | 9 |

| Распределительное устройство | Аппарат, отходящей линии (ввода): обозначение, тип, Iном, А, расцепитель или плавкая вставка, А | Участок сети 1 | Пусковой аппарат: обозначение, тип, Iном, А, расцепитель или плавкая вставка, А – уставка теплового реле, А | Участок сети 2 | Кабель, провод: Обозначение | Марка | Количество, число жил и сечение | Длина, м | Труба: Обозначение на плане | Длина, м | Электроприемник: Обозначение | Руст. или Рном., кВт | Iрасч. или Iном. Iпуск., А | Наименование, тип, обозначение чертежа принципиальной схемы |
|---|---|---|---|---|---|---|---|---|---|---|---|---|---|---|
| ШР 8 Я/2 3 ШР11-73509-54У1 380/220В | Р 18-373 400 | | | 1 | | АВВГ | 3×70+1×35 | ** | | | 98,46 | 123 | | Ввод от КП 6 лист 5 |
| | НПН2-1/60/63/25 | | 98 QS ЯРП11-311-54УХЛ1 100 | 1 | | АПВ | 4(1×2) | 12 | В 25 | 1 | 98-1 | 1,7+0,18×3 | 5,5/19,2 | Т 2 Кран |
| | | | | 2 | | АПВ | 3(1×2) | 31 | В 25 | 10 | | | | |
| | | | | 1 | | АПВ | 4(1×2) | 22 | В 25 К 1082 | 4 | 109-25 | 0,37 | 1,2/4,8 | Стенд |
| | | | | – | | | | | | | | | | |
| | | | | 1 | | АПВ | 4(1×2) | 42 | В 25 К 1082 | 9 | 110-24 | 3 | 6,5/45,5 | Пресс |
| | | | | – | | | | | | | | | | |
| | НПН2-2/60/63/16 | | 160 А Я5115-2074 УХЛ4-24 1 фидер 1,6-1 | 1 | | АПВ | 4(1×2) | 12 | В 25 | 1 | 160-820 | 0,25 | 1,0/3,12 | Вентилятор |
| | | | | 2 | | АВВГ | 4×2,5 | 23 | | | | | | |
| | | | | – | | | | | | | | | | |
| | | | 2 фидер 3,15-25 | 2 | | КВВГ | 4×2,5 | 18 | | | | | | |
| | | | 166 КК КЗНС08х-УТ1 в | – | | | | | | в | 165-823 | 0,75 | 1,7/9,35 | Вентилятор |
| | | | | 2 | | КГ | 3×1+1×1 | 1 | | | | | | |
| | | | | 1 | | АПВ | 4(1×2) | 42 | В 25 К 1082 | 9 | 112-32 | 2,2 | 6,18/30,9 | Установка для расточки тормозных барабанов |
| | | | | – | | | | | | | | | | |

Принципиальная схема распределительной сети (продолжение)

Приднепровский завод строительных конструкций треста "Днепропромстальконструкция" Минтяжстроя УССР

Стадия: РП | Лист: 14 | Листов:

Гипропромсельстрой г. Саратов

503-1-78.90-ЭМ

Копировал: Сидорова 24475-04 17 Формат А2

Инв. №

Привязан

Гип. | Нач. отд. | Гл. спец. | Нач. гр. | Н. контр. | Гл. инж. проекта

Наименование: К. Катранов | Шарнопова | Пайкин | Толмачева

07.90 | 07.90 | 07.90 | 07.90

Продолжение

| Распределительное устройство | Аппарат отходящей линии (ввода): обозначение, тип, Iном, А, расцепитель или плавкая вставка, А | Пусковой аппарат: обозначение, тип, Iном, А, расцепитель или плавкая вставка, А – уставка теплового реле, А | Участок сети 1 | Участок сети 2 | Кабель, провод: Обозначение | Марка | Количество, число жил и сечение | Длина, м | Труба: Обозначение на плане | Длина, м | Электроприемник: Обозначение | Установленная Рном, кВт | Iрасч. кан / Iном Iпуск, А | Наименование, тип, обозначение чертежа принципиальной схемы |
|---|---|---|---|---|---|---|---|---|---|---|---|---|---|---|
| ШР 8 | | | | 1 | | АПВ | 4(1×2) | 18 | В 25 К 1082 | 3 | 113-2 | 0,6 | 1,7 / 11,3 | Станок |
| | | | | – | | | | | | | | | | – |
| | ПН2 5 – 100 100 50 | | | 1 | | АПВ | 3(1×4)+1×2,5 | 45 15 | В 25 Р2-Ц-А 20 | 12 | 99-8 | 3+1,5 | 10 / 49 | Стенд |
| | | | | – | | | | | | | | | | – |
| | | | 100 А* | 1 | | АПВ | 4(1×2) | 22 | В 25 | 5 | 100-13 | 7,5 | 14,8 / 103 | Молот |
| | | | | – | | | | | | | | | | – |
| | ПН2 6 – 100 100 31,5 | | | 1 | | АПВ | 4(1×2) | 40 | В 25 Р2-Ц-А 20 | 7 | 101-11 | 3 | 6,5 / 45,5 | Пресс |
| | | | | – | | | | | | | | | | – |
| | ПН2 7 – 100 100 100 | | 106 А* | 1 | | АПВ | 3(1×35)+1×25 | 51 17 | В 50 | 15 | 106-18 | 52 | 85 / – | Электропечь сопротивления |
| | | | | – | | | | | | | | | | – |
| | ПКП2 3 – 60 63 10 | 80 | 106 А* | 1 | | АПВ | 3(1×2) | 51 | В трубе поз. 106 | | | – | 10 / – | Электропечь сопротивления цепи управления |
| | 3 | 80 | | | | | | | | | | | | Резерв |
| | 3 | 20 | | | | | | | | | | | | Резерв |
| | КПН2 4 – 60 63 6,3 | | | 1 | | АПВ | 4(1×2) | 24 | В 25 Р2-Ц-А-20 | 3 | 102-7 | 0,3 | 0,85 / 3,4 | Стенд для испытания |
| | | | | – | | | | | | | | | | – |
| | | | | 1 | | АПВ | 4(1×2) | 14 | В 25 Р2-Ц-А-20 | 2 | 103-12 | 0,55 | 1,74 / 6,96 | Установка для удаления накипи |
| | | | | – | | | | | | | | | | – |
| | ПН2 8 – 100 100 31,5 | | | 1 | | АПВ | 3(1×4)+1×2,5 | 27 3 | В 25 Р2-Ц-А 20 | 6 | 104-15 | 1,1×2+4 | 22,3 / 37,3 | Стенд для комплексных работ |
| | | | | – | | | | | | | | | | – |

## Потребность кабелей и проводов

Длина, м

| Число и сечение жил, напряжение | Марка: АВВГ | КГ | АПВ | |
|---|---|---|---|---|
| 4×2,5 – 0,66 | 42 | | | |
| 3×1+1×1 | | 2 | | |
| 2 – 380 | | | 340 | |
| 2,5 – 380 | | | 25 | |
| 4 – 380 | | | 75 | |
| 25 – 380 | | | 12 | |
| 35 – 380 | | | 53 | |

## Потребность труб

| Обозначение по стандарту | Диаметр по стандарту, мм | Длина, м |
|---|---|---|
| ПВХ-В-Р ЭП 25У | 25 | 75 |
| ПВХ-В-Р ЭП 50Н | 50 | 16 |

| Распределительное устройство | Аппарат отходящей линии (ввода): обозначение, тип, Iном, А, расцепитель или плавкая вставка, А | Пусковой аппарат обозначение, тип, Iном, А, расцепитель или плавкая вставка, А – уставка теплового реле, А | Участок сети 1 | Участок сети 2 | Кабель, провод: Обозначение | Марка | Количество, число жил и сечение | Длина, м | Трубк: Обозначение на плане | Длина, м | Электроприемник: Обозначение | Установленная Рном, кВт | Iрасч. кан / Iном Iпуск, А | Наименование, тип, обозначение чертежа принципиальной схемы |
|---|---|---|---|---|---|---|---|---|---|---|---|---|---|---|
| ШР 9 Д4 ШР11-73503-2293 380/220В | Р 18-373 400 | | | 1 | | ВВГ | 3×95+1×50 | ** | | | | 77,75 | 141 | Ввод от КП2 лист 4 |
| | | | | – | | | | | | | | | | |
| | КПН2 1 – 60 63 6,3 | 16 А ЯЗ115-2274 УХЛ4-22 | | 1 | | АПВ | 4(1×2) | 12 | В 25 | 1 | 161-828 | 0,37 | 1,2 / 4,8 | Вентилятор |
| | | 1 фидер 2,0-1,6 | | 2 | | АВВГ | 4×2,5 | 26 | | | | | | |

Привязан

Инв. №

ГИП — Начальник — Нач. гр. — Н. контр. — Гл. спец. — Инженер-конструктор — Техник

Калганов — Пайкин — Шарнопая — Тимичева — Ветрова

07.90 — 07.90 — 07.90 — 07.90 — 07.90

Производственный корпус автотранспортного предприятия. Автопромтранс-на 250 грузовых автомобилей

Принципиальная схема распределительной сети (продолжение)

| Стадия | Лист | Листов |
|---|---|---|
| РП | 15 | |

Гипропромэлектрострой г. Саратов

503-1-78.90-ЭМ

Копировал: Сидорова № 24475-04 18 Формат А2

Продолжение

| Распределительное устройство | Аппарат отходящей линии (ввода): обозначение, тип, Iном., А, расцепитель или плавкая вставка, А | Участок сети 1 | Пусковой аппарат: обозначение, тип, Iном., А, расцепитель или плавкая вставка, А – уставка теплового реле, А | Участок сети 2 | Кабель, провод: Обозначение | Марка | Количество, число жил и сечение | Длина, м | Труба: Обозначение на плане | Длина, м | Электроприёмник: Обозначение | Уст. или Рном, кВт | Iрасч. или Iном. Iпуск, А | Наименование, тип, обозначение чертежа принципиальной схемы |
|---|---|---|---|---|---|---|---|---|---|---|---|---|---|---|
| ШР 9 | | | | – | | | | | | | 162-В29 | 0,37 | 1,2 / 4,8 | Вентилятор — |
| | | | 2 Фидер 2,0-1,6 | 2 | | АВВГ | 4х2,5 | 34 | | | | | | |
| | | | 105 Я 5115-2274 УХЛ4-2В — | 1 | | АПВ | 4(1х2) | 50 | В25 | 12 | 165-В21 | 0,25 | 1,04 / 3,12 | Вентилятор — |
| | | | 1 Фидер 2,0-1,6 | 2 | | АВВГ | 4х2,5 | 18 | | | | | | |
| | | | | – | | | | | | | | | | |
| | | | 2 Фидер 8,0-6 | 2 | | АВВГ | 4х2,5 | 17 | | | | | | |
| | | | 105 ВЗ ЯРП 11-311-54 УХЛ1 100 — | – | | | | | | а | 105-В22 | 2,2 | 4,7 / 30,6 | Вентилятор — |
| | | | | 2 | | АПВ | 4(1х2) | 14 | В25 | 3 | | | | |
| | НПН 2-60 63 6,3 (2) | | 107 ВХ ЯВШ 3-25 25 — | 1 | | АПВ | 4(1х2) | 48 | В25 | 10 | 107Т | 1,06 | 2,4 / — | Трансформатор — |
| | | | | 2 | | АПВ | 4(1х2) | 6 | В25 | 1 | | | | |
| | | | 107 Т ТСЗИ-1,6 УХЛ2 1,6 кВА 380/36 В | – | | | | | | в | | | | |
| | | | | 2 | | АПВ: | 3(1х6)+1х5 | 1,5 2,5 | В32 | 2 | | | | |
| | | | 107 ХТ* | – | | | | | | с | | — | 40 / — | Машина шлифовальная — |
| | | | | 2 | | * | | | | | | | | |
| | ПН2-100 100 100 (5) | АВ | 108 ВХ ЯВШ 2-100 100 — | 1 | | АПВ | 2(1х2,5)+1х16 | 24 12 | В40 | 10 | 108-20 | 17,2 | 78 / — | Трансформатор сварочный — |
| | | | | 2 | | КГ | 2х16+1х6 | 3 | | | | | | |
| | ПН2-100 100 80 (6) | | | 1 | | АПВ | 3(1х4)+1х2,5 | 21 7 | В25 К1082 | 4 | 115-14 | 11+0,125 | 22,4 / 165,4 | Станок — |
| | | | | – | | | | | | | | | | |
| | НПИ2-60 63 31,5 (3) | | | 1 | | АПВ | 3(1х3)+1х2 | 24 8 | В25 К1082 | 5 | 114-9 | 4+0,12 | 9,04 / 52 | Станок — |
| | | | * | 1 | | АПВ | 4(1х2) | 28 | В25 К1082 | 5 | 117-10 | 1,5+0,27+0,125 | 4,86 / 19,1 | Станок — |
| | | | | – | | | | | | | 116-Р1 | 1,5 | 3,5 / 24,5 | Агрегат обеспыливающий — |
| | | | | 2 | | КГ | 3х1+1х1 | 3 | | | | | | |
| | | | | – | | | | | | | 118-Р2 | 1,5 | 3,5 / 24,5 | |
| | | | | 2 | | КГ | 3х1+1х1 | 3 | | | | | | |
| | ПН2-100 100 80 (7) | | | 1 | | АПВ | 3(1х4)+1х2,5 | 18 6 | В25 К1082 | 3 | 119-14 | 11+0,125 | 22,4 / 165,4 | Станок — |
| | | | | – | | | | | | | | | | |
| | НПН2-60 63 40 (4) | | | 1 | | АПВ | 3(1х6)+1х5 | 27 9 | В32 | 7 | 122-24 | 2х2+0,66 | 10,8 / 16,6 | Моечная установка — |
| | | | | – | | | | | | | | | | |
| | | | 124 ХТ* | 1 | | АПВ | 3(1х4)+1х2,5 | 28,5 9,5 | В25 | 9 | 124-22 | 3,5х2+3 | 22,6 / 56,1 | Установка для промывки — |
| | | | | – | | | | | | | | | | |
| | ПН2-100 100 31,5 (8) | | 120 ВХ ЯВШ 25 3-25 — | 1 | | АПВ | 3(1х4)+1х2,5 | 36 12 | В25 | 10 | 120-4 | 4+0,4 | 9,8 / 58 | Ультрафильтрационная установка — |
| | | | | 2 | | КГ | 3х1+1х1 | 6 | | | | | | |
| | | | 121 А* | 1 | | АПВ | 4(1х2) | 26 | В25 | 6 | 121-17 | 3+1,5+0,37+0,55х2 | 16,8 / 59,8 | Пост для замены агрегатов и узлов — |
| | | | | – | | | | | | | | | | |

Потребность кабелей и проводов

Длина, м

| Число и сечение жил, напряжение | Марка: АВВГ | КГ | АПВ | |
|---|---|---|---|---|
| 4х2,5 – 0,66 | 100 | | | |
| 3х1+1х1 | | 13 | | |
| 2х16+1х6 | | 4 | | |
| 2-380 | | | 200 | |
| 2,5-380 | | | 37 | |
| 3-380 | | | 25 | |
| 4-380 | | | 110 | |
| 5-380 | | | 13 | |
| 6-380 | | | 36 | |
| 16-380 | | | 13 | |
| 25-380 | | | 25 | |

Потребность труб

| Обозначение по стандарту | Диаметр по стандарту, мм | Длина, м |
|---|---|---|
| ПВх-В-Р ЭП25У | 25 | 70 |
| ПВх-В-Р ЭП32У | 32 | 10 |
| ПВх-В-Р ЭП40У | 40 | 11 |

Привязан

Инв. №

Н. контр. Толмачева 07.90

ГИП Наместников 07.90

Нач. отд. Каганов

Гл. спец. Райкин

Нач. гр. Шарипова 07.90

503-1-78.90-ЭМ

Принципиальная схема распределительной сети (продолжение)

Производственный корпус автотранспортного предприятия агропромтранс на 250 грузовых автомобилей

Стадия: РП; Лист: 16; Листов:

ГИПРОПРОМСЕЛЬСТРОЙ г. Саратов

Копировал Евстигнеева 66 инв. 24175-04 19

Формат А2

| Распределительное устройство | Аппарат отходящей линии (ввода): обозначение, тип, Iном, А, расцепитель или плавкая вставка, А | Участок сети 1 | Пусковой аппарат: обозначение, тип, Iном, А, расцепитель или плавкая вставка, А - уставка теплового реле, А | Участок сети 2 | Кабель, провод: Обозначение участок сети | Обозначение | Марка | Количество, число жил и сечение | Длина, м | Труба: Обозначение на плане | Длина, м | Электроприемник: Обозначение | Уст. или Рном, кВт | Iрасч. или Iном. Iпуск. А | Наименование, тип, обозначение чертежа принципиальной схемы |
|---|---|---|---|---|---|---|---|---|---|---|---|---|---|---|---|
| ШР10 А/2 11 ШР11-73703-22У3 380/220В | Р18-353 250 | | | 1 | | АВВГ | 3х50+1х25 | ** | | | | | 34,17 | 68 | Ввод от КП5 лист 4,5 |
| | ИПН 2 1 - 60 63 6,3 | | 9КМ1 ПМА-121002 РТЛ 1007 — 2,6 | 1 | | АВВГ | 4х2,5 | 20 | | | | | | | |
| | | | | 2 | | АПВ | 4 (1х2) | 22 | В25 | 5 | | | | | |
| | | | 9КК У994 М а | - | | | | | | а | 9-П9 | 1,1 | 2,5 / 13,75 | Приточная установка | |
| | | | | 2 | | ПВ1 | 4 (1х1) | 6 | К1082 | | | | | | |
| | | | 10КМ1 ПМА-121002 РТД 1005 — 1,0 | 1 | | АПВ | 4 (1х2) | 3 | В25 | 0,5 | | | | | |
| | | | | 2 | | АПВ | 4 (1х2) | 18 | В25 | 4 | | | | | |
| | | | 10КК1 У994 М б | - | | | | | | б | 10М1-П10 | 0,37 | 0,93 / 4,19 | Приточная установка | |
| | | | | 2 | | ПВ1 | 4 (1х1) | 6 | К1082 | | | | | | |
| | ПИ2 3 - 100 100 31,5 | | 126А* | 1 | | АПВ | 3(1х4) + 1х2,5 | 12 4 | В25 | 2 | 126-20 | 3х4 | 26,8 / 60,3 | Подъемник | |
| | | | | - | | | | | | | | | | | |
| | ИПИ 2 2 - 60 63 6,3 | | 12,5ХТ РШ30-0-М-25/380У4 ВШ30-М-25/380У4 25 | 1 | | АПВ | 4 (1х2) | 73 | В25 | 16 | 125-28 | 0,6 | 1,7 / 11,9 | Гайковерт | |
| | | | | 2 | | * | | | | | | | | | |
| | ПИ2 4 - 100 100 31,5 | | | 1 | | АПВ | 4 (1х2) | 36 | В25 Р2-Ц-А 20 | 6 1 | 132-3 | 3 | 7,4 / 44,4 | Стенд | |
| | | | | - | | | | | | | | | | | |
| | | | | 1 | | АПВ | 4 (1х2) | 30 | В25 Р2-Ц-А 20 | 6 1 | 134-6 | 0,6 | 1,7 / 11,9 | Станок | |
| | | | | - | | | | | | | | | | | |
| | ПИ2 5 - 100 100 100 | | | 1 | | АПВ | 3 (1х8) + 1х5 | 30 10 | В32 Р2-Ц-А 25 | 7 1 | 133-4 | 15+ 0,75х2 | 33,8 / 209,6 | Стенд | |
| | | | | - | | | | | | | | | | | |

Потребность кабелей и проводов

Длина, м

| Число и сечение жил, напряжение | Марка: АВВГ | ПВ1 | АПВ |
|---|---|---|---|
| 4х2,5 - 0,66 | 21 | | |
| 1 - 380 | | 13 | |
| 2 - 380 | | | 190 |
| 2,5 - 380 | | | 5 |
| 4 - 380 | | | 13 |
| 5 - 380 | | | 11 |
| 8 - 380 | | | 31 |

Потребность труб

| Обозначение по стандарту | Диаметр по стандарту, мм | Длина, м |
|---|---|---|
| ПВХ-В-Р ЭП25У | 25 | 41 |
| ПВХ-Б-Р ЭП32У | 32 | 8 |

| Распределительное устройство | Аппарат отходящей линии (ввода): обозначение, тип, Iном, А, расцепитель или плавкая вставка, А | Участок сети 1 | Пусковой аппарат: обозначение, тип, Iном, А, расцепитель или плавкая вставка, А - уставка теплового реле, А | Участок сети 2 | Кабель, провод: Обозначение участок сети | Обозначение | Марка | Количество, число жил и сечение | Длина, м | Труба: Обозначение на плане | Длина, м | Электроприемник: Обозначение | Уст. или Рном, кВт | Iрасч. или Iном. Iпуск. А | Наименование, тип, обозначение чертежа принципиальной схемы |
|---|---|---|---|---|---|---|---|---|---|---|---|---|---|---|---|
| ШР11 А/1 11 ШР11-73504-22У3 380/220 В | Р18-373 400 | | | 1 | | АВВГ | 3х35+1х16 | ** | | | | | 55,54 | 84 | Ввод от ШР10 лист 5 |
| | | | | - | | | | | | | | | | | |
| | НПИ2 1 - 60 63 40 | | 12ТЛ* | 1 | | АПВ | 3 (1х8) + 1х5 | 12 4 | В25 | 2 | 127-20 | 3х4 | 26,8 / 60,3 | Подъёмник | |
| | | | | - | | | | | | | | | | | |
| | | | 13БОХ ЯБШ 3-25 25 | 1 | | АПВ | 4 (1х2) | 10 | В25 | 2 | | — | 9,8 / 58 | Ультрафильтрационная установка | |
| | | | | - | | | | | | | | | | | |

Привязан

Инв.№

ГИП Шапошников

Нач.отд. Калганов

Гл.спец. Лайкин

Нач.гр. Шарипова

Н.контр. Полмачева

Производственный корпус автотранспортного предприятия, профилактория на 250 грузовых автомобилей

Принципиальная схема распределительной сети (продолжение)

ГИПРОПРОМСЕЛЬСТРОЙ г. Саратов

| Стадия | Лист | Листов |
|---|---|---|
| РП | 17 | |

503-1-78.90-ЭМ

24475-04 20 Копировал Евтигнеева

Формат А2

Продолжение

| Распределительное устройство | Аппарат отходящей линии (ввода): обозначение, тип, Iном, А, расцепитель или плавкая вставка, А | Участок сети 1 | Пусковой аппарат: обозначение, тип, Iном, А, расцепитель или плавкая вставка, А-уставка теплового реле, А | Участок сети 2 | Кабель, провод: Участок сети | Обозначение | Марка | Количество, число жил и сечение | Длина, м | Труба: Обозначение на плане | Длина, м | Электроприемник: Обозначение | Руст. или Рном, кВт | Iрасч. или Iном / Iпуск, А | Наименование, тип, обозначение чертежа принципиальной схемы |
|---|---|---|---|---|---|---|---|---|---|---|---|---|---|---|---|
| ШР 11 | 2 НПН2-60 63 31,5 | | 128 А* | | 1 | | АПВ | 3(1х4)+1х2,5 | 9 3 | В 25 | 1 | 128-20 | 3х4 | 26,8 / 60,3 | Подъемник — |
| | 3 НПН2-60 63 25 | | | | 1 | | АПВ | 4(1х2) | 36 | В25 Р2-Ц-А 20 | 6 1 | 139-2 | 4+0,75 | 10,77 / 53,77 | Станок — |
| | 4 НПН2-60 63 40 | | | | 1 | | АПВ | 3(1х6)+1х4 | 24 8 | В 25 | 6 | 138-11 | 6,3+0,5+5+0,55 | 30,3 / 36,3 | Моечная установка — |
| | 5 НПН2-60 63 16 | | | | 1 | | АПВ | 4(1х2) | 24 | В 25 | 4 | 137-10 | 2х2+0,66 | 10,8 / 16,6 | Моечная установка — |
| | 6 НПН2-60 63 6,3 | АО | 135ХТ ШГП-16-3Е-УХА1 16 | | 1 | | АПВ | 3(1х2) | 51 | В 25 | 15 | 135-13, 18 | 0,19 | 0,9 | Приборы переносные — |
| | | | | | 2 | | * | | | | | | | | |
| | 6 | ВО | 140ХТ РШ-Ц-20-0-ЭР43-02-10/220 10 | | 1 | | АПВ | 3(1х2) | 45 | В 25 | 13 | 140-9, 10,11 | 1,15 | 5,3 | Переносное оборудование — |
| | | | | | 2 | | * | | | | | | | | |
| | 6 | СО | 141ХТ РШ-Ц-20-0-ЭР43-02-10/220 10 | | 1 | | АПВ | 3(1х2) | 48 | В 25 | 14 | 141-8 | 0,27 | 1,22 / — | Машина швейная |
| | | | | | 2 | | * | | | | | | | | |
| | 7 НПН2-60 63 31,5 | | 131ХТ РШ30-0-М-25/380У4 ВШ30-М-25/380У4 25 | | 1 | | АПВ | 4(1х2) | 44 | В 25 | 9 | 131-27 | 4 | 7,8 / 58,5 | Установка — |
| | | | | | 2 | | * | | | | | | | | |
| | | | 130 ХТ РШ30-0-М-25/380У4 ВШ30-М-25/380У4 25 | | 1 | | АПВ | 4(1х2) | 34 | В 25 | 8 | 130-29 | 2,2 | 4,8 / 34,6 | Гайковерт — |
| | | | | | 2 | | * | | | | | | | | |
| | | | | | 1 | | АПВ | 4(1х2) | 26 | В 25 К 1082 | 5 | 129-26 | 0,6 | 1,7 / 11,9 | Станок — |
| | | | | | — | | | | | | | | | | |
| | 8 НПК2-60 63 25 | | 142 Я5114-2274УХЛ4-30 1 фидер 2,0-1,5 | | 1 | | АПВ | 4(1х2) | 28 | В 25 | 5 | 163-830 | 0,37 | 1,2 / 4,8 | Вентилятор — |
| | | | | | 2 | | АВВГ | 4х2,5 | 39 | | | | | | |
| | | | 2 фидер 12,5-10 | | — | | | | | | | | | | |
| | | | | | 2 | | АВВГ | 4х2,5 | 23 | | | | | | |
| | | | 142 Я5 ЯРП 11-311-54 УХЛ1 100 а | | — | | | | | | а | 142-837 | 4 | 8,6 / 51,6 | Вентилятор — |
| | | | | | 2 | | АВВГ | 4х2,5 | 15 | | | | | | |

Потребность кабелей и проводов

Длина, м

| Число и сечение жил напряжение | Марка: АВВГ | АПВ | |
|---|---|---|---|
| 4х2,5 - 0,66 | 80 | | |
| 2 - 380 | | 360 | |
| 2,5 - 380 | | 4 | |
| 4 - 380 | | 18 | |
| 5 - 380 | | 5 | |
| 6 - 380 | | 25 | |
| 8 - 380 | | 13 | |

Потребность труб

| Обозначение по стандарту | Диаметр по стандарту, мм | Длина, м |
|---|---|---|
| ПВХ-В-Р ЭП25У | 25 | 92 |

Привязан

Инв. №

| | | | |
|---|---|---|---|
| ГИП | | | |
| Нач. отд. | Клапанов | | 07.90 |
| Гл. спец. | Пайкин | | 07.90 |
| Нач. гр. | Шарипова | | 07.90 |
| Н. контр. | Толкачева | | 07.90 |

503-1-78.90 - ЭМ

Принципиальная схема распределительной сети (продолжение)

Производственный корпус АВТ транспортного цеха с участками агрегатных и арочных испытаний двигателей

| Стадия | Лист | Листов |
|---|---|---|
| РП | 18 | |

Гипрокоммунсельстрой г. Саратов

24475-04 21 Копировал: Савина Сн1 Формат А2

| Инв. № подл. | Подпись и дата | Взам. инв. № |
|---|---|---|
| | | |

Альбом 4

| Распределительное устройство | Аппарат отходящей линии (ввода): обозначение, тип, Iном., А расцепитель или плавкая вставка, А | Участок сети 1 | Пусковой аппарат: обозначение, тип, Iном., А расцепитель или плавкая вставка, А - уставка теплового реле, А | Участок сети 2 | Участок сети | Кабель, провод: Обозначение | Марка | Количество, число жил и сечение | Длина, м | Труба: Обозначение на плане | Длина, м | Электроприемник: Обозначение | Руст. или Рном, кВт | Iрасч или Iном / Iпуск, А | Наименование, тип, обозначение чертежа принципиальной схемы |
|---|---|---|---|---|---|---|---|---|---|---|---|---|---|---|---|
| ШР 12 Б/1 2 ШР11-73707-22У3 380/220В | Р18-373 400 | | | | 1 | | АВВГ | 3х25+1х16 | ** | | | | 44,97 | 65 | Ввод от КП6 лист 5 |
| | | | | | – | | | | | | | | | | |
| | 4 ПН2-250 250 80 | | 7КМ1 ПМЛ-221002 РТЛ 1016 — – 14.0 | | 1 | | АПВ | 3(1х4)+1х2,5 | 15 5 | В25 | 3 | | | | |
| | | | | | 2 | | АПВ | 4(1х2) | 22 | В25 | 5 | | | | |
| | | | 7КК У994М а | | – | | | | | | а | 7-П7 | 5,5 | 11,5/80,5 | Приточная установка — |
| | | | | | 2 | | ПВ1 | 4(1х1) | 6 | К1082 | | | | | |
| | | | 143КМ ПМЛ-221002 РТЛ 1016 — – 14.0 | | 1 | | АПВ | 4(1х2) | 3 | В25 | 0,5 | | | | |
| | | | | | 2 | | АПВ | 4(1х2) | 18 | В25 | 4 | | | | |
| | | | 143КК У994М б | | – | | | | | | б | 143-В24 | 5,5 | 11,5/80,5 | Вентилятор — |
| | | | | | 2 | | ПВ1 | 4(1х1) | 6 | К1082 | | | | | |
| | | | | | – | | | | | | | 143SB | | | Кнопка ПКЕ712-2У3 |
| | | | | | 2 | | АКВВГ | 4х2,5 | 18 | | | | | | |
| | 1 ПН2-100 100 31.5 | | 5КМ1 ПМЛ-121002 РТЛ 1008 — – 4.0 | | 1 | | АПВ | 4(1х2) | 28 | В25 | 5 | | | | |
| | | | | | 2 | | АПВ | 4(1х2) | 14 | В25 | 3 | | | | |
| | | | 5КК У994М в | | – | | | | | | в | 5-П5 | 1,1 | 2,76/13,8 | Приточная установка |
| | | | | | 2 | | ПВ1 | 4(1х1) | 6 | К1082 | | | | | |
| | | | 4КМ1 ПМЛ-121002 РТЛ 1008 — – 4.0 | | 1 | | АПВ | 4(1х2) | 3 | В25 | 0,5 | | | | |
| | | | | | 2 | | АПВ | 4(1х2) | 14 | В25 | 3 | | | | |
| | | | 4КК У994М д | | – | | | | | | д | 4-П4 | 1,1 | 2,76/13,8 | Приточная установка — |
| | | | | | 2 | | ПВ1 | 4(1х1) | 6 | К1082 | | | | | |
| | 2 ПН2-100 100 31.5 | | 6КМ2 ПМЛ-111002 10 | | 1 | | АПВ | 4(1х2) | 12 | В25 | 1 | 6ЕК | 1,07 | 1,82/— | Нагреватель заслонки |
| | | | | | 2 | | АПВ | 4(1х2) | 34 | В25 | 8 | | | | |
| | | | 7КМ2 ПМЛ-111002 10 | | 1 | | АПВ | 4(1х2) | 8 | В25 | 1,5 | 7ЕК | 0,3 | 0,45/— | |
| | | | | | 2 | | АПВ | 4(1х2) | 38 | В25 | 9 | | | | |
| | | | 5КМ2 ПМЛ-111002 10 | | 1 | | АПВ | 4(1х2) | 14 | В25 | 3 | 5ЕК | 0,3 | 0,45/— | |
| | | | | | 2 | | АПВ | 4(1х2) | 30 | В25 | 7 | | | | |
| | | | 4КМ2 ПМЛ-111002 10 | | 1 | | АПВ | 4(1х2) | 4 | В25 | 0,5 | 4ЕК | 0,3 | 0,45/— | |
| | | | | | 2 | | АПВ | 4(1х2) | 30 | В25 | 7 | | | | |
| | 5 ПН2-250 250 125 | | 6КМ1 ПМЛ421002 РТЛ 2057 — – 52 | | 1 | | АПВ | 3(1х10)+1х6 | 7,5 2,5 | В32 | 0,5 | | | | |
| | | | | | 2 | | АПВ | 3(1х10)+1х6 | 12 4 | В32 | 3 | | | | |
| | | | 6КК У994М е | | – | | | | | | е | 6-П6 | 22 | 41,3/268,5 | Приточная установка — |
| | | | | | 2 | | ПВ1 | 3(1х6)+1х4 | 7,5 2,5 | МР, ШЭМ22 | 2 | | | | |
| | 3 ПН2-100 100 31.5 | | 111QS ЯРП11-311 32УХЛ3 100 | | 1 | | АПВ | 3(1х4)+1х2,5 | 48 16 | В25 | 14 | 111-12 | 3+0,4+0,25х2 | 11,3/47,8 | Т4 кран |
| | | | | | 2 | | АПВ | 3(1х2) | 26 | В25 | 8 | | | | |
| | | | 97QS ЯРП11-311-32УХЛ3 100 | | 1 | | АПВ | 4(1х2) | 6 | В25 | 1 | 97-12 | 3+0,4+0,25х2 | 11,3/47,8 | Т3 кран |
| | | | | | 2 | | АПВ | 3(1х2) | 32 | В25 | 10 | | | | |

## Потребность кабелей и проводов длина, м

| Число и сечение жил, напряжение | Марка: ПВ1 | АПВ | АКВВГ |
|---|---|---|---|
| 1-380 | 25 | | |
| 2-380 | | 320 | |
| 2,5-380 | | 22 | |
| 4-380 | 3 | 65 | |
| 6-380 | 8 | 7 | |
| 10-380 | | 20 | |
| 4х2,5 | | | 19 |

## Потребность труб

| Обозначение по стандарту | Диаметр по стандарту, мм | Длина, м |
|---|---|---|
| ПВХ-В-Р ЭП25У | 25 | 98 |
| ПВХ-В-Р ЭП32У | 32 | 4 |

| Инв. № | Привязан | | | | | | |
|---|---|---|---|---|---|---|---|
| | | ГИП | Ланжетников | | 07.90 | 503-1-78.90-ЭМ | |
| | | Нач. отд. | Калганов | | 07.90 | | |
| | | Гл. спец. | Пайкин | | 07.90 | | |
| | | Нач. гр. | Шарипова | | 07.90 | | |
| | | Н. контр. | Голдачева | | 07.90 | | |

Производственный корпус автотранспортного предприятия „Агропромтранс" на 250 грузовых автомобилей

Принципиальная схема распределительной сети (продолжение)

| Стадия | Лист | Листов |
|---|---|---|
| РП | 19 | |

ГИПРОПРОМСЕЛЬСТРОЙ г. Саратов

24475-04 22 Копировал Евстегнеева

Формат А2

Альбом 4

| Распределительное устройство | Аппарат отходящей линии (ввода); обозначение, тип, Iном, А, расцепитель или плавкая вставка, А | Пусковой аппарат: обозначение, тип, Iном, А, расцепитель или плавкая вставка, А - уставка теплового реле, А | Кабель, провод: Обозначение | Марка | Количество, число жил и сечение | Длина, м | Труба: Обозначение на плане | Длина, м | Электроприемник: Обозначение | Уст. или Рном, кВт | Iрасч или Iном Iпуск А | Наименование, тип, обозначение чертежа принципиальной схемы |
|---|---|---|---|---|---|---|---|---|---|---|---|---|
| ШР 13 ШР4-73510-2293 380/220 В | Участок сети 1 | | Участок сети | | | | | | | | | |
| | Р18-373 400 | | 1 | АВВГ | 3×35+1×16 | ** | | | | 45.06 | 76 | Ввод от КПЧ лист 4 |
| | 1 НПН 2-60 63 10 | | 1 | ПВ1 | 3(1×1,5)+1×1 | 36 12 | Т 20 | 10 | | | | |
| | | | 1 | ПВ1 | 3(1×1,5)+1×1 | 3 1 | Т 20 | 1 а | 93-3 | 1,1 | 2,8 / 16,8 | Бак-краскомешалка — |
| | 2 НПН 2-60 63 10 | КПЛ 20У1 а | | | | | | | | | | |
| | 5 ПН2-100 100 31,5 | 9КП2 ПМЛ-111002 10 — | 1 | ПВ1 | 3(1×1,5)+1×1 | 30 10 | Т 20 | 8 | | | | |
| | | КПЛ 20У1 с | 1 | ПВ1 | 3(1×1,5)+1×1 | 3 1 | Т 20 | 1 с | 94-3 | 1,1 | 2,8 / 16,8 | Бак-краскомешалка — |
| | 10 КП3 ПМЛ-111002 10 — | 11КП2 ПМЛ-111002 10 — | 1 | АПВ | 4(1×2) | 12 | В25 | 1 | 9ЕК | 0,3 | 0,45 / — | Нагреватель заслонки — |
| | | | 2 | АПВ | 4(1×2) | 30 | В25 | 7 | | | | |
| | | | 1 | АПВ | 4(1×2) | 4 | В25 | 0,5 | 10ЕК | 0,3 | 0,45 / — | |
| | | | 2 | АПВ | 4(1×2) | 30 | В25 | 7 | | | | |
| | | | 1 | АПВ | 4(1×2) | 4 | В25 | 0,5 | 11ЕК | 0,3 | 0,45 / — | |
| | | | 2 | АПВ | 4(1×2) | 30 | В25 | 7 | | | | |
| | 12 КП2 ПМЛ-111002 10 — | 12КП2 ПМЛ-111002 10 — | 1 | АПВ | 4(1×2) | 6 | В25 | 1 | 12ЕК | 1,07 | 1,82 / — | |
| | | | 2 | АПВ | 4(1×2) | 42 | В25 | 10 | | | | |
| | 6 ПН2-100 100 31,5 | 10КП2 ПМЛ-121002 РТЛ 1005 — — 4,0 | 1 | АПВ | 4(1×2) | 12 | В25 | 1 | | | | |
| | | | 2 | АПВ | 4(1×2) | 22 | В25 | 5 | | | | |
| | | 10КК2 У994Т о | — | | | — | | о | 10ПС2-П10 | 0,37 | 0,93 / 4,19 | Приточная установка |
| | | | 2 | ПВ1 | 4(1×1) | 6 | К1082 | | | | | |
| | | 11КП1 ПМЛ-121002 РТЛ 1008 — — 4,0 | 1 | АПВ | 4(1×2) | 4 | В25 | 0,5 | | | | |
| | | | 2 | АПВ | 4(1×2) | 26 | В25 | 6 | | | | |
| | | 11КК У994Т к | — | | | — | | н | 11-П11 | 1,5 | 3,57 / 17,85 | Приточная установка |
| | 3 ПН2-250 250 80 | 14БЯ ЯБНС-2274УХЛ4-35 1Фидер 2,0-1,6 | 1 | АПВ | 3(1×6)+1×4 | 42 14 | В25 | 12 | 164-В36 | 0,37 | 1,26 / 5,04 | Вентилятор |
| | | | 2 | АВВГ | 4×2,5 | 11 | | | | | | |
| | | 2Фидер 40,0-32 | — | | | — | | | | | | |
| | | | 2 | АПВ | 3(1×6)+1×4 | 15 5 | В25 | 4 | | | | |
| | | 14КК1 У994Т г | — | | | — | | г | 145-В31 | 15 | 30,5 / 180 | Вентилятор |
| | | | 2 | ПВ1 | 3(1×4)+1×2,5 | 6 2 | К1082 | | | | | |
| | | | — | | | — | | | | | | |
| | | | 2 | АКВВГ | 7×2,5 | 15 | | | | | | |
| | | 14КК2 КЗНА 0893 л | — | | | — | | л | 145 SB | | | Кнопка ПКЕ 712-2У3 |
| | | | 2 | АКВВГ | 4×2,5 | 0,5 | | | | | | |
| | | | — | | | — | | | | | | |
| | 7 ПН2-100 100 31,5 | 14Я ЯБНС-2274УХЛ4 2-1,6 | 2 | АКВВГ | 4×2,5 | 0,5 | | | 164 SB | | | Кнопка ПКЕ 712-2У3 |
| | | | — | | | — | | | | | | |
| | | 14КК У994Т м | + | АПВ | 4(1×2) | 60 | В25 | 13 | | | | |
| | | | 2 | АПВ | 4(1×2) | 38 | В25 | 9 | | | | |
| | | | — | | | — | | м | 144-В35 | 0,55 | 1,33 / 5,9 | Вентилятор — |
| | | | 2 | ПВ1 | 4(1×1) | 6 | К1082 | | | | | |
| | | | — | | | — | | | | | | |
| | | | 2 | АКВВГ | 4×2,5 | 15 | | | 144 SB | | | Кнопка ПКЕ 712-2У3 — |

| Инв. № подл. | Подпись и дата | Взамен инв. № |
|---|---|---|
| | | |

| Гип | Ханинетдинов | 07.90 |
|---|---|---|
| Нач.отд. | Халганов | 07.90 |
| Гл.спец. | Панкин | 07.90 |
| Нач.гр. | Шарипова | 07.90 |

503-1-18.90-ЭМ

Производственный корпус автотранспортного предприятия "Агропромтранс" на 250 грузовых автомобилей

| Стадия | Лист | Листов |
|---|---|---|
| РП | 20 | |

Принципиальная схема распределительной сети (продолжение)

Гипропромсельстрой г. Саратов

Привязан

Инв. №

Н.контр. Толмачева 07.90

Копировал: Нестеренкова, Зак 24475-04 23 формат А2

| Инв. № подл. | Подпись и дата | Взам. инв. № |
|---|---|---|
| | | |

Альбом 4

Продолжение

| Распределительное устройство | Аппарат отходящей линии (ввода): обозначение, тип, Iном, А, расцепитель или плавкая вставка, А | Участок сети 1 | Пусковой аппарат: обозначение, тип, Iном, А, расцепитель или плавкая вставка, А - уставка теплового реле, А | Участок сети 2 | Кабель, провод: Участок сети | Обозначение | Марка | Количество, число жил и сечение | Длина, м | Труба: Обозначение на плане | Длина, м | Электроприемник: Обозначение | Руст или Рном, кВт | Iрасч или Iном / Iпуск, А | Наименование, тип, обозначение чертежа принципиальной схемы |
|---|---|---|---|---|---|---|---|---|---|---|---|---|---|---|---|
| ШР13 | | | 96Я Я 5141-2674УХЛ4 — 5,0 - 4 | | 1 | | АПВ | 4(1×2) | 4 | В25 | 0,5 | | | | |
| | | | | | 2 | | АВВГ | 4×2,5 | 15 | | | | | | |
| | | | 96Q5 ЯРП 11-311-54 УХЛ1 100 а | | — | | | | | | а | 96-В34 | 1,1 | 2,76 / 13,8 | Вентилятор (резервный) — |
| | | | | | 2 | | АВВГ | 4×2,5 | 13 | Т20 | 1 | | | | |
| | 4 ПН2-250 250 125 | | 12КМ1 ПМЛ-421-002 РТЛ 2057 — — 52 | | 1 | | АПВ | 3(1×10)+1×6 | 9 3 | В32 | 1 | | | | |
| | | | | | 2 | | АПВ | 3(1×10)+1×6 | 13,5 4,5 | В32 | 4 | | | | |
| | | | 12КК У994М б | | — | | | | | | б | 12-П12 | 22 | 41,3 / 268,5 | Приточная установка — |
| | | | | | 2 | | ПВ1 | 3(1×6)+1×4 | 7,5 2,5 | МР, ШЭМ2 2 | 2 | | | | |
| | 8 ПН2-100 100 31,5 | | | | | | | | | | | | | | Резерв |

Потребность кабелей и проводов длина, м

| Число и сечение жил, напряжение | Марка: АВВГ | ПВ1 | АПВ | АКВВГ |
|---|---|---|---|---|
| 4×2,5-0,66 | 40 | | | 17 |
| 1-380 | | 45 | | |
| 1,5-380 | | 75 | | |
| 2-380 | | | 330 | |
| 2,5-380 | | 3 | | |
| 4-380 | | 9 | 20 | |
| 6-380 | | 8 | 65 | |
| 10-380 | | | 24 | |
| 7×2,5 | | | | 16 |

Потребность труб

| Обозначение по стандарту | Диаметр, по стандарту, мм | Длина, м |
|---|---|---|
| ПВХ-В-Р ЭП25У | 25 | 71 |
| ПВХ-В-Р ЭП32У | 32 | 6 |
| М-Р-20×2,5 | 20 | 22 |

* Поставляется комплектно с механизмом

** Длины учтены в принципиальной схеме питающей сети

*** В рабочих чертежах данного комплекта не учитывается

— Если расчетный ток питающего кабеля отличается от расчетного тока электроустройства, то в числителе соответствующих граф схемы питающей сети помещены данные для питающего кабеля, а в знаменателе - для электроустройства.

— Если токоприемник подключен к зажимам предыдущего предохранителя, то в графе „Аппарат отходящей линии..." указывается только номер группы

Блокировка зарядного устройства с вытяжной системой В18

Схема электрическая принципиальная

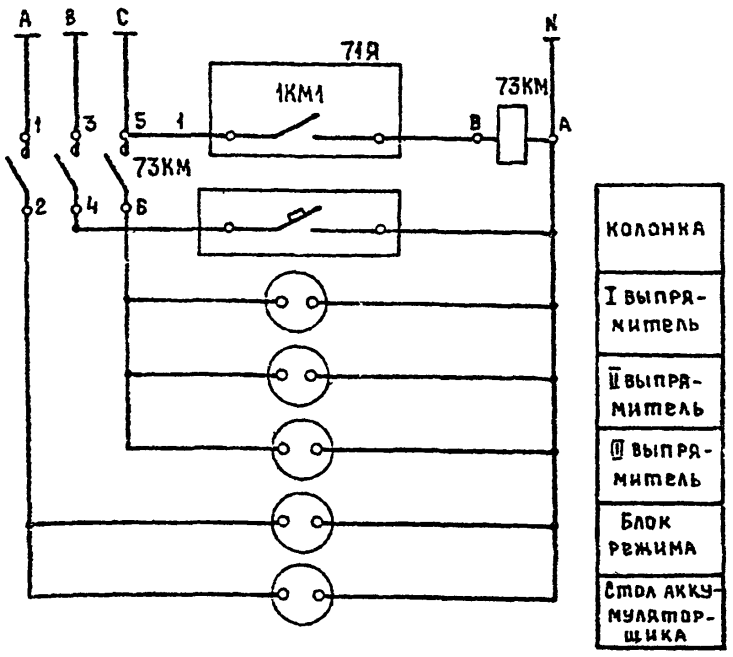


Схема подключения

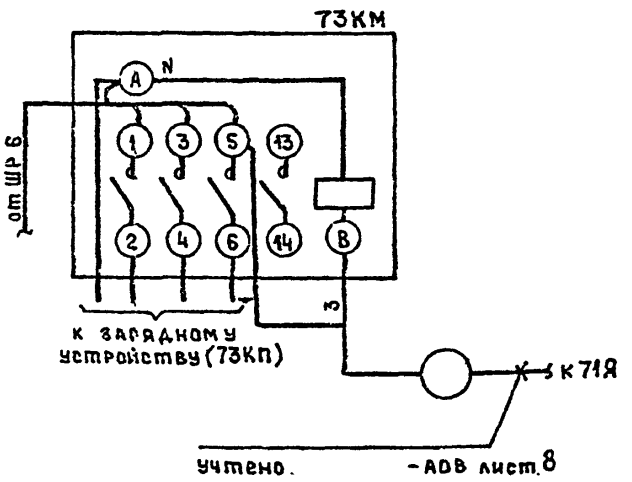


| Изм. № | Кол. | Лист | Подпись | Дата |
|---|---|---|---|---|
| | | | | |

Привязан

| | | | |
|---|---|---|---|
| ГИП | Нажметдинов | | 07.90 |
| Нач. отд. | Калганов | | 07.90 |
| Гл. спец. | Пайкин | | 07.90 |
| Нач. гр. | Шарипова | | 07.90 |
| Н. контр. | Толмачева | | 07.90 |

Производственный корпус автотранспортного предприятия „Агропромтранс" на 250 грузовых автомобилей

Принципиальная схема распределительной сети (окончание)

503-1-78.90-ЭМ

| Стадия | Лист | Листов |
|---|---|---|
| РП | 21 | |

ГИПРОПРОМСЕЛЬСТРОЙ г. Саратов

24475-04 24 Копировал: Мозжилина

Формат А2

Альбом 4

## План расположения подстанции

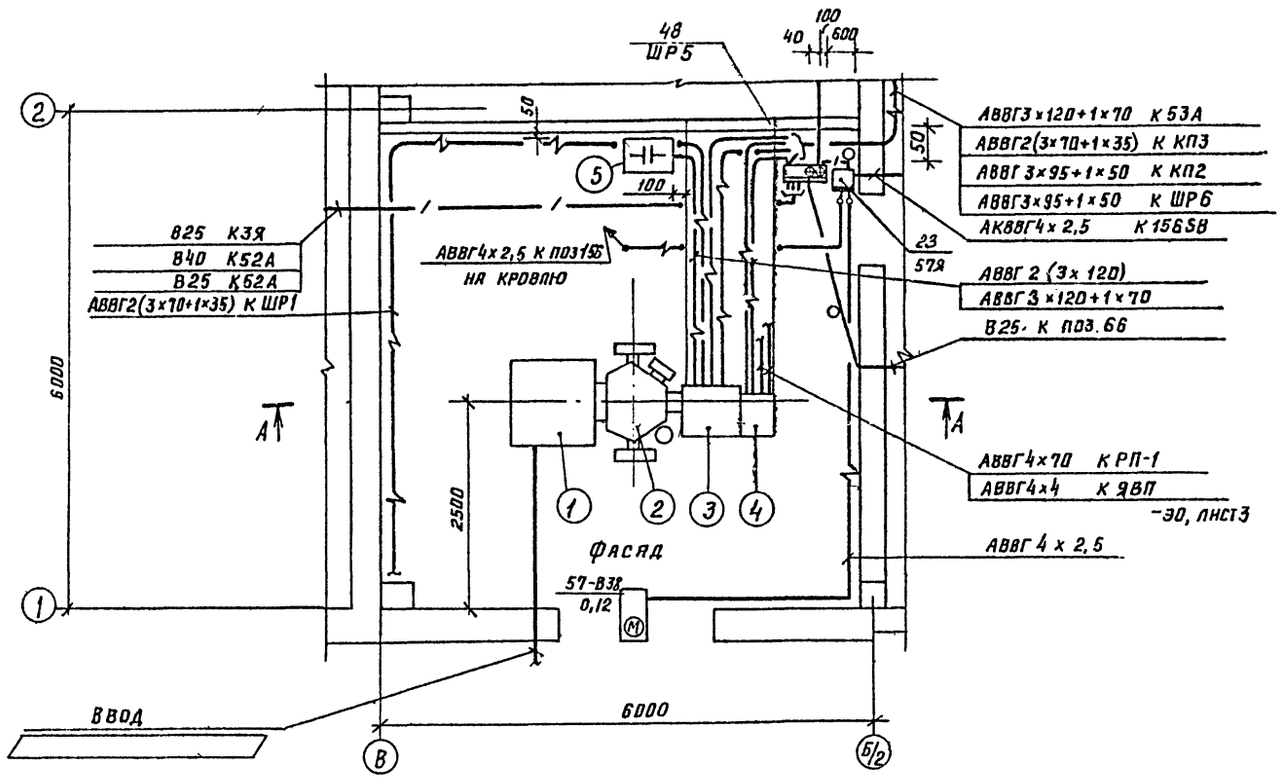


| Марка, поз. | Обозначение | Наименование | Кол. | Масса, ед. кг. | Примечание |
|---|---|---|---|---|---|
| 1 | | Шкаф ввода ВН, ШВВ-3 | 1 | 360 | |
| 2 | | Трансформатор силовой левого исполнения, ТМФ-400 | 1 | 1750 | |
| 3 | | Шкаф ввода НН, ШВН-2 | 1 | 250 | |
| 4 | | Шкаф линейный, ШЛН-1 | 1 | 135 | |
| 5 | | Установка конденсаторная, УК-0,4-200УЗ | 1 | | СВ1 |

## А-А

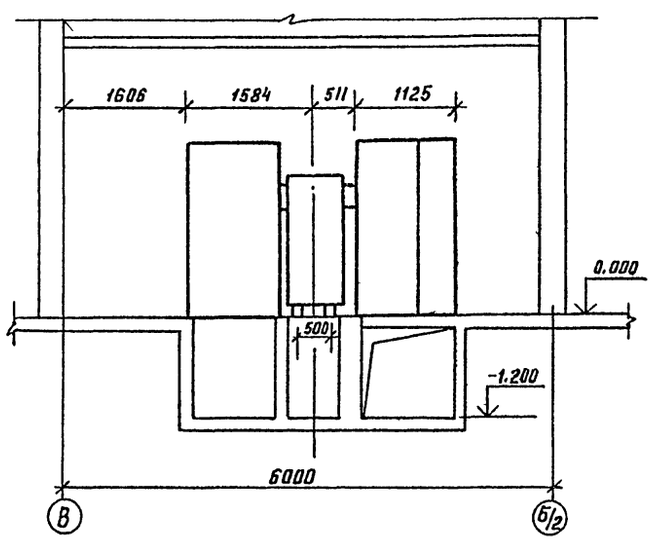


## План заземления и зануления подстанции

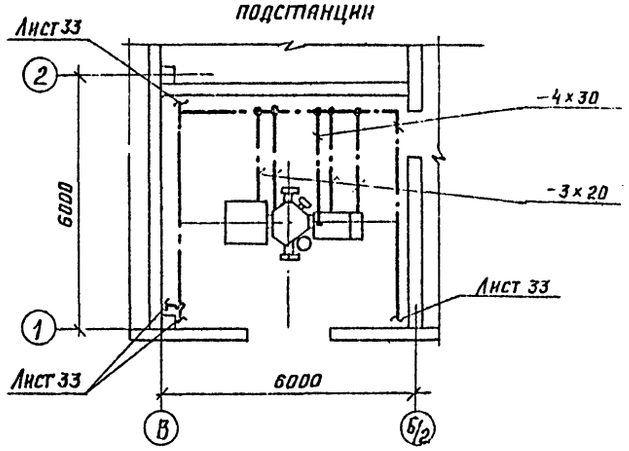


| | | | |
|---|---|---|---|
| ГИП | Нажметдинов | | 07.90 |
| Нач.отд. | Калганов | | 07.90 |
| Гл.спец. | Пайкин | | 07.90 |
| Нач.гр. | Шарипова | | 07.90 |
| Инж. I к. | Тондзе | | 07.90 |
| Н.контр. | Толмачева | | 07.90 |

503-1-78.90 -ЭМ

Привязан

Инв. №

Производственный корпус автотранспортного предприятия „Агропромтранс" на 250 грузовых автомобилей

Планы - расположения, заземления и зануления - подстанции

| Стадия | Лист | Листов |
|---|---|---|
| РП | 22 | |

ГИПРОПРОМСЕЛЬСТРОЙ г. Саратов

24475-04 25 Копировал: Савина Сав Формат А2

Гл. констр. СО-1 Чупахин 07.90

Инв. № подл. | Подпись и дата | Взам. инв. №

Альбом 4

План расположения электрооборудования и прокладки питающей сети на отм. 0,000

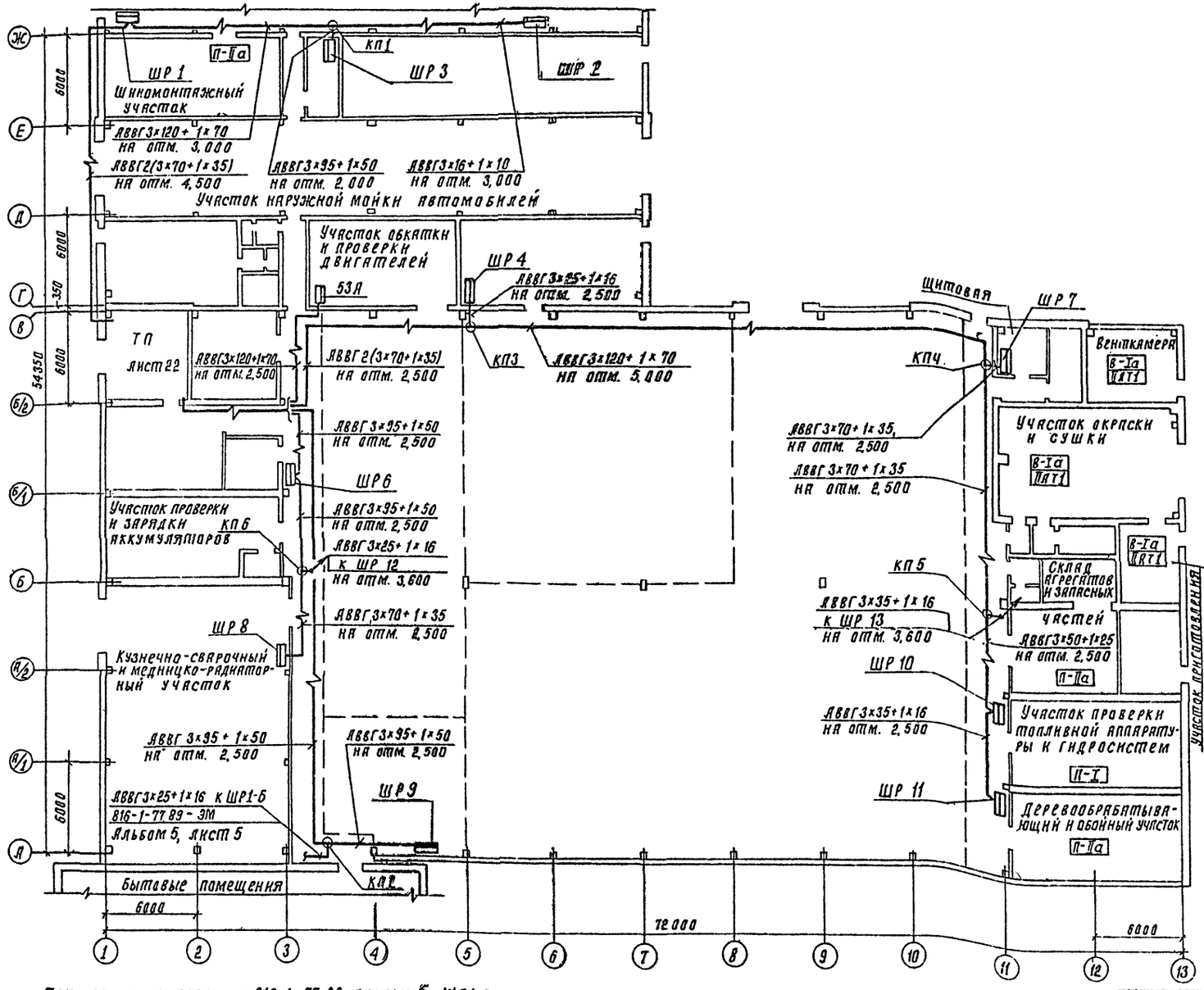


План расположения электрооборудования и прокладки питающей сети на отм. 3,600

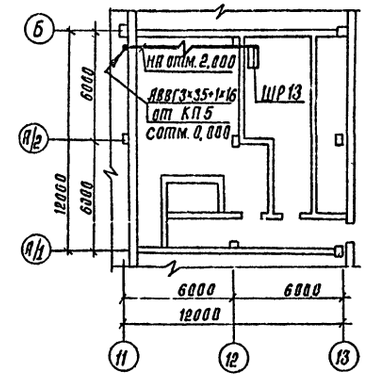


План расположения электрооборудования и прокладки питающей сети на 3.600

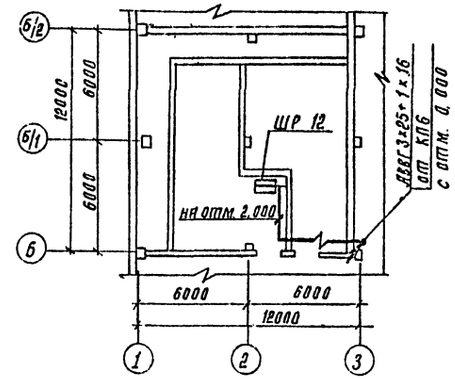


При привязке проекта 816-1-77.89, альбом 5 ШР1-Б установить в производственном корпусе в осях А, 3-4.

| | | | |
|---|---|---|---|
| ГИП | Наумеханов | | 07.90 |
| Нач отд | Калганов | | 07.90 |
| Гл. спец | Пайкин | | 07.90 |
| Нач. гр | Шарипова | | 07.90 |
| Инж I к. | Тоидзе | | 07.90 |
| Н. Контр. | Толмачёва | | 07.90 |

503-1-78.90-ЭМ

Производственный корпус автотранспортного предприятия "Агропромтранс" на 250 грузовых автомобилей.

План расположения электрооборудования и прокладки питающей сети на отм. 0,000 и 3,600.

| Стадия | Лист | Листов |
|---|---|---|
| РП | 23 | |

ГИПРОПРОМСЕЛЬСТРОЙ г. Саратов

Привязан

Инв. № подл. | Подпись и дата | Взам. инв. №

Нач. отд. ВК | Свирепов | 07.90
Гл. спец. отд. ЭН | Гуркин | 07.90
Гл. спец. отд. ЭН | Федоркин | 07.90

Копировал: Сидорова 24475-04 26 формат А2

Альбом 4

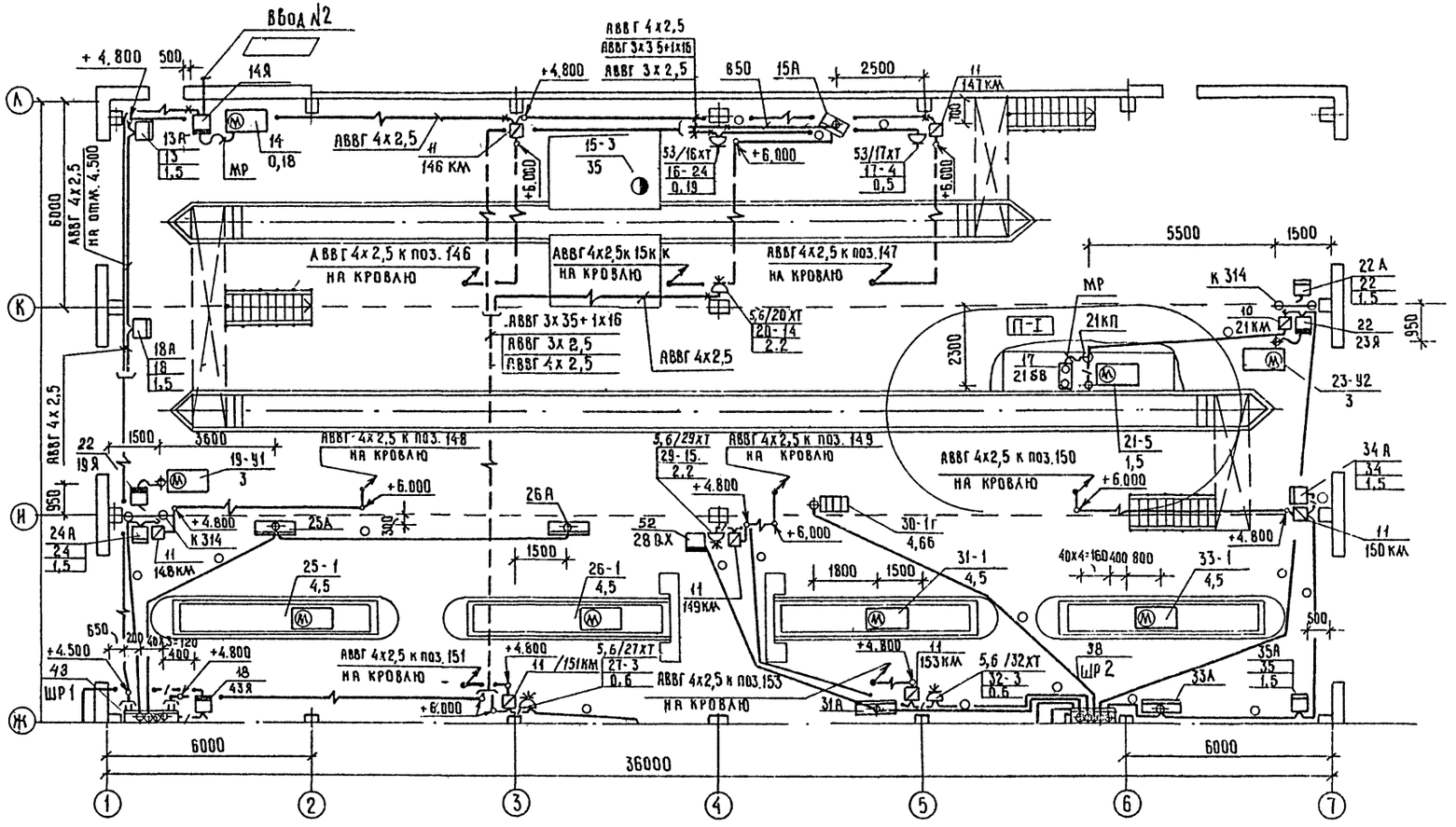


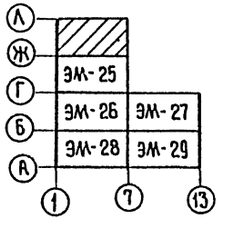


В ящиках типа ЯРП 11 вместо предохранителей установить закоротки

| | | | |
|---|---|---|---|
| ГИП | Нажметдинов | | 07.90 |
| Нач. отд. | Калганов | | 07.90 |
| Гл. спец. | Пайкин | | 07.90 |
| Нач. гр. | Шарипова | | 07.90 |
| Н. контр. | Толмачева | | 07.90 |

503-1-78.90-ЭМ

Производственный корпус автотранспортного предприятия „Агропромтранс" на 250 грузовых автомобилей

План расположения электрооборудования и прокладки распределительной сети на отм. 0.000 (начало)

| Стадия | Лист | Листов |
|---|---|---|
| РП | 24 | |

ГИПРОПРОМСЕЛЬСТРОЙ г. Саратов

Привязан

Инв. №

Нач. отд. ВК Бзнрепов 07.90
Гл. спец. отд. ЭН Гуркин 07.90
Гл. спец. отд. ЭН Федоркин 07.90
Гл. спец. отд. ТХ Кабанов 07.90

Инв. № подл. | Подпись и дата | Взам. инв. №

24475-04 27 Копировал: Ильичева Формат А2

Альбом 4

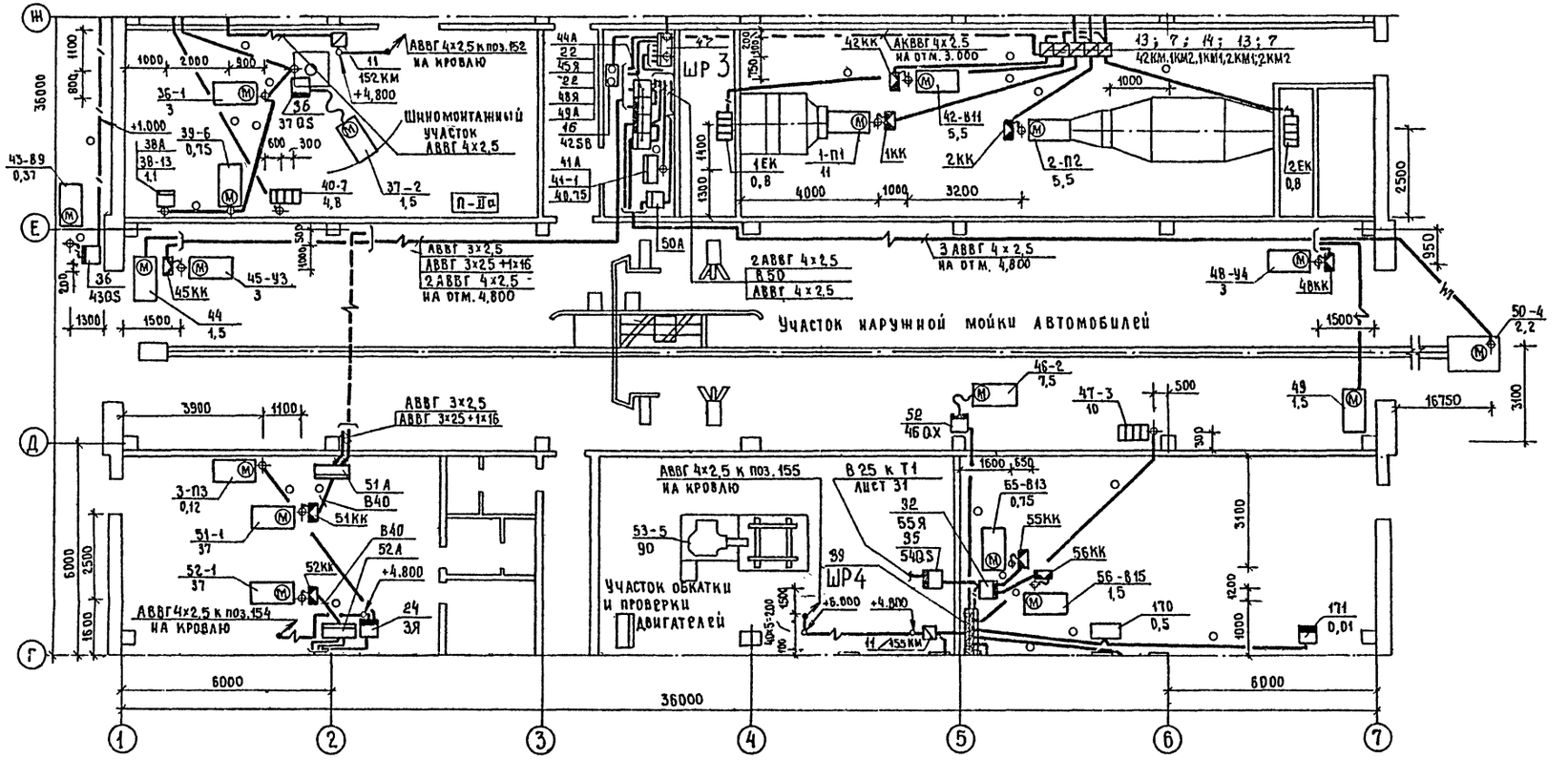


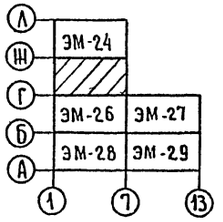


| | | | |
|---|---|---|---|
| Нач.отд. ВК | Свирепов | | 07.90 |
| Гл.спец.отд.ЭН | Гуркин | | 07.90 |
| Гл.спец.отд.ЭН | Федоркин | | 07.90 |
| Гл.спец.отд.ТХ | Кабанов | | 07.90 |

Инв.№ подл. | Подпись и дата | Взам.инв.№

| | | | |
|---|---|---|---|
| ГИП | Нажмединов | | 07.90 |
| Нач.отд. | Калганов | | 07.90 |
| Гл.спец. | Пайкин | | 07.90 |
| Нач.гр. | Шарипова | | 07.90 |
| Привязан | | | |
| Инв.№ | | Н.контр. | Толмачева 07.90 |

503-1-78.90 - ЭМ

Производственный корпус автотранспортного предприятия Агропромтранс на 250 грузовых автомобилей

| Стадия | Лист | Листов |
|---|---|---|
| РП | 25 | |

План расположения электрооборудования и прокладки распределительной сети на отм. 0,000 (продолжение)

ГИПРОПРОМСЕЛЬСТРОЙ г.Саратов

24175-04 28 Копировал Евстегнеева Формат А2

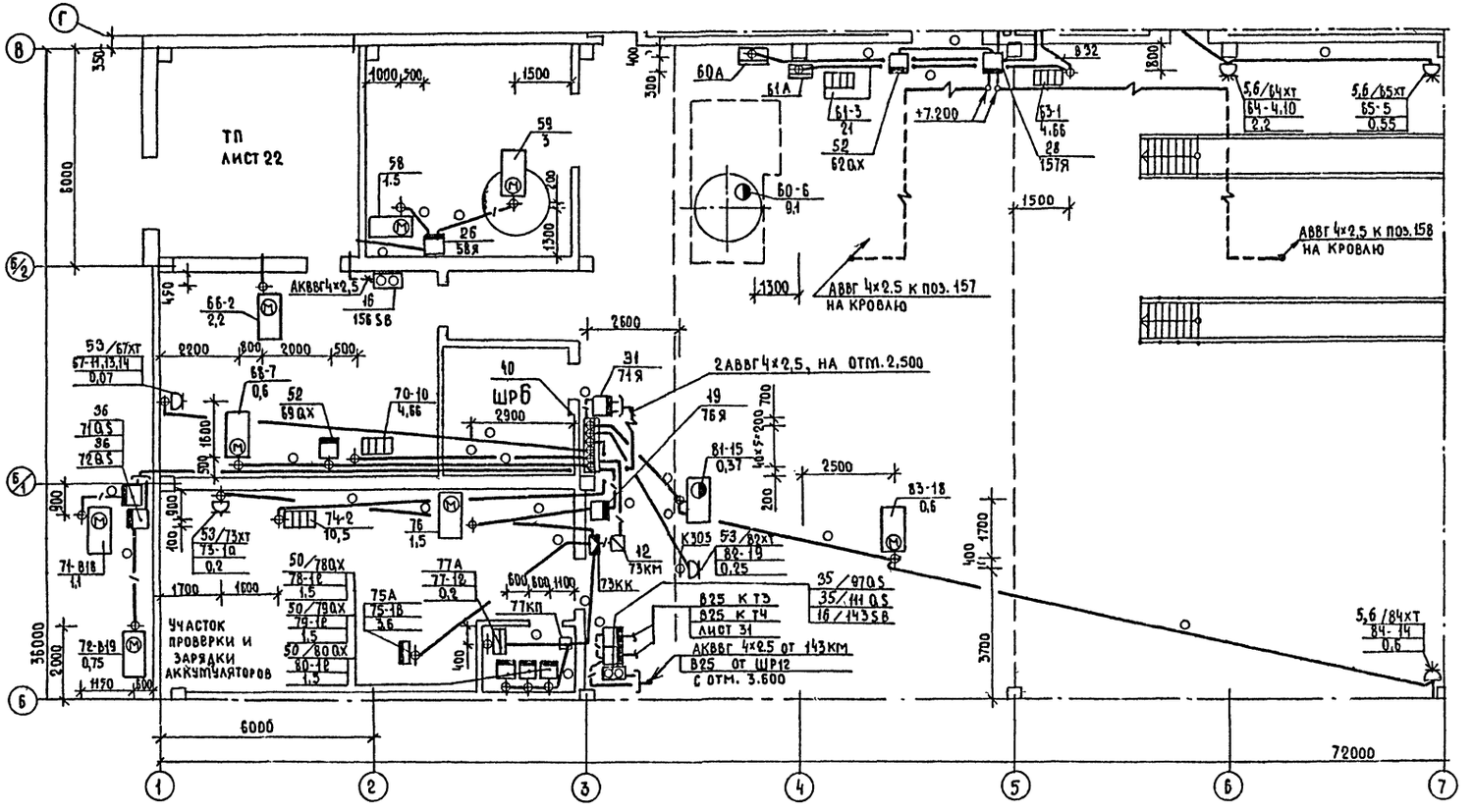


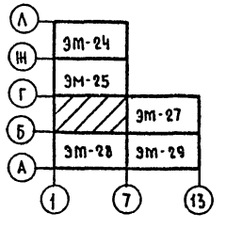


| | | | |
|---|---|---|---|
| ГИП | НАЖМЕТДИНОВ | | 07.90 |
| НАЧ. ОТД. | КАЛГАНОВ | | 07.90 |
| ГЛ. СПЕЦ. | ПАЙКИН | | 07.90 |
| НАЧ. ГР. | ШАРИПОВА | | 07.90 |
| Н. КОНТР. | ТОЛМАЧЕВА | | 07.90 |

503-1-78.90-ЭМ

ПРИВЯЗАН

Инв. №

ПРОИЗВОДСТВЕННЫЙ КОРПУС АВТОТРАНСПОРТНОГО ПРЕДПРИЯТИЯ „АГРОПРОМТРАНС" НА 250 ГРУЗОВЫХ АВТОМОБИЛЕЙ.

ПЛАН РАСПОЛОЖЕНИЯ ЭЛЕКТРООБОРУДОВАНИЯ И ПРОКЛАДКИ РАСПРЕДЕЛИТЕЛЬНОЙ СЕТИ НА ОТМ. 0.000 (ПРОДОЛЖЕНИЕ).

| СТАДИЯ | ЛИСТ | ЛИСТОВ |
|---|---|---|
| РП | 26 | |

ГИПРОПРОМСЕЛЬСТРОЙ г. САРАТОВ

КОПИРОВАЛ: НЕСТЕЯНОВА, 24475-04 29 ФОРМАТ А2

АЛЬБОМ 4

| | | | |
|---|---|---|---|
| НАЧ. ОТД. ВК | СВИРЕПОВ | | 07.90 |
| ГЛ. СПЕЦ. ОТД. ЭМ. | ГУРКИН | | 07.90 |
| ГЛ. СПЕЦ. ОТД. ЭН | ФЕДОРКИН | | 07.90 |
| ГЛ. СПЕЦ. ОТД. ТХ | КАБАНОВ | | 07.90 |

ВЗАМ. ИНВ. №

ПОДПИСЬ И ДАТА

ИНВ. № ПОДЛ.

Альбом 4

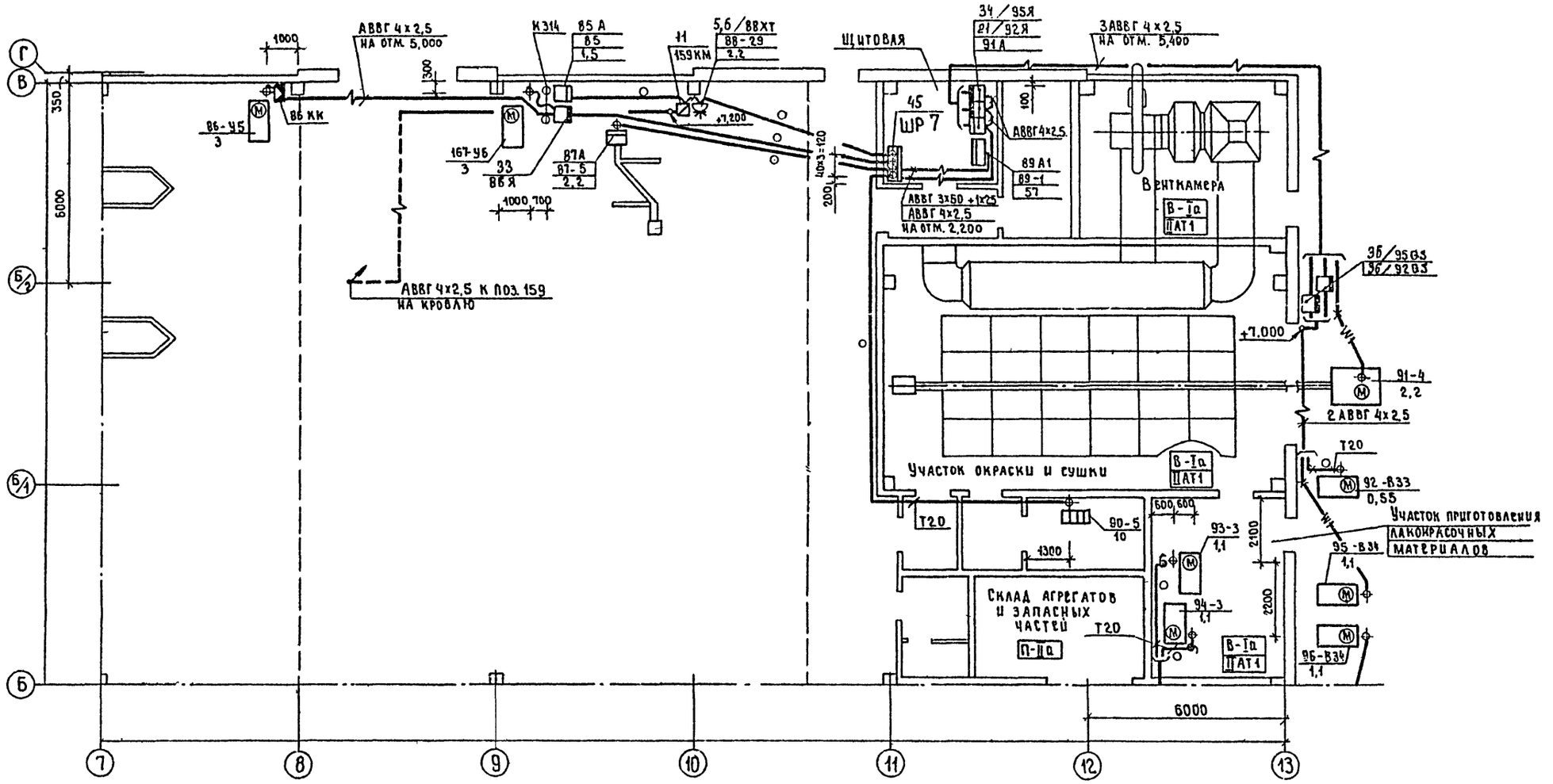


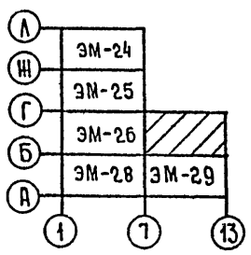


| | | | |
|---|---|---|---|
| ГИП | Нажметдинов | | 07.90 |
| Нач.отд. | Калганов | | 07.90 |
| Гл.спец. | Пайкин | | 07.90 |
| Нач.гр. | Шарипова | | 07.90 |
| Н.контр. | Калачева | | 07.90 |

503-1-78.90-ЭМ

Производственный корпус автотранспортного предприятия „Агропромтранс" на 250 грузовых автомобилей

| Стадия | Лист | Листов |
|---|---|---|
| РП | 27 | |

План расположения электрооборудования и прокладки распределительной сети на отм. 0,000 (продолжение)

ГИПРОПРОМСЕЛЬСТРОЙ г.Саратов

Привязан

Инв.№

Инв.№подл. | Подпись и дата | Взам.инв.№

Нач.отд.ВК Сергеров 07.90
Гл.спец.отд.ЭН Гуркин 07.90
Гл.спец.отд.ЭН Фредоркин 07.90
Гл.спец.отд.ТХ Кабанов 07.90

-24475-04 30 Копировал Евстигнеева

Формат А2

Альбом 4

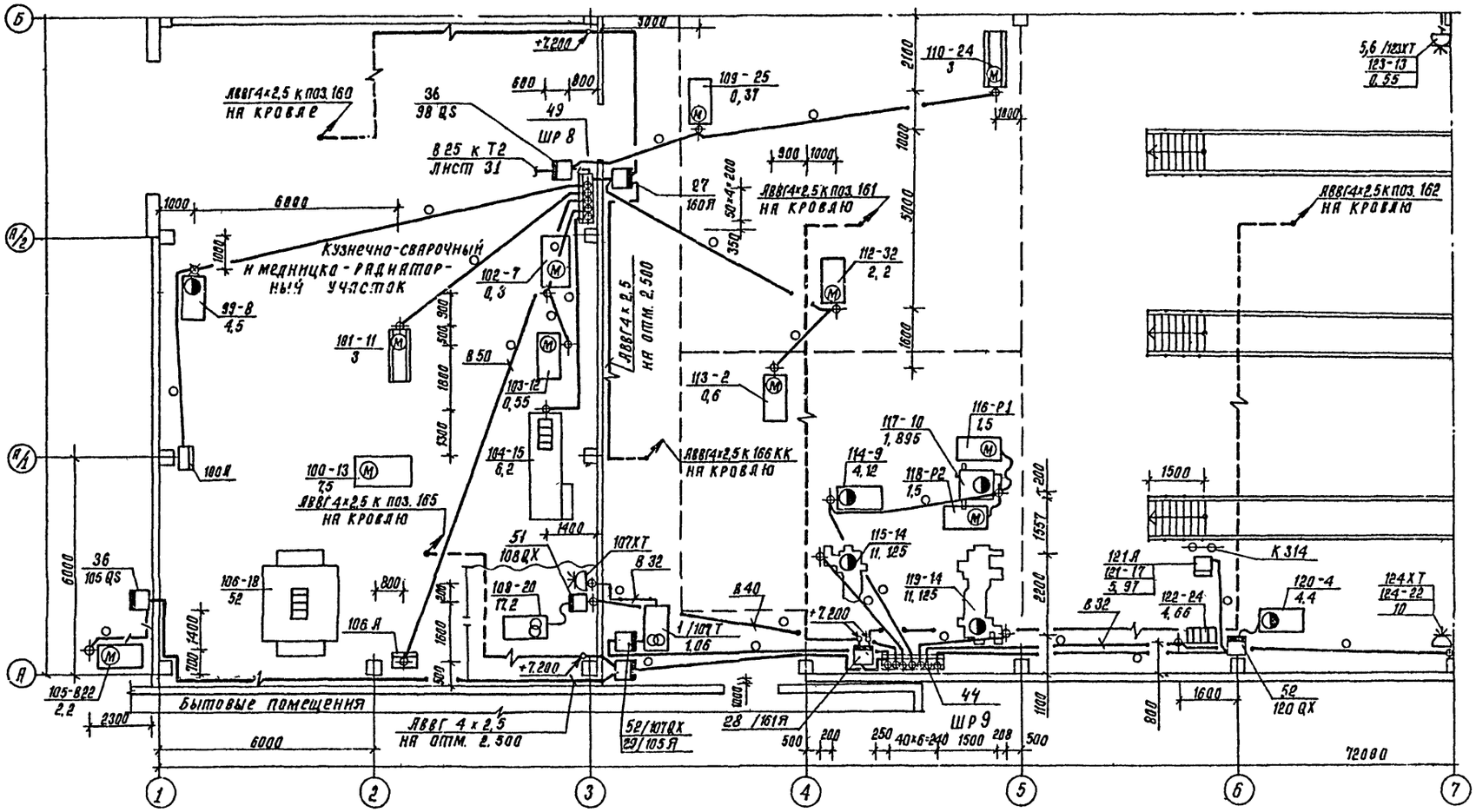


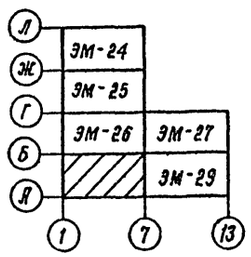


| | | | |
|---|---|---|---|
| ГИП | Нажметдинов | | 07.90 |
| Нач.отд. | Калганов | | 07.90 |
| Гл.спец. | Пайкин | | 07.90 |
| Нач.гр. | Шарипова | | 07.90 |
| Н.контр. | Толмачева | | 07.90 |

Привязан

Инв. №

503-1-78.90- ЭМ

Производственный корпус автотранспортного предприятия „Агропромтранс" на 250 грузовых автомобилей

План расположения электрооборудования и прокладки распределительной сети на отм. 0,000. (продолжение).

| Стадия | Лист | Листов |
|---|---|---|
| РП | 28 | |

ГИПРОПРОМСЕЛЬСТРОЙ г. Саратов

Копировал: Сидорова 24475-04 31 Формат 12

| | | | |
|---|---|---|---|
| Нач.отд. ВК | Ширепов | | 07.90 |
| Гл.спец.отд. ЭН | Гуркин | | 07.90 |
| Гл.спец.отд. ЭН | Федоркин | | 07.90 |
| Гл.спец.отд. ТХ | Кабанов | | 07.90 |

Взам. инв. №

Подпись и дата

Инв. № подл.

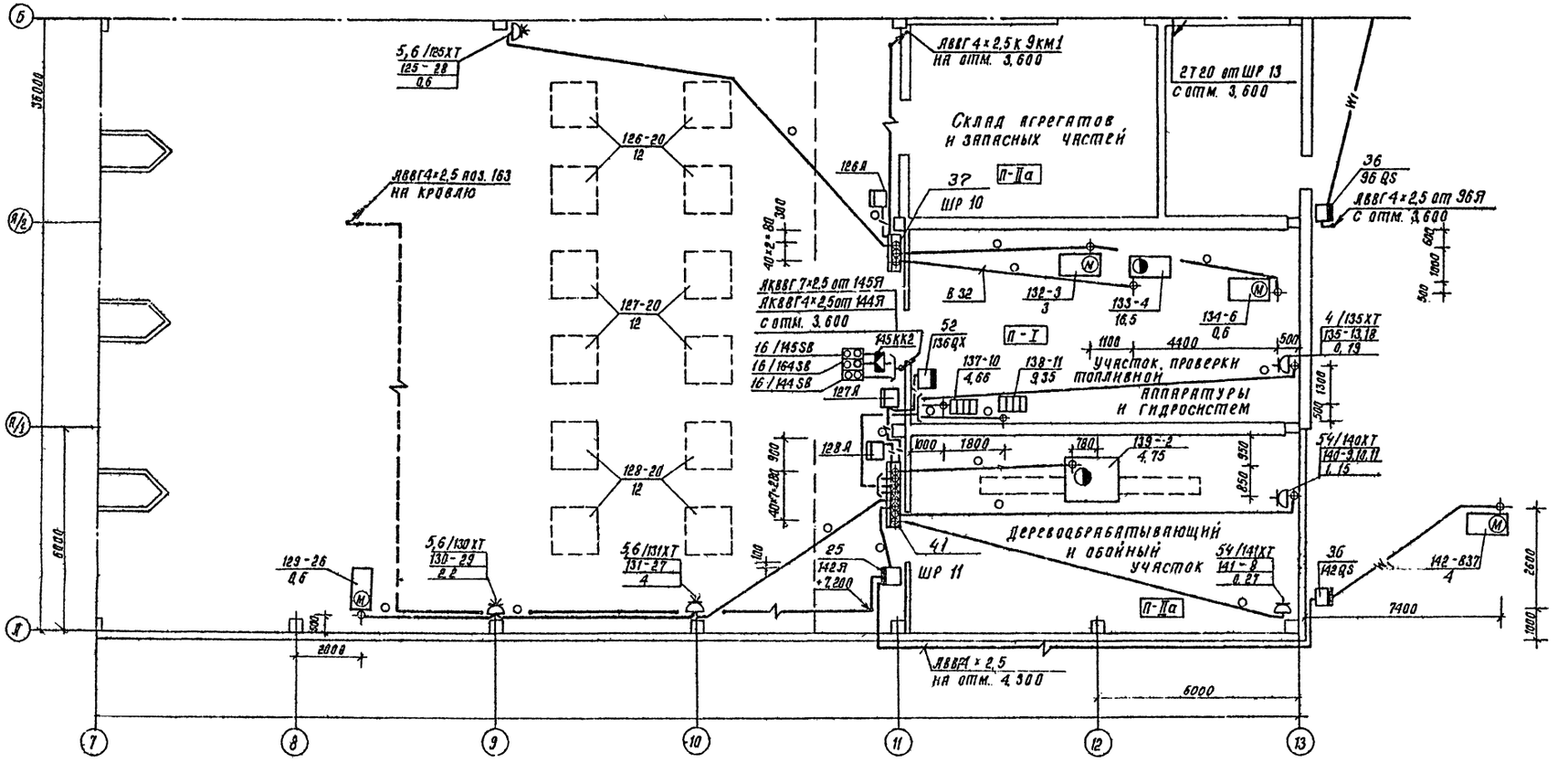


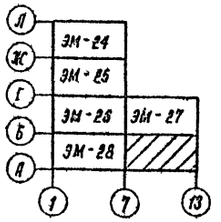


| | | | |
|---|---|---|---|
| ГИП | Нащметкинов | | 07.90 |
| Нач. отд. | Калганов | | 07.90 |
| Гл. спец. | Пайкин | | 07.90 |
| Нач. гр. | Шарипова | | 07.90 |
| Н. контр. | Толмачёва | | 07.90 |

503-1-78.90 - ЭМ

Производственный корпус автотранспортного предприятия „Агропромтранс" на 250 грузовых автомобилей.

План расположения электрооборудования и прокладки распределительной сети на отм. 0,000. (Окончание).

| Стадия | Лист | Листов |
|---|---|---|
| РП | 29 | |

ГИПРОПРОМСЕЛЬСТРОЙ г. Саратов

Копировал: Сидорова 24475-04 32 формат А2

Инв. № подл. | Подпись и дата | Взам. инв. №

Нач. отд. В.К. Вирепов 07.90
Гл. спец. отд. ЭН Гуркин 07.90
Гл. спец. отд. ЭН Федоркин 07.90
Гл. спец. отд. ТХ Кабанов 07.90

## План расположения электрооборудования и прокладки распределительной сети на отм. 3.600

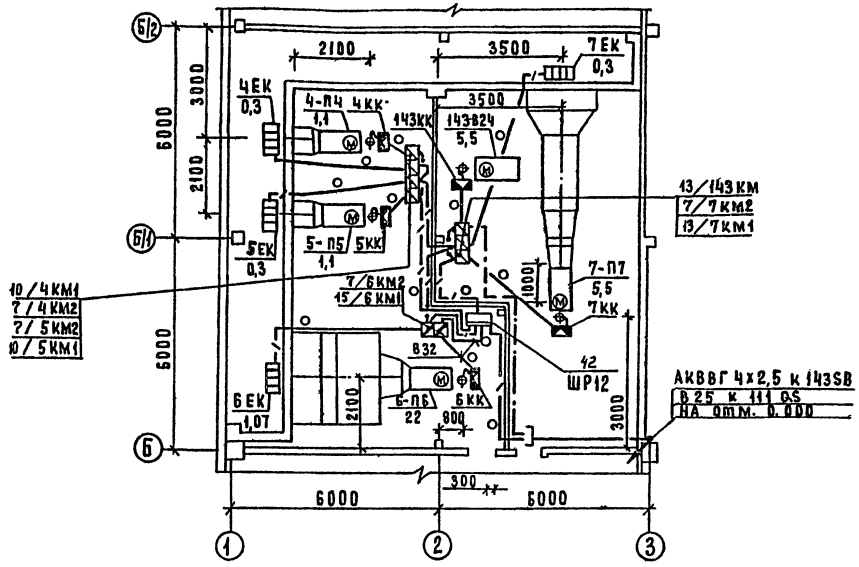


## План расположения электрооборудования и прокладки распределительной сети на отм. 3.600

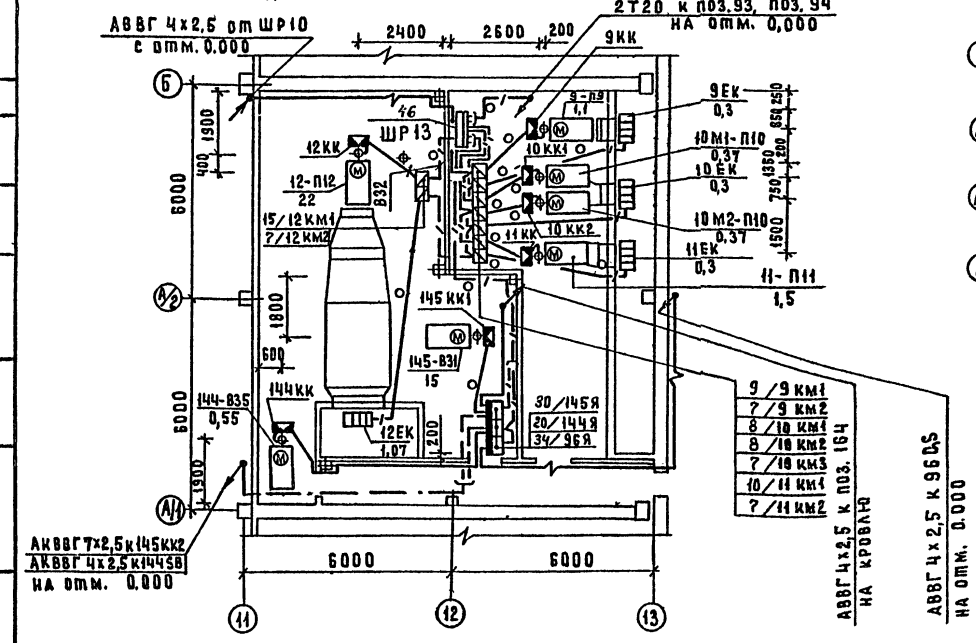


## План расположения электрооборудования и прокладки распределительной сети на кровле

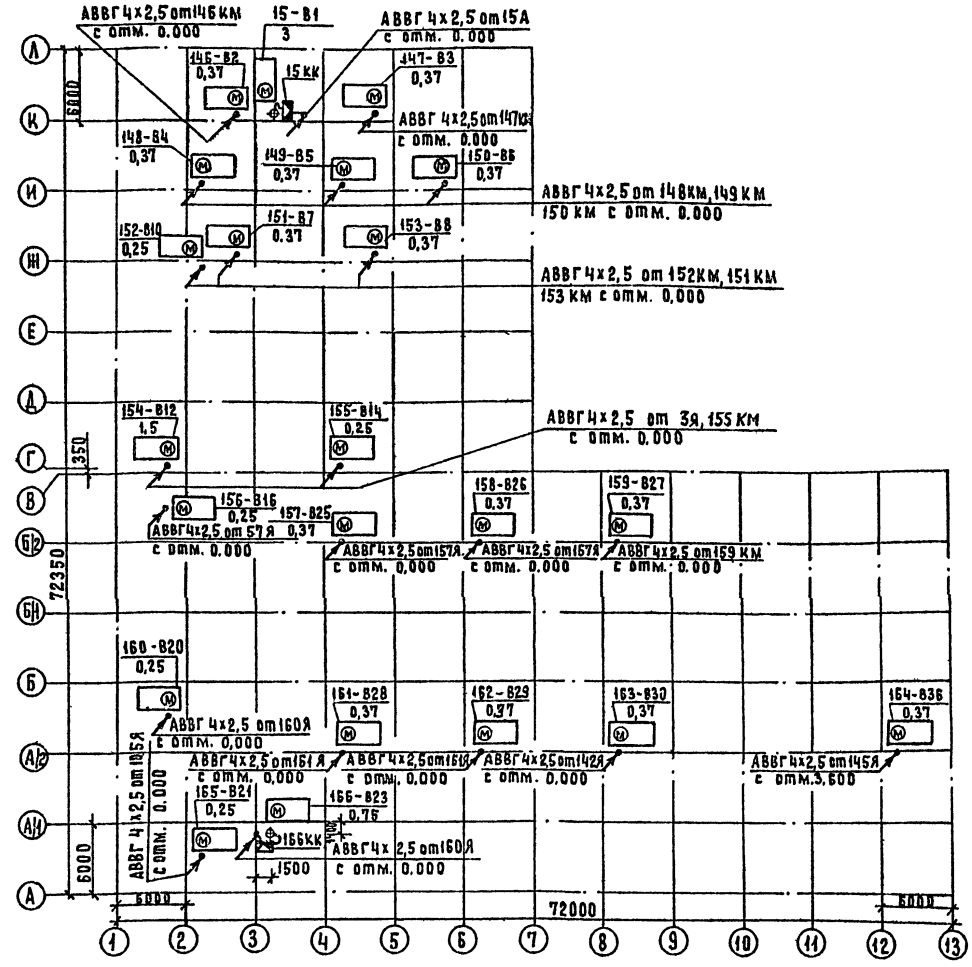


| | | | |
|---|---|---|---|
| ГИП | НАИМЕТДИНОВ | | 07.90 |
| Нач. отд. | КАЛГАНОВ | | 07.90 |
| Гл. спец. | ПАЙКИН | | 07.90 |
| Нач. гр. | ШАРИПОВА | | 07.90 |
| | САМАЧЕВА | | 07.90 |

503-1-78.90-ЭМ

Производственный корпус автотранспортного предприятия „Агропромтранс" на 250 грузовых автомобилей

Планы расположения электрооборудования и прокладки распределительной сети на отм. 3.600 и кровле

| Стадия | Лист | Листов |
|---|---|---|
| РП | 30 | |

ГИПРОПРОМСЕЛЬЕТРОЙ г. Саратов

Привязан

Инв. №

24475-04 33

Копировал: Матвеева

Формат А2

Инв. № подл. | Подпись и дата | Взам. инв. №

Гл. спец. отд. ЭН Федоркин 07.90

Альбом 4

## План расположения троллейных линий

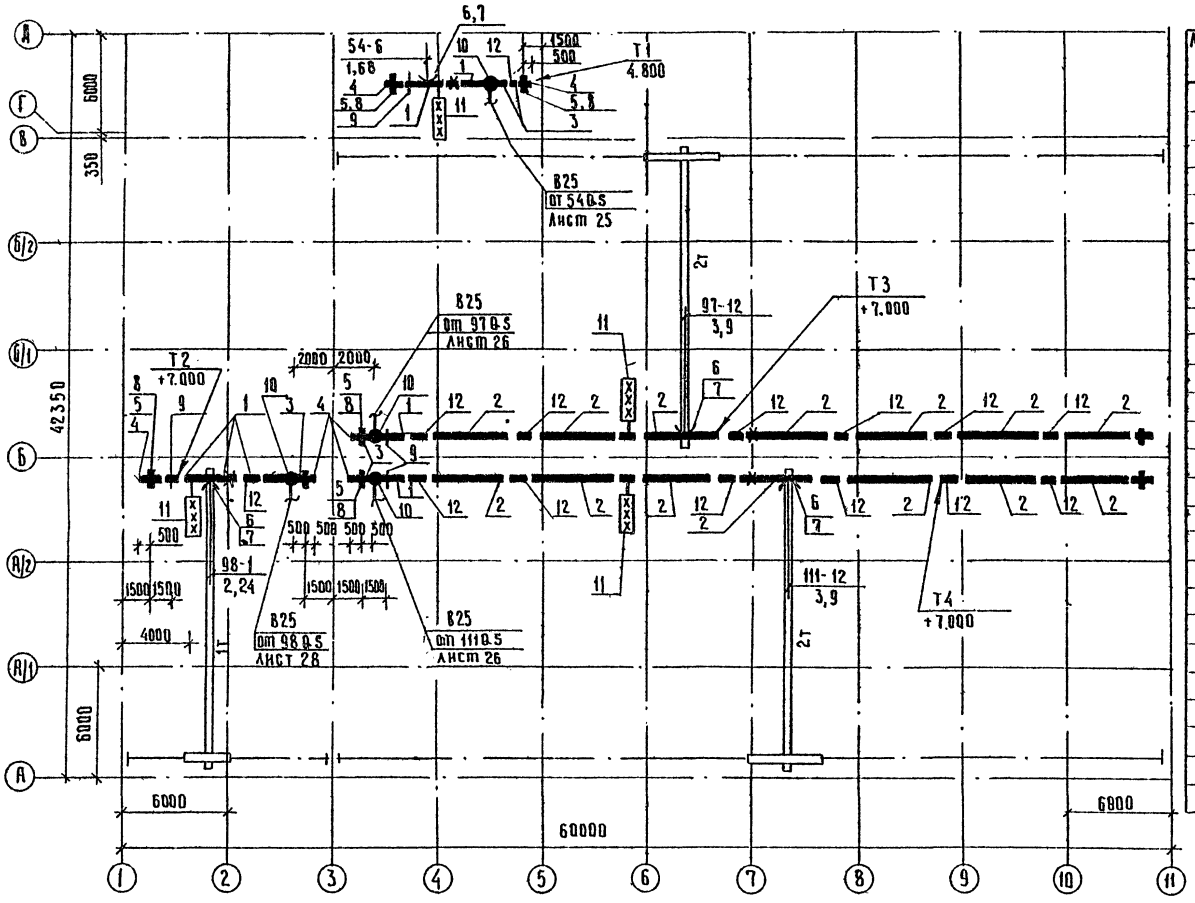


## Спецификация шинопроводов

| Марка, поз. | Обозначение | Наименование | Количество Т1 | Т2 | Т3 | Т4 | Всего | Масса, ед, кг | Примечание |
|---|---|---|---|---|---|---|---|---|---|
| | | ШМТ-АУ2 на 250А | | | | | | | |
| | | Секции прямые одно- | | | | | | | |
| | | фазные длиной L, мм; | | | | | | | |
| 1 | | 3000, У3030У2 | 6 | 9 | 3 | 3 | 21 | | |
| 2 | | 6000, У3031У2 | — | — | 21 | 21 | 42 | | |
| 3 | | Секция прямая одно- | | | | | | | |
| | | фазная подгоночная | | | | | | | |
| | | длиной L, мм×n, кол. | | | | | | | |
| | | 1000×3, У3030У2 | 2 | 1 | 1 | 1 | 5 | | |
| 4 | | Заглушка торцовая, | | | | | | | |
| | | У3037У2 | 6 | 6 | 6 | 6 | 24 | | |
| 5 | | Кронштейн, У3043У2 | 4 | 4 | 16 | 16 | 40 | | |
| 6 | | Токосъёмник, У3038У2 | 3 | 3 | 3 | 3 | 12 | | |
| 7 | | Траверса, У3039У2 | 1 | 1 | 1 | 1 | 4 | | |
| 8 | | Троллеедержатель фик- | | | | | | | |
| | | сирующий, У3040У2 | 12 | 12 | 48 | 48 | 144 | | |
| 9 | | Клица промежуточная, | | | | | | | |
| | | У3051У2 | 2 | 3 | 15 | 15 | 35 | | |
| 10 | | Зажим вводный, | | | | | | | |
| | | У3034У2 | 3 | 3 | 3 | 3 | 12 | | |
| 11 | 5.407-67.290 м4 | Установка светофора | | | | | | | |
| | | на металлической | | | | | | | |
| | | подкрановой балке | 1 | 1 | 1 | 1 | 4 | | |
| 12 | | Соединитель, У3033У2- | 3 | 3 | 18 | 18 | 42 | | |

| | | | |
|---|---|---|---|
| ГИП | Нажметдинов | | 07.90 |
| Нач. отд. | Калганов | | 07.90 |
| Гл. спец. | Пайкин | | 07.90 |
| Нач. гр. | Шарипова | | 07.90 |
| Инж. 1к | Шонд зе | | 07.90 |
| | | | 07.90 |

503-1-78.90-ЭМ

Производственный корпус автотранспортного предприятия "Агропромтранс" на 250 грузовых автомобилей

План расположения троллейных линий. Спецификация шинопроводов.

| Стадия | Лист | Листов |
|---|---|---|
| РП | 31 | |

ГИПРОПРОМСЕЛЬСТРОЙ г. Саратов

Привязан

Инв. №

Инв. № подл. | Подпись и дата | Взам. инв. №

29573-04 34 Копировал: Ильичева Ц. Формат А2

Альбом 4

## План заземления и зануления на отм. 0.000

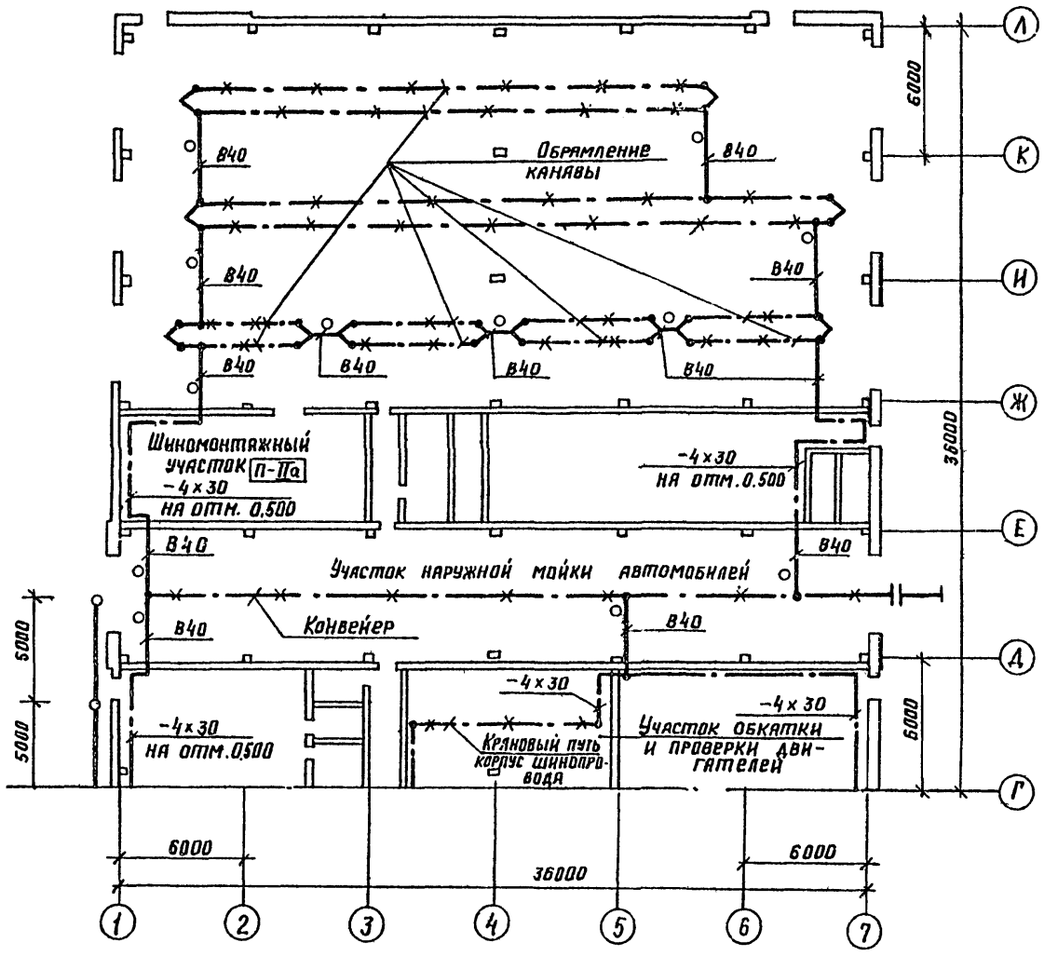


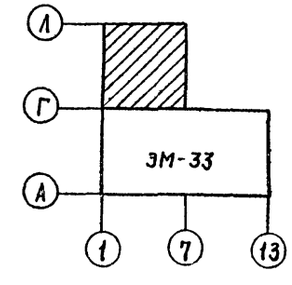


## План зануления на отм. 3.600

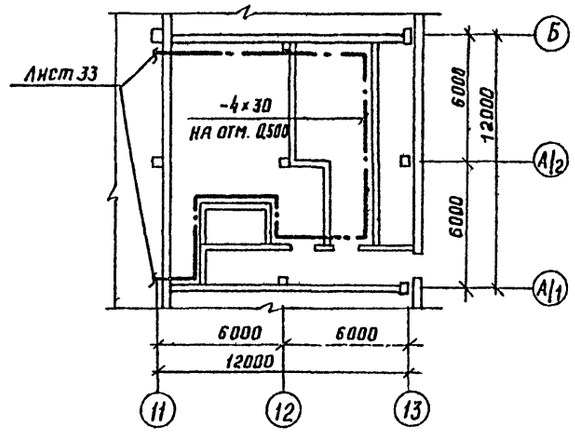


## План зануления на отм. 3.600

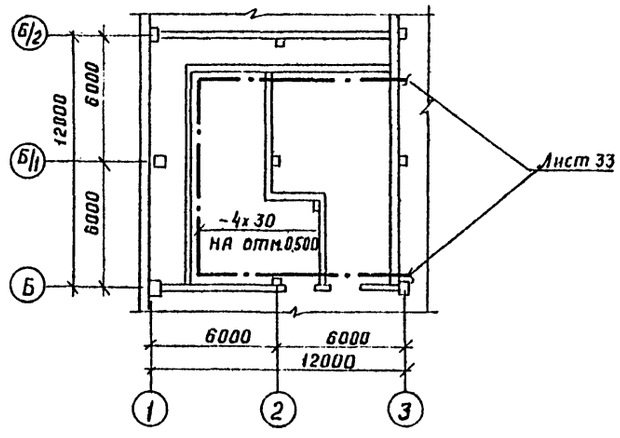


Инв. № подл. | Подпись и дата | Взам. инв. №

| | | | | |
|---|---|---|---|---|
| ГИП | Нажметдинов | | 07.90 | 503-1-78.90-ЭМ |
| Нач. отд. | Калганов | | 07.90 | |
| Гл. спец. | Пайкин | | 07.90 | |
| Нач. гр. | Шарипова | | 07.90 | |
| Инж. Тк. | Тондзе | | 07.90 | |
| Н. контр. | Толмачева | | 07.90 | |

Привязан

Инв. №:

| Производственный корпус автотранспортного предприятия „Агропромтранс" на 250 грузовых автомобилей | Стадия | Лист | Листов |
|---|---|---|---|
| | РП | 32 | |
| Планы заземления и зануления на отм. 0.000, зануления на отм. 3.600 | Гипропромсельстрой г. Саратов | | |

24475-04 35

Копировал: Савина

Формат А2

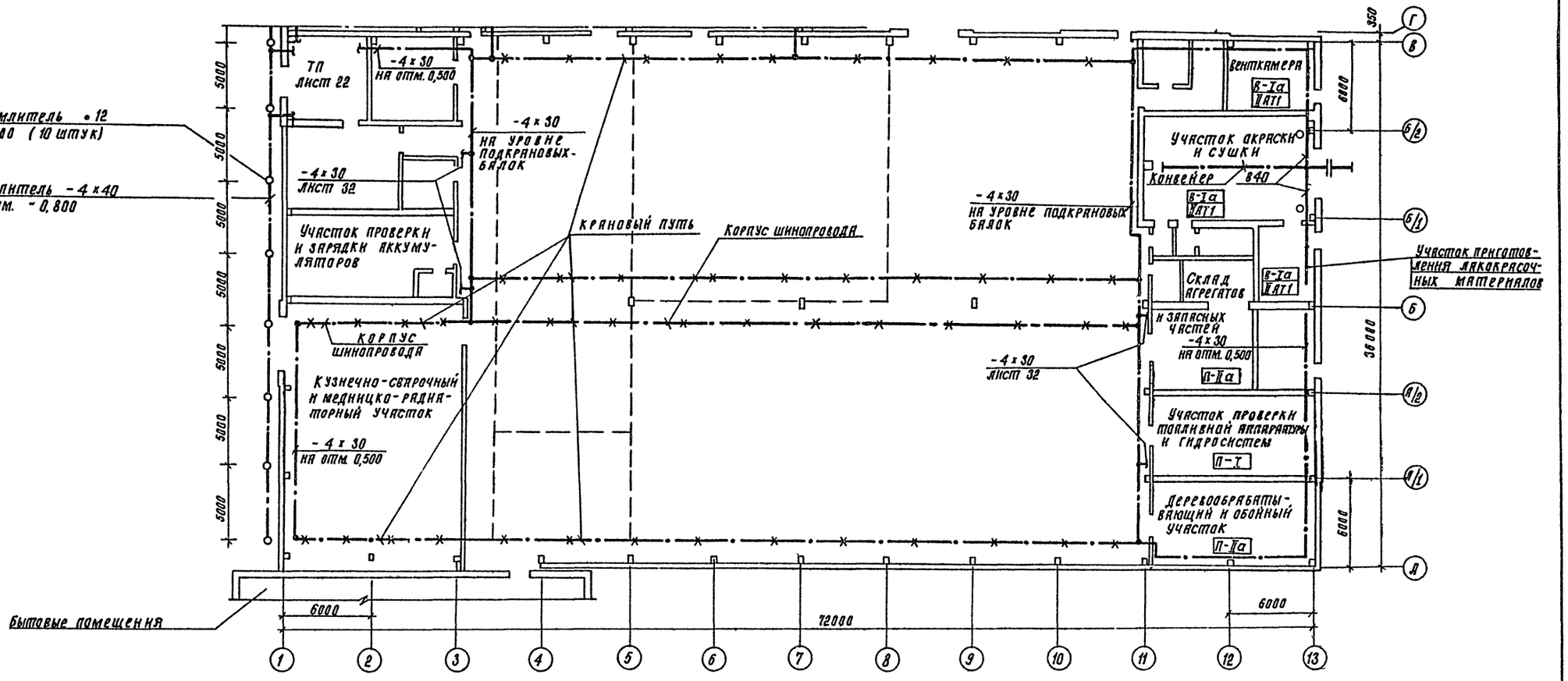


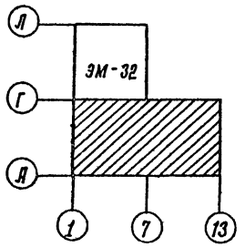


| | | | | |
|---|---|---|---|---|
| ГИП | Нашметдинов | | 07.90 | 503-1-78.90 - ЭМ |
| Нач. отд | Калганов | | 07.90 | |
| Гл.спец. | Пайкин | | 07.90 | |
| Нач. гр | Шарипова | | 07.90 | |
| Инж. I к. | Тондзе | | 07.90 | |
| Привязан | | | | Производственный корпус автотранспортного предприятия «Агропромтранс» на 250 грузовых автомобилей. |
| Инв. № | | Н. Контр | Талмачева | План заземления и зануления на отм. 0,000. |

| Стадия | Лист | Листов |
|---|---|---|
| РП | 33 | |

ГИПРОПРОМСЕЛЬСТРОЙ г. Саратов

Копировал: Сидорова 24475-04 36 Формат А2

Инв. № подл. | Подпись и дата | Взам. инв. №

| | | |
|---|---|---|
| Наименование и адрес | Заказчика | |
| | Проектной организации | |
| | Объекта | |
| Реквизиты заказчика | Платёжные | |
| | Отгрузочные | |
| Условное обозначение подстанции | | КТП-400(6)-10/0,4-113-80У3 Δ/Yн-11 |
| Номер технических условий | | ТУ16-530.284-82 |
| Количество подстанций | | одна |
| Тип и количество линейных шкафов | ШЛН-1 | 1 |
| | | |
| | | |
| | | |
| Номера резервных линий, автоматы которых входят в поставку и не превышают 15% от общего количества фидерных автоматов | | 5 |

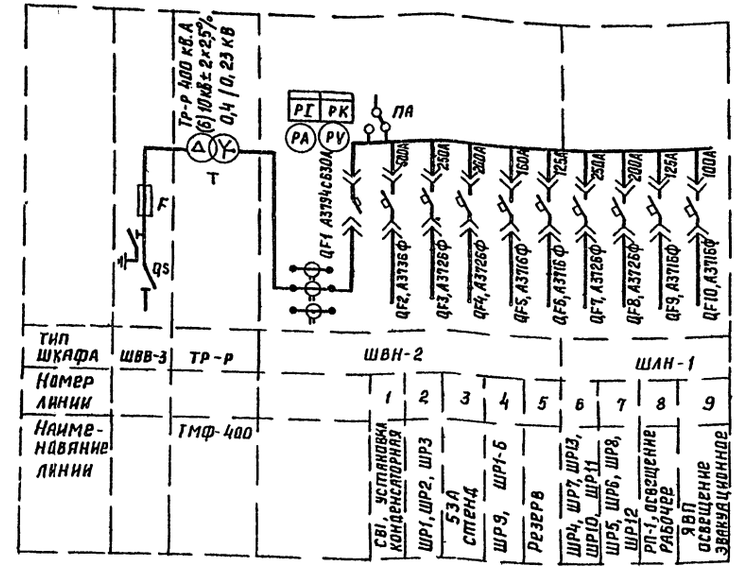


| | | | |
|---|---|---|---|
| Инв.№ | | | |
| ГИП | Нажмеддинов | | 07.90 |
| Нач. отд | Калганов | | 07.90 |
| Гл. спец | Ипайкин | | 07.90 |
| Нач. гр. | Шарипова | | 07.90 |
| Инж. I к. | Тондзе | | 07.90 |
| Н. контр. | Голмачева | | 01.90 |

Привязан

503-1-18.90-ЭМ.ЛО

Производственный корпус авто транспортного предприятия «Агропромтранс» на 250 грузовых автомобилей

| Стадия | Лист | Листов |
|---|---|---|
| РП | | 1 |

Опросный лист для заказа КТП-400-(6)10/04-113-80У3, Δ/Yн-11 Армэлектрозавода

ГИПРОПРОМСЕЛЬСТРОЙ г. Саратов

24475-04 37 Копировал: Савина Формат А2

Инв.№ подл. | Подпись и дата | Взам. инв.№

Альбом 4

## Ведомость рабочих чертежей основного комплекта ЭО

| Лист | Наименование | Примечание |
|---|---|---|
| 1 | Общие данные | |
| 2 | Планы расположения электрического оборудования и прокладки электрических сетей на отм.0.000 в осях 1÷13, А÷Г | |
| | на отм.3.400, смотровых канав СК2, СК3 и СК4 | |
| 3 | План расположения электрического оборудования и прокладки электрических сетей на отм.0.000 в осях 1÷7, В÷А | |
| 4 | Планы расположения электрического оборудования и прокладки электрических сетей на отм.3.600 и смотровой канавы СК1 | |
| | | |

## Общие указания

Напряжение питающей сети 380/220 В, ламп рабочего и эвакуационного освещения-220В, ремонтного-42В.

Освещенность помещений соответствует требованиям СНиП II-4-79 „Естественное и искусственное освещение".

С видимой стороны светильников эвакуационного освещения нанести зелёной несмываемой краской букву „Э" высотой 100 мм.

Комплектные узлы и линии выбраны в соответствии с разработками института „Тяжпромэлектропроект".

Прокладка проводов и установка светильников во взрывоопасных помещениях выполняется согласно ПУЭ-85, глава 7.3 „Электроустановки во взрывоопасных зонах"; пожароопасных - согласно ПУЭ-85, глава 7.4. „Электроустановки в пожароопасных зонах".

Все нетоковедущие металлические части осветительной установки, нормально не находящиеся, но могущие оказаться под напряжением, подлежат занулению. Для зануления используется рабочий нулевой провод.

Обслуживание светильников, установленных на высоте не более 5 м над уровнем пола, принимается со стремянок и приставных лестниц. При установке светильников выше 5 м над уровнем пола для обслуживания светильников используется съемная люлька, изготавливаемая по чертежам Барнаульского завода транспортного машиностроения.

Полезная площадь освещаемых помещений - 4074 м²
Установленная мощность освещения - 65.2 кВт
Количество светильников - 373

Для аварийного освещения помещений КТП и электрощитовой применяются переносные ручные светильники с аккумуляторными батареями.

Типовой проект разработан в соответствии с действующими нормами и правилами и предусматривает мероприятия, обеспечивающие взрывную, взрывопожарную и пожарную безопасность при эксплуатации здания.

Главный инженер проекта [Нанмет.,инов]

## Ведомость ссылочных и прилагаемых документов

| Обозначение | Наименование | Примечание |
|---|---|---|
| | Ссылочные документы | |
| 5.407-82 А454 | Установка распределительных | |
| | шкафов серии ПР8501 и ПР8781 | |
| 5.407-85 А455 | Установка выключателей и штепсе- | |
| Выпуск 1;2 | льных розеток | |
| А625А | Установка взрывозащищённых све- | |
| | тильников с лампами накаливания | |
| | во взрывоопасных зонах | |
| А624А | Установка взрывозащищённых свети- | |
| | льников с ртутными лампами во | |
| | взрывоопасных зонах | |
| 5.407-90 А235 | Установка светильников с люминес- | |
| | центными лампами в производствен- | |
| | ных помещениях | |
| 5.407-91 А234 | Установка светильников с разряды- | |
| Выпуск 1; 2 | ми лампами высокого давления и лам- | |
| | пами накаливания в производствен- | |
| | ных помещениях | |
| 5.407-101 А244 | Прокладка групповых осветительных | |
| Выпуск 1; 2 | сетей в производственных помещениях | |
| 5.407-49 А196 | Прокладка кабелей и проводов на | |
| Выпуск 0; 1;2 | лотках типа НЛ | |
| 5.407-62 А445 | Прокладка проводов в поливинилхло- | |
| Выпуск 0; 1 | ридных (ПВХ) трубах в производст- | |
| | венных помещениях | |
| 4.407-236 (А142) | Установка светильников с люминесцент- | |
| | ными лампами на железобетонных | |
| | фермах и перекрытиях | |
| | Прилагаемые документы | |
| -ЭМ.СО | Спецификация оборудования | Альбом 6 |
| -ЭМ.ВМ | ВМ по рабочим чертежам основ- | Альбом 7 |
| | ного комплекта марки ЭМ | |

## Ведомость узлов и линий установки электрического оборудования на плане расположения

| Поз | Обозначение | Наименование | Код | Примечание |
|---|---|---|---|---|
| 1 | 5.407-82.1.50 м4 | Установка распределительного шкафа | | |
| | | на стене. Монтажный чертеж | 5 | |
| 2 | 5.407-97.2.40 | Кронштейн УНБУ3 со светильником | | |
| | | с разрядной лампой высокого давления | 1 | |
| 3 | 5.407-91.2.10 | Кронштейн УНБУ3 со светильником | | |
| | | с лампой накаливания | 32 | |
| 4 | 5.407-90.50 м4 | Установка светильника с люминесцент- | | |
| | | ными лампами на кронштейне с | | |
| | | вылетом 500мм | 4 | |
| 5 | 5.407-90.60 м4 | Установка светильника с люми- | | |
| | | несцентными лампами на кронштей | | |
| | | не с вылетом 1000 мм | 26 | |
| 6 | 5.407-90.70 м4 | Установка светильника с люминес- | | |
| | | центными лампами на кронштейне | | |
| | | с вылетом 1700мм | 10 | |
| 7 | 5.407-90-110 м4 | Установка светильника с люми- | | |
| | | несцентными лампами под перекры- | | |
| | | тием из ребристых плит | 34 | |
| 8 | 5.407-90.130 м4 | Установка светильника с люминес- | | |
| | | центными лампами под перекрытием | | |
| | | из пустотных плит на шпильках | 8 | |
| 9 | 4.407-236-030 | Крепление коробов КА2 с люминес- | | |
| | исп 1;2 | центными светильниками на | | |
| | | подвесе к сборному железобетону | 3 | |
| 10 | А624-002 | Установка светильника на | | |
| | | стене или колонне | 4 | |
| 11 | А625-02-00-00 | Установка светильника на | | |
| | | стене | 9 | |
| 12 | 5.407-101.2.120-04 | Комплектная линия КА2-А из | 2 | |
| | применительно | кабеля АВВГ 4×2.5 (шаг между све- | | |
| | | тильниками 7,2м) | | |

## Условные обозначения

| | |
|---|---|
| ○э | Светильник эвакуационного освещения |
| Δи% | Потеря напряжения % |
| в | Прокладки в поливинилхлоридных трубах |

Привязан

Инв.№

| | | | |
|---|---|---|---|
| ГИП | Нанметдинов | | 07.90 |
| Нач.отд. | Калганов | | 07.90 |
| Гл.спец. | Романенко | | 07.90 |
| Нач.тр. | Карчевская | | 07.90 |
| Н.контр. | Толмачева | | 07.90 |

503-1-78.90-ЭО

Производственный корпус автотранспортного предприятия „Агропромтранс" на 250 грузовых автомобилей

| Стадия | Лист | Листов |
|---|---|---|
| Р | 1 | 4 |

Общие данные

ГИПРОПРОМСЕЛЬСТРОЙ г. Саратов

Инв.№ подл. | Подпись и дата | Взам.инв.№

Копировал: Несмеянова, Заказ 24475-04 38 Формат А2

Альбом 4

## План расположения электрического оборудования и прокладки электрических сетей на отм. 0.000 в осях 1÷13; А÷Г

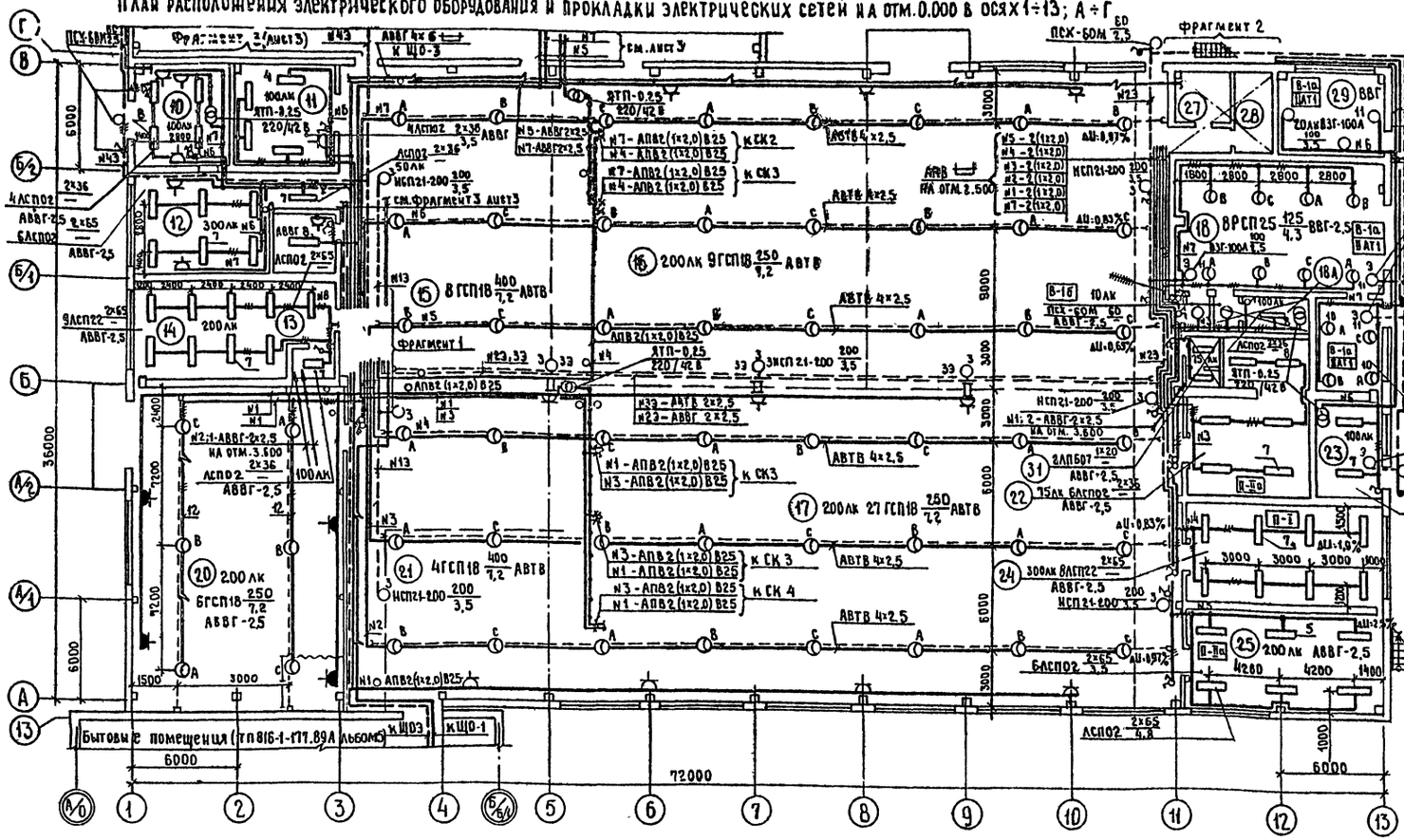
Фрагмент 2 (лист 3)
Фрагмент 3 (лист 3)
см. лист 3
Фрагмент 2
Фрагмент 1
ПСХ-60М
АВВГ 4х6
К ЩО-3
АВТВ 4х2,5
АПВ2(1х2,0)В25
АСПО2 2х36
АВВГ-2,5
АСПО2 2х65
АВВГ-2,5
ЭТП-0,25 220/42 В
ИСП21-200 300/3,5
ВРСП25 125/4,3 ВВГ-2,5
4РСП25 125/4,5 ВВГ-2,5
ВЗГ-100А 100/2,5
ЭЛСП22 2х65 АВВГ-2,5
ЭЛПБ07 1х20 АВВГ-2,5
ЭЛСП22 2х65 АВВГ-2,5
ЭЛПБ22 2х65 АВВГ-2,5
ЭЛСП07 1х20 АВВГ-2,5
ЭЛСП22 2х65 АВВГ-2,5
ЭЛСП07 1х20 АВВГ-2,5
ЭЛСП22 2х65 АВВГ-2,5
АСПО2 2х65 4,5
АВВГ-2,5
АСПО2 2х36 АВВГ-2,5
АСПО2 2х36 3,5
АВВГ 2х2,5
АВВГ 4х2,5
АВВГ 4х4
АВВГ 4х10
АВВГ 4х25
АВВГ 4х6

## План расположения электрического оборудования и прокладки электрических сетей на отм. 0.000 в осях 1÷7; В÷Л

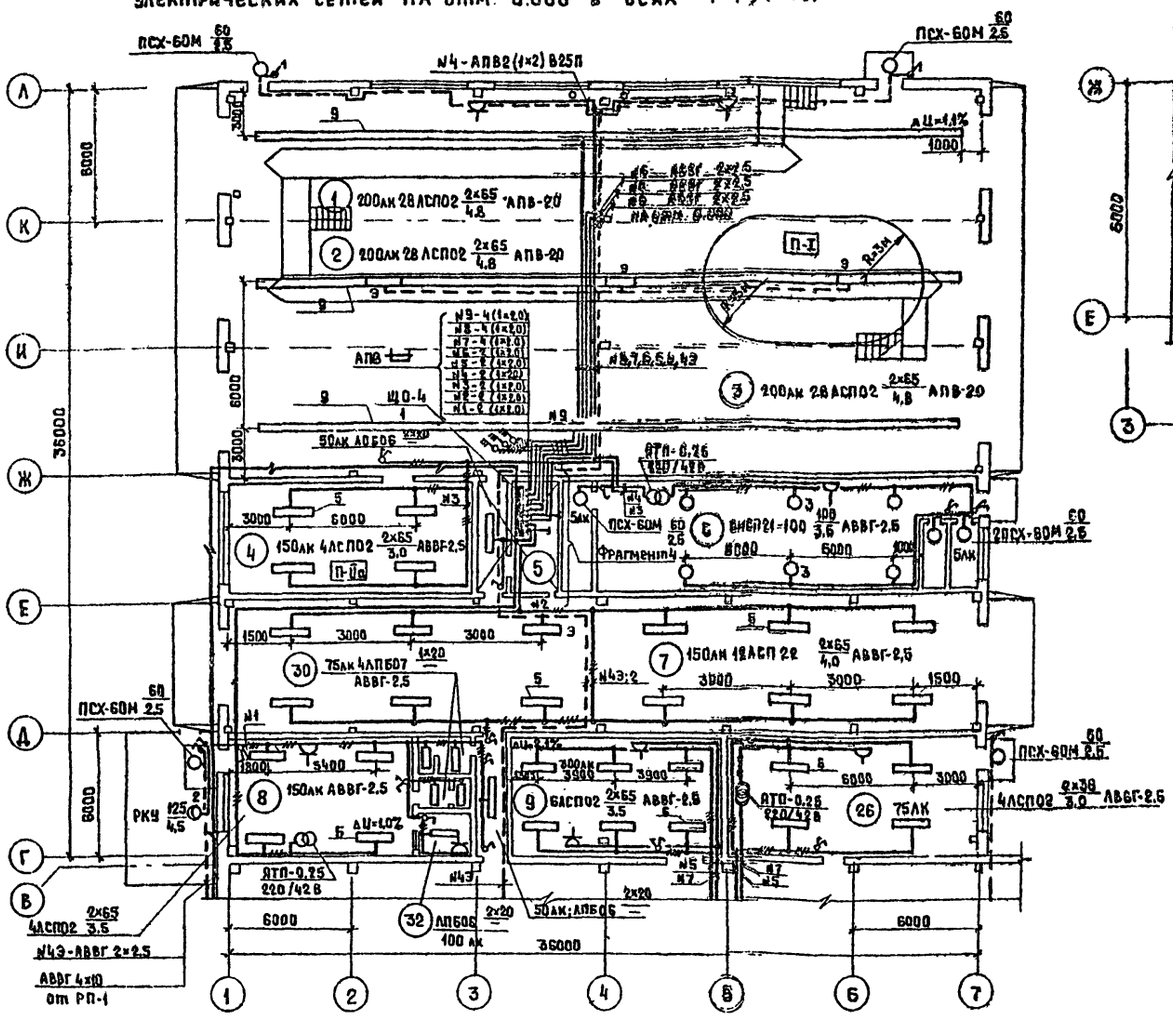


## Фрагмент4 (освещение)

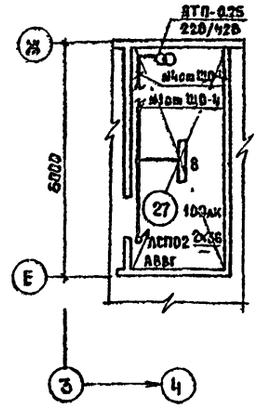


## Экспликация помещений

| Номер по плану | Наименование |
|---|---|
| 1 | Участок диагностирования автомобилей |
| 2 | Участок ТО-1 автомобилей |
| 3 | Участок замены шин |
| 4 | Шиномонтажный участок |
| 5 | Операторская |
| 6 | Венткамера |
| 7 | Участок наружной мойки автомобилей |
| 8 | Компрессорная |
| 9 | Участок обкатки и проверки двигателей |
| 10 | Трансформаторная подстанция |
| 11 | Помещение очистных сооружений |
| 12 | Участок проверки электрооборудования |
| 13 | Инструментально-раздаточная кладовая |
| 14 | Участок проверки и зарядки аккумуляторов |
| 15 | Участок текущего ремонта агрегатов |
| 16 | Участок ТО-2 автомобилей |
| 17 | Участок текущего ремонта автомобилей |
| 18 | Участок окраски и сушки |

Продолжение

| Номер по плану | Наименование |
|---|---|
| 18а | Участок окраски и сушки |
| 19 | Участок приготовления лакокрасочных материалов |
| 20 | Кузнечно-сварочный и медницко-радиаторный участок |
| 21 | Слесарно-механический участок |
| 22 | Склад агрегатов и запасных частей |
| 23 | Помещение автоматического пожаротушения |
| 24 | Участок проверки топливной аппаратуры и гидросистем |
| 25 | Деревообрабатывающий и обойный участок |
| 26 | Венткамера |
| 27 | Щитовая |
| 28 | Насосная |
| 29 | Венткамера |
| 30 | Уборная |
| 31 | Уборная |
| 32 | Комната компрессорщика |

## Данные о групповых щитках с автоматическими выключателями

| Номер щитка | Тип | Установленная мощность, кВт | Номера автоматических выключателей: Однополюсные, занятые | Однополюсные, резервные | Трехполюсные, занятые | Трехполюсные, резервные | Ток расцепителя, А: на вводе | на линиях |
|---|---|---|---|---|---|---|---|---|
| РП-1 | ПР8501-1007-1-1У3 | 61,25 | — | — | 1÷4 | — | — | 1-80;3-40 |
| | | | | | | | | 2,4-16 |
| ЩО-1 | ПР8501-1005-1-1У3 | 7,7 | 1÷8 | 9÷12 | — | — | — | 12,5 |
| ЩО-2 | ПР8501-1029-1-1У3 | 16,83 | — | — | 1÷7 | 8÷10 | — | 10 |
| ЩО-3 | ПР8501-1003-1-1У3 | 7,3 | 1÷6 | — | 7 | 8 | — | 10 |
| ЩО-4 | ПР8501-1010-1-1У3 | 20,64 | 1÷4;6 | — | 7,89 | 10 | — | 10 |
| | | | 5 | | — | — | — | 16 |
| ЩОЭ-1 | ПР8501-1002-1-1У3 | 3,08 | 1÷4 | 5,6 | | | | 10 |

## Фрагмент 3 (питающая сеть)

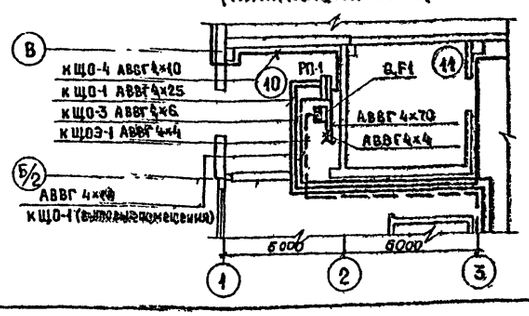


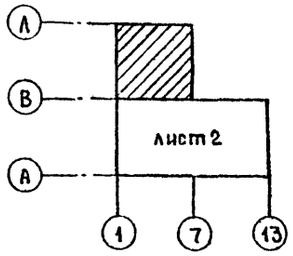


| | | | |
|---|---|---|---|
| ГИП | Нахмедзянов | | 07.90 |
| Нач.отд. | Калганов | | 07.90 |
| Гл.спец. | Романенко | | 07.90 |
| Нач.гр | Карчевская | | 07.90 |
| К.контр. | Толмачева | | 07.90 |

503-1-78.90-90

Производственный корпус автотранспортного предприятия „Агропромтранс" на 250 грузовых автомобилей

План расположения электрического оборудования и прокладки электрических сетей на отм. 0.000 в осях 1÷7; В÷Л

| Стадия | Лист | Листов |
|---|---|---|
| Р | 3 | |

ГИПРОПРОМСЕЛЬСТРОЙ г. Саратов

Копировал: Мозжилина

Формат А2

Привязан

Инв.№

24475-04 40

Инв.№ подл. | Подпись и дата | Взамен инв.№ | Гл.спец. ТХ | Нач.отд. ВК | Кабанов | Свирепов

Альбом 4

## План расположения электрического оборудования и прокладки электрических сетей на отм. 3.600

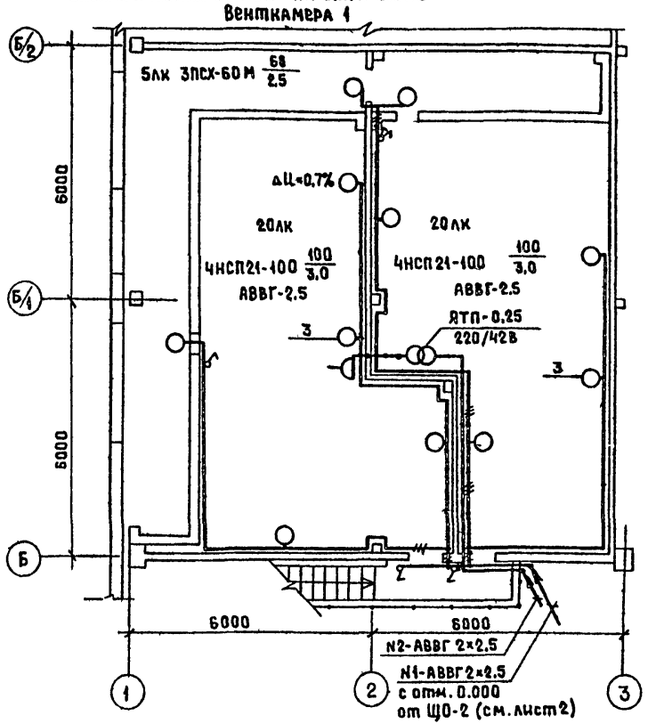


## План расположения электрического оборудования и прокладки электрических сетей на отм. 3.600

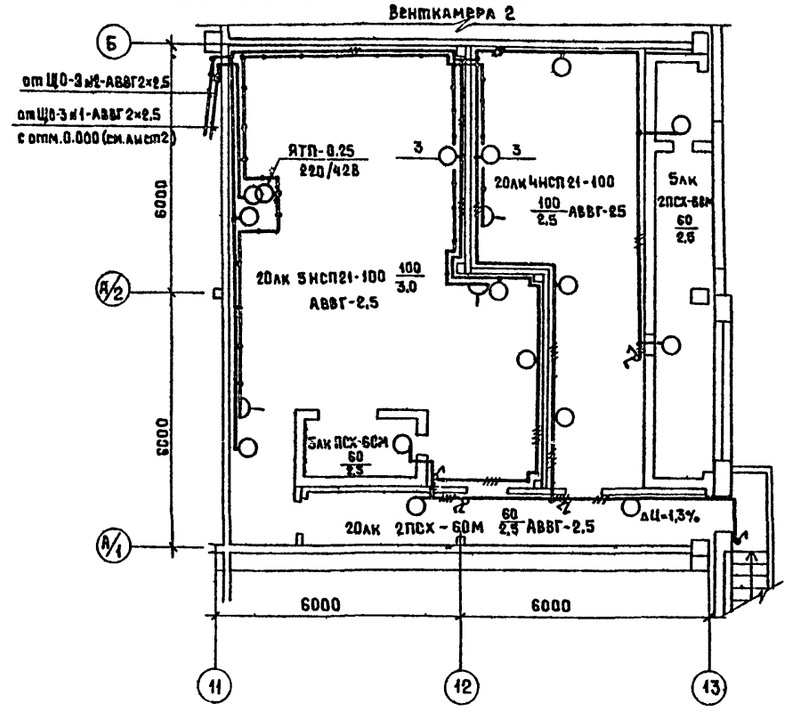


## Принципиальная схема питающей сети

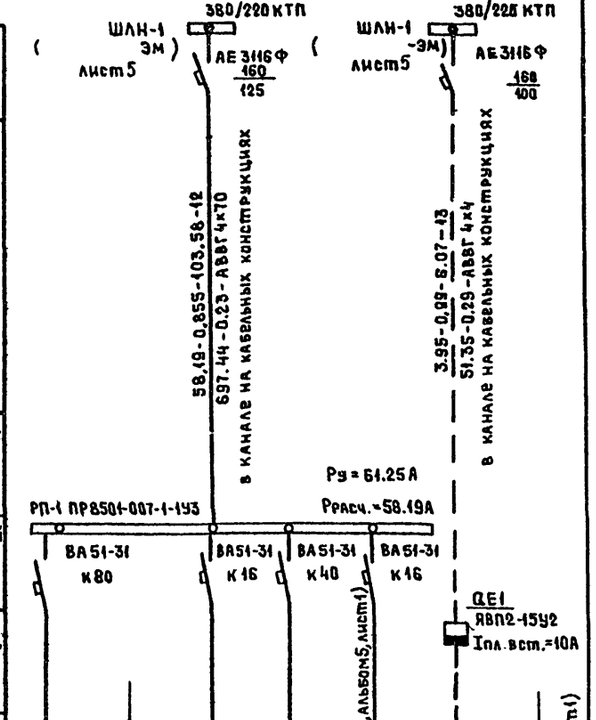


| Источник питания | | | | | | | |
|---|---|---|---|---|---|---|---|
| Маркировка - расчетная нагрузка, кВт - коэффициент мощности, - расчетный ток, А - длина участка, м | Момент нагрузки, кВт·м - потеря напряжения, % - марка, сечение проводника - способ прокладки | | | | | | |
| Распределительный пункт: номер, тип, установленная и расчетная мощность, кВт. Аппарат на вводе: тип, ток, А | | | | | | | |
| Выключатель автоматический или предохранитель: тип, ток расцепителя или плавкой вставки, А | | | | | | | |
| Пускатель магнитный: тип, ток нагревательного элемента, А | | | | | | | |
| Маркировка - расчетная нагрузка, кВт - коэффициент мощности - расчетный ток, А - длина участка, м | Момент нагрузки, кВт·м - потеря напряжения, % - марка, сечение проводника - способ прокладки | | | | | | |
| Щиток групповой: аппарат на вводе: тип, номинальный ток, А | | | | | | | |
| Номер по схеме расположения на плане | | ЩО-1 | ЩО-2 | ЩО-3 | ЩО-4 | ЩО-4 | ЩО3-1 | ЩО3 |
| Установленная мощность, кВт | | 7,7 | 16,83 | 7,3 | 20,64 | 8,79 | 3,08 | 0,87 |
| Потеря напряжения до щитка, % | | 0,63 | 0,66 | 2,05 | 2,2 | 1,43 | 0,73 | 1,63 |

## План расположения электрического оборудования и прокладки электрических сетей в смотровой канаве СК1

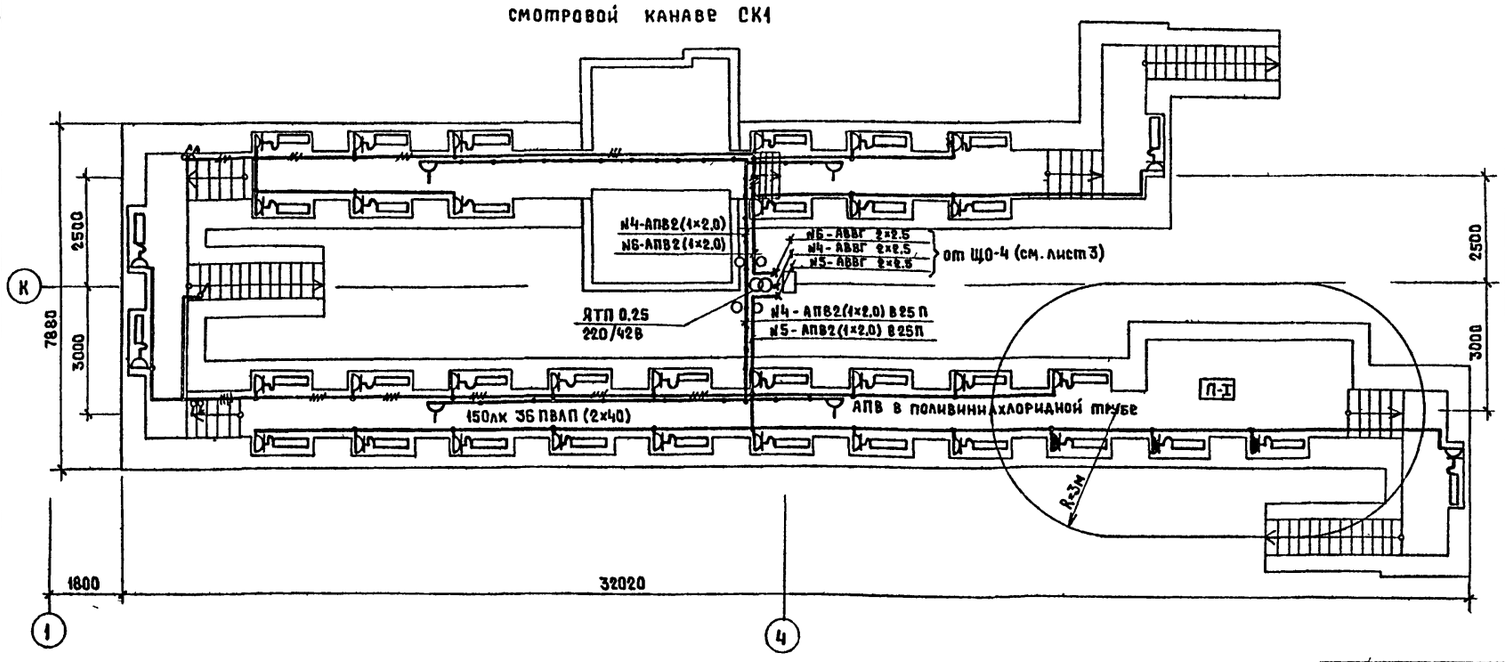


| | | | | |
|---|---|---|---|---|
| ГИП | Нажмеддинов | | 07.90 | 503-1-78.90-ЭО |
| Нач.отд. | Калганов | | 07.90 | |
| Гл.спец. | Романенко | | 07.90 | |
| Нач.гр. | Карчевская | | 07.90 | |
| Привязан | | | | Производственный корпус автотранспортного предприятия „Агропромтранс" на 250 грузовых автомобилей |
| Инв.№ | | Н.контр. | Полячева | План расположения электрического оборудования и прокладки электрических сетей на отм. 3.600 и смотровой канавы СК1 |

| Стадия | Лист | Листов |
|---|---|---|
| Р | 4 | |

ГИПРОПРОМСЕЛЬСТРОЙ г. Саратов

Гл.спец.ЭН Федоркин 07.90
Гл.констр. СО-1 Чупахин 07.90
Гл.спец. ТХ Кабанов 07.90

Инв.№подл. | Подпись и дата | Взам.инв.№

24475-04 41

Копировал: Нажмеддинова

Формат А2

## Ведомость рабочих чертежей основного комплекта АОВ

| Лист | Наименование | Примечание |
|---|---|---|
| 1 | Общие данные.. | |
| 2 | Системы: П1, П4, П5, П6, П9, П10. Схемы автоматизации. | |
| 3 | Системы: П2, П7, П11, П12. Схемы автоматизации. | |
| 4 | Системы: П1, П4, П5, П9, П11. Схема соединений внешних проводок. | |
| 5 | Системы: П2, П7, П12. Схема соединений внешних проводок. | |
| 6 | Система П10. Схема соединений внешних проводок. | |
| 7 | Системы: У1...У6. Схемы: автоматизации, электрическая принципиальная управления, соединений внешних проводок. | |
| 8 | Системы: В13, В15, В18, В19, В22, В23, В25, В28, В33. Схемы: электрическая принципиальная управления, соединений внешних проводок. | |
| 9 | Система В34. Схемы: электрическая принципиальная управления, соединений внешних проводок. | |
| 10 | Отключение вентиляции при пожаре (начало). | |
| 11 | Отключение вентиляции при пожаре (продолжение). Схема соединений внешних проводок. | |
| 12 | ИТП. Схема автоматизации. | |
| 13 | ИТП. Схема соединений внешних проводок. | |
| 14 | Планы расположения на отм. 3.600 и 0.000 | |
| 15 | Планы расположения на отм. 0.000. | |

## Ведомость ссылочных и прилагаемых документов

| Обозначение | Наименование | Примечание |
|---|---|---|
| | Ссылочные документы | |
| ТМ4-142-87 | Термометр стеклянный технический | |
| | в защитной оправе. Установка на трубопроводе Д>76 мм или металлической стенке. | |
| ТМ4-144-87 | Термометр стеклянный технический | |
| | в защитной оправе. Установка | |
| | на трубопроводе Д14... | |
| | ...38 мм | |
| ТМ4-143-87 | Термометр стеклянный технический | |
| | в защитной оправе. Установка на трубопроводе Д45... 57 мм. | |
| ТМ4-147-87 | Термопреобразователь сопротивления; | |
| | преобразователь термоэлектрический. | |
| | Установка на трубопроводе Д>76 мм. | |
| | или металлической стенке. | |
| ТМ4-150-87 | Термопреобразователь сопротивления; | |
| | преобразователь термоэлектрический. | |
| | Установка на трубопроводе Д14...38 мм. | |
| ТМ4-473-89 | Термопреобразователь сопротивления. | |
| | Установка на стене. | |
| ТМ4-300-83 | Тягомер, напоромер, тягонапоромер, | |
| | Установка на стене. | |
| ТК4-3139-70 | Манометр в корпусе с радиальным | |
| | штуцером М20х1,5. Установка на трубопроводе Ру до 16 кгс/см², t° до 225°С | |
| ТМ4-400-86 | Дифманометр сильфонный ДСС. | |
| | ДСП. Установка групповая на полу. | |
| ОСТ 34-42-490-80 | Соединения фланцевые для камерных измерительных диафрагм | |
| | трубопроводов Ру < 2,5 МПа. | |
| | Прилагаемые документы | |
| АОВ.С01 | Спецификация оборудования. | Альбом 6 |
| АОВ.С02 | Спецификация щитов и пультов. | Альбом 6 |
| АОВ-01-ООСБ | Ящик Я. Чертеж общего вида. | |
| АОВ-01-ООСХ | Ящик Я. Схема электрическая соединений. | |
| АОВ-01-001 | Ящик Я. Технические данные аппаратов. | |

Типовой проект разработан в соответствии с действующими нормами и правилами и предусматривает мероприятия, обеспечивающие взрывную, взрывопожарную и пожарную безопасность при эксплуатации здания

Главный инженер проекта /Нажметдинов/

## Общие указания

Рабочим проектом предусматривается:

- автоматизация приточных систем, выполняемая на щитах управления и контроля ЩУС-01, серийно выпускаемых на Ростовском и Бакинском заводах треста „Промавтоматика". Схемы управления и контроля приточными системами в данном проекте не приводятся;
- автоматическое отключение систем П9, П8, В33, В34 при возникновении пожара и срабатывании сигнализаторов давления СДУ системы автоматического пожаротушения;
- автоматическое отключение при возникновении пожара систем: В15, П1, В1...В8, У1, У2, П12, П31, В17, В25, В28, П11, У5, У6 от сигналов станции ППС-3;
- сигнализация о работе вентиляторов „Включено", „Авария" для систем: П12, В13, В15, В28, В25, В33, В19, В18, В22, В23, В34;
- включение резервного вентилятора при остановке основного для систем В34, П10;
- автоматическая блокировка завес У1...У6 с механизмом открывания ворот и автоматическое отключение завес при достижении заданной температуры в зоне ворот;
- автоматическая защита теплоутилизатора (Т-508) от обледенения в системах П7÷В24, П12÷В31, П2÷В11.

## Указания по привязке

При привязке типового проекта:

- проставить значения давления прямой и обратной сетевой воды в ИТП,
- установку и подключение датчика ВК1 элеватора „ЭРСА-1" производить согласно 00.00.000 ПС.

| | | | |
|---|---|---|---|
| Привязан | | | |
| Инв.№ | | | |
| ГИП | Нажметдинов | | 07.90 |
| Нач.отд. | Калганов | | 07.90 |
| Гл.спец. | Хомяков | | 07.90 |
| Нач.гр. | Родионова | | 07.90 |
| Инж. | Плотникова | | 07.90 |
| Н.контр. | Толмачева | | 07.90 |

503-1-78.90-АОВ

Производственный корпус автотранспортного предприятия „Агропромтранс" на 250 грузовых автомобилей

| Стадия | Лист | Листов |
|---|---|---|
| Р | 1 | 15 |

Общие данные

ГИПРОПРОМСЕЛЬСТРОЙ г. САРАТОВ

Альбом 4

## Система П10

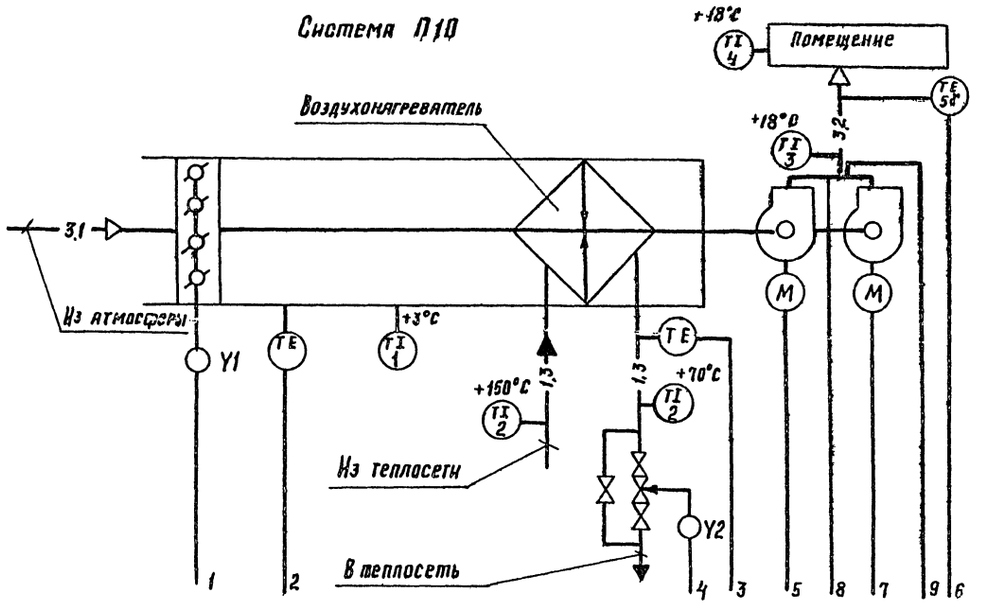


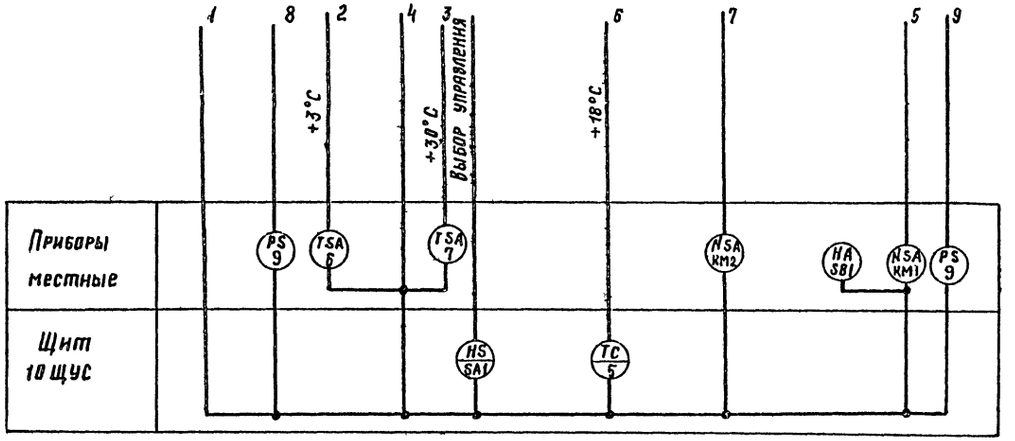


## Системы: П1, П4, П5, П6, П9

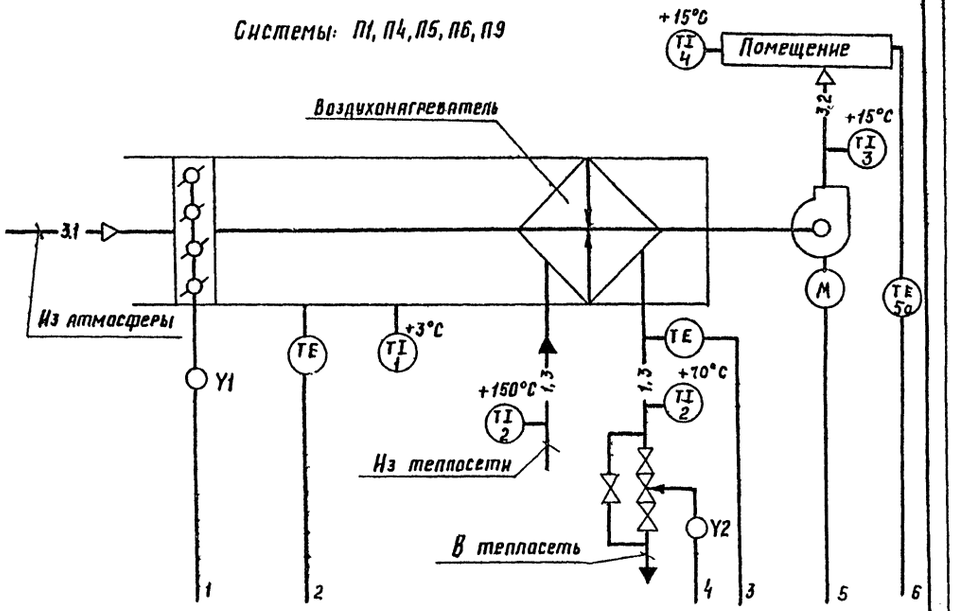


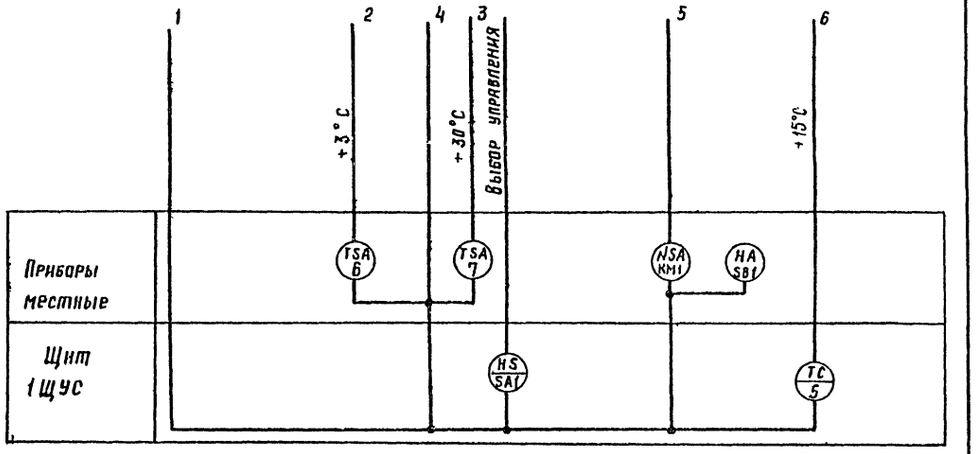


Условные обозначения трубопроводов приняты по ГОСТ 14202-69

| | | | | |
|---|---|---|---|---|
| ГИП | Нажметдинов | | 07.90 | 503-1-78.90 - АОВ |
| Нач. отд. | Калганов | | 07.90 | |
| Гл. спец. | Хомяков | | 07.90 | |
| Нач. гр. | Родионова | | 07.90 | |
| Инж. | Плотников | | 07.90 | |
| Н. контр. | Голмачева | | 07.90 | |

Привязан

Инв. №

| Производственный корпус автотранспортного предприятия Агропромтранс на 250 грузовых автомобилей | Стадия | Лист | Листов |
|---|---|---|---|
| | Р | 2 | |
| Системы: П1, П4, П5, П6, П9, П10. Схемы автоматизации | ГИПРОПРОМСЕЛЬСТРОЙ г. Саратов | | |

24475-04 43 Копировал: Савина

Формат А2

Инв. № подл. | Подпись и дата | Взам. инв. №

Альбом 4

## Системы: П2, П7, П12

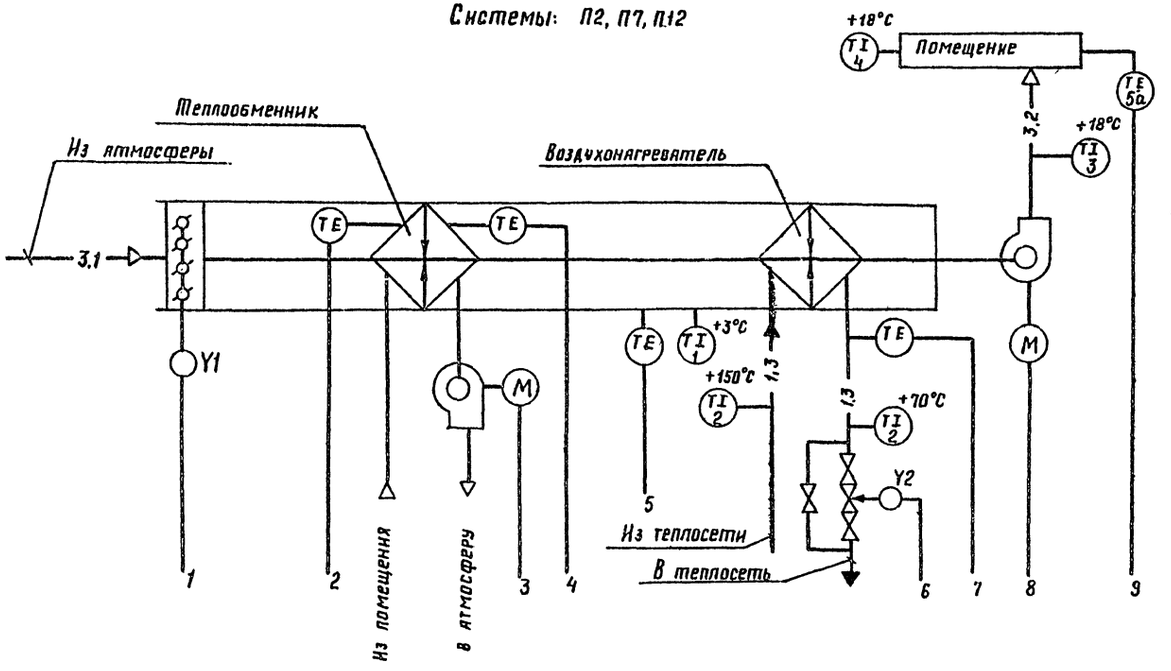


## Система П11

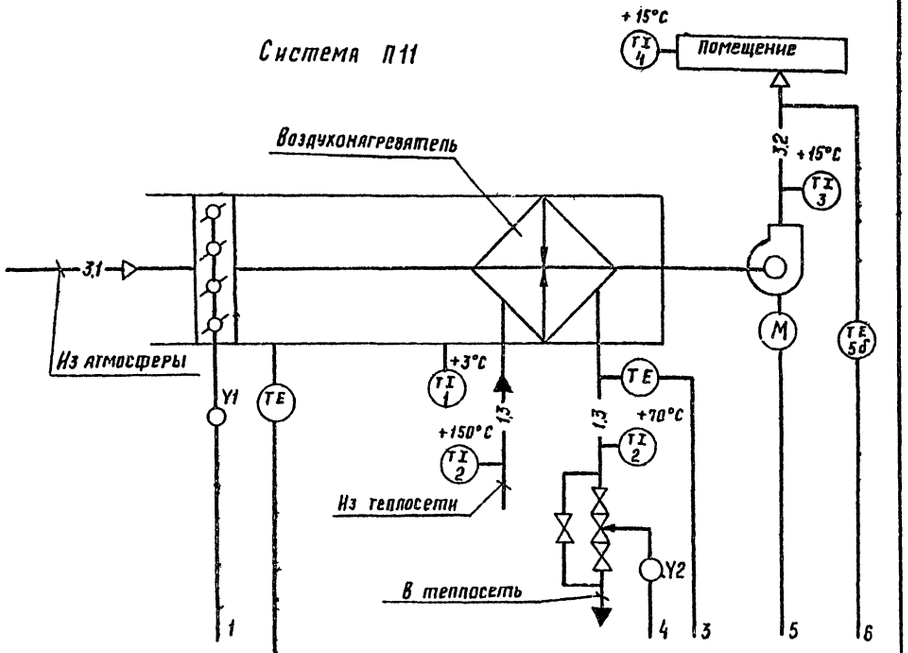


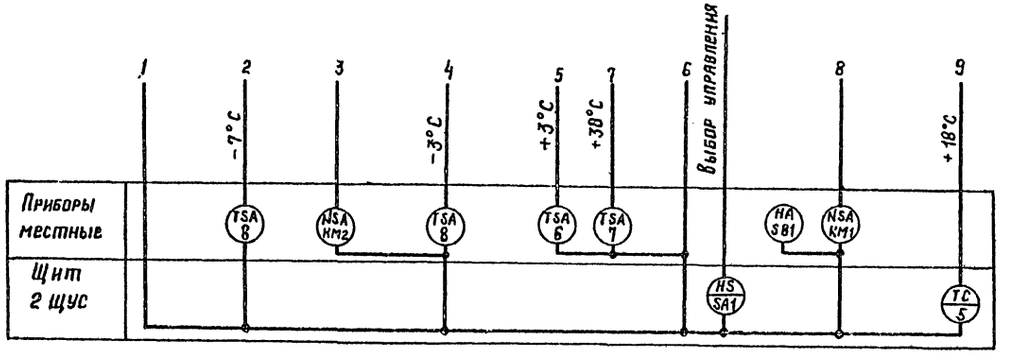


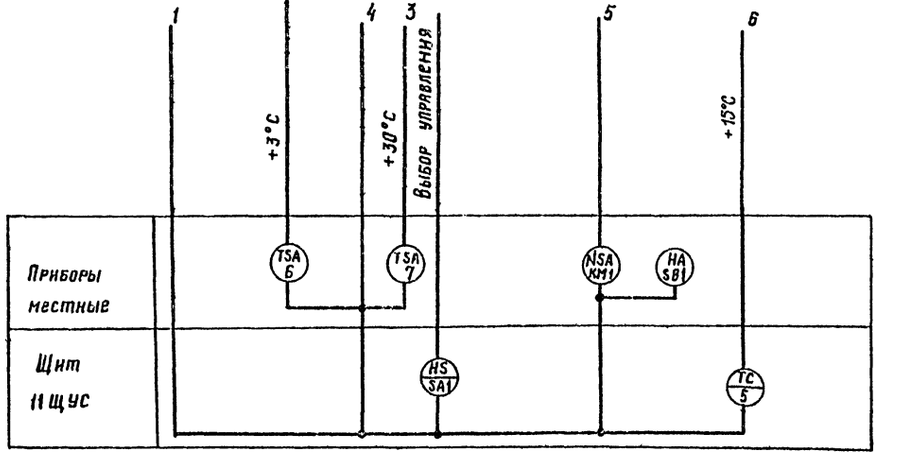


Условные обозначения трубопроводов приняты по ГОСТ 14202-69

| | | | |
|---|---|---|---|
| ГИП | Нажметдинов | | 07.90 |
| Нач. отд. | Калганов | | 07.90 |
| Гл. спец. | Хомяков | | 07.90 |
| Нач. гр. | Родионова | | 07.90 |
| Инж. | Плотникова | | 07.90 |
| Н. контр. | Толмачева | | 07.90 |

503-1-78.90 - АОВ

Производственный корпус автотранспортного предприятия Агропромтранс на 250 грузовых автомобилей

| Стадия | Лист | Листов |
|---|---|---|
| Р | 3 | |

Системы: П2, П7, П11, П12. Схемы автоматизации

Гипропромсельстрой г. Саратов

Привязан

Инв. №

Инв. № подл. | Подпись и дата | Взам. инв. №

24475-04 44 Копировал: Савина Сав. Формат А2

Альбом 4

| Наименование параметра и место отбора импульса | Температура: Воздух перед воздухонагревателем | | Теплоноситель: Прямой | Теплоноситель: Обратный | | Воздух после вентилятора | Воздух в помещении | | Исполнительный механизм клапана на теплоносителе | Исполнительный механизм клапана наружного воздуха | Пост дистанционного управления системой | Пост управления клапаном наружного воздуха |
|---|---|---|---|---|---|---|---|---|---|---|---|---|
| Обозначение чертежа установки | ТМ4-142-87 | ТМ4-147-87 | ТМ4-144-87 | ТМ4-150-87 | ТМ4-144-87 | ТМ4-142-87 | ТМ4-473-89 | — | — | — | — | — |
| Позиция | 1 | 6 | 2 | 7 | 2 | 3 | 5а | 4 | Y2 | Y1 | SB1 | SB2 |

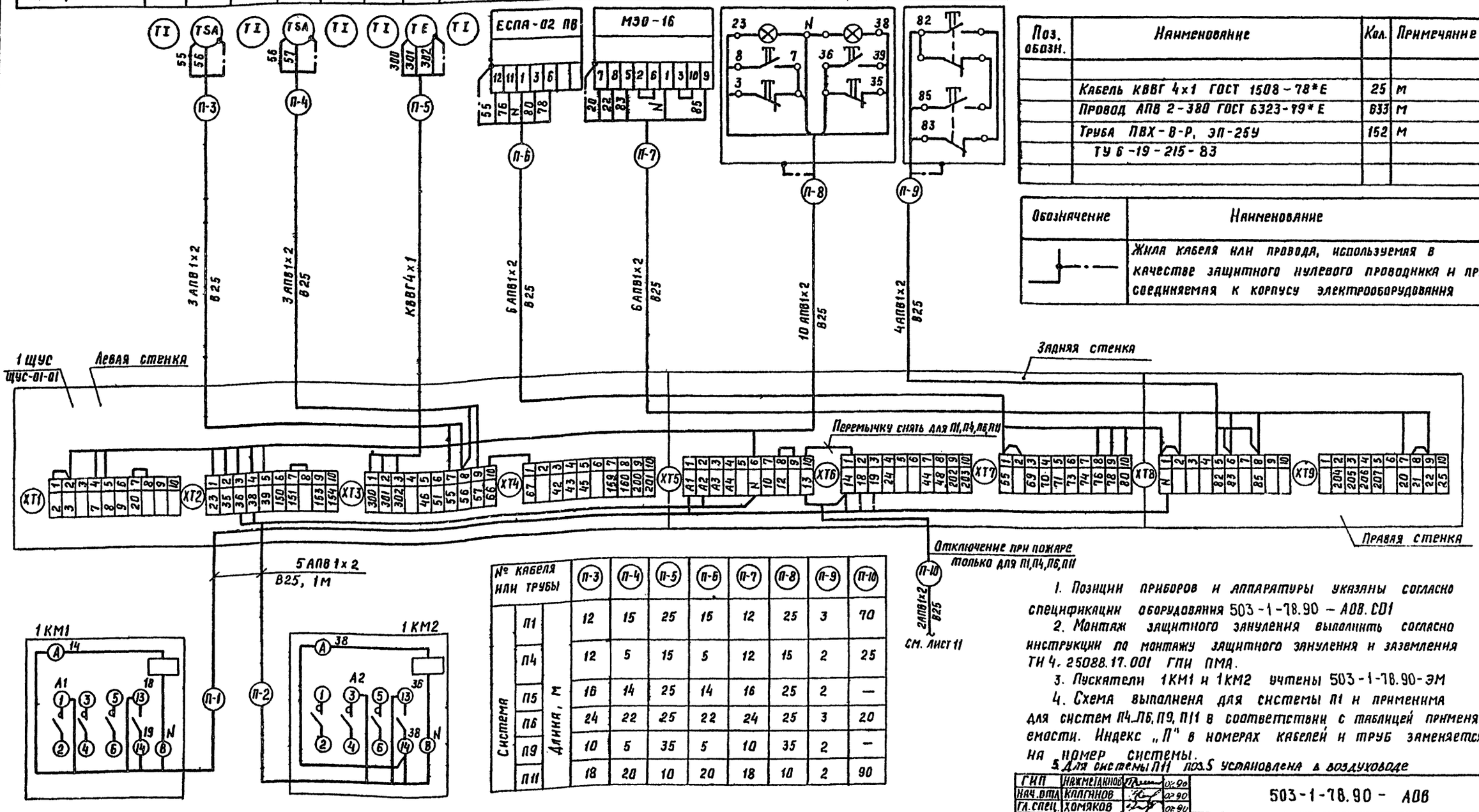


| Поз. обозн. | Наименование | Кол. | Примечание |
|---|---|---|---|
| | | | |
| | Кабель КВВГ 4×1 ГОСТ 1508-78*Е | 25 | м |
| | Провод АПВ 2-380 ГОСТ 6323-79*Е | 833 | м |
| | Труба ПВХ-В-Р, ЭП-25У | 152 | м |
| | ТУ 6-19-215-83 | | |
| | | | |

| Обозначение | Наименование |
|---|---|
| | Жила кабеля или провода, используемая в качестве защитного нулевого проводника и присоединяемая к корпусу электрооборудования |

| № кабеля или трубы | | П-3 | П-4 | П-5 | П-6 | П-7 | П-8 | П-9 | П-10 |
|---|---|---|---|---|---|---|---|---|---|
| Система | Длина, м | | | | | | | | |
| П1 | | 12 | 15 | 25 | 15 | 12 | 25 | 3 | 70 |
| П4 | | 12 | 5 | 15 | 5 | 12 | 15 | 2 | 25 |
| П5 | | 16 | 14 | 25 | 14 | 16 | 25 | 2 | — |
| П6 | | 24 | 22 | 25 | 22 | 24 | 25 | 3 | 20 |
| П9 | | 10 | 5 | 35 | 5 | 10 | 35 | 2 | — |
| П11 | | 18 | 20 | 10 | 20 | 18 | 10 | 2 | 90 |

1. Позиции приборов и аппаратуры указаны согласно спецификации оборудования 503-1-78.90 – АОВ.СО1
2. Монтаж защитного зануления выполнить согласно инструкции по монтажу защитного зануления и заземления ТИ 4.25088.17.001 ГПИ ПМА.
3. Пускатели 1КМ1 и 1КМ2 учтены 503-1-78.90-ЭМ
4. Схема выполнена для системы П1 и применима для систем П4,П6,П9,П11 в соответствии с таблицей применяемости. Индекс „П" в номерах кабелей и труб заменяется на номер системы.
5. Для системы П11 поз.5 установлена в воздуховоде

| | | | |
|---|---|---|---|
| ГИП | Нажметдинов | | 02.90 |
| Нач.отд. | Калганов | | 02.90 |
| Гл.спец. | Хомяков | | 02.90 |
| Нач.гр. | Родионова | | 02.90 |
| Инж. | Плотникова | | 02.90 |
| Н.конт. | [illegible]ачева | | 02.90 |

503-1-78.90 – АОВ

Производственный корпус автотранспортного предприятия „Агропромтранс" на 250 грузовых автомобилей

| Стадия | Лист | Листов |
|---|---|---|
| Р | 4 | |

Системы П1,П4,П5,П6,П9,П11. Схема соединений внешних проводок

ГИПРОПРОМСЕЛЬСТРОЙ г. Саратов

Привязан

Инв. №

Инв. № подл. | Подпись и дата | Взам. инв. №

24475-04. 45 Копировал Савина Сав Формат А2

Альбом 4

| Наименование параметра и место отбора импульса | Температура. Воздух перед воздухонагревателем | Теплоноситель. прямой | Теплоноситель. обратный | Воздух после вентилятора | Воздух в помещении | | Исполнительный механизм клапана на теплоносителе | Исполнительный механизм клапана наружного воздуха | Пост дистанционного управления системой | Пост управления клапаном наружного воздуха | Температура. Стенка утилизатора | |
|---|---|---|---|---|---|---|---|---|---|---|---|---|
| Обозначение чертежа установки | ТМЧ-142-87 | ТМЧ-147-87 | ТМЧ-144-87 | ТМЧ-150-87 | ТМЧ-144-87 | ТМЧ-142-87 | ТМЧ-413-89 | — | — | — | — | — | — |
| Позиция | 1 | 6 | 2 | 7 | 2 | 3 | 5а | 4 | Y2 | Y1 | SB1 | SB2 | 8 | 8 |

| № кабеля или трубы | | | П-5 | П-4 | П-6 | П-7 | П-8 | П-9 | П-10 | П-11 |
|---|---|---|---|---|---|---|---|---|---|---|
| Система | П2 | Длина, м | 11 | 18 | 20 | 13 | 11 | 20 | 2 | 14 | 14 |
| | П7 | | 8 | 6 | 23 | 8 | 8 | 23 | 2 | 8 | 8 |
| | П12 | | 22 | 4 | 18 | 4 | 22 | 18 | 20 | 24 | 24 |

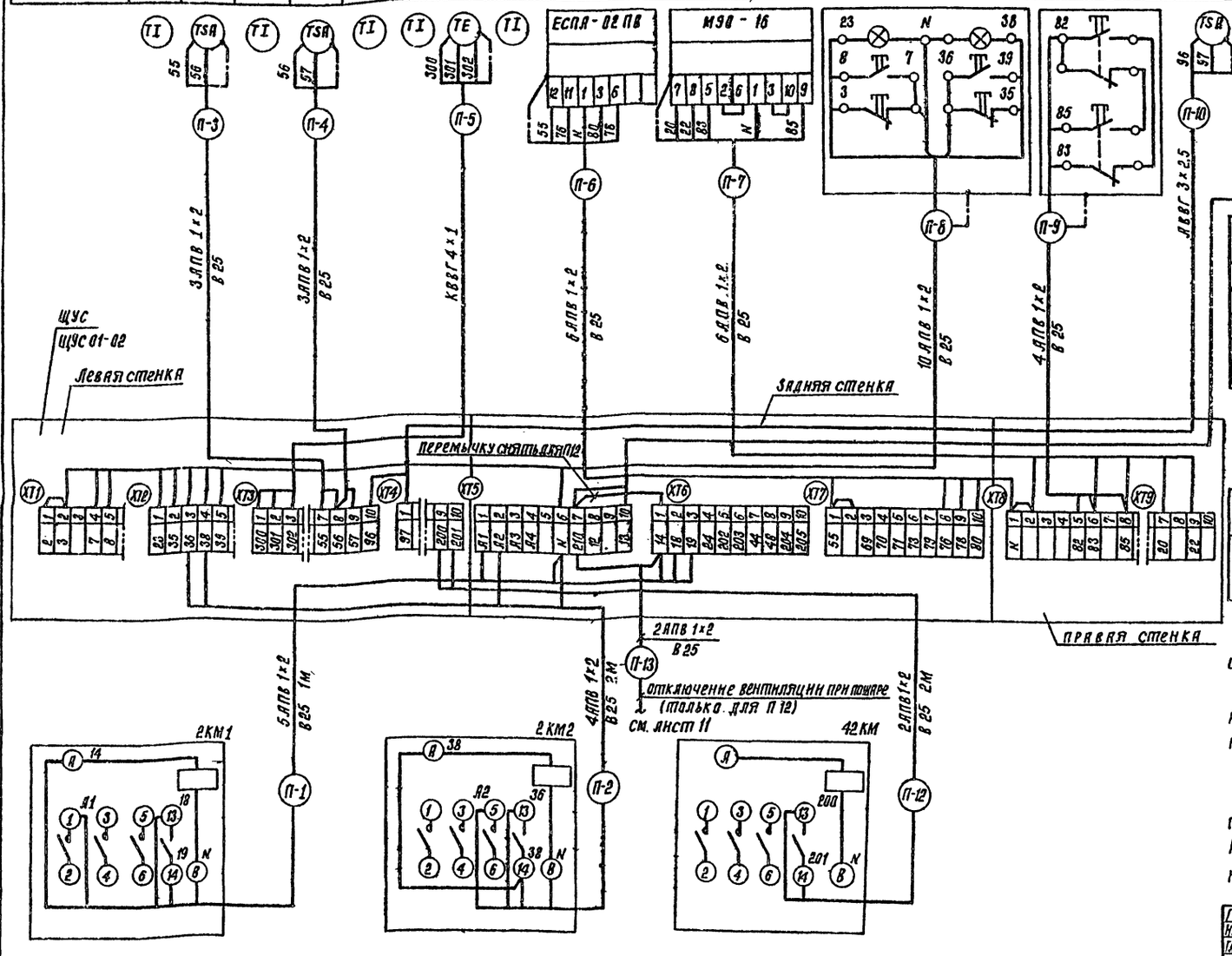


| Поз. обозн. | Наименование | Кол. | Примечание |
|---|---|---|---|
| | Кабель КВВГ 4×1 ГОСТ 1508-78* Е | 20 | м |
| | Кабель АВВГ 3×2,5 ГОСТ 16442-80* | 28 | м |
| | Провод АПВ 2-380 ГОСТ 6323-79* Е | 470 | м |
| | Труба ПВХ-В-Р, ЭП-25У ТУ6-19-215-83 | 80 | м |

| Обозначение | Наименование |
|---|---|
| | Жила кабеля или провода, используемая в качестве защитного нулевого проводника и присоединяемая к корпусу электрооборудования |

1. Позиции приборов и аппаратуры указаны согласно спецификации оборудования 503-1-18.90-АОВ. СО1.
2. Монтаж защитного зануления выполнить согласно инструкции по монтажу защитного зануления и заземления ТИ 4.25098.17-001 ГПИ ППА.
3. Пускатели 2КМ1, 2КМ2, 42КМ учтены 503-1-18.90-ЭМ.
4. Схема выполнена для системы П2 и применима для систем П7, П12 в соответствии с таблицей применяемости. Индекс „П" в номерах кабелей и труб заменяется на номер системы.

| | | | |
|---|---|---|---|
| ГИП | Наименование | | 07.90 |
| Нач. отд. | Калганов | | 07.90 |
| Гл. спец. | Хомяков | | 07.90 |
| Нач. гр. | Родионова | | 07.90 |
| Инж. | Плотникова | | 07.90 |
| Н. контр. | Голмачёва | | 07.90 |

503-1-18.90-АОВ

| Привязан | |
|---|---|
| Инв. № | |

Производственный корпус автотранспортного предприятия Агропромтранс на 250 грузовых автомобилей

| Стадия | Лист | Листов |
|---|---|---|
| Р | 5 | |

Системы: П2, П7, П12. Схема соединений внешних проводок

ГИПРОПРОМСЕЛЬСТРОЙ г. Саратов

Копировал: Сидорова 24475-04 46 Формат А2

Инв. № подл. | Подпись и дата | Взам. инв. №

Альбом 4

| Наименование параметра и место отбора импульса | Температура: Воздух перед воздухонагревателем | Температура: теплоноситель: прямой | Температура: теплоноситель: обратный | | | Температура: Воздух в помещении | Температура: Воздух после вентилятора | | Поток воздуха: первого вентилятора | Поток воздуха: второго вентилятора | Пост дистанционного управления системой | Исполнительный механизм клапана на теплоносителе | Исполнительный механизм клапана наружного воздуха | Пост управления клапаном наружного воздуха |
|---|---|---|---|---|---|---|---|---|---|---|---|---|---|---|
| Обозначение чертежа установки | ТМ4-142-87 | ТМ4-147-87 | ТМ4-144-87 | ТМ4-150-87 | ТМ4-144-87 | — | ТМ4-147-87 | ТМ4-142-87 | — | — | — | — | — | — |
| Позиция | 1 | 6 | 2 | 7 | 2 | 4 | 5б | 3 | 9 | 9 | 10S81 | 10Y2 | 10Y1 | 10S82 |

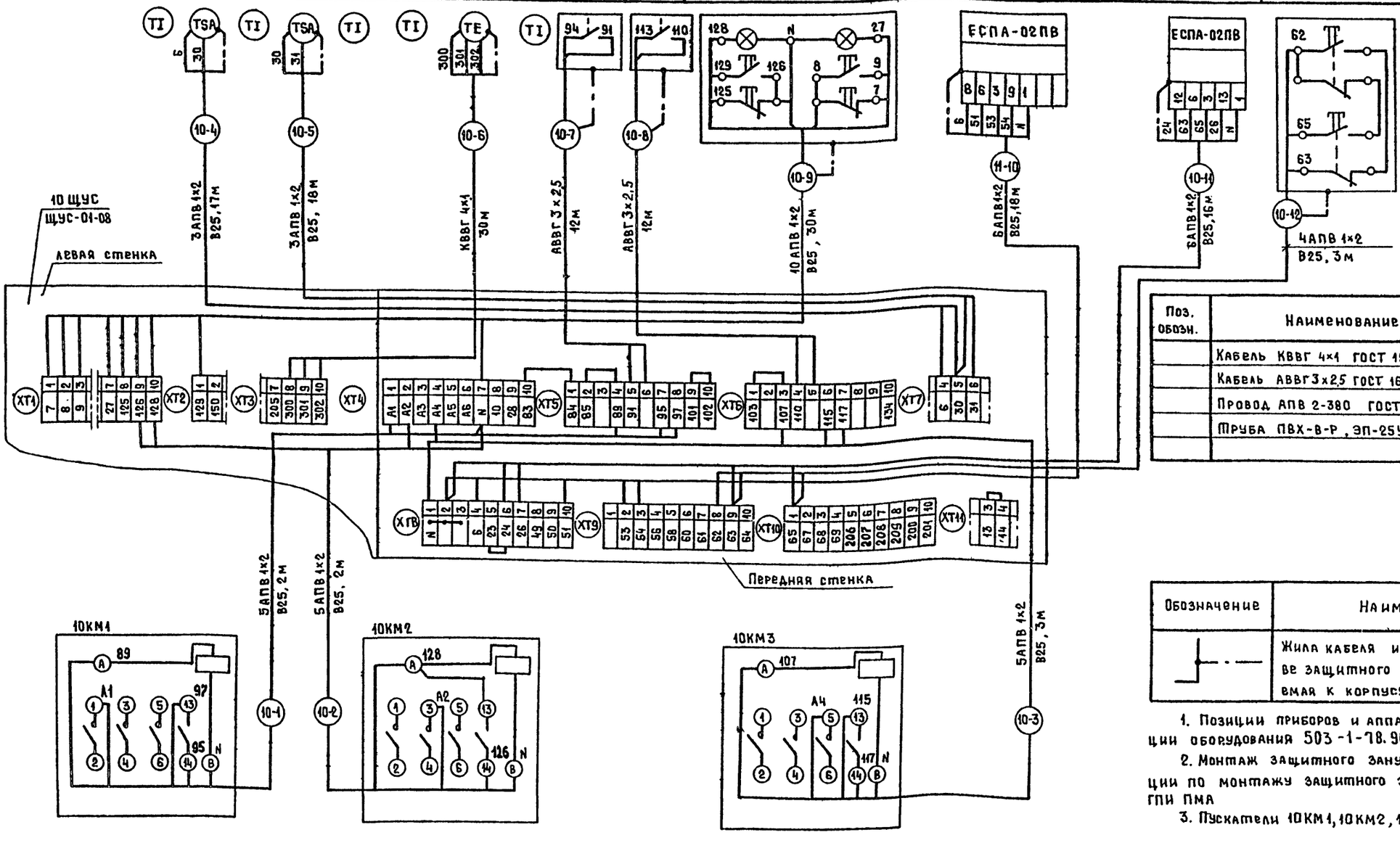


| Поз. обозн. | Наименование | Кол. | Примечание |
|---|---|---|---|
| | Кабель КВВГ 4х1 ГОСТ 1508-78*Е | 30 | м |
| | Кабель АВВГ 3х2,5 ГОСТ 16442-80* | 25 | м |
| | Провод АПВ 2-380 ГОСТ 6323-79*Е | 668 | м |
| | Труба ПВХ-В-Р, ЭП-25У ТУ6-19-215-83 | 90 | м |
| | | | |

| Обозначение | Наименование |
|---|---|
| | Жила кабеля или провода, используемая в качестве защитного нулевого проводника и присоединяемая к корпусу электрооборудования |

1. Позиции приборов и аппаратуры указаны согласно спецификации оборудования 503-1-78.90 - АОВ.С01
2. Монтаж защитного зануления выполнить согласно инструкции по монтажу защитного зануления и заземления ТИ4.25088.17-001 ГПИ ПМА
3. Пускатели 10КМ1, 10КМ2, 10КМ3 учтены 503-1-78.90 -ЭМ

| | | | |
|---|---|---|---|
| ГИП | Нажметдинов | | 07.90 |
| Нач.отд. | Калганов | | 07.90 |
| Гл.спец. | Хомяков | | 07.90 |
| Нач.гр. | Родионова | | 07.90 |
| Инж. | Плотникова | | 07.90 |
| Н.контр. | Полмачева | | 07.90 |

503-1-78.90 - АОВ

Производственный корпус автотранспортного предприятия „Агропромтранс" на 250 грузовых автомобилей

| Стадия | Лист | Листов |
|---|---|---|
| Р | 6 | |

Система П10. Схема соединений внешних проводок

ГИПРОПРОМСЕЛЬСТРОЙ г. САРАТОВ

Привязан

Инв. №

Взам. инв. №

Подпись и дата

Инв. № подл.

24475-04 47 Копировал: Мозжилина

Формат А2

Альбом 4

## Схема автоматизации

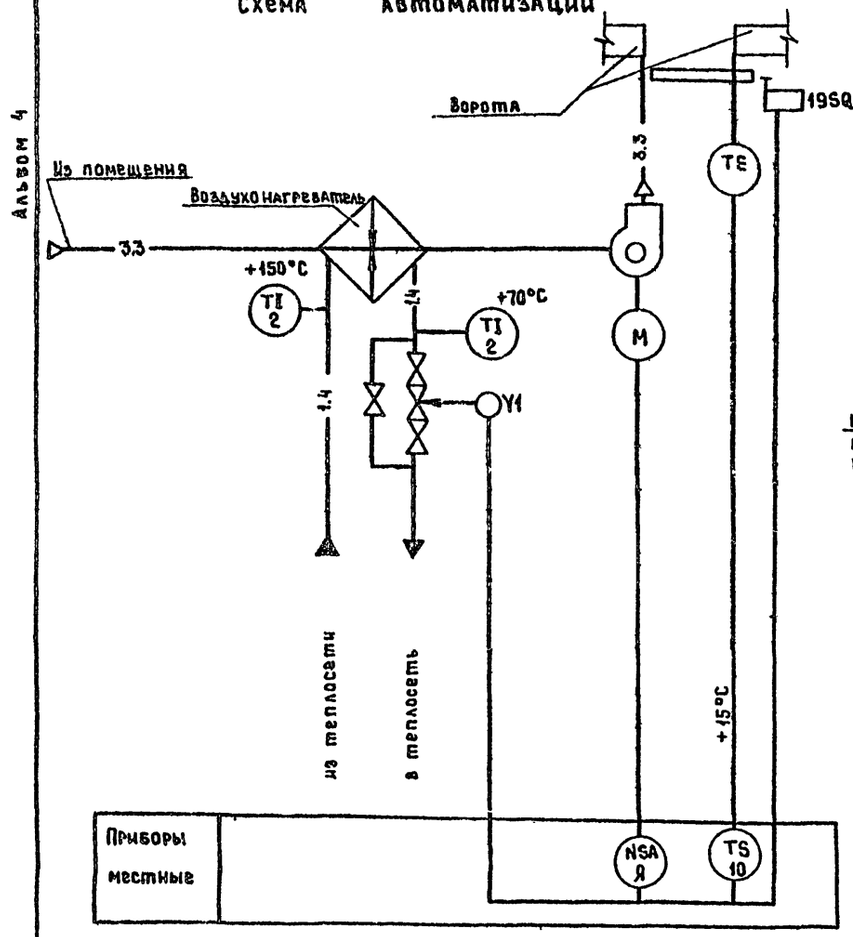


## Схема электрическая принципиальная управления

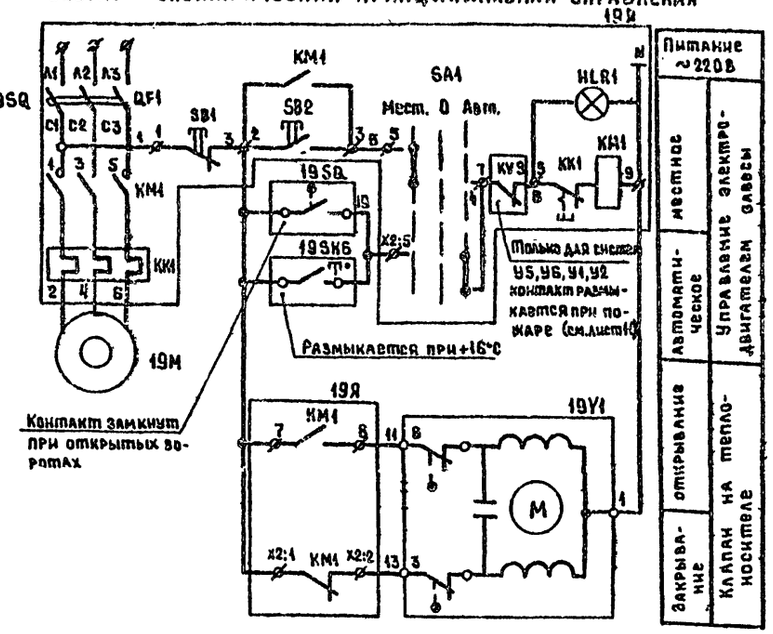


| Поз. обозн. | Наименование | Кол. | Примечание |
|---|---|---|---|
| 19Я | Ящик Я5111 ОХА-143.121-87 | 1 | Учтено -9М |
| 19Y1 | Исполнительный механизм | 1 | Учтено -ОВ |
| 19SQ | Выключатель путевой. | | |
| | ВП 16Г23Б231-55 У2.3 ТУ 16-526.488-84 | 1 | |
| 19SK6 | Датчик температуры ДТКБ-53. | 1 | поз.10 |
| | ТУ 25.02.888-75Е | | |
| | | | |
| | Материалы | | |
| | Провод АПВ 2-380 ГОСТ 6323-79*Е | 424 | м |
| | Труба ПВХ-В-Р, ЭП 25У ТУ6-19-215-83 | 58 | м |
| | | | |

| Система | Привод | Ящик | Фидер | № кабеля или трубы | | | |
|---|---|---|---|---|---|---|---|
| | | | | У-1 | У-2 | У-3 | У-4 |
| У1 | 19 | 19Я (5111) | — | 3 | 3 | 2 | 50 |
| У2 | 23 | 23Я (5111) | — | 3 | 3 | 2 | 60 |
| У3 | 45 | 45Я (5111) | — | 22 | 22 | 20 | — |
| У4 | 48 | 48Я (5111) | — | 27 | 27 | 25 | — |
| У5 | 86 | 86Я (5115) | 1 | 10 | 12 | 10 | 50 |
| У6 | 167 | 86Я (5115) | 2 | 3 | 3 | 2 | 55 |

| Обозначение | Наименование |
|---|---|
| | Жила кабеля или провода, используемая в качестве защитного нулевого проводника и присоединяемая к корпусу электрооборудования |

1. Позиции приборов и аппаратуры указаны согласно спецификации оборудования 503-1-78.90-АОВ.С01

2. Монтаж защитного зануления выполнить согласно инструкции по монтажу защитного зануления и заземления ТИ4.25088.17-001 ГПИ ПМА

3. Схема электрическая принципиальная управления и соединений внешних проводок выполнена для системы У1 и применима для систем У2,У3,У4,У5,У6 в соответствии с таблицей применяемости. Индекс „У" в номерах кабелей и труб заменяется на номер системы.

## Схема соединений внешних проводок

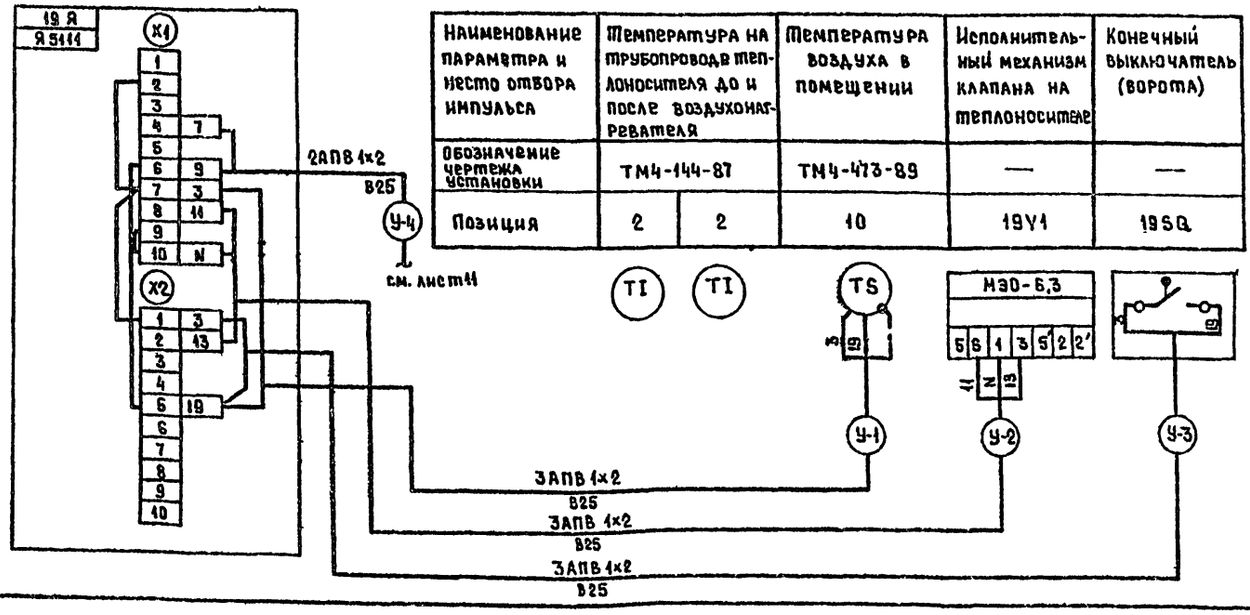


| Наименование параметра и места отбора импульса | Температура на трубопроводах теплоносителя до и после воздухонагревателя | | Температура воздуха в помещении | Исполнительный механизм клапана на теплоносителе | Конечный выключатель (ворота) |
|---|---|---|---|---|---|
| Обозначение чертежа установки | ТМ4-144-87 | | ТМ4-473-89 | — | — |
| Позиция | 2 | 2 | 10 | 19Y1 | 19SQ |

| | | | | | | | |
|---|---|---|---|---|---|---|---|
| ГИП | Нажметдинов | | | 02.90 | 503-1-78.90-АОВ | | |
| Нач.отд. | Калганов | | | 02.90 | | | |
| Гл.спец. | Хомяков | | | 02.90 | | | |
| Нач.гр. | Родионова | | | 02.90 | | | |
| Инж. | Плотникова | | | 02.90 | | | |
| Н.контр. | Толмачева | | | 02.90 | Производственный корпус автотранспортного предприятия „Агропромтранс" на 250 грузовых автомобилей | Стадия Р | Лист 7 | Листов |
| | | | | | Системы: У1...У6. Схемы: Автоматизации, электрическая принципиальная управления, соединений внешних проводок | ГИПРОПРОМСЕЛЬСТРОЙ г. Саратов | | |

Привязан

Инв. № подл. | Подпись и дата | Взам. инв. №

Инв. №

24475-04 48

Копировал: Мозжилина

Формат А2

## Схема электрическая принципиальная управления

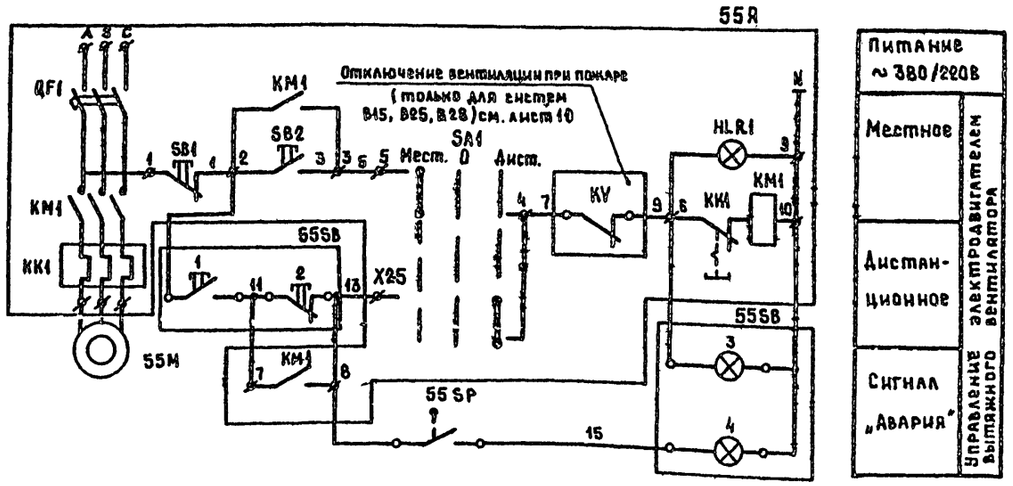


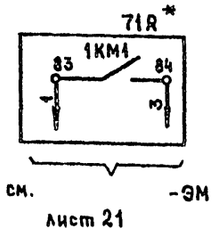


| Поз. обозн. | Наименование | Кол. | Примечание |
|---|---|---|---|
| 55Я | Ящик Я 5115 | 1 | Учтено -ЭМ |
| 55SP | Датчик-реле напора ДН-2,5 | 1 | поз.9 |
| | ТУ 25-02.160217-83 | | |
| 5558 | Пост ПКУ 15-21-141-54У2 | 1 | |
| | ТУ16-526.333-83 | | |
| | | | |
| | Материалы | | |
| | Кабель КВВГ 4х1 ГОСТ 1508-78*Е | 2 | м |
| | Кабель КВВГ 7х1 ГОСТ 1508-78*Е | 2 | м |
| | Провод АПВ 2-380 ГОСТ 6323-79*Е | 50 | м |
| | Труба ПВХ-6-Р ЭП-25У ТУ6-19-215-83 | 25 | м |

## Схема соединений внешних проводок

| Наименование параметра и место отбора импульса | Напор в воздуховоде вытяжной системы | |
|---|---|---|
| Обозначение чертежа установки | ТМ 4-307-83 | — |
| Позиция | 9 | 5568 |

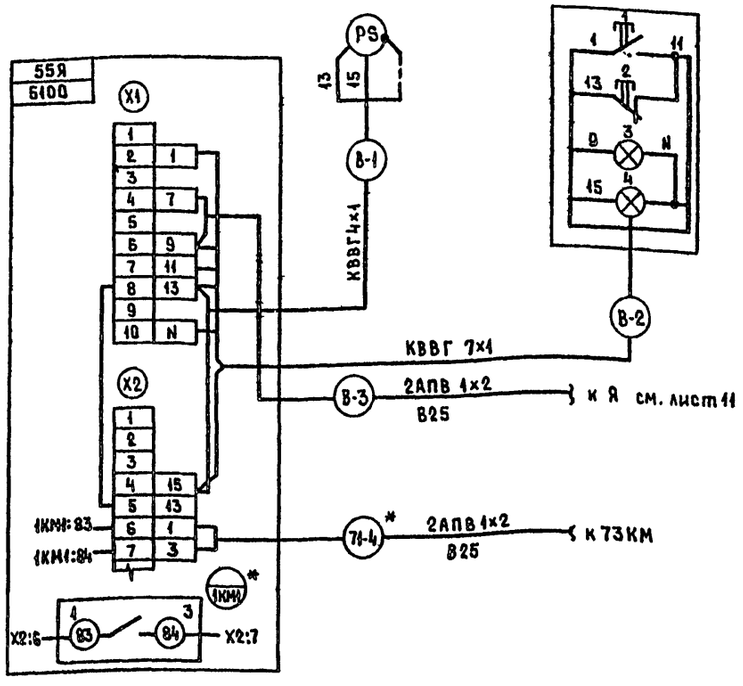


| Система | Привод | Ящик | Фидер | N кабеля или трубы В-1 | В-2 | В-3 |
|---|---|---|---|---|---|---|
| В13 | 55 | 55Я 5115 | 1 | 2 | 2 | — |
| В15 | 56 | 55Я 5115 | 2 | 2 | 2 | 25 |
| В18 | 71 | 71Я 5115 | 1 | 4 | 2 | — |
| В19 | 72 | 71Я 5115 | 2 | 4 | 2 | — |
| В22 | 105 | 105Я 5115 | 2 | 4 | 1 | — |
| В23 | 166 | 160Я 5115 | 2 | 3 | 1 | — |
| В25 | 157 | 157Я 5115 | 1 | 25 | 30 | 20 |
| В28 | 161 | 161Я 5115 | 1 | 3 | 1 | 45 |
| В33 | 92 | 92Я 5115 | 1 | 20 | 22 | — |

| Обозначение | Наименование |
|---|---|
| | Жила кабеля или провода, используемая в качестве защитного нулевого проводника и присоединяемая к корпусу электрооборудования |

1. Позиции приборов и аппаратуры указаны согласно спецификации оборудования 503-1-78.90 -АОВ.С01

2. Монтаж защитного зануления выполнить согласно инструкции по монтажу защитного зануления и заземления ТИ4.25088.17-001 ГПИ ПМА

3. Схема электрическая принципиальная управления и соединений внешних проводок выполнена для системы В13 и применима для систем В19, В15, В18, В22, В23, В25, В28, В33. в соответствии с таблицей применяемости. Индекс „В" в номерах кабелей и труб заменяется на номер системы

4. Пускатель 73КМ учтен разделом 503-1-78.90 -ЭМ

5. * - только для системы В18, сблокированной с технологическим оборудованием, схема блокировки показана в разделе 503-1-78.90 -ЭМ.

| | | | |
|---|---|---|---|
| ГИП | Нажметдинов | | 07.90 |
| Нач.отд | Калганов | | 07.90 |
| Гл.спец. | Хомяков | | 07.90 |
| Нач.гр. | Родионова | | 07.90 |
| Инж. | Плотникова | | 07.90 |
| Н.контр. | Толмачева | | 07.90 |

503-1-78.90 АОВ

Производственный корпус автотранспортного предприятия „Агропромтранс" на 250 грузовых автомобилей

| Стадия | Лист | Листов |
|---|---|---|
| Р | 8 | |

Системы: В13, В15, В18, В19, В22, В23, В25, В28, В33. Схемы: электрическая принципиальная управления, соединений внешних проводок

ГИПРОПРОМСЕЛЬСТРОЙ г Саратов

Привязан

Инв.№

Инв.№подл. | Подпись и дата | Взам.инв.№

24475-04 49

Копировал: Мозжилина

Формат А2

Альбом 4

## Схема электрическая принципиальная управления

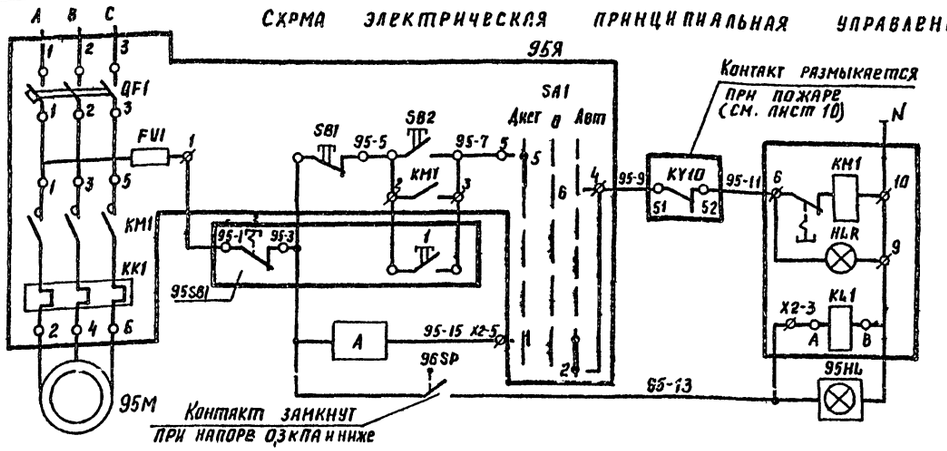


| Привод | A |
|---|---|
| 95 | 95Я: 95-3, 4, KL1, 6, 95-15; 7, KM1, 8 |
| 96 | 95Я: 96-3, 4, KL1, 6, 96-15; 7, KM1, 8 |

| Поз. обозн. | Наименование | Кол. | Примечание |
|---|---|---|---|
| | *У механизма* | | |
| 95,96M | Двигатель | 2 | Утепл. 503-1-18.90 -ОВ |
| | *По месту* | | |
| 95,96Я | Ящик управления Я 5100 | 2 | Утепл. 503-1-18.90 -ЭМ |
| 95 SB1 | Пост управления ПКУ 15-21.121-54У3 | 1 | |
| | ТУ 16-526.333-83 | | |
| 95,96-SP | Напоромер НСП-16Ст 83 Г4-54У3 | 2 | поз. 9 |
| | ТУ 25-0210.030-86 | | |
| 95,96-HL | Световой указатель СУП-МУ2 | 2 | |
| | *Материалы* | | |
| | Провод АПВ 2-380 ГОСТ 6323-79*Е | 615 | м |
| | Труба ПВХ-В-Р-Э-П25У ТУ6-19-215-83 | 225 | м |
| | Кабель КВВГ 4×1 ГОСТ 1508-78*Е | 18 | м |
| | Коробка У615 А У2 ТУ 36-12-80 | 1 | |

## Схема соединений внешних проводок

| Наименование параметра и место отбора импульса | Давление | | Пост управления вентилятором |
|---|---|---|---|
| | Воздуховод первого вентилятора | Воздуховод второго вентилятора | |
| Обозначение чертежа установки | ТМ 4-300-83 | | — |
| Позиция | 10 | 10 | 95 SB1 |

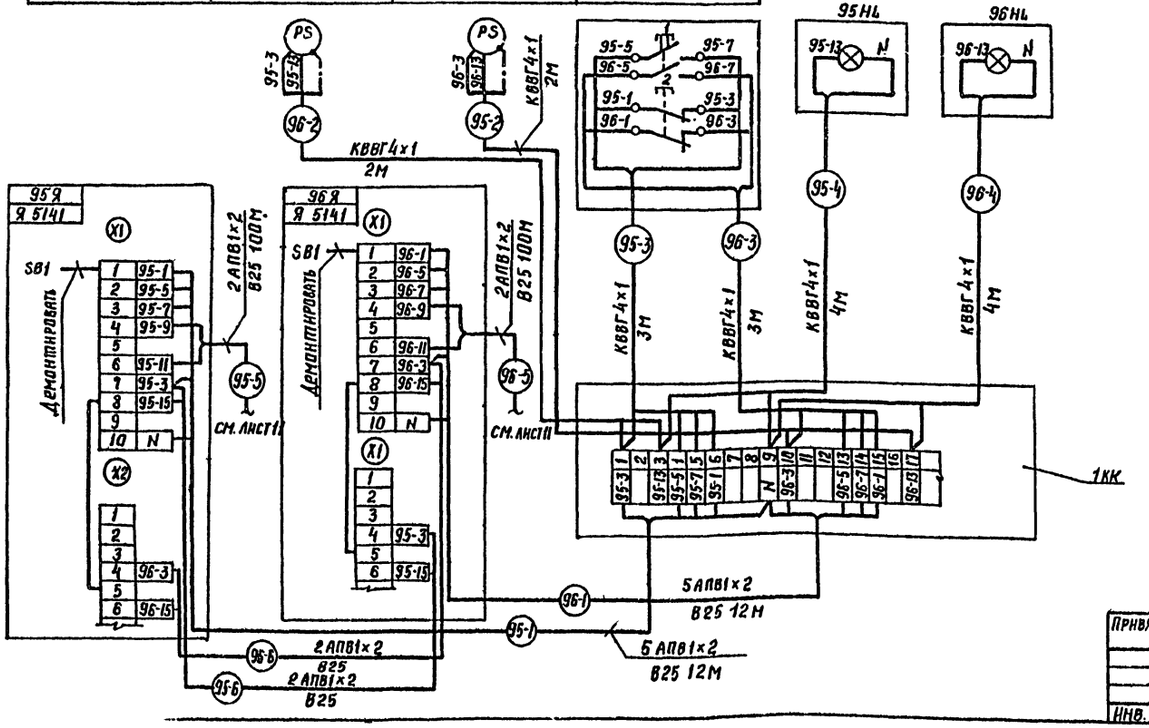


| Обозначение | Наименование |
|---|---|
| | Жила кабеля или провода, используемая в качестве защитного нулевого проводника и присоединяемая к корпусу электрооборудования |

1. Позиции приборов и аппаратуры указаны согласно спецификации оборудования 503-1-18.90-АОВ.СО1
2. Монтаж защитного зануления выполнить согласно инструкции по монтажу защитного зануления и заземления ТИ 4.25088.17-001 ГПИ ПМА.
3. Схема электрическая принципиальная управления выполнена для системы В34, привод 95 и аналогична для привода 96 в соответствии с таблицей применяемости

| | | | |
|---|---|---|---|
| ГИП | Нахмедзянов | | 07.90 |
| Нач. отд. | Калганов | | 07.90 |
| Гл. спец. | Хомяков | | 07.90 |
| Нач. гр. | Родионова | | 07.90 |
| Инж. | Плотникова | | 07.90 |
| Н. контр. | Толмачёва | | |

503-1-18.90 – АОВ

Привязан

Инв. №

Производственный корпус автотранспортного предприятия „Агропромтранс" на 250 грузовых автомобилей

| Стадия | Лист | Листов |
|---|---|---|
| РП | 9 | |

Система В34. Схемы: электрическая, принципиальная управления соединений внешних проводок

ГИПРОПРОМСЕЛЬСТРОЙ г. Саратов

24475-04 50 Копировал: Савина Сав формат А2

Инв. № подл. | Подпись и дата | Взам. инв. №

Альбом 4

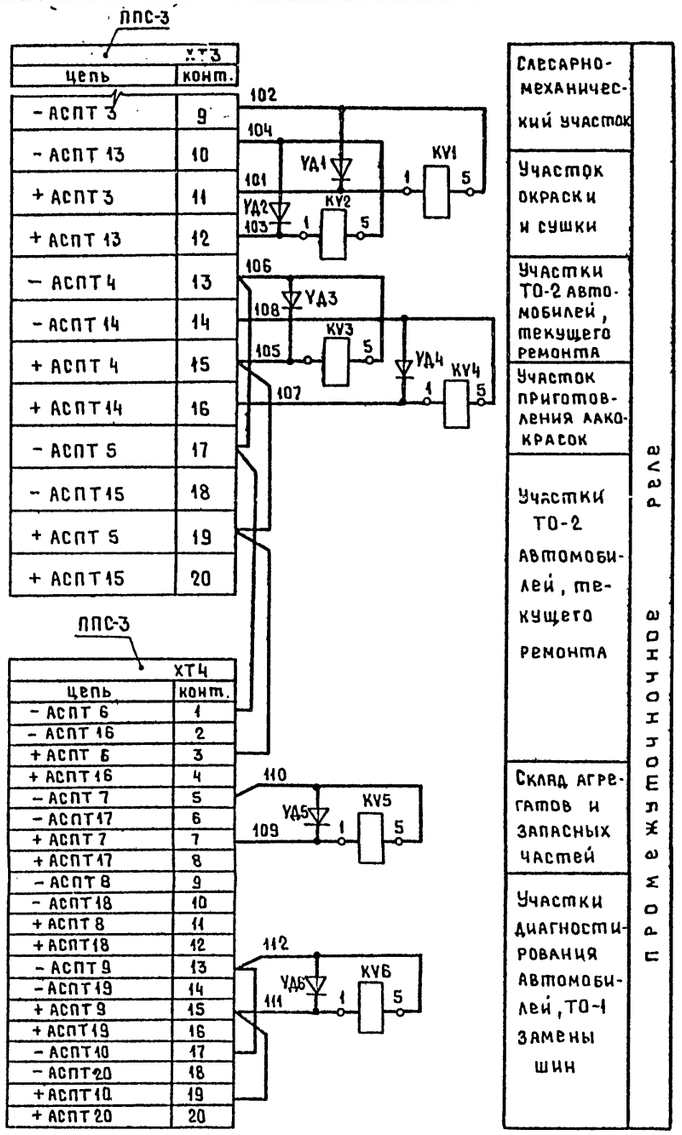





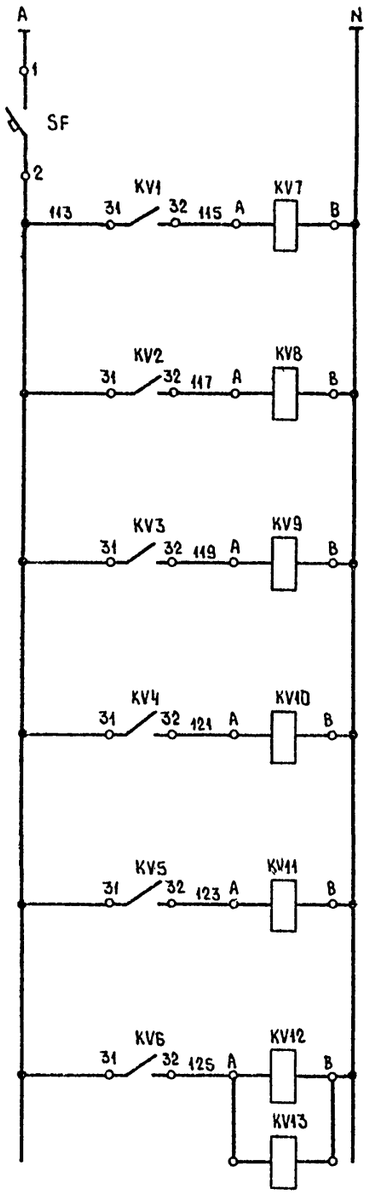


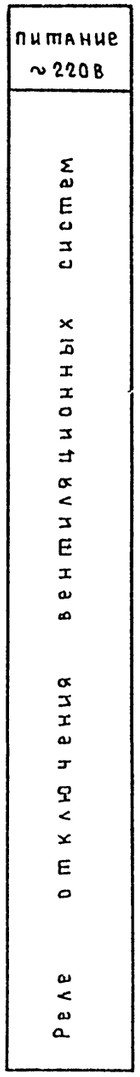


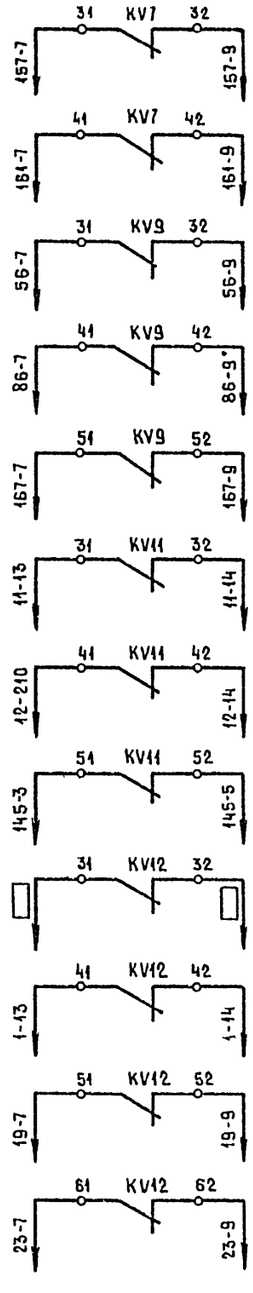


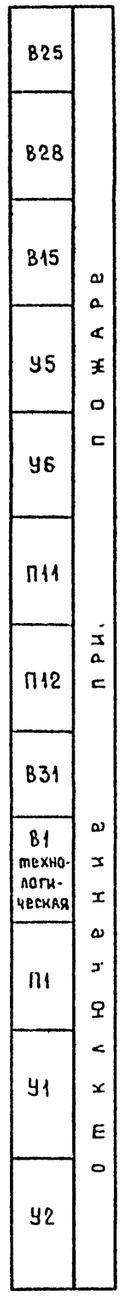


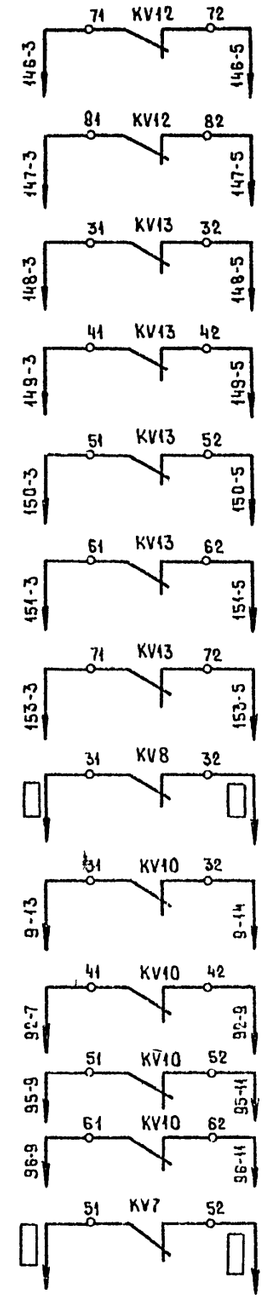


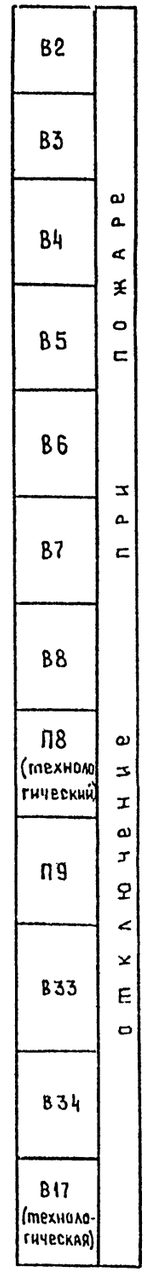


| Поз. обозн. | Наименование | Кол. | Примечание |
|---|---|---|---|
| | По месту | | |
| ППС-3 | Пост пожарной сигнализации | 1 | Учтено- -сс |
| | Ящик Я | | |
| KV1...KV6 | Реле электромагнитное РЭС-49 | 6 | |
| | РСО 453.011 ТУ-243 | | |
| KV7...KV13 | Реле РПЛ-122046 ТУ16-523-554-78 ~220В | 7 | |
| KV7, | Приставка контактная ПКЛ-04046 | | |
| KV9...KV13 | ТУ 16-523-554-78 | 6 | |
| VД1...VД6 | Диод полупроводниковый КД 521 А | 6 | |
| | ДР 3.362.035 ТУ | | |
| SF | Выключатель АП 506-2МТУ3 ТУ16-522.139-78 | 1 | |

Взам.инв.№ | Подпись и дата | Инв.№подл.

▭ - проставить при привязке объекта

| | | | | |
|---|---|---|---|---|
| ГИП | Кожнетдинов | | 12.90 | 503-1-78.90-АОВ |
| Нач.отд. | Калганов | | 12.90 | |
| Гл.спец. | Хомяков | | 12.90 | |
| Нач.гр. | Родионова | | 12.90 | |
| Инж. | Плотникова | | 12.90 | |

Привязан

Инв.№

Н.контр. Толмачева 12.90

Производственный корпус автотранспортного предприятия „Агропромтранс" на 250 грузовых автомобилей

| Стадия | Лист | Листов |
|---|---|---|
| Р | 10 | |

Отключение вентиляции при пожаре (начало)

ГИПРОПРОМСЕЛЬЭЛЕКТРОСТРОЙ г. Саратов

24475-04 51

Копировал: Мозжилина

Формат А2

Альбом 4

| Наименование параметра и место отбора импульса | Сигнализаторы давления узлов управления автоматического пожаротушения | | | |
|---|---|---|---|---|
| | Участка окраски и сушки | | Участка лакокраски | |
| Обозначение чертежа установки | – | | | |
| позиция | САУ№1-1 | САУ№1-2 | САУ№2-1 | САУ№2-2 |

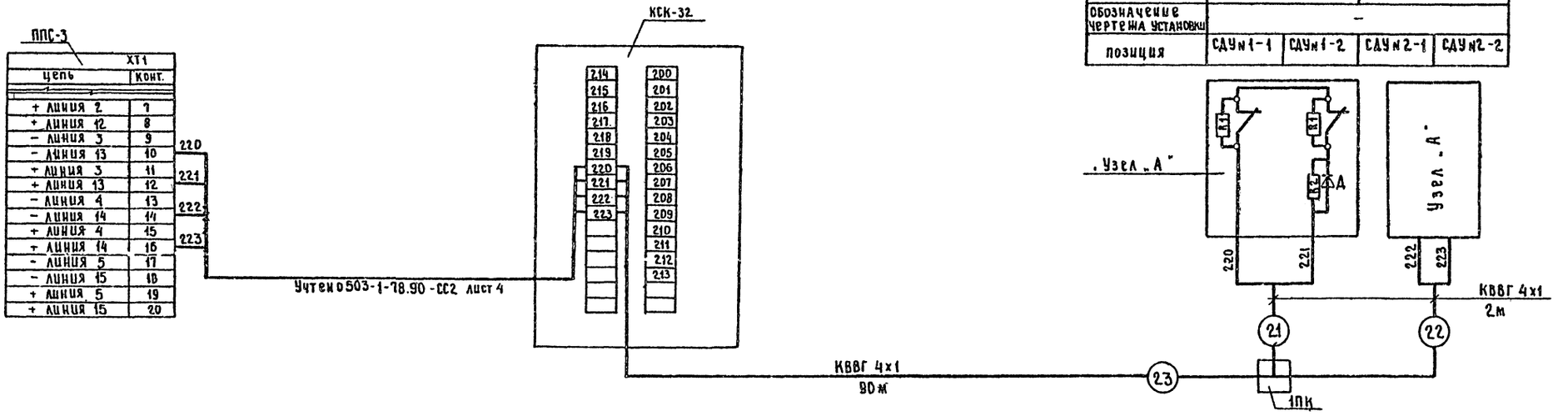


## Схема подключения

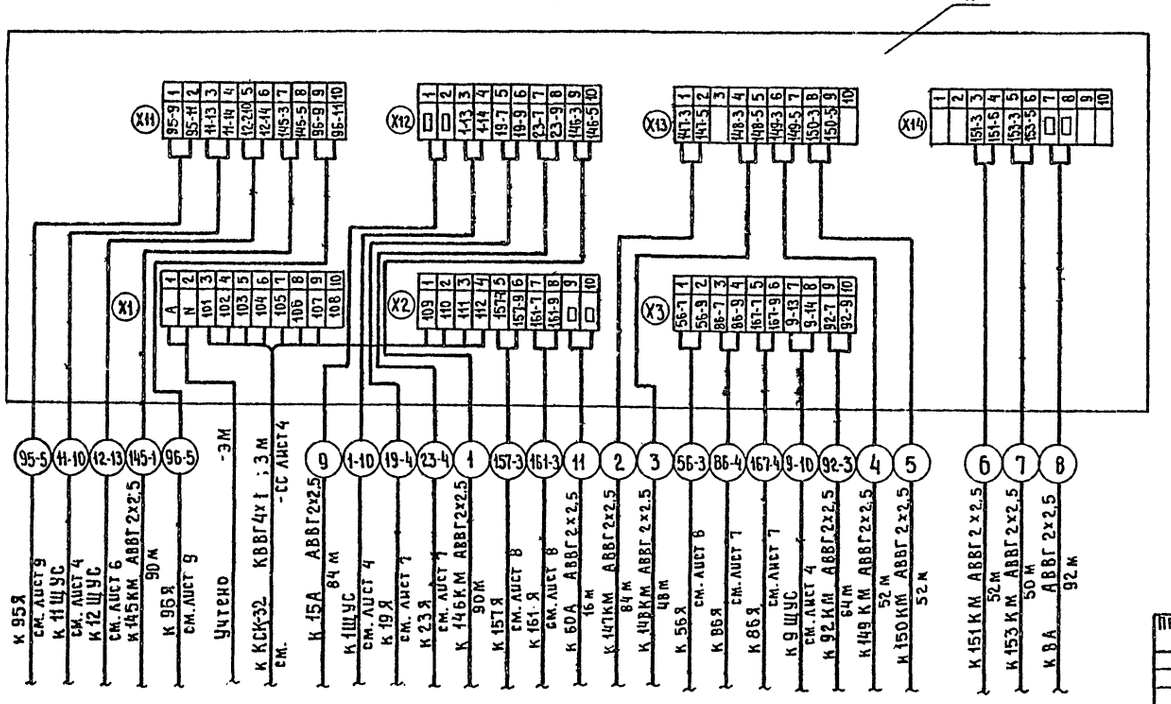


| Поз. обозн. | Наименование | Кол. | Примечание |
|---|---|---|---|
| | По месту | | |
| ППС-3 | Пост пожарной сигнализации | | Учтено - 503-1-78.90 -СС |
| | ТУ 25-7709-0001 | 1 | |
| САУ1, САУ2 | Сигнализатор давления универсальный | 4 | Учтено - 503-1-78.90-ТАП |
| КСК-32 | Коробка КСК 32 | | Учтено - 503-1-78.90-СС |
| | Материалы | | |
| | Кабель КВВГ 4х1 ГОСТ 1508-78* Е | 95 | м. |
| | Кабель АВВГ 2х2,5 ГОСТ 16442-80* | 774 | м |
| 1ПК | Коробка протяжная КП-1"У3,5 ТУ 36-2435-81 | 1 | |

| | | | |
|---|---|---|---|
| ГИП | Нанжетдинов | | 08.90 |
| Нач.отд. | Калганов | | 08.90 |
| Гл.спец. | Хромков | | 08.90 |
| Нач.гр. | Родионова | | 08.90 |
| Инж. | Плотникова | | 08.90 |
| Н.контр. | Толмачева | | 08.90 |

503-1-78.90-АОВ

Привязан

Инв.№

Производственный корпус автотранспортного предприятия Агропромтранс" на 250 грузовых автомобилей

Отключение вентиляции при пожаре (продолжение). Схема подключения

| Стадия | Лист | Листов |
|---|---|---|
| Р | 11 | |

ГИПРОПРОМСЕЛЬСТРОЙ г.Саратов

Инв.№ подл. | Подпись и дата | Взам.инв.№

24475-04 52 Копировал Евстегнеева

Формат А2

Альбом 1

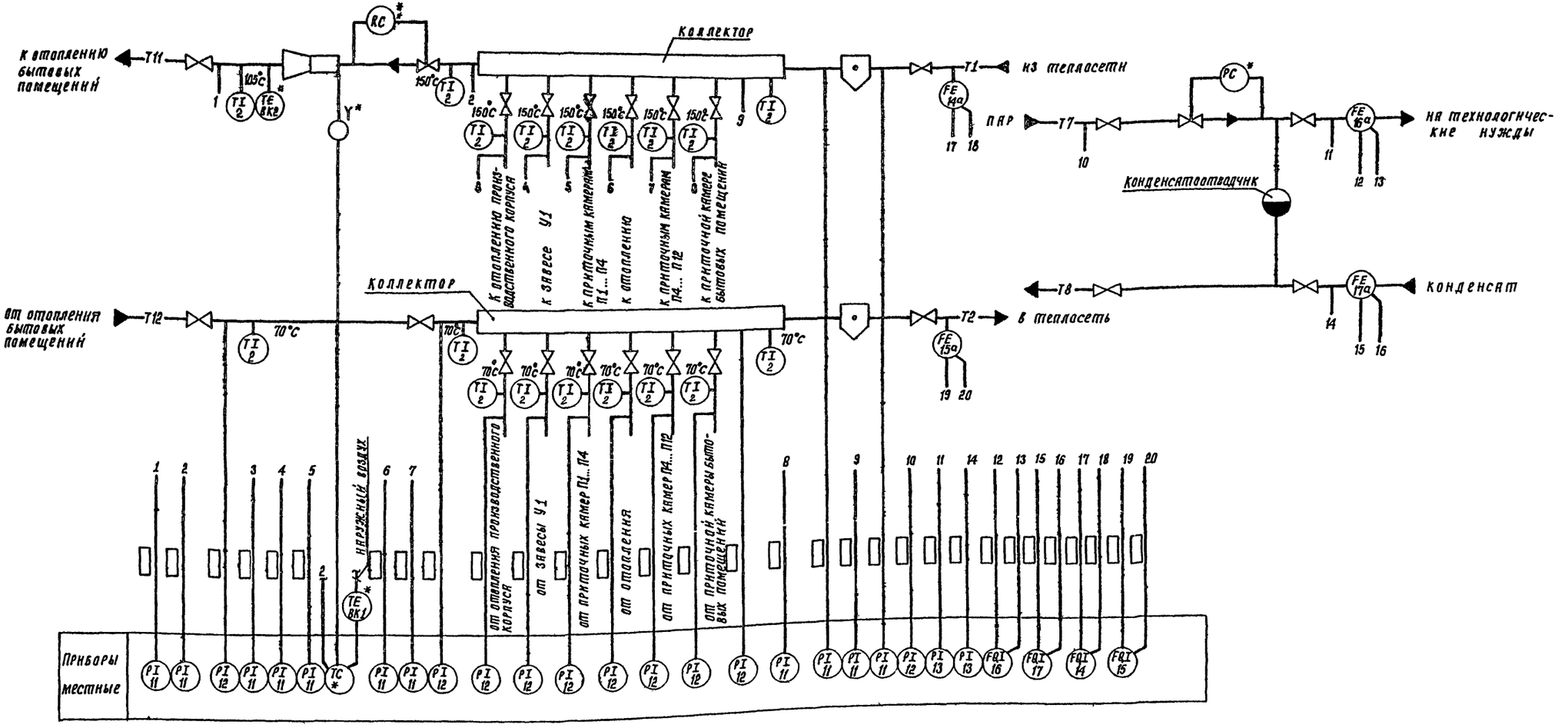


1. Позиции приборов и аппаратуры указаны согласно спецификации оборудования 503-1-78.90-АОВ.СО1.

2 * - учтено разделом 503-1-78.90 - ОВ.

3. ▭ - проставить при привязке объекта

| | | | |
|---|---|---|---|
| ГИП | Наименов | | 07.90 |
| Нач.отд. | Калганов | | 07.90 |
| Гл.спец. | Хомяков | | 07.90 |
| Нач.гр. | Родионова | | 07.90 |
| Инж. | Плотникова | | 07.90 |
| Н.контр. | Талмачева | | 07.90 |

503-1-78.90-АОВ

Производственный корпус автотранспортного предприятия Агропромтранс на 250 грузовых автомобилей.

| Стадия | Лист | Листов |
|---|---|---|
| Р | 12 | |

ИТП. Схема автоматизации.

ГИПРОПРОМСЕЛЬСТРОЙ г. Саратов

Привязан

Инв. №

Копировал: Сидорова 78 - 24475-04 53 формат А2

Инв. № подл. | Подпись и дата | Взам. инв. №

Альбом 4

| Наименование параметра и место отбора импульса | Температура: наружный воздух | Температура: смешанная вода | Исполнительный механизм элеватора | Температура теплоносителей в трубопроводах: В систему отопления бытовых помещений | | Из системы отопления бытовых помещений | | К отоплению производственного корпуса | К завесам У1 | К приточным камерам П1...П4 | К отоплению | К приточным камерам П4...П12 | К приточной камере бытовых помещений | От отопления производственного корпуса | От завесы У1 | От приточных камер П1...П4 | От отопления | От приточных камер П4...П12 | От приточной камеры бытовых помещений | В подающем коллекторе прямой воды | В обратном коллекторе обратной воды |
|---|---|---|---|---|---|---|---|---|---|---|---|---|---|---|---|---|---|---|---|---|---|
| Обозначение чертежа установки | ЭРСА 00.00.000 ПС | ТМ4-150-87 | ЭРСА 00.00.000 ПС | ТМ4-144-87 | | ТМ4-144-87 | | ТМ 4-142-87 | | | | | | | | | | | | ТМ4-142-87 | |
| Позиция | ВК1 | ВК2 | Y | 2 | 2 | 2 | 2 | 2 | 2 | 2 | 2 | 2 | 2 | 2 | 2 | 2 | 2 | 2 | 2 | 2 | 2 |
| | | | | TI | TI | TI | TI | TI | TI | TI | TI | TI | TI | TI | TI | TI | TI | TI | TI | TI | TI |

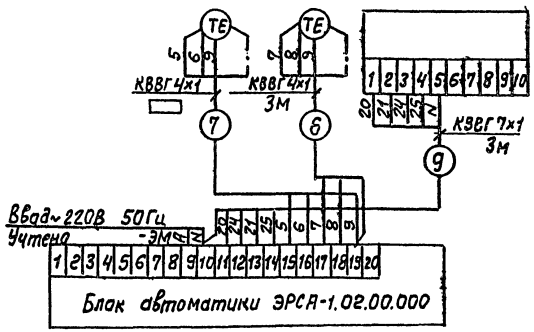


| Поз. обозн. | Наименование | Кол. | Примечание |
|---|---|---|---|
| | Кабель контрольный КВВГ4х1 ГОСТ1508-78*Е | 5 | м |
| | Кабель контрольный КВВГ7х1 ГОСТ1508-78*Е | 5 | м |
| | Труба 14х2-10 ГОСТ 8734-75*. | 50 | м |

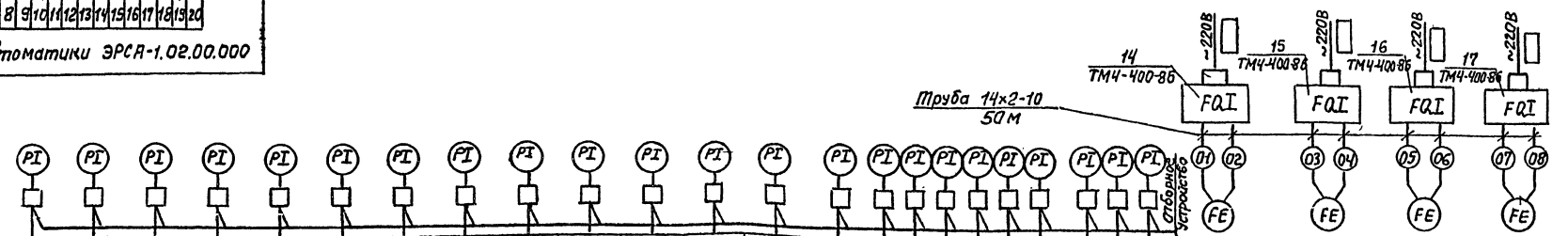


| Позиция | 11 | 12 | 11 | 11 | 11 | 11 | 11 | 11 | 12 | 12 | 12 | 12 | 12 | 12 | 11 | 12 | 11 | 12 | 13 | 14а | 15а | 16а | 17а |
|---|---|---|---|---|---|---|---|---|---|---|---|---|---|---|---|---|---|---|---|---|---|---|---|
| Обозначение чертежа установки | ТК 4 - 3139 - 70 | | | | | | | | | | | | | | | | | | | ОСТ 34-42-490-80 | | | |
| Наименование параметра и место отбора импульса | В подающем коллекторе прямой воды | В обратном коллекторе обратной воды | К отоплению производственного корпуса | К завесе У1 | К приточным камерам П1...П4 | К отоплению | К приточным камерам П4...П12 | К приточной камере бытовых помещений | От отопления производственного корпуса | От завесы У1 | От приточной камеры П1...П4 | От отопления | От приточных камер П4...П12 | От приточной камеры бытовых помещений | На трубопроводе к отоплению бытовых помещений | На трубопроводе от отопления бытовых помещений | На трубопроводе из тепловой сети | Давление пара на технологические нужды | | Трубопровод прямой сетевой воды | Трубопровод обратной сетевой воды | Трубопровод пара | Трубопровод конденсата |
| | Давление теплоносителя | | | | | | | | | | | | | | | | | | | Расход / давление / расход | | Расход / давление / расход | |

1. Схема соединений внешних проводок выполнена на основании паспорта ЭРСА 00.00.000 ПС.
2. Монтаж защитного зануления выполнить согласно инструкции по монтажу защитного зануления и заземления ТИ4.250ВВ.17-001 ГПИ ПМА.
3. Знак* - учтено 503-1-78.90-ОВ.СО.
4. План расположения см. лист 15
5. ▭ - проставить при привязке проекта

| Обозначение | Наименование |
|---|---|
| ┴ | Жила кабеля или провода, используемая в качестве защитного нулевого проводника и присоединяемая к корпусу электрооборудования |

| | | | |
|---|---|---|---|
| ГИП | Нажметдинов | | 07.90 |
| Нач. отд. | Калганов | | 07.90 |
| Гл. спец. | Хомяков | | 07.90 |
| Нач. гр. | Родионова | | 07.90 |
| Инж. | Плотникова | | 07.90 |
| Н. контр. | Толмачева | | 07.90 |

503-1-78.90-АОВ

Привязан

Инв. N подл. | Подпись и дата | Взам. инв. N

Производственный корпус автотранспортного предприятия Агропромтранс на 250 грузовых автомобилей

| Стадия | Лист | Листов |
|---|---|---|
| Р | 13 | |

ИТП
Схема соединений внешних проводок

ГИПРОПРОМСЕЛЬСТРОЙ г. Саратов

24475-04 '54 Копировал: Леденева Формат А2

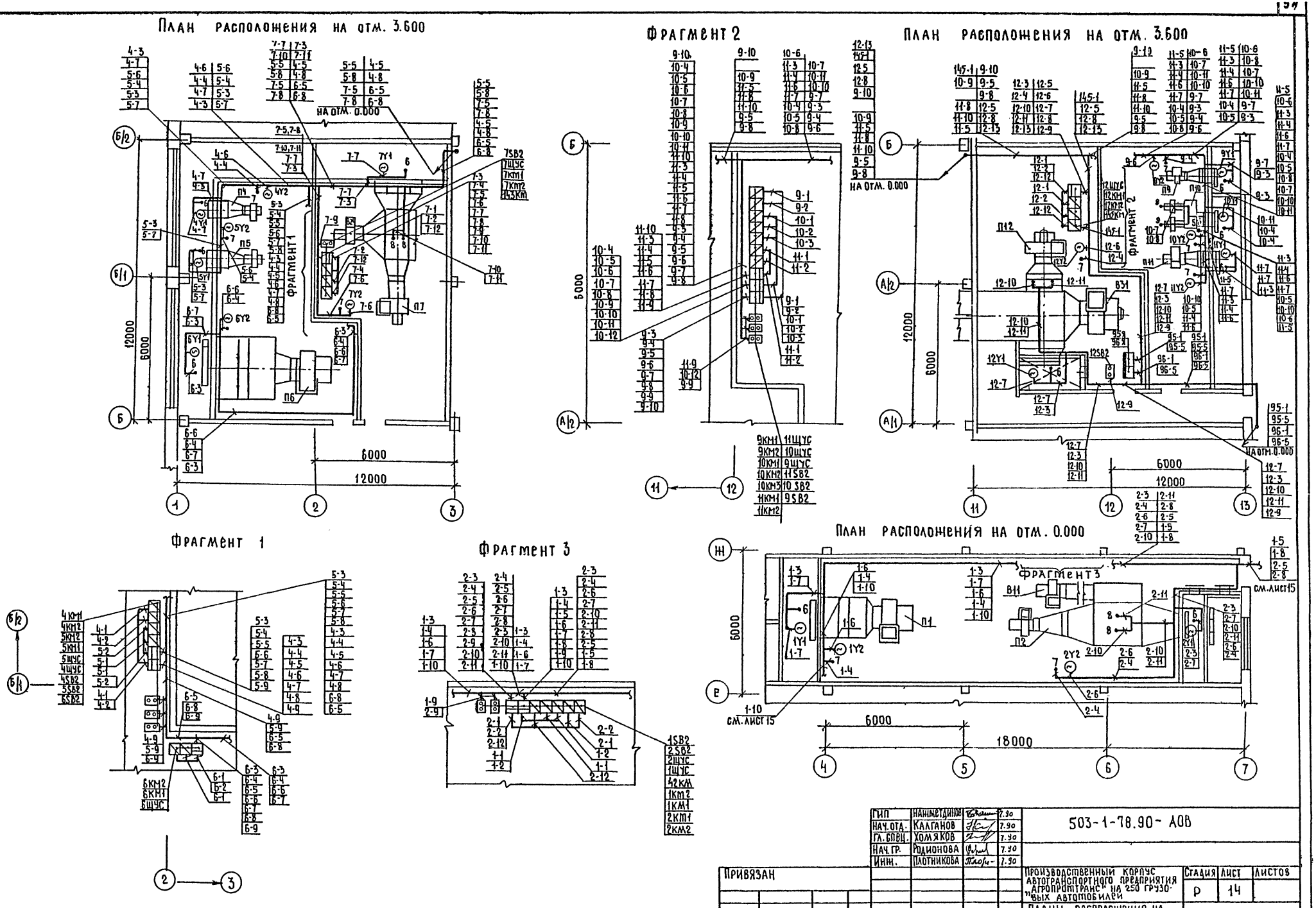


Альбом 4

| | | | |
|---|---|---|---|
| Гл. спец. эн | Федоркин | | 07.90 |
| Гл. спец. СО-1 | Ульянова | | 07.90 |

| | | | |
|---|---|---|---|
| Гип | Нажметдинов | | 7.90 |
| Нач. отд. | Калганов | | 7.90 |
| Гл. спец. | Хомяков | | 7.90 |
| Нач. гр. | Родионова | | 7.90 |
| Инж. | Плотникова | | 7.90 |

503-1-78.90- АОВ

Привязан

Инв. №

Н. контр. Толмачева

Производственный корпус автотранспортного предприятия „Агропроттранс" на 250 грузовых автомобилей

Планы расположения на отм. 3.600 и 0.000

| Стадия | Лист | Листов |
|---|---|---|
| Р | 14 | |

Гипропромсельстрой г. Саратов

24475-04 55 Копировал: Несмеянова

Формат А2

Альбом 4

# Планы расположения на отм. 0.000

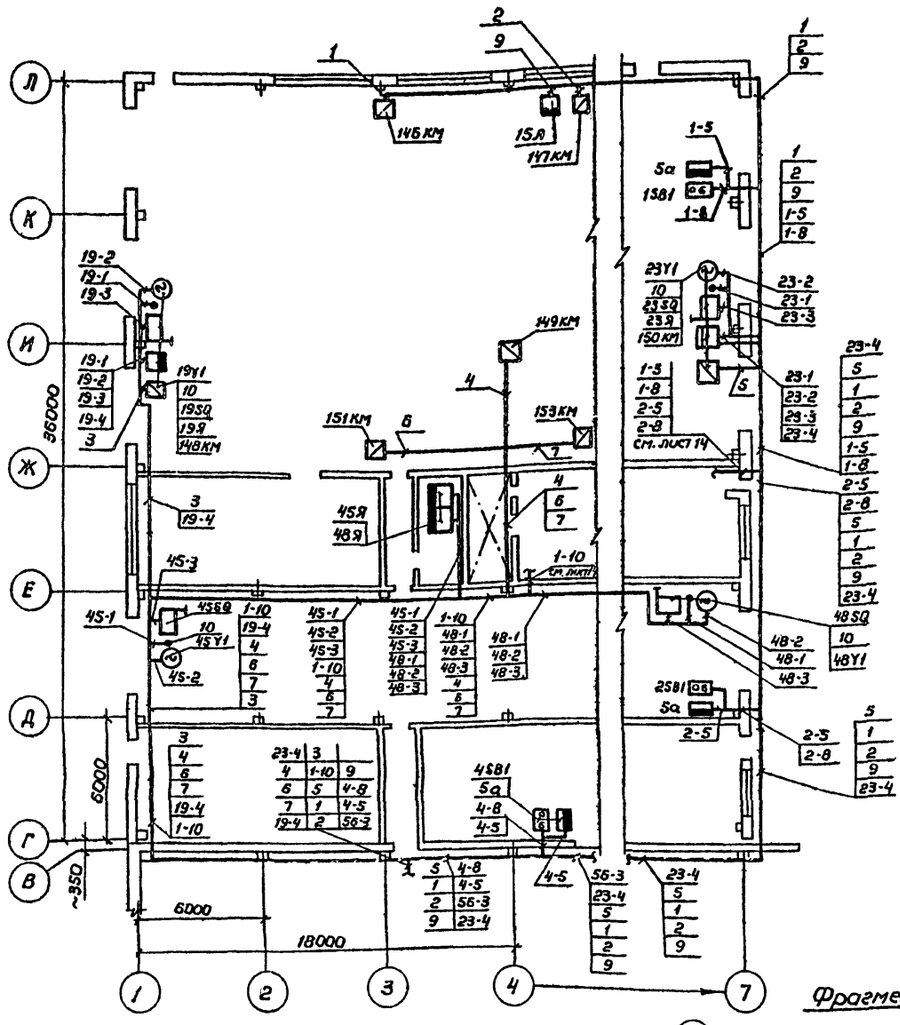


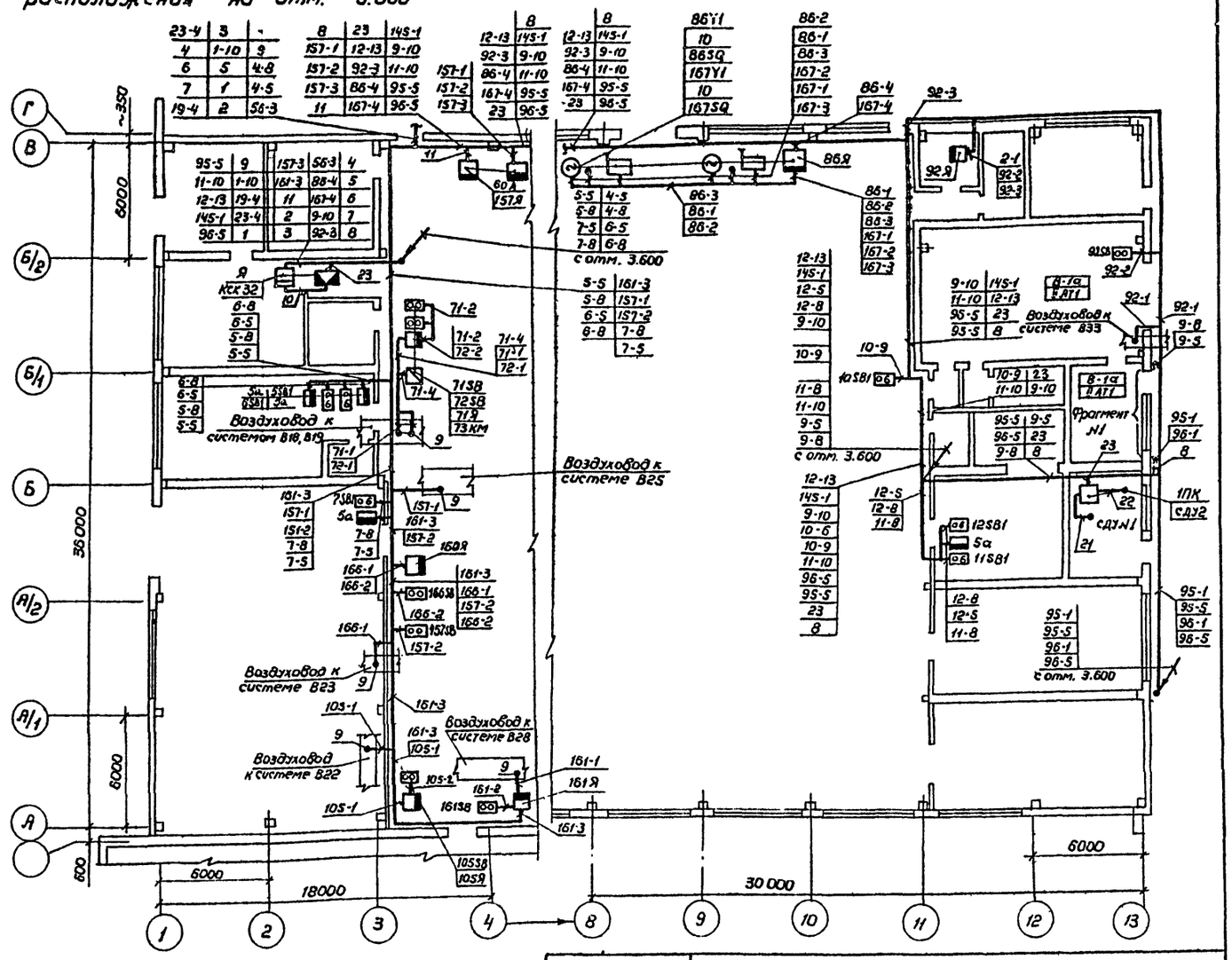


## План расположения на отм. 0,000

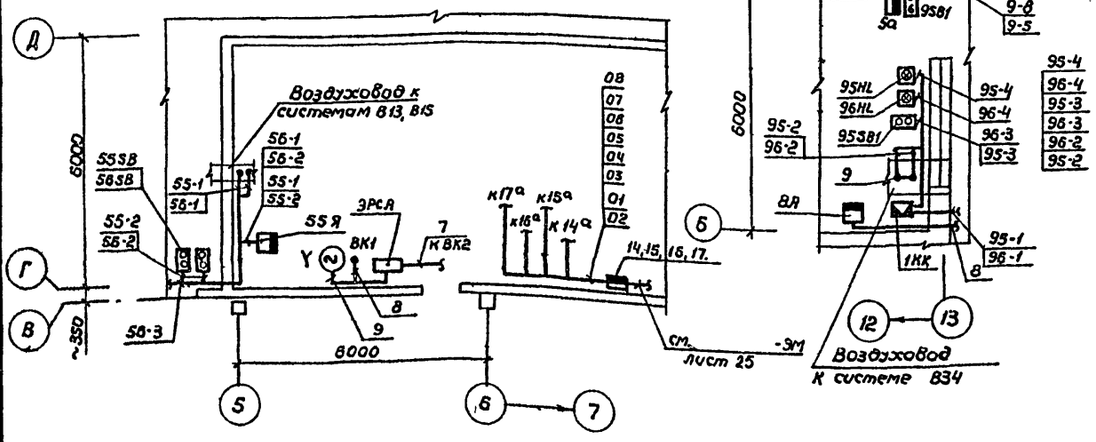


## Фрагмент №1




| Обозначение | Наименование |
|---|---|
| • | Отборное устройство или датчик, встраиваемый в технологическое оборудование |
| ⊛ | Исполнительный механизм с электроприводом |
| ▭ | Прибор или датчик |

| | | | | |
|---|---|---|---|---|
| ГИП | Жакметдинов | | 7.90 | 503-1-78.90 -АОВ |
| Нач. отд. | Камганов | | 7.90 | |
| Гл. спец. | Хомяков | | 7.90 | |
| Нач. гр. | Радионова | | 7.90 | |
| Инж. | Плотникова | | 7.90 | |
| Н. контр. | Толмачёва | | 7.90 | |

Привязан

Инв. №

| Произвидственный корпус автотранспортного предприятия "Агропромтранс" на 250 грузовых автомобилей | Стадия | Лист | Листов |
|---|---|---|---|
| | Р | 15 | |
| Планы расположения на отм. 0.000 | ГИПРОПРОМСЕЛЬСТРОЙ г. Саратов | | |

Гл. спец. ЭМ Федорин 12.90
Гл. спец. СО-У Ульянова 12.90
Инв. № подл. | Подпись и дата | Взам. инв. №

Копировал: Зверева И-24475-04 56 Формат А2

## Ведомость рабочих чертежей основного комплекта АТХ

| Лист | Наименование | Примечание |
|---|---|---|
| 1 | Общие данные. Конвейер. Привод 50 (91). | |
| | Схема электрическая принципиальная | |
| | управления | |
| 2 | План расположения на отм. 0.000 | |
| | Схема подключения | |

## Ведомость ссылочных и прилагаемых документов

| Обозначение | Наименование | Примечание |
|---|---|---|
| | Прилагаемые документы | |
| АТХ.СО | Спецификация оборудования | Альбом 6 |
| | | |

## Общие указания

Проектом предусмотрено:

- дистанционное управление приводом конвейера,
- блокировка работы конвейера с открыванием ворот.

## Перечень элементов

| Поз. обозн. | Наименование | Кол. | Примечание |
|---|---|---|---|
| 50,91 М | Двигатель | 2 | учтено ТХ |
| 50,91 А, | Пульт управления | | комплект |
| (ПВ,ПН,КВ1, | | | учтено ТХ |
| КН1,ПР) | | 2 | |
| 50SQ1 | Выключатель ВПК 2112А У2 ТУ 16-526,433-78 | 1 | |
| 91 SQ1 | Выключатель ВПВ-111 У1, ТУ 16-87 | 1 | |
| 50 SB1 | Пост управления ПКЕ-722-2У2 | | |
| | ТУ 16, 642.006-83 | 1 | |
| 91 SB1 | пост типа ПВ-К 201 12 УХЛ 1 | | |
| | ТУ 16-526. 365-74 | 1 | |
| 50НА1, 50НА2 | Звонок МЗ-1, ~ 220 В, ТУ 25-05.1045-76 | 2 | |

## Спецификация

| Поз. | Обозначение | Наименование | Кол. | Масса | Прим. |
|---|---|---|---|---|---|
| | | Материалы | | | |
| | | Провод АПВ 2,0-380 | | | |
| | | ГОСТ 6323-79* Е | 150 | | м |
| | | Кабель АКВВГ 4×2,5 | | | |
| | | ГОСТ 1508-78* Е | 50 | | м |
| | | Кабель КВВГ 4×1.0 | | | |
| | | ГОСТ 1508-78* Е | 36 | | м |
| | | Труба ПВД (ПНП) 25С | | | |
| | | ГОСТ 18599-83* | 50 | | м |

## Схема электрическая принципиальная управления
## Привод 50 (91)

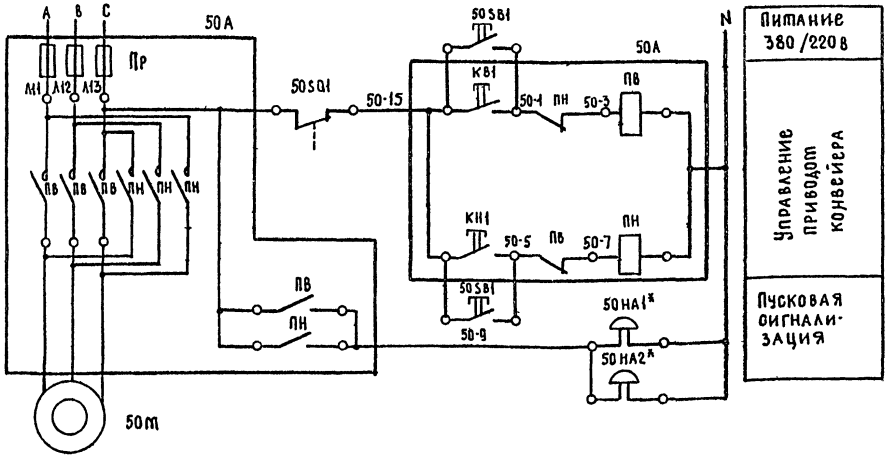


1. Схема электрическая принципиальная управления выполнена для привода 50 и аналогична для 91 привода с изменением номера привода в маркировке цепей и аппаратуры.
2 * - только для 50 привода

Типовой проект разработан в соответствии с действующими нормами и правилами и предусматривает мероприятия, обеспечивающие взрывную, взрывопожарную и пожарную безопасность при эксплуатации здания.

Главный инженер проекта /Нанметдинов/

Привязан

Инв. №

| | | | |
|---|---|---|---|
| ГИП | Нанметдинов | | 02.90 |
| Нач. отд | Калганов | | 02.90 |
| Гл. спец. | Хомяков | | 02.90 |
| Нач. гр. | Родионова | | 02.90 |
| Инж. ПК | Гурова | | 02.90 |
| Н. контр. | Голмачева | | 02.90 |

503-1-18.90 - АТХ

Производственный корпус автотранспортного предприятия Агропромтранс на 250 грузовых автомобилей

| Стадия | Лист | Листов |
|---|---|---|
| Р | 1 | 2 |

Общие данные. Конвейер. Привод 50(91). Схема электрическая принципиальная управления.

Гипропромсельстрой г. Саратов

Инв. № подл. | Подпись и дата | Взам. инв. №

Альбом 4

## План расположения на отм. 0.000

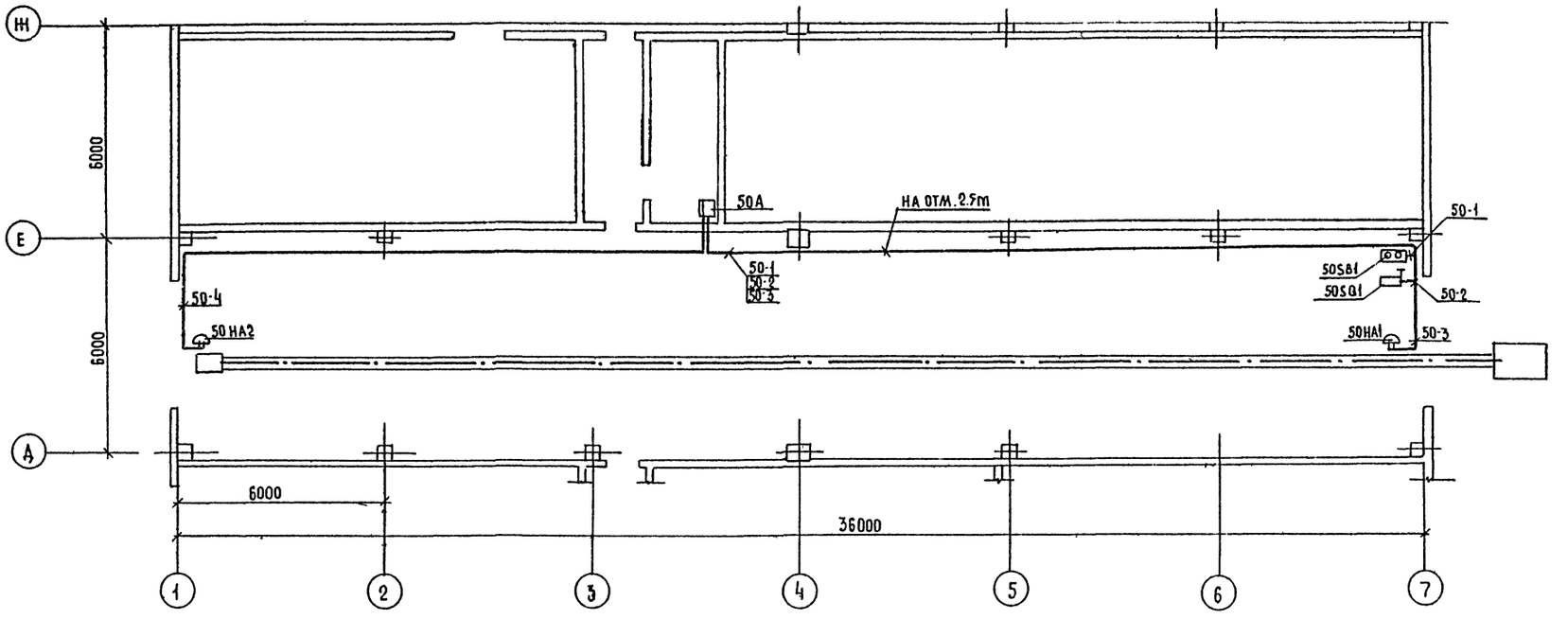


## План расположения на отм 0.000

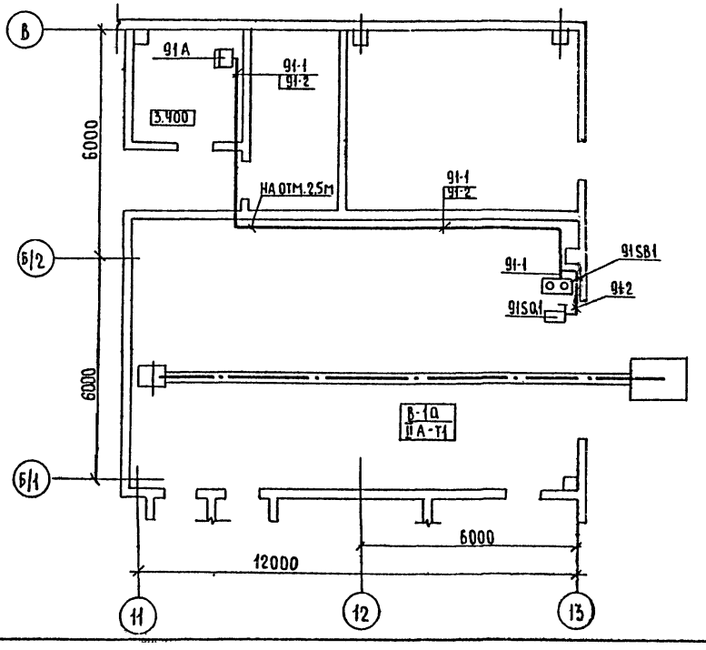


## Схема подключения

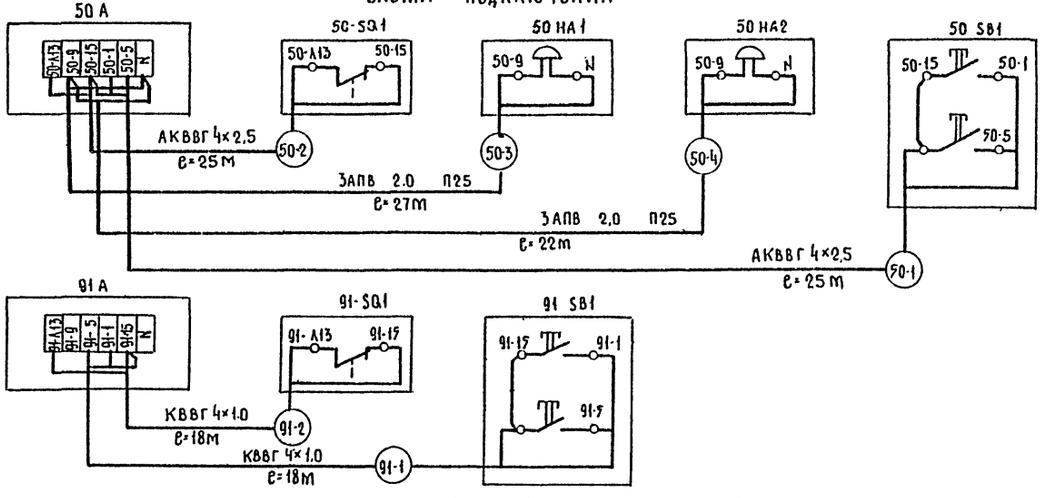


| | | | |
|---|---|---|---|
| ГИП | Нанметдинов | | 02.90 |
| Нач.ОТА | Калганов | | 02.90 |
| Гл.спец. | Хомяков | | 02.90 |
| Нач.гр. | Родионова | | 02.90 |
| Инж. ПК. | Гурова | | 02.90 |

503-1-78.90 - АТХ

Привязан

Инв. №

Н. контр. Голмачева

Производственный корпус автотранспортного предприятия „Агропромтранс" на 250 грузовых автомобилей

| Стадия | Лист | Листов |
|---|---|---|
| Р | 2 | |

План расположения на отм. 0.000
Схема подключения

ГИПРОПРОМСЕЛЬСТРОЙ г. Саратов

Копировал: Несмеянова, Тех 74475-04 58 Формат А2

Инв. № подл. | Подпись и дата | Взам. инв. №

Альбом 4

## Ведомость рабочих чертежей основного комплекта АВК

| Лист | Наименование | Примечание |
|---|---|---|
| 1 | Общие данные. | |
| | Схема электрическая принципиальная управления | |
| 2 | Схема подключения | |
| 3 | Планы расположения на отм. 0.000, 3.600 и | |
| | 3.000 | |
| 4 | План расположения на отм. 0.000 | |

## Ведомость ссылочных и прилагаемых документов

| Обозначение | Наименование | Примечание |
|---|---|---|
| | Прилагаемые документы | |
| АВК-01-ООСБ | Ящик 14Я. Чертеж общего | |
| | вида | |
| АВК-01-ООСХ | Ящик 14Я. Схема электрическая | |
| | соединений | |
| АВК-01-001 | Ящик 14Я. Технические данные | |
| | аппаратов | |
| АВК-01-002 | Ящик 14Я. Перечень надписей | |
| АВК.СО | Спецификация оборудования | Альбом 6 |
| | | |
| | | |

## Общие указания

Проектом предусматривается дистанционное управление задвижкой на обводной линии водомерного узла кнопками, установленными у пожарных кранов.

## Схема электрическая принципиальная управления

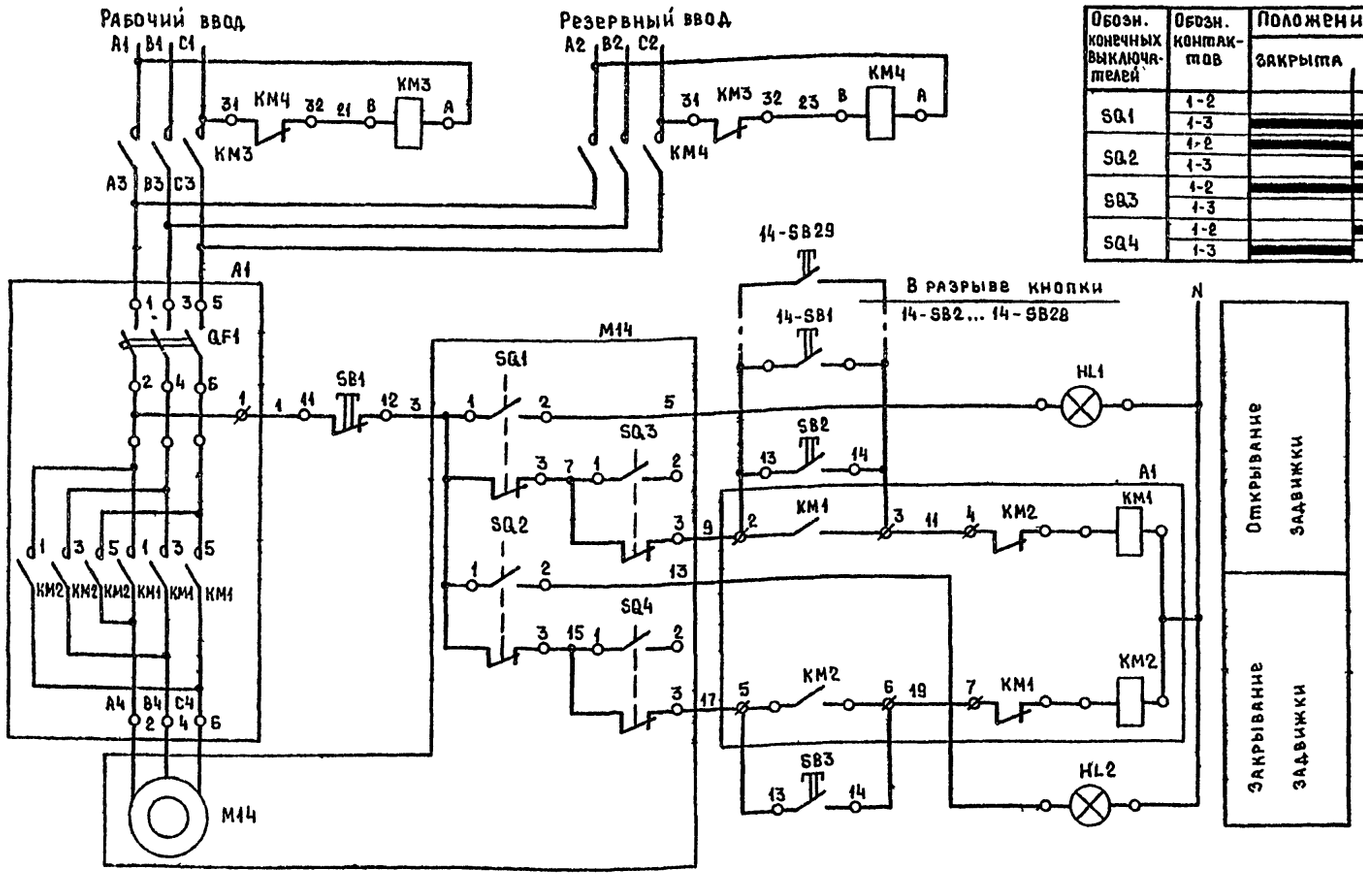


## Диаграмма замыкания контактов конечных выключателей SQ1...SQ4

| Обозн. конечных выключателей | Обозн. контактов | Положение задвижки: закрыта | открыта |
|---|---|---|---|
| SQ1 | 1-2 | | |
| | 1-3 | | |
| SQ2 | 1-2 | | |
| | 1-3 | | |
| SQ3 | 1-2 | | |
| | 1-3 | | |
| SQ4 | 1-2 | | |
| | 1-3 | | |

| Поз. обозн. | Наименование | Кол. | Примечание |
|---|---|---|---|
| | У механизма | | |
| M14 | Двигатель | 1 | комплект задвижки |
| SQ1...SQ4 | Блок конечных выключателей | 1 | |
| | | | |
| | Ящик 14Я | | |
| A1 | Блок управления Б 5437-3074 УХЛ4 | 1 | |
| КМ3, КМ4 | Пускатель ПМЛ-1101046 ТУ 16-044-001-83 | 2 | |
| | Выключатель КЕ-011У3 ТУ16-642.015-83 | | |
| SB2, SB3 | исп.2, толкатель черный | 2 | |
| SB1 | исп.2, толкатель красный | 1 | |
| HL1, HL2 | Арматура сигнальная ~ 220В | | |
| | ТУ 16-535.930-76 | | |
| | Плафон зеленый АС 44023 У3 | 2 | |
| | | | |
| | По месту | | |
| 14SB1... | Пост управления ПКУ 15-21.111-54У2 | 29 | |
| 14SB29 | ТУ16-526.333-83 | | |

Типовой проект разработан в соответствии с действующими нормами и правилами и предусматривает мероприятия, обеспечивающие взрывную, взрывопожарную и пожарную безопасность при эксплуатации здания

Главный инженер проекта /Нажметдинов/

| | | | |
|---|---|---|---|
| ГИП | Нажметдинов | | 07.90 |
| Нач.отд. | Калганов | | 07.90 |
| Гл.спец. | Хомяков | | 07.90 |
| Нач.гр. | Родионова | | 07.90 |
| Инж. | Плотникова | | 07.90 |
| Н.контр. | Толмачева | | 07.90 |

503-1-18.90-АВК

Производственный корпус автотранспортного предприятия Агропромтранс" на 250 грузовых автомобилей

| Стадия | Лист | Листов |
|---|---|---|
| Р | 1 | 4 |

Общие данные. Схема электрическая принципиальная управления

ГИПРОПРОМСЕЛЬСТРОЙ г. Саратов

Привязан

Инв. №

Инв. № подл. | Подпись и дата | Взам. инв. №

24475-04 59 Копировал · Мозжилина

Формат А2

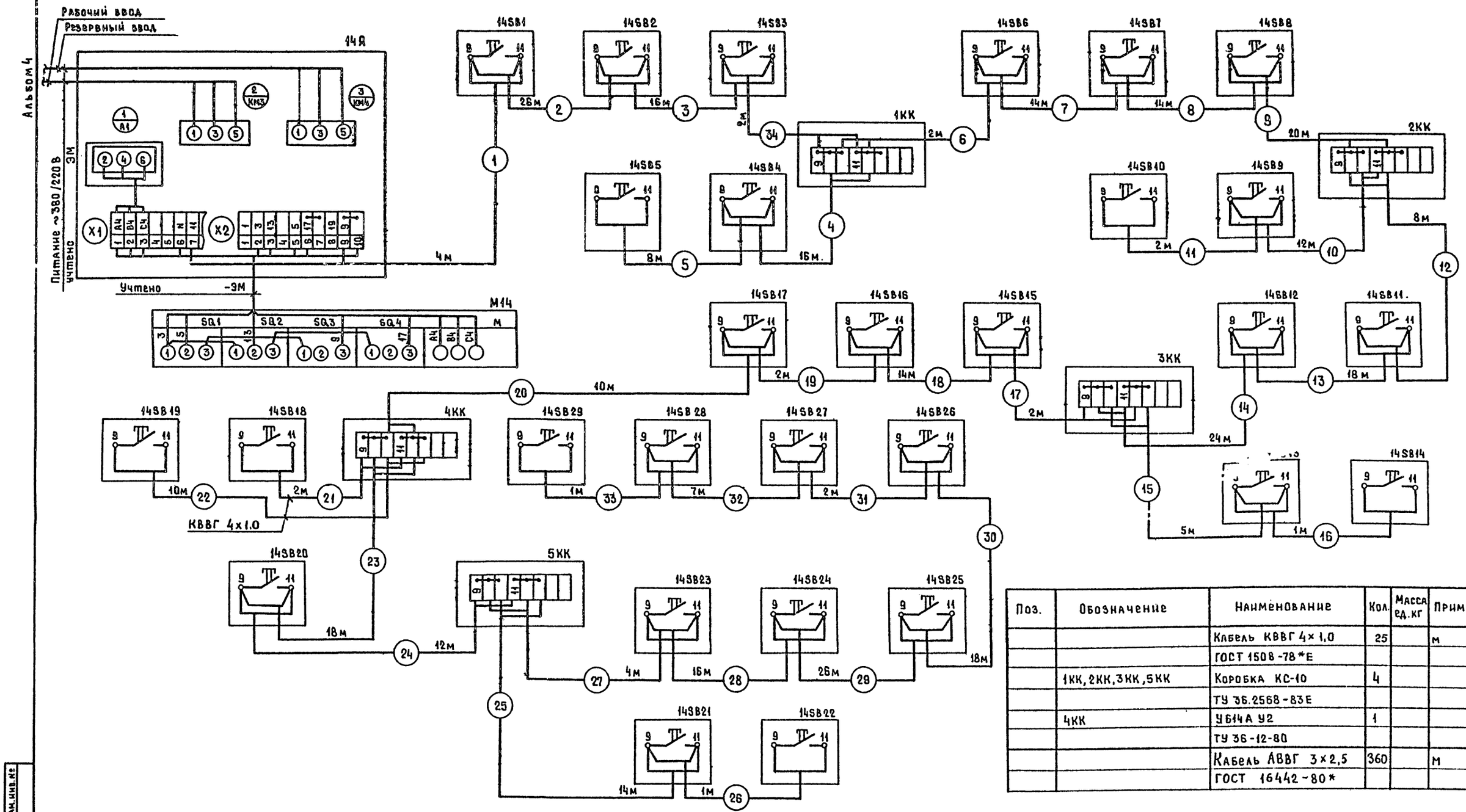


| Поз. | Обозначение | Наименование | Кол. | Масса ед.кг | Прим. |
|---|---|---|---|---|---|
| | | Кабель КВВГ 4×1,0 | 25 | | м |
| | | ГОСТ 1508-78*Е | | | |
| | 1КК, 2КК, 3КК, 5КК | Коробка КС-10 | 4 | | |
| | | ТУ 36.2568-83Е | | | |
| | 4КК | У614А У2 | 1 | | |
| | | ТУ 36-12-80 | | | |
| | | Кабель АВВГ 3×2,5 | 360 | | м |
| | | ГОСТ 16442-80* | | | |

Монтаж выполнить кабелем АВВГ 3×2,5, кроме кабелей 22, 21

| | | | |
|---|---|---|---|
| ГИП | Нажметдинов | | 02.90 |
| Нач.отд. | Калганов | | 02.90 |
| Гл.спец. | Хомяков | | 02.90 |
| Нач.гр. | Родионова | | 02.90 |
| Инж. | Плотникова | | 02.90 |
| Н.контр. | Толмачева | | 02.90 |

503-1-78.90-АВК

Производственный корпус автотранспортного предприятия „Агропромтранс" на 250 грузовых автомобилей

| Стадия | Лист | Листов |
|---|---|---|
| Р | 2 | |

Схема подключения

ГИПРОПРОМЭЛЬСТРОЙ г. Саратов

Привязан

Инв.№

Инв.№ подл. | Подпись и дата | Взам.инв.№

24475-04 60

Копировал: Мозжикина Мозж

Формат А2

Альбом 4

## План расположения на отм. 0,000

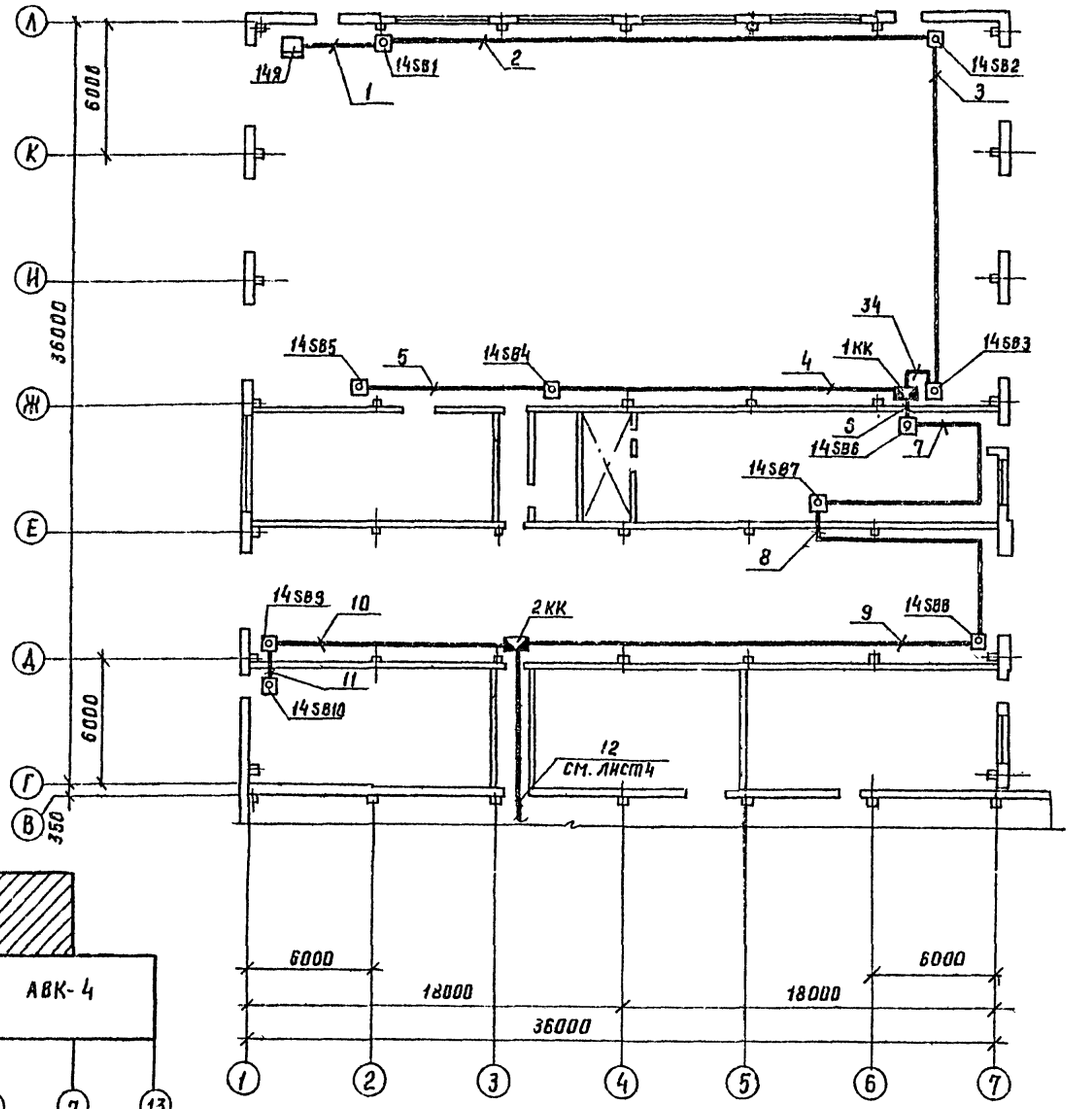


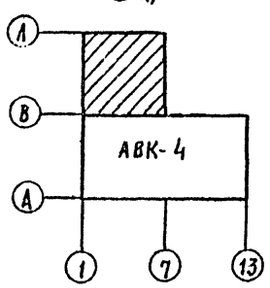


## План расположения на отм. 3,000

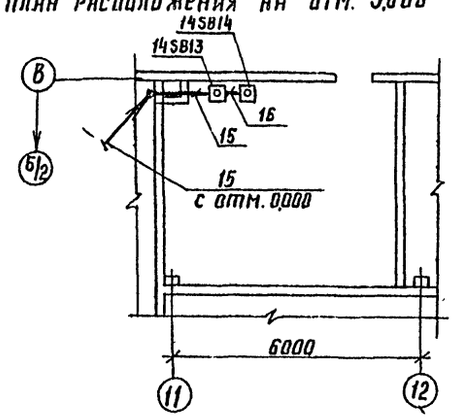


## План расположения на отм. 3.600

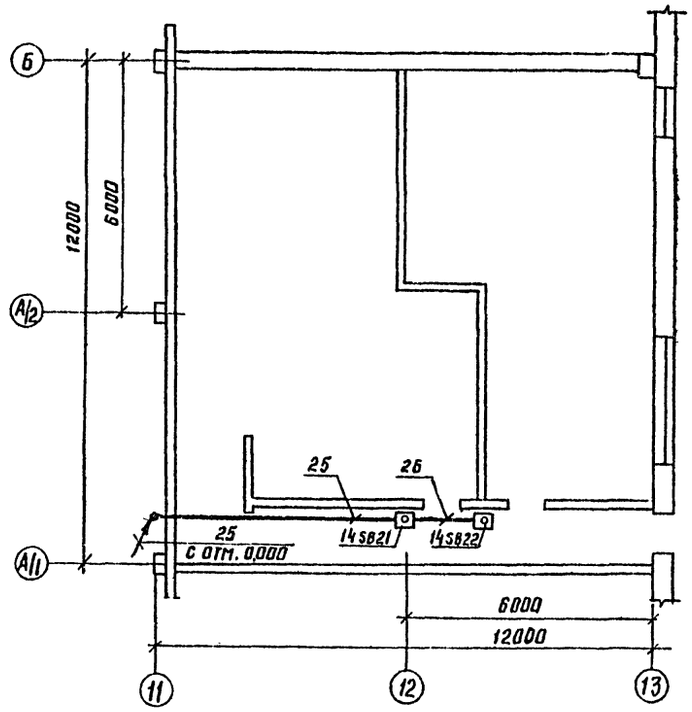


## План расположения на отм. 3.600

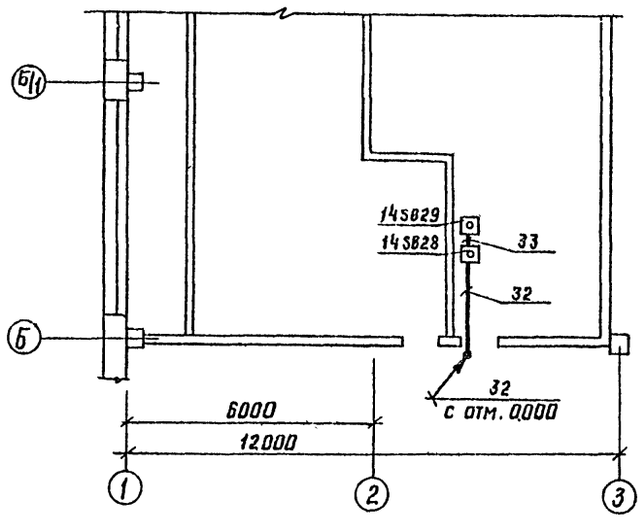


| | | | |
|---|---|---|---|
| ГИП | Нажметдинов | | 02.90 |
| Нач. отд. | Калганов | | 02.90 |
| Гл. спец. | Хомяков | | 02.90 |
| Нач. гр. | Родионова | | 02.90 |
| Инж. | Плотникова | | 02.90 |
| Н. контр. | Толмачева | | |

503-1-78.90 -АВК

Производственный корпус автотранспортного предприятия „Агропромтранс" на 250 грузовых автомобилей

| Стадия | Лист | Листов |
|---|---|---|
| Р | 3 | |

Планы расположения на отм. 0,000, 3,600 и 3.000

ГИПРОПРОМСЕЛЬСТРОЙ г. Саратов

Привязан

Инв. №

Инв. № подл. | Подпись и дата | Взам. инв. №

24475-04 61 Копировал: Савина Сол Формат А2

Альбом 4

# План расположения на отм. 0.000.

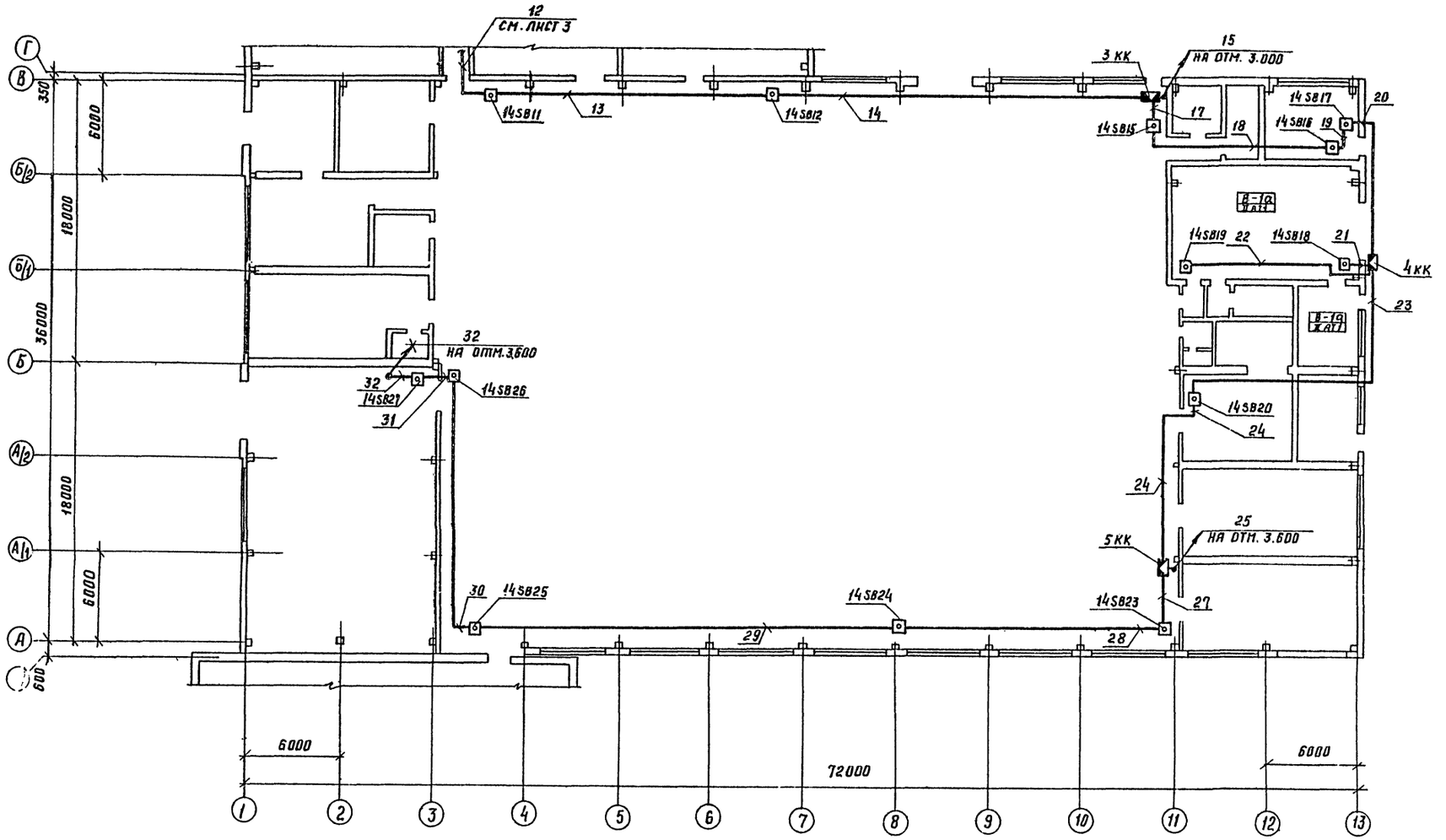


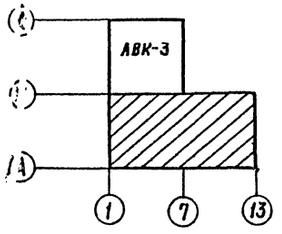


| | | | |
|---|---|---|---|
| ГИП | Ахметдинов | | 07.90 |
| Нач. отд. | Калганов | | 07.90 |
| Гл. спец. | Хомяков | | 07.90 |
| Нач. гр. | Родионова | | 07.90 |
| Инж. | Плотникова | | 07.90 |
| Н. контр. | Топмачёва | | 07.90 |

503-1-18.90 -АВК

Производственный корпус автотранспортного предприятия „Агропромтранс" на 250 грузовых автомобилей

| Стадия | Лист | Листов |
|---|---|---|
| Р | 4 | |

План расположения на отм. 0.000

ГИПРОПРОМСЕЛЬСТРОЙ г. Саратов

Привязан

Инв. №

24475-04 62

Копировал: Савина

Формат А2

Инв. № подл. | Подпись и дата | Взам. инв. №

Альбом 4

## Ведомость рабочих чертежей основного комплекта СС

| Лист | Наименование | Примечание |
|---|---|---|
| 1 | Общие данные. Спецификация. | |
| 2 | План на отм. 0.000. | |
| 3 | План на отм. 0.000. | |
| | | |
| | | |

## Ведомость ссылочных и прилагаемых документов

| Обозначение | Наименование | Примечание |
|---|---|---|
| | Прилагаемые документы | |
| | | |
| 503-1-78.90-СС.СО | Спецификация оборудования | Альбом 6 |
| 503-1-78.90-СС.ВМ | ВМ по рабочим чертежам основного | Альбом 7 |
| | комплекта марки СС | |

## Условные обозначения

- КР-01 — Аппарат телефонный административно-хозяйственной телефонной связи с указанием № коробки
- КР-01 — То же диспетчерской связи
- КР-01 / 7 — Коробка телефонная распределительная параллельная с указанием № и числа занятых пар
- КР-01 — Часы электрические вторичные с указанием № коробки
- Громкоговоритель абонентский.
- То же рупорный
- Коробка ответвительная УК-2П
- Коробка ограничительная УК-2Р
- Кабель телефонный, прокладываемый по стене
- Провод радиофикации, прокладываемый по стене
- То же, подвешиваемый на проволоке
- Муфта соединительная
- То же разветвительная

Типовой проект разработан в соответствии с действующими нормами и правилами и предусматривает мероприятия, обеспечивающие взрывную, взрывопожарную и пожарную безопасность при эксплуатации здания.

Главный инженер проекта (Нажметдинов)

Инв.№ подл. | Подпись и дата | Взам.инв.№

## Спецификация

| Марка поз. | Обозначение | Наименование | Кол. | Примечание |
|---|---|---|---|---|
| | | Телефонизация | | |
| 1 | РГО.218.070 ТУ | Аппарат телефонный | | |
| | | „Спектр 301-308" | | |
| | | ТА-11321 РГ2.184.126-10 | 2 | |
| 2 | РГО.218.070 ТУ | Аппарат телефонный | | |
| | | „Спектр 301-308" | | |
| | | ТА-11322 РГ2.184.128 | 2 | |
| 3 | РГО.218.070 ТУ | Аппарат телефонный | | |
| | | „Спектр 301-308" | | |
| | | ТА-11320 РГ2.184.126 | 1 | |
| 4 | ТУ45-866 ЕО.362.016 ТУ | Коробка КРТП-10 | 2 | |
| 5 | ТУ16.538.149-72 | Муфта 1СП-12 | 1 | |
| 6 | ТУ16-538.149-72 | Муфта 2РП-15 | 1 | |
| 7 | ГОСТ 22498-88Е | Кабель ТПП 10×2×0,4 | 0,110 | км |
| 8 | ГОСТ 20575-75*Е | Провод ТРП 1×2×0,5 | 0,090 | км |
| | | Электрофикация | | |
| 9 | ТУ 25.07.1503-82 | Часы электрические | | |
| | | ВУС2-МГПВ24Р-400-303К | 2 | |
| 10 | ТУ45-866 ЕО.362.011 ТУ | Коробка УК-2П | 2 | |
| 8 | ГОСТ 20575-75*Е | Провод ТРП 1×2×0,5 | 0,055 | км |
| 11 | ГОСТ 1668-73* | Проволока линейная | | |
| | | ф 3,0 | 0,030 / 0,002 | км/т. |
| | | Радиофикация | | |
| 12 | РГО.218.054 ТУ | Громкоговоритель | | |
| | | абонентский „Тайга-304" | 2 | |
| 13 | ЦЦ3.843.869 ТУ | Громкоговоритель рупорный 10ГР-48 | 2 | |
| 10 | ТУ45-866 ЕО.362.017 ТУ | Коробка УК-2П | 4 | |
| 14 | ТУ45-866 ЕО.362.017 ТУ | Коробка УК-2Р | 2 | |
| 15 | ТУ45 2Д.0364.011 | Розетка РПВ-1 | 2 | |
| 11 | ГОСТ 1668-73* | Проволока линейная | | |
| | | ф 3,0 | 0,020 / 0,002 | км/т |
| 16 | ТУ16-К03-01-87 | Провод ПТПЖ 2×1,2 | 0,150 | км |
| 17 | ТУ16-К03-01-87 | Провод ПТПЖ 2×0,6 | 0,010 | км |

Позиции 8, 11, 15 на плане условно не показаны.

## Общие указания

Данным разделом проекта предусматриваются устройства: административно-хозяйственной телефонной связи; диспетчерской оперативной телефонной связи; электрофикации; местной радиотрансляционной сети.

Распределительные, абонентские кабели и провода связи и сигнализации прокладываются открыто по стенам, подвешиваются на проволоке.

Абонентские сети телефонизации и электрофикации на планах условно не показаны.

## Схема расположения устройств связи и сигнализации.

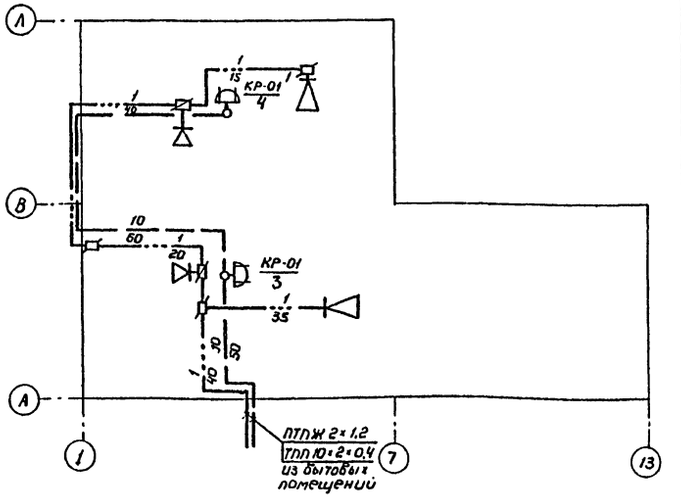


Привязан

Инв.№

| | | | |
|---|---|---|---|
| ГИП | Нажметдинов | | 05.90 |
| Нач.отд. | Колганов | | 05.90 |
| Гл.спец. | Курицын | | 05.90 |
| Вед.инж. | Хазятина | | 05.90 |
| Н.контр. | Толмачева | | 05.90 |

503-1-78.90 -СС

Производственный корпус автотранспортного предприятия „Агропромтранс" на 250 грузовых автомобилей.

| Стадия | Лист | Листов |
|---|---|---|
| РП | 1 | 3 |

Общие данные. Спецификация.

ГИПРОПРОМСЕЛЬСТРОЙ г. Саратов

Копировал: Зверева № 24475-04 63 Формат А2

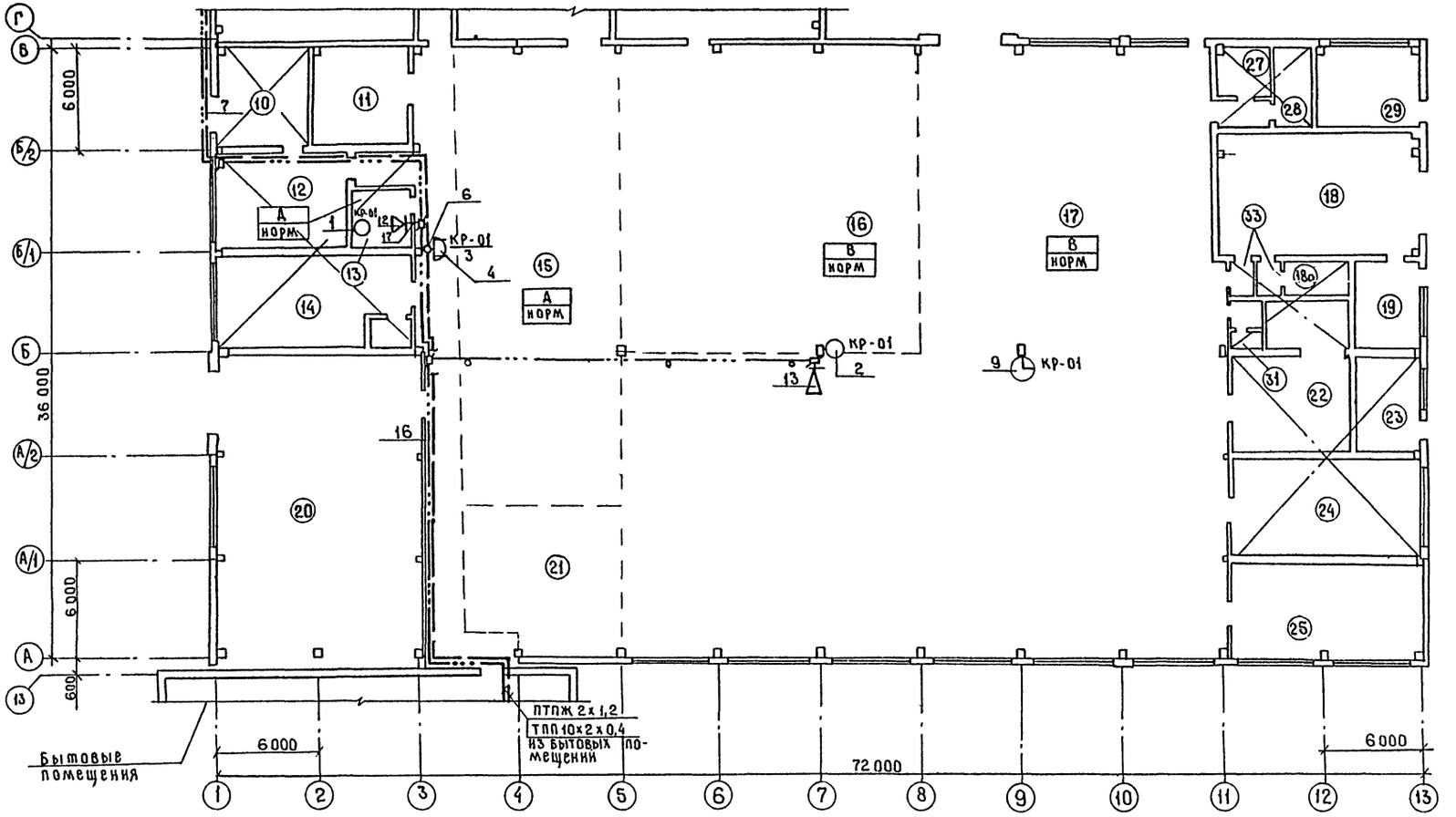


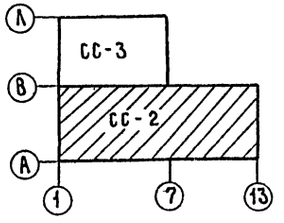


| | | | |
|---|---|---|---|
| ГИП | Нажметдинов | | 05.90 |
| Нач.отд | Калганов | | 05.90 |
| Гл.спец | Курицын | | 05.90 |
| Вед.инж | Лазутина | | 05.90 |
| Н.контр. | Толмачёва | | 05.90 |

503-1-78.90 - СС

Привязан

Инв. №

Производственный корпус автотранспортного предприятия „Агропромтранс" на 250 автомобилей.

План на отм. 0.000

| Стадия | Лист | Листов |
|---|---|---|
| РП | 2 | |

ГИПРОПРОМСЕЛЬСТРОЙ г. Саратов

Гл.спец.отд.СС Ульянова | Гл.спец.отд.ТХ Кабанов | Нач.отд.ВК Бенрепов | Гл.спец.отд.ЭН Федоркин | Гл.спец.отд.ЭН Гуркин

Инв.№ подл. | Подпись и дата | Взам. инв.№

244.75-04 64 Копировал: Махначёва Формат А2

Альбом 4

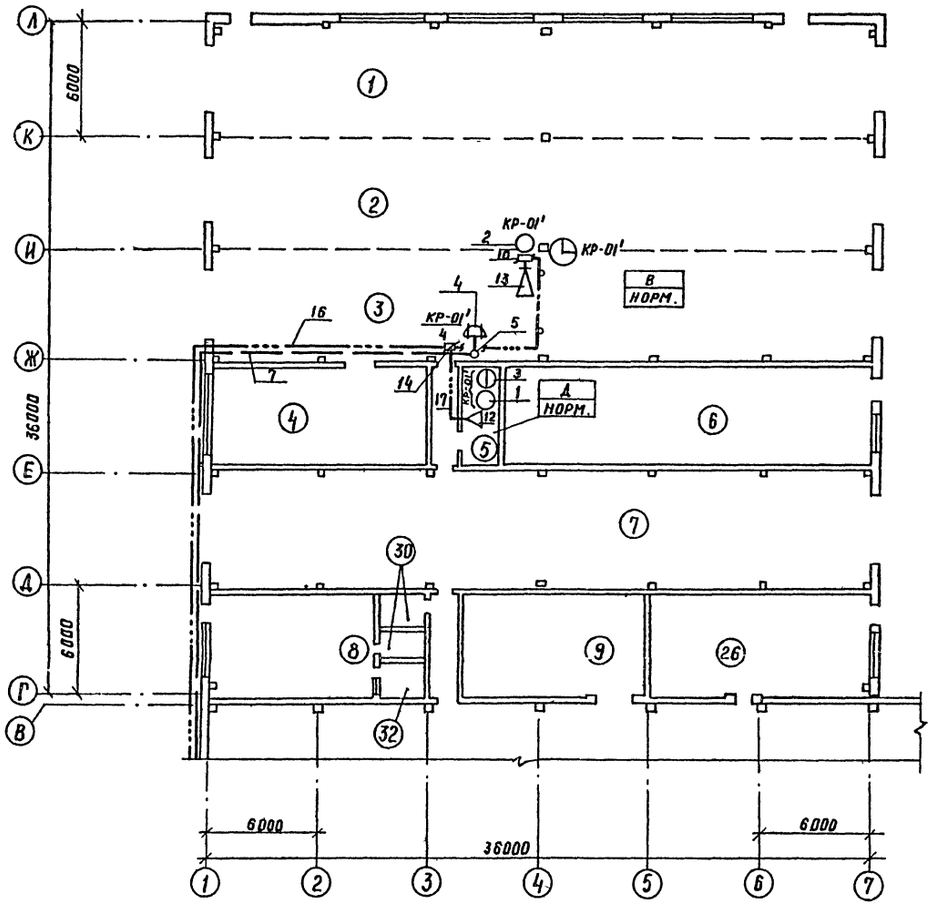


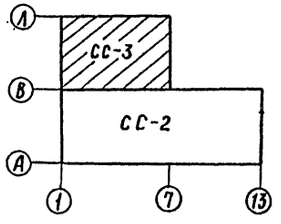


## Экспликация помещений

| Номер по плану | Наименование |
|---|---|
| 1 | Участок диагностирования автомобилей |
| 2 | Участок ТО-1 автомобилей |
| 3 | Участок замены шин |
| 4 | Шиномонтажный участок |
| 5 | Операторская |
| 6 | Венткамера |
| 7 | Участок наружной мойки автомобилей |
| 8 | Компрессорная |
| 9 | Участок обкатки и проверки двигателей |
| 10 | Трансформаторная подстанция |
| 11 | Помещение очистных сооружений |
| 12 | Участок проверки электрооборудования |
| 13 | ИРК |
| 14 | Участок проверки и зарядки аккумуляторов |
| 15 | Участок текущего ремонта агрегатов |
| 16 | Участок ТО-2 автомобилей |
| 17 | Участок текущего ремонта автомобилей |

## Продолжение

| Номер по плану | Наименование |
|---|---|
| 18,18а | Участок окраски и сушки |
| 19 | Участок приготовления лакокрасочных материалов |
| 20 | Кузнечно-сварочный и медницко-радиаторный участок |
| 21 | Слесарно-механический участок |
| 22 | Склад агрегатов и запасных частей |
| 23 | Помещение автоматического пожаротушения |
| 24 | Участок проверки топливной аппаратуры и гидросистем |
| 25 | Деревообрабатывающий и обойный участок |
| 26 | ИТП |
| 27 | Щитовая |
| 28 | Насосная |
| 29 | Венткамера |
| 30 | Уборная |
| 31 | Уборная |
| 32 | Комната компрессорщика |
| 33 | Тамбур-шлюз |

| | | | |
|---|---|---|---|
| Гл. спец. отд. СО-1 | Ульянова | | 05.90 |
| Нач. отд. ВК | Свирепов | | 05.90 |
| Гл. спец. отд. ЭН | Федоркин | | 05.90 |
| Гл. спец. отд. ЭН | Гуркин | | 05.90 |
| Гл. спец. отд. ТХ | Кабанов | | 05.90 |

Инв. № подл. | Подпись и дата | Взам. инв. №

| | | | |
|---|---|---|---|
| Гип | Нажмеданов | | 05.90 |
| Нач. отд. | Калганов | | 05.90 |
| Гл. спец. | Курицын | | 05.90 |
| Вед. инж. | Лазутина | | 05.90 |
| Н. контр. | Толмачёва | | 05.90 |

Привязан

Инв. №

503-1-78.90 - СС

Производственный корпус автотранспортного предприятия „Агропромтранс" на 250 грузовых автомобилей

План на отм. 0,000

| Стадия | Лист | Листов |
|---|---|---|
| РП | 3 | |

ГИПРОПРОМСЕЛЬСТРОЙ г. Саратов

Альбом 4

## Ведомость рабочих чертежей основного комплекта СС2

| Лист | Наименование | Примечания |
|---|---|---|
| 1 | Общие данные. Спецификация. | |
| 2 | План на отм. 0.000. | |
| | Схема расположения устройств пожарной сигнализации. | |
| 3 | План на отм. 0.000. | |
| 4 | Схема подключений. | |

## Ведомость ссылочных и прилагаемых документов

| Обозначение | Наименование | Примечание |
|---|---|---|
| | Прилагаемые документы | |
| СС2СО | Спецификация оборудования | Альбом 6 |
| СС2ВМ | ВМ по рабочим чертежам основного комплекта марки СС2 | Альбом 7 |

## Условные обозначения

1/5 Извещатель пожарный автоматический тепловой с указанием № луча и № извещателя

1/35 Извещатель пожарный ручной с указанием № луча и № извещателя

Коробка ответвительная

Цепь пожарной сигнализации

Коробка соединительная

Цепь пожарной сигнализации на проволоке

## Спецификация

| Марка поз. | Обозначение | Наименование | Кол. | Примечание |
|---|---|---|---|---|
| | | Пожарная сигнализация | | |
| 1 | ТУ 25-7709.0001 | Прибор приёмно-контрольный охранно-пожарный ППС-3 емкостью 20 лучей | 1 | |
| 2 | 12 МО.082.033 ТУ | Извещатель пожарный автоматический ИП 105-2/1 | 232 | |
| 3 | ЕУ 2.402.004 ТУ | Извещатель ручной ИПР | 7 | |
| 4 | ТУ 16.563.038-86 | Батарея аккумуляторная 6СТ-50ЭМ | 2 | |
| 5 | | Шкаф аккумуляторный 734×485×345 | 1 | |
| 6 | ТУ 16-529.100-76 | Выпрямитель СВ24-9 | 1 | |
| 7 | ТУ 36.1753-75 | Коробка КСК-32 | 2 | |
| 8 | ТУ 36.1753-75 | Коробка КСК-8 | 1 | |
| 9 | ТУ 45-86 6Е0.362.017 ТУ | Коробка УК-2П | 22 | |
| 10 | | Резистор МЛТ-0,25-11кОм±5% | 239 | |
| 11 | ГОСТ 16442-80* | Кабель АВВГ 2×4 | 0,010 | км |
| 12 | ГОСТ 6323-79* Е | Провод АПВ 1×4 | 0,010 | км |
| 13 | ГОСТ 20575-75* Е | Провод ТРВ 1×2×0,5 | 1,400 | км |
| 14 | ГОСТ 1508-78* Е | Кабель КВВГ 7×0,75 | 0,050 | км |
| 15 | ГОСТ 6323-79* Е | Провод ПВ 1×0,75 | 0,040 | км |
| 16 | ГОСТ 1668-73*. | Проволока линейная ф3,0 | 0,600 / 0,013 | км / т |

Позиции 1, 4, 5, 6, 10, 11, 12, 15 на плане условно не показаны.

## Общие указания

Данный раздел проекта предусматривает устройства пожарной сигнализации.

Проектные решения приняты в соответствии с требованиями следующих документов:

- „Пожарная автоматика зданий и сооружений" СНиП 2.04.09-84.
- „Рекомендации по выбору и применению технических средств пожарной и охранно-пожарной сигнализации" ВНИИПО МВД СССР.
- „Правила производства и приемки работ. Установки охранной, пожарной и охранно-пожарной сигнализации" ВСН 25-09.68-85 и других нормативных материалов.

Система пожарной сигнализации предназначена для оповещения дежурного персонала о возникновении пожара. При этом срабатывают пожарные извещатели автоматические ИП 105-2/1 и ручные типа ИПР, и сигнал о пожаре передается на прибор приемно-контрольный ППС-3 емкостью 20 лучей. В качестве резервного источника питания для прибора ППС-3 используется аккумуляторная батарея.

Абонентские сети выполняются проводом марки ТРВ 1×2×0,5, прокладываемым открыто по стенам, по плитам перекрытий и подвешиваемым на проволоке

Установка прибора ППС-3 в помещении с круглосуточным пребыванием персонала, а также установка и подключение источников электропитания решается при конкретной привязке проекта.

Типовой проект разработан в соответствии с действующими нормами и правилами и предусматривает мероприятия, обеспечивающие взрывную, взрывопожарную и пожарную безопасность при эксплуатации здания.

Главный инженер проекта /Нажметдинов/.

| | | | |
|---|---|---|---|
| Инв. № | | | |
| ГИП | Нажметдинов | | 05.90 |
| Нач. отд. | Калганов | | 05.90 |
| Гл. спец. | Курицын | | 05.90 |
| Вед. инж. | Лазутина | | 05.90 |
| Н. контр. | Толмачева | | 05.90 |

Привязан

503-1-78.90-СС2

Производственный корпус автотранспортного предприятия „Агропромтранс" на 250 грузовых автомобилей

| Стадия | Лист | Листов |
|---|---|---|
| РП | 1 | 4 |

Общие данные. Спецификация

ГИПРОПРОМСЕЛЬСТРОЙ г. Саратов

Гл. спец. техн. отд. Дубровский

Инв. № подлин. | Подпись и дата | Взамен инв. №

24475-04 66 Копировал Евстегнеева формат А2

Альбом 4

## План на отм. 0.000

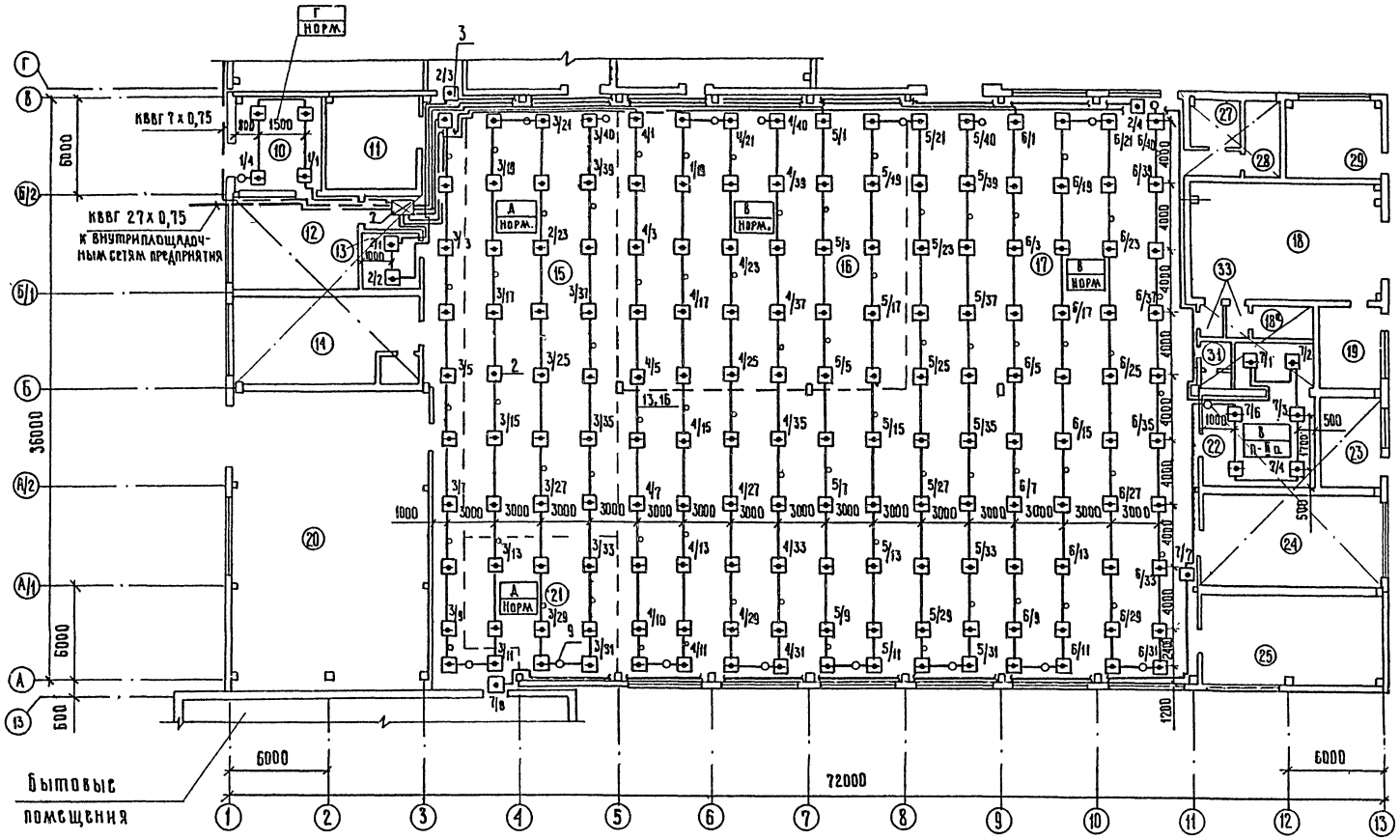


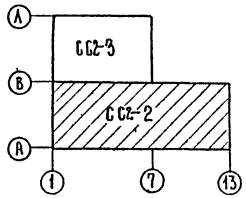


## Схема расположения устройств пожарной сигнализации

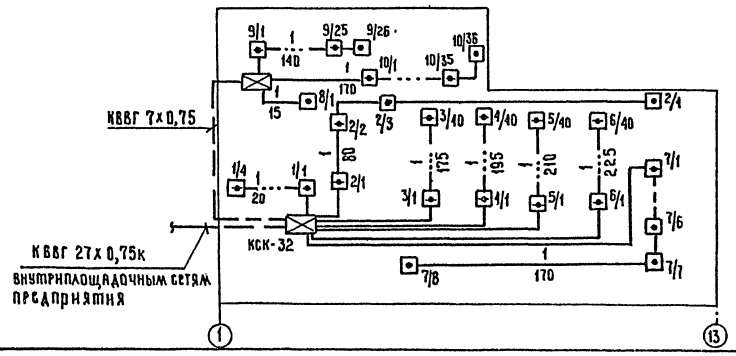


| | | | |
|---|---|---|---|
| ГИП | Нажметдинов | | 05.90 |
| Нач.отд. | Калганов | | 05.90 |
| Гл.спец. | Курицын | | 05.90 |
| Вед.инж. | Лазутина | | 05.90 |
| Н.контр. | Толмачева | | 05.90 |

503-1-78.90 - СС2

Производственный корпус автотранспортного предприятия „Агропромтранс" на 250 грузовых автомобилей.

План на отм. 0.000. Схема расположения устройств пожарной сигнализации

| Стадия | Лист | Листов |
|---|---|---|
| РП | 2 | |

ГИПРОПРОМСЕЛЬСТРОЙ г. Саратов

Привязан

Инв. №

Гл. спец. отд. СП-1 Ульянова 05.90 | Гл. спец. отд. ТХ Кабанов 05.90
Нач. отд. ВК Свирепов
Гл. спец. отд. ЭН Федоркин 05.90
Гл. спец. отд. ЭН Гуркин 05.90

Инв. № подл. | Подпись и дата | Взам. инв. №

24475-04 67 Копировал: Ильичева Формат А2

Альбом 4

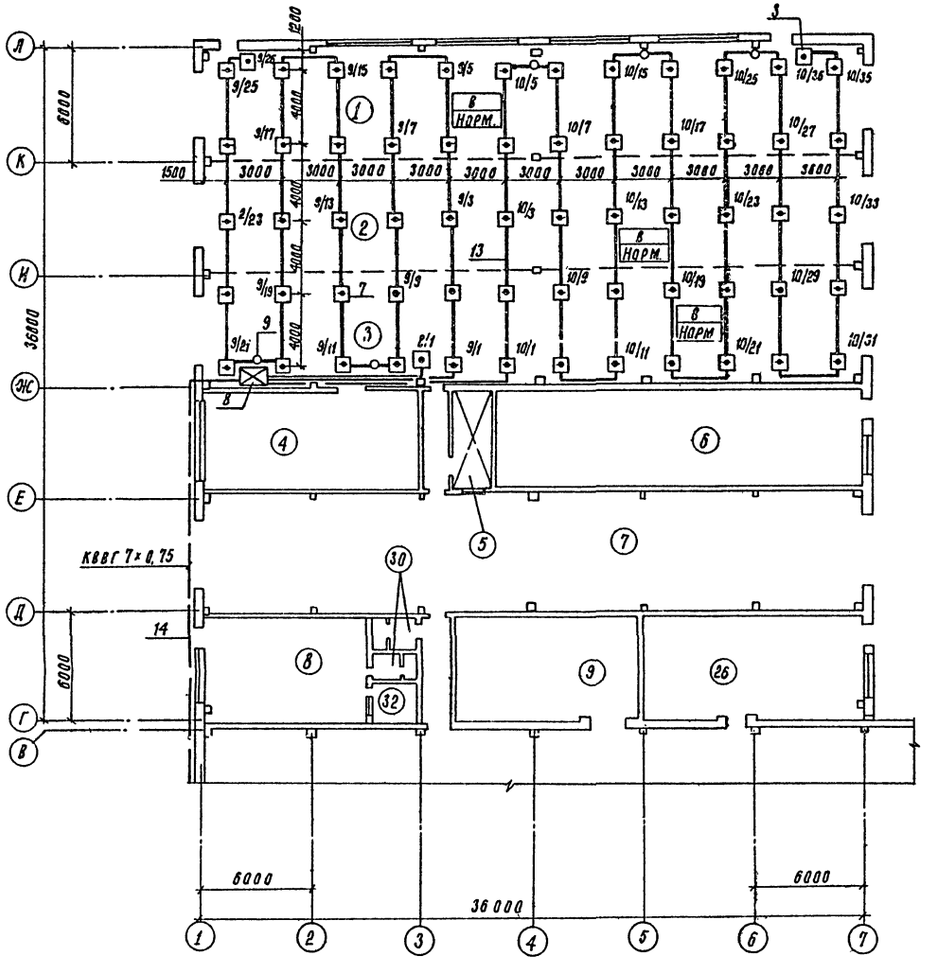


## Экспликация помещений

| Номер по плану | Наименование |
|---|---|
| 1 | Участок диагностирования автомобилей |
| 2 | Участок ТО-1 автомобилей |
| 3 | Участок замены шин |
| 4 | Шиномонтажный участок |
| 5 | Операторская |
| 6 | Венткамера |
| 7 | Участок наружной мойки автомобилей |
| 8 | Компрессорная |
| 9 | Участок обкатки и проверки двигателей |
| 10 | Трансформаторная подстанция |
| 11 | Помещение очистных сооружений |
| 12 | Участок проверки электрооборудования |
| 13 | ИРК |
| 14 | Участок проверки и зарядки аккумуляторов |
| 15 | Участок текущего ремонта агрегатов |
| 16 | Участок ТО-2 автомобилей |
| 17 | Участок текущего ремонта автомобилей |

Продолжение

| Номер по плану | Наименование |
|---|---|
| 18/18А | Участок окраски и сушки |
| 19 | Участок приготовления лакокрасочных материалов |
| 20 | Кузнечно-сварочный и медницко-радиаторный участок |
| 21 | Слесарно-механический участок |
| 22 | Склад агрегатов и запасных частей |
| 23 | Помещение автоматического пожаротушения |
| 24 | Участок проверки топливной аппаратуры и гидросистем |
| 25 | Деревообрабатывающий и обойный участок |
| 26 | ИТП |
| 27 | Щитовая |
| 28 | Насосная |
| 29 | Венткамера |
| 30 | Уборная |
| 31 | Уборная |
| 32 | Комната компрессорщика |
| 33 | Тамбур-шлюз |

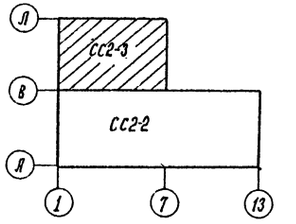


| | | | |
|---|---|---|---|
| ГИП | Нанкметанков | | 05.90 |
| Нач. отд. | Калганов | | 05.90 |
| Гл. спец. | Курицын | | 05.90 |
| Вед. инж. | Лазутина | | 05.90 |
| Н. контр. | Толмачёва | | |

503-1-78.90 – СС2

Привязан

Инв. №

Производственный корпус автотранспортного предприятия Агропромтранс на 250 грузовых автомобилей.

План на отм. 0,000

| Стадия | Лист | Листов |
|---|---|---|
| РП | 3 | |

ГИПРОПРОМСЕЛЬСТРОЙ г. Саратов

Инв. № подл. | Подпись и дата | Взам. инв. №

Гл. спец. отд. ЭК Кавинов 05.90
Нач. отд. ВК Сенерова 05.90
Гл. спец. отд. ЭН Федорин 05.90
Гл. спец. отд. ЭН Гуркин 05.90

Копировал: Сидорова 24475-04 68 Формат А2

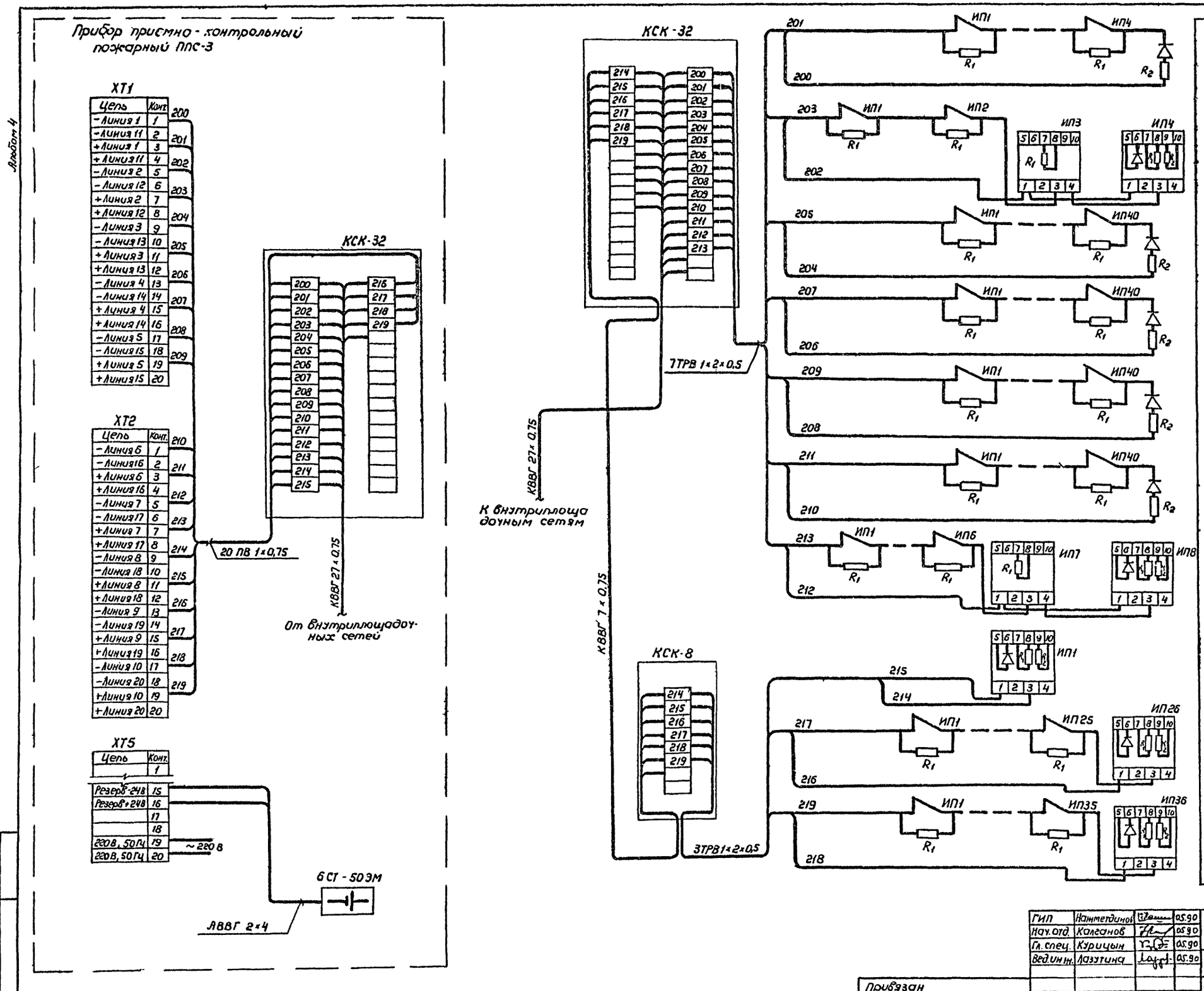


| Пожарная сигнализация | |
|---|---|
| Луч №1 | Трансформаторная подстанция |
| Луч №2 | ИРК<br>Выходы с участков текущего ремонта агрегатов и текущего ремонта автомобилей. |
| Луч №3 | Участок текущего ремонта агрегатов. Слесарно-механический участок. |
| Луч №4 | Участок ТО-2 автомобилей |
| Луч №5 | Участок ТО-2 автомобилей<br>Участок текущего ремонта автомобилей |
| Луч №6 | Участок текущего ремонта автомобилей.<br>Участок ТО-2 автомобилей. |
| Луч №7 | Выход из слесарно-механического участка. Участок ТО-2 автомобилей. Склад агрегатов и запасных частей. |
| Луч №8 | Участок замены шин. |
| Луч №9 | Участок диагностирования автомобилей. Участок ТО-1 автомобилей. Участок замены шин. |
| Луч №10 | Участок диагностирования автомобилей. Участок ТО-1 автомобилей. Участок замены шин |

| | | | |
|---|---|---|---|
| ГИП | Нажметдинов | | 05.90 |
| Нач.отд. | Калганов | | 05.90 |
| Гл.спец. | Курицын | | 05.90 |
| Вед.инж. | Лазутина | | 05.90 |
| Н контр | Толмачева | | 05.90 |

503-1-78.90-СС2

Привязан

Инв.N

Производственный корпус автотранспортного предприятия „Агропромтранс" на 250 грузовых автомобилей

| Стадия | Лист | Листов |
|---|---|---|
| РП | 4 | |

Схема подключений

ГИПРОПРОМСЕЛЬСТРОЙ г. Саратов

Инв.N подлин. | Подпись и дата | Взамен инв.N

Копировал: Зверева И. 24475-04 69 Формат А2

Альбом 4

## Вид спереди
Дверь не показана

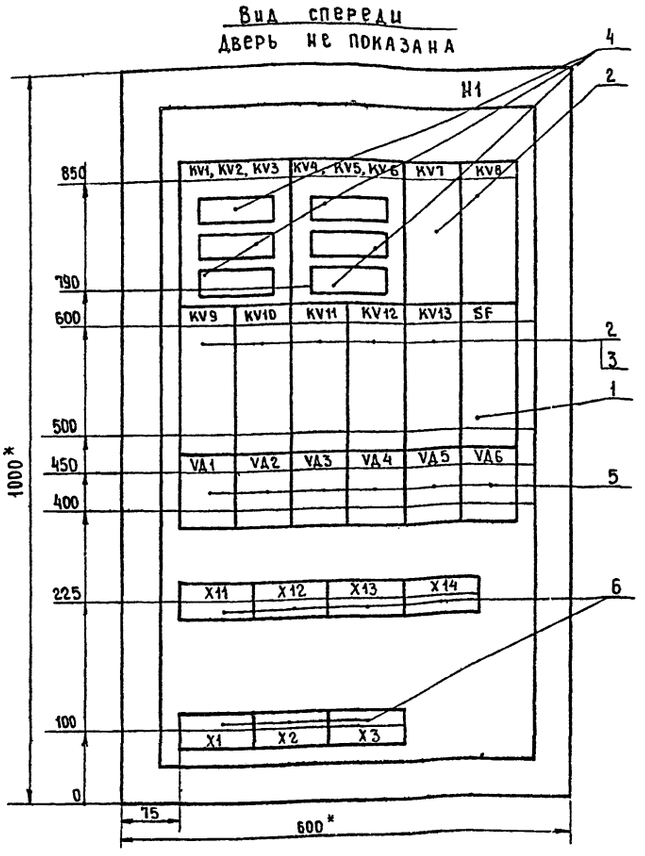


* - РАЗМЕРЫ ДЛЯ СПРАВОК

| | | | |
|---|---|---|---|
| ГИП. | Нанметдинов | | 02.90 |
| Нач.отд. | Калганов | | 02.90 |
| Гл.спец. | Хомяков | | 02.90 |
| Нач.гр. | Родионова | | 02.90 |
| Инж. | Плотникова | | 02.90 |
| Н.контр. | Толмачева | | 02.90 |

503-1-78.90-АОВ-01-ООСБ

Ящик Я
Чертеж общего вида

| Стадия | Масса | Масштаб |
|---|---|---|
| — | — | 1:5 |
| Лист | Листов 1 | |

ГИПРОПРОМСЕЛЬСТРОЙ г.Саратов

Формат А3

Альбом 4

| Формат | Зона | Поз. | Обозначение | Наименование | Кол. | Примеч. |
|---|---|---|---|---|---|---|
| | | | | Документация | | |
| А3 | | | АОВ-01-ООСБ | Чертеж общего вида | | |
| А2 | | | АОВ-01-ООСХ | Схема электрическая соединений | | |
| | | | | Сборочные единицы | | |
| | | | | H1 | | |
| | | 1 | | Выключатель АП50Б 2МТУЗ | 1 | SF |
| | | | | 10х16; ~220В | | |
| | | 2 | | Реле РПЛ 122045Б ~220В | 7 | KV7...KV13 |
| | | 3 | | Приставка контактная ПКЛ-04045Б | 5 | KV9...KV13 |
| | | 4 | | Реле электромагнитное РЭС-49 | 6 | KV1...KV6 |
| | | 5 | | Диод полупроводниковый | 6 | VД1...VД6 |
| | | | | КД 521А | | |
| | | 6 | | Блок зажимов 6324-4П25-В/ВУЗ-10 | 7 | X1...X3 |
| | | | | | | X11...X14 |

Взам.инв.№ | Подпись и дата | Инв.№ подл.

| | | | |
|---|---|---|---|
| ГИП | Нанметдинов | | 02.90 |
| Нач.отд. | Калганов | | 02.90 |
| Гл.спец. | Хомяков | | 02.90 |
| Нач.гр. | Родионова | | 02.90 |
| Инж. | Плотникова | | 02.90 |
| Н.контр. | Толмачёва | | 02.90 |

503-1-78.90-АОВ-01-001

Ящик Я.
Технические данные аппаратов

| Стадия | Лист | Листов |
|---|---|---|
| — | — | 1 |

ГИПРОПРОМСЕЛЬСТРОЙ г.Саратов

Копировал Евстегнеева

Формат А4

24475-04.70

Альбом 4

## Вид спереди
Дверь не показана

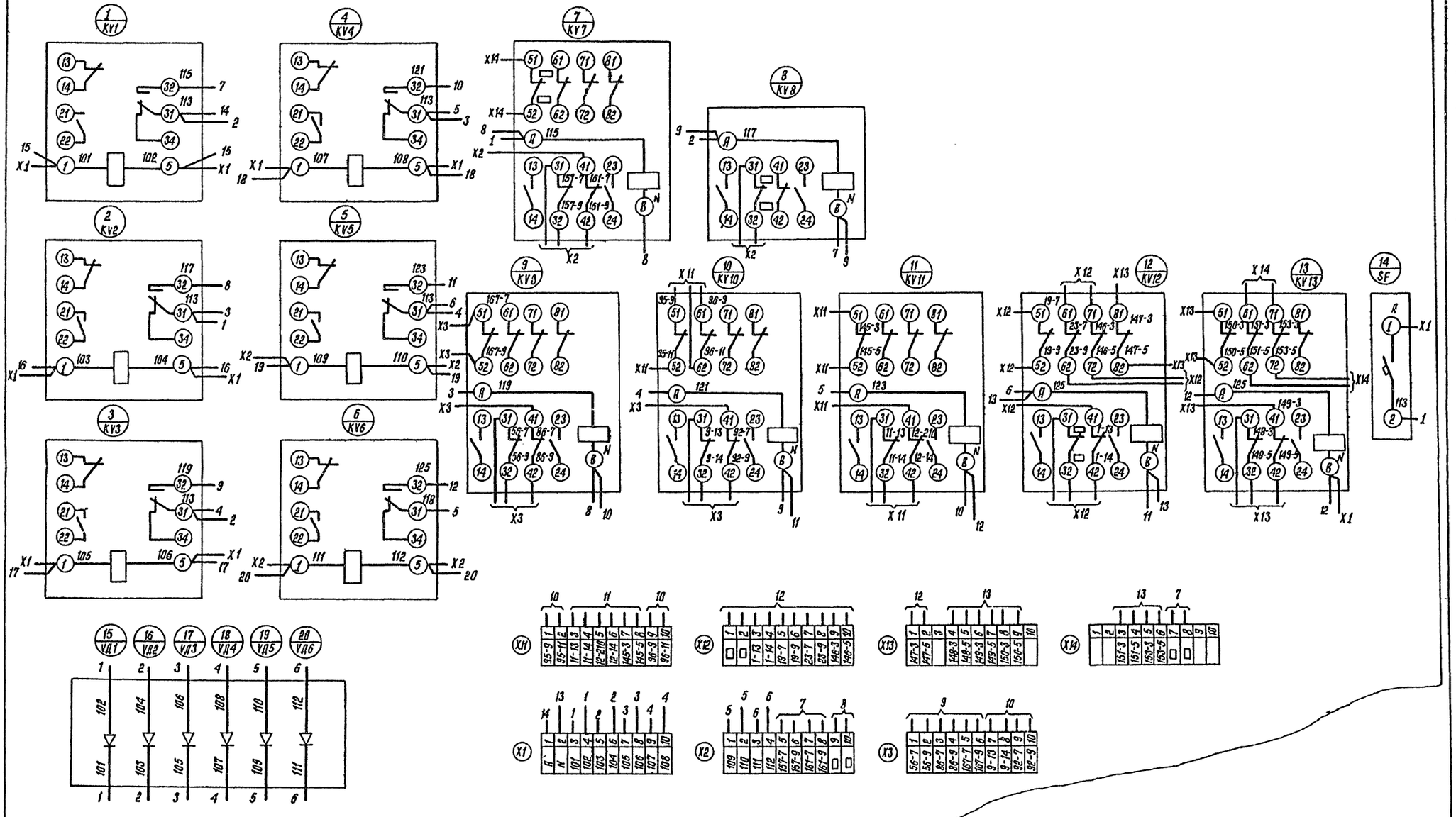


□ - проставить при привязке объекта

| | | | |
|---|---|---|---|
| ГИП | Нажметдинов | | 02.90 |
| Нач.отд. | Калганов | | 02.90 |
| Гл.спец. | Хомяков | | 02.90 |
| Нач.гр. | Родионова | | 02.90 |
| Инж. | Плотникова | | 02.90 |
| Н.контр. | Толмачёва | | 02.90 |

503-1-78.90-ЛОВ-01-ООСХ

Ящик Я.
Схема электрическая соединений

| Стадия | Масса | Масштаб |
|---|---|---|
| Р | | |

Лист | Листов 1

ГИПРОПРОМСЕЛЬСТРОЙ
г. Саратов

Привязан

Инв №

Инв № подл. | Подпись и дата | Взам. инв. №

Копировал: Сидорова 24475-04 71 Формат А2

Альбом 4

## Вид спереди
Дверь не показана

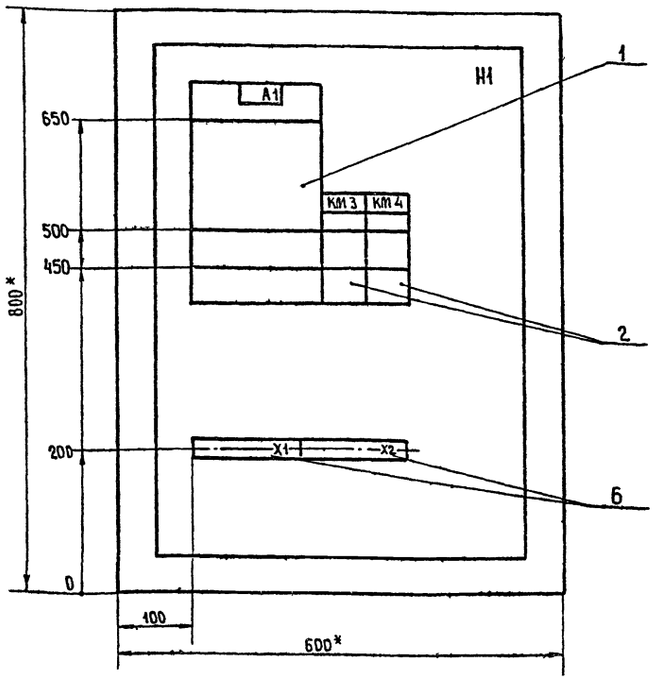


## Дверь ящика
Вид спереди

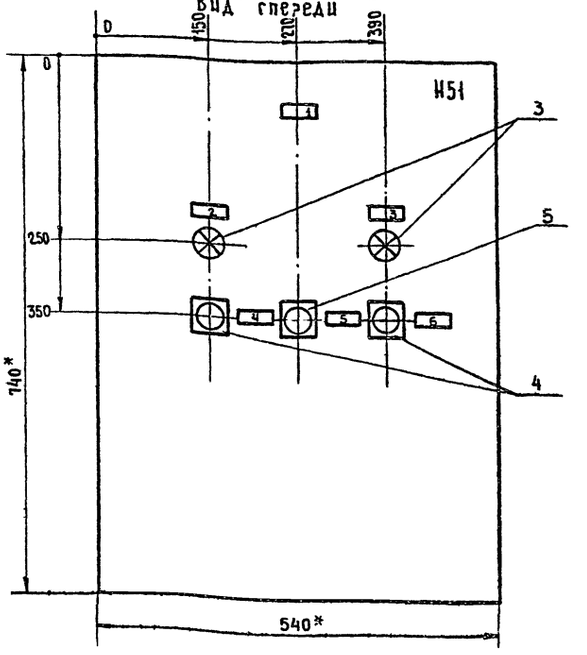


1. Глубина ящика 350 мм
2. * Размеры для справок

| | | | |
|---|---|---|---|
| ГИП | Наименданов | | 02.90 |
| Нач.отд. | Калганов | | 02.90 |
| Гл.спец. | Хомяков | | 02.90 |
| Нач.гр. | Родионова | | 02.90 |
| Инж. | Плотникова | | 02.90 |
| Н.контр. | Толмачева | | |

Привязан

Инв.№

503-1-78.90-АВК-01-ООСБ

Ящик 14Я
Чертёж общего вида

| Стадия | Масса | Масштаб |
|---|---|---|
| — | — | 1:5 |
| Лист | Листов 1 | |

ГИПРОПРОМСЕЛЬСТРОЙ г.Саратов

Формат А3

Альбом 4

| Панель | Надпись | Поз. обозначение | Место надписи | Текст | Кол. | Вид шрифта | Заготовка |
|---|---|---|---|---|---|---|---|
| | 1 | | Табличка | Задвижка | 1 | | |
| | 2 | HL1 | То же | Открыта | 1 | | |
| | 3 | HL2 | —»— | Закрыта | 1 | | |
| | 4 | SB2 | —»— | Открыть | 1 | | |
| | 5 | SB1 | —»— | Стоп | 1 | | |
| | 6 | SB3 | —»— | Закрыть | 1 | | |

Альбом 4

| Формат | Зона | Поз. | Обозначение | Наименование | Кол. | Примечание |
|---|---|---|---|---|---|---|
| | | | | Документация | | |
| А3 | | | 503-1-78.90-АВК-01-ООСБ | Чертеж общего вида | | |
| А3 | | | 503-1-78.90-АВК-01-ООСх | Схема электрическая соединений | | |
| А4 | | | 503-1-78.90-АВК-01-002 | Перечень надписей | | |
| | | | | Сборочные единицы | | |
| | | 1 | | Блок Б5437-3074 УХЛ4 | 1 | А1 |
| | | | | Н1 | | |
| | | 2 | | Пускатель ПМЛ-1101046 | 2 | КМ3, КМ4 |
| | | | | Н51 | | |
| | | 3 | | Арматура светосигналь | | HL1, HL2 |
| | | | | ная ~ 220В | | |
| | | | | АС 4402У3 | 2 | |
| | | | | Выключатель КЕ-011У3 | | |
| | | 4 | | исп.2, толкатель черный | 2 | SB2, SB3 |
| | | 5 | | исп.2, толкатель красный | 1 | SB1 |
| | | 6 | | Блок зажимов | | |
| | | | | БЗ 24-4П25-В/ВУ3-10. | 2 | X1, X2 |

24475-04 72

Привязан

Инв.№

| | | | |
|---|---|---|---|
| ГИП | Наименданов | | 02.90 |
| Нач.отд. | Калганов | | 02.90 |
| Гл.спец. | Хомяков | | 02.90 |
| Нач.гр. | Родионова | | 02.90 |
| Инж. | Плотникова | | 02.90 |
| Н.контр. | Толмачева | | |

503-1-78.90-АВК-01-002

Ящик 14Я
Перечень надписей

| Стадия | Лист | Листов |
|---|---|---|
| — | — | 1 |

ГИПРОПРОМСЕЛЬСТРОЙ г.Саратов

Формат А4

Привязан

Инв.№

| | | | |
|---|---|---|---|
| ГИП | Наименданов | | 02.90 |
| Нач.отд. | Калганов | | 02.90 |
| Гл.спец. | Хомяков | | 02.90 |
| Нач.гр. | Родионова | | 02.90 |
| Инж. | Плотникова | | 02.90 |
| Н.контр. | Толмачева | | |

503-1-78.90-АВК-01-001

Ящик 14Я
Технические данные аппаратов

| Стадия | Лист | Листов |
|---|---|---|
| — | — | 1 |

ГИПРОПРОМСЕЛЬСТРОЙ г. Саратов

Копировал Евстегнеева

Формат А4

Альбом 4

24475-04 (73)

Вид спереди

Дверь ящика
(вид со стороны монтажа)

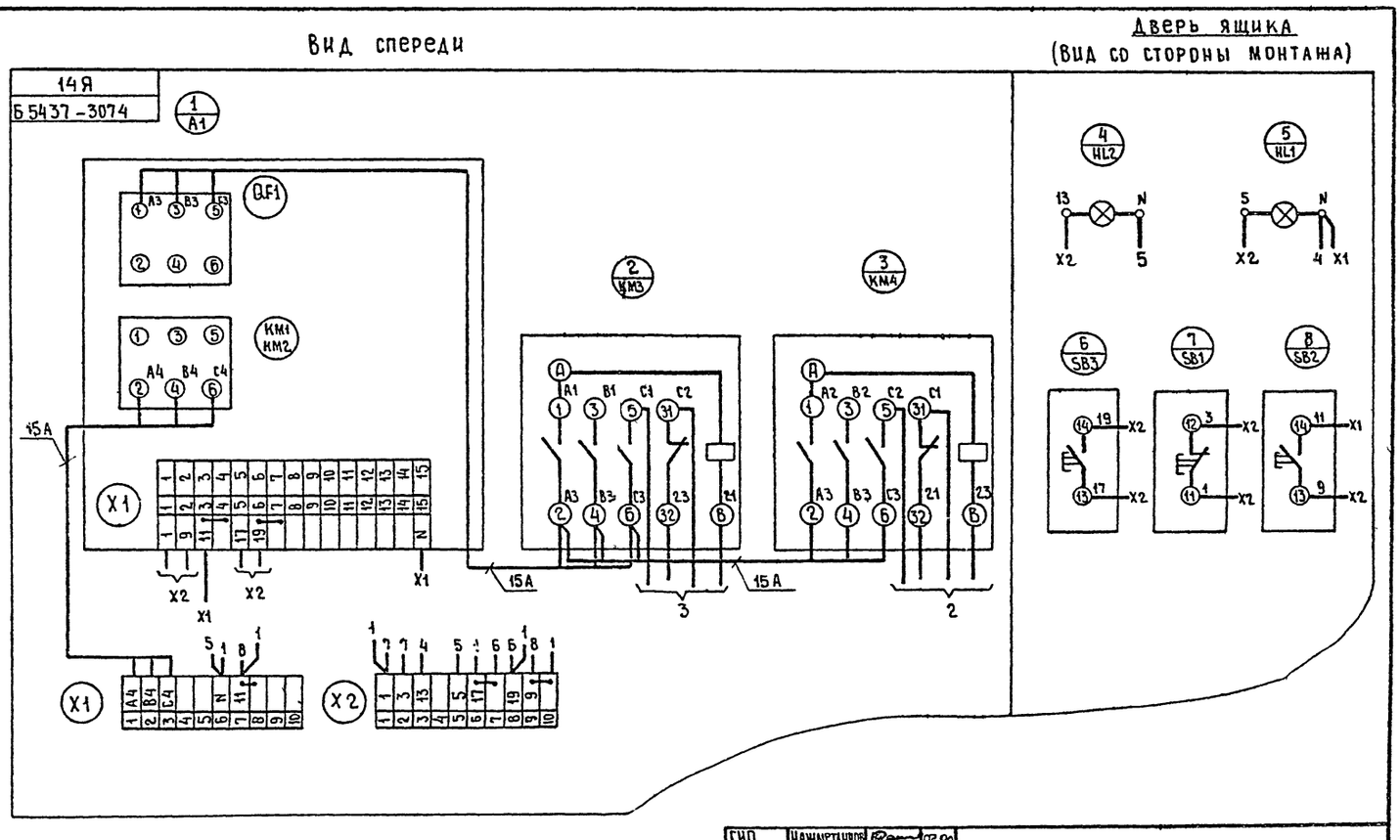


| | | | |
|---|---|---|---|
| ГИП | Нажметдинов | | 07.90 |
| Нач.отд. | Калганов | | 07.90 |
| Гл.спец. | Хомяков | | 07.90 |
| Нач.гр. | Родионова | | 07.90 |
| Инж. | Плотникова | | 07.90 |

Привязан

Инв.№

Н.контр. Толмачёва 07.90

503-1-78.90-АВК-01-ООСХ

Ящик 14Я
Схема электрическая соединений

| Стадия | Масса | Масштаб |
|---|---|---|
| — | — | — |
| Лист | Листов 1 | |

ГИПРОПРОМСЕЛЬСТРОЙ
г.Саратов

Копировал Евтегнеева

Формат А3

Инв.№ подл. | Подп. и дата | Взам. инв.№

gost.e-ecolog.ru