ТИПОВОЙ ПРОЕКТ
503-1-78.90

ПРОИЗВОДСТВЕННЫЙ КОРПУС

АВТОТРАНСПОРТНОГО ПРЕДПРИЯТИЯ „АГРОПРОМТРАНС" НА 250 ГРУЗОВЫХ АВТОМОБИЛЕЙ

Альбом 3

24475 -03
ЦЕНА 9-42

gost.e-ecolog.ru
20/8-91 Кошкин

ЦЕНТРАЛЬНЫЙ ИНСТИТУТ ТИПОВОГО ПРОЕКТИРОВАНИЯ
ГОССТРОЯ СССР

Москва. А-445. Смольная ул., 22

Сдано в печать IX 1991 года

Заказ № 7815 Тираж 130 экз.

Типовой проект
503-1-78.90
Производственный корпус автотранспортного предприятия „Агропромтранс" на 250 грузовых автомобилей

Альбом 3

Перечень альбомов:

Альбом 1	ПЗ	Пояснительная записка
	ТХ	Технология производства
	ТК	Технологические коммуникации
Альбом 2	АР	Архитектурные решения
	КЖ	Конструкции железобетонные
	КМ	Конструкции металлические
Альбом 3	ОВ	Отопление и вентиляция
	ВК	Внутренние водопровод и канализация
	ТАП	Технологические решения автоматического пожаротушения
Альбом 4	ЭМ	Силовое электрооборудование
	ЭО	Внутреннее электрическое освещение
	АТХ	Автоматизация производства
	АОВ	Автоматизация систем отопления и вентиляции
	АВК	Автоматизация внутреннего водопровода и канализации
	СС	Связь и сигнализация
	ССЗ	Пожарно-охранная сигнализация
Альбом 5	КЖИ	Строительные изделия
Альбом 6	СО	Спецификации оборудования
Альбом 7	ВМ	Ведомости потребности в материалах
Альбом 8	С	Сметы часть 1, 2

Применённые типовые проекты

Типовой проект 816-1-177.89 - специализированный цех по ремонту и техническому обслуживанию металлорежущего оборудования с программой 1,0 млн. руб. в год.

Альбом 5 Бытовые помещения. АР - архитектурные решения, КЖ - конструкции железобетонные, ТХ - технология производства, ОВ - отопление и вентиляция, ВК - внутренние водопровод и канализация, ЭМ - силовое электрооборудование, ЭО - электрическое освещение, АВК - автоматизация систем водоснабжения и канализации, АОВ - автоматизация систем отопления и вентиляции, СС - связь и сигнализация, ССЗ - пожарно-охранная сигнализация.

Альбом 6 КЖИ - изделия заводского изготовления.

Альбом 7 СО - спецификация оборудования часть 2Я

Альбом 9 Бытовые помещения, С - смета.

Альбом 10 Ведомости потребности в материалах.

Разработан

проектным институтом „Гипропромсельстрой"

Главный инженер института С.Я. Шестерневу

Главный инженер проекта Р.С. Нажметдинову

Утвержден

Главагропромнаучпроектом при Государственной комиссии Совета Министров СССР по продовольствию и закупкам письмо от 23.11.90 N 22

Введён в действие институтом „Гипропромсельстрой" приказ от 26.11.90 N 117

© ЦИТП Госстроя СССР, 1991

Привязан:

Инв. №

Альбом 1

Содержание альбома №3

NN листов	Наименование и обозначение документов Наименование листа	Стр.
	Содержание альбома	2
	ОВ Отопление и вентиляция	
1	Общие данные (начало)	3
2÷9	Общие данные (продолжение)	4÷11
10	Общие данные (окончание)	12
11	Местные отсосы от технологического оборудования (начало)	13
12	Местные отсосы от технологического оборудования (окончание)	14
13	План на отм. 0.000 между осями 1÷7, Ж÷Л План кровли в осях К,4	15
14	План на отм. 0.000 между осями 1÷7; В÷Ж	16
15	План на отм. 0.000 между осями 1÷7; Б÷В	17
16	План на отм. 0.000 между осями 1÷7; А÷Б. План кровли в осях А/1; 3	18
17	План на отм. 0.000 между осями 7÷13; Б÷В	19
18	План на отм. 0.000 между осями 7÷13; А÷Б	20
19	Разрез 1-1. Спецификация отопительно-вентиляционных установок	21
20	Спецификация отопительно-вентиляционных установок	22
21	Установка систем П4÷П7; В24	23
22	Спецификация отопительно-вентиляционных установок	24
23	Установка систем П9÷П12; В31, В35	25
24	Спецификация отопительно-вентиляционных установок	26
25	Схемы систем П1÷П5; П9, В11	27
26	Схемы систем П6; П7; П10÷П12; В1÷В10; В12; В24; В31	28
27	Схемы систем В13÷В23; В25÷В30; В33	29
28	Схемы систем В34÷В38; ВЕ1÷ВЕ9; ВЕ11÷ВЕ18	30
29	План на отм. 0.000 между осями 1÷7; В÷Л	31
30	План на отм. 0.000 между осями 1÷13; А÷В	32
31	Планы на отм. 3.600 между осями 1÷3; Б÷Б/2 и 11÷13; А/1÷Б. Узлы схем систем теплоснабжения установок П1; П2; П4÷П6; П10; П11	33
32	Схемы систем отопления 1,2	34
33	Схемы систем теплоснабжения установок П1; П2; П4÷П7, П9÷П12; У1÷У4; У5; У6	35
34	Узлы схем систем теплоснабжения установок П7; П9; П12; У1÷У6	36
35	И.Т.П. (начало)	37
36	И.Т.П. (окончание)	38
	ВК Внутренний водопровод и канализация	
1	Общие данные (начало)	39
2–8	Общие данные (продолжение)	40÷46
9	Общие данные (окончание)	47
10	План на отм. 0.000 в осях 1÷7 и Г÷Л	48
11	План на отм. 0.000 в осях 1÷13 и А÷Г	49
12	Водомерный узел 1. Схема систем В1; В14; К14; К3	50
13	Схемы систем В1; К3; К14; К3	51
14	Планы на отм. 3.600 в осях 11÷13 и А/1÷Б; 1÷3 и Б÷Б/2. Водомерный узел 2,3 Схемы систем В5; В14; К1	52
15	Фрагмент 2. Разрез 1-1. Линия очистки краскосодержащих вод: Технологическая схема очистки. Схема системы К1.	53
16	Схемы систем В4; Т3; Т4; К3; К2	54
17	План на отм. 3.000. Фрагмент 1. Схема очистки моющих растворов. Схема системы К3	55
18	План расположения водосточных воронок Схемы системы К2	56
19	Маслоуловитель	57
	ТАП Технологические решения автоматического пожаротушения	
1	Общие данные (начало)	58
2	Общие данные (окончание)	59
3	План на отм. 0.000 между осями 11÷13 и А/2÷Б/2. Схема трубопроводов системы автоматического пожаротушения	(60)

Инв. № подл. | Подпись и дата | Взам. инв. №

Альбом 3

Ведомость рабочих чертежей основного комплекта ОВ

Лист	Наименование	Примечание
1	Общие данные (начало)	
2÷9	Общие данные (продолжение)	
10	Общие данные (окончание)	
11	Местные отсосы от технологического оборудования (начало)	
12	Местные отсосы от технологического оборудования (окончание)	
13	План на отм. 0.000 между осями 1÷7, Ж÷Л. План кровли в осях К,4	
14	План на отм. 0.000 между осями 1÷7, В÷Ж.	
15	План на отм. 0.000 между осями 1÷7, Б÷В	
16	План на отм. 0.000 между осями 1÷7, А÷Б. План кровли в осях А/1;3	
17	План на отм. 0.000 между осями 7÷13, Б÷В	
18	План на отм. 0.000 между осями 7÷13, А÷Б	
19	Разрез 1-1. Спецификация отопительно-вентиляционных установок	
20	Спецификация отопительно-вентиляционных установок	
21	Установки систем П4÷П7, В24	
22	Спецификация отопительно-вентиляционных установок	
23	Установки систем П9÷П12, В31, В35	
24	Спецификация отопительно-вентиляционных установок	
25	Схемы систем П1÷П5, П9, В11	
26	Схемы систем П6, П7, П10÷П12, В1÷В10, В12, В24, В31	
27	Схемы систем В13÷В23, В25÷В30, В33	
28	Схемы систем В34÷В38, ВЕ1÷ВЕ9, ВЕ11÷ВЕ18	
29	План на отм. 0.000 между осями 1÷7, В÷Л	
30	План на отм. 0.000 между осями 1÷13, А÷В	
31	Планы на отм. 3.600 между осями 1÷3, Б÷Б/2 и 11÷13, А/1÷Б. Узлы схем систем теплоснабжения установок П1, П2, П4÷П6, П10, П11	
32	Схемы систем отопления 1, 2	
33	Схемы систем теплоснабжения установок П1, П2, П4÷П7, П9÷П12, У1÷У4, У5, У6	
34	Узлы схем систем теплоснабжения установок П7, П9, П12, У1÷У6	
35	И.Т.П. (начало)	
36	И.Т.П. (окончание)	

Типовой проект разрабатан в соответствии с действующими нормами и правилами и предусматривает мероприятия, обеспечивающие взрывную, взрывопожарную и пожарную безопасность при эксплуатации здания.

Главный инженер проекта /Жигетдинов/

Инв. № подл. | Подпись и дата | Взам. инв. №

Ведомость ссылочных и прилагаемых документов

продолжение

Обозначение	Наименование	Примечание
	Ссылочные документы	
1.494-2 вып. 11, 12	Унифицированные воздушно-тепловые завесы для ворот промышленных зданий	
1.494-10	Решетки щелевые регулирующие Тип Р	
1.469-7, вып. 3	Покрытия зданий с крышными вентиляторами для бесфонарных зданий и зданий с зенитными фонарями	
1.494-21	Крепления решеток воздухоприточных типа „РР" и щелевых регулирующих типа „Р" к воздуховодам и строительным конструкциям	
1.494-27 вып. 7	Воздухоприемные устройства с подвесными утепленными клапанами	
1.494-30 вып. 1	Установка и крепление вентиляторов к строительным конструкциям	
1.494-33	Клапаны лепестковые к вентиляторам осевым типа 06-300 №4÷12.5	
1.494-35 вып. 0	Эжекторы низкого давления производительностью 1-12 тыс. м³/ч	
1.494-38 вып. 0	Воздухораспределители эжекционные панельные штампованные Тип ВЭПш	
3.904-18 вып. 0	Клапаны и заслонки для вентиляционных систем взрывоопасных производств	
3.904-13	Перетекающие клапаны для особо токсических веществ	
4.903-10 вып. 8	Изделия и детали трубопроводов для тепловых сетей	
4.904-25	Подставки под калориферы	
4.904-37	Местные отсосы при ручной электросварке	
4.904-69	Детали крепления санитарно-технических приборов и трубопроводов	
5.903-2 вып. 0	Воздухосборники для систем отопления и теплоснабжения вентиляционных установок	
5.904-50 вып. 0	Решетки вентиляционные регулируемые типа РВ	
5.904-51 вып. 1	Зонты и дефлекторы вентиляционных систем	

Обозначение	Наименование	Примечание
5.903-7 вып. 0,1	Унифицированные конструкции приточных вентиляционных установок	
5.904-1 вып. 0	Детали крепления воздуховодов	
5.904-4	Двери и люки для вентиляционных камер	
5.904-6 вып. 0	Воздухораспределители перфорированные круглые. Тип ВПК	
5.904-12 вып. 0, 1-3, 1-4, 1-18, 1-17, 1-30, 1-31, 1-35	Приточные вентиляционные камеры производительностью от 3.5 до 125 тыс. м³/ч	
5.904-13 вып. 0	Заслонки воздушные унифицированные для систем вентиляции	
5.904-14	Вытяжное устройство общеобменных вентиляционных систем типа ВУР	
5.904-20	Клапаны огнезадерживающие	
5.904-25 вып. 0	Панели для установки ячейковых фильтров типа „ФЯ" в строительных конструкциях и в центральных секционных кондиционерах	
5.904-28 вып. 0	Установка центробежных вентиляторов №2,5÷10 на покрытиях промышленных зданий	
5.904-29	Установка эжекторов низкого давления	
5.904-38	Гибкие вставки к центробежным вентиляторам	
5.904-41	Клапаны обратные общего назначения	
5.904-42	Клапаны обратные огнезадерживающие с пределом огнестойкости 0.5ч	
5.904-49 вып. 0	Заслонки воздушные унифицированные различного назначения	

Привязан

Инв. №

ГИП	Жигетдинов		VI.90
Нач. отд.	Попова		VI.90
Гл. спец.	Федоркин		VI.90
Нач. гр.	Колесниченко		VI.90

503-1-78.90 -ОВ

Производственный корпус автотранспортного предприятия производительностью на 250 грузовых автомобилей

Стадия	Лист	Листов
РП	1	36

Общие данные (начало)

Гипропромсельстрой г. Саратов

Инв. № подл. | Подпись и дата | Взам. инв. №

24475-03 4 Копировал: Леденева Формат А2

Альбом 3

Продолжение

Обозначение	Наименование	Примечание
5.904-45	Узлы проходк вентиляционных выпяж-	
	ных шахт через покрытия зданий,	
	узлы прохода общего назначения	
7.903.9-2 вып.1,2	Тепловая изоляция трубопроводов с	
	положительными температурами	
шифр -614 вып.11	Узлы и нормали систем пневмо-	Разработчик-
	транспорта древесных отходов	институт
	для предприятий по производству	Гипродревпром
	мебели, фанеры древесностружеч-	г. Москва
	ных плит. Опоры под циклоны	
	и бункеры.	
ОВ-02-151 вып.1,2	Местные отсосы и укрытия к техно-	
	логическому оборудованию сварочных цехов	
	Прилагаемые документы	
ОВ.СО	Спецификация оборудования	Альбом 6
ОВ.ВМ	Ведомости потребности в	
	материалах	Альбом 7
С	Сметы	Альбом 8

Ведомость спецификаций

Лист	Наименование	Примечание
19÷24	Спецификация отопительно-вентиляционных	
	установок	
35	Монтажная спецификация И.Т.П.	

Гидравлические потери

Наименование системы	Па (кгс/м²)
Система отопления 1	13832 (1410)
Система отопления 2	8339 (850)
Система теплоснабжения установок П1, П2	9614 (980)
Система теплоснабжения установок П4 ÷ П7	14225 (1450)
Система теплоснабжения установок П9 ÷ П12	13744 (1401)
Система теплоснабжения установок У1 ÷ У4	14617 (1490)
Система теплоснабжения установок У5, У6	10791 (1100)
Необходимый напор	147150 (15000)

План - схема

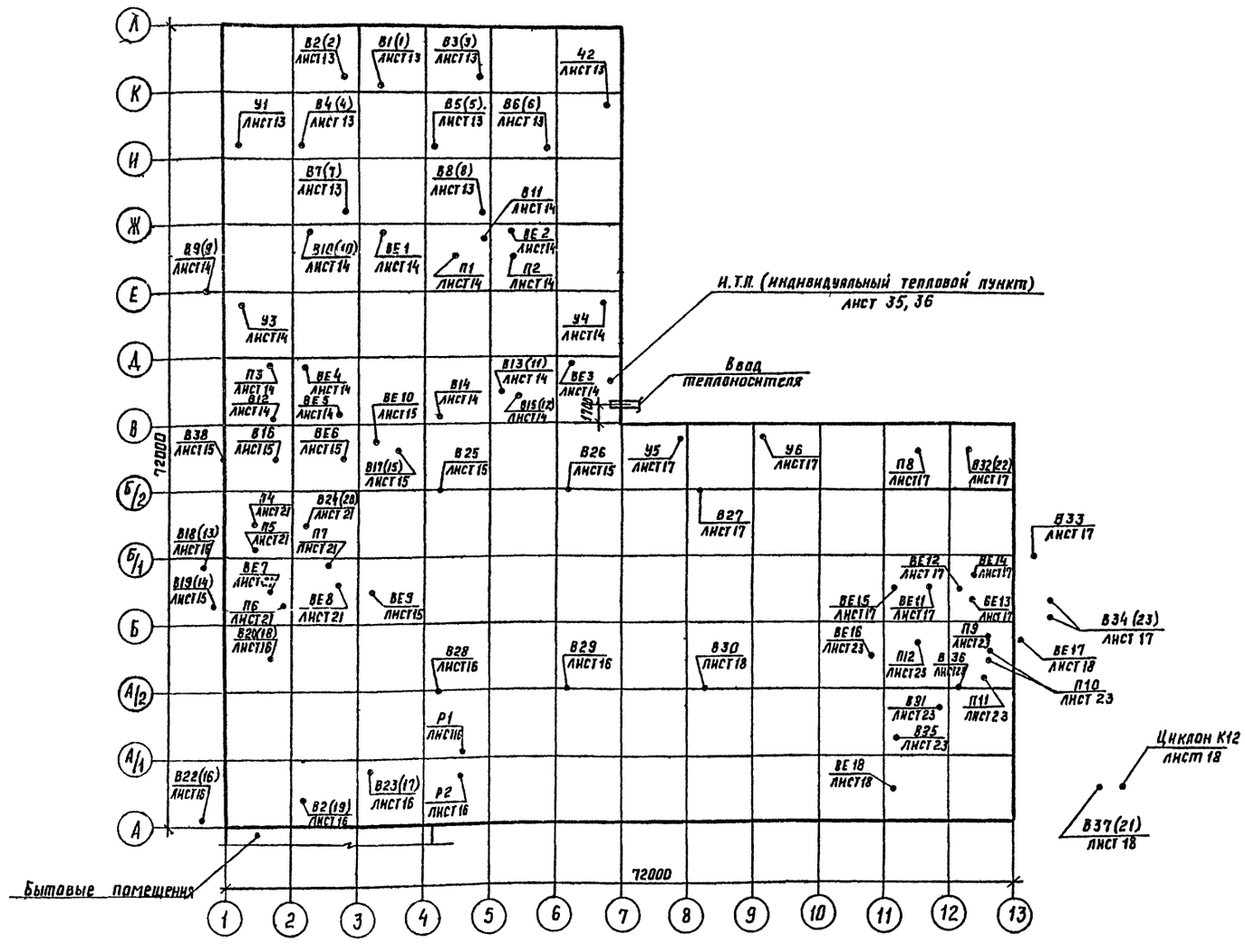

ГИП	Нажметдинов		6.90
Нач.отд.	Попова		VI.90
Гл.спец	Федоркин		VI.90
Нач.груп	Володченко		VI.90
Н.контр.	Толмачева		VI.90

503-1-78.90 -ОВ

Привязан

Инв. №

Производственный корпус автотранспортного предприятия "Агропромтранс" на 250 грузовых автомобилей

Стадия	Лист	Листов
РП	2	

Общие данные (продолжение)

ГИПРОПРОМСЕЛЬСТРОЙ г. Саратов

Инв.№ подл. | Подпись и дата | Взам. инв.№

24475-03 5 Копировал: Савина Формат А2

Альбом 3

Основные показатели по чертежам отопления и вентиляции

Наименование здания (сооружения), помещения	Объем, м3	Периоды года при tн, °С	Расход теплоты, Вт (ккал/ч)					Экономия теплоты Вт (ккал/час)	Удельный расход теплоты на отопление Вт/м3°К, (ккал/час·м3°С)	Установленная мощность электродвигателей, кВт
			На отопление	На вентиляцию	На воздушно-тепловые завесы	На горячее водоснабжение	Общий			
Производственный корпус	30033	-30	653000 (561993)	1994254,6 (1719185)	348000 (300000)	63,80 (55)	2995318,4 (2582171)	357871 (308509)	0,46 (0,4)	139,96

Общие указания

Проект разработан для строительства в климатических районах с расчетными параметрами наружного воздуха:

для проектирования отопления и вентиляции в холодный период года: минус 30°С, φ=75%;

для проектирования вентиляции в теплый период года +22°С; φ=55%;

средняя температура отопительного периода минус 6,2°С;

продолжительность отопительного периода: 232 дня.

Расчетные температуры и воздухообмены в помещениях приняты по СНиП 2.04.05-86 „Отопление, вентиляция и кондиционирование", ГОСТ 12.1.005-88 „Общие санитарно-гигиенические требования к воздуху рабочей зоны", СНиП 2.09.04-87. Административные и бытовые здания".

Теплоснабжение от внешних тепловых сетей с теплоносителем для систем отопления и вентиляции водой 150°С, горячего водоснабжения 60°С, пара для технологических нужд давлением 0,6 МПа.

Индивидуальный тепловой пункт (И.Т.П.) расположен на отм. 0.000 в осях Б÷Г, В÷Д, лист 35.

При отсутствии централизованного горячего водоснабжения, его следует решать при привязке проекта в зависимости от схемы теплоснабжения.

Температура теплоносителя в системе отопления бытовых помещений 105°С, получаемая в элеваторе с программным регулированием температуры в помещениях в нерабочее время 5°С, в рабочее - нормируемой; в системе отопления производственных помещений категории А 110°С, категории В-130°С, получаемая за счет предвключенных тепловых нагрузок, помещений категории Г, Д 150°С.

Температура теплоносителя в системах теплоснабжения калориферов 150°С.

Автоматическое регулирование, распределение, контроль и измерение расходов теплоты, пара и конденсата, снижение давления пара с 0,6 МПа до 0,3 МПа предусмотрено в И.Т.П., редуцирование пара осуществляется редукционным клапаном.

Проектом предусматривается:

- трубопроводы систем отопления и теплоснабжения калориферов из труб электросварных по ГОСТ 10704-76*;
- гнутые участки трубопроводов, участки соединений с арматурой на резьбе и в подпольных каналах из труб по ГОСТ 3262-75*;
- подающие транзитные трубопроводы и трубопроводы в подпольных каналах диаметром до 50мм изолировать шнуром теплоизоляционным из минеральной ваты толщиной 30мм. ТУ36-1695-79, более 50мм. - полуцилиндрами минераловатными на синтетическом связующем ГОСТ 23208-83 толщиной 40мм, покровный слой стеклопластик рулонный РСТ ТУ6-11-145-80, в помещениях категории А и В - стеклоцемент текстолитовый ТУ36-940-85;
- трубопроводы под теплоизоляцию окрасить краской БТ-177, остальные и нагревательные приборы с температурой до 110°С краской ПФ-115 без грунтовки, выше 110°С - краской ПФ-837 без грунтовки;
- воздуховоды выполнить класса Н (нормальные), систем В1, В9, В19, В15, В17÷В19, В22, В23, В34, В35, В37 класса П (плотные);
- транзитные воздуховоды, коллекторы, обслуживающие помещения категории В или прокладываемые через эти помещения, а также воздуховоды системы тамбур-шлюзов покрыть огнезащитной пастой ОФП-10;
- выполнить крепление трубопроводов по серии 4.904-69, воздуховодов по серии 5.904-1, воздушно-тепловых завес - по серии 1.494-2 вып. 11;
- воздуховоды окрасить краской ПФ-115 по заводской грунтовке, огнестойкое покрытие окрасить грунтом ГФ-020, поверх краской ПФ-115 в два слоя;
- воздуховоды воздухоприточные, транспортирующие наружний воздух в камеру окрасить краской БТ-177 по грунтовке ГФ-021, изолировать плитами минераловатными на синтетическом связующем б=80мм по ГОСТ 9573-82 с пароизоляцией - алюминиевая фольга по ГОСТ 618-73*, б=0,1мм; покровный слой - стеклопластик рулонный РСТ по ТУ6-11-145-80, герметик кремний органический А по ТУ6-02-857-74;
- ремонт и обслуживание систем отопления и вентиляции службой эксплуатации предприятия с помощью подъемно-транспортных средств, предназначенных для технологических нужд предприятия.

Опора под циклон с бункером подобрана по литературе: шифр 614, „Узлы и нормали систем пневмотранспорта древесных отходов для предприятий по производству мебели, фанеры, древесно-стружечных плит" вып. II

Система пневмотранспорта В37 деревообрабатывающего и обойного участка:

для изготовления воздуховодов и фасонных частей применена листовая сталь следующих толщин: для воздуховодов и фасонных частей к ним при диаметре 150 мм. б=0,7мм; при диаметре 150÷500 мм. б=1,0мм;

изготовление воздуховодов из тонколистовой стали толщиной до 1,0мм - на фальцах, наружный сборный воздуховод ф 250 выполнить из стали с помощью сварки.

Технико-экономическим расчетом обоснована целесообразность использования ВЭР. Часовая экономия теплоты составляет 357871 Вт (308509 ккал/час), годовая 1652,12 ГДЖ (394,3 Гкал/год) или 70,41 т.у.т.

Инв.№ подл. | Подпись и дата | Взам.инв.№

ГИП	Нажметдинов		VI.90	503-1-78.90-ОВ
Нач.отд.	Попова		VI.90	
Гл.спец.	Федоркин		VI.90	
Нач.гр.	Волобуенко		VI.90	
Привязан				Производственный корпус автотранспортного предприятия „Аэропорттранс" на 250 грузовых автомобилей
Н.контр.	Тимачева		VI.90	Общие данные (продолжение)

Стадия	Лист	Листов
РП	3	

ГИПРОПРОМСЕЛЬСТРОЙ г. Саратов

Копировал: Зверева Зг 24475-03 6 Формат А2

Альбом 3

Параметры выбросов веществ в атмосферу

Цех или участок	Наименование оборудования	Источники выделения вредных веществ			Выделение и выбросы вредных веществ			Высота источника выброса H, м	Диаметр устья трубы, D, м	Параметры газовоздушной смеси на выходе из источника				Фоновая концентрация мг/м³	ПДК вредных веществ в приземном слое, мг/м³		Максимальная расчетная концентрация вредных веществ мг/м³	
		наименование	номер на план-схеме	количество	наименование вещества	выделение г/с	выделение т/год			скорость м/с	объем м³/с	температура, °С	концентрация, мг/м³		на промплощадке 0,3 ПДК рабочей зоны	в атмосферном воздухе населенных мест	на промплощадке	на границе санитарной защитной зоны
Участок диагностирования автомобилей	стенд комплексной диагностики	труба В1	1	1	окись углерода	0,697	1,058	9,5	0,225	15,4	0,611	22	1140,8	0	6	5	0,9038	0,9038
					углеводороды	0,199	0,302						325,7	0	30	5	0,246	0,246
					двуокись азота	0,0995	0,151						162,8	0	0,6	0,085	0,0671	0,0542
					сажа	0,00577	0,0088						9,44	0	1,2	0,15	0,0174	0,0174
					сернистый ангидрид	0,0199	0,0302						32,57	0	3	0,5	0,1081	0,1081
					бензапирен	0,0000002	0,000003						0,0033	0	0,000045	0,0001	0,000008	0,000008
					свинец	0,000167	0,00025						2,26	0	0,003	0,0003	0,0002	0,0001
То же, участок ТО-1 автомобилей, участок замены шин	общеобменная	труба В2÷В8	2,3,4,5,6,7,8	7	окись углерода	0,006	0,172	9,5	0,4	7,4	0,935	22	6,42	0	6	5	0,9038	0,9038
					углеводороды	0,002	0,049						2,14	0	30	5	0,246	0,246
					двуокись азота	0,00134	0,025						1,43	0	0,6	0,085	0,0671	0,0542
					сажа	0,001	0,0014						1,07	0	1,2	0,15	0,0174	0,0174
					сернистый ангидрид	0,0014	0,0049						1,49	0	3	0,5	0,1081	0,1081
					бензапирен	0,00000003	0,0000005						0,00003	0	0,000045	0,0001	0,000008	0,000008
					свинец	0,0000094	0,000034						0,01	0	0,003	0,0003	0,0002	0,0001
Шиномонтажный участок	электровулканизационный аппарат ОШЭ-48	труба В9	9	1	окись углерода	$0,257 \cdot 10^{-1}$	$0,39 \cdot 10^{-1}$	9,5	0,16	6,2	0,125	22	0,0002	0	6	5	0,9038	0,9038
					сернистый ангидрид	$0,338 \cdot 10^{-1}$	$0,513 \cdot 10^{-1}$						0,00027	0	3	0,5	0,1081	0,1081
					дивинил	$0,134 \cdot 10^{-6}$	$0,2 \cdot 10^{-6}$						0,001	0	30	3	0,0000	0,0000
					изопрен	$0,1 \cdot 10^{-6}$	$0,152 \cdot 10^{-6}$						0,0008	0	1,8	0,04	0,0000001	0,0000001
	общеобменная	труба В10	10	1	окись углерода	$0,085 \cdot 10^{-1}$	$0,129 \cdot 10^{-1}$	9,5	0,4	3,2	0,408	22	0,000021	0	6	5	0,9038	0,9038
					сернистый ангидрид	$0,112 \cdot 10^{-1}$	$0,17 \cdot 10^{-1}$						0,000027	0	3	0,5	0,1081	0,1081
					дивинил	$0,044 \cdot 10^{-6}$	$0,067 \cdot 10^{-6}$						0,000011	0	30	3	0,0000	0,0000
					изопрен	$0,035 \cdot 10^{-6}$	$0,053 \cdot 10^{-6}$						0,0000086	0	1,8	0,04	0,0000001	0,0000001
Участок обкатки и проверки двигателей	стенд обкаточно-тормозной	труба В13	11	1	углеводороды	0,2	0,242	9,5	0,4	4,9	0,618	22	323,62	0	30	5	0,246	0,246
					двуокись азота	0,1	0,121						161,81	0	0,6	0,085	0,0671	0,0542

Взам. инв. №

Подпись и дата

Инв. № подл.

Привязан

Инв. №

ГИП	Нанметдинов		VI.90
Нач. отд.	Попова		VI.90
Гл. спец.	Федоркин		VI.90
Нач. трупп	Грудасова		VI.90
Инж. пр.	Рыбакова		VI.90
Н. контр.	Толмачева		VI.90

503-1-78.90-ОВ

Производственный корпус автотранспортного предприятия Агропромтранс на 250 грузовых автомобилей

Стадия	Лист	Листов
РП	4	

Общие данные (продолжение)

Гипропромсельстрой г. Саратов

24475-03 7 Копировал Евстегнеева

Формат А2

Альбом 3

Продолжение

Цех или участок	Наименование оборудования	Источники выделения вредных веществ: наименование	номер на плане-схеме	количество	Выделение и выбросы вредных веществ: наименование вещества	Выделение: г/с	т/год	Высота источника выброса, Н, м	Диаметр устья трубы, Д, м	Параметры газовоздушной смеси на выходе из источника: скорость м/с	объём м³/с	температура, °С	концентрация, мг/м³	Фоновая концентрация мг/м³	ПДК вредных веществ в приземном слое, мг/м³: на промплощадке 0,3 ПДК рабочей зоны	в атмосферном воздухе населённых мест	Максимальная расчетная концентрация вредных веществ мг/м³: на промплощадке	на границе санитарно-защитной зоны
Участок обкатки	Стенд обкаточно-	труба	11	1	сажа	0,0058	0,007	9,5	0,4	4,9	0,618	22	9,385	0	1,2	0,15	0,0174	0,0174
и проверки двига-	-тормозной.	В13			окись	0,02	0,024						32,36	0	6	5	0,9038	0,9038
телей					углерода													
					свинец	0,000167	0,0002						2,249	0	0,003	0,0003	0,0002	0,0001
					бензапирен	0,000002	0,0000024						0,003	0	0,000045	0,0001	0,000001	0,000008
Участок ТО-2 авто-	Пост техничес-	труба	12	1	окись	0,7	0,525	9,5	0,355	12,2	1,208	22	579,47	0	6	5	0,9038	0,9038
мобилей, участок	кого обслужи-	В15			углерода													
текущего	вания				углеводороды	0,2	0,15						165,56	0	30	5	0,246	0,246
ремонта					двуокись	0,1	0,075						82,78	0	0,6	0,085	0,0671	0,0542
автомобилей					азота													
					сажа	0,0058	0,00435						4,8	0	1,2	0,15	0,0174	0,0174
					сернистый	0,02	0,015						16,56	0	3	0,5	0,1081	0,1081
					ангидрид													
					бензапирен	0,000002	0,0000015						0,0017	0	0,000045	0,0001	0,000008	0,000008
					свинец	0,000167	0,00012						1,15	0	0,003	0,0003	0,0002	0,0001
Участок провер-	Стол с тремя	труба	13	1	свинец	0,0000028	0,0000064	10,5	0,4	6,2	0,781	22	0,0023	0	0,003	0,0003	0,0002	0,0001
ки и зарядки	тиглями	В18																
аккумуляторов	Верстак аккуму-	труба	14	1	аэрозоль	0,000114	0,000156	10,5	0,16	13,8	0,278	22	0,094	0	0,3	0,3	0,0001	0,0001
	ляторщика,	В19			H_2SO_4													
	шкаф зарядный																	
Участок текущего	Машина для	труба	15	1	окись	0,105	0,765	9,5	0,4	12,2	0,736	22	142,66	0	6	5	0,9038	0,9038
ремонта	очистки с ог-	В17			углерода													
агрегатов	невым подо-				двуокись	0,0068	0,0495						9,239	0	0,6	0,085	0,0671	0,0542
	гревом				азота													
					сернистый	0,15	1,093						203,8	0	3	0,5	0,1081	0,1081
					ангидрид													
					пыль	0,0017	0,012						2,31	0	1,2	0,5	0,0038	0,0038
Кузнечно-сва-	Стол для эл.	труба	16	1	пыль	0,0009	0,0016	10,5	0,355	12,8	1,269	22	7,092	0	1,2	0,5	0,0038	0,0038
рочный и	сварочных ра-	В22			окись	0,00004	0,000073						0,575	0	0,09	0,01	0,00003	0,00003
медницко-	бот				марганца													
-радиаторный					фтористый	0,00007	0,00013						0,102	0	0,015	0,02	0,00003	0,00003
участок					водород													
	Стенд для комп-	труба	17	1	свинец	0,000004	0,0000146	10,5	0,315	6,4	0,5	22	0,029	0	0,003	0,0003	0,0002	0,0001
	лексных ра-	В23			двуокись	0,0028	0,0102						5,6	0	0,6	0,085	0,0671	0,0542
	бот				азота													

Инв. № подл. | Подпись и дата | Взам. инв. №

ГИП	Нажметдинов		VI.90
Нач. отд.	Попова		VI.90
Гл. спец.	Федоркин		VI.90
Нач. групп	Гридасова		VI.90
Инж.-тех.	Рыбакова		VI.90
Н. контр.	Голмачева		VI.90

503-1-78.90-08

Привязан

Инв. №

Производственный корпус автотранспортного предприятия Агропромтранс на 250 грузовых автомобилей

Стадия	Лист	Листов
РП	5	

Общие данные (продолжение)

Гипропромсельстрой г. Саратов

24475-03 8 Копировал Евстегнеева — формат А2

Альбом 3

продолжение

Цех или участок	Наименование оборудования	Источники выделения вредных веществ: Наименование	Номер на план-схеме	Количество	Выделение и выбросы вредных веществ: наименование вещества	Выделение: г/с	Выделение: т/год	Высота источника выброса, н, м	Диаметр устья трубы, Д, м	Параметры газовоздушной смеси на выходе из источника: скорость, м/с	объем, м³/с	температура, °С	концентрация, мг/м³	Фоновая концентрация мг/м³	ПДК вредных веществ в приземном слое, мг/м³: на промплощадке 0.3 ПДК рабочей зоны	в атмосферном воздухе населенных мест	Максимальная расчетная концентрация вредных веществ, мг/м³: на промплощадке	на границе санитарно-защитной зоны
Кузнечно-сварочный и медницко-радиаторный участок	общеобменная	труба В20, В21	18, 19	2	окись	0,0033	0,0045	95	0,4	5,2	0,657	22	5,02	0	6	5	0,9038	0,9038
					углерода													
					углеводороды	0,0017	0,0023						2,58	0	30	5	0,246	0,246
					двуокись	0,0017	0,00237						2,58	0	0,6	0,085	0,0671	0,0542
					азота													
					сажа	0,0025	0,0034						3,8	0	1,2	0,15	0,0174	0,0174
					сернистый	0,00028	0,0044						0,43	0	3	0,5	0,1081	0,1081
					ангидрид													
					бензапирен	0,000000033	0,000000045						0,00005	0	0,000045	0,0001	0,000008	0,000008
Слесарно-механический участок	стол рабочий с вытяжным шкафом	труба В24	20	1	дибутилфталат	0,00009	0,0001	10,5	0,355	5,2	1,083	22	0,083	0	0,15	0,1	0,0001	0,0001
					этилендиамин	0,00006	0,00007						0,055	0	0,6	0,03	0,00005	0,00005
					эпихлоргидрин	0,00012	0,00014						0,111	0	0,3	0,2	0,0001	0,0001
Деревообрабатывающий и обойный участок	станок верстак	труба В37	21	1	пыль	0,001	0,0011	9,5	0,25	13,6	0,667	22	1,5	0	1,2	0,5	0,0019	0,0019
					древесная пыль	0,00003	0,00002						0,05	0	1,2	0,5	0,0038	0,0038
Участок окраски и сушки	установка для окраски	труба В32	22	1	сольвент	0,3	0,546	9,5	0,1	31,8	0,125	80	2400	0	15	0,2	0,1881	0,1315
Участок приготовления ЛКМ	шкаф лабораторный	труба В34	23	1	сольвент	0,02	0,289	10,5	0,315	9,9	0,771	22	25,94	0	15	0,2	0,1881	0,1315

Охрана атмосферы

Источниками загрязнения атмосферы являются системы вентиляции местных отсосов и общеобменной вентиляции производственного корпуса, удаляющие загрязненный воздух.

Для определения максимальных концентраций в приземном слое атмосферного воздуха на границе санитарно-защитной зоны выполнен расчет на ЭВМ по программе „ЭФИР-6.03."

Расчет произведен при нулевой фоновой концентрации, летней наружной температуре +22°С, скоростях ветра 0,5; 1,5; 5 м/с, коэффициент стратификации 140. Согласно СН245-71 „Санитарные нормы проектирования промышленных предприятий" санитарно-защитная зона принята 50м.

Для участка окраски и сушки расчет максимальных концентраций по сольвенту произведен при самом неблагоприятном режиме - сушке.

Воздух, удаляемый от системы В37 очищается от пыли в циклоне К12. Эффективность очистки - 98%.

При привязке проекта следует:

1. Выполнить расчет с учетом фоновых загрязнений воздуха, физико-географических и метеорологических факторов.
2. Установить предельно допустимые выбросы (ПДВ) для предприятия в целом по вредным веществам в г/с и г/год.
3. Разработать мероприятия по регулированию выбросов в период неблагоприятных метеоусловий (НМУ).
4. Выполнить раздел по контролю за соблюдением ПДВ.

ГИП	Нижмегдинов		VI.90
Нач.отд.	Попова		VI.90
Гл.спец.	Федоркин		VI.90
Нач.груп.	Гридасова		VI.90
Инж.II к.	Рыбакова		VI.90
Н.контр.	Толмачева		VI.90

503-1-78.90-ОВ

Привязан

Инв.N

Производственный корпус автотранспортного предприятия „Агропромтранс" на 250 грузовых автомобилей

Стадия	Лист	Листов
РП	6	

Общие данные (продолжение)

ГИПРОПРОМСЕЛЬСТРОЙ г. Саратов

Инв.N подл. | Подпись и дата | Взам.инв.N

24475-03 9 Копировал: Леденева Формат А2

Альбом 3

Характеристика отопительно-вентиляционных систем

Обозначение системы	Код системы	Наименование обслуживаемого помещения (технологического оборудования)	Тип установки	Вентилятор: Тип, исполнение по взрывозащите	Вентилятор: №	Вентилятор: Схема исполнения	Вентилятор: Положение	Вентилятор: L, м³/ч	Вентилятор: P, Па (кгс/м²)	Вентилятор: n, об/мин	Электродвигатель: Тип, исполнение по взрывозащите	Электродвигатель: N, кВт	Электродвигатель: n, об/мин	Воздухонагреватель: Тип	Воздухонагреватель: №	Воздухонагреватель: Кол.	Воздухонагреватель: Т-ра нагрева, °С: ΔT	Воздухонагреватель: Т-ра нагрева, °С: t₀	Воздухонагреватель: Расход теплоты Вт (ккал/ч)	ΔP, Па (кгс/м²)	Фильтр: Тип	Фильтр: №	Фильтр: Кол.	Фильтр: ΔP, Па (кгс/м²)	Фильтр: Концентрация мг/м³: начальная	Фильтр: Концентрация мг/м³: конечная	Система ВЭР: Тип	Система ВЭР: №	Система ВЭР: Кол.	Система ВЭР: Температура охлаждения/нагрева °С: tу	Система ВЭР: Температура охлаждения/нагрева °С: tо	Система ВЭР: Расход теплоты Вт (ккал/час)	Примечание
П1	1	Участок диагности-																																
		рования автомобилей,																																
		участок ТО-1 автомо-																																
		билей, участок замены																																
		шин, шиномонтажный																																
		участок	Е10.110-1	ВЦ4-75	10	1	ЛД°	27421	930 (94,98)	730	4А160М8	11	730	КСК3	12	1	-30	23,4	492584 (424643)	—	—	—	—	—	—	—	—	—	—	—	—	—	—	2ПК31,5
П2	1	Участок наружной																																
		мойки автомобилей	Е6.3.095-2	ВЦ4-75	6,3	1	ЛД°	13902	660 (67,35)	1425	4А112М4	5,5	1425	КСК3	10	1	-12	22,2	159941 (137880)	—	ФЯВБ	—	9	—	—	—	ТКТБ	20С	1	-30	-12	84180 (72569)	
П3	1	Компрессорная	—	В-06-300	4А	—	—	2831	63,70 (6,5)	1375	4А56А4	0,12	1375	—	—	—	—	13	—	—	—	—	—	—	—	—	—	—	—	—	—	—	—	на авто
П4	1	Участок обкатки и																																
		проверки двигателей	Е5.090-2	ВЦ4-75	5	1	ЛД°	4706	550 (56,12)	1400	4А80А4	1,1	1400	КСК3	6	1	-30	13	68073 (58684)	—	—	—	—	—	—	—	—	—	—	—	—	—	—	—	по типу бУ.1
П5	1	Участок проверки и																																
		зарядки аккумуляторов	Е4.110-26	ВЦ4-75	4	1	ПрО°	3926	500 (51,02)	1410	4А80А4	1,1	1410	КСК3	7	1	-30	18,4	63923 (55106)	—	—	—	—	—	—	—	—	—	—	—	—	—	—	—	7У.1
П6	1	Участок текущего ре-																																
		монта агрегатов, учас-																																
		ток ТО-2 автомобилей,																																
		участок текущего ре-																																
		монта автомобилей,																																
		слесарно-механичес-												КСК3	11	1																		
		кий участок	Е10.105-26	ВЦ4-75	10	1	ЛД°	41530	1250 (127,6)	970	4А200М6	22	970	КСК3	12	1	-30	17,2	659417 (568463)	—	—	—	—	—	—	—	—	—	—	—	—	—	—	—	2ПК40
П7	1	Кузнечно-сварочный																																
		и медницко-радиаторный																																
		участки	Е6.3.095-26	ВЦ4-75	6,3	1	ЛД°	12239	900 (91,84)	1425	4А112М4	5,5	1425	КСК3	6	2	-15	15	123520 (106483)	—	ФЯВБ	—	8	—	—	—	ТКТБ	10С	1	-30	-15	61759 (53240)	
П8	1	Участок окраски и																																
		сушки			Т	е	х	н	о	л	о	г	и	ч	е	с	к	и	й																
П9	1	Участок приготовления																																
		лакокрасочных материалов	Е3.15.095-2	ВЦ4-75	3,15	1	ПрО°	3460	550 (56,12)	2850	4А71В2	1,1	2850	КСК3	7	1	-30	22	60525 (52177)	—	—	—	—	—	—	—	—	—	—	—	—	—	—	—	3У.1
П10	1 раб. 1 рез.	Тамбур-шлюз	Е25.095-2а	ВЦ4-75	2,5	1	ЛД° ПрО°	520	600 (61,22)	2800	4АА63А2	0,37	2800	КСК3	6	1	-30	18	8397 (7238)	—	—	—	—	—	—	—	—	—	—	—	—	—	—	—	1У.2
П11	1	Склад агрегатов и запас-																																
		ных частей, участок про-																																
		верки топливной аппара-																																
		туры и гидросистем,																																
		деревообрабатывающий																																
		и обойный участок	Е5.095-2	ВЦ4-75	-5	1	ЛД°	4540	700 (71,43)	1400	4А80В4	1,5	1400	КСК3	6	1	-30	15	68729 (59247)	—	—	—	—	—	—	—	—	—	—	—	—	—	—	—	по типу бУ.1

ГИП	Нанметдинов		VI.90
Нач.отд.	Попова		VI.90
Гл.спец.	Федоркин		VI.90
Нач.групп	Володченко		VI.90

503-1-78.90-ОВ

Производственный корпус автотранспортного предприятия Агропромстроя на 250 грузовых автомобилей

Стадия	Лист	Листов
РП	7	

Общие данные (продолжение)

ГИПРОПРОМСЕЛЬСТРОЙ г. Саратов

Н.контр. Голмачева VI.90

Привязан

Инв.№

Инв.№подл. | Подпись и дата | Взам.инв.№

24475-03.10

Копировал Евстегнеева

Формат А2

Альбом 3

Продолжение

Обозначение системы	Кол. систем	Наименование обслуживаемого помещения (технологического оборудования)	Тип установки	Вентилятор: Тип, исполнение по взрывозащите	№	Схема исполнения	Положение	L м³/ч	P Па (кгс/м²)	n, об/мин	Электродвигатель: Тип, исполнение по взрывозащите	N, кВт	n, об/мин	Воздухонагреватель: Тип	№	Кол.	Т-ра нагрева, °С: от	до	Расход теплоты Вт (ккал/ч)	ΔP, Па (кгс/м²)	Фильтр: Тип	№	Кол	ΔP, Па (кгс/м²)	Концентрация мг/м³: начальная	конечная	Система ВЭР: Тип	№	Кол.	Температура охлаждения нагрева, °С: от	до	Расход теплоты Вт (ккал/ч)	Примечание
П12	1	Участок текущего ремонта																															
		агрегатов, участок ТО-2																															
		автомобилей, участок теку-																															
		щего ремонта автомобилей,																															
		слесарно-механический																															
		участок	Е10.105-2б	ВЦ4-75	10	1	Л0°	42000	1250 (127,6)	975	4А200М6	22	975	КСК3	11	1	-15	17,2	454947 (392196)	—	ФЯВБ	—	20	—	—	—	ТКТБ	40С	1	-30	-15	211932 (182700)	
В1	1	Участок диагностиро-																															
		вания автомобилей	—	—	—	—	—	650	—	технологический							—	—	—	—	—	—	—	—	—	—	—	—	—	—	—	—	подсос 1550 м³/час
В2÷В8	7	Участок диагностирова-																															
		ния автомобилей, учас-																															
		ток ТО-1 автомобилей,																															
		участок замены шин	ВКР4.00.	45.6	4	—	—	3364,3	40 (4,1)	920	АИР71 А6У2	0,37	910	—	—	—	—	—	—	—	—	—	—	—	—	—	—	—	—	—	—	—	
В9	1	Шиномонтажный участок	Е25,095-2а	ВЦ4-75	2.5	1	Л0°	430	600 (61,22)	2750	4АА63А2	0,37	2750	—	—	—	—	—	—	—	—	—	—	—	—	—	—	—	—	—	—	—	
В10	1	То же	ВКР4.00.	25.6	4	—	—	1470	140 (14,29)	920	4АА63В6У2	0,25	890	—	—	—	—	—	—	—	—	—	—	—	—	—	—	—	—	—	—	—	
В11	1	Участок наружной																															из нержавею
		мойки автомобилей	В5.105-1б	ВЦ4-46	5КА	1	Пр0°	13820	690 (70,41)	960	4А132 56	5,5	960	—	—	—	—	—	—	—	—	—	—	—	—	—	—	—	—	18	14	84180 (72569)	щей стали
В12	1	Компрессорная	ВКР6.30.	25.6	6,3	—	—	10300	40 (4,08)	950	4А904 6У2	1,5	935	—	—	—	—	—	—	—	—	—	—	—	—	—	—	—	—	—	—	—	на лето
В13	1	Участок обкатки и провер-																															
		ки двигателей	Е4.105-2а	ВЦ4-75	4	1	Л0°	2250	590 (60,20)	1410	4А71 В4	0,75	1410	—	—	—	—	—	—	—	—	—	—	—	—	—	—	—	—	—	—	—	подсос 1541 м³/час
В14	1	То же	ВКР4.00.	25.6	4	—	—	2282	70 (7,14)	920	4АА63В6У2	0,25	890	—	—	—	—	—	—	—	—	—	—	—	—	—	—	—	—	—	—	—	на лето
В15	1	Участок ТО-2 автомоби-																															
		лей, участок текущего																															
		ремонта автомобилей	Е5.095-2	ВЦ4-75	5	1	Пр0°	4377	680 (69,4)	1400	4А80В4	1,5	1400	—	—	—	—	—	—	—	—	—	—	—	—	—	—	—	—	—	—	—	подсос 3012 м³/час
В16	1	Участок проверки электро-																															
		оборудования	ВКР4.00.	25.6	4	—	—	1730	120 (12,24)	920	4АА63 66У2	0,25	890	—	—	—	—	—	—	—	—	—	—	—	—	—	—	—	—	—	—	—	на лето
В17	1	Участок текущего ре-																															
		монта агрегатов	—	—	—	—	—	2650	технологический							—	—	—	—	—	—	—	—	—	—	—	—	—	—	—	—	—	
В18	1	Участок проверки и																															
		зарядки аккумуляторов	Е3,15.095-2	ВЦ4-75	3,15	1	Пр0°	2860	820 (83,7)	2850	4А71В2	1,1	2850	—	—	—	—	—	—	—	ФЯВБ	—	2	—	—	—	—	—	—	—	—	—	
В19	1	То же	Е2,5.110-2	ВЦ4-75	2,5	1	10°	1000	1000 (102)	2800	4А71А2	0,75	2800	—	—	—	—	—	—	—	—	—	—	—	—	—	—	—	—	—	—	—	Эжектор
В20,В21	2	Кузнечно-сварочный																															
		и медницко-радиатор-																															
		ный участки	ВКР4.00.	25.6	4	—	—	2365	50 (5,10)	920	4АА63В6У2	0,25	890	—	—	—	—	—	—	—	—	—	—	—	—	—	—	—	—	—	—	—	
В22	1	То же	Е3,15.110-2	ВЦ4-75	3,15	1	Л0°	4590	850 (86,73)	2850	4А80В2	2,2	2850	—	—	—	—	—	—	—	—	—	—	—	—	—	—	—	—	—	—	—	
В23	1	—"—	Е2,5.110-2	ВЦ4-75	2,5	1	Л0°	1860	650 (66,33)	2800	4А71А2	0,75	2800	—	—	—	—	—	—	—	ФЯВБ	—	1	—	—	—	—	—	—	—	—	—	

ГИП	Нашметдинов		VI.90
Нач. отд.	Попова		VI.90
Гл. спец.	Федоркин		VI.90
Нач. груп.	Володченко		VI.90
Н. контр.	Толмачева		VI.90

Привязан

Инв. №

503-1-78.90 -08

Производственный корпус автотранспортного предприятия „Агропромтранс" на 250 грузовых автомобилей

Стадия	Лист	Листов
РП	8	

Общие данные (продолжение).

ГИПРОПРОМСЕЛЬСТРОЙ г. Саратов

Копировал: Нестеренкова, Эц 24475-03 11 формат А2

Инв. № подл. | Подпись и дата | Взам. инв.

Альбом 3

Продолжение

Обозначение системы	Кол. систем	Наименование обслуживаемого помещения (технологического оборудования)	Тип установки	Вентилятор: Тип, исполнение по взрывозащите	№	Схема исполнения	Положение	L, м³/ч	P, Па (кгс/м²)	n, об/мин	Электродвигатель: Тип, исполнение по взрывозащите	N, кВт	n, об/мин	Воздухонагреватель: Тип	№	Кол.	Т-ра нагрева, °С: от	до	Расход теплоты, вт (ккал/ч)	ΔP, Па (кгс/м²)	Фильтр: Тип	№	Кол.	ΔP, Па (кгс/м²)	Концентрация, мг/м³: Начальная	Конечная	Система ВЭР: Тип	№	Кол.	Температура охлаждения нагрева, °С: от	до	Расход теплоты, вт (ккал/час)	Примечание
В24	1	Участок текущего ремонта агрегатов, участок ТО-2 автомобилей, участок текущего ремонта автомобилей, слесарно-механический участок	Е6,3.095-2б	ВЦ4-75	6,3	1	Л0°	12600	850 (86,73)	1425	4А112М4	5,5	1425	–	–	–	–	–	–	–	ФЯВБ	–	8	–	–	–	–	–	–	16	11,7	61759 (53240)	Система ВЭР
В25÷В30	6	Участок текущего ремонта агрегатов, участок ТО-2 автомобилей, участок текущего ремонта автомобилей, слесарно-механический участок	ВКР4.00	45.6	4	–	–	3267	60 (6,12)	920	АИР71А6У2	0,37	910	–	–	–	–	–	–	–	–	–	–	–	–	–	–	–	–	–	–	–	
В31	1	Слесарно-механический участок, участок текущего ремонта агрегатов, участок ТО-2 автомобилей, участок текущего ремонта автомобилей	Е10.100-2	ВЦ4-75	10	1	ПрО	42000	800 (81,63)	970	4А160М6	15	970	–	–	–	–	–	–	–	ФЯВБ	–	20	–	–	–	–	–	–	16	11	211932 (182700)	Система ВЭР
В32	1	Участок окраски и сушки	—	—	т	е	х	н	о	л	о	г	и	ч	е	с	к	и	й		–	–	–	–	–	–	–	–	–	–	–	–	
В33	1	Участок приготовления лакокрасочных материалов	—	ВЦ4-70	2,5	1	Л0°	1200	610 (62)	2775	В63В2	0,55	2775	–	–	–	–	–	–	–	–	–	–	–	–	–	–	–	–	–	–	–	Алюминиевый
В34	1раб 1рез	То же	—	ВЦ14-46	3,15	1	Л0°, ПрО	2350	700 (71,4)	1385	В80А4	1,1	1385	–	–	–	–	–	–	–	–	–	–	–	–	–	–	–	–	–	–	–	Алюминиевый
В35	1	Участок проверки топливной аппаратуры и гидросистем	—	ВЦ4-76	2,5К	1	ПрО	1350	650 (66)	2740	4А63В2	0,55	2740	–	–	–	–	–	–	–	–	–	–	–	–	–	–	–	–	–	–	–	Коррозионно-стойкий пласт массовый

Гип	Нажмединов		VI.90
Нач. отд.	Попова		VI.90
Гл. спец.	Федоркин		VI.90
Нач. груп.	Володченко		VI.90
Н. контр.	Толмачева		VI.90

503-1-78.90-08

Производственный корпус автотранспортного предприятия „Агропромтранс" на 250 грузовых автомобилей

Стадия	Лист	Листов
РП	9	

Общие данные (продолжение)

ГИПРОПРОМСЕЛЬСТРОЙ г. Саратов

Привязан

Инв. №

Инв. № подл. | Подпись и дата | Взам. инв. №

24475-03 12 Копировал: Савина Сол Формат А2

Альбом 3

Продолжение

Обозначение системы	Кол. систем	Наименование обслуживаемого помещения (технологического оборудования)	Тип установки	Вентилятор: Тип, исполнение по взрывозащите	Вентилятор: №	Вентилятор: Схема исполнения	Вентилятор: Положение	Вентилятор: L, м³/ч	Вентилятор: P, Па (кгс/м²)	Вентилятор: n, об/мин	Электродвигатель: Тип, исполнение по взрывозащите	Электродвигатель: N, кВт	Электродвигатель: n, об/мин	Воздухонагреватель: Тип	Воздухонагреватель: №	Воздухонагреватель: Кол	Воздухонагреватель: t-ра нагрева, °С от	Воздухонагреватель: t-ра нагрева, °С до	Воздухонагреватель: Расход теплоты Вт (ккал/ч)	Воздухонагреватель: ΔP, Па (кгс/м²)	Фильтр: Тип	Фильтр: №	Фильтр: Кол	Фильтр: ΔP, Па (кгс/м²)	Фильтр: Концентрация мг/м³ начальная	Фильтр: Концентрация мг/м³ конечная	Система ВЗР: Тип	Система ВЗР: №	Система ВЗР: Кол	Система ВЗР: Температура охлаждения нагрева, °С от	Система ВЗР: Температура охлаждения нагрева, °С до	Система ВЗР: Расход теплоты Вт (ккал/час)	Примечание
В36	1	То же	ВКР4.00Н5.6		4	—	—	2400	140 (14.3)	920	АИР71А6У2	0.37	910	—	—	—	—	—	—	—	—	—	—	—	—	—	—	—	—	—	—	—	—	На лето
В37	1	Деревообрабатывающий																																
		и обойный участок	—	В-ЦП6-45	5	6	Л0°	2400	1610 (170)	1430	4А 100L4	4.0	1430	—	—	—	—	—	—	—	циклон	К12	1	—	—	—	—	—	—	—	—	—	—	пылевой
В38	1	Трансформаторная																																
		подстанция	—	В-Ц6-300	4А	—	—	2500	78.4 (8)	1375	4А 56А4	0.12	1375	—	—	—	—	—	—	—	—	—	—	—	—	—	—	—	—	—	—	—	—	—
Р1; Р2	2	Слесарно-механи-																																
		ческий участок	ПА2-12 М	—	—	—	—	—	—	—	АОЛ2-21-2	1.5	—	—	—	—	—	—	—	—	—	—	—	—	—	—	—	—	—	—	—	—	—	—
У1; У2	2	Участок диагности-																																
		рования автомо-																																
		билей,																																
		Участок ТО-1 авто-																																
		мобилей,																																
		Участок замены																																
		шин	ЕБ3.110-16	В-Ц4-75	6.3	1	Л180°	12000	360 (36.7)	950	4А112МА6	3.0	950	КВБ	В-П	2	15	44	116000 (100000)	—	—	—	—	—	—	—	—	—	—	—	—	—	—	—	3ВТ1.00.000-02
У3; У4	2	Участок наружной																																
		мойки автомоби-					Л180°																												
		лей	ЕБ3.110-16	В-Ц4-75	6.3	1	Пр180°	12000	360 (36.7)	950	4А112МА6	3.0	950	КВБ	В-П	2	16	45	116000 (100000)	—	—	—	—	—	—	—	—	—	—	—	—	—	—	—	3ВТ1.00.000-02
У5; У6	2	Участок текущего																																
		ремонта автомо-					Л180°																												
		билей	ЕБ3.110-16	В-Ц4-75	6.3	1	Пр180°	12000	360 (37.6)	950	4А112МА6	3.0	950	КВБ	В-П	2	15	44	116000 (100000)	—	—	—	—	—	—	—	—	—	—	—	—	—	—	—	3ВТ2.00.000-02

Примечание. В графе L м³/ч расход воздуха дается с учётом подсосов и потерь через неплотности по п. 4.89 и п. 4.134 СНиП 2.04.05-86

ГИП	Нанметашков		VI.90
Нач. ОТА.	Попова		VI.90
Гл. спец.	Федоркин		VI.90
Нач. групп	Володченко		VI.90
Н. контр.	Голлачева		VI.90

503-1-78.90-ОВ

Производственный корпус автотранспортного предприятия Агропромтранс на 250 грузовых автомобилей

Стадия	Лист	Листов
РП	10	

Общие данные (окончание)

ГИПРОПРОМСЕЛЬСТРОЙ г. Саратов

Привязан

Инв. №

Взам. инв. № | Подпись и дата | Инв. № подл.

24475-03 13 Копировал Евстегнеева

Формат А2

Альбом 3

Технологическое оборудование			Характеристика выделяющихся вредностей	Объём вытяжки, м³/ч		Характеристика местного отсоса		Обозначение системы	Примечание
Поз.	Наименование	Кол.		на оборуд	Всего	Обозначение	Применяемые документы		
	1. Участок диагности-								
	рования автомобилей								
3	Стенд комплексной диаг-								
	ностики грузовых автомобилей		двуокись азота, углеводород			шланговый			
	КИ-8980	1	сажа, сернистый ангидрид, свинец	650	650	отсос	технический паспорт	В1	
	4. Шиномонтажный участок								
7	Электровулканизацион-		окись углерода, сернистый						
	ный аппарат ОШЗ-48	1	ангидрид, дивинил, изопрен	430	430	воронка	3600х8х0,014	В9	
	9. Участок обкатки и								
	проверки двигателей								
5	Стенд обкаточно-		углеводороды, двуокись азота,			шланговый			
	тормозной КИ-5540	1	сажа, окись углерода, свинец	683	683	отсос ф100	технический паспорт	В13	
	14. Участок проверки и								
	зарядки аккумуляторов								
10	Верстак аккумуляторщика								
	9779-06	1	аэрозоль H_2SO_4	100	100	встроенный отсос	технический паспорт	В19	
2	Стол с тремя тиглями								
	для заливочных работ Р505А	1	пары свинца и мастики	2820	2820	встроенный отсос	технический паспорт	В18	
10	Шкаф зарядный 9779.04.01	3	аэрозоль, водород	100	300	встроенный отсос	технический паспорт	В19	
	15. Участок текущего ре-								
	монта агрегатов								
6	Машина для очистки с ог-		дымовые газы, окись углерода,	360	360	дымогарная труба	технический паспорт	ВЕ10	
	невым подогревом ОМ-13667-01	1	двуокись азота, ангидрид, пыль	2650	2650	встроенный отсос	технический паспорт	В17	
	16. Участок ТО-2 автомобилей								
	Посты технического		окись углерода, двуокись азота,			шланговый			
	обслуживания	2	бензапирен, сажа	445	890	отсос ф100	технический паспорт	В15	
	17. Участок текущего								
	ремонта автомобилей								
	Пост технического		двуокись азота, бензапирен,			шланговый			
	обслуживания	1	углеводороды, окись углерода	445	445	отсос ф100	технический паспорт	В15	

Инв. № подл. | Подпись и дата | Взам. инв. №

ГИП	Никитушков		VI.90
Нач. отд.	Попова		VI.90
Гл. спец.	Федорин		VI.90
Нач. групп	Володченко		VI.90

503-1-78.90-08

Привязан

Инв. №

Н. контр.	Голынчев		VI.90

Производственный корпус автотранспортного предприятия Агропромтранса на 250 грузовых автомобилей

Стадия	Лист	Листов
РП	11	

Местные отсосы от технологического оборудования (начало)

ГИПРОПРОМСЕЛЬСТРОЙ г. Саратов

24475-03 14 Копировал: Ильичева

Формат А2

Альбом 3

ПРОДОЛЖЕНИЕ

Технологическое оборудование			Характеристика выделяющихся вредностей	Объем вытяжки, м³/ч		Характеристика местного отсоса		Обозначение системы	Примечание
Поз.	Наименование	Кол.		на ед. оборуд.	Всего	Обозначение	Применяемые документы		
	20. Кузнечно-сварочный и медницко-радиаторный участок					нижний отсос,	технический паспорт		
21	Стол для электросварочных работ ОКС-7523	1	пыль, окись марганца, фтористый водород	400 1870	400 1870	панель равномерного всасывания 1П9	4.904-37	В22	
15	Стенд для комплексных работ по ремонту радиаторов 3092	1	свинец, аэрозоль, окислы азота	1800	1800	встроенный отсос	технический паспорт	В23	
18	Электропечь сопротивления камерная СН36.12 И/12М1		тепло, окись углерода	2300	2300	зонт-козырек	3600×1×0.48×1.25	В22	
	21. Слесарно-механический участок								
10	Точильно-шлифовальный станок	1	пыль	1440	1440	обеспыливающий агрегат	технический паспорт	Р1, Р2	
	24. Участок проверки топливной аппаратуры и гидросистем								
11	Установка моечная ОР-9971	1	пары моющей жидкости	1300	1300	встроенный отсос	технический паспорт	В35	
	25. Деревообрабатывающий и обойный участок								
2	Станок комбинированный КС-1	1	древесная пыль	1200	1200	встроенный отсос	технический паспорт	В37	
5	Верстак специальный с нижним отсосом 22 276 НЭТ	1	пыль	1200	1200	встроенный отсос	технический паспорт	В37	
	19. Участок приготовления лакокрасочных материалов								
4	Шкаф лабораторный ПЛ 36.270	1	пары сольвента	1500	1500	встроенный отсос	технический паспорт	В34	
1	Шкаф для хранения лакокрасочных материалов АБ 07.049	2		400	800	встроенный отсос	технический паспорт	В34	

ГИП	Нагмотдинов		VI.90
Нач.отд.	Попова		VI.90
Гл.спец.	Федоркин		VI.90
Нач.груп.	Володченко		VI.90
Н.контр.	Толмачева		VI.90

Привязан

Инв. N

503-1-78.90 -ОВ

Производственный корпус автотранспортного предприятия „Агропромтранс" на 250 грузовых автомобилей

Местные отсосы от технологического оборудования (окончание)

Стадия	Лист	Листов
РП	12	

ГИПРОПРОМСЕЛЬСТРОЙ г. Саратов

Инв. N подл. | Подпись и дата | Взам. инв. N

24475-03 15 Копировал: Леденева Формат А2

Альбом 3

План кровли в осях К4

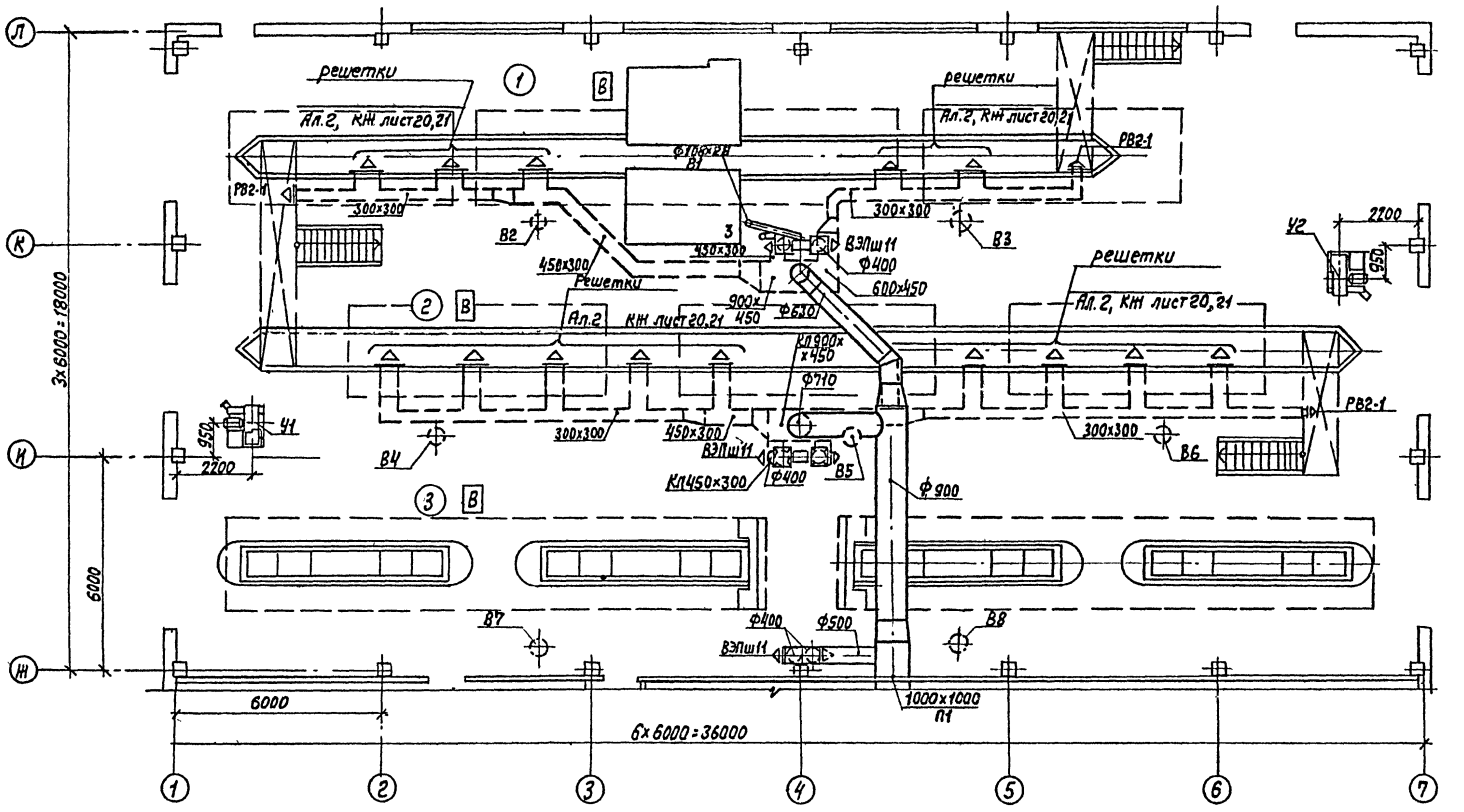

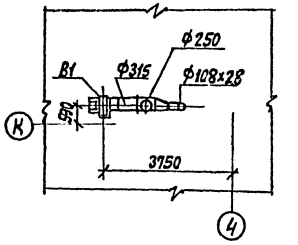

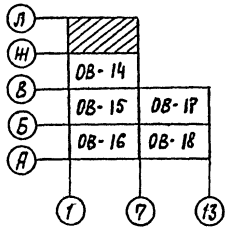

ГИП	Шлиметдинов		VI.90
Нач.отд.	Попова		VI.90
Гл.спец.	Федоркин		VI.90
Нач.груп.	Волоченко		VI.90
Н.контр.	Толмачева		VI.90

503-1-78.90 -ОВ

Привязан

Инв.N

Производственный корпус автотранспортного предприятия „Агропромтранс" на 250 грузовых автомобилей

План на отм. 0.000 между осями 1÷7, Ж÷Л.
План кровли в осях К, 4

Стадия	Лист	Листов
РП	13	

ГИПРОПРОМСЕЛЬСТРОЙ г.Саратов

24475-03 16 Копировал: Леденева Формат А2

Гл.спец. СО-1	Чупакин		07.90
Нач.отд. ВК	Свирепов		07.90
Нач.отд. ЭТ	Калганов		07.90
Гл.спец. ТХ	Кабанов		07.90

Инв.N подл. | Подпись и дата | Взам.инв.N

Альбом 3

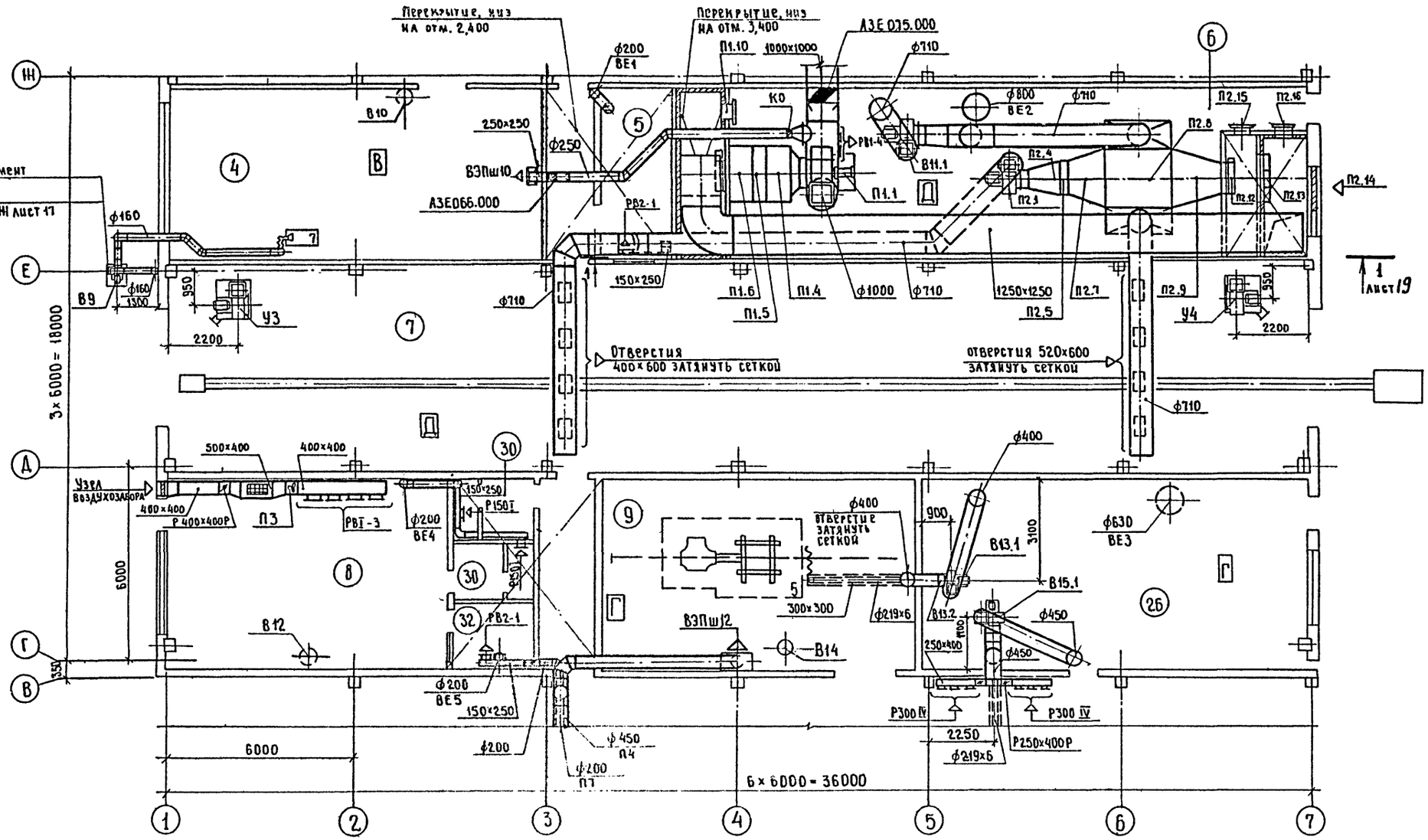

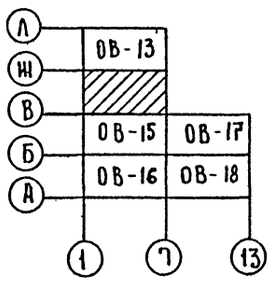

ГИП	Нашметдинов		VI.90
Нач.отд.	Попова		VI.90
Гл.спец.	Федоркин		VI.90
Нач.груп.	Володченко		VI.90
Н.контр.	Толмачёва		VI.90

Привязан

Инв.№

503-1-78.90-ОВ

Производственный корпус автотранспортного предприятия Агропромтранс на 250 грузовых автомобилей

Стадия	Лист	Листов
РП	14	

План на отм. 0.000 между осями 1÷7, В÷Ш

ГИПРОПРОМСЕЛЬСТРОЙ г.Саратов

Гл.спец. СО-1	Чулахин	05.90
Нач.отд. ВК	Свщепов	05.90
Нач.отд. ЭТ	Калганов	05.90
Гл.спец. ТХ	Кабанов	05.90

Взам.инв.№ | Подпись и дата | Инв.№подл.

24475-03 17 Копировал Евстегнеева Формат А2

Альбом 3

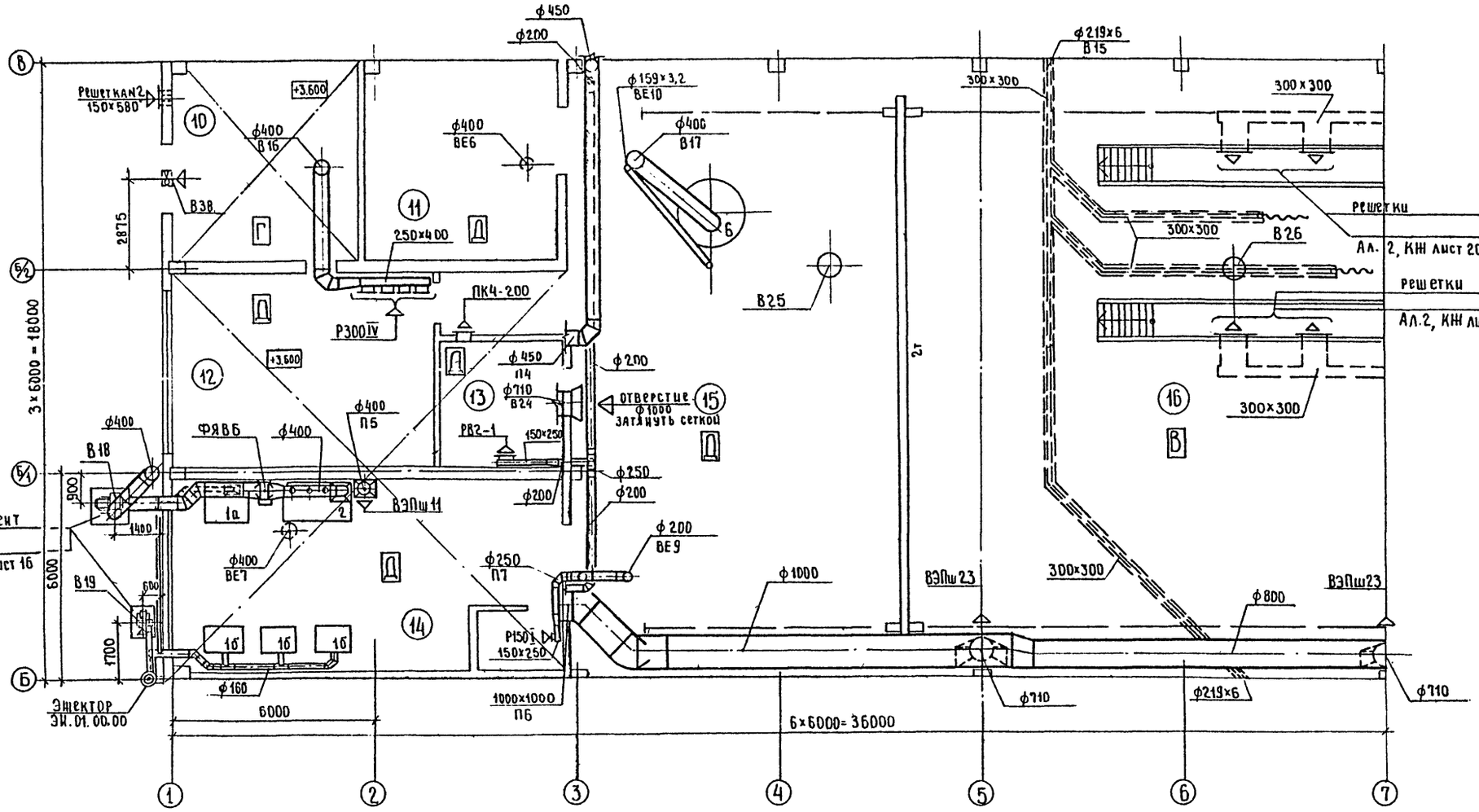

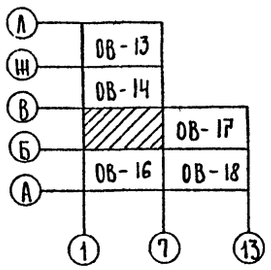

ГИП	Нанметдинов		VI.90
Нач.отд	Попова		VI.90
Гл.спец	Федоркин		VI.90
Нач.групп	Володченко		VI.90
Н.контр.	Толмачева		VI.90

503-1-78.90 - ОВ

Производственный корпус автотранспортного предприятия "Агропромтранс" на 250 грузовых автомобилей

Стадия	Лист	Листов
РП	15	

План на отм. 0,000 между осями 1÷7, Б÷В

Гипропромсельстрой г.Саратов

ГЛ.СПЕЦ.СО-1	Чупахин		07.90
НАЧ.ОТД. ВК	Свирепов		07.90
НАЧ.ОТД. ЭТ	Калганов		07.90
ГЛ.СПЕЦ. ТХ	Кабанов		07.90

Привязан

Инв.№

Инв.№ подл. | Подпись и дата | Взам.инв.№

24475-03 18 Копировал Евстегнеева

Формат А2

Альбом 3

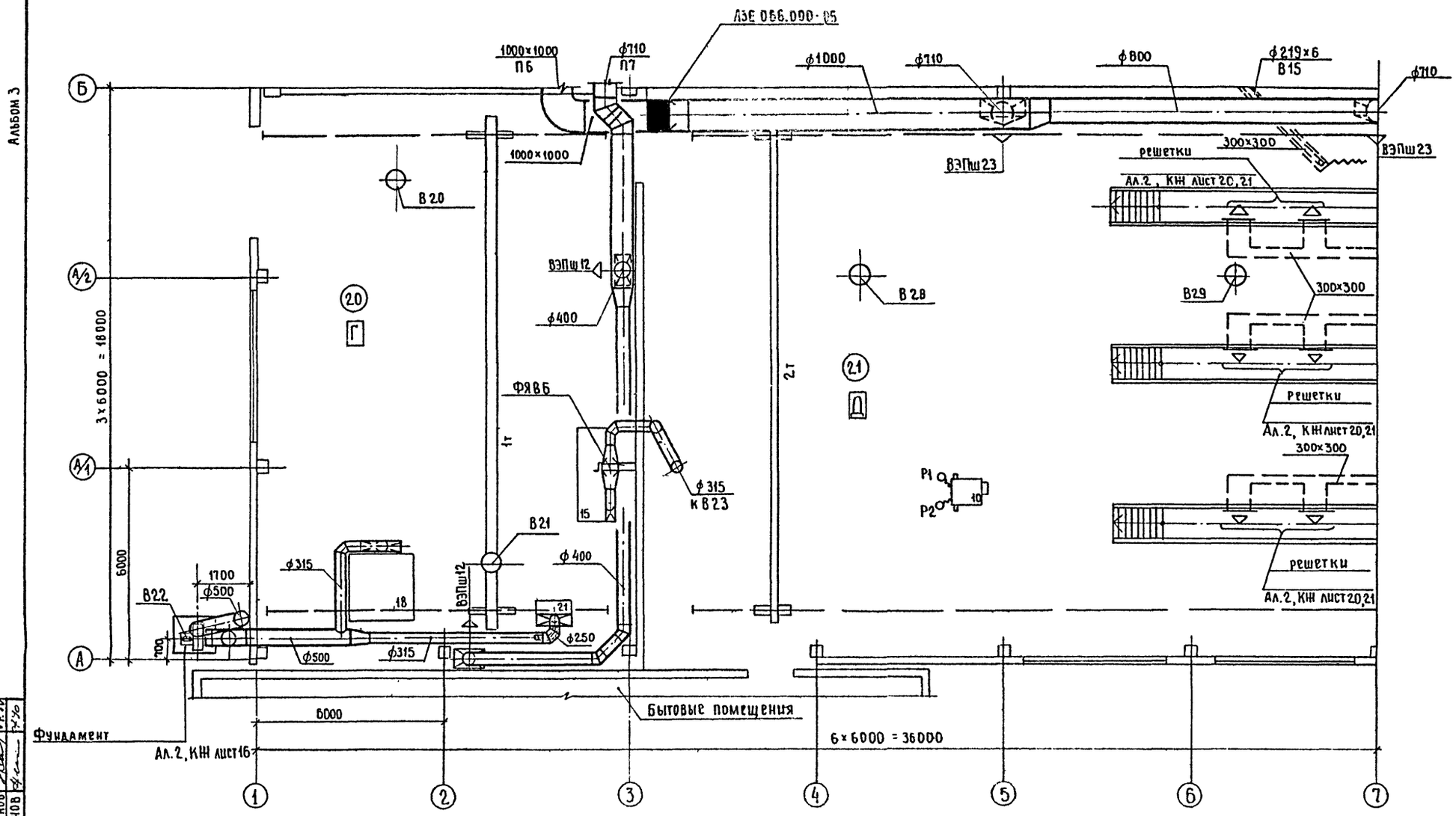

План кровли в осях А/1; 3

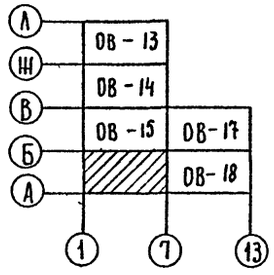

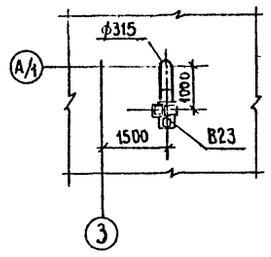

ГИП.	Наймушин		VI.90
Нач.отд.	Попова		VI.90
Гл.спец.	Федоркин		VI.90
Нач.групп	Володченко		VI.90
Н.контр.	Голлачева		VI.90

503-1-78.90 - ОВ

Привязан

Инв.№

Производственный корпус автотранспортного предприятия Агропромтранс на 250 грузовых автомобилей

Стадия	Лист	Листов
РП	16	

План на отм. 0.000 между осями 1÷7; А÷Б. План кровли в осях А/1; 3

Гипропромсельстрой г. Саратов

Гл.спец.СО-1 Чупахин 12.90
Нач.отд.ВК Свирепов 12.90
Нач.отд.ЭТ Калганов 12.90
Гл.спец.ТХ Кабанов 12.90

Инв.№подл. | Подпись и дата | Взам.инв.№

24475-03 19 Копировал Евстигнеева

Формат А2

Альбом 3

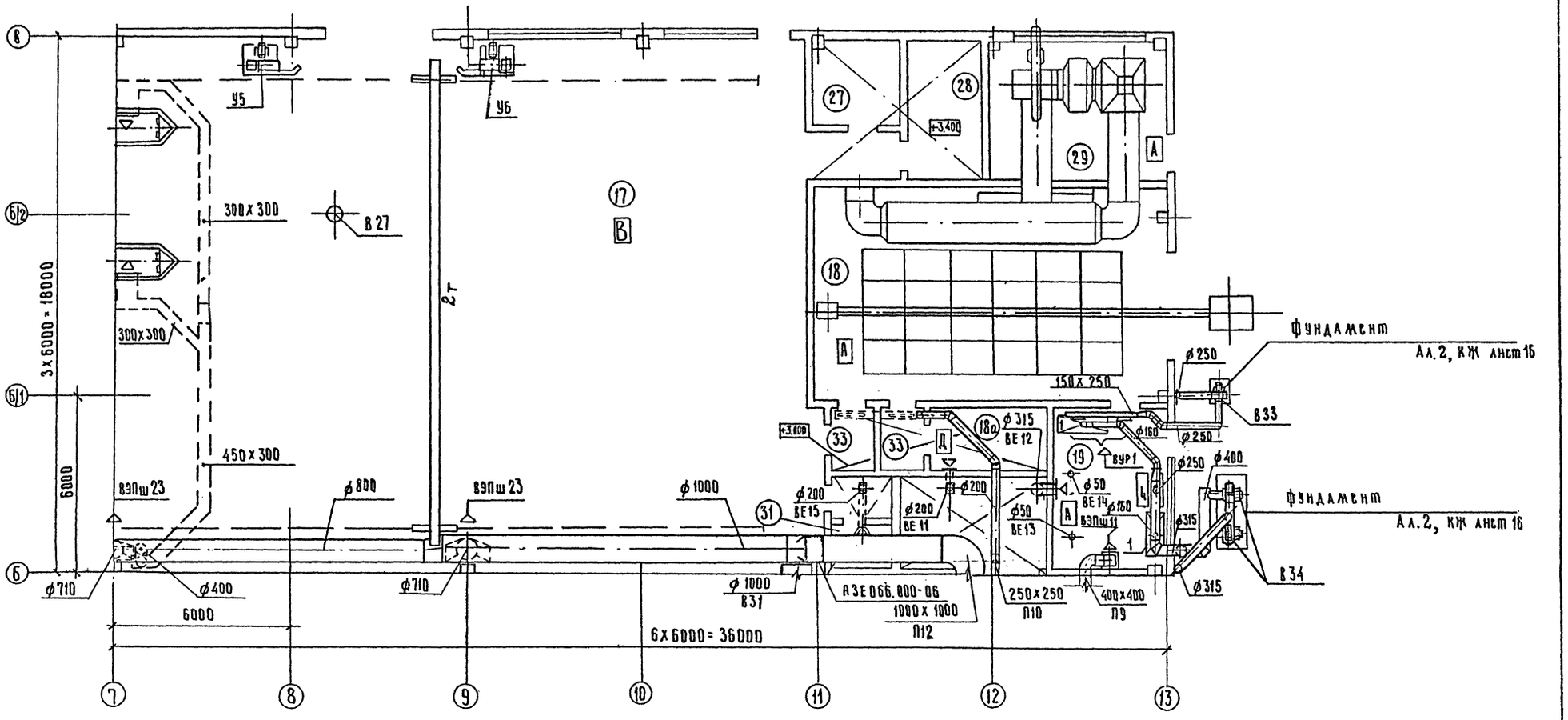

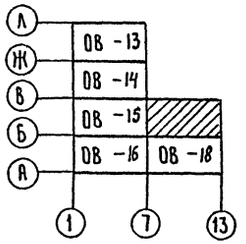

ГИП	Никитенко		VI.90
Нач. отд.	Попова		VI.90
Гл. спец.	Федоркин		VI.90
Нач. групп.	Володченко		VI.90
Н. контр.	Толмачева		VI.90

503-1-78.90-08

Привязан

Инв. №

Производственный корпус автотранспортного предприятия „Агропромтранс" на 250 грузовых автомобилей.

План на отм. 0.000 между осями 7÷13, Б÷В

Стадия	Лист	Листов
РП	17	

ГИПРОПРОМСЕЛЬСТРОЙ г. Саратов

24475-03 20 Копировал: Ильичева

Формат А2

Гл. спец. СО-1	Чупахин		07.90
Нач. отд. ВК	Свирепов		8.90
Нач. отд. ЭТ	Каганов		07.90
Гл. спец. ТХ	Кабанов		7.90

Инв. № подл. | Подпись и дата | Взам. инв. №

Альбом 3

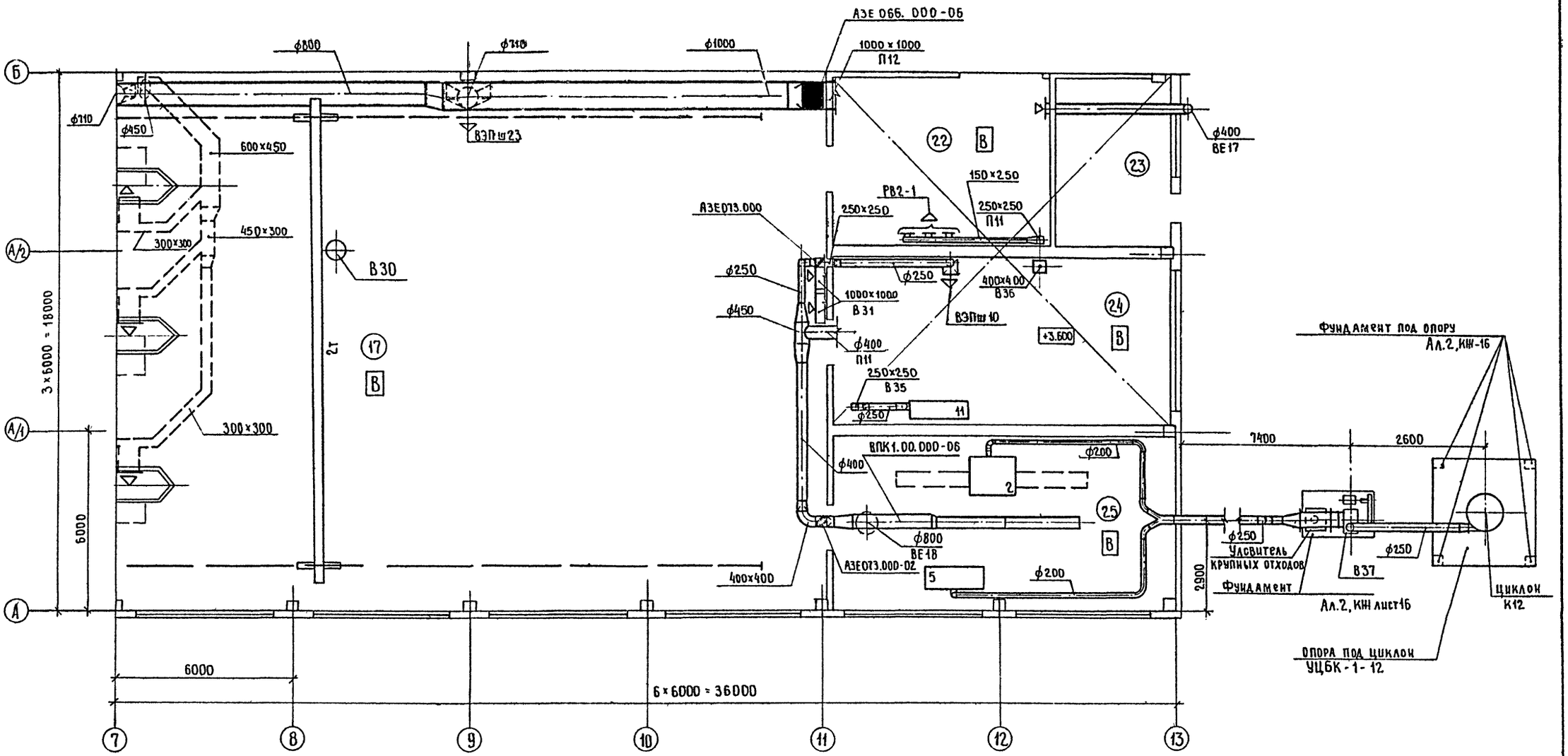

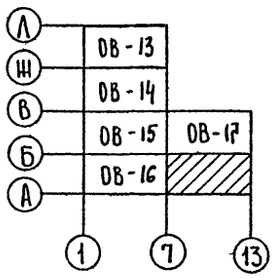

ГИП	Нанметдинов		VI.90
Нач.отд.	Попова		VI.90
Гл.спец.	Федоркин		VI.90
Нач.групп	Володченко		VI.90
Н.контр.	Толмачева		VI.90

503-1-78.90 - ОВ

Производственный корпус автотранспортного предприятия Агропромтранс на 250 грузовых автомобилей

Стадия	Лист	Листов
РП	18	

План на отм. 0.000 между осями 7÷13, А÷Б

Гипропромсельстрой г. Саратов

Привязан

Инв.№

Гл.спец. СО-1	Чупахин		07.90
Нач.отд. ВК	Свирепов		07.90
Нач.отд. ЭТ	Калганов		07.90
Гл.спец. ТХ	Кабанов		07.90

Инв.№ подл. | Подпись и дата | Взам. инв.№

24475-03 21 Копировал Евстигнеева

Формат А2

Альбом 3

Разрез 1-1

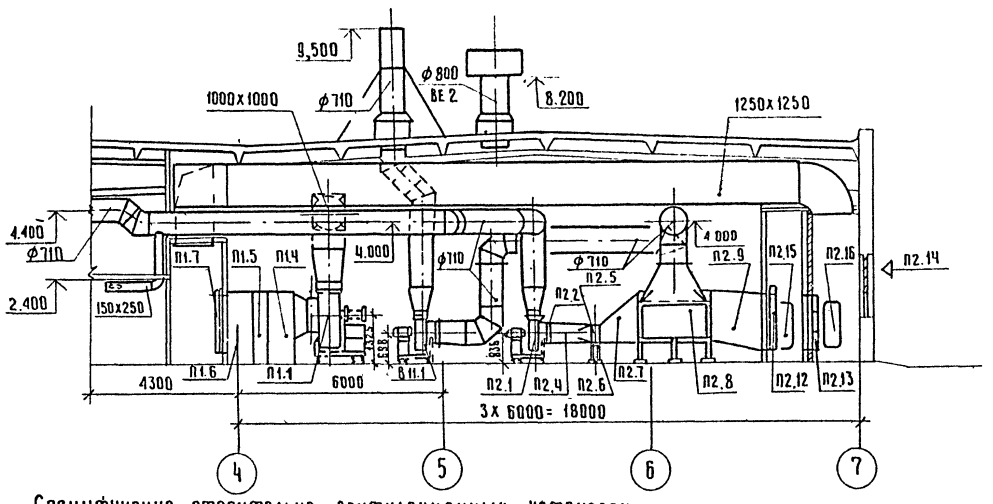

Спецификация отопительно-вентиляционных установок

Марка поз.	Обозначение	Наименование	Кол.	Масса ед.кг.	Примечание
		П1 (типовая приточная камера 2ПК 31,5 левого исполнения)			
П1.1	ТУ22-115-07-88	Агрегат вентиляторный виброизолированный			
		Е10.110-1 компл.	1	505,00	
		в. вентилятор радиальный			
		ВЦ4-75 №10, исполнение 1 положение 10°			
		б. электродвигатель			
		4А160М8, 11кВт, 730об/мин			
		Виброизоляторы	5		
П1.2	5.904-38	Гибкая вставка В.00.00-15	1	2,77	
П1.3	5.904-38	Гибкая вставка Н.00.00-19	1	3,13	
П1.4	5.904-12 вып.1-3	Соединительная секция			
		А1А 182.000	1	535,00	
П1.5	5.904-12 вып.1-17	Калориферная секция			
		однорядная А1А190.000-02			
		с одним калорифером			
		КСк 3-12	1	520,00	
П1.6	5.904-12 вып.1-30	Приёмная секция			

продолжение

Марка поз.	Обозначение	Наименование	Кол.	Масса ед.кг.	Примечание
		А1А 227.000	1	168,50	
П1.7	5.904-12 вып.1-35	Заслонка воздушная утепленная КВУ1600х1000			
		АУ2 с электроприводом			
		и электроподогревом	1	160,40	
П1.8		Короб воздухоприточный из листовой стали			
		по ГОСТ 19904-74* δ=0,9мм			
		1250х1250	23,2		м
П1.9	5.904-12 вып.1-35	Патрубок А1ЧМ036.010-02	1	40,80	
П1.10	5.904-4	Дверь герметическая утепленная	1	33,60	
		П2 (индивидуальная приточная камера)			
П2.1	ТУ22-115-07-88	Агрегат вентиляторный виброизолированный			
		Е 6,3.100-2 компл.	1	199,00	
		в. вентилятор радиальный			
		ВЦ4-75 №6,3, исполнение 1, положение 10°			
		б. электродвигатель			
		4А112М4 5,5кВт, 1425об/мин			

продолжение

Марка поз.	Обозначение	Наименование	Кол.	Масса ед.кг.	Примечание
		Виброизоляторы ДОЧ1	5	1,00	
П2.2	5.904-38	Гибкая вставка В.00.00-12	1	1,74	
П2.3	5.904-38	Гибкая вставка Н.00.00-15	1	1,95	
П2.4		Конфузор из листовой	1	38,00	
		стали по ГОСТ 19904-74*			
		δ=1,4мм ф630/1227х575			
		ℓ= 1000 мм	2,8	11,10	м²
		Уголок 32х32х4	3,7	1,91	м
П2.5		Калорифер КСк3-10			
		по ТУ22-5757-84	1	68,00	
П2.6	4.904-25	Подставка под калорифер			
		П-00	4	2,10	
П2.7		Конфузор из листовой	1	85,00	
		стали по ГОСТ 19904-74*			
		δ=1,4мм 1227х575/1739			
		х1337 ℓ= 1200 мм	5,9	11,10	м²
		Уголок 32х32х4	10	1,91	м
П2,8		Теплоутилизатор ТКТ6-20с	1	1335,00	
П2.9		Конфузор из листовой	1	132,80	
		стали по ГОСТ 19904-74*			
		δ=1,4мм П39х1337/1600х			
		1000 ℓ= 1700	10	11,10	м²
		Уголок 32х32х4	11,4	1,91	м
П2.10		Короб приёмный 1984х	2	94,00	
		х800 ℓ=1300мм из			
		листовой стали по			
		ГОСТ 19904-74* δ=1,4мм	7,3	11,10	м²
		Уголок 32х32х4	6,6	1,91	м
П2.11		Конфузор из листовой	2	59,00	
		стали по ГОСТ 19904-74*			
		δ=1,4мм 1984х800/ф710,			
		ℓ= 1100 мм	4,3	11,10	м²
		Уголок 32х32х4	5,7	1,91	м
П2.12	5.904-12 вып.1-35	Заслонка воздушная утепленная КВУ1600х1000			
		АУ2 с электроприводом			
		и электроподогревом	1	160,40	
П2.13	ТУ22-6121-85	Фильтр воздушный ячей			
		ковый ФЯВБ, сухой	9	4,20	

ГИП				503-1-78.90-08
Нач. отд.				
Гл. спец.				
Нач. гр.				

Приточный павильонный агрегат производительностью 10000 м³/ч для строительства в районах с расчетной температурой наружного воздуха -30°С и ниже. Для предприятий автомобильной промышленности. Рабочие чертежи

Стадия	Лист	Листов
РП	19	

Разрез 1-1. Спецификация отопительно-вентиляционных установок

ГИПРОПРОМСПЕЦСТРОЙ г. Саратов

Привязан

Инв. № подл. | Подпись и дата | Взам. инв. №

24475-03 22

Формат А2

Альбом 3

Марка поз.	Обозначение	Наименование	Кол.	Масса ед.кг	Примечание
П2.14	1.494-27 вып.7	Узел воздухозабора			
		без утепленного клапана:			
		5С1.Н.000.000-01;	1	43.00	
		5С1 Н.000.000-05	1	67.00	
П2.15	5.904-4	Дверь герметическая			
		неутепленная Д1.25×0.5	1	24.53	
П2.16	5.904-4	Дверь герметическая			
		утепленная Ду1.25×0.5	1	33.60	
П2.17	5.904-25	Панель для установки			
		ячейковых фильтров			
		Ус 39А.00.000-03.	1	94.00	
		В11			
В11.1	ТУ22-5659-84	Агрегат вентиляторный			
		виброизолированный из			
		нержавеющей стали			
		В5.105-1б компл.	1	151.00	
		а.вентилятор радиальный			
		ВЦ14-46 №5к исполнение			
		1, положение ПрО°			
		б. Электродвигатель			
		4А132 S6, 5,5 кВт,			
		960 об/мин			
		Виброизоляторы ДО 40	5	1.00	
В11.2	5.904-38	Гибкая вставка В.00.00-09	1	1.43	
В11.3	5.904-38	Гибкая вставка Н.00.00-11	1	1.51	
		В13			
В13.1	ТУ 22-5933-85	Агрегат вентиляторный			
		виброизолированный			
		Е4-105-2а компл.	1	63.10	
		а. Вентилятор радиаль			
		ный ВЦ4-75 №4, испол-			
		нение 1, положение ЛО°			
		б. Электродвигатель			
		4А71В4; 0.75 кВт;			
		1410 об/мин			
		Виброизоляторы ДО39	5	0.40	

продолжение

Марка поз.	Обозначение	Наименование	Кол.	Масса ед.кг	Примечание
В13.2	5.904-38	Гибкая вставка В.00.00-08	1	1.27	
В13.3	5.904-38	Гибкая вставка Н.00.00-08	1	1.24	
		В15			
В15.1	ТУ 22-115-07-88	Агрегат вентиляторный			
		виброизолированный			
		Е5.095-2 компл.	1	95.20	
		а. Вентилятор радиальный			
		ВЦ4-75 №5, исполнение			
		1, положение ПрО°			
		б. Электродвигатель			
		4А80В4; 1,5 кВт;			
		1400 об/мин			
		Виброизоляторы ДО 40	5	1.00	
В15.2	5.904-38	Гибкая вставка В.00.00-09	1	1.43	
В15.3	5.904-38	Гибкая вставка Н.00.00-11	1	1.51	
		П6 (типовая			
		приточная камера			
		2ПК40 левого испол-			
		нения)			
П6.1	ТУ 22-115-07-88	Агрегат вентиляторный			
		виброизолированный			
		Е10.105-2б компл.	1	615.00	
		а.вентилятор радиаль-			
		ный ВЦ4-75№10, испол-			
		нение 1, положение ЛО°			
		б. Электродвигатель			
		4А200 М6; 22 кВт;			
		970 об/мин			
		Виброизоляторы ДО43	5	2.50	
П6.2	5.904-38	Гибкая вставка В.00.00-15	1	2.77	
П6.3	5.904-38	Гибкая вставка Н.00.00-19	1	3.13	
П6.4	5.904-12 вып.1-4	Соединительная секция			
		А1А183.000	1	1016.00	
П6.5	5.904-13 вып.1-18	Калориферная секция			
		А1А191 000-02 одно-			
		рядная с двумя			

продолжение

Марка поз.	Обозначение	Наименование	Кол.	Масса ед.кг	Примечание
		калориферами КсК3-11,			
		КсК3-12	1	900,00	
П6.6	5.904-12 вып.1-31	Приемная секция без			
		рециркуляционной зас-			
		лонки А1А 228.000	1	244.50	
П6.7	5.904-12 вып.1-35	Заслонка воздушная			
		утепленная КВУ1800×			
		1400 АУ2 с электропри-			
		водом и электроподог-			
		ревом с МЭО	1	220.70	
П6.8	5.904-4	Дверь герметическая			
		утепленная Ду 1.25×0.5	1	33.60	
П6.9	5.904-12 вып.1-35	Патрубок А14М036.010-04	1	53.30	
П6.10	1.494-27 вып.7	Узел воздухозабора:			
		а. решетка №2(150×580)	24	1.20	
		В24			
В24.1	ТУ 22-115-07-88	Агрегат вентиляторный			
		виброизолированный			
		Е6,3.095-2б компл.	1	197.00	
		а. вентилятор радиаль-			
		ный ВЦ4-75№6.3;			
		исполнение 1; положе-			
		ние ЛО°			
		б. Электродвигатель			
		4А112 М4; 5.5 кВт;			
		1425 об/мин			
		Виброизоляторы ДО41	5	1.00	
В24.2	5.904-38	Гибкая вставка В.00.00-12	1	1.74	
В24.3	5.904-38	Гибкая вставка Н.00.00-15	1	1.95	

ГИП	Никитин		87.90
Нач.отд.	Попова		87.90
Гл.спец.	Ковалкин		87.90
Нач.груп.	Володченко		87.90

503-1-78.90-ОВ

Привязан

Инв.№

Производственный корпус автотранспортного предприятия „Агропротранс" на 250 грузовых автомобилей

Стадия	Лист	Листов
РП	20	

Спецификация отопительно-вентиляционных установок

ГИПРОПРОМСЕЛЬСТРОЙ г.Саратов

24475-03 23 Копировал: Леденев Формат А2

Инв.№ подл. | Подпись и дата | Взам.инв.№

Альбом 3

Разрез 1-1

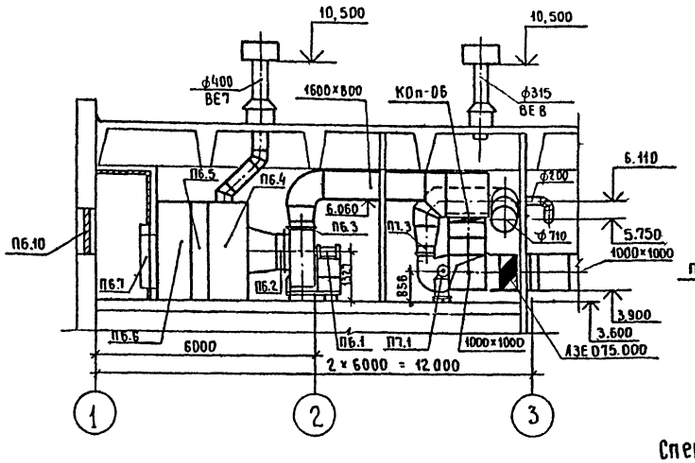

Разрез 2-2

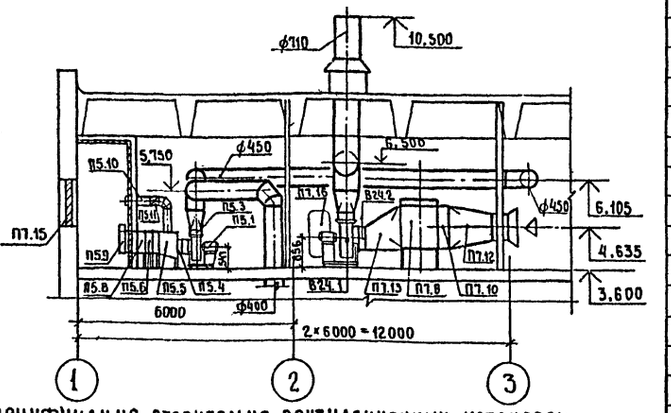

План на отм. 3.600

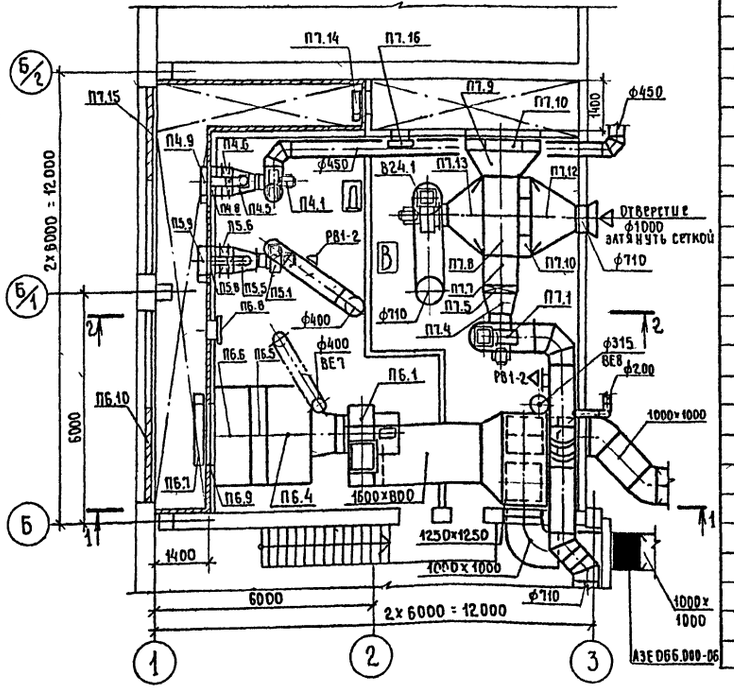

Спецификация отопительно-вентиляционных установок

Марка поз.	Обозначение	Наименование	Кол.	Масса ед. кг	Примечание
		П4 (индивидуальная			
		приточная камера по			
		типу БУ.1)			
П4.1	ТУ 22-115-07.-88	Агрегат вентиляторный			
		виброизолированный			
		Е5.090-2 компл.	1	91,80	
		А. вентилятор радиаль-			
		ный ВЦ4-75 №5, исполне-			
		ние 1, положение ЛО°			
		Б. электродвигатель			
		4А80А4; 1,1 кВт;			
		1400 об/мин.			
		Виброизоляторы ДО40	5	1,00	
П4.2	5.904-38	Гибкая вставка В.00.00-09	1	1,43	
П4.3	5.904-38	Гибкая вставка Н.00.00-11	1	1,51	
П4.4	5.903-7 вып. 0,1	Фланец Ф0.04-01	1	5,00	
П4.5	5.903-7 вып. 0,1	Конфузор по типу ДО.000-01	1	43,00	
П4.6		Калорифер КСк3-6			
		по ТУ 22-5757-84	1	38,00	
П4.7	4.904-25	Подставка под калори-			
		фер	4	2,10	
П4.8	5.903-7 вып. 0,1	Патрубок ПО.000-27	1	15,00	
П4.9	5.904-12 вып. 1-35	Заслонка воздушная			
		утепленная КВУ 600×			

Продолжение

Марка поз.	Обозначение	Наименование	Кол.	Масса ед., кг	Примечание
		1000 АУ2 с электропри-			
		водом и электроподо-			
		гревом с МЭО	1	79,30	
П4.10		Обводной канал из стали			
		по ГОСТ 19904-74* δ=0,6 мм			
		ф250	2,5		м
П4.11	5.904-13	Заслонка воздушная Р250Р	1	6,03	
		П5 (индивидуальная			
		приточная камера ТУ.1)			
П5.1	ТУ 22-5933-85	Агрегат вентиляторный			
		виброизолированный			
		Е4.110-26 компл.	1	65,90	
		А. вентилятор радиаль-			
		ный ВЦ4-75 №4, исполне-			
		ние 1, положение ПрО°			
		Б. электродвигатель			
		4А80А4; 1,1 кВт;			
		1410 об/мин.			
		Виброизоляторы ДО39	5	0,40	
П5.2	5.904-38	Гибкая вставка В.00.00-08	1	1,27	
П5.3	5.904-38	Гибкая вставка Н.00.00-08	1	1,24	
П5.4	5.903-7 вып. 0,1	Фланец Ф0.04	1	4,00	
П5.5	5.903-7 вып. 0,1	Конфузор ДО.000-01	1	43,00	
П5.6		Калорифер КСк3-7 по			
		ТУ 22-5757-84	1	44,00	
П5.7	4.904-25	Подставка под калори-			
		фер П-00	4	2,10	
П5.8	5.903-7 вып. 0,1	Патрубок ПО.000-28	1	16,80	
П5.9	5.904-12 вып. 1-35	Заслонка воздушная			
		утепленная КВУ 600×1000			
		АУ2 с электроприводом и			
		электроподогревом с МЭО	1	79,30	
П5.10		Обводной канал из стали			
		по ГОСТ 19904-74* δ=0,6 мм			
		ф250	2,5		м
П5.11	5.904-13	Заслонка воздушная			
		Р250Р	1	6,03	

ГИП	Нижнетдинов		VI.90
Нач.отд.	Попова		VI.90
Гл.спец.	Федоркин		VI.90
Нач.групп	Володченко		VI.90
Н.контр.	Голмачева		VI.90

503-1-78.90-08

Производственный корпус автотранспортного предприятия Агропромтранс на 250 грузовых автомобилей.

Стадия	Лист	Листов
РП	21	

Установки систем П4÷П7, В24

ГИПРОПРОМСЕЛЬСТРОЙ г. Саратов

Привязан

Инв. №

Инв. № подлин. | Подпись и дата | Взам. инв. №

Нач. отд. ВК | Нач. отд. ЭТ | Чупахин | Свирепов | Калганов | 07.90

Альбом 3

Марка поз.	Обозначение	Наименование	Кол.	Масса ед.-кг	Примечание
		П7 (индивидуальная приточная камера)			
П7.1	ТУ 22-115-07-88	Агрегат вентиляторный виброизолированный Е6.3.095-2б компл.	1	197,00	
		а. вентилятор радиальный ВЦ4-75 №6,3, исполнение 1, положение Л0°			
		б. электродвигатель 4А112М4; 5,5 кВт; 1425 об/мин.			
		Виброизоляторы Д041	5	1,00	
П7.2	5.904-38	Гибкая вставка В.00.00-12	1	1,74	
П7.3	5.904-38	Гибкая вставка Н.00.00-15	1	1,95	
П7.4		Конфузор ф630/1150×602 ℓ=600 мм	1	26,00	
		а. сталь листовая по ГОСТ 19904-74* δ=1,4 мм	1,7	11,10	м²
		б. уголок 32×32×4	3,6	1,91	м
П7.5		Калорифер КсК3-6 по ТУ 22-5757-84	2	38,00	
П7.6	4.904-25	Подставка под калорифер П-00	4	2,10	
П7.7		Конфузор 1150×602/912×1337, ℓ=800 мм	1	51,00	
		а. сталь листовая по ГОСТ 19904-74* δ=1,4 мм	3,2	11,10	м²
		б. уголок 32×32×4	8,1	1,91	м
П7.8		Теплоутилизатор ТКТБ-10С	1	750,00	
П7.9		Конфузор 912×1337/2300×1200, ℓ=700 мм	1	67,32	
		а. сталь листовая по ГОСТ 19904-74*, δ=1,4 мм	4	11,10	м²
		б. уголок 32×32×4	12	1,91	м
П7.10	ТУ 22-6121-85	Фильтр воздушный ячейковый ФяВБ, сухой	15	4,20	
П7.11	5.904-25	Панель для установки фильтров Ус39А.00.000-01			

продолжение

Марка поз.	Обозначение	Наименование	Кол.	Масса ед. кг	Примечание
П7.12		Диффузор ф710/2300×1120, ℓ=1250 мм:	1	76,00	
		а. сталь листовая по ГОСТ 19904-74* δ=1,4 мм	5,67	11,10	м²
		б. уголок 32×32×4	6,84	1,91	м
П7.13		Конфузор 2300×1120/ф630; ℓ=1000 мм:	1	63,00	
		а. сталь листовая по ГОСТ 19904-74*, δ=1,4 мм	4,41	11,10	м²
		б. уголок 32×32×4	6,9	1,91	м
П7.14	5.904-12 вып. 1-35	Заслонка воздушная утепленная КВУ 600×1000 АУ2 с электроприводом и электроподогревом, с МЭО	1	79,30	
П7.15	1.494-27 вып. 7	Узел воздухозабора: а. решетка №2 (150×580)	24	1,20	
П7.16	5.904-4	Дверь герметическая неутепленная	1	24,53	
		П12 (индивидуальная приточная камера)			
П12.1	ТУ 22-115-07-88	Агрегат вентиляторный виброизолированный Е10.105-2б компл.	1	615,00	
		а. вентилятор радиальный ВЦ4-75 №10, исполнение 1, положение Л0°			
		б. электродвигатель 4А200М6, 22 кВт, 970 об/мин.			
		Виброизоляторы Д043	5	2,50	
П12.2	5.904-38	Гибкая вставка В.00.00-15	1	2,74	
П12.3	5.904-38	Гибкая вставка Н.00.00-19	1	3,13	
П12.4		Конфузор ф1000/1727×1075 ℓ=900 мм.	1	55,10	
		а. сталь листовая по ГОСТ 19904-74* δ=1,4 мм	4,0	11,10	м²
		б. уголок 32×32×4	5,6	1,91	м
П12.5		Калорифер КсК3-11 по ТУ 22-5757-84	1	176,00	
П12.6	4.904-25	Подставка под калорифер П-00	4	2,10	
П12.7		Конфузор 1724×1075/1740×2600; ℓ=1400 мм	1	138,50	
		а. сталь листовая по ГОСТ 19904-74* δ=1,4 мм	10	11,10	м²
		б. уголок	14,3	1,91	м
П12.8		Теплоутилизатор ТКТБ-40С	1	3715,00	
П12.9	ТУ 22-6121-85	Фильтр воздушный ячейковый ФяВБ, сухой	20	4,20	
П12.10	5.904-25	Панель для установки фильтров Ус39А.00.000-07	1	205,00	
П12.11		Диффузор 2176×2694/1800×1400; ℓ=400 мм	1	68,00	
		а. сталь листовая по ГОСТ 19904-74* δ=1,4 мм	3,3	11,10	м²
		б. уголок 32×32×4	16,2	1,91	м
П12.12	ТУ 22-6121-85	Фильтр воздушный ячейковый ФяВБ, сухой	20	4,20	
П12.13	5.904-25	Панель для установки фильтров Ус39А.00.000-07	1	205,00	
П12.14		Конфузор ф1000/1984×2364 ℓ=700 мм	1	63,43	
		а. сталь листовая по ГОСТ 19904-74* δ=1,4 мм	4,2	11,10	м²
		б. уголок 32×32×4	8,8	1,91	м
П12.15	5.904-12 вып. 1-35	Заслонка воздушная утепленная КВУ 1800×1400 АУ2 с электроприводом и электроподогревом, с МЭО	1	220,70	
П12.16	5.904-4	Дверь герметическая утепленная Ду 1.25×0,5	1	33,60	
П12.17		Воздуховод воздухоприточный из листовой стали по ГОСТ 19904-74* δ=1.0 мм ф1250	6,6		м

ГИП	Нахимединов		VI.90
Нач. отд.	Попова		VI.90
Гл. спец.	Федоркин		VI.90
Нач. груп.	Володченко		VI.90
Н. контр.	Толмачева		VI.90

503-1-78.90 -ОВ

Производственный корпус автотранспортного предприятия Агропромтранс на 250 грузовых автомобилей

Спецификация отопительно-вентиляционных установок

Стадия	Лист	Листов
РП	22	

ГИПРОПРОМЕЕЛЬСТРОЙ г. Саратов

Привязан

Инв. №

Инв. № подл. | Подпись и дата | Взам. инв. №

24475-03 25 Копировал Евстегнеева

формат А2

Альбом 3

Разрез 1-1

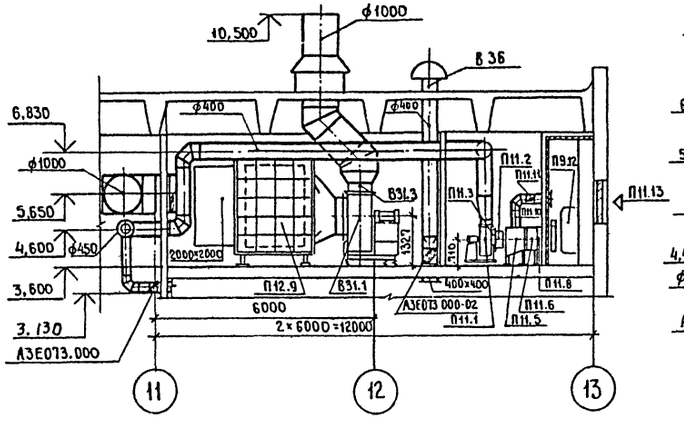

Разрез 2-2

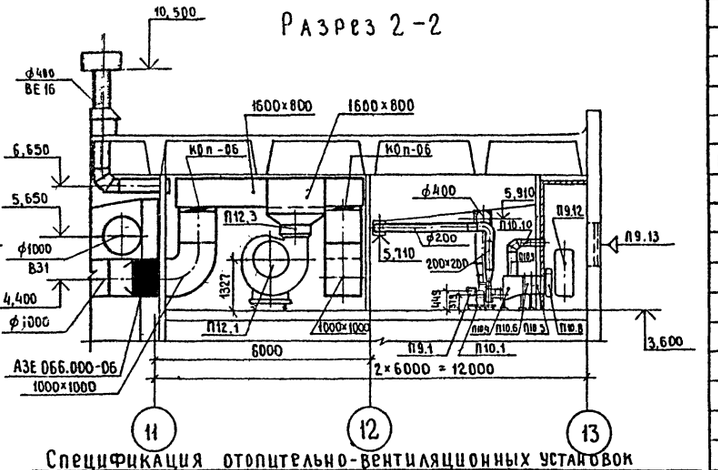

План на отм. 3.600

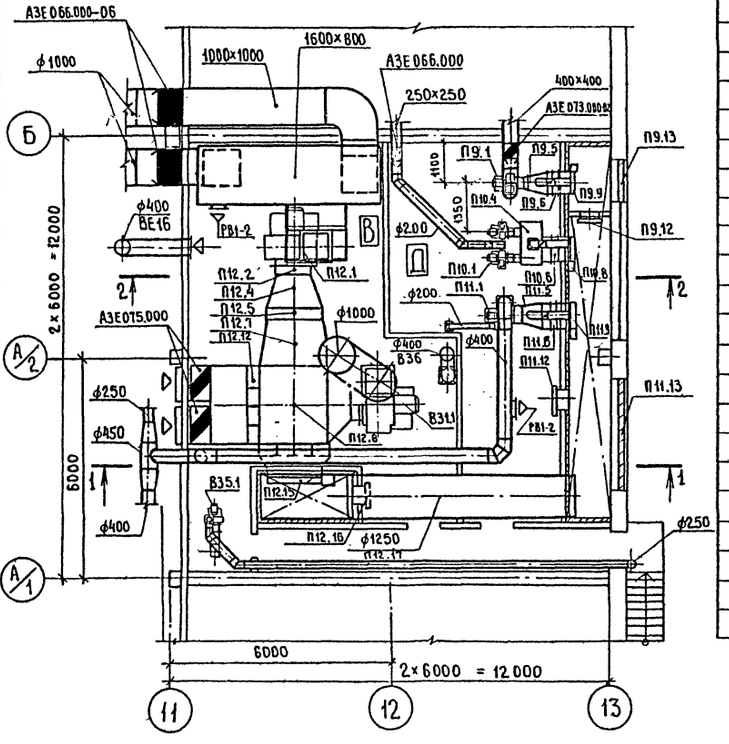

Спецификация отопительно-вентиляционных установок

Марка поз.	Обозначение	Наименование	Кол.	Масса ед. кг	Примечание
		П9 (индивидуальная приточная камера 3У.1)			
П9.1	ТУ 22-5933-85	Агрегат вентиляторный виброизолированный Е3.15.095-2 компл.	1	46,40	
		а. вентилятор радиальный ВЦ4-75 №3,15, исполнение 1, положение Пр 0°			
		б. электродвигатель 4А71В2, 1,1 кВт, 2850 об/мин.			
		Виброизоляторы ДО38	5	0,30	
П9.2	5.904-38	Гибкая вставка В.00.00-05	1	1,03	
П9.3	5.904-38	Гибкая вставка Н.00.00-07	1	1,06	
П9.4	5.903-7 вып.0,1	Фланец ФО.00-01	1	2,30	
П9.5	5.903-7 вып.0,1	Конфузор ДО.000-01	1	43,00	
П9.6		Калорифер КСК3-7 по ТУ 22-5757-84	1	44,00	
П9.7	4.904-25	Подставка под калорифер П-00	4	2,10	
П9.8	5.903-7 вып.0,1	Патрубок ПО.000-28	1	16,80	
П9.9	5.904-12 вып.1-35	Заслонка воздушная утеплённая КВУ 600×1000 А У2 с электроприводом и электроподогревом с МЭО	1	19,30	
П9.10		Обводной канал из стали по ГОСТ 19904-74* б=0,6 мм ф250	2,5		м
П9.11	5.904-13	Заслонка воздушная Р250Р	1	6,03	
П9.12	5.904-4	Дверь герметическая неутепленная	1	24,53	
П9.13	1.494-27 вып.7	Узел воздухозабора: а. решетка №2 (150×580)	4	1,20	
		В31			
В31.1	ТУ 22-115-07-88	Агрегат вентиляторный виброизолированный Е10.100-2 компл.	1	505,00	
		а. вентилятор радиальный ВЦ4-75 №10, исполнение 1, положение Пр 0°			
		б. электродвигатель 4А160М6, 15 кВт, 970 об/мин.			
		Виброизоляторы ДО43	5	2,50	
В31.2	5.904-38	Гибкая вставка В.00.00-15	1	2,77	
В31.3	5.904-38	Гибкая вставка Н.00.00-19	1	3,13	
		В35			
В35.1	ТУ 22-3640-76	Вентилятор пластмассовый коррозионностойкий ВЦ4-76 №2,5К виброизолированный с электродвигателем 4А63В2; 0,55 кВт; 2740 об/мин.	1	30,00	
		Виброизоляторы ДО38	5	0,30	
В35.2	5.904-38	Гибкая вставка В.00.00-03	1	0,14	
В35.3	5.904-38	Гибкая вставка Н.00.00-03	1	0,19	

Продолжение

ГИП	Наименцков		11.90
Нач.отд.	Попова		11.90
Гл.спец.	Федоркин		11.90
Нач.груп.	Володченко		11.90
Н.контр.	Голдачева		11.90

503-1-78.90 -ОВ

Производственный корпус автотранспортного предприятия Агропромтранс на 250 грузовых автомобилей

Стадия	Лист	Листов
РП	23	

Установки систем П9 ÷ П12, В31, В35

Гипропромсельстрой г. Саратов

Привязан

Инв.№ подл. | Подпись и дата | Взам.инв.№ | Нач.отд. ВК | Нач.отд. ЭТ | Гл.спец.СО-1 | Сдано

Чуплахина | Свирепов | Калганов

Копировал Евстигнеева

Формат А2

Альбом 3

Марка поз.	Обозначение	Наименование	Кол.	Масса ед. кг	Примечание
		П9 (индивидуальная приточная камера 3У.1)			
П9.1	ТУ 22-5933-85	Агрегат вентиляторный виброизолированный Е3,15.095-2 компл.	1	46,40	
		а. вентилятор радиальный ВЦ4-75 №3,15; исполнение 1, положение ПР 0°			
		б. электродвигатель 4А 71В2, 1,1 кВт, 2850 об/мин.			
		Виброизоляторы ДО 38	5	0,30	
П9.2	5.904-38	Гибкая вставка В.00.00-05	1	1,03	
П9.3	5.904-38	Гибкая вставка Н.00.00-07	1	1,06	
П9.4	5.903-7 вып. 0,1	Фланец Ф0.00-01	1	2,30	
П9.5	5.903-7 вып. 0,1	Конфузор Д0.000-01	1	43,00	
П9.6		Калорифер КСК 3-7 по ТУ 22-5757-84	1	44,00	
П9.7	4.904-25	Подставка под калорифер П-00	4	2,10	
П9.8	5.903-7 вып. 0,1	Патрубок П0.000-28	1	16,80	
П9.9	5.904-12 вып. 1-35	Заслонка воздушная утеплённая КВУ 600×1000 АУ2 с МЭО с электроприводом и электроподогревом	1	79,30	
П9.10		Обводной канал из стали по ГОСТ 19904-74* б=0,6мм ф 250	2,5		М
П9.11	5.904-13	Заслонка воздушная Р 250 Р	1	5,03	
П9.12	5.904-4	Дверь герметическая неутепленная	1	24,53	

Продолжение

Марка поз.	Обозначение	Наименование	Кол.	Масса ед. кг	Примечание
П9.13	1.494-27 вып. 1	Узел воздухозабора; а. решетка №2 (150×580)	4	1,20	
		П10 (индивидуальная приточная камера 1У.2)			
П10.1	ТУ 22-5933-85	Агрегат вентиляторный виброизолированный Е 2,5.095-2а компл.	2	27,20	
		а. вентилятор радиальный ВЦ4-75 №2,5; исполнение 1, положение ЛО, Пр 0°			
		б. электродвигатель 4АА 63А2; 0,37 кВт; 2800 об/мин.			
		Виброизоляторы ДО 38	10	0,30	
П10.2	5.904-38	Гибкая вставка В.00.00-03	2	0,74	
П10.3	5.904-38	Гибкая вставка Н.00.00-03	2	0,79	
П10.4	5.903-7 вып. 0,1	Коробка К0.000	1	70,00	
П10.5	5.903-7 вып. 0,1	Патрубок 00.000-27	2	15,00	
П10.6		Калорифер КСК 3-6 по ТУ 22-5757-84	1	38,00	
П10.7	4.904-25	Подставка под калорифер П-00	4	2,10	
П10.8	5.904-12 вып. 1-35	Заслонка воздушная, утепленная КВУ 600×1000 АУ2 с МЭО с электроприводом и электроподогревом	1	79,30	
П10.9		Обводной канал из стали по ГОСТ 19904-74* б=0,6мм ф 250	2,5		М
П10.10	5.904-13	Заслонка воздушная Р250Р	1	6,03	
		П11 (индивидуальная приточная камера по типу 6У.1)			
П11.1	ТУ 22-115-07-88	Агрегат вентиляторный виброизолированный Е5.095-2 компл.	1	95,20	
		а. вентилятор радиальный ВЦ4-75 №5, исполнение 1, положение ЛО°			
		б. электродвигатель 4А 80 В4 1,5 кВт; 1400 об/мин.			
		Виброизоляторы ДО 40	5	1,00	
П11.2	5.904-38	Гибкая вставка В.00.00-09	1	1,43	
П11.3	5.904-38	Гибкая вставка Н.00.00-11	1	1,51	
П11.4	5.903-7 вып. 0,1	Фланец Ф0.04-01	1	5,00	
П11.5	5.903-7 вып. 0,1	Конфузор по типу Д0.000-01	1	43,00	
П11.6		Калорифер КСК 3-6 по ТУ 22-5757-84	1	38,00	
П11.7	4.904-25	Подставка под калорифер	4	2,10	
П11.8	5.903-7 вып. 0,1	Патрубок П0.000-27	1	15,00	
П11.9	5.904-12 вып. 1-35	Заслонка воздушная утепленная КВУ 600×1000 АУ2 с МЭО с электроприводом и электроподогревом	1	79,30	
П11.10		Обводной канал из стали по ГОСТ 19904-74* б=0,6мм; ф 250	2,5		М
П11.11	5.904-13	Заслонка воздушная Р 250 Р	1	6,03	
П11.12	5.904-4	Дверь герметическая утепленная ДУ 1,25×0,5	1	33,60	
П11.13	1.494-27 вып. 7	Узел воздухозабора: а. решетка №2 (150×580)	18	1,20	

ГИП	Нашметдинов	[signature]	VI.90
Нач. отд.	Попова	[signature]	VI.90
Гл. спец.	Федоркин	[signature]	VI.90
Нач. груп.	Володченко	[signature]	VI.90

503-1-78.90 ОВ

Привязан:

Инв. №

Производственный корпус авиатранспортного предприятия „Агропромтранс" на 250 грузовых автомобилей.

Стадия	Лист	Листов
РП	24	

Спецификация отопительно-вентиляционных установок.

ГИПРОПРОМСЕЛЬСТРОЙ г. Саратов

Копировал: Сидорова [signature] 24475-03 27 формат А2

Инв. № подл. | Подпись и дата | Взам. инв. №

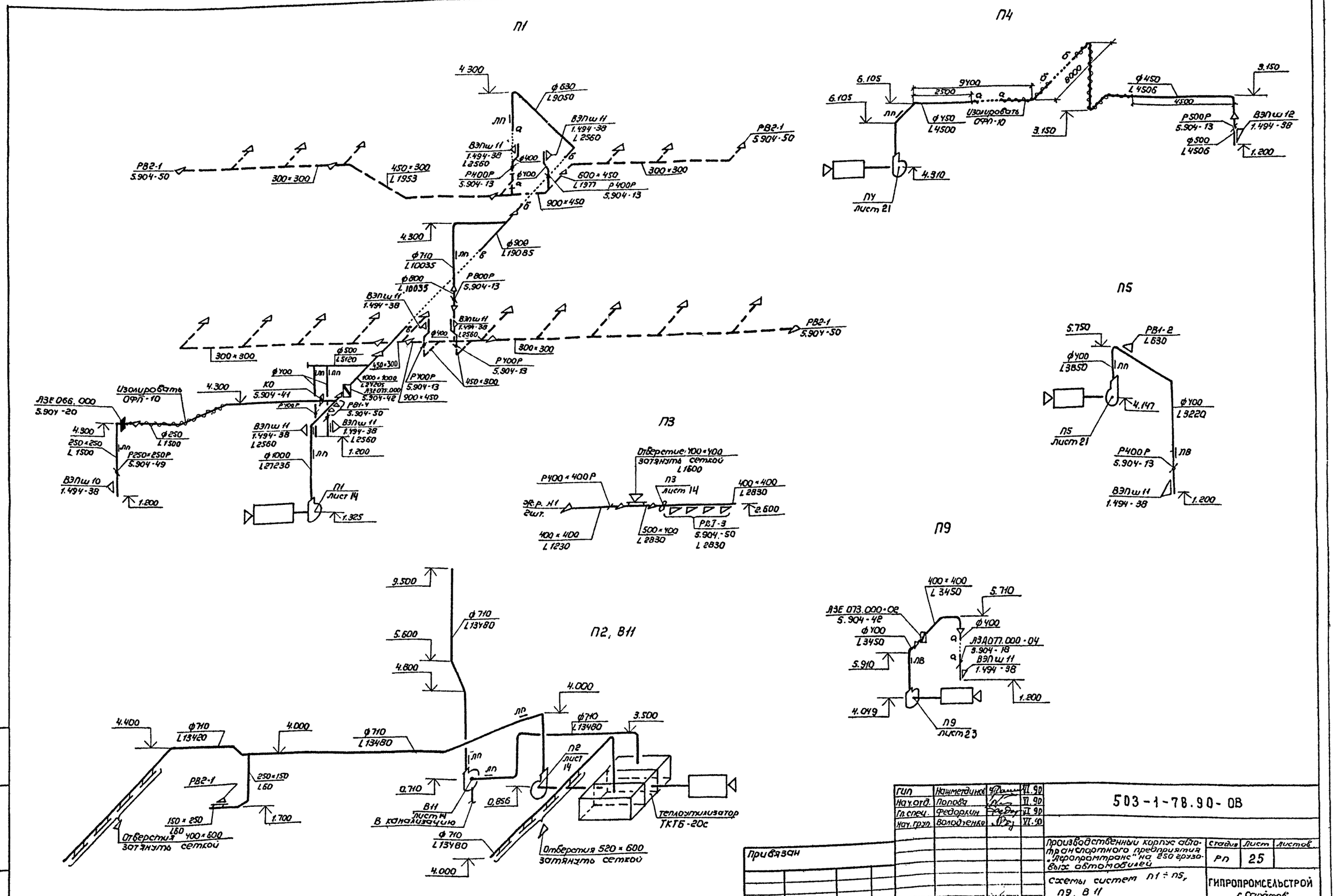

ГИП	Нажметдинов		VI.90
Нач.отд.	Попова		VI.90
Гл.спец.	Федоркин		VI.90
Нач.груп.	Володченко		VI.90
Н.контр.	Толмачева		VI.90

503-1-78.90-ОВ

Производственный корпус автотранспортного предприятия „Аэропроммтранс" на 250 грузовых автомобилей

Стадия	Лист	Листов
РП	25	

Схемы систем П1 ÷ П5, П9, В11

ГИПРОПРОМСЕЛЬСТРОЙ г. Саратов

Привязан

Инв. N

Копировал: Зверева Я1- 24475-03 28 Формат А2

Взамен инв. | Подпись и дата | Инв. N подл.

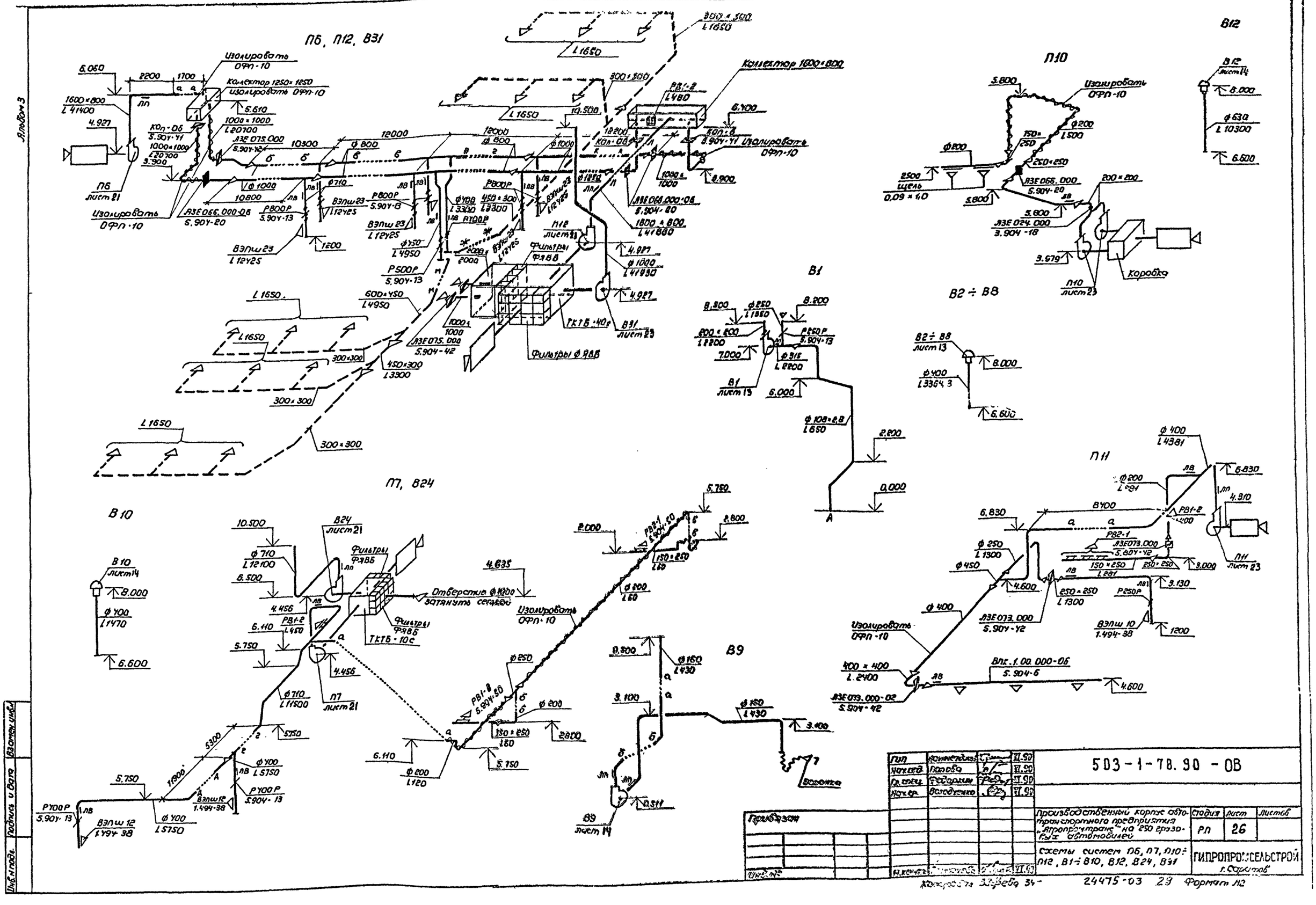
П6, П12, В31
П10
В12
В1
В2 ÷ В8
П7, В24
В10
П11
В9
Изолировать ОФП-10
Коллектор 1250×1250
Коллектор 1600×800
Фильтры ФЯВБ
Коробка
Отверстие ф1000 затянуть сеткой
Изолировать ОФП-10
Воронка
Привязан
Инв. №
Подпись и дата
Взамен инв.
Инв. № подл.
Гип
Нач. отд.
Гл. спец.
Нач. ср.
Производственный корпус автотранспортного предприятия „Агропромтранс" на 250 грузовых автомобилей
Схемы систем П6, П7, П10 ÷ П12, В1 ÷ В10, В12, В24, В31
Стадия
Лист
Листов
РП
26
ГИПРОПРОМСЕЛЬСТРОЙ
г. Саратов
24475-03 29 Формат А2

Альбом 3

В13

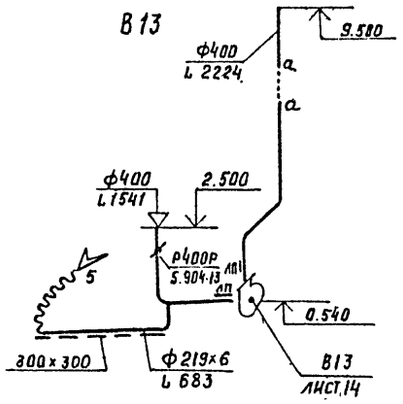

В16

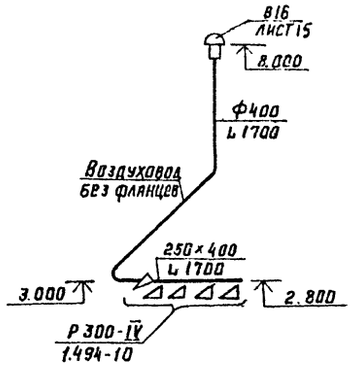

В Е10, В17

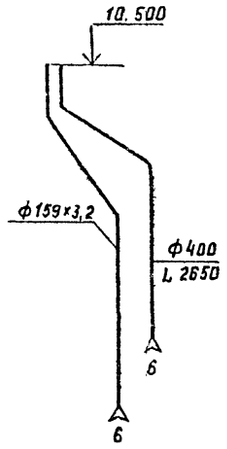

В18

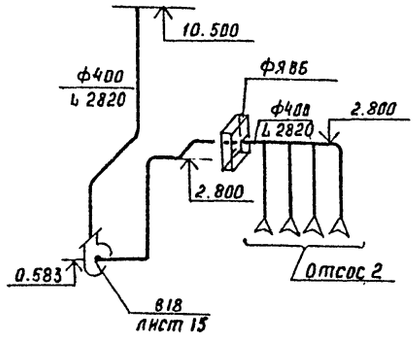

В15

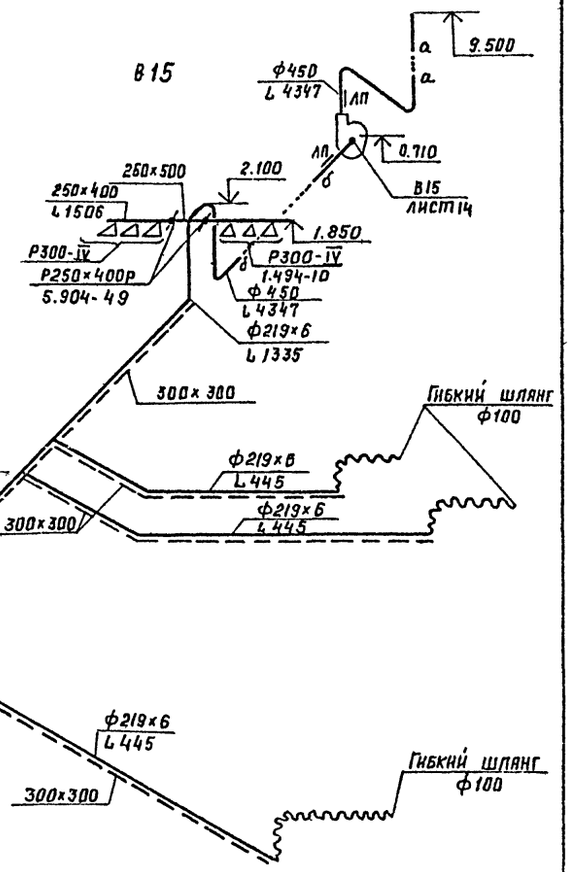

В14

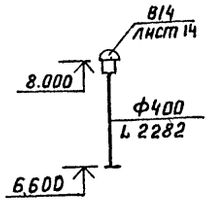

В19

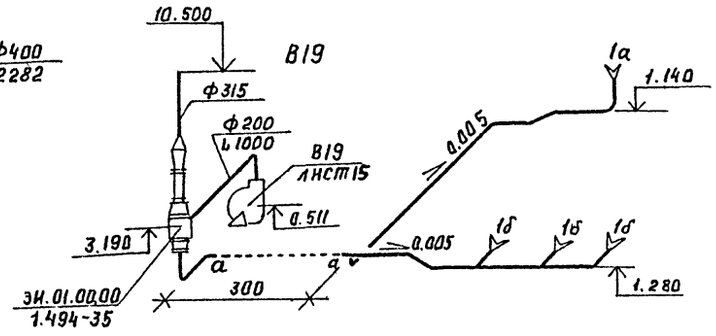

В20,21

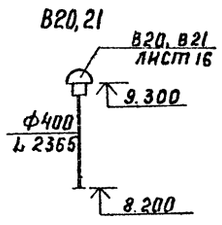

В25 ÷ В30

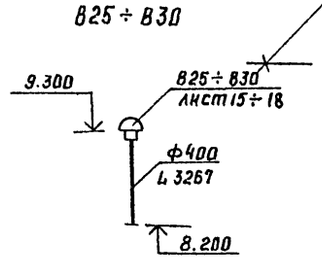

В23

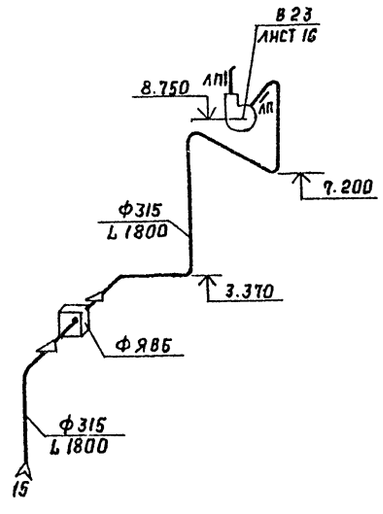

В22

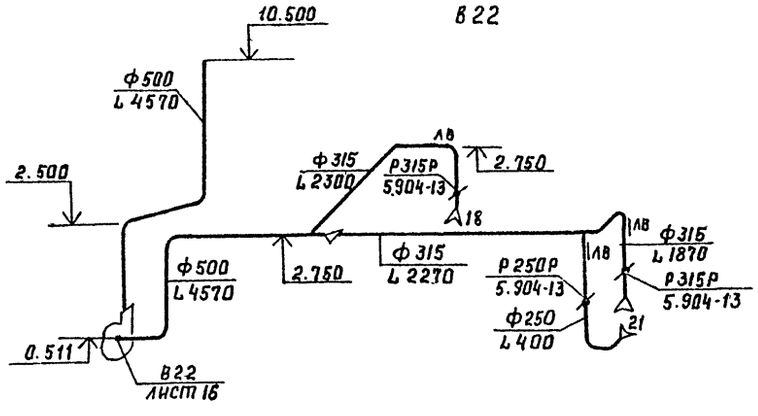

В33

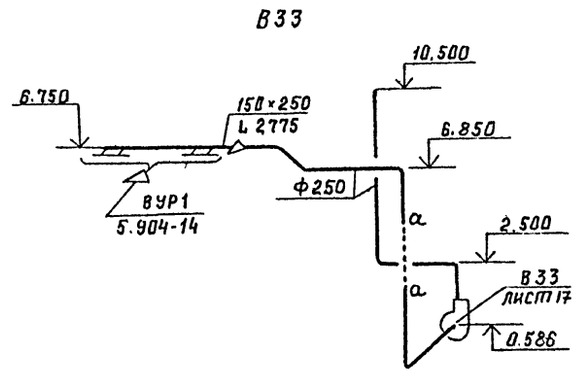

ГИП	Нажмутдинов		VI.90	503-1-78.90 - ОВ
Нач. ОТА	Попова		VI.90	
Гл. спец.	Федоркин		VI.90	
Нач. груп	Золотченко		VI.90	
Н. контр.	Толмачева		VI.90	

Привязан

Инв. №

Производственный корпус автотранспортного предприятия „Агропромтранс" на 250 грузовых автомобилей	Стадия	Лист	Листов
	РП	27	
Схемы систем В13 ÷ В23, В15 ÷ В30, В33	Гипропромэлектрострой г. Саратов		

Инв. № подл. | Подпись и дата | Взам. инв. №

24475-03 30 Копировал: Савина Сол Формат А2

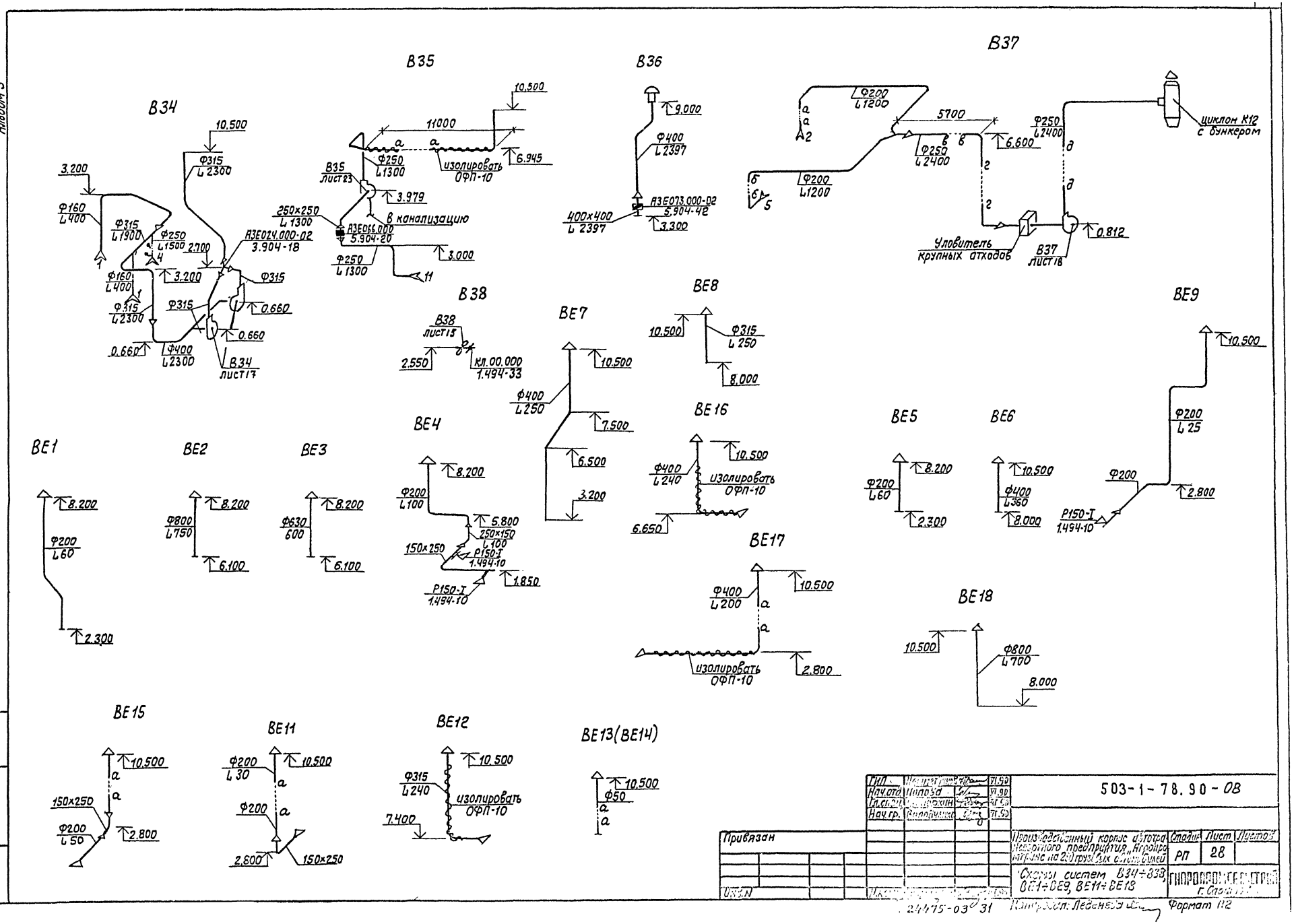

Альбом 3
В34
В35
В36
В37
В38
ВЕ1
ВЕ2
ВЕ3
ВЕ4
ВЕ5
ВЕ6
ВЕ7
ВЕ8
ВЕ9
ВЕ11
ВЕ12
ВЕ13(ВЕ14)
ВЕ15
ВЕ16
ВЕ17
ВЕ18
Ф315 L 2300
Ф160 L 400
Ф315 L 1900
Ф250 L 1500
А3Е024.000-02 3.904-18
Ф400 L 2300
В34 лист 17
Ф250 L 1300
В35 лист 23
250×250 L 1300
А3Е066.000 5.904-20
в канализацию
изолировать ОФП-10
Ф400 L 2397
А3Е073.000-02 5.904-42
400×400 L 2397
Ф200 L 1200
Ф250 L 2400
Уловитель крупных отходов
В37 лист 18
циклон К12 с бункером
В38 лист 15
кл. 00.000 1.494-33
Ф400 L 250
Ф315 L 250
Ф200 L 60
Ф800 L 750
Ф630 600
Ф200 L 100
250×150 L 100
150×250
Р150-I 1.494-10
Ф400 L 240
Ф400 L 200
Ф800 L 700
Ф200 L 25
Ф200 L 30
Ф315 L 240
Ф50
Привязан
Инв. № подл.
Подпись и дата
Взам. инв. №
ГИП
Нач. отд.
Гл. спец.
Нач. гр.
503-1-78.90-08
Производственный корпус автотранспортного предприятия „Агропромтранс" на 250 грузовых автомобилей
Схемы систем В34÷В38, ВЕ1÷ВЕ9, ВЕ11÷ВЕ18
Стадия
Лист
Листов
РП
28
Гипроводоканалстрой
24475-03 31
Формат 112

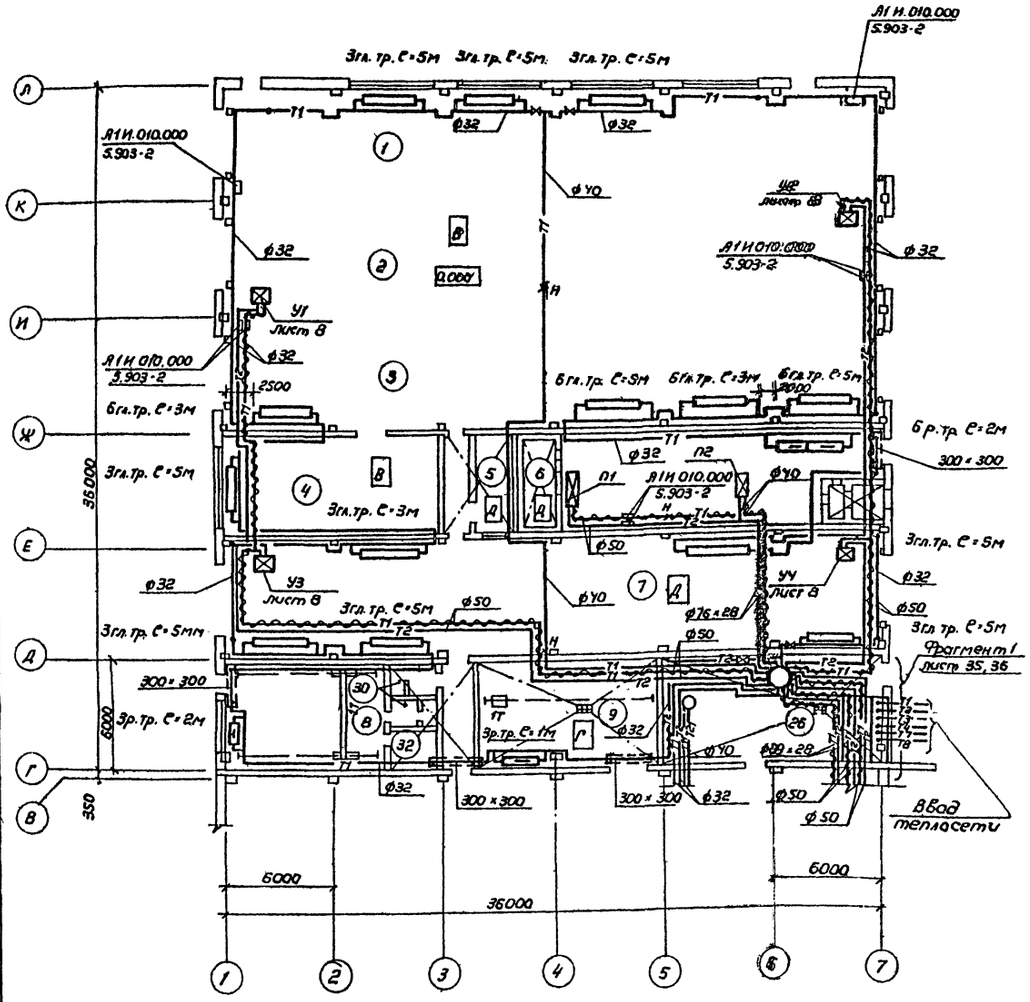

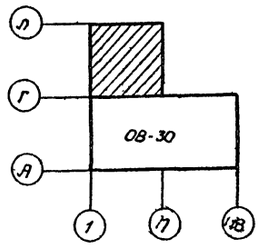

Экспликация помещений

Номер по плану	Наименование	Площадь м²	Категория производства по взрывной, взрывопожарной и пожарной опасности
1	Участок диагностирования автомобилей	217,0	В
2	Участок ТО-1 автомобилей	216,1	В
3	Участок замены шин	221,9	В
4	Шиномонтажный участок	64,7	В
5	Операторская	13,1	Д
6	Венткамера	107,2	Д
7	Участок наружной мойки автомобилей	227,7	Д
8	Компрессорная	52,7	Не категорируется
9	Участок обкатки и проверки двигателей	58,4	Г
10	Трансформаторная подстанция	33,4	Г
11	Помещение очистных сооружений	34,0	Д
12	Участок проверки электрооборудования	45,4	Д
13	~~И.Р.К.~~	13,3	Д
14	Участок проверки и зарядки аккумуляторов	60,72	Д
15	Участок текущего ремонта агрегатов	256,6	Д
16	Участок ТО-2 автомобилей	324,2	В
17	Участок текущего ремонта автомобилей	886,8	В
18	Участок окраски и сушки	87,1	А

Продолжение

Номер по плану	Наименование	Площадь м²	Категория производства по взрывной, взрыво-пожарной и пожарной опасности
18а	Участок окраски и сушки	7,2	Д
19	Участок приготовления лакокрасочных материалов	21,6	А
20	Кузнечно-сварочный и медницко-радиаторный участок	222,3	Г
21	Слесарно-механический участок	85,0	Д
22	Склад агрегатов и запасных частей	59,1	В
23	Помещение автоматического пожаротушения	23,2	Не категорируется
24	Участок проверки топливной аппаратуры и гидросистем	65,64	В
25	Деревообрабатывающий о обойный участок	68,3	В
26	Индивидуальный тепловой пункт (И.Т.П)	67,9	Не категорируется
27	Щитовая	10,5	то же
28	Насосная	9,5	"
29	Венткамера	29,5	А
30	Уборная	4,0	Не категорируется
31	Уборная.	5,5	то же
32	Комната компрессорщика	5,0	"
33	Тамбур-шлюз	3,6	"
	Проезды, проходы	201,7	"

Гл. спец. СО-1	Чупахин		VI.90
Нач. отд. ВК	Свирепов		VI.90
Нач. отд. ЭТ.	Калганов		VI.90
Гл. спец. ТУ	Кобанов		VI.90

Инв. № подл.	Подпись и дата	Взам. инв. №	

ГИП	Нажметдинов		VI.90
Нач. отд.	Попова		VI.90
Гл. спец.	Федоркин		VI.90
Нач. гр.	Володченко		VI.90
Инж. II кат.	Полякова		VI.90
Н. контр.	Толмачева		VI.90

Привязан

Инв. №

503-1-78.90-ОВ

Производственный корпус автотранспортного предприятия „Агропромтранс" на 250 грузовых автомобилей

План на отм. 0.000 между осями 1÷7, В÷Л

Стадия	Лист	Листов
Р.П.	29	

ГИПРОПРОМСЕЛЬСТРОЙ г. Саратов

24475-03 32. Копировал: Зверева 3С Формат А2

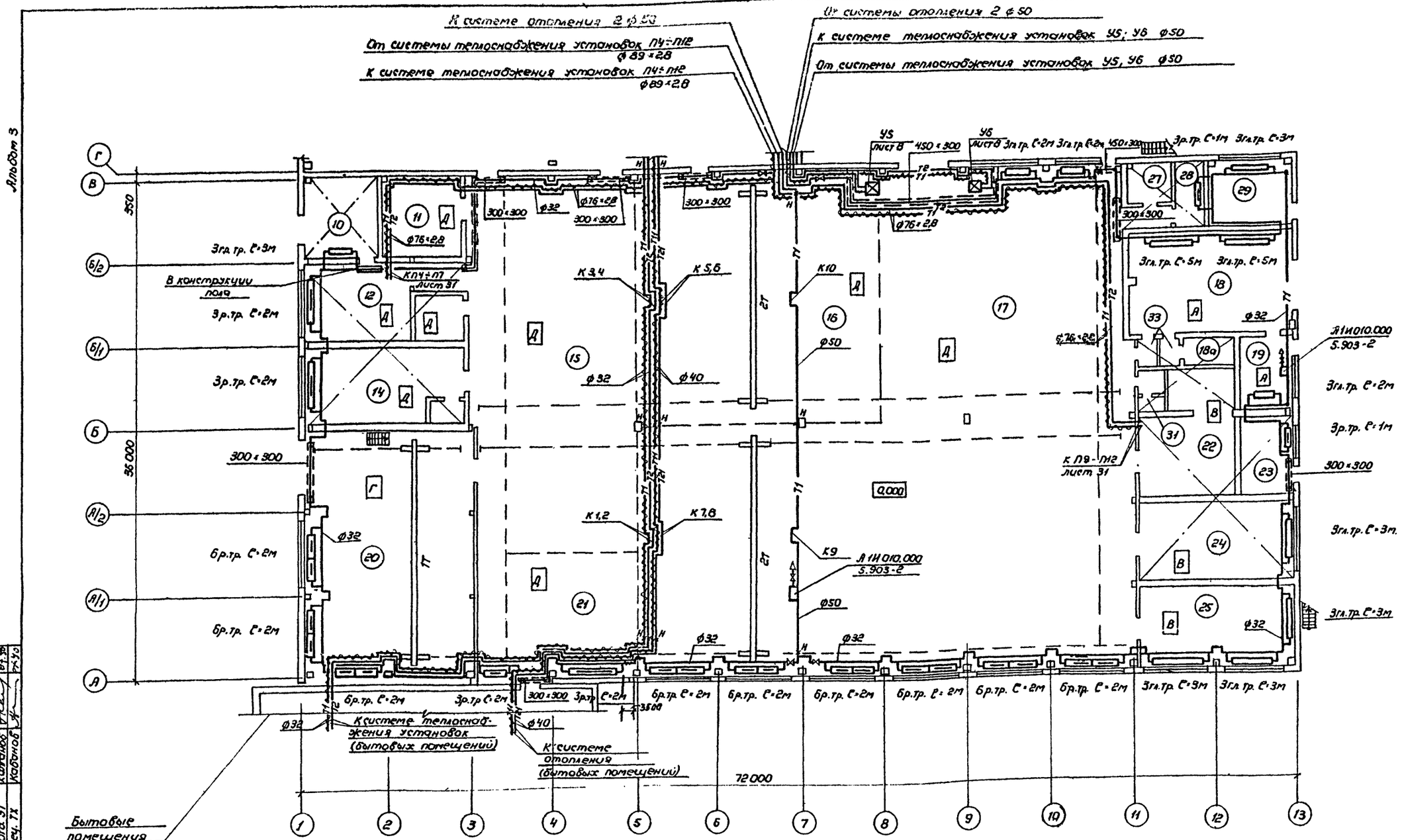
К системе отопления 2 ф 50
От системы теплоснабжения установок П4÷П12 ф 89×2,8
К системе теплоснабжения установок П4÷П12 ф 89×2,8
От системы отопления 2 ф 50
К системе теплоснабжения установок У5; У6 ф 50
От системы теплоснабжения установок У5, У6 ф 50
У5 лист 8 450×300
У6 лист 8 450×300
Зр.тр. С=1м Згл.тр. С=3м
Згл.тр. С=5м Згл.тр. С=5м
Згл.тр. С=3м
Згл.тр. С=2м
Зр.тр. С=1м
Згл.тр. С=3м
Згл.тр. С=3м
Згл.тр. С=3

Альбом 3

План на отм. 3.600

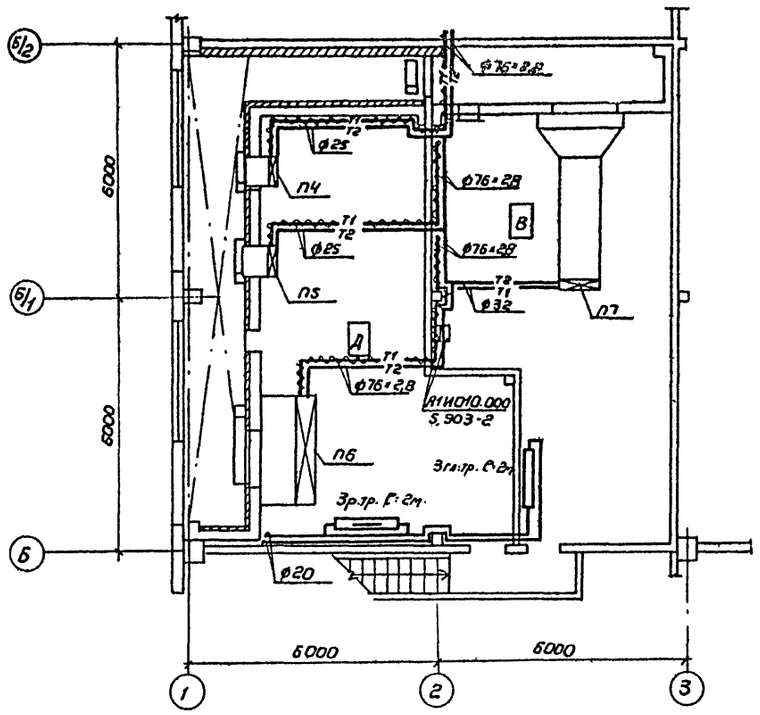

План на отм. 3.600

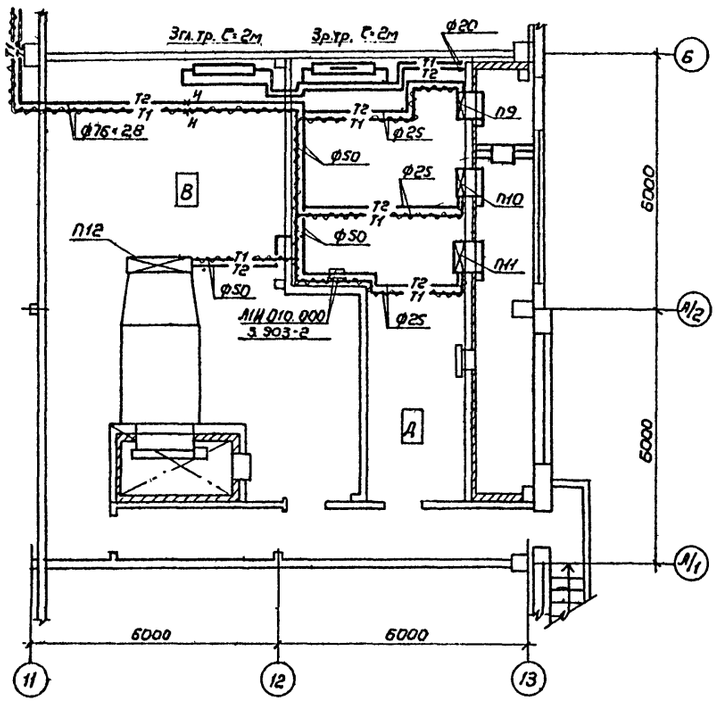

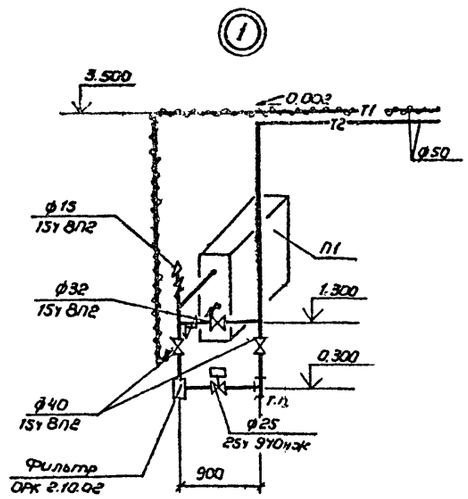

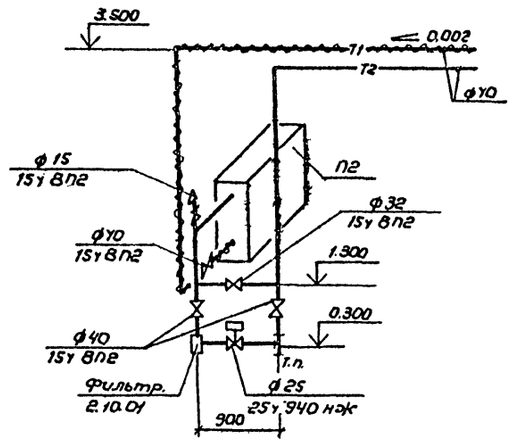

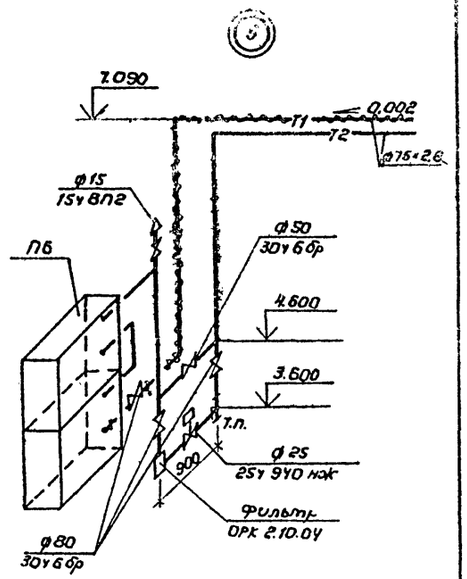

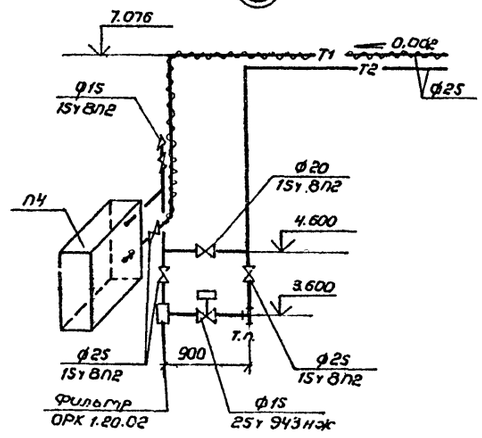

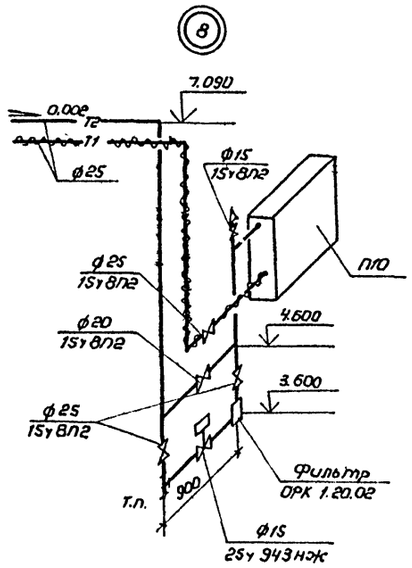

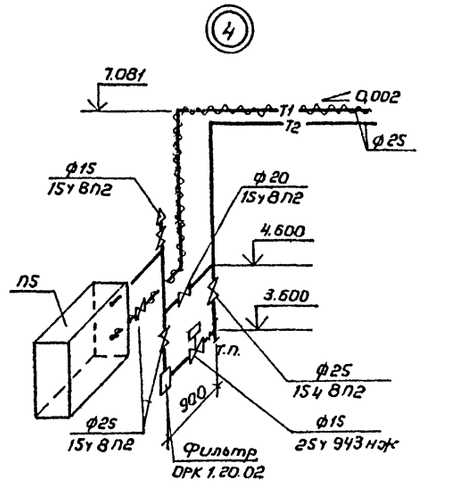

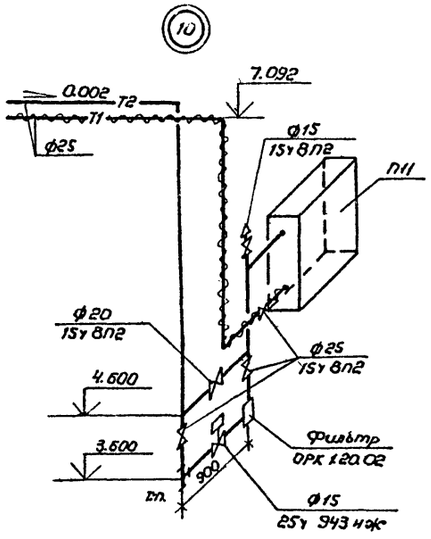

Инв.№ подл. | Подпись и дата | Взам. инв.№

ГИП	Ханметдинов		VI.90	503-1-78.90-ОВ
Нач. отд.	Попова		VI.90	
Гл. спец.	Федоркин		VI.90	
Нач. групп.	Володуненко		VI.90	
Инж. 1 кат.	Полякова		VI.90	
Инж. 1 кат.	Исаева		VI.90	
Н. контр.	Толмачева		VI.90	

Привязан

Инв.№

Производственный корпус автотранспортного предприятия "Аэропромтранс" на 850 грузовых автомобилей

Стадия: РП | Лист: 31 | Листов:

Планы на отм. 3.600 между осями 1÷3, Б÷Б/2 и 11÷13, А/1÷Б. Узлы систем отопления и теплоснабжения. Установок П1, П2, П4÷П6, П10, П11

ГИПРОПРОМСЕЛЬСТРОЙ г. Саратов

Копировал: Зверева

24475-03 34 Формат А2

Альбом 3

Система отопления 2

Система отопления 1

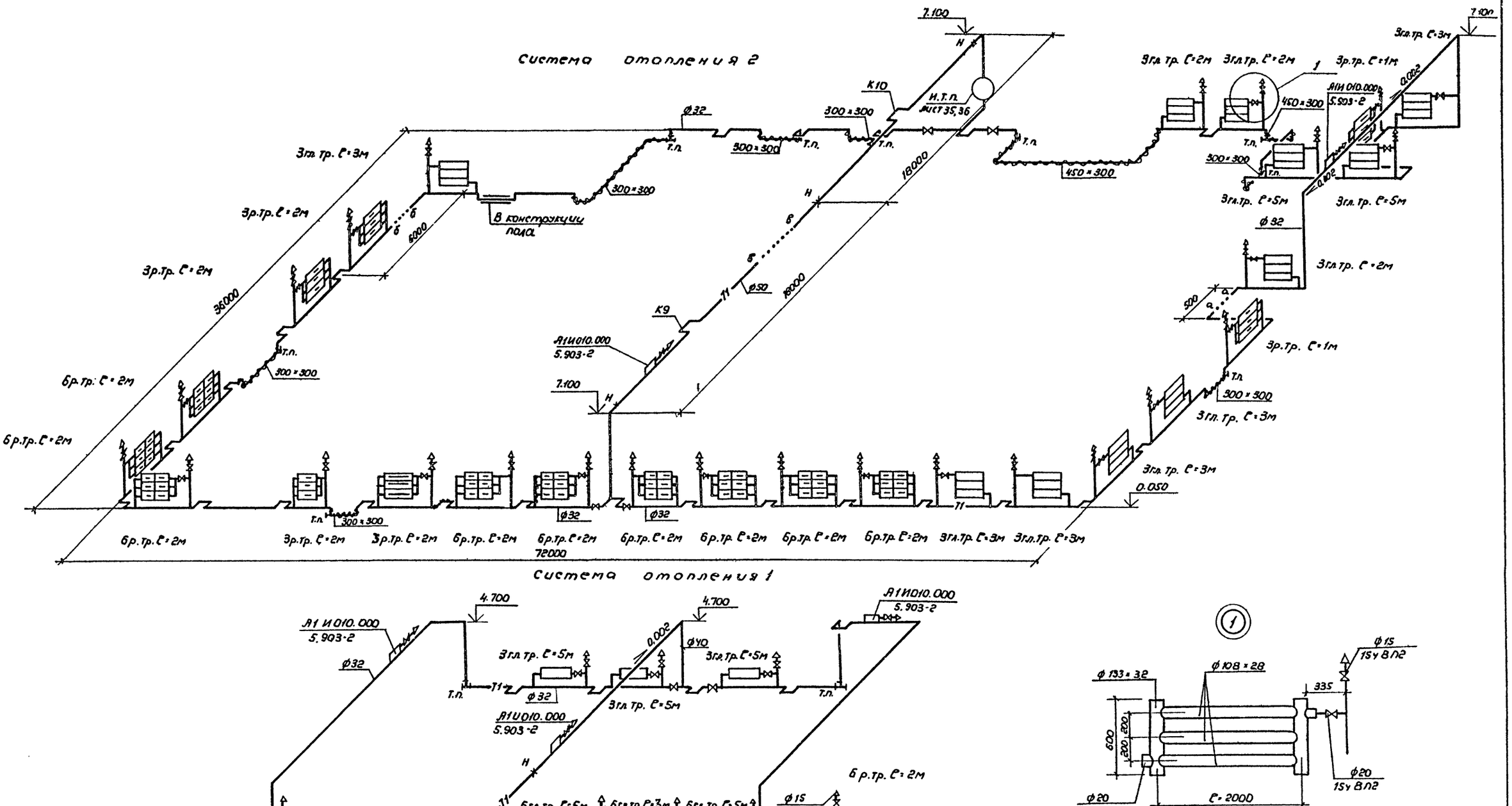

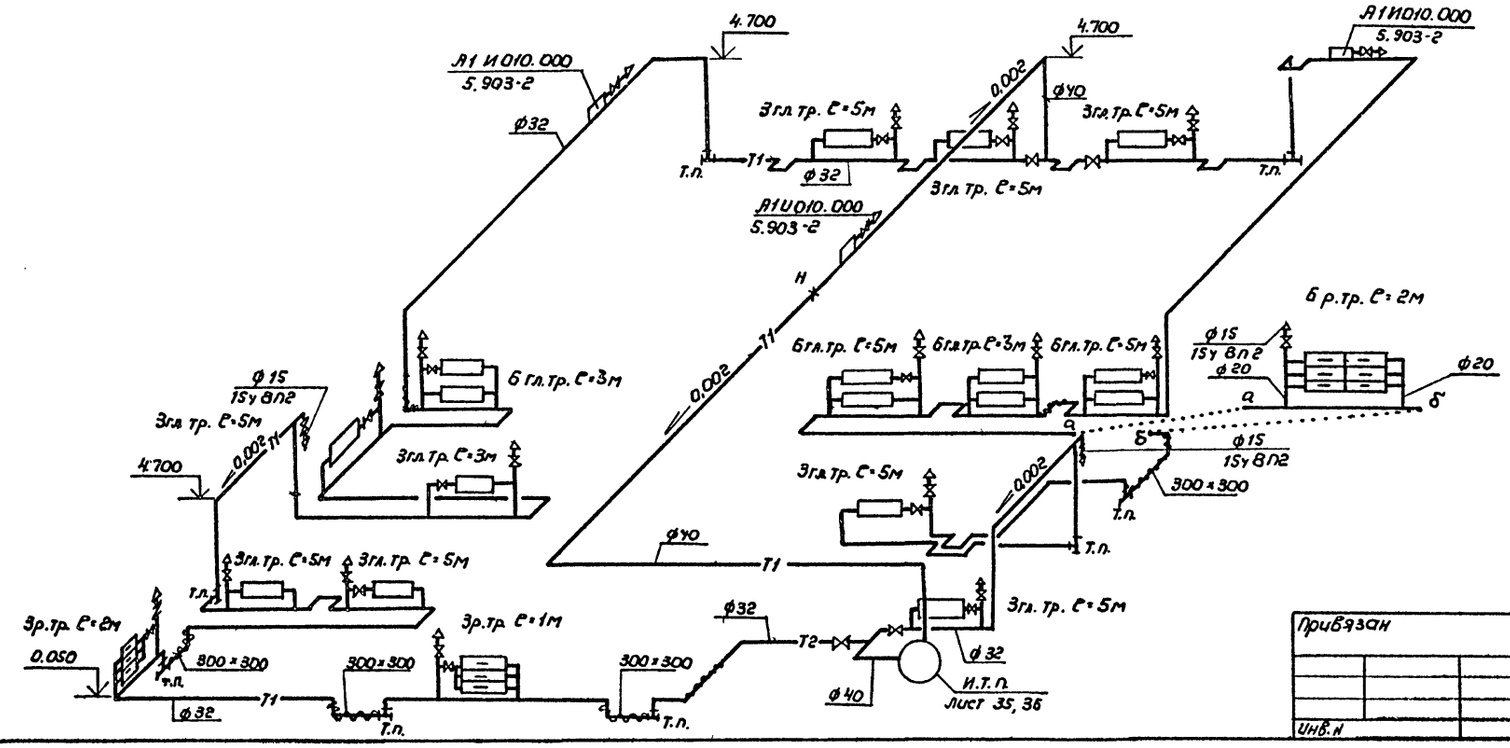

Привязан

Инв.№

Инв.№ подл. | Подпись и дата | Взам. инв.№

ГИЛ	Нуметдинов		VI.90
Нач.отд.	Попова		VI.90
Гл.спец.	Федоркин		VI.90
Нач.гр.	Вдовиченко		VI.90
Инж. I кат.	Полякова		VI.90
Инж. II кат.	Исаева		VI.90
Н.контр.	Толмачева		VI.90

503-1-78.90-08

Производственный корпус автотранспортного предприятия "Агропромтранс" на 250 грузовых автомобилей

Стадия	Лист	Листов
РП	32	

Схемы систем отопления 1, 2

ГИПРОПРОМСЕЛЬСТРОЙ г. Саратов

Копировал: Зверева VI-

24475-03 35 Формат А2

Альбом 3

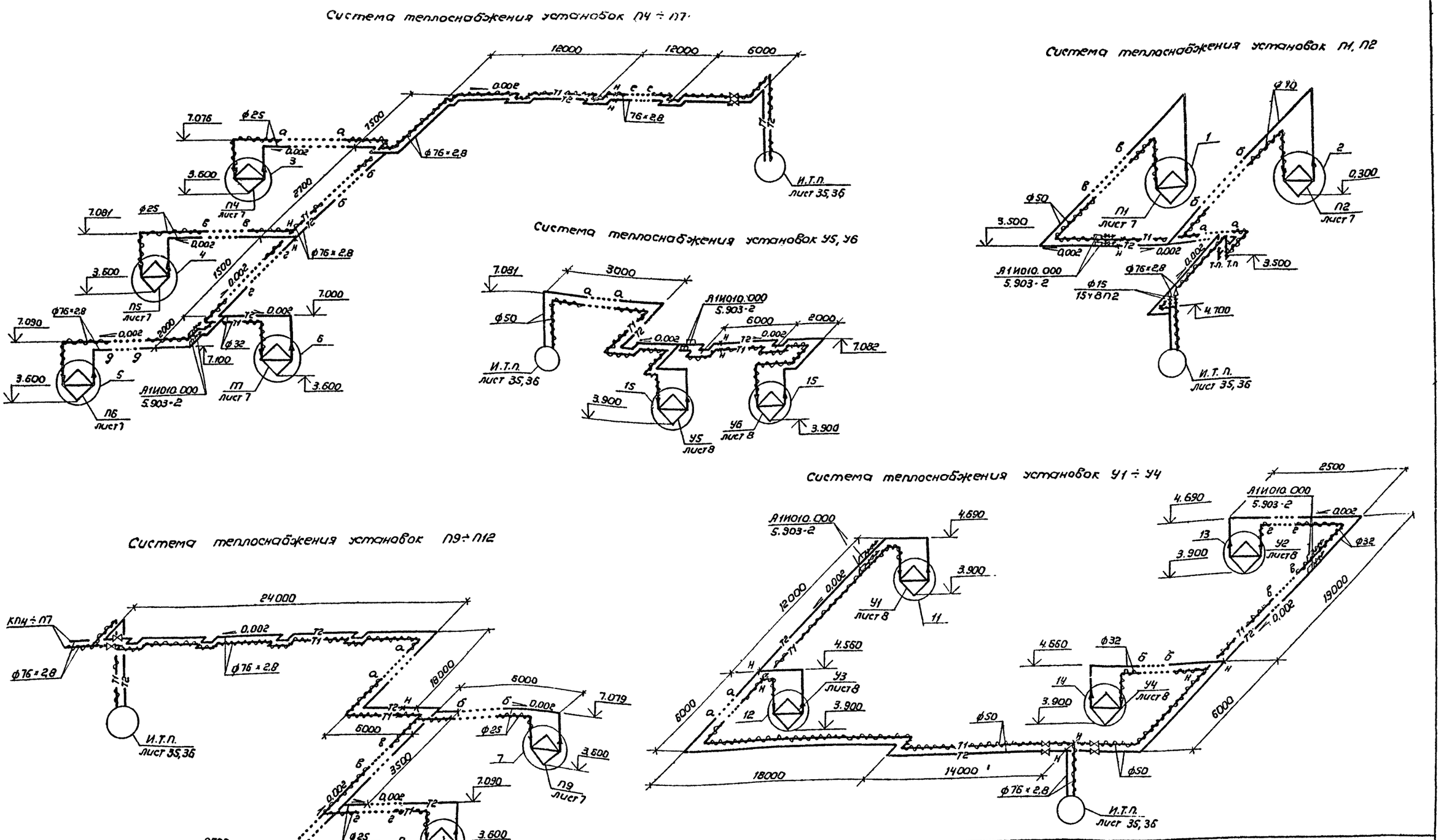

ГИП	Нажметдинов		VI.90	503-1-78.90-ОВ
Нач. отд.	Попова		VI.90	
Гл. спец	Федоркин		VI.90	
Нач. гр.	Володченко		VI.90	
Инж. II кат.	Полякова		VI.90	
Инж. III кат.	Исаева		VI.90	Производственный автотранспортного предприятия „Агропромтранс" на 250 грузовых автомобилей
Н. контр.	Толмачева		VI.90	Схемы систем теплоснабжения установок П1, П2, П4÷П7; П9÷П12, У1÷У4, У5, У6

Стадия	Лист	Листов
РП	33	

ГИПРОПРОМСЕЛЬСТРОЙ г. Саратов

Привязан

Инв. №

Копировал: Зверева 24475-03 36 Формат А2.

Инв. № подл. | Подпись и дата | Взамен инв.

Альбом 3

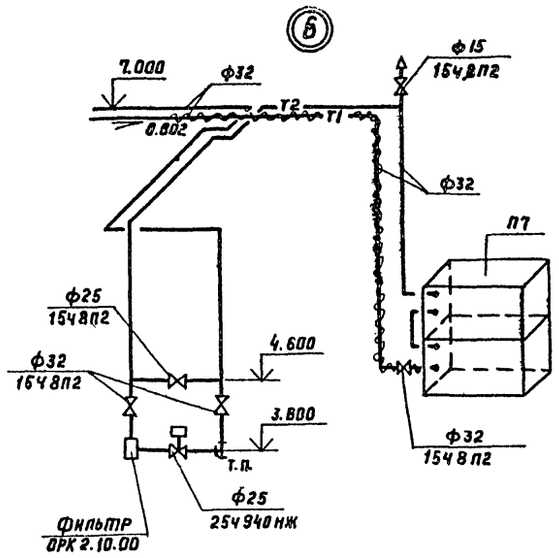

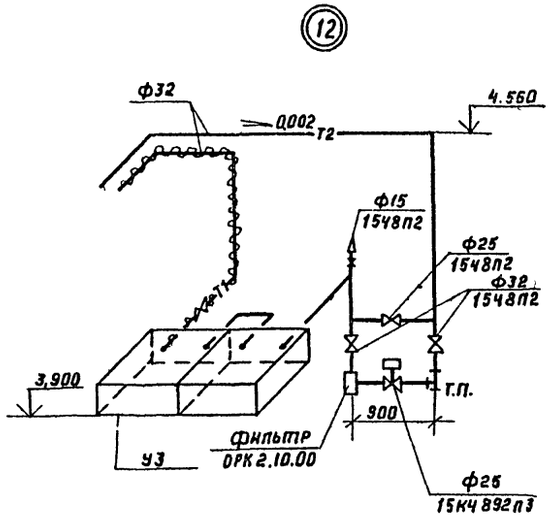

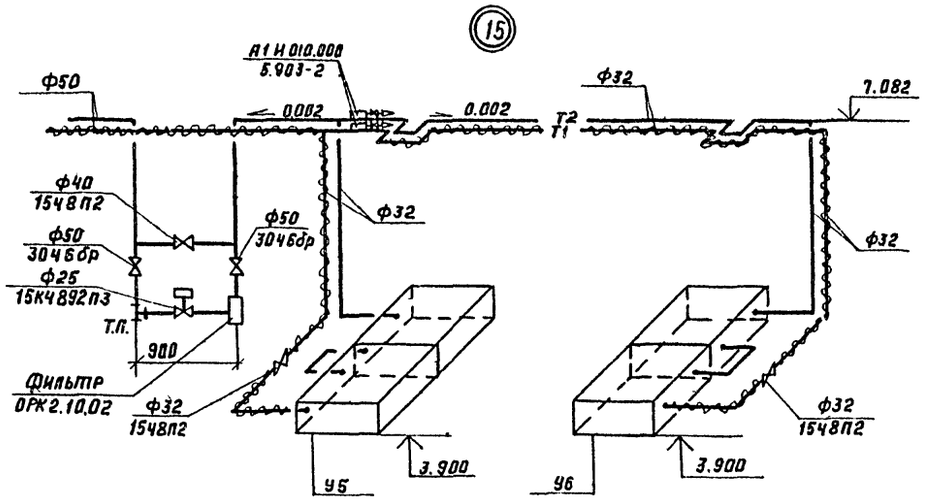

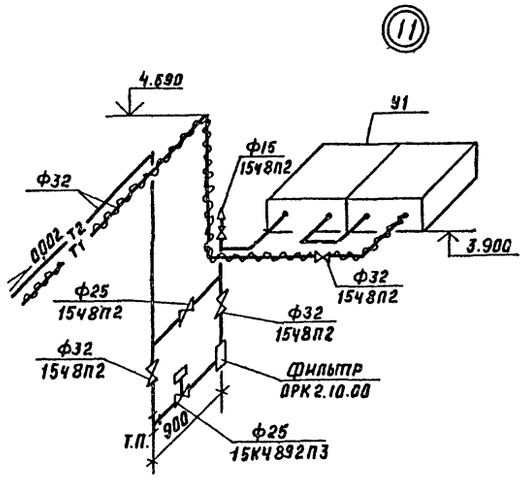

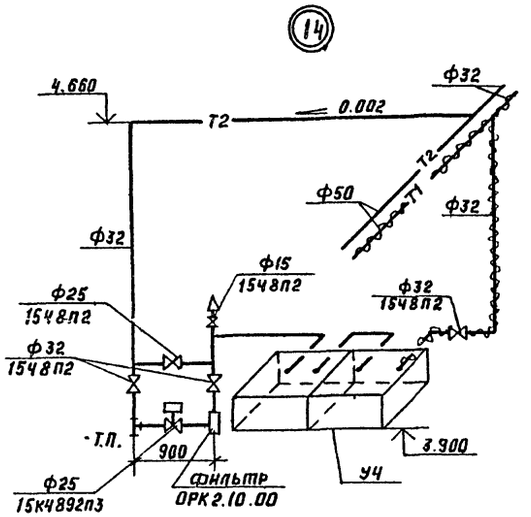

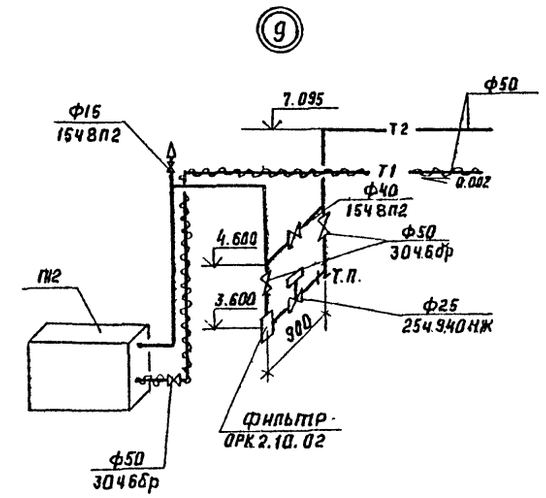

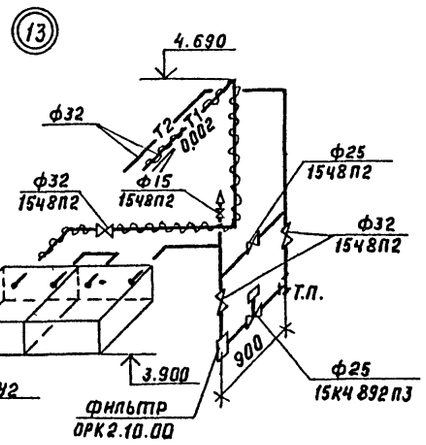

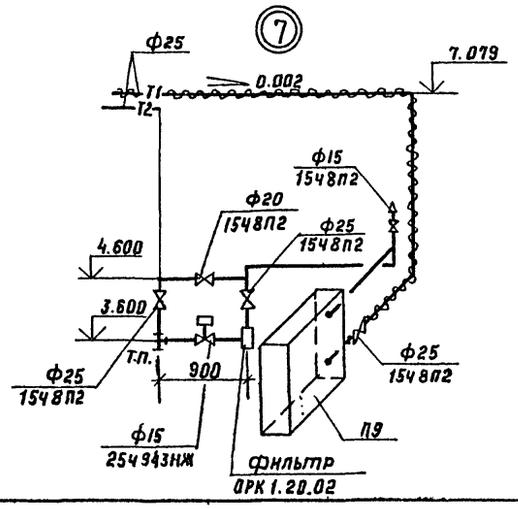

Инв.№подл. | Подпись и дата | Взам.инв.№

ГИП	Нажметдинов		VI.90	503-1-78.90 -ОВ
Нач.отд.	Попова		VI.90	
Гл.спец.	Федоркин		VI.90	
Нач.груп	Володченко		VI.90	
Инж.II.кат	Полякова		VI.90	
Инж.III.кат	Исаева		VI.90	Производственный корпус автотранспортного предприятия „Агропромтранс" на 250 грузовых автомобилей

Стадия	Лист	Листов
РП	34	

Привязан

Инв.№

Н.контр. Толмачева VI.90

Узлы схем систем теплоснабжения установок П7, П9, П12, У1 ÷ У6

Гипропромсельстрой г. Саратов

24415-03 .37 Копировал: Савина

Формат А2

Альбом 3

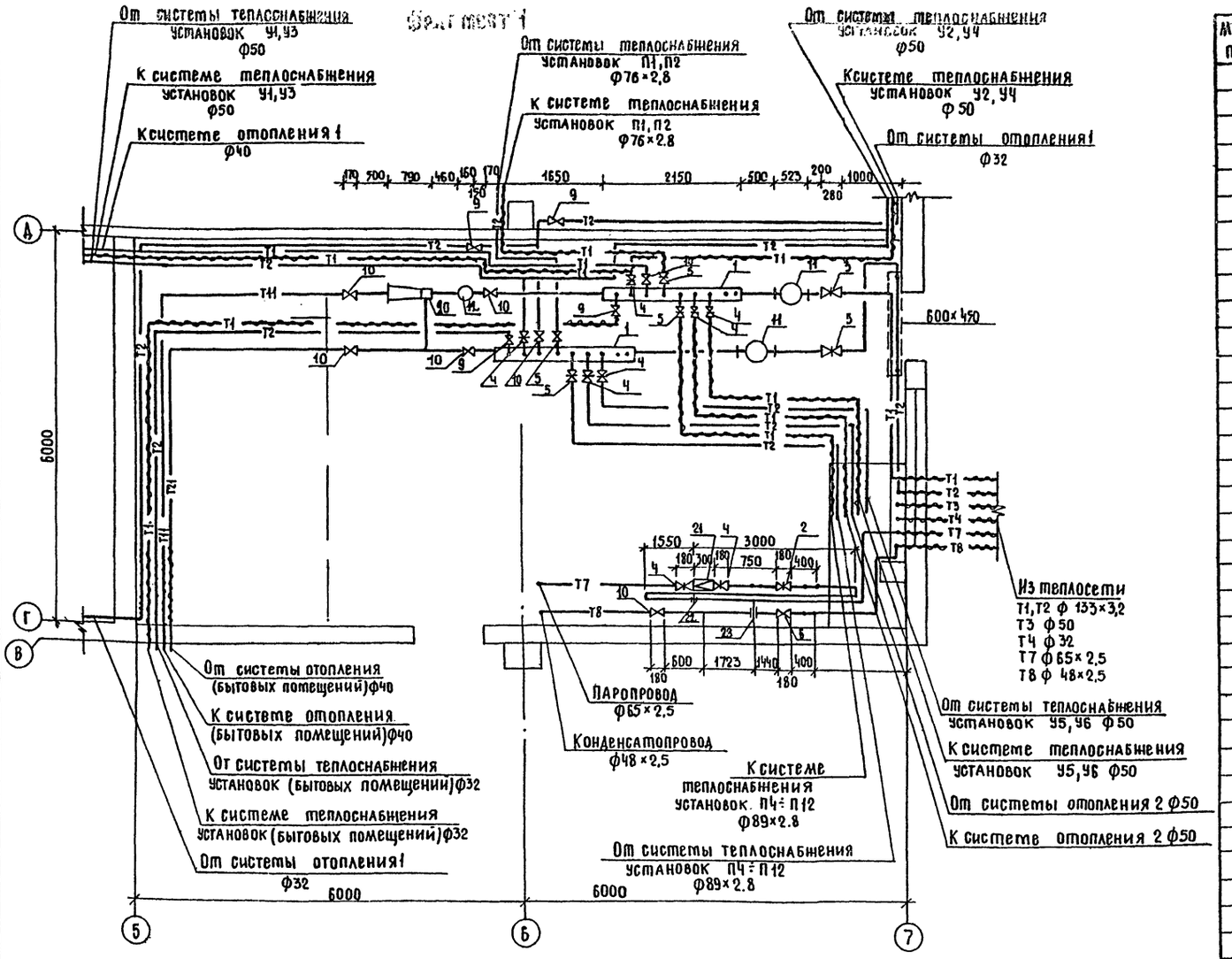

Монтажная спецификация И.Т.П.

Марка, поз.	Обозначение	Наименование	Кол.	Масса ед., кг	Примечание
1		Коллектор из стальных электросварных труб по ГОСТ 10704-76*			
		в=2150 ф159×4	2	12,30	
2	Каталог ЦКБА	Задвижка стальная 30с 41нж1 ф50	1	25,00	
3	Каталог ЦКБА	ф150	2	97,00	
4	Каталог ЦКБА	Задвижка чугунная 30ч 6бр ф50	8	18,00	
5	Каталог ЦКБА	ф80	4	28,00	
6	Каталог ЦКБА	Вентиль запорный фланцевый 17с27нж1 ф40	1	18,90	
7	Каталог ЦКБА	Вентиль запорный муфтовый 15ч8п2ф15	10	0,75	
8	Каталог ЦКБА	ф25	4	1,75	
9	Каталог ЦКБА	ф32	4	2,70	
10	Каталог ЦКБА	ф40	7	4,15	
11	4.903-10 вып.2	Грязевик Т34-06 ф125	2	67,3	
12	з-д „Теплоприбор"	Регулятор расхода УРРДМ-25, диапазон настройки 0,04÷0,16	1	14,30	
13		Бобышки для манометров 3кч-46-70	14	0,30	
14		3кч-48-70	13	0,30	
15		Бобышки для термометров 3кч-2-70	2	0,30	
16		3кч-1-75	2	0,30	
17	Каталог ЦКБА	Предохранительный клапан 17с 63нж 26м ф50	1	16,35	
18	Каталог ЦКБА	Конденсатоотводчик термодинамический 45ч 12нж ф15	1	0,90	
19	Каталог ЦКБА	Обратный клапан 16ч 3бр ф25	1	3,14	
20	Котельниковский завод	Водоструйный элеватор ЭРСА 1 №1 dс=4мм	1	24,00	
21	Каталог ЦКБА	Редукционный клапан 21ч 5бк ф80		50,8	
22		ДКС 0,6-65-3°/г-12	1		
23		ДКС 0,6-50-1-°/г-3	1		

Инв.№ подл. | Подпись и дата | Взам.инв.№

Привязан

Инв.№

ГИП	Нагметдинов		VI.90
Нач.отд.	Попова		VI.90
Гл.спец.	Федоркин		VI.90
Нач.груп.	Володченко		VI.90
Инж.II кат.	Полякова		VI.90
Н.контр.	Толмачева		VI.90

503-1-78.90 - 08

Производственный корпус автотранспортного предприятия Агропромтранс на 250 грузовых автомобилей

И.Т.П. (начало)

Стадия	Лист	Листов
РП	35	

Гипропромсельстрой г. Саратов

24475-03 38 Копировал: Несмеянова, Формат А2

Альбом 3

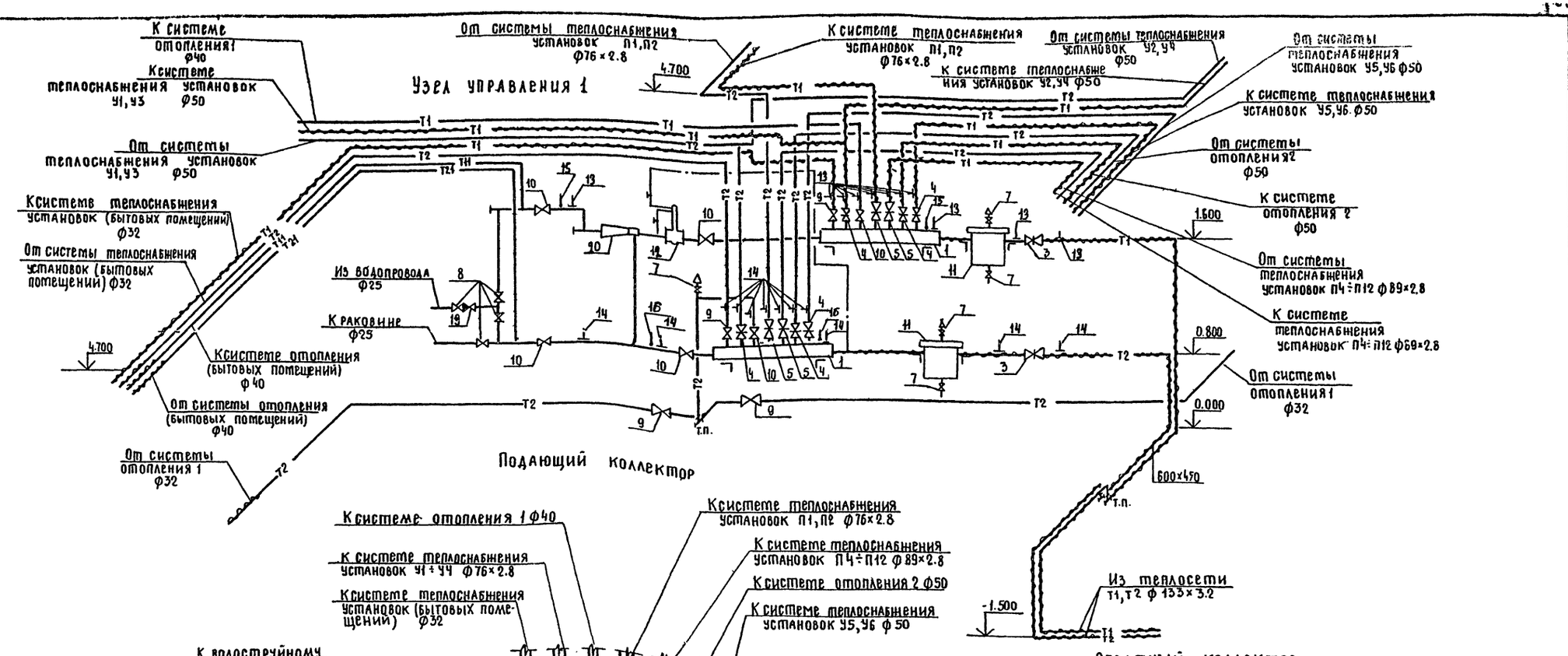

ГИП	Нанметдинов			VI.90
Нач.отд.	Попова			VI.90
Гл.спец.	Федоркин			VI.90
Нач.груп.	Володченко			VI.90
Инж.Ткат	Полякова			VI.90
Н.контр.	Толмачева			VI.90

503-1-78.90 -ОВ

Производственный корпус автотранспортного предприятия „Агропромтранс" на 250 грузовых автомобилей

И.Т.П. (окончание).

Стадия	Лист	Листов
РП	36	

ГИПРОПРОМСЕЛЬСТРОЙ г.САРАТОВ

Привязан

Инв.№

Инв.№ подл. | Подпись и дата | Взам.инв.№

24475-03 39 Копировал: Нестеянова, Формат А2

Альбом 3

Ведомость рабочих чертежей основного комплекта ВК

Лист	Наименование	Примечание
1	Общие данные (начало)	
2÷8	Общие данные (продолжение)	
9	Общие данные (окончание)	
10	План на отм. 0.000 в осях 1÷7 и Г÷Л	
11	План на отм. 0.000 в осях 1÷13 и А÷Г	
12	Водомерный узел 1. Схемы систем В1; В14; К14; К3	
13	Схемы систем В1; К3; К14; К3	
14	Планы на отм. 3.600 в осях 11÷13 и А/1÷Б; 1÷3	
	и Б-Б/2. Водомерный узел 2,3 Схемы систем В5; В14; К1	
15	Фрагмент 2. Разрез 1-1. Линия очистки краскосодержа-	
	щих вод. Технологическая схема очистки. Схема системы К1	
16	Схемы систем В4; Т3; Т4; К3; К2	
17	План на отм. 3.000. Фрагмент 1. Схема очистки	
	моющих растворов. Схема системы К3	
18	План расположения водосточных воронок. Схемы	
	системы К2	
19	Маслоуловитель	

Ведомость ссылочных и прилагаемых документов

Обозначение	Наименование	Примечание
	Ссылочные документы	
4.900-9 выпуск 0-1	Узлы и детали трубопроводов из	
	пластмассовых труб для систем	
	водоснабжения и канализации	
4.900-10 выпуск 1-4	Альбом оборудования, фасонных	
	частей и арматуры для сетей и	
	сооружений водопровода и	
	канализации	
4.904-69	Детали крепления санитарно-тех-	
	нических приборов и трубопроводов	
2.190-1/72 выпуск 3	Узлы и детали инженерного оборудо-	
	вания жилых и общественных	
	зданий для сельского строительства	
5.901-1 выпуск 0	Водомерные узлы	
2.492-1	Типовые узлы и детали комбини-	
	рованных внутренних водостоков	
	промышленных зданий с примене-	
	нием неметаллических труб	
	Прилагаемые документы	
ВК.ВМ	Ведомости потребности в материа-	
	лах	Альбом 7
ВК,СО	Спецификация оборудования	Альбом 6

Основные показатели по чертежам водопровода и канализации

Наименование системы	Потребный напор на воде, м.	Расчетный расход				Установленная мощн. электродвигателей, кВт	Примечание
		м³/сут.	м³/ч	л/с	при пожаре, л/с		
Хозяйственно-питьевой							
производственно-проти-	2600 (при пожаре)						
вопожарный водопровод	14.00	13.30	5.23	2.95	12.80	0.18	
в т.ч. на бытовые							
помещения	—	11.84	4.27	1.62	—	—	
Горячее водоснабжение	13.00	5.73	2.35	1.93	—	—	
в т.ч. на бытовые							
помещения		5.72	2.34	1.92			
Дождевая канализация	—	—	—	84.91	—	—	
в т.ч. на бытовые							
помещения	—	—	—	2.30	—	—	
Бытовая канализация							
в т.ч. на бытовые							
помещения	—	17.56	6.12	4.38	—	—	
Производственная							
канализация	—	2.75	0.36	0.59	—	—	
Система повторного							
использования стоков							
загрязненных мех-							
примесями	—	203.28	13.41	9.02	—	40.75	
Система повторного							
использования крас							
косодержащих стоков	—	1.90	1.90	0.53	—	11.00	
Система оборотного							
водоснабжения	13.00	0.30	0.30	0.20	—	—	
Система повторного							
использования мою-							
щих растворов	—	0.97	0.97	1.10	—	1.50	

Гл. спец. тех. отд. | Дубровский | 05.90

Инв. № подл. | Подпись и дата | Взамен инв. №

Типовой проект разработан в соответствии с действующими нормами и правилами и предусматривает мероприятия, обеспечивающие взрывную, взрывопожарную и пожарную безопасность при эксплуатации здания

Главный инженер проекта [подпись] (Нажметдинов)

Инв. №			
Гип.	Нажметдинов	[подпись]	04.90
Нач. отд.	Свирепов	[подпись]	04.90
Нач. гр.	Сыркина	[подпись]	04.90
Инж. II кт	Никитина	[подпись]	04.90
Н. контр.	Трофимова	[подпись]	04.90

Привязан

503-1-78, 90-ВК

Производственный корпус автотранспортного предприятия „Агропромтранс" на 250 грузовых автомобилей

Стадия	Лист	Листов
РП	1	19

Общие данные (начало)

Гипропромсельстрой г. Саратов

24475-03-40 Копировал Несмеянова, [подпись]

формат А2

Альбом 3

Общие указания

Раздел проекта разработан на основании СНиП 2.04.01-85 „Внутренний водопровод и канализация зданий".

Окраску пожарных кранов и шкафчиков выполнить согласно ГОСТа 12.4.026-76* „Цвета сигнальные и знаки безопасности".

Трубопроводы холодной и горячей воды окрашиваются масляной краской БТ-177 по ГОСТ 5631-79* за 2 раза.

Предусматривается тепловая изоляция трубопроводов горячей воды, трубопроводов холодной воды вблизи входных дверей и ворот. Изоляция состоит: грунтовка ГФ-021 по ГОСТ 25129-82*, краска БТ-177 по ГОСТ 5631-79*, пухшнур из минеральной ваты в оплетке ТУ36-1695-79, покровный слой из стеклопластика рулонного ТУ6-11-145-80

При монтаже трубопроводов производится гидравлическое испытание.

Стоки загрязненные мехпримесями и нефтепродуктами поступают в очистные сооружения для сточных вод от мойки автомобилей производительностью - 10 л/с. (т.п. 902-2-434.87), разработанные „Гипроавтотранс".

Нагретые чистые стоки от охлаждения оборудования самотеком поступают во внутриплощадочную сеть системы оборотного водоснабжения, охлаждаются и возвращаются к оборудованию. При отсутствии на площадке сетей оборотного водоснабжения рекомендуется при привязке проекта применить следующую систему охлаждения: резервуары нагретой воды-охладитель-резервуар охлажденной воды - насосная.

На участке окраски и сушки предусматривается система повторного использования краскосодержащих стоков с их очисткой по т.п. 704-4-38.86 разработанного институтом „Сантехпроект". Один раз в неделю технологическим насосом все стоки из ванны гидрофильтра перекачиваются в технологический бак, далее самотеком в регулятор-отстойник и через маслоуловитель поступают обратно в ванну. В течение недели подпиточная вода, обеспечивающая компенсацию потерь воды на унос с воздухом, поступает через поплавковый клапан в технологический бак и вытесняет верхний наиболее загрязненный слой воды, который пройдя очистку поступает в ванну гидрофильтра. Сбор отделенных маслонефтепродуктов и краски производится в камере маслоуловителя, а удаление с помощью задвижки в сборную передвижную емкость. Замена корзин с трехслойным фильтром, установленных в маслоуловителе, производится поочередно: первая-удаляется, вторая-перемещается на место первой, третья-устанавливается вновь. Эффект очистки в локальном сооружении не менее 96%. Концентрация загрязнении в воде после очистки составляет: по В.В-12 мг/л; по Н.П.-10 мг/л, что значительно ниже технических требований к качеству воды для ванн гидрофильтров. Сухой остаток составляет-18 г. Стоки с синтетическими моющими растворами проходят систему повторного использования.

Для очистки этих стоков предназначена передвижная ультрафильтрационная установка ОМ-22628 производительностью 0.45 м³/ч, которая устанавливается на электрокаре. В нерабочее время установка находится в помещении очистных сооружений. Загрязненный моющий раствор от машины ОМ-1366Г-01 емкостью V=2.50 м³ технологическим насосом перекачивается в сборную емкость ВЭЭ-3.2-0.БГ-011 один раз в две недели для полного опорожнения моечной машины, дальнейшей очистки загрязненного раствора и его повторного использования. Очистка происходит в ультрафильтрационной установке: насосом, установленным на ней, загрязненные стоки из сборной емкости подаются на установку для очистки, после чего самотеком поступают в моечную машину, где доводятся до нужной концентрации и необходимого объема.

Стоки, загрязненные кальцинированной содой, от реостата (поз.1 участок 9) один раз в месяц технологическим насосом подаются в аппарат с мешалкой 0091-3.2.0.БГ-011. Сюда же для нейтрализации подаются стоки, загрязненные серной кислотой, от ванны для промывки деталей аккумуляторов М-3016 (поз. 3 участок 14). Эти стоки подаются один раз в неделю насосом ВК-1/16А, установленным на участке. После сбора стоков они нейтрализуются один раз в месяц. В этом же аппарате происходит нейтрализация очищенного моющего раствора при полной его замене в моечной машине ОМ-1366Г-01. Для этого сначала загрязненный моющий раствор очищается в ультрафильтрационной установке от мехпримесей и нефтепродуктов, затем снова поступает в моечную машину и технологическим насосом подается на нейтрализацию с последующим сбросом в производственную канализацию. В помещении очистных сооружений устанавливается стеклянная бутыль для хранения серной кислоты, откуда она ручным насосом СКФ-4 подается в аппарат ВПП-0.25.0Г-002**, где готовится 10% водный раствор серной кислоты. Необходимое для нейтрализации количество этого раствора насосом ВК-1/16А подается в аппарат 0091-3.2.06Г-011 для нейтрализации. При достижении РН=6.8÷8.5 стоки сбрасываются в производственную канализацию.

Часть стоков от установки для мойки фильтров (поз.11 участок 24) сбрасываются в сборный колодец, предусмотренный на участке. Из колодца 1 раз в неделю стоки очищаются на ультрафильтрационной установке и после нейтрализации сбрасываются в производственную канализацию. Периодически необходимо произвести очистку блоков ультрафильтров установки. На всасывающем трубопроводе насоса ВК-1/16А в помещении очистных сооружений предусмотрен вентиль для подключения ультрафильтрационной установки, через который производится перекачка очищенного моющего раствора в аппарат с мешалкой 0091-3.2.06Г-011. После нейтрализации стоки сбрасываются в производственную канализацию.

Условные обозначения

—— H_2SO_4 ——	Трубопровод подающий серную кислоту
—— ГРМ ——	Трубопровод загрязненного моющего раствора
—— ОМР ——	Трубопровод очищенного моющего раствора
—— К15($CaCO_3$) ——	Трубопровод подающий стоки загрязненные щелочью
—— К16(H_2SO_4) ——	Трубопровод подающий стоки загрязненные кислотой
—— В14 ——	Подающая сеть системы повторного использования стоков загрязненных мехпримесями
—— К14 ——	Самотечная сеть системы повторного использования стоков загрязненных мехпримесями
—— ГКР ——	Трубопровод подающий раствор загрязненный краской
—— ОКР ——	Трубопровод подающий раствор очищенный от краски

ГИП	Нажметдинов		04.90
Нач. отд.	Свирепов		04.90
Нач. гр.	Сыркина		04.90
Инж. II к.	Никитина		04.90
Н. контр.	Трофимова		

503-1-78.90-вк

Производственный корпус автотранспортного предприятия „Агропромтранс" на 250 грузовых автомобилей

Стадия	Лист	Листов
РП	2	

Общие данные (продолжение)

Гипропромсельстрой г. Саратов

Привязан

Инв. №

Инв. № подл. | Подпись и дата | Взам. инв. №

24475-03 41 Копировал ... Формат А2

Альбом 3

Данные по производственному водопотреблению и водоотведению

№ потребителя по плану	Наименование потребителя	Количество потребителей	Количество часов работы в сутки	Водопотребление: Требования к качеству воды	Потребный напор у потребителя, м	Режим водопотребления	Расход воды на одного потребителя, м³/ч	Из хозяйственно-питьевого производственно-противопожарного водопровода: м³/сут	м³/ч	л/с	Из системы повторного использования стоков загрязненных механическими примесями: м³/сут	м³/ч	л/с	Из системы повторного использования стоков краскосодержащих стоков: м³/сут	м³/ч	л/с	Из системы оборотного водоснабжения: м³/сут	м³/ч	л/с	Из системы повторного использования моющих растворов: м³/сут	м³/ч	л/с	Водоотведение: Характеристика сточных вод	Режим водоотведения	В производственную канализацию: м³/сут	м³/ч	л/с	В систему повторного использования стоков загрязненных механическими: м³/сут	м³/ч	л/с	В систему повторного использования краскосодержащих стоков: м³/сут	м³/ч	л/с	В систему оборотного водоснабжения: м³/сут	м³/ч	л/с	В систему повторного использования моющих растворов: м³/сут	м³/ч	л/с	Концентрация загрязнений сточных вод после локальных очистных сооружений мг/л	Примечание
1	2	3	4	5	6	7	8	9	10	11	12	13	14	15	16	17	18	19	20	21	22	23	24	25	26	27	28	29	30	31	32	33	34	35	36	37	38	39	40	41	42
	2. Участок ТО-1 автомобилей																																								
1г	Моечная установка					наполнение																	мех. примеси																		нефтепро-	
	ПРГ-4990Б V=0.09м³	1	—	П.7	5	1 раз в не-	0.09	—	—	—	—	—	—	—	—	—	—	—	—	0.09	0.09	0.15*	3.0г/л нефтепро-	1 раз в	—	—	—	—	—	—	—	—	—	—	—	—	0.09	0.09	0.15*	дукты	
						делю 10мин																	дукты 2.0г/л	неделю																30мг/л	
																							щёлочь 5.0г/л																		
																							спав 0.2г/л																		
	Кран водопроводный по					Долив 18раз																																			
	оси К/7 (для наполне-					в сутки																																			
	ния радиаторов)	1	—	П.9	5	1 мин	0.01	0.18	0.01	0.17	—	—	—	—	—	—	—	—	—	—	—	—	—	—	—	—	—	—	—	—	—	—	—	—	—	—	—	—	—		
	4. Шиномонтажный участок																																								
10	Ванна для проверки ка-					15 мин																	взвешенные																		взвешен-	
	мер автомобильных шин					наполнение																	вещества	1 раз в																	ные вещест-	
	5054; V=0.27м³	1	—	П.8	5	1 раз в месяц	0.27	—	—	—	0.27	0.02	0.30	—	—	—	—	—	—	—	—	—	0.5 г/л	месяц	—	—	—	0.27	0.02	0.30	—	—	—	—	—	—	—	—	—	ва 50мг/л	
	7. Участок наружной																																								
	мойки автомобилей																																								
1	Установка моечная для					мойка 15раз в																	мех.примеси	15 раз в																	мех. приме-	
	грузовых автомобилей М129	1	—	П.11	220	час 2 мин	12.00	—	—	—	200.00	12.00	6.67*	—	—	—	—	—	—	—	—	—	1.6г/л; нефтепро-	час	—	—	—	200.00	12.00	6.67*	—	—	—	—	—	—	—	—	—	си 100мг/л	
																							дукты 0.85г/л																	нефтепро-	
																							БПК 0.08г/л																	дукты 50мг/л	
2	Моечная установка					мойка 25раз в																	мех. примеси	25 раз в																	мех. примеси	
	ЦКБ-1112	1	—	П.11	5	сутки 10мин	0.75	—	—	—	1.87	0.75	1.25*	—	—	—	—	—	—	—	—	—	1.6г/л; нефтепро-	сутки	—	—	—	1.87	0.75	1.25*	—	—	—	—	—	—	—	—	—	100мг/л не-	
																							дукты 0.85г/л																	фтепродук-	
																							БПК 0.08г/л																	ты 50мг/л	
3	Установка для мойки					мойка 25раз в																	мех. примеси																	мех. примеси	
	двигателей М 203	1	—	П.11	5	сутки 1×10мин	0.50	—	—	—	1.25	0.50	0.83*	—	—	—	—	—	—	—	—	—	1.6г/л нефтепро-	25раз в	—	—	—	1.25	0.50	0.83*	—	—	—	—	—	—	—	—	—	100мг/л нефте	
																							дукты 0.85г/л	сутки																продукты	
																							БПК 0.08г/л																	50мг/л	

В графе „Требования к качеству воды" указаны пункты из „Технических требований к качеству воды для технологических процессов на предприятиях Госкомсельхозтехники СССР"

Знак * обозначает периодический расход принятый за расчётный

ГИП	Нажметдинов	04.90
Нач.ОТА	Свирепов	04.90
Нач.гр.	Сыркина	04.90
Инж.ВК	Никитина	04.90
Н.контр.	Тарасова	

503-1-78.90-ВК

Производственный корпус автотранспортного предприятия „Агропромтранс" на 250 грузовых автомобилей

Стадия	Лист	Листов
РП	3	

Общие данные (продолжение)

ГИПРОПРОМСЕЛЬГРОМ г. САРАТОВ

Привязан

Инв. №

Подпись и дата | Взам. инв. № | Инв. № подл.

24475-03 42

Копировал Макачева Формат А2

Альбом 3

продолжение

№ потребителя по плану	Наименование потребителя	Количество потребителей	Количество часов работы в сутки	Водопотребление: Требования к качеству воды	Потребный напор у потребителя, м	Режим водопотребления	Расход воды на одного потребителя, м³/ч	Из хозяйственно-питьевого производственно-противопожарного водопровода: м³/сут	м³/ч	л/с	Из системы повторного использования стоков загрязненных мехпримесями: м³/сут	м³/ч	л/с	Из системы повторного использования красконосодержащих стоков: м³/сут	м³/ч	л/с	Из системы оборотного водоснабжения: м³/сут	м³/ч	л/с	Из системы повторного использования моющих растворов: м³/сут	м³/ч	л/с	Водоотведение: Характеристика сточных вод	Режим водоотведения	В производственную канализацию: м³/сут	м³/ч	л/с	В систему повторного использования стоков загрязненных мехпримесями: м³/сут	м³/ч	л/с	В систему повторного использования красконосодержащих стоков: м³/сут	м³/ч	л/с	В систему оборотного водоснабжения: м³/сут	м³/ч	л/с	В систему повторного использования моющих растворов: м³/сут	м³/ч	л/с	Концентрация загрязнений сточных вод после локальных очистных сооружений, мг/л	Примечание
1	2	3	4	5	6	7	8	9	10	11	12	13	14	15	16	17	18	19	20	21	22	23	24	25	26	27	28	29	30	31	32	33	34	35	36	37	38	39	40	41	42
	9. Участок обкатки и																																								
	проверки двигателей																																								
1	Реостат регулировочный					наполнение																	кальциниро-	1 раз в месяц																	после нейт-
	к стенду КИ-5540 V=0.6м³	1	—	п.1	5	1 раз в месяц	0.60	0.60	0.60	0.33	—	—	—	—	—	—	—	—	—	—	—	—	ванная сода		0.60	0.60	0.33	—	—	—	—	—	—	—	—	—	—	—	—		рализации
						30 мин																	20 г/л																		
						охлаждение																																			
						1 раз в сутки																																			
		—	—	п.1	5	15 мин	0.06	—	—	—	—	—	—	—	—	—	0.06	0.06	0.07	—	—	—	чистая вода	1 раз в сутки	—	—	—	—	—	—	—	—	—	0.06	0.06	0.07	—	—	—		
2	Бак смесительный для					наполнение																																			
	воды Р 903 V=0.14 м³	1	—	п.9	5	1 раз в сутки	0.14	—	—	—	—	—	—	—	—	—	0.14	0.14	0.16*	—	—	—	чистая вода	1 раз в сутки	—	—	—	—	—	—	—	—	—	0.14	0.14	0.16*	—	—	—		
						15 мин																																			
	12. Участок проверки																																								
	электрооборудования																																								
10	Моечная установка					наполнение																	щелочь 3.0 г/л	1 раз в																нефтепро	
	ОРГ-4990 Б V=0.09 м³	1	—	п.7	5	1 раз в неде-	0.09	—	—	—	—	—	—	—	—	—	—	—	—	0.09	0.09	0.15*	нефтепродук-	неделю	—	—	—	—	—	—	—	—	—	—	—	—	0.09	0.09	0.15*	дукты	
						лю 10 мин																	ты 2.0 г/л; мех.																	30 мг/л	
																							примеси 3.0 г/л																		
																							СПАВ 0.13 г/л																		
	14. Участок проверки и																																								
	зарядки аккумуляторов																																								
18	Колонка электролита					наполнение																																			
	ПТ-9779	1	—	п.1	5	1 раз в сутки	0.004	0.004	0.004	0.07*	—	—	—	—	—	—	—	—	—	—	—	—	—	—	—	—	—	—	—	—	—	—	—	—	—	—	—	—	—	—	
						1 мин																																			
		—	1	п.1	5	Охлаждение	0.16	—	—	—	—	—	—	—	—	—	0.16	0.16	0.04*	—	—	—	чистая вода	непрерывно	—	—	—	—	—	—	—	—	—	0.16	0.16	0.04*	—	—	—		
						непрерывно																																			
3	Ванна для промывки дета-					наполнение																																			
	лей аккумуляторов					1 раз в неде-																		1 раз в																	после нейт-
	М-301Б V=0.17 м³	1	—	п.1	5	лю 10 мин	0.17	0.17	0.17	0.28	—	—	—	—	—	—	—	—	—	—	—	—	H_2SO_4 0.1 г/л	неделю	0.17	0.17	0.28	—	—	—	—	—	—	—	—	—	—	—	—		рализации

ГИП	Нажмегдинов	[illegible]	04.90
Нач. отд.	Свирепов	[illegible]	04.90
Нач. гр.	Сыркина	[illegible]	04.90
Инж. Ск	Никитина	[illegible]	04.90
Н. контр.	Трофимова	[illegible]	04.90

503-1-78.90-ВК

Привязан

Инв. №

Производственный корпус автотранспортного предприятия „Агропромтранс" на 250 грузовых автомобилей

Общие данные (продолжение)

Стадия	Лист	Листов
РП	4	

ГАПРОПРОМСЕЛЬСТРОЙ г. Саратов

Инв. № подл. | Подпись и дата | Взам. инв. №

24475-03 43 Копировал Леденева [illegible]

Формат А2

Альбом 3

Продолжение

№ потребителя по плану	Наименование потребителя	Количество потребителей	Количество часов работы в сутки	Водопотребление: требования к качеству воды	Водопотребление: потребный напор, м	Водопотребление: режим водопотребления	Водопотребление: расход воды на одного потребителя, м³/сут	Водопотребление: из хозяйственно-питьевого производственно-противопожарного водопровода, м³/сут	м³/ч	л/с	Водопотребление: из системы повторного использования стоков загрязненных мех. примесями, м³/сут	м³/ч	л/с	Водопотребление: из системы повторного использования краскосодержащих стоков, м³/сут	м³/ч	л/с	Водопотребление: из системы оборотного водоснабжения, м³/сут	м³/ч	л/с	Водопотребление: из системы повторного использования моющих растворов, м³/сут	м³/ч	л/с	Водоотведение: характеристика сточных вод	Водоотведение: режим водоотведения	Водоотведение: в производственную канализацию, м³/сут	м³/ч	л/с	Водоотведение: в систему повторного использования стоков загрязненных мех. примесями, м³/сут	м³/ч	л/с	Водоотведение: в систему повторного использования краскосодержащих стоков, м³/сут	м³/ч	л/с	Водоотведение: в систему оборотного водоснабжения, м³/сут	м³/ч	л/с	Водоотведение: в систему повторного использования моющих растворов, м³/сут	м³/ч	л/с	Концентрация загрязнений сточных вод после локальных очистных сооружений, мг/л	Примечание
1	2	3	4	5	6	7	8	9	10	11	12	13	14	15	16	17	18	19	20	21	22	23	24	25	26	27	28	29	30	31	32	33	34	35	36	37	38	39	40	41	42
	15. Участок текущего ремонта агрегатов																						взвешенные ве-																	
																							щества 10мг/л																	
																							технический																	
3	Ванна для расконсерва-					наполнение																	вазелин 10мг/л	1раз в																
	ции двгателей с электро-					1раз в																	кальциниро-	неделю	—	—	—	—	—	—	—	—	—	—	—	—	0.40	0.40	0.22*	
	подогревом ОМ-5140 V=0,4м³	1	—	п.7	5	неделю	0.40	—	—	—	—	—	—	—	—	—	—	—	—	0.40	0.40	0.22*	ванная сода																	
						30мин																	0,2г/л																	
6	Машина для очистки					наполнение 1																	мех. примеси 3.0%	1раз в 2																нефтепро
	ОМ-1366Г-01 V=2,5м³	1	2.5	п.7	5	раз в 2 недели	2.50	—	—	—	—	—	—	—	—	—	—	—	—	2.50	1.00	0.28	щелочь 7.0г/л	недели	—	—	—	—	—	—	—	—	—	—	—	—	2.50	1.00	0.28	дукты
						2,5 часа																	нефтепродукты																	30мг/л
																							2,0г/л; СПАВ 0,2г/л																	
		—	—	п.7	5	долив 1раз в	0.05	0.05	0.05	0.17*	—	—	—	—	—	—	—	—	—	—	—	—	—	—	—	—	—	—	—	—	—	—	—	—	—	—	—	—	
						сутки 5мин																																		
	16. Участок ТО-2 автомо-																																							
	билей																																							
1	Моечная установка					наполнение																	мех. примеси 3.0%	1раз в неде-																
	ОРГ-4990Б V=0.09м³	—	—	п.7	5	1раз в неделю	0.09	—	—	—	—	—	—	—	—	—	—	—	—	0.09	0.09	0.15*	нефтепро-	лю	—	—	—	—	—	—	—	—	—	—	—	—	0.09	0.09	0.15*	нефтепро
						10мин																	дукты 2.0г/л																	дукты
																							щелочь 5.0г/л																	30мг/л
																							СПАВ 0.2г/л																	

ГИП	Калиметдинов		04.90
Нач. отд.	Свирепов		04.90
Нач. гр.	Сыркина		04.90
Инж. пр.	Никитина		04.90
Н. контр.	Трофимова		04.90

Привязан

Инв. №

Инв. № подл. | Подпись и дата | Взам. инв. №

503-1-78.90-8К

Производственный корпус авто транспортного предприятия "Агропромтранс" на 250 грузовых автомобилей.

Стадия	Лист	Листов
РП	5	

Общие данные (продолжение)

ГИПРОПРОМСЕЛЬСТРОЙ г. Саратов

Копировал: Несмеянова, Зак. 24475-03 44 Формат А2

Альбом 3

Продолжение

№ потребителя по плану	Наименование потребителя	Количество потребителей	Количество часов работы в сутки	Требования к качеству воды	Потребный напор у потребителя, м	Режим водопотребления	Расход на одного потребителя, м³/ч	Водопотребление: Из хозяйственно-питьевого производственно-противопожарного водопровода, м³/сут	м³/ч	л/с	Из системы повторного использования стоков загрязнения мехпримесями, м³/сут	м³/ч	л/с	Из системы повторного использования красководержащих стоков, м³/сут	м³/ч	л/с	Из системы оборотного водоснабжения, м³/сут	м³/ч	л/с	Из системы повторного использования моющих растворов, м³/сут	м³/ч	л/с	Водоотведение: Характеристика сточных вод	Режим водоотведения	В производственную канализацию, м³/сут	м³/ч	л/с	В систему повторного использования стоков загрязненных мехпримесями, м³/сут	м³/ч	л/с	В систему повторного использования красководержащих стоков, м³/сут	м³/ч	л/с	В систему оборотного водоснабжения, м³/сут	м³/ч	л/с	В систему повторного использования моющих растворов, м³/сут	м³/ч	л/с	Концентрация загрязнений сточных вод после локальных очистных сооружений, мг/л	Примечание
1	2	3	4	5	6	7	8	9	10	11	12	13	14	15	16	17	18	19	20	21	22	23	24	25	26	27	28	29	30	31	32	33	34	35	36	37	38	39	40	41	42
	17. Участок текущего ремонта автомобилей																																								
	Кран водопроводный по оси Б/11 (для наполнения радиаторов)	1	—	п.9	5	Долив 10 раз в сутки 1 мин.	0.01	0.10	0.01	0.18*	—	—	—	—	—	—	—	—	—	—	—	—	—	—	—	—	—	—	—	—	—	—	—	—	—	—	—	—	—	—	
24	Моечная установка ОРГ-4990Б	1	—	п.7	5	Наполнение 1 раз в неделю 10 мин.	0.09	—	—	—	—	—	—	—	—	—	—	—	—	0.09	0.09	0.15*	мех. примеси 3г/л, нефтепродукты 2г/л, щелочь 5г/л, спав 0,2г/л	1 раз в неделю	—	—	—	—	—	—	—	—	—	—	—	—	0.09	0.09	0.15*	нефтепродукты 30мг/л	
	18. Участок окраски и сушки																																								
1	Установка для окраски с совмещенными рабочими зонами ОРГ-9306	1	—	п.2	5	Наполнение 1 раз в 5 дней 60 мин.	1.40	—	—	—	—	—	—	1.40	1.40	0.39*	—	—	—	—	—	—	мех. примеси 1,3г/л, сухой остаток ГКР-115 0.32г/л, сольвент 0,5г/л, нефтепродукты 0,17г/л	1 раз в 5 дней	—	—	—	—	—	—	1.40	1.40	0.39*	—	—	—	—	—	—		
		—	2	п.2	5	Долив непрерывно	0.20	0.40	0.20	0.06*	—	—	—	—	—	—	—	—	—	—	—	—	—	—	—	—	—	—	—	—	—	—	—	—	—	—	—	—	—	—	
5	Установка для мойки двигателей М203	1	—	п.4	5	Мойка 10 мин 1 раз в неделю	0.50	0.50	0.50	0.14*	—	—	—	—	—	—	—	—	—	—	—	—	мех. примеси 0,3г/л, нефтепродукты 0.17г/л	1 раз в неделю	—	—	—	—	—	—	0.50	0.50	0.14*	—	—	—	—	—	—		Слив в приямок решетки
	19. Участок приготовления лакокрасочных материалов																																								
4	Шкаф лабораторный ПЛ 36270	1	1	ГОСТ 2274-82	5	Промывка	0.04	0.04	0.04	0.011	—	—	—	—	—	—	—	—	—	—	—	—	—	непрерывно	0.05	0.05	0.014	—	—	—	—	—	—	—	—	—	—	—	—		
	20. Кузнечно-сварочный и медницко-радиаторный участок																																								
7	Стенд для испытания на герметичность радиаторов КИ-13771 V=0.08 м³	1	—	п.5	5	5 мин наполнение 1 раз в месяц	0.08	—	—	—	0.08	0.08	0.27	—	—	—	—	—	—	—	—	—	мех. примеси 1г/л	1 раз в месяц	—	—	—	0.08	0.08	0.2	—	—	—	—	—	—	—	—	—	мех. примеси 100мг/л	

ГИП	Нахметдинов	[подпись]	04.90
Нач. отд.	Бирепов	[подпись]	04.90
Нач. гр.	Сыркина	[подпись]	04.90
Инж. II к	Никитина	[подпись]	04.90
Н. контр.	Трофимова	[подпись]	04.90

503-1-78.90-ВК

Привязан:

Инв. №

Производственный корпус автотранспортного предприятия „Агропромтранс" на 250 грузовых автомобилей

Стадия	Лист	Листов
РП	6	-

Общие данные (продолжение)

ГИПРОПРОМСЕЛЬСТРОЙ г. Саратов

Копировал: Несмеянова, Лиц. 24475-03 45 формат А2

Инв. № подл. | Подпись и дата | Взам. инв. №

Альбом 3

№ потребителя по плану	Наименование потребителя	Количество потребителей	Количество часов работы в сутки	Водопотребление: Требования к качеству воды	Потребный напор у потребителя, м	Режим водопотребления	Расход на одного потребителя, м³/ч	Из хозяйственно-питьевого противопожарного водопровода: м³/сут	м³/ч	л/с	Из системы повторного использования стоков загрязненных механпримесями: м³/сут	м³/ч	л/с	Из системы повторного использования стоков краскосодержащих стоков: м³/сут	м³/ч	л/с	Из системы оборотного водоснабжения: м³/сут	м³/ч	л/с	Из системы повторного использования моющих растворов: м³/сут	м³/ч	л/с	Водоотведение: Характеристика сточных вод	Режим водоотведения	В производственную канализацию: м³/сут	м³/ч	л/с	В систему повторного использования стоков загрязненных механпримесями: м³/сут	м³/ч	л/с	В систему повторного использования краскосодержащих стоков: м³/сут	м³/ч	л/с	В систему оборотного водоснабжения: м³/сут	м³/ч	л/с	В систему повторного использования моющих растворов: м³/сут	м³/ч	л/с	Концентрация загрязнений сточных вод после локальных очистных сооружений мг/л	Примечание
1	2	3	4	5	6	7	8	9	10	11	12	13	14	15	16	17	18	19	20	21	22	23	24	25	26	27	28	29	30	31	32	33	34	35	36	37	38	39	40	41	42
15	Стенд для комплексных					наполнение																																			
	работ по ремонту радиа-					1раз в месяц																																			
	торов 3092 V=0.31м³ К=0,7	1	–	П.5	5	10 мин	0.22	–	–	–	0.22	0.22	0.37	–	–	–	–	–	–	–	–	–	1 г/л	месяц	–	–	–	0.22	0.22	0.37	–	–	–	–	–	–	–	–	–	сн 100мг/л	
12	Установка для удаления																																								
	накипи ОМ-21605	1	–	–	–	промывка																																			
	а) очищающая жидкость																																								
	V= 0.1м³	–	–	П.5	5	1раз в месяц	0.10	0.10	0.18	0.33	–	–	–	–	–	–	–	–	–	–	–	–	нейтральная жидкость	1раз в месяц	0.15	0.15	0.50	–	–	–	–	–	–	–	–	–	–	–	–		
						5 мин																																			
	б) нейтрализирующая жид-																																								
	кость V= 50л 10% раствор					5 мин																																				подается
	кальцинированной соды	–	–	П.5	5	1раз в месяц	0.05	0.05	0.05	0.17	–	–	–	–	–	–	–	–	–	–	–	–									–	–	–	–	–	–	–	–	–		в ванну Д
	в) ополаскивание водой					5мин																																				после ней
	V= 0.08м³	–	–	П.5	5	1раз в сутки	0.08	0.08	0.08	0.27*	–	–	–	–	–	–	–	–	–	–	–	–	щелочь 0.1мг/л	1раз в сутки	0.08	0.08	0.27*	–	–	–	–	–	–	–	–	–	–	–	–		транзакции
16	Ванна для промывки																																								
	(для охлаждения кузнеч-					наполнение																																			
	ного инструмента)					1раз в сутки																																			
	07101. 10Н1-61 V= 0.16м³	1	–	П.3	5	10 мин	0.16	–	–	–	0.16	0.16	0.27*	–	–	–	–	–	–	–	–	–	окалина 1.0г/л	1раз в сутки	–	–	–	0.16	0.16	0.27*	–	–	–	–	–	–	–	–	–		
	24. Участок проверки топ-																																								
	ливной аппаратуры и																																								
	гидросистем																																								
10	Моечная установка					наполнение																	мех. примеси	1 раз в																нефтепро-	
	ОРГ-49906 V= 0.09м³	1	–	П.7	5	1раз в неделю	0.09	–	–	–	–	–	–	–	–	–	–	–	–	0.09	0.09	0.15*	3.0г/л; нефтепро	неделю	–	–	–	–	–	–	–	–	–	–	–	–	0.09	0.09	0.15*	дукты	
						10 мин																	дукты 2.0г/л																30 мг/л	
																							щелочь 5.0г/л																	
																							СПАВ 0.2г/л																	

Инв.№ подл. | Подпись и дата | Взам. инв.№

ГИП.	Нажмутдинов		04.90
Нач.отд.	Свирепов		04.90
Нач.гр.	Сыркина		04.90
Инж.ПК.	Никитина		04.90
Н.контр.	Трофимова		04.90

Привязан:

Инв.№

503-1-78.90 – ВК

Производственный корпус автотранспортного предприятия „Агропромтранс" на 250 грузовых автомобилей

Стадия	Лист	Листов
РП	7	

Общие данные (продолжение)

ГИПРОПРОМСЕЛЬСТРОЙ г. Саратов

Альбом 3

Продолжение

№ потребителя по плану	Наименование потребителя	Количество потребителей	Количество часов работы в сутки	Водопотребление: требования к качеству воды	Водопотребление: потребный напор у потребителя, м	Водопотребление: режим водопотребления	Водопотребление: расход на одного потребителя, м³/ч	Водопотребление: из хозяйственно-питьевого противопожарного водопровода, м³/сут	м³/ч	л/с	Водопотребление: из системы повторного использования стоков загрязненных мехпримесями, м³/сут	м³/ч	л/с	Водопотребление: из системы повторного использования краскосодержащих стоков, м³/сут	м³/ч	л/с	Водопотребление: из системы оборотного водоснабжения, м³/сут	м³/ч	л/с	Водопотребление: из системы повторного использования моющих растворов, м³/сут	м³/ч	л/с	Водоотведение: характеристика сточных вод	Водоотведение: режим водоотведения	Водоотведение: в производственную канализацию, м³/сут	м³/ч	л/с	Водоотведение: в систему повторного использования стоков загрязненных мехпримесями, м³/сут	м³/ч	л/с	Водоотведение: в систему повторного использования краскосодержащих стоков, м³/сут	м³/ч	л/с	Водоотведение: в систему оборотного водоснабжения, м³/сут	м³/ч	л/с	В систему повторного использования моющих растворов, м³/сут	м³/ч	л/с	Концентрация загрязнений сточных вод после локальных очистных сооружений мг/л	Примечание
1	2	3	4	5	6	7	8	9	10	11	12	13	14	15	16	17	18	19	20	21	22	23	24	25	26	27	28	29	30	31	32	33	34	35	36	37	38	39	40	41	42
11	Установка для мойки (мойка фильтров) ОР-9971А	1	—	п.2	5	наполнение 3 раза в неделю 15 мин (моечная секция)	0.12	—	—	—	—	—	—	—	—	—	—	—	—	0.12	0.12	0.13*	щелочь 6.4 г/л; нефтепродукты 2.0 г/л; мех примеси 1.0 г/л; СПАВ 0.27 г/л	3 раза в неделю	—	—	—	—	—	—	—	—	—	—	—	—	0.12	0.12	0.13*	нефтепродукты 30 мг/л	
	V моечной секции - 0.12 м³																																								
	V ополаскивающей секции - 0.12 м³																																								
						наполнение 1 раз в неделю																	щелочь 0.4 г/л; нефтепродукты 0.12 г/л; мех примеси 0.1 г/л; СПАВ 0.02 г/л	1 раз в неделю	0.12	0.12	0.13	—	—	—	—	—	—	—	—	—	—	—	—		после очистки и нейтрализации
		1	—	п.2	5	15 мин (секция ополаскивания)	0.12	0.12	0.12	0.13	—	—	—	—	—	—	—	—	—	—	—	—																	
						промывка 2 раза в сут.																	то же	2 раза в сутки	0.08	0.04	0.13*	—	—	—	—	—	—	—	—	—	—	—	—		
		1	—	п.2	5	5 мин	0.04	0.08	0.04	0.13*	—	—	—	—	—	—	—	—	—	—	—	—																	
						ополаскивание 3 р. в неделю 5 мин																	—"—	3 раза в неделю	0.03	0.03	0.13*	—	—	—	—	—	—	—	—	—	—	—	—		
		1	—	п.2	5		0.03	0.03	0.03	0.13*	—	—	—	—	—	—	—	—	—	—	—	—																	
	План на отм. 3.600 в осях 1÷3 и Б÷Б/2																																								
	Вентиляционное оборудование ТКТБ-10	1	—	—	—	—	—	—	—	—	—	—	—	—	—	—	—	—	—	—	—	—	конденсат	непрерывно	0.164	0.01	0.003	—	—	—	—	—	—	—	—	—	—	—	—		
	6. Венткамера																																								
	Вентиляционное оборудование ТКТБ-20	1	—	—	—	—	—	—	—	—	—	—	—	—	—	—	—	—	—	—	—	—	конденсат	непрерывно	0.82	0.05	0.014	—	—	—	—	—	—	—	—	—	—	—	—		

Инв. № подл. | Подпись и дата | Взам. инв. №

Привязан:

Инв. №

ГИП	Нахметдинов	04.80
Нач. ОТА	Свирепов	04.80
Нач. гр.	Сыркина	04.80
Инж. ВК	Никигина	04.80
Н. контр.	Гроссмова	04.80

503-1-78.90-ВК

Производственный корпус автотранспортного предприятия „Агропромтранс" на 250 грузовых автомобилей

Стадия: РП | Лист: 8 | Листов:

Общие данные (продолжение)

ГИПРОПРОМСЕЛЬСТРОЙ г. Саратов

24475-03 47 Копировал: Сырова, Сырс-

Формат А2

Альбом 3

Продолжение

№ потребителя по плану	Наименование потребителя	Количество потребителей	Количество часов работы в сутки	Водопотребление: Требование к качеству воды	Потребный напор у потребителя, м	Режим водопотребления	Расход воды на одного потребителя, м³/сут	Из хозяйственно-питьевой, производственно-противопожарного водопровода: м³/сут	м³/ч	л/с	Из системы повторного использования стоков загрязненных механическими примесями: м³/сут	м³/ч	л/с	Из системы повторного использования краскосодержащих стоков: м³/сут	м³/ч	л/с	Из системы оборотного водоснабжения: м³/сут	м³/ч	л/с	Из системы повторного использования моющих растворов: м³/сут	м³/ч	л/с	Водоотведение: Характеристика сточных вод	Режим водоотведения	В производственную канализацию: м³/сут	м³/ч	л/с	В систему повторного использования стоков загрязненных механическими примесями: м³/сут	м³/ч	л/с	В систему повторного использования краскосодержащих стоков: м³/сут	м³/ч	л/с	В систему оборотного водоснабжения: м³/сут	м³/ч	л/с	В систему повторного использования моющих растворов: м³/сут	м³/ч	л/с	Концентрация загрязнений сточных вод после локальных очистных сооружений мг/л	Примечание
1	2	3	4	5	6	7	8	9	10	11	12	13	14	15	16	17	18	19	20	21	22	23	24	25	26	27	28	29	30	31	32	33	34	35	36	37	38	39	40	41	42
	Вентиляционное оборудование В 11	1	–	–	–	–	–	–	–	–	–	–	–	–	–	–	–	–	–	–	–	–	конденсат	непрерывно	0.164	0.01	0.003	–	–	–	–	–	–	–	–	–	–	–	–		
	План на отм. 3.600 в осях 11÷13 и А/11÷Б																																								
	Вентиляционное оборудование ТКТБ-40	1	–	–	–	–	–	–	–	–	–	–	–	–	–	–	–	–	–	–	–	–	конденсат	непрерывно	1.20	0.034	0.023	–	–	–	–	–	–	–	–	–	–	–	–		
	Вентиляционное оборудование В35	1	–	–	–	–	–	–	–	–	–	–	–	–	–	–	–	–	–	–	–	–	конденсат	непрерывно	0.164	0.01	0.003	–	–	–	–	–	–	–	–	–	–	–	–		
	8. Компрессорная																																								
6	Бак продувочный V=0,7м³	1	–	–	–	–	–	–	–	–	–	–	–	–	–	–	–	–	–	–	–	–	вода, следы масла 0,01 мг/л	2 раза в сут	0.02	0.01	0.003	–	–	–	–	–	–	–	–	–	–	–	–		
	Итого:						2.50	2.01	2.57	2035	13.73	9.96	1.40	1.40	0.39	0.36	0.36	0.27	3.47	1.97	1.38			3.81	1.41	1.83	2035	13.73	9.96	1.90	1.90	0.53	0.36	0.36	0.27	3.47	1.97	1.38		
	Расчетный:						1.46	0.96	1.33	2032	13.41	9.02	1.40	1.40	0.39	0.30	0.30	0.20	0.97	0.97	1.10			2.75	0.36	0.59	2032	13.41	9.02	1.90	1.90	0.53	0.30	0.30	0.20	0.97	0.97	1.10		

Инв. № подл. | Подпись и дата | Взам. инв. №

ГИП	Нажмединов		04.90
Нач. отд.	Свиридов		04.90
Нач. гр.	Сыркина		04.90
Инж. IIк	Никитина		04.90
Н. контр.	Трофимова		04.90

503-1-78.90-ВК

Производственный корпус автотранспортного предприятия „Агропромтранс" на 250 грузовых автомобилей

Стадия	Лист	Листов
РП	9	

Общие данные (окончание)

ГИПРОПРОМСЕЛЬСТРОЙ г. Саратов

Привязан

Инв. №

24475-03 48 Копировал: Савина Формат А2

Альбом 3

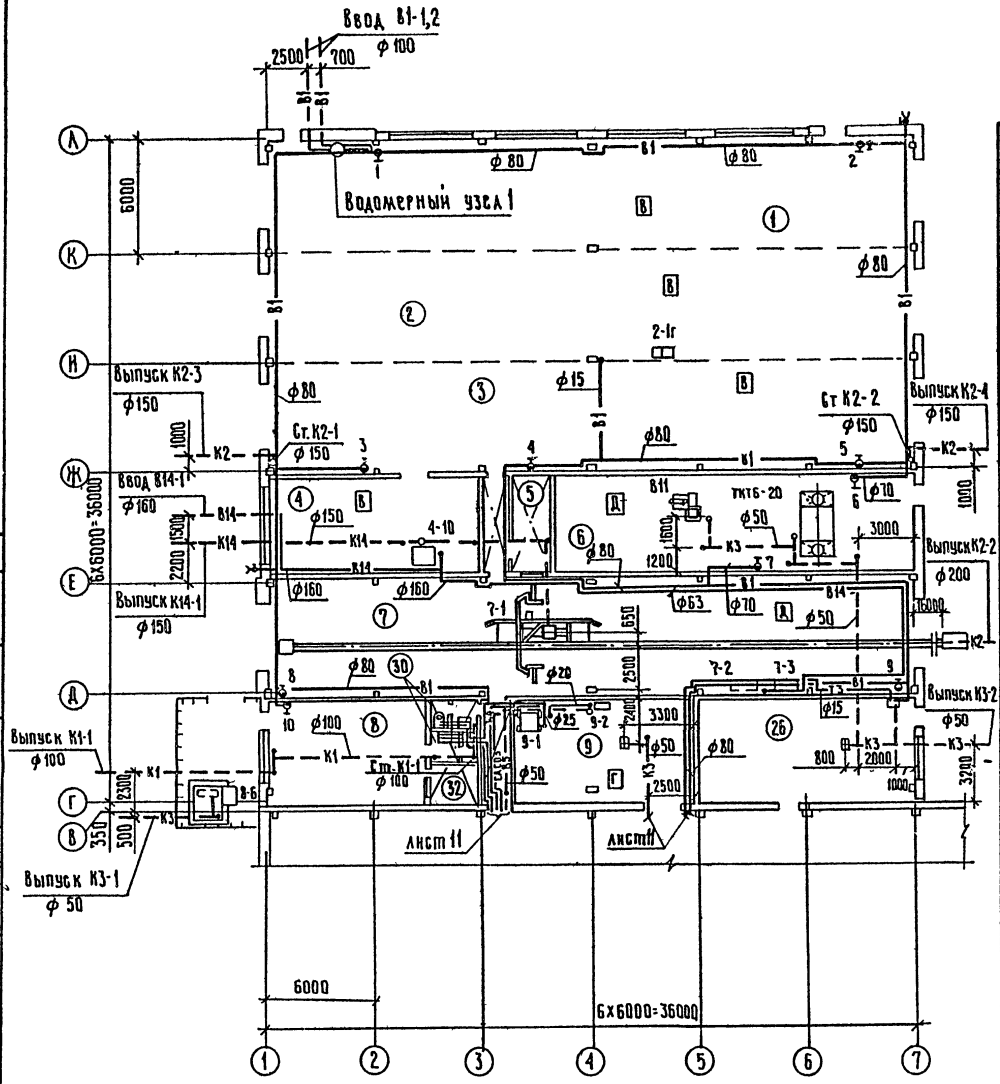

Экспликация помещений

Номер по плану	Наименование	Площадь, м²	Категория производства по взрывной взрыво-пожарной и пожарной опасности
1	Участок диагностирования автомобилей	—	В
2	Участок ТО-1 автомобилей	—	В
3	Участок замены шин	—	В
4	Шиномонтажный участок	—	В
5	Операторская	—	Д
6	Венткамера	—	Д
7	Участок наружной мойки автомобилей	—	Д
8	Компрессорная	—	не категорируется
9	Участок обкатки и проверки двигателей	—	Г
10	Трансформаторная подстанция	—	Г
11	Помещение очистных сооружений	—	Д
12	Участок проверки электрооборудования	—	Д
13	Инструментально-раздаточная кладовая	—	Д
14	Участок проверки и зарядки аккумуляторов	—	Д
15	Участок текущего ремонта агрегатов	—	Д
16	Участок ТО-2 автомобилей	—	В
17	Участок текущего ремонта автомобилей	—	В
18а	Участок окраски и сушки	—	Д

Продолжение

Номер по плану	Наименование	Площадь, м²	Категория производства по взывной взрыво-пожарной и пожарной опасности
18	Участок окраски и сушки	—	А
19	Участок приготовления лакокрасочных материалов	—	А
20	Кузнечно-сварочный и медницко-радиаторный участок	—	Г
21	Слесарно-механический участок	—	Д
22	Склад агрегатов и запасных частей	—	В
23	Помещение автоматического пожаротушения	—	не категорируется
24	Участок проверки топливной аппаратуры и гидросистем	—	В
25	Деревообрабатывающий и обойный участок	—	В
26	ИТП	—	не категорируется
27	Щитовая	—	то же
28	Насосная	—	"
29	Венткамера	—	А
30	Уборная	—	не категорируется
31	Уборная	—	то же
32	Комната компрессорщика	—	"

ГИП	Нажметдинов		04.90
Нач. отд.	Свирепов		04.90
Нач. гр.	Сыркина		04.90
Инж. Пк	Никитина		04.90
Н. контр.	Трофимова		04.90

503-1-78.90 -ВК

Производственный корпус автотранспортного предприятия „Агропромтранс" на 250 грузовых автомобилей

План на отм. 0.000 в осях 1÷7 и Г÷А

Стадия	Лист	Листов
РП	10	

ГИПРОПРОМСЕЛЬСТРОЙ г. Саратов

Привязан

Инв. №

24475-03 49 Копировал: Ильичева

Формат А2

Гл. спец. СО-1 Ульянова; Гл. спец. отд. ЭН Гуркин; Гл. спец. отд. ТХ Кабанов; Нач. отд. Э Т Кагаков; Гл. спец. отд. ЭН Федоркин

Инв. № подл. | Подпись и дата | Взам. инв. №

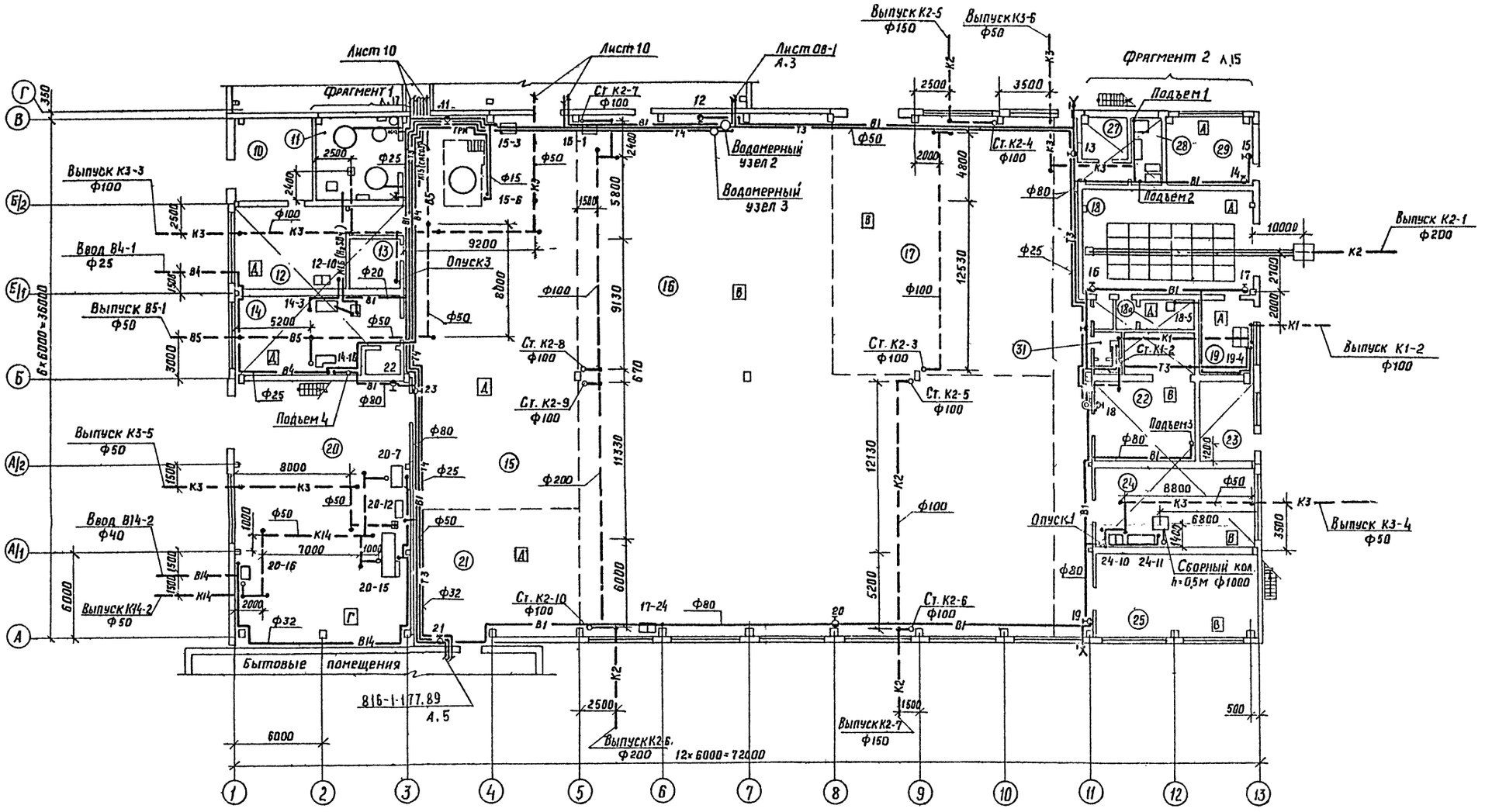

ГИП	Пахметдинов		04.90
Нач. отд.	Сыренов		04.90
Нач. гр.	Сыркина		04.90
Инж. II к	Никитина		04.90

503-1-78.90-ВК

Производственный корпус автотранспортного предприятия, агропромтранс на 250 грузовых автомобилей

План на отм. 0,000 в осях 1÷13 и А÷Г

Стадия	Лист	Листов
РП	11	

ГИПРОПРОМСЕЛЬСТРОЙ г. Саратов

ПРИВЯЗАН

Инв. №

Н. контр.

24475-03 50 Копировал: Савина Сав Формат А2

Альбом 3

Инв. № подл. | Подпись и дата | Взам. инв. №

Гл. спец. отд. IX Кабанов 04.90
Нач. отд. 3 Т Калганов 04.90
Гл. спец. отд. 3 Федоркин 04.90

Альбом 3

Водомерный узел 1

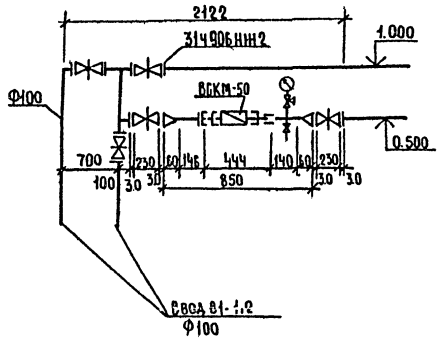

В1

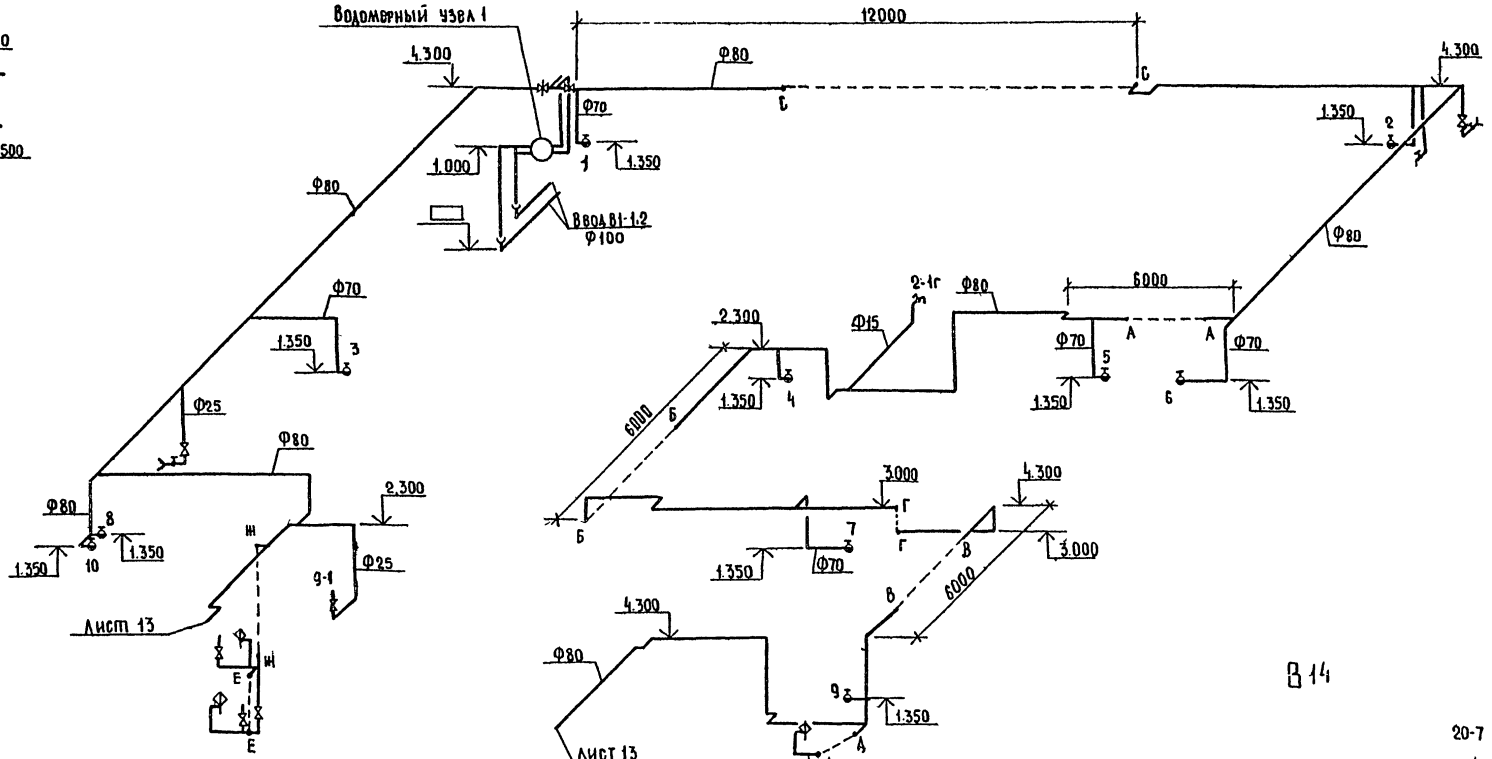

Сборный колодец



В14

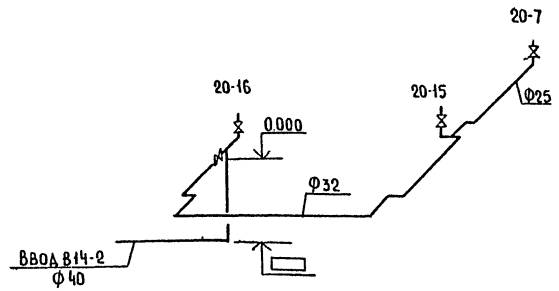

К14

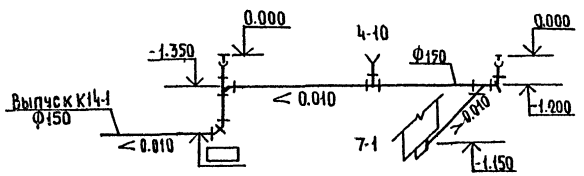

К3

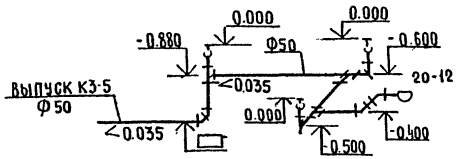

ГИП	Нашметдинов		04.90
Нач. отд.	Свиридов		04.90
Нач. гр.	Сыркина		04.90
Инж. К.	Никитина		04.90
Н. контр.	Трофимова		04.90

503-1-78.90 ВК

Производственный корпус автотранспортного предприятия "Агропромтранс" на 250 грузовых автомобилей

Стадия	Лист	Листов
РП	12	

Водомерный узел 1. Схемы систем В1; В14; К14; К3.

ГИПРОПРОМГЕЛЬГСТРОЙ г. Саратов

Привязан

Инв. №

Копировал: Несмеянова, Инв. 24475-03 51 Формат А2

Инв. № подл. | Подпись и дата | Взам. инв. №

Альбом 3

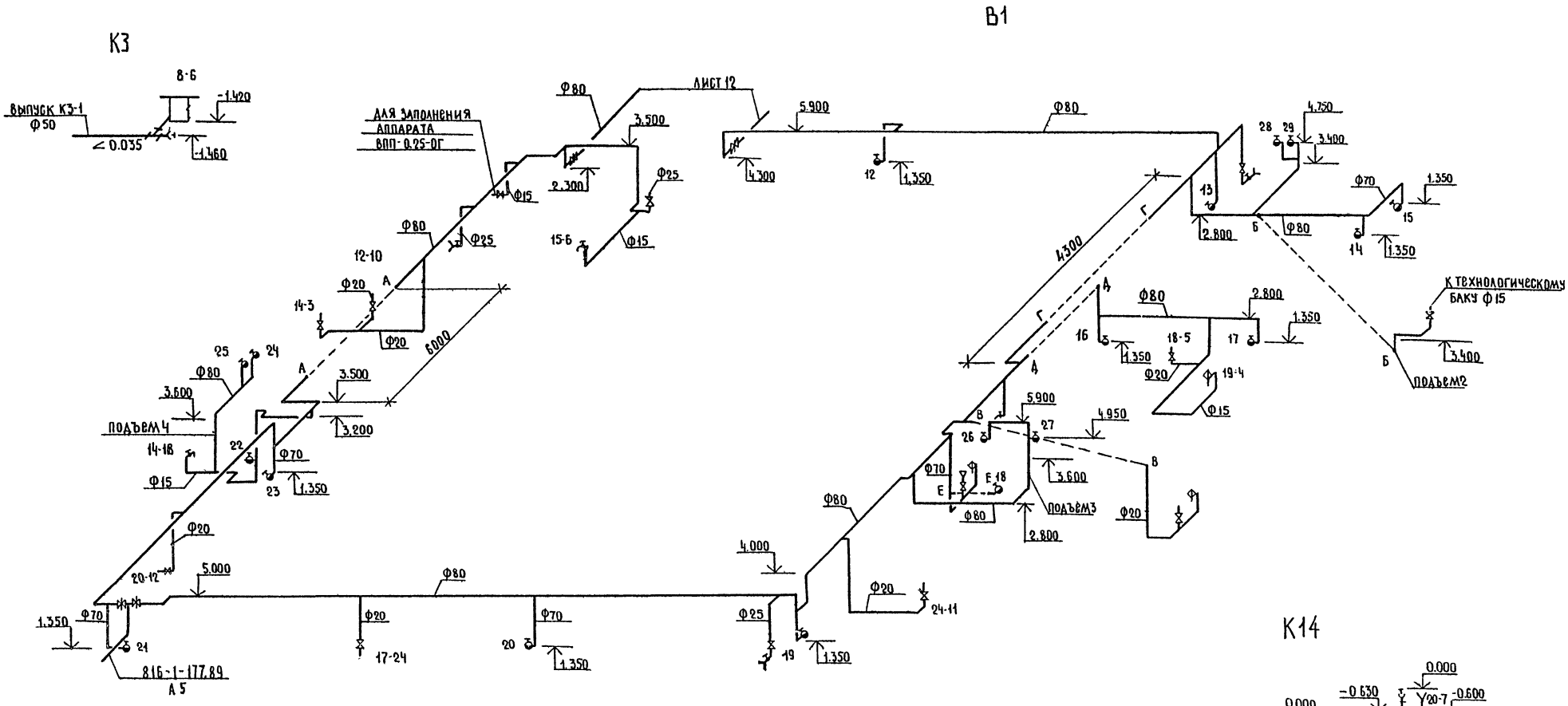

ГИП.	Нанмвтдинов		04.90	503-1-78.90 -ВК
Нач.отд.	Свирепов		04.90	
Нач.гр.	Сыркина		04.90	
Инж.ПК	Никитина		04.90	
Привязан				Производственный корпус автотранспортного предприятия "Агропромтранс" на 250 грузовых автомобилей
Инв.№	Н.контр.	Трофимова	04.90	Схемы систем В1; К3; К14, К3.

Стадия	Лист	Листов
РП	13	

ГИПРОПРОМСЕЛЬСТРОЙ г. Саратов

Копировал: Несмеянова Инв. № 24475-03 52 Формат А2

Инв. № подл. | Подпись и дата | Взам. инв. №

Альбом 3

План на отм. 3.600 в осях 11÷13 и А/1-6

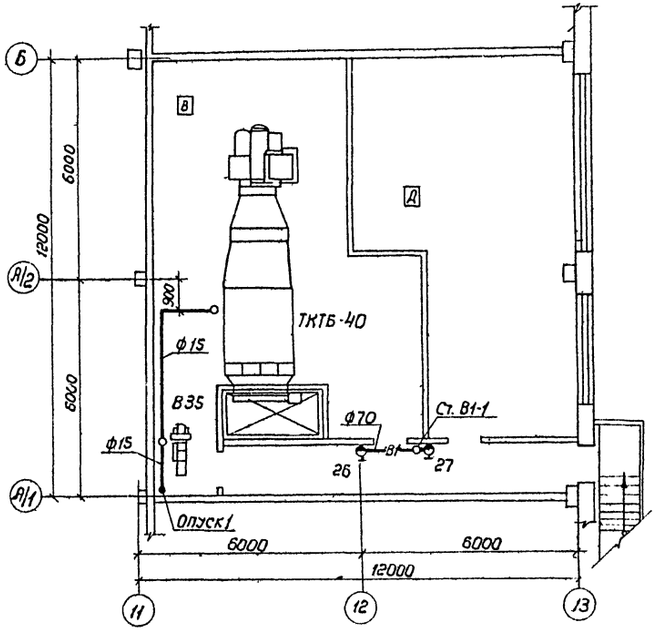

План на отм. 3.600 в осях 1÷3 и 6÷6/2

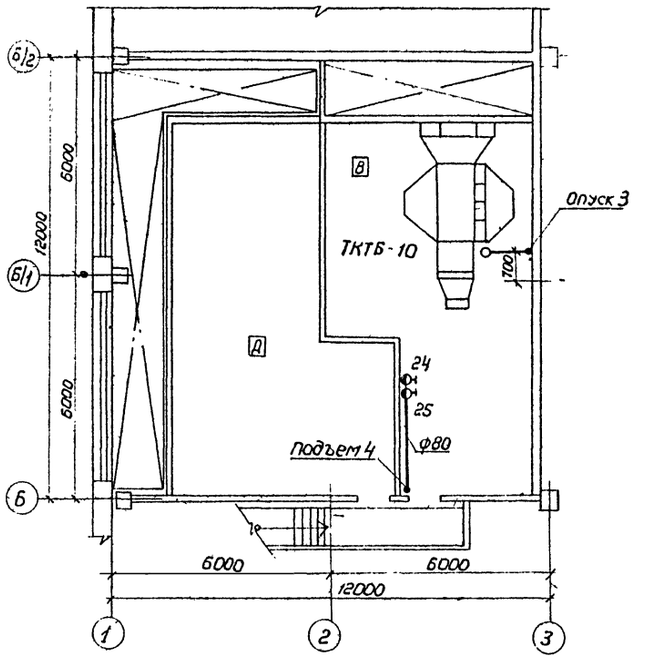

Водомерный узел 2

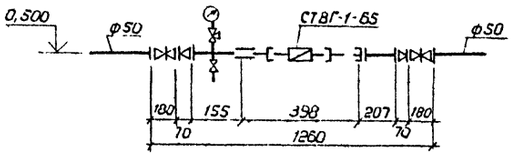

К1

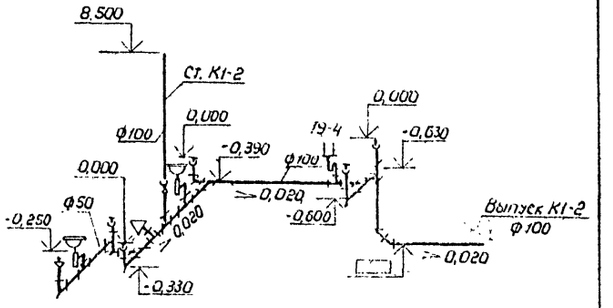

Водомерный узел 3

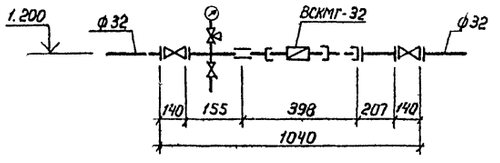

В5

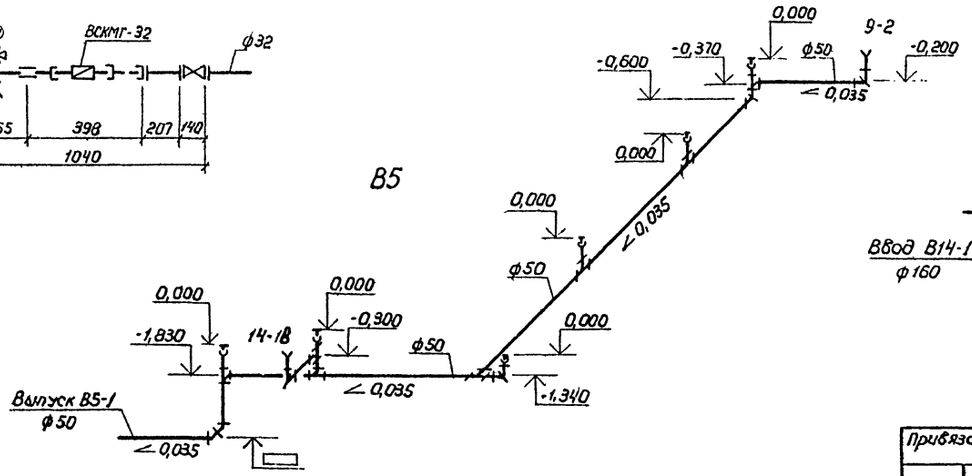

В14

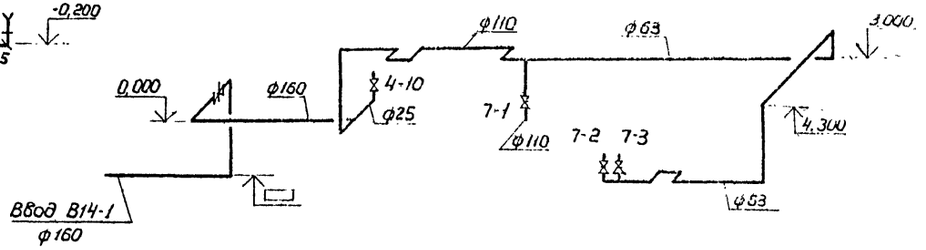

ГИП	Нажметдинов		04.90
Нач. отд.	Свирепов		04.90
Нач. гр.	Сыркина		04.90
Инж. II кт	Никитина		04.90
Н. контр.	Трофимова		04.90

503-1-78.90-ВК

Производственный корпус автотранспортного предприятия „Агропроммтранс" на 250 грузовых автомобилей

Планы на отм. 3.600 в осях 11÷13 и А/1÷6, 1÷3 и 6÷6/2. Водомерный узел 2,3. Схемы систем В5; В14, К1

Стадия	Лист	Листов
РП	14	

ГИПРОПРОМСЕЛЬСТРОЙ г. Саратов

Привязан

Инв. №

Гл. спец. СО-1 Ульянова
Гл. спец. отд. ЭН Федоркин
Изм. Инв. № подл. Подпись и дата

24475-03 53 Копировал: Зверева К. Формат А2

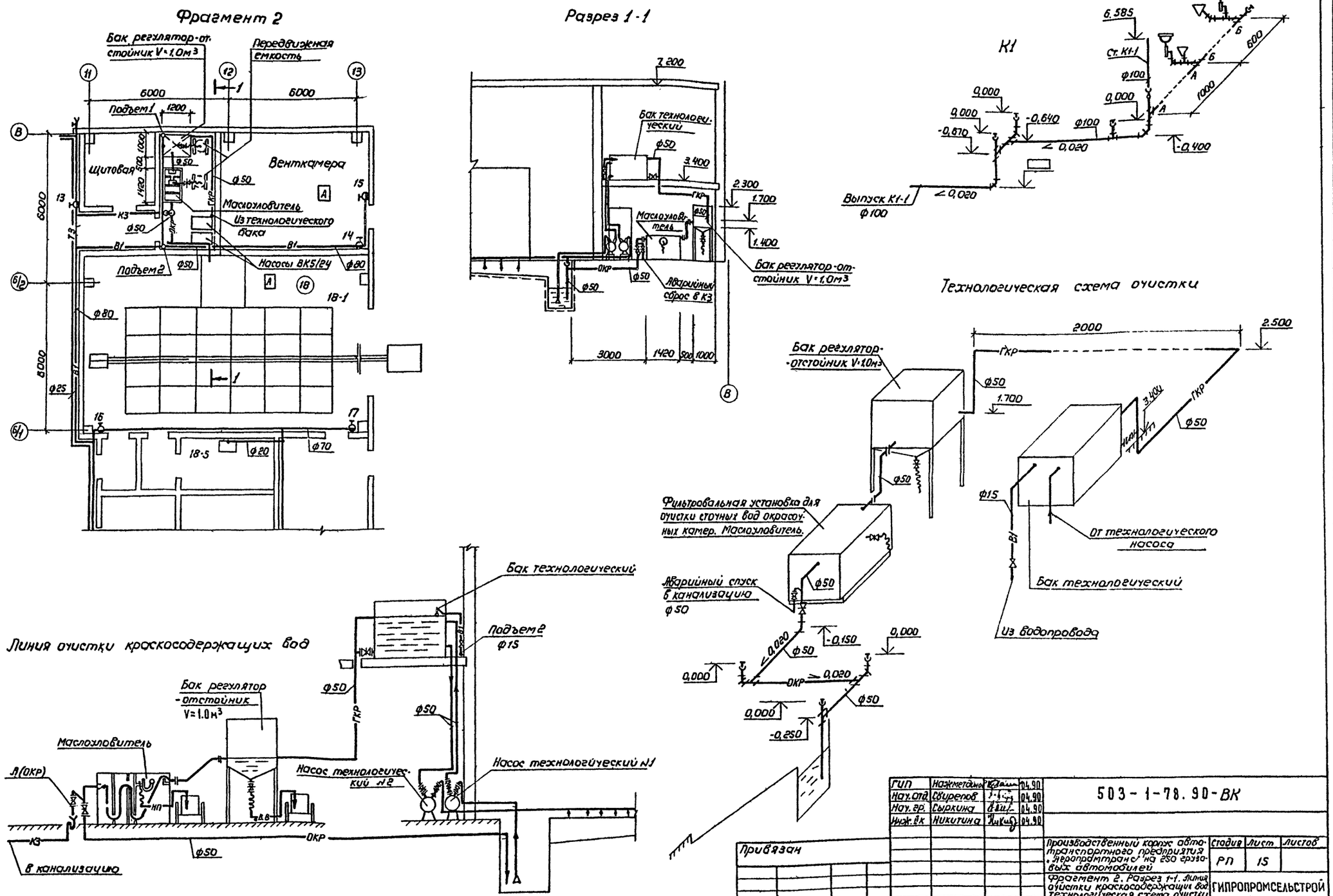

ГИП	Нажметдинов		04.90	503-1-78.90-ВК
Нач. отд.	Свирепов		04.90	
Нач. гр.	Сыркина		04.90	
Инж. Ак	Никитина		04.90	
Н. контр.	Трофимова		04.90	

Производственный корпус автотранспортного предприятия „Агропромтранс" на 250 грузовых автомобилей

Стадия	Лист	Листов
РП	15	

Фрагмент 2. Разрез 1-1. Линия очистки краскосодержащих вод. Технологическая схема очистки. Схема системы К1

ГИПРОПРОМСЕЛЬСТРОЙ г. Саратов

Привязан

Инв. N

Гл. спец. СО-1 Ульянова
Гл. спец. отд. ТХ Кабанов
Взамен инв. №
Подпись и дата
Инв. № подл.

Альбом 3

24475-03 54 Копировал: Зверева Я1 Формат А2

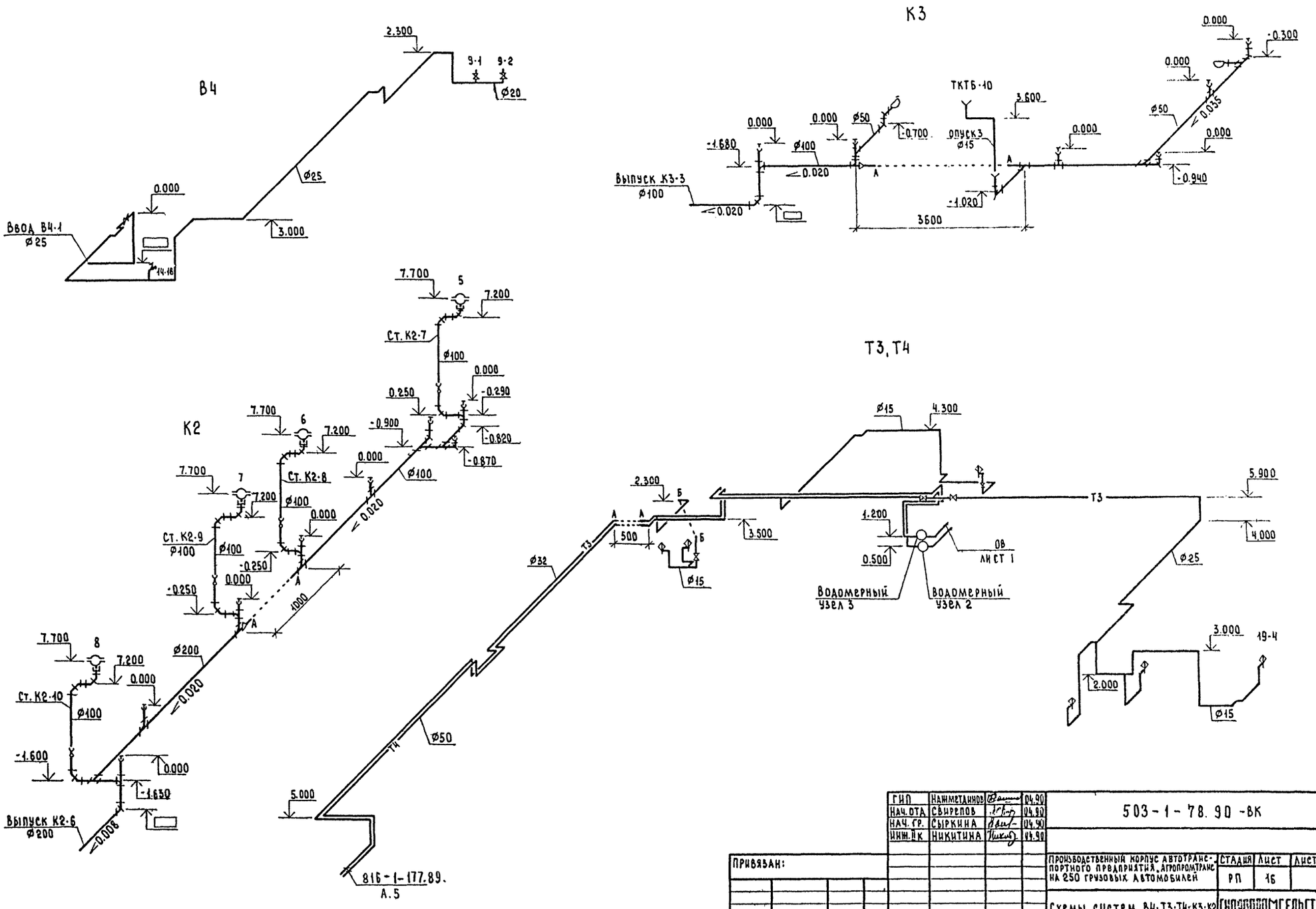

ГИП	Нажметдинов		04.90
НАЧ. ОТД	Свирепов		04.90
НАЧ. ГР.	Сыркина		04.90
ИНЖ. II К	Никитина		04.90
Н. КОНТР.	Трофимова		04.90

503-1-78.90-ВК

ПРИВЯЗАН:

ИНВ. №

Производственный корпус автотранспортного предприятия „Агропромтранс" на 250 грузовых автомобилей

СТАДИЯ	ЛИСТ	ЛИСТОВ
РП	16	

Схемы систем В4; Т3; Т4; К3; К2

ГИПРОПРОМСЕЛЬСТРОЙ г. САРАТОВ

24475-03 55 Копировал: Сырова, Спрос.

ФОРМАТ А2

Альбом 3

ИНВ. № ПОДЛ. | ПОДПИСЬ И ДАТА | ВЗАМ. ИНВ. №

Альбом 3

План на отм. 3.000

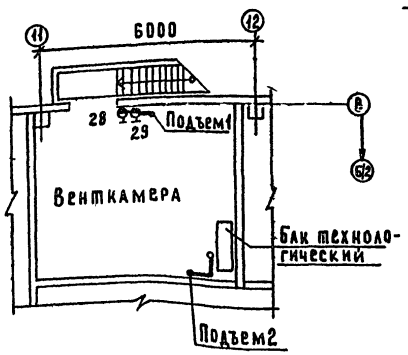

Фрагмент 1

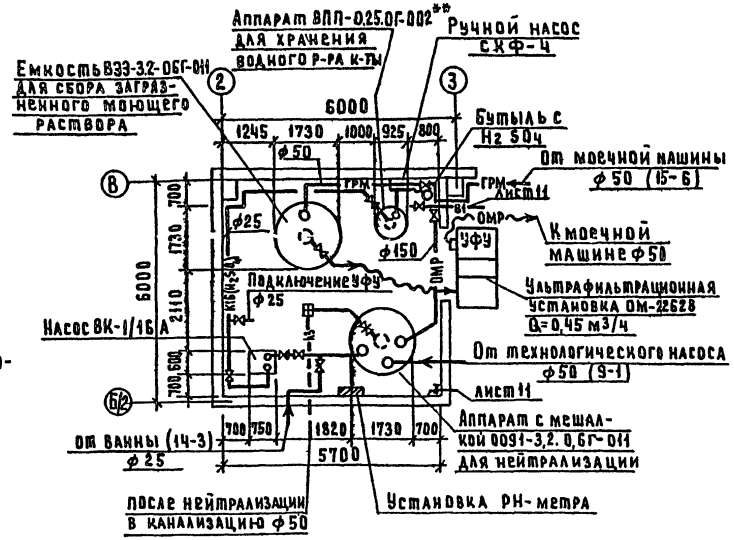

Схема очистки моющих растворов

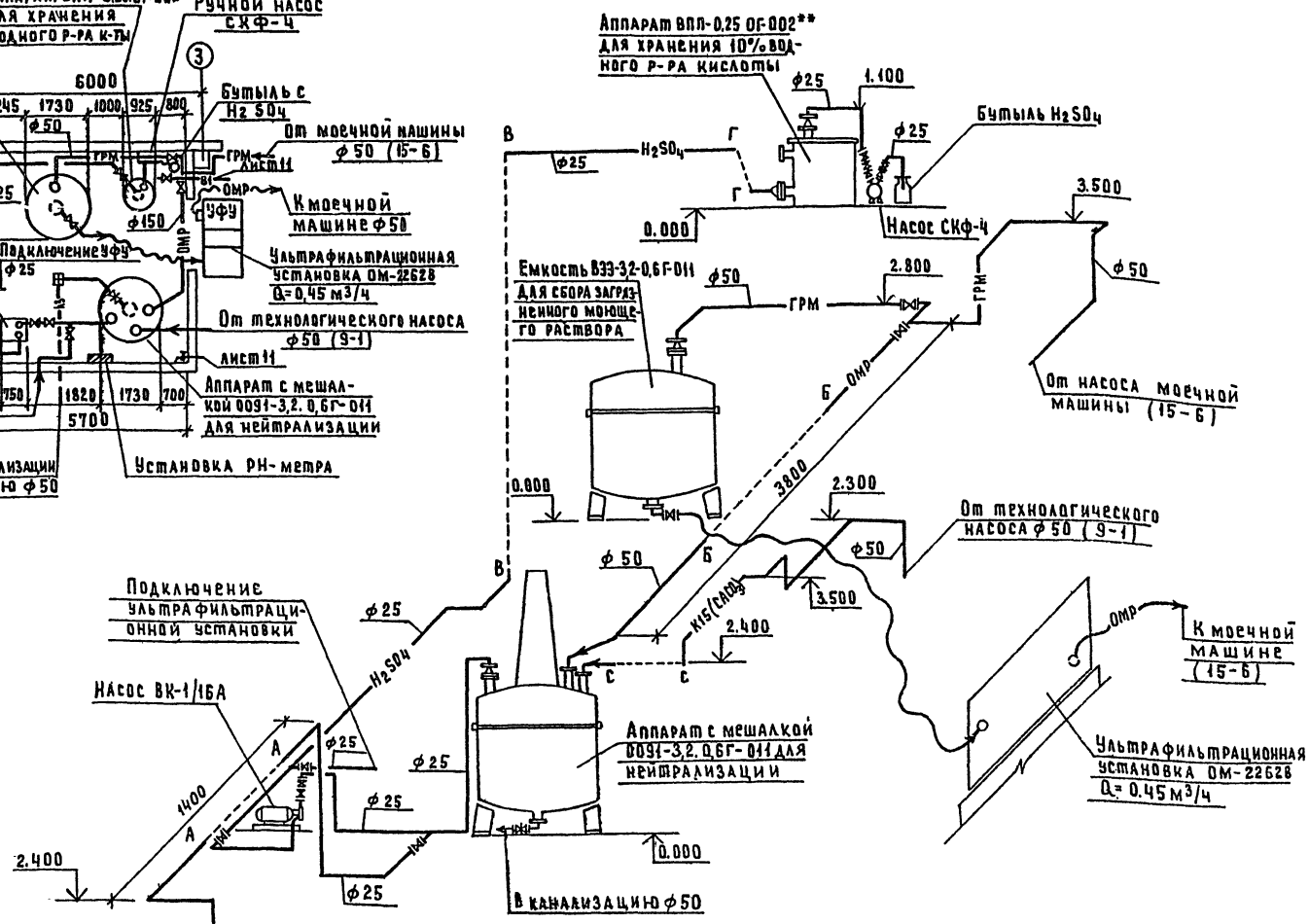

К3

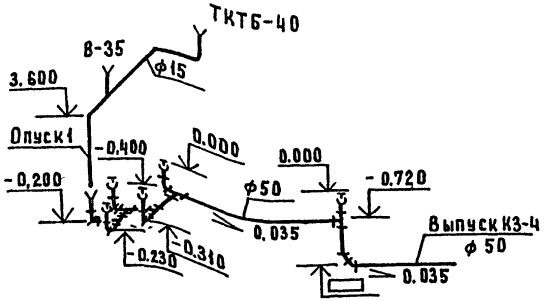

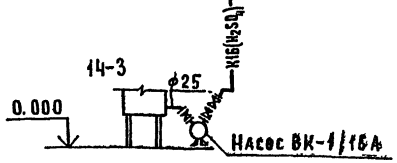

Гип	Нажметдинов		04.90
Нач. отд.	Свирепов		04.90
Нач. гр.	Сыркина		04.90
Инж. II к.	Никитина		04.90
Н. контр.	Трофимова		04.90

503-1-78.90 -ВК

Привязан

Инв. №:

Производственный корпус автотранспортного предприятия „Агропромтранс" на 250 грузовых автомобилей

План на отм. 3.000 фрагмент 1 Схема очистки моющих растворов. Схема системы К3

Стадия	Лист	Листов
РП	17	

ГИПРОПРОМСЕЛЬСТРОЙ г. Саратов

24475-03 56 Копировал: Матвеева Формат А2

Гл. спец. отд. ТХ Кабанов 04.90
Гл. спец. СО-1 Ульянова 04.90
Инв. № подл. | Подпись и дата | Взам. инв. №

Альбом 3

План расположения водосточных воронок

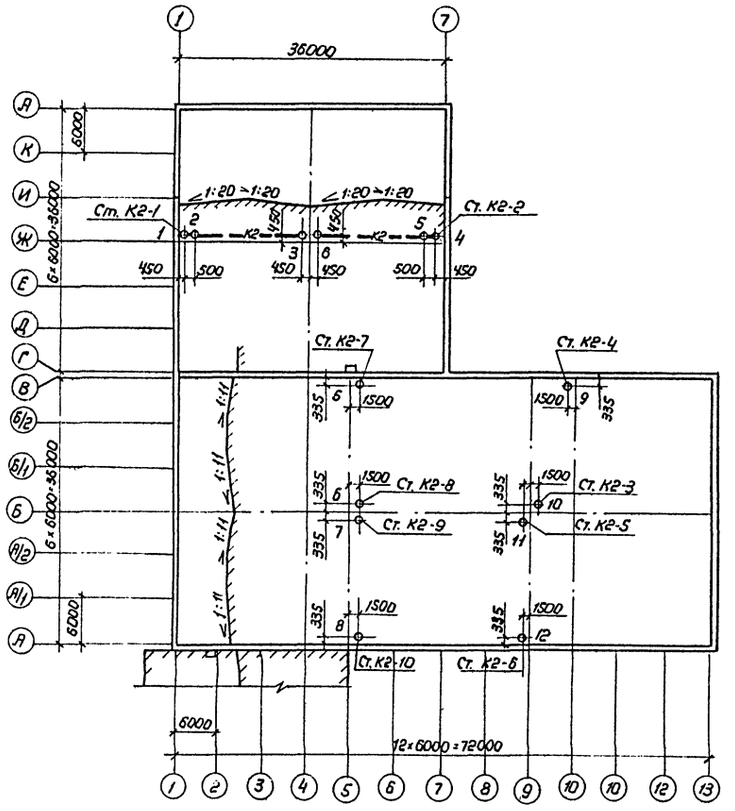

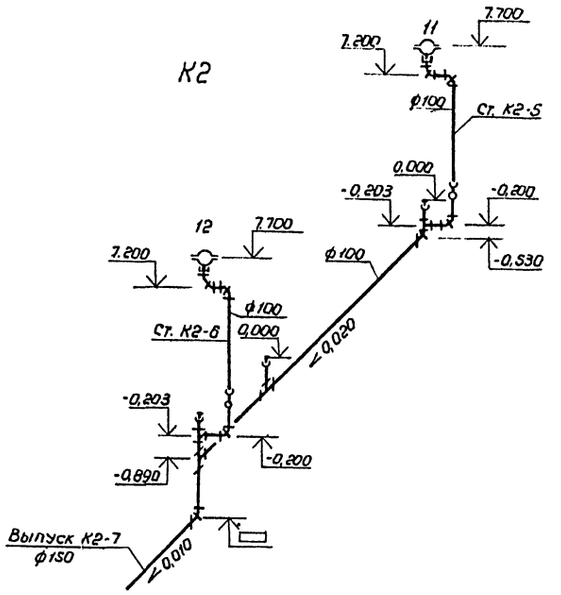

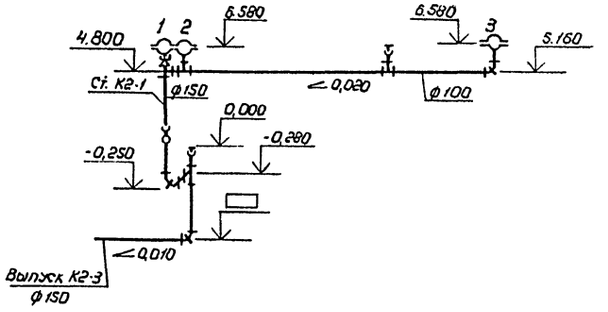

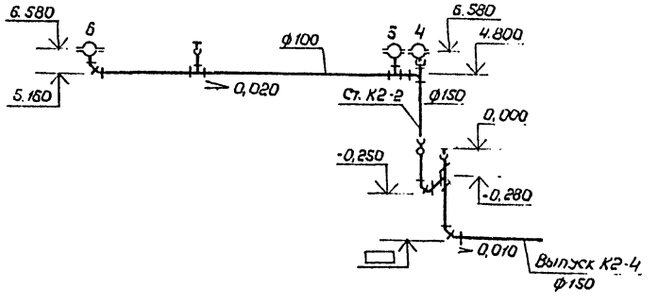

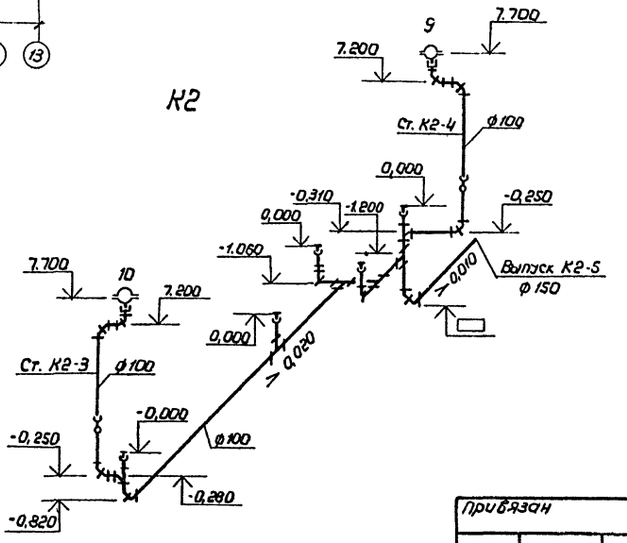

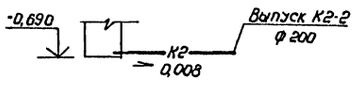

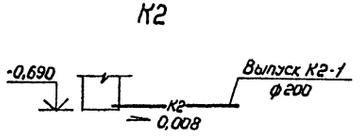

ГИП	Науметдинов		04.90	503-1-78.90-ВК
Нач. отд.	Сбуренов		04.90	
Нач. гр.	Сыркина		04.90	
Инж. пр.	Никитина		04.90	
Привязан				Производственный корпус автотранспортного предприятия «Агропромтранс» на 250 грузовых автомобилей. Стадия: РП; Лист: 18; Листов:
Инв. №	Н. контр.	Трофимова	04.90	План расположения водосточных воронок. Схемы системы К2. ГИПРОПРОМСЕЛЬСТРОЙ г. Саратов

24475-03 57 Копировал: Зверева 31 Формат А2

Инв. № подл. | Подпись и дата | Взам. инв. №

Сл. спец. СО-1 | Ульянова

Альбом 3

Маслоуловитель

План

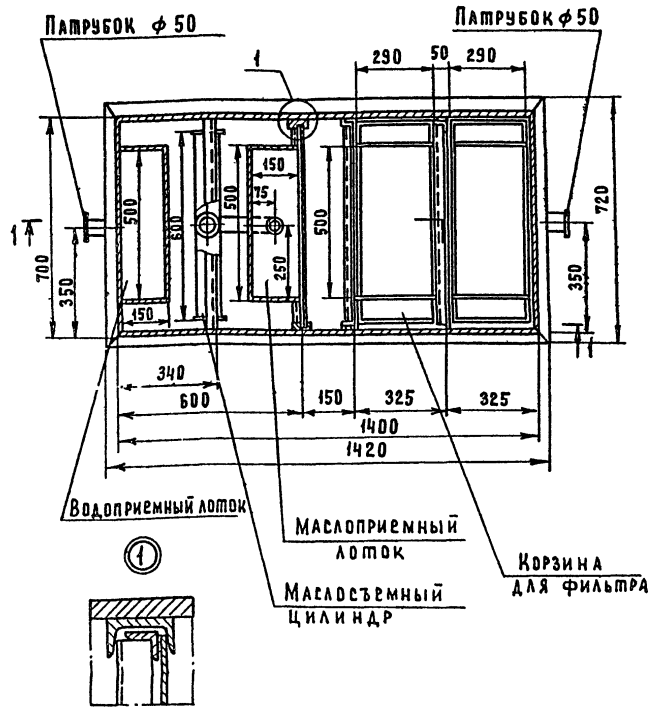

Вид А

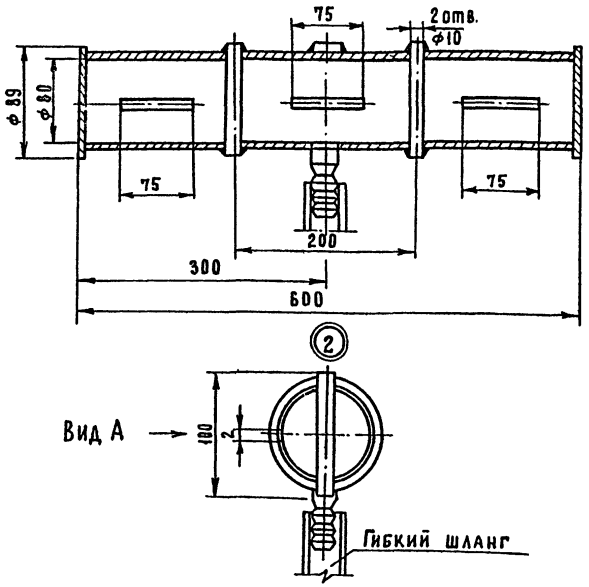

1. Бак изготовить из листовой стали.
2. Перегородки в баке должны быть съемные с петлями для подъёма.
3. Маслосъемный цилиндр с маслосборным лотком соединить гибким шлангом.
4. Маслосъемный цилиндр подвесить на шпильках для обеспечения постоянной глубины погружения цилиндра.
5. Среда нейтральная с содержанием масла до 50000 мг/л, пожароопасная.
6. Температура стоков не превышает 40°С.
7. Маслоуловитель работает под наливом.
8. Маслоуловитель окрасить изнутри и снаружи лаком N 177 ОСТ 6-10-426-79.
9. Корзины для фильтра выполнить из щитопробивной сетки.
10. Заполнение корзин фильтрующим материалом производится в следующем порядке: 1/4- кокс, 1/2-древесная стружка, 1/4- кокс.
11. Петли приварить по месту для обеспечения свободного открытия и закрытия крышек.
12. Ориентировочная масса 307 кг.
13. Маслоуловитель применен из типового проекта 704-4-38.86 „Сантехпроект"

1-1

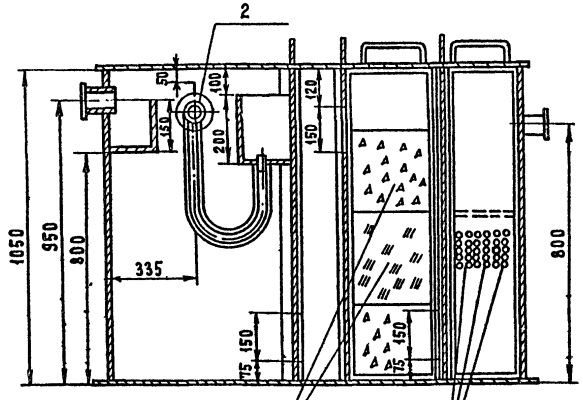

Воронка стальная сварная

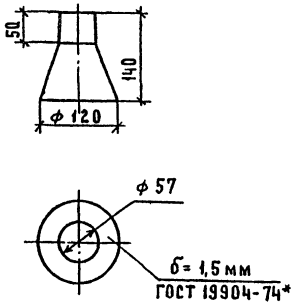

1. Воронку изготовить из листовой стали.
2. Среда нейтральная, непожароопасная. Температура стоков не более 25°С.
3. Воронку окрасить краской за два раза БТ-577 ГОСТ 5631-79.*

ГИП	Нажмеддинов		04.90	503-1-78.90 -ВК	
Нач.отд.	Свирепов		04.90		
Нач.гр.	Сыркина		04.90		
Инж.ПК.	Никитина		04.90		
Привязан				Производственный корпус автотранспортного предприятия „Агропромтранс" на 250 грузовых автомобилей	Стадия: РП; Лист: 19; Листов:
Инв. №	Н.контр.	Трофимова	04.90	Маслоуловитель	ГИПРОПРОМСЕЛЬСТРОЙ г. Саратов

Инв.№ подл. | Подпись и дата | Взам. инв.№

24475-03 58 Копировал: Матвеева Формат А2

Альбом 3

Ведомость рабочих чертежей основного комплекта ТАП

Лист	Наименование	Примечание
1	Общие данные (начало)	
2	Общие данные (окончание)	
3	План на отм. 0.000 между осями 11-13 и	
	А/2 - Б/2. Схема трубопроводов системы	
	автоматического пожаротушения.	

Основные показатели проекта пожаротушения

Наименование защищаемых помещений	Номер секции	Расход л/сек	Защищаемая площадь м²	Огнетушащее вещество	Средняя защищаемая площадь м²	Интенсивность л/(с·м²)	Средство пожаротушения	Пожарное оборудование: Контрольно-пусковое оборудование			Оросители дренчер			Извещатели спинклер			
								тип	Ду	Кол.	тип	Ду	Кол.	тип	Ду	t°плавл	Кол.
Установка окраски и	№1	33.0	85.0	пена	12.25	0.32	Автоматическая	КЗМ	100	1	ОПДР	15	8	СП	10	141	8
сушки							дренчерная система										
Участок приготовления	№2	7.0	24.0	пена	9.0	0.37	Автоматическая	КЗМ	100	1	ОПДР	15	2	СП	10	72	2
лакокрасочных мате-							дренчерная система										
риалов																	

Ведомость ссылочных и прилагаемых документов

Обозначение	Наименование	Примечание
	Ссылочные документы	
ЦНИИТЭИ приборостроения 1978 г. выпуск 2	Каталог. Технические средства установок автоматического пожаротушения, пожарной и охранной сигнализации.	
Серия 5.908-1	Типовые узлы крепления трубопроводов установок автоматического пожаротушения	
	Типовые чертежи	
	Прилагаемые документы	
-ТАП.СО	Спецификация оборудования	Альбом 6
-ТАП.ВМ	ВМ по рабочим чертежам основного комплекта марки ТАП	Альбом 7

Условные обозначения

- В23 — трубопровод с огнетушащим веществом
- В21 — побудительный трубопровод
- оросить пенный дренчерный
- оросить водяной спринклерный
- С — спускной трубопровод
- узел управления с клапаном КЗМ
- кран ручного включения

Общие указания

I Общая часть

В разделе проекта разработаны чертежи пенного пожаротушения на участке приготовления лакокрасочных материалов и в установке окраски и сушки. Раздел разработан на основании:

- решений технологической части проекта;
- СНиП 2.04.01-85 „Внутренний водопровод и канализация зданий". Нормы проектирования.
- СНиП 2.04.09-84 „Пожарная автоматика зданий и сооружений".
- СН 227-82 „Инструкция по типовому проектированию для промышленного строительства".

При проектировании использованы внутриведомственные нормативные документы, разработанные подразделениями в/о „Спецавтоматика".

Типовой проект разработан в соответствии с действующими нормами и правилами и предусматривает мероприятия, обеспечивающие взрывную, взрывопожарную и пожарную безопасность при эксплуатации здания.

Главный инженер проекта: /Нажметдинов/

Инв. №			
ГИП	Нажметдинов		04.90
Нач. отд.	Свирепов		04.90
Нач. гр.	Сыркина		04.90
Инж. II кт.	Гороховская		04.90
Н. контр.	Трофимова		07.90

Привязан

503-1-78.90 - ТАП

Производственный корпус автотранспортного предприятия „Агропромтранс" на 250 грузовых автомобилей

Стадия	Лист	Листов
РП	1	3

Общие данные (начало)

Гипропромсельстрой г. Саратов

Инв. № подл. | Подпись и дата | Взам. инв. №

Гл. спец. техн. отд. Дубровский 04.90

24475-03 59 Копировал: Сырова, Сыров

Формат А2

II Характеристика защищаемых помещений.

Здание корпуса выполнено из сборных железобетонных элементов с кирпичными перегородками. Степень огнестойкости - III. Вентиляция приточно-вытяжная механическая. Внутренняя температура воздуха в помещениях 18-23°С. По пожарной опасности помещения относятся к категории А, класс помещений по взрывопожарной опасности согласно ПУЭ - В-1а.

III Основные решения, принятые в проекте

Автоматическая пенная установка пожаротушения состоит из узлов управления с системой питательных, распределительных трубопроводов и оросителей. В качестве огнегасящего вещества принята воздушно-механическая пена, для получения которой используется трехпроцентный водный раствор пенообразователя ПО-3А. Расчётный расход составляет 33,0 л/с. Расчетный напор перед узлом управления 51,0 м. Время работы дренчерной установки - 15 минут. Оросителями в пенных дренчерных установках приняты дренчеры пенные типа ОПДР. Извещателями в установке для окраски и сушки приняты спринклеры СП-10(141°), на участке приготовления лакокрасок - СП-10(72°).

IV Общие сведения о принципе работы установок

Автоматическая дренчерная установка предназначена для обнаружения и тушения пожара по всей площади. Обнаружение пожара и автоматический пуск системы производится при помощи спринклерных извещателей. Побудительный трубопровод заполнен раствором пенообразователя и находится под давлением, создаваемым существующим противопожарным водопроводом, обеспечивающим расчетное давление. Трубопроводы с пенными дренчерными оросителями до клапана КЗМ-сухотрубы. При повышении температуры воздуха спринклеры на побудительной сети вскрываются, давление падает и срабатывает клапан КЗМ. Раствор пенообразователя поступает к очагу пожара.

Проектом предусмотрен ручной пуск установки, который осуществляется открытием крана ручного включения при визуальном обнаружении пожара. Кран ручного включения должен быть опломбирован и находиться вне возможной зоны горения на безопасном от неё расстоянии. Ручной пуск также осуществляется из помещения автоматического пожаротушения. С этой целью открывается ручной вентиль на побудительном трубопроводе пускового устройства.

V Расчет установки

Расчетный расход водного раствора пенообразователя через ороситель определяется по формуле: $Q_d = K\sqrt{H}$, где

K - коэффициент производительности оросителя;

H - свободный напор перед оросителем, м;

Потери напора на расчетном участке трубопровода определены по формуле: $H_1 = \frac{Q}{B}$ м, где

Q - расход на расчетном участке трубопровода, л/с;

B - характеристика трубопровода, определяется по формуле: $B = \frac{K_1}{\ell}$, где

K_1 - коэффициент, принимаемый в зависимости от диаметра

ℓ - длина расчетного участка трубопровода, м.

Расчетным расходам и напорам установку автоматического пожаротушения обеспечивают сети существующей площадки. Узлы управления установок пенного пожаротушения установлены в помещении автоматического пожаротушения, расположенном в производственном корпусе.

Монтаж, испытание и сдача в эксплуатацию установок пожаротушения ведется согласно „Ведомственным техническим условиям на монтаж, испытание и сдачу в эксплуатацию установок водяного и пенного автоматического пожаротушения". Эксплуатируются установки согласно „Типовым правилам технического содержания установок пожарной автоматики".

VI Условия привязки

Корпус должен строиться в составе действующих ремонтных предприятий, которые обеспечены всеми видами инженерных коммуникаций, в том числе насосной станцией для автоматического пожаротушения и резервуарами для хранения раствора пенообразователя. В случае отсутствия на площадке этих сооружений рекомендуется к привязке принять автоматическую насосную станцию противопожарного водоснабжения производительностью Q=135 м³/ч по Т.П. 901-2-140.85 и два резервуара емкостью V=50 м³ каждый по Т.П. 901-4-57.83.

При привязке проекта решить вопрос хранения 100%-ного резервного запаса пенообразователя и подачи его в установку автоматического пожаротушения.

Инв.№ подл. | Подпись и дата | Взамен инв.№

ГИП	Нанметдинов		04.90
Нач. отд	Свирепов		04.90
Нач. гр.	Сыркина		04.90
Инж. II кт.	Гороховская		04.90
Привязан			
Инв.№			
Н. контр.	Трофимова		04.90

503-1-78.90-ТАП

Производственный корпус автотранспортного предприятия „Агропромтранс" на 250 грузовых автомобилей	Стадия	Лист	Листов
	РП.	2	
Общие данные (окружение)	ГИПРОПРОМСЕЛЬСТРОЙ г. Саратов		

Альбом 3

План на отм. 0.000 между осями 11-13 и А/2 - Б/2

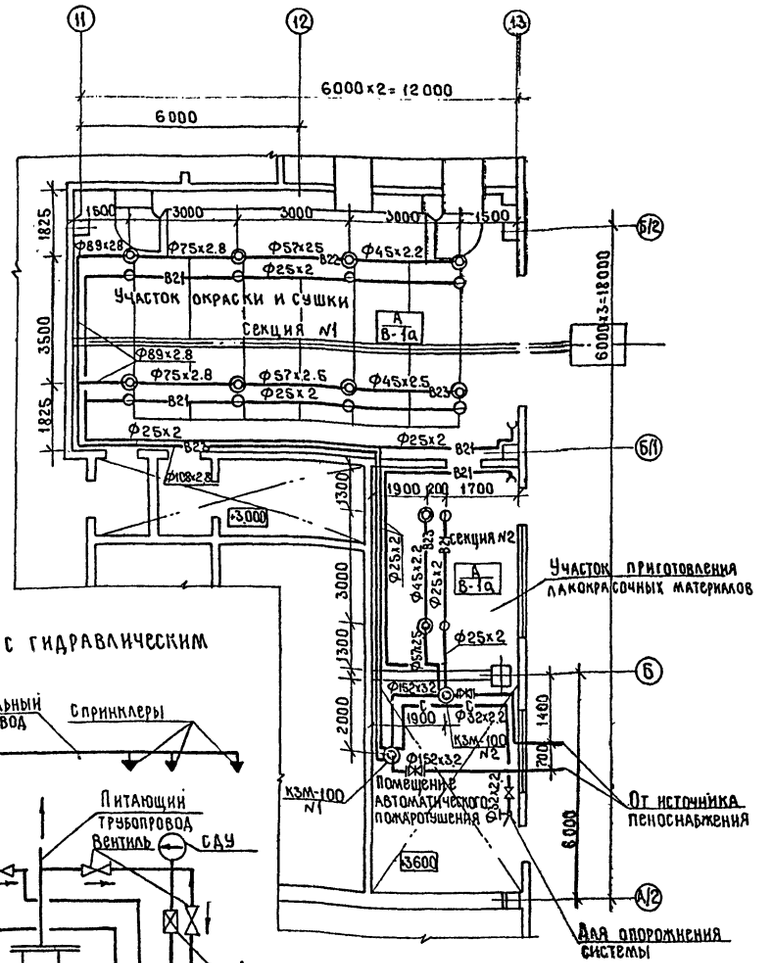

Схема трубопроводов системы автоматического пожаротушения

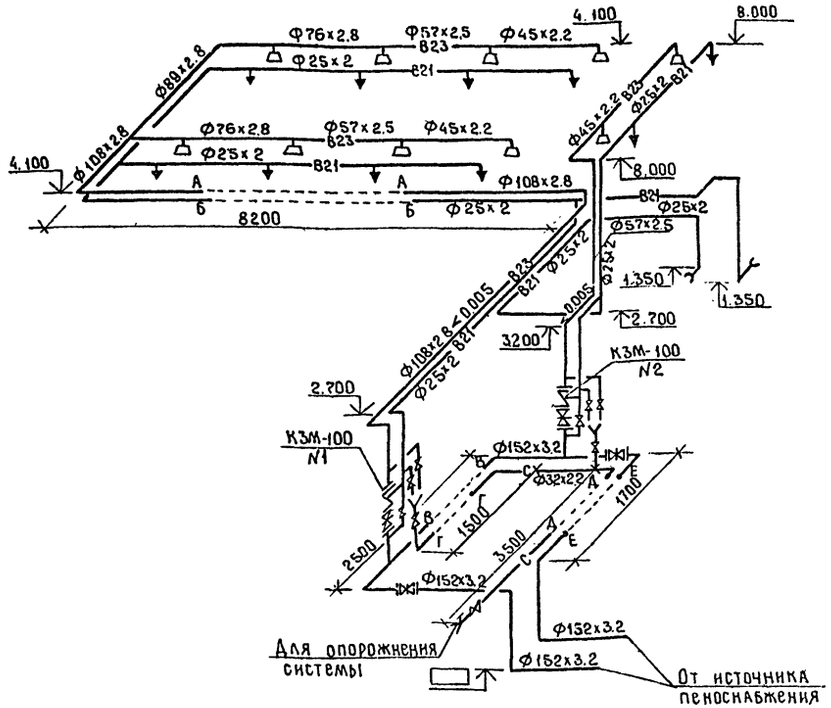

Дренчерная установка с гидравлическим пуском

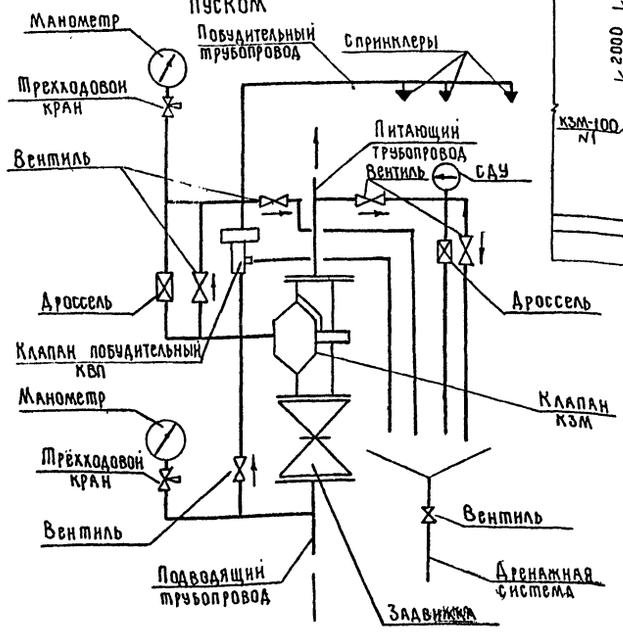

ГИП	Нажметдинов		04.90
Нач.отд.	Свирепов		04.90
Нач.гр.	Сыркина		04.90
Инж.II кт	Гороховская		04.90
Н. контр	Трофимова		04.90

503-1-78.90 - ТАП

Производственный корпус автотранспортного предприятия „Агропромтранс" на 250 грузовых автомобилей

План на отм. 0.000 между осями 11-13 и А/2-Б/2 Схема трубопроводов системы автоматического пожаротушения

Стадия	Лист	Листов
РП	3	

ГИПРОПРОМСЕЛЬСТРОЙ г. Саратов

Привязан

Инв. №

Подпись и дата | Взам. инв. № | Инв. №

24475-03 (61) Копировал: Махначева Формат А2

gost.e-ecolog.ru